Хэнтий аймгийн Цэнхэрмандал сум

Нэгж талбарын дугаар: 2321002431 Эрхийн төрөл: эзэмших

Регистрийн дугаар: 9074783 Хуулийн этгээдийн нэр: Хэнтий аймгийн Цэнхэрмандал сумын засаг даргын тамгын газар ЗДТГ-ын дарга: Ү.Ичинхорлоо

ХАЯГ	Аймаг/Хот: Хэнтий	Сум/Дүүрэг: Цэнхэрмандал	Баг/Хороо: 4-р баг, Баянмод	Кадастрын муж: 0210
	ШИНЭ: Гудамж: Бор толгой Тоот: 01		ХУУЧИН: Гудамж Тоот:	

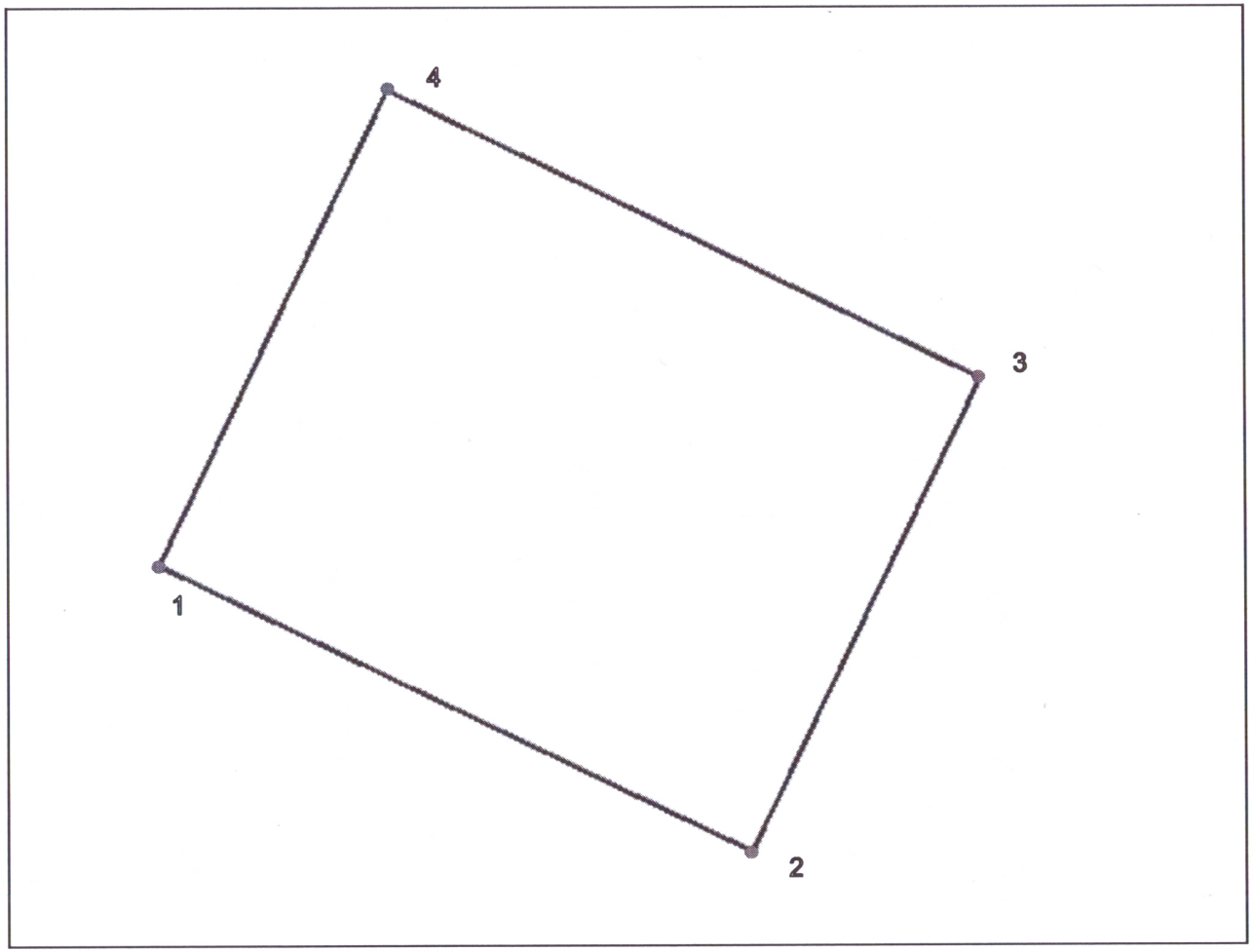

Координатын систем:

WGS84/UTM 49N

EPSG: 32649

Орчны тойм

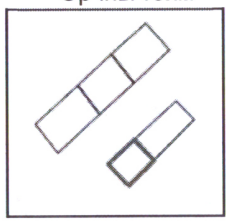

Масштаб = 1: 6771

Нэгж талбар

№	X	Y	Урт
1	354830.88	5289323.55	250.00
2	355055.67	5289214.15	200.00
3	355143.19	5289393.99	250.00
4	354918.39	5289503.39	200.00

Барилга

№	X	Y	Урт	Дугаар	Талбай

Талбайн хэмжээ: 50000 квадрат метр

Энэхүү кадастрын зураг нь газар эзэмших, ашиглах эрхийн гэрчилгээ болон гэрээний хамт хүчин төгөлдөр болно.

www.egazar.gov.mn

Зургийн масштаб = 1:457 (1 сантиметрт 4.57 метр багтана)

Хэвлэсэн огноо: 2024-04-11