БАРИЛГА АРХИТЕКТУРЫН ЗУРГИЙН ЖАГСААЛТ

Д/д	Зургийн нэр	Зургийн марк
1	Зургийн жагсаалт, тайлбар бичиг	БА-01
2	Асарны байгуулалт	БА-02
3	Огтлол 1-1, 2-2	БА-03
4	Нүүр тал Х1-Х7, Х7-Х1,Y1-Y2,Y2-Y1	БА-04
5	Материалын түүвэр	БА-05
6	Тохижилтын тоо хэмжээ	БА-06
8	Тохижилтын тоо хэмжээ /төмөр саравч/	БА-07
10	Тоо хэмжээ /сандал, шат/	БА-08
11	Төмөр асар /тоо хэмжээ/	БА-09
12	Хаалганы тоо хэмжээ	БА-10
13	Модон жорлон, тоо хэмжээ	БА-11
14	Модон жорлон, тоо хэмжээ	БА-12
15	Модон жорлон, тоо хэмжээ	БА-13
16	Наадмын талбайн гэрэлтүүлгийн газардуулга, аянга хамгаалал	ХТ-01

ТАЙЛБАР:

ЕРӨНХИЙ ХЭСЭГ

Увс аймаг, Түргэн сум-д хийгдэх Наадмын талбайн засварын ажлын зураг төслийг "Чулуутын Багш" ХХК-д 2024 оны 06-р сард боловсруулав.

БАЙРШИЛ:

Увс аймаг, Түргэн сум

ТӨЛӨВЛӨЛТ:

АСАР:

Одоо байгаа модон асарын урд талд залгаа 3х22.8-метр урттай, 50мм зузаан бетон шалтай, хэлбэржүүлсэн төмөр дээвэртэй модон сарадч төлөвлөв. Бүх модон хийцийг ужил эсэргүүцэх түрхлэгт оруулж дараа нь 2-3 уе будна. Асарын нүүрэн талд будгаар хэз зурна./Захиалагчтай зөвшилцөж зурна уу/ БА-02-05-д үзнэ үү.

ТУГНЫ СУУРЬ:

2-метр гүн суурьтай, 3-н гишгүүр бүхий дугуй бетон хийц төлөвлөв.Нүхний суурийн диаметрийн хэмжээг захиалагчтай зөвшилцөж хийнэ үү. БА-06-г үзнэ үү.

НАРНЫ ЗАЙН ТАЛБАЙН ГЭРЭЛТҮҮЛЭГ:

Нарны зайн гэрэлтүүлэг 4-н ширхэгийг төлөвлөв. Гүйцэтгэх тал захиалагчтай зөвшилцөж сонгож авна уу.

МОДОН СҮҮДРЭВЧ:

5х5-н метрийн модон сүүдрэвч 2-ширхэгийг төлөвлөв. Шалыг модоор шаллана. Бүх модон хийцийг ужил эсэргүүцэх түрхлэгт оруулж дараа нь 2-3 уе будна. БА-07-д үзнэ үү.

ТӨМӨР АСАР

3.85х3.85-н метрийн 1-ширхэг төмөр хийцийн асар төлөвлөв. БА-08-д үзнэ үү.

ТӨМӨР САРАВЧ

Нийт 6-ширхэг 14,2х4,0 метрийн урттай саравч төлөвлөв.БА-07-д үзнэ үү.

ТӨМӨР САНДАЛ, ШАТ

Нийт 12-ширхэг сандал. 6-ширхэг шат төлөвлөв. БА-07-д үзнэ үү.

ХАШАА

1,6-н метр өндөртэй 263-н метр урт төмөр хашааг засаж будаад эвдрэл гэмтэлтэй байгаа 10%-20%-ийг шинээр сольж хийнэ. Одоо байгаа 4-н ширхэг явган хүний хаалга, 1-ширхэг авто машины хаалгыг шинээр хийж тавина.Талбайн хашааг зүүн тийш 12 метр өргөгөж, тэлж байгаа тул нэмж 1,6-н метр өндөртэй 24-н метр урт хашаа хийнэ. БА-09-д үзнэ үү.

ВОЛЕЙБОЛЫН ТАЛБАЙ

18х9метрийн хэмжээтэй волейболын талбай цутгана

БУСАД ШААРДЛАГА:

1. Хашлаганд UCS0001-02:2019 "Хашаа, хайс, хашлагад тавигдах ерөнхий шаардлага, хэрэглээ" стандартыг баримтлана.
2. Гагнасан төмөр хашлага нь зэврэлтээс хамгаалсан гадаргуутай, зөөж угсрахад хялбар, байгаль цаг уурын эрс тэс нөхцөлд тэсвэртэй байна.
3. Гангийн анги С-245, гангийн нягт нь 7.85гр/см^3 байна.
4. Хашлаганы өнгийг гүйцэтгэх тал захиалагчтай зөвшилцөж эдэлгээ сайтай, зэврэлтээс хамгаалсан будагаар 3-уе будна.
5. Хашлага үйлдвэрлэгчээр нарийвчилсан ажлын зураг хийлгэж захиалагч болон зохиогчтой зөвшилцсөний дараа угсралтын ажлыг хийж гүйцэтгэх шаардлагатай.
6. Хашлага хийцийг угсрахдаа БНбД 3.01.06-90-д заасан технологи, шаардлагын дагуу хийж гүйцэтгэнэ.

"ЧУЛУУТЫН БАГШ" ХХК

Увс аймаг, Түргэн сум

НААДМЫН ТАЛБАЙН ЗАСВАР

Зургын жагсаалт, тайлбар бичиг

Архитектор		Э.Төгсбаяр	ЕГ Шифр: ЧБ-13/2024	Масштаб: М1:100	Огноо: 2024
Гүйцэтгэсэн		Э.Төгсбаяр	ТГ Шифр:	Зургийн дугаар: БА-01	Хуудас: 17
Шалгасан		А.Давгасамбуу			

АСАРНЫ БАЙГУУЛАЛТ М1:100

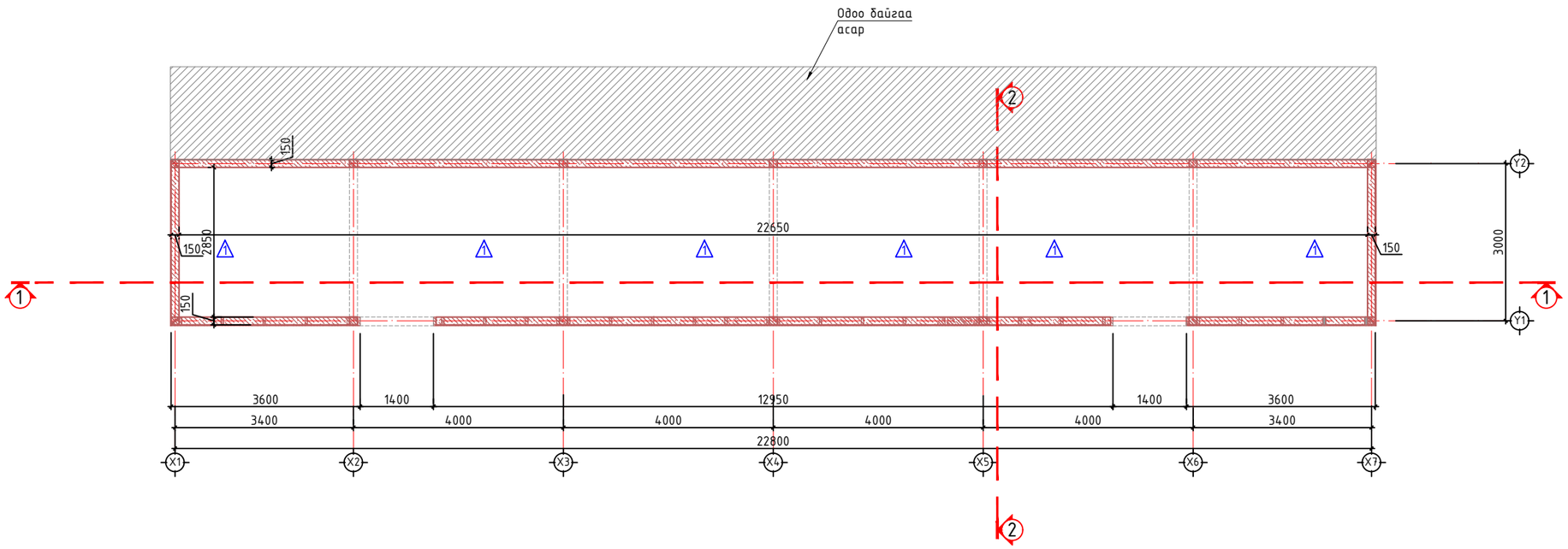

Дээврийн байгуулалт М1:100

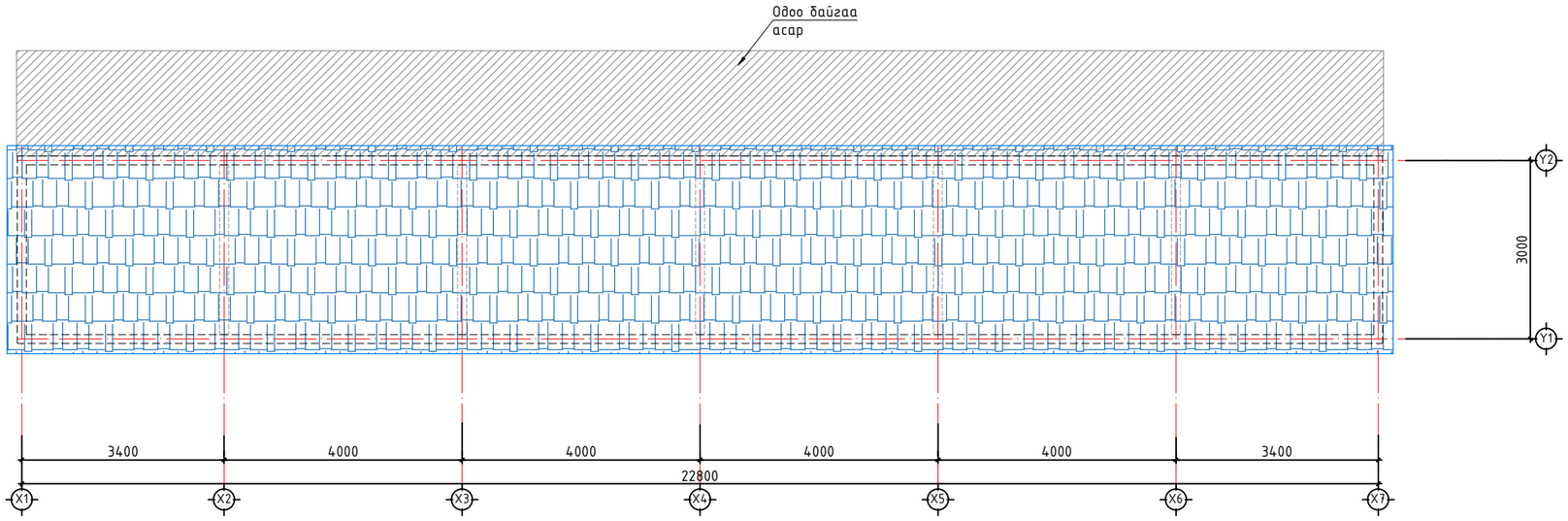

МАТЕРИАЛЫН НЭР,ТАНИХ ТЭМДЭГ	НУУР ТАЛ Y1-Y3	НИЙТ ТАЛБАЙ M^2
Хэлбэржүүлсэн төмөр Өнгө:Цайвар цэнхэр RGB/39,118,117/	81.55	81.55

"ЧУЛУУТЫН БАГШ" ХХК

Увс аймаг, Түргэн сум

НААДМЫН ТАЛБАЙН ЗАСВАР

Асарны байгуулалт

Архитектор		Э.Төгсбаяр	ЕГ Шифр: ЧБ-13/2024	Масштаб: М1:100	Огноо: 2024
Гүйцэтгэсэн		Э.Төгсбаяр	ТГ Шифр:	Зургийн дугаар: БА-02	Хуудас: 17
Шалгасан		А.Давгасамбуу			

ОГТЛОЛ 1-1 М1:100

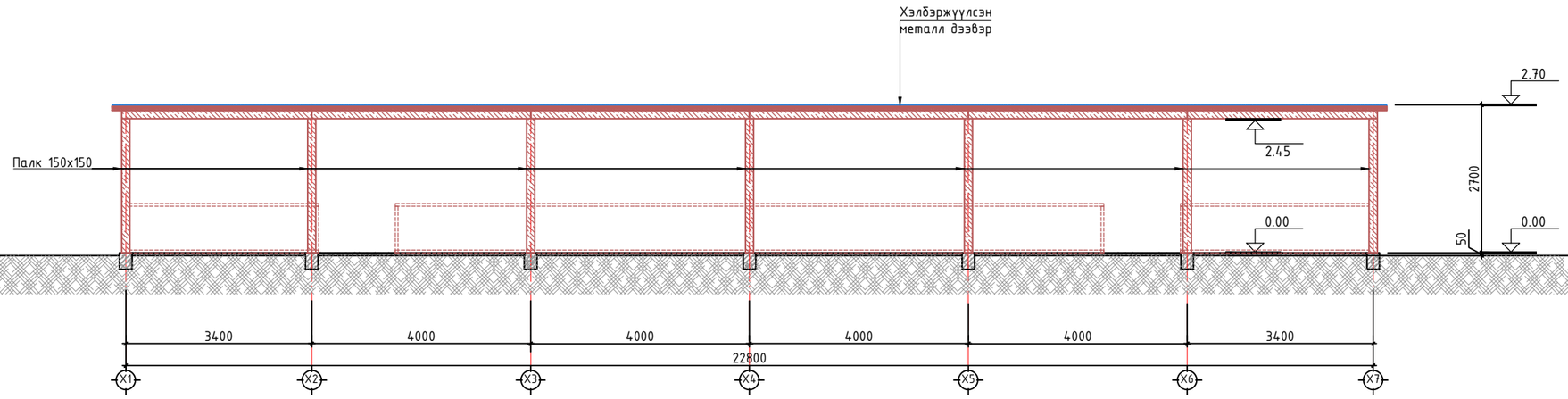

Огтлол 2-2 М1:100

ОГТЛОЛ 2-2 М1:100

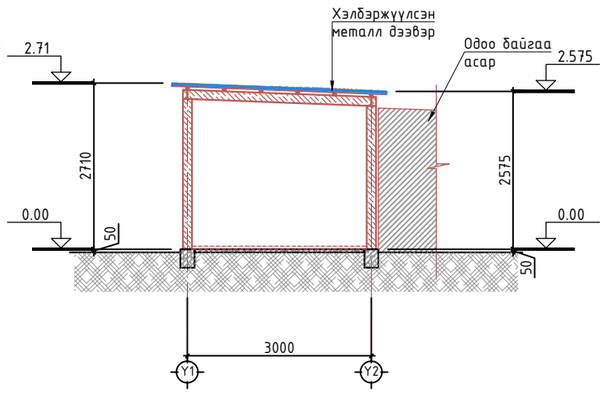

	Увс аймаг, Түргэн сум				
	НААДМЫН ТАЛБАЙН ЗАСВАР				
	Огтлол 1-1, 2-2				
Архитектор		Э.Төгсбаяр	ЕГ Шифр: ЧБ-13/2024	Масштаб: М1:100	Огноо: 2024
Гүйцэтгэсэн		Э.Төгсбаяр	ТГ Шифр:	Зургийн дугаар: БА-03	Хуудас: 17
"ЧУЛУУТЫН БАГШ" ХХК	Шалгасан		А.Давгасамбуу		

НҮҮР ТАЛ Х1-Х7 М1:100

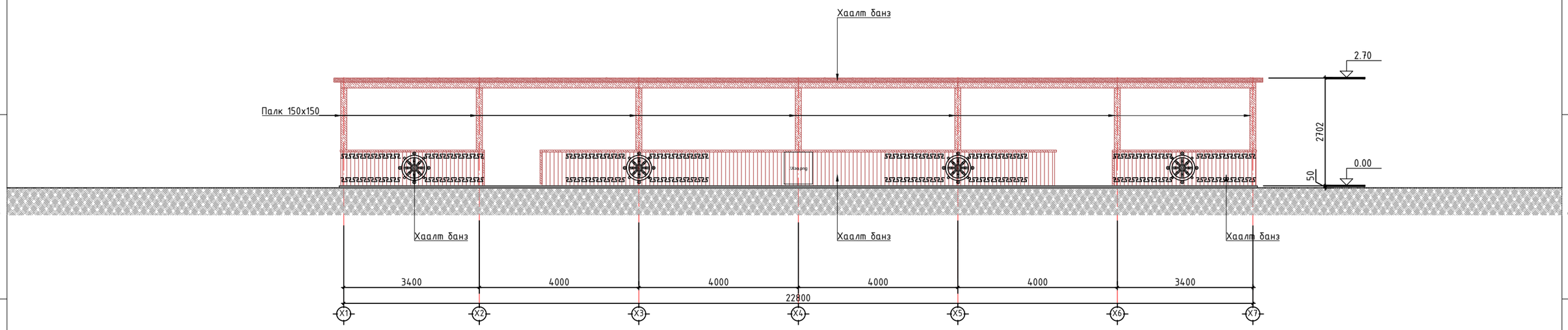

НҮҮР ТАЛ Х7-Х1 М1:100

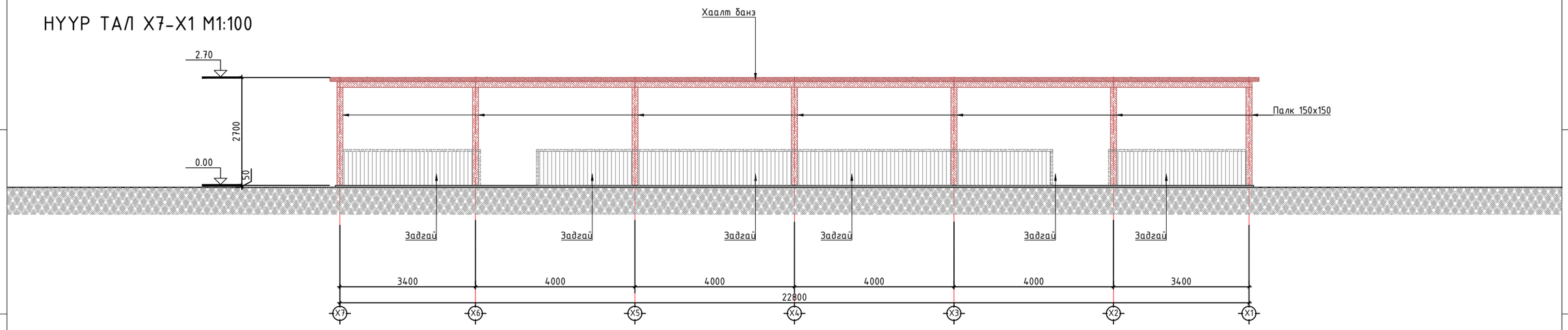

НҮҮР ТАЛ Y1-Y2 М1:100

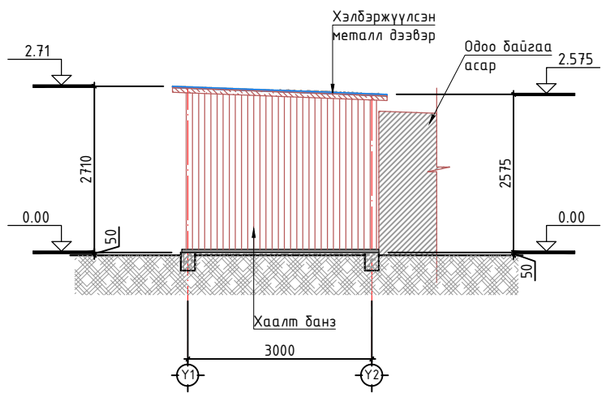

НҮҮР ТАЛ Y2-Y1 М1:100

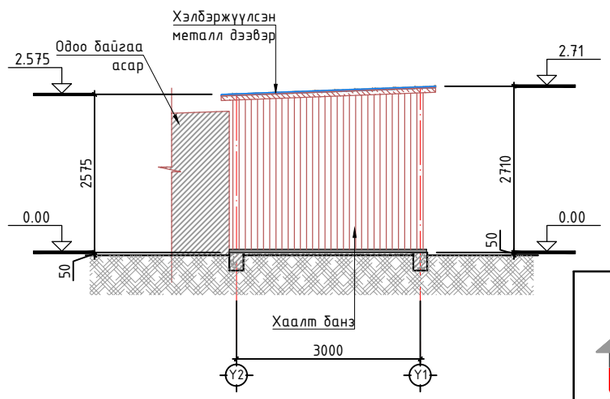

Увс аймаг, Түргэн сум

НААДМЫН ТАЛБАЙН ЗАСВАР

Нүүр тал Х1-Х7, Х7-Х1,Y1-Y2,Y2-Y1

Архитектор		Э.Төгсбаяр	ЕГ Шифр: ЧБ-13/2024	Масштаб: М1:100	Огноо: 2024
Гүйцэтгэсэн		Э.Төгсбаяр	ТГ Шифр:	Зургийн дугаар: БА-04	Хуудас: 17
Шалгасан		А.Давгасамбуу			

"ЧУЛУУТЫН БАГШ" ХХК

МАТЕРИАЛЫН ТҮҮВЭР М1:100

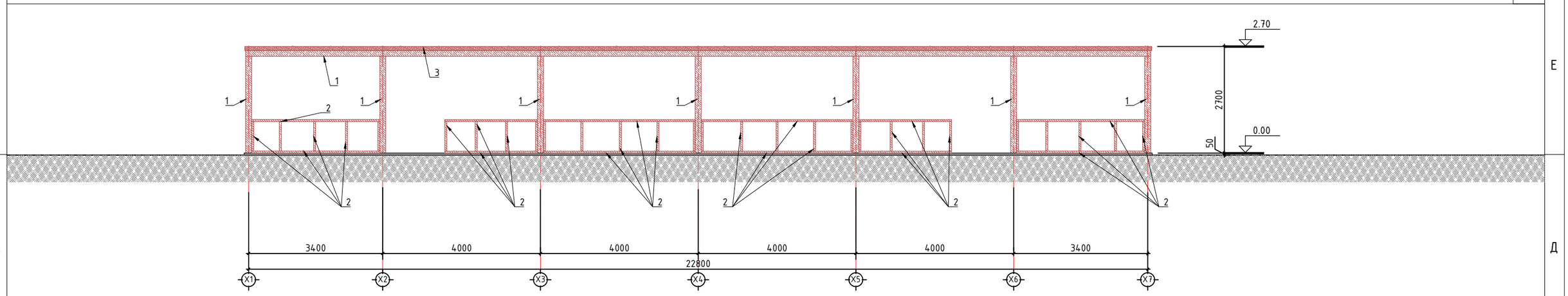

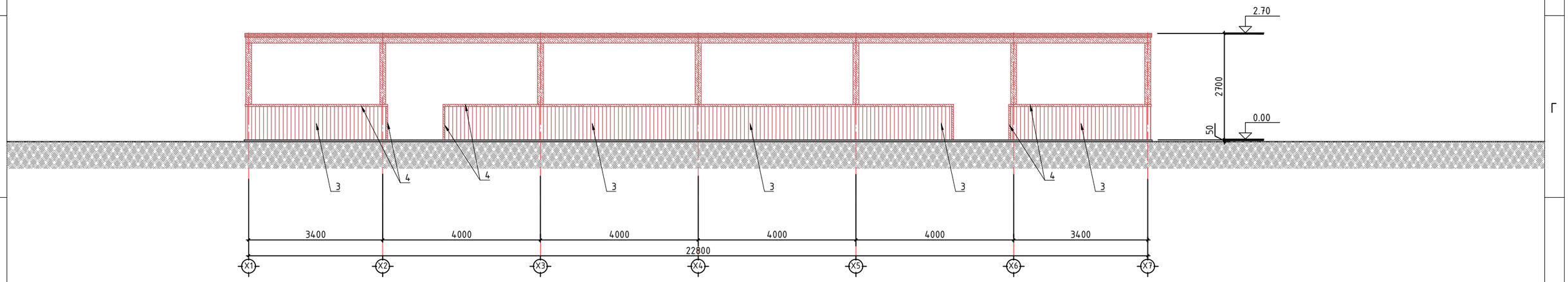

НҮҮР ТАЛ Y1-Y2 М1:100

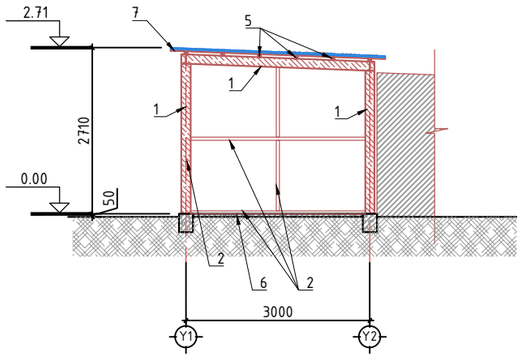

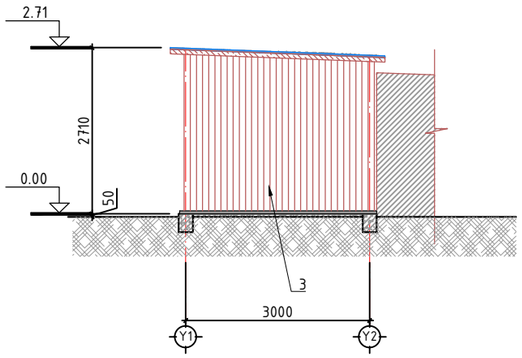

НҮҮР ТАЛ Y2-Y1 М1:100

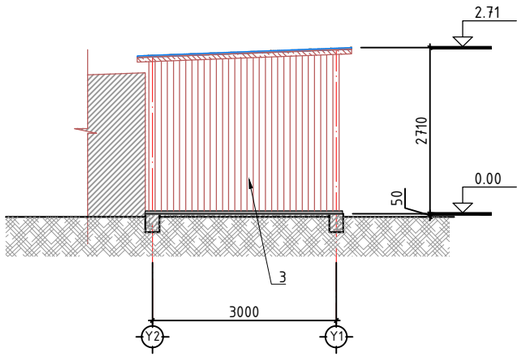

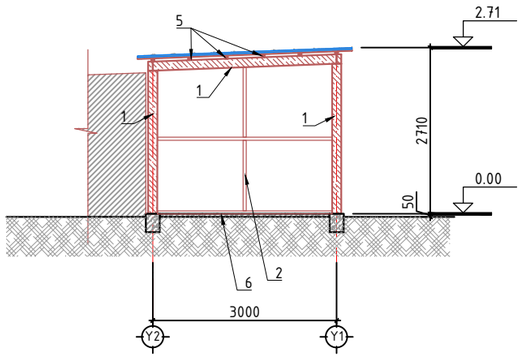

Модон хийцийн материалын түүвэр				
Поз	Марк	$М^3$	$М^2$	М /урт/
1	Палк □150х150 мм	-	-	85.6
2	Банз 30х150 мм	-	-	75.0
3	Хаалт банз 20х150мм	-	35.3	
4	Тавцан банз 25х150мм	-	-	23,5
5	Брус □50х50мм	-	-	138.3
6	Бетон шал 50мм	-	74.9	-
7	Дээврийн банз 25х250мм		81.55	

Тайлбар:

Бүх модон хийц ужил эсэргүүцэх түрхлэгт орсон байх ёстой.
Материалын чийглэг 18% хэмжээнээс давахгүй байх.
Лак болон будагны ажлыг гүйцэтгэх тал захиалагчтай зөвшилцөж хийнэ үү.

"ЧУЛУУТЫН БАГШ" ХХК

Увс аймаг, Түргэн сум

НААДМЫН ТАЛБАЙН ЗАСВАР

Материалын түүвэр

Архитектор		Э.Төгсбаяр	ЕГ Шифр: ЧБ-13/2024	Масштаб: М1:100	Огноо: 2024
Гүйцэтгэсэн		Э.Төгсбаяр	ТГ Шифр:	Зургийн дугаар: БА-05	Хуудас: 17
Шалгасан		А.Давгасамбуу			

ТОХИЖИЛТЫН ТОО ХЭМЖЭЭ

Тугны суурь М1:100

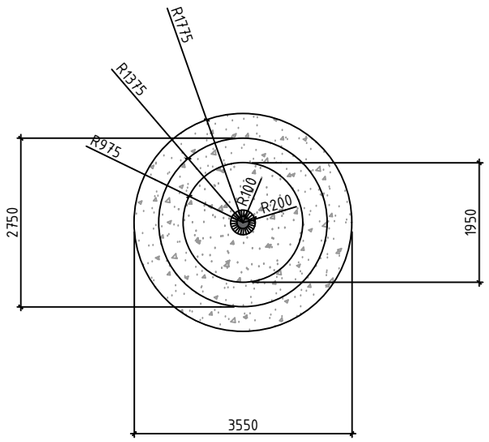

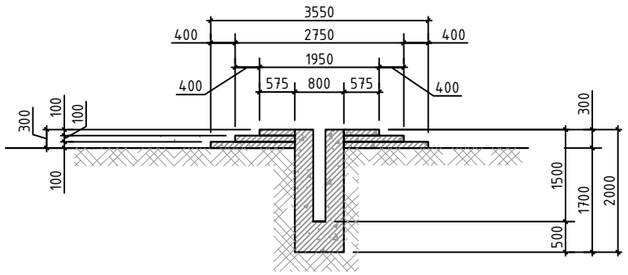

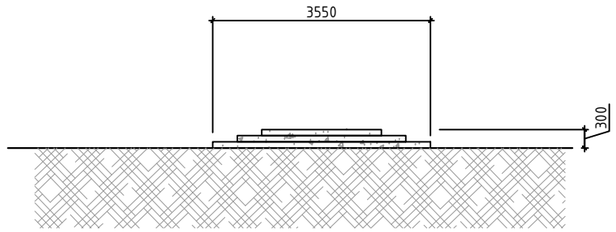

Бетон хийцийн материалын түүвэр			
Поз	Марк	M^3	M^2
1	Бетон тавцан	2.0	-
2	Бетон суурь	1.0	

Наадмын талбайн нарны зайн гэрэлтүүлэг М1:20

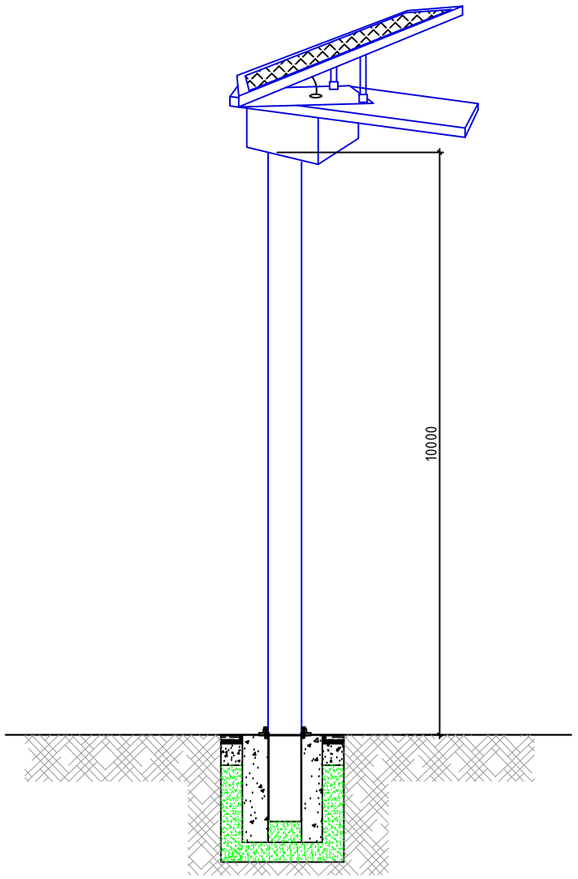

Тодорхойлолт			
Поз	Марк	тоо	-
1	Нарны зайн гэрэлтүүлэг	4	

Увс аймаг, Түргэн сум

НААДМЫН ТАЛБАЙН ЗАСВАР

Тохижилтын тоо хэмжээ

Архитектор		Э.Төгсбаяр	ЕГ Шифр: ЧБ-13/2024	Масштаб: М1:100	Огноо: 2024
Гүйцэтгэсэн		Э.Төгсбаяр	ТГ Шифр:	Зургийн дугаар: БА-06	Хуудас: 17
"ЧУЛУУТЫН БАГШ" ХХК	Шалгасан	А.Давгасамбуу			

ТӨМӨР САРАВЧ

Саравч /төмөр хийц/ М1:150

Байгуулалт

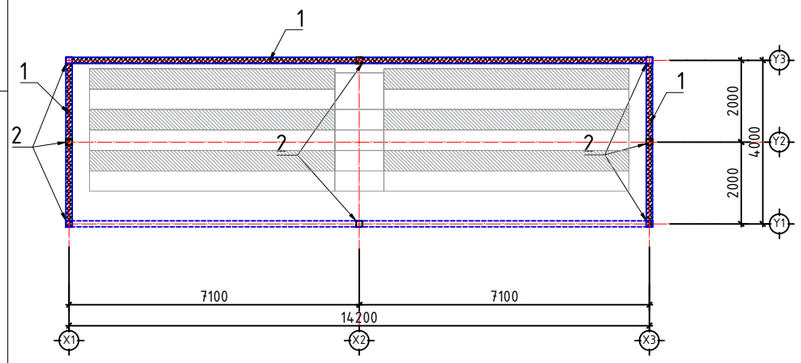

Дээврийн байгуулалт

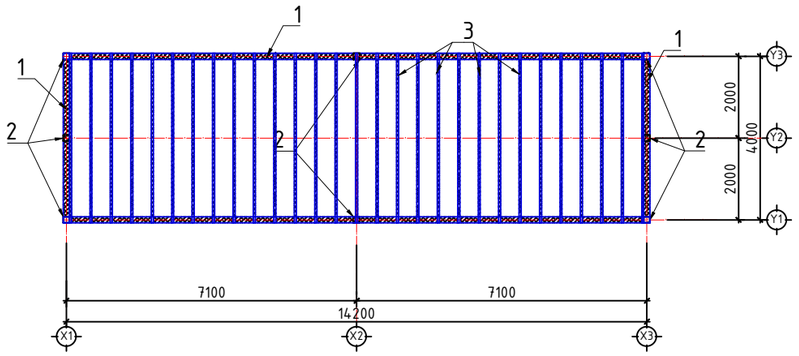

Дээврийн хэлбэржүүлсэн төмөр

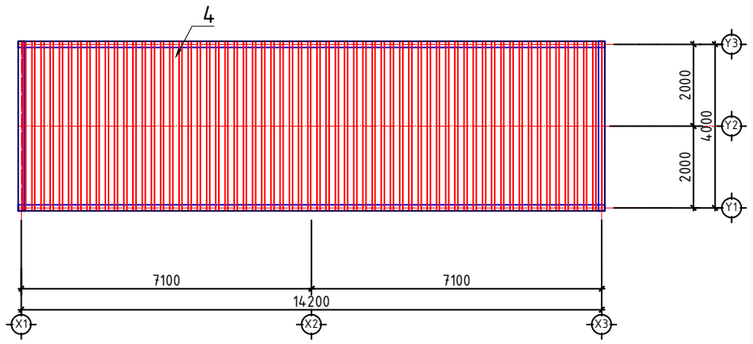

Нүүр тал

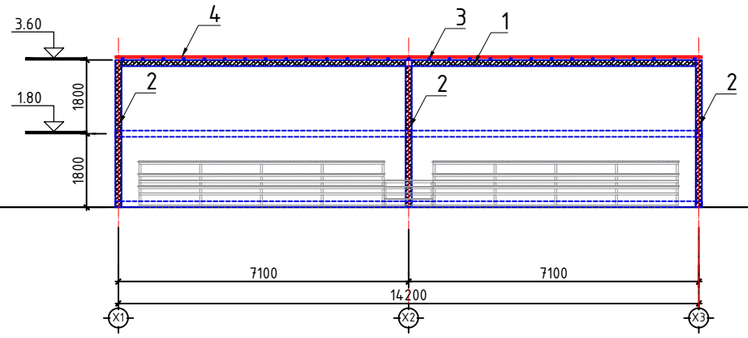

Хойд тал

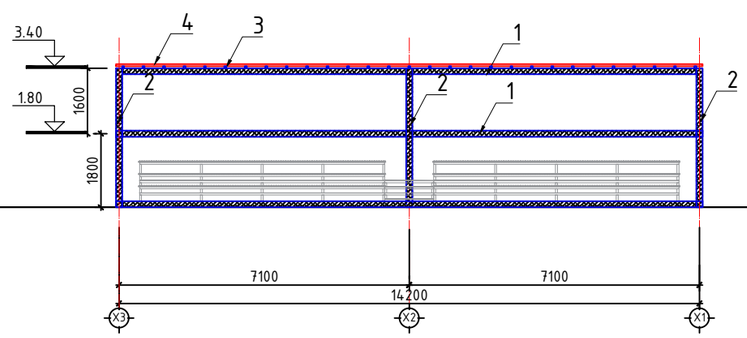

Хажуу тал

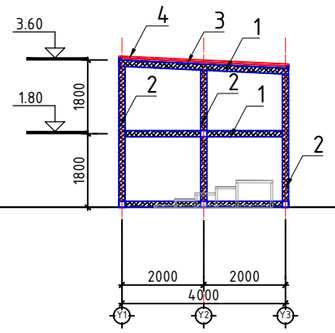

Хажуу тал

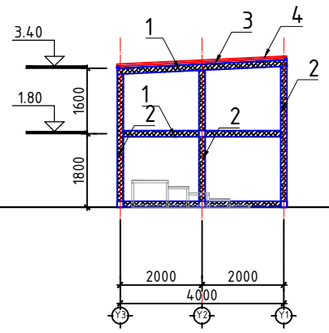

ТӨМӨР ШАТ			
№	Материалын нэр	Хэмжээ	Нийт урт,метр
1	Квадрат төмөр /хэвтээ холбоос/	100x100x1.5мм	81.0
2	Квадрат төмөр /багана/	100x100x1.5мм	28.8
3	Квадрат төмөр /унь/	50x50x1200x1	120.35
4	Дээврийн хэлбэржүүлсэн төмөр	60м2	1
Нийт 6-ширхэг төмөр саравч			

"ЧУЛУУТЫН БАГШ" ХХК

Увс аймаг, Түргэн сум

НААДМЫН ТАЛБАЙН ЗАСВАР

Тохижилтын тоо хэмжээ

Архитектор		Э.Төгсбаяр	ЕГ Шифр: ЧБ-13/2024	Масштаб: М1:150	Огноо: 2024
Гүйцэтгэсэн		Э.Төгсбаяр	ТГ Шифр:	Зургийн дугаар: БА-07	Хуудас: 17
Шалгасан		А.Давгасамбуу			

ТОХИЖИЛТЫН ТОО ХЭМЖЭЭ

Төмөр сандал М1:50

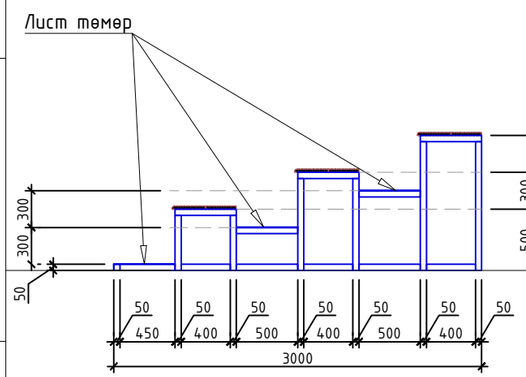

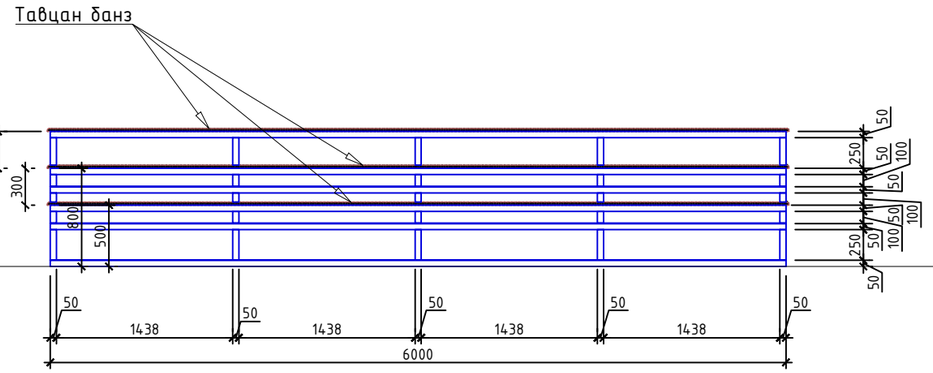

Төмөр шат М1:50

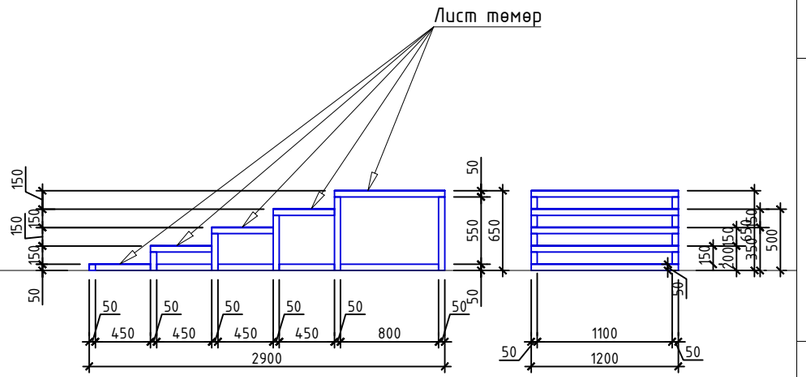

ТӨМӨР САНДАЛ			
№	Материалын нэр	Хэмжээ	Тоо ширхэг
1	Суух хэсгийн модон тавцан	6000x525x25мм	3
2	Хөл тавих хэсгийн лист төмөр	6000x500x3мм	3
3	Квадрат төмөр	50x50x2.0x6000	17
4	Квадрат төмөр	50x50x2.0x1100	6
5	Квадрат төмөр	50x50x2.0x800	6
6	Квадрат төмөр	50x50x2.0x450	6
7	Квадрат төмөр	50x50x2.0x400	6
8	Квадрат төмөр	50x50x2.0x500	9
Нийт 12-ширхэг төмөр сандал			

ТӨМӨР ШАТ			
№	Материалын нэр	Хэмжээ	Тоо ширхэг
1	Лист төмөр	1200x500x3мм	4
2	Лист төмөр	1200x900x3мм	1
3	Квадрат төмөр	50x50x1200x2.0	16
4	Квадрат төмөр	50x50x450x2.0	16
5	Квадрат төмөр	50x50x900x2.0	4
6	Квадрат төмөр	50x50x150x2.0	2
7	Квадрат төмөр	50x50x300x2.0	2
8	Квадрат төмөр	50x50x600x2.0	6
Нийт 6-ширхэг төмөр шат			

Тайлбар:
Тавцан банзыг сайтар зүлгэж, ирмэг өнцгийг дугуйлж харуулдаад сайн чанарын будгаар 2-3 үе будна.
Материалын чийглэг 18% хэмжээнээс давахгүй байх.

"ЧУЛУУТЫН БАГШ" ХХК

Үвс аймаг, Түргэн сум

НААДМЫН ТАЛБАЙН ЗАСВАР

Тохижилтын тоо хэмжээ

Архитектор		Э.Төгсбаяр	ЕГ Шифр: ЧБ-13/2024	Масштаб: М1:25	Огноо: 2024
Гүйцэтгэсэн		Э.Төгсбаяр	ТГ Шифр:	Зургийн дугаар: БА-08	Хуудас: 17
Шалгасан		А.Давгасамбуу			

ТӨМӨР АСАР М1:75

Байгуулалт

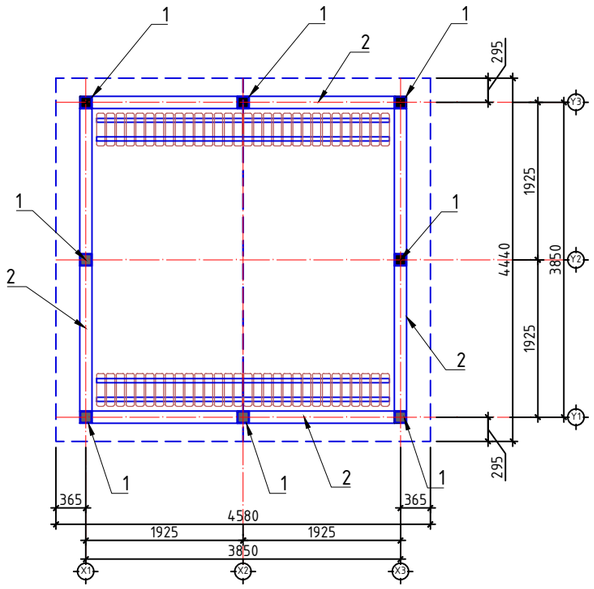

Дээврийн байгуулалт

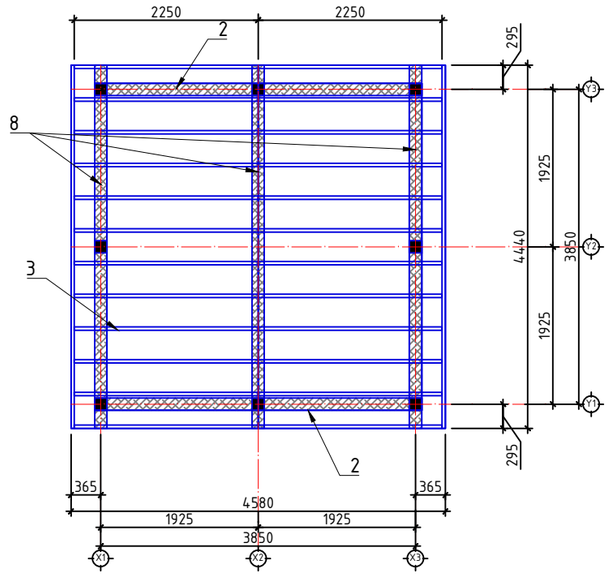

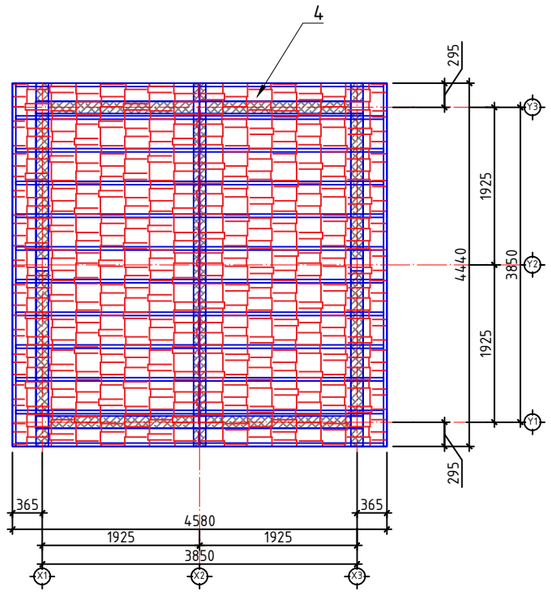

БАЙГУУЛАЛТ М1:100

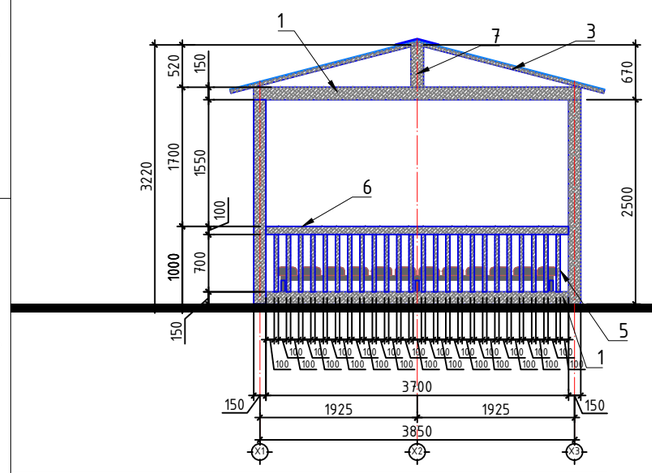

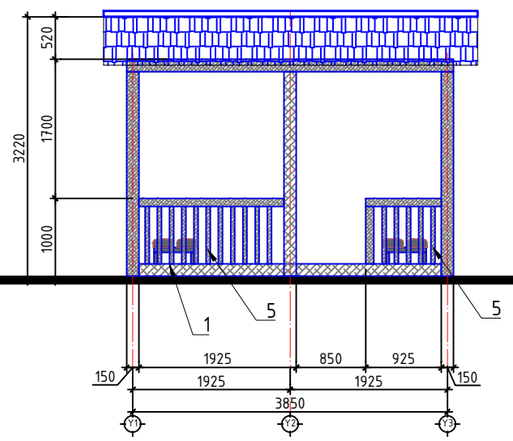

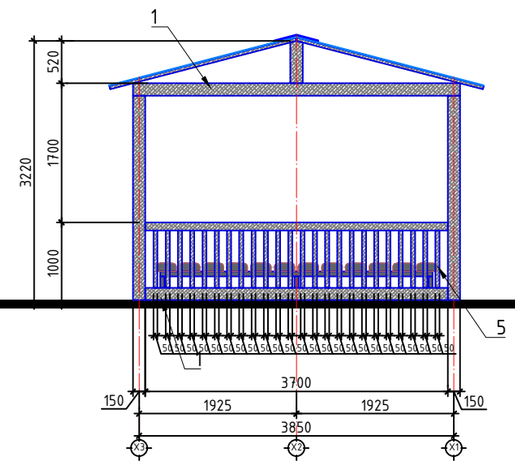

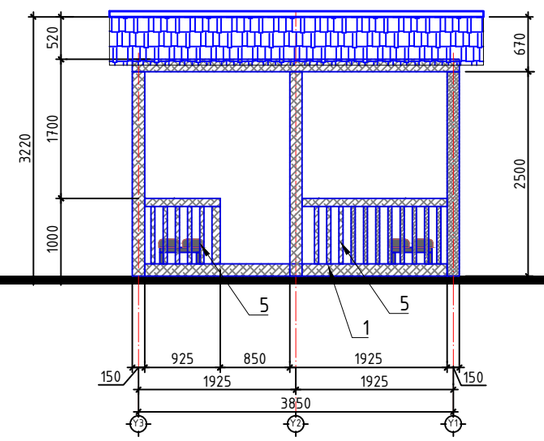

ТӨМӨР АСАР

№	Материалын нэр	Хэмжээ	Тоо ширхэг
1	Квадрат төмөр	80x80x1.5x2500мм	12
2	Квадрат төмөр	80x80x1.5x4000мм	6
3	Квадрат төмөр	40x40x1.5x2250	28
4	Хэлбэржүүлсэн төмөр	23.4м^2	1
5	Квадрат төмөр	50x50x1.5x700	80
6	Квадрат төмөр	60x60x1.5x3700	4
7	Квадрат төмөр	50x50x1.5x520	2
8	Квадрат төмөр	80x80x1.5x4440мм	3
Нийт 1-ширхэг төмөр асар			

"ЧУЛУУТЫН БАГШ" ХХК

Үвс аймаг, Түргэн сум

НААДМЫН ТАЛБАЙН ЗАСВАР

Төмөр асар, тоо хэмжээ

Архитектор		Э.Төгсбаяр	ЕГ Шифр: ЧБ-13/2024	Масштаб: М1:50	Огноо: 2024
Гүйцэтгэсэн		Э.Төгсбаяр	ТГ Шифр:	Зургийн дугаар: БА-09	Хуудас: 17
Шалгасан		А.Давгасамбуу			

ХААЛГАНЫ ТОО ХЭМЖЭЭ М1:25

Х-1

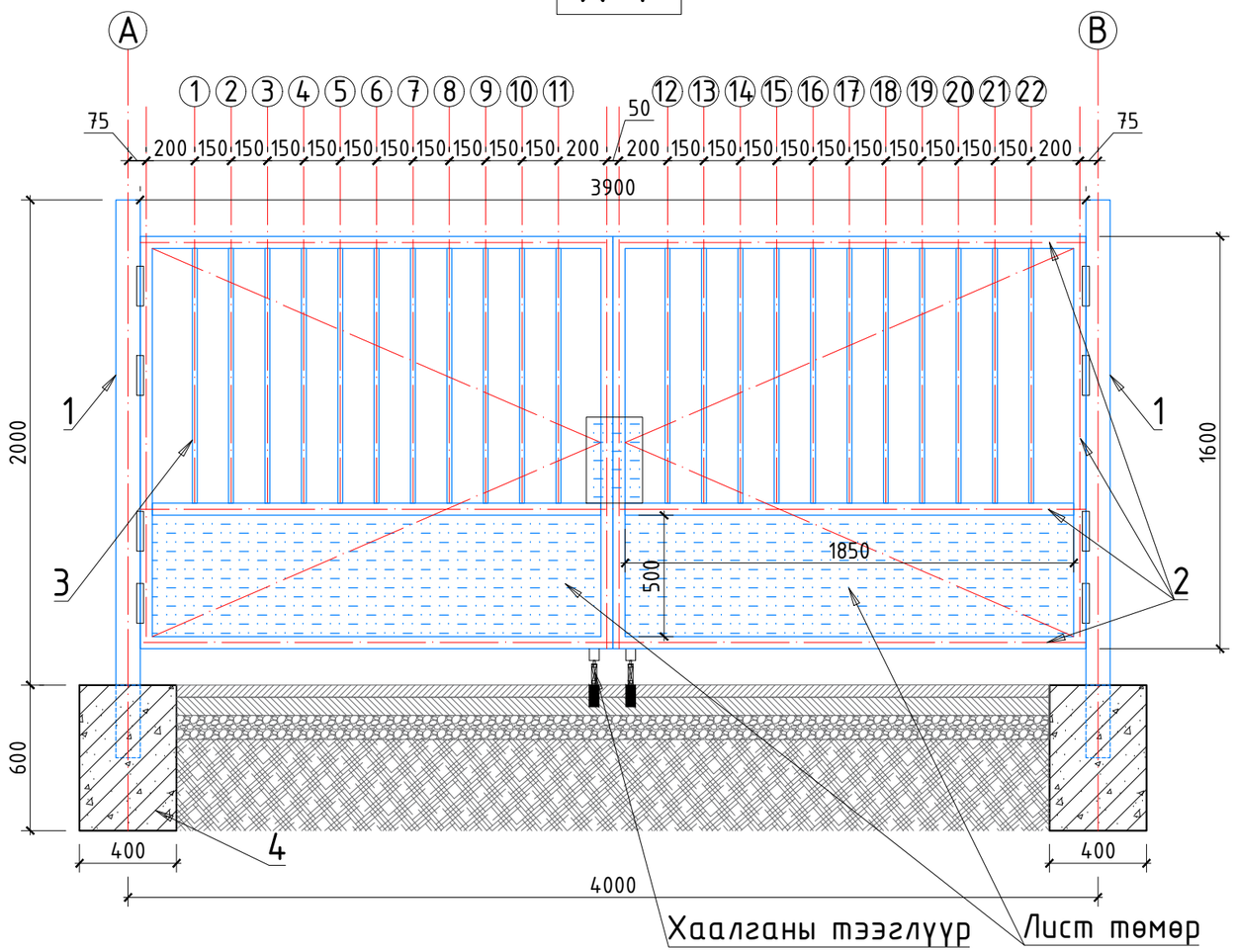

Х-2

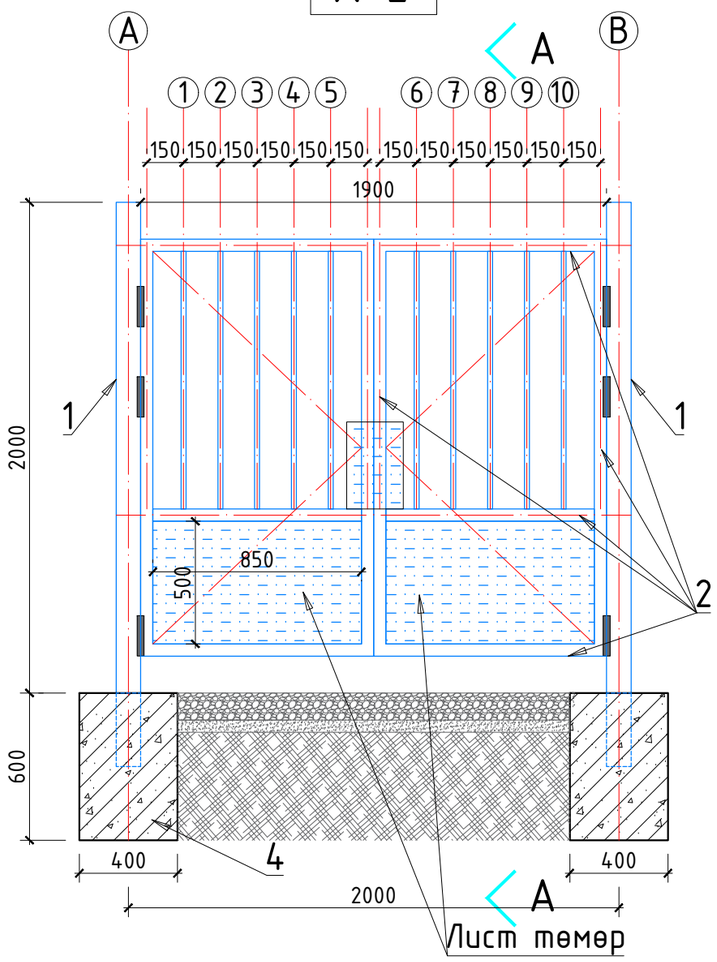

Огтлол А-А

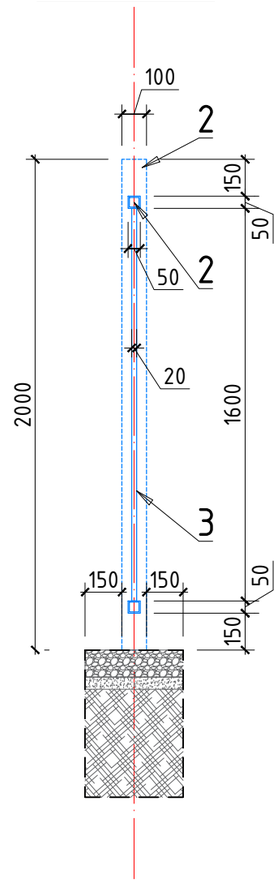

ТАЙЛБАР:

Хашаанд UCS0001-02:2019 "Хашаа, хайс, хашлагад тавигдах ерөнхий шаардлага, хэрэглээ" стандартыг баримтлана.

Гагнасан төмөр хашаа нь зэврэлтээс хамгаалсан гадаргуутай, зөөж угсрахад хялбар, байгаль цаг уурын эрс тэс нөхцөлд тэсвэртэй байна.

Гангийн анги С-245, гангийн нягт нь 7.85гр/см^3 байна.

Хашааны өнгийг гүйцэтгэх тал захиалагчтай зөвшилцөж эдэлгээ сайтай, зэврэлтээс хамгаалсан будагаар будна.

Бетон суурьтай төмөр хашааг хоорондоо нь гагнах технологи, шаардлагын дагуу хийж гүйцэтгэнэ.

Суурь: Тулгуурын бэхэлгээ болон суурийн бетоны эд анги В15-оос багагүй, хүйтэн тэсвэрлэлт 50 мөчлөгөөс багагүй байна.

Хашааг угсрахдаа БНбД 3.01.06-90-д заасан технологи, шаардлагын дагуу хийж гүйцэтгэнэ.

Х-1 хашааны материалын түүвэр

№	Марк	Урт,метр,мм	Нийт тоо хэмжээ
1	Босоо шон □100х100х3мм	2600мм	2
2	Хэвтээ холбоос □50х50х3мм	3900мм	3
3	Босоо холбоос □50х50х3мм	1600мм	4
4	Бетон суурь	400х400х600мм	2
5	Лист төмөр	1850х500мм	2
	Нийт	1-ширхэг	

Х-2 хашааны материалын түүвэр

№	Марк	Урт,метр	Нийт тоо хэмжээ
1	Босоо шон □100х100х3 мм	2600мм	2
2	Хэвтээ холбоос □50х50х3 мм	1900мм	3
3	Босоо холбоос □50х50х3 мм	1600мм	4
4	Бетон суурь	400х400х600мм	2
5	Лист төмөр	500х850мм	2
	Нийт	4-ширхэг	

"ЧУЛУУТЫН БАГШ" ХХК

Увс аймаг, Түргэн сум

НААДМЫН ТАЛБАЙН ЗАСВАР

Хаалганы тоо хэмжээ

Архитектор		Э.Төгсбаяр	ЕГ Шифр: ЧБ-13/2024	Масштаб: М1:25	Огноо: 2024
Гүйцэтгэсэн		Э.Төгсбаяр	ТГ Шифр:	Зургийн дугаар: БА-10	Хуудас: 17
Шалгасан		А.Давгасамбуу			

МОДОН ЖОРЛОН

Суурийн палк модны байгуулалт /модон хийц/ М1:25

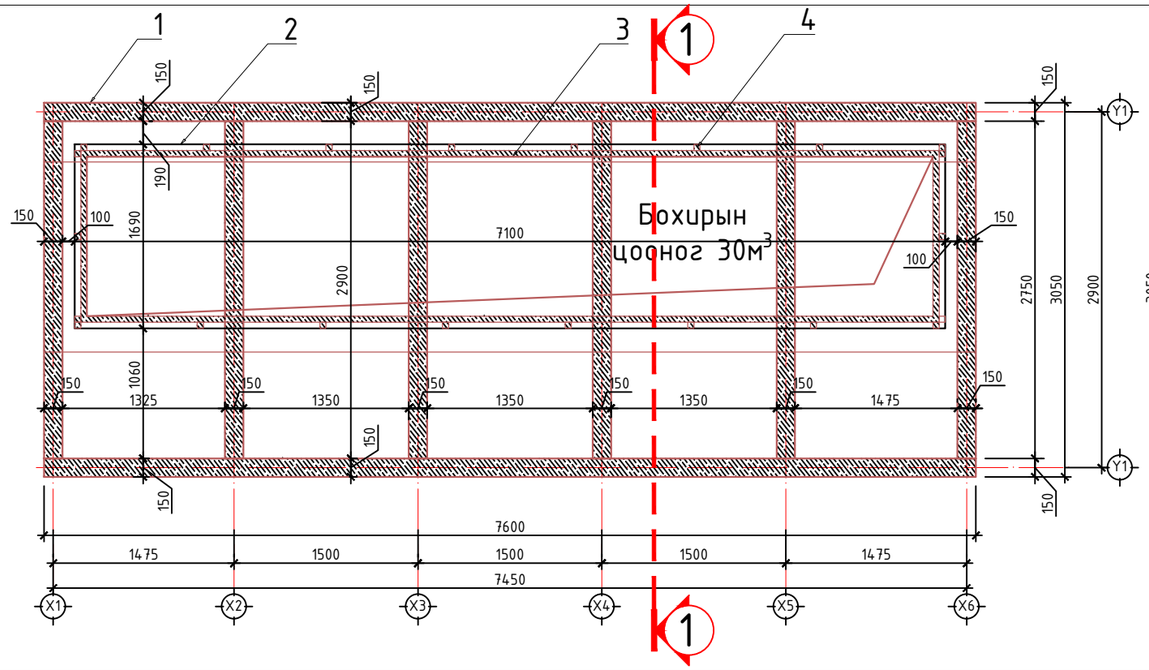

Шал банзны рамны байгуулалт /модон хийц/ М1:25

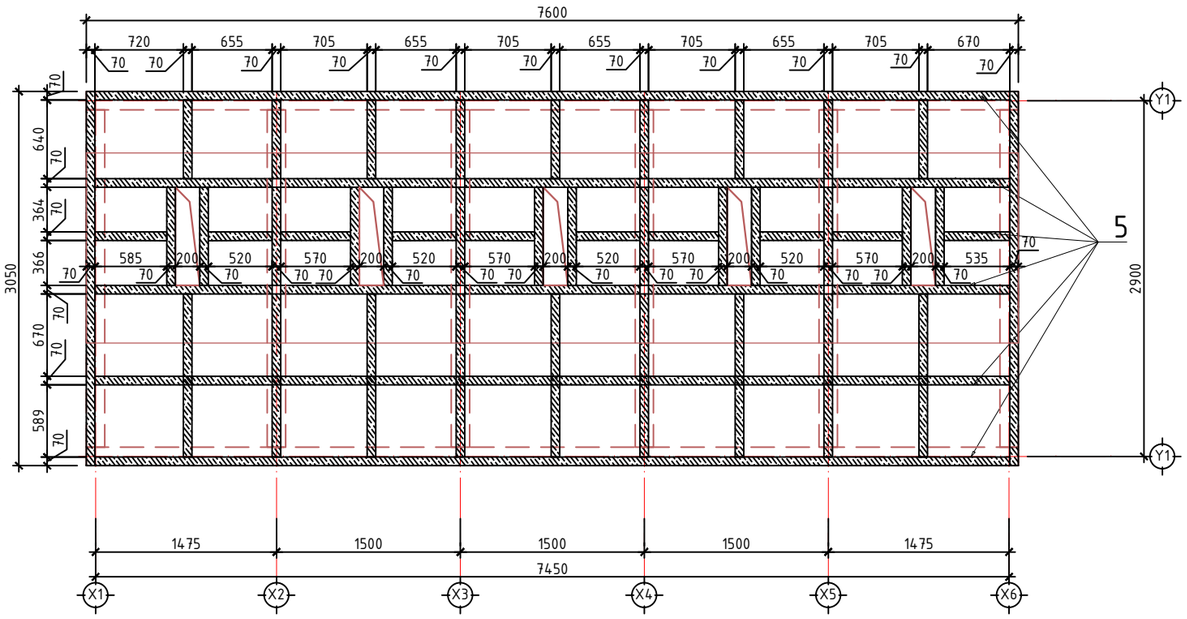

Огтлол 1-1 /модон хийц/ М1:25

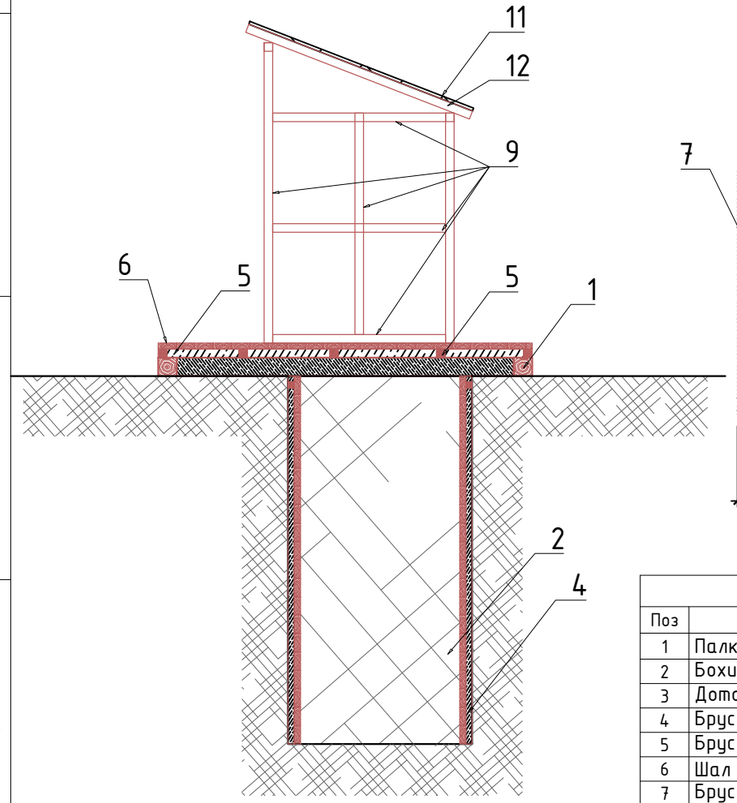

Хаалганы тоо хэмжээ /модон хийц/ М1:25

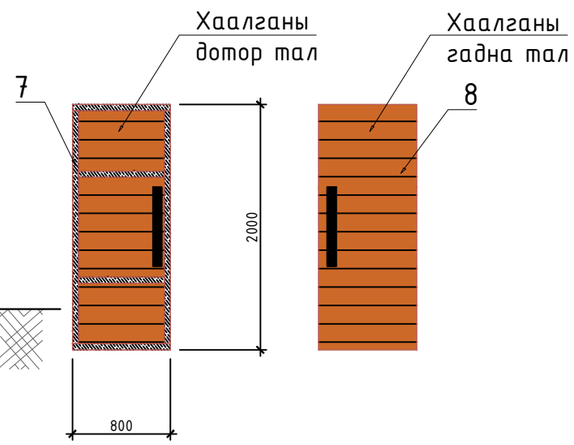

Шал банзны байгуулалт /модон хийц/ М1:25

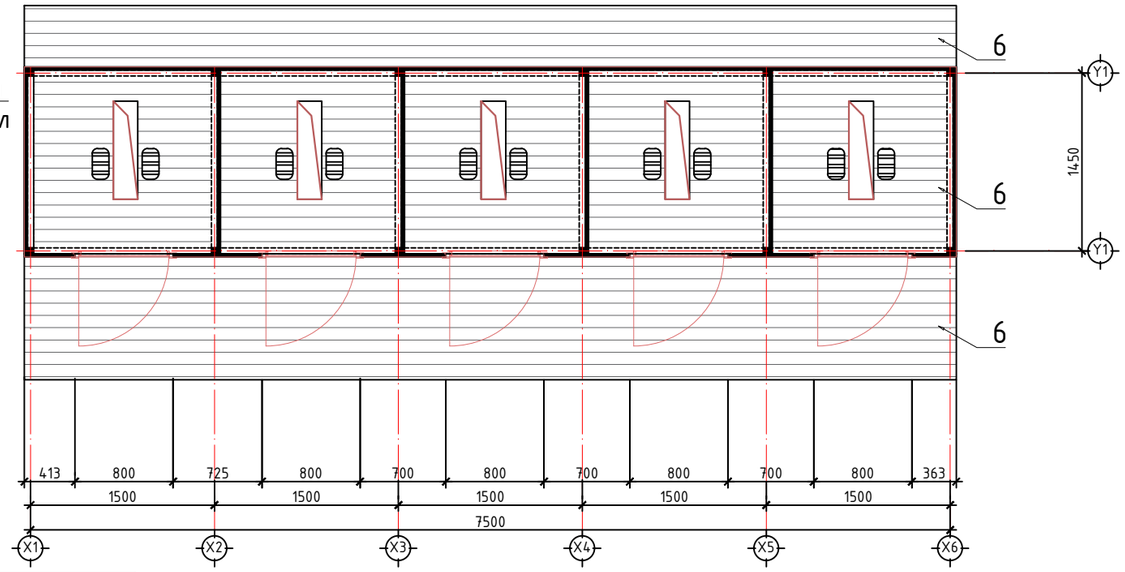

Модон хийцийн материалын түүвэр

Поз	Марк	$М^3$	$М^2$	Метр/урт/
1	Палк 150х150 мм	-	-	33.5
2	Бохирын цооног	30.0	-	-
3	Доторлогоо банз 50х150мм	-	51.6	-
4	Брус 70х70мм /рам/	-	-	20.0
5	Брус 70х70мм /рам/	-	-	82.2
6	Шал банз 50х150мм	-	23.2	-
7	Брус 50х70мм /хаалганы рам х 5/	-	-	7.2
8	Банз 25х150мм /хаалга х 5/	-	1.6	-
Нийт 2 ширхэг /5-н хаалгатай/ модон жорлон				

"ЧУЛУУТЫН БАГШ" ХХК

Увс аймаг, Түргэн сум

НААДМЫН ТАЛБАЙН ЗАСВАР

Модон жорлон, тоо хэмжээ

Архитектор		Э.Төгсбаяр	ЕГ Шифр: ЧБ-13/2024	Масштаб: М1:25	Огноо: 2024
Гүйцэтгэсэн		Э.Төгсбаяр	ТГ Шифр:	Зургийн дугаар: БА-11	Хуудас: 17
Шалгасан		А.Давгасамбуу			

МОДОН ЖОРЛОН

Нуур тал /модон хийц/ М1:25

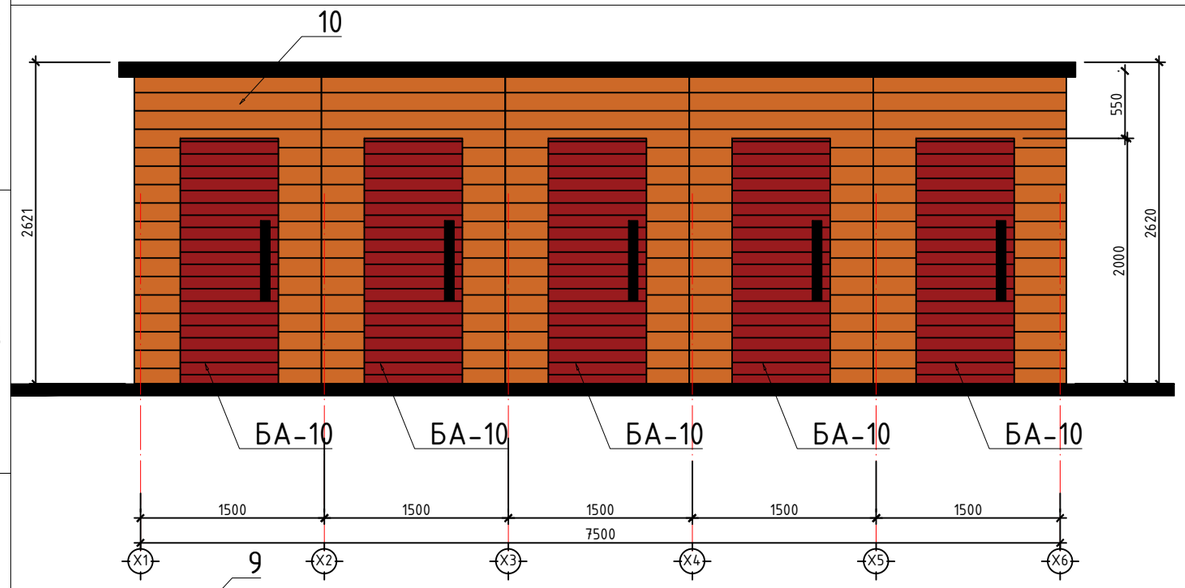

Ханын дэлгээс /модон хийц/ М1:25

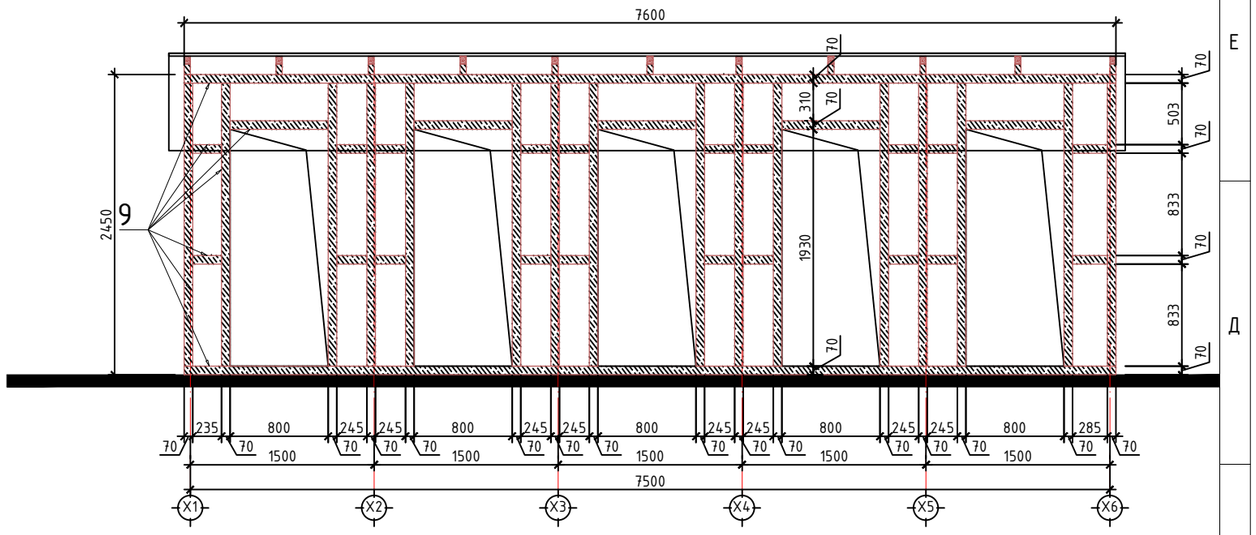

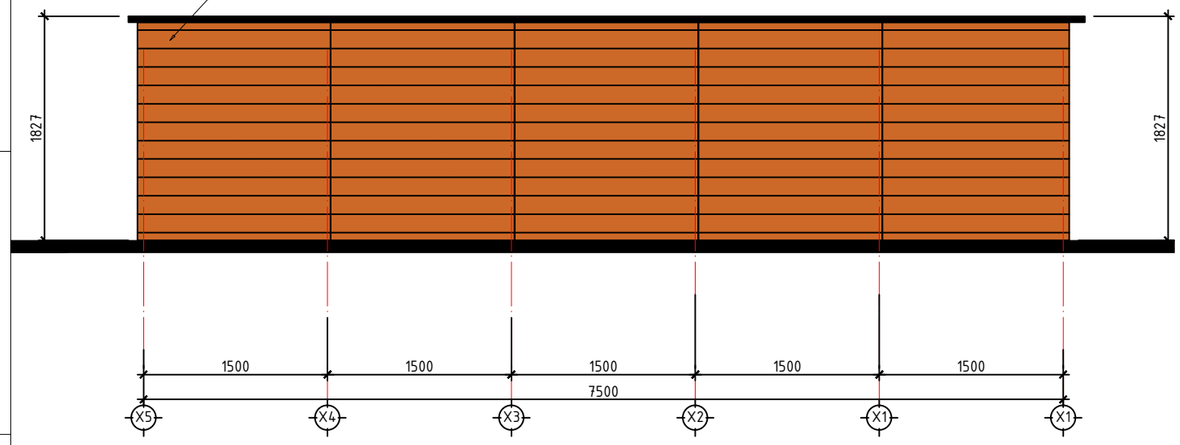

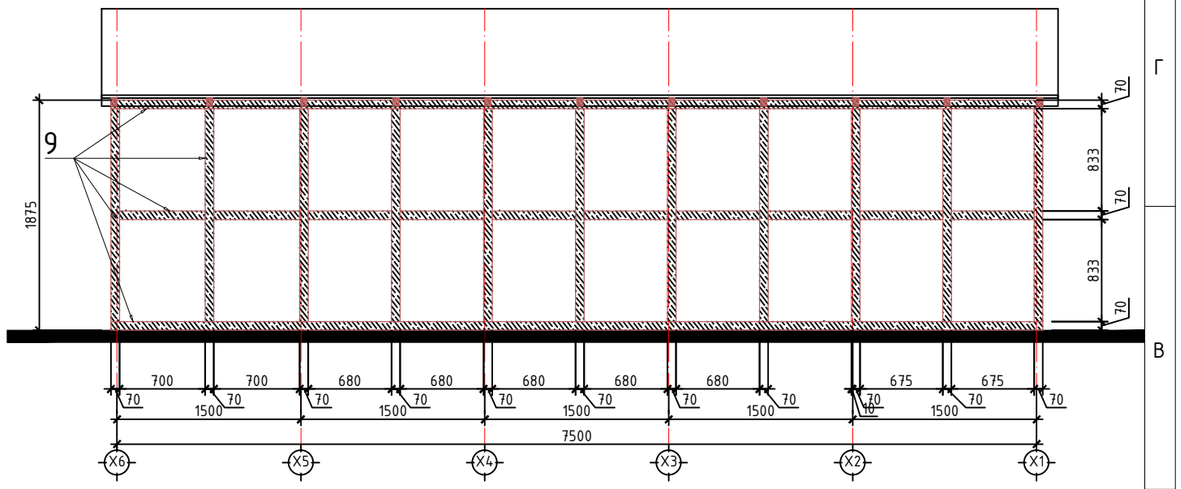

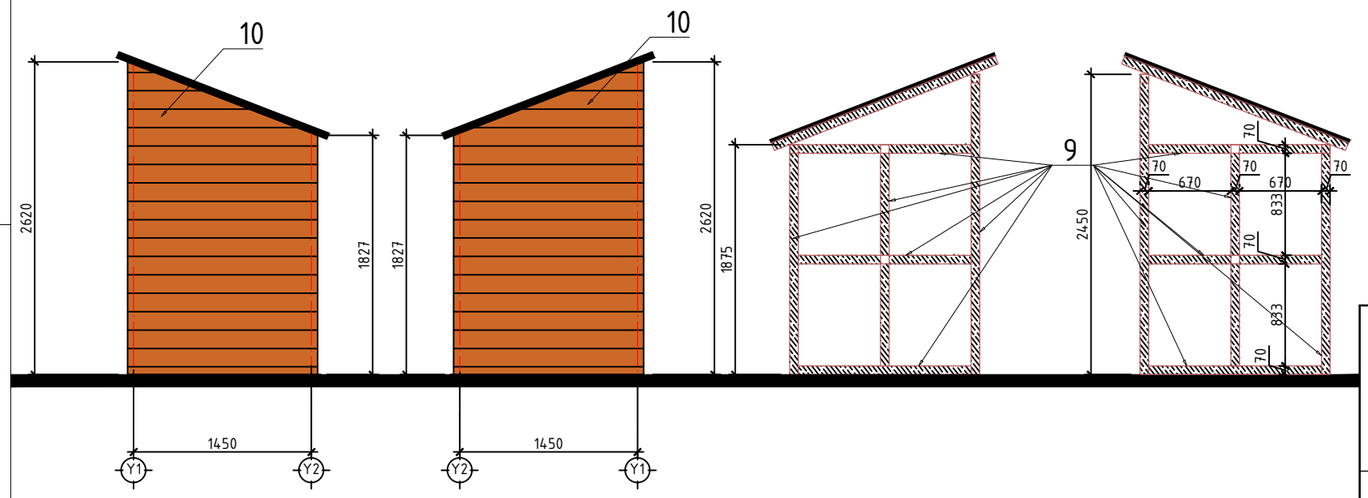

Модон хийцийн материалын түүвэр				
Поз	Марк	$М^3$	$М^2$	Метр /урт/
9	Брус 70х70 мм	-	-	109.44
10	Банз 50х150 мм	-	31.4	-
Нийт 1 ширхэг 5-н хаалгатай модон жорлон				

"ЧУЛУУТЫН БАГШ" ХХК

Увс аймаг, Түрэн сум

НААДМЫН ТАЛБАЙН ЗАСВАР

Модон жорлон, тоо хэмжээ

Архитектор		Э.Төгсбаяр	ЕГ Шифр: ЧБ-13/2024	Масштаб: М1:25	Огноо: 2024
Гүйцэтгэсэн		Э.Төгсбаяр	ТГ Шифр:	Зургийн дугаар: БА-12	Хуудас: 17
Шалгасан		А.Давгасамбуу			

МОДОН ЖОРЛОН

Дээвэр /модон хийц/ М1:25

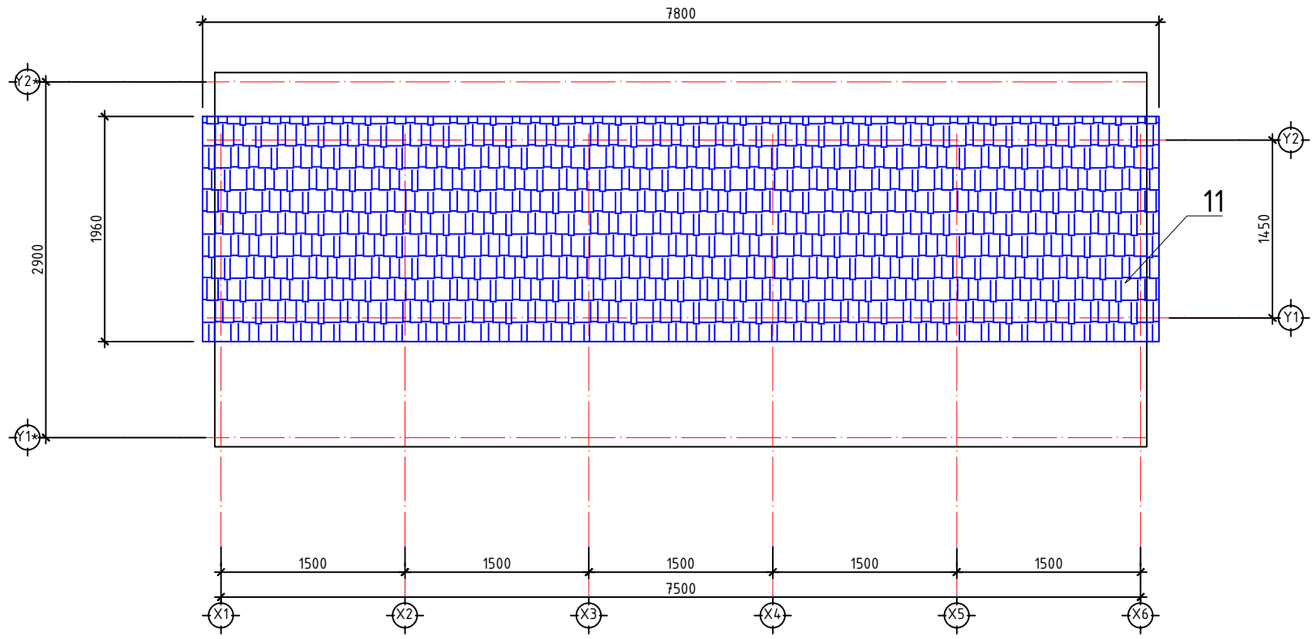

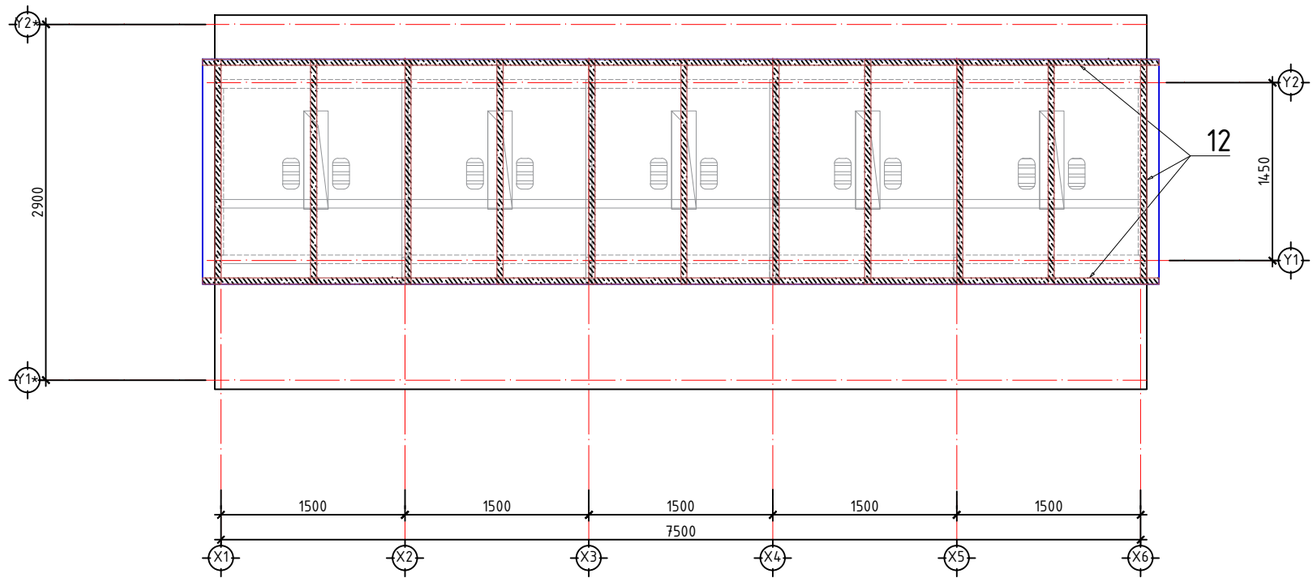

Модон хийцийн материалын түүвэр

Поз	Марк	$М^3$	$М^2$	Метр /урт/
9	Хэлбэржүүлсэн төмөр дээвэр	-	15.3	-
10	Брус 50х70 мм /дээвэр/	-	-	34.8
Нийт 2 ширхэг 5-н хаалгатай модон жорлон				

Увс аймаг, Тургэн сум

НААДМЫН ТАЛБАЙН ЗАСВАР

Модон жорлон, тоо хэмжээ

Архитектор		Э.Төгсбаяр	ЕГ Шифр: ЧБ-13/2024	Масштаб: М1:25	Огноо: 2024
Гүйцэтгэсэн		Э.Төгсбаяр	ТГ Шифр:	Зургийн дугаар: БА-13	Хуудас: 17
Шалгасан		А.Давгасамбуу			

"ЧУЛУУТЫН БАГШ" ХХК

ХАРАГДАХ БАЙДАЛ

"ЧУЛУУТЫН БАГШ" ХХК

Увс аймаг, Түргэн сум

НААДМЫН ТАЛБАЙН ЗАСВАР

Харагдах байдал

Архитектор		Э.Төгсбаяр	ЕГ Шифр: ЧБ-13/2024	Масштаб: М1:25	Огноо: 2024
Гүйцэтгэсэн		Э.Төгсбаяр	ТГ Шифр:	Зургийн дугаар: БА-14	Хуудас: 17
Шалгасан		А.Давгасамбуу			

ХАРАГДАХ БАЙДАЛ

Увс аймаг, Түргэн сум

НААДМЫН ТАЛБАЙН ЗАСВАР

Харагдах байдал

Архитектор		Э.Төгсбаяр	ЕГ Шифр: ЧБ-13/2024	Масштаб: М1:25	Огноо: 2024
Гүйцэтгэсэн		Э.Төгсбаяр	ТГ Шифр:	Зургийн дугаар: БА-15	Хуудас: 17
Шалгасан		А.Давгасамбуу			

"ЧУЛУУТЫН БАГШ" ХХК

ХАРАГДАХ БАЙДАЛ

"ЧУЛУУТЫН БАГШ" ХХК	Увс аймаг, Түргэн сум НААДМЫН ТАЛБАЙН ЗАСВАР				
	Харагдах байдал				
Архитектор		Э.Төгсбаяр	ЕГ Шифр: ЧБ-13/2024	Масштаб: М1:25	Огноо: 2024
Гүйцэтгэсэн		Э.Төгсбаяр	ТГ Шифр:	Зургийн дугаар: БА-16	Хуудас: 17
Шалгасан		А.Давгасамбуу			

ХАРАГДАХ БАЙДАЛ

"ЧУЛУУТЫН БАГШ" ХХК	Үвс аймаг, Түргэн сум НААДМЫН ТАЛБАЙН ЗАСВАР				
	Харагдах байдал				
Архитектор		Э.Төгсбаяр	ЕГ Шифр: ЧБ-13/2024	Масштаб: М1:25	Огноо: 2024
Гүйцэтгэсэн		Э.Төгсбаяр	ТГ Шифр:	Зургийн дугаар: БА-17	Хуудас: 17
Шалгасан		А.Давгасамбуу			