"МАНДАХ ТОВЕР КОНСТРАКШН" ХХК
Улаанбаатар хот БГД, 20 дугаар хороо,
16101, Москвагийн гудамж 24 тоот

ЕГ Шифр: MT-2024/06-174

Хаяг: Архангай аймаг, Өлзийт сум, 4-р баг, Хөшөөт

ЦЭЛМЭГ ОРХОН ХОРШООНЫ "МАХНЫ ҮЙЛДВЭР"-ИЙН БАРИЛГА

БАРИЛГА АРХИТЕКТУРЫН ХЭСЭГ-БА

(АЖЛЫН ЗУРАГ)

ХЯНАСАН.

Албан тушаал	Нэр	Гарын үсэг
АРХАНГАЙ АЙМГИЙН ГАЗРЫН ХАРИЛЦАА БАРИЛГА ХОТ БАЙГУУЛАЛТЫН ГАЗРЫН ДАРГА	Ж.ОТГОНЖАРГАЛ	
АРХАНГАЙ АЙМГИЙН ОНЦГОЙ БАЙДЛЫН ГАЗРЫН ДАРГА, ДЭД ХУРАНДАА	Д.ЦЭРЭНДОРЖ	
ЭРҮҮЛ МЭНДИЙН ЯАМНЫ САЛБАРЫН ХЯНАЛТЫН ГАЗРЫН ДАРГЫН АЛБЫГ ТҮР ОРЛОН ГҮЙЦЭТГЭГЧ	Л.ГЭРЭЛМАА	

БОЛОВСРУУЛСАН.

Гүйцэтгэгч			
	Албан тушаал	Нэр	Гарын үсэг
	"МАНДАХ ТОВЕР КОНСТРАКШН " ХХК-ИЙН ЗАХИРАЛ	С.АДЪЯАБАЗАР	
Захиалагч			
	Албан тушаал / иргэн	Нэр	Гарын үсэг
	ЦЭЛМЭГ ОРХОН ХОРШООНЫ ГҮЙЦЭТГЭХ ЗАХИРАЛ		

УЛААНБААТАР ХОТ 2024 ОН

БАРИЛГА АРХИТЕКТУРИЙН ХЭСГИЙН ТАЙЛБАР БИЧИГ

ЕРӨНХИЙ ХЭСЭГ:

Булган аймгийн Хутаг-Өндөр сумын 1-р баг Цагаан бургас гүүрний зүүн хойно баригдахаар төлөвлөж буй "Занаду Розарбак" ХХК-ийн "Махны үйлдвэр"-ийн барилгын зураг төслийг захиалагчийн хүсэлт болон архитектурын даалгаварыг үндэслэн барилга архитектурийн ажлын зургийг "Мандах Товер Констракшн" ХХК-д боловсруулав.

Барилгын ажлын зураг төслийг боловсруулахдаа дараах байгаль цаг уурын нөхцөлийг авч тооцов.

Гадна агаарын температур	-38.0°C
Салхины ачаалал	35кг/м2
Цасны ачаа	35кг/м2
Галд тэсвэрлэх зэрэг	III-р зэрэг
Газар хөдлөлийн	8 балл
Барилгын ангилал	III-р зэрэг

Барилгын үндсэн хэмжээ нь 18.0м * 18.0м хэмжээтэй (1 давхар)

Барилгын үндсэн бүтээц нь төмөр бетон суурьтай, сэндвич хавтан барилга байна.

Барилгын эзэлхүүн төлөвлөт:

Барилгад гонх, хонгил, ариун цэврийн өрөө, цахилгааны өрөө, хуурай агуулах, шулж ангилаж, савлах өрөө, хөлдөөсөн мах хадгалах өрөө, лабортори, мах хөргөх загсаах өрөө, мал төхөөрөх өрөө, арьс ширний өрөө, гэдэс дотор цэвэрлэх өрөө, дайвар савлах өрөө, гал тогоо, хооллох хэсэг, хувцас солих өрөө, шүршүүр, хувцас угаалгын хэсэг, оффисын өрөө зэрэг байрлана.

БАРИЛГЫН БҮРЭЛДЭХҮҮН ХЭСГҮҮД:

ХАНА:

Гадна ханыг 150мм дулаалгатай сэндвич хавтангаар хийх ба өрөө тусгарлах хамар ханануудыг 100мм-ын сэндвич хавтан ханатайгаар хийнэ.

ДӘЭВЭР:

Шувуун нуруун дээвэр байна. Зураг төсөлд тусгагдсаны дагуу дулаалга, ус тусгаарлагч зэргийг хийж өгнө. Дээвэрийг хийхдээ чанарын өндөр түвшинд хийж гүйцэтгэх шаардлагатай.

ЦОНХ:

Бүх цонх, шилэн хана, хаалгыг зурагт үзүүлсэн схемийн дагуу тусгай захиалгаар тухайн үйлдвэрийн стандартаар пластик раммтай хийж угсрахаар тусгав. Хуванцар PVC ра бүхий цонх, хаалга техникийн шаардлага MNS5830-2007 хангасан байх

ХААЛГА:

Өрөө тасалгаануудад модон хаалгыг төлөвлөсөн ба нэг маягийн альбомын хэмжээ, маркын дагуу захиалж хийнэ. Хаалгуудыг тухайн өрөө тасалгааны зориулалтаас хамаарч тусгай зохиалгаар тухайн үйлдвэрийн стандарт, технологиор хийж угсарна.

ШАЛ:

Шалыг тухайн өрөө тасалгааны зориулалтаас хамаарч зурагт тусгасан шалыг технологийн дагуу хийж угсарна.

ДОВЖОО:

Гадна довжоог гүйцэтгэхдээ сайтар нягтруулсан хөрсөн дээр зургийн дагуу бетоноор цутгаж хийнэ.

ХАЯАВЧ:

Барилгын төлөвлөлтийн түвшинд хүртэл шороо хийж тэгшилсний дараа хаяавчийг зургийн дагуу ус оруулалгүй хийх шаардлагатай.

БАРИЛГЫН АРХИТЕКТУРЫН ЗУРГИЙН ҮНДСЭН БҮРДЭЛ

д/д	Зургийн нэр	Марк	Тайлбар
1	Нүүр хуудас	-	
2	Зургийн жагсаалт, Тайлбар бичиг	БА-01	
	ЕТ МАРКИЙН АЖЛЫН ЗУРГИЙН ҮНДСЭН БҮРДЭЛ		
3	Ерөнхий төлөвлөгөө	ЕТ-01	
4	Өндөржилт	ЕТ-02	
5	Зай хэмжээ	ЕТ-03	
6	Зам талбай	ЕТ-04	
	БА МАРКИЙН АЖЛЫН ЗУРГИЙН ҮНДСЭН БҮРДЭЛ		
7	Байгуулалт	БА-02	
8	Дээврийн байгуулалт	БА-03	
9	Шалны байгуулалт	БА-04	
10	Огтлол 1,2	БА-05	
11	Огтлол 3	БА-06	
12	Нүүр тал X1-X4	БА-07	
13	Нүүр тал X4-X1	БА-08	
14	Нүүр тал Y1-Y3	БА-09	
15	Нүүр тал Y3-Y1	БА-10	
16	Хаалга, цонхны нэгдсэн түүвэр	БА-11	
17	Гадна шат, пандус	БА-12	
18	Хэсэглэлүүд	БА-13	
д/д	Зургийн нэр	Марк	Тайлбар
	ТХ МАРКИЙН АЖЛЫН ЗУРГИЙН ҮНДСЭН БҮРДЭЛ		
18	Технологийн байгуулалт	ТХ-01	

Ерөнхий схем М1:500

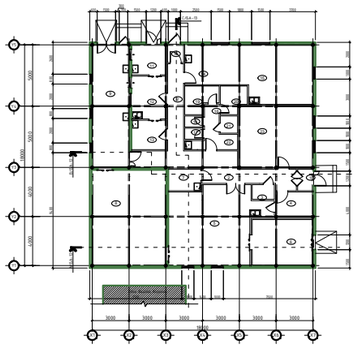

Ерөнхий огтлол 1-1 М1:500

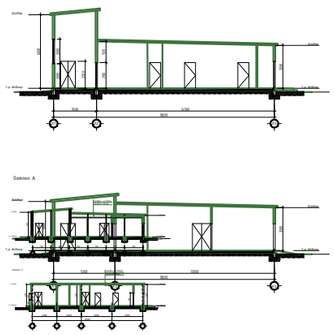

Зураг төсөл зохиоход ашигласан норм дүрмүүд:

1. Олон нийт иргэний барилга - БНбД 31-03-03
2. Барилга, байгууламжийн зураг төсөл зохиох галын аюулгүйн байдал - БНбД 21-02-02
3. Хөгжлийн бэрхшээлтэй иргэдийн амьдрах орчны шаардлагад нийцсэн зураг төсөл зохиох дүрэм - БД-31-112-11
4. Үйлдвэрийн барилга - БНбД 21-02-02

МАНДАХ ТОВЕР констракшн

ЦЭЛМЭГ ОРХОН ХОРШООНЫ "МАХНЫ ҮЙЛДВЭР"-ИЙН БАРИЛГА

Архангай аймаг, Өлзийт сум, 4-р баг, Хөшөөт

ТАЙЛБАР БИЧИГ, ЗУРГИЙН ЖАГСААЛТ

Ye шат: А.3			
Архитектор	Г.Наранжаргал	ЕГ Шифр: МТ-2024/06-174	Масштаб: 1 : 100
Гүйцэтгэсэн	Г.Наранжаргал	ТГ Шифр:	Зургийн дугаар: БА-01
Шалгасан	Г.Эрдэнээ		
Огноо: 2024-04			
Нийт хуудас: 13			

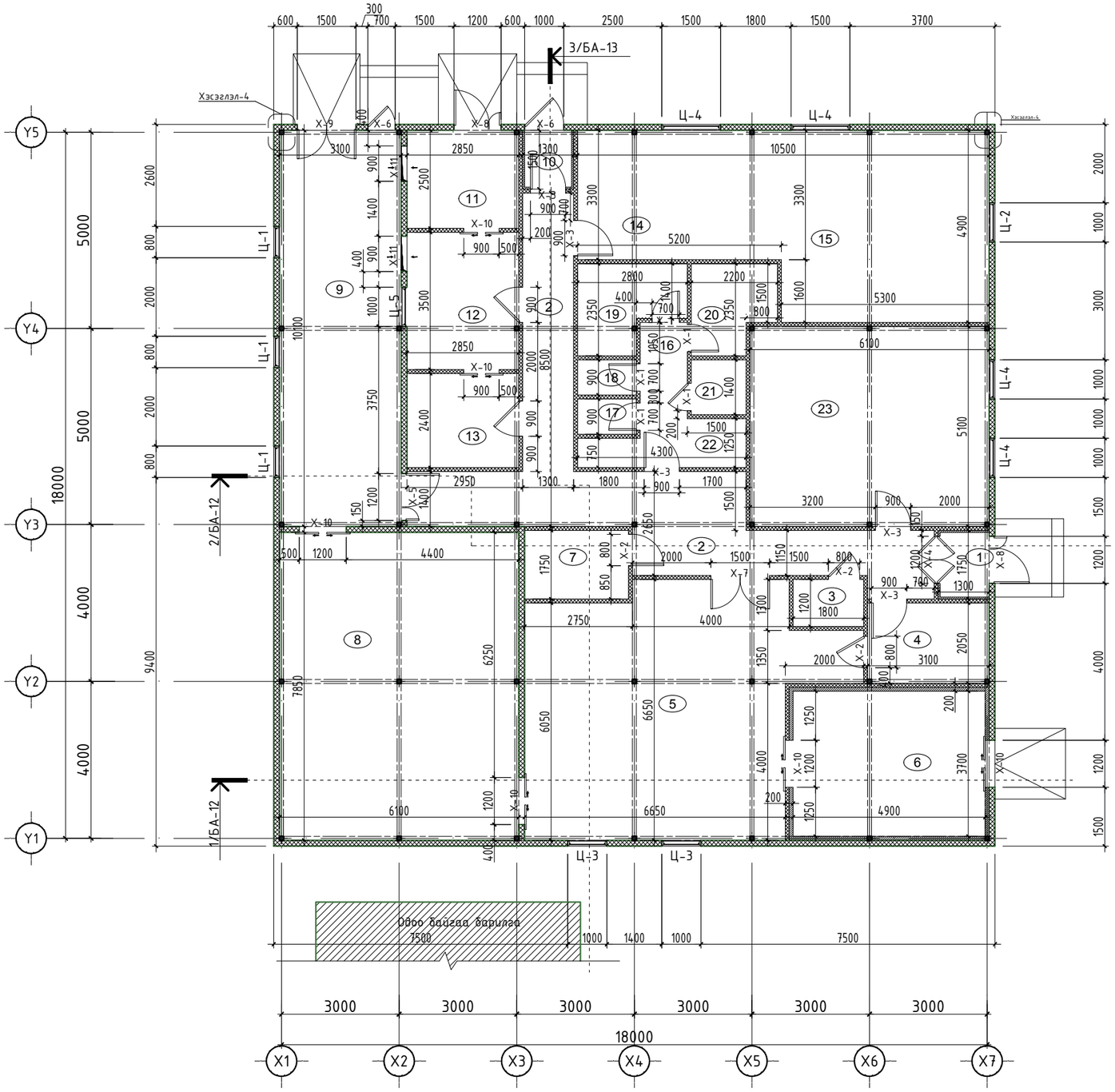

ХЭСЭГЛЭЛ-4

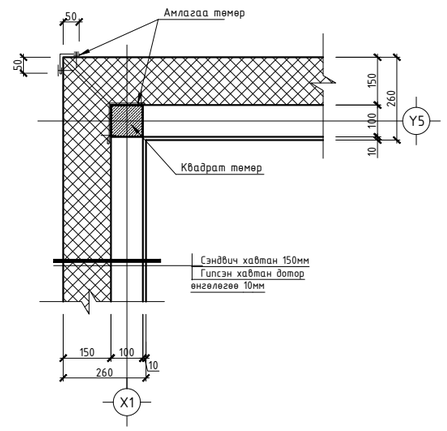

ӨРӨӨНИЙ ТОДОРХОЙЛОЛТ

Д/Д	ӨРӨӨНИЙ НЭР	ТАЛБАЙ M^2
1	Гонх	3,11
2	Хонгил	35,51
3	Цахилгааны өрөө	1,80
4	Хуурай агуулах	6,75
5	Шулж ангилах, савлах өрөө	50,89
6	Хөлдөөсөн мах хадгалах өрөө	17,49
7	Лаборатори	4,99
8	Мах хөргөх, загсаах өрөө	35,64
9	Мал төхөөрөх өрөө	34,67
10	Гонх	1,80
11	Арьс ширний өрөө	8,00
12	Гэдэс дотор цэвэрлэх өрөө	15,60
13	Дайвар савлах өрөө	11,40
14	Хооллох хэсэг	15,40
15	Гал тогоо	15,57
16	Хонгил	5,64
17	Ариун цэврийн өрөө /эм	1,34
18	Ариун цэврийн өрөө /эр	1,34
19	Хувцас солих өрөө /эм	4,75
20	Хувцас солих өрөө /эр	4,75
21	Шүршүүр	2,09
22	Угаалгын хэсэг	2,00
23	Оффис	23,80
	НИЙТ ТАЛБАЙ	304,33

ЗӨВШӨӨРӨЛЦСӨН

ББ	Д. Лхагвадорж
ДГ/ХТ	Э. Энхжаргал
ХАС	Г.Баяндаатар
ЦБУ	Ж.Хосбаяр
ХД	Л.Эрдэнэбулган

МАНДАХ ТОВЕР
констракшн

ЦЭЛМЭГ ОРХОН ХОРШООНЫ "МАХНЫ ҮЙЛДВЭР"-ИЙН БАРИЛГА

Архангай аймаг, Өлзийт сум, 4-р баг, Хөшөөт

БАЙГУУЛАЛТ

Архитектор	Г.Наранжаргал	ЕГ Шифр: МТ-2024/06-174	Масштаб: 1 : 125
Гүйцэтгэсэн	Г.Наранжаргал	ТГ Шифр:	Зургийн дугаар: БА-02
Шалгасан	Г.Эрдэнэз		

Ye шат: А.3

Огноо: 2024-04

Нийт хуудас: 13

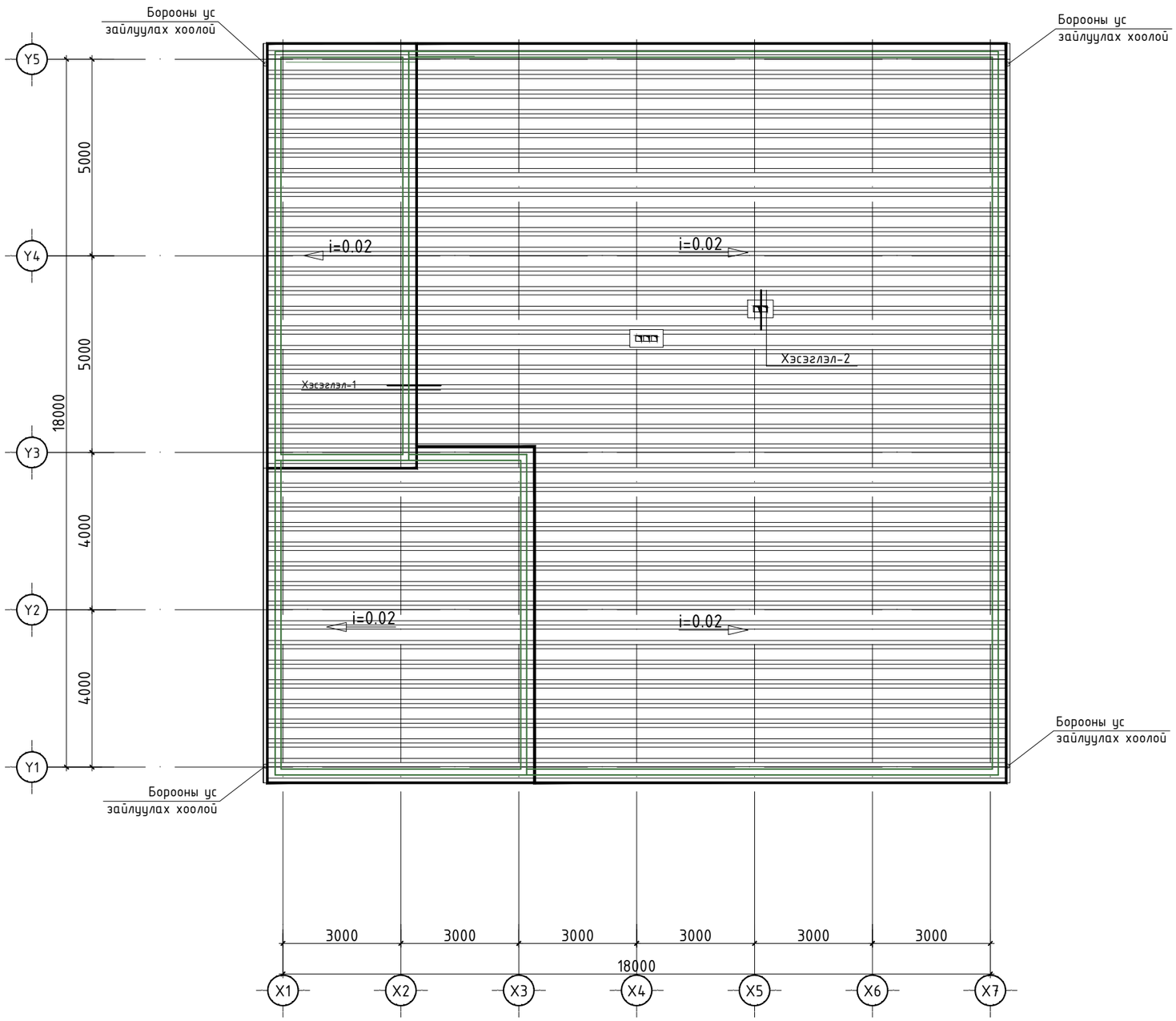

ХЭСЭГЛЭЛ-2

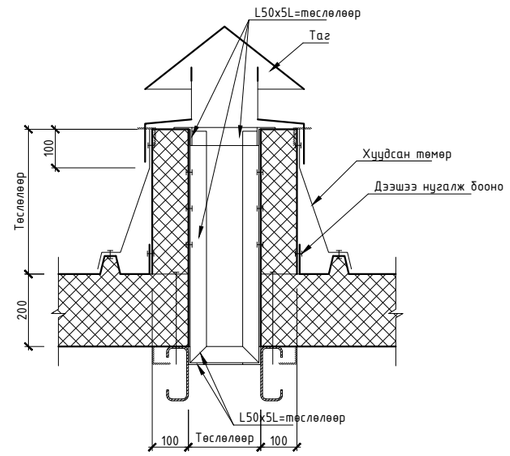

МАНДАХ ТОВЕР
конструкшн

ЦЭЛМЭГ ОРХОН ХОРШООНЫ "МАХНЫ ҮЙЛДВЭР"-ИЙН БАРИЛГА

Архангай аймаг, Өлзийт сум, 4-р баг, Хөшөөт

ДЭЭВРИЙН БАЙГУУЛАЛТ

Архитектор	Г.Наранжаргал	ЕГ Шифр: МТ-2024/06-174	Масштаб: 1 : 125	Огноо: 2024-04
Гүйцэтгэсэн	Г.Наранжаргал	ТГ Шифр:	Зургийн дугаар: БА-03	Нийт хуудас: 13
Шалгасан	Г.Эрдэнээ			

Ye шат: А.3

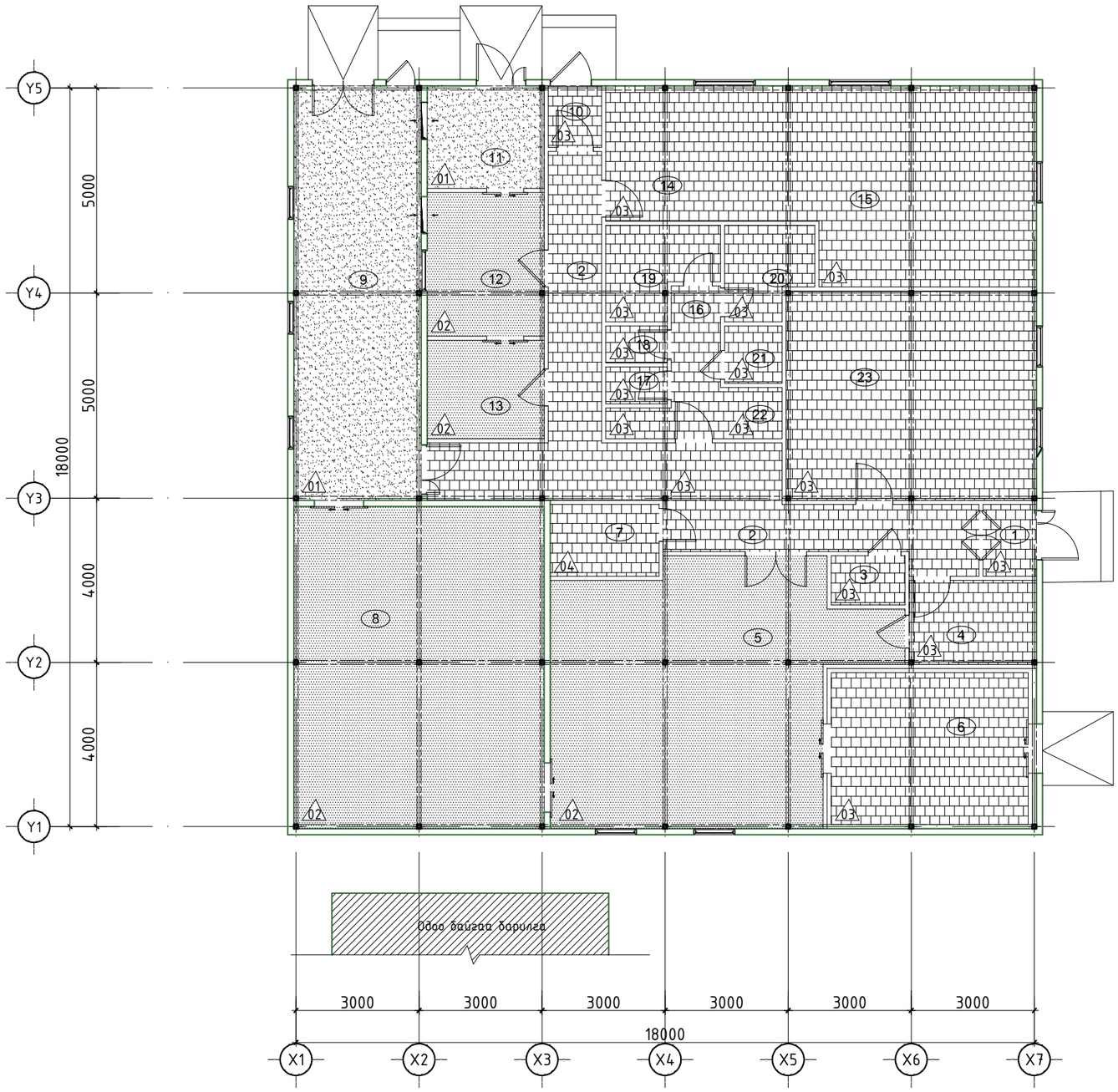

ӨРӨӨНИЙ ТОДОРХОЙЛОЛТ		
Д/Д	ӨРӨӨНИЙ НЭР	ТАЛБАЙ $М^2$
1	Гонх	3,11
2	Хонгил	35,51
3	Цахилгааны өрөө	1,80
4	Хуурай агуулах	6,75
5	Шулж ангилах, савлах өрөө	50,89
6	Хөлдөөсөн мах хадгалах өрөө	17,49
7	Лабортори	4,99
8	Мах хөргөх, загсаах өрөө	35,64
9	Мал төхөөрөх өрөө	34,67
10	Гонх	1,80
11	Арьс ширний өрөө	8,00
12	Гэдэс дотор цэвэрлэх өрөө	15,60
13	Дайвар савлах өрөө	11,40
14	Хооллох хэсэг	15,40
15	Гал тогоо	15,57
16	Хонгил	5,64
17	Ариун цэврийн өрөө /эм	1,34
18	Ариун цэврийн өрөө /эр	1,34
19	Хувцас солих өрөө /эм	4,75
20	Хувцас солих өрөө /эр	4,75
21	Шүршүүр	2,09
22	Угаалгын хэсэг	2,00
23	Оффис	23,80
НИЙТ ТАЛБАЙ		304,33

Өрөөний дугаар	Шалны дугаар	Шалны огтлол	Шалны бүтэц хэмжээ	Шалны талбай $м^2$
9, 11	1	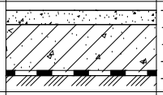	- Бетон өнгөлгөө - Цементэн тэгшилгээ М150 50мм - Бетон дэвсгэр М200 160мм - Ус тусгаарлагч - Нягтруулсан хөрс	42.67
5, 8, 12, 13	2	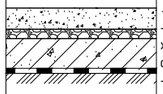	- EPOXID шалны будаг - Цементэн тэгшилгээ М150 -100мм - Налуулга керамзит /20-80мм/ хэмжээтэй. (Тоног төхөөрөмжийн сууринаас бусад хэсэгт) -30мм - Ус тусгаарлагч - Бетон шал	113.53
1, 2, 3, 4, 5, 6, 7, 10, 14,15, 16, 17, 18, 19, 20, 21, 22, 23	3	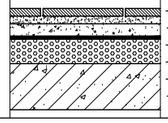	- Плита - Цементэн зуурмаг М150 - Ус тусгаарлагч - Цементэн тэгшилгээ М150 - Керамзит дулаалга - Бетон дэвсгэр М200	148.13

МАНДАХ ТОВЕР
конструкшн

ЦЭЛМЭГ ОРХОН ХОРШООНЫ "МАХНЫ ҮЙЛДВЭР"-ИЙН БАРИЛГА

Архангай аймаг, Өлзийт сум, 4-р баг, Хөшөөт

ШАЛНЫ БАЙГУУЛАЛТ

Үе шат: А.3

Архитектор	Г.Наранжаргал	ЕГ Шифр: МТ-2024/06-174	Масштаб: 1 : 125	Огноо: 2024-04
Гүйцэтгэсэн	Г.Наранжаргал	ТГ Шифр:	Зургийн дугаар: БА-04	Нийт хуудас: 13
Шалгасан	Г.Эрдэнээ			

Огтлол-1

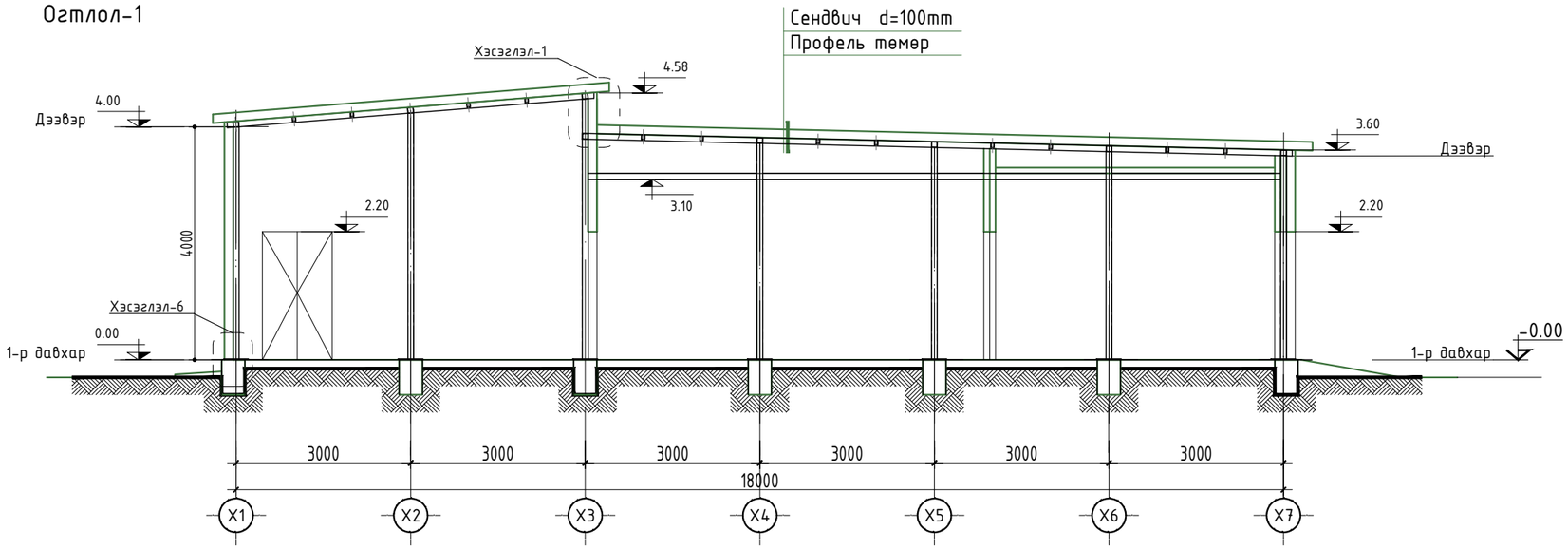

Огтлол-3

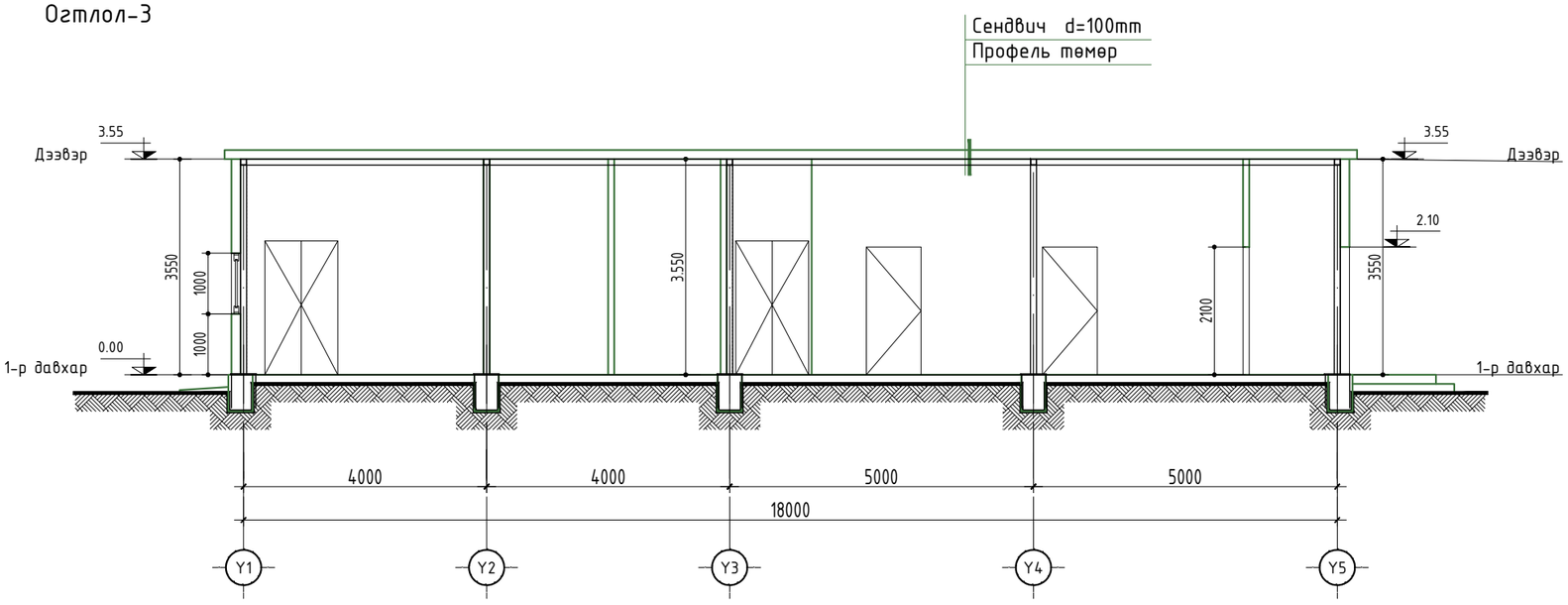

МАНДАХ ТОВЕР
конструкшн

ЦЭЛМЭГ ОРХОН ХОРШООНЫ "МАХНЫ ҮЙЛДВЭР"-ИЙН БАРИЛГА

Архангай аймаг, Өлзийт сум, 4-р баг, Хөшөөт

ОГТЛОЛ 1, ОГТЛОЛ-3			Уе шат: А.З
Архитектор Г.Наранжаргал	ЕГ Шифр: МТ-2024/06-174	Масштаб: 1 : 100	Огноо: 2024-04
Гүйцэтгэсэн Г.Наранжаргал	ТГ Шифр:	Зургийн дугаар: БА-05	Нийт хуудас: 13
Шалгасан Г.Эрдэнээ			

Огтлол-2

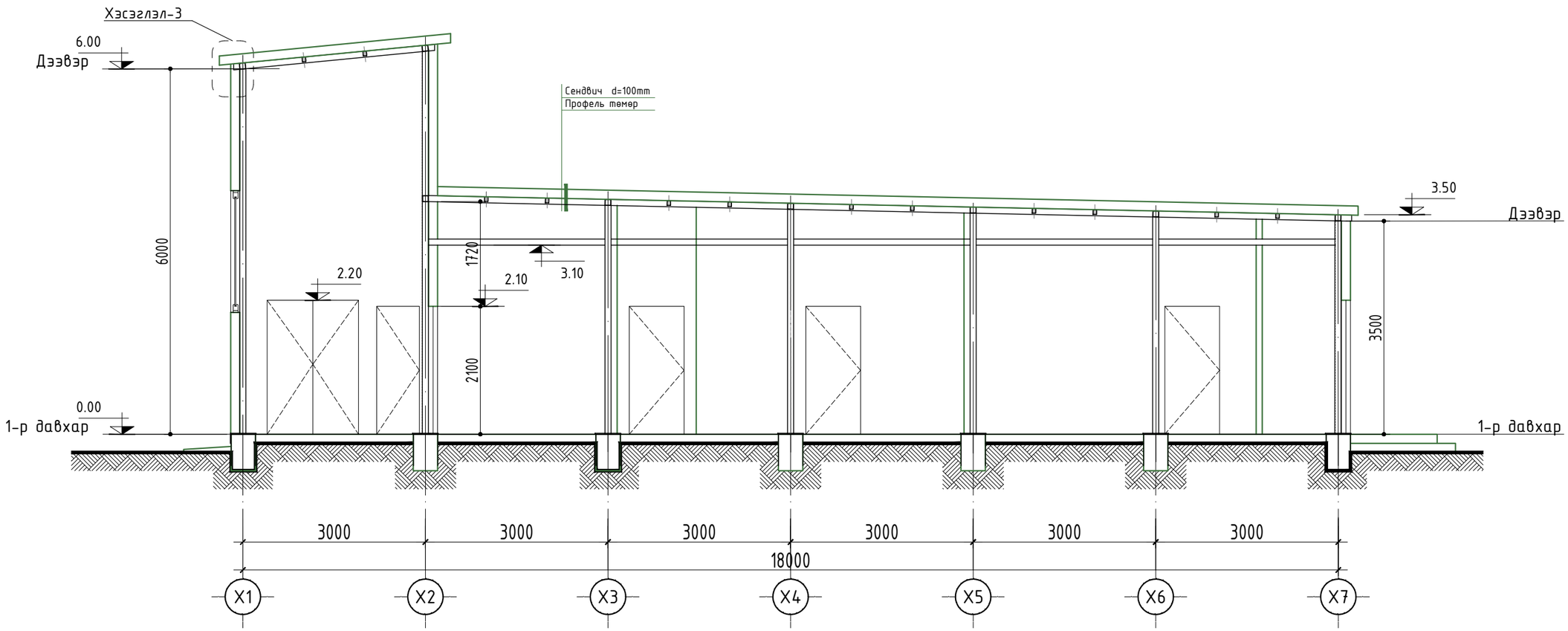

ХЭСЭГЛЭЛ-1

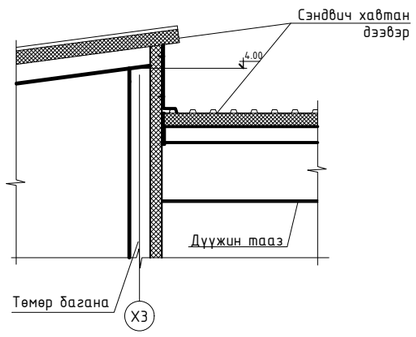

ХЭСЭГЛЭЛ-3

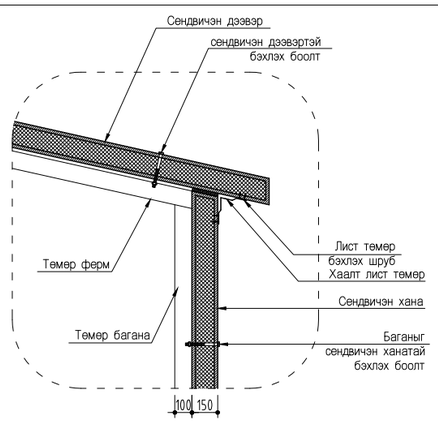

ЗӨВШӨӨРӨЛЦСӨН	
ББ	Д. Лхагвадорж
ДГ/ХТ	Э. Энхжаргал
ХАС	Г.Баянбаатар
ЦБУ	Ж.Хосбаяр
ХД	Л.Эрдэнэбулган

МАНДАХ ТОВЕР
конструкшн

ЦЭЛМЭГ ОРХОН ХОРШООНЫ "МАХНЫ ҮЙЛДВЭР"-ИЙН БАРИЛГА
Архангай аймаг, Өлзийт сум, 4-р баг, Хөшөөт

ОГТЛОЛ-2

Үе шат: А.3				
Архитектор	Г.Наранжаргал	ЕГ Шифр: МТ-2024/06-174	Масштаб: 1 : 75	Огноо: 2024-04
Гүйцэтгэсэн	Г.Наранжаргал	ТГ Шифр:	Зургийн дугаар: БА-06	Нийт хуудас: 13
Шалгасан	Г.Эрдэнээ			

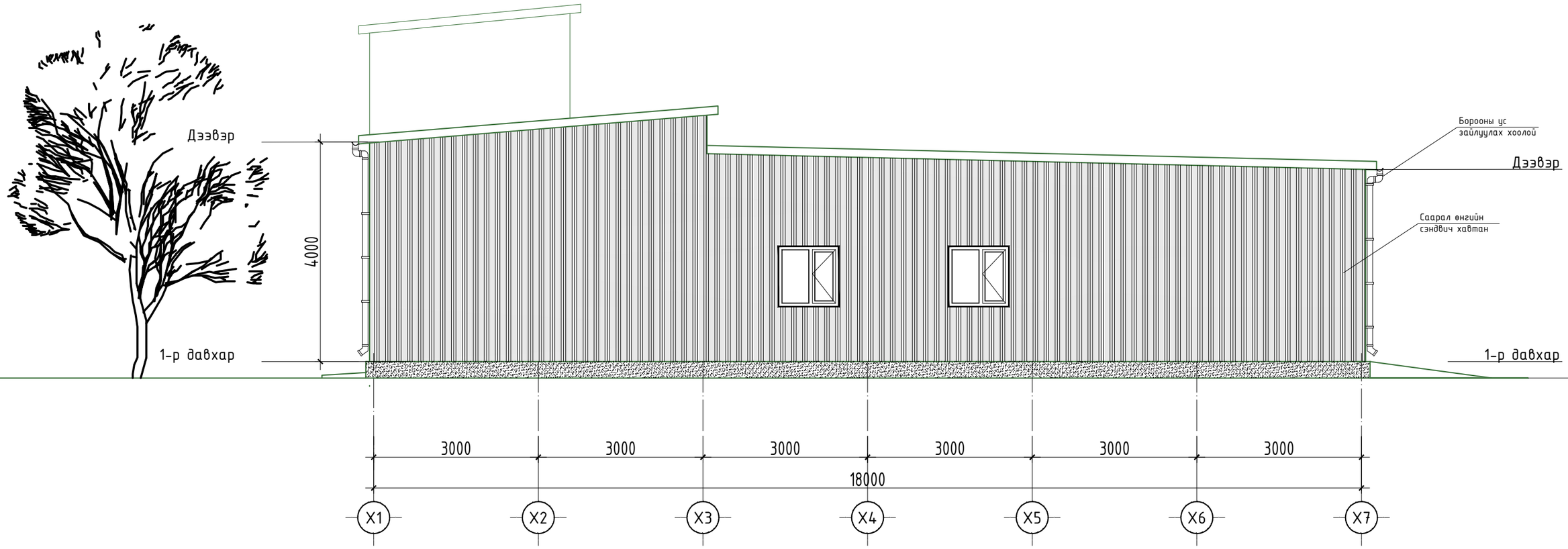

МАНДАХ ТОВЕР
конструкшн

ЦЭЛМЭГ ОРХОН ХОРШООНЫ "МАХНЫ ҮЙЛДВЭР"-ИЙН БАРИЛГА

Архангай аймаг, Өлзийт сум, 4-р баг, Хөшөөт

НҮҮР ТАЛ X1-X4				Үе шат: А.З
Архитектор	Г.Наранжаргал	ЕГ Шифр: МТ-2024/06-174	Масштаб: 1 : 75	Огноо: 2024-04
Гүйцэтгэсэн	Г.Наранжаргал	ТГ Шифр:	Зургийн дугаар: БА-07	Нийт хуудас: 13
Шалгасан	Г.Эрдэнээ			

МАНДАХ ТОВЕР
констракшн

ЦЭЛМЭГ ОРХОН ХОРШООНЫ "МАХНЫ ҮЙЛДВЭР"-ИЙН БАРИЛГА

Архангай аймаг, Өлзийт сум, 4-р баг, Хөшөөт

НҮҮР ТАЛ X4-X1				Ye шат: A.3
Архитектор	Г.Наранжаргал	ЕГ Шифр: МТ-2024/06-174	Масштаб: 1 : 75	Огноо: 2024-04
Гүйцэтгэсэн	Г.Наранжаргал	ТГ Шифр:	Зургийн дугаар: БА-08	Нийт хуудас: 13
Шалгасан	Г.Эрдэнээ			

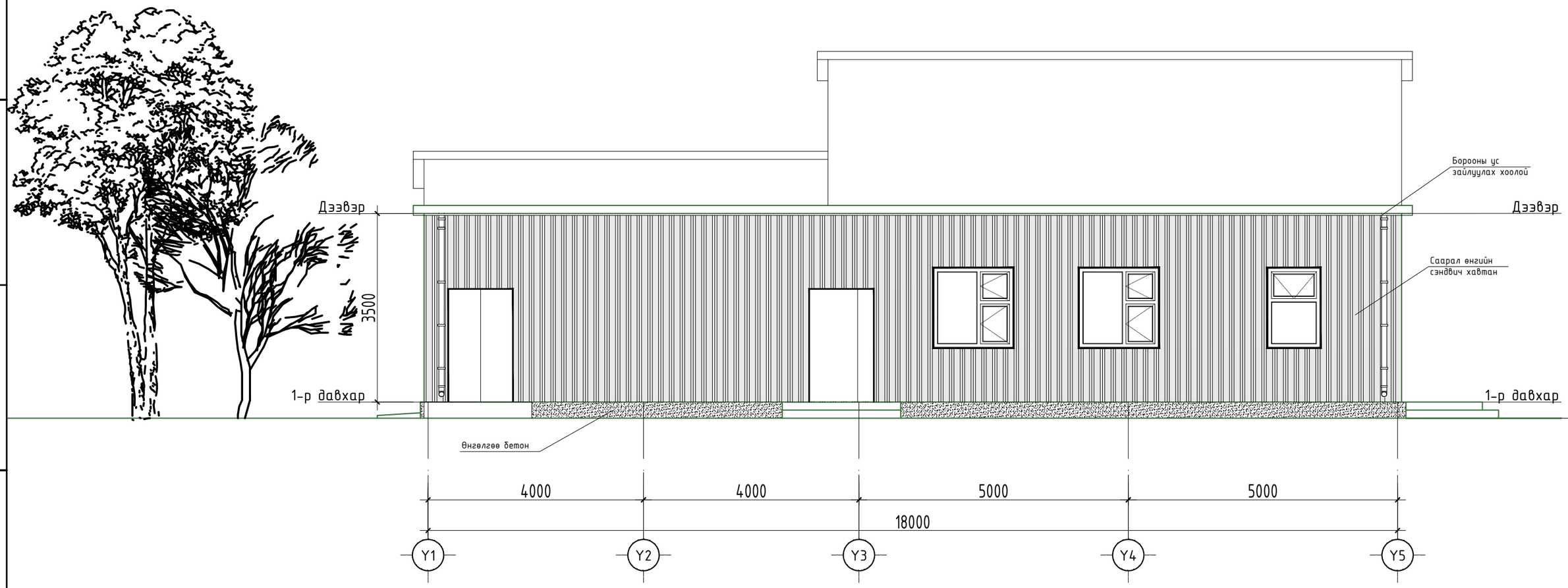

МАНДАХ ТОВЕР
конструкшн

ЦЭЛМЭГ ОРХОН ХОРШООНЫ "МАХНЫ ҮЙЛДВЭР"-ИЙН БАРИЛГА

Архангай аймаг, Өлзийт сум, 4-р баг, Хөшөөт

НҮҮР ТАЛ Y1-Y3			Ye шат: А.3
Архитектор Г.Наранжаргал	ЕГ Шифр: МТ-2024/06-174	Масштаб: 1 : 75	Огноо: 2024-04
Гүйцэтгэсэн Г.Наранжаргал	ТГ Шифр:	Зургийн дугаар: БА-09	Нийт хуудас: 13
Шалгасан Г.Эрдэнээ			

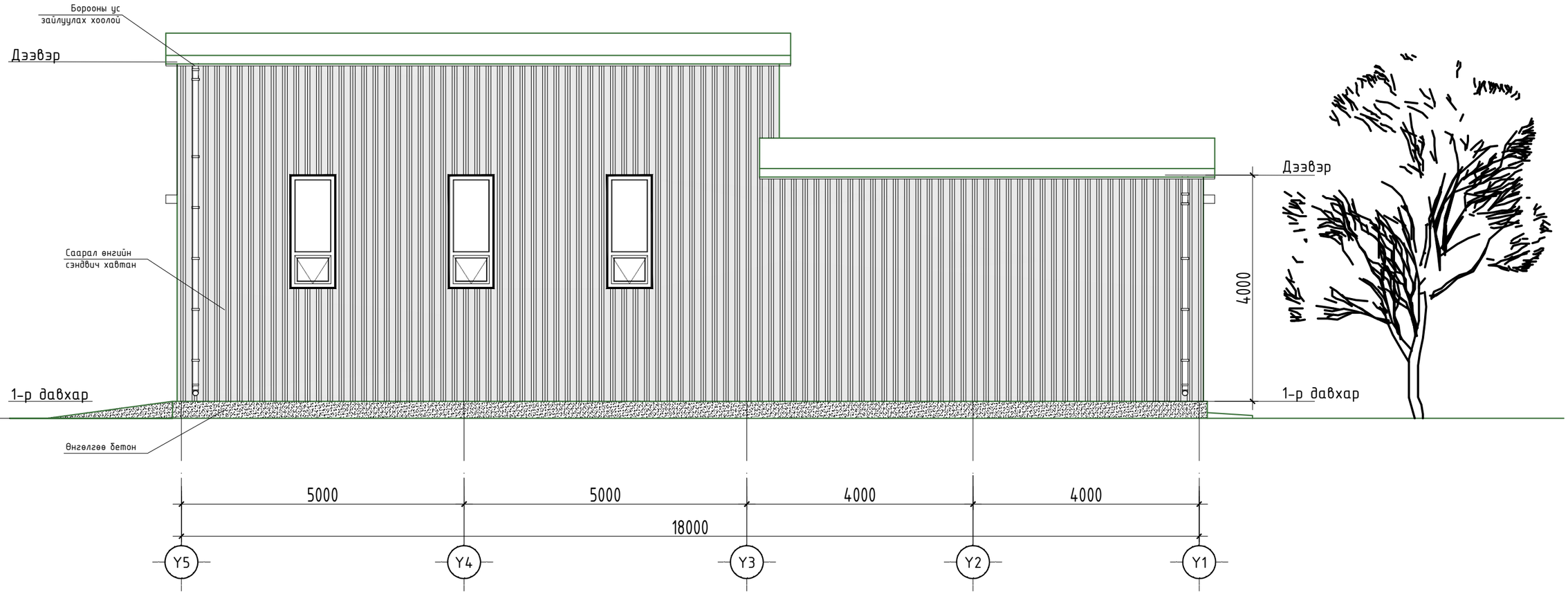

МАНДАХ ТОВЕР
конструкшн

ЦЭЛМЭГ ОРХОН ХОРШООНЫ "МАХНЫ ҮЙЛДВЭР"-ИЙН БАРИЛГА

Архангай аймаг, Өлзийт сум, 4-р баг, Хөшөөт

НУУР ТАЛ Y3-Y1

Архитектор	Г.Наранжаргал	ЕГ Шифр: МТ-2024/06-174	Масштаб: 1 : 75	Огноо: 2024-04
Гүйцэтгэсэн	Г.Наранжаргал	ТГ Шифр:	Зургийн дугаар: БА-10	Нийт хуудас: 13
Шалгасан	Г.Эрдэнээ			

Ye шат: А.3

Цонхны туувэр:

Ц-1		Ц-2		Ц-3		Ц-4		Ц-5	
Тоо ширхэг	3	Тоо ширхэг	1	Тоо ширхэг	2	Тоо ширхэг	4	Тоо ширхэг	1
Нүхний хэмжээ	800x2000	Нүхний хэмжээ	1000x1500	Нүхний хэмжээ	1100x1100	Нүхний хэмжээ	1800x1500	Нүхний хэмжээ	1800x1500
Цонхны хэмжээ	780x1980	Цонхны хэмжээ	980x1480	Цонхны хэмжээ	980x1080	Цонхны хэмжээ	1780x1480	Цонхны хэмжээ	1780x1480

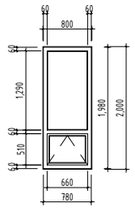

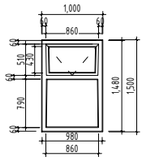

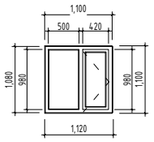

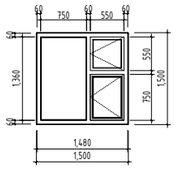

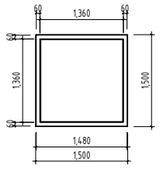

Тайлбар: - Цонх нь хуванцар раммтай, 3 давхар шилтэй вакум цонх байна. - Завсар зайг шингэн хөөсөөр чигжиж дулаална.
- Цонхны рам цагаан онгөтэй байна. - Цонхыг захиалахдаа газар дээр нь хэмжээг авч захиална.

Хаалганы туувэр:

Х-1		Х-2		Х-3		Х-4		Х-5	
ДОТОР ХААЛГА	Ариун цэврийн өрөөнд	ДОТОР ХААЛГА	Дотор өрөөнд	ДОТОР ХААЛГА	Дотор өрөөнд	ДОТОР ХААЛГА	Дотор өрөөнд	ДОТОР ХААЛГА	Дотор өрөөнд
Тоо ширхэг	5	Тоо ширхэг	3	Тоо ширхэг	7	Тоо ширхэг	1	Тоо ширхэг	1
Нүхний хэмжээ	700x2100	Нүхний хэмжээ	800x2100	Нүхний хэмжээ	900x2100	Нүхний хэмжээ	1200x2100	Нүхний хэмжээ	1200x2100
Хаалганы хэмжээ	680x2080	Хаалганы хэмжээ	780x2080	Хаалганы хэмжээ	880x2080	Хаалганы хэмжээ	1180x2080	Хаалганы хэмжээ	1180x2080
Материал		Материал		Материал		Материал		Материал	

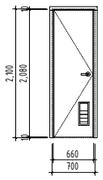

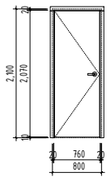

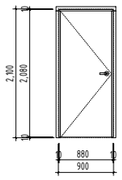

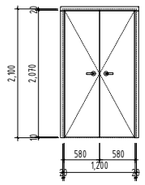

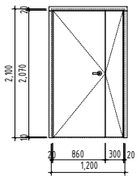

Х-6		Х-7		Х-8		Х-9		Х-8	
ГАДНА ХААЛГА	Гадна	ДОТОР ХААЛГА	Дотор өрөөнд	ГАДНА ХААЛГА	Дотор өрөөнд	ГАДНА ХААЛГА	Дотор өрөөнд	ГАДНА ХААЛГА	Дотор, гадна
Тоо ширхэг	2	Тоо ширхэг	1	Тоо ширхэг	2	Тоо ширхэг	1	Тоо ширхэг	6
Нүхний хэмжээ	900x2100	Нүхний хэмжээ	1500x2200	Нүхний хэмжээ	1200x2100	Нүхний хэмжээ	1500x2200	Нүхний хэмжээ	1200x2200
Хаалганы хэмжээ	880x2080	Хаалганы хэмжээ	1480x2180	Хаалганы хэмжээ	1180x2080	Хаалганы хэмжээ	1480x2180	Хаалганы хэмжээ	1180x2180
Материал	Төмөр самбартай	Материал	Төмөр самбартай	Материал	Төмөр самбартай	Материал	Төмөр самбартай	Материал	Төмөр самбартай

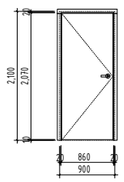

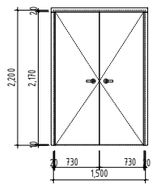

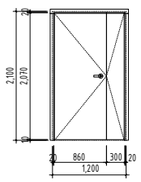

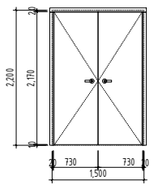

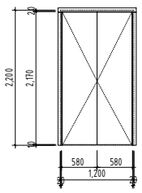

ТАЙЛБАР: Дотор модон хаалгууд нь ус чийгэнд тэсвэртэй, гажилт өгдөггүй хаалга байна. Гадна хаалгууд төмөр хаалга байх ба зарим шаардлагатай өрөөнүүдэд төмөр хаалга төлөвлөж өгсөн. Хаалгануудад модон болон чулуун босго хийж өгч болох ба босго хийгдэх хаалгыг захиалагчын сонголтоор хийнэ. Цонх болон хаалгууд нь цонх, хаалга үйлдвэрлэлийн техникийн шаардлага хангасан байх хэрэгтэй.

Хаалга 11 нь 1200x1800 хэмжээтэй арк байх ба захиалагчийн сонголтоор хаалт материалыг хийж өгнө.

ЦОНХ	Марк	Нүхний хэмжээ мм	Нүхний хэмжээ мм	
	Ц-1	800-2000	780-1980	3
	Ц-2	1000-1500	1180-1480	1
	Ц-3	1200-2600	1180-2580	2
	Ц-4	1800-1500	1780-1480	4
	Ц-5	1500-1500	1480-1480	1

ХААЛГА	Марк	Нүхний хэмжээ мм	Хаалганы хэмжээ мм	Тоо ширхэг	Тайлбар
	Х-1	700-2100	680-2080	5	.
	Х-2	800-2100	780-2080	3	.
	Х-3	900-2100	880-2080	7	.
	Х-4	1200-2100	1180-2080	1	Хоёр тийш нээгддэг
	Х-5	1200-2100	1180-2080	1	.
	Х-6	900-2100	880-2080	2	.
	Х-7	1500-2200	1960-2180	1	.
	Х-8	1200-2100	1180-2080	2	.
	Х-9	1500-2200	1480-2180	1	.
	Х-10	1200-2200	1180-2180	6	Хоёр тийш нээгддэг

МАНДАХ ТОВЕР
констракшн

ЦЭЛМЭГ ОРХОН ХОРШООНЫ "МАХНЫ ҮЙЛДВЭР"-ИЙН БАРИЛГА
Архангай аймаг, Өлзийт сум, 4-р баг, Хөшөөт

ХААЛГА, ЦОНХНЫ НЭГДСЭН ТУУВЭР

Архитектор	Г.Наранжаргал	ЕГ Шифр: МТ-2024/06-174	Масштаб: 1 : 100
Гүйцэтгэсэн	Г.Наранжаргал	ТГ Шифр:	Зургийн дугаар: БА-11
Шалгасан	Г.Эрдэнэз		

Ye шат: А.3
Огноо: 2024-04
Нийт хуудас: 13

ГАДНА ПАНДУС

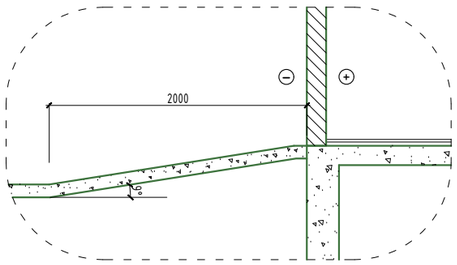

ГАДНА ШАТ

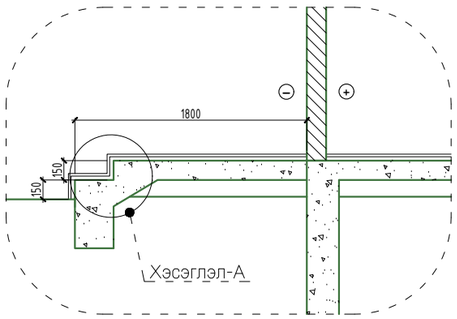

Хэсэглэл -А

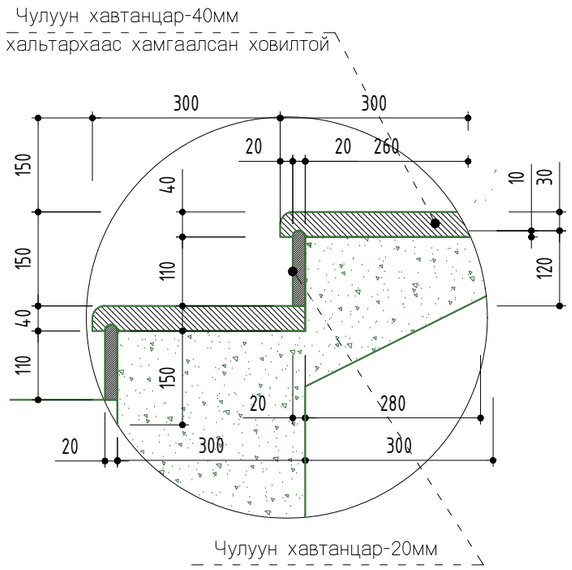

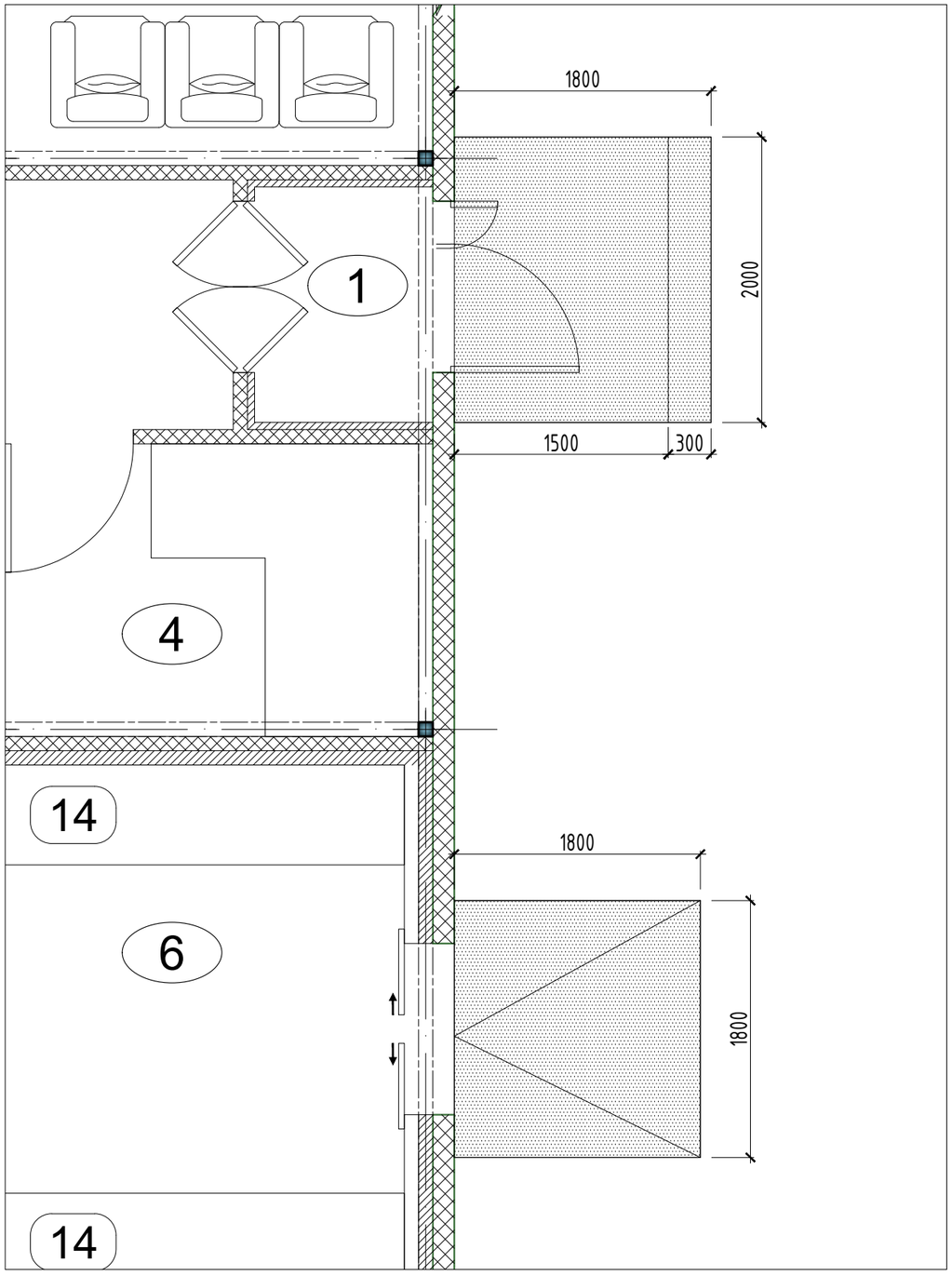

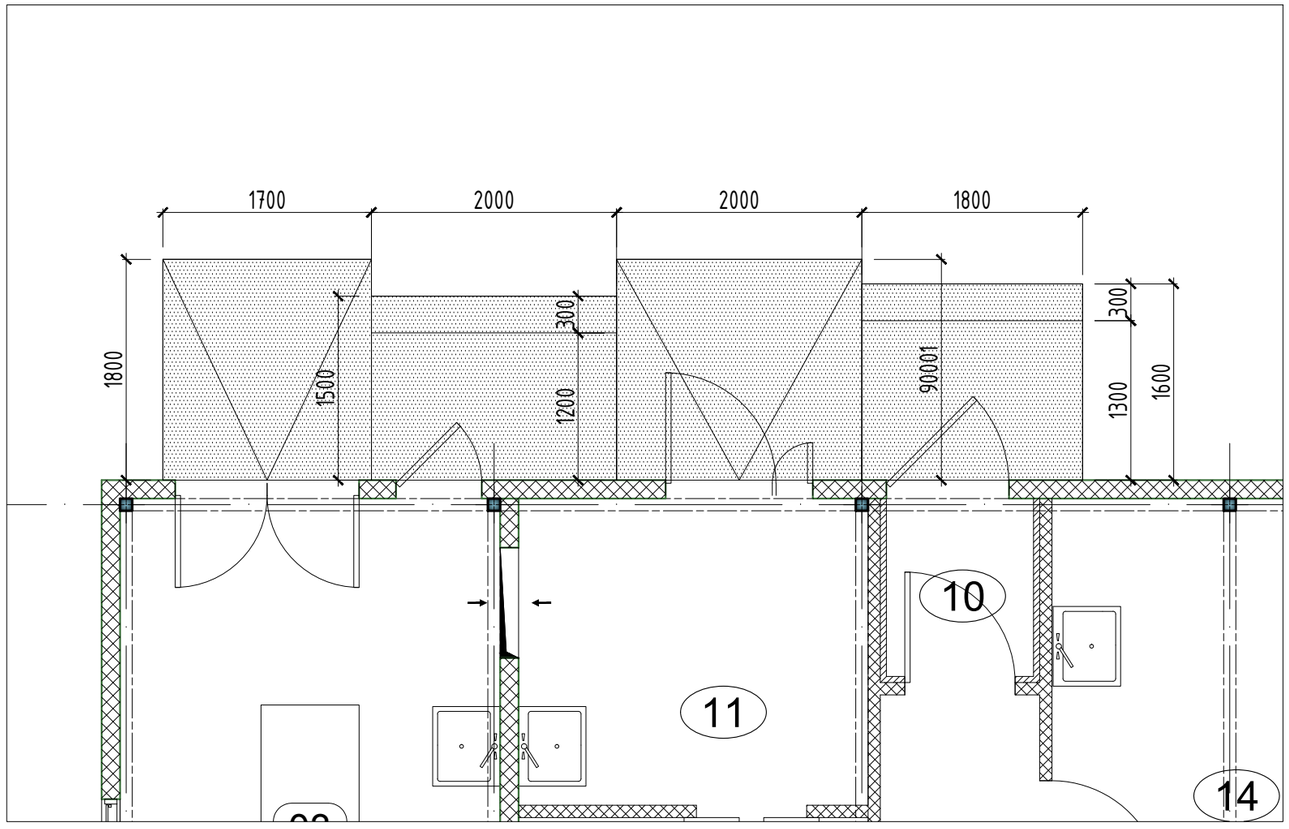

МАНДАХ ТОВЕР констракшн	ЦЭЛМЭГ ОРХОН ХОРШООНЫ "МАХНЫ ҮЙЛДВЭР"-ИЙН БАРИЛГА Архангай аймаг, Өлзийт сум, 4-р баг, Хөшөөт		
	ГАДНА ШАТ, ПАНДУС		Ye шат: А.3
Архитектор Г.Наранжаргал	ЕГ Шифр: МТ-2024/06-174	Масштаб: 1 : 100	Огноо: 2024-04
Гүйцэтгэсэн Г.Наранжаргал	ТГ Шифр:	Зургийн дугаар: БА-12	Нийт хуудас: 13
Шалгасан Г.Эрдэнээ			

ХЭСЭГЛЭЛ-1

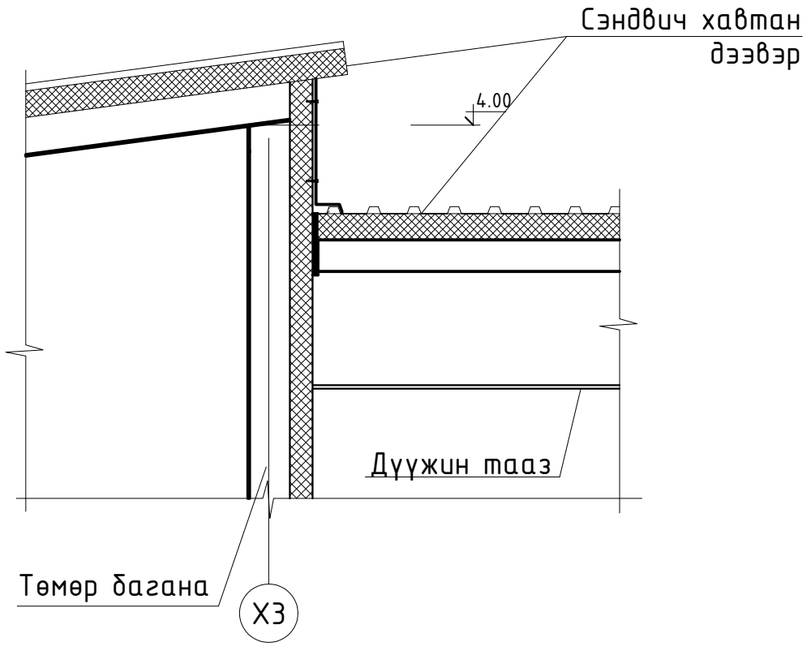

ХЭСЭГЛЭЛ-2

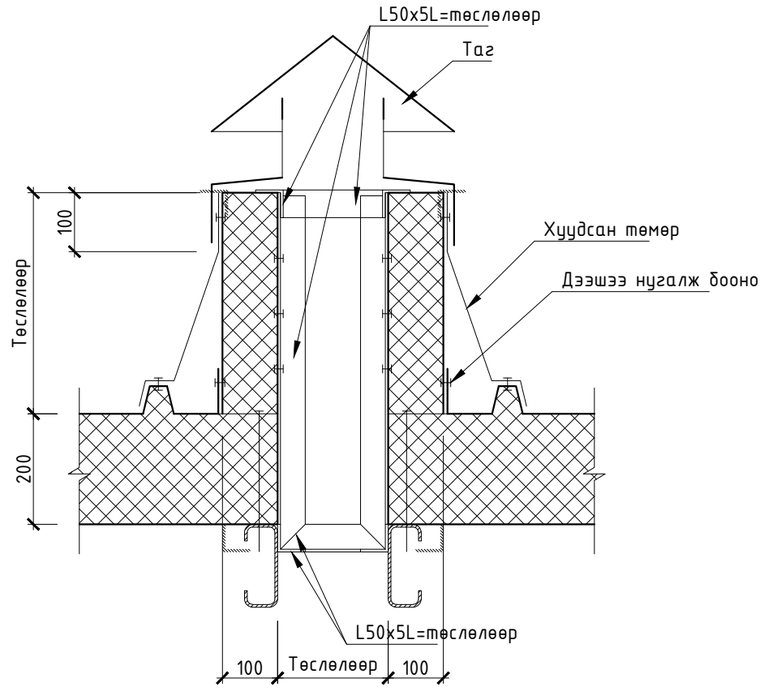

ХЭСЭГЛЭЛ-6

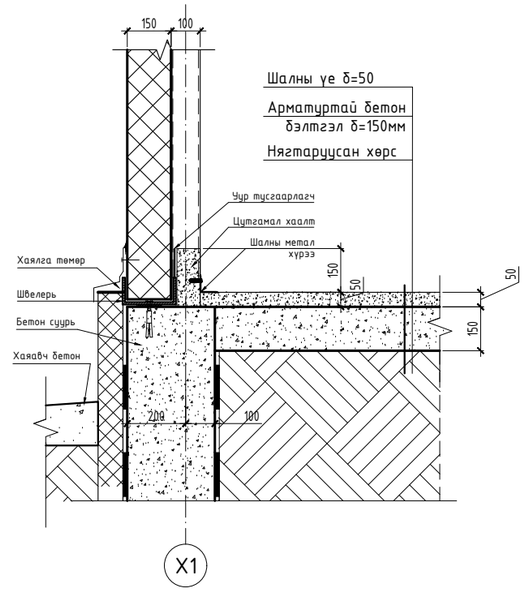

ТАЙЛБАР:

Шалны хөвөөг ус чийг хаягдал их гардаг доорхи өрөөнүүдэд зайлшгүй хийж өгнө.

- Мал төхөөрөх өрөө
- Мах хөргөх, загсаах өрөө
- Шулж ангилах, савлах өрөө
- Арьс ширний өрөө
- Гэдэс дотор цэвэрлэх өрөө
- Дайвар савлах өрөө

ХЭСЭГЛЭЛ-3

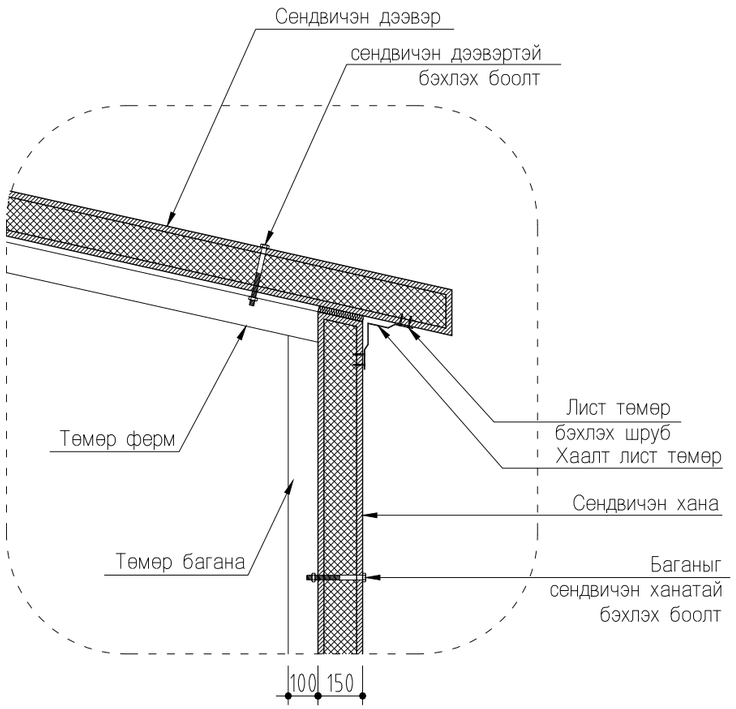

ХЭСЭГЛЭЛ-4

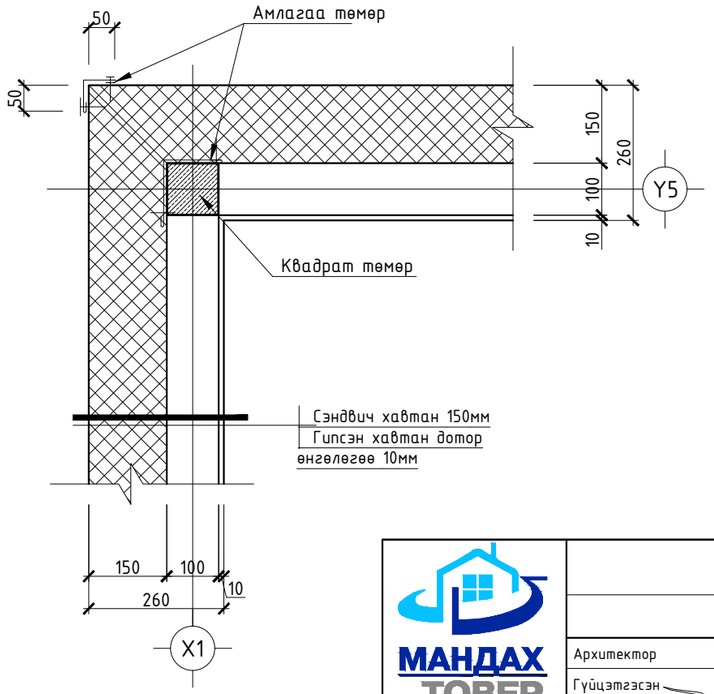

МАНДАХ ТОВЕР конструкшн	ЦЭЛМЭГ ОРХОН ХОРШООНЫ "МАХНЫ ҮЙЛДВЭР"-ИЙН БАРИЛГА Архангай аймаг, Өлзийт сум, 4-р баг, Хөшөөт		
	ХЭСЭГЛЭЛҮҮД		Ye шат: А.3
Архитектор Г.Наранжаргал	ЕГ Шифр: МТ-2024/06-174	Масштаб: 1 : 100	Огноо: 2024-04
Гүйцэтгэсэн Г.Наранжаргал	ТГ Шифр:	Зургийн дугаар: БА-13	Нийт хуудас: 13
Шалгасан Г.Эрдэнээ			

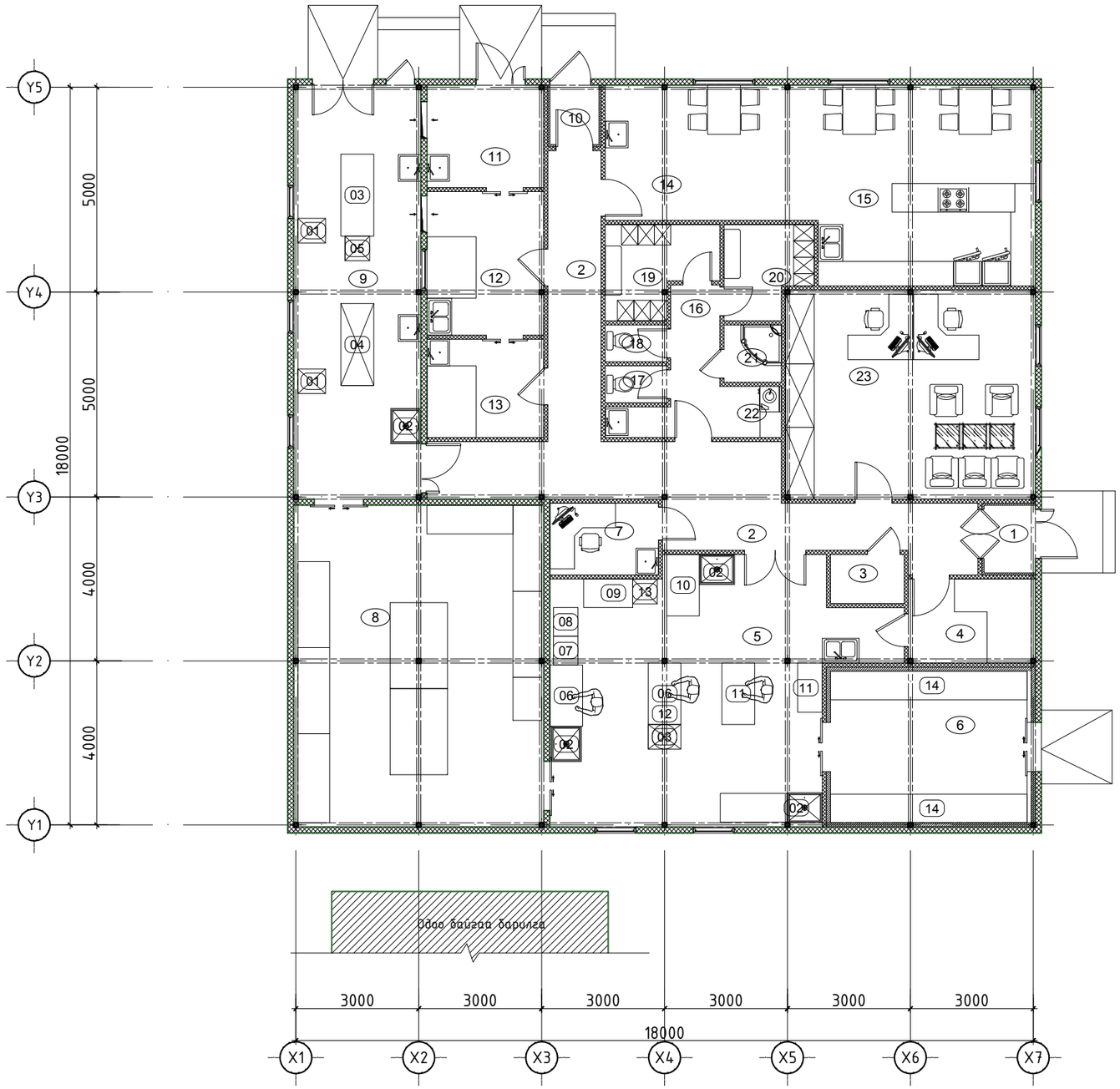

Тоног төхөөрөмжийн байгуулалт			
Д/Д	ТОНОГ ТӨХӨӨРӨМЖИЙН НЭР	Хүчин чадал	Тоо ширхэг
1	Хутга ариутгагч	18кВ	2
2	Махны жин /90кг	90кВ	4
3	Тайл мотор -380	1.2кВ	2
4	Гулуузхуваах хөрөө -380	29ам	1
5	Сэрвээх хөргүүр	7.5кВ	1
6	Мах яснаас салгах ширээ		1
7	Мах зүсэгч	0.14кВ	1
8	Ангилж хөрөөдөгч	1.1кВ	1
9	Махны машин -380	2.71кВ	1
10	Ангилах ширээ		1
11	Вакум савлагч	900кВ	2
12	Мах хуваах хөрөө -380	1250кВ	1
13	Хутга ирлэгч	0,075кВ	1
14	Хөлдөгч	12кВ	1

ӨРӨӨНИЙ ТОДОРХОЙЛОЛТ		
Д/Д	ӨРӨӨНИЙ НЭР	ТАЛБАЙ М²
1	Гонх	3,11
2	Хонгил	35,51
3	Цахилгааны өрөө	1,80
4	Хуурай агуулах	6,75
5	Шулж ангилах, савлах өрөө	50,89
6	Хөлдөөсөн мах хадгалах өрөө	17,49
7	Лабортори	4,99
8	Мах хөргөх, загсаах өрөө	35,64
9	Мал төхөөрөх өрөө	34,67
10	Гонх	1,80
11	Арьс ширний өрөө	8,00
12	Гэдэс дотор цэвэрлэх өрөө	15,60
13	Дайвар савлах өрөө	11,40
14	Хооллох хэсэг	15,40
15	Гал тогоо	15,57
16	Хонгил	5,64
17	Ариун цэврийн өрөө /эм	1,34
18	Ариун цэврийн өрөө /эр	1,34
19	Хувцас солих өрөө /эм	4,75
20	Хувцас солих өрөө /эр	4,75
21	Шүршүүр	2,09
22	Угаалгын хэсэг	2,00
23	Оффис	23,80
НИЙТ ТАЛБАЙ		304,33

Тайлбар:
Одоо байгаа галлагааны барилгаас
төлөвлөгдөж буй барилгын дулаан, цэвэр бохир
ус зэргийг татна. Барилга хооронд 7м зайтай.

МАНДАХ ТОВЕР
констракшн

"ЗАНАДУ РОЗАРБАК" ХХК-НИЙ "МАХНЫ ҮЙЛДВЭР"-ИЙН БАРИЛГА

Булган аймаг. Хутаг-Өндөр сум. 1-р баг

ТЕХНОЛОГИЙН БАЙГУУЛАЛТ				Ye шат: А.3
Архитектор	Г.Наранжаргал	ЕГ Шифр: МТ-2022/08-118	Масштаб: 1 : 125	Огноо: 2022-08
Гүйцэтгэсэн	Г.Наранжаргал	ТГ Шифр:	Зургийн дугаар: ТХ-01	Нийт хуудас: 01
Шалгасан	Б.Ганзаяа			