"ПРАЙМ ПРОЕКТ" ХХК
Барилгын зураг төсөл
ТЗД: ЗТ43-856/23, Ховд аймаг, Жаргалант сум,
Магсаржав баг, Ш.Ренцэнгийн 2-р гудамж 201 байр 15 тоот
Утас: 99105136
E-Mail:info@primeproject.mn

Шифр: ПП-23.09.10

(Баянхонгор аймаг Баянхонгор сум)

БАГШИЙН ХӨГЖЛИЙН ТӨВИЙН БАРИЛГА

(ажлын зураг)

ГАДНА ДУЛААНЫ ХЭСЭГ-ГД

Захирал ..... /Т.Энхзаяа/

Инженер ..... /Ц.Даваасүрэн/

ХОВД АЙМАГ
"ПРАЙМ ПРОЕКТ" ХХК
4096036 1622080014

Ховд аймаг
2023 он

Байршилын тойм, тайлбар бичиг, тооцооны үзүүлэлт

БАЙРШИЛЫН ТОЙМ

ТАЙЛБАР БИЧИГ

Баянхонгор аймаг. Баянхонгор сум. 1-р баг /Лувсанданзанжанцангийн өргөн чөлөө-2-д баригдах "Багшийн хөгжлийн төв"-ын барилгын гадна дулааны зургийг ерөнхий төлөвлөгөө, өндөржилт, халаалт агаар сэлгэлтийн зураг, тодруулга, "Рашаант хайрхан" ХХК-ний 2024 оны 03 дугаар сарын 01 өдрийн №03 дугаар техникийн нөхцөл зэргийг үндэслэн хийж гүйцэтгэв.

Барилгын гадна дулааны хэсгийн ажлын зургийг гүйцэтгэхдээ Монгол улсад мөрдөгдөж буй норм дүрэм

- БНбД 23-01-09 Барилгад хэрэглэгдэх уур амьсгал, геофизикийн үзүүлэлт
- БНбД 41-02-13 Дулааны сүлжээ
- БНбД 41-02-05 Гадна дулаан хангамж, техникийн нөхцөл зэргийг мөрдлөг болгов.

Барилга баригдах талбайн байгаль цаг уурын нөхцөл:

- Гадна агаарын тооцооны хэм -35.6°С
- Халаалт үргэлжлэх хугацаа 229 хоног
- Галлагааны үеийн дундаж хэм -10,5°С
- Дулаан зөөгч нь 95/65°С-тэй ус байна

Гадна дулааны шугам:

1. Техникийн нөхцөлийн дагуу ДДТ-2-ийн хэлхээний одоо байгаа ф89мм-ийн голчтой 205м хос шугамыг ф100мм ган хоолойгоор өргөтгөж, халаалтын Ф89х3.5мм-ийн шугамаар огтолгоо аван хэрэглээг хангана. Хуучин дулааны худгыг буулгаж /2000х2000х2000h/ 7 худаг шинээр хийж одоо байгаа хэрэглэгчидийг буцааж холбохоор төлөвлөв. ДХ-аас төлөвлөж буй барилга хүртлэх дулаан цэвэр усны шугам нэг сувагт, дулаалагатайгаар явна. Шугамын налууг зураг дээрх дагуугийн зүсэлтээс үзнэ үү
2. Гадна дулааны шугамын барилга угсралтын ажлыг гүйцэтгэхдээ холбогдох байгууллага болох "Рашаант хайрхан" ХХК болон бусад холбогдох байгууллагаас зөвшөөрөл авсан байх.
3. Угсралтын ажил эхлэхээс өмнө захиалагч болон гүйцэтгэгч нар хамтран ажлын талбайд орсон инженерийн шугам сүлжээний огтолцож байгаа болон зэрэгцээ явж буй хэсгийг хариуцсан мэргэжлийн байгууллагаас дахин тодруулсаны эцэст газар шорооны ажлыг эхлүүлэх шаардлагатай. Шугам сүлжээний огтолцсон тохиолдолд газар шорооны ажлыг гараар ухах шаардлагатай.
4. Дулааны шугамд ган яндан хоолой хэрэглэнэ. Дулааны шугамыг угсармал бетон сувагт гулсах тулгуур бүхий бетон дэр дээр 50мм зузаантай зориулалтын пенополиутран бүхэн түүнтэй адилтгах шинж чанар бүхий материалаар дулаалж, дулаалхын өмнө зэврэлтээс хамгаалсан 2 үе түрхлэг хийнэ. Серия Г-0.15-1 нэг маягийн заагдсан Т4 төрлийн 2 тулцтай хучитгэсэн үл хөдлөх тулгуурыг тусгасан.
5. Ган хоолойд гулсах тулгуур тавих зай:

   Хоолой шулуун хэсэгт Ф100, Ф89х3,5.....3.5м

   Хоолойн эргэлт дээр Ф100, Ф89х3.5.....2.0м-ээс ихгүй байна.
6. Шугам хоолойг угсарч дуусаны дараа шугам хоолойг СниП050.3-83 норм дүрмийн дагуу усаар шахалт хийж даралтын акт гарсны дараа сувгийн хавтанг тавьж шороогоор бүлна. Гагнуурын ажлыг гүйцэтгэхдээ СНиП 3.050-83-ын 5.3-аас 5.13-р зүйлүүдийг мөрдлөг болгон ажиллах, угсралтын ажлыг хийж гүйцэтгэхдээ: Техникийн аюулгүй ажиллагааны /БНбД 12-03-04/ норм дүрмийг баримтлан ажиллах хэрэгтэй

ТООЦООНЫ ҮНДСЭН ҮЗҮҮЛЭЛТ

Барилга байгууламжийн нэр	Барилгын эзэлхүүн V м³	Гадна агаарын тооцооны температур °С	Барилгын дулааны ачаалал (квт/цаг)				Хүйтэн зарцуулалт /квт/	Цахилгаан хөдөлгүүрийн чадал/квт/
			Халаалт	Агаар сэлгэлт	Халуун ус	Бүгд		
Багшийн хөгжлийн төв	7662.6	-35.6°С	137.9	-	28.95	166.85		-
Бүгд			137.9	-	28.95	166.85		-

3-04
2024 05 15

ПРАЙМ ПРОЕКТ ХХК	Баянхонгор аймаг. Баянхонгор сум. 10-баг Рашаант БАГШИЙН ХӨГЖЛИЙН ТӨВИЙН БАРИЛГА				
	Байршилын тойм, тайлбар бичиг, тооцооны үзүүлэлт				
Утас:99105136 Email:info@primeproject.mn	Инженер	Ц.Даваасүрэн	ЕГ Шифр: ПП-23.09.10	Масштаб: М1:100	Огноо: 2024/05/16
	Гүйцэтгэсэн	Ц.Даваасүрэн	ТГ Шифр:	Зургийн дугаар: ГД-01	Бүх хуудас: 15
	Шалгасан	Ч.Пүрэвдорж			

Материалын түүвэр, зургийн жагсаалт

МАТЕРИАЛЫН ТҮҮВЭР

№	Гост, марк, тип	Материалын түүвэр	Тоо ширхэг	Нэгж жин	Тайлбар
		Гадна дулаан, ус хангамж			
1	ГОСТ 8734-75	Оёдолгүй ган хоолой ф108	410.2	у.м	
2	ГОСТ 8734-75	Оёдолгүй ган хоолой ф89	115.6	у.м	
3	ГОСТ 10704-80/10704-91	Цайрдсан ган хоолой ф50	262.9	у.м	
4	Пенополиуретан	ф108	410.2	у.м	
5	Пенополиуретан	ф89	115.6	у.м	
6	Пенополиуретан	ф50	262.9	у.м	
7	ГОСТ 17375-2001	Ган отвод ф108	38	шир	
8	ГОСТ 17375-2001	Ган отвод ф89	14	шир	
9	ГОСТ 17375-2001	Ган отвод ф50	4	шир	
10	ГОСТ 17378-01	Бөмбөлгөн хаалт ф108	4	шир	
11	ГОСТ 17378-01	Бөмбөлгөн хаалт ф50	2	шир	
12	Л-5 2970х800х580	Дулааны сувгийн тэвш	98	шир	
13	Л-5 2990х1050х120	Дулааны сувгийн таг	98	шир	
14	ОП-5 650х550х140	Дулааны сувгийн дэр	221	шир	
15	ГОСТ	Гулсах тулгуур	221	шир	

ЗУРГИЙН ЖАГСААЛТ

Д/д	Формат	Нэрс	Тайлбар
01	А3	Байршилын төлөв, тайлбар бичиг, тооцооны үзүүлэлт	ГД-1
02	А3	Материалын түүвэр, зургийн жагсаалт	ГД-2
03	А3.2	Гадна дулааны шугамын ерөнхий байгуулалт	ГД-3 + ГД-3х.
04	А3	Гадна дулааны шугамын хэсэгчилсэн байгуулалт-1	ГД-4
05	А3	Гадна дулааны шугамын хэсэгчилсэн байгуулалт-2	ГД-5
06	А3	Гадна дулааны шугамын хэсэгчилсэн байгуулалт-3	ГД-6
07	А3	Гадна дулааны шугамын угсралтын төлөв	ГД-7
08	А3	Гадна дулааны шугамын дагуугын зүсэлт-1	ГД-8
09	А3	Гадна дулааны шугамын дагуугын зүсэлт-2	ГД-9
10	А3	Гадна дулааны шугамын дагуугын зүсэлт-3	ГД-10
11	А3	Гадна дулааны шугамын дагуугын зүсэлт-3	ГД-11
12	А3	ДХ-1, ДХ-5-ийн огтлол, модон тангы байгуулалт	ГД-12
13	А3	ДХ-2-ийн огтлол, технологийн карт, шугамын огтлол	ГД-13
14	А3	ДХ-3, ДХ-4-ийн огтлол, компесаторын огтлол	ГД-14
14	А3	Үл хөдлөх тулгуур	ГД-15

1 ШИРХЭГ ҮЛ ХӨДЛӨХ ТУЛГУУРТ ОРОХ МАТЕРИАЛЫН ТҮҮВЭР

Яндан		Сувгийн хэмжээсүүд /мм/					Металл балки				Бетон бэлтгэл м3	Тайлбар
d/мм/	Тоо	А	h	Б	Г	Д	С	N	Метр /е/	Жин.кг		
ф32 ф89	2	600	Төслөөр	150	1000	D+30	С	10	950х2	16.5	0.144	
ф108	2	800	Төслөөр	150 250	1000	D+30	С	12	1150х2	24.0	0.17	
ф133	2	800	Төслөөр	150 250	1000	D+30	С	12	1150х2	24.0	0.17	
ф159	2	1000	Төслөөр	150 250	1000	D+30	С	12	1350х2	28.3	0.195	
ф219	2	1000	Төслөөр	150 250	1000	D+30	С	12	1350х2	28.3	0.195	
ф273	2	1200	Төслөөр	150 250	1000	D+30	С	14	1550х2	38.0	0.22	
ф325	2	1200	Төслөөр	150 250	1000	D+30	С	14	1550х2	38.0	0.22	
ф45 ф76 ф219	2	1400	Төслөөр	150 250	1500	D+30	С	14	1850х2	45.5	0.38	
ф273 ф76	2	1400	Төслөөр	150 250	1500	D+30	С	14	1850х2	45.5	0.38	
ф108 ф219	2	1600	Төслөөр	150 250	1500	D+30	С	16	2050х2	58.3	0.42	
ф325	2	1600	Төслөөр	150 250	1500	D+30	С	16	2050х2	59.3	0.42	
ф377	2	1600	Төслөөр	150 250	1500	D+30	С	16	2050х2	58.3	0.42	
ф89 ф133	2	1800	Төслөөр	150 250	1500	D+30	С	16	2250х2	73.5	0.45	
ф219 ф426	2	1800	Төслөөр	150 250	1500	D+30	С	16	2250х2	73.5	0.45	

ХУДГИЙН МАТЕРИАЛЫН ТҮҮВЭР

Гост/марк	БМ-200	БМ-200	Гост 3634-61
Материалын нэр	Худгийн хананд орох бетоны эзэлхүүн	Худгийн ул бетоны эзэлхүүн	Ширмэн люк
Хэмжих нэгж	м/3	м/3	ширхэг
Тоо	42.5	2.5	10
БМ-200	БМ-250	БМ-250	
Хавтан П-2	Хавтан ПО-1 Нүхтэй	Төмөр бетон дам нуруу Б-5	
ширхэг	ширхэг	2400х250х500(h)-хэмжээтэй	
15	15	15	

ПРАЙМ ПРОЕКТ ХХК
Утас:99105136
Email:info@primeproject.mn

Баянхонгор аймаг. Баянхонгор сум. 10-баг Рашаант
БАГШИЙН ХӨГЖЛИЙН ТӨВИЙН БАРИЛГА

Материалын түүвэр, зургийн жагсаалт

Инженер	Ц.Даваасүрэн	ЕГ Шифр: ПП-23.09.10	Масштаб: М1:100	Огноо: 2024/05/16
Гүйцэтгэсэн	Ц.Даваасүрэн	ТГ Шифр:	Зургийн дугаар: ГД-02	Бүх хуудас: 15
Шалгасан	Ч.Пүрэвдорж			

Гадна дулааны шугамын ерөнхий байгуулалт

ЗӨВШӨӨРСӨН:

"РАШААНТХАЙРХАН" ХХК-ийн
Захирал ..... /Л.Баярмаа/

БАЯНХОНГОР АЙМАГ
РАШААНТ ХАЙРХАН ХХК
ТТО0517 ☎ 2805538

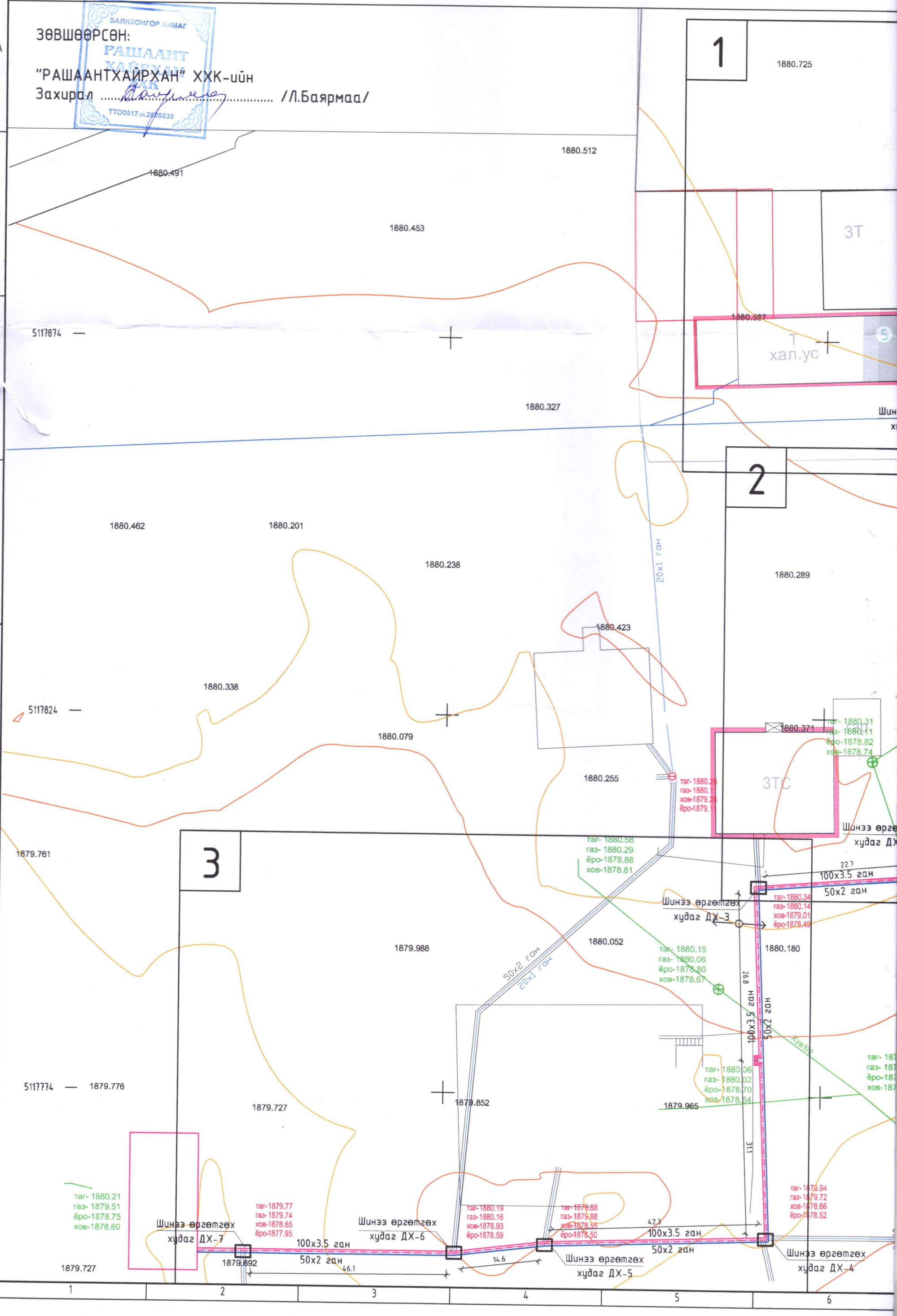

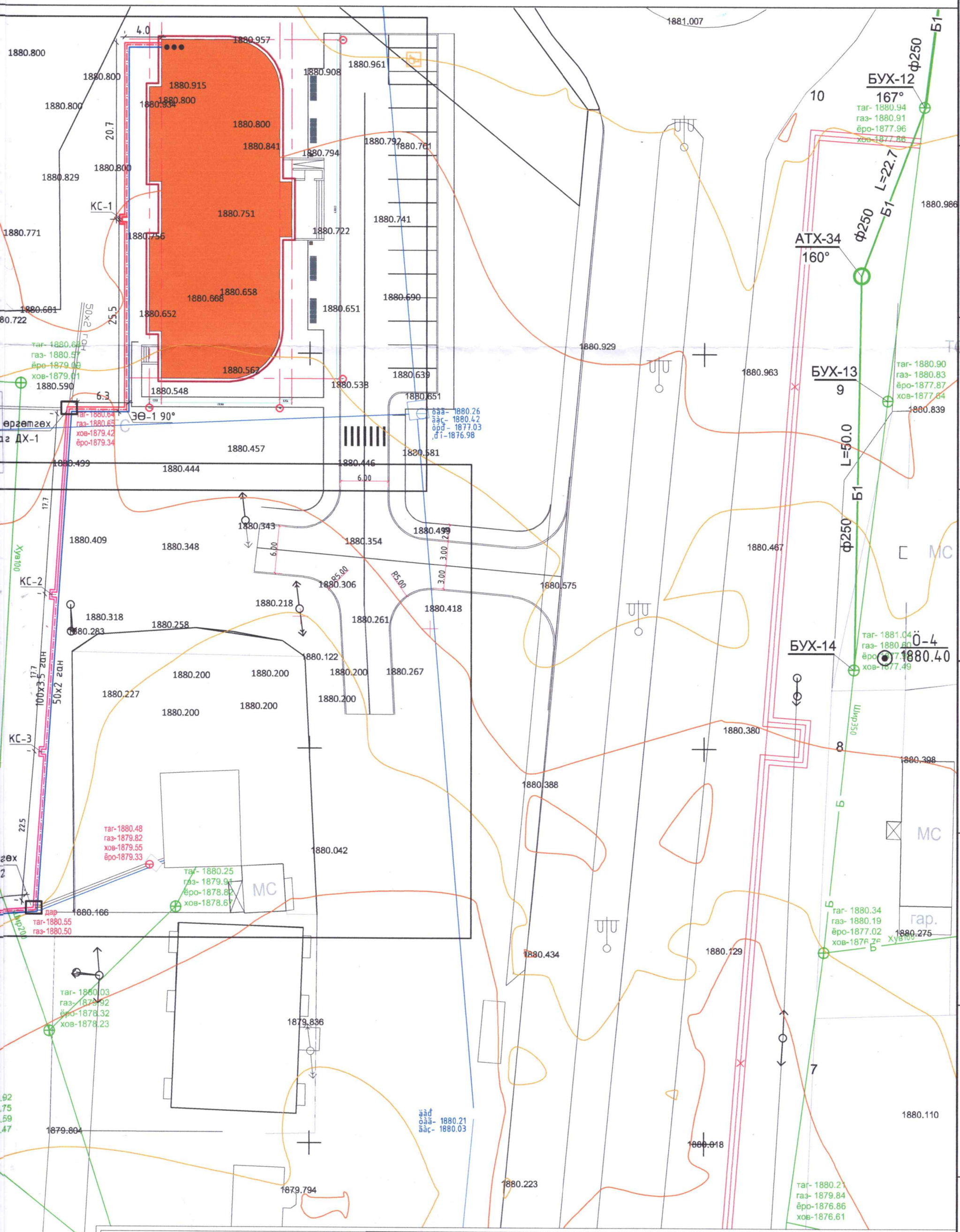

Зөвшөөрөлцсөн		
БА		Г.Номинэрдэнэ
ББ		Ц.Энхтамир
ХТ,ДГ		М.Пүрэвмөнх
ХД		С.Энхмөнх
ГА		С.Энхмөнх

ПРАЙМ ПРОЕКТ ХХК
Утас:99105136
Email:info@primeproject.mn

Баянхонгор аймаг. Баянхонгор сум. 10-баг Рашаант
БАГШИЙН ХӨГЖЛИЙН ТӨВИЙН БАРИЛГА

Гадна дулааны шугамын ерөнхий байгуулалт

Инженер		Ц.Даваасүрэн	ЕГ Шифр: ПП-23.09.10	Масштаб: SCALE	Огноо: 2024/04/22
Гүйцэтгэсэн		Ц.Даваасүрэн	ТГ Шифр:	Зургийн дугаар: ГД-03	Бүх хуудас: 15
Шалгасан		Ч.Пүрэвдорж			

Гадна дулааны шугамын ерөнхий байгуулалт

ЗӨВШӨӨРСӨН:

"РАШААНТХАЙРХАН" ХХК-ийн
Захирал ..... /Л.Баярмаа/

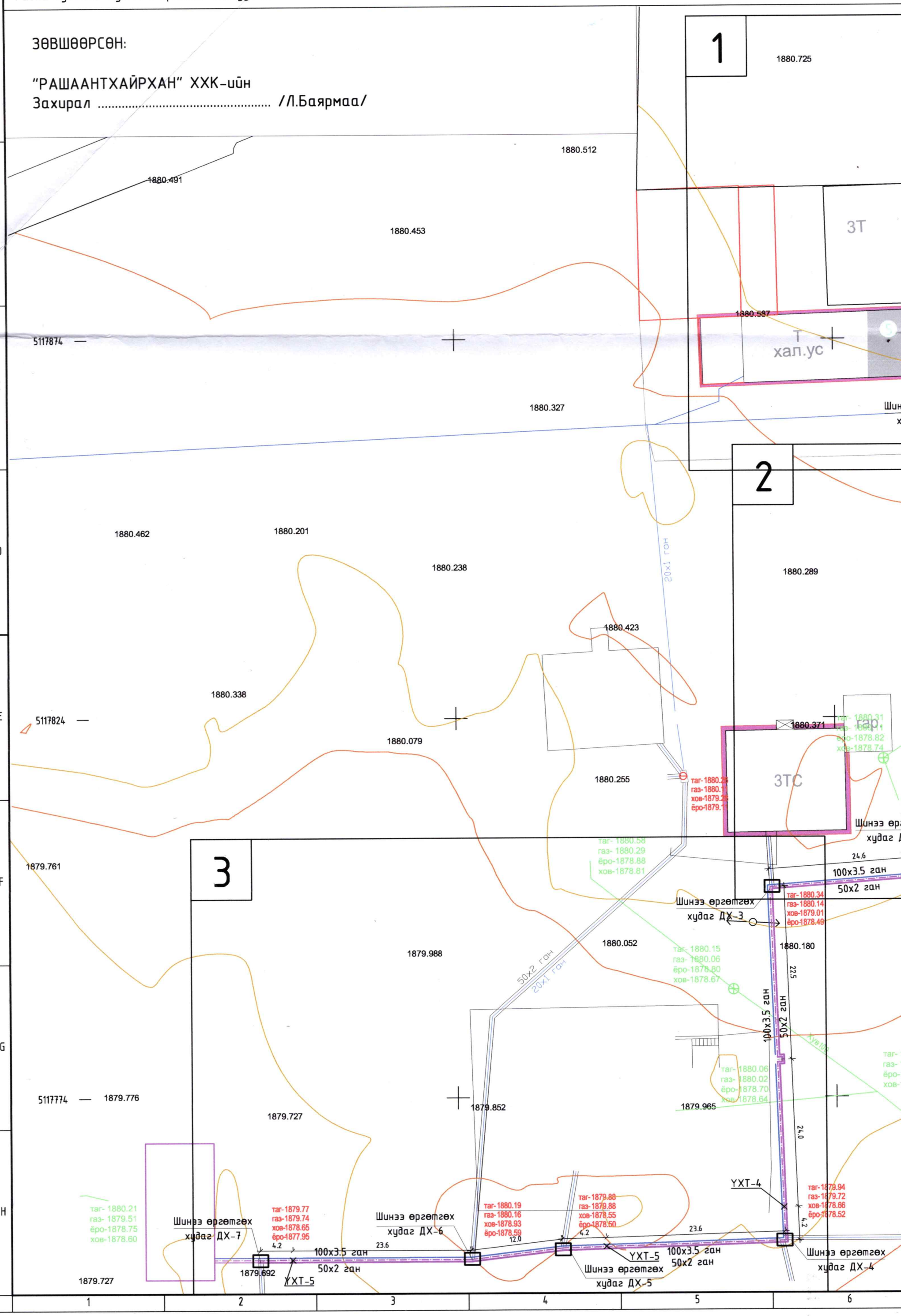

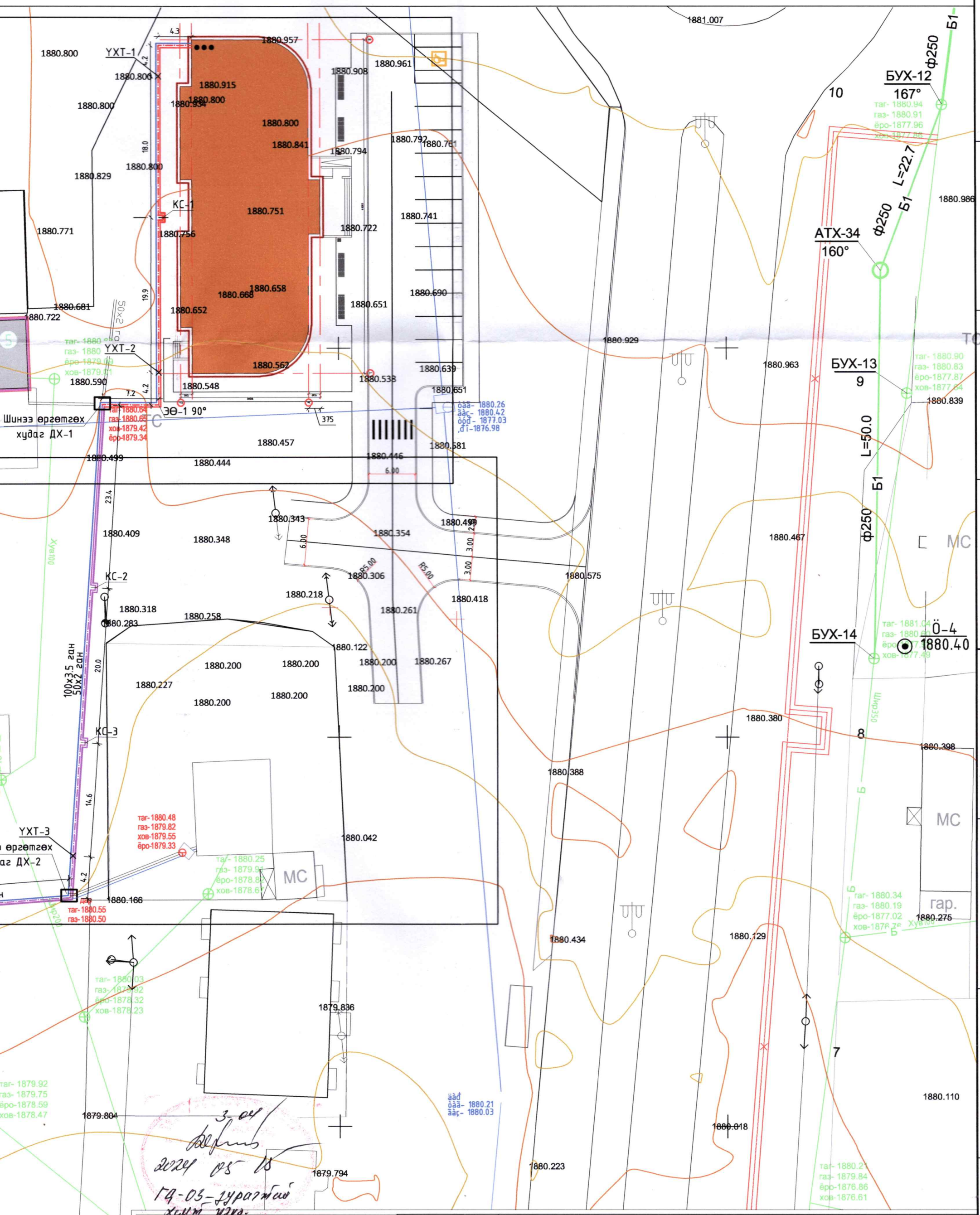

Зөвшөөрөлцсөн

БА		Т.Энхзаяа
ББ		Ц.Энхтамир
ХТ,ДГ		М.Пүрэвмөнх
ХД	С.Энхмөнх	С.Энхмөнх
ГА	С.Энхмөнх	С.Энхмөнх

3-ны
2024 05 16
ГД-03-дүрэгжсэн
хэмжээ үзэв.

ПРАЙМ ПРОЕКТ ХХК
Утас:99105136
Email:info@primeproject.mn

Баянхонгор аймаг. Баянхонгор сум. 10-баг Рашаант
БАГШИЙН ХӨГЖЛИЙН ТӨВИЙН БАРИЛГА

Гадна дулааны шугамын ерөнхий байгуулалт

Инженер		Ц.Даваасүрэн	ЕГ Шифр: ПП-23.09.10	Масштаб: SCALE	Огноо: 2024/05/16
Гүйцэтгэсэн		Ц.Даваасүрэн	ТГ Шифр:	Зургийн дугаар: ГД-03	Бүх хуудас: 15
Шалгасан		Ч.Пүрэвдорж			

Гадна дулааны шугамын хэсэгчилсэн байгуулалт-1

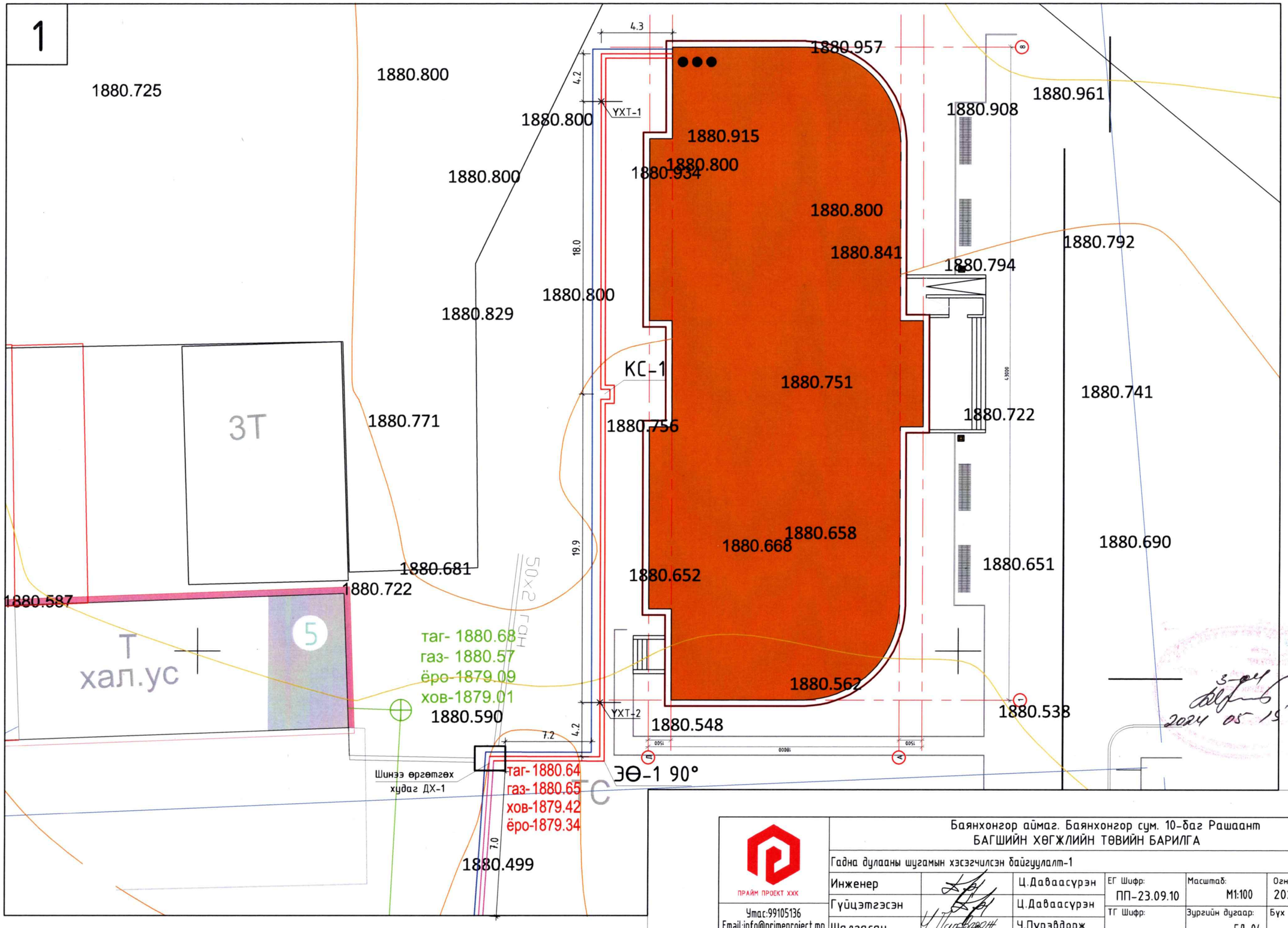

Баянхонгор аймаг. Баянхонгор сум. 10-баг Рашаант
БАГШИЙН ХӨГЖЛИЙН ТӨВИЙН БАРИЛГА

Гадна дулааны шугамын хэсэгчилсэн байгуулалт-1

ПРАЙМ ПРОЕКТ ХХК
Утас:99105136
Email:info@primeproject.mn

Инженер		Ц.Даваасүрэн	ЕГ Шифр: ПП-23.09.10	Масштаб: М1:100	Огноо: 2024/05/16
Гүйцэтгэсэн		Ц.Даваасүрэн	ТГ Шифр:	Зургийн дугаар: ГД-04	Бүх хуудас: 15
Шалгасан	Ч.Пүрэвдорж	Ч.Пүрэвдорж			

Гадна дулааны шугамын хэсэгчилсэн байгуулалт-2

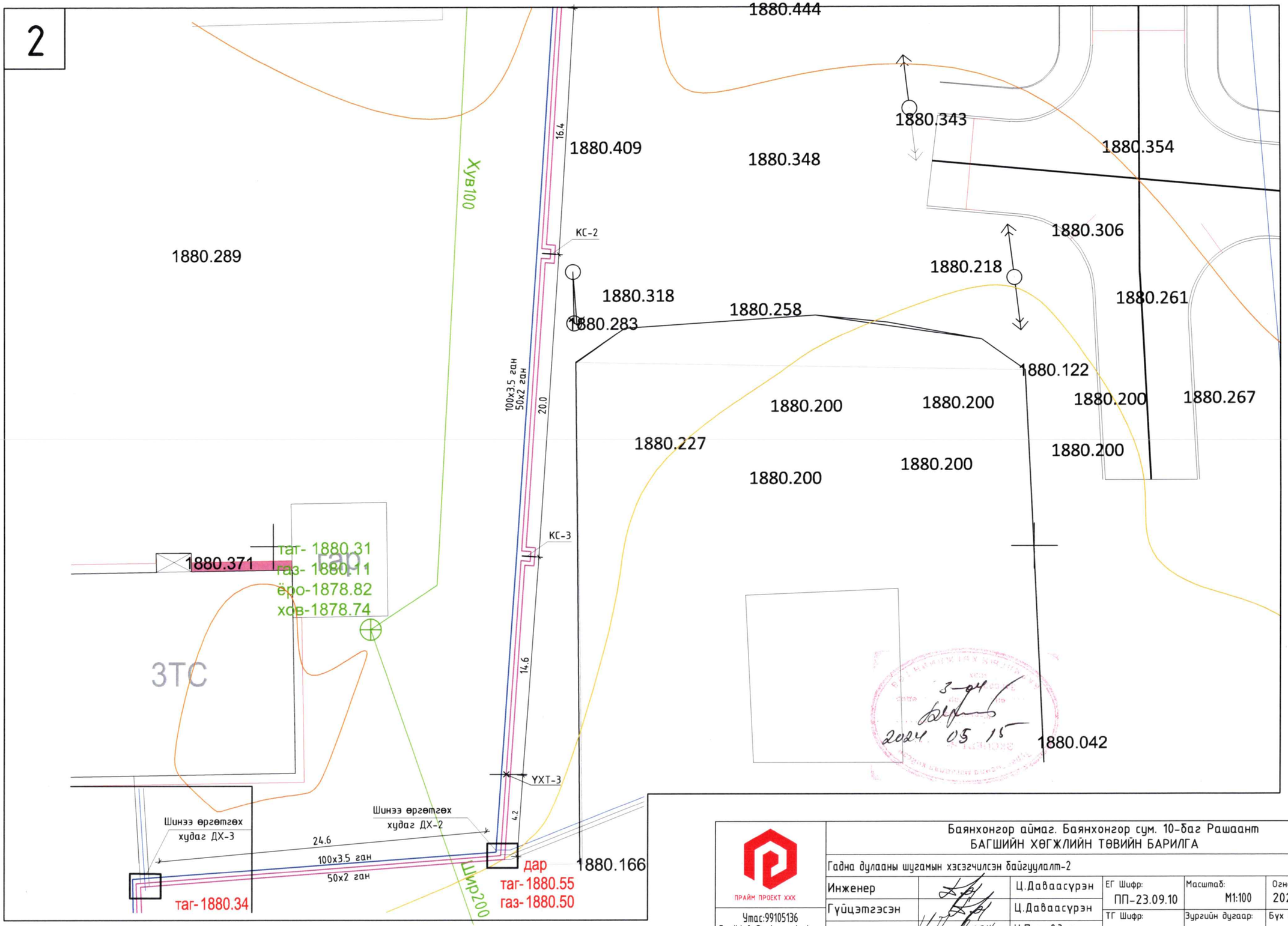

ПРАЙМ ПРОЕКТ ХХК	Баянхонгор аймаг. Баянхонгор сум. 10-баг Рашаант БАГШИЙН ХӨГЖЛИЙН ТӨВИЙН БАРИЛГА				
	Гадна дулааны шугамын хэсэгчилсэн байгуулалт-2				
	Инженер	Ц.Даваасүрэн	ЕГ Шифр: ПП-23.09.10	Масштаб: М1:100	Огноо: 2024/05/16
	Гүйцэтгэсэн	Ц.Даваасүрэн	ТГ Шифр:	Зургийн дугаар: ГД-05	Бүх хуудас: 15
Утас:99105136 Email:info@primeproject.mn	Шалгасан	Ч.Пүрэвдорж			

Гадна дулааны шугамын хэсэгчилсэн байгуулалт-3

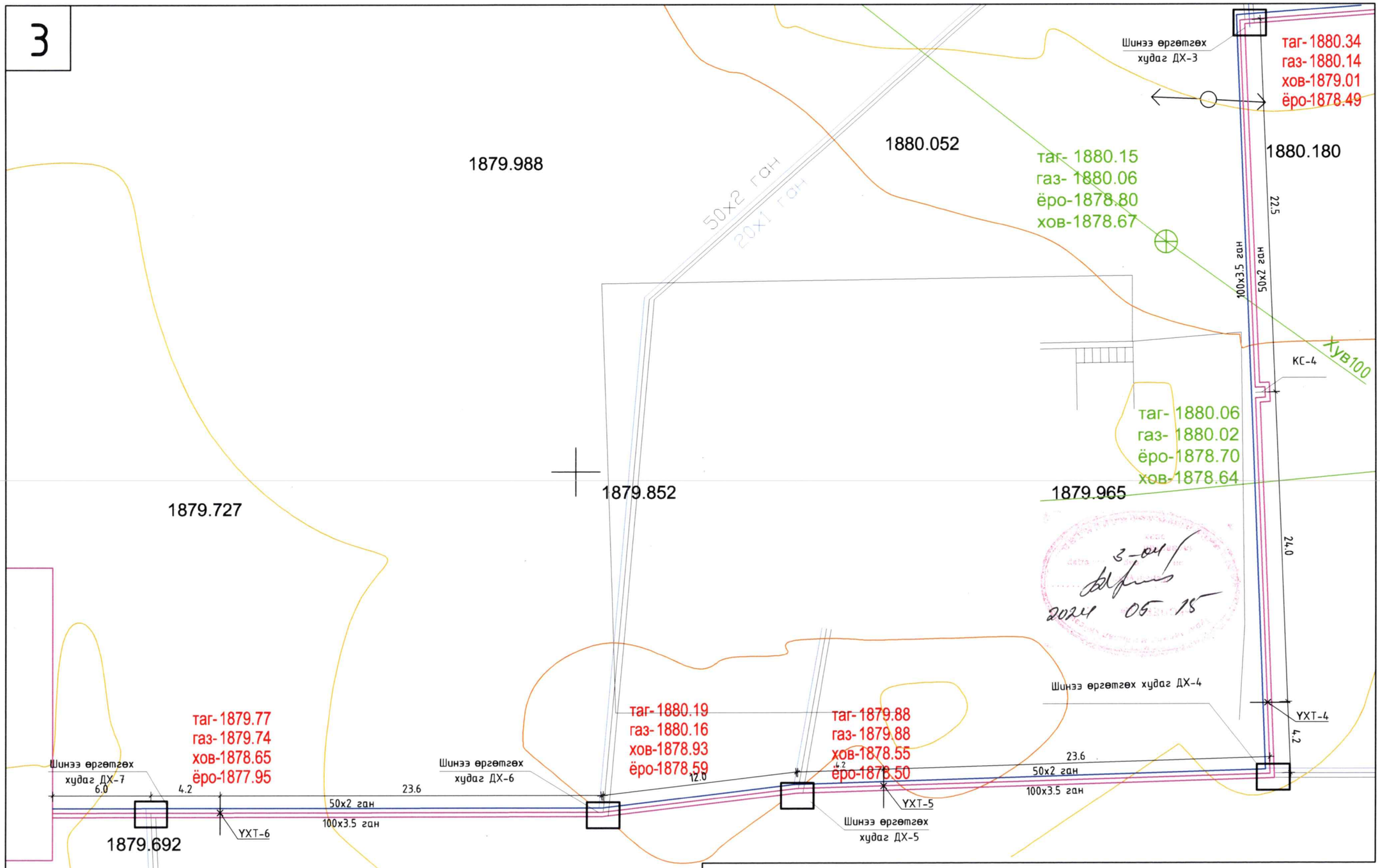

ПРАЙМ ПРОЕКТ ХХК	Баянхонгор аймаг. Баянхонгор сум. 10-баг Рашаант БАГШИЙН ХӨГЖЛИЙН ТӨВИЙН БАРИЛГА				
	Гадна дулааны шугамын хэсэгчилсэн байгуулалт-3				
	Инженер	Ц.Даваасүрэн	ЕГ Шифр: ПП-23.09.10	Масштаб: М1:100	Огноо: 2024/05/16
	Гүйцэтгэсэн	Ц.Даваасүрэн	ТГ Шифр:	Зургийн дугаар: ГД-06	Бүх хуудас: 15
Утас:99105136 Email:info@primeproject.mn	Шалгасан	Ч.Пүрэвдорж			

Гадна дулааны шугамын угсралтын тойм

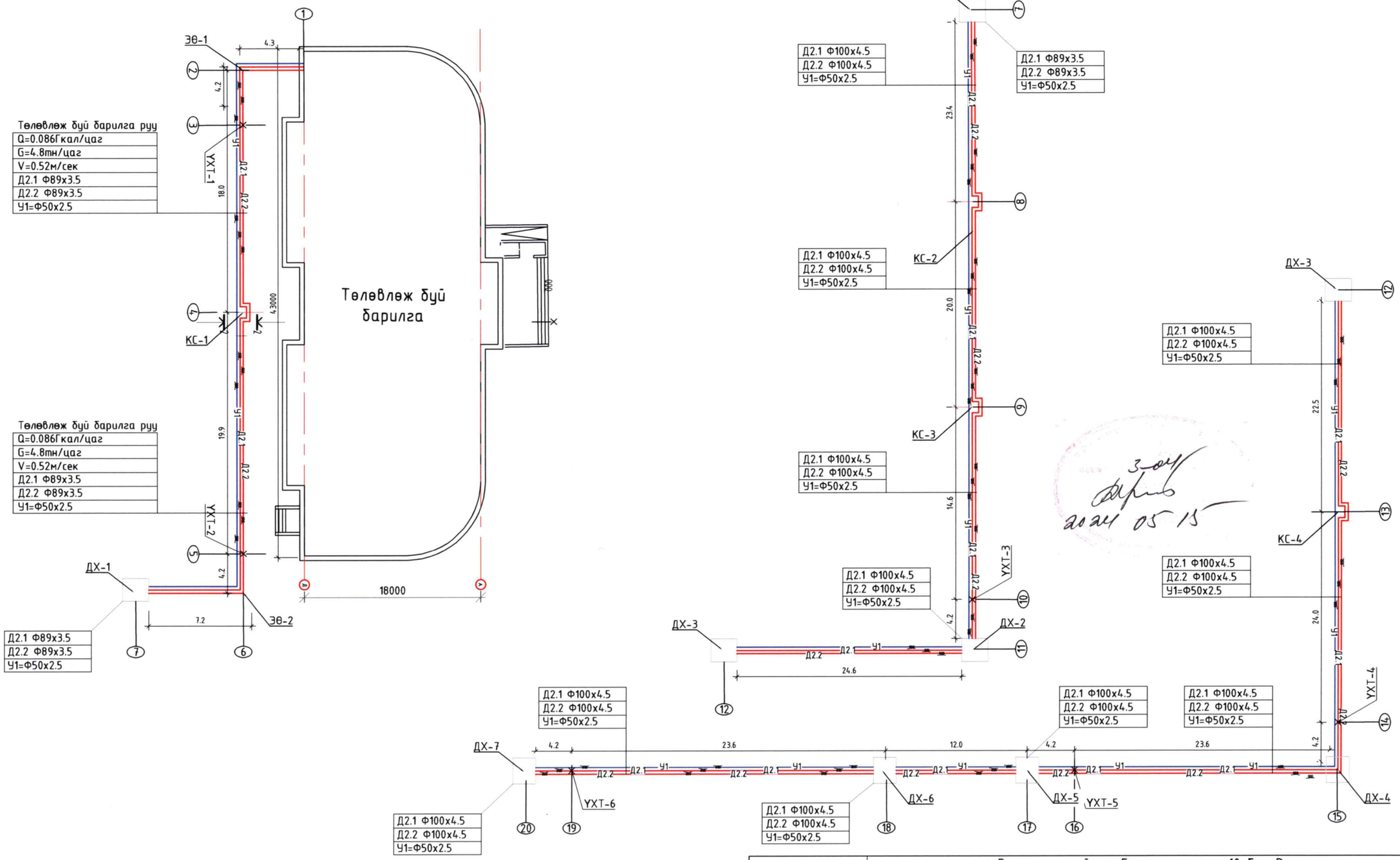

ПРАЙМ ПРОЕКТ ХХК	Баянхонгор аймаг. Баянхонгор сум. 10-баг Рашаант БАГШИЙН ХӨГЖЛИЙН ТӨВИЙН БАРИЛГА				
	Гадна дулааны шугамын угсралтын тойм				
Утас:99105136 Email:info@primeproject.mn	Инженер	Ц.Даваасүрэн	ЕГ Шифр: ПП-23.09.10	Масштаб: М1:100	Огноо: 2024/05/16
	Гүйцэтгэсэн	Ц.Даваасүрэн	ТГ Шифр:	Зургийн дугаар: ГД-07	Бүх хуудас: 15
	Шалгасан	Ч.Пүрэвдорж			

Төлөвлөж буй барилгын дулааны шугамын дагуугын зүсэлт-1

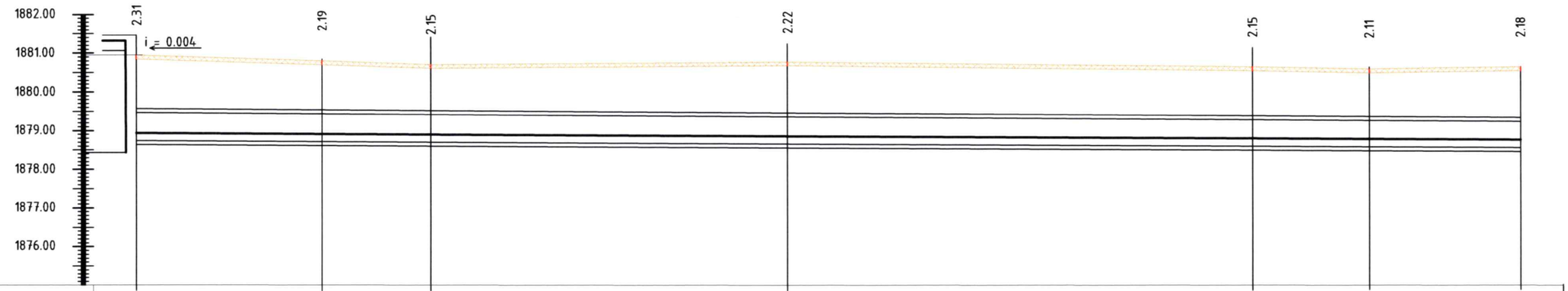

Онцлох цэгийн дугаар	1	2	3	4	5	6	7
Газар төлөвлөлтийн тэмдэгт	1880.95	1880.80	1880.60	1880.75	1880.60	1880.54	1880.59
Газрын хар тэмдэгт	1880.95	1880.80	1880.60	1880.75	1880.60	1880.54	1880.59
Сувгийн таг суух тэмдэгт	1879.47	1879.53	1879.34	1879.43	1879.34	1879.31	1879.97
Сувгийн ёроолын суух тэмдэгт	1878.43	1878.60	1878.95	1878.53	1878.95	1878.43	1878.91
Ухалгын гүн	2.31	2.19	2.15	2.22	2.15	2.11	2.18
Хэвгий / Урт, м	0.004 / 4.3	0.004 / 4.2	0.004 / 18.0	0.004 / 19.9	0.004 / 4.2	0.004 / 7.2	
Сувгийн дотор хэмжээ/хөндлөн огтлол	Сувгийн хөндлөн огтлол 1-1 угсармал төмөр бетон суваг L2990x580hx1450b						
Яндан хоолойн трассын байгуулалт	Төлөвлөж буй барилга	ЭӨ-1 ∟90°	УХТ-1	КС-1	УХТ-2	ЭӨ-2 ∟90°	ДХ-1

ТАЙЛБАР:
Шугамын байгуулалтыг ГД-04-аас үзнэ үү

ТАЙЛБАР:

Гадна шугам сүлжээний газар шорооны ажил эхлэхийн өмнө гүйцэтгэгч тал цахилгаан, холбооны шугам сүлжээний байгууллагуудын ХБАГ-тай зөвшөөрөлцөж, төлөвлөгдсөн шугам сүлжээтэй бусад инженерийн шугам сүлжээ огтлолцож байгаа эсэхийг тодруулан огтлолцож байгаа хэсгийн газар шорооны ажлыг гар аргаар гүйцэтгэж хөдөлмөр аюулгүй ажиллагааг бүрэн хангаж ажиллах шаардлагатайг онцгой анхаарах.

ПРАЙМ ПРОЕКТ ХХК
Утас:99105136
Email:info@primeproject.mn

Баянхонгор аймаг. Баянхонгор сум. 10-баг Рашаант
БАГШИЙН ХӨГЖЛИЙН ТӨВИЙН БАРИЛГА

Төлөвлөж буй барилгын дулааны шугамын дагуугын зүсэлт-1

Инженер		Ц.Даваасүрэн	ЕГ Шифр: ПП-23.09.10	Масштаб: М1:100	Огноо: 2024/05/16
Гүйцэтгэсэн		Ц.Даваасүрэн	ТГ Шифр:	Зургийн дугаар: ГД-08	Бүх хуудас: 15
Шалгасан		Ч.Пүрэвдорж			

Өргөтгөл хийж солих шугамын дагуугын зүсэлт-1

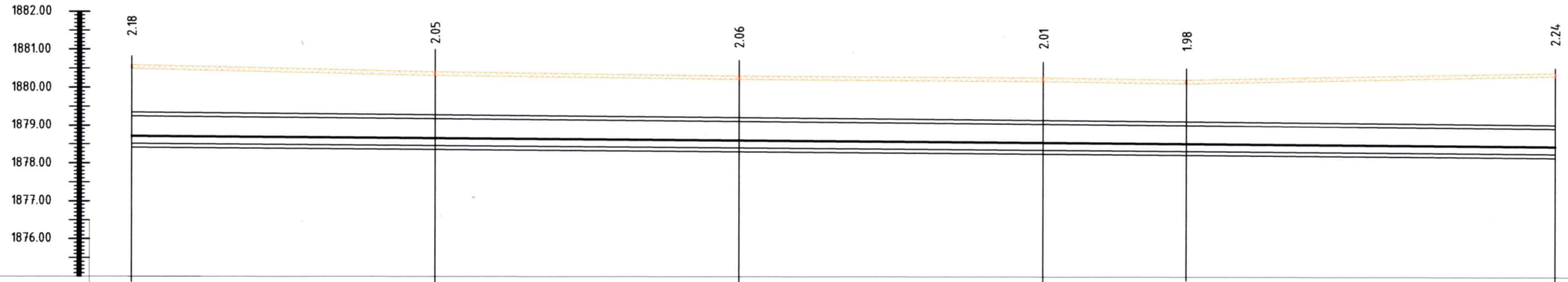

Онцлох цэгийн дугаар	7	8	9	10	11	12
Газар төлөвлөлтийн тэмдэгт	1880.59	1880.40	1880.28	1880.22	1880.16	1880.34
Газрын хар тэмдэгт	1880.59	1880.40	1880.28	1880.22	1880.16	1880.34
Сувгийн таг суух тэмдэгт	1879.28	1879.26	1879.18	1879.10	1879.07	1879.28
Сувгийн ёроолын суух тэмдэгт	1878.40	1878.34	1878.27	1878.21	1878.17	1878.17
Ухалгын гүн	2.18	2.05	2.06	2.01	1.98	2.24
Хэвгий	0.004	0.004	0.004	0.004	0.004	
Урт, м		23.4	20.0	14.6	4.2	24.6
Сувгийн доторх хэмжээ/хөндлөн огтлол	Сувгийн хөндлөн огтлол 1-1 угсармал төмөр бетон суваг L2990x580hx1450b					
Яндан хоолойн трассын байгуулалт	ДХ-1	КС-2	КС-3	ҮХТ-3	ДХ-2	ДХ-3

ТАЙЛБАР:
Шугамын байгуулалтыг ГД-05-аас үзнэ үү

ТАЙЛБАР:

Гадна шугам сүлжээний газар шорооны ажил эхлэхийн өмнө гүйцэтгэгч тал цахилгаан, холбооны шугам сүлжээний байгууллагуудын ХБАГ-тай зөвшөөрөлцөж, төлөвлөгдсөн шугам сүлжээтэй бусад инженерийн шугам сүлжээ огтлолцож байгаа эсэхийг тодруулан огтлолцож байгаа хэсгийн газар шорооны ажлыг гар аргаар гүйцэтгэж хөдөлмөр аюулгүй ажиллагааг бүрэн хангаж ажиллах шаардлагатайг онцгой анхаарах.

ПРАЙМ ПРОЕКТ ХХК
Утас:99105136
Email:info@primeproject.mn

Баянхонгор аймаг. Баянхонгор сум. 10-баг Рашаант
БАГШИЙН ХӨГЖЛИЙН ТӨВИЙН БАРИЛГА

Өргөтгөл хийж солих шугамын дагуугын зүсэлт-1

Инженер	Ц.Даваасүрэн	ЕГ Шифр: ПП-23.09.10	Масштаб: М1:100	Огноо: 2024/05/16
Гүйцэтгэсэн	Ц.Даваасүрэн	ТГ Шифр:	Зургийн дугаар: ГД-09	Бүх хуудас: 15
Шалгасан	Ч.Пүрэвдорж			

Өргөтгөл хийж солих шугамын дагуугын зүсэлт-2

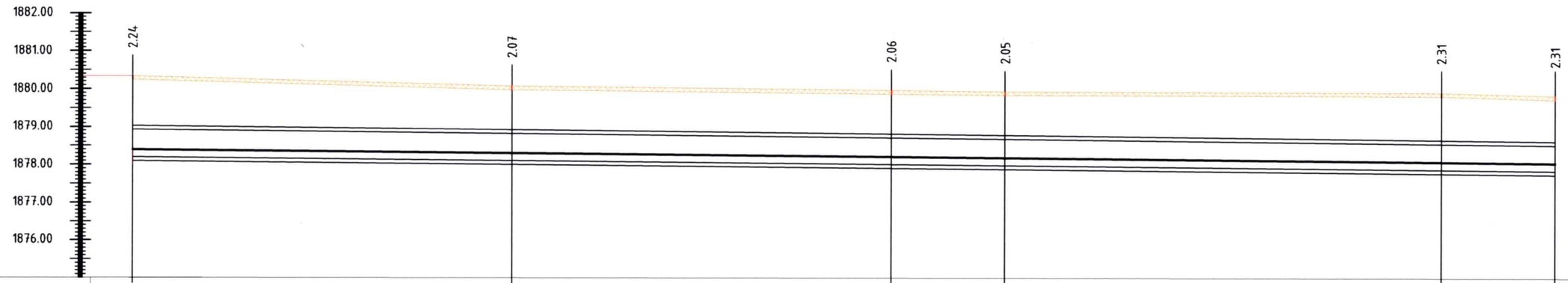

Онцлох цэгийн дугаар	12	13	14	15	16	17
Газар төлөвлөлтийн тэмдэгт	1880.34	1880.06	1879.94	1879.90	1879.87	1879.77
Газрын хар тэмдэгт	1880.34	1880.06	1879.94	1879.90	1879.87	1879.77
Сувгийн таг суух тэмдэгт	1879.28	1878.90	1878.78	1878.74	1878.60	1878.56
Сувгийн ёроолын суух тэмдэгт	1878.17	1877.99	1877.88	1877.84	1877.72	1877.69
Ухалгын гүн	2.24	2.07	2.06	2.05	2.31	2.31
Хэвгий	0.004	0.004	0.004	0.004	0.004	
Урт, м		22.5	24.0	4.2	23.6	4.2
Сувгийн дотор хэмжээ/хөндлөн огтлол	Сувгийн хөндлөн огтлол 1-1 угсармал төмөр бетон суваг L2990x580hx1450b					
Яндан хоолойн трассын байгуулалт	ДХ-3	КС-4	УХТ-4	ДХ-4	УХТ-5	ДХ-5

ТАЙЛБАР:
Шугамын байгуулалтыг ГД-06-аас үзнэ үү

ТАЙЛБАР:

Гадна шугам сүлжээний газар шорооны ажил эхлэхийн өмнө гүйцэтгэгч тал цахилгаан, холбооны шугам сүлжээний байгууллагуудын ХБАГ-тай зөвшөөрөлцөж, төлөвлөгдсөн шугам сүлжээтэй бусад инженерийн шугам сүлжээ огтлолцож байгаа эсэхийг тодруулан огтлолцож байгаа хэсгийн газар шорооны ажлыг гар аргаар гүйцэтгэж хөдөлмөр аюулгүй ажиллагааг бүрэн хангаж ажиллах шаардлагатайг онцгой анхаарах.

ПРАЙМ ПРОЕКТ ХХК
Утас:99105136
Email:info@primeproject.mn

Баянхонгор аймаг. Баянхонгор сум. 10-баг Рашаант
БАГШИЙН ХӨГЖЛИЙН ТӨВИЙН БАРИЛГА

Өргөтгөл хийж солих шугамын дагуугын зүсэлт-2

Инженер	Ц.Даваасүрэн	ЕГ Шифр: ПП-23.09.10	Масштаб: М1:100	Огноо: 2024/05/16
Гүйцэтгэсэн	Ц.Даваасүрэн	ТГ Шифр:	Зургийн дугаар: ГД-10	Бүх хуудас: 15
Шалгасан	Ч.Пүрэвдорж			

Өргөтгөл хийж солих шугамын дагуугын зүсэлт-3

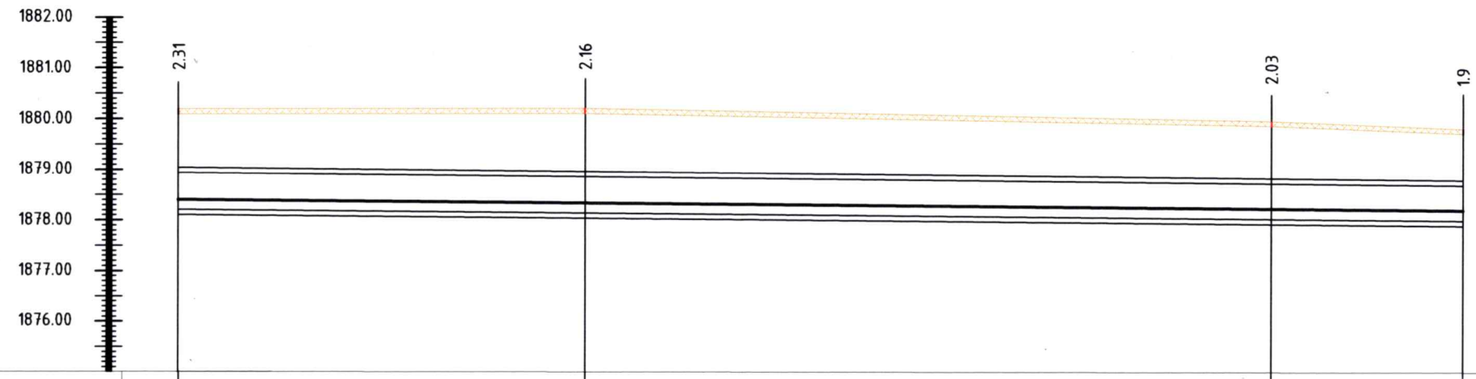

Онцлох цэгийн дугаар	17	18	19	20
Газар төлөвлөлтийн тэмдэгт				
Газрын хар тэмдэгт	1879.77	1880.19	1879.93	1879.77
Сувгийн таг суух тэмдэгт	1878.56	1878.95	1878.80	1878.77
Сувгийн ёроолын суух тэмдэгт	1877.69	1878.03	1877.90	1877.87
Ухалгын гүн	2.08	2.16	2.03	1.9
Хэвгий	0.004	0.004	0.004	0.004
Урт, м	12.0	23.6	4.2	
Сувгийн дотор хэмжээ/хөндлөн огтлол	Сувгийн хөндлөн огтлол 1-1 угсармал төмөр бетон суваг L2990x580hx1450b			
Яндан хоолойн трассын байгуулалт	ДХ-5	ДХ-6	УХТ-6	ДХ-7

ТАЙЛБАР:
Шугамын байгуулалтыг ГД-06-аас үзнэ үү

ТАЙЛБАР:

Гадна шугам сүлжээний газар шорооны ажил эхлэхийн өмнө гүйцэтгэгч тал цахилгаан, холбооны шугам сүлжээний байгууллагуудын ХБАГ-тай зөвшөөрөлцөж, төлөвлөгдсөн шугам сүлжээтэй бусад инженерийн шугам сүлжээ огтлолцож байгаа эсэхийг тодруулан огтлолцож байгаа хэсгийн газар шорооны ажлыг гар аргаар гүйцэтгэж хөдөлмөр аюулгүй ажиллагааг бүрэн хангаж ажиллах шаардлагатайг онцгой анхаарах.

ПРАЙМ ПРОЕКТ ХХК
Утас:99105136
Email:info@primeproject.mn

Баянхонгор аймаг. Баянхонгор сум. 10-баг Рашаант
БАГШИЙН ХӨГЖЛИЙН ТӨВИЙН БАРИЛГА

Өргөтгөл хийж солих шугамын дагуугын зүсэлт-3

Инженер		Ц.Даваасүрэн	ЕГ Шифр: ПП-23.09.10	Масштаб: М1:100	Огноо: 2024/05/16
Гүйцэтгэсэн		Ц.Даваасүрэн	ТГ Шифр:	Зургийн дугаар: ГД-11	Бүх хуудас: 15
Шалгасан		Ч.Пүрэвдорж			

ДХ-1, ДХ-5-ийн огтлол, модон тангы байгуулалт

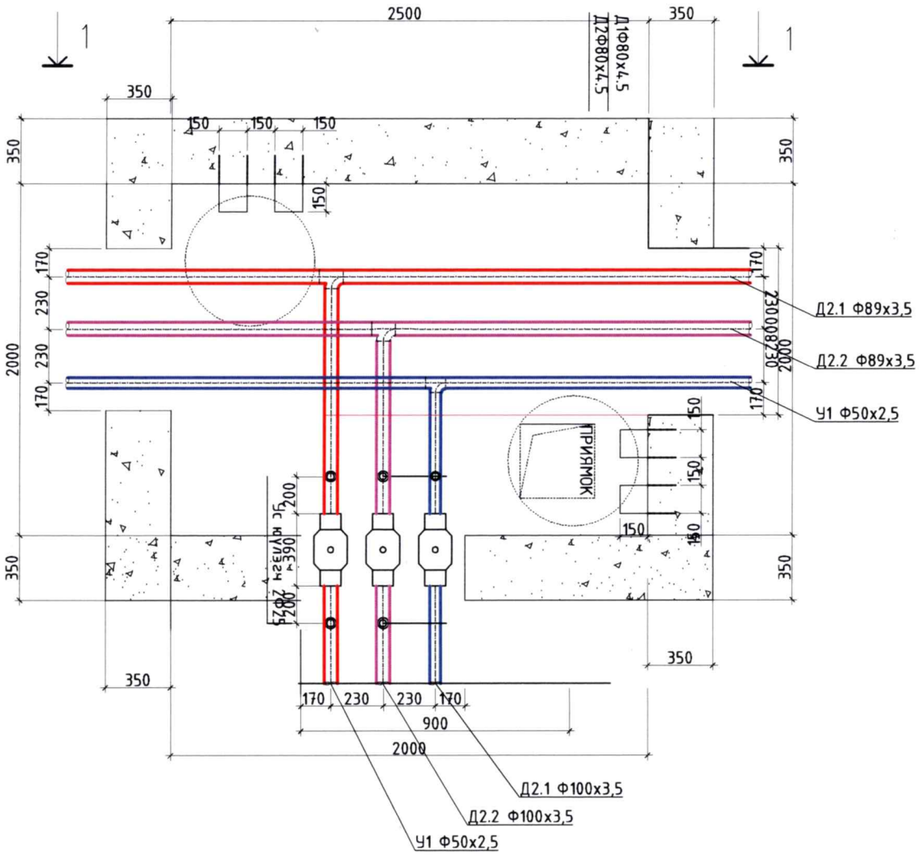

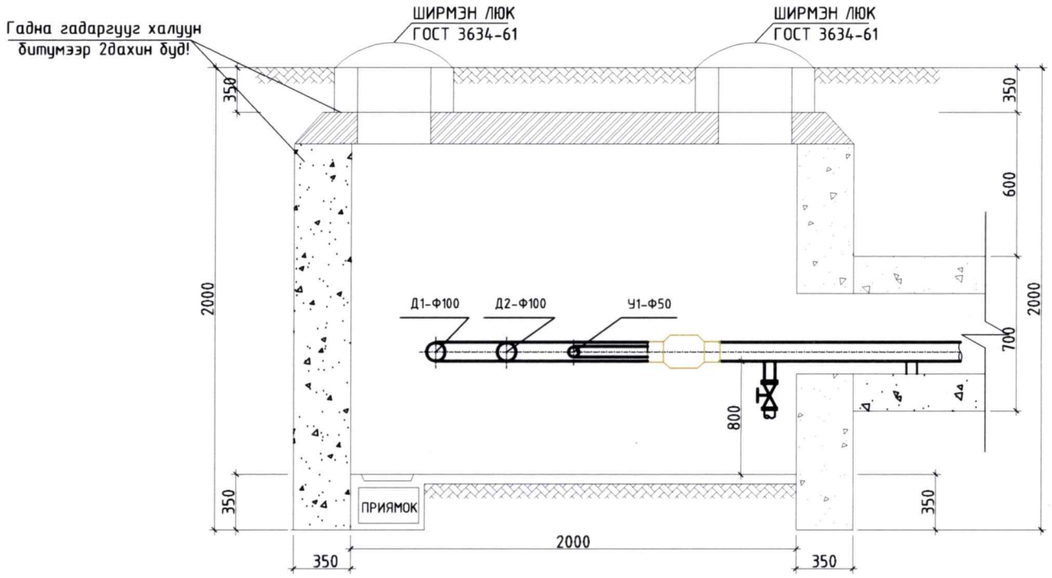

МОДОН ТАГНЫ БАЙГУУЛАЛТ

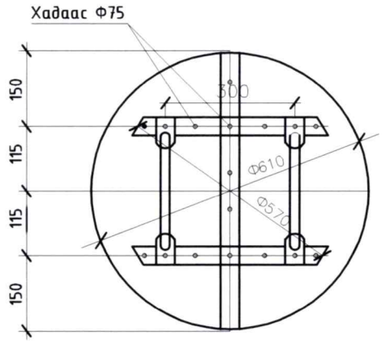

МОДОН ТАГНЫ ОГТЛОЛ

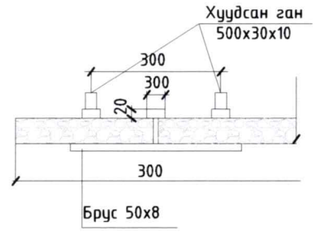

ТАЙЛБАР БИЧИГ

1. Сувгийн өндөр h=385мм, h=460мм байвал ханны зузааныг Б=200мм-р h=610, h=760мм байх үед Б=250мм-ээр тус тус сонгоно.
2. Сувгийн "Г" хэсэгт бетон хана хийх бөгөөд бетоны марк М200 байна.

ПРАЙМ ПРОЕКТ ХХК	Баянхонгор аймаг. Баянхонгор сум. 10-баг Рашаант БАГШИЙН ХӨГЖЛИЙН ТӨВИЙН БАРИЛГА				
	ДХ-1, ДХ-5-ийн огтлол, модон тангы байгуулалт				
	Инженер	Ц.Даваасүрэн	ЕГ Шифр: ПП-23.09.10	Масштаб: М1:100	Огноо: 2024/05/13
	Гүйцэтгэсэн	Ц.Даваасүрэн	ТГ Шифр:	Зургийн дугаар: ГД-12	Бүх хуудас: 15
Утас:99105136	Шалгасан	Ч.Пүрэвдорж			

ДХ-2-ийн огтлол, технологийн карт, шугамын огтлол

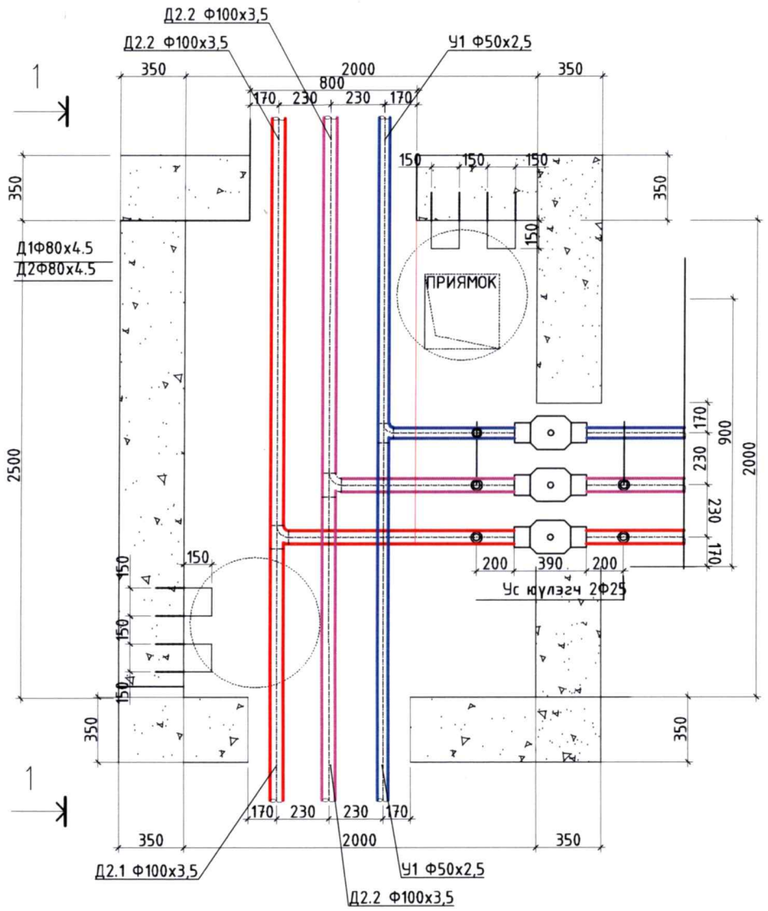

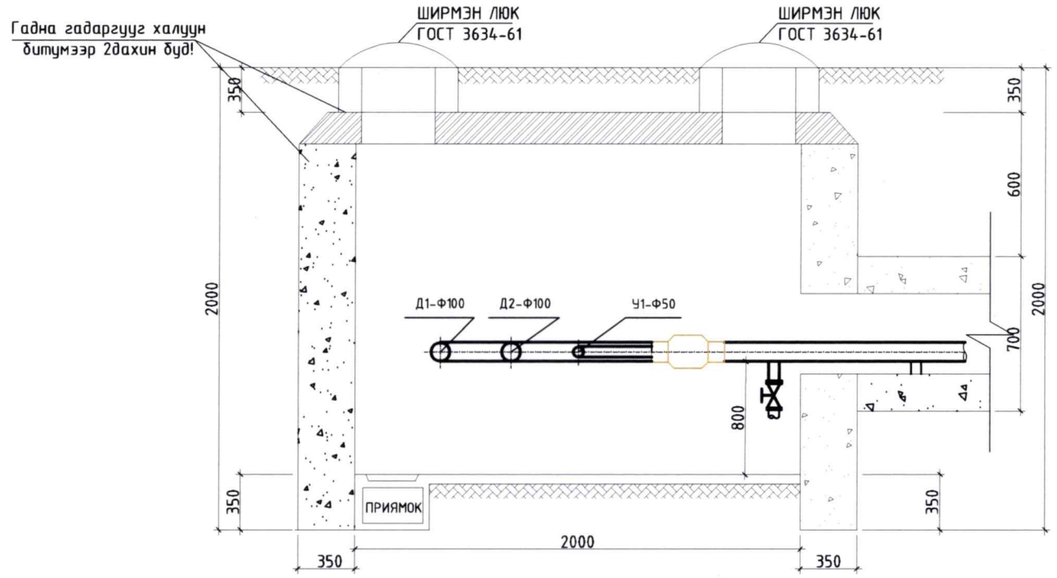

ОГТЛОЛ 1-1

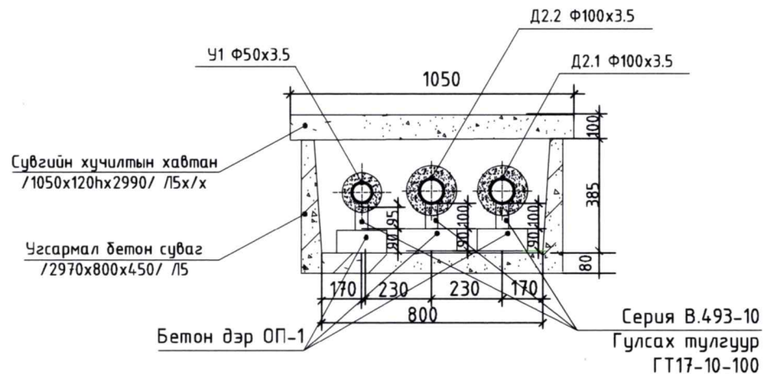

Технологийн карт /деталь/

Үл хөдлөх тулгуур- № [10	Тулгуурын хавтан	Хавирга
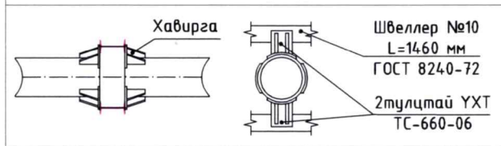	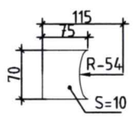	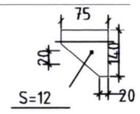

Гулсах тулгуур	Хоорондын зай
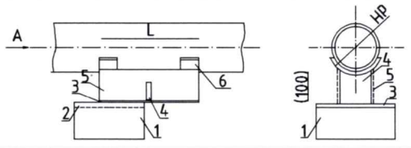	-Ф100мм-3.5м : эргэлт орчимд-2.1м

Тайлбар:
1. Суваг дахь үл хөдлөх тулгуурын барилгын хэсгийг СЕРИЯ Г-4.903-10 ВЫПУСК. 4-д үз.
2. Бүх гангуурын мөрийн өндөр h=6 мм
3. Ган хийц нь зэврэлтээс хамгаалах будалт хийгдэнэ.

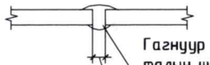

Гагнуур хийгдсэний дараа нүүр талын ширээсний мөрийг цэвэрлэж тэгшил.

ПРАЙМ ПРОЕКТ ХХК	Баянхонгор аймаг. Баянхонгор сум. 10-баг Рашаант БАГШИЙН ХӨГЖЛИЙН ТӨВИЙН БАРИЛГА				
	ДХ-2-ийн огтлол, технологийн карт, шугамын огтлол				
	Инженер	Ц.Даваасүрэн	ЕГ Шифр: ПП-23.09.10	Масштаб: М1:100	Огноо: 2024/05/13
	Гүйцэтгэсэн	Ц.Даваасүрэн	ТГ Шифр:	Зургийн дугаар: ГД-13	Бүх хуудас: 15
Утас:99105136	Шалгасан	Ч.Пүрэвдорж			

ДХ-3, ДХ-4-ийн огтлол, компесаторын огтлол

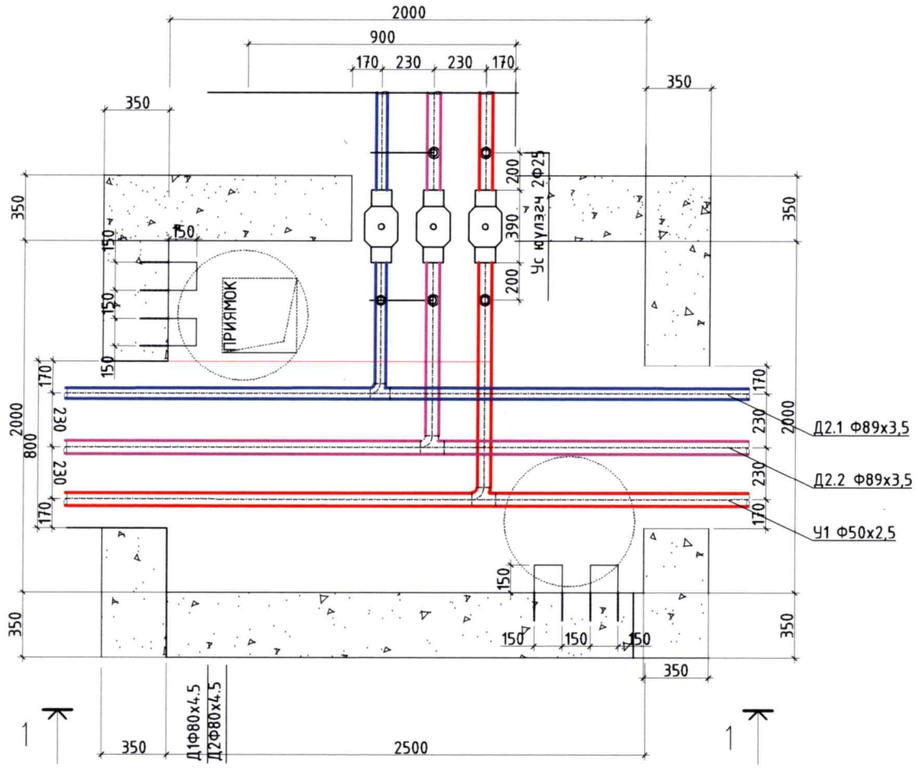

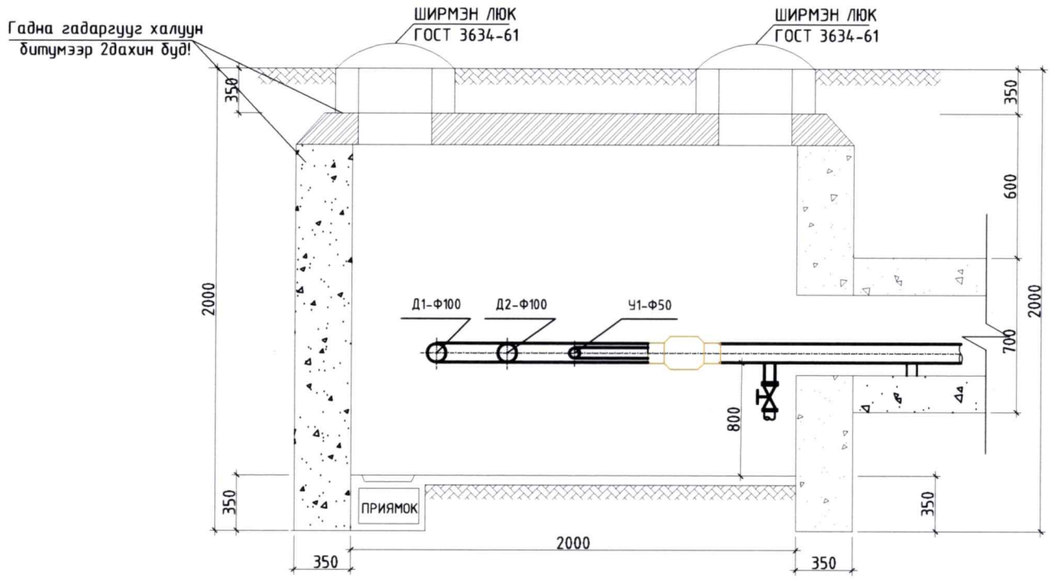

ОГТЛОЛ 2-2

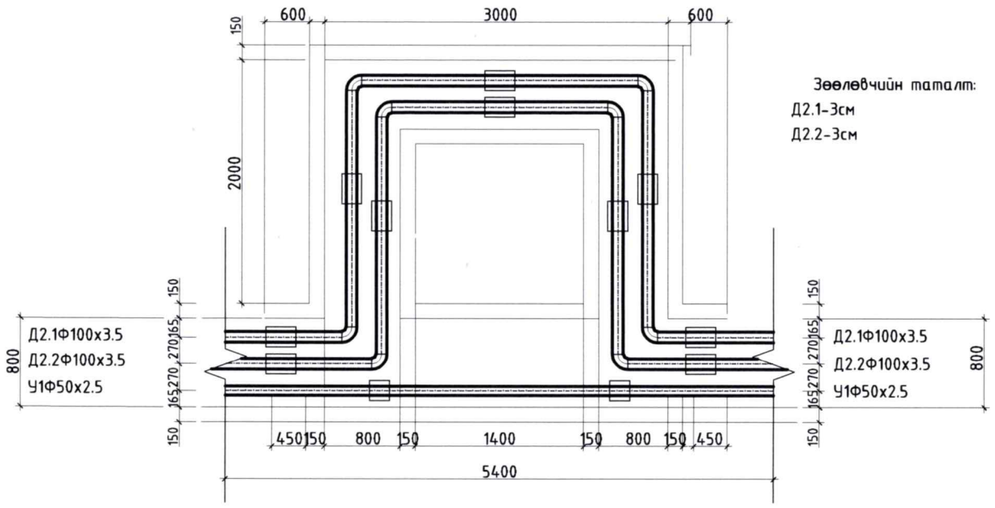

ТАЙЛБАР БИЧИГ

1. Сувгийн өндөр h=385мм, h=460мм байвал ханны зузааныг Б=200мм-р h=610, h=760мм байх үед Б=250мм-ээр тус тус сонгоно.
2. Сувгийн "Г" хэсэгт бетон хана хийх бөгөөд бетоны марк М200 байна.

ПРАЙМ ПРОЕКТ ХХК	Баянхонгор аймаг. Баянхонгор сум. 10-баг Рашаант БАГШИЙН ХӨГЖЛИЙН ТӨВИЙН БАРИЛГА				
	ДХ-3, ДХ-4-ийн огтлол, компесаторын огтлол				
	Инженер	Ц.Даваасүрэн	ЕГ Шифр: ПП-23.09.10	Масштаб: М1:100	Огноо: 2024/05/13
	Гүйцэтгэсэн	Ц.Даваасүрэн	ТГ Шифр:	Зургийн дугаар: ГД-14	Бүх хуудас: 15
Утас:99105136	Шалгасан	Ч.Пүрэвдорж			

Үл хөдлөх тулгуур

ҮЛ ХӨДЛӨХ ТУЛГУУР

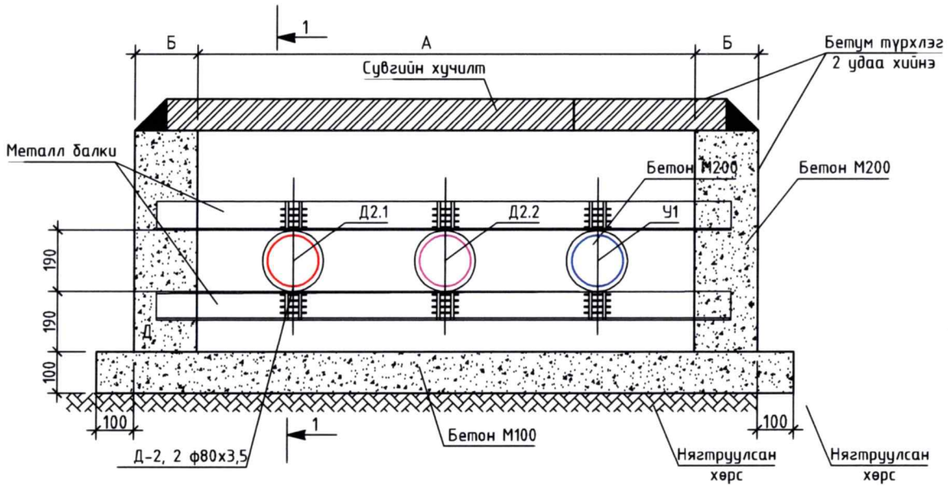

ОГТЛОЛ 2-2

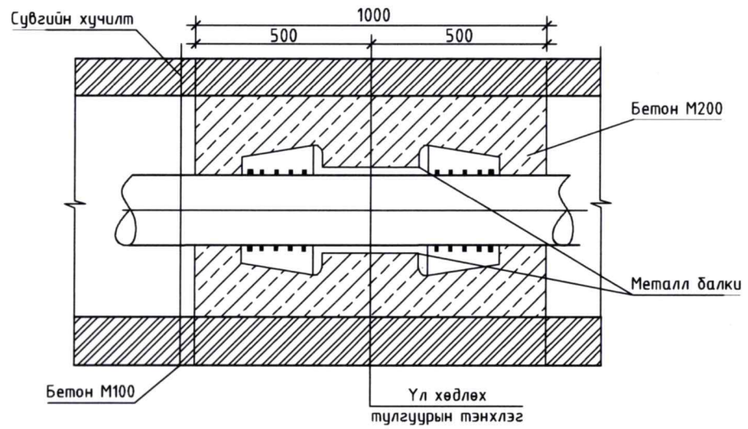

ОГТЛОЛ 1-1

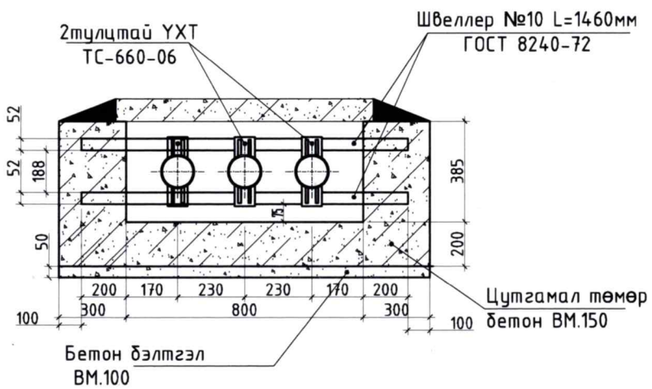

ОГТЛОЛ 3-3

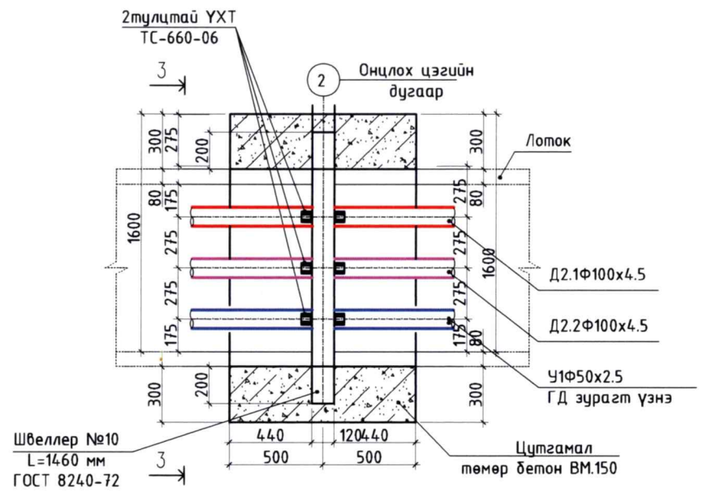

ТАЙЛБАР БИЧИГ

1. Сувгийн өндөр h=385мм, h=460мм байвал ханны зузааныг Б=200мм-р h=610, h=760мм байх үед Б=250мм-ээр тус тус сонгоно.
2. Сувгийн "Г" хэсэгт бетон хана хийх бөгөөд бетоны марк М200 байна.

ПРАЙМ ПРОЕКТ ХХК	Баянхонгор аймаг. Баянхонгор сум. 10-баг Рашаант БАГШИЙН ХӨГЖЛИЙН ТӨВИЙН БАРИЛГА				
	Үл хөдлөх тулгуур				
	Инженер	Ц.Даваасүрэн	ЕГ Шифр: ПП-23.09.10	Масштаб: М1:100	Огноо: 2024/05/13
	Гүйцэтгэсэн	Ц.Даваасүрэн	ТГ Шифр:	Зургийн дугаар: ГД-15	Бүх хуудас: 15
Утас:99105136	Шалгасан	Ч.Пүрэвдорж			