"ГЭРЭЛТ-УУЛЗВАР" ХХК

ЗУРГИЙН ШИФР: ГДЗ-09/24

Дундговь аймгийн Сайнцагаан сум

ЭРДМИЙН ДАЛАЙ, ХҮМҮҮНЛЭГ СУРГУУЛЬ ОРЧМЫН ЯВГАН ХҮНИЙ ГАРЦАНД ГЭРЛЭН ДОХИО СУУРИЛУУЛАХ АЖЛЫН ЗУРАГ

ЗӨВШӨӨРСӨН:

БОЛОВСРУУЛСАН:

Захиалагч:		Гүйцэтгэгч:	
	Дундговь аймгийн Засаг даргын Тамгын газар		"Гэрэлт-Уулзвар" ХХК

УЛААНБААТАР ХОТ.
2024 ОН

ГДЗ маркийн үндсэн иж бүрдэл зургийн жагсаалт

№	Зургийн нэр	Хуудас
1	Тайлбар	1
2	Орчны тойм зураг	2
3	Цахилгааны эх үүсвэрийн байршлын зураг	3, 5
4	Хөдөлгөөн зохион байгуулалтын зураг	4, 6
5	Гэрлэн дохионы төмөр шон	7, 8
6	Шонгийн бетон суурь	9
7	Кабелийн сувагчлал	10
8	Гэрлэн дохионы холболтын бетон худаг	11
9	Үндсэн тоног төхөөрөмжүүдэд тавигдах шаардлага	12, 13

Тайлбар

"Эрдмийн далай" цогцолбор сургуулийн зүүн талын явган хүний гарцанд суурилуулах гэрлэн дохионы контроллёрыг ТП-1, Шит №5-аас, "Хүмүүнлэг" сургуулийн баруун талын явган хүний гарцанд суурилуулах гэрлэн дохионы контроллёрыг ТП-5, Шит №3-аас тус тус 0.22кВ-ын тэжээл авч тоолуур, хэмжих хэрэгсэл бүхий самбар угсарч тэжээнэ.

Жич: Тоолуур нь Монгол улсын "Стандартчилал хэмжил зүйн үндэсний төв"-өөс загварын туршилтанд орж, ашиглахыг зөвшөөрч баталгаажуулсан өндөр нарийвчлалтай, электрон тоолуур байна.

Гэрлэн дохионы үндсэн тоног төхөөрөмжүүд нь Монгол улсын "Авто замын гэрлэн дохио. Техникийн ерөнхий шаардлага. MNS 4980:2014" стандартын шаардлагагыг хангасан байх шаардлагатай ба угсралт, суурилуулалтын ажлыг Монгол улсын "Авто замын тэмдэг, тэмдэглэл, гэрлэн дохио, хашилт, чиглүүлэх хэрэгслүүдийг хэрэглэх дүрэм" MNS 4596:2014 стандарт, "Цахилгаан байгууламжийн дүрэм БД 43-101-03", "Цахилгаан техникийн ажил БНбД 3.05.06-90" "Барилга угсралтын ажилд мөрдөх хөдөлмөр аюулгүй ажиллагааны үлгэрчилсэн заавар БД 12-101-05"-ын дагуу дараах заалтын тусгай зөвшөөрөл бүхий мэргэжлийн байгууллага, аж ахуйн нэгжээр гүйцэтгүүлэх шаардлагатай. Үүнд:

Монгол улсын "Эрчим хүчний яам"-ны "**Т3.2.1.** 0.4-15кВ-ын цахилгаан дамжуулах шугам, дэд станцын угсралт, засварын ажил, түүний туршилт тохируулга, дагалдах ажил үйлчилгээ"

Жич: Кабелийн трассын газар шорооны ажил эхлэхээс өмнө холбогдох байгууллагуудаас зөвшөөрөл авах шаардлагатай.

Гэрэлт-Уулзвар ХХК	Эрдмийн далай, Хүмүүнлэг сургууль орчмын гарцанд гэрлэн дохио суурилуулах ажил				
	Жагсаалт, тайлбар				Үе шат: АЗ
Инженер		Н.Мөнхболд	ЕГ Шифр:	Масштаб:	Огноо:
Гүйцэтгэсэн		Н.Мөнхболд		М 1:1000	2024 он 06 сар
Шалгасан		С.Мөнхбаатар	ТГ Шифр: ГДЗ-09/24	Хуудас: ГД-1	Бүх хуудас 13

ОРЧНЫ ТОЙМ ЗУРАГ

ЭРДМИЙН ДАЛАЙ ЦОГЦОЛБОР СУРГУУЛЬ

ХҮМҮҮНЛЭГ СУРГУУЛЬ

Гэрэлт-Уулзвар ХХК	Эрдмийн далай, Хүмүүнлэг сургууль орчмын гарцанд гэрлэн дохио суурилуулах ажил				
	Орчны тойм зураг				Үе шат: АЗ
Инженер		Н.Мөнхболд	ЕГ Шифр:	Масштаб:	Огноо:
Гүйцэтгэсэн		Н.Мөнхболд		М 1:1000	2024 он 06 сар
Шалгасан		С.Мөнхбаатар	ТГ Шифр:	Хуудас:	Бүх хуудас
			ГДЗ-09/24	ГД-2	13

ЭРДМИЙН ДАЛАЙ ЦОГЦОЛБОР СУРГУУЛИЙН ЗҮҮН ТАЛЫН ЯВГАН ХҮНИЙ ГАРЦ

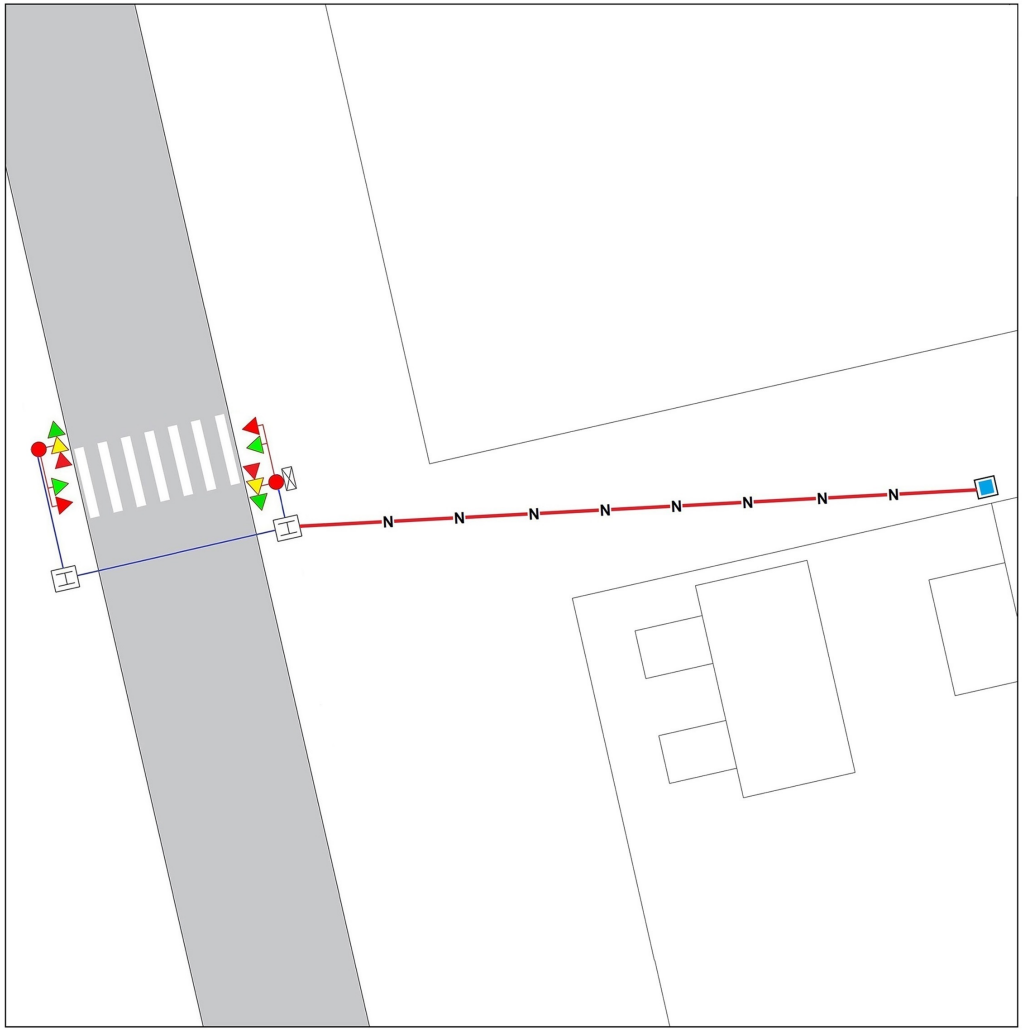

Тайлбар:

"Эрдмийн далай" цогцолбор сургуулийн зүүн талын явган хүний гарцанд суурилуулах гэрлэн дохионы контроллёрыг ТП-1, Шит №5-аас 0.22кВ-ын тэжээл авч тоолуур, хэмжих хэрэгсэл бүхий самбар угсарч тэжээнэ.

Авто зам доорх кабелийн сувагчлалыг хийхдээ асфальтон замыг сэтлэхгүйгээр, авто зам доогуур хоолой сүвлэх төхөөрөмжөөр хийж гүйцэтгэнэ.

Гэрлэн дохионы контроллёроос гэрлэн дохио хүртэл татагдах кабель нь худгаас худаг хооронд, худгаас бетон суурь хооронд татагдсан Ф50мм даацын хуванцар хоолойгоор сүвлэгдэх ба дундаа ямар нэгэн залгаа, муфть хийгдээгүй байна.

Гэрлэн дохионы кабель нь 4 бүюу түүнээс дээш жийлтэй, 1.5мм голчтой цул зэсээр хийгдсэн, гадна талбайд татагдах зориулалтын бүрээстэй байна.

Явган хүний гэрлэн дохионы кабель нь 3 бүюу түүнээс дээш жийлтэй, 1.5мм голчтой цул зэсээр хийгдсэн, гадна талбайд татагдах зориулалтын бүрээстэй байна.

Цахилгааны эх үүсвэрээс удирдлага хүртэл татагдах тэжээлийн кабель нь 2 жийлтэй 10мм-ээс багагүй голчтой, цул зэс эсхүл хөнгөн цагаанаар хийгдсэн гадна талбайд татагдах зориулалтын бүрээстэй байна. Тэжээлийн кабелийг Ф50мм даацын хуванцар хоолойгоор сүвлэж татна.

Бүх кабель нь шинэ, урьд өмнө хэрэглэгдэж байгаагүй байна.

Материалын түүвэр:

№	Материалын нэр	Нэгж	Тоо
1	Гэрлэн дохио /Т.1.а/	ш	2
2	Явган хүний гэрлэн дохио /Я.1/	ш	2
3	Контроллёр	ш	1
3	Гэрлэн дохионы төмөр шон /4м, Ф125мм/	ш	2
4	Шонгийн бетон суурь /1000*500*500мм/	ш	2
5	Холболтын бетон худаг /600*600*600мм/	ш	2
6	Хуванцар даацын хоолой Ф50мм	ш	80
7	КВВГ 4*1,5мм2 кабель	ш	120
8	АВВГ 2*10мм2 кабель	ш	65
9	Сувагчлалын хамгаалалтын туяз	ш	80
10	Нэг туйлт автомат /10А/	ш	1
11	1 фазын электрон тоолуур	ш	1
12	Төмөр хайрцаг /тоолуурын/ IP-54	ш	1

ТАНИХ ТЭМДЭГ

Тэжээл авах цэг

N Шинээр төлөвлөж буй тэжээлийн кабель

Гэрэлт-Уулзвар ХХК	Эрдмийн далай, Хүмүүнлэг сургууль орчмын гарцанд гэрлэн дохио суурилуулах ажил				
	Цахилгааны эх үүсвэрийн байршлын зураг				Үе шат: АЗ
Инженер		Н.Мөнхболд	ЕГ Шифр:	Масштаб:	Огноо:
Гүйцэтгэсэн		Н.Мөнхболд		М 1:1000	2024 он 06 сар
Шалгасан		С.Мөнхбаатар	ТГ Шифр: ГДЗ-09/24	Хуудас: ГД-3	Бүх хуудас 13

ЭРДМИЙН ДАЛАЙ ЦОГЦОЛБОР СУРГУУЛИЙН ЗҮҮН ТАЛЫН ЯВГАН ХҮНИЙ ГАРЦ

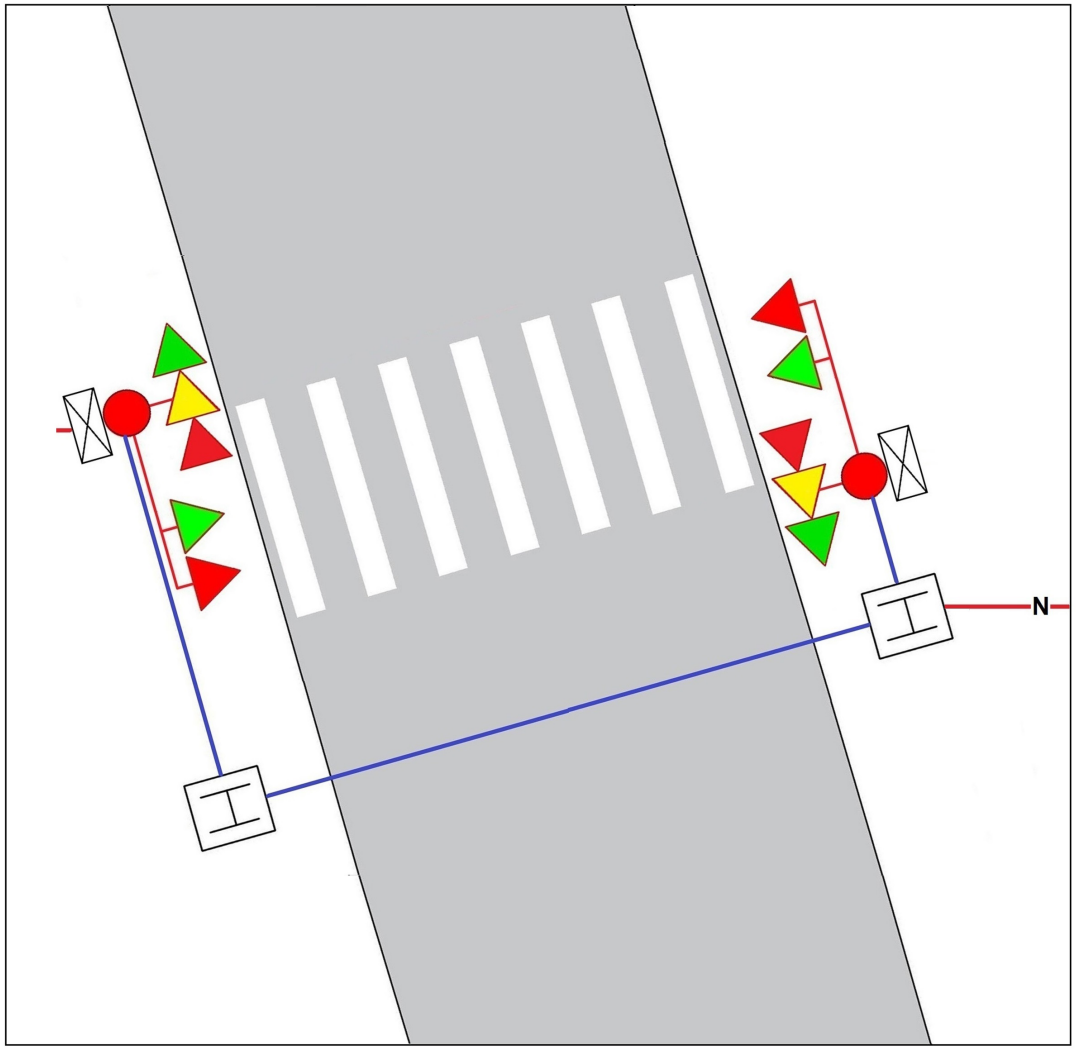

ТАНИХ ТЭМДЭГ

	Контроллёр /Ухаалаг/	1
	Тээврийн хэрэгслийн гэрлэн дохио Индекс: Т.1.а	2
	Явган хүний гэрлэн дохио Индекс: Я.1	2
	Гэрлэн дохионы төмөр шон	2
	Холболтын бетон худаг	2

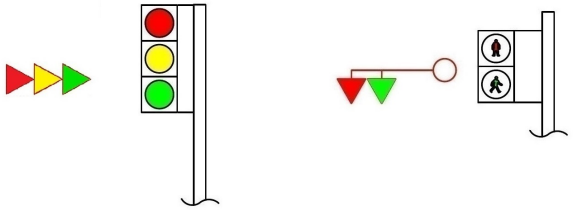

ТАНИХ ТЭМДЭГ

Кабелийн сувагчлал

N Шинээр төлөвлөж буй тэжээлийн кабель

Гэрэлт-Уулзвар ХХК	Эрдмийн далай, Хүмүүнлэг сургууль орчмын гарцанд гэрлэн дохио суурилуулах ажил				
	Хөдөлгөөн зохион байгуулалтын зураг				Үе шат: А3
Инженер		Н.Мөнхболд	ЕГ Шифр:	Масштаб:	Огноо:
Гүйцэтгэсэн		Н.Мөнхболд		М 1:1000	2024 он 06 сар
Шалгасан		С.Мөнхбаатар	ТГ Шифр:	Хуудас:	Бүх хуудас
			ГДЗ-09/24	ГД-4	13

ХҮМҮҮНЛЭГ СУРГУУЛИЙН БАРУУН ТАЛЫН ЯВГАН ХҮНИЙ ГАРЦ

Тайлбар:

"Хүмүүнлэг" сургуулийн баруун талын явган хүний гарцанд суурилуулах гэрлэн дохионы контроллёрыг ТП-5, Шит №3-аас тус тус 0.22кВ-ын тэжээл авч тоолуур, хэмжих хэрэгсэл бүхий самбар угсарч тэжээнэ.

Авто зам доорх кабелийн сувагчлалыг хийхдээ асфальтон замыг сэтлэхгүйгээр, авто зам доогуур хоолой сувлэх төхөөрөмжөөр хийж гүйцэтгэнэ.

Гэрлэн дохионы контроллёроос гэрлэн дохио хүртэл татагдах кабель нь худгаас худаг хооронд, худгаас бетон суурь хооронд татагдсан Ф50мм даацын хуванцар хоолойгоор сувлэгдэх ба дундаа ямар нэгэн залгаа, муфть хийгдээгүй байна.

Гэрлэн дохионы кабель нь 4 буюу түүнээс дээш жийлтэй, 1.5мм голчтой цул эсээр хийгдсэн, гадна талбайд татагдах зориулалтын бүрээстэй байна.

Явган хүний гэрлэн дохионы кабель нь 3 буюу түүнээс дээш жийлтэй, 1.5мм голчтой цул эсээр хийгдсэн, гадна талбайд татагдах зориулалтын бүрээстэй байна.

Цахилгааны эх үүсвэрээс удирдлага хүртэл татагдах тэжээлийн кабель нь 2 жийлтэй 10мм-ээс багагүй голчтой, цул эсэ эсхүл хөнгөн цагааныаар хийгдсэн гадна талбайд татагдах зориулалтын бүрээстэй байна. Тэжээлийн кабелийг Ф50мм даацын хуванцар хоолойгоор сувлэж татна.

Бүх кабель нь шинэ, урьд өмнө хэрэглэгдэж байгаагүй байна.

Материалын түүвэр:

№	Материалын нэр	Нэгж	Тоо
1	Гэрлэн дохио /Т.1.а/	ш	2
2	Явган хүний гэрлэн дохио /Я.1/	ш	2
3	Контроллёр	ш	1
3	Гэрлэн дохионы төмөр шон /4м, Ф125мм/	ш	2
4	Шонгийн бетон суурь /1000*500*500мм/	ш	2
5	Холболтын бетон худаг /600*600*600мм/	ш	2
6	Хуванцар даацын хоолой Ф50мм	ш	90
7	КВВГ 4*1,5мм2 кабель	ш	120
8	АВВГ 2*10мм2 кабель	ш	75
9	Сувагчлалын хамгаалалтын тууз	ш	90
10	Нэг туйлт автомат /10А/	ш	1
11	1 фазын электрон тоолуур	ш	1
12	Төмөр хайрцаг /тоолуурын/ IP-54	ш	1

ТАНИХ ТЭМДЭГ

Тэжээл авах цэг

Шинээр төлөвлөж буй тэжээлийн кабель

Гэрэлт-Уулзвар ХХК	Эрдмийн далай, Хүмүүнлэг сургууль орчмын гарцанд гэрлэн дохио суурилуулах ажил				
	Цахилгааны эх үүсвэрийн байршлын зураг				Ye шат: А3
Инженер		Н.Мөнхболд	ЕГ Шифр:	Масштаб:	Огноо:
Гүйцэтгэсэн		Н.Мөнхболд		М 1:1000	2024 он 06 сар
Шалгасан		С.Мөнхбаатар	ТГ Шифр: ГД3-09/24	Хуудас: ГД-5	Бүх хуудас 13

ХҮМҮҮНЛЭГ СУРГУУЛИЙН БАРУУН ТАЛЫН ЯВГАН ХҮНИЙ ГАРЦ

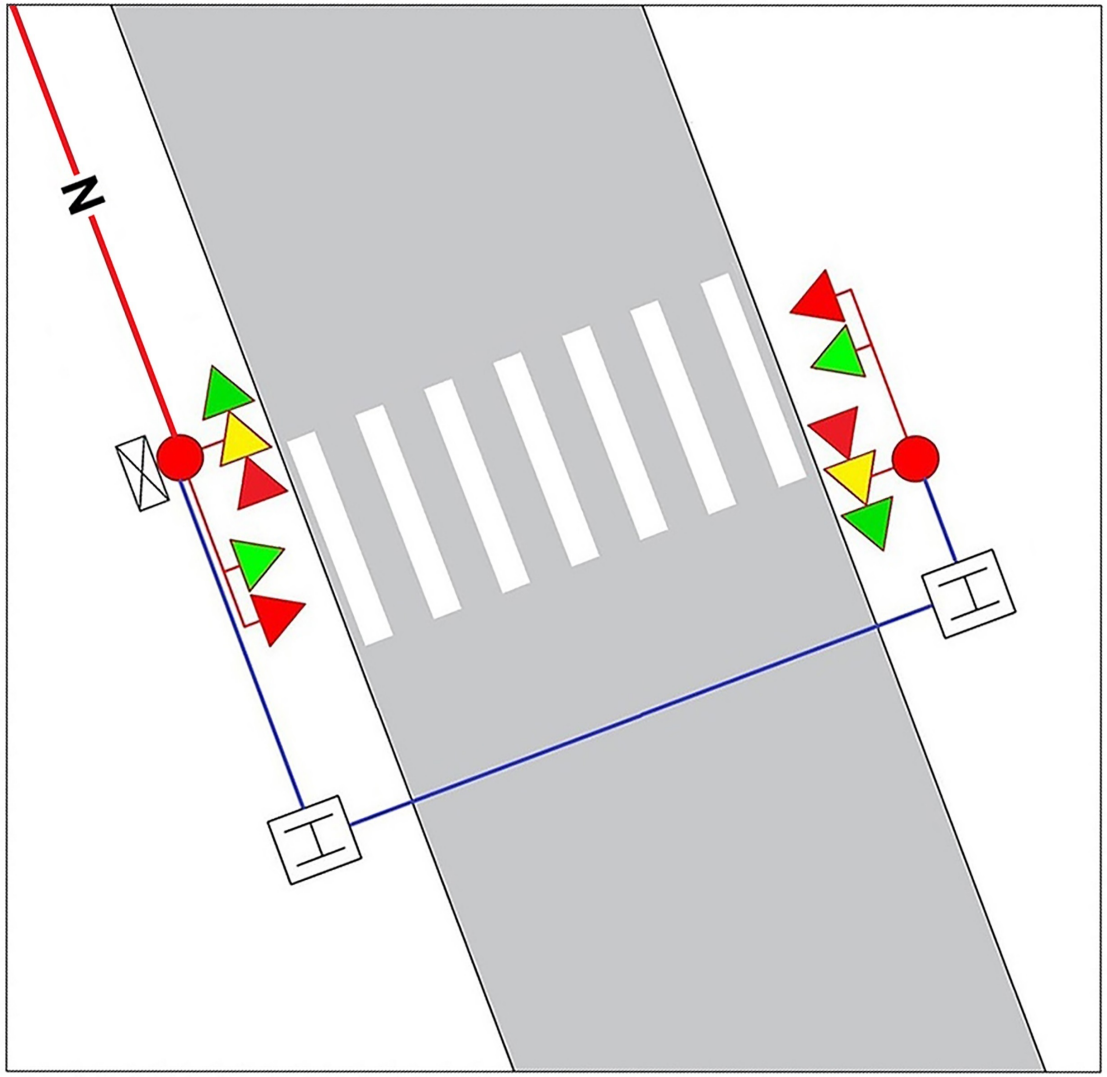

ТАНИХ ТЭМДЭГ

	Контроллёр /Ухаалаг/	1
	Тээврийн хэрэгслийн гэрлэн дохио Индекс: Т.1.а	2
	Явган хүний гэрлэн дохио Индекс: Я.1	2
	Гэрлэн дохионы төмөр шон	2
	Холболтын бетон худаг	2

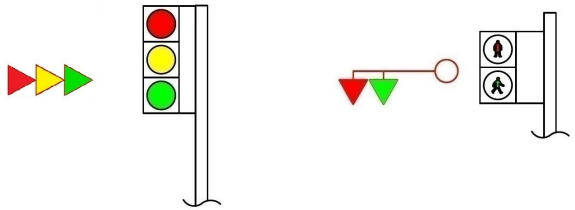

ТАНИХ ТЭМДЭГ

Кабелийн сувагчлал

Шинээр төлөвлөж буй тэжээлийн кабель

Гэрэлт-Уулзвар ХХК	Эрдмийн далай, Хүмүүнлэг сургууль орчмын гарцанд гэрлэн дохио суурилуулах ажил				
	Хөдөлгөөн зохион байгуулалтын зураг				Үе шат: А3
Инженер		Н.Мөнхболд	ЕГ Шифр:	Масштаб:	Огноо:
Гүйцэтгэсэн		Н.Мөнхболд		М 1:1000	2024 он 06 сар
Шалгасан		С.Мөнхбаатар	ТГ Шифр:	Хуудас:	Бүх хуудас
			ГДЗ-09/24	ГД-6	13

ГЭРЛЭН ДОХИОНЫ ТӨМӨР ШОН

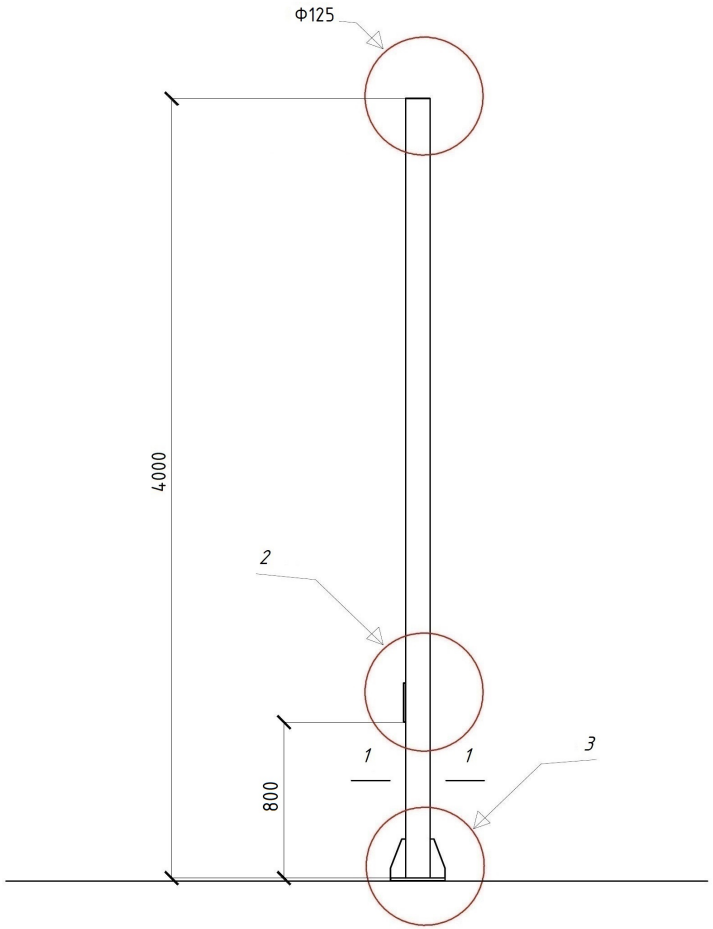

ХЭСЭГЛЭЛ М:20

Хэсэглэл 1

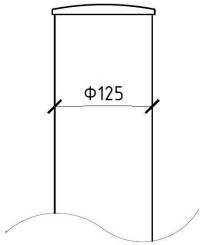

Хэсэглэл 2

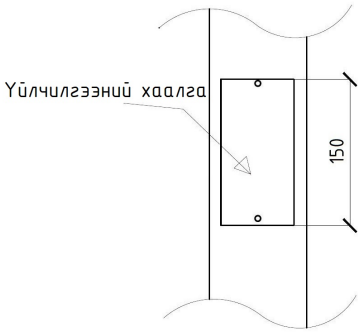

Огтлол 1-1

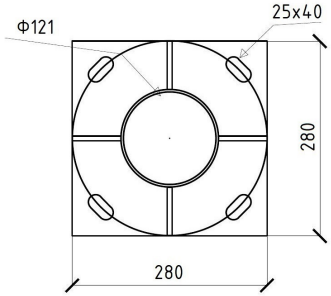

Хэсэглэл 3

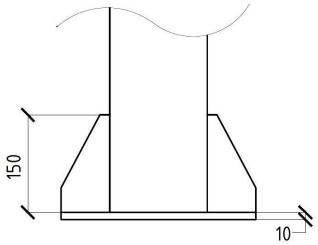

Тайлбар:

- Гэрлэн дохионы шонгийн бүх гадаргуу нь зэврэхээс хамгаалагдсан буюу үйлдвэрийн аргаар /Zinc hot dip galvanize/ цинкдсэн байна.
- Гэрлэн дохионы шонгийн өндөр 4000мм, гадна диаметр 125мм, хананы зузаан 4мм-ээс багагүй ган төмрөөр хийгдсэн, ямар нэгэн залгаасгүй байна.
- Гэрлэн дохионы шон нь шинэ, урьд өмнө ашиглаж байгаагүй байна.

Гэрэлт-Уулзвар ХХК	Эрдмийн далай, Хүмүүнлэг сургууль орчмын гарцанд гэрлэн дохио суурилуулах ажил				
	Явган хүний гэрлэн дохионы төмөр шон				Үе шат: А3
Инженер		Н.Мөнхболд	ЕГ Шифр:	Масштаб:	Огноо:
Гүйцэтгэсэн		Н.Мөнхболд		М 1:1000	2024 он 06 сар
Шалгасан		С.Мөнхбаатар	ТГ Шифр:	Хуудас:	Бүх хуудас
			ГДЗ-09/24	ГД-7	13

ТЭЭВРИЙН ХЭРЭГСЛИЙН БОЛОН ЯВГАН ХҮНИЙ ГЭРЛЭН ДОХИОГ ШОНД УГСРАХ

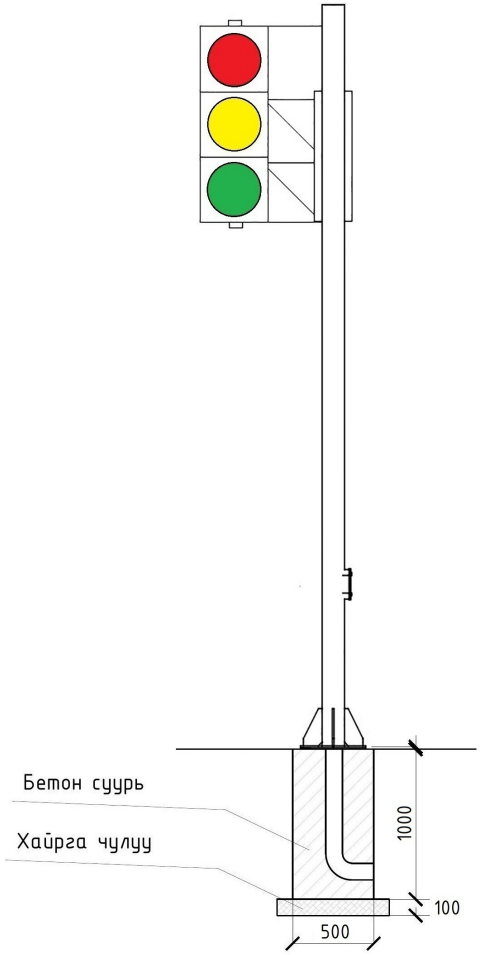

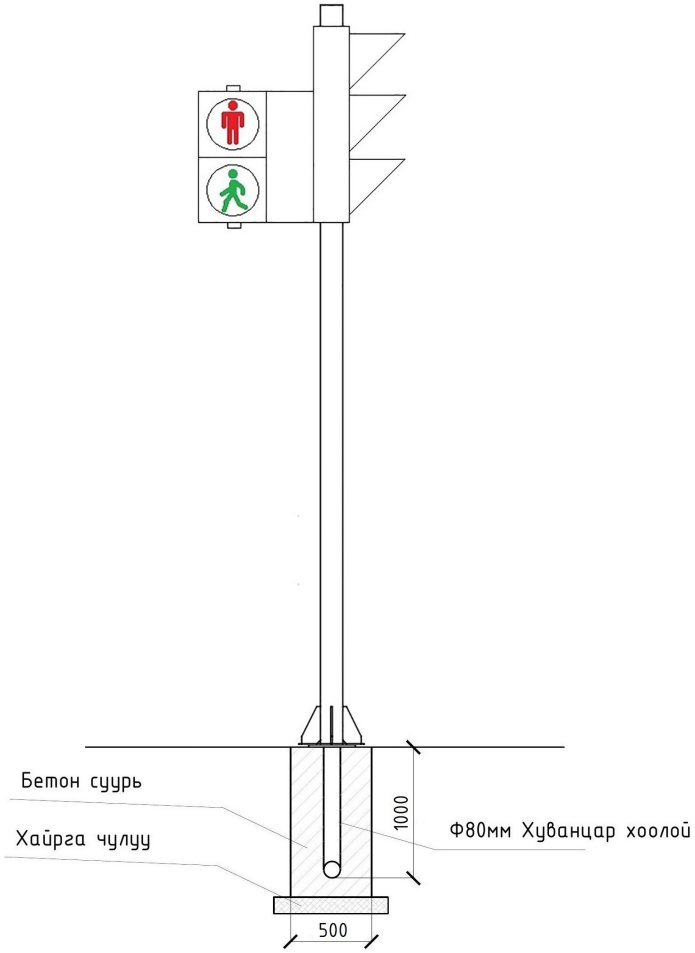

Гэрэлт-Уулзвар ХХК	Эрдмийн далай, Хүмүүнлэг сургууль орчмын гарцанд гэрлэн дохио суурилуулах ажил				
	Явган хүний гэрлэн дохионы төмөр шон				Үе шат: АЗ
Инженер		Н.Мөнхболд	ЕГ Шифр:	Масштаб:	Огноо:
Гүйцэтгэсэн		Н.Мөнхболд		М 1:1000	2024 он 06 сар
Шалгасан		С.Мөнхбаатар	ТГ Шифр:	Хуудас:	Бүх хуудас
			ГДЗ-09/24	ГД-8	13

ГЭРЛЭН ДОХИОНЫ БЕТОН СУУРЬ

БЕТОН СУУРЬ М:250

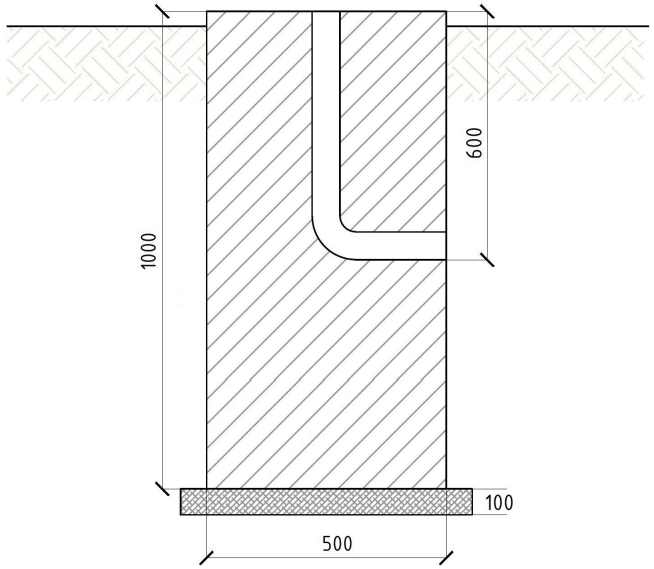

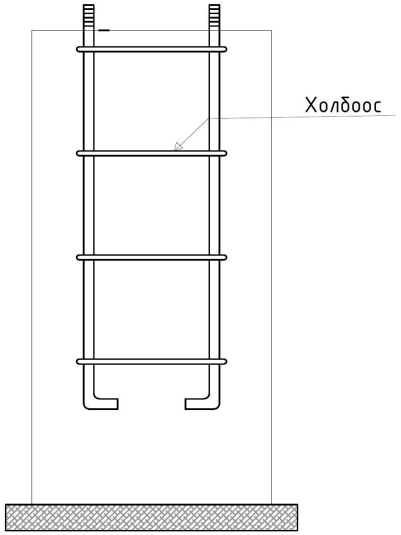

АНКЕР БООЛТ М:30

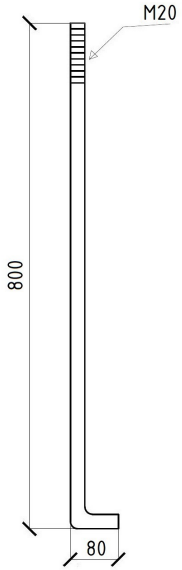

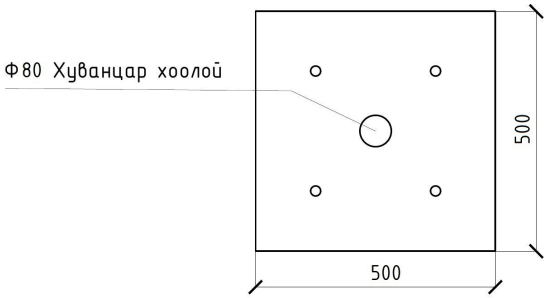

Тайлбар:

- Гэрлэн дохионы өндөр шонгийн бетонон суурийн зөвшөөрөгдөх доод хэмжээ: Өндөр 1000мм, урт 500мм, өргөн 500мм-ээс багагүй байна. Анкерийн хэмжээ: М20*800мм-ээс багагүй байна.
- Бетон суурийн доор 100мм хайрга, чулуу дэвсэж өгнө.
- Бетон суурийг цутгах үед дотор нь Ф100мм хуванцар хоолойг суурилуулж өгсөн байна.
- Гэрлэн дохионы шонг боох анкерийн тоо 4 ширхэгээс багагүй байна.
- Суурийг БМ250 маркийн бетоноор цутгаж суурилуулна.
- Бетон суурин дэх чийгнээс хамгаалах зориулалтын түрхлэг 2 үе түрхэж суурилуулна.
- Бетон суурь нь шинэ, урьд өмнө ашиглаж байгаагүй байна.

Гэрэлт-Уулзвар ХХК	Эрдмийн далай, Хүмүүнлэг сургууль орчмын гарцанд гэрлэн дохио суурилуулах ажил				
	Гэрлэн дохионы шонгийн бетон суурь				Үе шат: А3
Инженер		Н.Мөнхболд	ЕГ Шифр:	Масштаб:	Огноо:
Гүйцэтгэсэн		Н.Мөнхболд		М 1:1000	2024 он 06 сар
Шалгасан		С.Мөнхбаатар	ТГ Шифр:	Хуудас:	Бүх хуудас
			ГДЗ-09/24	ГД-9	13

КАБЕЛИЙН СУВАГЧЛАЛ

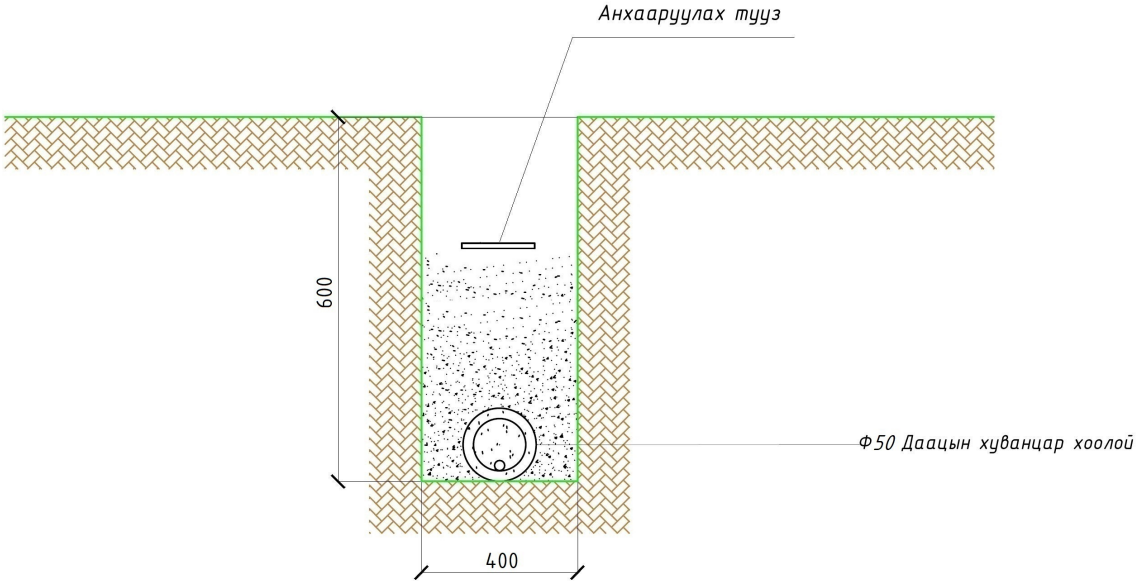

Тайлбар:

- Гэрлэн дохионы сувагчлал нь бетон худгаас-худаг хооронд болон худгаас-бетон суурь хооронд 600мм гүнд Ф50мм-ын газарт суурилуулах зориулалтын даацын, хуванцар, атираат хоолойгоор хийгдсэн байна.
- Хуванцар хоолойны гадаргаас дээш 350мм зайд анхааруулах тууз дэвсэж өгнө.

Гэрэлт-Уулзвар ХХК	Эрдмийн далай, Хүмүүнлэг сургууль орчмын гарцанд гэрлэн дохио суурилуулах ажил				
	Кабелийн сувагчлал				Үе шат: А3
Инженер		Н.Мөнхболд	ЕГ Шифр:	Масштаб:	Огноо:
Гүйцэтгэсэн		Н.Мөнхболд		М 1:1000	2024 он 06 сар
			ТГ Шифр:	Хуудас:	Бүх хуудас
Шалгасан		С.Мөнхбаатар	ГДЗ-09/24	ГД-10	13

ГЭРЛЭН ДОХИОНЫ ХОЛБОЛТЫН ХУДАГ

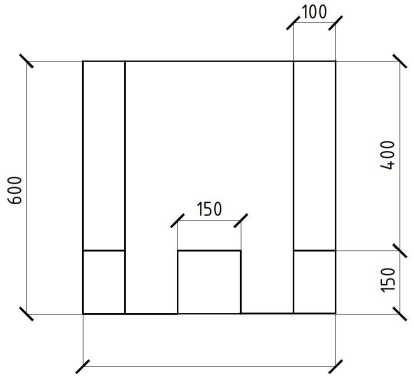

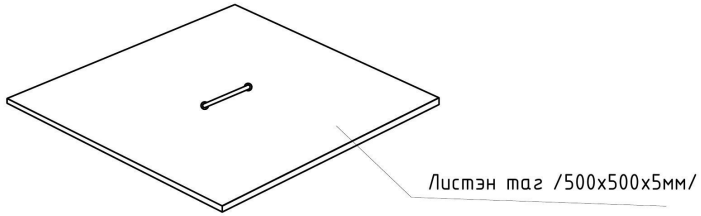

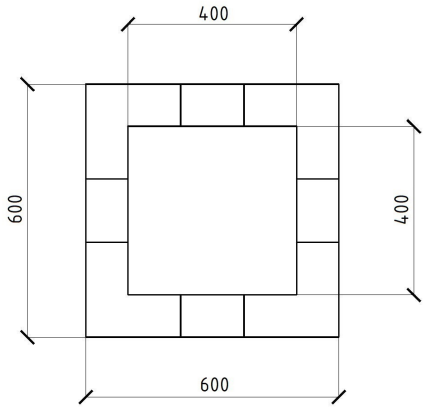

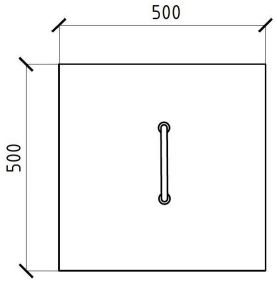

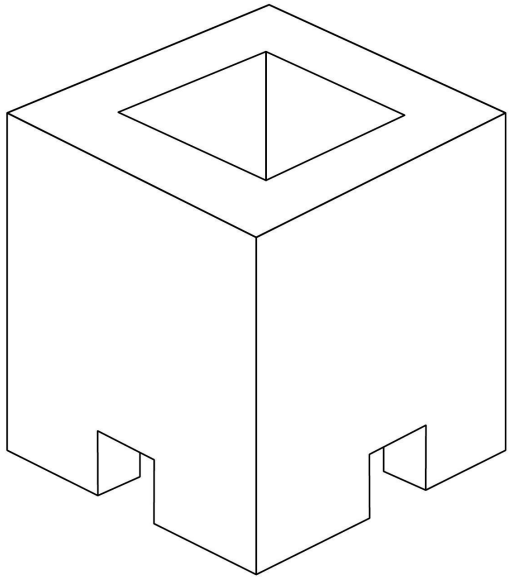

Тайлбар:

- Гэрлэн дохионы шонгийн ойролцоо цахилгааны холболтын худаг суурилуулсан байна.
- Худгийг БМ150 маркийн бетоноор цутгаж суурилуулна.
- Худаг нь 600*600*600мм-ээс багагүй хэмжээтэй байна.
- Худгийг 500*500*5мм лист төмрөн тагаар тагладаг байна.
- Худагт ус чийгнээс хамгаалах зориулалтын түрхлэг 2 уе түрхэж суурилуулна.

Гэрэлт-Уулзвар ХХК	Эрдмийн далай, Хүмүүнлэг сургууль орчмын гарцанд гэрлэн дохио суурилуулах ажил				
	Холболтын бетон худаг				Уе шат: А3
Инженер		Н.Мөнхболд	ЕГ Шифр:	Масштаб:	Огноо:
Гүйцэтгэсэн		Н.Мөнхболд		М 1:1000	2024 он 06 сар
			ТГ Шифр:	Хуудас:	Бүх хуудас
Шалгасан		С.Мөнхбаатар	ГДЗ-09/24	ГД-11	13

ҮНДСЭН ТОНОГ ТӨХӨӨРӨМЖҮҮДЭД ТАВИГДАХ ШААРДЛАГА

Тээврийн хэрэгслийн гэрлэн дохионд тавигдах шаардлага

- Т.1.а. Индексийн гэрлэн дохио байна
- Улаан, шар, ногоон гэсэн дараалалтай байна
- Бүх гэрлүүд нь LED гэрэлтэй байх ба ажлын гадаргуугийн хэмжээ Ф300мм байна
- Гэрлэн дохионы улаан, шар, ногоон гэрлүүдийн гэрэлтэх чадвар нь 500cd-с багагүй байна
- Үндсэн цахилгаан тэжээл нь DC12V, AC220V, 50Hz-д хэвийн ажилладаг байна
- AC85V-265V хүчдэлийн хэлбэлзэлд хэвийн ажилладаг байна
- Гэрлийн саравч нь 300мм-ээс багагүй байна
- Тоос шороо, ус нэвтрэхгүй битүүмжлэлтэй байна
- Дотор талаас нь чийг гадагшлах боломжтой байна
- IP65 стандарт шаардлагыг хангасан байна
- Суурилуулах болон үйлчилгээ хийхэд хялбар ашиглагдах
- Гэрлэн дохионы бүх эд анги болон угсрах хэсгүүд нь зэвэрдэггүй материалаар бүрэн зэврэлтээс хамгаалах гадаргуутай хийгдсэн байна
- Гэрлэн дохионы их биеийн гадаргуу, таг, саравч нь хар бүрэн бараан саарал өнгөтэй байна
- Эд ангиудын боолт, бэхэлгээнүүд нь эдэлгээний явцад амархан сулрахгүй байх
- Механик гэмтэл гарсан үед хэсэгчлэн солих, засварлах боломжтой байна
- Гэрлэн дохио нь шинэ, урьд өмнө хэрэглэгдэж байгаагүй байна
- Монгол улсын "Авто замын гэрлэн дохио. Техникийн үндсэн шаардлага MNS 4980:2014" стандарт шаардлагыг бүрэн хангасан байна

Явган хүний гэрлэн дохионд тавигдах шаардлага

- Я.1. Индексийн гэрлэн дохио байна
- Улаан, ногоон гэсэн дараалалтай байна
- Бүх гэрлүүд нь LED гэрэлтэй байх ба ажлын гадаргуугийн хэмжээ Ф300мм байна
- Гэрлэн дохионы улаан, ногоон гэрлүүдийн гэрэлтэх чадвар нь 1600cd/m^2-с багагүй байна
- Үндсэн цахилгаан тэжээл нь DC12V, AC220V, 50Hz-д хэвийн ажилладаг байна
- AC85V-265V хүчдэлийн хэлбэлзэлд хэвийн ажилладаг байна
- Гэрлийн саравч нь 180мм-ээс багагүй байна
- Тоос шороо, ус нэвтрэхгүй битүүмжлэлтэй байна
- Дотор талаас нь чийг гадагшлах боломжтой байна
- IP65 стандарт шаардлагыг хангасан байна
- Суурилуулах болон үйлчилгээ хийхэд хялбар ашиглагдах
- Гэрлэн дохионы бүх эд анги болон угсрах хэсгүүд нь зэвэрдэггүй материалаар бүрэн зэврэлтээс хамгаалах гадаргуутай хийгдсэн байна
- Гэрлэн дохионы их биеийн гадаргуу, таг, саравч нь хар бүрэн бараан саарал өнгөтэй байна
- Эд ангиудын боолт, бэхэлгээнүүд нь эдэлгээний явцад амархан сулрахгүй байх
- Механик гэмтэл гарсан үед хэсэгчлэн солих, засварлах боломжтой байна
- Гэрлэн дохио нь шинэ, урьд өмнө хэрэглэгдэж байгаагүй байна
- Монгол улсын "Авто замын гэрлэн дохио. Техникийн үндсэн шаардлага MNS 4980:2014" стандарт шаардлагыг бүрэн хангасан байна

Гэрэлт-Уулзвар ХХК	Эрдмийн далай, Хүмүүнлэг сургууль орчмын гарцанд гэрлэн дохио суурилуулах ажил				
	Үндсэн тоног төхөөрөмжүүдэд тавигдах шаардлага				Үе шат: АЗ
Инженер		Н.Мөнхболд	ЕГ Шифр:	Масштаб:	Огноо:
Гүйцэтгэсэн		Н.Мөнхболд		М 1:1000	2024 он 06 сар
Шалгасан		С.Мөнхбаатар	ТГ Шифр: ГДЗ-09/24	Хуудас: ГД-12	Бүх хуудас 13

ҮНДСЭН ТОНОГ ТӨХӨӨРӨМЖҮҮДЭД ТАВИГДАХ ШААРДЛАГА

Контроллёрт тавигдах шаардлага

- Явган хүний гарцанд суурилагдах зориулалтын байна.
- Ажиллах хүчдэл 220V, 50-60Hz байна
- AC85-265V хүчдэлийн хэлбэлзэлд хэвийн тогтвортой ажилладаг байна
- -40°C~+70°C хэмд тэсвэртэй ямар нэгэн өөрчлөлтгүй, хэвийн ажилладаг байна
- Шороо тоос, ус нэвтрэхгүй битүүмжлэл сайтай төмөр хайрцагтай байна
- Ерөнхий болон зам тус бүрийн хамгаалалттай байна
- Өөр дээрээ аянга зайлуулагчтай байна
- USB болон VGA холболтоор холбогдож горимоо тохируулдаг чадвартай байх ба бэлэн бэлдэц программыг шууд ачааллах боломжтой байна Аюулгүй ажиллагааны зарчимтай байна. /буруу, алдаатай программчлагдсан тохиолдолд дохио өгдөг, алдаатай байж болзошгүй
- программчлалын горимыг хүлээн авдаггүй байх/
- Тээврийн хэрэгслийн хөдөлгөөний чиглэл тус бүрд нь салган программчлагддаг байх
- Хамгаалалтын зэрэг IP65 байна
- Дурын өгөгдлийг сануулан ажиллуулах боломжтой байна
- Программчлах, ашиглахад амар хялбар, ойлгомжтой байна
- Контроллёрын хайрцагны гадна талд цахилгааны анхааруулах наалт наасан байна
- Контроллёрыг гэрлэн дохионы шонд суурилуулна.
- Контроллёр нь шинэ, урьд өмнө ашиглаж байгаагүй байна

Гэрэлт-Уулзвар ХХК	Эрдмийн далай, Хүмүүнлэг сургууль орчмын гарцанд гэрлэн дохио суурилуулах ажил				
	Үндсэн тоног төхөөрөмжүүдэд тавигдах шаардлага				Үе шат: А3
	Инженер	Н.Мөнхболд	ЕГ Шифр:	Масштаб:	Огноо:
	Гүйцэтгэсэн	Н.Мөнхболд		М 1:1000	2024 он 06 сар
	Шалгасан	С.Мөнхбаатар	ТГ Шифр:	Хуудас:	Бүх хуудас
			ГДЗ-09/24	ГД-13	13