Бүс нутаг, Хот төлөвлөлт,
Барилгын зураг төслийн
"АРТКОНСТРАКШН" ХХК

ЕГ Шифр: Art-03/24

Өвөрхангай аймаг, Баянгол сум, 6-р баг

240 ХҮҮХДИЙН НОМЫН САН, УРЛАГ ЗААЛТАЙ СУРГУУЛИЙН ӨРГӨТГӨЛИЙН БАРИЛГА

(Ажлын зураг)

БАРИЛГА БҮТЭЭЦИЙН ХЭСЭГ-ББ

БОЛОВСРУУЛСАН:

Захирал ..... М. БААСАНЖАВ

Инженер ..... Б. ХОСБАЯР

УЛААНБААТАР ХОТ
АРТ КОНСТРАКШН ХХК
ТТС5221 ☎ 2806541

УЛААНБААТАР ХОТ
2024 ОН

2024-05-20 10:23:19

A3

ББ МАРКЫН АЖЛЫН ЗУРГИЙН ЖАГСААЛТ

Марк дугаар	Зургийн нэр	Хуудасны марк	тайлбар				
				45	Төмөр бетон дамнуруу ДН-10 (Арматурлалт)	ББ-45	
				46	Төмөр бетон дамнуруу ДН-11 (Арматурлалт)	ББ-46	
1	Зургийн жагсаалт, Тайлбар бичиг	ББ-1		47	Төмөр бетон дамнуруу ДН-12 (Арматурлалт)	ББ-47	
2	Суурь суулгалтын зураг	ББ-2		48	Төмөр бетон дамнуруу ДН-13 (Арматурлалт)	ББ-48	
3	Суурийн байгуулалт, Суурийн огтлол 1-1	ББ-3		49	Төмөр бетон дамнуруу ДН-14 (Арматурлалт)	ББ-49	
4	Шат довжооны байгуулалт, Суурийн огтлол 2-2	ББ-4		50	Төмөр бетон дамнуруу ДН-15 (Арматурлалт)	ББ-50	
5	Суурийн огтлол 3-3, 4-4, Суурийн нэгдсэн түүвэр	ББ-5		51	Төмөр бетон дамнуруу ДН-16 (Арматурлалт)	ББ-51	
6	Баганан суурь БС-1	ББ-6		52	Төмөр бетон дамнуруу ДН-17 (Арматурлалт)	ББ-52	
7	Баганан суурь БС-2	ББ-7		53	Төмөр бетон дамнуруу ДН-18, 19 (Арматурлалт)	ББ-53	
8	Баганан суурь БС-2.1	ББ-8		54	Төмөр бетон дамнуруу ДН-20 (Арматурлалт)	ББ-54	
9	Баганан суурь БС-3	ББ-9		55	Төмөр бетон дамнуруу ДН-21, 22, 23 (Арматурлалт)	ББ-55	
10	Баганан суурь БС-4	ББ-10		56	Төмөр бетон дамнуруу ДН-24, 25, 26, 27 (Арматурлалт)	ББ-56	
11	Баганан суурь БС-5	ББ-11		57	Төмөр бетон дамнуруу ДН-28, 29 (Арматурлалт)	ББ-57	
12	Баганан суурь БС-6	ББ-12		58	Консол төмөр бетон дамнуруу КДн-1, 2 (Арматурлалт)	ББ-58	
13	Баганан суурь БС-6.1	ББ-13		59	Төмөр бетон түслах дамнуруу ТДн-1, 2 (Арматурлалт)	ББ-59	
14	Баганан суурь БС-7	ББ-14		60	Лифтны хонгил ЛХ-1 байгуулалт, Огтлол 1-1, 2-2, 3-3, 4-4, Материалын түүвэр	ББ-60	
15	Зоорийн давхрын төмөр бетон хана (А, D тэнхлэг)	ББ-15		61	Лифтны хонгилын Огтлол 1-1, 2-2, 3-3, 4-4, Лифтны хонгилийн хучлт, (Арматурлалт)	ББ-61	
16	Зоорийн давхрын төмөр бетон хана (1, 14 тэнхлэг)	ББ-16		62	Огтлол А-А, В-В, С-С (Арматурлалт)	ББ-62	
17	Төмөр бетон рамны байршлын төлөв	ББ-17		63	Шатны байгуулалт огтлол А-А, В-В, С-С, D-D, Е-Е, Материалын түүвэр	ББ-63	
18	Төмөр бетон рам Рм-1 (Хэвний зураг)	ББ-18		64	Шатны огтлол 1-1, 2-2, 3-3 (Хэвний зураг)	ББ-64	
19	Төмөр бетон рам Рм-2 (Хэвний зураг)	ББ-19		65	Шатны марш ШМ-1 (Арматурлалт)	ББ-65	
20	Төмөр бетон рам Рм-3 (Хэвний зураг)	ББ-20		66	Шатны марш ШМ-2 (Арматурлалт)	ББ-66	
21	Төмөр бетон рам Рм-4 (Хэвний зураг)	ББ-21		67	Шатны марш ШМ-3 (Арматурлалт)	ББ-67	
22	Төмөр бетон рам Рм-5 (Хэвний зураг)	ББ-22		68	Шатны марш ШМ-4 (Арматурлалт)	ББ-68	
23	Төмөр бетон рам Рм-6 (Хэвний зураг)	ББ-23		69	Шатны марш ШМ-5 (Арматурлалт)	ББ-69	
24	Төмөр бетон рам Рм-7 (Хэвний зураг)	ББ-24		70	Шатны марш ШМ-6 (Арматурлалт)	ББ-70	
25	Төмөр бетон рам Рм-8 (Хэвний зураг)	ББ-25		71	Шатны марш ШМ-7 /Арматурлалт/	ББ-71	
26	Төмөр бетон рам Рм-9, 10 (Хэвний зураг)	ББ-26		72	Шатны марш ШМ-8 /Арматурлалт/	ББ-72	
27	Төмөр бетон рам Рм-11, 12 (Хэвний зураг)	ББ-27		73	Шатны марш ШМ-9 /Арматурлалт/	ББ-73	
28	Гадна болон дотор ханыг төмөр бетон багантай сахал арматурт бэхлэлт	ББ-28		74	Зоорийн давхрын хучлтын байгуулалт (Хэвний зураг)	ББ-74	
29	Багана Б-1 (Арматурлалт)	ББ-29		75	Зоорийн давхрын хучлтын байгуулалт (Арматурлалт)	ББ-75	
30	Багана Б-2 (Арматурлалт)	ББ-30		76	1-р давхрын хучлтын байгуулалт (Хэвний зураг)	ББ-76	
31	Багана Б-3 (Арматурлалт)	ББ-31		77	1-р давхрын хучлтын байгуулалт (Арматурлалт)	ББ-77	
32	Багана Б-4 (Арматурлалт)	ББ-32		78	2-р давхрын хучлтын байгуулалт (Хэвний зураг)	ББ-78	
33	Багана Б-5 (Арматурлалт)	ББ-33		79	2-р давхрын хучлтын байгуулалт (Арматурлалт)	ББ-79	
34	Багана Б-6 (Арматурлалт)	ББ-34		80	3-р давхрын хучлтын байгуулалт (Хэвний зураг)	ББ-80	
35	Багана Б-7, 8 (Арматурлалт)	ББ-35		81	3-р давхрын хучлтын байгуулалт (Арматурлалт)	ББ-81	
36	Төмөр бетон дамнуруу ДН-1 (Арматурлалт)	ББ-36		82	4-р давхрын хучлтын байгуулалт (Хэвний зураг)	ББ-82	
37	Төмөр бетон дамнуруу ДН-2 (Арматурлалт)	ББ-37		83	4-р давхрын хучлтын байгуулалт (Арматурлалт)	ББ-83	
38	Төмөр бетон дамнуруу ДН-3 (Арматурлалт)	ББ-38					
39	Төмөр бетон дамнуруу ДН-4 (Арматурлалт)	ББ-39					
40	Төмөр бетон дамнуруу ДН-5 (Арматурлалт)	ББ-40					
41	Төмөр бетон дамнуруу ДН-6 (Арматурлалт)	ББ-41					
42	Төмөр бетон дамнуруу ДН-7 (Арматурлалт)	ББ-42					
43	Төмөр бетон дамнуруу ДН-8 (Арматурлалт)	ББ-43					
44	Төмөр бетон дамнуруу ДН-9 (Арматурлалт)	ББ-44					

ТАЙЛБАР БИЧИГ

Ерөнхий хэсэг: Барилгын бүтээцийн төлөвлөлтийг байгаль цаг уурын даархи нөхцөлд тохируулан төлөвлөв.

Үүнд:	Гадна агаарын тооцооны температур	-28.1 С
	Цасны ачаалал	30.0 кг/м^2
	Салхины ачаалал	38.0 кг/м^2
	Газар хөдлөлийн балл	5 балл

Уг барилга нь "Барилга бүтээц ба бүүрийн найдвартшил ерөнхий шаардлага"-ын БНБД 20.01.11, Барилга, Байгууламжийн харицулагын зэрэглэлийг тооцох ангилалаас 3-р зэрэглэлийн дүүц 100 м-ээс доош өндөртэй орон сууцны барилга ба (1, 2 ба 4 зэрэглэлд ороогүй) олноор баригдах бусад объект.

Уг барилга нь зоорьтой 4 давхар барилга бөгөөд зоорь болон 1-р давхарт нь үйлчилгээний заал 2-4 давхартаа зочид буудал байхаар төлөвлөсөн төмөр бетон каркасан хийцлэлтэй, тэнхлэгээрээ 57.0х17.0м хорьцаатай барилга болно.

Зураг төслийг дараах барилгын норм ба дүрмийн шаардлагад нийцүүлэн боловсруулав.

1. "Ачаалал ба үйлчлэл" БНБД 20-04-16
2. "Барилгад хэрэглэх цуур амьсгал ба геофизикийн үзүүлэлт" БНБД 23-01-09
3. "Газар хөдлөлтийн бүс нутагт барилга төлөвлөх барилгын норм ба дүрэм" БНБД 22.01.21
4. "Барилга байгуулламжийн бүүрь, суурийн зураг төсөл зохиох норм ба дүрэм" БНБД 50-01-16
6. "Бетон ба төмөр бетон бүтээц, Ерөнхий журам" БНБД 52-01-10
7. "Бетон ба црьөчилан хучитэзэгүй арматуртай төмөрбетон бүтээц" БД 52-105-10
8. "Өндөр барилгын төлөвлөлт" БНБД 31-17-10

Бүүрь: Барилгын инженер геологийн "ЛЭНД ТЕСТ"ХХК-ийн гүйцэтгэсэн инженер геологийн судалгааны дүгнэлт (архив №24/075, ЭТ11-519/23)-ээр барилгын бүүрь хөрс ИГЭ-1 бүрэн Орчин үеийн дөрвөдөгчийн настай пролювийн гарал үүсэлтэй /pQI/,бага чийгтэй бор сааралаас цайвар шаргал өнгийн дунд ширхэгтэй элсэн ул хөрс болно. Хөрсний тооцооны үзүүлэлтүүдийг суурийн зураг болон суурь суулгалтын зураг тодорхой бичсэн болно. Суурийн шуудууг нэгэсний дараа инженер геологич болон зургийн зохиогч инженер нараар зохиогчийн хяналт хийлгэж ил далд ажлын акт үйлдсэний дараа суурийн угсралтын ажлыг эхлэх хэрэгтэй.

Суурь: Баганан болон шугаман суурийн шуудууг механизмаар ухахдаа суурь суулгах төвшингөөс дээш 20-30 см дутуу ухаж, түүнээс доош төлөвлөлтийн түвшин хүртэл гараар ухах хэрэгтэй. Барилгын суурийг баганан болон шугаман суурьтай байхаар төлөвлөв. Суурийн бетоны марк М350 (В25), арматурын анги ГОСТ 5781-82 (Орос) А400, А240 байхаар ажлын зураг тусгасан болно. Баганан болон шугаман суурийн доор 100 мм зузаан В10 ангийн бетон өлтгэл хийнэ. Бетон цутгах ажлыг "Цутгамал бетон, төмөр бетон бүтээц"-ийн угсралтын БНБД 52-02-05, цутгамал төмөр бетоны ажил гүйцэтгэх заавар БД 52-102-04-ийн холбогдох заалтуудын дагуу гүйцэтгэнэ. Суурийн хөрстэй харьцах бүсэд, хэвтээ гадаргуунд МБК-Г-85 маркийн халуун хар тосон түрхлэг 2 удаа хийх ба шал болон суурийн хажуугаар эргүүлж чигжих хөрсийг овойлт, суулт, хөвлт үүгүүлдэггүй хуурай хөрсөөр чигжинэ.

Цутгамал төмөр бетон каркас: Барилгын даацын үндэсэн бүтээц нь цутгамал төмөр бетон каркас байна. Төмөр бетон каркас болон хөшүүн ханын бетоны марк М350 (В25), арматурын анги ГОСТ 5781-82 (Орос) А400, А240 ангийн арматураар тооцсон. Бетон цутгах ажлыг "Цутгамал бетон, төмөр бетон бүтээц"-ийн угсралтын БНБД 52-02-05-ийг нарийн баримталбал зохино. Хэв хаамал нь дөх бат, тогтвортой, хөвүүн нөхцлийг хангасан байвал зохино. Бетоны өвх бат 70%-д хүрэхээс өмнө дүүц 21 хоногоос өмнө хэв хаамалыг задлах, суллахыг хориглоно.

Бетон зуурмагаас холбогдох журмын дагуу дээж авч төлөвлөлтийн маркай хүрч байгаа эсэхийг тодорхойлуулсны дараа цутгалтын ажлыг эхлэх хэрэгтэй. Арматурыг угсрах явцад уг рамтай холбогдох цутгамал дам нуруу, хучлтын арматур,, бэхэлгээнийг суулгах нарийвч, баганын сахал арматур зэргийг хэвний зураг үүгүүлсний дагуу байрлуулах хэрэгтэй. Үүний тулд барилга архитектурын тухайн давхрын байгуулалт, ханын тор, ялууны байгуулалт зэргийг сайтар тулгах үзэх хэрэгтэй. Каркасыг давхар бүрээр нь цутгах бөгөөд бетоны цутгалтыг задсаргах шаардлага гаргах моментын үйлчлэл 0.00 байх хэсэгт таслах хэрэгтэй. Цутгалтын явцад гарах ажлын заал, тасралтын дараа ургэлжлүүлэн цутгахдаа арматурын гадаргуунд тогтсон бетоны үлдэгдэл, хог шороог сайтар цэвэрлэх хэрэгтэй.

Хана: Барилгын гадна ханын зузаан бүх давхар даа 440мм байна. Ханыг стандарт MNS 08312001 -ийн шаардлагыг хангасан D600 маркийн 600 кг/м^3 эзэллэхүүн жинтэй өөр стандартын 240мм-ийн зузаан хийт бетон гулгмайгаар өрж, гадна талаас нь 150мм зузаантай 25 кг/м^3 нягттай галд тэсвэртэй дулаалгын EPS хөвсөн полистрол хавтангаар (MNS EN13163-2011 стандарт) дулаалж тортой шаардлага хийнэ. Ханын өргийн зуурмагийн марк 50 байх ба 240мм-ийн зузаан /600х240х240/ царуул гулгмайн блокоор өрөх ба уг хана нь бүүрэгч хана болж байгаа тул багана ба дам нурууныхаа 20мм-ийн зайтай өрж, энэ зай задсаргыг цаг хугацаанд чигжинэ.

Өргийн ажил гүйцэтгэхдээ өрөгт бүтээцийн норм дүрэм БНБД 3.03.05-90-ийг баримтлавал зохионо. Гадна ханыг өргийн босоо чигэлэлд 2 үе тутамд /500мм тутамд/ баганаас гарах сахал арматуртай ханын цуртынх нь дагуулд стандарт тор тавиж холбож өрнө. Хамар ханыг 120, 240мм-ийн зузаан тоосго болон царуул шохойн гулгмайн блокоор өрнө. Хамар ханыг өргийн босоо чигэлэлд 2 үе тутамд /500мм тутамд/ тутамд бүх цуртынх нь дагуулд стандарт тор тавих бөгөөд уг торыг бетон баганаас гарах өндөр хучин чадалтай анкерын (Sika Anchorfix-2) цавуугаар чигжиж гаргасан гарганалгаа арматуртай холбож өгөх ба 3 м-ээс урт хамар ханыг хучлт дамнуруунд бэхэлнэ. Өрөгт цемент шохойн зуурмаг хэрэглэх бөгөөд блокон өргийн зуурмагийн марк 50, тоосгон өргийн зуурмагийн марк 25 байвал зохино. Өргийн зэрэг II бөгөөд нормаль барьцалдалт нь 1.8кг/см2>R >12см2 байна.

Ханын дулаалгын хөвсөнцөр, шаварлагын ажлыг хийхдээ Гадна ханын дулаалга нь Барилгын гадна ханын шаварлагатай дулаан тусгаарлалтын ажлын техникийн дүрэм БД12-103-07-ийн шаардлага хангасан байна.

Ялуу: Гадна ханаа гарах цонх хаалганы нүх болон хамар ханаа зарим нүхнүүд дээр үгсармал төмөр бетон ялуу тавьна.

Үгсармал төмөр бетон ялууг цуврал В1.038-1-ийн дэвтэр 1-ээс сонгож хэрэглэвэл зохино. Ялууны суулт нь 15 м-ээс илүү урт нүхэн дээр 350 мм-ээс багагүй, 15 м хүртлэх урт нүхэн дээр 250 мм-ээс багагүйгээр хийгдэх тараасан элс цементэн зуурмагаан дээр дэрлүүлж суулгана.

Хучлт: Хучлтанд бетон марк М350 (В25), арматурын анги ГОСТ 5781-82 (Орос) А400, А240 ангийн арматур байхаар төлөвлөв. Салхивчийн нүх гарч байгаа газарт хучлтыг цутгах явцад нүх гаргах бөгөөд цул нүх гарч байгаа хэсэгт нүхний хэмжээнээс хамаарууллан нэмэлт арматур тавина. Сантехникийн яндан хоолой нэвтлэн гарах газарт цул хоолойн диаметртэй үүлдүүлан хучлтыг цутгасны дараа өрөмдөж гаргаж болно. Төмөр бетон рамны ригель, хучлтын хавтан, хөшүүн ханыг тасралтгүй, давхар бүрээр цутгах бөгөөд бетоны цутгалтыг задсаргах шаардлага гаргал моментын үйлчлэл 0.00 байх хэсэгт таслах хэрэгтэй. Тасалсан газарт урэлжлүүлэн цутгахдаа арматурын гадаргуунд тогтсон бетоны үлдэгдэл, хог шороог сайтар цэвэрлэх хэрэгтэй. Бетон хийцийн хэвний тулгуурыг бетоны бэхжилт 70%-ийг олохоос өмнө хэв хаамалыг задлах, суллахыг хориглоно.

Шат: Барилгын шатыг цутгамал төмөр бетон цутгамал гишүүүр, шатны талбайтай байхаар төлөвлөв. Төмөр бетон цутгамал шатны бетон марк М350 (В25), арматурын анги ГОСТ 5781-82 (Орос) А400, А240 ангийн арматур байхаар зураг тусгасан. Бетон бат бэхийн бэхжилтийнхээ 70%-ийг олохоос өмнө хэв хаамалыг задлах, суллахыг хориглоно. Шатны төмөр хийцийг зураг үүгүлсний дагуу Ган бүтээц БНБД 53-02-05 болон ганзгийн гарал үүслийн болоод гагнаас үүлдэх, төмөр бүтээц гүйцэтгэх шаардлага хүлээн авах зэрэг бусад холбогдох стандартуудыг баримтлан ажиллавал зохино.

Монаас: Барилгын эрэгт тойронд 1000 мм-ийн өргөнтэй монаасыг В15 (М200), F75, W6 ангийн бетоноор 100-120мм зузаантай барилгаас гадагш налуу /i=0.02/ хийнэ. Орчны тохижилтын ажлыг зургийн дагуу БНБД 3.01.06-90-ийг баримтлан гүйцэтгэх хэрэгтэй.

Анхаар!

1. Цутгамал төмөр бетон хийцүүдэд зураг төсөлд тооцсон арматураас өөр төрлийн арматур ашиглах тохиолдолд тухайн арматурын багц бүрээс 45 см цөмтэй дээж авч зохих эрх бүхий мэргэжлийн байгууллагаар шалгуулж ажлын зурагт тусгасан арматуртай тохирч байгаа бол зохиогчийн зөвшөөрлөөр хэрэглэж болно.
2. Ажлын зурагт барилга угсралтын ажлыг дулааны улиралд гүйцэтгэхээр тооцов.

(-5 с °-с бага хүйтэн үед бетон цутгалтын ажил хийхийг хатуу хориглоно !!!)

АРТКОНСТРАКШН ХХК	Өвөрхангай аймаг, Баянгол сум, 6-дугаар баг 240 ХҮҮХДИЙН НОМЫН САН, ҮРЛАГ ЗААЛТАЙ СУРГУУЛИЙН ӨРГӨТГӨЛ БАРИЛГА				
	Зургийн жагсаалт, Тайлбар бичиг				Ye шат А3
Бүх нутаг, хот төлөвлөлт, Барилгын зураг төслийн "АРТКОНСТРАКШН" ХХК	Инженер	Б. ХОСБАЯР	Е.Г.Шифр ART-03/24	Масштаб	Огноо 2024
	Гүйцэтгэсэн	А. ДЭМБЭРЭЛСАМБУУ	Т.Г.Шифр	Зургийн дугаар ББ-1	Бүх хуудас 83
	Шалгасан	Б. ХОСБАЯР			

Суурийн байгуулалт. 0.000=1458.75

М1:100

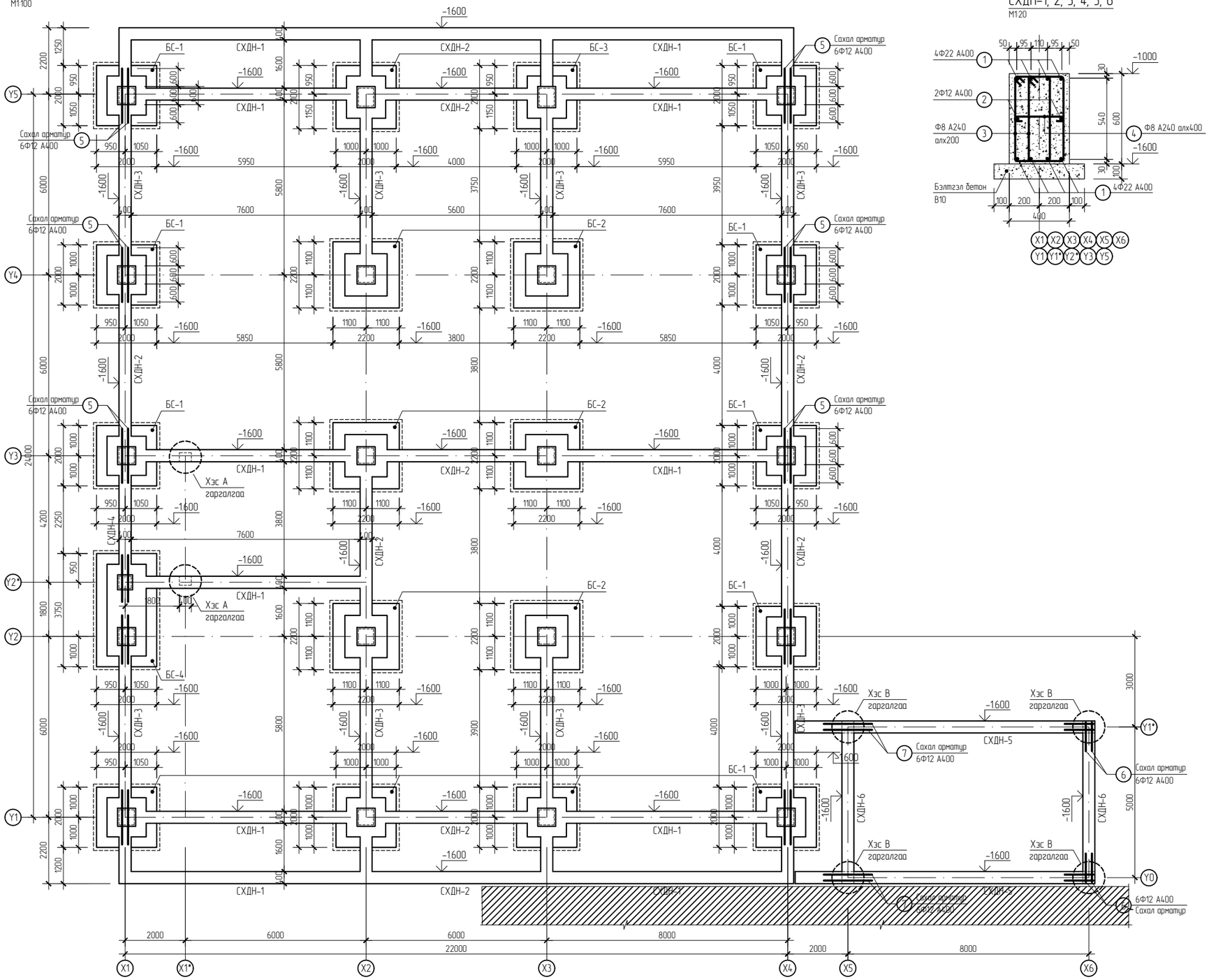

СХДН-1, 2, 3, 4, 5, 6

М1:20

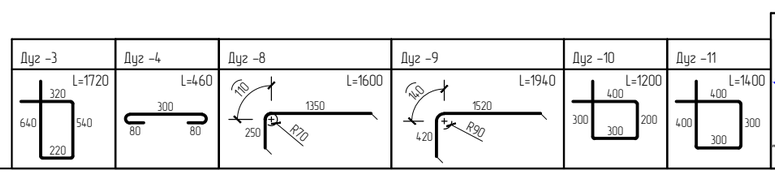

Бүс нутаг, хот төлөвлөлт, Барилгын зураг төслийн "АРТКОНСТРАКШН" ХХК

Өвөрхангай аймаг, Баянгол сум, 6-дугаар баг 240 ХУУХДИЙН НОМЫН САН, УРЛАГ ЗААЛТАЙ СУРГУУЛИЙН ӨРГӨТГӨЛ БАРИЛГА					
Суурийн байгуулалт, СХДН-1, 2, 3, 4, 5, 6					Үе шат: АЗ
Инженер	Б. ХОСБАЯР	Е.Г.Шифр: ART-03/24	Масштаб:	Огноо: 2024	
Гүйцэтгэсэн	А. ДЭМБЭРЭЛСАМБУУ	Т.Г.Шифр:	Зургийн дугаар: ББ-3	Бүх хуудас: 83	
Шалгасан	Б. ХОСБАЯР				

Шат довхооны байгуулалт
М1:100

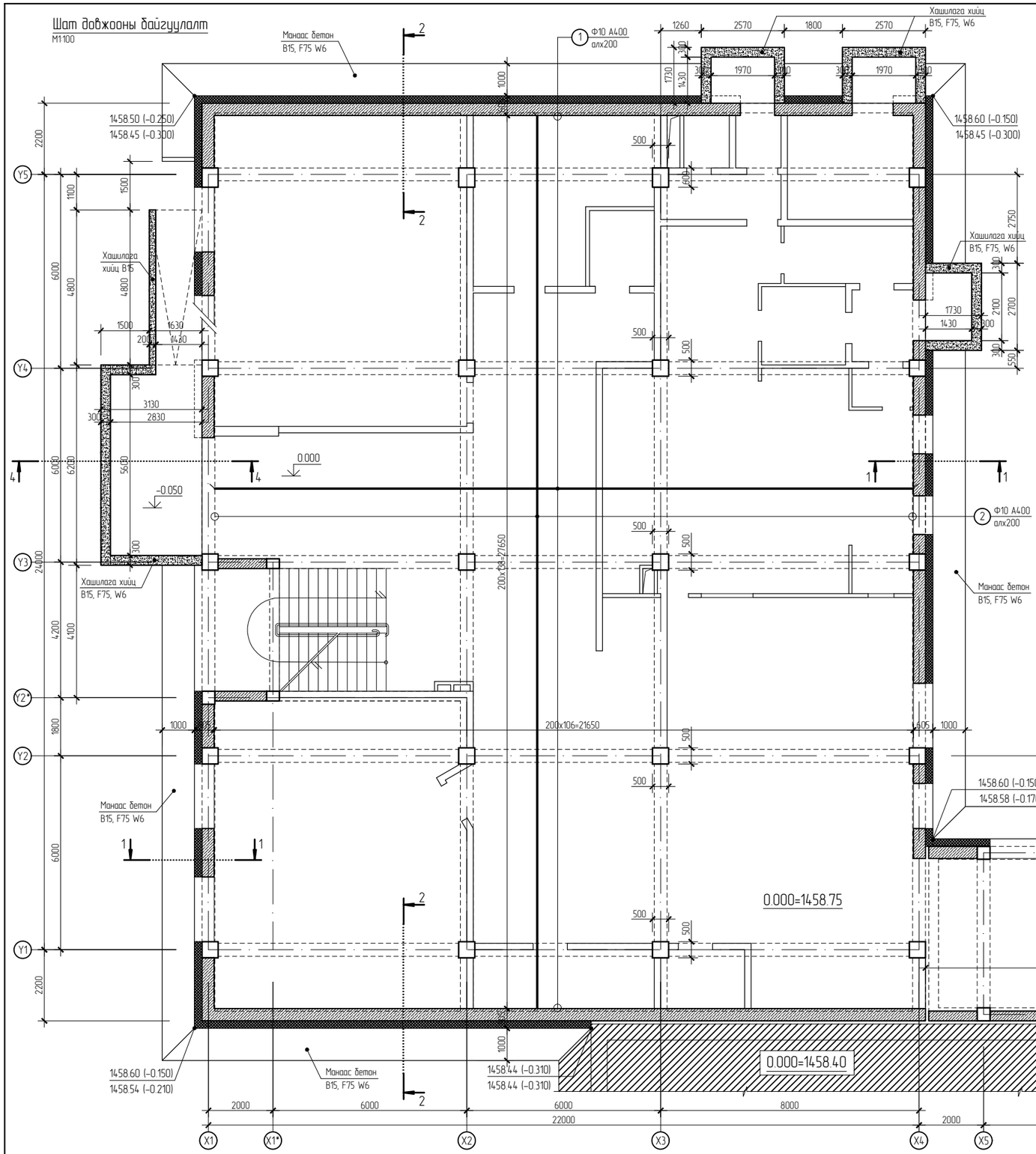

Шалны хэсэглэл
1:20

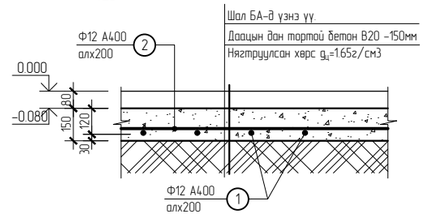

Тайлбар:

Барилгын шалны түвшинг 0.000 түвшин болгон авсан бөгөөд энэ нь үнэмлэхүй түвшин 1458.75-тай тэнцүү байна. Барилгын суурь болох хөрс нь ИГЭ-1а элсэнцэр чигжээстэй хайрган ул хөрс болно.

Энэ хөрсний механик шинж чанар нь:

Зуралдлын хүч	$C_{п1}$ = 16 КПа
Дотоод үрэлтийн өнцөг	$Ф_{п1}$ = 44°
Хэв гажилтын модуль	E = 45 МПа
Хөрсний эзэлхүүн жин	γ = 1.96 г/см^3
Хөрсний тооцооны эсэргүүцэл	R_0 = 450 кПа

Улирлын хөлдөлтийн норматив гүн;
аюул ширхэгтэй элсэн хөрсөнд -3.08м
Улиралын хөлдөлтийн бүсэнд -Суллаатар обоойлттой
Хөрсний ус 8 м гүнтэй 4 цооног өрөмдөхөд хөрсний ус 3.50-3.70 м-т илэрч, тогтсон.
/2024 оны 03-р сарын 22 ны байдлаар/
Хүр дорооны ус болон голын усаар тэжээгдэх бөгөөд хүр дороо эльдэгтэй зун намрын сард усны тэжээл нь нэмэгдэж хөрсний усны түвшин 0.5-1.5 м-р хэлбэлзэнэ.
Газар чичиргээлийн 7 баллын бүсэд оршино.
Тооцооны балл 8 балл (2500 жил)

Уг барилга нь зоорьгүй 3 давхар барилга бөгөөд 1, 2-р давхарт нь анги танхим хооллох заал 3 анги танхим цөөлөн заал гэх мэт байхаар төлөвлөсөн төмөр бетон каркасан хийцлэлтэй, тэнхлэгээрээ 24.0x22.0м харьцаатай барилга болно.

Тус барилгын суурийг баганан суурьтай байхаар төлөвлөсөн. Бүх баганан суурьуудыг суурийн улны түвшнд суурийн холбоос дамнуургаар холбох бөгөөд захын суурийн дамнуруун дээр 400мм зузаантай бетон шугаман байхаар ажлын зураг тусгав.

Баганан суурийг В25/М350/ ангийн бетон болон ГОСТ 5781-82 стандартын А400, А240 маркийн арматур хэрэглэнэ.

Бүх баганан суурийг шаттлалын дээд түвшнд төмөр бетон холбоос дамнуургаар холбох ба захын баганан суурийн холбоос дамнуруун дээр 400 мм шугаман суурь хийнэ. Шугаман суурин В15 /200/ ангийн бетон хэрэглэнэ.

Суурийн дамнуруунд В25/М350/ ангийн бетон болон ГОСТ 5781-82 стандартын А400, А240 маркийн арматур хэрэглэнэ. Баганан суурь болон холбоос дамнуруугаа доор В10/М150/ ангийн бетон зуурмагаар 100 мм зузаан бэлтгэл бетон хийнэ.

Барилгын эрэн тойронд 1000 мм-ийн өргөнтэй манаасыг В15 (М200), F75, W6 ангийн бетонаар 100-120мм зузаантай барилгаас гадагш налуу /i=0.02/ хийнэ. Баганан суурь болон холбоос намнуруугны газрын хөрстэй харьцах бүсээ гадаргуудаа ус тусгаарлагч МБК-Г-85 маркийн холдуун хар тосон түрэхлэг 2 удаа түрхэнэ.

Суурийн хажуугаар болон шалан доор буцаах хийх шороог 20-30 см тутамд цогцсын жинг 1.65 г/см^3 болтол сайтар нягтруулан хийх хэрэгтэй.

ШАЛАНД ОРОХ МАТЕРИАЛЫН ТҮҮВЭР

Позиц	Тэмдэглэгээ	Нэр		Тоо ширх	Хүнд /м/ Нэгж	Нийт
		Даацын дан тортой бетон шал		1	5244.88	5244.88
1	ГОСТ 5781-82	Арматур Ф12 А400 L=	21600	138	19.18	2646.95
2	"	" Ф12 А400 L=	27600	106	24.51	2597.93
		Бетон В20	м^3			94.41

ARTCONSTRUCTION Co.,ltd Бүс нутаг, хот төлөвлөлт, Барилгын зураг төслийн "АРТКОНСТРАКШН" ХХК	Өвөрхангай аймаг, Баянгол сум, 6-дугаар баг 240 ХҮҮХДИЙН НОМЫН САН, ҮРЛАГ ЗААЛТАЙ СУРГУУЛИЙН ӨРГӨТГӨЛ БАРИЛГА				
	Шат довхооны байгуулалт, Шалны хэсэглэл				Үе шат: АЗ
	Инженер	Б. ХОСБАЯР	Х.Г.Шифр: ART-03/24	Масштаб:	Огноо: 2024
	Гүйцэтгэсэн	А. ДЭМБЭРЭЛСАМБУУ	Т.Г.Шифр:	Зургийн дугаар: ББ-4	Бүх хуудас: 83
	Шалгасан	Б. ХОСБАЯР			

Суурийн огтлол 1-1
М1:50

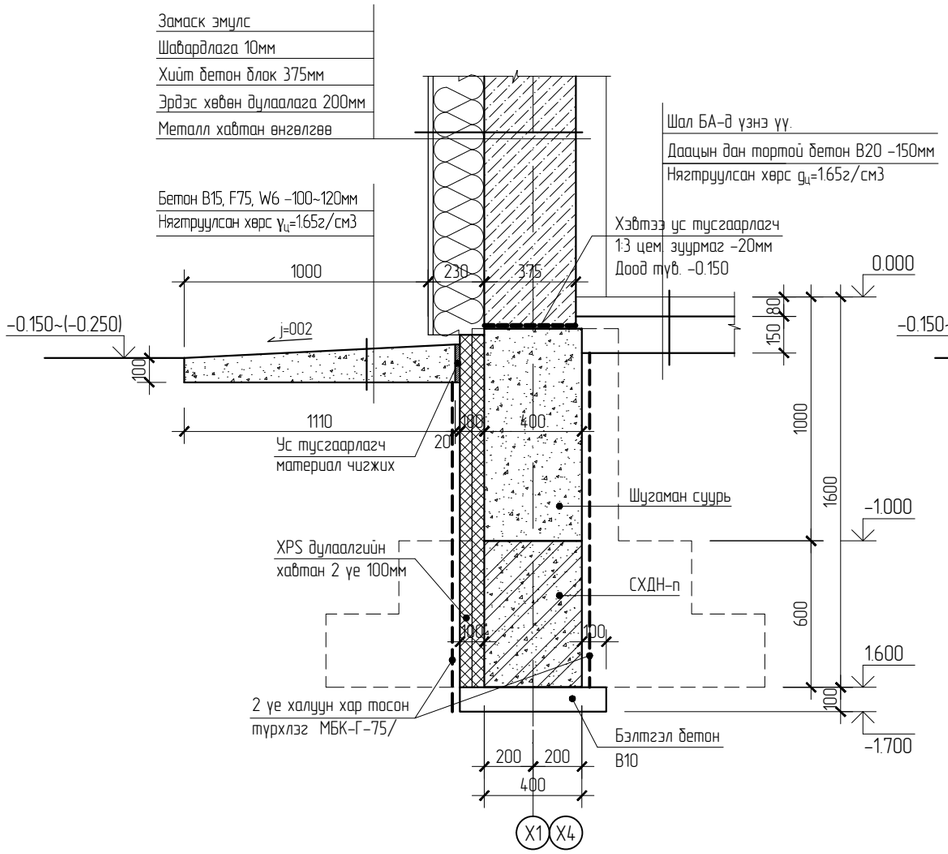

Суурийн огтлол 3-3
М1:50

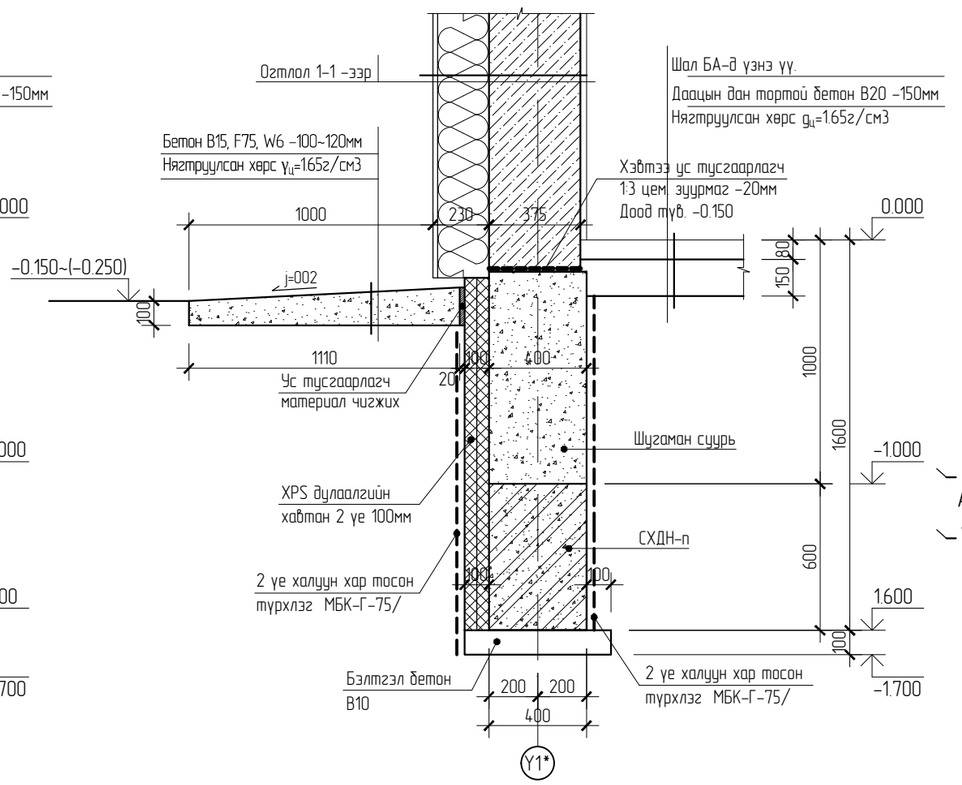

Хэсэглэл "А"
М1:20

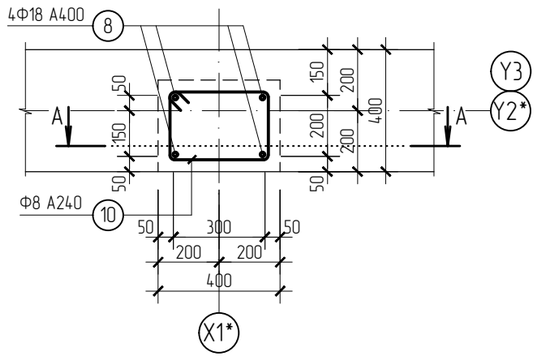

Хэсэглэл "В"
М1:20

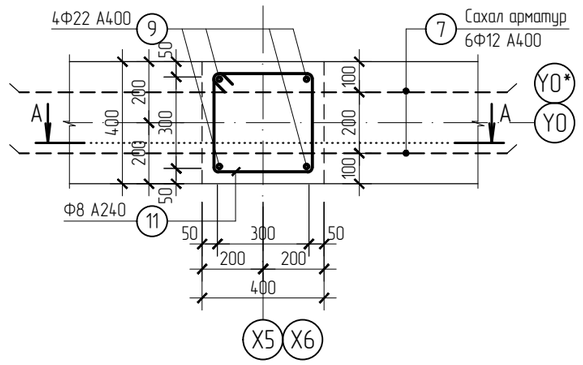

Суурийн огтлол 2-2
М1:50

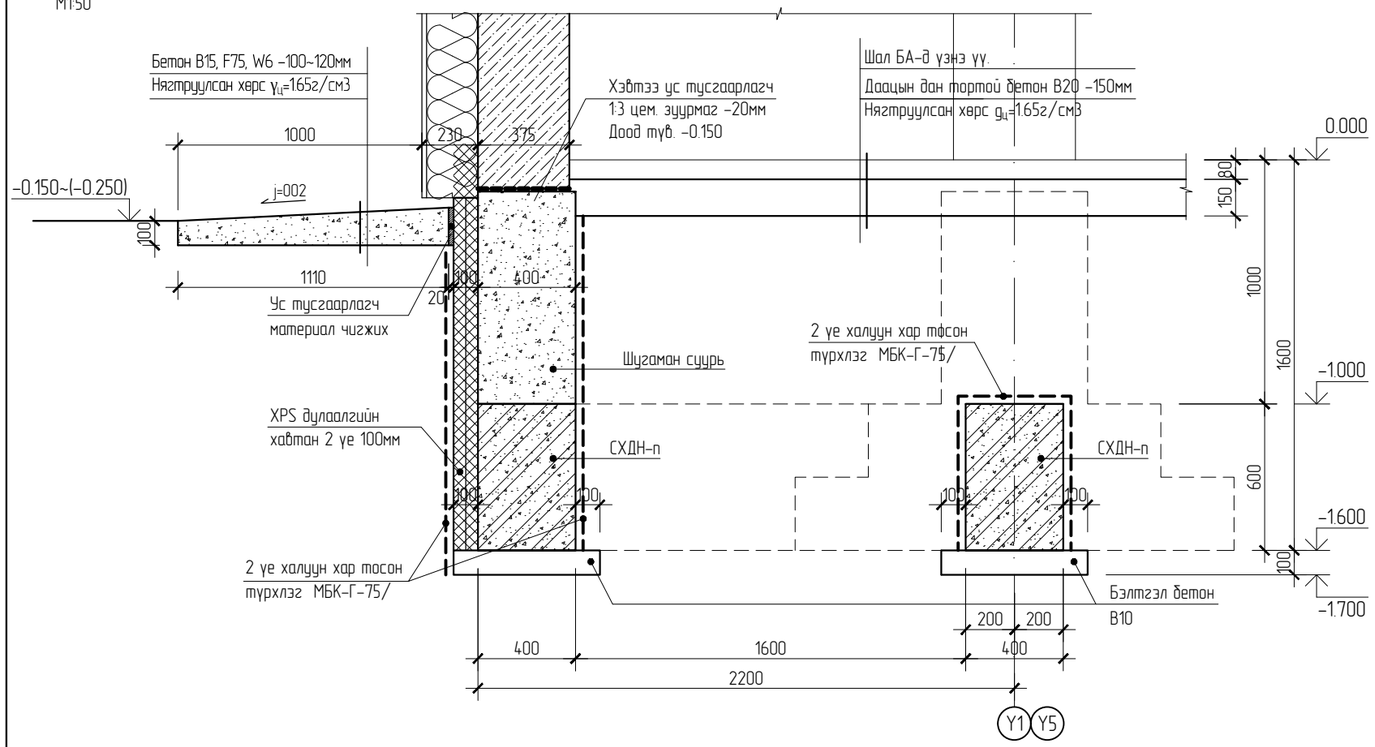

Огтлол А-А
М1:25

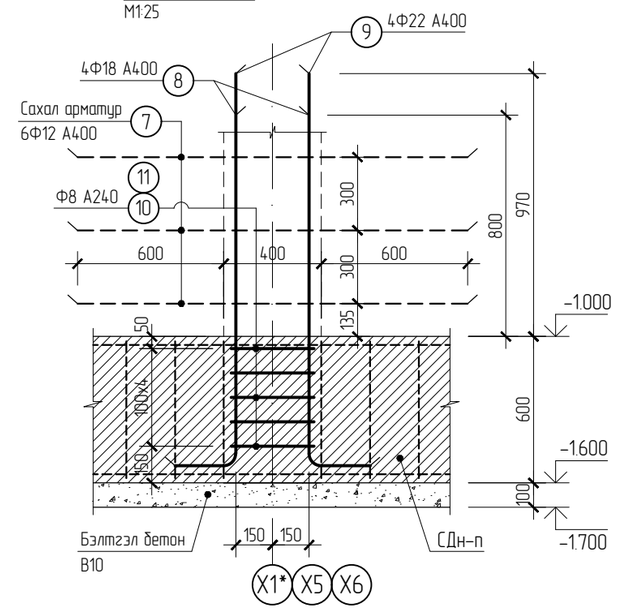

ARTCONSTRUCTION Co.ltd Бүс нутаг, хот төлөвлөлт, Барилгын зураг төслийн "АРТКОНСТРАКШН" ХХК	Өвөрхангай аймаг, Баянгол сум, 6-дугаар баг 240 ХУУХДИЙН НОМЫН САН, УРЛАГ ЗААЛТАЙ СУРГУУЛИЙН ӨРГӨТГӨЛ БАРИЛГА				
	Суурийн огтлол 1-1, 2-2, 3-3, Хэсэглэл А, В				Үе шат: А3.
	Инженер	Б. ХОСБАЯР	Е.Г.Шифр: ART-03/24	Масштаб:	Огноо: 2024
	Гүйцэтгэсэн	А. ДЭМБЭРЭЛСАМБУУ			
	Шалгасан	Б. ХОСБАЯР	Т.Г.Шифр:	Зургийн дугаар: ББ-5	Бүх хуудас: 83

Суурийн огтлол 4-4
М150

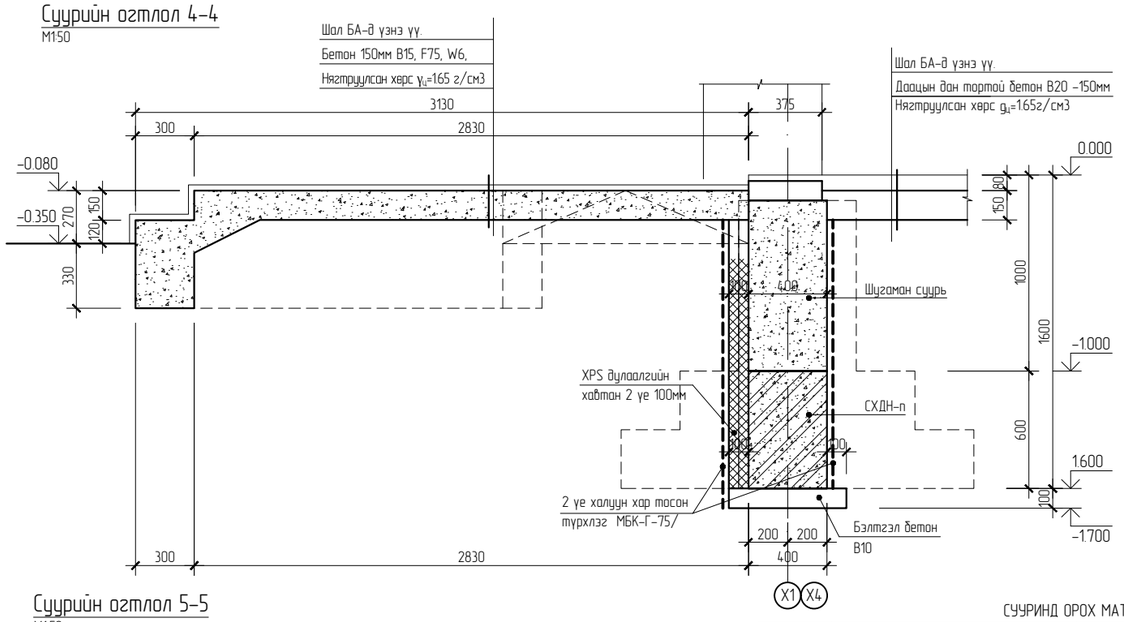

Суурийн огтлол 5-5
М150

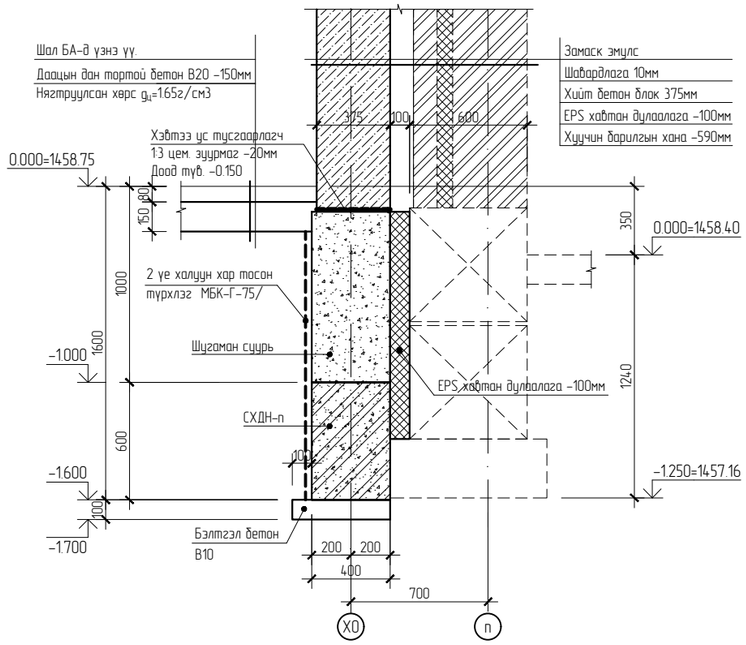

СУУРИНД ОРОХ МАТЕРИАЛЫН НЭГДСЭН ТОДОРХОЙЛОЛТ

Позиц	Тэмдэглэгээ	Нэр		Тоо шир	Хүнд /кг/ Нэгж	Хүнд /кг/ Нийт
БС-1	ББ-	Баганан суурь БС-1	11			
БС-2	"	" БС-2	6			
БС-3	"	" БС-3	2			
БС-4	"	" БС-4	1			
		Нийт БС-д орох арматур кг				5802.05
		орох бетон В25 $м^3$		11	279.43	1676.58
	Суурийн холбоос дамнуруу СХДН-1 L=8000			8	26.26	210.07
1	ГОСТ 5781-82	Арматур Ф22 А400 L= 8800		2	7.81	15.63
2	"	" Ф12 А400 L= 8800		3	0.68	50.28
3	"	" Ф8 А240 L= 1720		4	0.18	3.45
4	"	" Ф8 А240 L= 460				
		Бетон В25 $м^3$			1.51	16.61
	Суурийн холбоос дамнуруу СХДН-2 L=6000			9	215.00	1934.97
1	ГОСТ 5781-82	Арматур Ф22 А400 L= 6800		8	20.29	162.33
2	"	" Ф12 А400 L= 6800		2	6.04	12.08
3	"	" Ф8 А240 L= 1720		56	0.68	38.05
4	"	" Ф8 А240 L= 460		14	0.18	2.54
		Бетон В25 $м^3$			1.13	10.17
	Суурийн холбоос дамнуруу СХДН-3 L=8200			8	277.58	2220.67
1	ГОСТ 5781-82	Арматур Ф22 А400 L= 9000		8	26.86	214.85
2	"	" Ф12 А400 L= 9000		2	7.99	15.98
3	"	" Ф8 А240 L= 1720		64	0.68	43.48
4	"	" Ф8 А240 L= 460		18	0.18	3.27
		Бетон В25 $м^3$			1.43	11.44

СУУРИНД ОРОХ МАТЕРИАЛЫН НЭГДСЭН ТОДОРХОЙЛОЛТ

Позиц	Тэмдэглэгээ	Нэр		Тоо шир	Хүнд /кг/ Нэгж	Хүнд /кг/ Нийт
	Суурийн холбоос дамнуруу СХДН-4 L=4200			1	155.87	155.87
1	ГОСТ 5781-82	Арматур Ф22 А400 L= 5000		8	14.92	119.36
2	"	" Ф12 А400 L= 5000		2	4.44	8.88
3	"	" Ф8 А240 L= 1720		38	0.68	25.82
4	"	" Ф8 А240 L= 460		10	0.18	1.82
		Бетон В25 $м^3$			0.62	0.62
	Суурийн холбоос дамнуруу СХДН-5 L=9950			2	321.96	643.92
1	ГОСТ 5781-82	Арматур Ф22 А400 L= 9900		8	29.54	236.33
2	"	" Ф12 А400 L= 9900		2	8.79	17.58
3	"	" Ф8 А240 L= 1720		94	0.68	63.86
4	"	" Ф8 А240 L= 460		23	0.18	4.18
		Бетон В25 $м^3$			2.39	4.78
	Суурийн холбоос дамнуруу СХДН-6 L=5000			2	173.81	347.61
1	ГОСТ 5781-82	Арматур Ф22 А400 L= 5360		8	15.99	127.95
2	"	" Ф12 А400 L= 5360		2	4.76	9.52
3	"	" Ф8 А240 L= 1720		50	0.68	33.97
4	"	" Ф8 А240 L= 460		13	0.18	2.36
		Бетон В25 $м^3$			1.30	2.59
	Суурийн гаргалгаа болон сахал арматур					276.79
5	ГОСТ 5781-82	Арматур Ф12 А400 L= 1800		66	1.60	105.49
6	"	" Ф12 А400 L= 1600		12	1.42	17.05
7	"	" Ф12 А400 L= 950		24	0.84	20.25
8	"	" Ф18 А400 L= 1600		8	3.20	25.57
9	"	" Ф22 А400 L= 1940		16	5.79	92.62
10	"	" Ф8 А240 L= 1200		10	0.47	4.74
11	"	" Ф8 А240 L= 1400		20	0.55	11.06
	Даацын дан тортой бетон шал					
		Нийт шаланд орох арматур кг				5244.88
		орох бетон В20 $м^3$				94.41
		Бетон манаас В15, F75, W6 $м^3$				11.06
		Бэлтгэл бетон В10 $м^3$				21.45
		Хашлага хийц, пандус, гадна шат доджооны бетон В15, F75, W6 $м^3$				12.49
		XPS дулаалгийн хавтан 2 үе 50х2=100мм $м^3$				14.68

ARTCONSTRUCTION Co.,ltd

Бүс нутаг, хот төлөвлөлт, Барилгын зураг төслийн "АРТКОНСТРАКШН" ХХК

Өвөрхангай аймаг, Баянгол сум, 6-дугаар баг
240 ХҮҮХДИЙН НОМЫН САН, УРЛАГ ЗААЛТАЙ СУРГУУЛИЙН ӨРГӨТГӨЛ БАРИЛГА

Суурийн огтлол 4-4, 5-5, Суурийн нэгдсэн огтлол

Ye шат: А3

Инженер	Б. ХОСБАЯР	Е.Г.Шифр: ART-03/24	Масштаб:	Огноо: 2024
Гүйцэтгэсэн	А. ДЭМБЭРЭЛСАМБУУ	Т.Г.Шифр:	Зургийн дугаар: ББ-6	Бүх хуудас: 83
Шалгасан	Б. ХОСБАЯР			

БС-1
М1:50

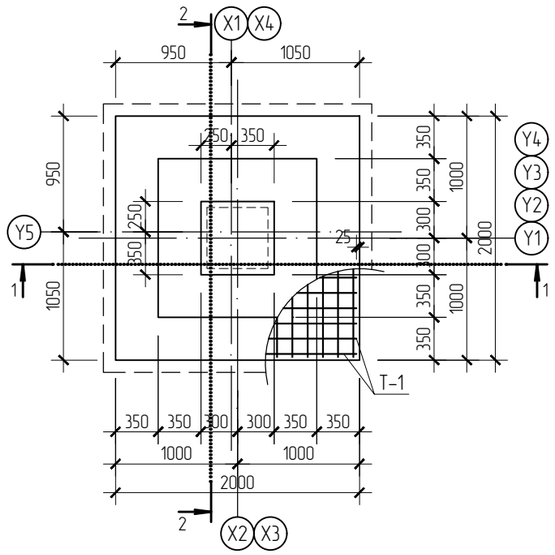

3-3
М1:20

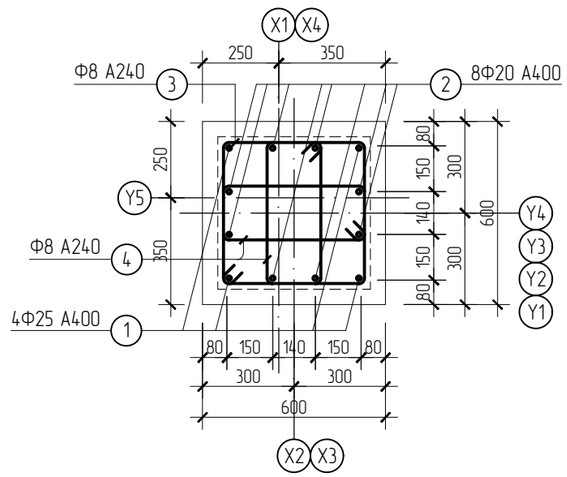

Тор Т-1
М1:50

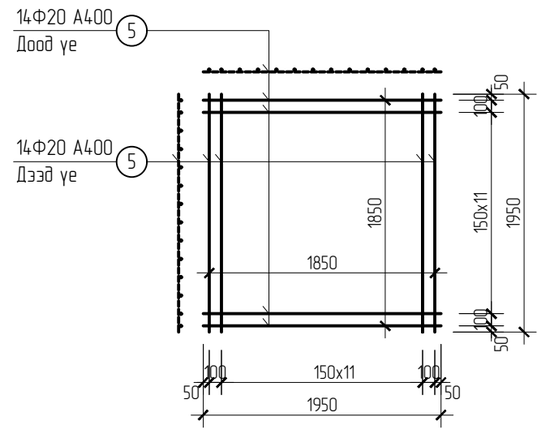

1-1
М1:50

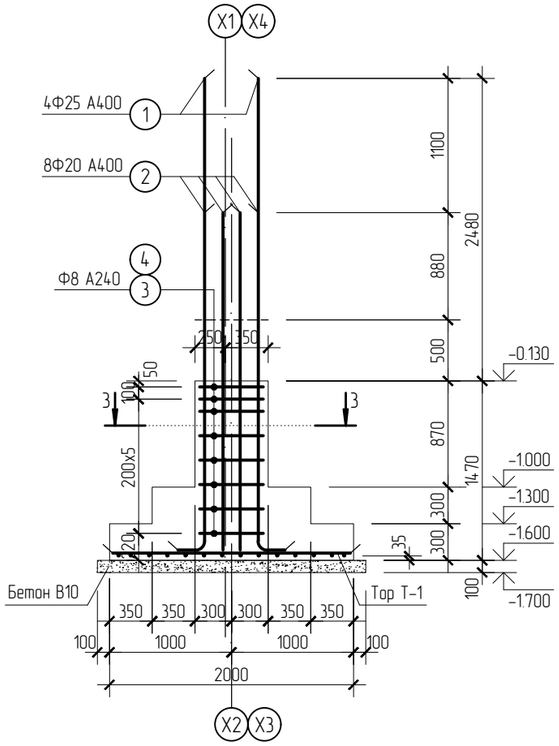

2-2
М1:50

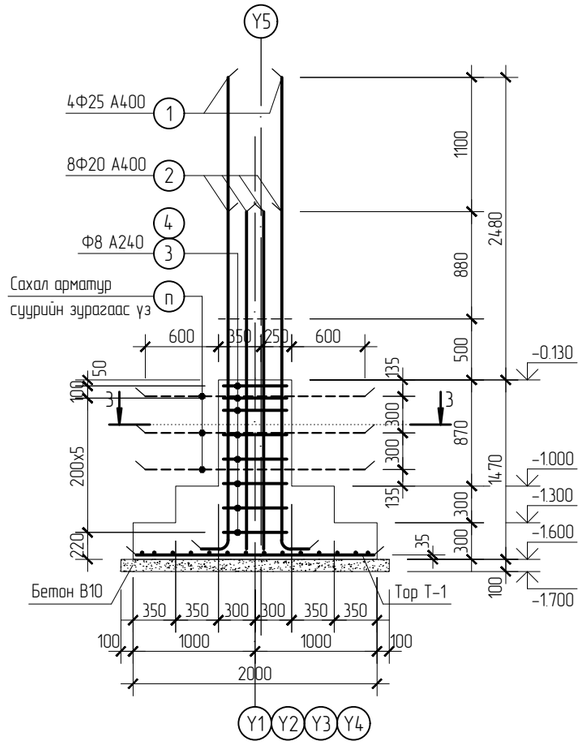

МАТЕРИАЛ ЭДЭЛХҮҮНИЙ ТОДОРХОЙЛОЛТ

Позиц	Тэмдэглэгээ	Нэр		Тоо ширх	Хүнд /кг/ Нэгж	Хүнд /кг/ Нийт
		Баганан Суурь БС-1 (Арматур)		11	272.83	3001.12
		(Бетон В25)				22.22
		(Бэлтгэл бетон В10)				5.32
1	ГОСТ 5781-82	Арматур Ф25 А400 L=	4150	4	15.99	63.96
2	"	" Ф20 А400 L=	3000	8	7.40	59.18
3	"	" Ф8 А240 L=	1960	8	0.77	6.19
4	"	" Ф8 А240 L=	1400	16	0.55	8.85
		Тор Т-1		1		134.64
5	ГОСТ 5781-82	Арматур Ф20 А400 L=	1950	28	4.81	134.64
		Нэг БС-д Арматур	кг			272.83
		Нэг БС-д бетон В25	$м^3$			2.02
		Нэг БС-д бэлтгэл бетон В10	$м^3$			0.48

Дуг -1	Дуг -2	Дуг -3	Дуг -4
L=4150	L=3000	L=1960	L=1400

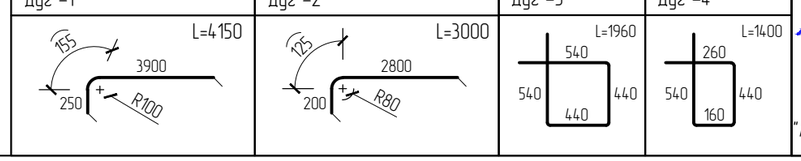

ARTCONSTRUCTION Co.ltd

Бүс нутаг, хот төлөвлөлт, Барилгын зураг төслийн "АРТКОНСТРАКШН" ХХК

Өвөрхангай аймаг, Баянгол сум, 6-дугаар баг
240 ХҮҮХДИЙН НОМЫН САН, УРЛАГ ЗААЛТАЙ СУРГУУЛИЙН ӨРГӨТГӨЛ БАРИЛГА

Баганан суурь БС-1

Уе шат: А3.

Инженер	Б. ХОСБАЯР	Е.Г.Шифр: ART-03/24	Масштаб:	Огноо: 2024
Гүйцэтгэсэн	А. ДЭМБЭРЭЛСАМБУУ	Т.Г.Шифр:	Зургийн дугаар: ББ-7	Бүх хуудас: 83
Шалгасан	Б. ХОСБАЯР			

БС-2
М1:50

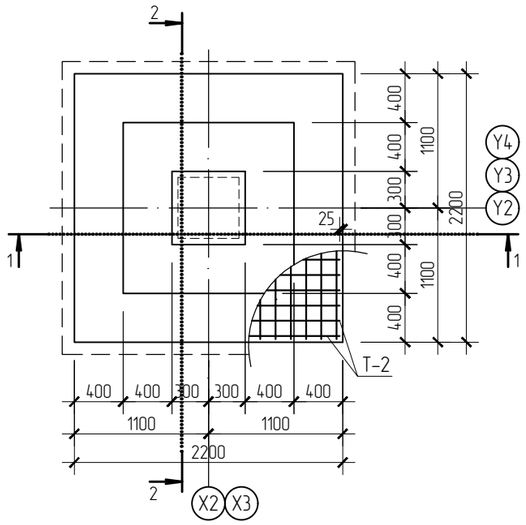

3-3
М1:20

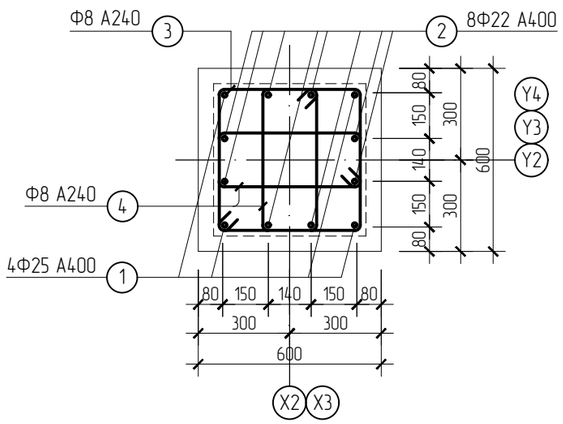

Тор Т-2
М1:50

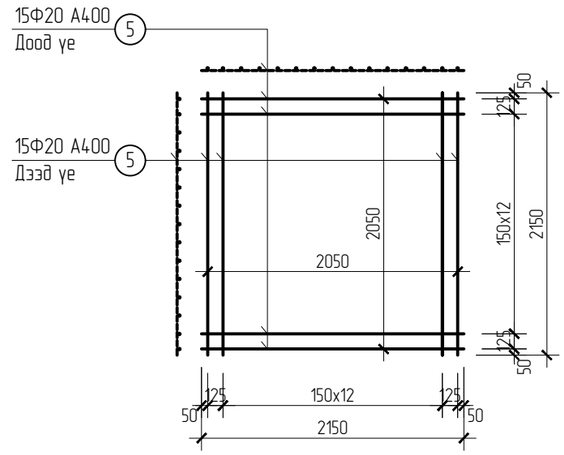

1-1
М1:50

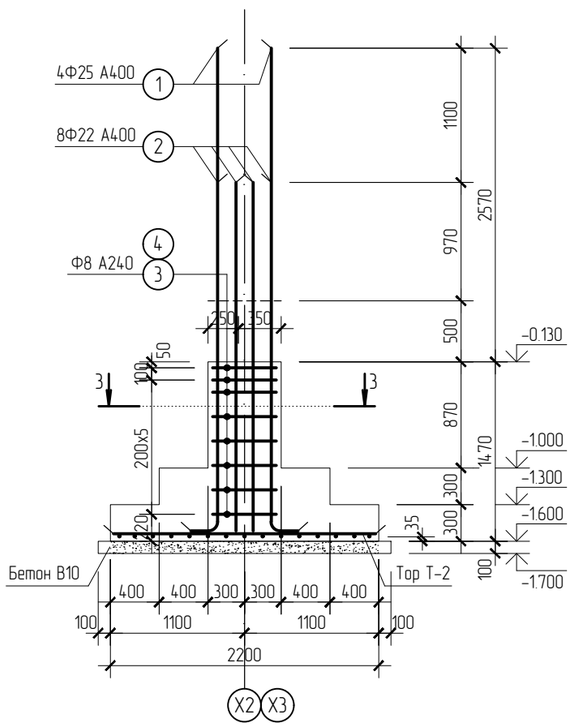

2-2
М1:50

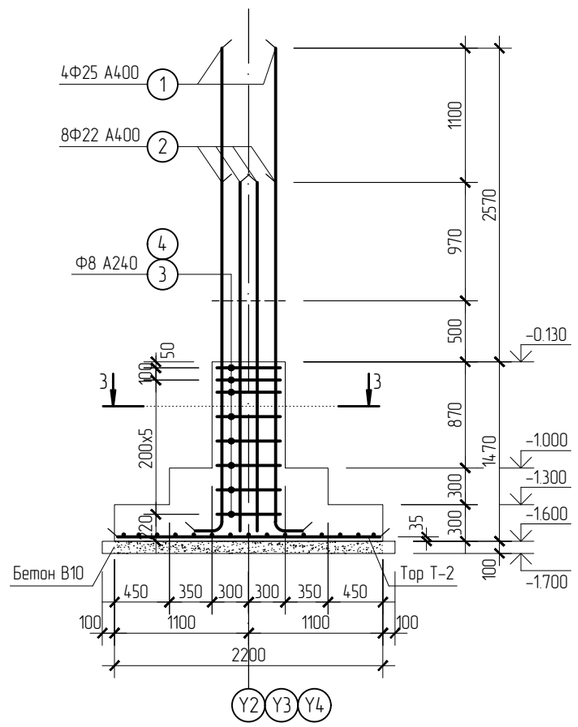

МАТЕРИАЛ ЭДЭЛХҮҮНИЙ ТОДОРХОЙЛОЛТ

Позиц	Тэмдэглэгээ	Нэр		Тоо ширх	Хүнд /кг/ Нэгж	Хүнд /кг/ Нийт
		Баганан Суурь БС-2 (Арматур)		6	316.04	1896.24
		(Бетон В25)				14.12
		(Бэлтгэл бетон В10)				3.46
1	ГОСТ 5781-82	Арматур Ф25 А400 L=	4230	4	16.30	65.19
2	"	" Ф22 А400 L=	3200	8	9.59	76.75
3	"	" Ф8 А240 L=	1960	8	0.77	6.19
4	"	" Ф8 А240 L=	1400	16	0.55	8.85
		Тор Т-2		1		159.06
5	ГОСТ 5781-82	Арматур Ф20 А400 L=	2150	30	5.30	159.06
		Нэг БС-д Арматур	кг			316.04
		Нэг БС-д бетон В25	$м^3$			2.35
		Нэг БС-д бэлтгэл бетон В10	$м^3$			0.58

Дуг -1	Дуг -2	Дуг -3	Дуг -4
L=4230	L=3200	L=1960	L=1400

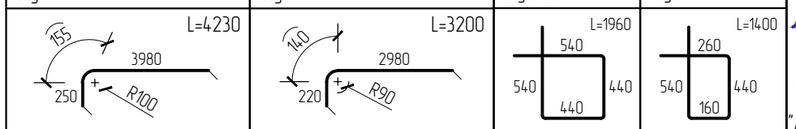

Бүс нутаг, хот төлөвлөлт, Барилгын зураг төслийн "АРТКОНСТРАКШН" ХХК

ARTCONSTRUCTION Co.ltd

Өвөрхангай аймаг, Баянгол сум, 6-дугаар баг
240 ХҮҮХДИЙН НОМЫН САН, УРЛАГ ЗААЛТАЙ СУРГУУЛИЙН ӨРГӨТГӨЛ БАРИЛГА

Баганан суурь БС-2					Уе шат: А3.
Инженер	Б. ХОСБАЯР	Е.Г.Шифр: ART-03/24	Масштаб:	Огноо: 2024
Гүйцэтгэсэн	А. ДЭМБЭРЭЛСАМБУУ			
Шалгасан	Б. ХОСБАЯР	Т.Г.Шифр:	Зургийн дугаар: ББ-8	Бүх хуудас: 83

БС-3
М1:50

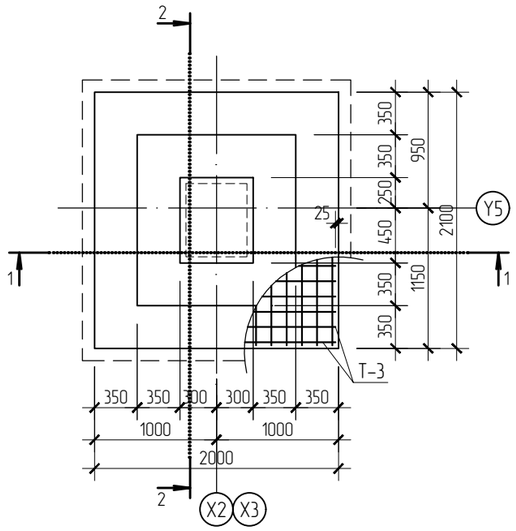

3-3
М1:20

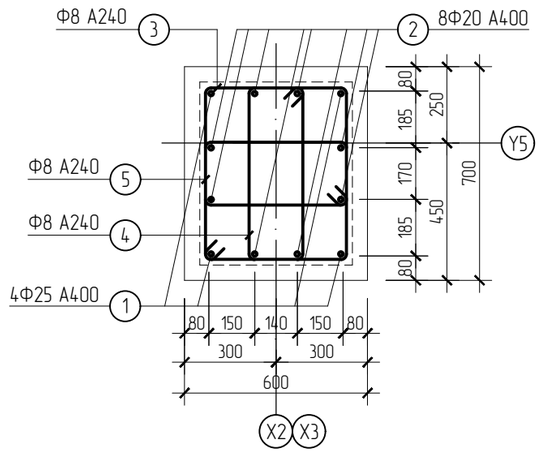

Тор Т-3
М1:50

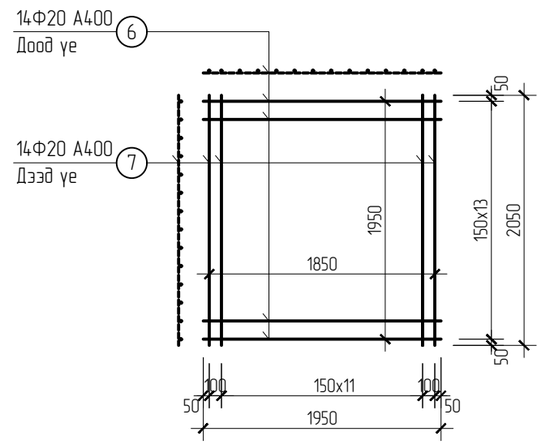

1-1
М1:50

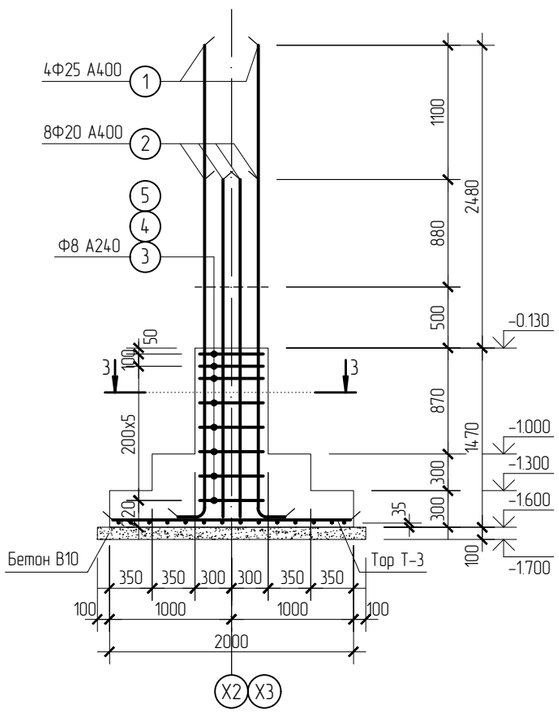

2-2
М1:50

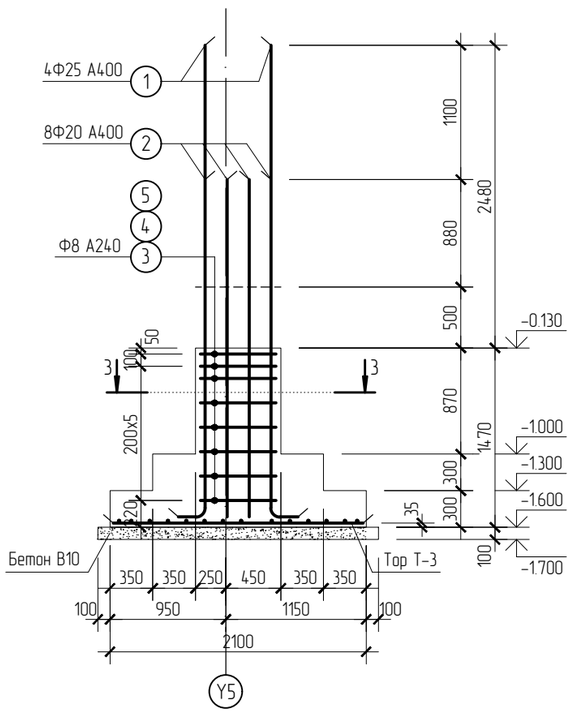

МАТЕРИАЛ ЭДЭЛХҮҮНИЙ ТОДОРХОЙЛОЛТ

Позиц	Тэмдэглэгээ	Нэр		Тоо ширх	Хүнд /кг/ Нэгж	Хүнд /кг/ Нийт
		Баганан Суурь БС-3 (Арматур)		2	286.77	573.55
		(Бетон В25)				4.34
		(Бэлтгэл бетон В10)				1.01
1	ГОСТ 5781-82	Арматур Ф25 А400 L=	4150	4	15.99	63.96
2	"	" Ф20 А400 L=	3000	8	7.40	59.18
3	"	" Ф8 А240 L=	1960	8	0.77	6.19
4	"	" Ф8 А240 L=	1600	16	0.63	10.11
5	"	" Ф8 А240 L=	1460	16	0.58	9.23
		Тор Т-3		1		138.10
6	ГОСТ 5781-82	Арматур Ф20 А400 L=	1950	14	4.81	67.32
7	"	" Ф20 А400 L=	2050	14	5.06	70.77
		Нэг БС-д Арматур	кг			286.77
		Нэг БС-д бетон В25	$м^3$			2.17
		Нэг БС-д бэлтгэл бетон В10	$м^3$			0.51

Дуг -1	Дуг -2	Дуг -3	Дуг -4	Дуг -5
L=4150	L=3000	L=1960	L=1600	L=1460

Бүс нутаг, хот төлөвлөлт, Барилгын зураг төслийн "АРТКОНСТРАКШН" ХХК

ARTCONSTRUCTION Co.ltd

Өвөрхангай аймаг, Баянгол сум, 6-дугаар баг
240 ХҮҮХДИЙН НОМЫН САН, УРЛАГ ЗААЛТАЙ СУРГУУЛИЙН ӨРГӨТГӨЛ БАРИЛГА

Баганан суурь БС-3					Үе шат: А3.
Инженер	Б. ХОСБАЯР	Е.Г.Шифр: ART-03/24	Масштаб:	Огноо: 2024
Гүйцэтгэсэн	А. ДЭМБЭРЭЛСАМБУУ			
Шалгасан	Б. ХОСБАЯР	Т.Г.Шифр:	Зургийн дугаар: ББ-9	Бүх хуудас: 83

БС-1
М150

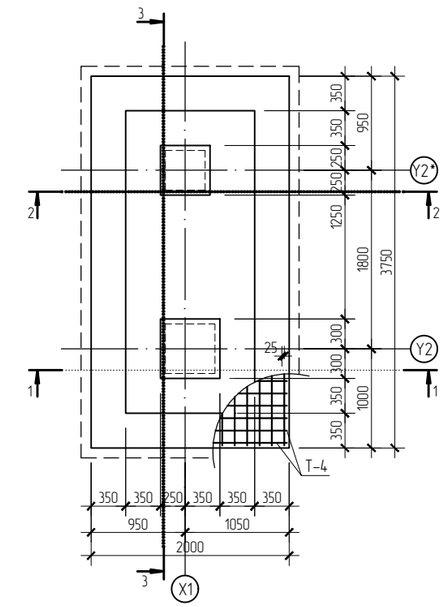

4-4
М120

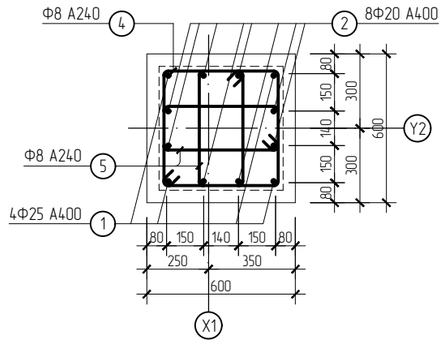

5-5
М120

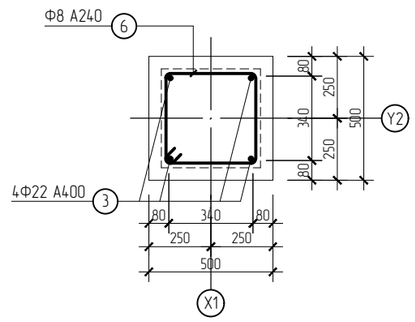

Тор Т-4
М150

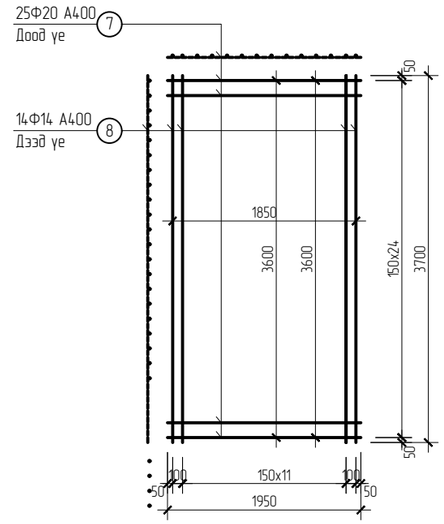

2-2
М150

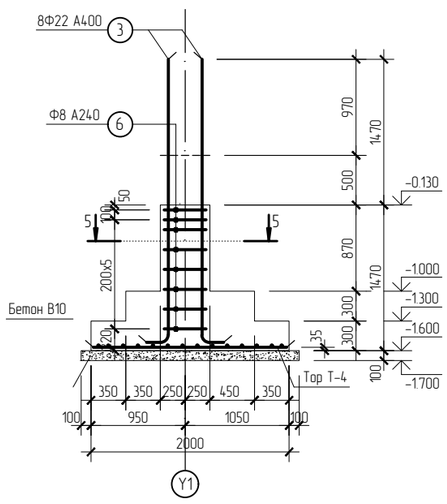

3-3
М150

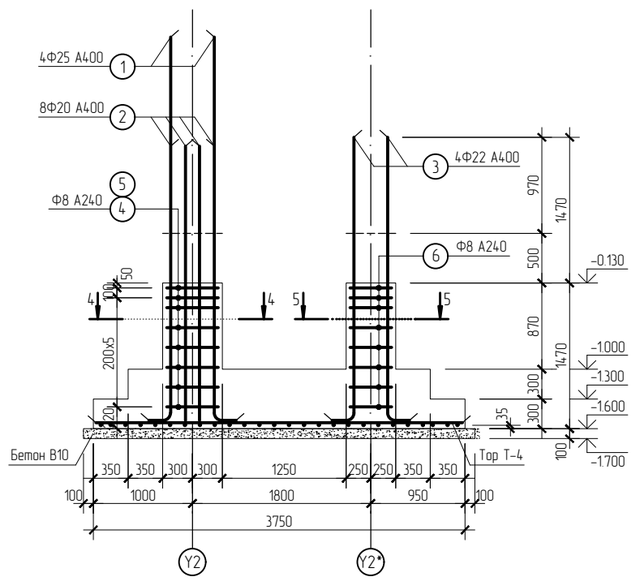

1-1
М150

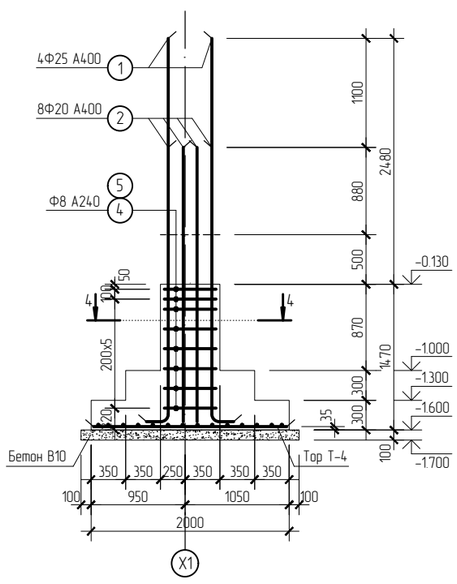

МАТЕРИАЛ ЭДЭЛХҮҮНИЙ ТОДОРХОЙЛОЛТ

Позиц	Тэмдэглэгээ	Нэр			Тоо шир	Хүнд /кг/ Нэгж	Хүнд /кг/ Нийт
		Баганан Суурь БС-4 (Арматур)			1	331.14	331.14
		(Бетон В25)					3.58
		(Бэлтгэл бетон В10)					0.87
1	ГОСТ 5781-82	Арматур	Ф25 А400 L=	4150	4	15.99	63.96
2	"	"	Ф20 А400 L=	3000	8	7.40	59.18
3	"	"	Ф22 А400 L=	3110	4	9.32	37.30
4	"	"	Ф8 А240 L=	1960	8	0.77	6.19
5	"	"	Ф8 А240 L=	1600	16	0.63	10.11
6	"	"	Ф8 А240 L=	1560	8	0.62	4.93
		Тор Т-4			1		149.46
7	ГОСТ 5781-82	Арматур	Ф20 А400 L=	1950	14	4.81	67.32
8	"	"	Ф12 А400 L=	3700	25	3.29	82.14
		Нэг БС-д Арматур		кг			331.14
		Нэг БС-д бетон В25		$м^3$			3.58
		Нэг БС-д бэлтгэл бетон В10		$м^3$			0.87

Дуг -1 L=4150

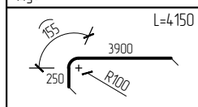

Дуг -2 L=3000

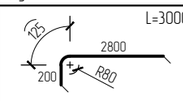

Дуг -3 L=3110

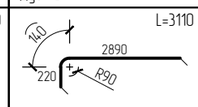

Дуг -4 L=1960

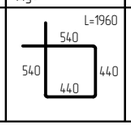

Дуг -5 L=1600

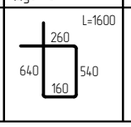

Дуг -6 L=1560

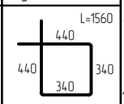

Бус нутаг, хот төлөвлөлт, Барилгын зураг төслийн "АРТКОНСТРАКШН" ХХК

Өвөрхангай аймаг, Баянгол сум, 6-дугаар баг
240 ХҮҮХДИЙН НОМЫН САН, УРЛАГ ЗААЛТАЙ СУРГУУЛИЙН ӨРГӨТГӨЛ БАРИЛГА

Баганан суурь БС-4					Уе шат: АЗ
Инженер	Б. ХОСБАЯР	Е.Г.Шифр: ART-03/24	Масштаб:	Огноо: 2024
Гүйцэтгэсэн	А. ДЭМБЭРЭЛСАМБУУ			
Шалгасан	Б. ХОСБАЯР	Т.Г.Шифр:	Зургийн дугаар: ББ-10	Бүх хуудас: 83

Төмөр бетон рамны байршлын төлөвлөгөө

М1:200

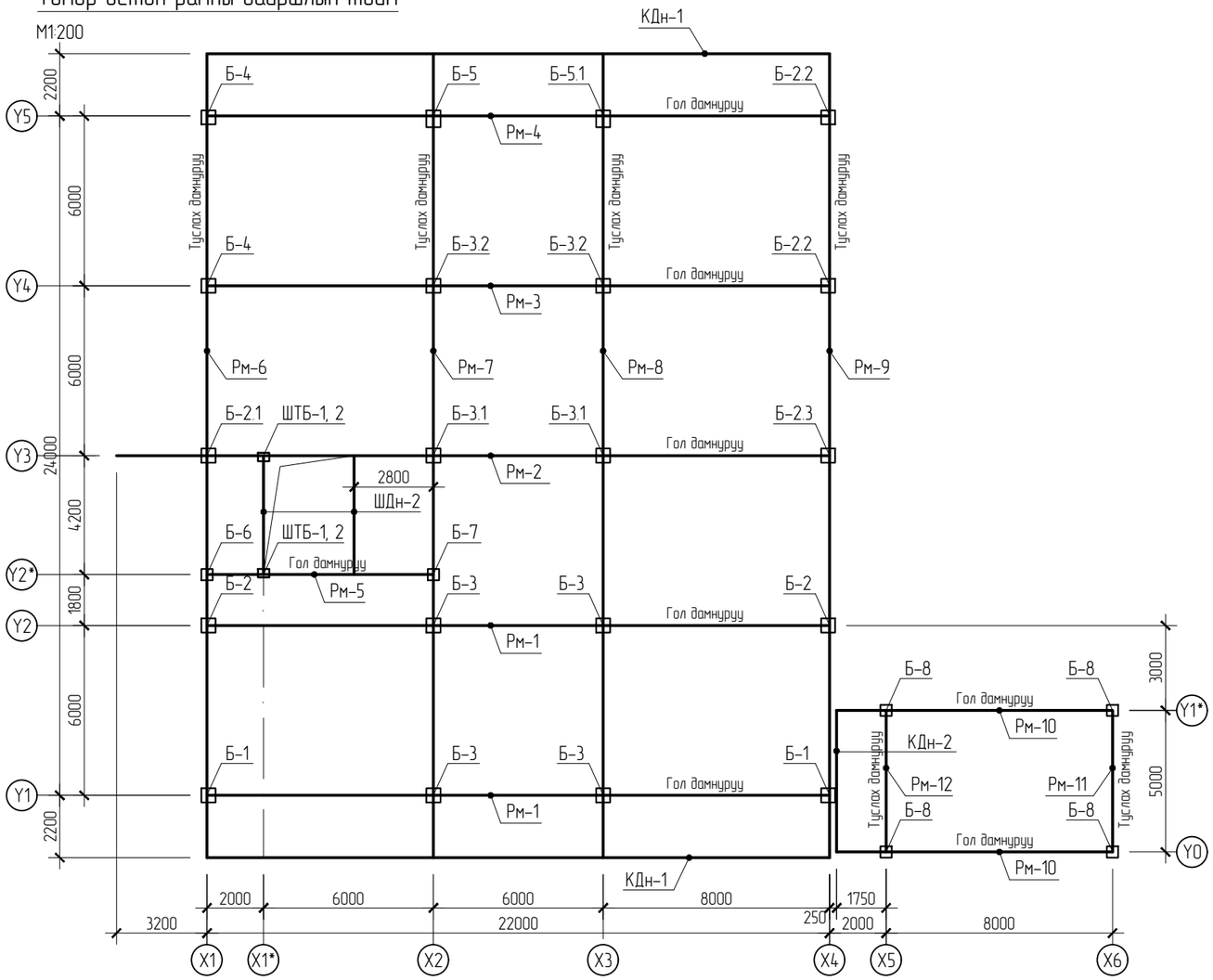

Гол болон туслах дамнуруугийн узел /500x500 багана/ М1:20

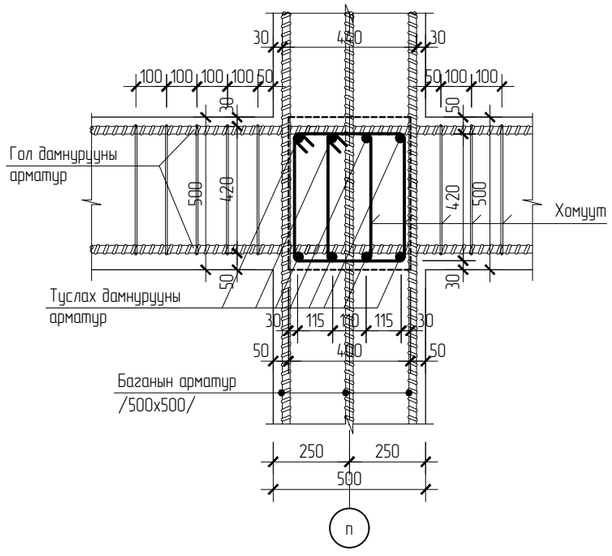

МАРКЛАГДСАН ТӨМӨР БЕТОН ЭДЭЛХҮҮНИЙ ТОДОРХОЙЛОЛТ

Марк дугаар	Тэмдэглэгээ	Нэр		Тоо ш	Нэгж жин кг	Тайлбар
Рам-1	ББ-12	Төмөр бетон Рам	Рам-1	2	24.88 м3	49.76 м3
Рам-2	ББ-13	"	Рам-2	1		33.91 м3
Рам-3	ББ-14	"	Рам-3	1		19.58 м3
Рам-4	ББ-15	"	Рам-4	1		28.55 м3
Рам-5	ББ-16	"	Рам-5	1		8.57 м3
Рам-6	ББ-17	"	Рам-6	1		19.19 м3
Рам-7	ББ-18	"	Рам-7	1		13.54 м3
Рам-8	ББ-19	"	Рам-8	1		12.79 м3
Рам-9	ББ-20	"	Рам-9	1		14.98 м3
Рам-10	ББ-21	"	Рам-10	2	4.38 м3	8.77 м3
Рам-11	ББ-21	"	Рам-11	1		0.92 м3
Рам-12	ББ-21	"	Рам-12	1		0.92 м3
КДн-1	ББ-.....	Консол дамнуруу	КДн-1	5	3.12 м3	15.60 м3
КДн-2	ББ-.....	"	КДн-2	1		0.69 м3
ШДн-2	ББ-.....	Шатны тулгуур багана	ШДн-2	6	0.45 м3	2.70 м3
Б-1	ББ-.....	Төмөр бетон багана	Б-1	2		
Б-2	ББ-.....	"	Б-2	2		
Б-2.1	ББ-.....	"	Б-2.1	1		
Б-2.2	ББ-.....	"	Б-2.2	2		
Б-2.3	ББ-.....	"	Б-2.3	1		
Б-3	ББ-.....	"	Б-3	4		
Б-3.1	ББ-.....	"	Б-3.1	2		
Б-3.2	ББ-.....	"	Б-3.2	2		
Б-4	ББ-.....	"	Б-4	2		
Б-5	ББ-.....	"	Б-5	1		
Б-5.1	ББ-.....	"	Б-5.1	1		
Б-6	ББ-.....	"	Б-6	1		
Б-7	ББ-.....	"	Б-7	1		
Б-8	ББ-.....	"	Б-8	2		

ARTCONSTRUCTION Co.ltd

Бүс нутаг, хот төлөвлөлт, Барилгын зураг төслийн "АРТКОНСТРАКШН" ХХК

Өвөрхангай аймаг, Баянгол сум, 6-дугаар баг

240 ХҮҮХДИЙН НОМЫН САН, УРЛАГ ЗААЛТАЙ СУРГУУЛИЙН ӨРГӨТГӨЛ БАРИЛГА

Гадна болон дотор ханыг төмөр бетон багантай сахал арматурт бэхэлэх

Ye шат: А3.

Инженер	Б. ХОСБАЯР	Е.Г.Шифр: ART-03/24	Масштаб:	Огноо: 2024
Гүйцэтгэсэн	А. ДЭМБЭРЭЛСАМБУУ	Т.Г.Шифр:	Зургийн дугаар: 11	Бүх хуудас: 83
Шалгасан	Б. ХОСБАЯР			

Төмөр бетон рам Рм-1 (Хэвний зураг)

М1:100

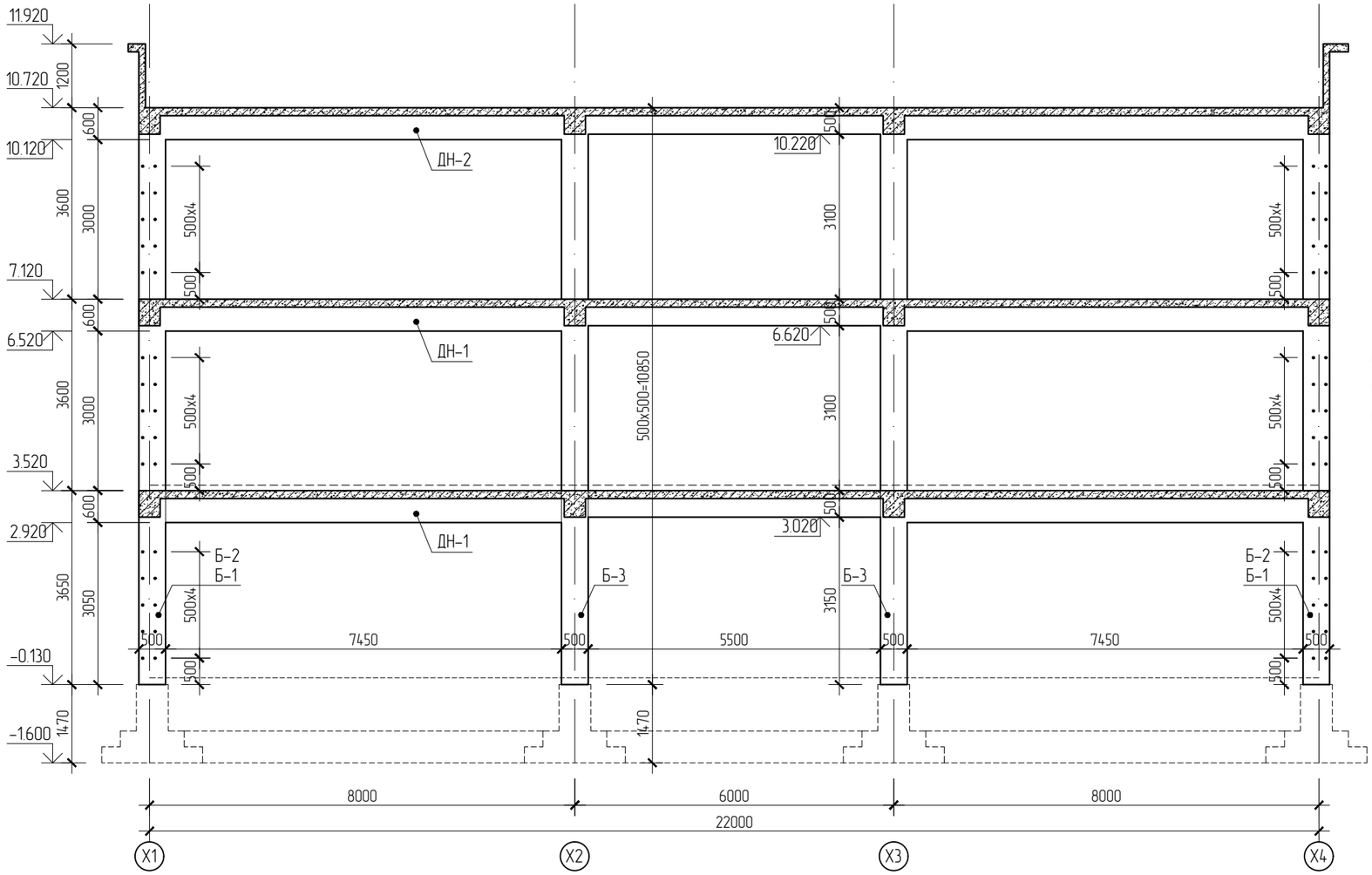

Баганын огтлолуud

М1:20

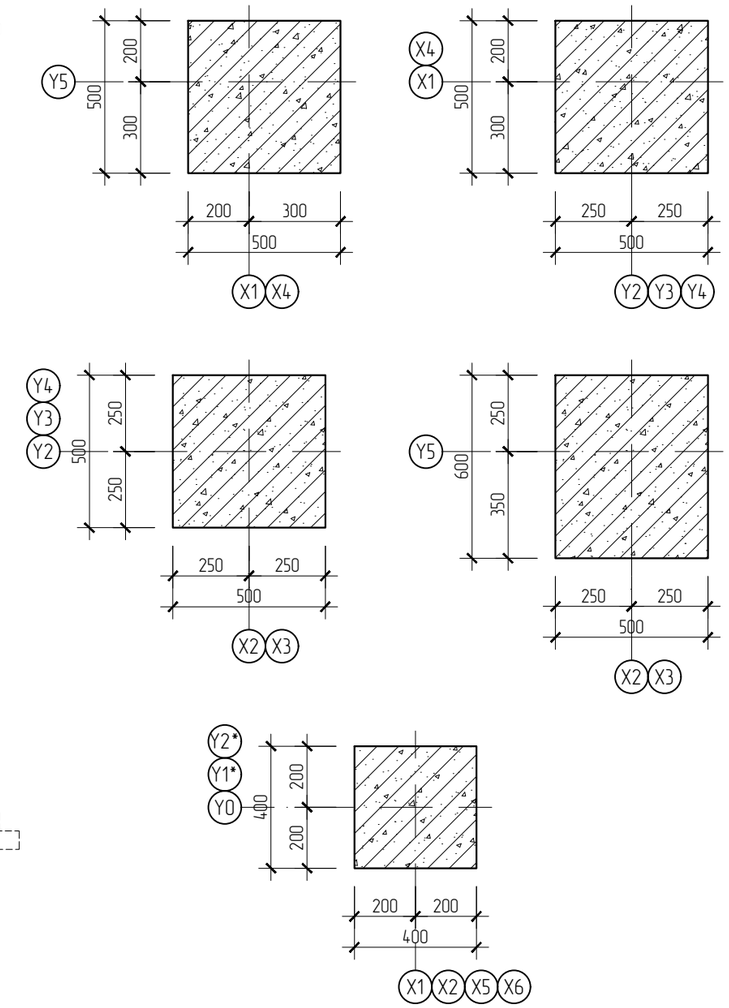

Захын дамнуруу

М1:20

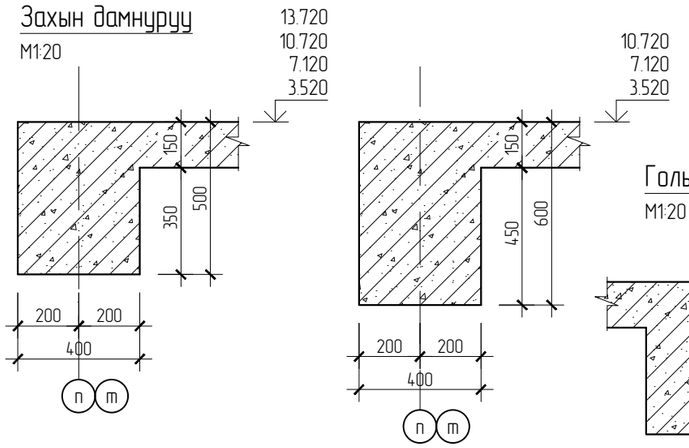

Голын дамнуруу

М1:20

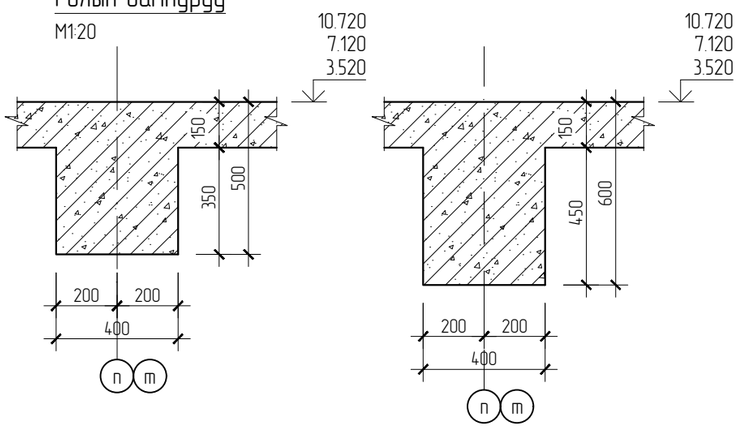

Нэг рамны марклагдсан эдэлхүүний тодорхойлолт

Позиц	Тэмдэглэгээ	Нэр		Тоо ширх	Хүнд /м³/ Нэгж	Хүнд /м³/ Нийт
Төмөр бетон рам Рам-1				2	24.88	49.76
ДН-1	ББ-	Дамнуруу	ДН-1	2	4.68	9.36
ДН-2	ББ-	"	ДН-2	1		4.68
Б-1, 2	ББ-	Багана	Б-1, 2	2	2.71	5.42
Б-3	ББ-	"	Б-3	2	2.71	5.42

ARTCONSTRUCTION Co.ltd

Бүс нутаг, хот төлөвлөлт, Барилгын зураг төслийн "АРТКОНСТРАКШН" ХХК

Өвөрхангай аймаг, Баянгол сум, 6-дугаар баг
240 ХҮҮХДИЙН НОМЫН САН, УРЛАГ ЗААЛТАЙ СУРГУУЛИЙН ӨРГӨТГӨЛ БАРИЛГА

Төмөр бетон рам Рм-1 (Хэвний зураг)

Уе шат: А3.

Инженер	Б. ХОСБАЯР	Е.Г.Шифр: ART-03/24	Масштаб:	Огноо: 2024
Гүйцэтгэсэн	А. ДЭМБЭРЭЛСАМБУУ	Т.Г.Шифр:	Зургийн дугаар: 12	Бүх хуудас: 83
Шалгасан	Б. ХОСБАЯР			

Төмөр бетон рам Рм-2 (Хэвний зураг)

М1:100

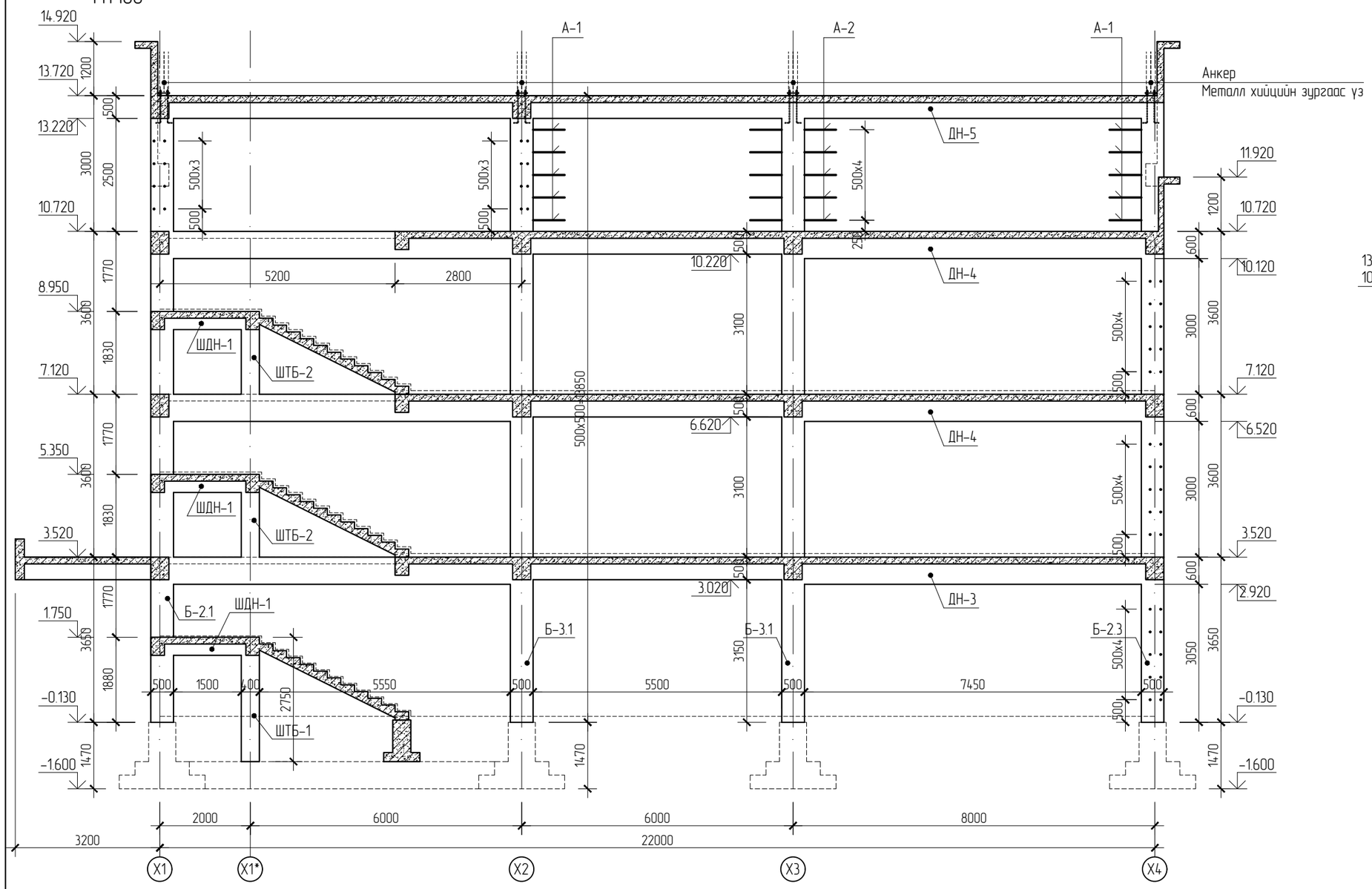

Парпет -01

М1:20

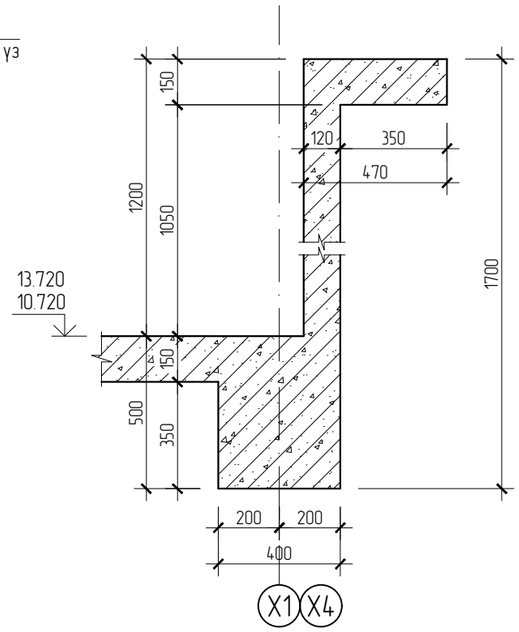

Тайлбар:

Багананы хэвийг хийхдээ багананаас гарах сахал арматурыг хэвний зураг болон багананы огтлолын зургаас харж хийвэл зохино.

Нэг рамны марклагдсан эдэлхүүний тодорхойлолт

Позиц	Тэмдэглэгээ	Нэр		Тоо шир	Хүнд /м³/ Нэгж	Хүнд /м³/ Нийт
Төмөр бетон рам Рам-2				1	33.91	33.91
ДН-3	ББ-	Датнуруу	ДН-3	1		5.28
ДН-4	ББ-	"	ДН-4	2	4.68	9.36
ДН-5	ББ-	"	ДН-5	1		4.12
Б-2.1	ББ-	Багана	Б-2.1	1		3.46
Б-2.3	ББ-	"	Б-2.3	1		3.46
Б-3.1	ББ-	"	Б-3.1	2	3.46	6.92
ШТБ-1	ББ-	Шатны тулгуур багана	ШТБ-1	1		0.33
ШТБ-2	ББ-	"	ШТБ-2	2	0.22	0.44

ШДН-1	ББ-	Шатны дамнуруу		ШДН-1	3	0.18	0.54
Сахал арматур Рам-2					1	16.20	16.20
А-1	ГОСТ 5781-82	Арматур	Ф6 240 L=	1050	20	0.41	8.29
А-2	"	"	Ф6 240 L=	2000	10	0.79	7.90

ARTCONSTRUCTION Co.ltd

Бүс нутаг, хот төлөвлөлт, Барилгын зураг төслийн "АРТКОНСТРАКШН" ХХК

Өвөрхангай аймаг, Баянгол сум, 6-дугаар баг
240 ХҮҮХДИЙН НОМЫН САН, УРЛАГ ЗААЛТАЙ СУРГУУЛИЙН ӨРГӨТГӨЛ БАРИЛГА

Төмөр бетон рам Рм-2 (Хэвний зураг)

Уе шат: А3.

Инженер	Б. ХОСБАЯР	Е.Г.Шифр: ART-03/24	Масштаб:	Огноо: 2024
Гүйцэтгэсэн	А. ДЭМБЭРЭЛСАМБУУ	Т.Г.Шифр:	Зургийн дугаар: 13	Бүх хуудас: 83
Шалгасан	Б. ХОСБАЯР			

Төмөр бетон рам Рм-3 (Хэвний зураг)

М1:100

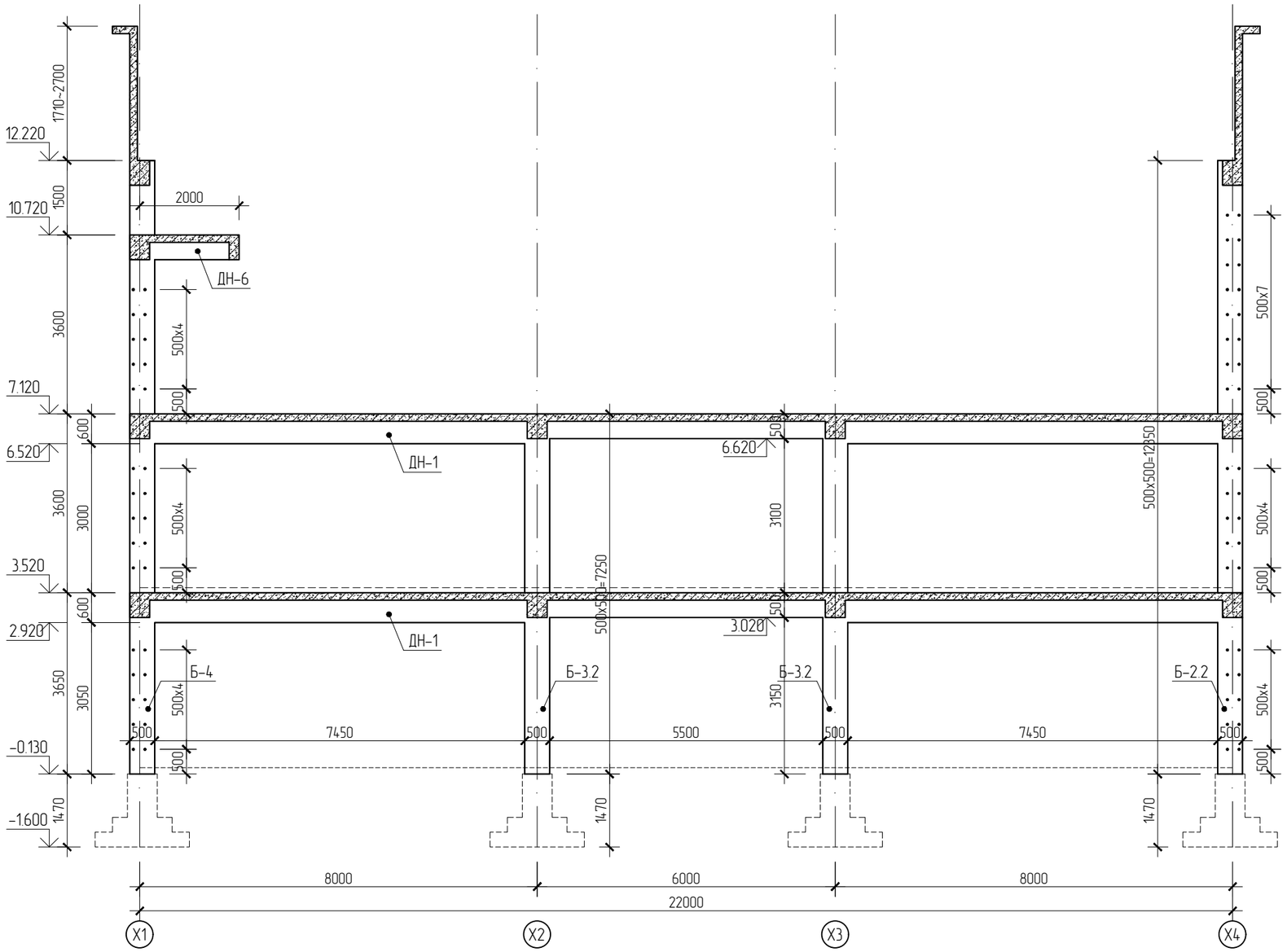

Парпет -02

М1:20

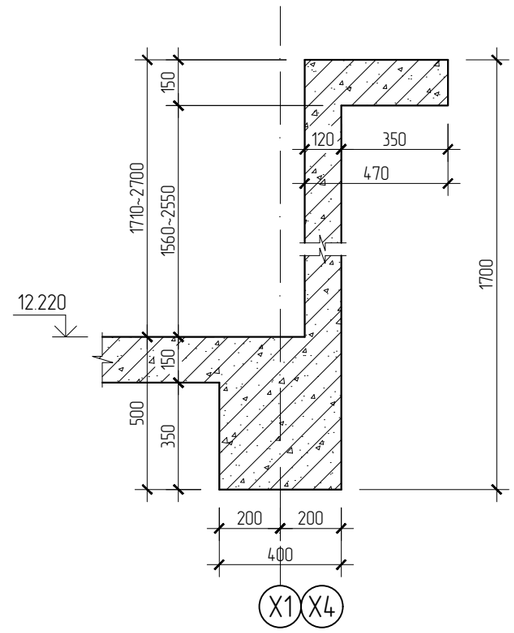

Парпет -03

М1:20

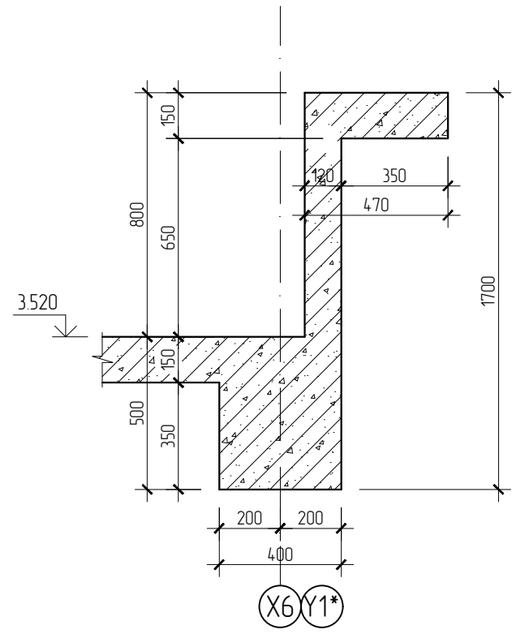

Нэг рамны марклагдсан эдэлхүүний тодорхойлолт

Позиц	Тэмдэглэгээ	Нэр		Тоо ширх	Хүнд /м³/ Нэгж	Хүнд /м³/ Нийт
Төмөр бетон рам Рам-3				1	19.58	19.58
ДН-1	ББ-	Датнуруу	ДН-1	2	4.68	9.36
ДН-6	ББ-	"	ДН-6	1		0.43
Б-2.2	ББ-	Багана	Б-2.2	2		3.09
Б-3.2	ББ-	"	Б-3.2	2	1.81	3.62
Б-4	ББ-	"	Б-4	2		3.09

Бүс нутаг, хот төлөвлөлт, Барилгын зураг төслийн "АРТКОНСТРАКШН" ХХК	Өвөрхангай аймаг, Баянгол сум, 6-дугаар баг 240 ХҮҮХДИЙН НОМЫН САН, УРЛАГ ЗААЛТАЙ СУРГУУЛИЙН ӨРГӨТГӨЛ БАРИЛГА				
	Төмөр бетон рам Рм-3 (Хэвний зураг)				Үе шат: А3.
	Инженер	Б. ХОСБАЯР	Е.Г.Шифр: ART-03/24	Масштаб:	Огноо: 2024
	Гүйцэтгэсэн	А. ДЭМБЭРЭЛСАМБУУ			
	Шалгасан	Б. ХОСБАЯР	Т.Г.Шифр:	Зургийн дугаар: 14	Бүх хуудас: 83

Төмөр бетон рам Рм-4 (Хэвний зураг)

М1:100

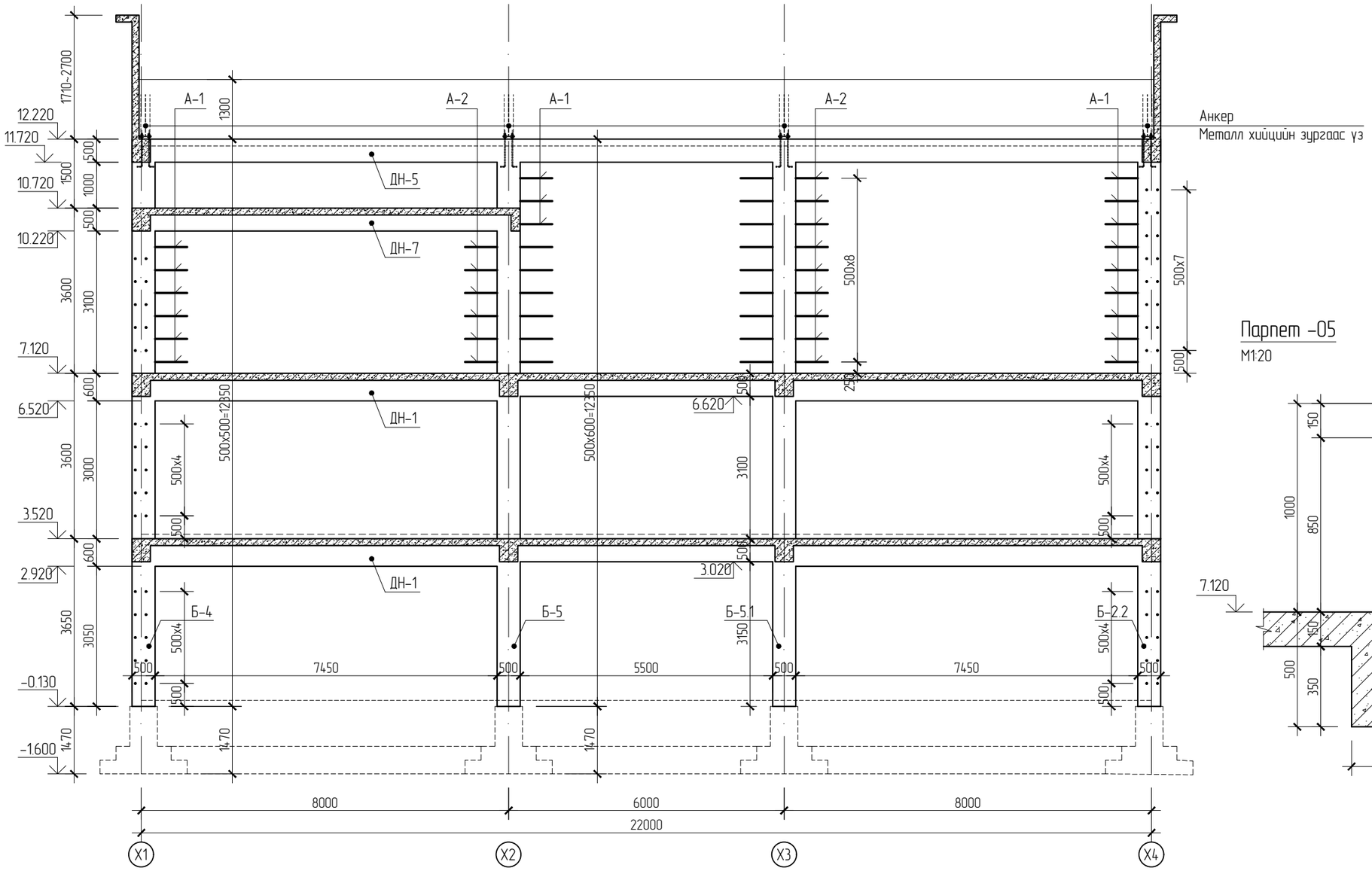

Парпет -04

М1:20

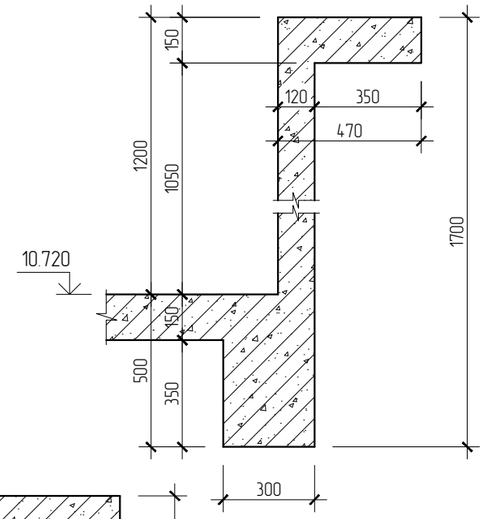

Парпет -05

М1:20

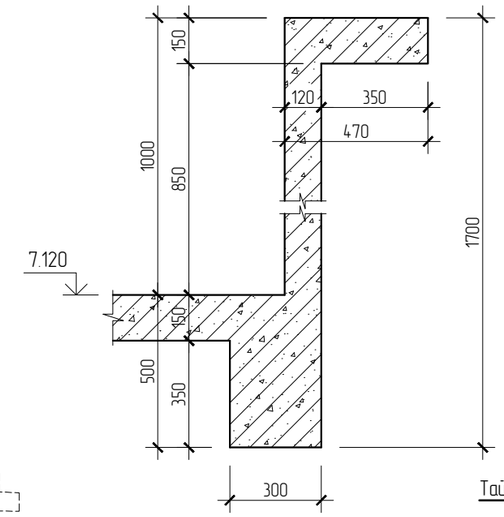

Тайлбар:

Багананы хэвийг хийхдээ багананаас гарах сахал арматуруг хэвний зураг болон багананы огтлолын зургаас харж хийвэл зохино.

Нэг рамны марклагдсан эдэлхүүний тодорхойлолт

Позиц	Тэмдэглэгээ	Нэр		Тоо шир	Хүнд /м³/ Нэгж	Нийт
Төмөр бетон рам Рам-4				1	24.84	24.84
ДН-1	ББ-	Датнуруу	ДН-1	2	4.68	9.36
ДН-5	ББ-	"	ДН-5	1		4.12
ДН-7	ББ-	"	ДН-7	1		1.49
Б-2.2	ББ-	Багана	Б-2.2	1		3.09
Б-4	ББ-	Багана	Б-4	1		3.09
Б-5	ББ-	"	Б-5	1		3.70
Б-5.1	ББ-	"	Б-5.1	1		3.70
Сахал арматур Рам-4				1	38.63	38.63
А-1	ГОСТ 5781-82	Арматур	Ф6 240 L= 1050	36	0.41	14.93
А-2	"	"	Ф6 240 L= 2000	30	0.79	23.70

ARTCONSTRUCTION Co.ltd

Бүс нутаг, хот төлөвлөлт, Барилгын зураг төслийн "АРТКОНСТРАКШН" ХХК

Өвөрхангай аймаг, Баянгол сум, 6-дугаар баг
240 ХҮҮХДИЙН НОМЫН САН, УРЛАГ ЗААЛТАЙ СУРГУУЛИЙН ӨРГӨТГӨЛ БАРИЛГА

Төмөр бетон рам Рм-4 (Хэвний зураг)

Уе шат: А3.

Инженер	Б. ХОСБАЯР	Е.Г.Шифр: ART-03/24	Масштаб:	Огноо: 2024
Гүйцэтгэсэн	А. ДЭМБЭРЭЛСАМБУУ	Т.Г.Шифр:	Зургийн дугаар: 15	Бүх хуудас: 83
Шалгасан	Б. ХОСБАЯР			

Төмөр бетон рам Рм-5 (Хэвний зураг)

М1:100

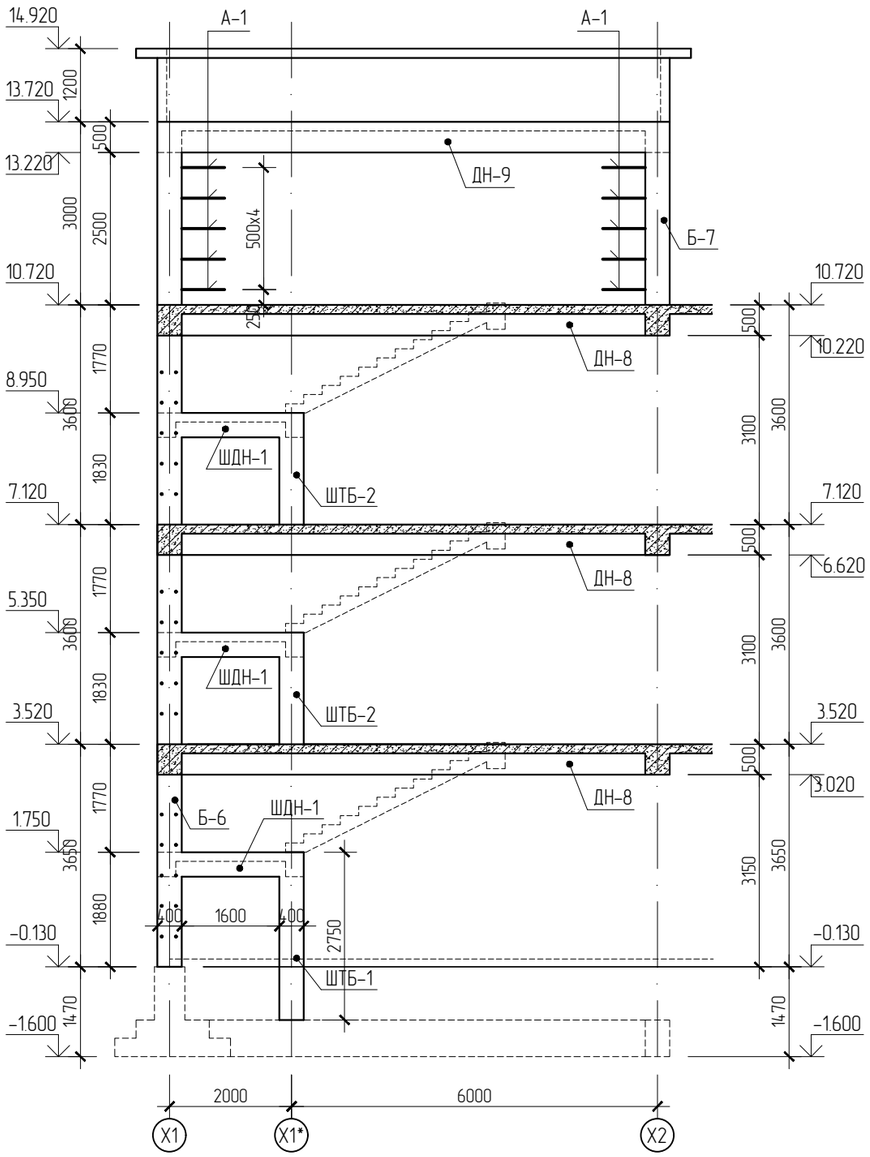

Тайлбар:

Багананы хэвийг хийхдээ багананаас гарах сахал арматуруг хэвний зураг болон багананы огтлолын зургаас харж хийвэл зохино.

Нэг рамны марклагдсан эдэлхүүний тодархойлолт

Позиц	Тэмдэглэгээ	Нэр		Тоо шир	Хүнд /м³/ Нэгж	Нийт
Төмөр бетон рам Рам-5				1	8.57	8.57
ДН-8	ББ-	Датнуруу	ДН-8	3	1.14	3.42
ДН-9	ББ-	"	ДН-9	1		1.14
Б-6	ББ-	Багана	Б-6	1		2.22
Б-7	ББ-	"	Б-7	1		0.48
ШТБ-1	ББ-	Шатны тулгуур багана	ШТБ-1	1		0.33
ШТБ-2	ББ-	"	ШТБ-2	2	0.22	0.44
ШДН-1	ББ-	Шатны дамнуруу	ШДН-1	3	0.18	0.54
Сахал арматур Рам-5				1	8.29	8.29
А-1	ГОСТ 5781-82	Арматур Ф6 240 L=	1050	20	0.41	8.29

ARTCONSTRUCTION Co.ltd

Бүс нутаг, хот төлөвлөлт, Барилгын зураг төслийн "АРТКОНСТРАКШН" ХХК

Өвөрхангай аймаг, Баянгол сум, 6-дугаар баг

240 ХҮҮХДИЙН НОМЫН САН, УРЛАГ ЗААЛТАЙ СУРГУУЛИЙН ӨРГӨТГӨЛ БАРИЛГА

Төмөр бетон рам Рм-5 (Хэвний зураг)

Ye шат: А3.

Инженер	Б. ХОСБАЯР	Е.Г.Шифр: ART-03/24	Масштаб:	Огноо: 2024
Гүйцэтгэсэн	А. ДЭМБЭРЭЛСАМБУУ	Т.Г.Шифр:	Зургийн дугаар: 16	Бүх хуудас: 83
Шалгасан	Б. ХОСБАЯР			

Төмөр бетон рам Рм-6 (Хэвний зураг)

М1:100

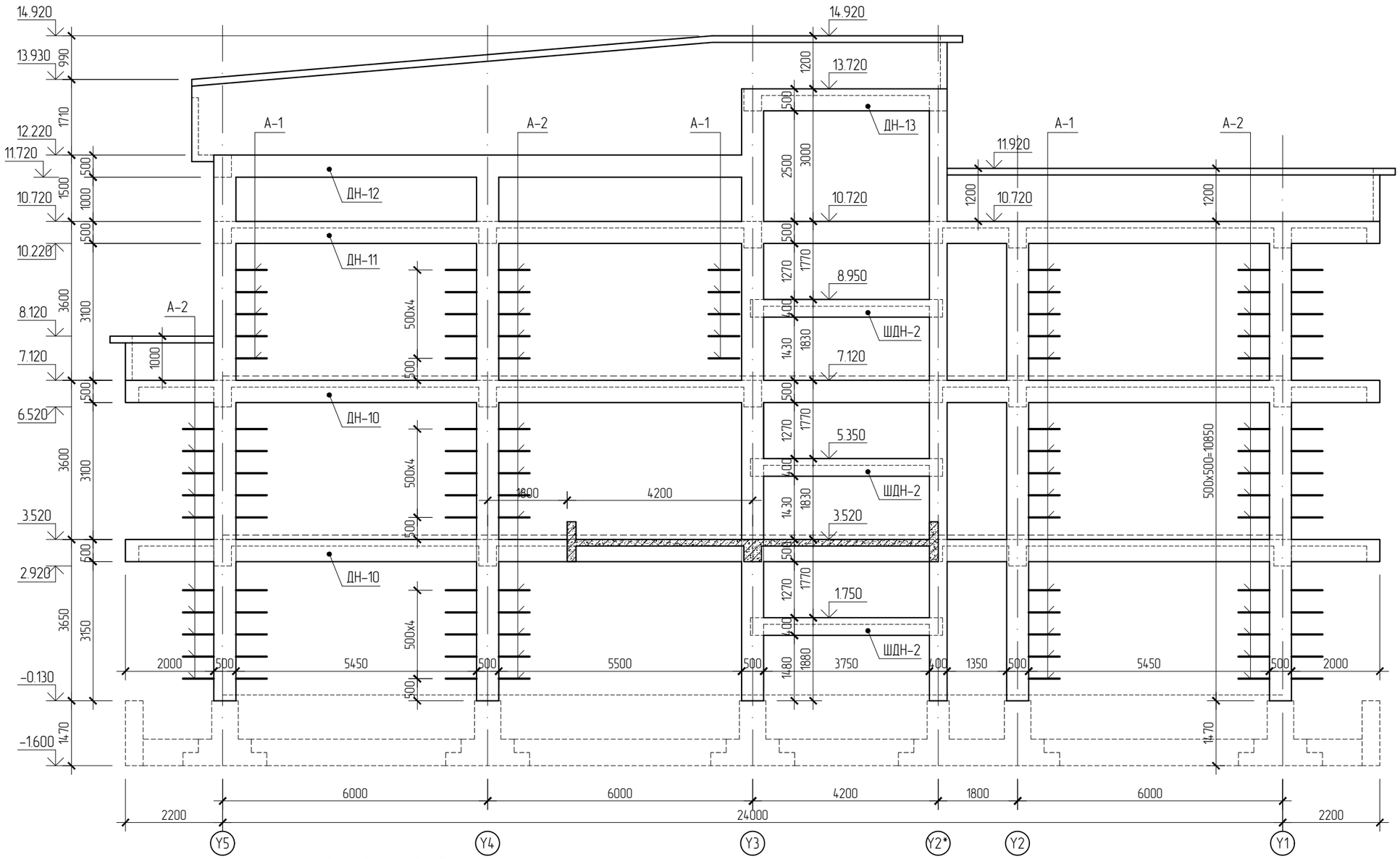

Нэг рамны марклагдсан эдэлхүүний тодорхойлолт

Позиц	Тэмдэглэгээ	Нэр		Тоо шир	Хүнд /м³/ Нэгж	Нийт
Төмөр бетон рам Рам-6				1	19.19	19.19
ДН-10	ББ-	Датнуруу	ДН-10	2	5.10	10.20
ДН-11	ББ-	"	ДН-11	1		4.70
ДН-12	ББ-	"	ДН-12	1		2.19
ДН-13	ББ-	"	ДН-13	1		0.75
ШДН-2	ББ-	Шатны дамнуруу	ШДН-2	3	0.45	1.35
Сахал арматур Рам-6				1	83.94	83.94
А-1	ГОСТ 5781-82	Арматур Ф6 240 L=	1050	50	0.41	20.74
А-2	"	" Ф6 240 L=	2000	80	0.79	63.20

Тайлбар:

Багананы хэвийг хийхдээ багананаас гарах сахал арматуры хэвний зураг болон багананы огтлолын зургаас харж хийвэл зохино.

ARTCONSTRUCTION Co.ltd	Өвөрхангай аймаг, Баянгол сум, 6-дугаар баг 240 ХҮҮХДИЙН НОМЫН САН, УРЛАГ ЗААЛТАЙ СУРГУУЛИЙН ӨРГӨТГӨЛ БАРИЛГА				
	Төмөр бетон рам Рм-6 (Хэвний зураг)				Ye шат: А3.
Бүс нутаг, хот төлөвлөлт, Барилгын зураг төслийн "АРТКОНСТРАКШН" ХХК	Инженер	Б. ХОСБАЯР	Е.Г.Шифр: ART-03/24	Масштаб:	Огноо: 2024
	Гүйцэтгэсэн	А. ДЭМБЭРЭЛСАМБУУ	Т.Г.Шифр:	Зургийн дугаар: 17	Бүх хуудас: 83
	Шалгасан	Б. ХОСБАЯР			

Төмөр бетон рам Рм-7 (Хэвний зураг)

М1:100

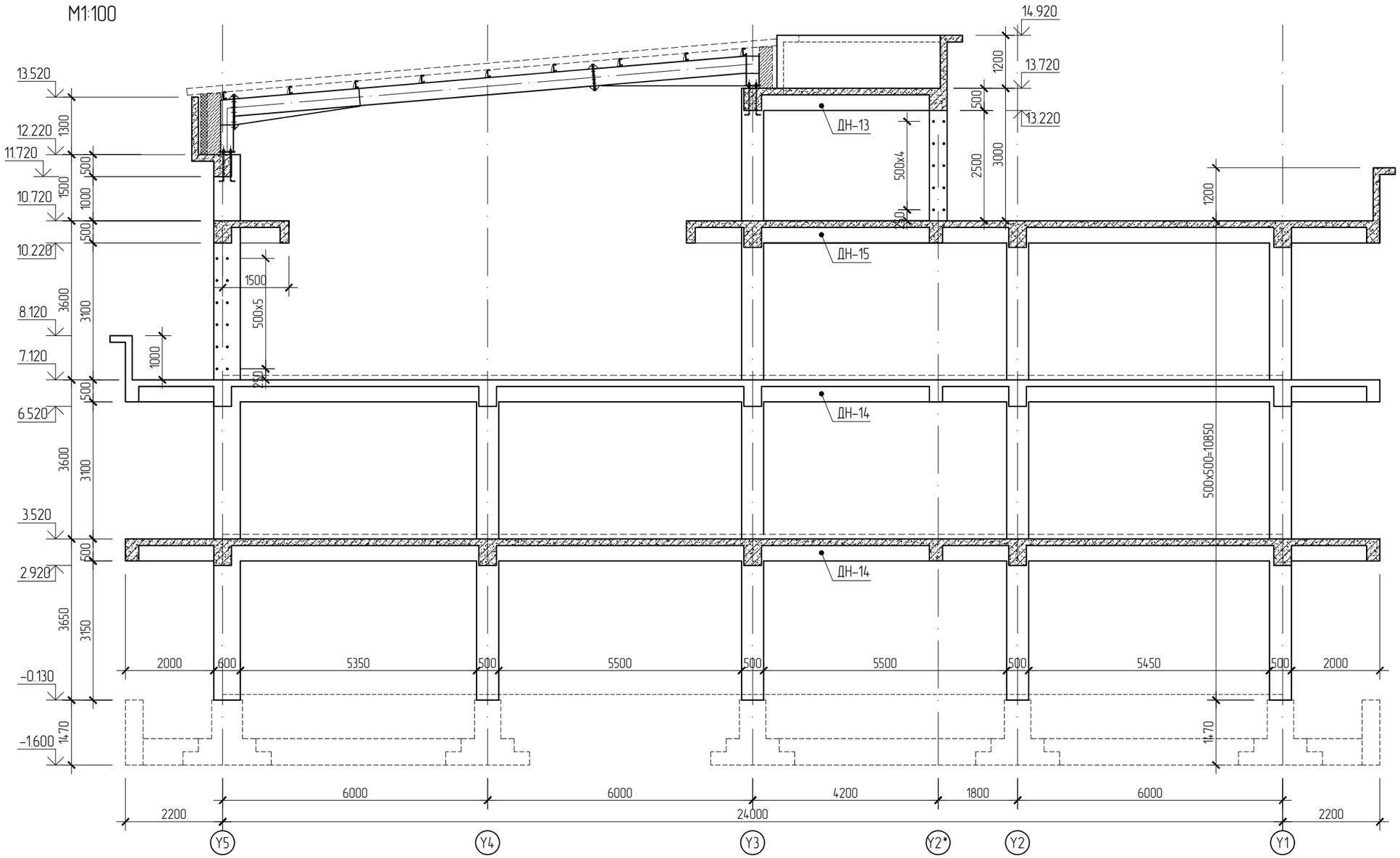

Нэг рамны марклагдсан эдэлхүүний тодорхойлолт

Позиц	Тэмдэглэгээ	Нэр		Тоо шир	Хүнд /м³/ Нэгж	Нийт
Төмөр бетон рам Рам-7				1	13.54	13.54
ДН-13	ББ-	Датнуруу	ДН-13	1		0.75
ДН-14	ББ-	"	ДН-10	2	5.10	10.20
ДН-15	ББ-	"	ДН-15	1		2.59

ARTCONSTRUCTION Co.ltd

Бүс нутаг, хот төлөвлөлт, Барилгын зураг төслийн "АРТКОНСТРАКШН" ХХК

Өвөрхангай аймаг, Баянгол сум, 6-дугаар баг
240 ХҮҮХДИЙН НОМЫН САН, УРЛАГ ЗААЛТАЙ СУРГУУЛИЙН ӨРГӨТГӨЛ БАРИЛГА

Төмөр бетон рам Рм-7 (Хэвний зураг)

Ye шат: А3.

Инженер	Б. ХОСБАЯР		Е.Г.Шифр: ART-03/24	Масштаб:	Огноо: 2024
Гүйцэтгэсэн	А. ДЭМБЭРЭЛСАМБУУ		Т.Г.Шифр:	Зургийн дугаар: 18	Бүх хуудас: 83
Шалгасан	Б. ХОСБАЯР				

Төмөр бетон рам Рм-8 (Хэвний зураг)

М1:100

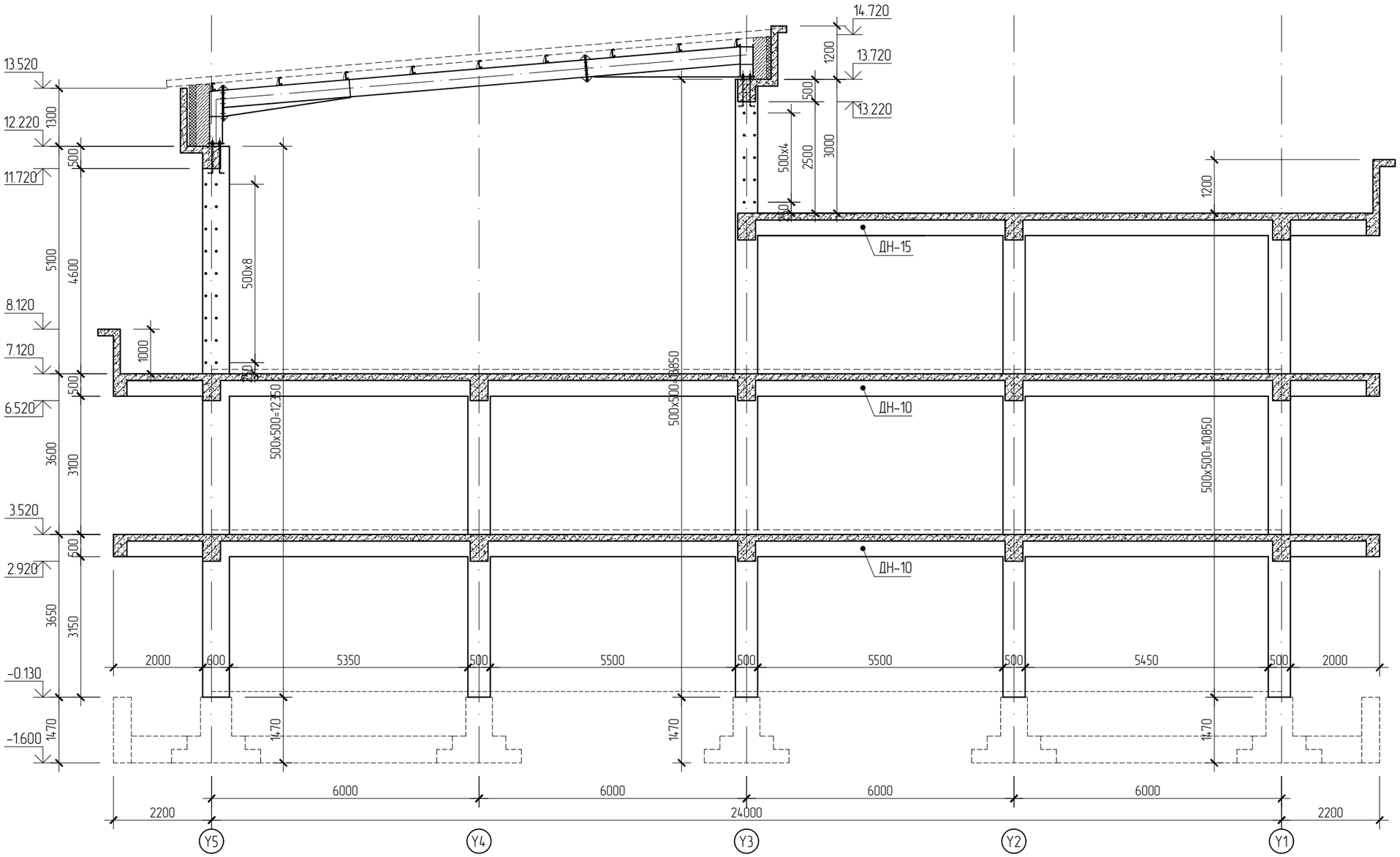

Нэг рамны марклагдсан эдэлхүүний тодорхойлолт

Позиц	Тэмдэглэгээ	Нэр		Тоо шир	Хүнд /м³/ Нэгж	Нийт
Төмөр бетон рам Рам-8				1	12.79	12.79
ДН-10	ББ-	Датнуруу	ДН-10	2	5.10	10.20
ДН-15	ББ-	"	ДН-15	1		2.59

ARTCONSTRUCTION Co.ltd

Бүс нутаг, хот төлөвлөлт, Барилгын зураг төслийн "АРТКОНСТРАКШН" ХХК

Өвөрхангай аймаг, Баянгол сум, 6-дугаар баг
240 ХҮҮХДИЙН НОМЫН САН, УРЛАГ ЗААЛТАЙ СУРГУУЛИЙН ӨРГӨТГӨЛ БАРИЛГА

Төмөр бетон рам Рм-8 (Хэвний зураг)

Ye шат: А3.

Инженер	Б. ХОСБАЯР	Е.Г.Шифр: ART-03/24	Масштаб:	Огноо: 2024
Гүйцэтгэсэн	А. ДЭМБЭРЭЛСАМБУУ	Т.Г.Шифр:	Зургийн дугаар: 19	Бүх хуудас: 83
Шалгасан	Б. ХОСБАЯР			

Төмөр бетон рам Рм-9 (Хэвний зураг)

М1:100

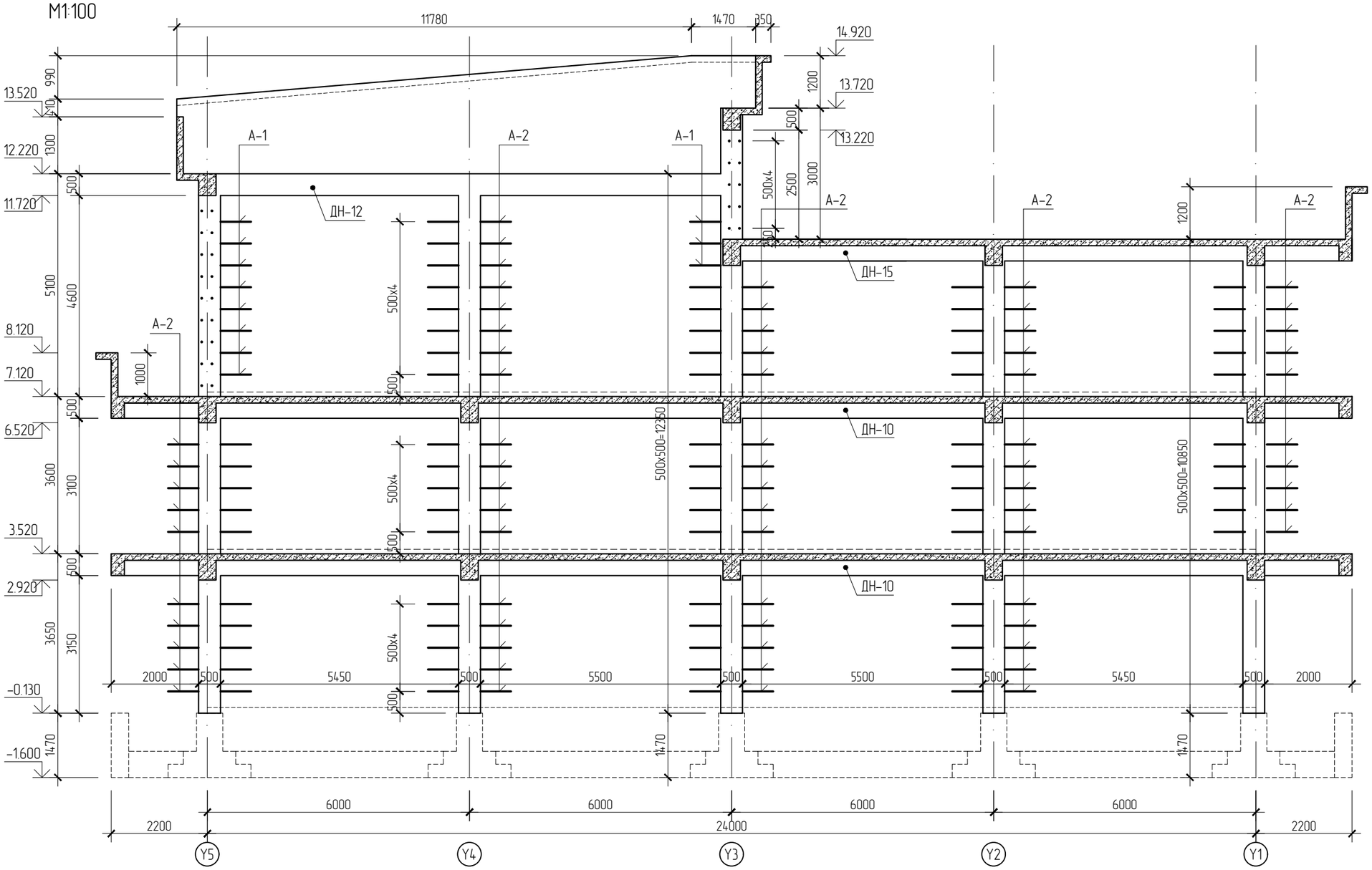

Нэг рамны марклагдсан эдэлхүүний тодорхойлолт

Позиц	Тэмдэглэгээ	Нэр		Тоо шир	Хүнд /м³/ Нэгж	Нийт
Төмөр бетон рам Рам-9				1	14.98	14.98
ДН-10	ББ-	Датнуруу	ДН-10	2	5.10	10.20
ДН-12	ББ-	"	ДН-12	1		2.19
ДН-15	ББ-	"	ДН-15	1		2.59
Сахал арматур Рам-9				1	120.71	120.71
А-1	ГОСТ 5781-82	Арматур Ф6 240 L=	1050	32	0.41	13.27
А-2	"	" Ф6 240 L=	2000	136	0.79	107.44

Тайлбар:

Багананы хэвийг хийхдээ багананаас гарах сахал арматуруг хэвний зураг болон багананы огтлолын зургаас харж хийвэл зохино.

ARTCONSTRUCTION Co.ltd Бүс нутаг, хот төлөвлөлт, Барилгын зураг төслийн "АРТКОНСТРАКШН" ХХК	Өвөрхангай аймаг, Баянгол сум, 6-дугаар баг 240 ХУУХДИЙН НОМЫН САН, УРЛАГ ЗААЛТАЙ СУРГУУЛИЙН ӨРГӨТГӨЛ БАРИЛГА				
	Төмөр бетон рам Рм-9 (Хэвний зураг)				Уе шат: А3.
Инженер	Б. ХОСБАЯР	Е.Г.Шифр: ART-03/24	Масштаб:	Огноо: 2024	
Гүйцэтгэсэн	А. ДЭМБЭРЭЛСАМБУУ				
Шалгасан	Б. ХОСБАЯР	Т.Г.Шифр:	Зургийн дугаар: 20	Бүх хуудас: 83	

Төмөр бетон рам Рм-10 (Хэвний зураг)

М1:100

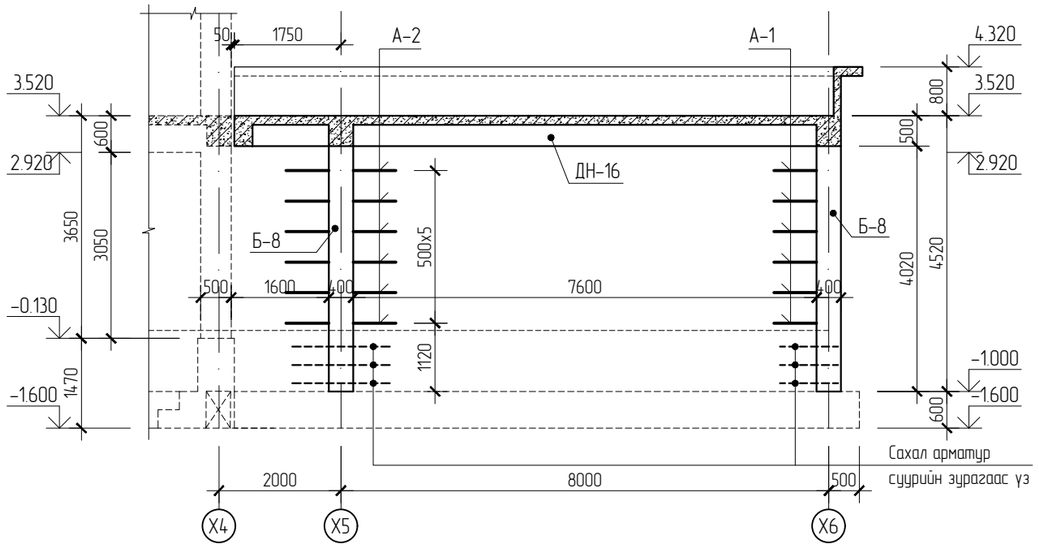

Төмөр бетон рам Рм-11 (Хэвний зураг)

М1:100

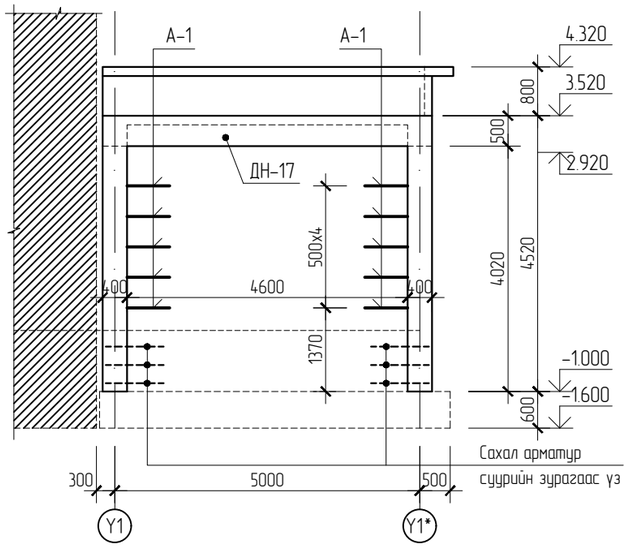

Төмөр бетон рам Рм-12 (Хэвний зураг)

М1:100

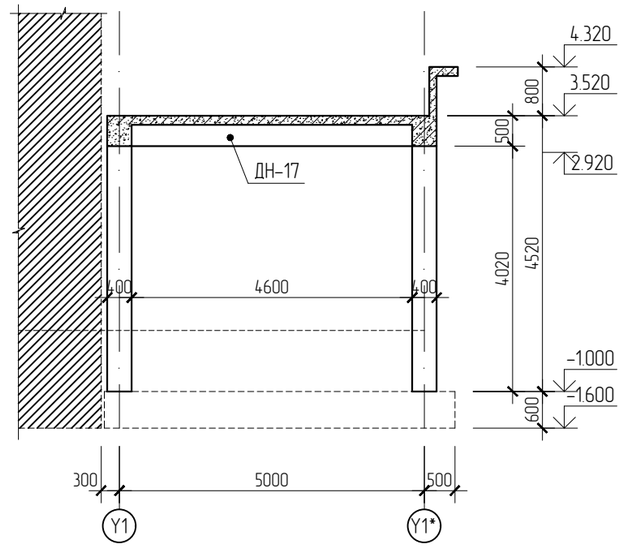

Тайлбар:

Багананы хэвийг хийхдээ багананаас гарах сахал арматурыг хэвний зураг болон багананы огтлолын зургаас харж хийвэл зохино.

Нэг рамны марклагдсан эдэлхүүний тодорхойлолт

Позиц	Тэмдэглэгээ	Нэр		Тоо ширх	Хүнд /м³/ Нэгж	Хүнд /м³/ Нийт
Төмөр бетон рам Рам-10				2	4.38	8.77
ДН-16	ББ-	Датнуруу	ДН-16	2	1.83	3.66
Б-8	ББ-	Багана	Б-8	1	0.72	0.72
Сахал арматур Рам-10				1	14.46	14.46
А-1	ГОСТ 5781-82	Арматур Ф6 240 L=	1050	12	0.41	4.98
А-2	"	" Ф6 240 L=	2000	12	0.79	9.48
Төмөр бетон рам Рам-11				1	0.92	0.92
ДН-17	ББ-	Датнуруу	ДН-17	1	0.92	0.92
Сахал арматур Рам-11				1	8.29	8.29
А-1	ГОСТ 5781-82	Арматур Ф6 240 L=	1050	20	0.41	8.29
Төмөр бетон рам Рам-12				1	0.92	0.92
ДН-17	ББ-	Датнуруу	ДН-17	1	0.92	0.92

ARTCONSTRUCTION Co.ltd

Бүс нутаг, хот төлөвлөлт, Барилгын зураг төслийн "АРТКОНСТРАКШН" ХХК

Өвөрхангай аймаг, Баянгол сум, 6-дугаар баг

240 ХҮҮХДИЙН НОМЫН САН, УРЛАГ ЗААЛТАЙ СУРГУУЛИЙН ӨРГӨТГӨЛ БАРИЛГА

Төмөр бетон рам Рм-10, 11, 12 (Хэвний зураг)

Үе шат: А3.

Инженер	Б. ХОСБАЯР	Е.Г.Шифр: ART-03/24	Масштаб:	Огноо: 2024
Гүйцэтгэсэн	А. ДЭМБЭРЭЛСАМБУУ	Т.Г.Шифр:	Зургийн дугаар: 21	Бүх хуудас: 83
Шалгасан	Б. ХОСБАЯР			

Гадна захын 240мм блокон

хана бэхлэх (500х500) М1:20

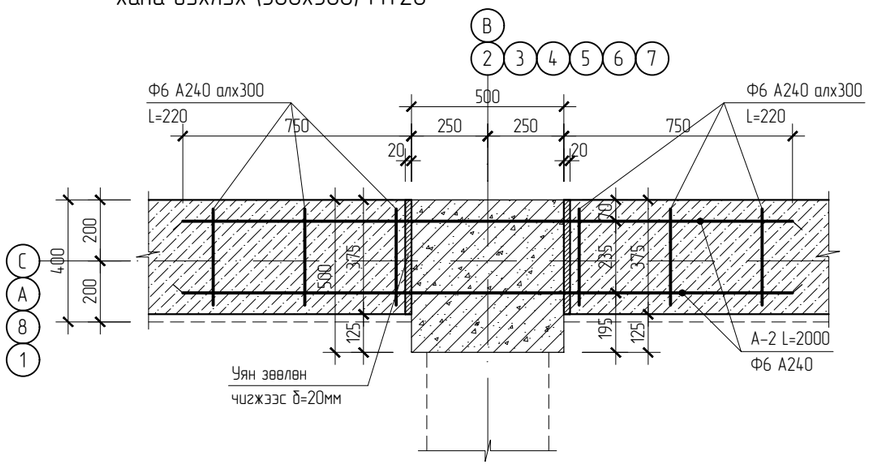

Гадна булангийн 240мм блокон

хана бэхлэх (500х500) М1:20

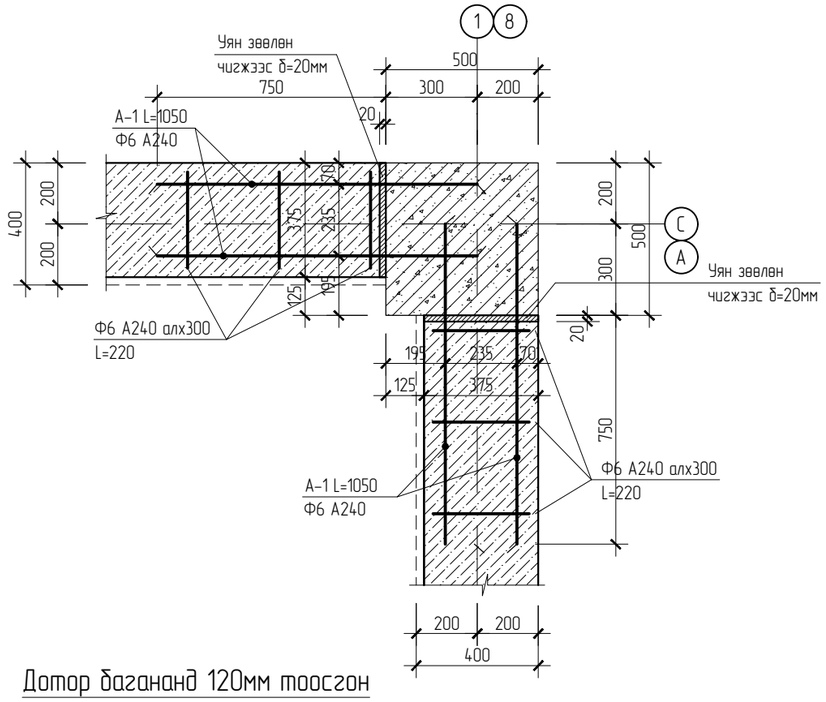

Дотор баганад 200мм блокон

хана бэхлэх (500х500) М1:20

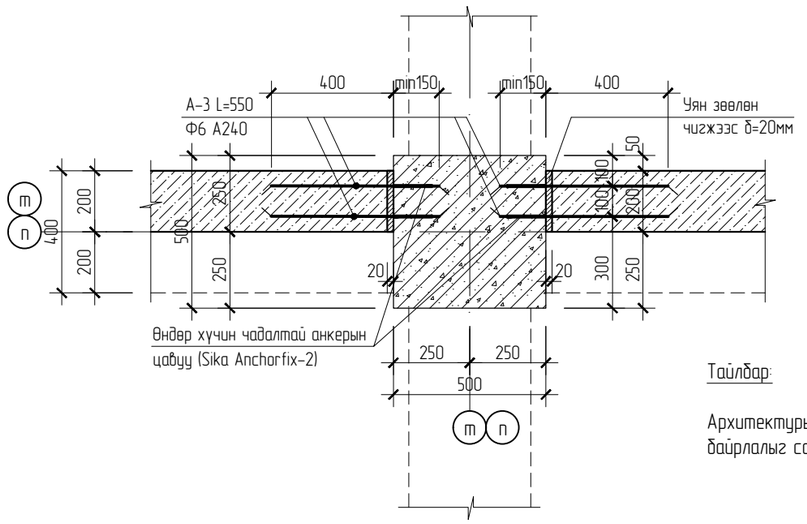

Дотор баганад 120мм тоосгон

хана бэхлэх (500х500) М1:20

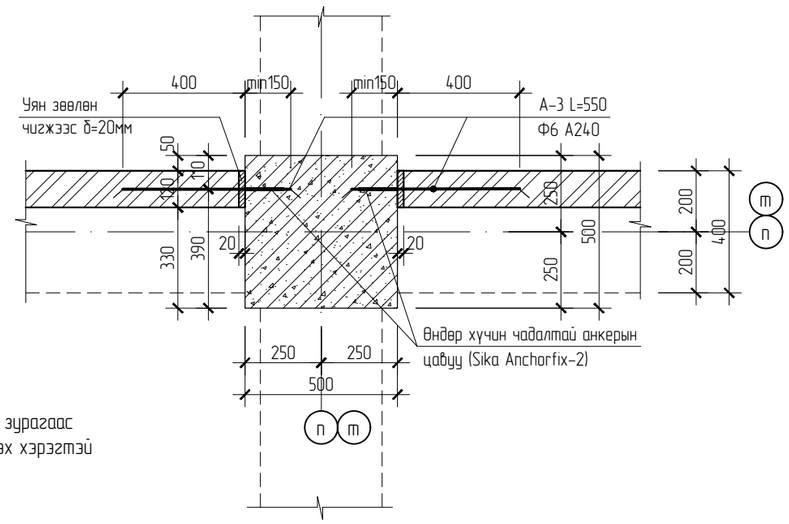

Тайлбар:

Архитектурын байгуулалтын зураагаас
байрлалыг сайтар тулгах үзэх хэрэгтэй

Төмөр бетон хийц
n-Тоон тэнхлэг
m-Үсгэн тэнхлэг

ARTCONSTRUCTION Co.ltd Бүс нутаг, хот төлөвлөлт, Барилгын зураг төслийн "АРТКОНСТРАКШН" ХХК	Өвөрхангай аймаг, Баянгол сум, 6-дугаар баг 240 ХҮҮХДИЙН НОМЫН САН, УРЛАГ ЗААЛТАЙ СУРГУУЛИЙН ӨРГӨТГӨЛ БАРИЛГА				
	Гадна болон дотор ханыг төмөр бетон баганатай сахал арматурт бэхэлэх				Үе шат: А3.
	Инженер	Б. ХОСБАЯР	Е.Г.Шифр: ART-03/24	Масштаб:	Огноо: 2024
	Гүйцэтгэсэн	А. ДЭМБЭРЭЛСАМБУУ			
	Шалгасан	Б. ХОСБАЯР	Т.Г.Шифр:	Зургийн дугаар: 22	Бүх хуудас: 83

Төмөр бетон багана Б-1 (Арматурлалт)

M1:50

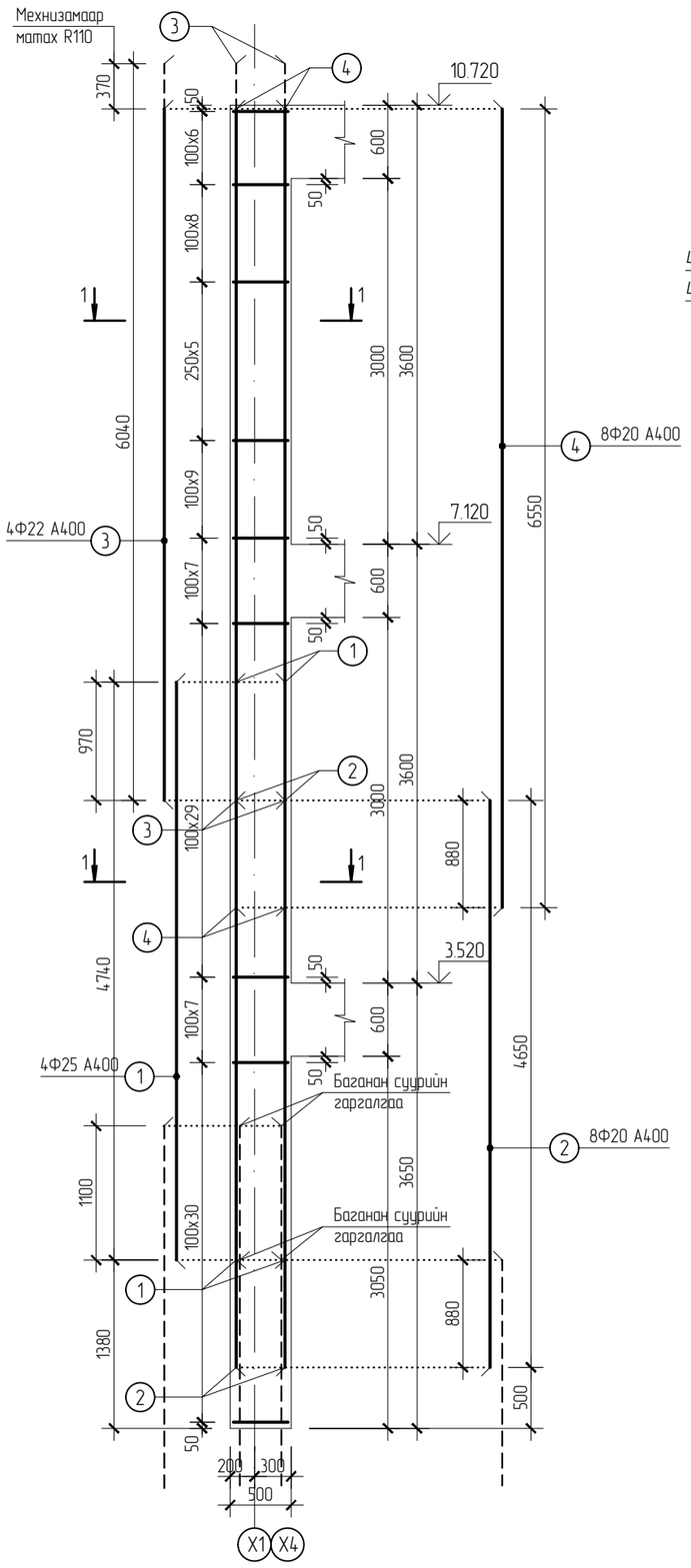

1-1

M1:20

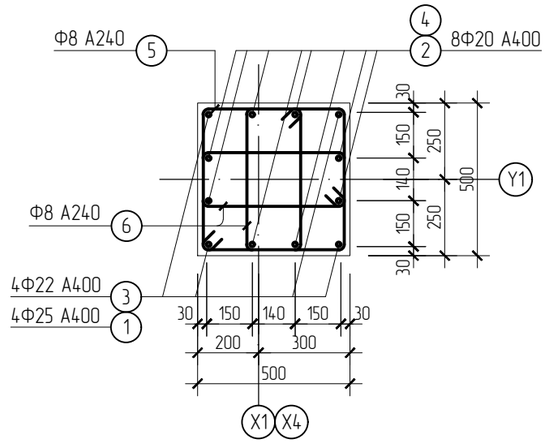

МАТЕРИАЛ ЭДЭЛХҮҮНИЙ ТОДОРХОЙЛОЛТ

Позиц	Тэмдэглэгээ	Нэр			Тоо ширх	Хүнд /кг/ Нэгж	Хүнд /кг/ Нийт
Төмөр бетон багана Б-1					4	556.00	2224.00
1	ГОСТ 5781-82	Арматур	Ф25 А400 L=	4740	4	18.26	73.05
2	"	"	Ф20 А400 L=	4650	8	11.47	91.74
3	"	"	Ф22 А400 L=	6040	4	18.02	72.09
4	"	"	Ф20 А400 L=	6550	8	16.15	129.22
5	"	"	Ф8 А240 L=	1960	101	0.77	78.19
6	"	"	Ф8 А240 L=	1400	202	0.55	111.71
		Бетон В25		$м^3$		2.71	10.84

Дуг -5	Дуг -6
L=1960	L=1400

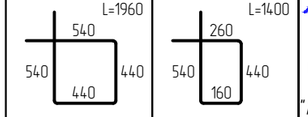

ARTCONSTRUCTION Co.ltd

Бүс нутаг, хот төлөвлөлт, Барилгын зураг төслийн "АРТКОНСТРАКШН" ХХК

Өвөрхангай аймаг, Баянгол сум, 6-дугаар баг
240 ХҮҮХДИЙН НОМЫН САН, УРЛАГ ЗААЛТАЙ СУРГУУЛИЙН ӨРГӨТГӨЛ БАРИЛГА

Багана Б-1 (Арматурлалт)

Ye шат: А3.

Инженер	Б. ХОСБАЯР	Е.Г.Шифр: ART-03/24	Масштаб:	Огноо: 2024
Гүйцэтгэсэн	А. ДЭМБЭРЭЛСАМБУУ	Т.Г.Шифр:	Зургийн дугаар: ББ-23	Бүх хуудас: 83
Шалгасан	Б. ХОСБАЯР			

Төмөр бетон багана Б-2 (Арматурлалт)

М1:50

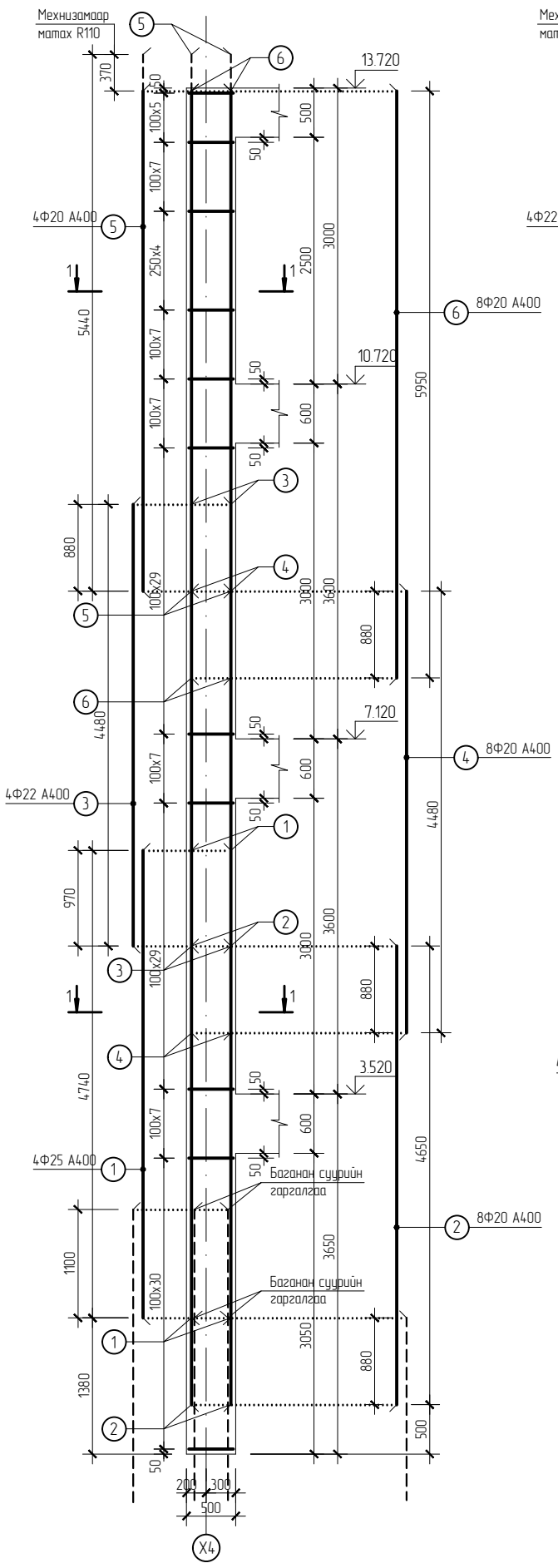

Төмөр бетон багана Б-2.1 (Арматурлалт)

М1:50

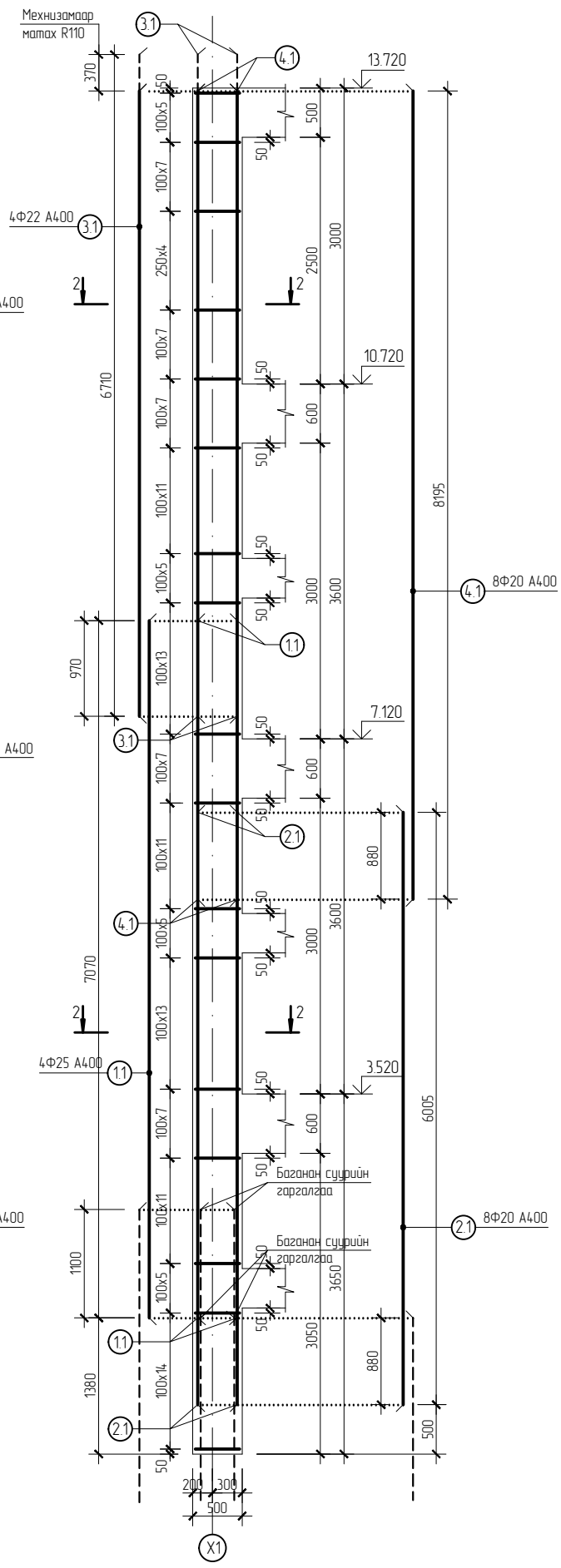

Дуг -7	Дуг -8
L=1960	L=1400

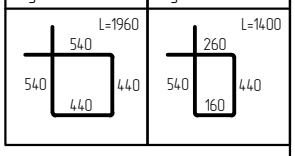

1-1

М1:20

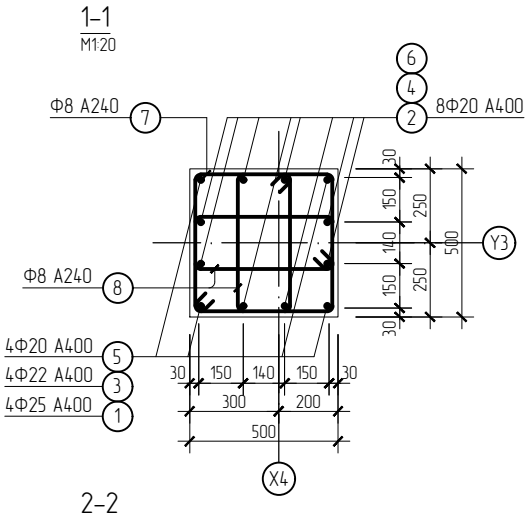

2-2

М1:20

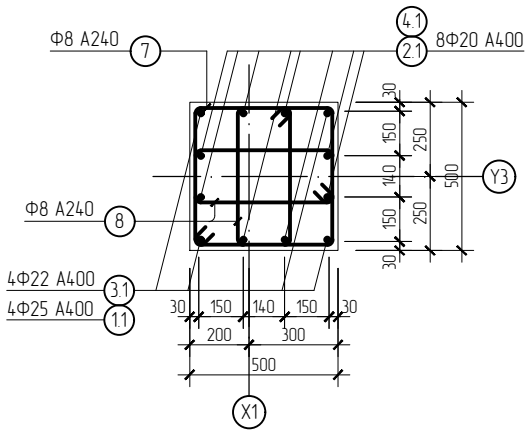

МАТЕРИАЛ ЭДЭЛХҮҮНИЙ ТОДОРХОЙЛОЛТ

Позиц	Тэмдэглэгээ	Нэр			Тоо шир	Хүнд /кг/ Нэгж	Нийт
Төмөр бетон багана Б-2					1	727.75	727.75
1	ГОСТ 5781-82	Арматур	Ф25 А400	L= 4740	4	18.26	73.05
2	"	"	Ф20 А400	L= 4650	8	11.47	91.74
3	"	"	Ф22 А400	L= 4480	4	13.37	53.47
4	"	"	Ф20 А400	L= 4480	8	11.05	88.38
5	"	"	Ф20 А400	L= 5440	4	13.42	53.66
6	"	"	Ф20 А400	L= 5950	8	14.67	117.38
7	"	"	Ф8 А240	L= 1960	133	0.77	102.97
8	"	"	Ф8 А240	L= 1400	266	0.55	147.10
		Бетон В25		$м^3$		3.46	3.46
Төмөр бетон багана Б-2.1					1	722.52	722.52
1.1	ГОСТ 5781-82	Арматур	Ф25 А400	L= 7070	4	27.24	108.96
2.1	"	"	Ф20 А400	L= 6000	8	14.80	118.37
3.1	"	"	Ф22 А400	L= 6710	4	20.02	80.09
4.1	"	"	Ф20 А400	L= 8190	8	20.20	161.57
7	"	"	Ф8 А240	L= 1960	133	0.77	102.97
8	"	"	Ф8 А240	L= 1400	266	0.55	147.10
		Бетон В25		$м^3$		3.46	3.46

Бүс нутаг, хот төлөвлөлт, Барилгын зураг төслийн "АРТКОНСТРАКШН" ХХК

ARTCONSTRUCTION Co.,ltd

Өвөрхангай аймаг, Баянгол сум, 6-дугаар баг

240 ХҮҮХДИЙН НОМЫН САН, УРЛАГ ЗААЛТАЙ СУРГУУЛИЙН ӨРГӨТГӨЛ БАРИЛГА

Багана Б-2, 2.1 (Арматурлалт)

Ye шат: А3.

Инженер	Б. ХОСБАЯР	Е.Г.Шифр: ART-03/24	Масштаб:	Огноо: 2024
Гүйцэтгэсэн	А. ДЭМБЭРЭЛСАМБУУ	Т.Г.Шифр:	Зургийн дугаар: ББ-24	Бүх хуудас: 83
Шалгасан	Б. ХОСБАЯР			

Төмөр бетон багана Б-2.2 (Арматурлалт)

M1:50

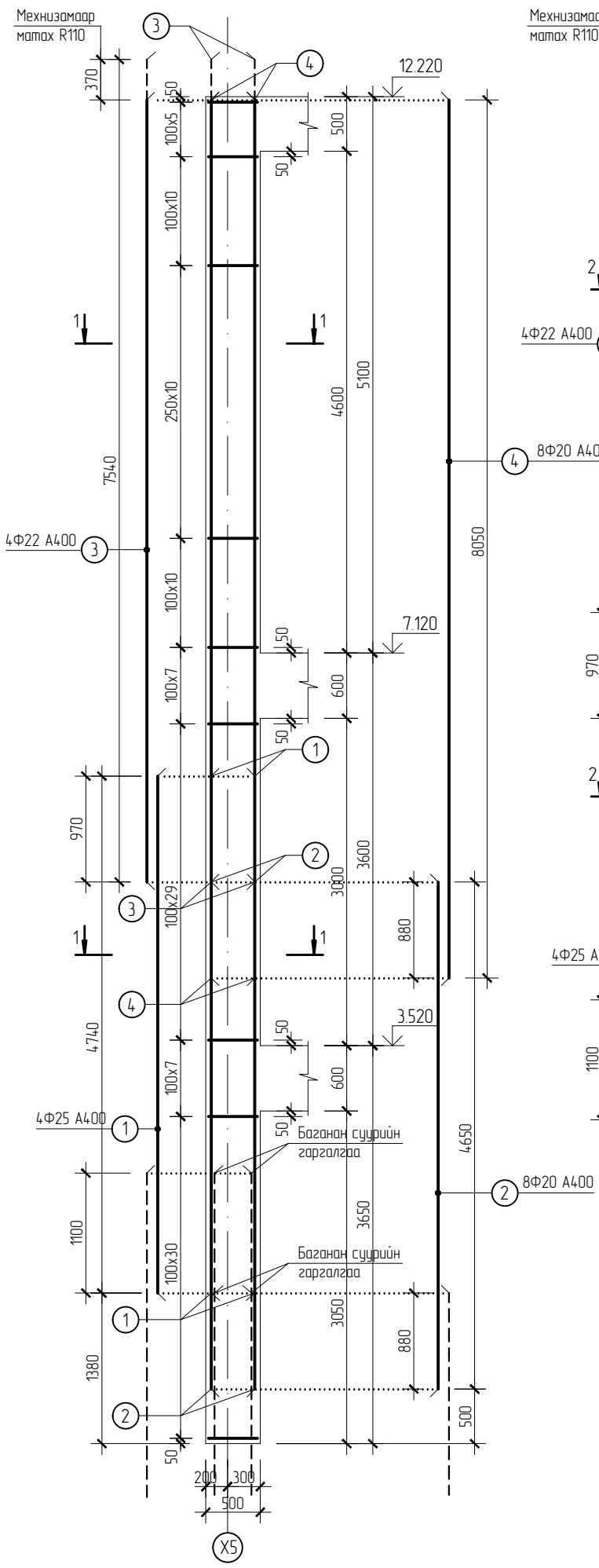

Төмөр бетон багана Б-3 (Арматурлалт)

M1:50

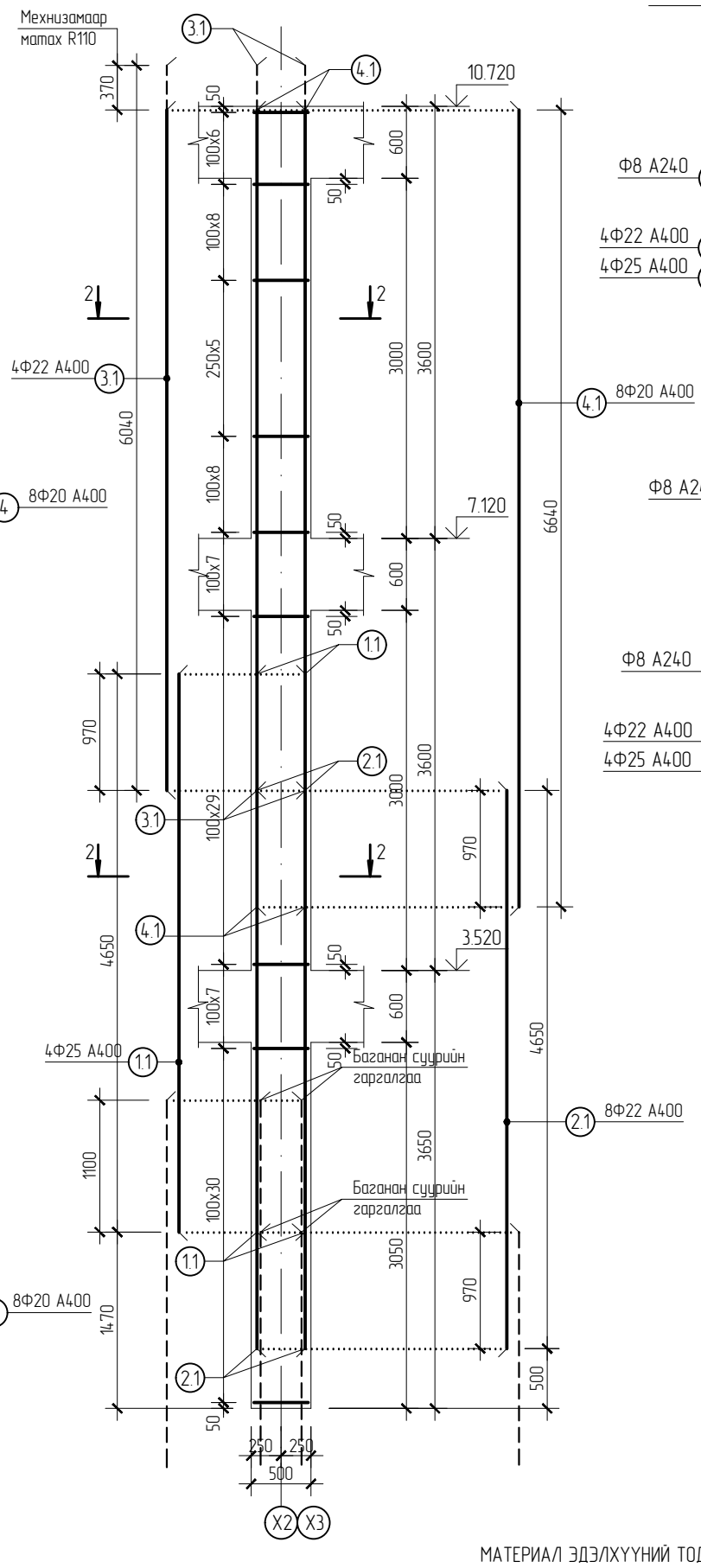

1-1

M1:20

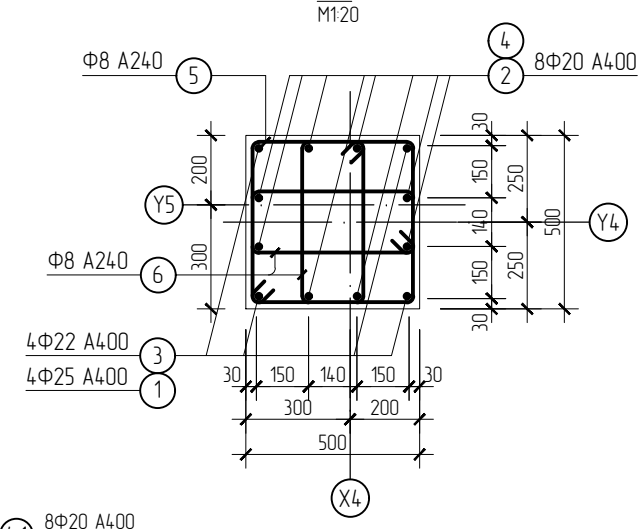

2-2

M1:20

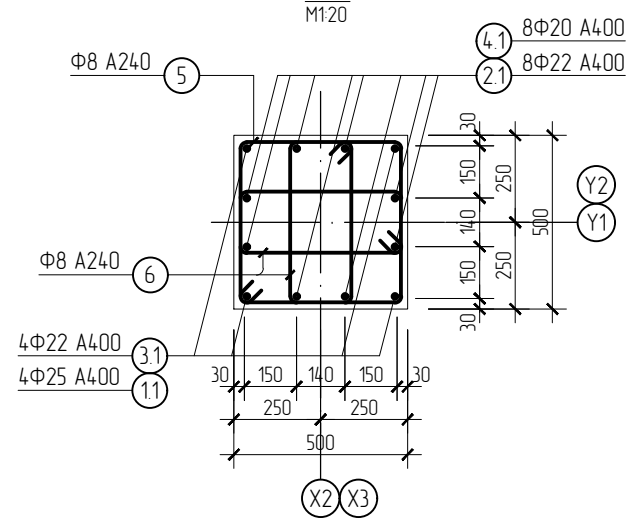

Дуг -5	Дуг -6
L=1960	L=1400

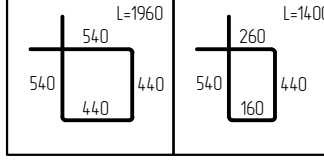

МАТЕРИАЛ ЭДЭЛХҮҮНИЙ ТОДОРХОЙЛОЛТ

Позиц	Тэмдэглэгээ	Нэр		Тоо шир	Хүнд /кг/ Нэгж	Нийт
Төмөр бетон багана Б-2.2				2	618.54	1237.08
1	ГОСТ 5781-82	Арматур	Ф25 А400 L= 4740	4	18.26	73.05
2	"	"	Ф20 А400 L= 4650	8	11.47	91.74
3	"	"	Ф22 А400 L= 7540	4	22.50	90.00
4	"	"	Ф20 А400 L= 8050	8	19.85	158.81
5	"	"	Ф8 А240 L= 1960	109	0.77	84.39
6	"	"	Ф8 А240 L= 1400	218	0.55	120.55
		Бетон В25	$м^3$		3.09	6.18
Төмөр бетон багана Б-3				4	635.82	2543.30
1.1	ГОСТ 5781-82	Арматур	Ф25 А400 L= 4650	4	17.92	71.67
2.1	"	"	Ф22 А400 L= 4650	8	13.88	111.00
3.1	"	"	Ф22 А400 L= 6040	4	18.02	72.09
4.1	"	"	Ф20 А400 L= 6640	8	16.37	130.99
5	"	"	Ф8 А240 L= 1960	133	0.77	102.97
6	"	"	Ф8 А240 L= 1400	266	0.55	147.10
		Бетон В25	$м^3$		2.71	10.84

ARTCONSTRUCTION Co.ltd

Бүс нутаг, хот төлөвлөлт, Барилгын зураг төслийн "АРТКОНСТРАКШН" ХХК

Өвөрхангай аймаг, Баянгол сум, 6-дугаар баг

240 ХҮҮХДИЙН НОМЫН САН, УРЛАГ ЗААЛТАЙ СУРГУУЛИЙН ӨРГӨТГӨЛ БАРИЛГА

Багана Б-2.2, 3 (Арматурлалт)

Инженер	Б. ХОСБАЯР	Е.Г.Шифр: ART-03/24	Масштаб:	Үе шат: А3.	
Гүйцэтгэсэн	А. ДЭМБЭРЭЛСАМБУУ	Т.Г.Шифр:	Зургийн дугаар: ББ-25	Огноо: 2024	
Шалгасан	Б. ХОСБАЯР			Бүх хуудас: 83	

Төмөр бетон багана Б-3.1 (Арматурлалт)

М1:50

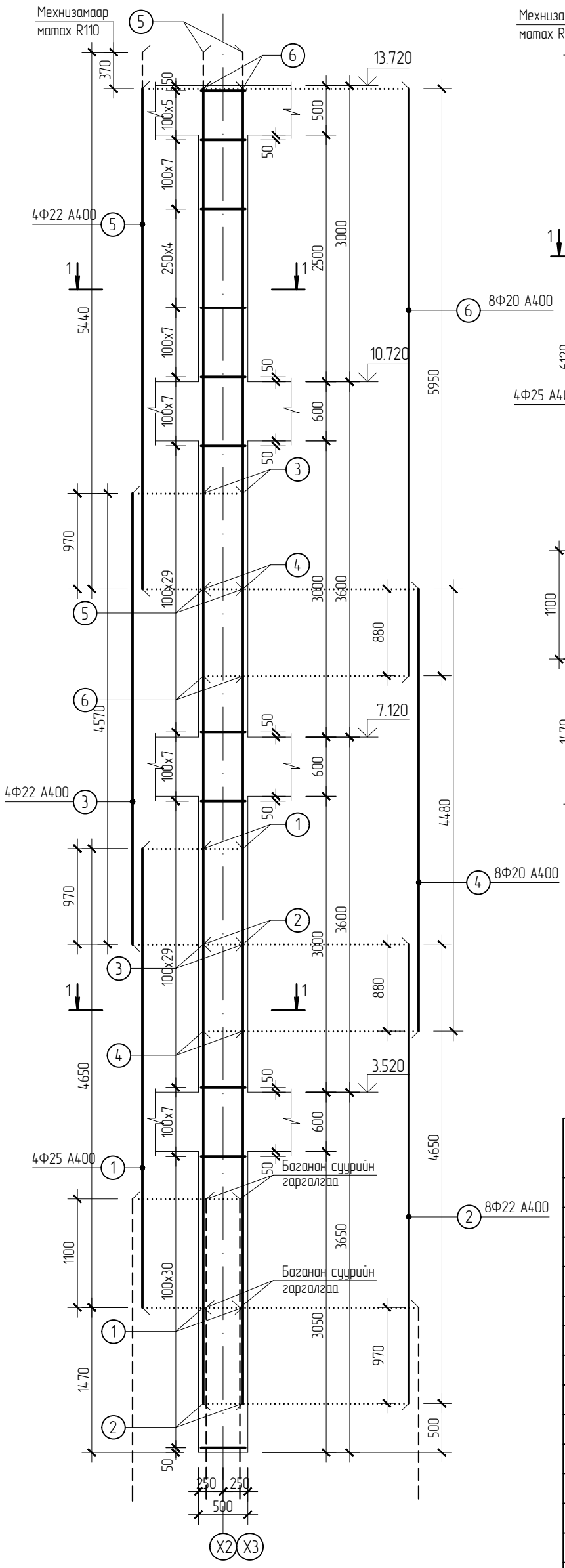

Төмөр бетон багана Б-3.2 (Арматурлалт)

М1:50

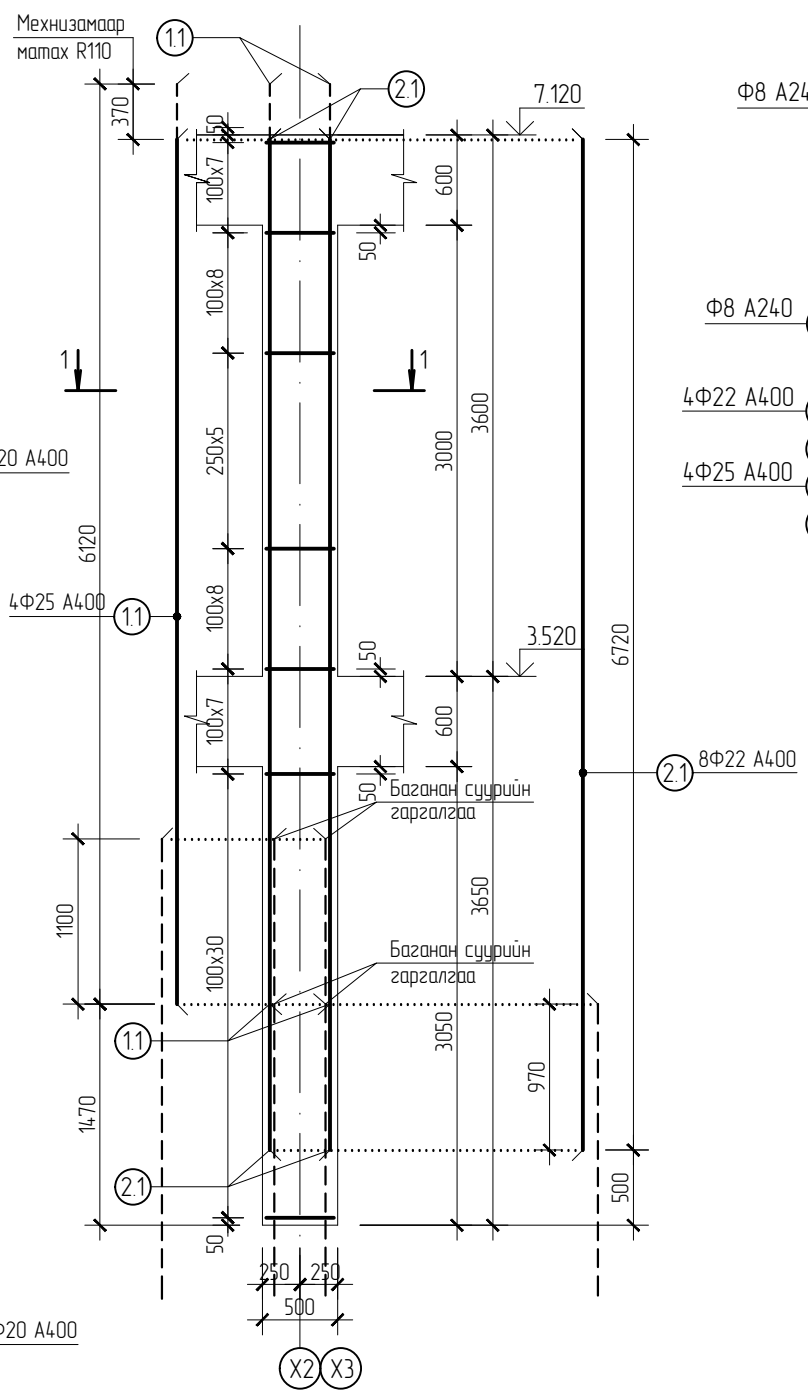

1-1

М1:20

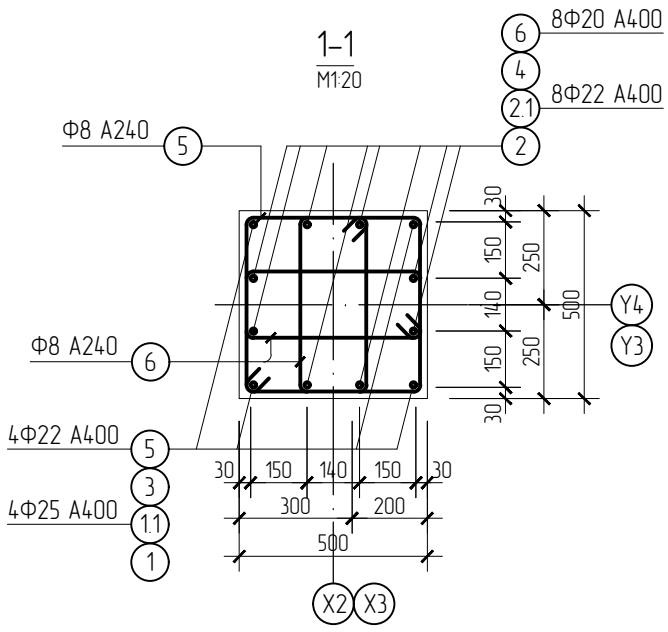

Дуг -7	Дуг -8
L=1960	L=1400

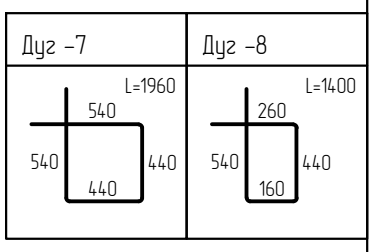

МАТЕРИАЛ ЭДЭЛХҮҮНИЙ ТОДОРХОЙЛОЛТ

Позиц	Тэмдэглэгээ	Нэр			Тоо шир	Хүнд /кг/ Нэгж	Нийт
Төмөр бетон багана Б-3.1					2	757.98	1515.96
1	ГОСТ 5781-82	Арматур	Ф25 А400 L=	4650	4	17.92	71.67
2	"	"	Ф22 А400 L=	4650	8	13.88	111.00
3	"	"	Ф22 А400 L=	4570	4	13.64	54.55
4	"	"	Ф20 А400 L=	4480	8	11.05	88.38
5	"	"	Ф22 А400 L=	5440	4	16.23	64.93
6	"	"	Ф20 А400 L=	5950	8	14.67	117.38
7	"	"	Ф8 А240 L=	1960	133	0.77	102.97
8	"	"	Ф8 А240 L=	1400	266	0.55	147.10
		Бетон В25		$м^3$		3.46	6.92
Төмөр бетон багана Б-3.2					2	382.45	764.91
1.1	ГОСТ 5781-82	Арматур	Ф25 А400 L=	6120	4	23.58	94.32
2.1	"	"	Ф22 А400 L=	6720	8	20.05	160.42
7	"	"	Ф8 А240 L=	1960	66	0.77	51.10
8	"	"	Ф8 А240 L=	1400	132	0.55	73.00
		Бетон В25		$м^3$		1.81	3.62

ARTCONSTRUCTION Co.ltd

Бүс нутаг, хот төлөвлөлт, Барилгын зураг төслийн "АРТКОНСТРАКШН" ХХК

Өвөрхангай аймаг, Баянгол сум, 6-дугаар баг

240 ХҮҮХДИЙН НОМЫН САН, УРЛАГ ЗААЛТАЙ СУРГУУЛИЙН ӨРГӨТГӨЛ БАРИЛГА

Багана Б-3.1, 3.2 (Арматурлалт)

Ye шат: А3.

Инженер	Б. ХОСБАЯР	Е.Г.Шифр: ART-03/24	Масштаб:	Огноо: 2024
Гүйцэтгэсэн	А. ДЭМБЭРЭЛСАМБУУ	Т.Г.Шифр:	Зургийн дугаар: ББ-26	Бүх хуудас: 83
Шалгасан	Б. ХОСБАЯР			

Төмөр бетон багана Б-4 (Арматурлалт)

М1:50

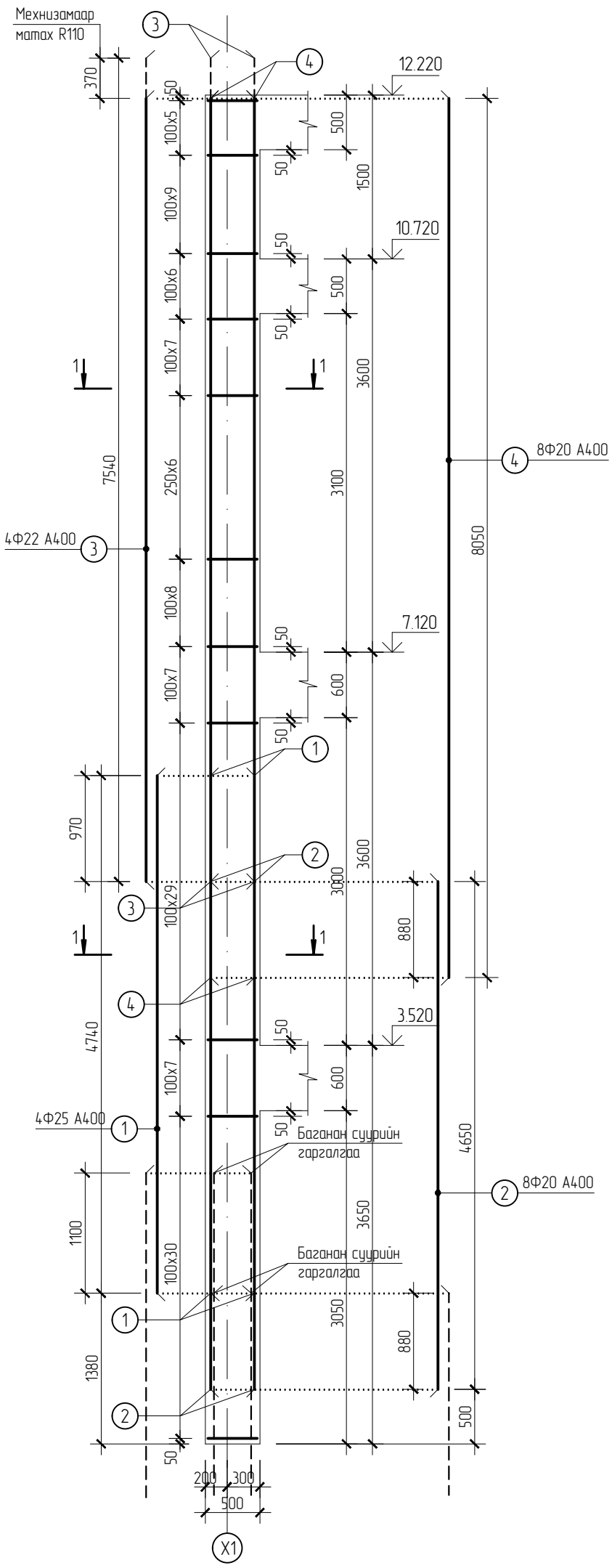

1-1

М1:20

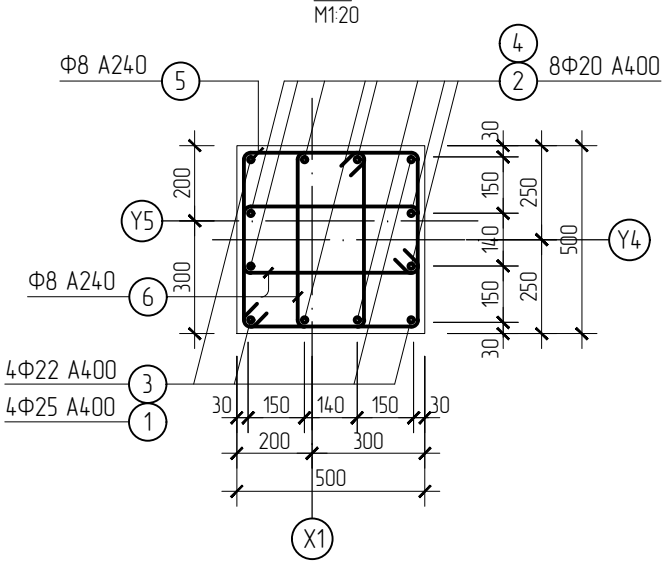

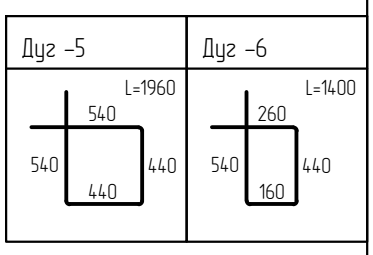

МАТЕРИАЛ ЭДЭЛХҮҮНИЙ ТОДОРХОЙЛОЛТ

Позиц	Тэмдэглэгээ	Нэр			Тоо ширх	Хүнд /кг/ Нэгж	Нийт
Төмөр бетон багана Б-4					2	629.82	1259.64
1	ГОСТ 5781-82	Арматур	Ф25 А400 L=	4740	4	18.26	73.05
2	"	"	Ф20 А400 L=	4650	8	11.47	91.74
3	"	"	Ф22 А400 L=	7540	4	22.50	90.00
4	"	"	Ф20 А400 L=	8050	8	19.85	158.81
5	"	"	Ф8 А240 L=	1960	115	0.77	89.03
6	"	"	Ф8 А240 L=	1400	230	0.55	127.19
		Бетон В25		$м^3$		3.09	6.18

ARTCONSTRUCTION Co.ltd

Бүс нутаг, хот төлөвлөлт, Барилгын зураг төслийн "АРТКОНСТРАКШН" ХХК

Өвөрхангай аймаг, Баянгол сум, 6-дугаар баг
240 ХҮҮХДИЙН НОМЫН САН, УРЛАГ ЗААЛТАЙ СУРГУУЛИЙН ӨРГӨТГӨЛ БАРИЛГА

Багана Б-4 (Арматурлалт)

Ye шат: А3.

Инженер	Б. ХОСБАЯР	Е.Г.Шифр: ART-03/24	Масштаб:	Огноо: 2024
Гүйцэтгэсэн	А. ДЭМБЭРЭЛСАМБУУ			
Шалгасан	Б. ХОСБАЯР	Т.Г.Шифр:	Зургийн дугаар: ББ-27	Бүх хуудас: 83

Төмөр бетон багана Б-5 (Арматурлалт)

М1:50

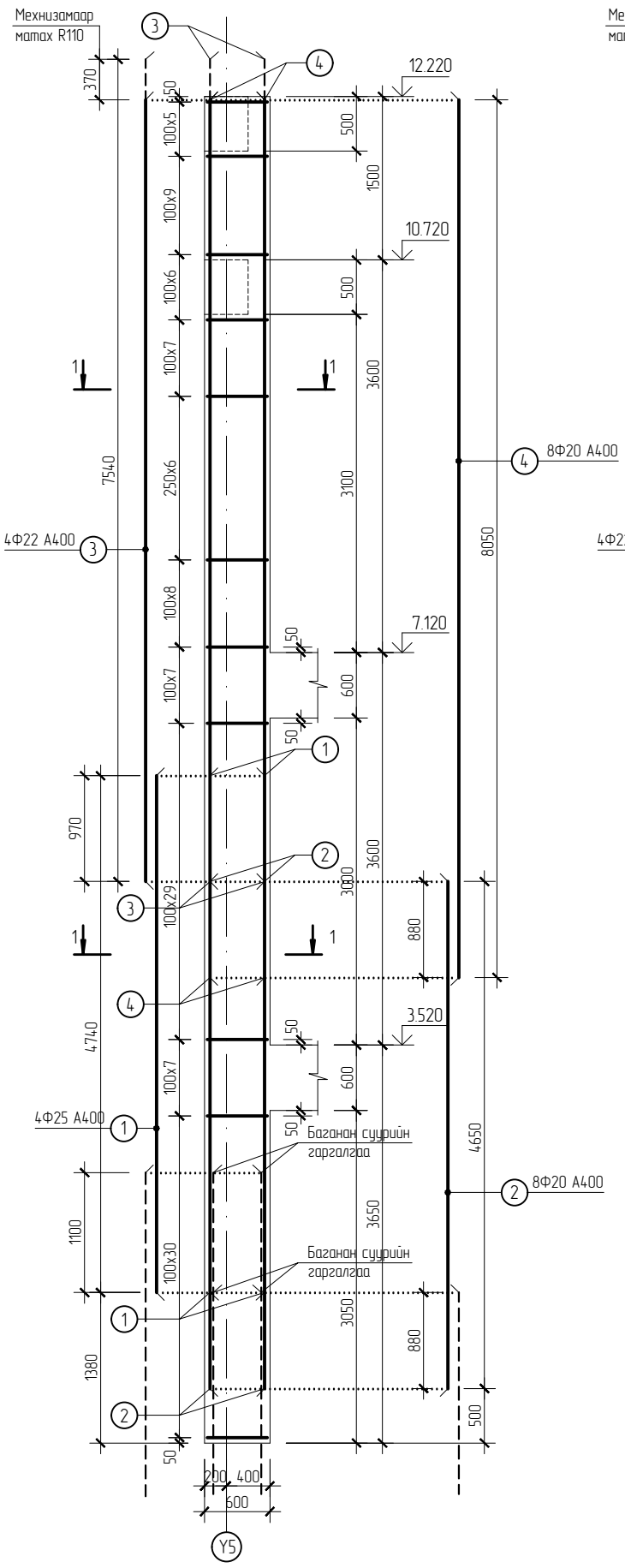

Төмөр бетон багана Б-5.1 (Арматурлалт)

М1:50

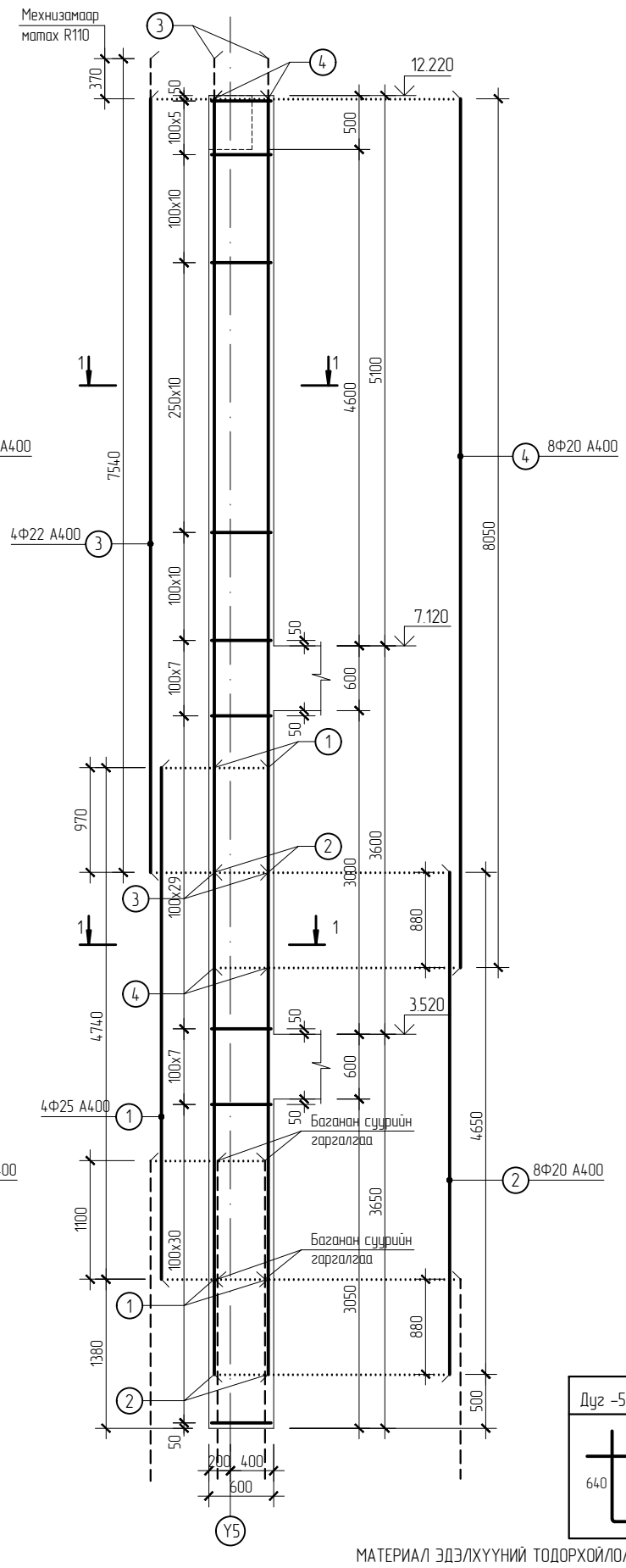

1-1

М1:20

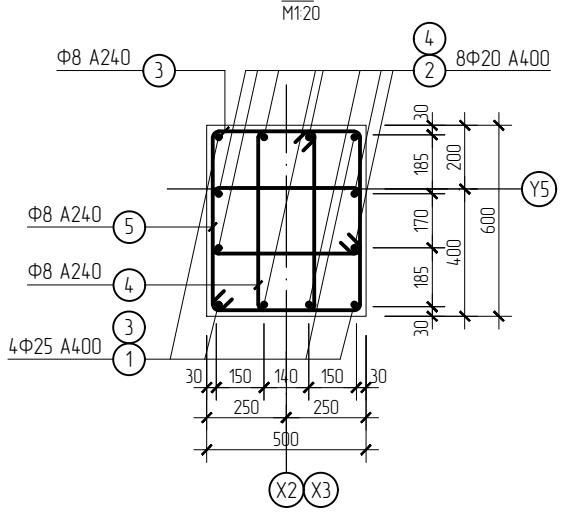

Дуг -5	Дуг -6	Дуг -7
L=2160	L=1600	L=1460

МАТЕРИАЛ ЭДЭЛХҮҮНИЙ ТОДОРХОЙЛОЛТ

Позиц	Тэмдэглэгээ	Нэр			Тоо шир	Хүнд /кг/ Нэгж	Нийт
Төмөр бетон багана Б-5					1	650.71	650.71
1	ГОСТ 5781-82	Арматур	Ф25 А400 L=	4740	4	18.26	73.05
2	"	"	Ф20 А400 L=	4650	8	11.47	91.74
3	"	"	Ф22 А400 L=	7540	4	22.50	90.00
4	"	"	Ф20 А400 L=	8050	8	19.85	158.81
5	"	"	Ф8 А240 L=	2160	115	0.85	98.12
6	"	"	Ф8 А240 L=	1600	115	0.63	72.68
7	"	"	Ф8 А240 L=	1460	115	0.58	66.32
		Бетон В25		$м^3$		3.70	3.70
Төмөр бетон багана Б-5.1					1	638.34	638.34
1	ГОСТ 5781-82	Арматур	Ф25 А400 L=	4740	4	18.26	73.05
2	"	"	Ф20 А400 L=	4650	8	11.47	91.74
3	"	"	Ф22 А400 L=	7540	4	22.50	90.00
4	"	"	Ф20 А400 L=	8050	8	19.85	158.81
5	"	"	Ф8 А240 L=	2160	109	0.85	93.00
6	"	"	Ф8 А240 L=	1600	109	0.63	68.89
7	"	"	Ф8 А240 L=	1460	109	0.58	62.86
		Бетон В25		$м^3$		3.70	3.70

ARTCONSTRUCTION Co.ltd

Бүс нутаг, хот төлөвлөлт, Барилгын зураг төслийн "АРТКОНСТРАКШН" ХХК

Өвөрхангай аймаг, Баянгол сум, 6-дугаар баг

240 ХҮҮХДИЙН НОМЫН САН, УРЛАГ ЗААЛТАЙ СУРГУУЛИЙН ӨРГӨТГӨЛ БАРИЛГА

Багана Б-5, 5.1 (Арматурлалт)

Инженер	Б. ХОСБАЯР	Е.Г.Шифр: ART-03/24	Масштаб:	Огноо: 2024	Үе шат: А3.
Гүйцэтгэсэн	А. ДЭМБЭРЭЛСАМБУУ	Т.Г.Шифр:	Зургийн дугаар: ББ-28	Бүх хуудас: 83	
Шалгасан	Б. ХОСБАЯР				

Төмөр бетон багана Б-6 (Арматурлалт)

M1:50

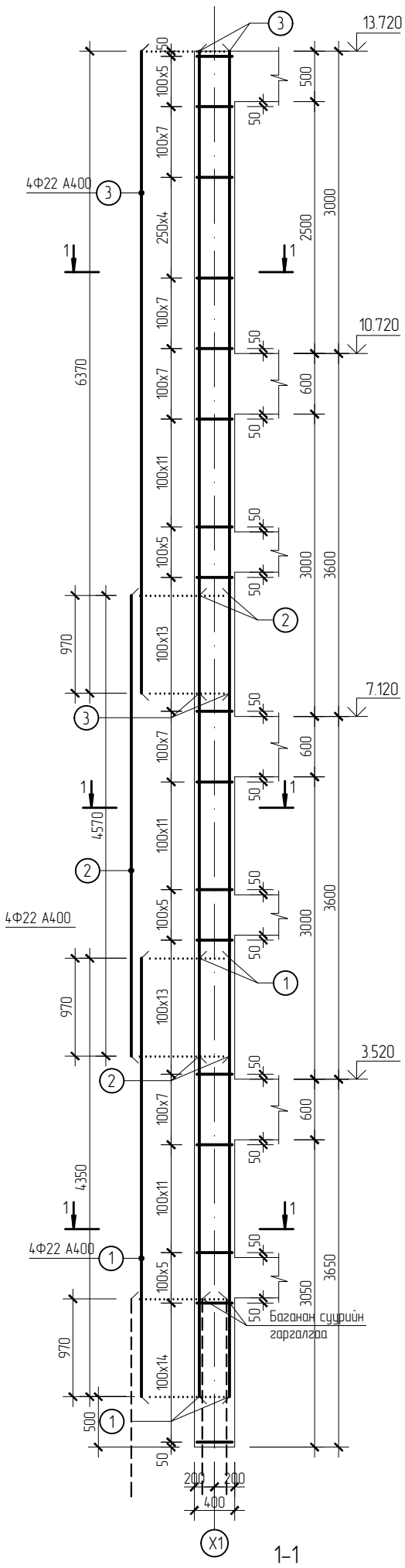

Төмөр бетон багана Б-7 (Арматурлалт)

M1:50

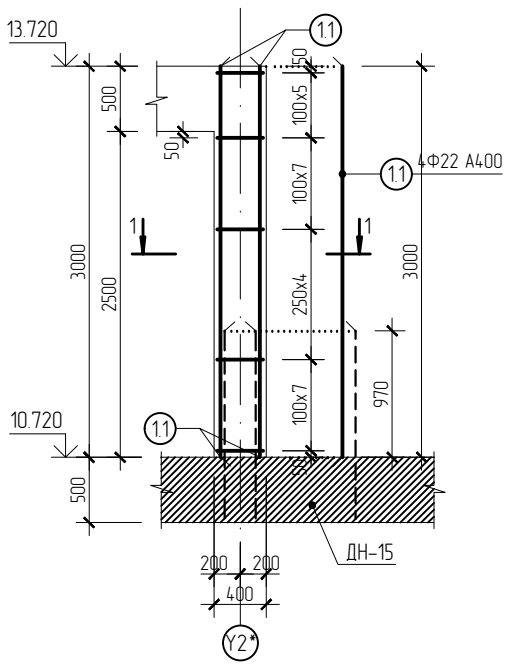

Төмөр бетон багана Б-8 (Арматурлалт)

M1:50

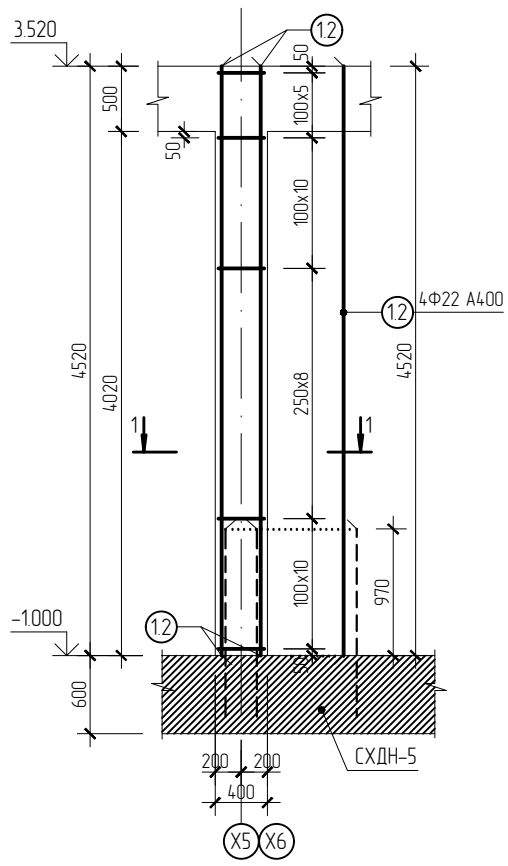

Шатны тулгуур багана ШТБ-1 (Арматурлалт) M1:50

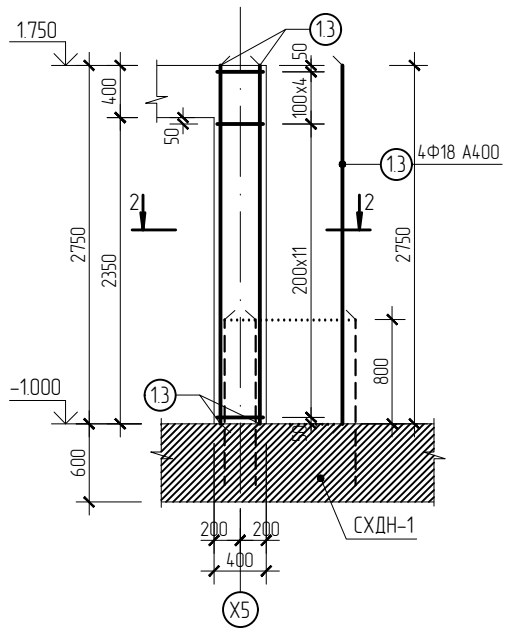

Шатны тулгуур багана ШТБ-2 (Арматурлалт) M1:50

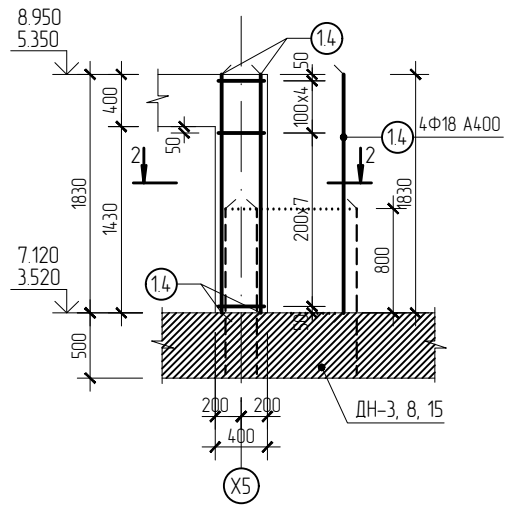

1-1

M1:20

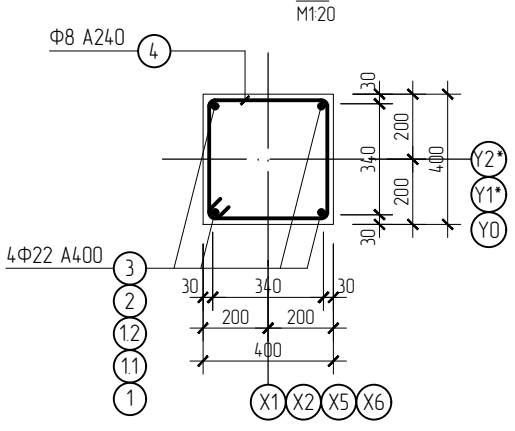

2-2

M1:20

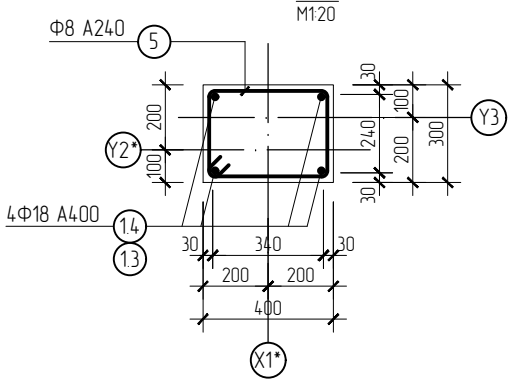

Дуг -5

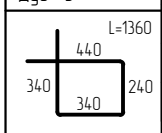

Дуг -4

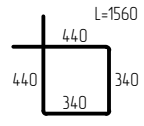

МАТЕРИАЛ ЭДЭЛХҮҮНИЙ ТОДОРХОЙЛОЛТ

Позиц	Тэмдэглэгээ	Нэр		Тоо шир	Хүнд /кг/ Нэгж	Нийт
Төмөр бетон багана Б-6				1	319.00	319.00
1	ГОСТ 5781-82	Арматур	Ф22 А400 L= 4350	4	12.98	51.92
2	"	"	Ф22 А400 L= 4570	8	13.64	109.10
3	"	"	Ф22 А400 L= 6370	4	19.01	76.03
4	"	"	Ф8 А240 L= 1560	133	0.62	81.95
		Бетон В25	$м^3$		2.22	2.22
Төмөр бетон багана Б-7				1	50.60	50.60
1.1	ГОСТ 5781-82	Арматур	Ф22 А400 L= 3000	4	8.95	35.81
4	"	"	Ф8 А240 L= 1560	24	0.62	14.79
		Бетон В25	$м^3$		0.48	0.48
Төмөр бетон багана Б-8				4	74.90	299.61
1.2	ГОСТ 5781-82	Арматур	Ф22 А400 L= 4520	4	13.49	53.95
4	"	"	Ф8 А240 L= 1560	34	0.62	20.95
		Бетон В25	$м^3$		0.72	2.88
Шатны тулгуур багана ШТБ-1				2	30.57	61.15
1.3	ГОСТ 5781-82	Арматур	Ф18 А400 L= 2750	4	5.49	21.98
5	"	"	Ф8 А240 L= 1360	16	0.54	8.60
		Бетон В25	$м^3$		0.33	0.66
Шатны тулгуур багана ШТБ-2				4	23.22	92.88
1.4	ГОСТ 5781-82	Арматур	Ф18 А400 L= 1830	4	3.66	14.63
5	"	"	Ф8 А240 L= 1360	16	0.54	8.60
		Бетон В25	$м^3$		0.22	0.88

Бүс нутаг, хот төлөвлөлт, Барилгын зураг төслийн "АРТКОНСТРАКШН" ХХК

ARTCONSTRUCTION Co.ltd

Өвөрхангай аймаг, Баянгол сум, 6-дугаар баг

240 ХҮҮХДИЙН НОМЫН САН, УРЛАГ ЗААЛТАЙ СУРГУУЛИЙН ӨРГӨТГӨЛ БАРИЛГА

Багана Б-6, 7, 8, Шатны тулгуур багана ШТБ-1, 2 (Арматурлалт)

Ye шат: А3.

Инженер	Б. ХОСБАЯР	Е.Г.Шифр: ART-03/24	Масштаб:	Огноо: 2024
Гүйцэтгэсэн	А. ДЭМБЭРЭЛСАМБУУ	Т.Г.Шифр:	Зургийн дугаар: ББ-29	Бүх хуудас: 83
Шалгасан	Б. ХОСБАЯР			

Төмөр бетон дамнуруу ДН-1 (Арматурлалт)

М150

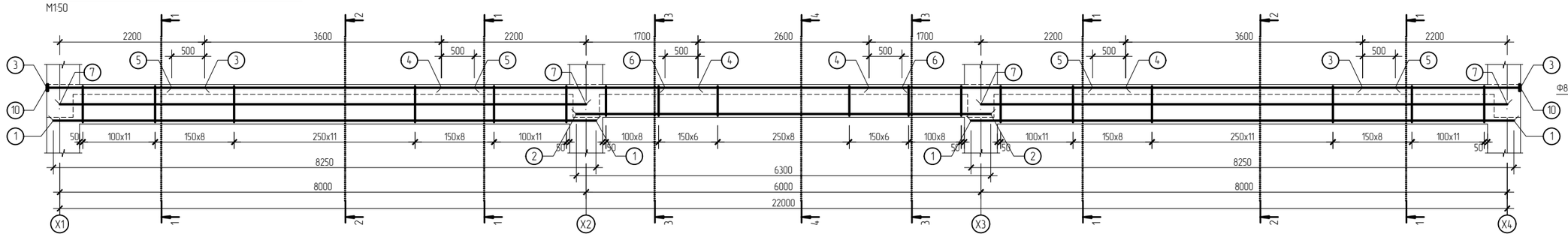

3-3

М120

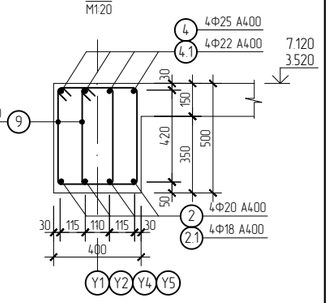

Төмөр бетон дамнуруу ДН-2 (Арматурлалт)

М150

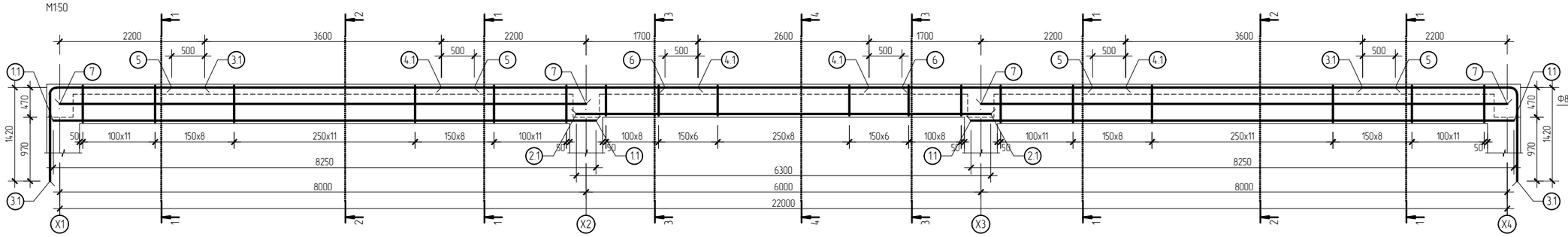

4-4

М120

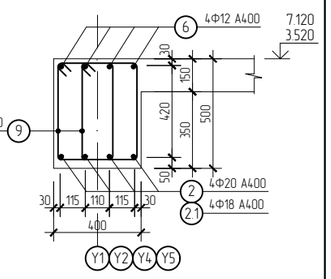

Марклагдсан эдэлхүүний тодорхойлолт

Позиц	Тэмдэглэгээ	Нэр		Тоо ширх	Хүнд /кг/ Нэгж	Хүнд /кг/ Нийт
Төмөр бетон дамнуруу ДН-1				8	707.16	5657.28
1	ГОСТ 5781-82	Арматур	Ф22 А400 L= 8250	8	24.62	196.94
2	"	"	Ф20 А400 L= 6300	4	15.54	62.14
3	"	"	Ф25 А400 L= 2400	8	9.25	73.98
4	"	"	Ф25 А400 L= 3900	8	15.03	120.21
5	"	"	Ф12 А400 L= 4600	8	4.08	32.68
6	"	"	Ф12 А400 L= 3600	4	3.20	12.79
7	"	"	Ф12 А400 L= 8000	4	7.10	28.42
8	ГОСТ 5781-82	Арматур	Ф8 А240 L= 1680	200	0.66	132.72
9	"	"	Ф8 А240 L= 1480	74	0.58	43.26
10	ГОСТ 19903-74	Лист	_80х10 L= 80	8	0.50	4.02
		Бетон В25	$м^3$		4.68	37.44
Төмөр бетон дамнуруу ДН-2				2	646.54	1293.09
1.1	ГОСТ 5781-82	Арматур	Ф20 А400 L= 8250	8	20.34	162.76
2.1	"	"	Ф18 А400 L= 6300	4	12.59	50.35
3.1	"	"	Ф22 А400 L= 3790	8	11.31	90.47
4.1	"	"	Ф22 А400 L= 3900	8	11.64	93.10
5	"	"	Ф12 А400 L= 4600	8	4.08	32.68
6	"	"	Ф12 А400 L= 3600	4	3.20	12.79
7	"	"	Ф12 А400 L= 8000	4	7.10	28.42
8	ГОСТ 5781-82	Арматур	Ф8 А240 L= 1680	200	0.66	132.72
9	"	"	Ф8 А240 L= 1480	74	0.58	43.26
		Бетон В25	$м^3$		4.68	9.36

1-1

М1:20

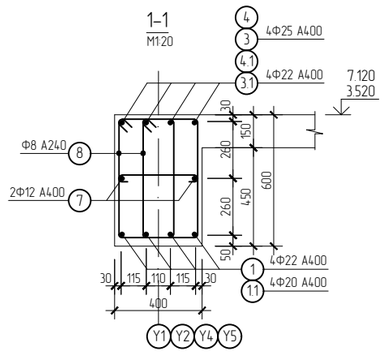

2-2

М1:20

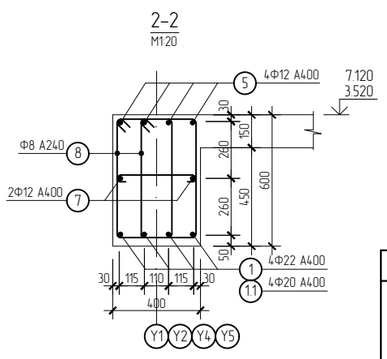

Дуг -9

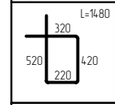

Дуг -8

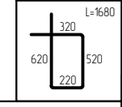

Дуг -3.1

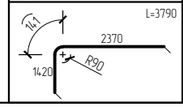

Шайба М1:5

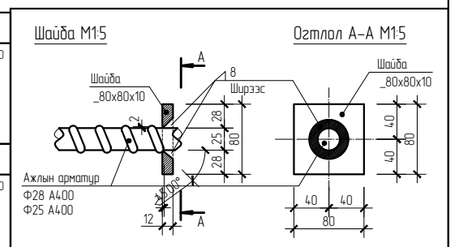

Огтлол А-А М1:5

600х400 огтлолтой дамнуруугны ажлын арматурыг холбох М1:20

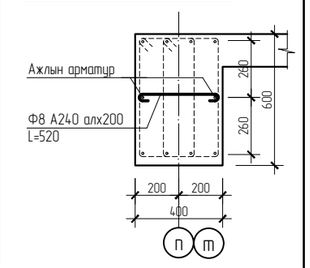

Бүс нутаг, хот төлөвлөлт, Барилгын зураг төслийн "АРТКОНСТРАКШН" ХХК

ARTCONSTRUCTION сайт

Өвөрхангай аймаг, Баянгол сум, 6-дугаар баг
240 ХҮҮХДИЙН НОМЫН САН, УРЛАГ ЗАА/ТАЙ СУРГУУЛИЙН ӨРГӨТГӨЛ БАРИЛГА

Төмөр бетон дамнуруу ДН-1, 2 (Арматурлалт)					Уе шат: А3
Инженер	Б. ХОСБАЯР	Е.Г.Шифр: ART-03/24	Масштаб:		Огноо: 2024
Гүйцэтгэсэн	А. ДЭМБЭРЭЛСАМБУУ	Т.Г.Шифр:	Зургийн дугаар: 30		Бүх хуудас: 83
Шалгасан	Б. ХОСБАЯР				

Төмөр бетон дамнуруу ДН-3 (Арматурлалт)

М150

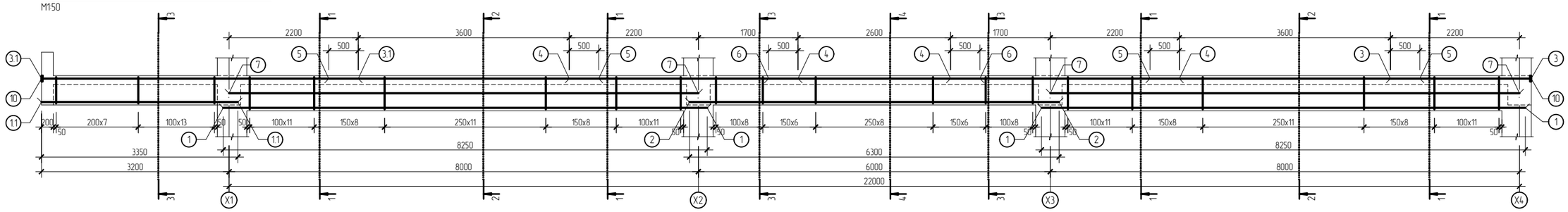

Төмөр бетон дамнуруу ДН-4 (Арматурлалт)

М150

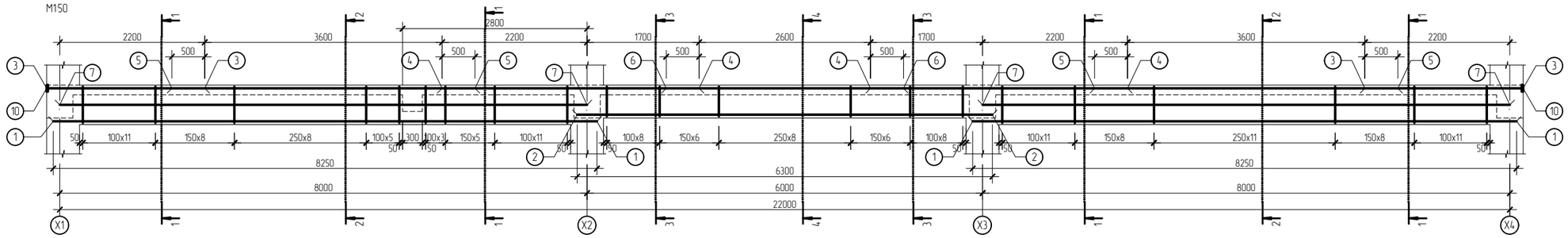

4-4

М1:20

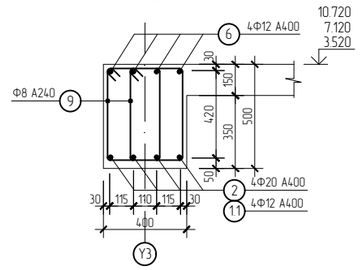

3-3

М1:20

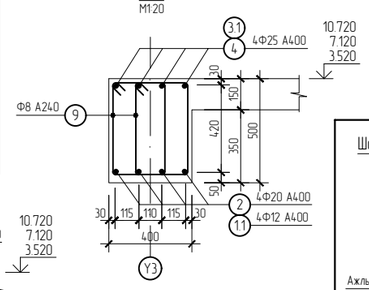

1-1

М1:20

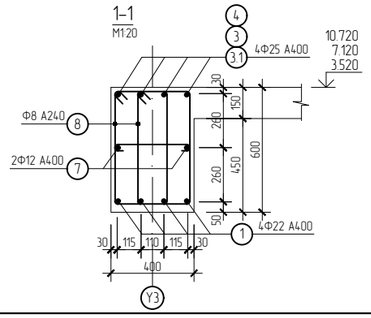

2-2

М1:20

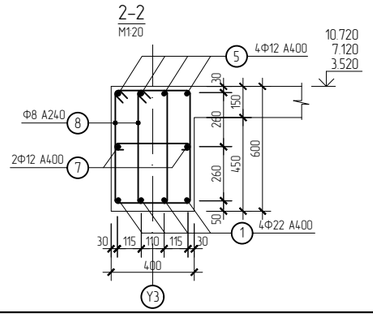

Шаайба М1:5

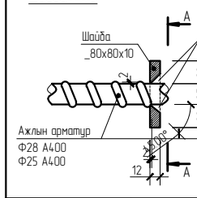

Огтлол А-А М1:5

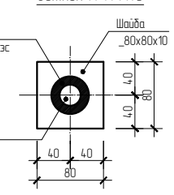

600x400 огтлолтой дамнуруугийн ажлын арматурыг холбох М1:20

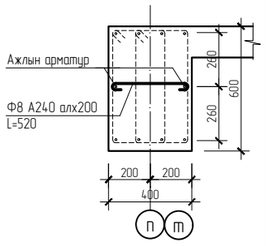

Марклагдсан эдэлхүүний тодорхойлолт

Позиц	Тэмдэглэгээ	Нэр		Тоо ширх	Хүнд /кг/ Нэгж	Нийт
	Төмөр бетон дамнуруу ДН-3			1	789.85	789.85
1	ГОСТ 5781-82	Арматур Ф22 А400 L=	8250	8	24.62	196.94
1.1	"	" Ф12 А400 L=	3350	4	2.97	11.90
2	"	" Ф20 А400 L=	6300	4	15.54	62.14
3	"	" Ф25 А400 L=	2400	4	9.25	36.99
3.1	"	" Ф25 А400 L=	5400	4	20.81	83.22
4	"	" Ф25 А400 L=	3900	8	15.03	120.21
5	"	" Ф12 А400 L=	4600	8	4.08	32.68
6	"	" Ф12 А400 L=	3600	4	3.20	12.79
7	"	" Ф12 А400 L=	8000	4	7.10	28.42
8	ГОСТ 5781-82	Арматур Ф8 А240 L=	1680	200	0.66	132.72
9	"	" Ф8 А240 L=	1480	116	0.58	67.81
10	ГОСТ 19903-74	Лист _80x10 L=	80	8	0.50	4.02
		Бетон В25	$м^3$		5.28	5.28
	Төмөр бетон дамнуруу ДН-4			2	711.14	1422.28
1	ГОСТ 5781-82	Арматур Ф22 А400 L=	8250	8	24.62	196.94
2	"	" Ф20 А400 L=	6300	4	15.54	62.14
3	"	" Ф25 А400 L=	2400	8	9.25	73.98
4	"	" Ф25 А400 L=	3900	8	15.03	120.21
5	"	" Ф12 А400 L=	4600	8	4.08	32.68
6	"	" Ф12 А400 L=	3600	4	3.20	12.79
7	"	" Ф12 А400 L=	8000	4	7.10	28.42
8	ГОСТ 5781-82	Арматур Ф8 А240 L=	1680	206	0.66	136.70
9	"	" Ф8 А240 L=	1480	74	0.58	43.26
10	ГОСТ 19903-74	Лист _80x10 L=	80	8	0.50	4.02
		Бетон В25	$м^3$		4.68	9.36

Дуг -8	Дуг -9
L=1680	L=1480
320	320
620 520	520 420
220	220

Бүс нутаг, хот төлөвлөлт, Барилгын зураг төслийн "АРТКОНСТРАКШН" ХХК

Өвөрхангай аймаг, Баянгол сум, 6-дугаар баг
240 ХҮҮХДИЙН НОМЫН САН, УРЛАГ ЗААЛТАЙ СУРГУУЛИЙН ӨРГӨТГӨЛ БАРИЛГА

Төмөр бетон дамнуруу ДН-3, 4 (Арматурлалт)

Уе шат: АЗ

Инженер	Б. ХОСБАЯР	Е.Г.Шифр: ART-03/24	Масштаб:	Огноо: 2024
Гүйцэтгэсэн	А. ДЭМБЭРЭЛСАМБУУ			
Шалгасан	Б. ХОСБАЯР	Т.Г.Шифр:	Зургийн дугаар: 31	Бүх хуудас: 83

Төмөр бетон дамнуруу ДН-5 (Арматурлалт)

М150

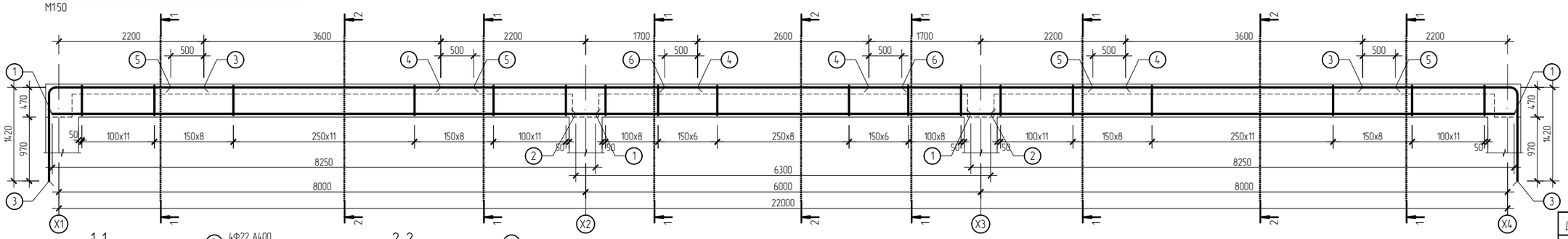

1-1
М1:20

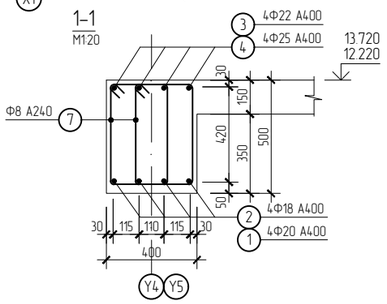

2-2
М1:20

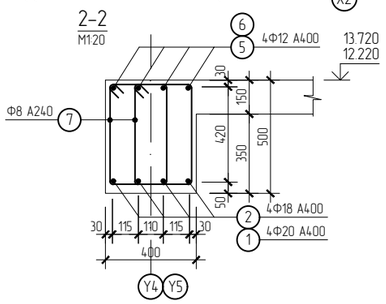

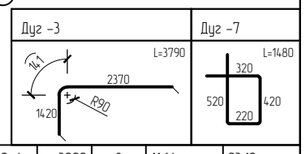

Марклагдсан эдэлхүүний тодорхойлолт

Позиц	Тэмдэглэгээ	Нэр	Тоо шир	Хүнд /кг/ Нэгж	Хүнд /кг/ Нийт
		Төмөр бетон дамнуруу ДН-2	2	602.33	1204.65
1	ГОСТ 5781-82	Арматур Ф20 А400 L= 8250	8	20.34	162.76
2	"	" Ф18 А400 L= 6300	4	12.59	50.35
3	"	" Ф22 А400 L= 3790	8	11.31	90.47
4	"	" Ф22 А400 L= 3900	8	11.64	93.10
5	"	" Ф12 А400 L= 4600	8	4.08	32.68
6	"	" Ф12 А400 L= 3600	4	3.20	12.79
7	ГОСТ 5781-82	Арматур Ф8 А240 L= 1480	274	0.58	160.18
		Бетон В25 м³		4.12	8.24

Төмөр бетон дамнуруу ДН-6 (Арматурлалт)

М150

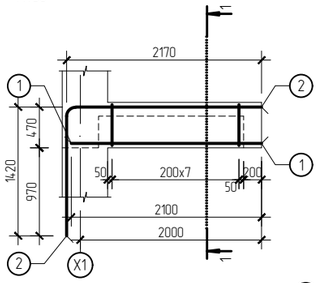

1-1
М1:20

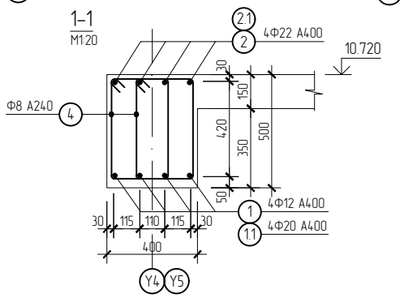

Төмөр бетон дамнуруу ДН-7 (Арматурлалт)

М150

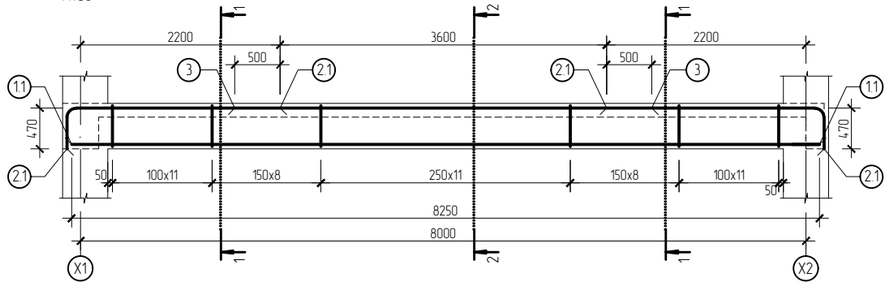

2-2
М1:20

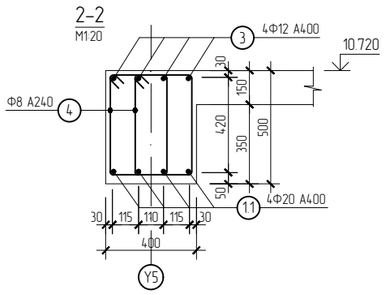

Марклагдсан эдэлхүүний тодорхойлолт

Позиц	Тэмдэглэгээ	Нэр	Тоо шир	Хүнд /кг/ Нэгж	Хүнд /кг/ Нийт
		Төмөр бетон дамнуруу ДН-6	1	59.66	59.66
1	ГОСТ 5781-82	Арматур Ф22 А400 L= 2100	4	1.86	7.46
2	"	" Ф22 А400 L= 3590	4	10.71	42.85
4	ГОСТ 5781-82	Арматур Ф8 А240 L= 1480	16	0.58	9.35
		Бетон В25 м³		0.43	0.43
		Төмөр бетон дамнуруу ДН-7	1	223.97	223.97
1.1	ГОСТ 5781-82	Арматур Ф20 А400 L= 8250	4	20.34	81.38
2.1	"	" Ф22 А400 L= 2840	8	8.47	67.80
3	"	" Ф12 А400 L= 4600	4	4.08	16.34
4	ГОСТ 5781-82	Арматур Ф8 А240 L= 1480	100	0.58	58.46
		Бетон В25 м³		1.49	1.49

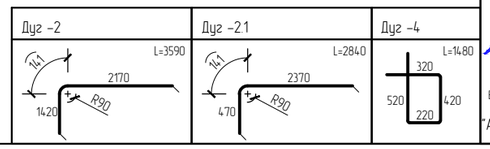

Бүс нутаг, хот төлөвлөлт, Барилгын зураг төслийн "АРТКОНСТРАКШН" ХХК

Өвөрхангай аймаг, Баянгол сум, 6-дугаар баг
240 ХҮҮХДИЙН НОМЫН САН, УРЛАГ ЗАА/ТАЙ СУРГУУЛИЙН ӨРГӨТГӨЛ БАРИЛГА

Төмөр бетон дамнуруу ДН-5, 6, 7 (Арматурлалт)					Үе шат: АЗ
Инженер	Б. ХОСБАЯР	Е.Г Шифр: ART-03/24	Масштаб:	Огноо: 2024	
Гүйцэтгэсэн	А. ДЭМБЭРЭЛСАМБУУ				
Шалгасан	Б. ХОСБАЯР	Т.Г Шифр:	Зургийн дугаар: 32	Бүх хуудас: 83	

Төмөр бетон дамнуруу ДН-8 (Арматурлалт)

М1:50

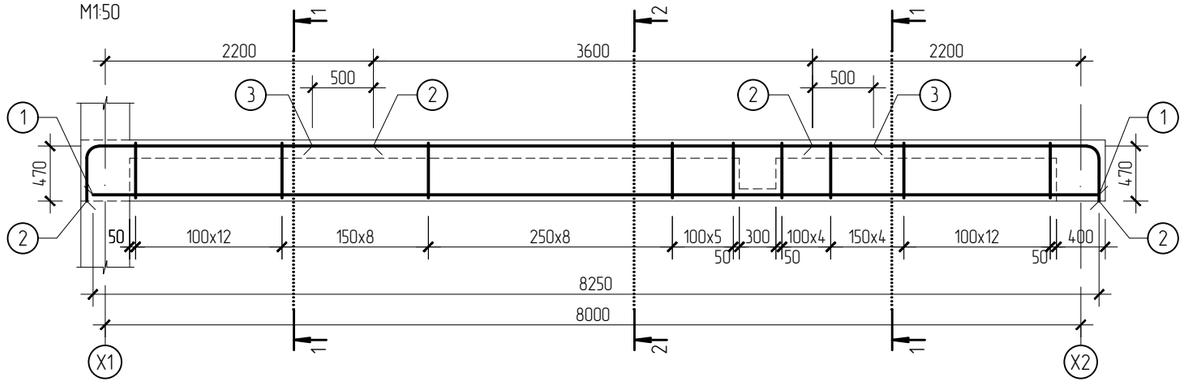

Шатны дамнуруу ШДН-1 (Арматурлалт)

М1:50

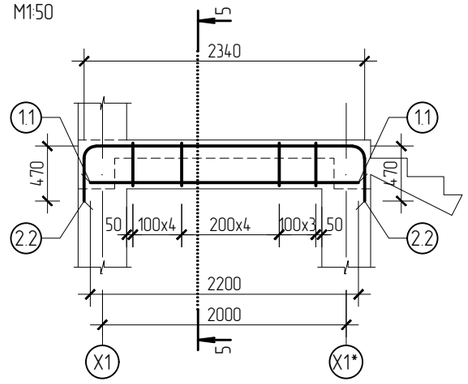

Шатны дамнуруу ШДН-2 (Арматурлалт)

М1:50

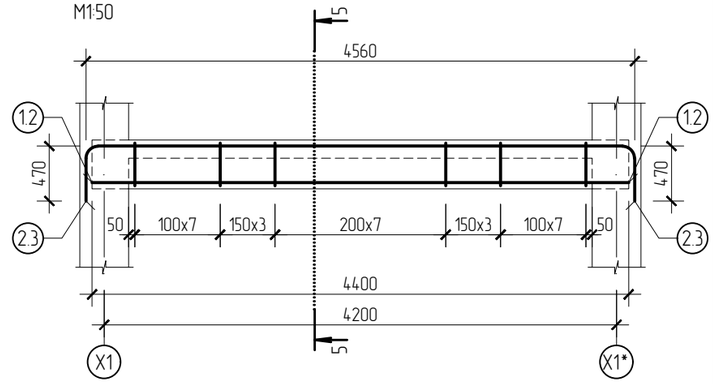

Төмөр бетон дамнуруу ДН-9 (Арматурлалт)

М1:50

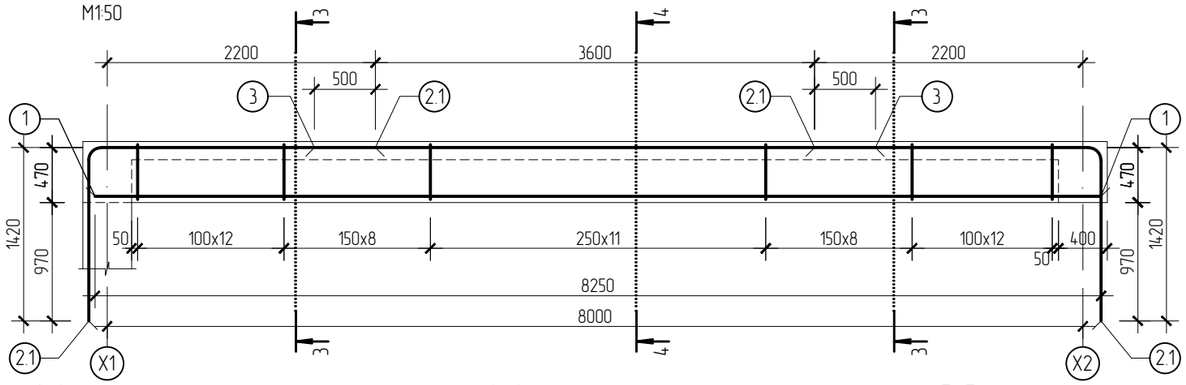

1-1
М1:20

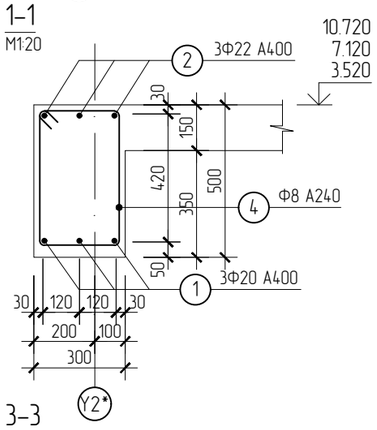

2-2
М1:20

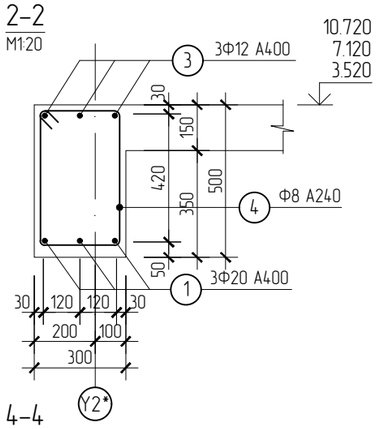

5-5
М1:20

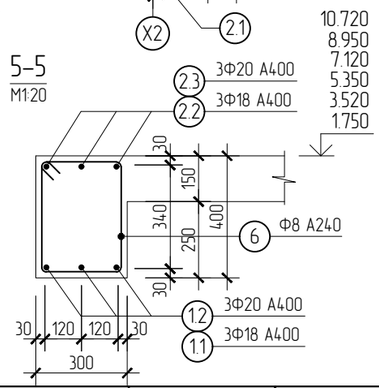

3-3
М1:20

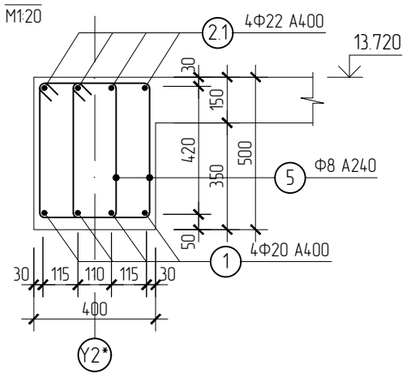

4-4
М1:20

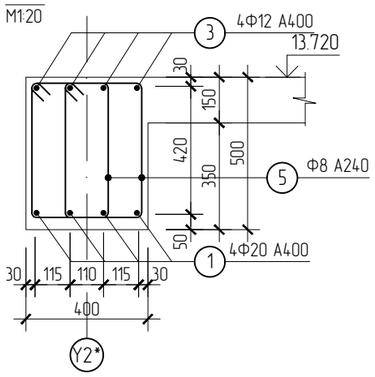

Дуг -4

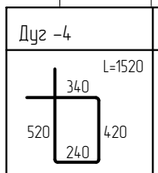

Дуг -5

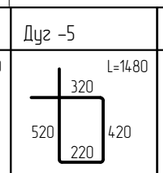

Дуг -6

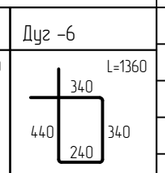

Дуг -2.2

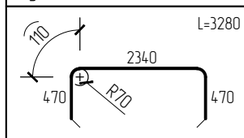

Дуг -2.3

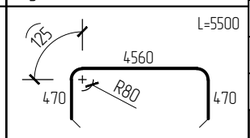

Дуг -2

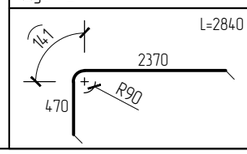

Дуг -2.1

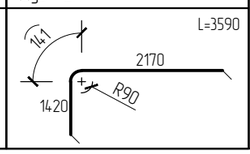

Маркладсан эдэлхүүний тодорхойлолт

Позиц	Тэмдэглэгээ	Нэр			Тоо ширх	Хүнд /кг/ Нэгж	Хүнд /кг/ Нийт
Төмөр бетон дамнуруу ДН-8					3	157.16	471.47
1	ГОСТ 5781-82	Арматур	Ф20 А400 L=	8250	3	20.34	61.03
2	"	"	Ф22 А400 L=	2840	6	8.47	50.85
3	"	"	Ф12 А400 L=	4600	3	4.08	12.25
4	ГОСТ 5781-82	Арматур	Ф8 А240 L=	1520	55	0.60	33.02
		Бетон В25		$м^3$		1.14	3.42
Төмөр бетон дамнуруу ДН-9					1	244.22	244.22
1	ГОСТ 5781-82	Арматур	Ф20 А400 L=	8250	4	20.34	81.38
2.1	"	"	Ф22 А400 L=	3590	8	10.71	85.70
3	"	"	Ф12 А400 L=	4600	4	4.08	16.34
5	ГОСТ 5781-82	Арматур	Ф8 А240 L=	1480	104	0.58	60.80
		Бетон В25		$м^3$		1.52	1.52
Шатны дамнуруу ШДН-1					6	871.36	5228.16
1.1	ГОСТ 5781-82	Арматур	Ф18 А400 L=	2200	3	4.40	13.19
2.2	"	"	Ф18 А400 L=	3280	3	6.55	19.66
6	ГОСТ 5781-82	Арматур	Ф8 А240 L=	1360	12	0.54	6.45
		Бетон В25		$м^3$		0.18	1.08
Шатны дамнуруу ШДН-2					9	92.33	830.99
1.2	ГОСТ 5781-82	Арматур	Ф20 А400 L=	4400	3	10.85	32.55
2.3	"	"	Ф20 А400 L=	5500	3	13.56	40.69
6	ГОСТ 5781-82	Арматур	Ф8 А240 L=	1360	28	0.54	15.04
		Бетон В25		$м^3$		0.45	4.05

ARTCONSTRUCTION Co.ltd

Бүс нутаг, хот төлөвлөлт, Барилгын зураг төслийн "АРТКОНСТРАКШН" ХХК

Өвөрхангай аймаг, Баянгол сум, 6-дугаар баг

240 ХУУХДИЙН НОМЫН САН, УРЛАГ ЗААЛТАЙ СУРГУУЛИЙН ӨРГӨТГӨЛ БАРИЛГА

Төмөр бетон дамнуруу ДН-8, 9, Шатны дамнуруу ШДН-1, 2 (Арматурлалт)

Уе шат: А3.

Инженер	Б. ХОСБАЯР	Е.Г.Шифр: ART-03/24	Масштаб:	Огноо: 2024
Гүйцэтгэсэн	А. ДЭМБЭРЭЛСАМБУУ	Т.Г.Шифр:	Зургийн дугаар: 33	Бүх хуудас: 83
Шалгасан	Б. ХОСБАЯР			

Төмөр бетон дамнуруу ДН-10 (Арматурлалт)

М150

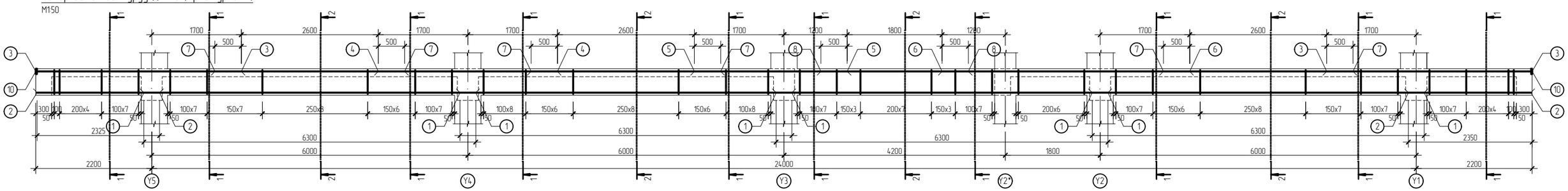

Төмөр бетон дамнуруу ДН-11 (Арматурлалт)

М150

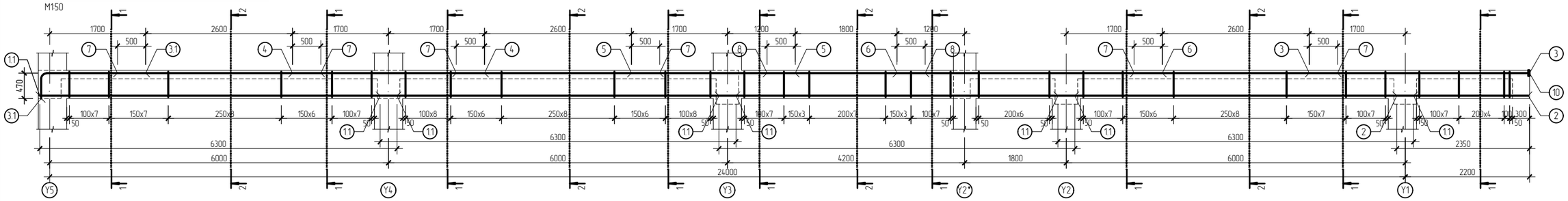

1-1

М1:20

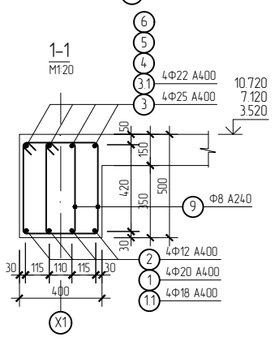

2-2

М1:20

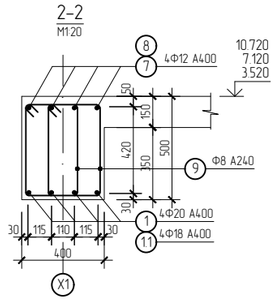

Шайба М15

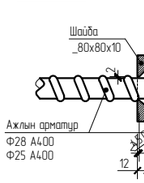

Огтлол А-А М15

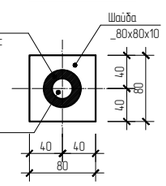

Марклагдсан эдэлхүүний тодархойлолт

Позиц	Тэмдэглэгээ	Нэр		Тоо шир	Хүнд /кг/ Нэгж	Хүнд /кг/ Нийт
	Төмөр бетон дамнуруу ДН-10			2	767.69	1535.38
1	ГОСТ 5781-82	Арматур Ф20 А400 L=	6300	16	15.54	248.57
2	"	" Ф12 А400 L=	2325	8	2.06	16.52
3	"	" Ф25 А400 L=	3900	8	15.03	120.21
4	"	" Ф22 А400 L=	3400	4	10.15	40.58
5	"	" Ф22 А400 L=	2900	4	8.65	34.61
6	"	" Ф22 А400 L=	4700	4	14.02	56.10
7	"	" Ф12 А400 L=	3600	12	3.20	38.36
8	"	" Ф12 А400 L=	2800	4	2.49	9.95
9	ГОСТ 5781-82	Арматур Ф8 А240 L=	1480	340	0.58	198.76
10	ГОСТ 19903-74	Лист _80x10 L=	80	8	0.50	4.02
		Бетон В25	$м^3$		5.10	10.20
	Төмөр бетон дамнуруу ДН-11			1	604.41	604.41
1.1	ГОСТ 5781-82	Арматур Ф18 А400 L=	6300	16	12.59	201.40
2	"	" Ф12 А400 L=	2325	4	2.06	8.26
3	"	" Ф25 А400 L=	3900	4	15.03	60.11
3.1	"	" Ф22 А400 L=	2340	4	6.98	27.93
4	"	" Ф22 А400 L=	3400	4	10.15	40.58
5	"	" Ф22 А400 L=	2900	4	8.65	34.61
6	"	" Ф22 А400 L=	4700	4	14.02	56.10
7	"	" Ф12 А400 L=	3600	12	3.20	38.36
8	"	" Ф12 А400 L=	2800	4	2.49	9.95
9	"	Арматур Ф8 А240 L=	1480	214	0.58	125.10
10	ГОСТ 5781-82	Арматур Ф8 А240 L=	1480	214	0.58	125.10
10	ГОСТ 19903-74	Лист _80x10 L=	80	4	0.50	2.01
		Бетон В25	$м^3$		4.70	4.70

Дуг -3.1

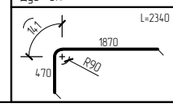

Дуг -9

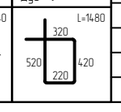

Бүс нутаг, хот төлөвлөлт, Барилгын зураг төслийн "АРТКОНСТРАКШН" ХХК	Өвөрхангай аймаг, Баянгол сум, 6-дугаар баг 240 ХУУХДИЙН НОМЫН САН, УРЛАГ ЗАА/ТАЙ СУРГУУЛИЙН ӨРГӨТГӨЛ БАРИЛГА				
	Төмөр бетон дамнуруу ДН-10, 11 (Арматурлалт)				Үе шат: АЗ
	Инженер	Б. ХОСБАЯР	Х.Г Шифр: ART-03/24	Масштаб:	Огноо: 2024
	Гүйцэтгэсэн	А. ДЭМБЭРЭЛСАМБУУ			
	Шалгасан	Б. ХОСБАЯР	Т.Г Шифр:	Зургийн дугаар: 34	Бүх хуудас: 83

Төмөр бетон дамнуруу ДН-12 (Арматурлалт)

М1:50

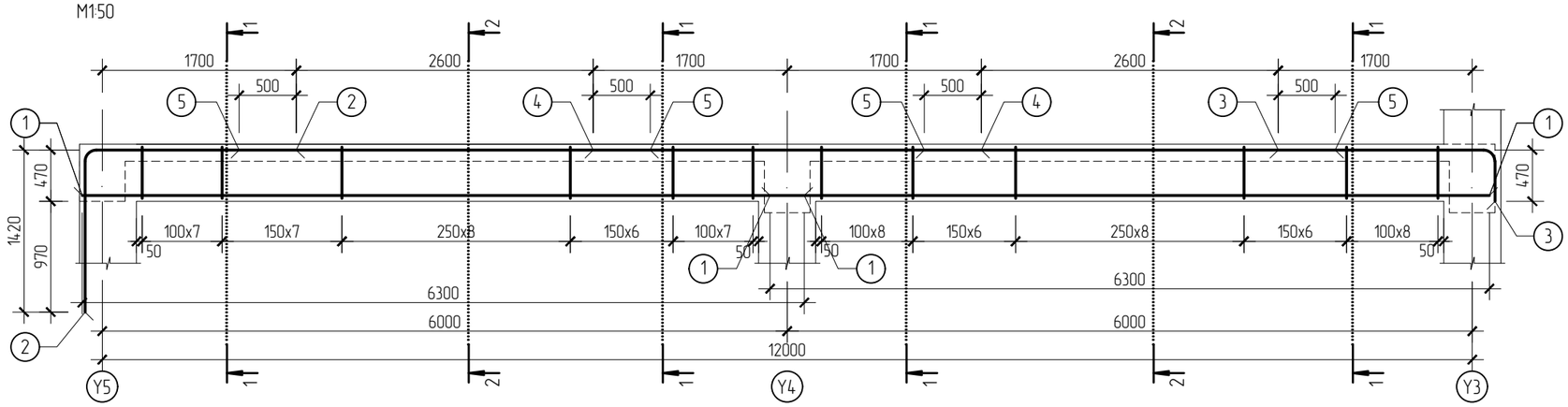

Төмөр бетон дамнуруу ДН-13 (Арматурлалт)

М1:50

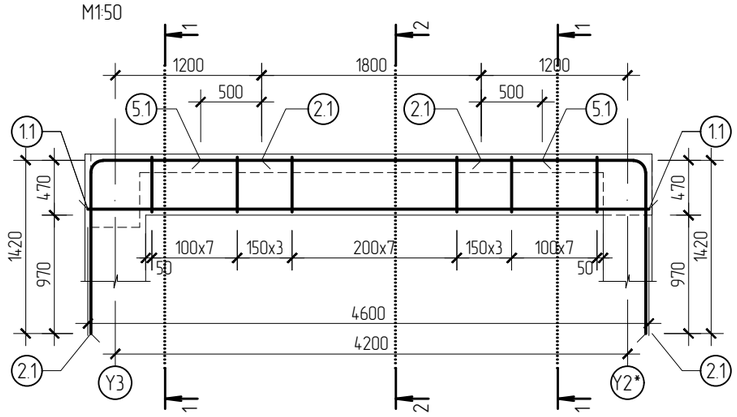

1-1
М1:20

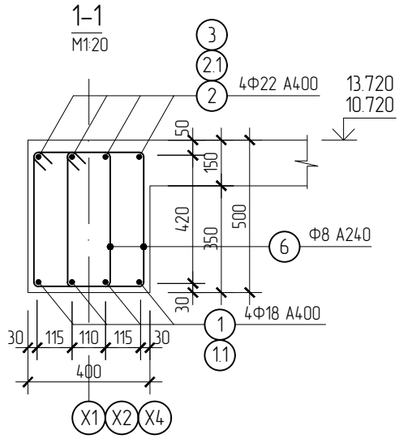

2-2
М1:20

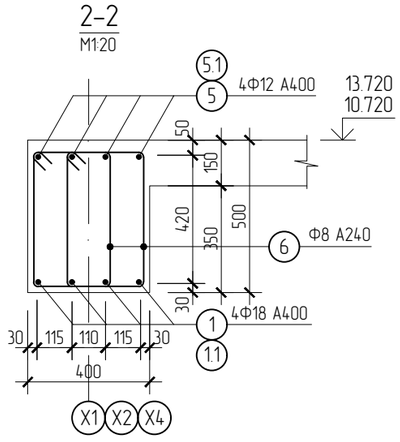

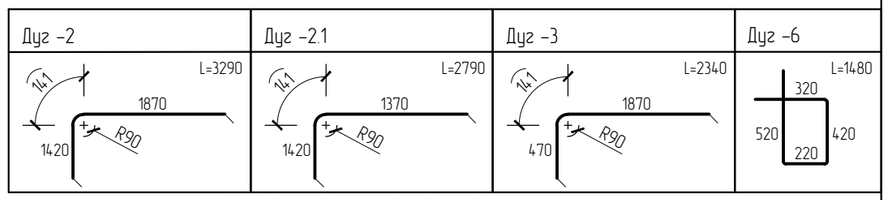

Марклагдсан эдэлхүүний тодорхойлолт

Позиц	Тэмдэглэгээ	Нэр			Тоо ширх	Хүнд /кг/ Нэгж	Хүнд /кг/ Нийт
Төмөр бетон дамнуруу ДН-12					2	323.43	646.85
1	ГОСТ 5781-82	Арматур	Ф18 А400 L=	6300	8	12.59	100.70
2	"	"	Ф22 А400 L=	3290	4	9.82	39.27
3	"	"	Ф22 А400 L=	2340	4	6.98	27.93
4	"	"	Ф22 А400 L=	3400	4	10.15	40.58
5	"	"	Ф12 А400 L=	3600	8	3.20	25.57
6	ГОСТ 5781-82	Арматур	Ф8 А240 L=	1480	146	0.58	85.35
7	ГОСТ 19903-74	Лист	_80x10 L=	80	8	0.50	4.02
		Бетон В25		$м^3$		2.19	4.38
Төмөр бетон дамнуруу ДН-13					2	176.06	352.12
1.1	ГОСТ 5781-82	Арматур	Ф18 А400 L=	4200	4	8.39	33.57
2.1	"	"	Ф22 А400 L=	2790	8	8.33	66.60
5.1	"	"	Ф12 А400 L=	2800	4	10.79	43.15
6	ГОСТ 5781-82	Арматур	Ф8 А240 L=	1480	56	0.58	32.74
		Бетон В25		$м^3$		0.75	1.50

ARTCONSTRUCTION Co.ltd

Бүс нутаг, хот төлөвлөлт, Барилгын зураг төслийн "АРТКОНСТРАКШН" ХХК

Өвөрхангай аймаг, Баянгол сум, 6-дугаар баг

240 ХҮҮХДИЙН НОМЫН САН, УРЛАГ ЗААЛТАЙ СУРГУУЛИЙН ӨРГӨТГӨЛ БАРИЛГА

Төмөр бетон дамнуруу ДН-12, 13 (Арматурлалт)

Ye шат: А3.

Инженер	Б. ХОСБАЯР	Е.Г.Шифр: ART-03/24	Масштаб:	Огноо: 2024
Гүйцэтгэсэн	А. ДЭМБЭРЭЛСАМБУУ	Т.Г.Шифр:	Зургийн дугаар: 35	Бүх хуудас: 83
Шалгасан	Б. ХОСБАЯР			

Төмөр бетон дамнуруу ДН-14 (Арматурлалт)

М150

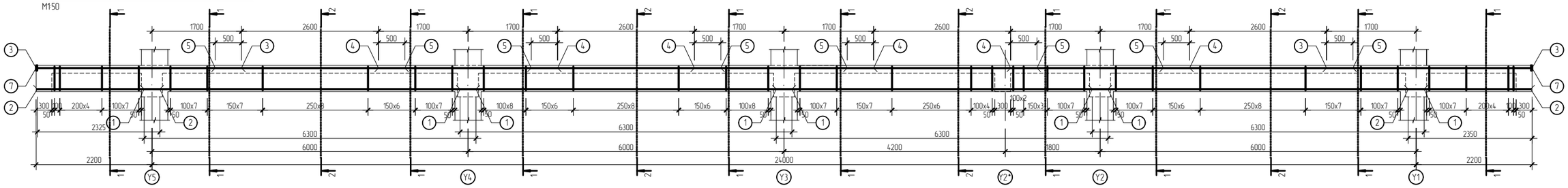

Төмөр бетон дамнуруу ДН-15 (Арматурлалт)

М150

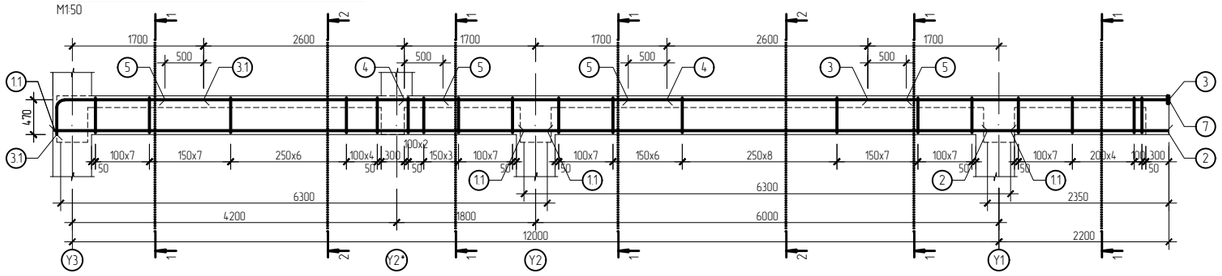

Төмөр бетон дамнуруу ДН-16 (Арматурлалт)

М150

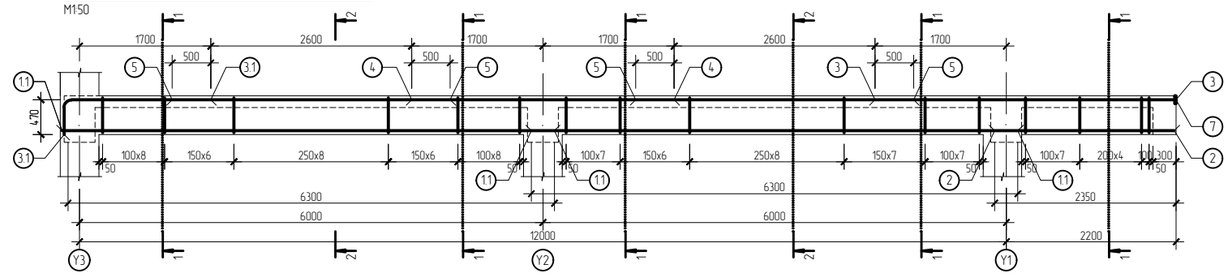

1-1

М1:20

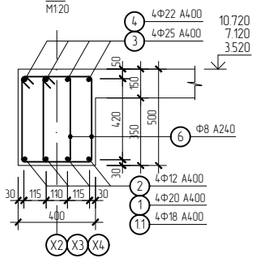

2-2

М1:20

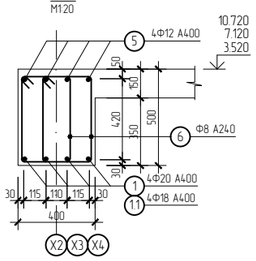

Шайба М1:5

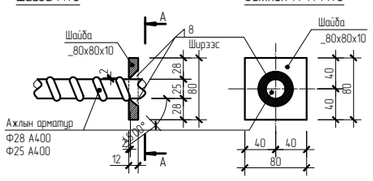

Огтлол А-А М1:5

Дуг -3.1

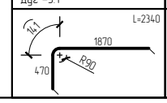

Дуг -6

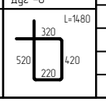

Марклагдсан эдэлхүүний тодорхойлолт

Позиц	Тэмдэглэгээ	Нэр			Тоо ширх	Хүнд /кг/ Нэгж	Нийт
		Төмөр бетон дамнуруу ДН-14			2	760.98	1521.96
1	ГОСТ 5781-82	Арматур	Ф20 А400 L=	6300	16	15.54	248.57
2	"	"	Ф12 А400 L=	2325	8	2.06	16.52
3	"	"	Ф25 А400 L=	3900	8	15.03	120.21
4	"	"	Ф22 А400 L=	3400	12	10.15	121.75
5	"	"	Ф12 А400 L=	3600	16	3.20	51.15
6	ГОСТ 5781-82	Арматур	Ф8 А240 L=	1480	340	0.58	198.76
7	ГОСТ 19903-74	Лист	_80x10 L=	80	8	0.50	4.02
		Бетон В25		$м^3$		5.10	10.20
		Төмөр бетон дамнуруу ДН-15			1	366.88	366.88
1.1	ГОСТ 5781-82	Арматур	Ф18 А400 L=	6300	8	12.59	100.70
2	"	"	Ф12 А400 L=	2325	4	2.06	8.26
3	"	"	Ф25 А400 L=	3900	4	15.03	60.11
3.1	"	"	Ф22 А400 L=	2340	4	6.98	27.93
4	"	"	Ф22 А400 L=	3400	4	10.15	40.58
5	"	"	Ф12 А400 L=	3600	8	3.20	25.57
6	ГОСТ 5781-82	Арматур	Ф8 А240 L=	1480	174	0.58	101.72
7	ГОСТ 19903-74	Лист	_80x10 L=	80	4	0.50	2.01
		Бетон В25		$м^3$		2.59	2.59
		Төмөр бетон дамнуруу ДН-16			2	365.71	731.42
1.1	ГОСТ 5781-82	Арматур	Ф18 А400 L=	6300	8	12.59	100.70
2	"	"	Ф12 А400 L=	2325	4	2.06	8.26
3	"	"	Ф25 А400 L=	3900	4	15.03	60.11
3.1	"	"	Ф22 А400 L=	2340	4	6.98	27.93
4	"	"	Ф22 А400 L=	3400	4	10.15	40.58
5	"	"	Ф12 А400 L=	3600	8	3.20	25.57
6	ГОСТ 5781-82	Арматур	Ф8 А240 L=	1480	172	0.58	100.55
7	ГОСТ 19903-74	Лист	_80x10 L=	80	4	0.50	2.01
		Бетон В25		$м^3$		2.59	5.18

Бүс нутаг, хот төлөвлөлт, Барилгын зураг төслийн "АРТКОНСТРАКШН" ХХК

Өвөрхангай аймаг, Баянгол сум, 6-дугаар баг
240 ХҮҮХДИЙН НОМЫН САН, УРЛАГ ЗААЛТАЙ СУРГУУЛИЙН ӨРГӨТГӨЛ БАРИЛГА

Төмөр бетон дамнуруу ДН-14, 15, 16 (Арматурлалт)

Уе шат: АЗ

Инженер	Б. ХОСБАЯР	Х.Г.Шифр: ART-03/24	Масштаб:	Огноо: 2024
Гүйцэтгэсэн	А. ДЭМБЭРЭЛСАМБУУ	Т.Г.Шифр:	Зургийн дугаар: 36	Бүх хуудас: 83
Шалгасан	Б. ХОСБАЯР			

Төмөр бетон дамнуруу ДН-17 (Арматурлалт)

М150

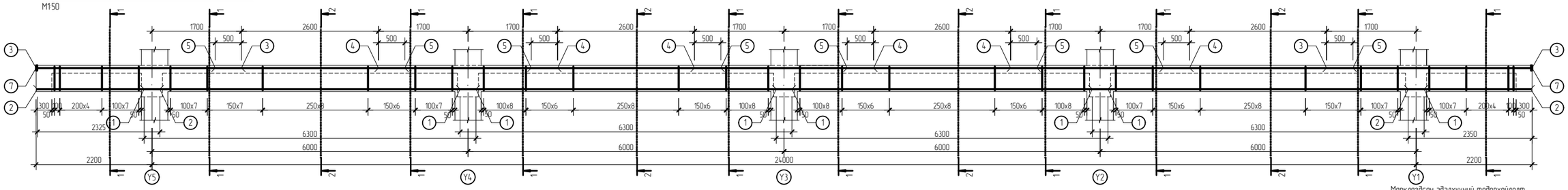

Марклагдсан эдэлхүүний тодорхойлолт

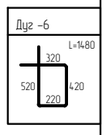

Төмөр бетон дамнуруу ДН-18 (Арматурлалт)

М150

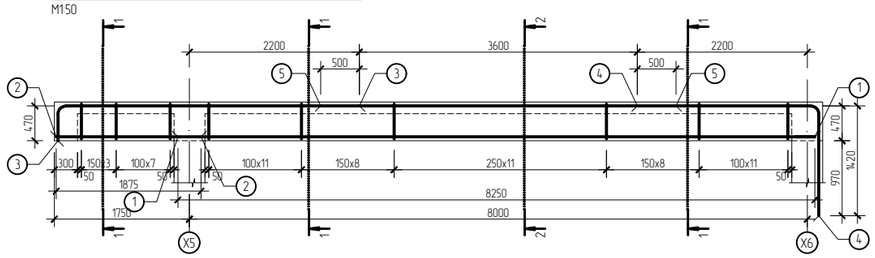

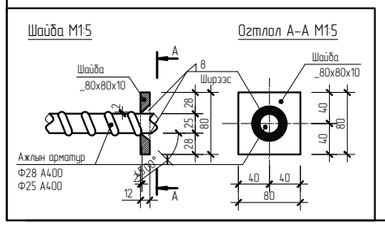

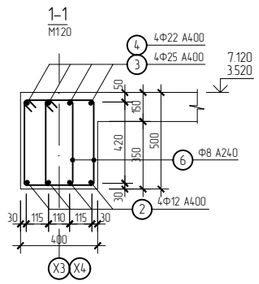

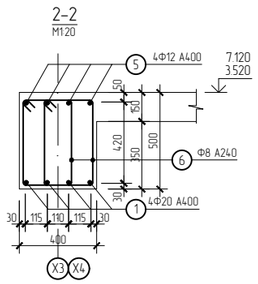

Позиц	Тэмдэглэгээ	Нэр		Тоо шир	Хүнд /кг/ Нэгж	Хүнд /кг/ Нийт
Төмөр бетон дамнуруу ДН-17				4	760.98	3043.93
1	ГОСТ 5781-82	Арматур Ф20 А400 L=	6300	16	15.54	248.57
2	"	" Ф12 А400 L=	2325	8	2.06	16.52
3	"	" Ф25 А400 L=	3900	8	15.03	120.21
4	"	" Ф22 А400 L=	3400	12	10.15	121.75
5	"	" Ф12 А400 L=	3600	16	3.20	51.15
6	ГОСТ 5781-82	Арматур Ф8 А240 L=	1480	340	0.58	198.76
7	ГОСТ 19903-74	Лист _80x10 L=	80	8	0.50	4.02
		Бетон В25	$м^3$		5.10	20.40

Төмөр бетон дамнуруу ДН-19 (Арматурлалт)

М150

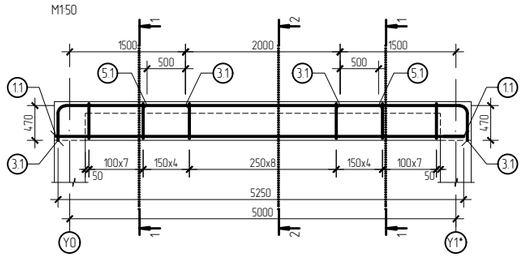

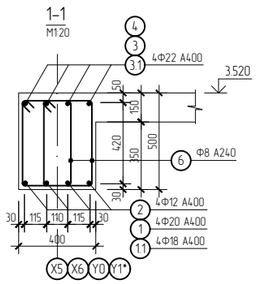

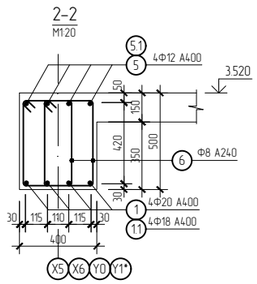

Марклагдсан эдэлхүүний тодорхойлолт

Позиц	Тэмдэглэгээ	Нэр		Тоо шир	Хүнд /кг/ Нэгж	Хүнд /кг/ Нийт
Төмөр бетон дамнуруу ДН-18				2	273.33	546.67
1	ГОСТ 5781-82	Арматур Ф20 А400 L=	8250	4	20.34	81.38
2	"	" Ф12 А400 L=	1875	4	1.67	6.66
3	"	" Ф22 А400 L=	4390	4	13.10	52.40
4	"	" Ф22 А400 L=	3790	4	11.31	45.24
5	"	" Ф12 А400 L=	4600	4	4.08	16.34
6	ГОСТ 5781-82	Арматур Ф8 А240 L=	1480	122	0.58	71.32
		Бетон В25	$м^3$		1.83	3.66
Төмөр бетон дамнуруу ДН-19				2	139.95	279.89
1.1	ГОСТ 5781-82	Арматур Ф18 А400 L=	5250	4	10.49	41.96
3.1	"	" Ф22 А400 L=	2140	8	6.39	51.09
5.1	"	" Ф12 А400 L=	3000	4	2.66	10.66
6	ГОСТ 5781-82	Арматур Ф8 А240 L=	1480	62	0.58	36.25
		Бетон В25	$м^3$		0.92	1.84

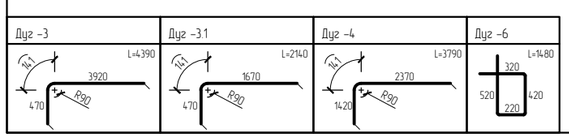

Бүс нутаг, хот төлөвлөлт, Барилгын зураг төслийн "АРТКОНСТРАКШН" ХХК

Өвөрхангай аймаг, Баянгол сум, 6-дугаар баг
240 ХҮҮХДИЙН НОМЫН САН, ҮРЛАГ ЗААЛТАЙ СУРГУУЛИЙН ӨРГӨТГӨЛ БАРИЛГА

Төмөр бетон дамнуруу ДН-17, 18, 19 (Арматурлалт)

Ye шат: А3

Инженер	Б. ХОСБАЯР	Б.Г.Шифр: ART-03/24	Масштаб:	Огноо: 2024
Гүйцэтгэсэн	А. ДЭМБЭРЭЛСАМБУУ			
Шалгасан	Б. ХОСБАЯР	Т.Г.Шифр:	Зургийн дугаар: 37	Бүх хуудас: 83

Төмөр бетон консол дамнуруу КДН-1 (Арматурлалт)

М1:50

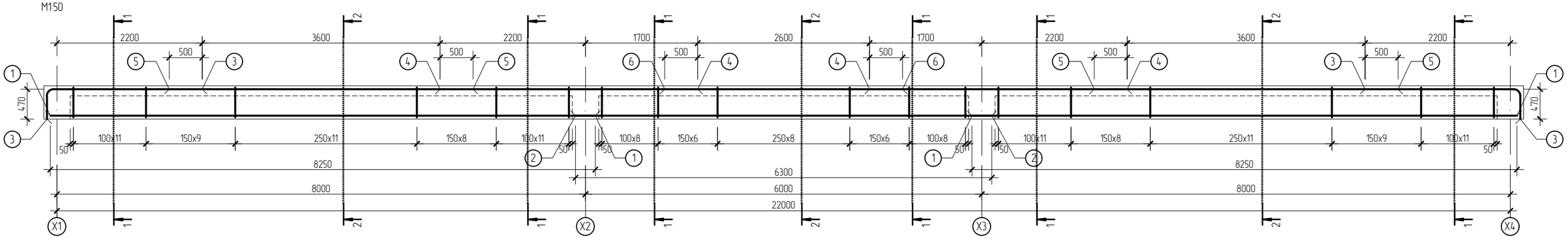

Төмөр бетон консол дамнуруу КДН-2 (Арматурлалт)

М1:50

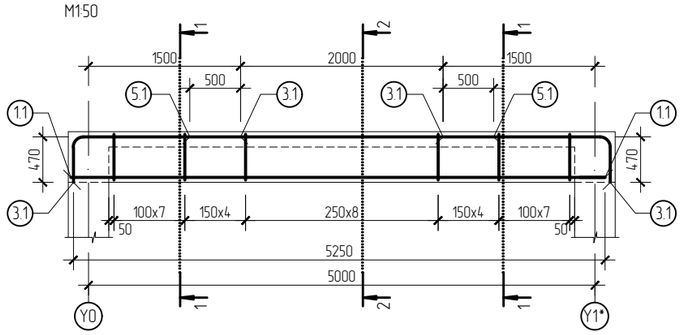

1-1

М1:20

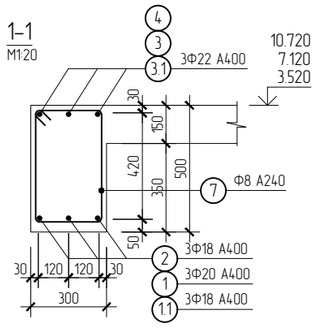

2-2

М1:20

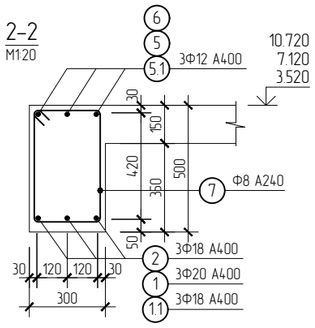

Марклагдсан эдэлхүүний тодорхойлолт

Позиц	Тэмдэглэгээ	Нэр			Тоо ширхэг	Хүнд /кг/ Нэгж	Хүнд /кг/ Нийт
Төмөр бетон консол дамнуруу КДН-1					5	398.06	1990.28
1	ГОСТ 5781-82	Арматур	Ф20 А400 L=	8250	6	20.34	122.07
2	"	"	Ф18 А400 L=	6300	3	12.59	37.76
3	"	"	Ф22 А400 L=	2840	6	8.47	50.85
4	"	"	Ф22 А400 L=	3900	6	11.64	69.83
5	"	"	Ф12 А400 L=	4600	6	4.08	24.51
6	"	"	Ф12 А400 L=	3600	3	3.20	9.59
7	ГОСТ 5781-82	Арматур	Ф8 А240 L=	1520	139	0.60	83.46
		Бетон В25		$м^3$		3.12	15.60
Төмөр бетон консол дамнуруу КДН-2					1	96.39	96.39
1.1	ГОСТ 5781-82	Арматур	Ф18 А400 L=	5250	3	10.49	31.47
3.1	"	"	Ф22 А400 L=	2140	6	6.39	38.31
5.1	"	"	Ф12 А400 L=	3000	3	2.66	7.99
7	ГОСТ 5781-82	Арматур	Ф8 А240 L=	1520	31	0.60	18.61
		Бетон В25		$м^3$		0.69	0.69

Дуг -3	Дуг -3.1	Дуг -7
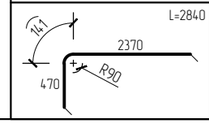	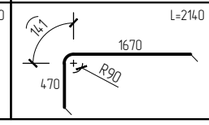	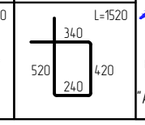

Бүс нутаг, хот төлөвлөлт, Барилгын зураг төслийн "АРТКОНСТРАКШН" ХХК

Өвөрхангай аймаг, Баянгол сум, 6-дугаар баг
240 ХҮҮХДИЙН НОМЫН САН, УРЛАГ ЗААЛТАЙ СУРГУУЛИЙН ӨРГӨТГӨЛ БАРИЛГА

Төмөр бетон консол дамнуруу КДН-1, 2 (Арматурлалт)

Үе шат: А3.

Инженер	Б. ХОСБАЯР	Е.Г.Шифр: ART-03/24	Масштаб:	Огноо: 2024
Гүйцэтгэсэн	А. ДЭМБЭРЭЛСАМБУУ	Т.Г.Шифр:	Зургийн дугаар: 38	Бүх хуудас: 83
Шалгасан	Б. ХОСБАЯР			

Шатны суурийн байгуулалт
М1:100

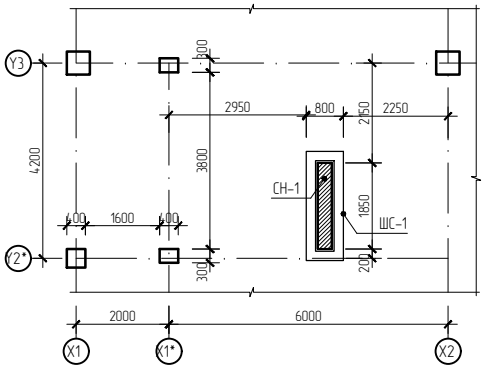

Шатны байгуулалт огтлол А-А
М1:100

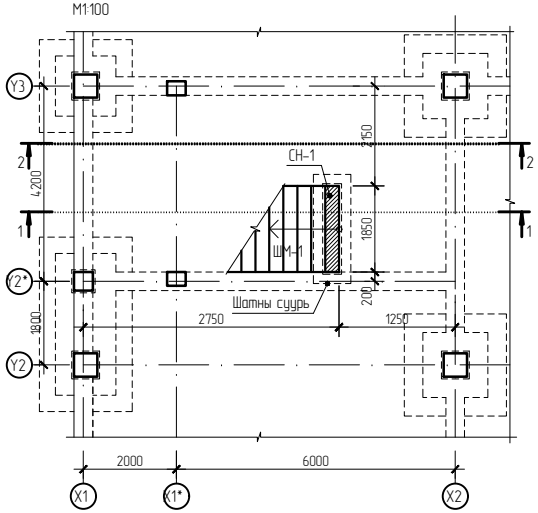

Шатны байгуулалт огтлол В-В
М1:100

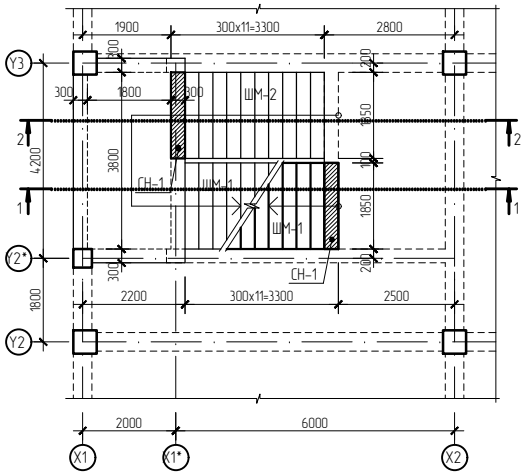

Шатны байгуулалт огтлол С-С
М1:100

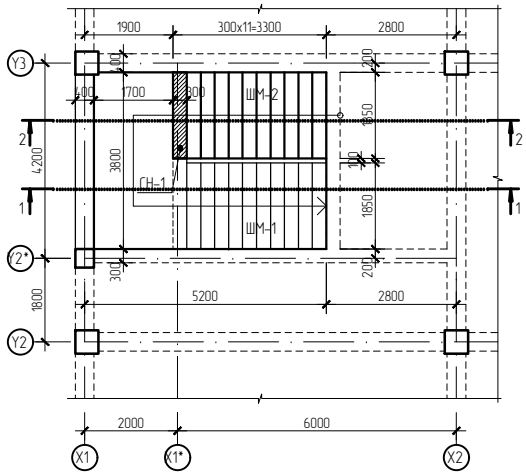

Шатны огтлол 1-1 М1:100

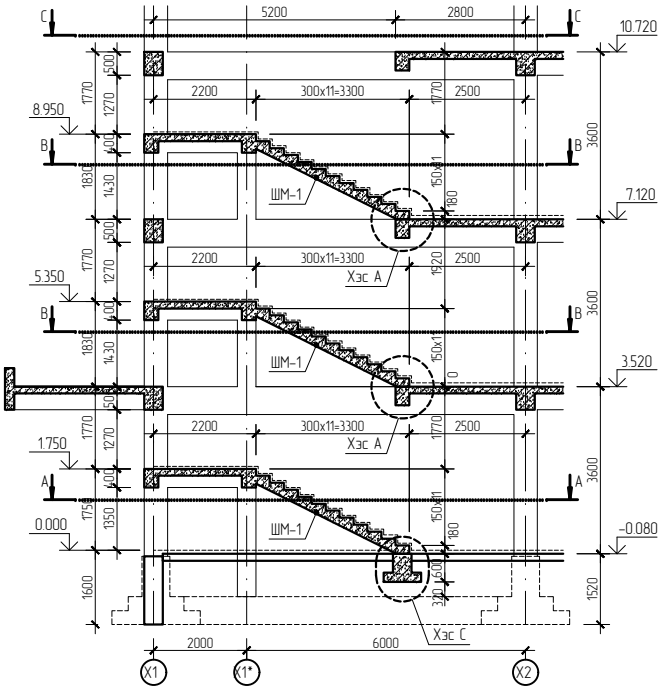

Шатны огтлол 2-2 М1:100

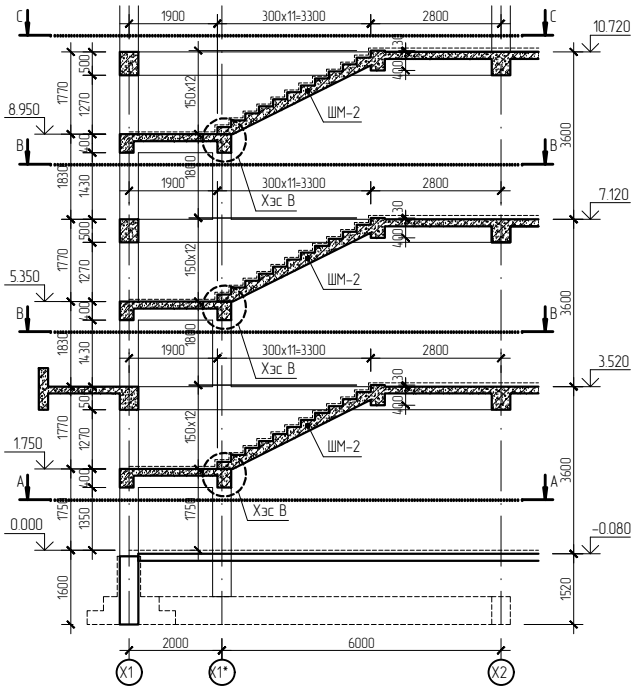

МАРКЛАГДСАН ЭДЭЛХЭЭНИЙ ТОДОРХОЙЛОЛТ

Позиц	Тэмдэглэгээ	Нэр		Тоо шир	Хүнд /м³/ Нэгж	Нийт
Шатны хийцлэл						11.64
ШМ-1	БЕ-41	Шатны марш	ШМ-1	3	2.46	7.38
ШМ-2	БЕ-42	"	ШМ-2	3	1.42	4.26
СН-1	БЕ-40	Суулгах нарийвч	СН-1	12	26.71	320.52

ARTCONSTRUCTION co.,ltd

Бүс нутаг, хот төлөвлөлт, Барилгын зураг төслийн "АРТКОНСТРАКШН" ХХК

Өвөрхангай аймаг, Баянгол сум, 6-дугаар баг
240 ХҮҮХДИЙН НОМЫН САН, УРЛАГ ЗААЛТАЙ СУРГУУЛИЙН ӨРГӨТГӨЛ БАРИЛГА

Шатны байгуулалт огтлол А-А, В-В, Шатны огтлол 1-1, 2-2

Үе шат: АЗ.

Инженер	Б. ХОСБАЯР	Е.Г.Шифр: ART-03/24	Масштаб:	Огноо: 2024
Гүйцэтгэсэн	А. ДЭМБЭРЭЛСАМБУУ	Т.Г.Шифр:	Зургийн дугаар: 39	Бүх хуудас: 83
Шалгасан	Б. ХОСБАЯР			

Хэсэглэл А
М1:10

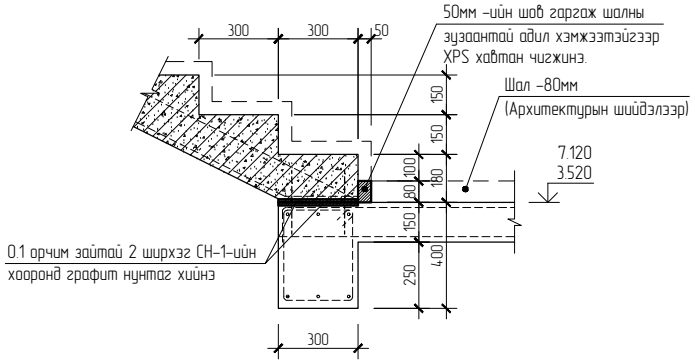

Шатны суурь ШС-1
М1:50

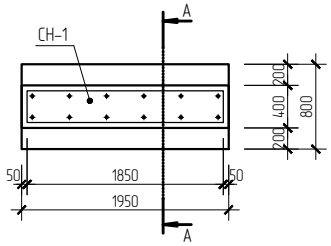

Суурийн огтлол А-А
М1:20

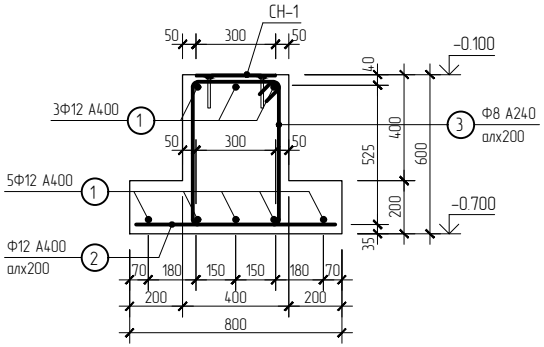

Хэсэглэл В
М1:10

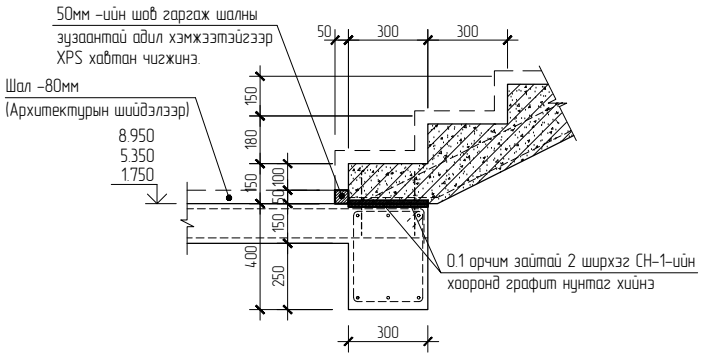

Суулгах нарийвч СН-1
М1:20

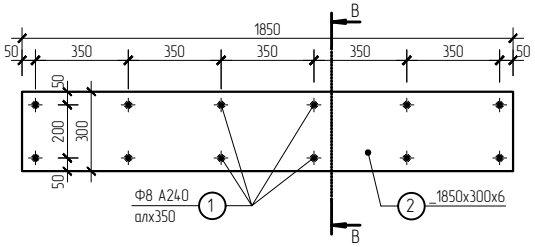

Огтлол В-В
М1:10

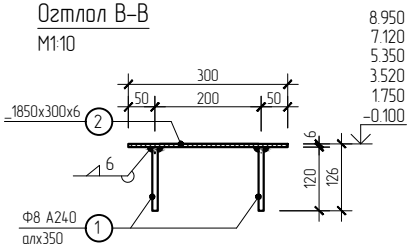

Хэсэглэл С
М1:10

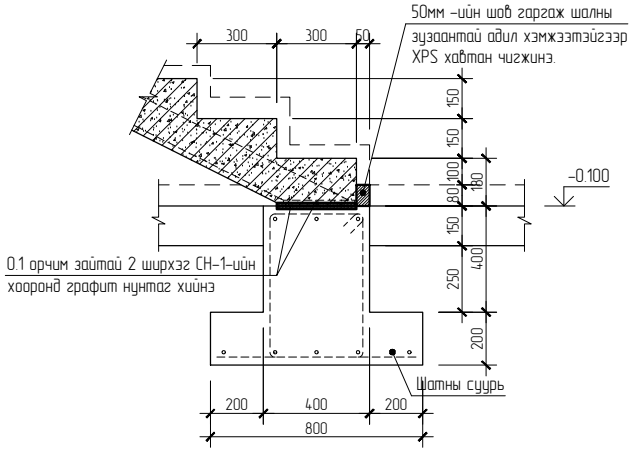

СУУРИНД ОРОХ МАТЕРИАЛЫН НЭГДСЭН ТОДОРХОЙЛОЛТ

Позиц	Тэмдэглэгээ	Нэр		Тоо шир	Хүнд /кг/ Нэгж	Хүнд /кг/ Нийт
	Суурийн байгуулалт ШС-1			1	26.72	26.72
1	ГОСТ 5781-82	Арматур Ф12 А400 L=	1800	8	1.60	12.79
2	"	" Ф12 А400 L=	750	10	0.67	6.66
3	"	" Ф8 А240 L=	1840	10	0.73	7.27
		Бетон В25	$м^3$		0.58	0.58
	Суулгах нарийвч СН-1			12	26.71	320.51
1	ГОСТ 5781-82	Арматур Ф8 А400 L=	120	12	0.05	0.57
2	ГОСТ 19903-74	Лист _300х6 L=	1850	1	26.14	26.14

Дуг -3

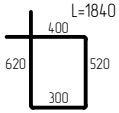

ARTCONSTRUCTION Co.,ltd

Бүс нутаг, хот төлөвлөлт, Барилгын зураг төслийн "АРТКОНСТРАКШН" ХХК

Өвөрхангай аймаг, Баянгол сум, 6-дугаар баг
240 ХҮҮХДИЙН НОМЫН САН, УРЛАГ ЗААЛТАЙ СУРГУУЛИЙН ӨРГӨТГӨЛ БАРИЛГА

Шатны хэсэглэл А, В, С, Суулгах нарийвч СН-1, Шатны суурь ШС-1

Ye шат: А3.

Инженер	Б. ХОСБАЯР	Е.Г Шифр: ART-03/24	Масштаб:	Огноо: 2024
Гүйцэтгэсэн	А. ДЭМБЭРЭЛСАМБУУ	Т.Г Шифр:	Зургийн дугаар: ББ-40	Бүх хуудас: 83
Шалгасан	Б. ХОСБАЯР			

Шатны марш ШМ-1 /Арматурлалт/

М1:20

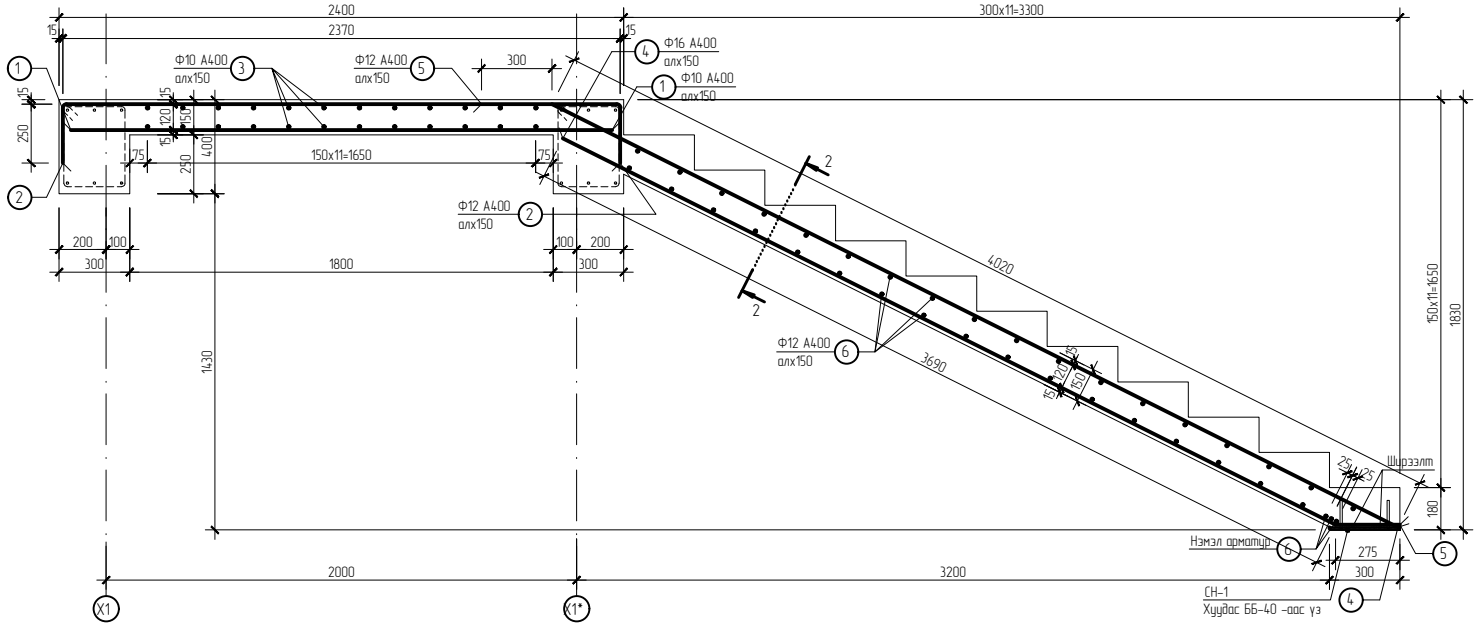

Шатны марш ШМ-1 -ийн байгуулалт

М1:100

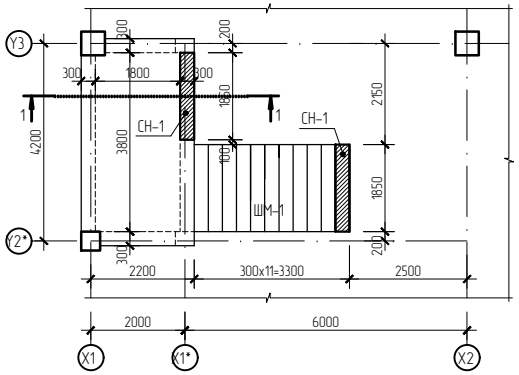

Огтлол 1-1

М1:20

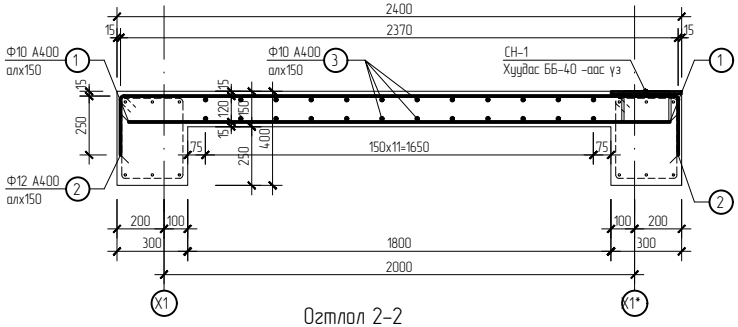

Огтлол 2-2

М1:20

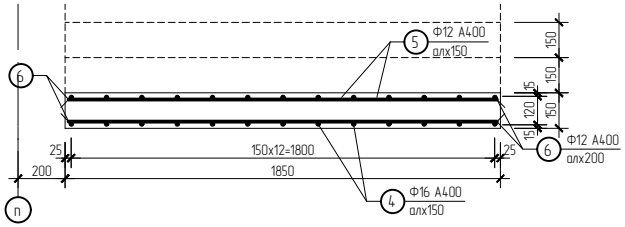

Дуг -2	Дуг -4	Дуг -5
L=2870	L=3960	L=4320

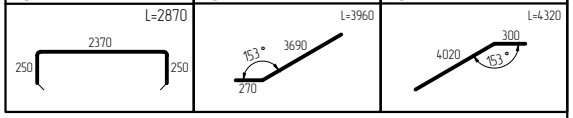

Марклагдсан эдэлхүүний тодорхойлолт

Позиц	Тэмдэглэгээ	Нэр		Тоо ширх	Хүнд /кг/ Нэгж	Хүнд /кг/ Нийт
		Шатны марш ШМ-1		3	386.28	1158.83
1	ГОСТ 5781-82	Арматур Ф10 А400 L=	2300	26	1.42	36.90
2	"	" Ф12 А400 L=	2870	26	2.55	66.26
3	"	" Ф10 А400 L=	4360	24	2.69	64.56
4	"	" Ф16 А400 L=	3960	13	6.25	81.24
5	"	" Ф12 А400 L=	4320	13	3.84	49.87
6	"	" Ф12 А400 L=	1800	38	1.60	60.74
		Суулгах нарийвч СН-1		1		26.71
		Бетон В25	$м^3$		2.46	7.38

Бүс нутаг, хот төлөвлөлт, Барилгын зураг төслийн "АРТКОНСТРАКШН" ХХК

Өвөрхангай аймаг, Баянгол сум, 6-дугаар баг
240 ХҮҮХДИЙН НОМЫН САН, УРЛАГ ЗААЛТАЙ СУРГУУЛИЙН ӨРГӨТГӨЛ БАРИЛГА

Шатны марш ШМ-1 /Арматурлалт/

Уе шат: А3.

Инженер	Б. ХОСБАЯР	Е.Г Шифр: ART-03/24	Масштаб:	Огноо: 2024
Гүйцэтгэсэн	А. ДЭМБЭРЭЛСАМБУУ	Т.Г Шифр:	Зургийн дугаар: ББ-41	Бүх хуудас: 83
Шалгасан	Б. ХОСБАЯР			

Шатны марш ШМ-2 /Арматурлалт/

М1:20

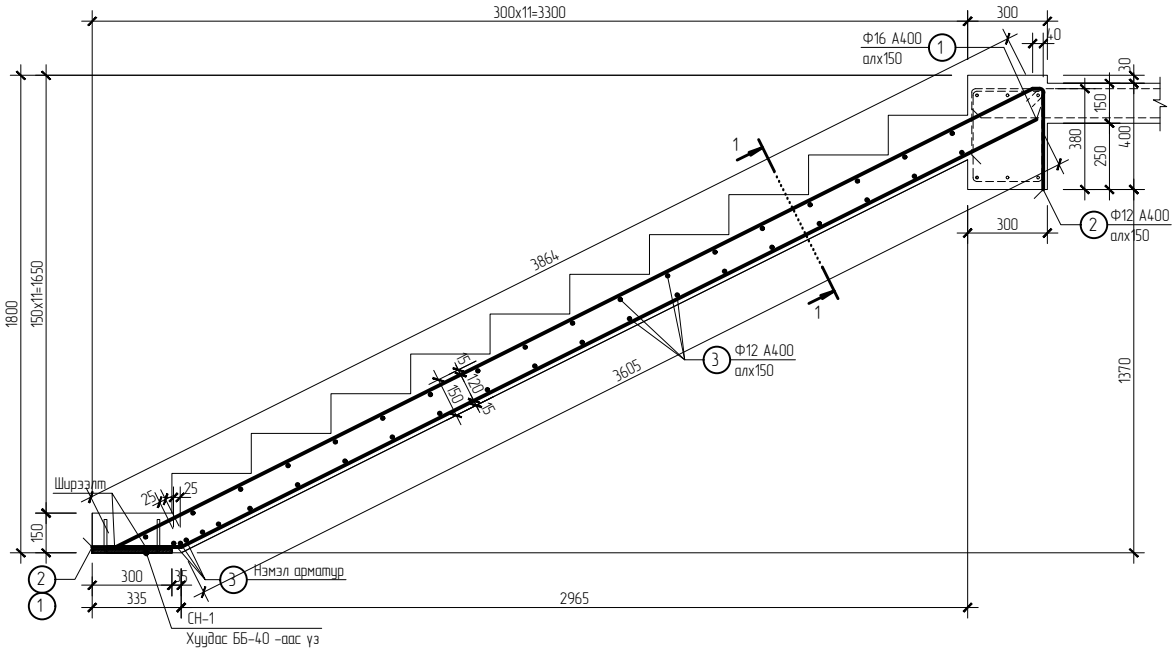

Огтлол 2-2

М1:20

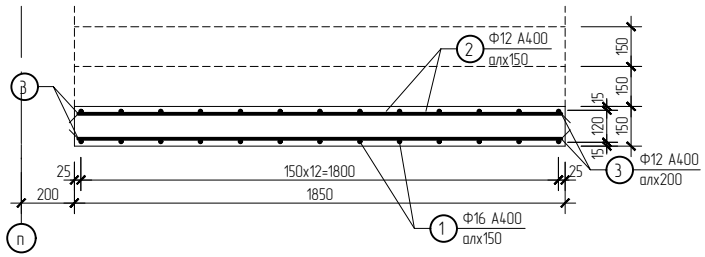

Марклагдсан эдэлхүүний тодорхойлолт

Позиц	Тэмдэглэгээ	Нэр		Тоо ширх	Хүнд /кг/ Нэгж	Нийт
Шатны марш ШМ-2				3	218.61	655.82
1	ГОСТ 5781-82	Арматур Ф16 А400 L=	3940	13	6.22	80.83
2	"	" Ф12 А400 L=	4360	13	3.87	50.33
3	"	" Ф12 А400 L=	1800	38	1.60	60.74
		Суулгах нарийвч СН-1		1		26.71
		Бетон В25	$м^3$		1.42	4.26

Дуг -1

Дуг -2

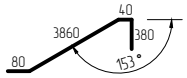

Бүс нутаг, хот төлөвлөлт, Барилгын зураг төслийн "АРТКОНСТРАКШН" ХХК

Өвөрхангай аймаг, Баянгол сум, 6-дугаар баг
240 ХҮҮХДИЙН НОМЫН САН, УРЛАГ ЗААЛТАЙ СУРГУУЛИЙН ӨРГӨТГӨЛ БАРИЛГА

Шатны марш ШМ-2 /Арматурлалт/					Уе шат: А3.
Инженер	Б. ХОСБАЯР	Е.Г Шифр: ART-03/24	Масштаб:	Огноо: 2024
Гүйцэтгэсэн	А. ДЭМБЭРЭЛСАМБУУ			
Шалгасан	Б. ХОСБАЯР	Т.Г Шифр:	Зургийн дугаар: ББ-42	Бүх хуудас: 83

Анкер боолтны байгуулалт М1:100

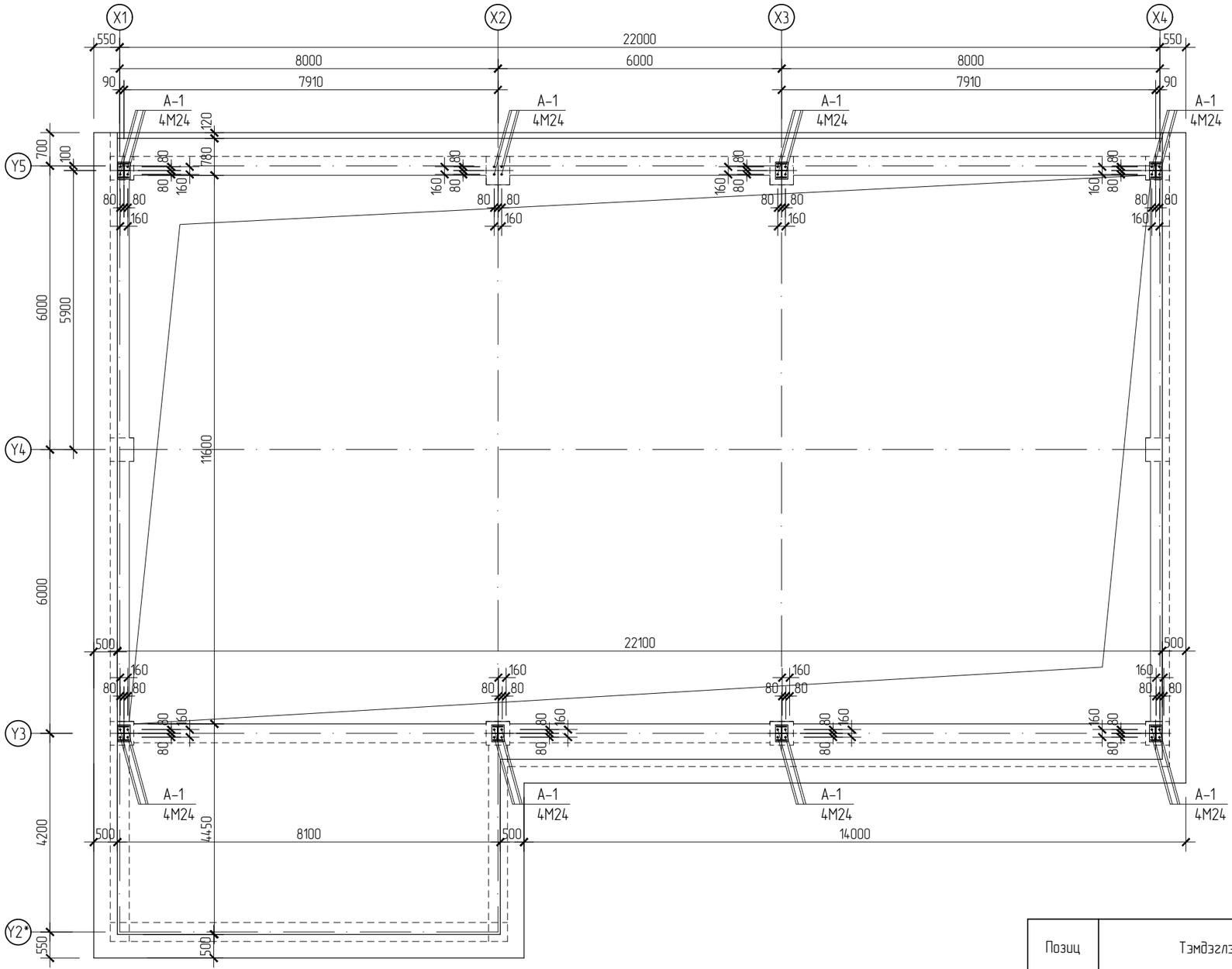

Анкер боолт А-1

М1:10

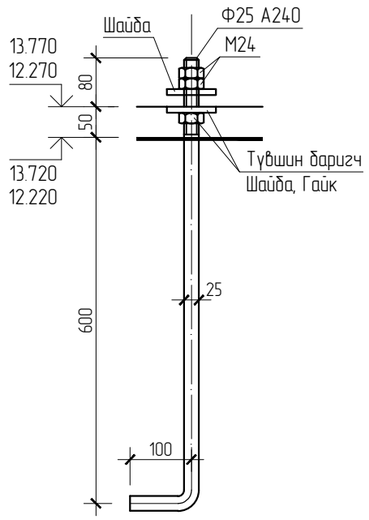

МАТЕРИАЛ ЭДЭЛХҮҮНИЙ ТОДОРХОЙЛОЛТ

Позиц	Тэмдэглэгээ	Нэр			Тоо шир	Хүнд /кг/	
						Нэгж	Нийт
		Анкер А-1			1	151.51	151.51
1	ГОСТ 5781-82	Арматур	Ф25 А240 L=	730	32	3.53	112.92
2	ГОСТ 19903-74	Шайба лист	_80х10 L=	80	64	0.60	38.58
		Гайк		М24	96		

Тайлбар:

1. Баганан суурин цутгахын өмнө анкер боолтыг зураг тай сайтар тулгаж үзэх.
2. Анкер боолтыг суурилуулсаны дараа бетон цутгах Явцад хөдөлгөхгүй байхыг хичээ.
3. Бетон цутгах үед боолтны резбэг бохирдуулахгүй байх.
4. Анкер боолтны байрлалыг зураг тай тааруулан шалгасны дараа угсралтын ажлыг эхлэх.
5. Анкер боолтны металын стандарт нь Q235 -ийн ган байх бөгөөд резбэг нь хамгаалхын тулд тос түрхэнэ.
6. Боолт бүр давхар гайк болон шайбатай байна.
7. Металл рамны угсралтыг хийж дуусаны дараа тувшин баригчийн орон зайг өндөр маркийн шингэн зуурмагаар чигжиж цутгана.

Өвөрхангай аймаг, Баянгол сум, 6-дугаар баг

240 ХҮҮХДИЙН НОМЫН САН, УРЛАГ ЗААЛТАЙ СУРГУУЛИЙН ӨРГӨТГӨЛ БАРИЛГА

Анкер боолтны байгуулалт					Уе шат: А3.
Инженер	Б. ХОСБАЯР	Е.Г.Шифр: ART-03/24	Масштаб:	Огноо: 2024
Гүйцэтгэсэн	А. ДЭМБЭРЭЛСАМБУУ	Т.Г.Шифр:	Зургийн дугаар: 43	Бүх хуудас: 83
Шалгасан	Б. ХОСБАЯР			

ARTCONSTRUCTION Co.ltd

Бүс нутаг, хот төлөвлөлт, Барилгын зураг төслийн "АРТКОНСТРАКШН" ХХК

Метал рам, метал баганын байршлын схем М1:200

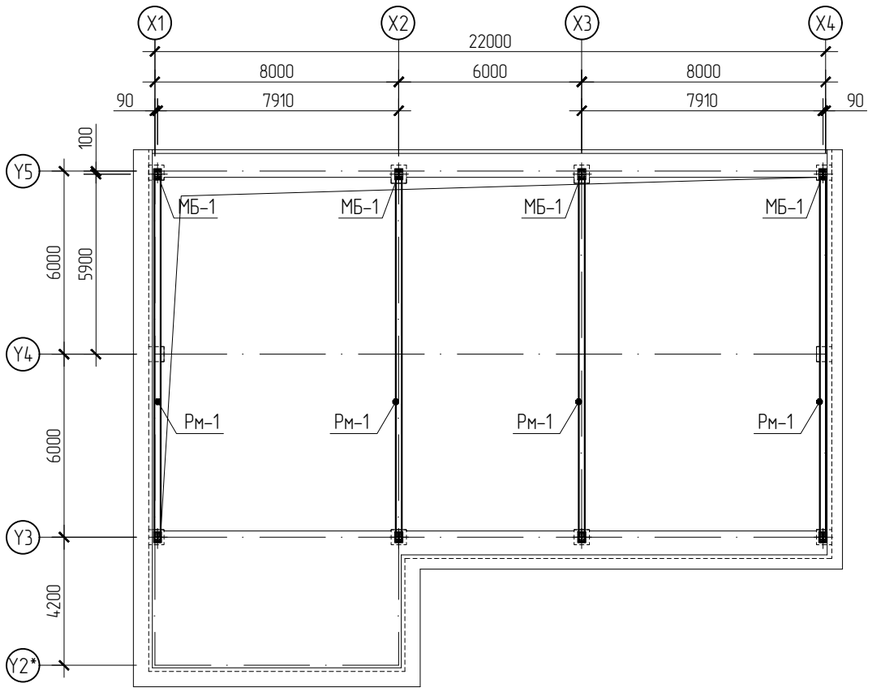

Огтлол 3-3

М10

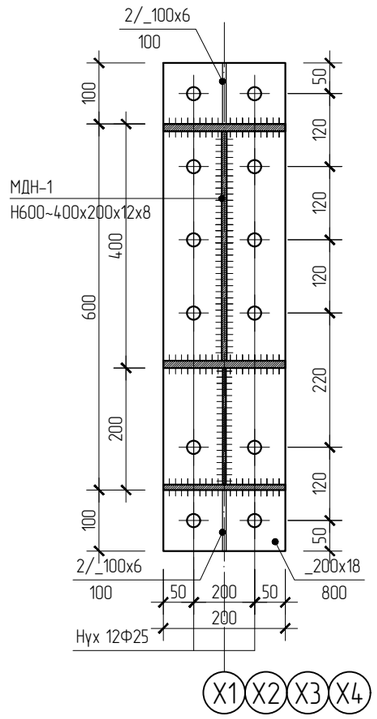

Огтлол 1-1

М10

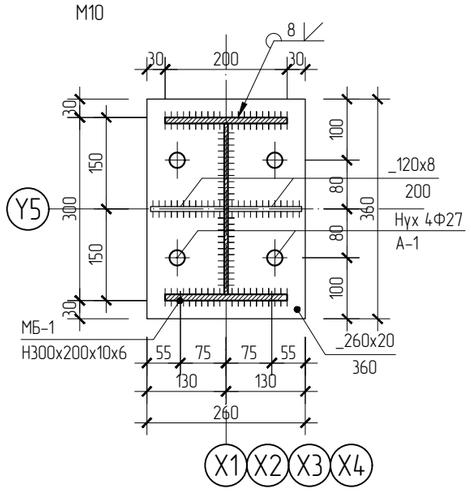

Дээврийн металл багана, дамнуруун захын узел

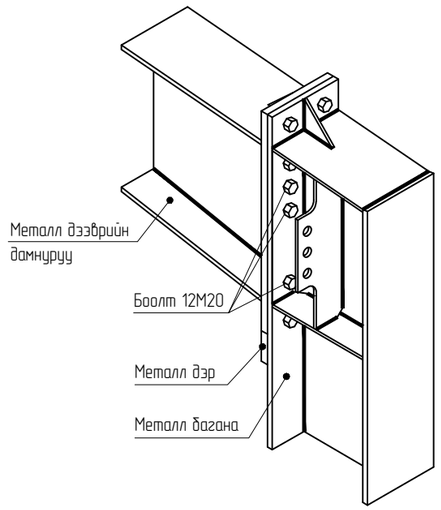

Огтлол 2-2

М10

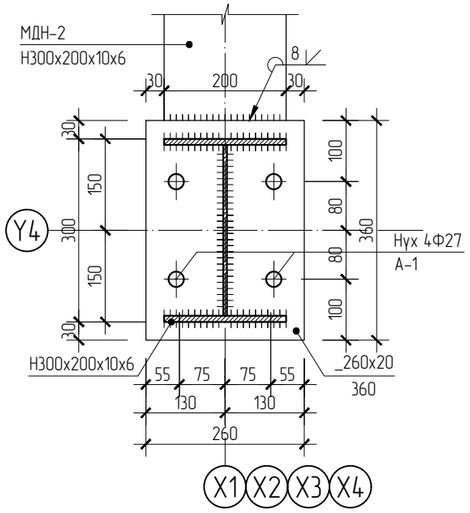

Метал рам Рм-1 М1:100

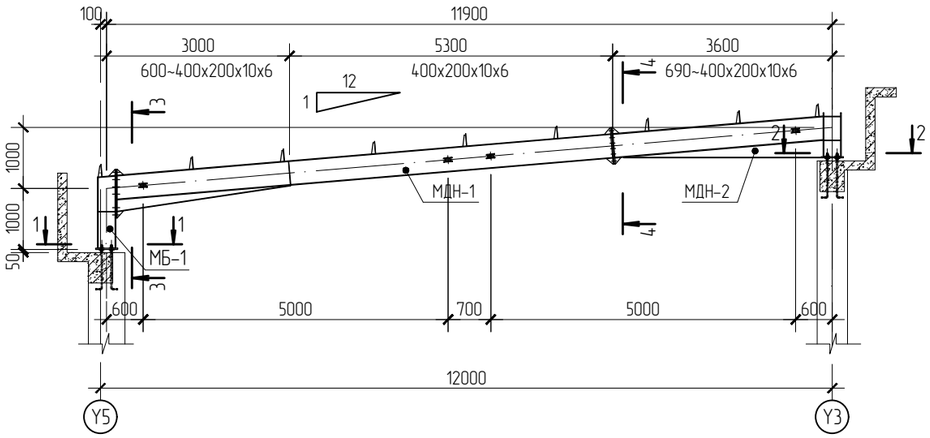

Огтлол 4-4

М10

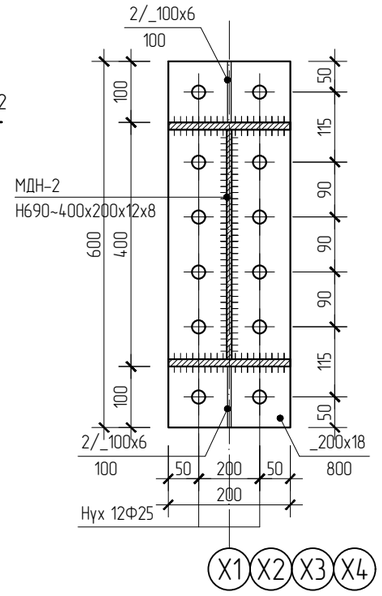

МАТЕРИАЛЫН НЭГДСЭН ТҮҮВЭР

Позиц	Тэмдэглэгээ	Нэр		Тоо шир	Хүнд /кг/	
					Нэгж	Нийт
МБ-1	ББ-19	Метал багана	Н300x200x10x6	4		
		Нийт рамны гангийн орц				
Рм-1	ББ-14	Метал рам	Рм-1	4	1071.5600	4286.24
Сайжруулсан 10.9S эзргийн боолт						
	GB/T1228-1231 (Q345)	Боолт (Ком) М22	шир	96		

ARTCONSTRUCTION Co.ltd

Бүс нутаг, хот төлөвлөлт, Барилгын зураг төслийн "АРТКОНСТРАКШН" ХХК

Өвөрхангай аймаг, Баянгол сум, 6-дугаар баг
240 ХҮҮХДИЙН НОМЫН САН, УРЛАГ ЗААЛТАЙ СУРГУУЛИЙН ӨРГӨТГӨЛ БАРИЛГА

Метал рам, метал баганын байршлын схем, Метал рам Рм-1

Уе шат: А3.

Инженер	Б. ХОСБАЯР	Е.Г.Шифр: ART-03/24	Масштаб:	Огноо: 2024
Гүйцэтгэсэн	А. ДЭМБЭРЭЛСАМБУУ			
Шалгасан	Б. ХОСБАЯР	Т.Г.Шифр:	Зургийн дугаар: 44	Бүх хуудас: 83

Метал багана МБ-1

M1:20

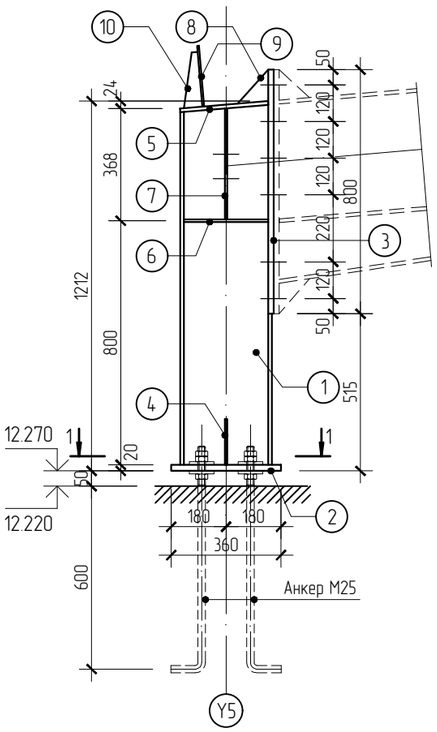

Позец -1 M1:20

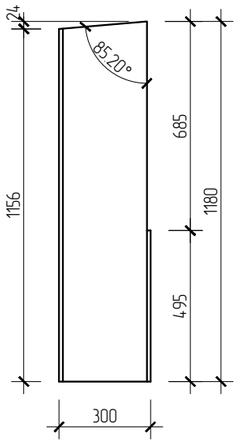

Позец -3 M1:20

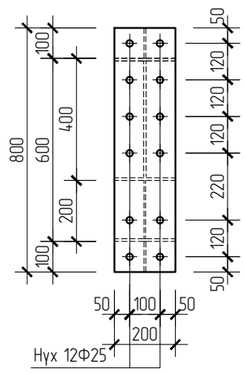

Позец -4 M1:10

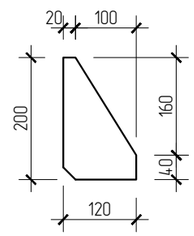

Позец -6 M1:10

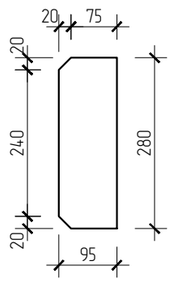

Позец -7 M1:10

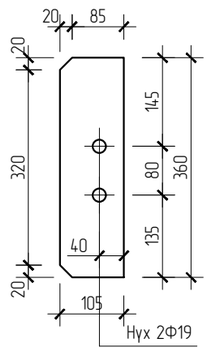

Позец -9 M1:10

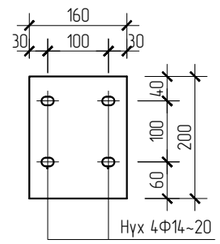

Огтлол 1-1

M10

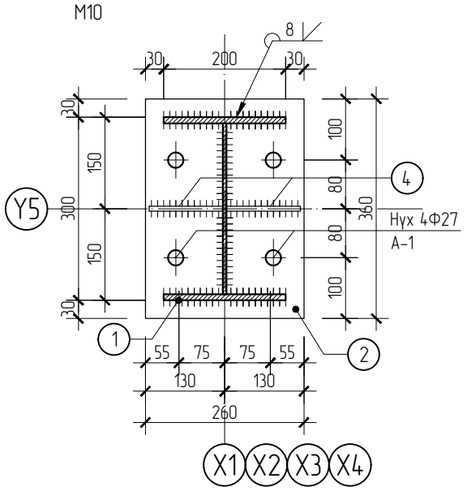

МАРКЛАГДСАН ЭДЭЛХҮҮНИЙ ТОДОРХОЙЛОЛТ

Позиц	Тэмдэглэгээ	Нэр		Тоо шир	Хүнд /кг/	
					Нэгж	Нийт
		Металл багана МБ-1		4	99.91	399.62
1	GB/T11263-2017 (Q255B)	Швеллер H400x200x10x6 L=	1180	1	45.61	45.61
2	GB/T700-2006 (Q255B)	Лист 4Ф27 _260x20 L=	360	1	14.70	14.70
3	"	" 12Ф22 _200x18 L=	800	1	22.61	22.61
4	"	" _120x8 L=	200	2	1.51	3.01
5	"	" _200x8 L=	290	1	3.64	3.64
6	"	" _95x8 L=	280	2	1.67	3.34
7	"	" 2Ф19 _105x8 L=	360	2	2.37	4.75
6	"	" 2/ _100x8 L=	100	1	0.31	0.31
9	"	" 4Ф14~20 _160x6 L=	200	1	1.51	1.51
10	"	" _80x6 L=	180	1	0.42	0.42

ARTCONSTRUCTION Co.ltd

Бүс нутаг, хот төлөвлөлт, Барилгын зураг төслийн "АРТКОНСТРАКШН" ХХК

Өвөрхангай аймаг, Баянгол сум, 6-дугаар баг
240 ХҮҮХДИЙН НОМЫН САН, УРЛАГ ЗААЛТАЙ СУРГУУЛИЙН ӨРГӨТГӨЛ БАРИЛГА

Металл багана МБ-1					Ye шат: А3.
Инженер	Б. ХОСБАЯР	Е.Г.Шифр: ART-03/24	Масштаб:	Огноо: 2024
Гүйцэтгэсэн	А. ДЭМБЭРЭЛСАМБУУ	Т.Г.Шифр:	Зургийн дугаар: 45	Бүх хуудас: 83
Шалгасан	Б. ХОСБАЯР			

Метал дамнуруу МДН-1
М1:20

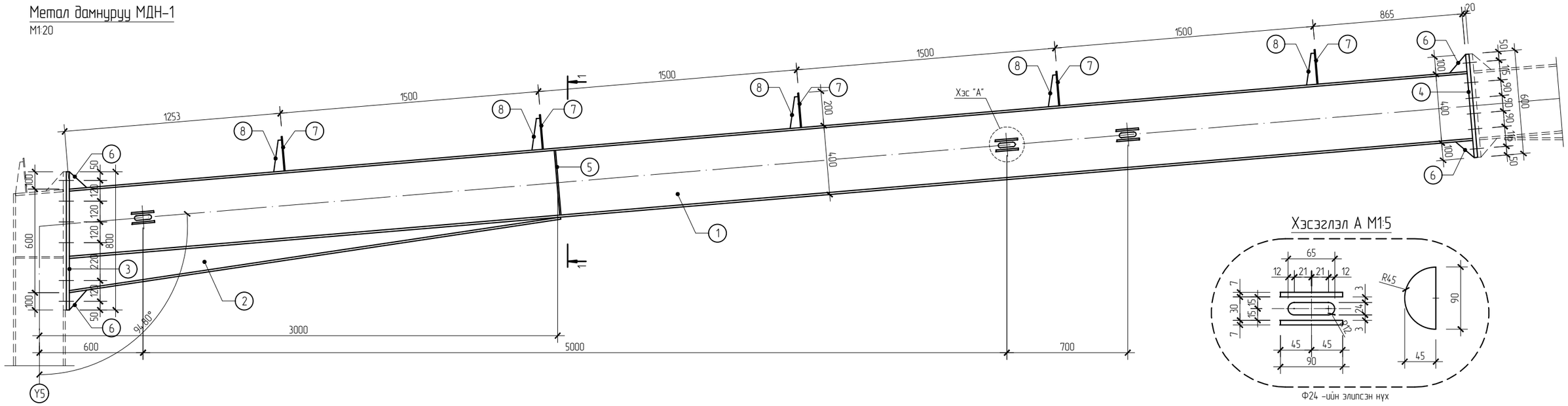

Хэсэглэл А М1:5

Ф24 -ийн элипсэн нүх

Позец -1 М1:20

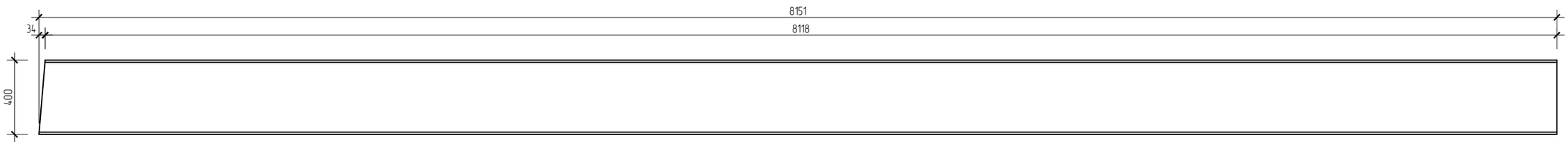

Позец -2 М1:20

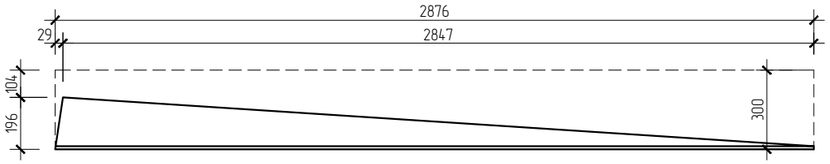

Позец -5 М1:10

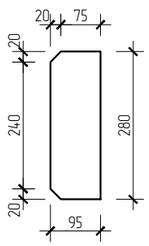

Позец -7 М1:10

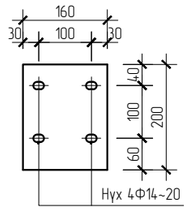

Огтлол 1-1
М20

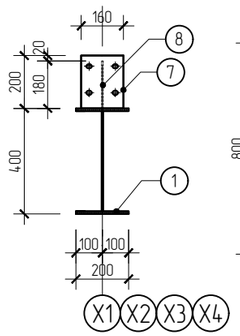

Позец -3 М1:20

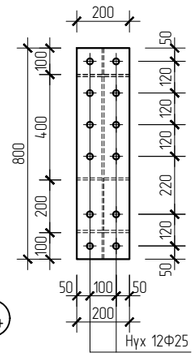

Позец -4 М1:20

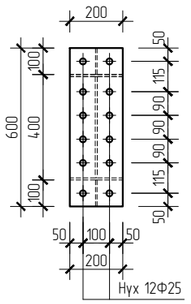

МАРКЛАГДСАН ЭДЭЛХҮҮНИЙ ТОДОРХОЙЛОЛТ

Позиц	Тэмдэглэгээ	Нэр	Тоо ширх	Хүнд /кг/ Нэгж	Хүнд /кг/ Нийт
		Метал дамнуруу МДН-1	4	620.48	2481.91
1	GB/T11263-2017 (Q255B)	Швеллер H400x200x12x8 L= 8150	1	499.54	499.54
2	"	" 2/H300x200x10x6 L= 2875	1	64.10	64.10
3	GB/T700-2006 (Q255B)	Лист 12Ф25 _200x18 L= 800	1	22.61	22.61
4	"	" 12Ф25 _200x20 L= 600	1	18.84	18.84
5	"	" _95x8 L= 376	2	2.24	4.49
6	"	" 2/ _100x8 L= 100	4	0.31	1.26
7	"	" 4Ф14~20 _160x6 L= 200	5	1.51	7.54
8	"	" _80x6 L= 180	5	0.42	2.12

ARTCONSTRUCTION Co.,ltd

Бүс нутаг, хот төлөвлөлт, Барилгын зураг төслийн "АРТКОНСТРАКШН" ХХК

Өвөрхангай аймаг, Баянгол сум, 6-дугаар баг
240 ХҮҮХДИЙН НОМЫН САН, УРЛАГ ЗААЛТАЙ СУРГУУЛИЙН ӨРГӨТГӨЛ БАРИЛГА

Метал дамнуруу МДН-1

Ye шат: А3.

Инженер	Б. ХОСБАЯР	Е.Г.Шифр: ART-03/24	Масштаб:	Огноо: 2024
Гүйцэтгэсэн	А. ДЭМБЭРЭЛСАМБУУ			
Шалгасан	Б. ХОСБАЯР	Т.Г.Шифр:	Зургийн дугаар: 46	Бүх хуудас: 83

Метал дамнуруу МДН-2
М1:20

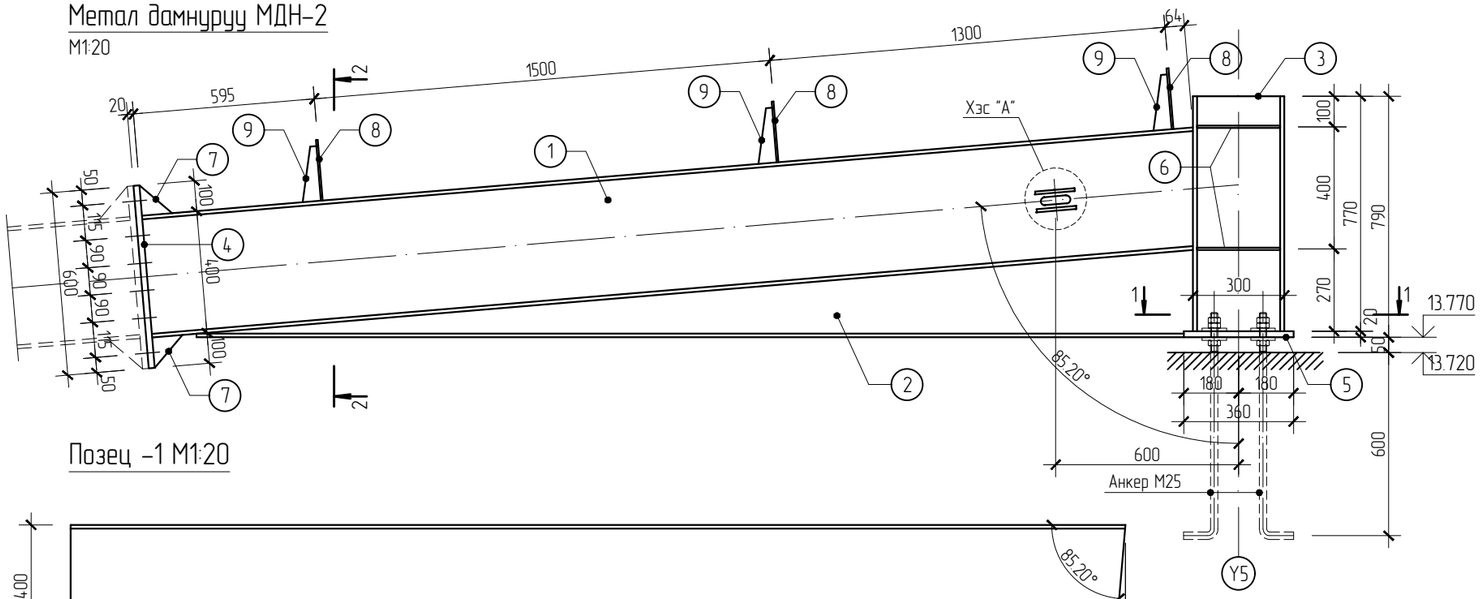

Позец -4 М1:20

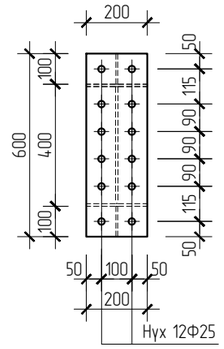

Позец -6 М1:10

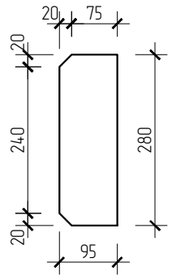

Позец -8 М1:10

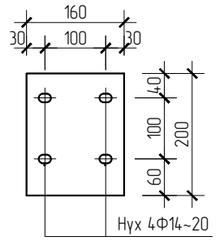

Позец -1 М1:20

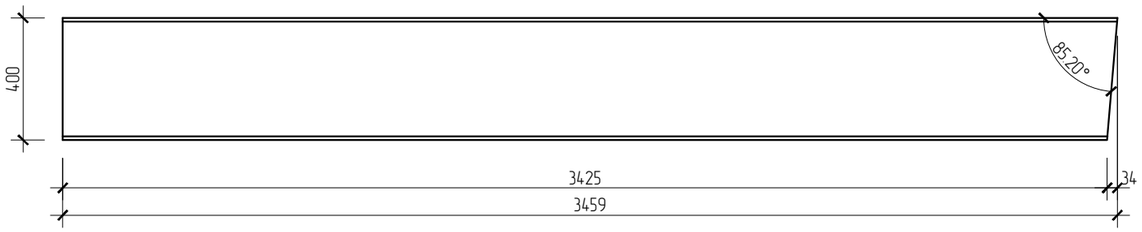

Хэсэглэл А М1:5

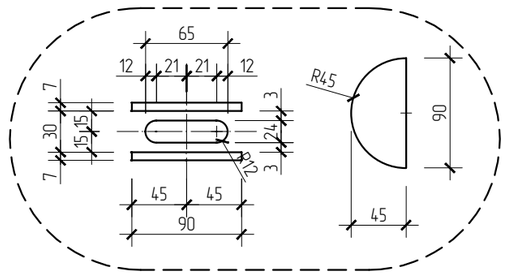

Позец -2 М1:20

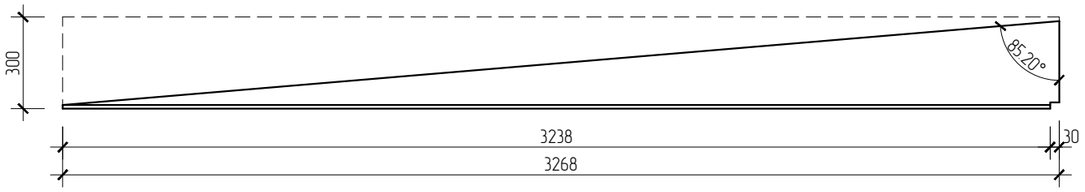

Огтлол 1-1
М10

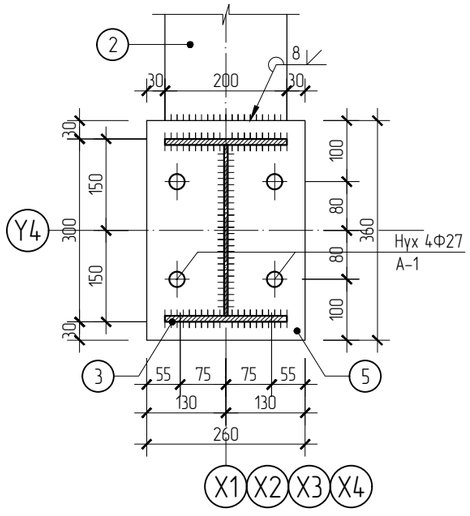

Огтлол 2-2
М20

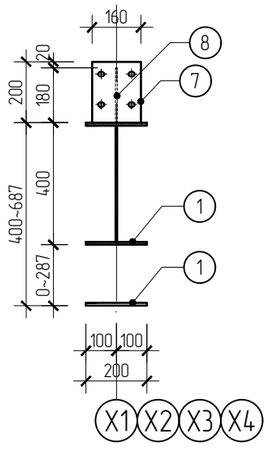

МАРКЛАГДСАН ЭДЭЛХҮҮНИЙ ТОДОРХОЙЛОЛТ

Позиц	Тэмдэглэгээ	Нэр		Тоо ширх	Хүнд /кг/ Нэгж	Хүнд /кг/ Нийт
		Метал дамнуруу МДН-2		4	351.17	1404.66
1	GB/T11263-2017 (Q255B)	Швеллер H400x200x12x8 L=	3460	1	212.07	212.07
2	"	" 2/H300x200x10x6 L=	3270	1	72.90	72.90
3	"	" 2/H300x200x10x6 L=	770	1	17.17	17.17
4	GB/T700-2006 (Q255B)	Лист 12Ф25 _200x20 L=	600	1	18.84	18.84
5	"	" 4Ф27 _260x20 L=	360	1	14.70	14.70
6	"	" _95x8 L=	380	4	2.27	9.07
7	"	" 2/ _100x8 L=	100	2	0.31	0.63
8	"	" 4Ф14~20 _160x6 L=	200	3	1.51	4.52
9	"	" _80x6 L=	180	3	0.42	1.27

ARTCONSTRUCTION Co.ltd

Бүс нутаг, хот төлөвлөлт, Барилгын зураг төслийн "АРТКОНСТРАКШН" ХХК

Өвөрхангай аймаг, Баянгол сум, 6-дугаар баг
240 ХҮҮХДИЙН НОМЫН САН, УРЛАГ ЗААЛТАЙ СУРГУУЛИЙН ӨРГӨТГӨЛ БАРИЛГА

Металл багана МБ-2

Уе шат: А3.

Инженер	Б. ХОСБАЯР	Е.Г.Шифр: ART-03/24	Масштаб:	Огноо: 2024
Гүйцэтгэсэн	А. ДЭМБЭРЭЛСАМБУУ	Т.Г.Шифр:	Зургийн дугаар: 47	Бүх хуудас: 83
Шалгасан	Б. ХОСБАЯР			

Метал рамны холбоос болон татлаганы байгуулалт М1:200

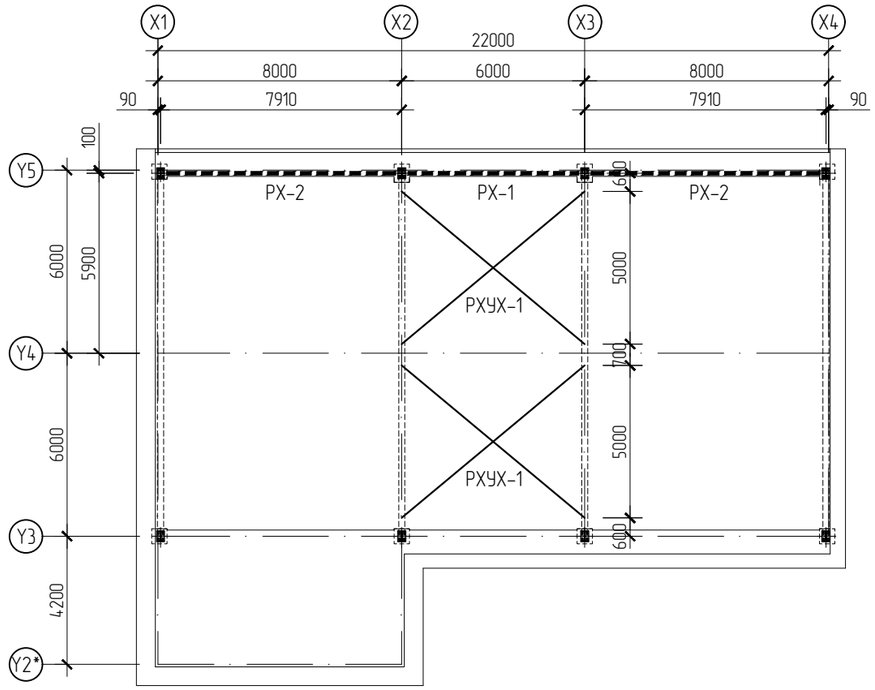

Дээврийн металл рамны холбоос /захын узел/

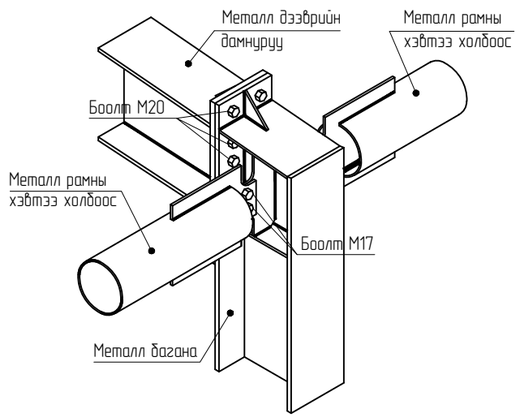

Огтлол А-А

М10

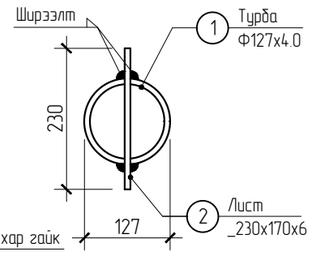

Рамны холбоос РХ-1

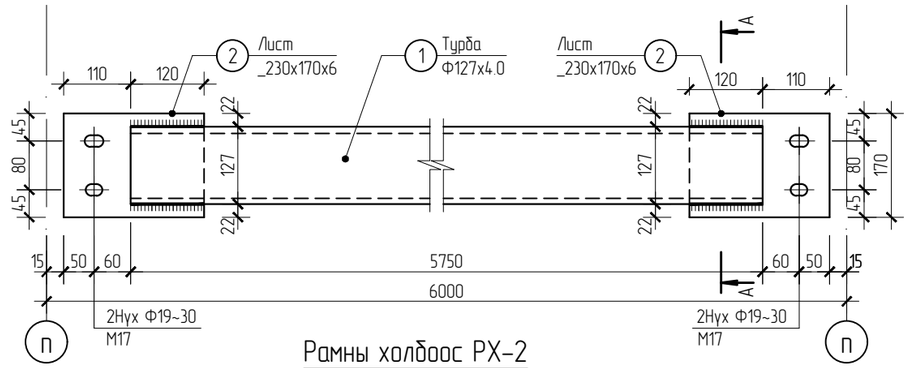

Рамны холбоос РХ-2

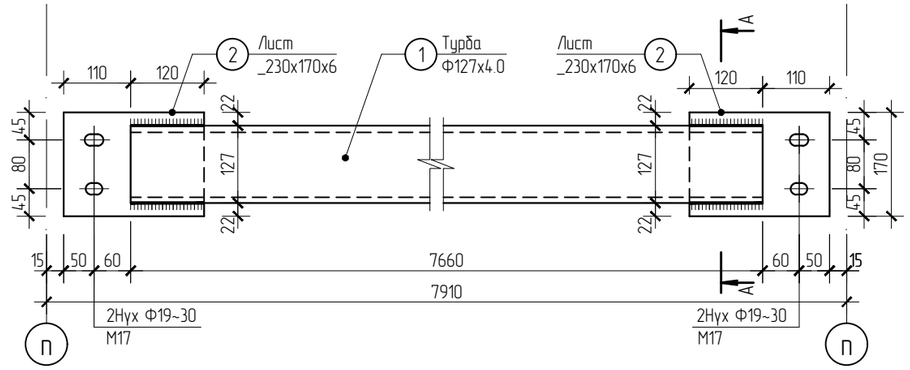

Рамны хэвтээ уян холбоос РХУХ-1

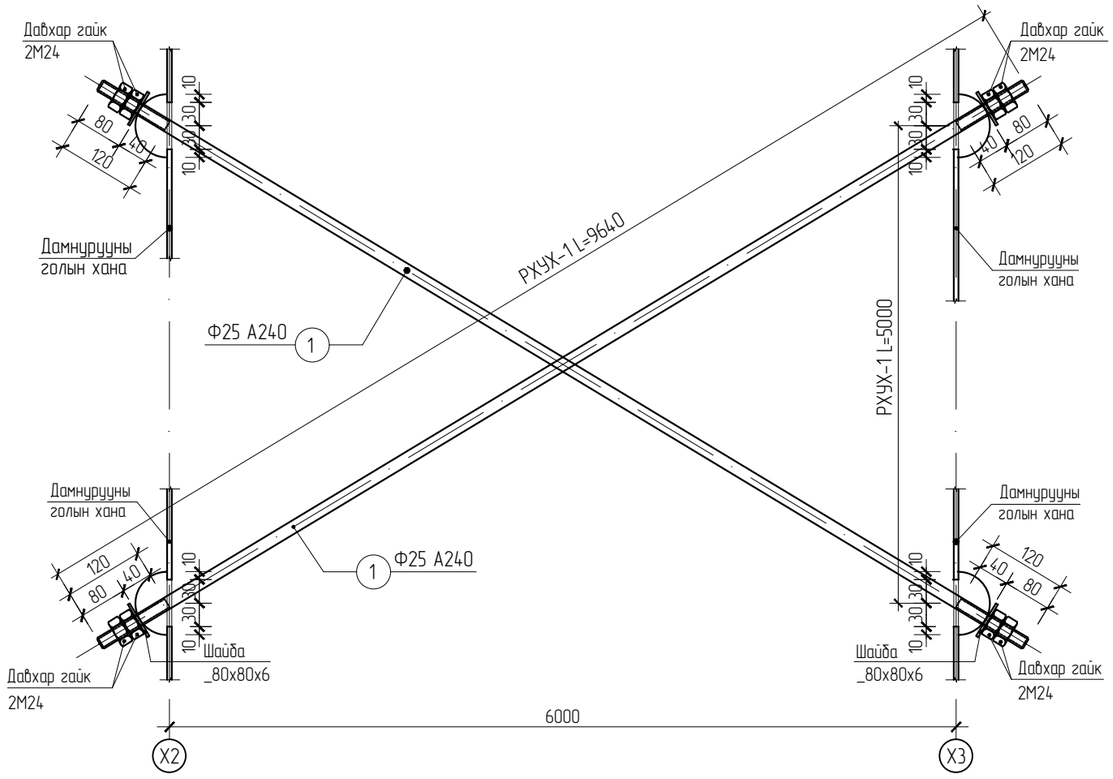

Тайлбар:

Төмөр элементүүдийг Э-42 төрлийн электродоор гагнана.

Бүх гагнаж байгаа элементийг цулзаж байгаа бүх уртаар нь гагнана.

Метал эдэлхүүний зэвийг сайтар цэвэрлэж төмрийн сурикээр өнгө тавина.

МАРКЛАГДСАН ЭДЭЛХҮҮНИЙ ТОДОРХОЙЛОЛТ

Позиц	Тэмдэглэгээ	Нэр		Тоо шир	Хүнд /кг/ Нэгж	Хүнд /кг/ Нийт
		Рамны хэвтээ уян холбоос РХУХ-1		2	61.91	123.82
1	ГОСТ 2590-2006	Арматур (Круг) Ф25 А240 L=	8040	2	30.95	61.91
		Рамны холбоос РХ-1		1	73.43	73.43
1	ГОСТ 10704-91	Турба Ф127х4.0 L=	5750	1	69.75	69.75
2	GB/T700-2006 (Q255B)	Лист 2Ф19~30 _170х6 L=	230	2	1.84	3.68
		Рамны холбоос РХ-2		2	96.60	193.20
1	ГОСТ 10704-91	Турба Ф127х4.0 L=	7660	1	92.92	92.92
2	GB/T700-2006 (Q255B)	Лист 2Ф19~30 _170х6 L=	230	2	1.84	3.68
		Сайжруулсан 10.9S эзргийн боолт				
	GB/T1228-1231 (Q235)	Болт (Ком) М17	шир	12		
		Гайк М24	шир	16		

ARTCONSTRUCTION Co.ltd

Бүс нутаг, хот төлөвлөлт, Барилгын зураг төслийн "АРТКОНСТРАКШН" ХХК

Өвөрхангай аймаг, Баянгол сум, 6-дугаар баг

240 ХҮҮХДИЙН НОМЫН САН, УРЛАГ ЗААЛТАЙ СУРГУУЛИЙН ӨРГӨТГӨЛ БАРИЛГА

Метал рамны холбоос болон татлаганы байгуулалт

Уе шат: А3.

Инженер	Б. ХОСБАЯР	Е.Г.Шифр: ART-03/24	Масштаб:	Огноо: 2024
Гүйцэтгэсэн	А. ДЭМБЭРЭЛСАМБУУ			
Шалгасан	Б. ХОСБАЯР	Т.Г.Шифр:	Зургийн дугаар: 48	Бүх хуудас: 83

Дээврийн Си төмрийн байгуулалт М1:200

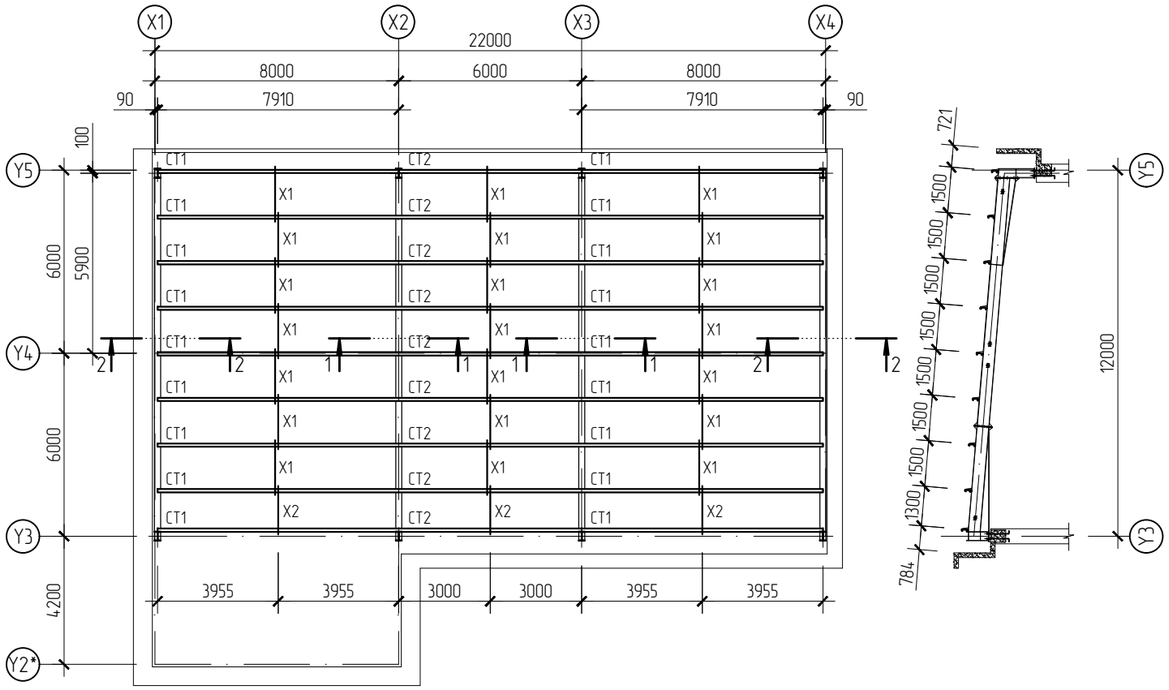

Огтлол 1-1 М1:20

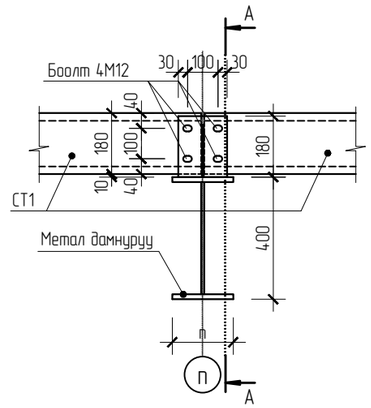

Огтлол 2-2 М1:20

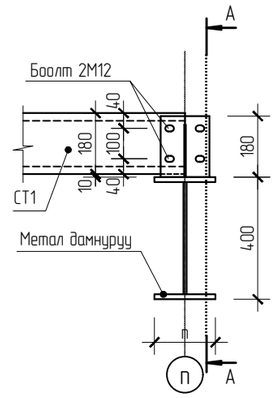

Огтлол А-А

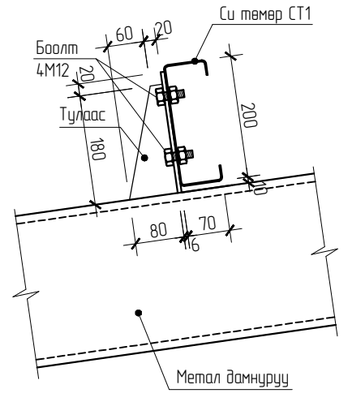

Холбоос Х1, Х2

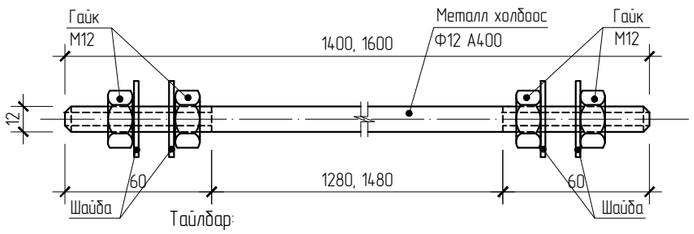

Дээврийн сендвич хавтангийн байгуулалт М1:200

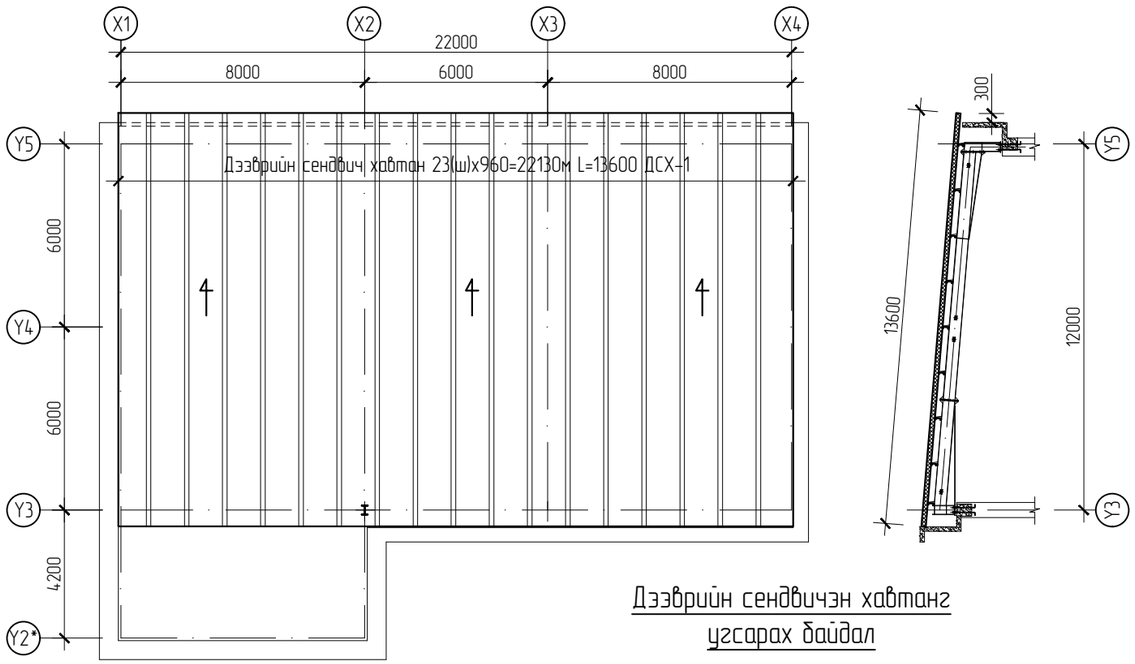

Дээврийн сендвичэн хавтанг угсарах байдал

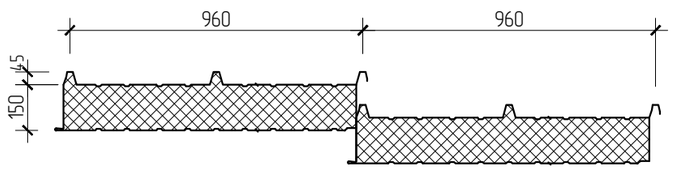

1. Q235-B ганг гар аргаар гагнахдаа E4315, E4316 электрод Q345-B E5015, E5016 электрод тус тус хэрэглэнэ. Хоёр өөр бат бэхтэй ганг гагнахдаа бага бат бэхтэй гангын электрод хэрэглэн.
2. Болтны нүхийг угсралтын явцад нь гаргах тохиолдолд М12 болт, нүх нь Ф13.5 байна.
4. Зурагт тусгаагүй ширээлтийн өндөр 3мм байна.
5. Ханын холбоос дамнуруу угсарахаас өмнө хаалга цонхны байрлал хэмжээг барилга архитектурын зурагтай тулгаж үз.
6. Ерөнхий тайлбар бүтээцийн байлбар бичигт тусгагдсан.

МАТЕРИАЛЫН НЭГДСЭН ТҮҮВЭР

Позиц	Тэмдэглэгээ	Нэр		Тоо шир	Хүнд /кг/ Нэгж	Хүнд /кг/ Нийт
Дээврийн Си төмрийн				1	1570.84	1570.84
СТ1	GB50017-2003 (Q235B)	Си төмөр С200х50х20х3 L=	5990	9	47.98	431.82
СТ2	GB50017-2003 (Q235B)	Си төмөр С200х50х20х3 L=	7900	18	63.28	1139.02
		Холбоос татлага			33.57	33.57
Х1	ГОСТ 2590-2006	Арматур (Круг) Ф12 А400 L=	1400	3	1.24	3.73
Х2	"	" Ф12 А400 L=	1600	21	1.42	29.84
		Болт (Ком) М12		108		
		Гайк М12		96		
Дээврийн сендвич хавтан						
ДС-1		Дээврийн дендвич хавтан L=	13600	23	13.06	300.29
		Дээврийн талбай S=	$м^2$			300.10

ARTCONSTRUCTION Co.ltd

Бүс нутаг, хот төлөвлөлт, Барилгын зураг төслийн "АРТКОНСТРАКШН" ХХК

Өвөрхангай аймаг, Баянгол сум, 6-дугаар баг
240 ХҮҮХДИЙН НОМЫН САН, УРЛАГ ЗААЛТАЙ СУРГУУЛИЙН ӨРГӨТГӨЛ БАРИЛГА

Дээврийн Си төмөр болон дээврийн сендвич хавтангийн байгуулалт

Уе шат: А3.

Инженер	Б. ХОСБАЯР	Е.Г.Шифр: ART-03/24	Масштаб:	Огноо: 2024
Гүйцэтгэсэн	А. ДЭМБЭРЭЛСАМБУУ			
Шалгасан	Б. ХОСБАЯР	Т.Г.Шифр:	Зургийн дугаар: 49	Бүх хуудас: 83

1-р давхрын хучилтын дайгуулалт (Хэвний зураг) М1:100

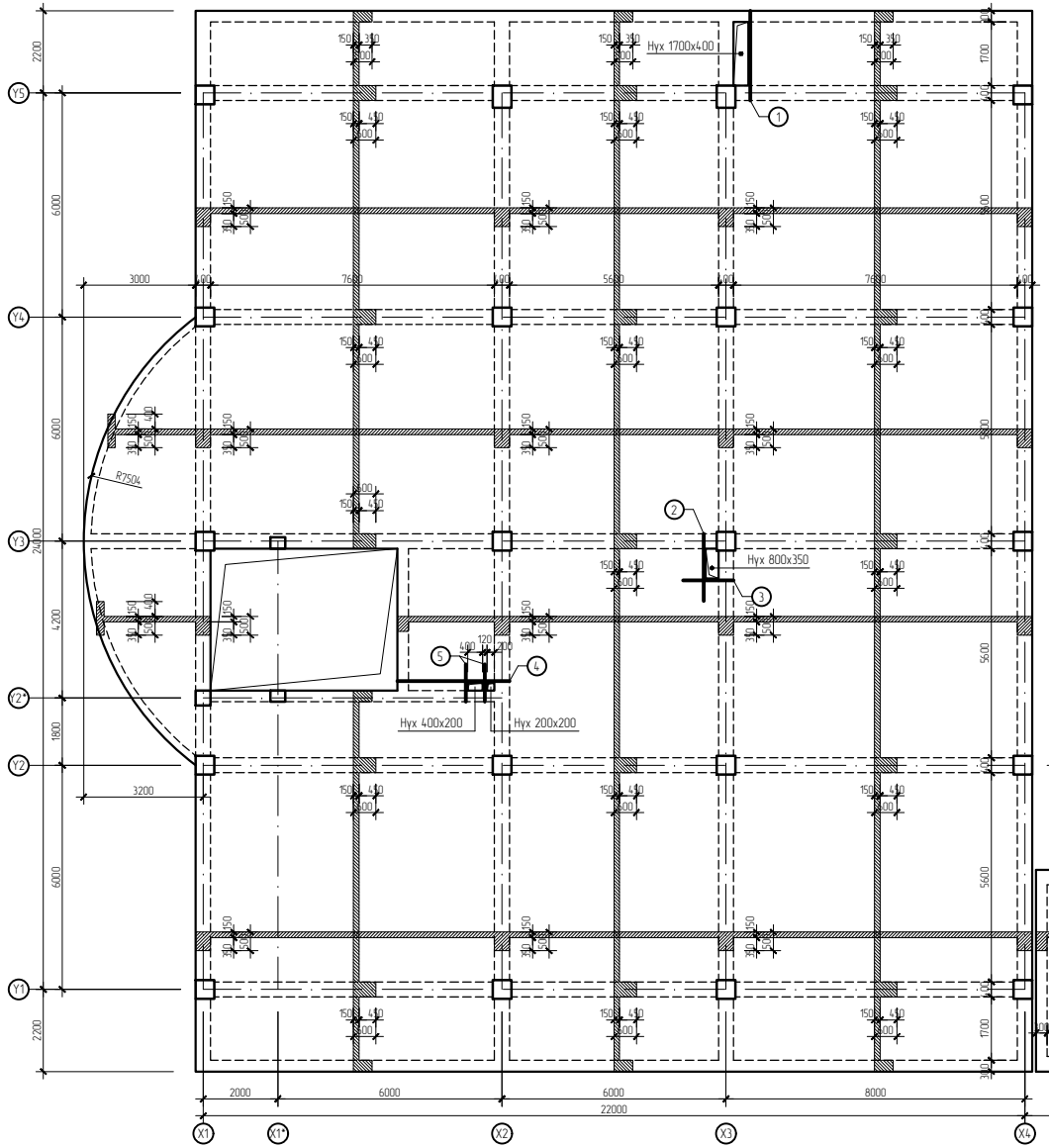

Хучилтанд гаргах нүхний нэмэлт арматур "А"

М1:20

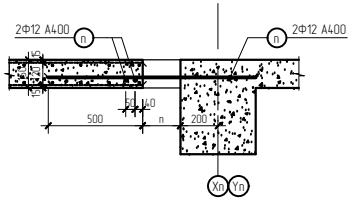

Хучилтанд гаргах нүхний нэмэлт арматур "В"

М1:20

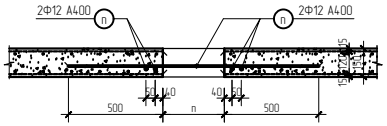

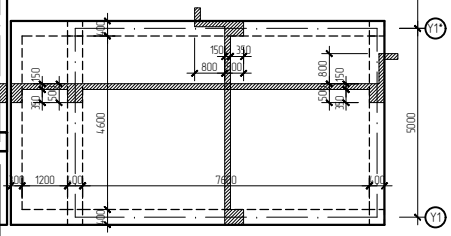

Марклагдсан эдэлхүүний тодорхойлолт							
Позиц	Тэмдэглэгээ	Нэр			Тоо шир	Хүнд /кг/ Нэгж	Нийт
1-р давхарын хучилтын нүхний нэмэлт арматур					1	18.74	18.74
1	ГОСТ 5781-82	Арматур	Ф12 А400	L= 2400	2	2.13	4.26
2	"	"	Ф12 А400	L= 1800	2	1.60	3.20
3	"	"	Ф12 А400	L= 1350	2	1.20	2.40
4	"	"	Ф12 А400	L= 3000	2	2.66	5.33
5	"	"	Ф12 А400	L= 1000	4	0.89	3.55

Бүс нутаг, хот төлөвлөлт, Барилгын зураг төслийн "АРТКОНСТРАКШН" ХХК	Өвөрхангай аймаг, Баянгол сум, 6-дугаар баг 240 ХУУХДИЙН НОМЫН САН, УРЛАГ ЗААЛТАЙ СУРГУУЛИЙН ӨРГӨТГӨЛ БАРИЛГА				
	1-р давхрын хучилтын дайгуулалт (Хэвний зураг)				Үе шат: А3
	Инженер	Б. ХОСБАЯР	Е.Г.Шифр: ART-03/24	Масштаб:	Огноо: 2024
	Гүйцэтгэсэн	А. ДЭМБЭРЭЛСАМБУУ	Т.Г.Шифр:	Зургийн дугаар: 50	Бүх хуудас: 83
	Шалгасан	Б. ХОСБАЯР			

2-р давхрын хучилтын дайгуулалт (Хэвний зураг) М1:100

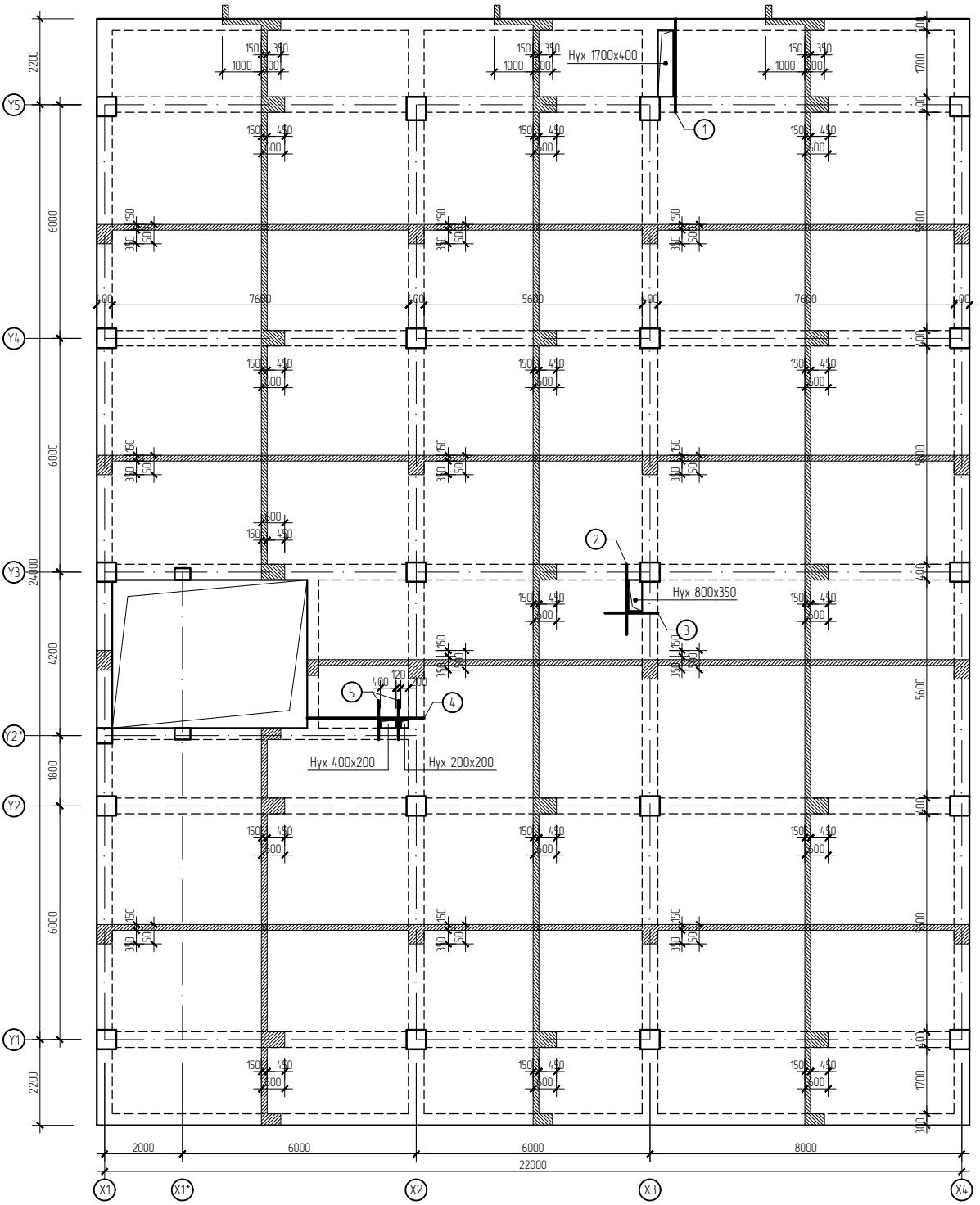

Хучилтанд гаргах нүхний нэмэлт арматур "А"

М1:20

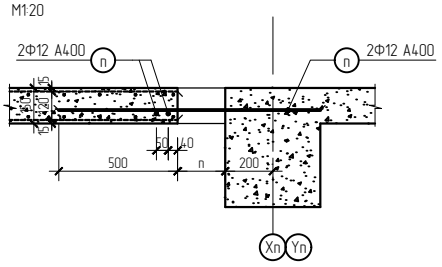

Хучилтанд гаргах нүхний нэмэлт арматур "В"

М1:20

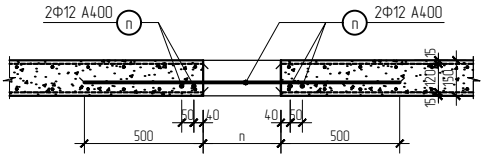

Марклагдсан эдэлхүүний тодархойлолт

Позиц	Тэмдэглэгээ	Нэр		Тоо шир	Хүнд /кг/ Нэгж	Нийт
2-р давхарын хучилтын нүхний нэмэлт арматур				1	18.74	18.74
1	ГОСТ 5781-82	Арматур Ф12 А400 L=	2400	2	2.13	4.26
2	"	" Ф12 А400 L=	1800	2	1.60	3.20
3	"	" Ф12 А400 L=	1350	2	1.20	2.40
4	"	" Ф12 А400 L=	3000	2	2.66	5.33
5	"	" Ф12 А400 L=	1000	4	0.89	3.55

Бүс нутаг, хот төлөвлөлт, Барилгын зураг төслийн "АРТКОНСТРАКШН" ХХК

Өвөрхангай аймаг, Баянгол сум, 6-дугаар баг
240 ХҮҮХДИЙН НОМЫН САН, УРЛАГ ЗААЛТАЙ СУРГУУЛИЙН ӨРГӨТГӨЛ БАРИЛГА

2-р давхарын хучилтын нүхний нэмэлт арматур

Ye шат: А3.

Инженер	Б. ХОСБАЯР	Е.Г.Шифр: ART-03/24	Масштаб:	Огноо: 2024
Гүйцэтгэсэн	А. ДЭМБЭРЭЛСАМБУУ	Т.Г.Шифр:	Зургийн дугаар: 51	Бүх хуудас: 83
Шалгасан	Б. ХОСБАЯР			

3-р давхрын хучилтын дайгуулалт (Хэвний зураг) М1:100

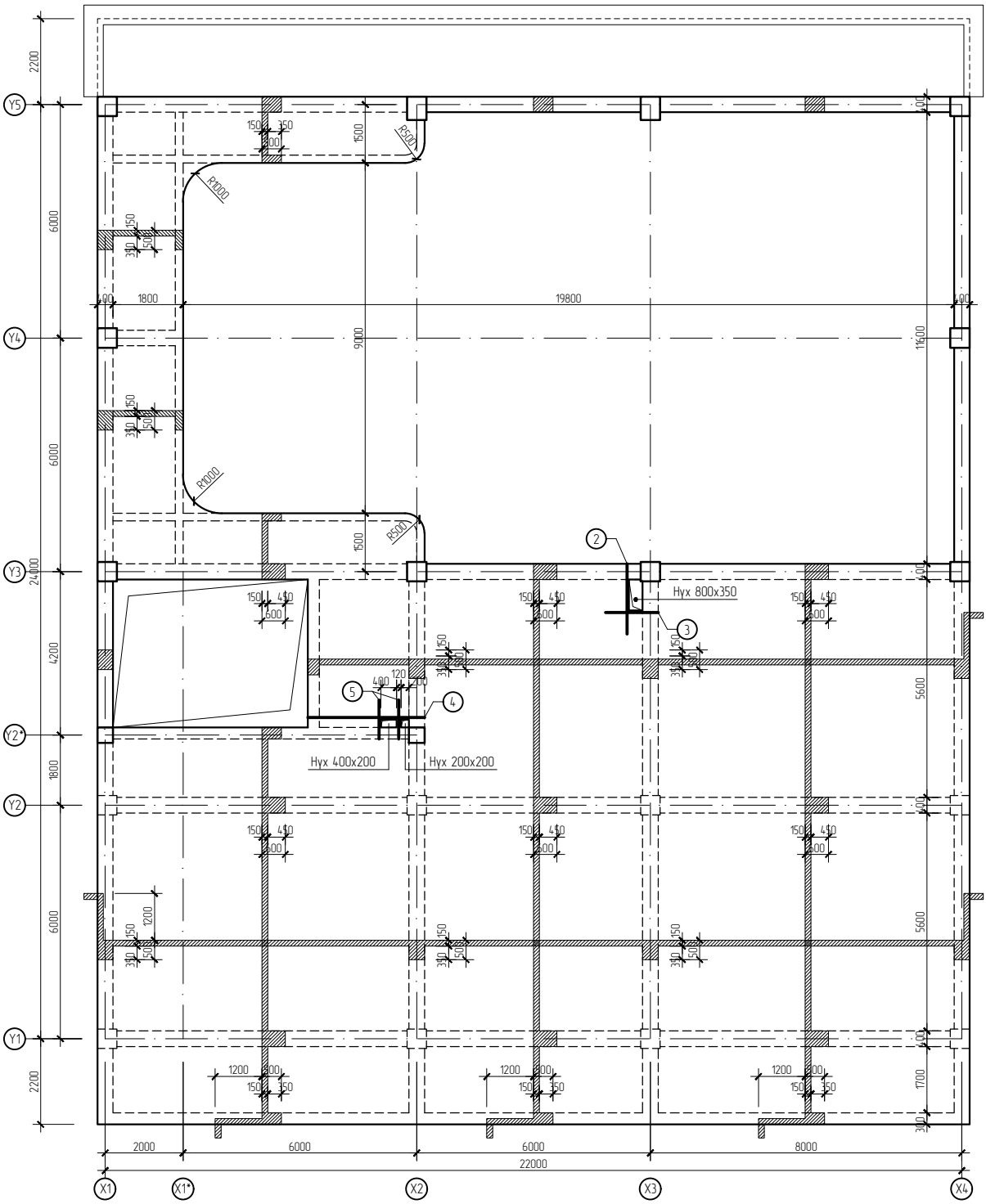

Хучилтанд гаргах нүхний нэмэлт арматур "А"

М1:20

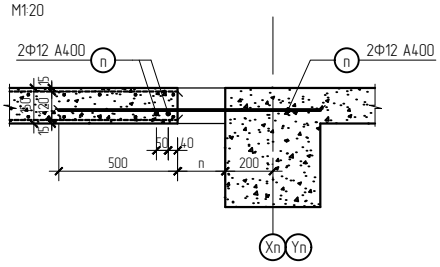

Хучилтанд гаргах нүхний нэмэлт арматур "В"

М1:20

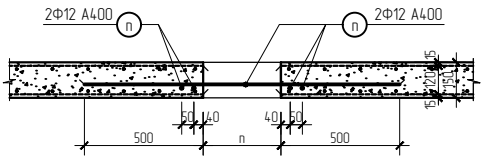

Марклагдсан эдэлхүүний тодархойлолт

Позиц	Тэмдэглэгээ	Нэр		Тоо ширх	Хүнд /кг/ Нэгж	Нийт
3-р давхарын хучилтын нүхний нэмэлт арматур				1	14.47	14.47
2	ГОСТ 5781-82	Арматур Ф12 А400 L=	1800	2	1.60	3.20
3	"	" Ф12 А400 L=	1350	2	1.20	2.40
4	"	" Ф12 А400 L=	3000	2	2.66	5.33
5	"	" Ф12 А400 L=	1000	4	0.89	3.55

Өвөрхангай аймаг, Баянгол сум, 6-дугаар баг
240 ХҮҮХДИЙН НОМЫН САН, УРЛАГ ЗААЛТАЙ СУРГУУЛИЙН ӨРГӨТГӨЛ БАРИЛГА

3-р давхарын хучилтын нүхний нэмэлт арматур

Ye шат: А3.

Инженер	Б. ХОСБАЯР	Е.Г.Шифр: ART-03/24	Масштаб:	Огноо: 2024
Гүйцэтгэсэн	А. ДЭМБЭРЭЛСАМБУУ	Т.Г.Шифр:	Зургийн дугаар: 52	Бүх хуудас: 83
Шалгасан	Б. ХОСБАЯР			

Бүс нутаг, хот төлөвлөлт, Барилгын зураг төслийн "АРТКОНСТРАКШН" ХХК

12.220 түвшин дахь хучилтын дайгуулалт (Хэвний зураг) М1:100

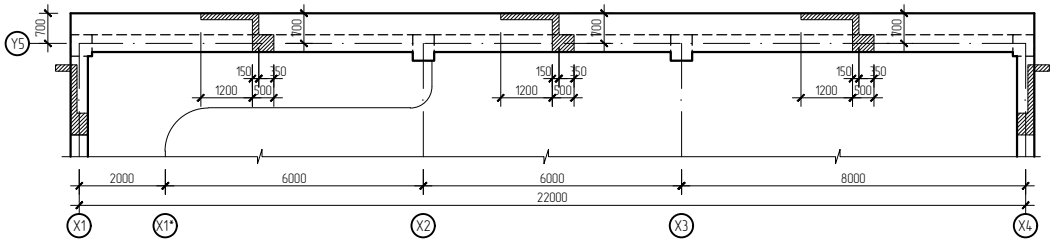

Техникийн давхрын хучилтын дайгуулалт (Хэвний зураг) М1:100

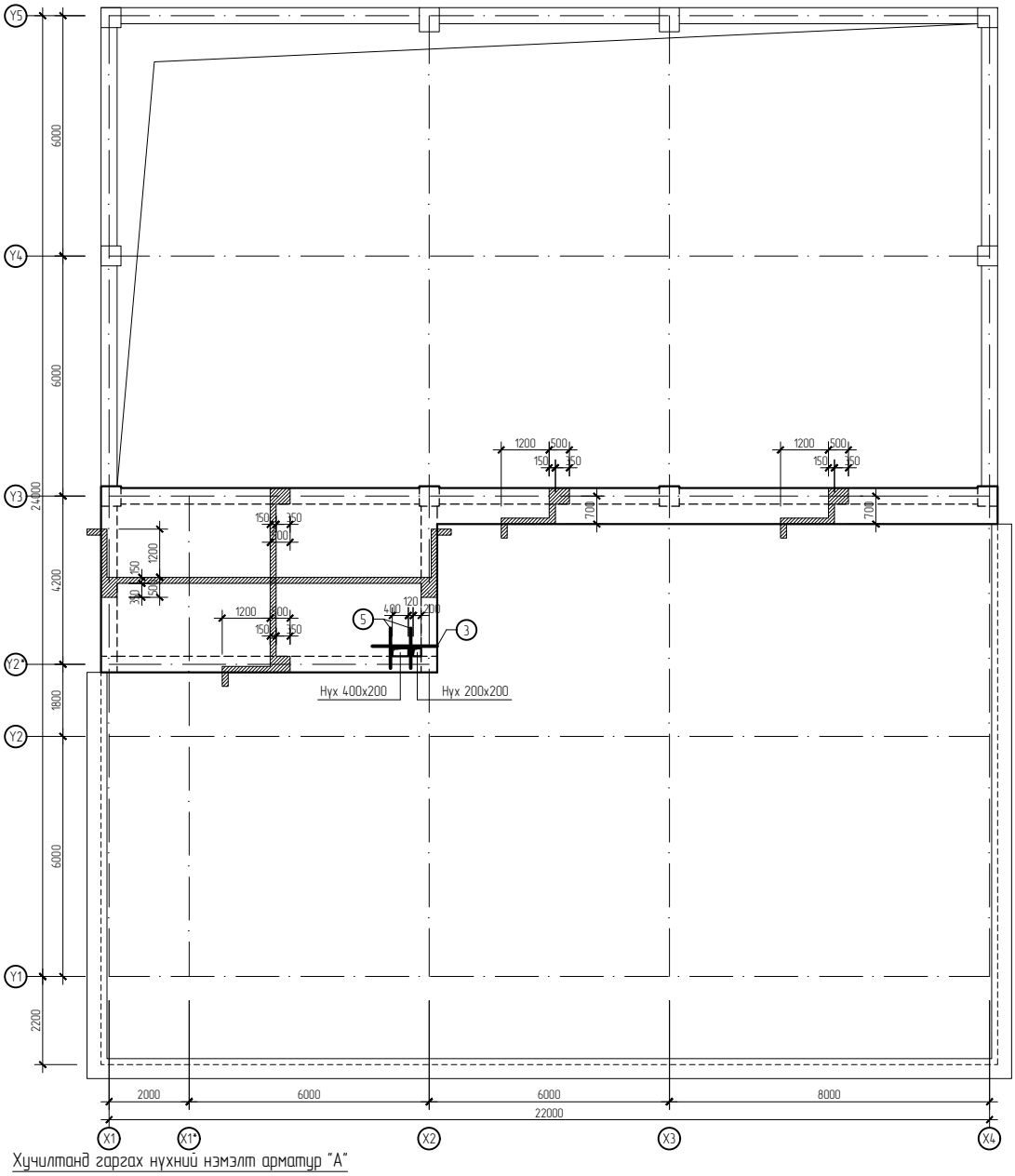

Хучилтанд гаргах нухний нэмэлт арматур "А"

М1:20

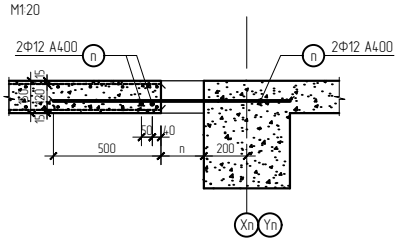

Хучилтанд гаргах нухний нэмэлт арматур "В"

М1:20

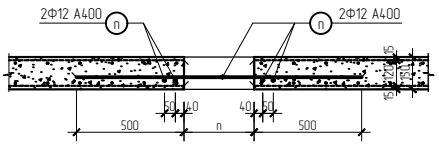

Марклагдсан эдэлхүүний тодархойлолт						
Позиц	Тэмдэглэгээ	Нэр		Тоо ширх	Хүнд /кг/	
					Нэгж	Нийт
Техникийн давхрын хучилтын нухний нэмэлт арматур				1	5.95	5.95
3	ГОСТ 5781-82	Арматур	Ф12 А400 L=	1350	2	1.20	2.40
5	"	"	Ф12 А400 L=	1000	4	0.89	3.55

Бүс нутаг, хот төлөвлөлт, Барилгын зураг төслийн "АРТКОНСТРАКШН" ХХК

Өвөрхангай аймаг, Баянгол сум, 6-дугаар баг
240 ХҮҮХДИЙН НОМЫН САН, УРЛАГ ЗААЛТАЙ СУРГУУЛИЙН ӨРГӨТГӨЛ БАРИЛГА

12.220 түвшин болон Техникийн давхрын хучилтын нухний нэмэлт арматур

Үе шат: АЗ

Инженер	Б. ХОСБАЯР	Е.Г.Шифр: ART-03/24	Масштаб:	Огноо: 2024
Гүйцэтгэсэн	А. ДЭМБЭРЭЛСАМБУУ	Т.Г.Шифр:	Зургийн дугаар: 53	Бүх хуудас: 83
Шалгасан	Б. ХОСБАЯР			