БАТЛАВ.
ДУНДГОВЬ АЙМГИЙН ЕРӨНХИЙ АРХИТЕКТОР: . . . . . /Э.ЭНХМЭНД/

"КЛАССИК РОУД" ХХК

ШИФР: 19/23

МОНГОЛ УЛС, ДУНДГОВЬ АЙМАГ

4-Р СУРГУУЛЬ, 4,6-Р ЦЭЦЭРЛЭГ, 9-Р БАЙР, ШҮҮХЭЭС ТУС БҮР ТӨВ ЗАМД ХОЛБОХ АВТО ЗАМ, ТОХИЖИЛТЫН АЖИЛ

АЖЛЫН ЗУРАГ

ЗУРАГ ХЯНАСАН:

Албан тушаал	Нэр	Гарын үсэг
"ДУНДГОВЬ АЙМГИЙН ГХБХБГ"-ЫН ДАРГА	З.ЧАГНААДОРЖ	
"МАНДАЛЫН ГЭГЭЭ ХОТ ТОХИЖУУЛАХ ГАЗАР" ААТҮГ-ын ДАРГА	Д.ОЧБАДРАХ	

БОЛОВСРУУЛСАН:

Гүйцэтгэгч			
	Албан тушаал	Нэр	Гарын үсэг
	"КЛАССИК РОУД" ХХК-ний захирал	Ч.ТӨГСБАТ	
Захиалагчийг төлөөлж			
	Албан тушаал / иргэн	Нэр	Гарын үсэг
	ДУНДГОВЬ АЙМГИЙН ЗДТГ-ЫН ДАРГА	Л.ДОРЖБАТ	

УЛААНБААТАР ХОТ 2023 ОН

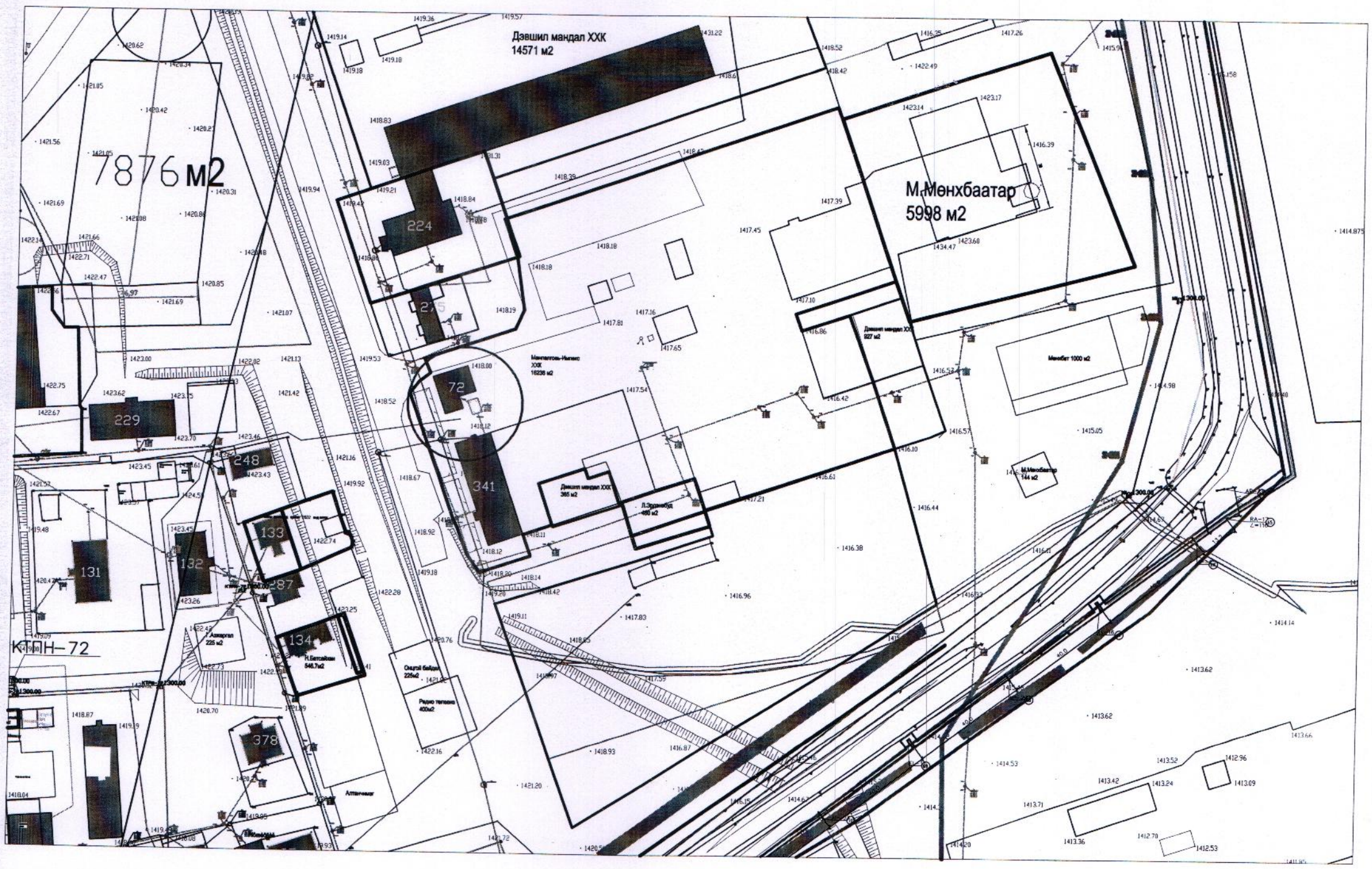
Дэвшил мандал ХХК
14571 м2
7876 м2
М.Мөнхбаатар
5998 м2
224
275
72
341
229
248
133
132
287
134
131
378
КТПН-72

4,6-р цэцэрлэгийн гадна авто зогсоол

ПК+	X, м	Y, м
0+00.000	5068790.011	598518.248
0+20.000	5068770.679	598523.371
0+40.000	5068751.346	598528.495
0+60.000	5068732.013	598533.618
0+68.123	5068724.161	598535.699

4-р сургуулийн гадна авто зогсоол

ПК+	X, м	Y, м
0+00.000	5068641.487	598681.579
0+20.000	5068635.334	598662.549
0+40.000	5068629.182	598643.519
0+60.000	5068623.03	598624.489
0+80.000	5068616.877	598605.458
1+00.000	5068610.725	598586.428
1+20.000	5068604.573	598567.398
1+28.030	5068602.102	598559.757

Шүүхийн замыг төв замтай холбох хатуу хучилттай авто зам

ПК+	X, м	Y, м
0+00.000	5068498.314	599151.046
0+20.000	5068479.428	599157.628
0+40.000	5068460.542	599164.21
0+60.000	5068441.656	599170.791
0+80.000	5068422.77	599177.373
1+00.000	5068403.884	599183.955
1+20.000	5068384.998	599190.536
1+40.000	5068366.112	599197.118
1+60.000	5068347.226	599203.699
1+80.000	5068328.34	599210.281
2+00.000	5068309.454	599216.863
2+20.000	5068290.567	599223.444
2+40.000	5068271.681	599230.026
2+60.000	5068252.795	599236.608
2+80.000	5068233.946	599243.291
3+00.000	5068215.44	599250.87
3+20.000	5068197.349	599259.394
3+40.000	5068179.03	599267.414
3+60.000	5068160.284	599274.375
3+80.000	5068141.17	599280.254
4+00.000	5068121.879	599285.53
4+20.000	5068102.587	599290.806
4+22.782	5068099.904	599291.54

9-р байрны замыг төв замтай холбох хатуу хучилттай авто зам

ПК+	X, м	Y, м
0+00.000	5068996.273	599480.61
0+20.000	5068991.961	599461.127
0+40.000	5069003.586	599446.223
0+60.000	5069020.661	599435.858
0+80.000	5069023.447	599417.517
1+00.000	5069013.4	599400.224
1+20.000	5069003.353	599382.93
1+40.000	5068993.306	599365.637
1+60.000	5068983.259	599348.344
1+80.000	5068973.212	599331.05
2+00.000	5068963.165	599313.757
2+20.000	5068953.118	599296.464
2+40.000	5068937.999	599284.461
2+60.000	5068925.709	599269.66
2+71.285	5068921.048	599259.382

УБ хот, Тээвэрчдийн гудамж "Вояж" төв "Классик Роуд" ХХК	4-р сургууль, 4,6-р цэцэрлэг, 9-р байр, шүүхээс тус бүр төв замд холбох тохижилт			Авто зам	
	Захирал		Ч.Төгсбат	Тэнхлэгийн солбилцол	Масштаб: уе шат: АЗ; хуудас: 01; бүх/хууд: 01
	Зургийн инженер		Д.Нямдорж		
	Гүйцэтгэсэн		Э.Лхагвасүрэн		
	Шалгасан		Д.Нямдорж	Шифр: 19/23	2023.08 сар

Шүүхийн замыг төв замтай холбох хатуу хучилттай авто замын /Тахир шулууны үзүүлэлт/

Цэг	пк	+	Координат X	Координат Y	Элементүүдийн нэр: зүүн	Элементүүдийн нэр: баруун	Радиус, м	тангенс	тойрог эргэлт	биссек трис	домер	Шилжилтийн муруйн байршил: эхлэл пк	эхлэл +	төгсгөл пк	төгсгөл +	Азимут	Румб	Өнцгийн оройн хоорондох зай, м	Шулууны урт, м
Т.эхлэл	0	0.000	5068498.314	599151.046															
Э.өнцөг №1	2	91.622	5068222.934	599247.014	6°38'36"		350.00	20.31	40.58	0.59	0.05	2	71.309	3	11.890	160°47'13"	ЗҮ: 19°13'	291.62	271.31
Э.өнцөг №2	3	48.840	5068171.404	599271.987		10°33'44"	350.00	32.35	64.52	1.49	0.18	3	16.488	3	81.009	154°08'37"	ЗҮ: 25°51'	57.26	4.60
Т.төгсгөл	4	22.782	5068099.904	599291.540												164°42'21"	ЗҮ: 15°18'	74.13	41.77

9-р байрны замыг төв замтай холбох хатуу хучилттай авто зам /Тахир шулууны үзүүлэлт/

Цэг	пк	+	Координат X	Координат Y	Элементүүдийн нэр: зүүн	Элементүүдийн нэр: баруун	Радиус, м	тангенс	тойрог эргэлт	биссек трис	домер	Шилжилтийн муруйн байршил: эхлэл пк	эхлэл +	төгсгөл пк	төгсгөл +	Азимут	Румб	Өнцгийн оройн хоорондох зай, м	Шулууны урт, м
Т.эхлэл	0	0.000	5068996.273	599480.610															
Э.өнцөг №1	0	27.110	5068989.645	599454.323		73°59'43"	15.00	11.30	19.37	3.78	3.23	0	15.807	0	35.179	255°50'56"	БУ: 75°51'	27.11	15.81
Э.өнцөг №2	0	71.594	5069030.904	599430.352	90°00'00"		15.00	15.00	23.56	6.21	6.44	0	56.594	0	80.156	329°50'40"	БХ: 30° 9'	47.72	21.41
Э.өнцөг №3	2	28.809	5068948.693	599288.847	37°32'35"		15.00	5.10	9.83	0.84	0.37	2	23.711	2	33.539	239°50'40"	БУ: 59°51'	163.65	143.55
Э.өнцөг №4	2	47.408	5068931.145	599281.650		43°18'27"	15.00	5.96	11.34	1.14	0.57	2	41.452	2	52.790	202°18'04"	БУ: 22°18'	18.97	7.91
Т.төгсгөл	2	71.285	5068921.048	599259.382												245°36'31"	БУ: 65°37'	24.45	18.49

УБ хот, Тээвэрчдийн гудамж "Вояж" төв
"Классик Роуд" ХХК

4-р сургууль, 4,6-р цэцэрлэг, 9-р байр, шүүхээс тус бүр төв замд холбох тохижилт

Захирал	Ч.Төгсбат	Тахир шулууны үзүүлэлт	Авто зам
Зургийн инженер	Д.Нямдорж		Масштаб:
Гүйцэтгэсэн	З.Лхагвасүрэн		үе шат: А3 / хуудас: 01 / бүх хуудас: 01
Шалгасан	Д.Нямдорж	Шифр: 19/23	2023.08 сар

4,6-р цэцэрлэгийн гадна авто зогсоол,
тохижилтын ажил

Байршилын схем

Монгол улс Дундговь аймаг

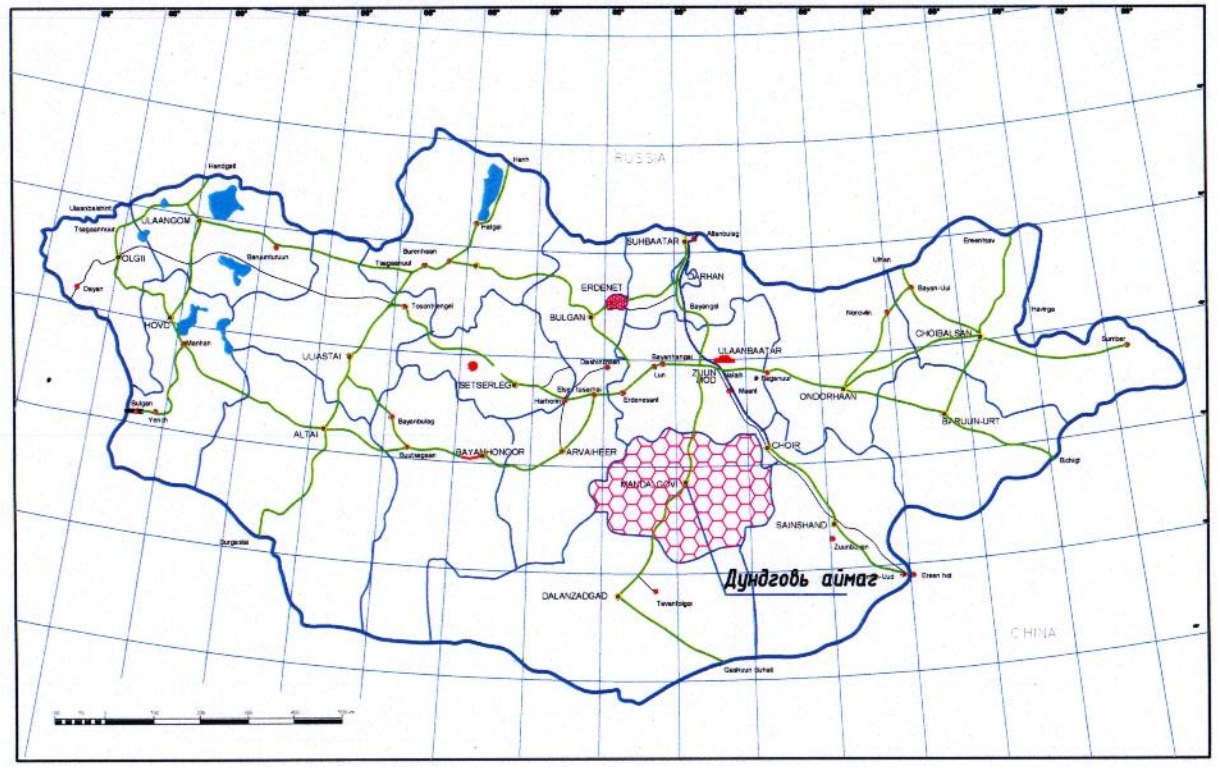

Сайнцагаан сум

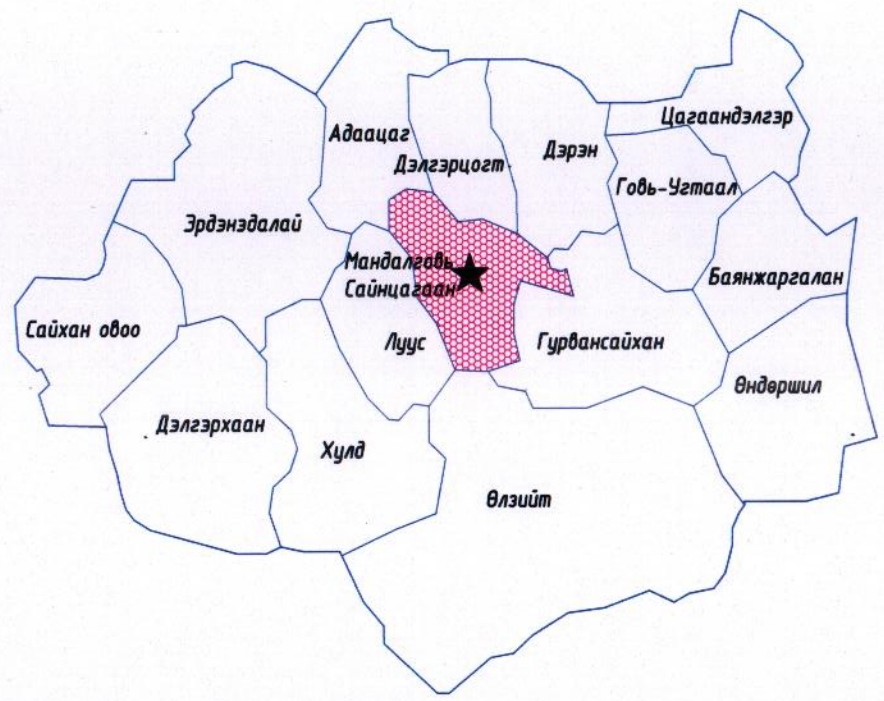

Тайлбар

Төлөвлөгдөж буй зам

УБ хот, Тээвэрчдийн гудамж "Вояж" төв "Классик Роуд" ХХК	4,6-р цэцэрлэгийн гадна авто зогсоол, тохижилтын ажил			Авто зам	
	Захирал		Ч.Төгсбат	Байршилийн схем	Масштаб:
	Зургийн инженер		Д.Нямдорж		үе шат: АЗ; хуудас: 01; бүх/хууд: 01
	Гүйцэтгэсэн		Э.Лхагвасүрэн		
	Шалгасан		Д.Нямдорж	Шифр: 19/23	2023.08 сар

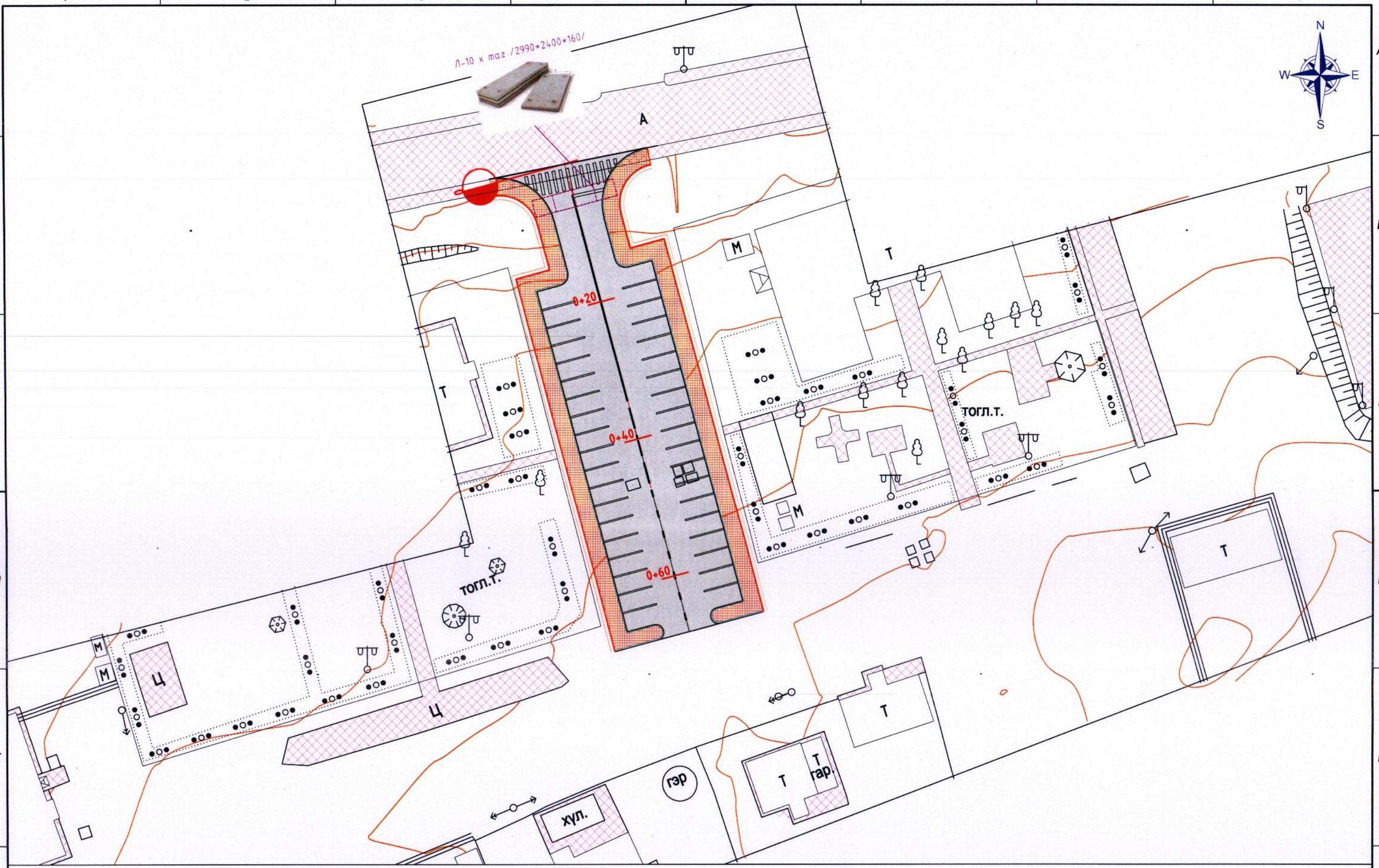

Таних тэмдэг

- Хашаа, хайс
- Байшин, барилга
- Төлөвлөж байгаа авто зам
- Төлөвлөж байгаа ногоон байгууламж
- Төлөвлөж байгаа явган зам
- Одоо байгаа зам талбай

УБ хот, Тээвэрчдийн гудамж "Вояж" төв	4,6-р цэцэрлэгийн гадна авто зогсоол, тохижилтын ажил			Авто зам
	Захирал	Ч.Төгсбат	Дэвсгэр зураг	Масштаб: М1:500
	Зургийн инженер	Д.Нямдорж		үе шат / хуудас / бүх/хууд
	Гүйцэтгэсэн	Э.Лхагвасүрэн		А3 / 01 / 01
"Классик Роуд" ХХК	Шалгасан	Д.Нямдорж	Шифр: 19/23	2023.08 сар

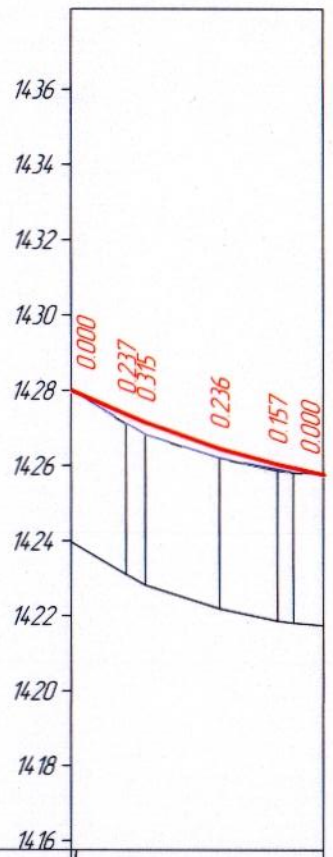

М 1:2000 - хэвтээ
М 1:200 - босоо
М 1:100 - хөрсний босоо

Замын дэлгэмэл дэвсгэр		0+20	0+40	0+60		
Төслийн өгөгдөл	Налуу, ‰, босоо эргэлт, м	14.787 / 14.79	R - 2000 / K - 40.87	55.657	68.123 / 12.47	
	Тэнхлэгийн түвшин, м	1427.970	1427.341 / 1427.127	1426.429	1426.022	1425.748
Бодит өгөгдөл	Газрын түвшин, м	1427.970	1427.104 / 1426.812	1426.193	1425.865	1425.748
	Пикетаж, м	00.000	14.787 / 20.000	40.000	55.657	68.123
Пикет / Планы элементүүд / Километрийн заалт		0	L - 68.12 / A - 165°09'27"	0		

УБ хот, Тээвэрчдийн гудамж "Вояж" төв "Классик Роуд" ХХК	4,6-р цэцэрлэгийн гадна авто зогсоол, тохижилтын ажил				Авто зам		
	Захирал		Ч.Төгсбат	Дагуу огтлол	Масштаб:		
	Зургийн инженер		Д.Нямдорж		үе шат	хуудас	бүх/хууд
	Гүйцэтгэсэн		Э.Лхагвасүрэн		АЗ	01	01
	Шалгасан		Д.Нямдорж	Шифр: 19/23	2023.08 сар		

НЭГ МАЯГИЙН ХӨНДЛӨН ОГТЛОЛ БА ХУЧИЛТЫН ХИЙЦИЙН ЗУРАГ

ТӨРӨЛ-1 М1:75

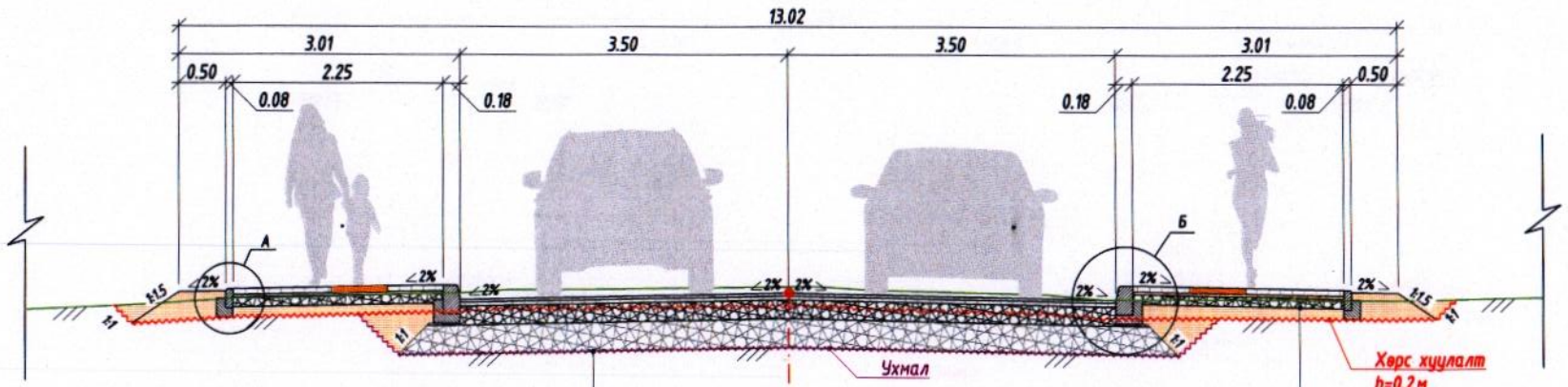

Зорчих хэсгийн хийцлэл

Жижиг ширхэглэл бүхий асфальтбетон хучилт h=0.03м
Битум цацлага 0.9л/м2
Дунд ширхэглэл бүхий асфальтбетон хучилт h=0.04м
Битум цацлага 1.2л/м2
Бутралсан чулуун суурь h=0.20
Суурийн доод үе h=0.30м 98%
Ул хөрс 95%, CBR15

Явган замын хийцлэл

Явган замын өнгөт хавтан h=0.06м B22.5
Элс цементийн багсармал h=0.03м
Элс-хайрган суурь h=0.10м
Далангийн материал 95%, CBR15
Ул хөрс 95%, CBR15

Хэсэглэл А
(1:25)

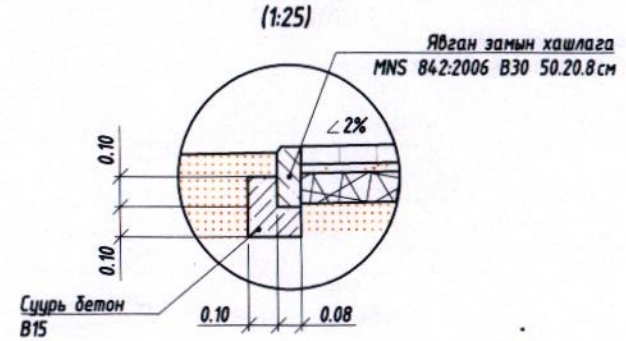

Хэсэглэл Б
(1:25)

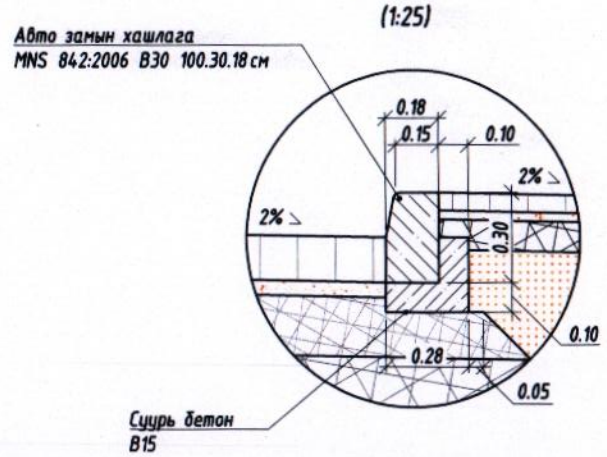

ТӨРӨЛ-2 М1:75

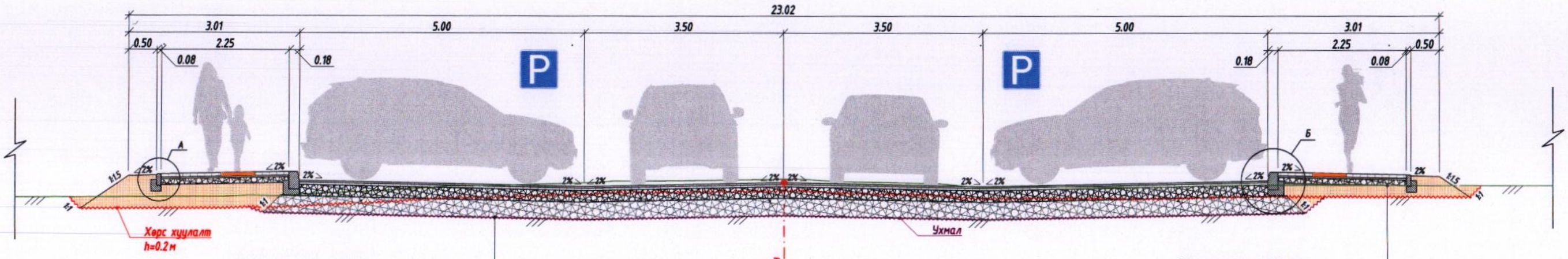

Зорчих хэсгийн хийцлэл

Жижиг ширхэглэл бүхий асфальтбетон хучилт h=0.03м
Битум цацлага 0.9л/м2
Дунд ширхэглэл бүхий асфальтбетон хучилт h=0.04м
Битум цацлага 1.2л/м2
Бутралсан чулуун суурь h=0.20
Суурийн доод үе h=0.30м 98%
Ул хөрс 95%, CBR15

Явган замын хийцлэл

Явган замын өнгөт хавтан h=0.06м B22.5
Элс цементийн багсармал h=0.03м
Элс-хайрган суурь h=0.10м
Далангийн материал 95%, CBR15
Ул хөрс 95%, CBR15

Тайлбар:

1. Зураг тусгайлан зааснаас бусад тохиолдолд зай хэмжээг метрээр тэмдэглэв.
2. Нарийвчилсан хэмжээг хөндлөн огтлол ба зай хэмжээсийн зургаас харах.
3. Авто зам ба явган хүний замын хийц эдлэл материалууд нь чанар, хэмжээний хувьд Монгол улсын мөрдөгдөж байгаа норм стандартад нийцэж байх.

УБ хот, Тээвэрчдийн гудамж "Вояж" төв "Классик Роуд" ХХК	4,6-р цэцэрлэгийн гадна авто зогсоол, тохижилтын ажил				Авто зам
	Захирал		Ч.Төгсбат	Нэг маягийн хөндлөн огтлол	Масштаб:
	Зургийн инженер		Д.Нямдорж		үе шат / хуудас / бүх хуудас
	Гүйцэтгэсэн		Б.Борхүү		А3 / 01 / 01
	Шалгасан		Д.Нямдорж	Шифр: 19/23	2023.08 сар

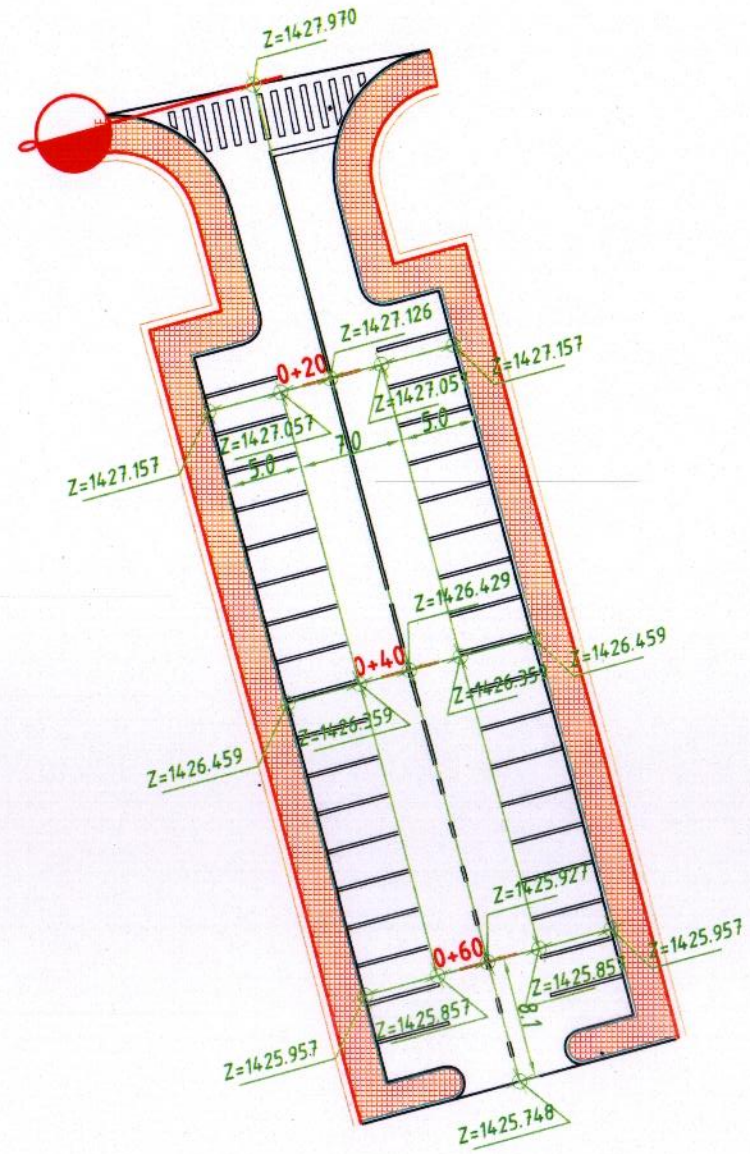

N
W
E
S

УБ хот, Тээвэрчдийн гудамж "Вояж" төв "Классик Роуд" ХХК	4,6-р цэцэрлэгийн гадна авто зогсоол, тохижилтын ажил			Авто зам
	Захирал	Ч.Төгсбат	Хэвтээ төлөвлөлт	Масштаб: М1:500
	Зургийн инженер	Д.Нямдорж		уе шат / хуудас / бүх хуудас
	Гүйцэтгэсэн	Э.Лхагвасүрэн		АЗ / 01 / 01
	Шалгасан	Д.Нямдорж	Шифр: 19/23	2023.08 сар

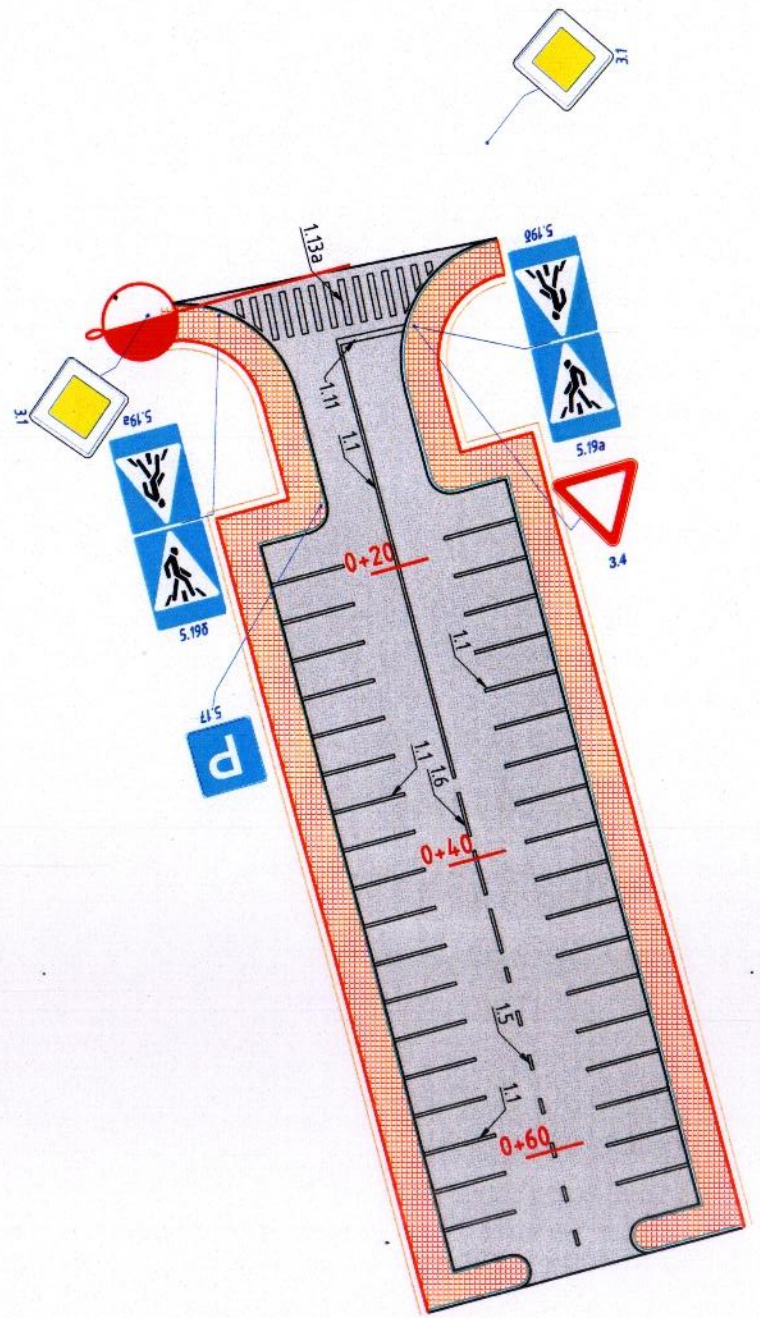

N
W
E
S

УБ хот, Тээвэрчдийн гудамж "Вояж" төв	4,6-р цэцэрлэгийн гадна авто зогсоол, тохижилтын ажил			Авто зам
	Захирал	Ч.Төгсбат	Тэмдэг, тэмдэглэл	Масштаб: М1:500
	Зургийн инженер	Д.Нямдорж		уе шат / хуудас / бүх хуудас
	Гүйцэтгэсэн	Э.Лхагвасүрэн		А3 / 01 / 01
"Классик Роуд" ХХК	Шалгасан	Д.Нямдорж	Шифр: 19/23	2023.08 сар

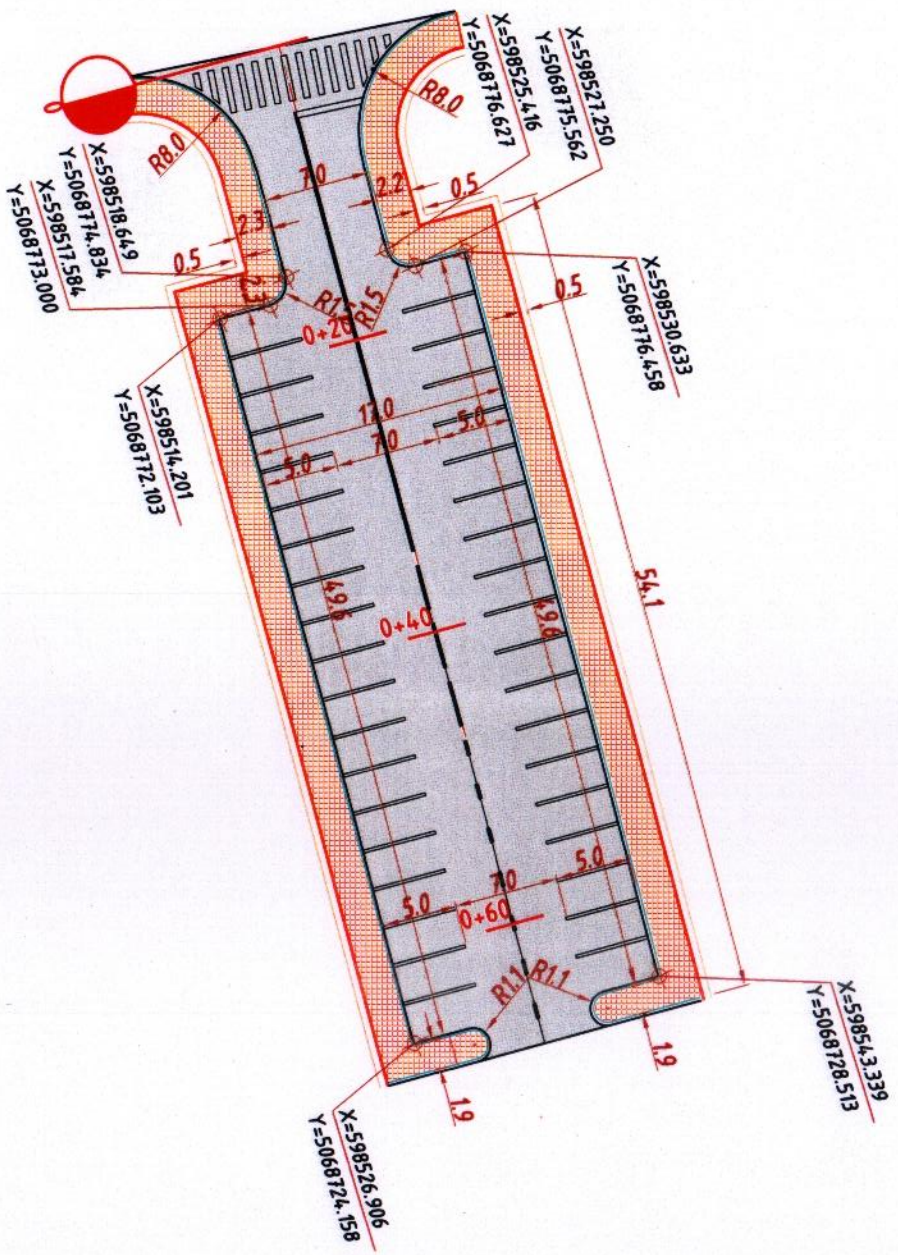

УБ хот, Тээвэрчдийн гудамж "Вояж" төв "Классик Роуд" ХХК	4,6-р цэцэрлэгийн гадна авто зогсоол, тохижилтын ажил			Авто зам
	Захирал	Ч.Төгсбат	Зай хэмжээсийн зураг	Масштаб: М1:500
	Зургийн инженер	Д.Нямдорж		үе шат / хуудас / бүх хуудас
	Гүйцэтгэсэн	Э.Лхагвасүрэн		АЗ / 01 / 01
	Шалгасан	Д.Нямдорж	Шифр: 19/23	2023.08 сар

БЭЛТГЭЛ АЖИЛ

Үндэслэл	Ажлын нэр	Хэмжих нэгж	Тоо хэмжээ
25-15-07	Объектын мэдээллийн самбар байрлуулах	1 ш	1.0
25-01-03	Ажилтнуудын зөөврийн сууц байрлуулах	1 ш	1.0
25-01-05	Гал тогооны зөөврийн байр байрлуулах	1 ш	1.0
25-02-02	Замын чиг сэргээх (GPS)	1 км	0.068
26-05-22	Замын хуучин хашлагыг механизмаар хуулж зайлуулах	1 м	25.0
26-05-25	Явган хүний замын хуучин хашлагыг хуулж зайлуулах	1 м	25.0
26-05-24	Явган хүний замын хуучин хавтанг хуулж зайлуулах	1 м2	37.5
25-10-14	Үерийн усны шугамыг бетон хавтангаар хучитгэх /Л-10; 2990x2400x160/	1 м2	28.8

ГАЗАР ШОРООНЫ АЖИЛ

Үндэслэл	Ажлын нэр	Хэмжих нэгж	Тоо хэмжээ
25-07-12	Тохиромжгүй материал ухаж ачиж, зайлуулах	1 м3	493.5
25-04-04	Далангийн ул хөрс тэгшлэх, нягтруулах	1 м2	244.7
25-07-05	Шороон ордоос зөөврөөр далан байгуулах	1 м3	44.2
25-08-01	Суурийн доод үе байгуулах h=30см	1 м3	330.9

ХАШЛАГА БАЙРЛУУЛАХ АЖИЛ

Үндэслэл	Ажлын нэр	Хэмжих нэгж	Тоо хэмжээ
25-09-02	Замын хашлага байрлуулах (1.0 x 0.3 x 0.18 м)	1 м	178.0
25-13-05	Явган хүний замын хашлага байрлуулах	1 м	153.0

ХУЧИЛТЫН АЖИЛ

Үндэслэл	Ажлын нэр	Хэмжих нэгж	Тоо хэмжээ
25-08-04	Бутлалсан чулуун хольцоор суурь байгуулах h=20см	1 м3	220.6
25-10-01	Шингэн цацлага хийх	1 м2	1,002.5
25-10-04	Халуун асфальтбетон хольцоор суурь үе байгуулах h=4см	1 м3	40.1
25-10-02	Шингэн түрхлэг хийх	1 м2	1,002.5
25-10-05	Халуун асфальтбетон хольцоор өнгө үе байгуулах h=3см	1 м3	30.1

ЯВГАН ХҮНИЙ ЗАМЫН АЖИЛ

Үндэслэл	Ажлын нэр	Хэмжих нэгж	Тоо хэмжээ
25-13-01	Явган хүний замын суурийг зохист найрлага бүхий элс хайрган хольцоор байгуулах h=10см	1 м3	35.7
25-13-09	Явган хүний замын хучлага өнгөт хавтангаар байгуулах	1 м2	357.0

ХӨВӨӨНИЙ АЖИЛ

Үндэслэл	Ажлын нэр	Хэмжих нэгж	Тоо хэмжээ
25-11-02	Хайрган хөвөө гараар байгуулах	1 м3	16.1

ЗАМЫН ТЭМДЭГЛЭЛ, ТОНОГЛОЛ

Үндэслэл	Ажлын нэр	Хэмжих нэгж	Тоо хэмжээ
25-15-01	Замын тэмдэг суурилуулах	1 ш	6.0
25-14-03	Замын тэмдэглэл зориулалтын машинаар термопластик будгаар хийх	1 м2	52.1

ҮЗЭГИЙН ХУДАГ ӨНДӨРЛӨХ

Үндэслэл	Ажлын нэр	Хэмжих нэгж	Тоо хэмжээ
25-22-01	Худаг өндөрлөх	1 ш	5.0

ЗАМ АШИГЛАЛТАД ӨГӨХ АЖИЛ

Үндэслэл	Ажлын нэр	Хэмжих нэгж	Тоо хэмжээ
25-19-02	Зам ашиглалтад өгөх үеийн хог цэвэрлэх	1 км	0.068
25-20-02	Авто зам, замын байгууламжийг ашиглалтад оруулах	1 км	0.068

УБ хот, Тээвэрчдийн гудамж "Вояж" төв "Классик Роуд" ХХК	4,6-р цэцэрлэгийн гадна авто зогсоол, тохижилтын ажил				Авто зам
	Захирал		Ч.Төгсбат	Ажлын тоо хэмжээ	Масштаб:
	Зургийн инженер		Д.Нямдорж		үе шат / хуудас / бүх хуудас
	Гүйцэтгэсэн		Э.Лхагвасүрэн		А3 / 01 / 01
	Шалгасан		Д.Нямдорж	Шифр: 19/23	2023.08 сар

4-р сургуулийн гадна авто зогсоол,
тохижилтын ажил

Байршилын схем

Монгол улс Дундговь аймаг

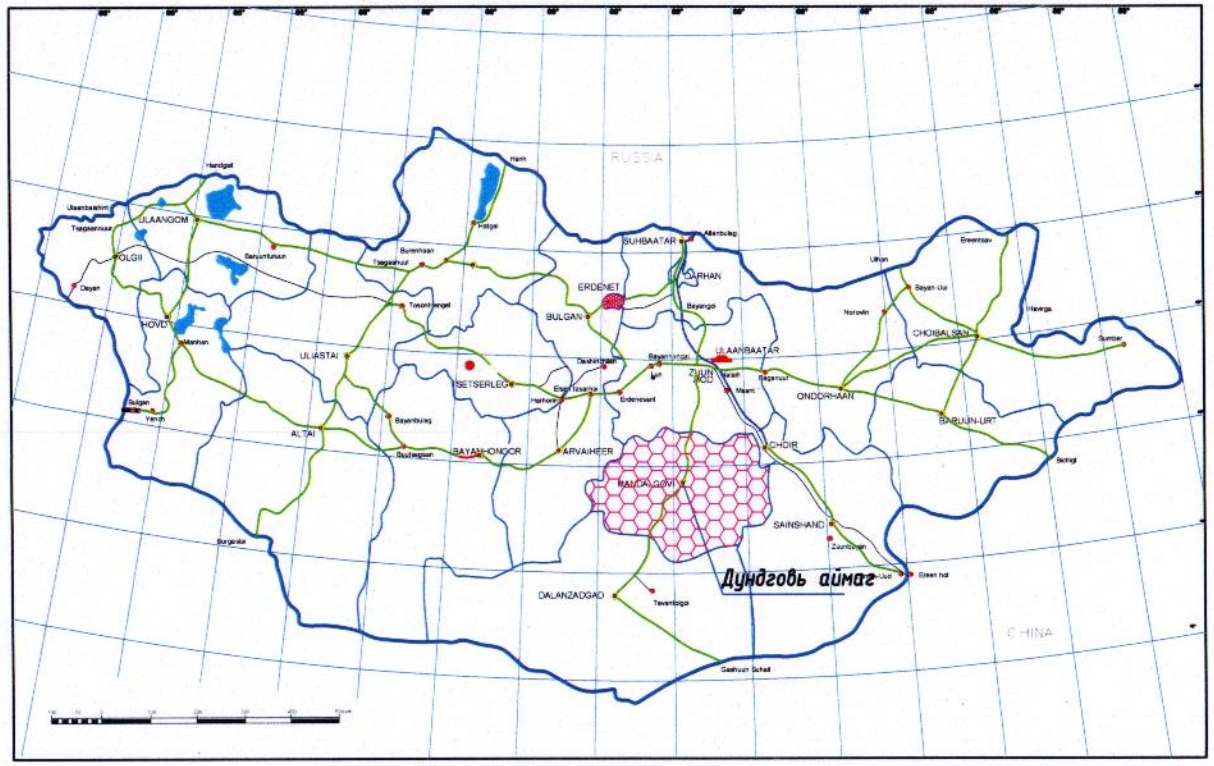

Сайнцагаан сум

Тайлбар

Төлөвлөгдөж буй зам

УБ хот, Тээвэрчдийн гудамж "Вояж" төв	4-р сургуулийн гадна авто зогсоол, тохижилтын ажил			Авто зам	
	Захирал		Ч.Төгсбат	Масштаб:	
	Зургийн инженер		Д.Нямдорж	Байршилийн схем	уе шат / хуудас / бүх хуудас
	Гүйцэтгэсэн		Э.Лхагвасүрэн		А3 / 01 / 01
"Классик Роуд" ХХК	Шалгасан		Д.Нямдорж	Шифр: 19/23	2023.08 сар

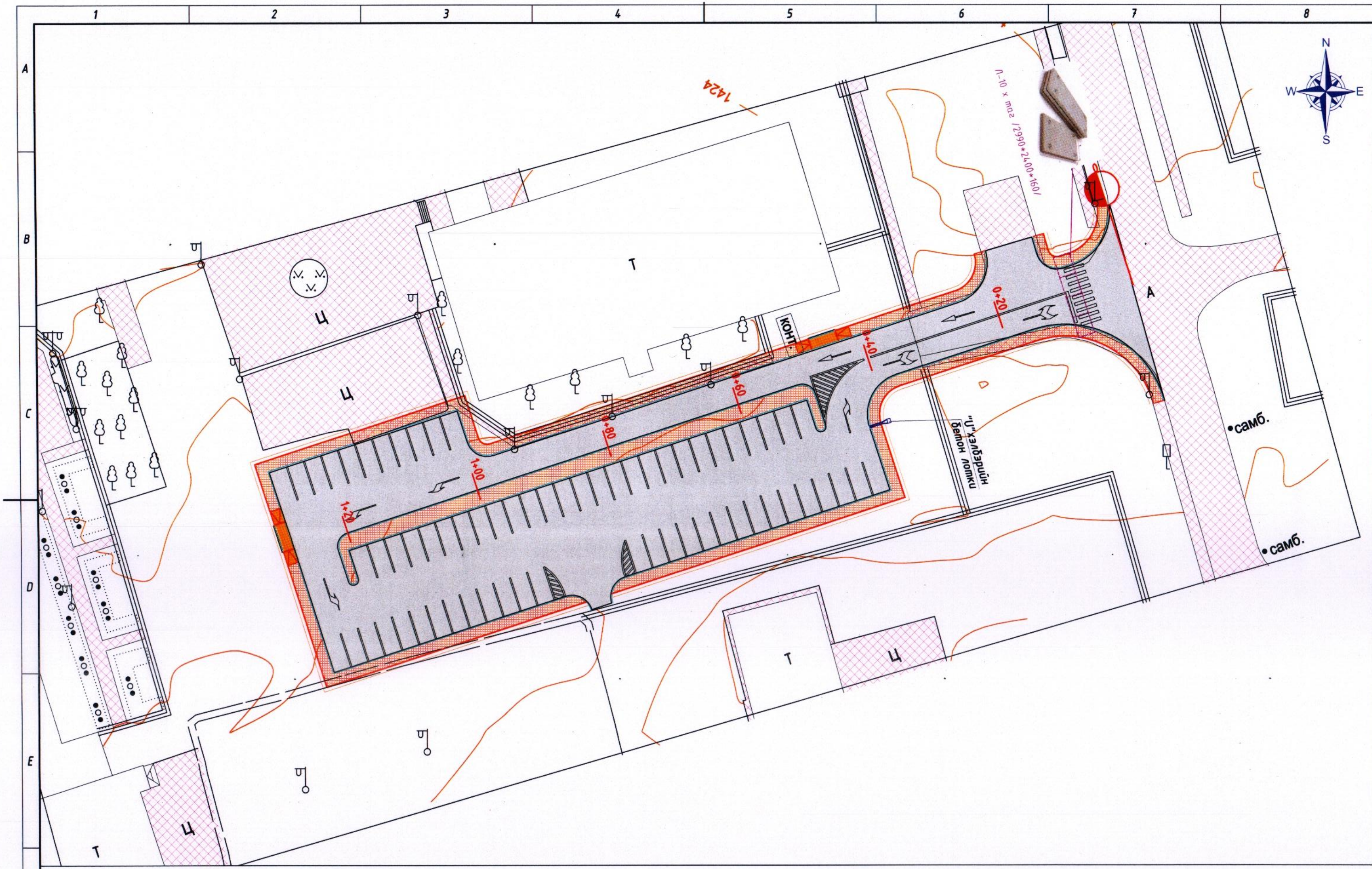

Таних тэмдэг

- Хашаа, хайс
- Байшин, барилга
- Төлөвлөж байгаа авто зам
- Төлөвлөж байгаа ногоон байгууламж
- Төлөвлөж байгаа явган зам
- Одоо байгаа зам талбай

УБ хот, Тээвэрчдийн гудамж "Вояж" төв
"Классик Роуд" ХХК

4-р сургуулийн гадна авто зогсоол, тохижилтын ажил				Авто зам
Захирал		Ч.Төгсбат	Дэвсгэр зураг	Масштаб: М1:500
Зургийн инженер		Д.Нямдорж		үе шат / хуудас / бүх хуудас
Гүйцэтгэсэн		Э.Лхагвасүрэн		А3 / 01 / 01
Шалгасан		Д.Нямдорж	Шифр: 19/23	2023.08 сар

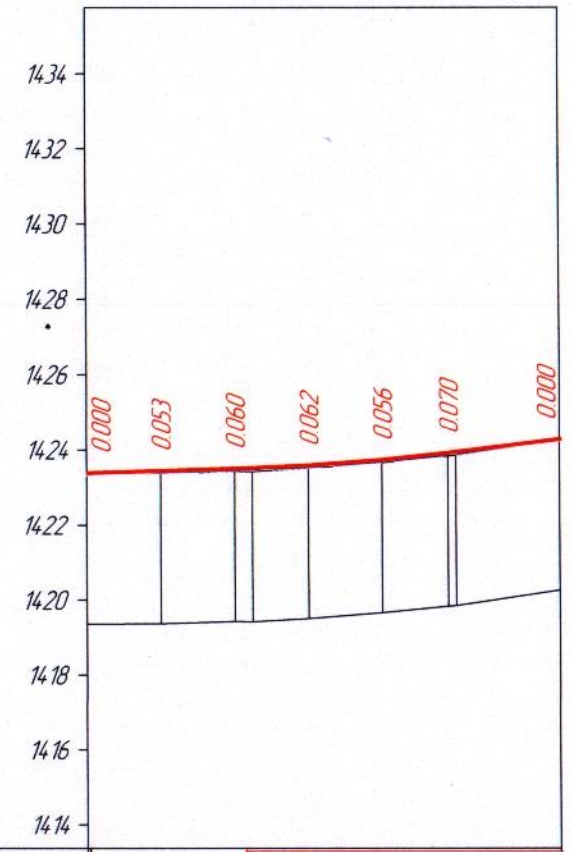

М 1:2000 - хэвтээ
М 1:200 - босоо
М 1:100 - хөрсний босоо

Замын дэлгэмэл дэвсгэр		0+20	0+40	0+60	0+80	1+00	1+20	
Төслийн өгөгдөл	Налуу, ‰, босоо эргэлт, м	3	44.766	R - 6000 K - 53.13	97.896	12	28.030	
	Тэнхлэгийн түвшин, м	1423.365	1423.426	1423.488	1423.569	1423.714	1423.926	1424.261
Бодит өгөгдөл	Газрын түвшин, м	1423.365	1423.373	1423.428	1423.507	1423.658	1423.850	1424.261
	Пикетаж, м	00.000	20.000	40.000	60.000	80.000	00.000	28.030
Пикет Планы элементууд Километрийн заалт		0					1	
		L - 128.03 A - 252°05'03"						
		0						

УБ хот, Тээвэрчдийн гудамж "Вояж" төв	4-р сургуулийн гадна авто зогсоол, тохижилтын ажил				Авто зам		
	Захирал		Ч.Төгсбат	Дагуу огтлол	Масштаб:		
	Зургийн инженер		Д.Нямдорж		үе шат	хуудас	бүх/хууд
	Гүйцэтгэсэн		Э.Лхагвасүрэн		АЗ	01	01
"Классик Роуд"ХХК	Шалгасан		Д.Нямдорж	Шифр: 19/23	2023.08 сар		

НЭГ МАЯГИЙН ХӨНДЛӨН ОГТЛОЛ БА ХУЧИЛТЫН ХИЙЦИЙН ЗУРАГ
ТӨРӨЛ-1 М1:75

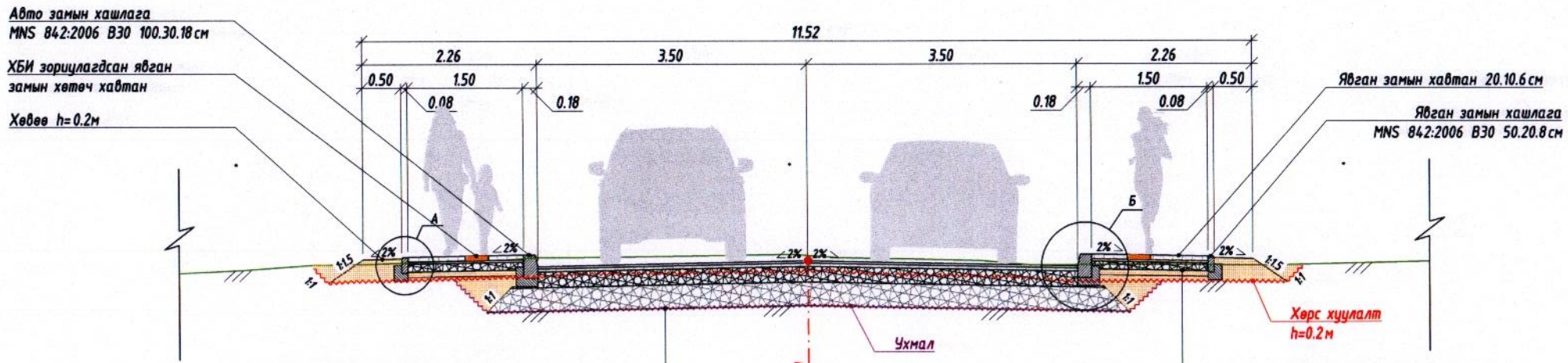

Зорчих хэсгийн хийцлэл

Жижиг ширхэглэл бүхий асфальтбетон хучилт h=0.03м
Битум цацлага 0.9л/м2
Дунд ширхэглэл бүхий асфальтбетон хучилт h=0.04м
Битум цацлага 1.2л/м2
Бутралсан чулуун суурь h=0.20
Суурийн доод үе h=0.30м 98%
Ул хөрс 95%, CBR15

Явган замын хийцлэл

Явган замын өнгөт хавтан h=0.06м В22.5
Элс цементийн багсармал h=0.03м
Элс-хайрган суурь h=0.10м
Далангийн материал 95%, CBR15
Ул хөрс 95%, CBR15

Авто замын хашлага В30 М1:20 хэмжээс (мм)

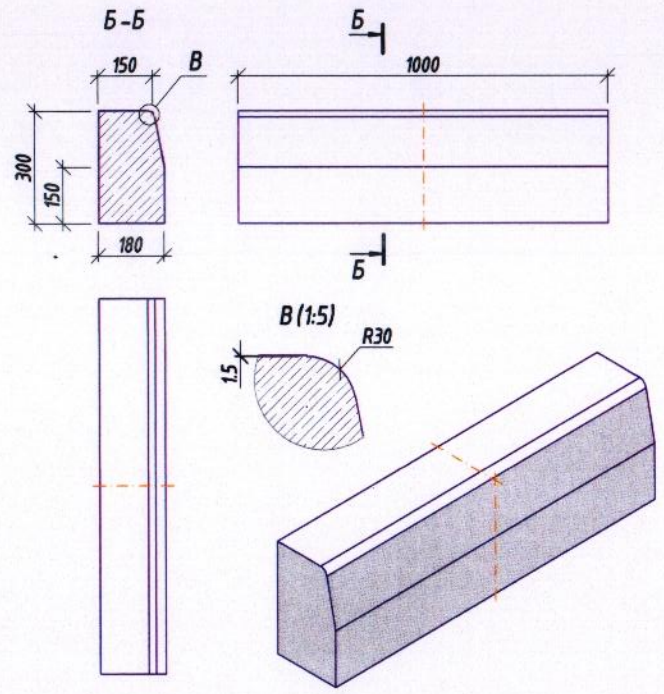

Явган замын хашлага В25 М1:20 хэмжээс (мм)

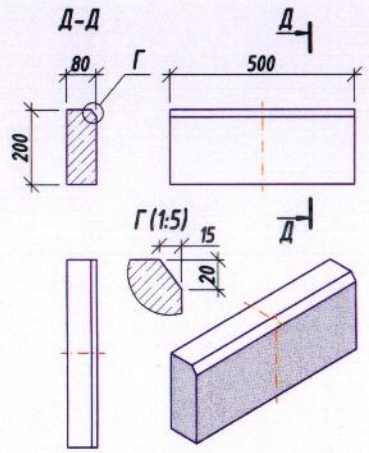

Хэсэглэл А (1:25)

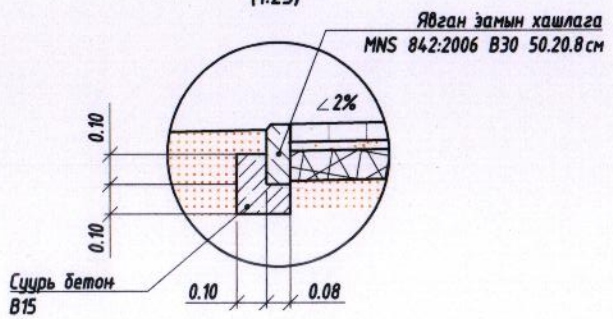

Хэсэглэл Б (1:25)

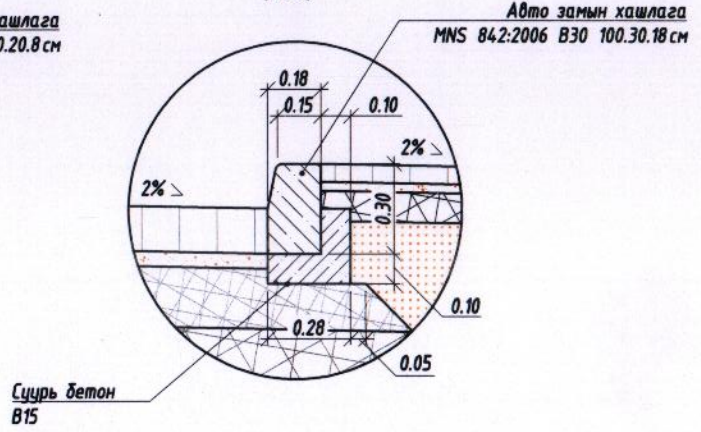

Тайлбар:

1. Зураг тусгайлан зааснаас бусад тохиолдолд зай хэмжээг метрээр тэмдэглэв.
2. Нарийвчилсан хэмжээг хөндлөн огтлол ба зай хэмжээсийн зургаас харах.
3. Авто зам ба явган хүний замын хийц эдлэл материалууд нь чанар, хэмжээний хувьд Монгол улсын мөрдөгдөж байгаа норм стандартад нийцэж байх.

УБ хот, Тээвэрчдийн гудамж "Вояж" төв	4-р сургуулийн гадна авто зогсоол, тохижилтын ажил				Авто зам
	Захирал		Ч.Төгсбат	Нэг маягийн хөндлөн огтлол	Масштаб:
	Зургийн инженер		Д.Нямдорж		үе шат: А3 / хуудас: 01 / бүх хуудас: 01
	Гүйцэтгэсэн		Б.Борхүү		
"Классик Роуд" ХХК	Шалгасан		Д.Нямдорж	Шифр: 19/23	2023.08 сар

НЭГ МАЯГИЙН ГАДАРГУУН УС ЗАЙЛУУЛАХ БАЙГУУЛАМЖ

А-А Хөндлөн огтлол М1:75

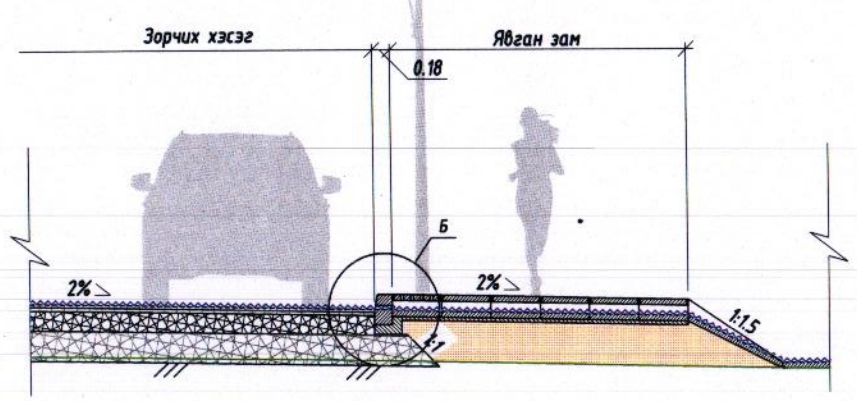

План М1:75

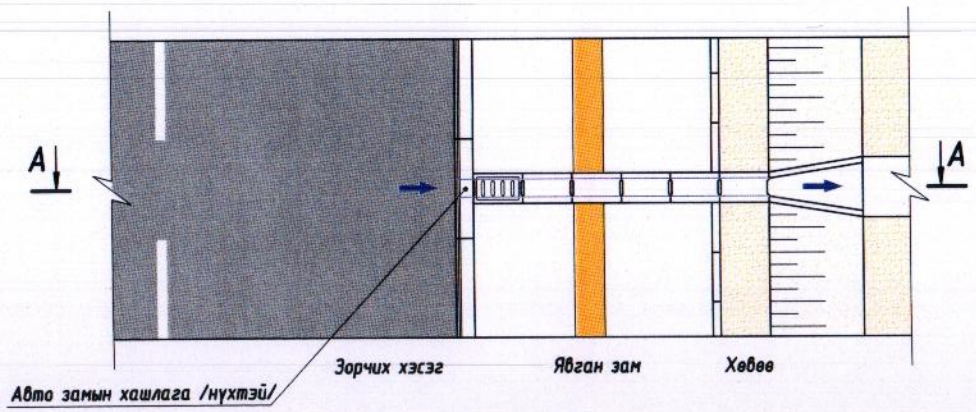

Хэсэглэл Б
(1:25)

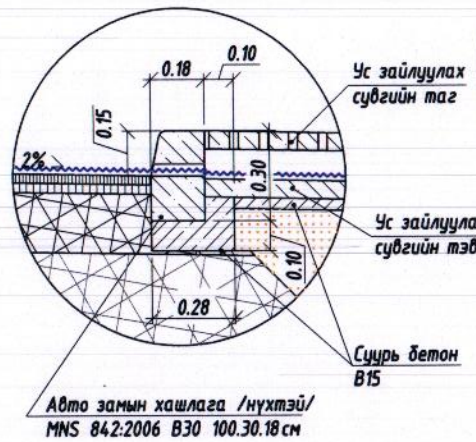

Хийцийн харагдах байдал

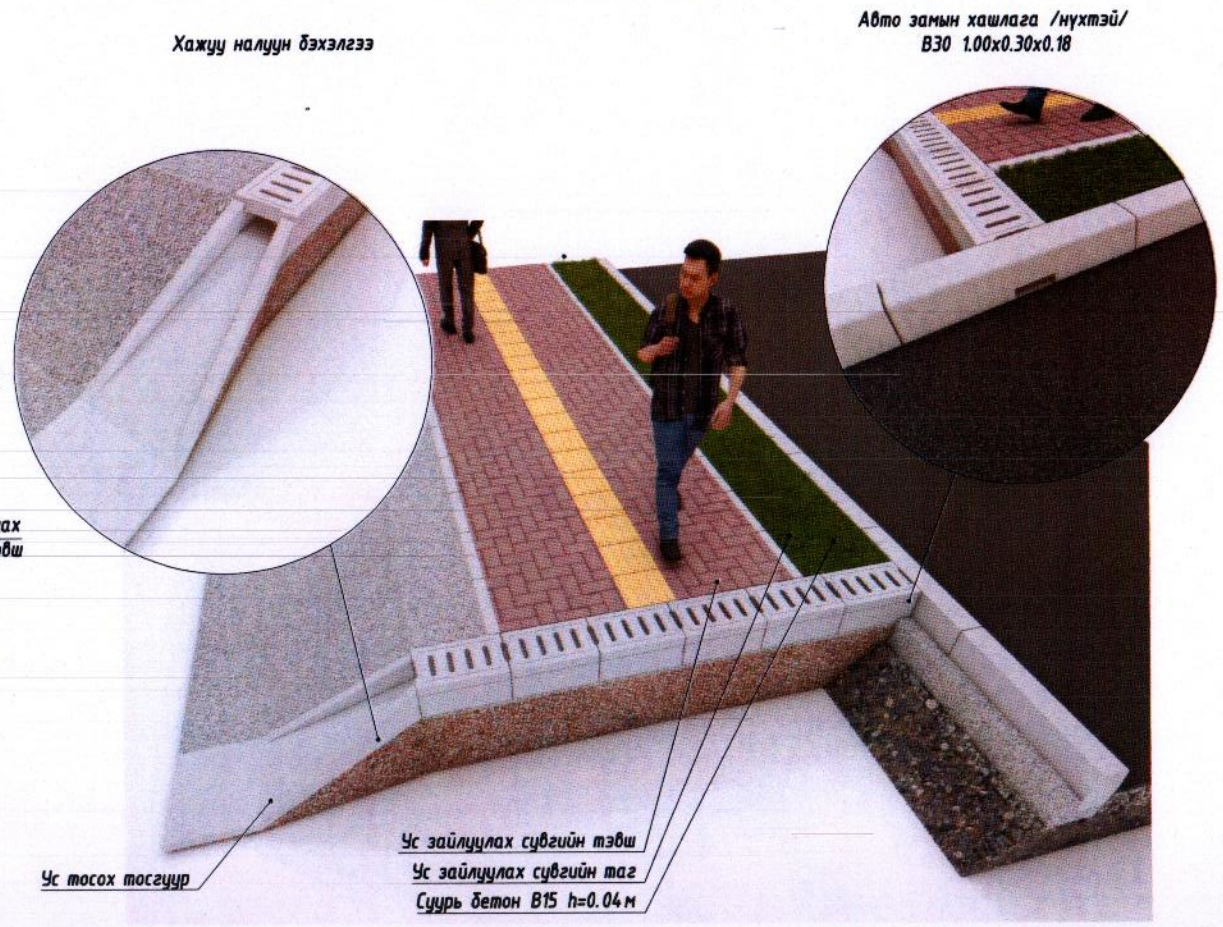

Авто замын хашлага В30 /нүхтэй/ М1:20
хэмжээс (мм)

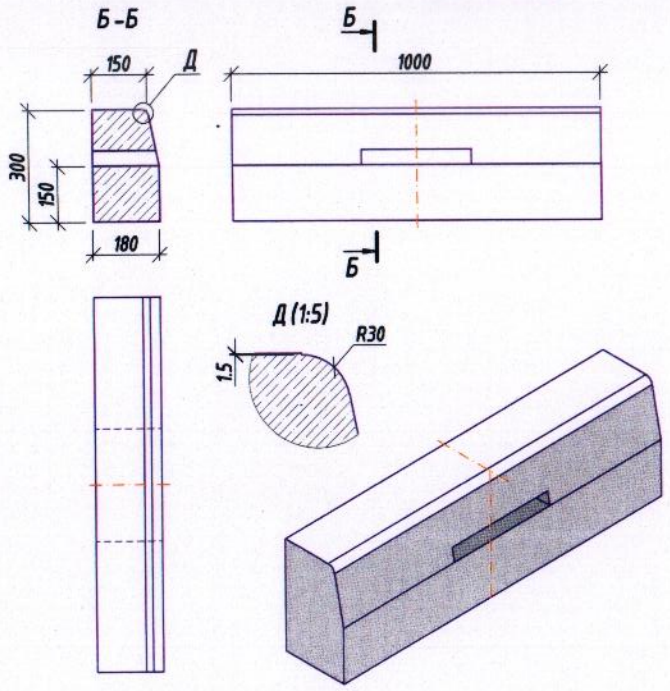

Ус зайлуулах сувагийн тэвш В30 М1:20
хэмжээс (мм)

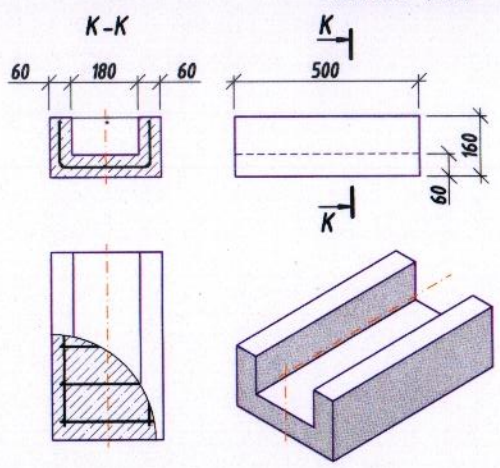

Ус зайлуулах сувагийн таг /нүхтэй/ В30 М1:20
хэмжээс (мм)

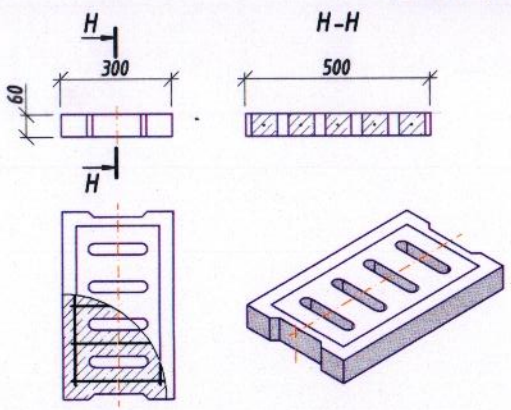

Ус зайлуулах сувагийн таг В30 М1:20
хэмжээс (мм)

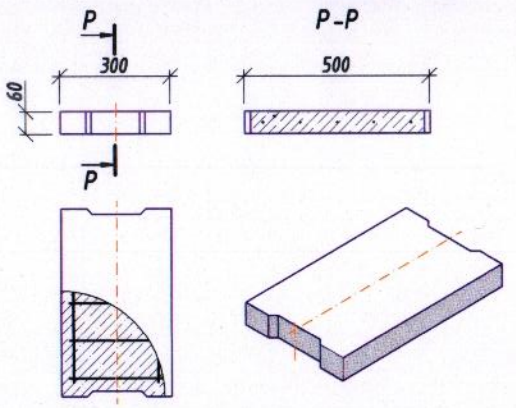

Тайлбар:
Зураг тусгайлан зааснаас бусад тохиолдолд зай хэмжээг метрээр тэмдэглэв.

УБ хот, Тэмдэрчдийн гудамж "Вояж" төв "Классик Роуд" ХХК	4-р сургуулийн гадна авто зогсоол, тохижилтын ажил			Авто зам
Захирал		Ч.Төгсбат	Гадаргуун ус зайлуулах байгууламж	Масштаб:
Зургийн инженер		Д.Нямдорж		үе шат: хуудас: бүх/хууд
Гүйцэтгэсэн		Б.Борхүү		А3: 01: 02
Шалгасан		Д.Нямдорж	Шифр: 19/23	2023.08 сар

НЭГ МАЯГИЙН ГАДАРГУУН УС ЗАЙЛУУЛАХ БАЙГУУЛАМЖ

Ус зайлуулах сувгийн тэвшний арматурчлал М1:10 хэмжээс (мм)

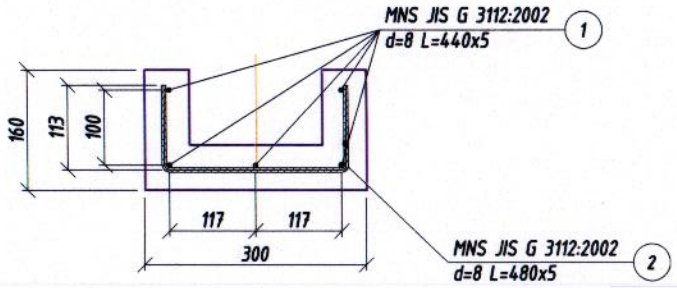

Ус зайлуулах сувгийн тагны арматурчлал /нүхтэй/ М1:10 хэмжээс (мм)

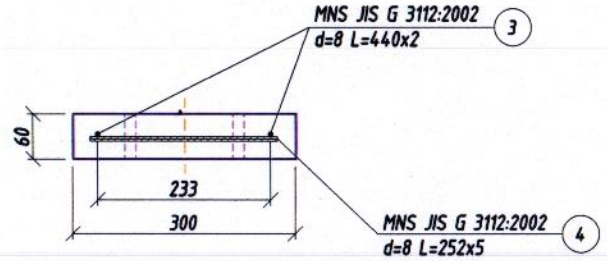

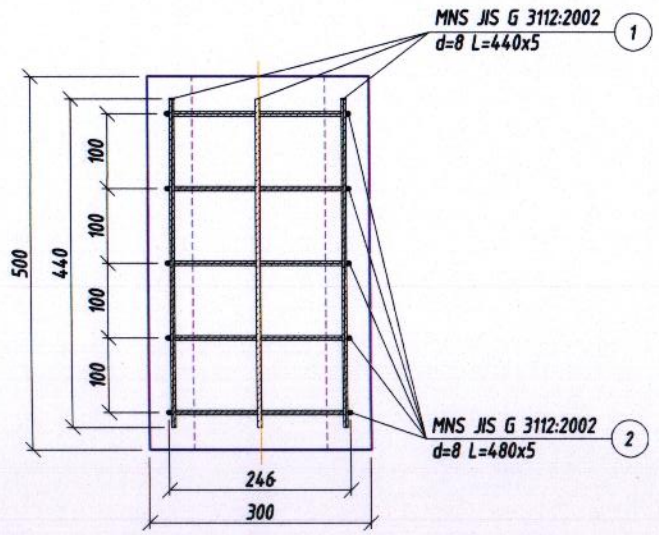

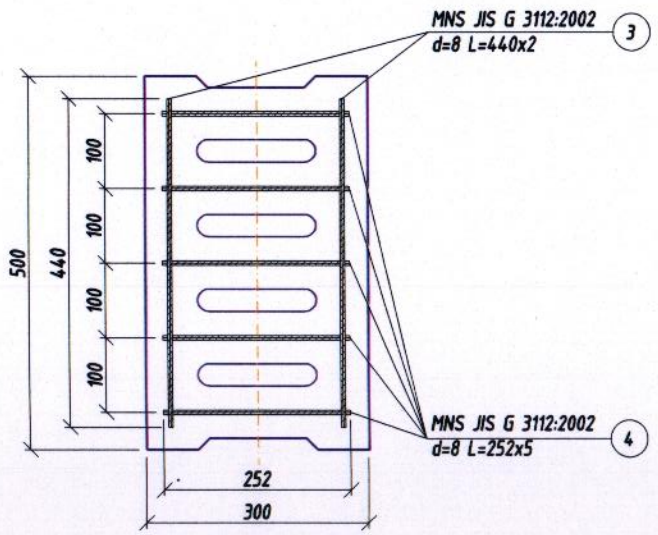

Нэг ширхэг ус зайлуулах сувгийн материалын түүвэр 0.5 урт/метр

Поз	Тэмдэглэгээ	Нэр	Тоо ширх	Нийт урт метр	Хүнд/кг/ 1м/кг	Нийт
	Ус зайлуулах сувгийн тэвш					
1	MNS JIS G 3112:2002	SD 235 Ø 8 L= 440 мм	5	2.2	0.395	0.869
2	MNS JIS G 3112:2002	SR 235 Ø 8 L= 480 мм	5	2.4	0.395	0.948
		1ш тэвшинд орох нийт арматур		4.6		1.817
		Бетон зуурмаг В30			0.015м3	
		Суурь бетон В15			0.005м3	
	Ус зайлуулах сувгийн таг					
3	MNS JIS G 3112:2002	SR 235 Ø 8 L= 440 мм	2	0.88	0.395	0.348
4	MNS JIS G 3112:2002	SR 235 Ø 8 L= 252 мм	5	1.26	0.395	0.498
		1ш таганд орох нийт арматур		2.14		0.845
		Бетон зуурмаг В30			0.009м3	
	Хажуу налуу, тосгуур					
		Бетон зуурмаг В30			0.076м3	

Нийт материалын түүвэр

№	Нэр	0.5урт/м орох материал	Иж бүрэн у/з суваг		Нийт у/з суваг	
			Тоо ширхэг	Материал	Иж бүрэн у/з сувийн тоо ширхэг	Материал
Ус зайлуулах сувгийн тэвш, таг						
1	Арматур Ø8 (кг)	2.66	5	13.31	1	13.31
2	Бетон зуурмаг В30 (м3)	0.024	5	0.12	1	0.12
3	Суурь бетон В15 (м3)	0.005	5	0.03	1	0.025
Хажуу налуу, тосгуур						
4	Бетон зуурмаг В30 (м3)	0.076	1	0.076	1	0.076

УБ хот, Тэдэрчдийн гудамж "Вояж" төв
"Классик Роуд" ХХК

4-р сургуулийн гадна авто зогсоол, тохижилтын ажил

Авто зам

Захирал		Ч.Төгсбат	Гадаргуун ус зайлуулах байгууламж
Зургийн инженер		Д.Нямдорж	
Гүйцэтгэсэн		Б.Борхүү	
Шалгасан		Д.Нямдорж	Шифр: 19/23

Масштаб:

үе шат	хуудас	бүх/хууд
АЗ	02	02

2023.08 сар

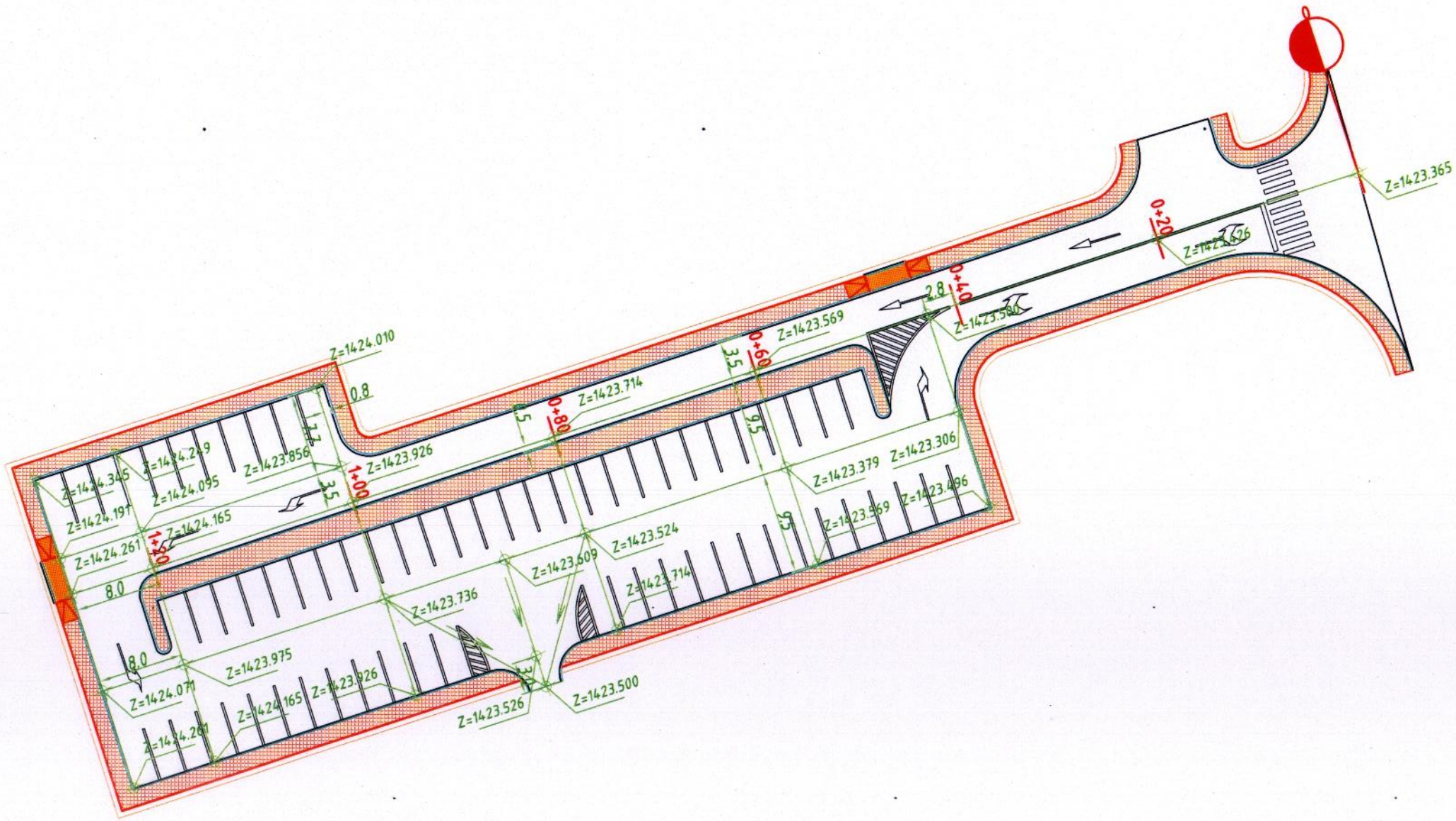

УБ хот, Тээвэрчдийн гудамж "Вояж" төв "Классик Роуд" ХХК	4-р сургуулийн гадна авто зогсоол, тохижилтын ажил			Авто зам
	Захирал	Ч.Төгсбат	Хэвтээ төлөвлөлт	Масштаб: М1:500
	Зургийн инженер	Д.Нямдорж		үе шат / хуудас / бүх хуудас
	Гүйцэтгэсэн	Э.Лхагвасүрэн		А3 / 01 / 01
	Шалгасан	Д.Нямдорж	Шифр: 19/23	2023.08 сар

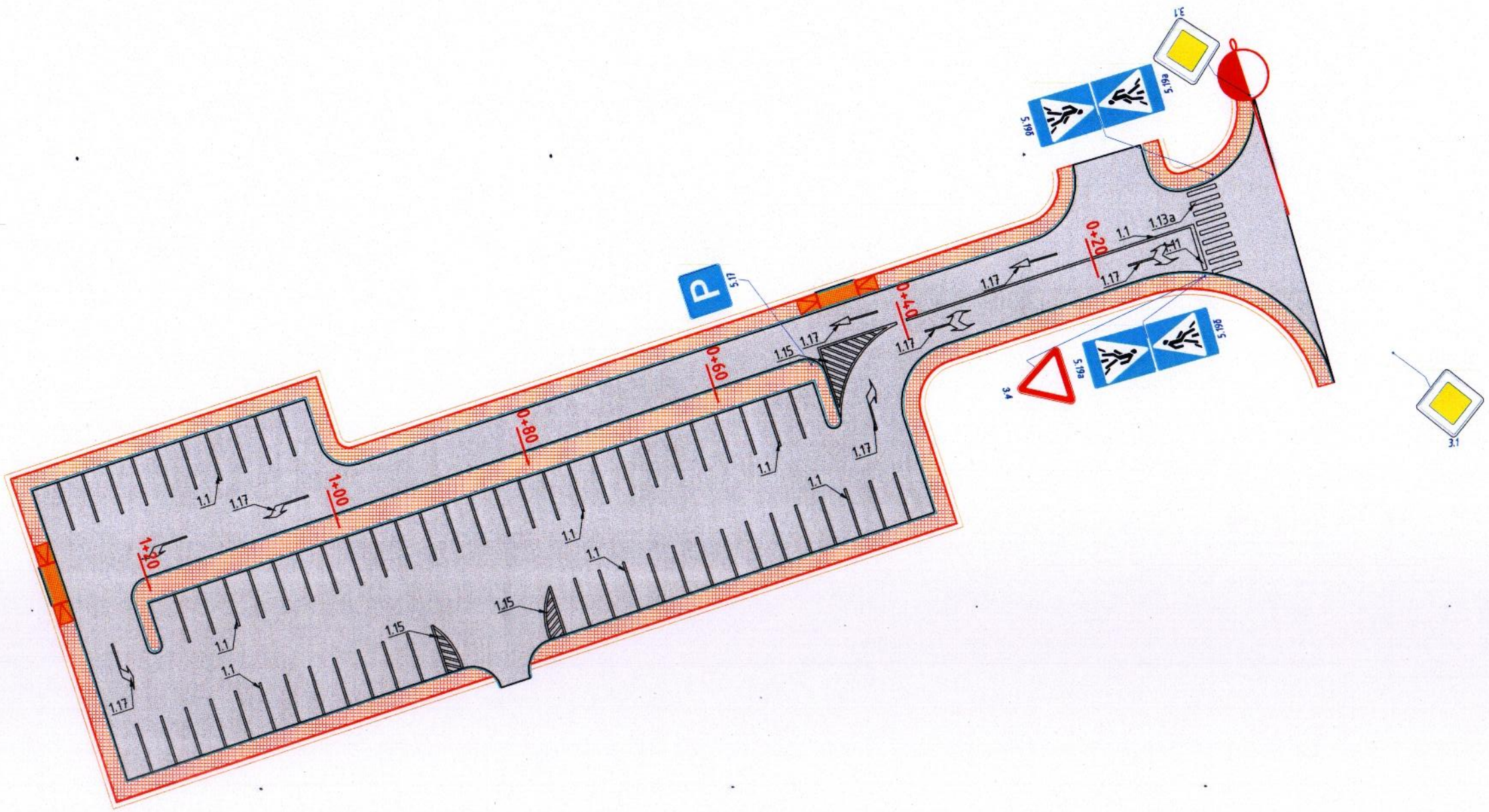

УБ хот, Тээвэрчдийн гудамж "Вояж" төв "Классик Роуд" ХХК	4-р сургуулийн гадна авто зогсоол, тохижилтын ажил			Авто зам
	Захирал	Ч.Төгсбат	Тэмдэг, тэмдэглэл	Масштаб: М1:500
	Зургийн инженер	Д.Нямдорж		уе шат / хуудас / бүх хуудас
	Гүйцэтгэсэн	Э.Лхагвасүрэн		А3 / 01 / 01
	Шалгасан	Д.Нямдорж	Шифр: 19/23	2023.08 сар

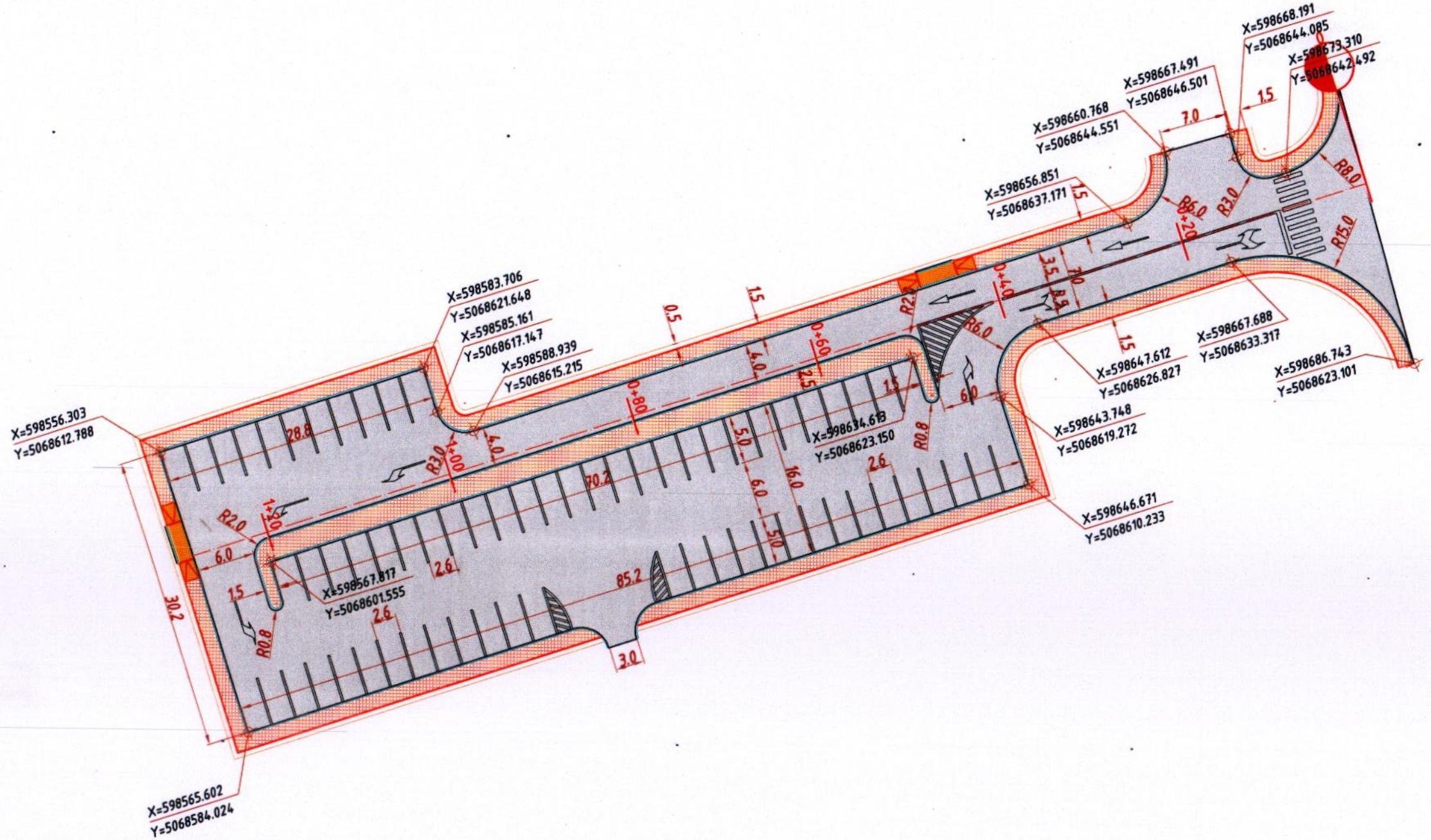

УБ хот, Тээвэрчдийн гудамж "Вояж" төв "Классик Роуд" ХХК	4-р сургуулийн гадна авто зогсоол, тохижилтын ажил			Авто зам
	Захирал	Ч.Төгсбат	Зай хэмжээсийн зураг	Масштаб: М1:500
	Зургийн инженер	Д.Нямдорж		үе шат: А3 · хуудас: 01 · бүх хуудас: 01
	Гүйцэтгэсэн	Э.Ихагвасүрэн		
	Шалгасан	Д.Нямдорж	Шифр: 19/23	2023.08 сар

БЭЛТГЭЛ АЖИЛ

Үндэслэл	Ажлын нэр	Хэмжих нэгж	Тоо хэмжээ
25-15-07	Объектын мэдээллийн самбар байрлуулах	1 ш	1.0
25-01-03	Ажилтнуудын зөөврийн сууц байрлуулах	1 ш	2.0
25-01-05	Гал тогооны зөөврийн байр байрлуулах	1 ш	1.0
25-02-02	Замын чиг сэргээх (GPS)	1 км	0.13
26-05-22	Замын хуучин хашлагыг механизмаар хуулж зайлуулах	1 м	93.0
26-05-25	Явган хүний замын хуучин хашлагыг хуулж зайлуулах	1 м	46.0
26-05-24	Явган хүний замын хуучин хавтанг хуулж зайлуулах	1 м2	159.0
26-10-25	Цементбетон хучилт молодоктой экскаватороор эвдэж хуулж ачих	1 м3	52.35
25-10-14	Үерийн усны шугамыг бетон хавтангаар хүчитгэх /Л-10; 2990х2400х160/	1 м2	28.8

ГАЗАР ШОРООНЫ АЖИЛ

Үндэслэл	Ажлын нэр	Хэмжих нэгж	Тоо хэмжээ
25-07-12	Тохиромжгүй материал ухаж ачиж, зайлуулах	1 м3	1,416.8
25-04-04	Далангийн ул хөрс тэгшлэх, нягтруулах	1 м2	490.5
25-07-05	Шороон ордоос зөөврөөр далан байгуулах	1 м3	67.6
25-08-01	Суурийн доод үе байгуулах h=30см	1 м3	785.7

ХАШЛАГА БАЙРЛУУЛАХ АЖИЛ

Үндэслэл	Ажлын нэр	Хэмжих нэгж	Тоо хэмжээ
25-09-02	Замын хашлага байрлуулах (1.0 х 0.3 х 0.18 м)	1 м	498.0
25-13-05	Явган хүний замын хашлага байрлуулах	1 м	321.0

ХУЧИЛТЫН АЖИЛ

Үндэслэл	Ажлын нэр	Хэмжих нэгж	Тоо хэмжээ
25-08-04	Бутралсан чулуун хольцоор суурь байгуулах h=20см	1 м3	523.8
25-10-01	Шингэн цацлага хийх	1 м2	2,380.0
25-10-04	Халуун асфальтбетон хольцоор суурь үе байгуулах h=4см	1 м3	95.2
25-10-02	Шингэн түрхлэг хийх	1 м2	2,380.0
25-10-05	Халуун асфальтбетон хольцоор өнгө үе байгуулах h=3см	1 м3	71.4

ЯВГАН ХҮНИЙ ЗАМЫН АЖИЛ

Үндэслэл	Ажлын нэр	Хэмжих нэгж	Тоо хэмжээ
25-13-01	Явган хүний замын суурийг зохист найрлага бүхий элс хайрган хольцоор байгуулах h=10см	1 м3	61.1
25-13-09	Явган хүний замын хучлага өнгөт хавтангаар байгуулах	1 м2	611.0
25-13-02	Зорчих хэсгээс авто машин орох гарах гарцын суурийг бутралсан чулуун хольцоор байгуулах h=15см	1 м3	1.8
25-10-01	Шингэн цацлага хийх	1 м2	12.0
25-13-06	Зорчих хэсгээс авто машин орох гарах гарцын хучлагыг халуун асфальтбетон хольцоор гараар байгуулах h=5см	1 м3	0.6

ХӨВӨӨНИЙ АЖИЛ

Үндэслэл	Ажлын нэр	Хэмжих нэгж	Тоо хэмжээ
25-11-02	Хайрган хөвөө гараар байгуулах	1 м3	34.4

ЗАМЫН ТЭМДЭГЛЭЛ, ТОНОГЛОЛ

Үндэслэл	Ажлын нэр	Хэмжих нэгж	Тоо хэмжээ
25-15-01	Замын тэмдэг суурилуулах	1 ш	6.0
25-14-03	Замын тэмдэглэл зориулалтын машинаар термопластик будгаар хийх	1 м2	94.2

U-ХЭЛБЭРИЙН ЛОТКИ /0.3Х0.16/ ЯВГАН ХҮНИЙ ЗАМД ХӨНДЛӨН БАЙГУУЛАХ АЖИЛ

Үндэслэл	Ажлын нэр	Хэмжих нэгж	Тоо хэмжээ
28-15-31	Бетоноор тэгшилгээний суурь үе байгуулах	1 м3	0.04
25-22-12	Замын гадаргуугийн ус зайлуулах сувгийн тэвш байрлуулах 500х300х160	1 м	2.5

ҮЗЭГИЙН ХУДАГ ӨНДӨРЛӨХ

Үндэслэл	Ажлын нэр	Хэмжих нэгж	Тоо хэмжээ
25-22-01	Худаг өндөрлөх	1 ш	2.0

ЗАМ АШИГЛАЛТАД ӨГӨХ АЖИЛ

Үндэслэл	Ажлын нэр	Хэмжих нэгж	Тоо хэмжээ
25-19-02	Зам ашиглалтад өгөх үеийн хог цэвэрлэх	1 км	0.13
25-20-02	Авто зам, замын байгууламжийг ашиглалтад оруулах	1 км	0.13

УБ хот, Тээвэрчдийн гудамж "Вояж" төв "Классик Роуд" ХХК	4-р сургуулийн гадна авто зогсоол, тохижилтын ажил				Авто зам
	Захирал		Ч.Төгсбат	Ажлын тоо хэмжээ	Масштаб:
	Зургийн инженер		Д.Нямдорж		үе шат / хуудас / бүх хуудас
	Гүйцэтгэсэн		Э.Лхагвасүрэн		А3 / 01 / 01
	Шалгасан		Д.Нямдорж	Шифр: 19/23	2023.08 сар

Шүүхийн замыг төв замтай холбох хатуу
хучилттай авто зам

Байршилын схем

Монгол улс Дундговь аймаг

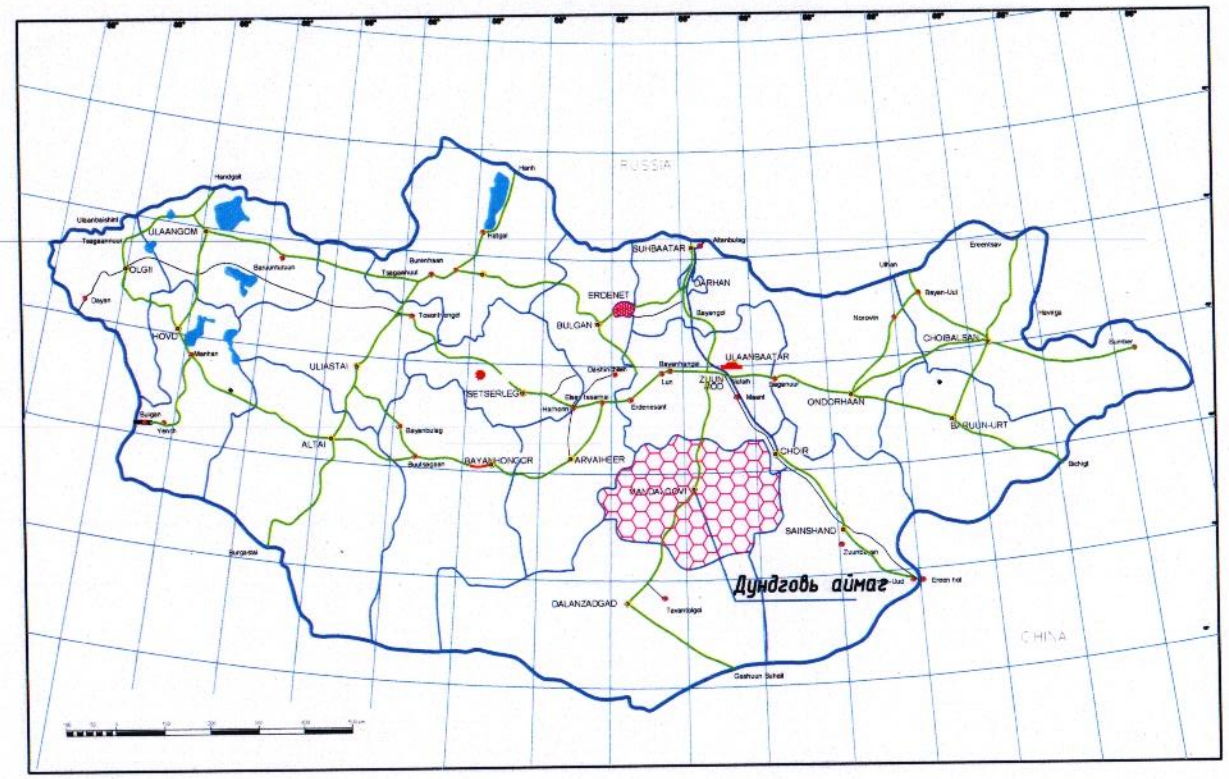

Сайнцагаан сум

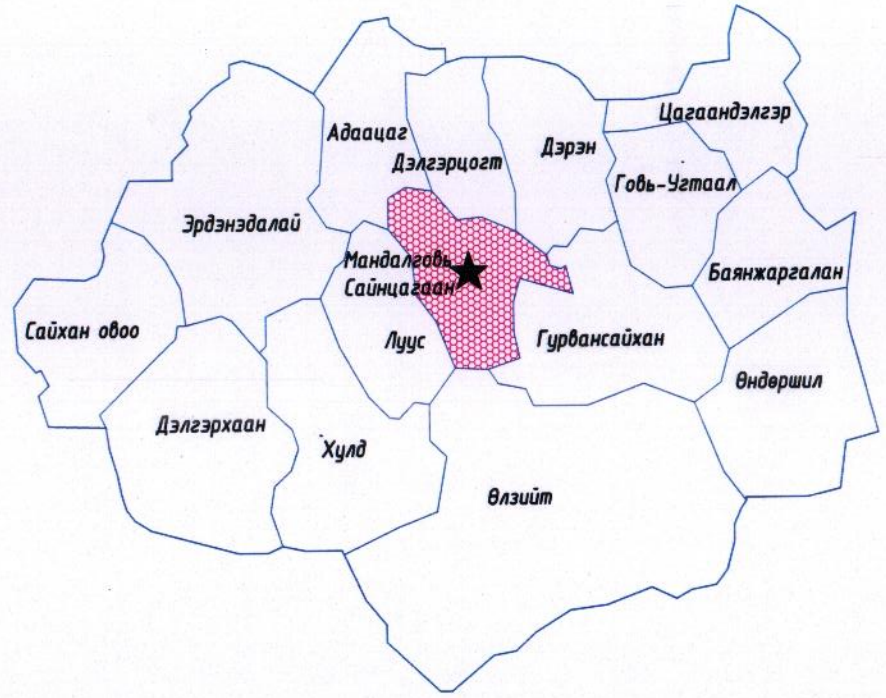

Тайлбар

Төлөвлөгдөж буй зам

УБ хот, Тээвэрчдийн гудамж "Вояж" төв "Классик Роуд" ХХК	Шүүхийн замыг төв замтай холбох хатуу хучилттай авто зам			Авто зам
	Захирал	Ч.Төгсбат	Байршилийн схем	Масштаб:
	Зургийн инженер	Д.Нямдорж		үе шат: А3 / хуудас: 01 / бүх хуудас: 01
	Гүйцэтгэсэн	Э.Лхагвасүрэн		
	Шалгасан	Д.Нямдорж	Шифр: 19/23	2023.08 сар

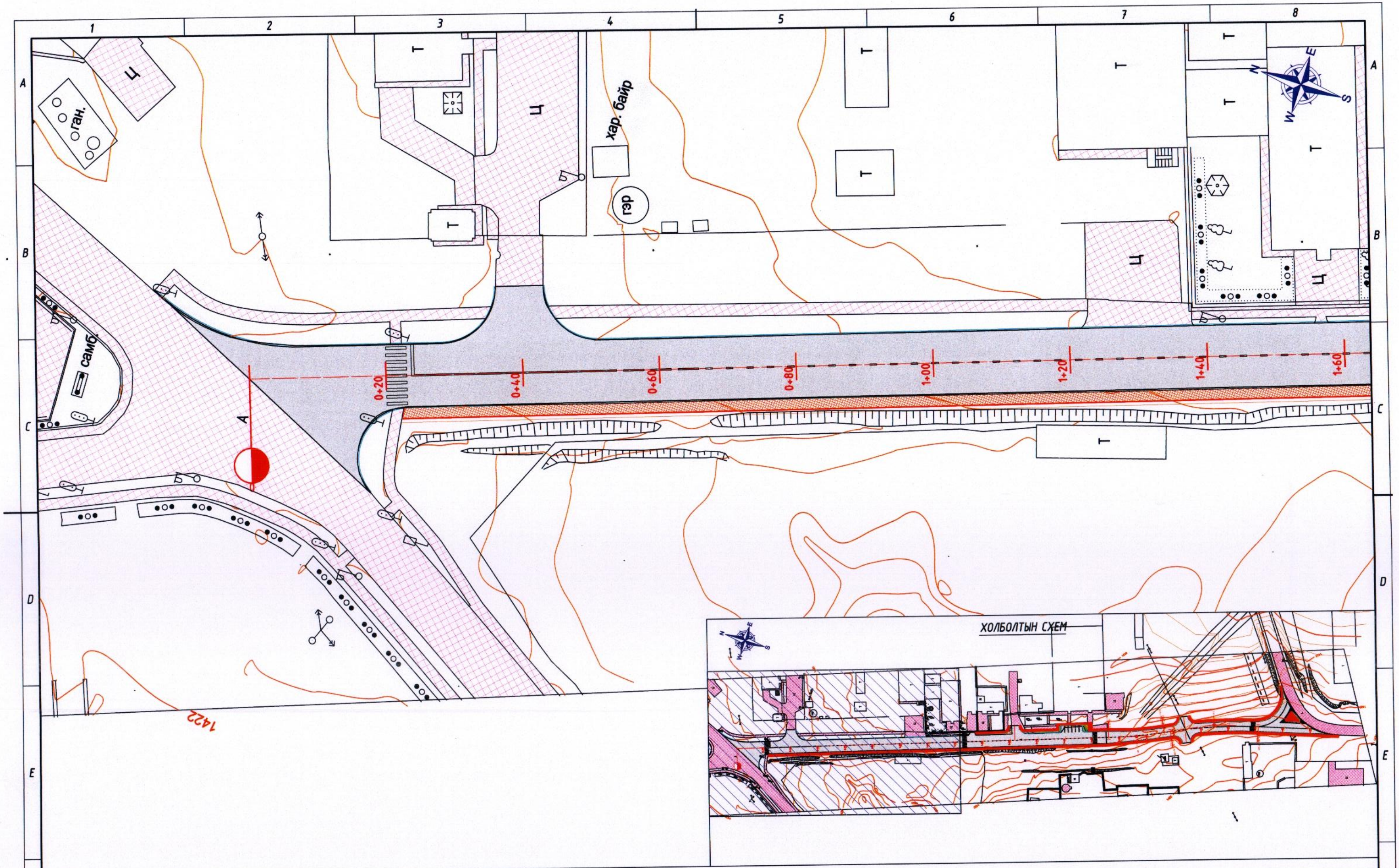

ХОЛБОЛТЫН СХЕМ

Таних тэмдэг

- Хашаа, хайс
- Байшин, барилга
- Төлөвлөж байгаа авто зам
- Төлөвлөж байгаа ногоон байгууламж
- Төлөвлөж байгаа явган зам
- Одоо байгаа зам талбай

УБ хот, Тээвэрчдийн гудамж "Вояж" төв "Классик Роуд" ХХК	Шүүхийн замыг төв замтай холбох хатуу хучилттай авто зам			Авто зам
	Захирал	Ч.Төгсбат	Дэвсгэр зураг	Масштаб: М1:500
	Зургийн инженер	Д.Нямдорж		үе шат: АЗ; хуудас: 01; бүх/хууд: 03
	Гүйцэтгэсэн	Э.Лхагвасүрэн		
	Шалгасан	Д.Нямдорж	Шифр: 19/23	2023.08 сар

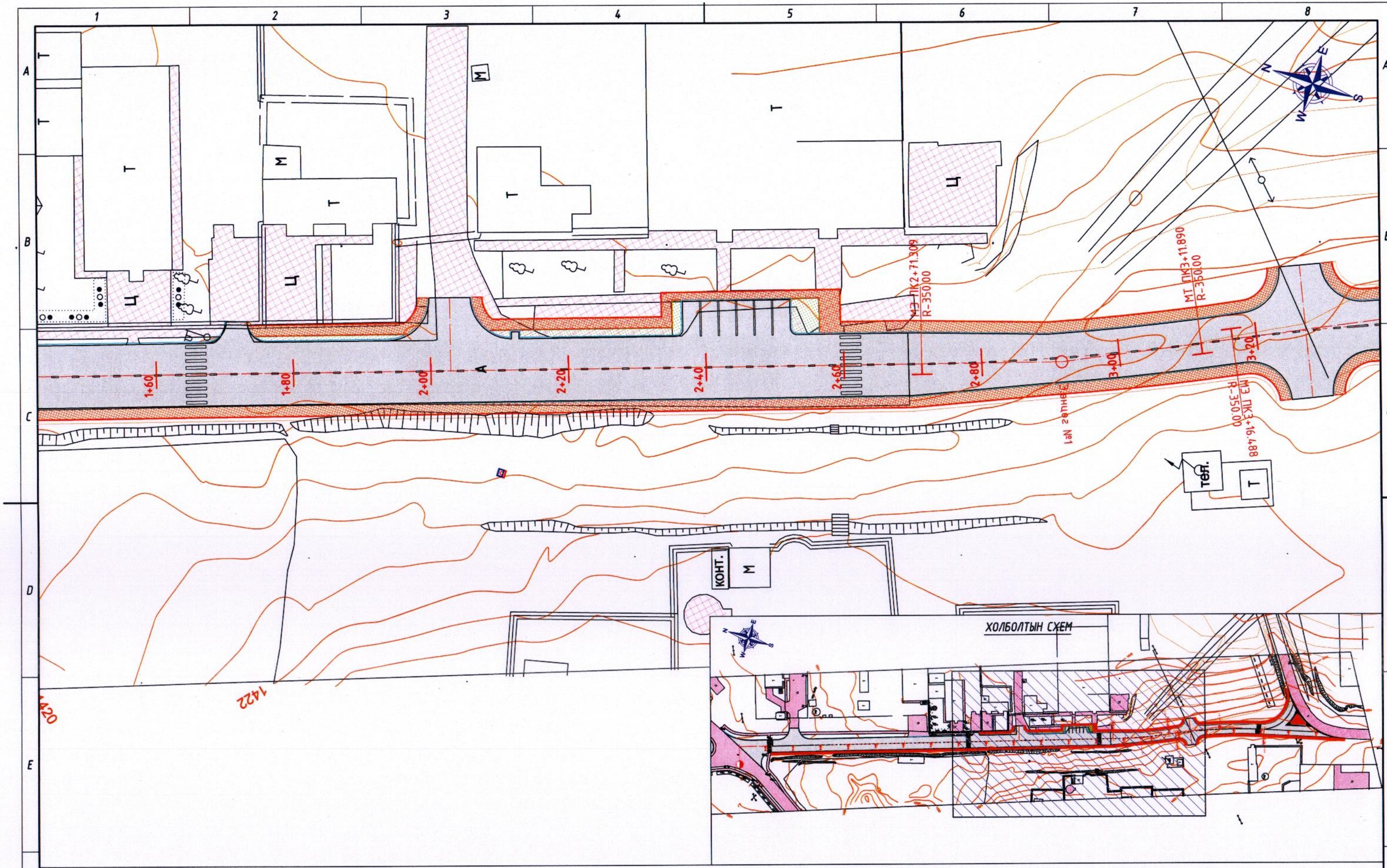

Таних тэмдэг

- Хашаа, хайс
- Байшин, барилга
- Төлөвлөж байгаа авто зам
- Төлөвлөж байгаа ногоон байгууламж
- Төлөвлөж байгаа явган зам
- Одоо байгаа зам талбай

УБ хот, Тээвэрчдийн гудамж "Вояж" төв "Классик Роуд" ХХК	Шүүхийн замыг төв замтай холбох хатуу хучилттай авто зам			Авто зам
	Захирал		Ч.Төгсбат	Масштаб: М1:500
	Зургийн инженер		Д.Нямдорж	Дэвсгэр зураг
	Гүйцэтгэсэн		Э.Лхагвасүрэн	үе шат: А3 / хуудас: 02 / бүх хуудас: 03
	Шалгасан		Д.Нямдорж	Шифр: 19/23
				2023.08 сар

УБ хот, Тээвэрчдийн гудамж "Вояж" төв "Классик Роуд" ХХК	Шуухийн замыг төв замтай холбох хатуу хучилттай авто зам		
Захирал	Ч.Төгсбат	Дэвсгэр зураг	Авто зам
Зургийн инженер	Д.Нямдорж		Масштаб: М1:500
Гүйцэтгэсэн	Э.Лхагвасүрэн		
Шалгасан	Д.Нямдо…		

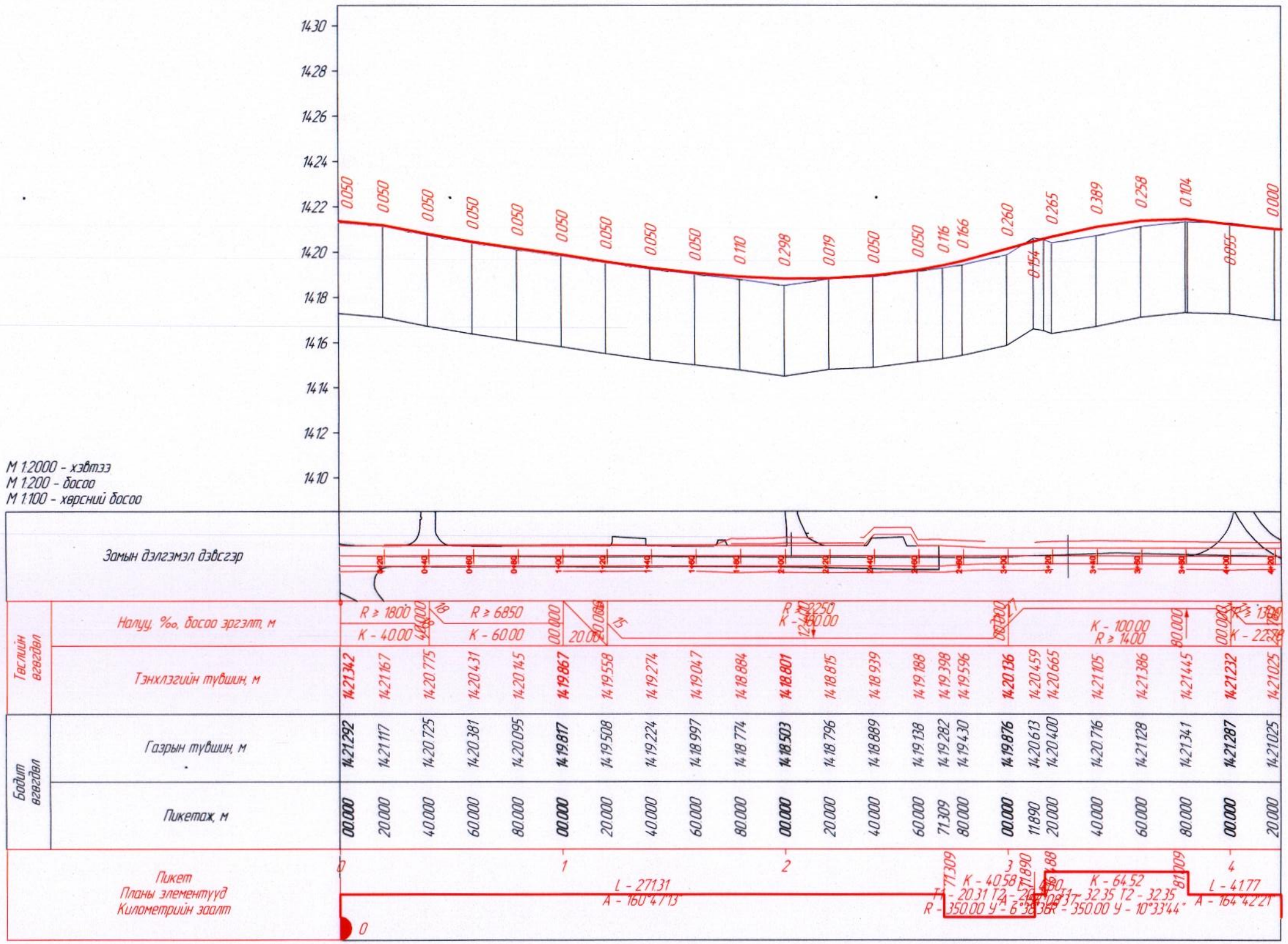

УБ хот, Тээвэрчдийн гудамж "Вояж" төв "Классик Роуд" ХХК	Шүүхийн замыг төв замтай холбох хатуу хучилттай авто зам				Авто зам
	Захирал		Ч.Төгсбат	Дагуу огтлол	Масштаб:
	Зургийн инженер		Д.Нямдорж		үе шат / хуудас / бүх/хууд
	Гүйцэтгэсэн		Э.Лхагвасүрэн		А3 / 01 / 01
	Шалгасан		Д.Нямдорж	Шифр: 19/23	2023.08 сар

НЭГ МАЯГИЙН ХӨНДЛӨН ОГТЛОЛ БА ХУЧИЛТЫН ХИЙЦИЙН ЗУРАГ

ТӨРӨЛ-1 М1:75

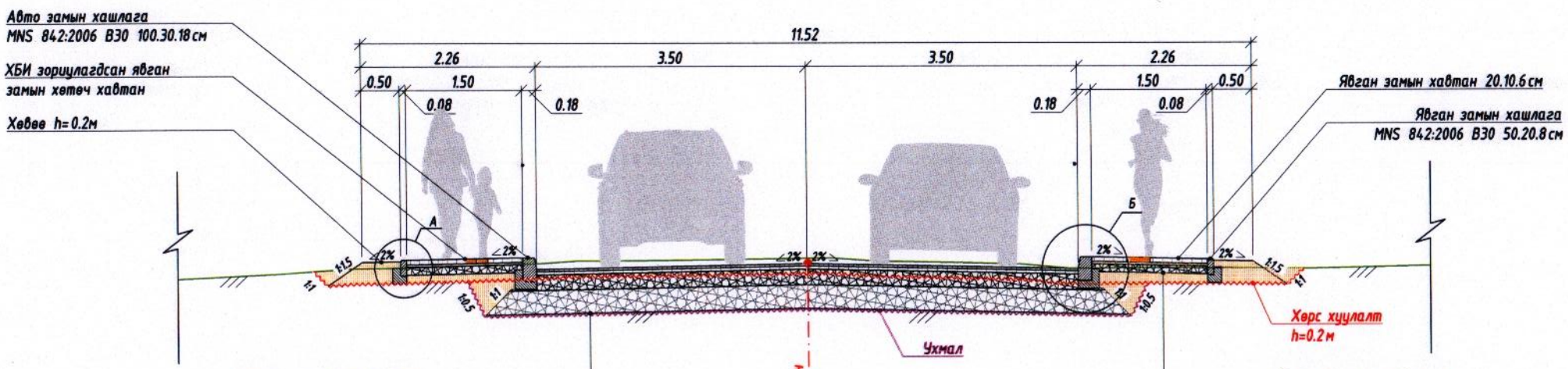

Зорчих хэсгийн хийцлэл

Жижиг ширхэглэл бүхий асфальтбетон хучилт h=0.03м
Битум цацлага 0.9л/м2
Дунд ширхэглэл бүхий асфальтбетон хучилт h=0.04м
Битум цацлага 1.2л/м2
Бутралсан чулуун суурь h=0.20
Суурийн доод үе h=0.30м 98%
Ул хөрс 95%, CBR15

Явган замын хийцлэл

Явган замын өнгөт хавтан h=0.06м B22.5
Элс цементийн багсармал h=0.03м
Элс-хайрган суурь h=0.10м
Далангийн материал 95%, CBR15
Ул хөрс 95%, CBR15

Хэсэглэл А
(1:25)

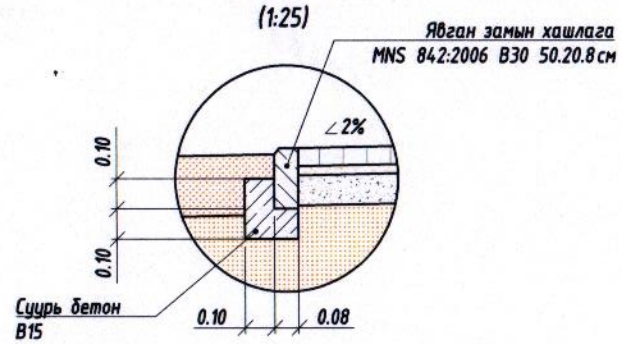

ТӨРӨЛ-2 М1:75

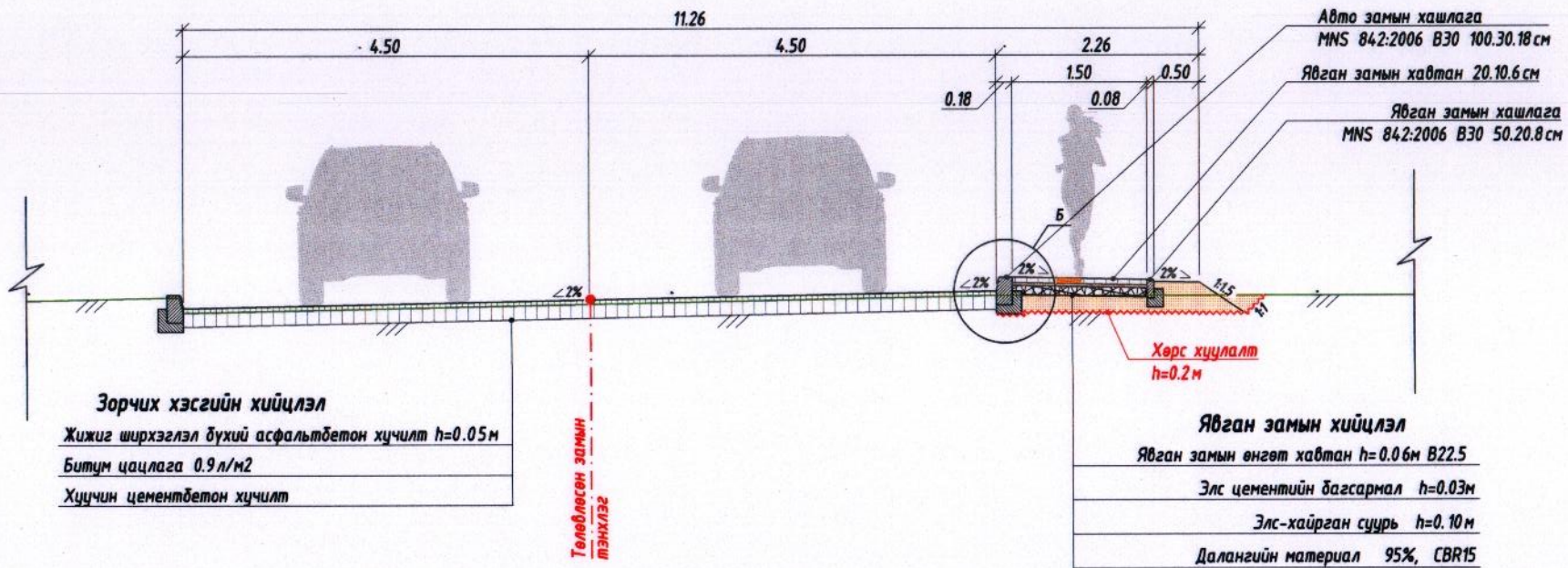

Зорчих хэсгийн хийцлэл

Жижиг ширхэглэл бүхий асфальтбетон хучилт h=0.05м
Битум цацлага 0.9л/м2
Хуучин цементбетон хучилт

Явган замын хийцлэл

Явган замын өнгөт хавтан h=0.06м B22.5
Элс цементийн багсармал h=0.03м
Элс-хайрган суурь h=0.10м
Далангийн материал 95%, CBR15
Ул хөрс 95%, CBR15

Хэсэглэл Б
(1:25)

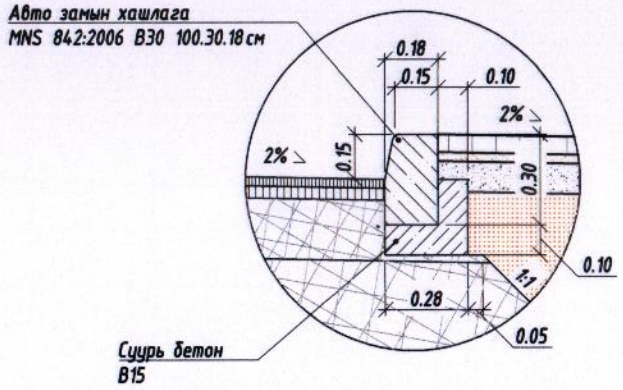

Тайлбар:

1. Зураг тусгайлан зааснаас бусад тохиолдолд зай хэмжээг метрээр тэмдэглэв.
2. Нарийвчилсан хэмжээг хөндлөн огтлол ба зай хэмжээсийн зургаас харах.
3. Авто зам ба явган хүний замын хийц эдлэл материалууд нь чанар, хэмжээний хувьд Монгол улсын мөрдөгдөж байгаа норм стандартад нийцэж байх.

УБ хот, Тээвэрчдийн гудамж "Вояж" төв "Классик Роуд" ХХК	Шүүхийн замыг төв замтай холбох хатуу хучилттай авто зам				Авто зам
	Захирал		Ч.Төгсбат	Нэг маягийн хөндлөн огтлол	Масштаб: уе шат: А3; хуудас: 01; бүх/хууд: 01
	Зургийн инженер		Д.Нямдорж		
	Гүйцэтгэсэн		Б.Борхүү		
	Шалгасан		Д.Нямдорж	Шифр: 19/23	2023.08 сар

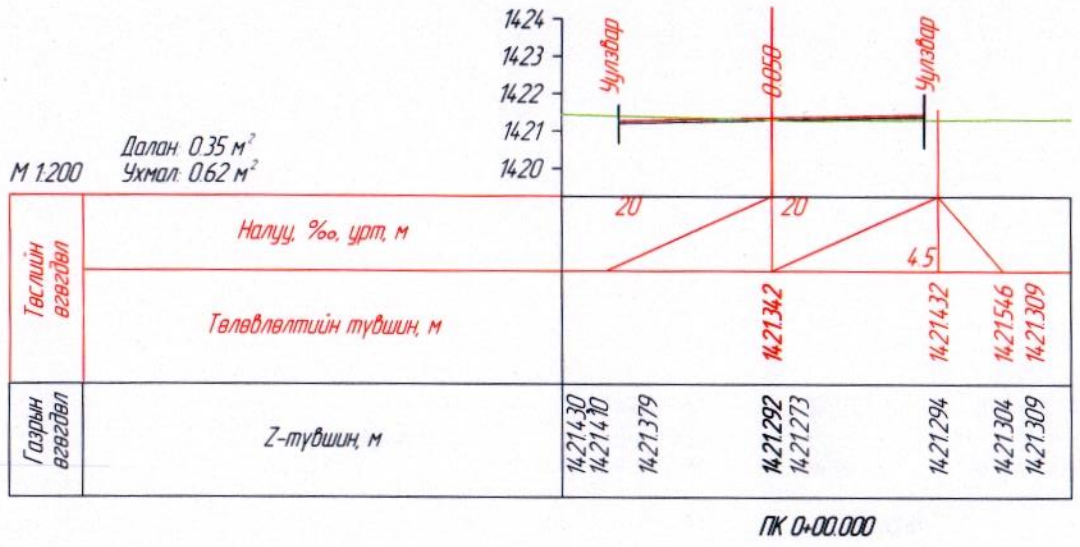

ПК 0+00.000

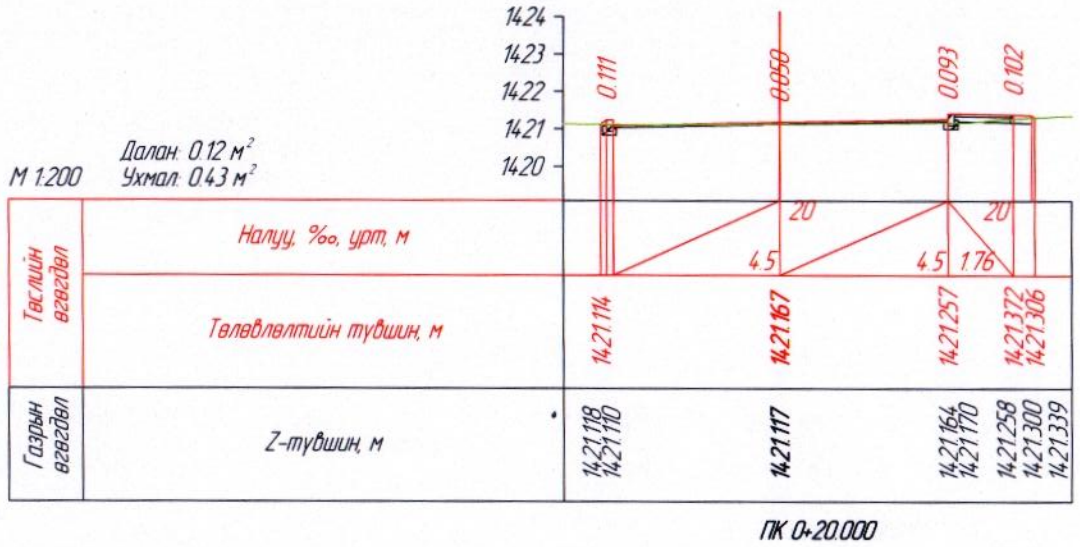

ПК 0+20.000

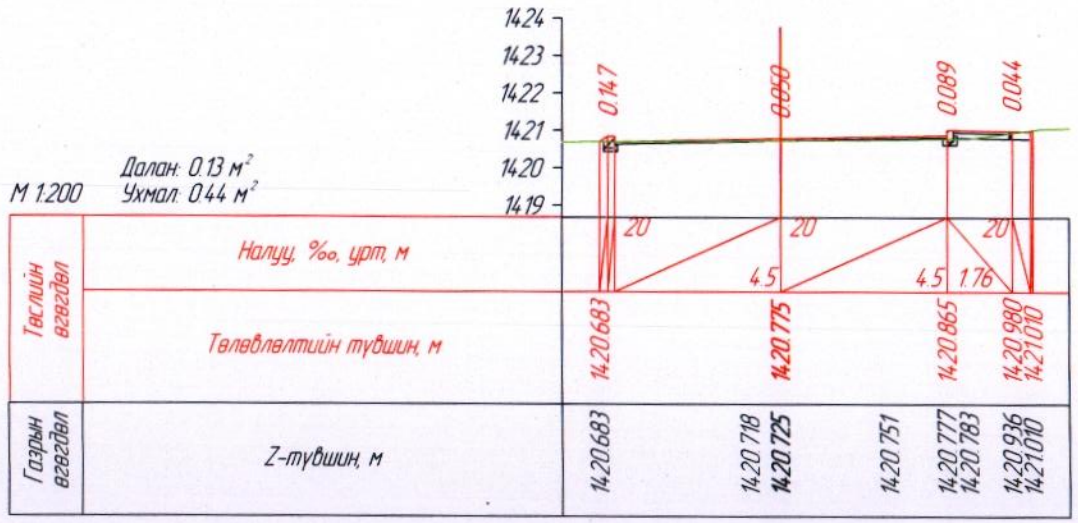

ПК 0+40.000

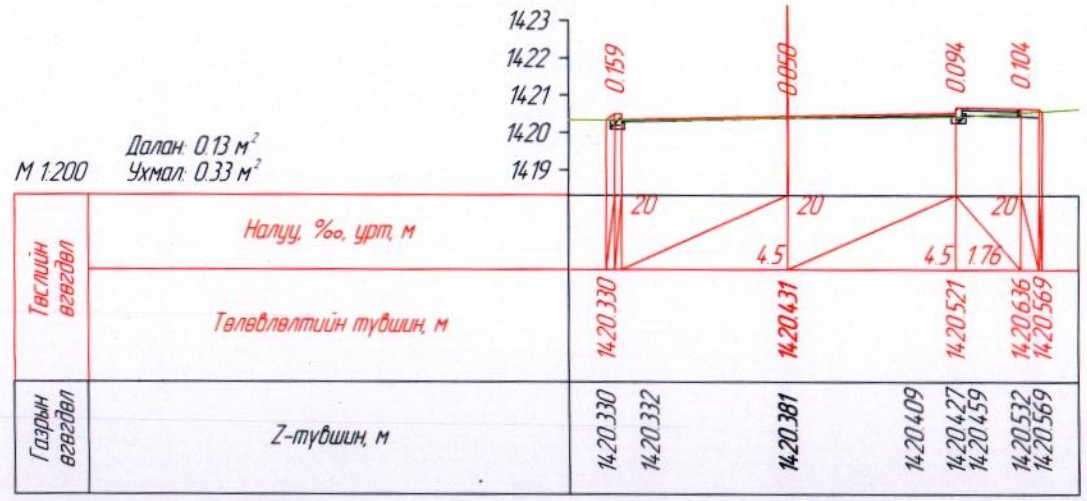

ПК 0+60.000

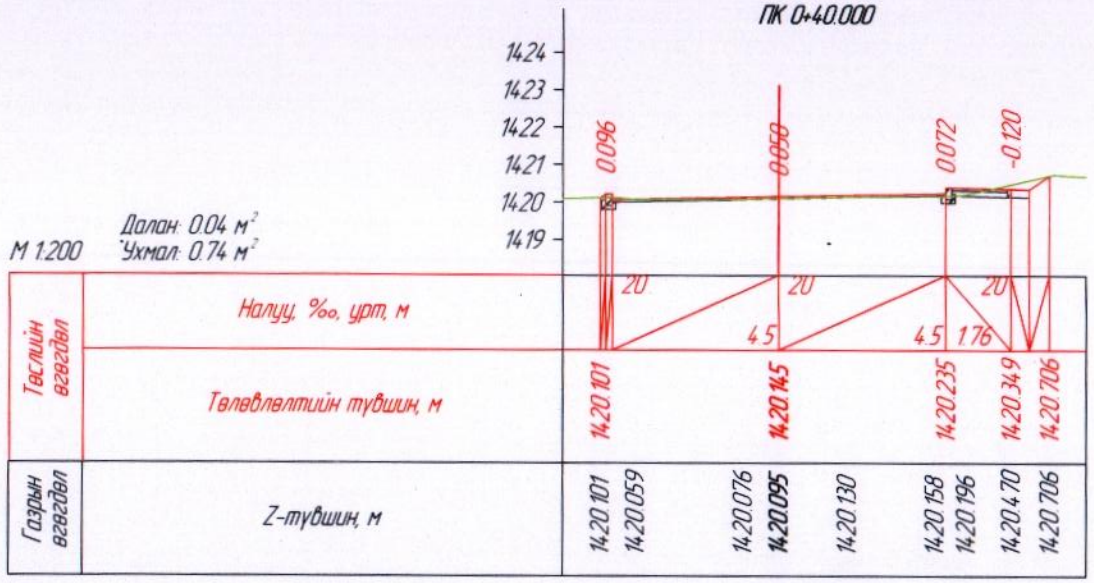

ПК 0+80.000

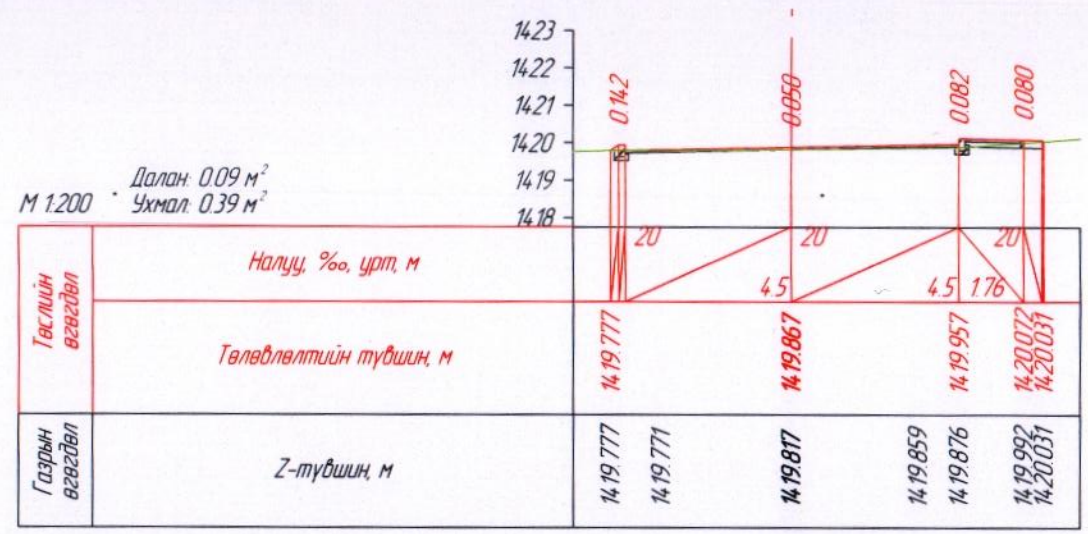

ПК 1+00.000

УБ хот, Тээвэрчдийн гудамж "Вояж" төв "Классик Роуд" ХХК	Шүүхийн замыг төв замтай холбох хатуу хучилттай авто зам			Авто зам
	Захирал	Ч.Төгсбат	Хөндлөн огтлол	Масштаб: М1:200
	Зургийн инженер	Д.Нямдорж		үе шат / хуудас / бүх хуудас
	Гүйцэтгэсэн	Д.Бат-Оргил		А3 / 1 / 05
	Шалгасан	Д.Нямдорж	Шифр: 19/23	2023.09 сар

Шүүхүүн замыг өөд замтай холбох хэмжүү хүчнэммэй одмо зам				Адмо зам
	Захирал	Ч.Тэгсбэм		Масштаб: М1:200
	Зүрөлчий инженер	Д.Нямдорж	Хөндлөн огтлол	үе шат / хуудас / нийт
	Гүүцлэгээн	Д.Бам-Одрэл		А3 / 2 / 05
	Шалгасан	Д.Нямдорж	Шифр: 19/23	2023.09 сар
ӨБ хэм, Тээвэрчдийн зөвлөлт "Богж" төв "Хэлтсийн үйлдвэр"				

1 2 3 4 5 6 7 8

A B C D E F

ПК 2+00.000

Талбай: 0.46 м²
Ухмал: 3.76 м³

М 1:200

Газрын нэрлэвэл	Z-түвшин м	Тэгслийн нэрлэвэл	Тавдамлийн түвшин, м	Налуу, ‰, цэг, м
14.18.568	14.18.568	14.18.828	14.18.801	20
14.18.539	14.18.484	14.18.861		166
14.18.484				118
14.18.445	14.18.503	14.18.801		45
14.18.408				45
14.18.484				176
14.18.504				20
14.18.568				
14.18.899	14.18.711	14.18.826		
14.19.007				
14.19.203		14.19.203		

Газрын нэрлэвэл	Z-түвшин м
14.17	
14.18	
14.19	
14.20	
14.21	

0.262 0.377 0.417 0.290 0.135 -0.181

ПК 2+20.000

Талбай: 0.02 м²
Ухмал: 5.76 м²

М 1:200

Газрын нэрлэвэл	Z-түвшин м	Тэгслийн нэрлэвэл	Тавдамлийн түвшин, м	Налуу, ‰, цэг, м
14.18.862	14.18.875	14.18.842	14.18.875	20
14.18.875	14.18.766	14.18.875		166
14.18.809				118
14.18.796	14.18.799	14.18.875		45
14.18.790				45
14.18.833				176
14.18.830				20
14.19.019				
14.19.315		14.19.315		

Газрын нэрлэвэл	Z-түвшин м
14.17	
14.18	
14.19	
14.20	
14.21	

0.060 0.099 0.103 -0.031 -0.107 -0.179

ПК 4+60.000

Талбай: 0.17 м²
Ухмал: 0.49 м²

М 1:200

Газрын нэрлэвэл	Z-түвшин м	Тэгслийн нэрлэвэл	Тавдамлийн түвшин, м	Налуу, ‰, цэг, м
14.19.051	14.19.028	14.19.047	14.19.047	20
14.19.007	14.18.997			45
14.19.005				45
14.19.007				176
14.19.193				20
14.19.303				
14.19.007		14.19.251		
14.19.137		14.19.323		

Газрын нэрлэвэл	Z-түвшин м
14.17	
14.18	
14.19	
14.20	
14.21	

0.094 0.080 0.130 0.030

ПК 4+80.000

Талбай: 0.02 м²
Ухмал: 5.76 м²

М 1:200

Газрын нэрлэвэл	Z-түвшин м	Тэгслийн нэрлэвэл	Тавдамлийн түвшин, м	Налуу, ‰, цэг, м
14.18.843	14.18.830	14.18.843	14.18.884	20
14.18.727	14.18.688	14.18.911		168
14.18.699		14.18.944		78
14.18.691				20
14.18.774	14.18.774	14.18.884		45
14.18.802				45
14.18.798				176
14.19.155				20
14.19.431		14.19.431		

Газрын нэрлэвэл	Z-түвшин м
14.17	
14.18	
14.19	
14.20	
14.21	

0.060 0.217 0.264 -0.005 -0.246

ПК 4+40.000

Талбай: 0.15 м²
Ухмал: 0.30 м²

М 1:200

Газрын нэрлэвэл	Z-түвшин м	Тэгслийн нэрлэвэл	Тавдамлийн түвшин, м	Налуу, ‰, цэг, м
14.19.448	14.19.470	14.19.448	14.19.558	20
14.19.499	14.19.508			45
14.19.552				45
14.19.568				176
14.19.607				20
14.19.631				
14.19.648		14.19.763		
14.19.631		14.19.631		

Газрын нэрлэвэл	Z-түвшин м
14.18	
14.19	
14.20	
14.21	
14.22	

0.080 0.159 0.600 0.951

ПК 4+40.000

Талбай: 0.21 м²
Ухмал: 0.36 м²

М 1:200

Газрын нэрлэвэл	Z-түвшин м	Тэгслийн нэрлэвэл	Тавдамлийн түвшин, м	Налуу, ‰, цэг, м
14.19.241	14.19.241	14.19.241	14.19.224	20
14.19.218	14.19.274			45
14.19.274				45
14.19.243				176
14.19.283				20
14.19.387				
14.19.478		14.19.404		
14.19.364				

Газрын нэрлэвэл	Z-түвшин м
14.18	
14.19	
14.20	
14.21	
14.22	

0.080 0.127 0.281

УБ хот, Тэвэрчдийн гудамж "Вояж" төв "Классик Роуд" ХХК	Шуухийн замыг төв замтай холбох хатуу хучилттай авто зам			Авто зам
	Захирал	Ч.Төгсбат	Хөндлөн огтлол	Масштаб: М1:200
	Зургийн инженер	Д.Нямдорж		үе шат / хуудас / бүх/хууд
	Гүйцэтгэсэн	Д.Бат-Оргил		А3 / 3 / 05
	Шалгасан	Д.Нямдорж	Шифр: 19/23	2023.09 сар

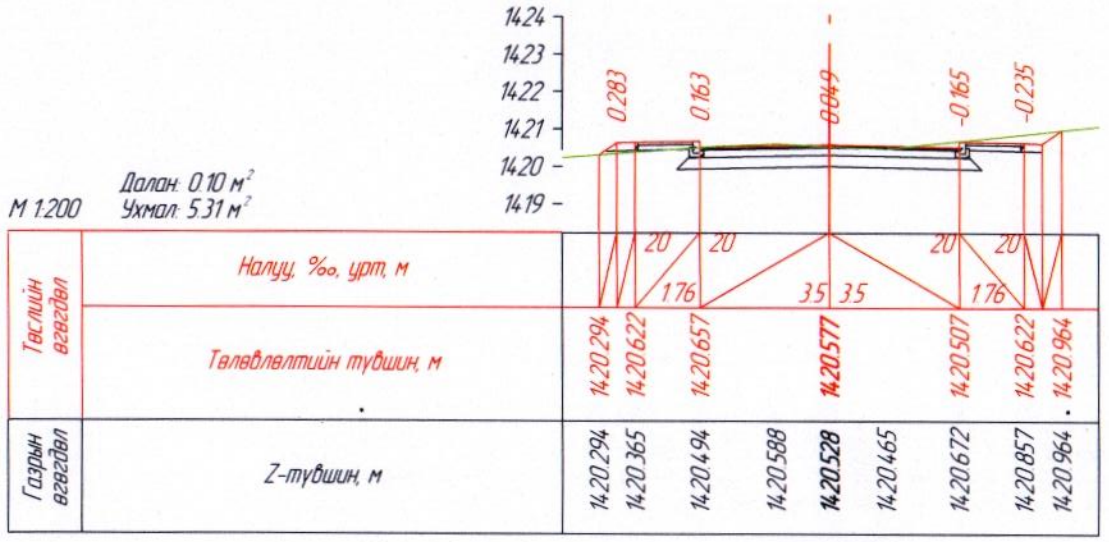

Далан: 0.10 м²
Ухмал: 5.31 м²

М 1:200

Таслийн өвгөдөл	Налуу, ‰, урт, м							
	Төлөвлөлтийн түвшин, м	14.20.294	14.20.622	14.20.657	**14.20.577**	14.20.507	14.20.622	14.20.964
Газрын өвгөдөл	Z-түвшин, м	14.20.294	14.20.365	14.20.494	14.20.588	**14.20.528**	14.20.465	14.20.672	14.20.857	14.20.964

ПК 3+16.488

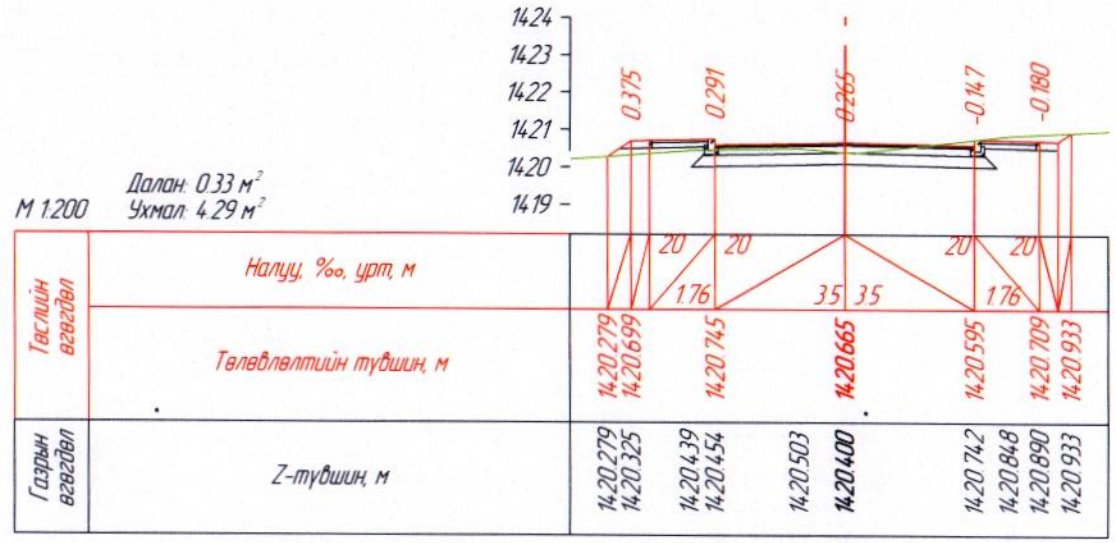

Далан: 0.33 м²
Ухмал: 4.29 м²

М 1:200

Таслийн өвгөдөл	Налуу, ‰, урт, м							
	Төлөвлөлтийн түвшин, м	14.20.279	14.20.699	14.20.745	**14.20.665**	14.20.595	14.20.709	14.20.933
Газрын өвгөдөл	Z-түвшин, м	14.20.279	14.20.325	14.20.439	14.20.454	14.20.503	**14.20.400**	14.20.742	14.20.848	14.20.890	14.20.933

ПК 3+20.000

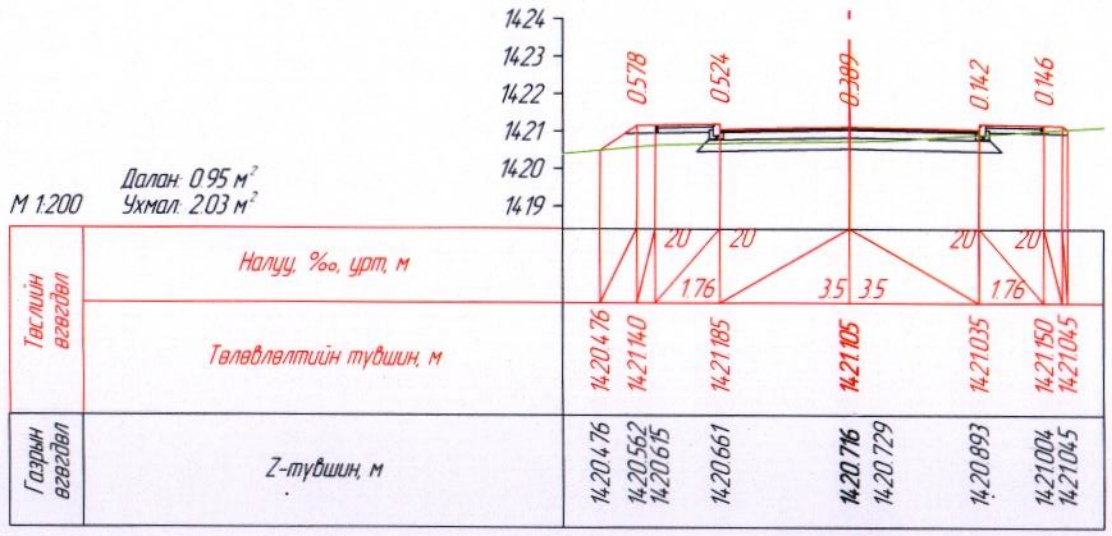

Далан: 0.95 м²
Ухмал: 2.03 м²

М 1:200

Таслийн өвгөдөл	Налуу, ‰, урт, м							
	Төлөвлөлтийн түвшин, м	14.20.476	14.21.140	14.21.185	**14.21.105**	14.21.035	14.21.150	14.21.045
Газрын өвгөдөл	Z-түвшин, м	14.20.476	14.20.562	14.20.615	14.20.661	**14.20.716**	14.20.729	14.20.893	14.21.004	14.21.045

ПК 3+40.000

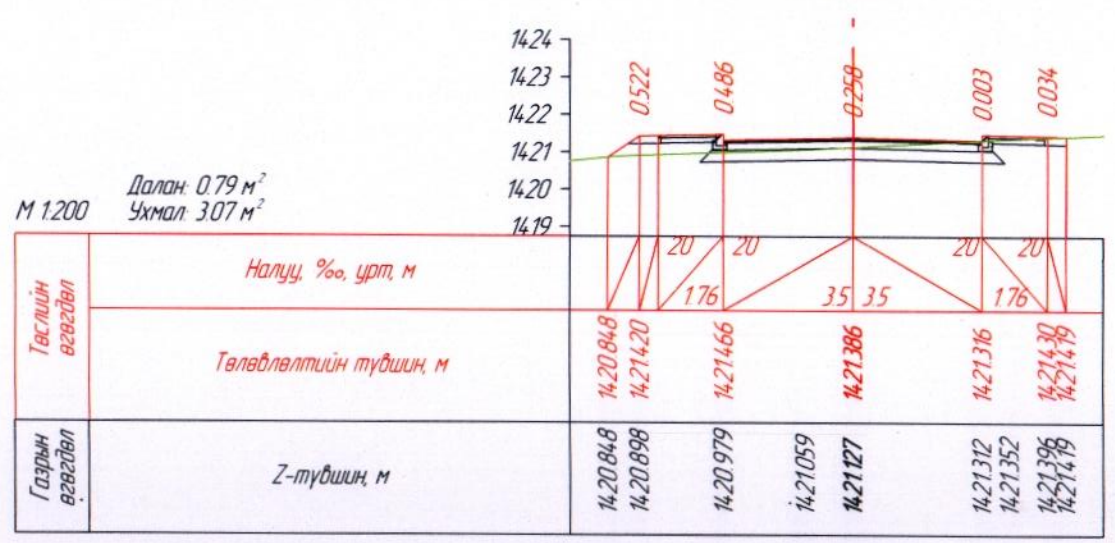

Далан: 0.79 м²
Ухмал: 3.07 м²

М 1:200

Таслийн өвгөдөл	Налуу, ‰, урт, м							
	Төлөвлөлтийн түвшин, м	14.20.848	14.21.420	14.21.466	**14.21.386**	14.21.316	14.21.430	14.21.419
Газрын өвгөдөл	Z-түвшин, м	14.20.848	14.20.898	14.20.979	14.21.059	**14.21.127**	14.21.312	14.21.352	14.21.396	14.21.419

ПК 3+60.000

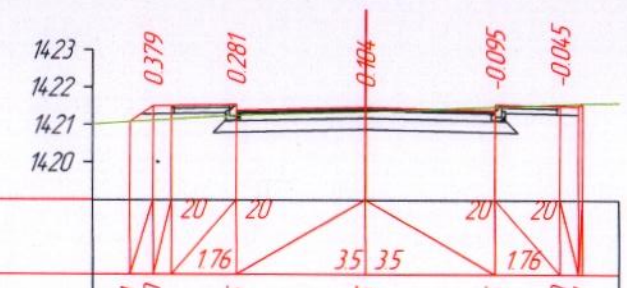

Далан: 0.36 м²
Ухмал: 4.42 м²

М 1:200

Таслийн өвгөдөл	Налуу, ‰, урт, м							
	Төлөвлөлтийн түвшин, м	14.21.061	14.21.480	14.21.525	**14.21.445**	14.21.375	14.21.490	14.21.557
Газрын өвгөдөл	Z-түвшин, м	14.21.061	14.21.101	14.21.244	**14.21.342**	14.21.470	14.21.535	14.21.557

ПК 3+80.000

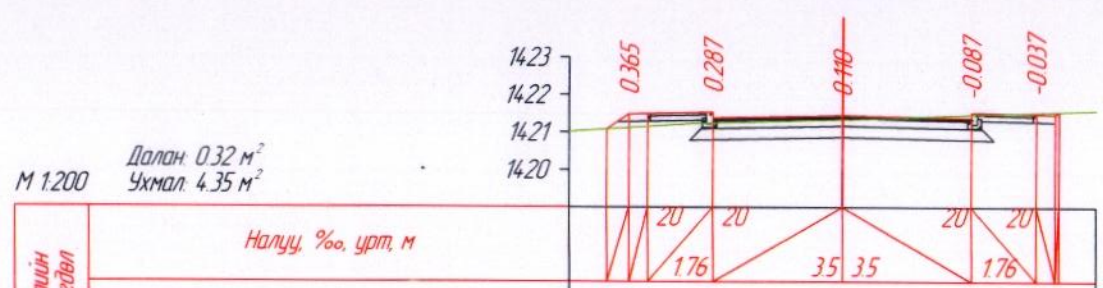

Далан: 0.32 м²
Ухмал: 4.35 м²

М 1:200

Таслийн өвгөдөл	Налуу, ‰, урт, м							
	Төлөвлөлтийн түвшин, м	14.21.073	14.21.476	14.21.521	**14.21.441**	14.21.371	14.21.486	14.21.545
Газрын өвгөдөл	Z-түвшин, м	14.21.073	14.21.111	14.21.219	14.21.234	**14.21.331**	14.21.458	14.21.522	14.21.545

ПК 3+81.009

УБ хот, Тээвэрчдийн гудамж "Вояж" төв "Классик Роуд" ХХК	Шүүхийн замыг төв замтай холбох хатуу хучилттай авто зам				Авто зам
	Захирал		Ч.Төгсбат	Хөндлөн огтлол	Масштаб: М1:200
	Зургийн инженер		Д.Нямдорж		үе шат / хуудас / бүх хуудас
	Гүйцэтгэсэн		Д.Бат-Оргил		А3 / 4 / 05
	Шалгасан		Д.Нямдорж	Шифр: 19/23	2023.09 сар

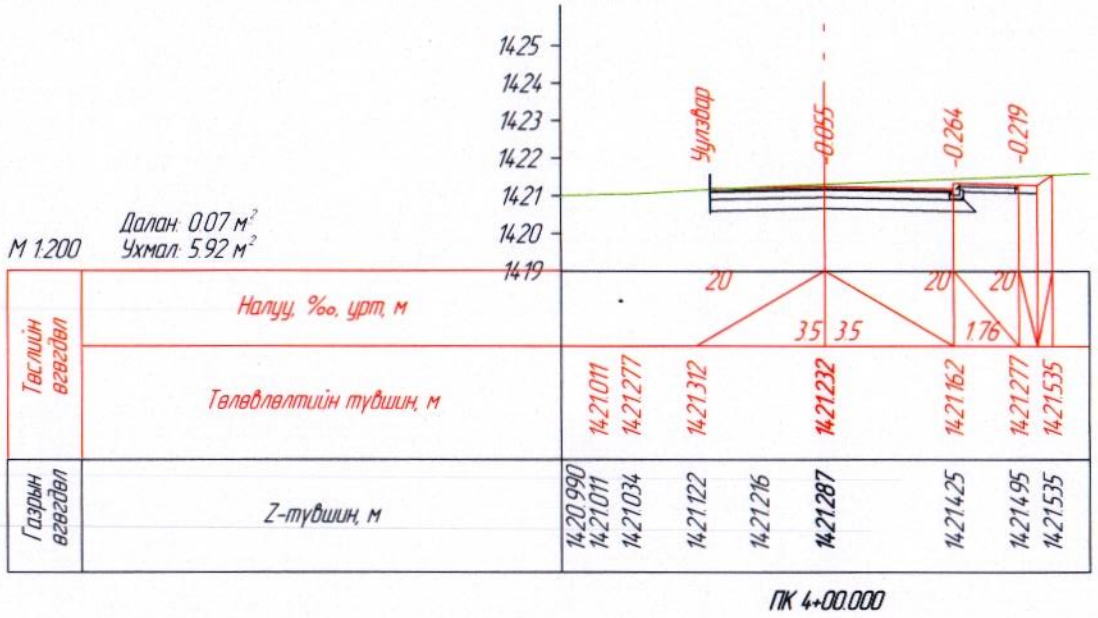

М 1:200 Далан: 0.07 м² Ухмал: 5.92 м²

ПК 4+00.000

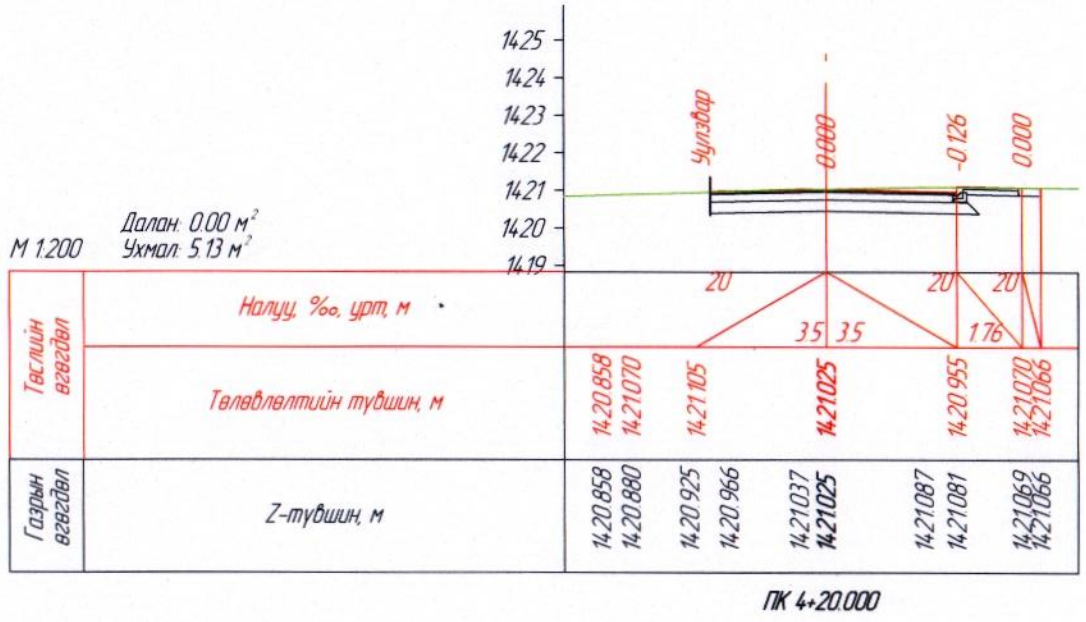

М 1:200 Далан: 0.00 м² Ухмал: 5.13 м²

ПК 4+20.000

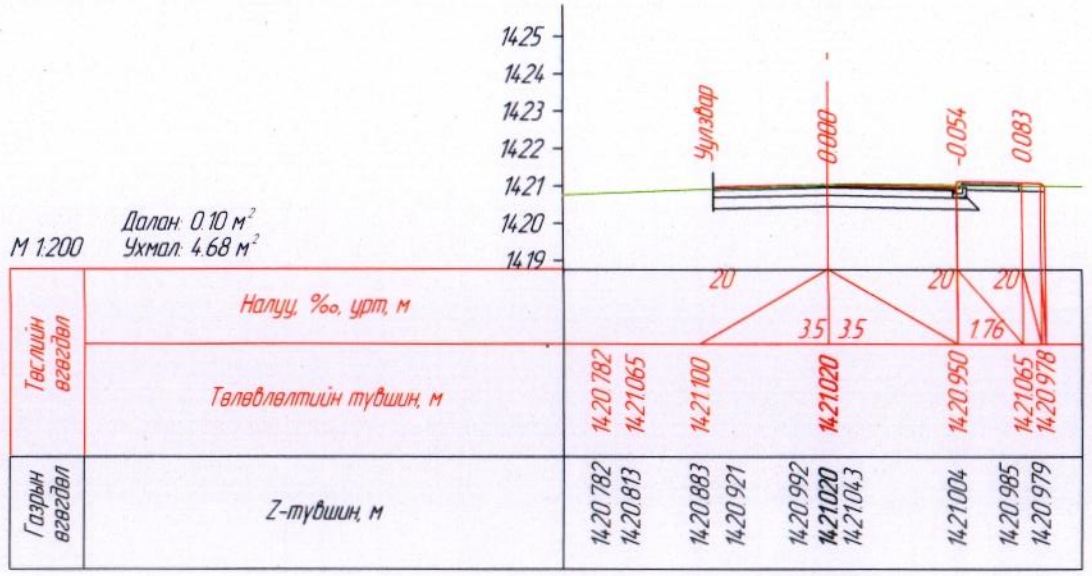

М 1:200 Далан: 0.10 м² Ухмал: 4.68 м²

ПК 4+22.782

УБ хот, Тээвэрчдийн гудамж "Вояж" төв "Классик Роуд" ХХК	Шүүхийн замыг төв замтай холбох хатуу хучилттай авто зам				Авто зам
	Захирал		Ч.Төгсбат	Хөндлөн огтлол	Масштаб: М1:200
	Зургийн инженер		Д.Нямдорж		үе шат / хуудас / бүх хуудас
	Гүйцэтгэсэн		Д.Бат-Оргил		А3 / 5 / 05
	Шалгасан		Д.Нямдорж	Шифр: 19/23	2023.09 сар

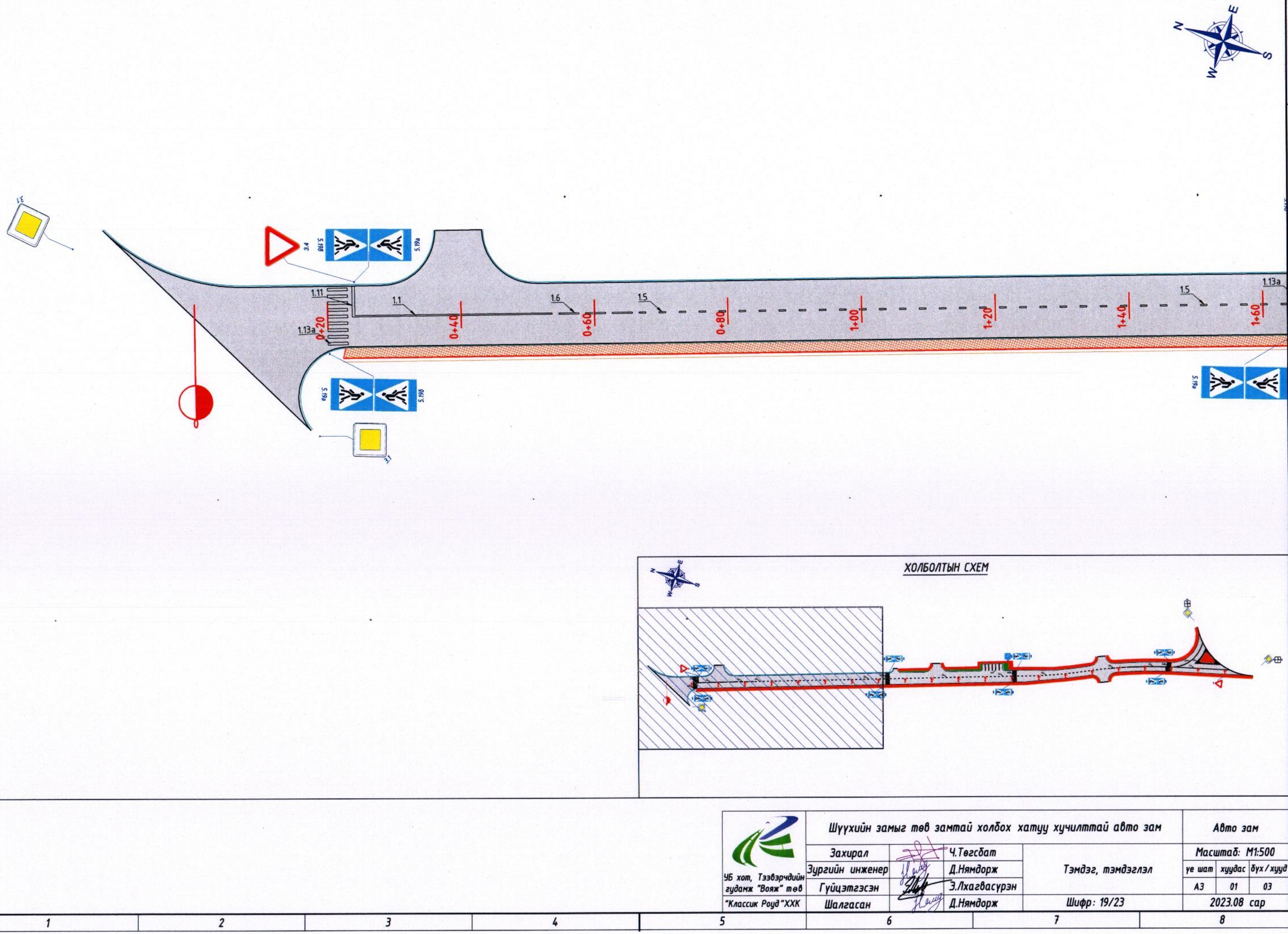

ХОЛБОЛТЫН СХЕМ

УБ хот, Тээвэрчдийн гудамж "Вояж" төв "Классик Роуд" ХХК	Шүүхийн замыг төв замтай холбох хатуу хучилттай авто зам			Авто зам
	Захирал	Ч.Төгсбат	Тэмдэг, тэмдэглэл	Масштаб: М1:500
	Зургийн инженер	Д.Нямдорж		үе шат / хуудас / бүх хуудас
	Гүйцэтгэсэн	Э.Лхагвасүрэн		А3 / 01 / 03
	Шалгасан	Д.Нямдорж	Шифр: 19/23	2023.08 сар

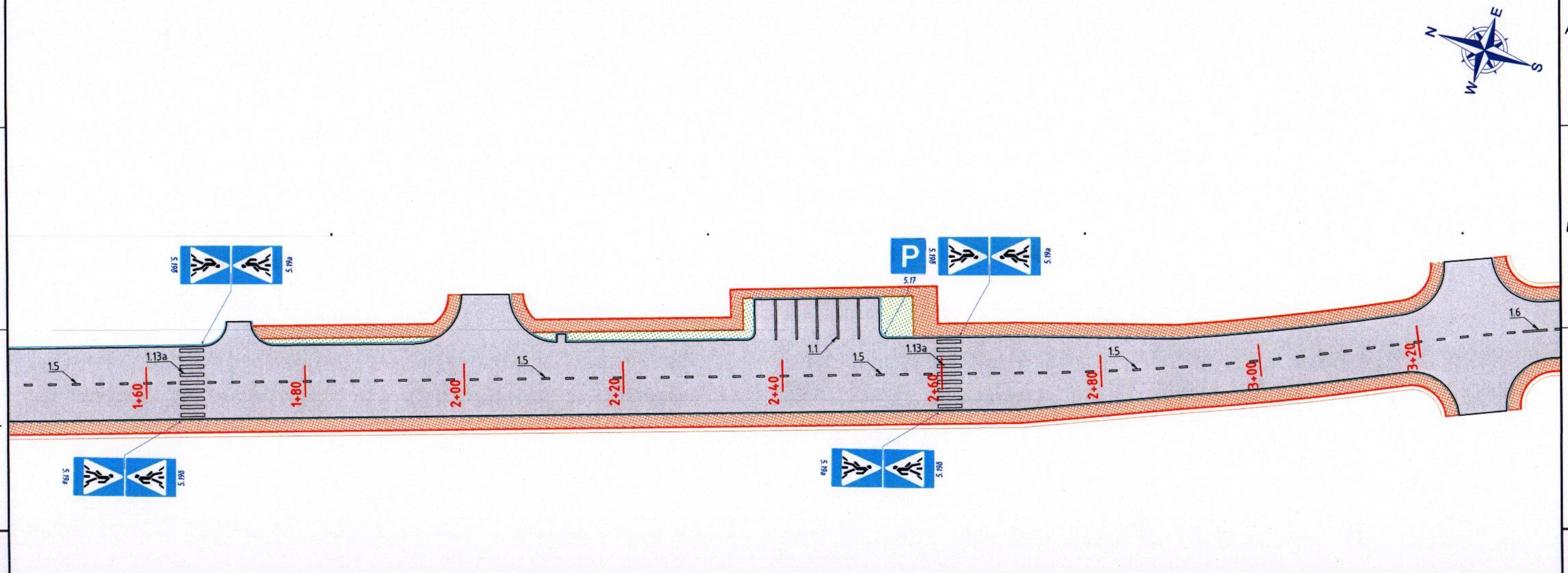

ХОЛБОЛТЫН СХЕМ

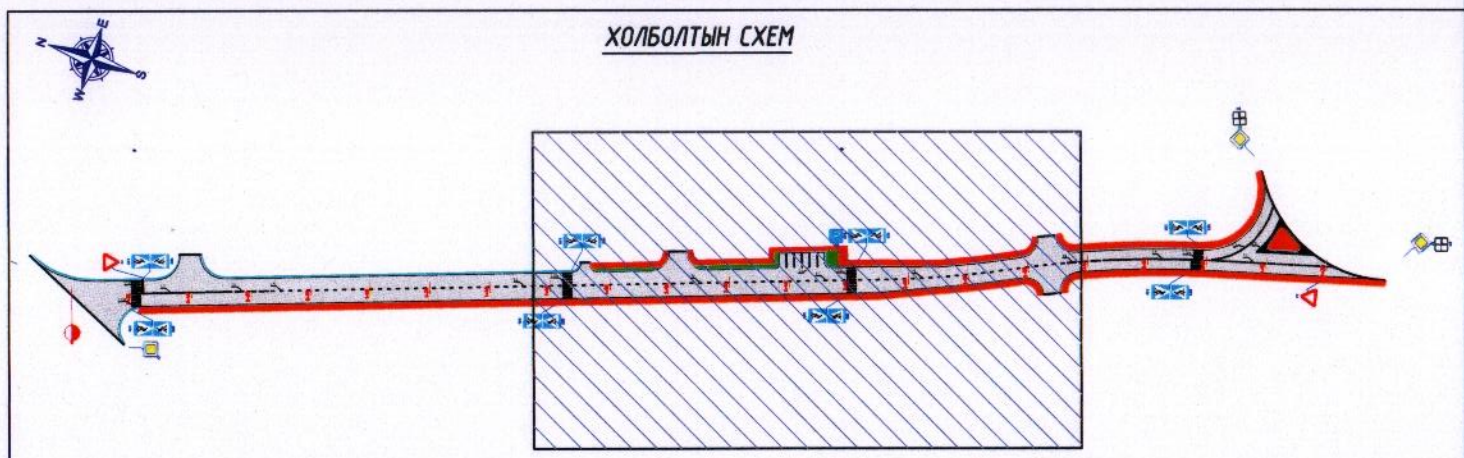

УБ хот, Тээвэрчдийн гудамж "Вояж" төв "Классик Роуд" ХХК	Шүүхийн замыг төв замтай холбох хатуу хучилттай авто зам			Авто зам
Захирал		Ч.Төгсбат	Тэмдэг, тэмдэглэл	Масштаб: М1:500
Зургийн инженер		Д.Нямдорж		үе шат / хуудас / бүх хуудас
Гүйцэтгэсэн		Э.Лхагвасүрэн		А3 / 02 / 03
Шалгасан		Д.Нямдорж	Шифр: 19/23	2023.08 сар

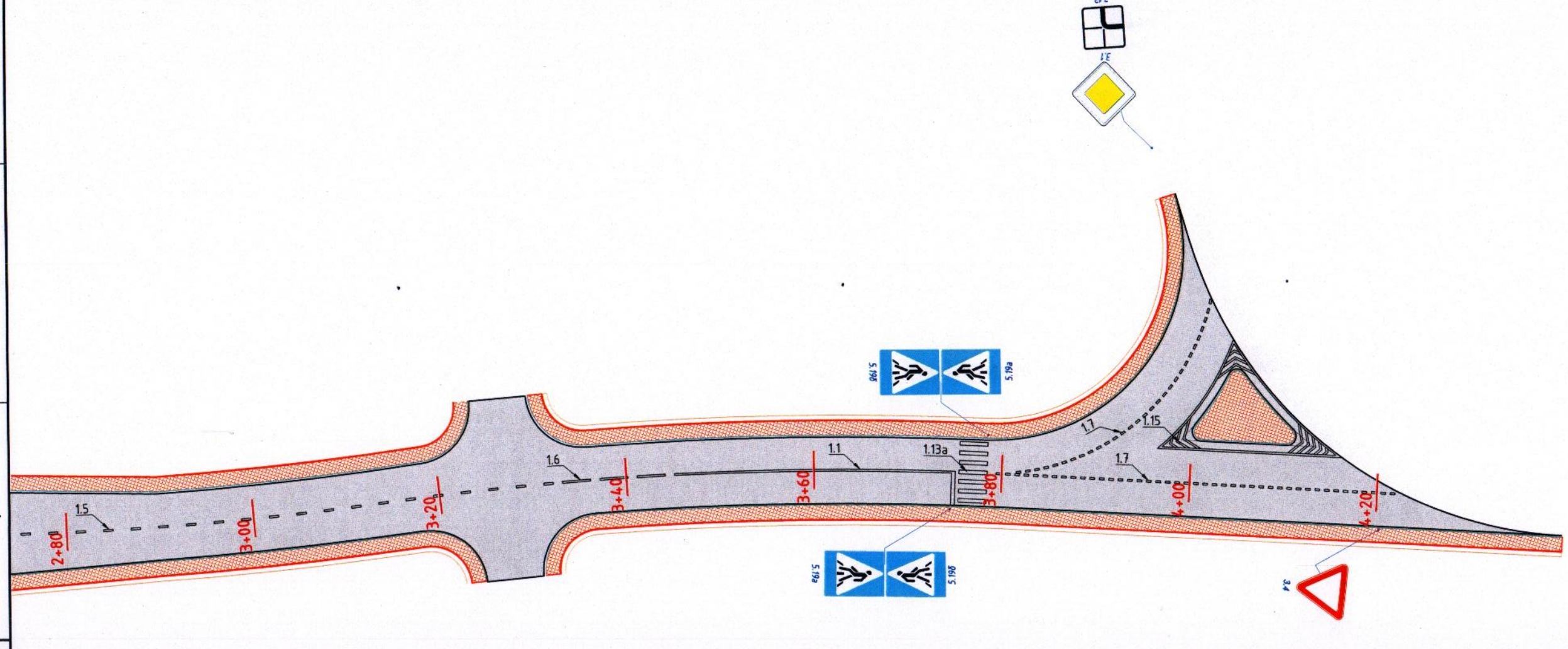

ХОЛБОЛТЫН СХЕМ

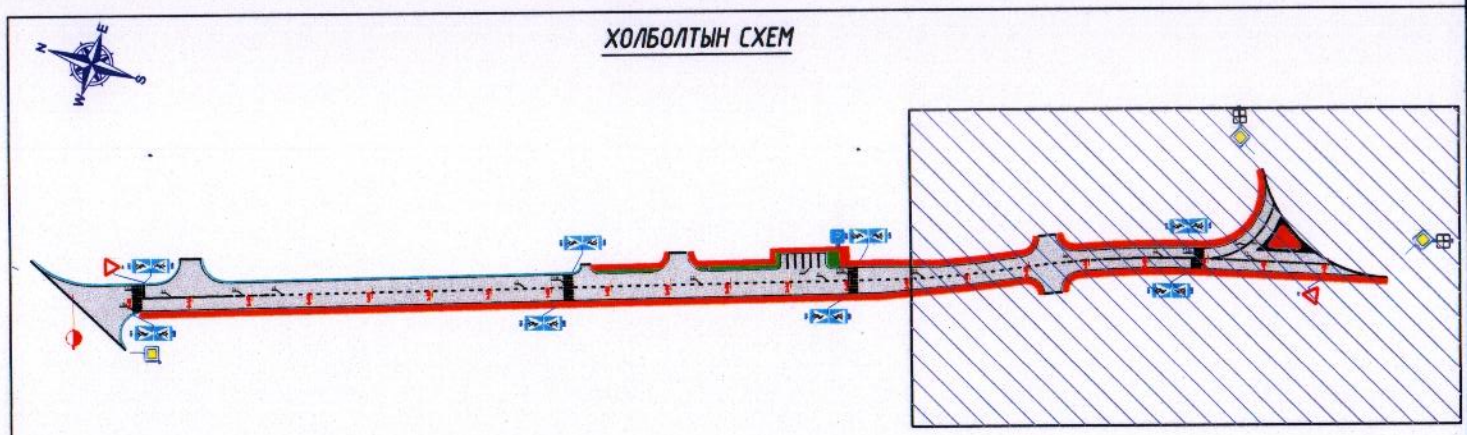

УБ хот, Тээвэрчдийн гудамж "Вояж" төв "Классик Роуд" ХХК	Шүүхийн замыг төв замтай холбох хатуу хучилттай авто зам			Авто зам	
Захирал		Ч.Төгсбат	Тэмдэг, тэмдэглэл	Масштаб: М1:500	
Зургийн инженер		Д.Нямдорж		үе шат	хуудас	бүх / хуудсын
Гүйцэтгэсэн		Э.Лхагвасүрэн		А3	03	03
Шалгасан		Д.Нямдорж	Шифр: 19/23	2023.08 сар		

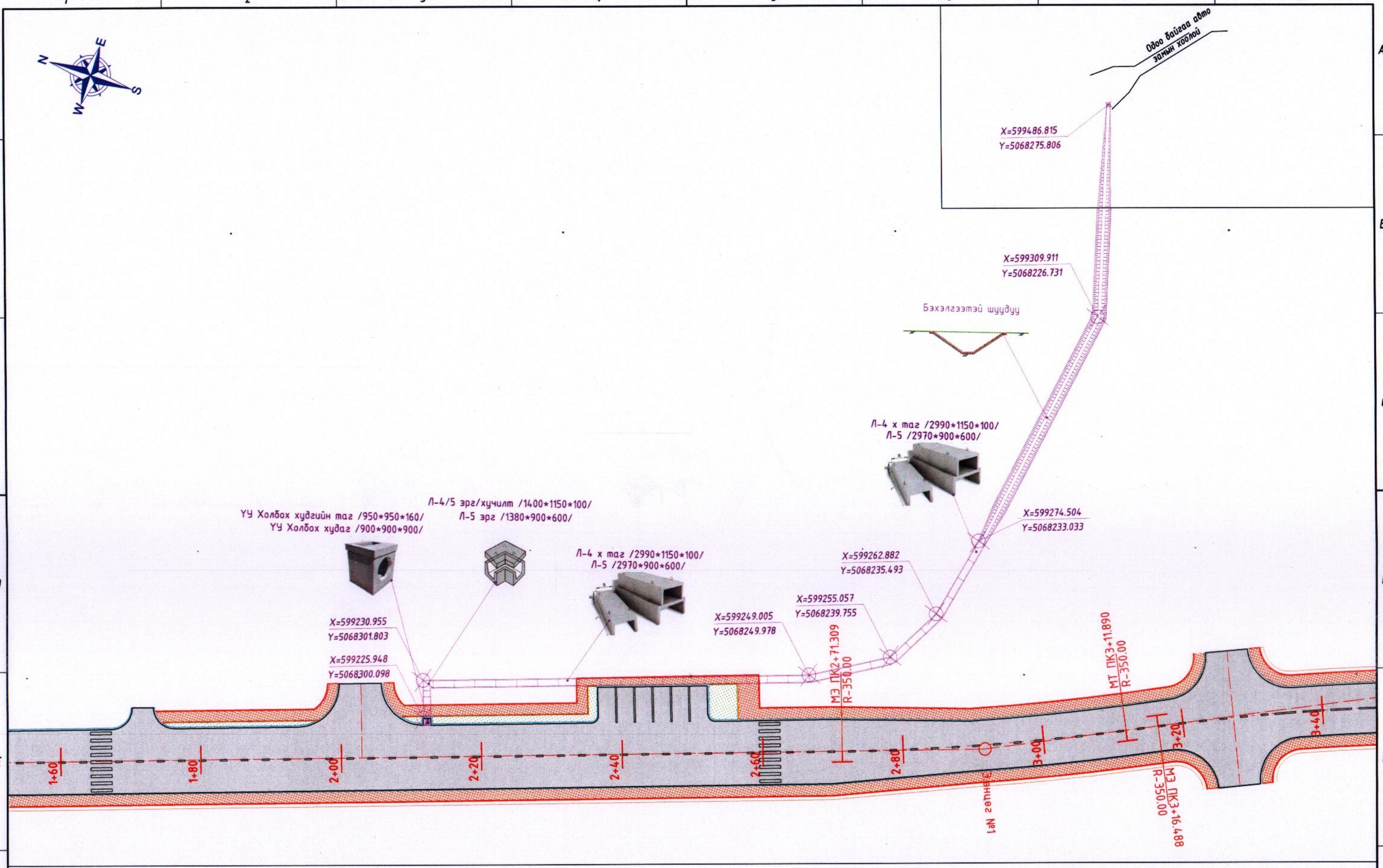

УБ хот, Тээвэрчдийн гудамж "Вояж" төв "Классик Роуд" ХХК	Шүүхийн замыг төв замтай холбох хатуу хучилттай авто зам				Авто зам	
	Захирал		Ч.Төгсбат	Ус зайлуулах хийц	Масштаб: М1:500	
	Зургийн инженер		Д.Нямдорж		үе шат	хуудас / бүх / хууд
	Гүйцэтгэсэн		Э.Лхагвасүрэн		А3	01 / 01
	Шалгасан		Д.Нямдорж	Шифр: 19/23	2023.08 сар	

Сувгийн огтлол М1:50

Б-Б огтлол М1:50

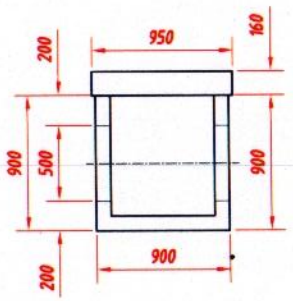

Сувгийн огтлол М1:50

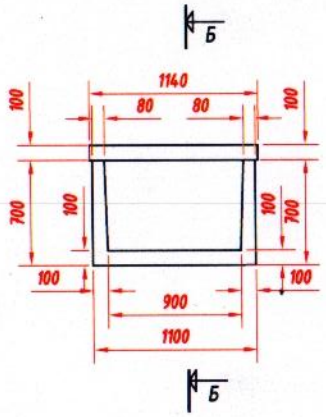

Б-Б огтлол М1:50

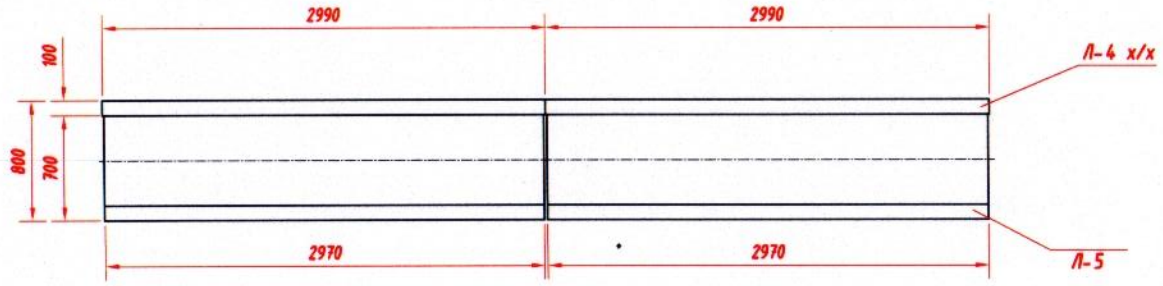

ҮЕРИЙН УСНЫ ХУДАГ АЖЛЫН ТОО ХЭМЖЭЭ / 1ш-ээр тооцов /

№	Ажлын нэр	Х/нэгж	Ажлын тоо хэмжээ	Тайлбар
1	Тэвшийг байрлуулах газрыг ухаж зайлуулах	м3	1.2	Экскаватор, гараар
2	Бэлтгэл ге хийх	м3	0.1	Экскаватор, гараар
3	Угсармал төмөрбетон худаг байрлуулах	ш/кг	1/860	Кран, гараар
4	Угсармал төмөрбетон худгийн таг угсрах	ш/кг	1/270	Кран, гараар
5	Угсармал төмөрбетон тэвшийг 2 удаа битумдэх	м2	3.6	Гараар
6	Тэвшийн араар ухлагыг чигжиж үечлэн нягтруулах	м3	0.4	Гараар

СУВГИЙН ТЭВШИЙН АЖЛЫН ТОО ХЭМЖЭЭ / 1ш-ээр тооцов /

№	Ажлын нэр	Х/нэгж	Ажлын тоо хэмжээ	Тайлбар
1	Тэвшийг байрлуулах газрыг ухаж зайлуулах	м3	2.6	Экскаватор, гараар
2	Бэлтгэл ге хийх	м3	0,33	Экскаватор, гараар
3	Угсармал төмөрбетон тэвш байрлуулах Л-5	ш/кг	1/1250	Кран, гараар
4	Угсармал төмөрбетон таг угсрах Л-4	ш/кг	1/862	Кран, гараар
5	Угсармал төмөрбетон тэвшийг 2 удаа битумдэх	м2	6.0	Гараар
6	Тэвшийн араар ухлагыг чигжиж үечлэн нягтруулах	м3	2,1	Гараар

БЭХЭЛГЭЭТЭЙ ШУУДУУ М1:50

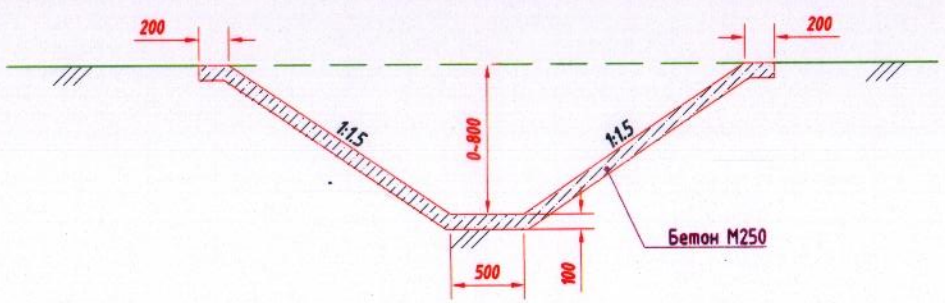

УГСРАЛТЫН ТОЙМ М1:50
/Дагуу огтлол/

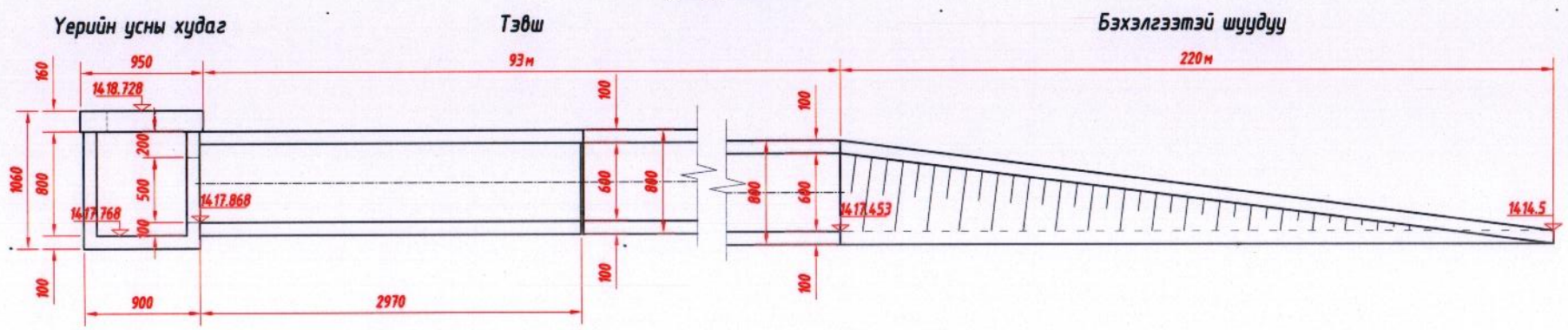

Тайлбар:

- Тусгайлан заасанаас бусад бүх хэмжээсийг мм-ээр илэрхийлэв.
- Гүйцэтгэхдээ газар шорооны ажлыг бэхэлгээтэйгээр барилгын ажлыг гүйцэтгэнэ.
- Барилгын ажлыг гүйцэтгэхдээ холбогдох мэргэжлийн байгууллагаас эвбшөөрөл авч инженерүүдийг байлцуулан хяналт тавиулан ажиллах шаардлагатай.

УБ хот, Тээвэрчдийн гудамж "Вояж" төв "Классик Роуд" ХХК	Шүүхийн замыг төв замтай холбох хатуу хучилттай авто зам			Авто зам
	Захирал		Ч.Төгсбат	Масштаб:
	Зургийн инженер		Д.Нямдорж	Сувгийн огтлол, Угсралтын тойм
	Гүйцэтгэсэн		Э.Лхагвасүрэн	үе шат: А3 / хуудас: 01 / бүх/хуудас: 01
	Шалгасан		Д.Нямдорж	Шифр: 19/23
				2023.08 сар

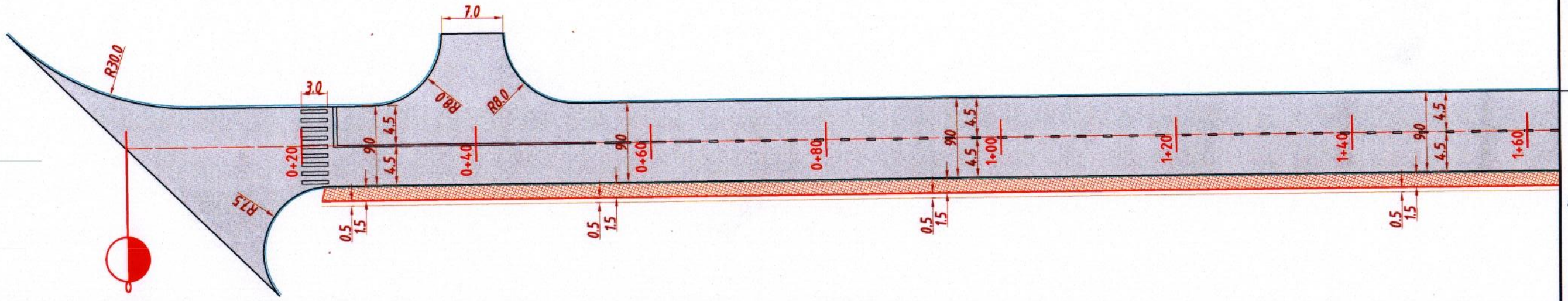

ХОЛБОЛТЫН СХЕМ

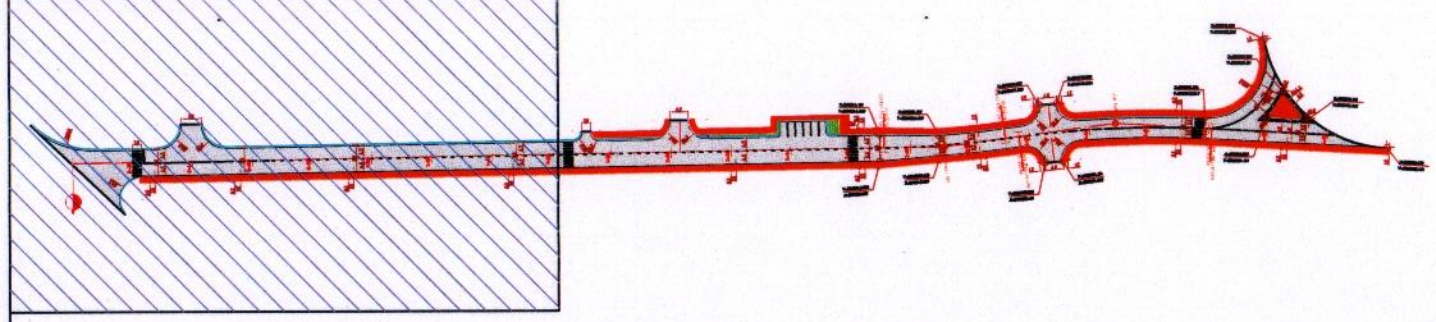

УБ хот, Тээвэрчдийн гудамж "Вояж" төв "Классик Роуд" ХХК	Шүүхийн замыг төв замтай холбох хатуу хучилттай авто зам			Авто зам
Захирал		Ч.Төгсбат	Зай хэмжээсийн зураг	Масштаб: М1:500
Зургийн инженер		Д.Нямдорж		уе шат / хуудас / бүх хуудас
Гүйцэтгэсэн		Э.Лхагвасүрэн		АЗ / 01 / 03
Шалгасан		Д.Нямдорж	Шифр: 19/23	2023.08 сар

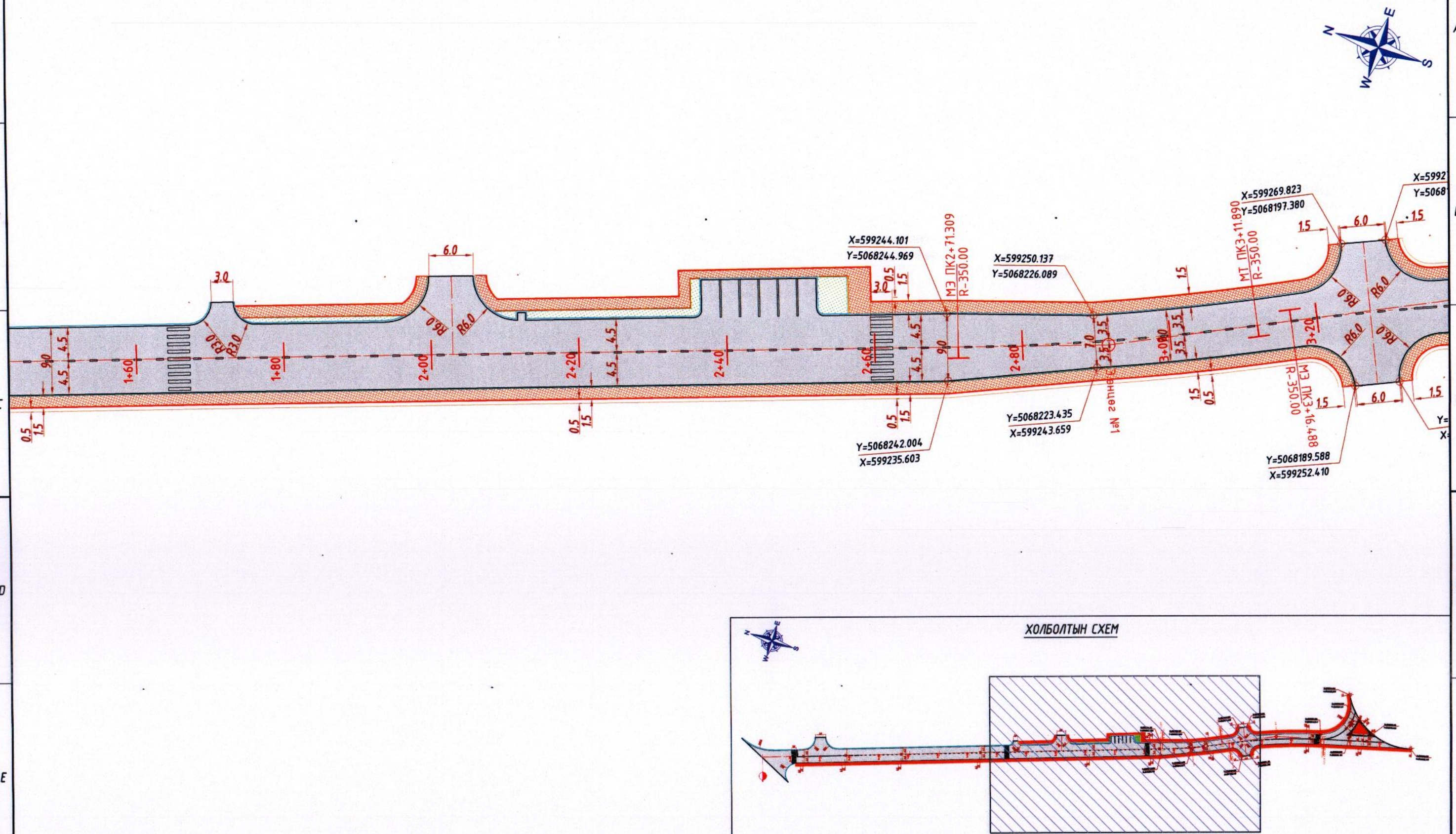

ХОЛБОЛТЫН СХЕМ

УБ хот, Тээвэрчдийн гудамж "Вояж" төв "Классик Роуд" ХХК	Шүүхийн замыг төв замтай холбох хатуу хучилттай авто зам			Авто зам	
	Захирал		Ч.Төгсбат	Масштаб: М1:500	
	Зургийн инженер		Д.Нямдорж	үе шат	хуудас	бүх/хуудас
	Гүйцэтгэсэн		Э.Лхагвасүрэн	Зай хэмжээсийн зураг	А3	02	03
	Шалгасан		Д.Нямдорж	Шифр: 19/23	2023.08 сар		

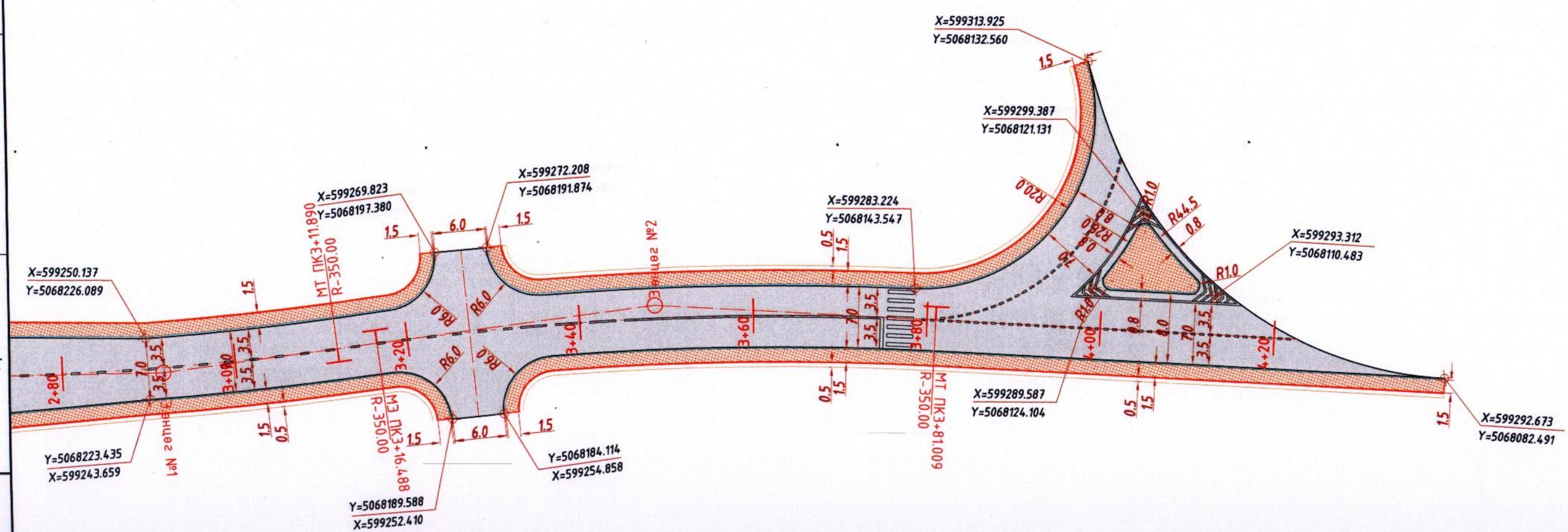

ХОЛБОЛТЫН СХЕМ

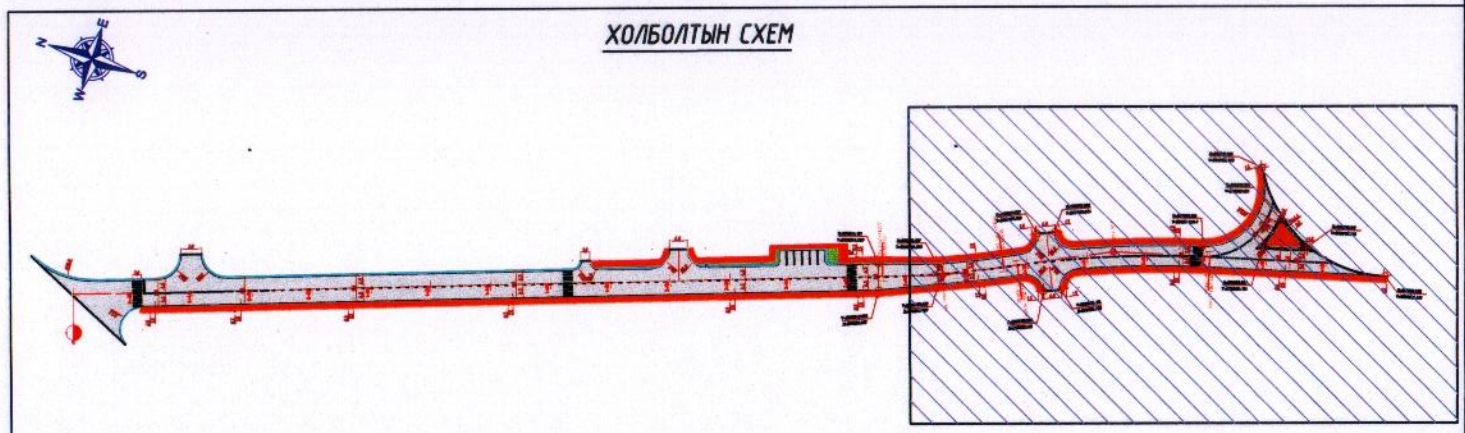

УБ хот, Тээвэрчдийн гудамж "Вояж" төв "Классик Роуд" ХХК	Шүүхийн замыг төв замтай холбох хатуу хучилттай авто зам			Авто зам	
	Захирал		Ч.Төгсбат	Зай хэмжээсийн зураг	Масштаб: М1:500
	Зургийн инженер		Д.Нямдорж		үе шат: А3 / хуудас: 03 / бүх хуудас: 03
	Гүйцэтгэсэн		Э.Лхагвасүрэн		
	Шалгасан		Д.Нямдорж	Шифр: 19/23	2023.08 сар

БЭЛТГЭЛ АЖИЛ

Үндэслэл	Ажлын нэр	Хэмжих нэгж	Тоо хэмжээ
25-15-07	Объектын мэдээллийн самбар байрлуулах	1 ш	1.0
25-01-03	Ажилтнуудын зөөврийн сууц байрлуулах	1 ш	2.0
25-01-05	Гал тогооны зөөврийн байр байрлуулах	1 ш	1.0
25-02-02	Замын чиг сэргээх (GPS)	1 км	0.42
26-05-22	Замын хуучин хашлагыг механизмаар хуулж зайлуулах	1 м	135.0
26-10-25	Цементбетон хучилт молодоктой экскаватороор эвдэж хуулж ачих	1 м3	1,130.0

ГАЗАР ШОРООНЫ АЖИЛ

Үндэслэл	Ажлын нэр	Хэмжих нэгж	Тоо хэмжээ
25-07-12	Тохиромжгүй материал ухаж ачиж, зайлуулах	1 м3	1,554.1
25-04-04	Далангийн ул хөрс тэгшлэх, нягтруулах	1 м2	4,093.3
25-07-05	Шороон ордоос зөөврөөр далан байгуулах	1 м3	103.8
25-08-01	Суурийн доод үе байгуулах h=30см	1 м3	834.7

ХАШЛАГА БАЙРЛУУЛАХ АЖИЛ

Үндэслэл	Ажлын нэр	Хэмжих нэгж	Тоо хэмжээ
25-09-02	Замын хашлага байрлуулах (1.0 х 0.3 х 0.18 м)	1 м	913.0
25-13-05	Явган хүний замын хашлага байрлуулах	1 м	728.0

ХУЧИЛТЫН АЖИЛ

Үндэслэл	Ажлын нэр	Хэмжих нэгж	Тоо хэмжээ
25-08-04	Бутралсан чулуун хольцоор суурь байгуулах h=20см	1 м3	556.4
25-10-01	Шингэн цацлага хийх	1 м2	4,140.0
25-10-04	Халуун асфальтбетон хольцоор суурь үе байгуулах h=4см	1 м3	165.6
25-10-02	Шингэн түрхлэг хийх	1 м2	4,140.0
25-10-05	Халуун асфальтбетон хольцоор өнгө үе байгуулах h=3см	1 м3	124.2

ЯВГАН ХҮНИЙ ЗАМЫН АЖИЛ

Үндэслэл	Ажлын нэр	Хэмжих нэгж	Тоо хэмжээ
25-13-01	Явган хүний замын суурийг зохист найрлага бүхий элс хайрган хольцоор байгуулах h=10см	1 м3	103.4
25-13-09	Явган хүний замын хучлага өнгөт хавтангаар байгуулах	1 м2	1,034.0

НОГООН БАЙГУУЛАМЖ БАЙГУУЛАХ АЖИЛ

Үндэслэл	Ажлын нэр	Хэмжих нэгж	Тоо хэмжээ
25-04-02	Ургамлын шимт хөрс ачиж буулгах	1 м3	6.2
25-24-220	Хөрс гараар тарааж, тэгшлэх	1 м3	6.2
25-16-03	Зүлэгжүүлэх	1 м2	62.0

ХӨВӨӨНИЙ АЖИЛ

Үндэслэл	Ажлын нэр	Хэмжих нэгж	Тоо хэмжээ
25-11-02	Хайрган хөвөө гараар байгуулах	1 м3	68.3

ЗАМЫН ТЭМДЭГЛЭЛ, ТОНОГЛОЛ

Үндэслэл	Ажлын нэр	Хэмжих нэгж	Тоо хэмжээ
25-15-01	Замын тэмдэг суурилуулах	1 ш	16.0
25-14-03	Замын тэмдэглэл зориулалтын машинаар термопластик будгаар хийх	1 м2	94.0

ГАДАРГУУН УС ЗАЙЛУУЛАХ БАЙГУУЛАМЖ БАЙГУУЛАХ АЖИЛ

Үндэслэл	Ажлын нэр	Хэмжих нэгж	Тоо хэмжээ
28-16-01	Тэвш байрлуулах газрыг ухаж зайлуулах	1 м3	79.2
28-15-31	Бетоноор тэгшилгээний суурь үе байгуулах	1 м3	10.0
25-22-13	Замын гадаргуугийн ус зайлуулах сувгийн тэвш байрлуулах	1 м	90.0
28-16-12	Түрхмэл ус тусгаарлагч хийх	1 м2	183.6
28-16-17	Буцаан дүүргэлт хийх	1 м3	63.4

ШУУДУУНЫ АЖИЛ

Үндэслэл	Ажлын нэр	Хэмжих нэгж	Тоо хэмжээ
25-12-06	Хажуугийн шуудуу, ухмалын өөрийн шуудуу гараар ухах	1 м3	96.8
25-12-08	Хажуугийн шуудууг бетоноор бэхлэх	1 м2	528.0

ҮЗЭГИЙН ХУДАГ ӨНДӨРЛӨХ

Үндэслэл	Ажлын нэр	Хэмжих нэгж	Тоо хэмжээ
25-22-01	Худаг өндөрлөх	1 ш	2.0

ЗАМ АШИГЛАЛТАД ӨГӨХ АЖИЛ

Үндэслэл	Ажлын нэр	Хэмжих нэгж	Тоо хэмжээ
25-19-02	Зам ашиглалтад өгөх үеийн хог цэвэрлэх	1 км	0.42
25-20-02	Авто зам, замын байгууламжийг ашиглалтад оруулах	1 км	0.42

УБ хот, Тэвэрчдийн гудамж "Вояж" төв
"Классик Роуд" ХХК

Шүүхийн замыг төв замтай холбох хатуу хучилттай авто зам			Авто зам
Захирал	Ч.Төгсбат	Ажлын тоо хэмжээ	Масштаб: үе шат / хуудас / бүх хуудас
Зургийн инженер	Д.Нямдорж		А3 / 01 / 01
Гүйцэтгэсэн	Э.Лхагвасүрэн		
Шалгасан	Д.Нямдорж	Шифр: 19/23	2023.08 сар

9-р байрны замыг төв замтай холбох
хатуу хучилттай авто зам

Байршилын схем

Монгол улс Дундговь аймаг

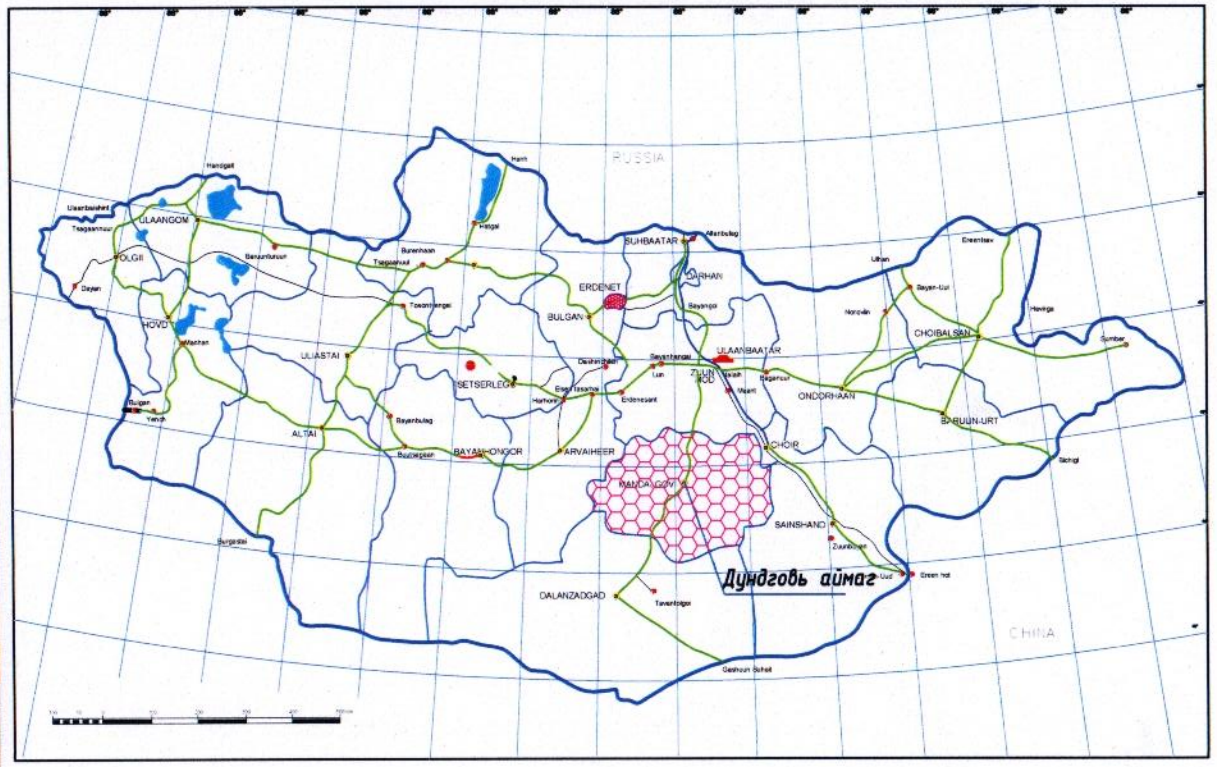

Сайнцагаан сум

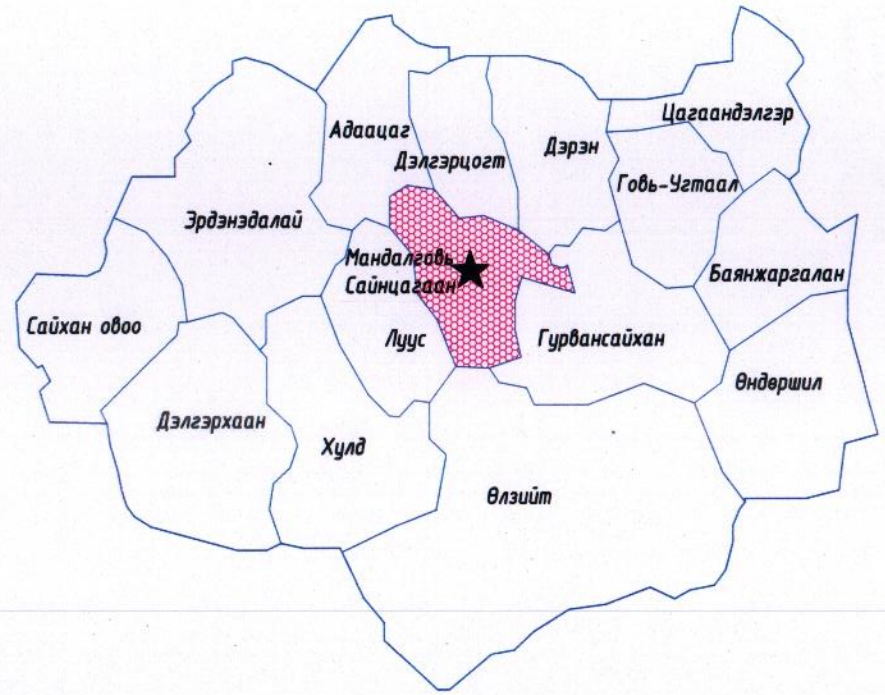

Тайлбар

Төлөвлөгдөж буй зам

УБ хот, Тээвэрчдийн гудамж "Вояж" төв "Классик Роуд" ХХК	9-р байрны замыг төв замтай холбох хатуу хучилттай авто зам				Авто зам
	Захирал		Ч.Төгсбат	Байршилийн схем	Масштаб:
	Зургийн инженер		Д.Нямдорж		үе шат: А3 / хуудас: 01 / бүх хуудас: 01
	Гүйцэтгэсэн		Э.Лхагвасүрэн		
	Шалгасан		Д.Нямдорж	Шифр: 19/23	2023.08 сар

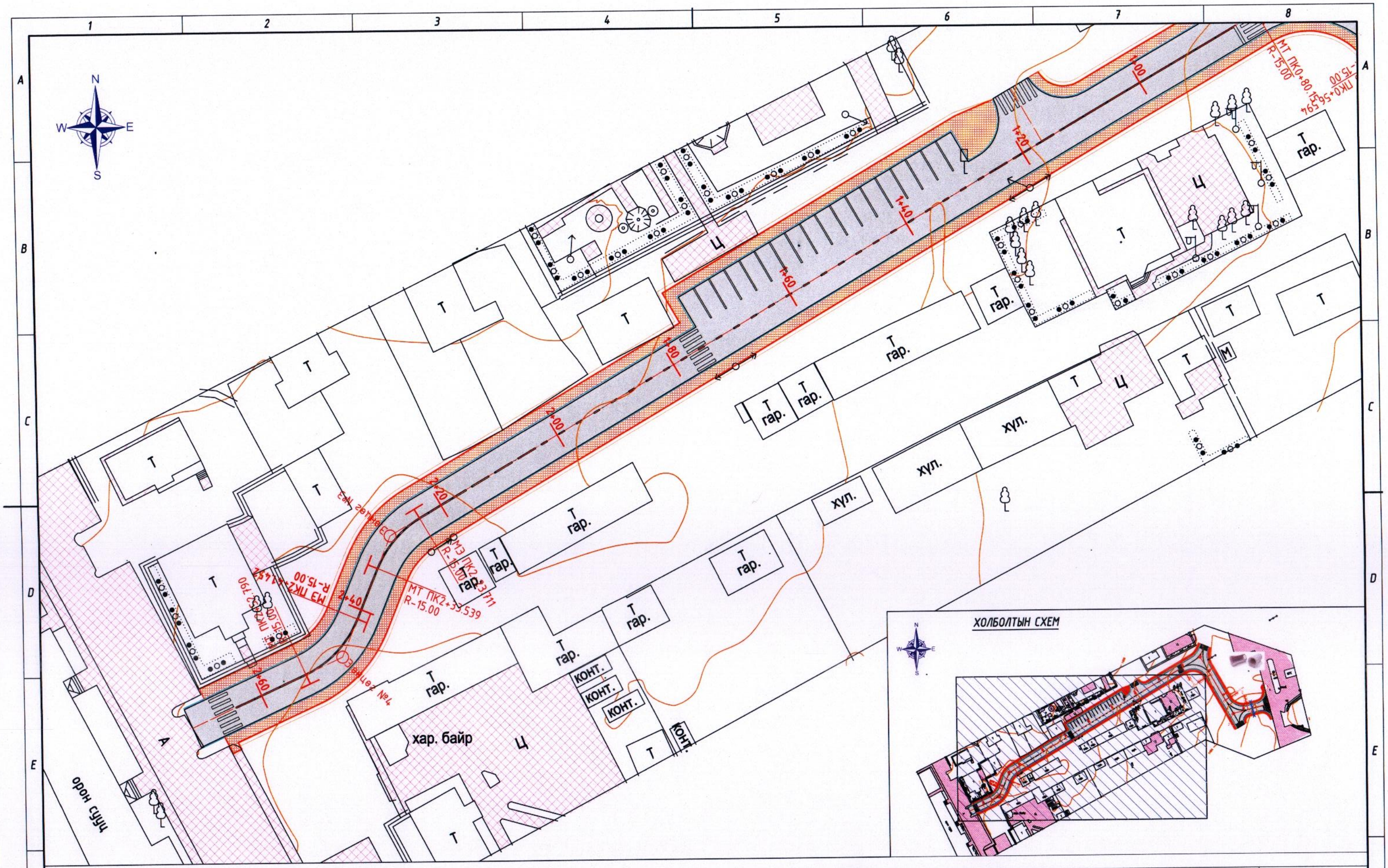

Таних тэмдэг

- Хашаа, хайс
- Байшин, барилга
- Төлөвлөж байгаа авто зам
- Төлөвлөж байгаа ногоон байгууламж
- Төлөвлөж байгаа явган зам
- Одоо байгаа зам талбай

УБ хот, Тээвэрчдийн гудамж "Вояж" төв "Классик Роуд" ХХК	9-р байрны замыг төв замтай холбох хатуу хучилттай авто зам			Авто зам
	Захирал	Ч.Төгсбат	Дэвсгэр зураг	Масштаб: М1:500
	Зургийн инженер	Д.Нямдорж		үе шат / хуудас / бүх / хууд
	Гүйцэтгэсэн	Э.Лхагвасүрэн		А3 / 01 / 02
	Шалгасан	Д.Нямдорж	Шифр: 19/23	2023.08 сар

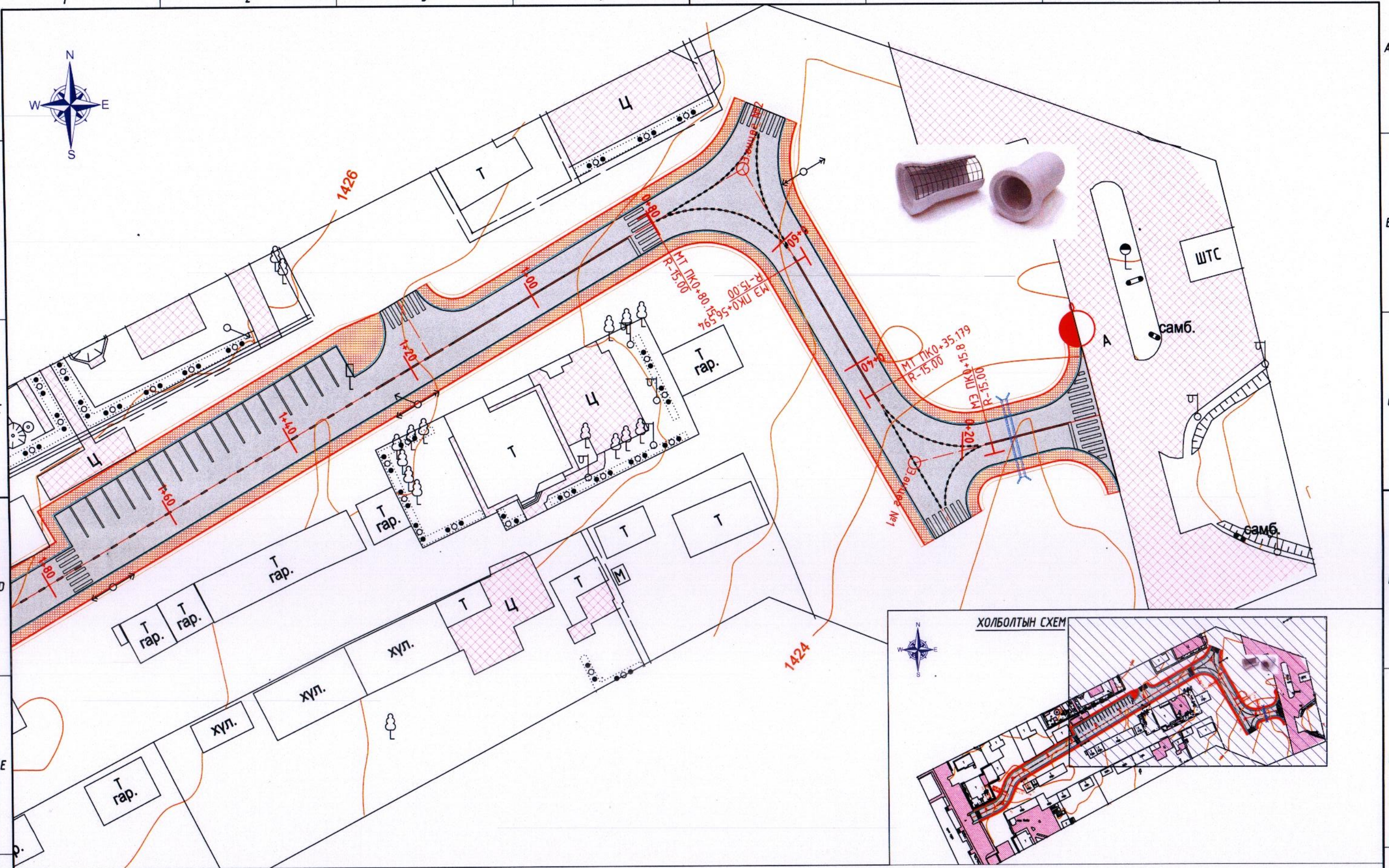

Таних тэмдэг

- Хашаа, хайс
- Байшин, барилга
- Төлөвлөж байгаа авто зам
- Төлөвлөж байгаа ногоон байгууламж
- Төлөвлөж байгаа явган зам
- Одоо байгаа зам талбай

УБ хот, Тээвэрчдийн гудамж "Вояж" төв "Классик Роуд" ХХК

9-р байрны замыг төв замтай холбох хатуу хучилттай авто зам				Авто зам
Захирал		Ч.Төгсбат	Дэвсгэр зураг	Масштаб: М1:500
Зургийн инженер		Д.Нямдорж		үе шат / хуудас / бүх хуудас
Гүйцэтгэсэн		Э.Лхагвасүрэн		А3 / 02 / 02
Шалгасан		Д.Нямдорж	Шифр: 19/23	2023.08 сар

УБ хот, Тээвэрчдийн гудамж "Вояж" төв "Классик Роуд" ХХК	9-р байрны замыг төв замтай холбох хатуу хучилттай авто зам			Авто зам
	Захирал	Ч.Төгсбат	Дагуу огтлол	Масштаб:
	Зургийн инженер	Д.Нямдорж		үе шат / хуудас / бүх/хууд
	Гүйцэтгэсэн	Э.Лхагвасүрэн		А3 / 01 / 01
	Шалгасан	Д.Нямдорж	Шифр: 19/23	2023.08 сар

НЭГ МАЯГИЙН ХӨНДЛӨН ОГТЛОЛ БА ХУЧИЛТЫН ХИЙЦИЙН ЗУРАГ
ТӨРӨЛ-1 М1:75

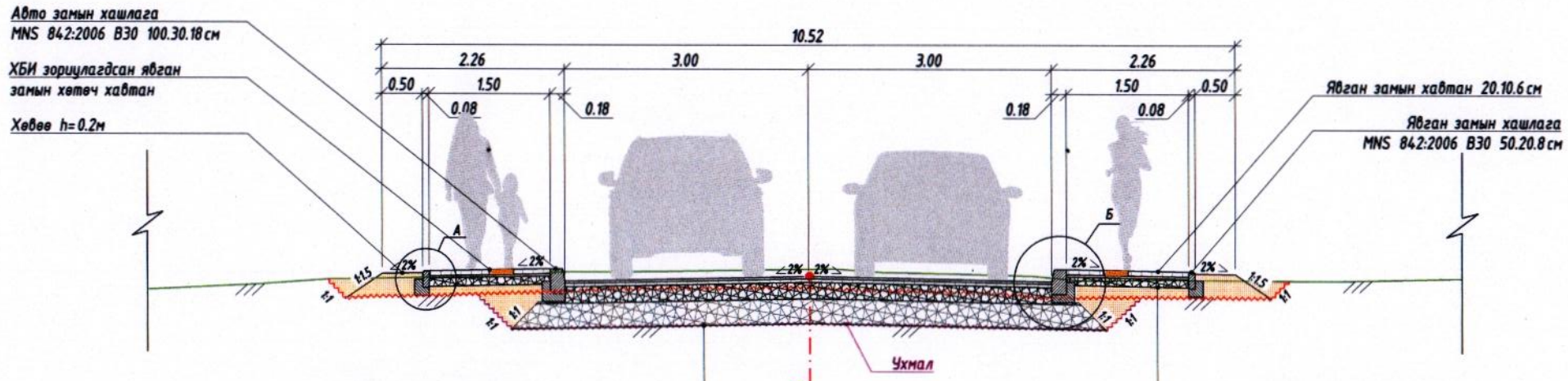

Зорчих хэсгийн хийцлэл

Жижиг ширхэглэл бүхий асфальтбетон хучилт h=0.03м
Битум цацлага 0.9л/м2
Дунд ширхэглэл бүхий асфальтбетон хучилт h=0.04м
Битум цацлага 1.2л/м2
Бутралсан чулуун суурь h=0.20
Суурийн дээд үе h=0.30м 98%
Ул хөрс 95%, CBR15

Явган замын хийцлэл

Явган замын өнгөт хавтан h=0.06м B22.5
Элс цементийн багасармал h=0.03м
Элс-хайрган суурь h=0.10м
Далангийн материал 95%, CBR15
Ул хөрс 95%, CBR15

Авто замын хашлага B30 М1:20
хэмжээс (мм)

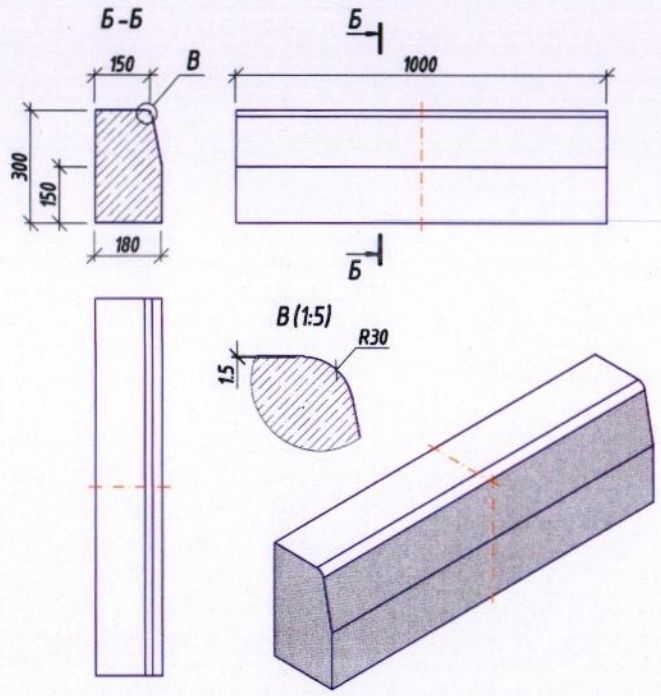

Явган замын хашлага B25 М1:20
хэмжээс (мм)

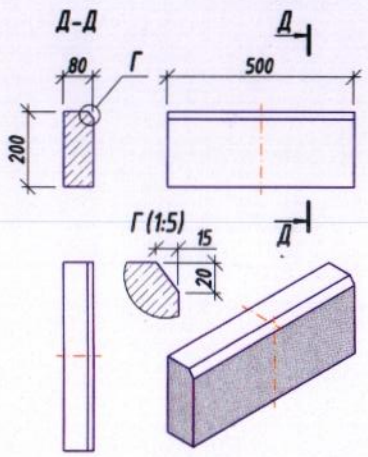

Хэсэглэл А
(1:25)

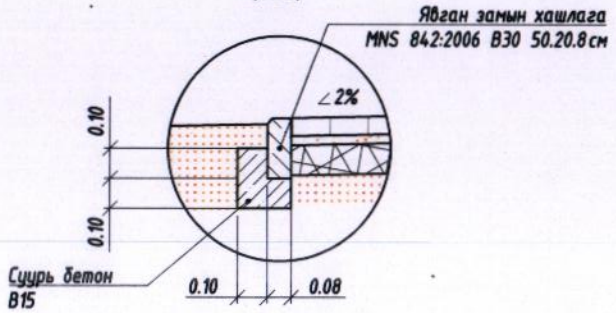

Хэсэглэл Б
(1:25)

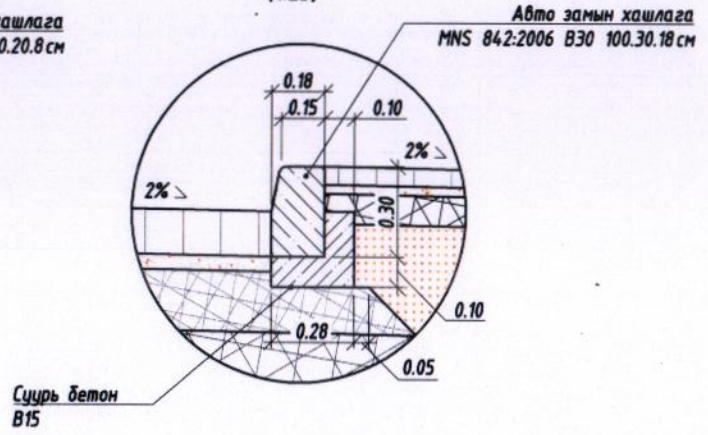

Тайлбар:

1. Зурагт тусгайлан зааснаас бусад тохиолдолд зай хэмжээг метрээр тэмдэглэв.
2. Нарийвчилсан хэмжээг хөндлөн огтлол ба зай хэмжээсийн зургаас харах.
3. Авто зам ба явган хүний замын хийц эдлэл материалууд нь чанар, хэмжээний хувьд Монгол улсын мөрдөгдөж байгаа норм стандартад нийцэж байх.

УБ хот, Тээвэрчдийн гудамж "Вояж" төв	9-р байрны замыг төв замтай холбох хатуу хучилттай авто зам				Авто зам	
	Захирал		Ч.Төгсбат	Нэг маягийн хөндлөн огтлол	Масштаб:	
	Зургийн инженер		Д.Нямдорж		үе шат	хуудас	бүх/хууд
"Классик Роуд" ХХК	Гүйцэтгэсэн		Б.Борхүү		А3	01	01
	Шалгасан		Д.Нямдорж	Шифр: 19/23	2023.08 сар		

УС ЗАЙЛУУЛАХ ХООЛОЙН ХӨНДЛӨН ОГТЛОЛ БА ХУЧИЛТЫН ХИЙЦИЙН ЗУРАГ М1:75

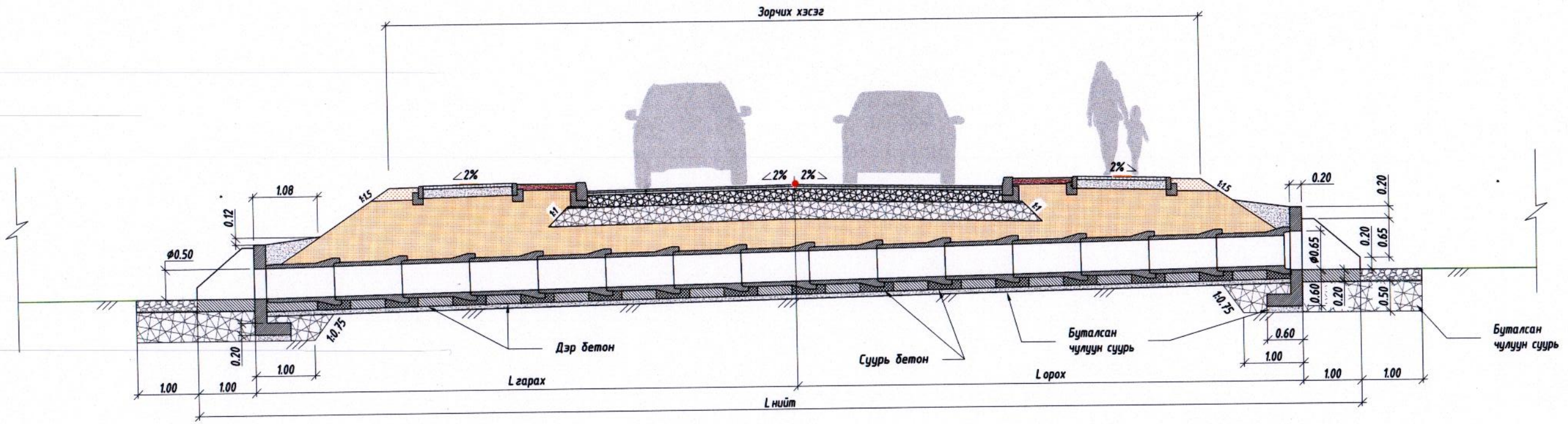

ПЛАН М1:75

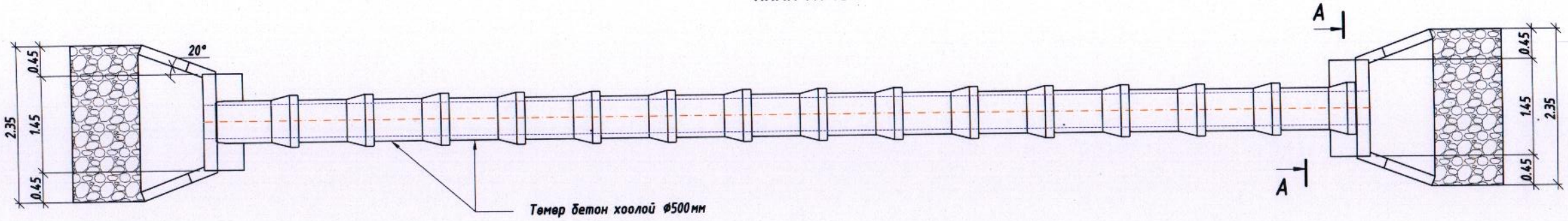

Хажуугаас харагдах байдал М1:50

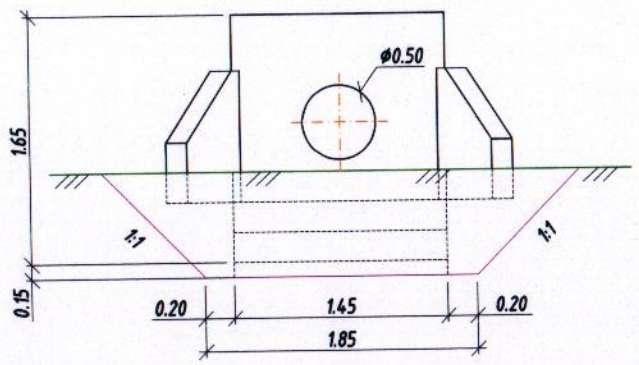

Огтлол А-А М1:50

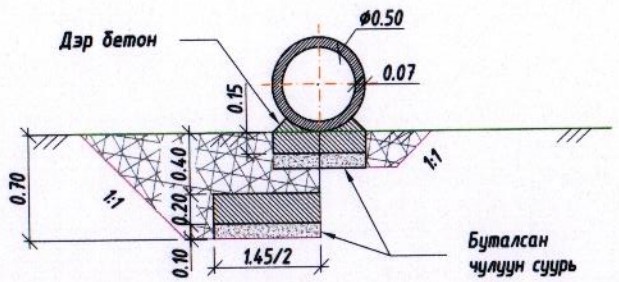

Тайлбар:

1. Тусгайлан зааснаас бусад тохиолдолд хэмжээг м-ээр өгөв.
2. Хоолойны төмөрбетон толгой, хана, далавч, шал болон түшиц хананы бетоны 28 хоногийн шахалтын бат бэх нь 20МПА/150х150х150мм Шоон бат бэх/-с багагүй байна.
3. Хоолойны төмөрбетон толгой, хана, далавч, шал болон түшиц хананы арматурын диаметр нь 8, 10мм, алхам нь 200мм, гангийн урсалтын хязгаар нь 414МПА байх арматурын торыг 2 үеэр байрлуулна.
4. Бетон суурийн хананы ангилал нь 20МПА/150х150х150мм Шоон бат бэх/-с багагүй байна.
5. Төмөрбетон хоолойн хэсэглэлийн бетоны 28 хоногийн шахалтын бат бэх нь 35МПА/150х150х150мм Шоон бат бэх/-с багагүй байна.
6. Төмөрбетон хоолойн хэсэглэлийн хамгийн бага байх дагуу налуу нь 0,1% байна.
7. Төмөрбетон хоолойн хэсэглэлийн арматурын хамгаалалтын үе бетон нь 25мм бусад хийцийн хувьд 50мм байна.
8. Хоолойн орох ба гарах хэсгийн далангийн налууг заасан өргөний хэмжээгээр 200мм зузаан зуурмагтай чулуугаар бэхэлнэ.

УБ хот, Тээвэрчдийн гудамж "Вояж" төв	9-р байрны замыг төв замтай холбох хатуу хучилттай авто зам			Авто зам
"Классик Роуд" ХХК	Захирал	Ч.Төгсбат	Гадаргуун ус зайлуулах байгууламж	Масштаб: үе шат: А3; хуудас: 01; бүх/хууд: 02
	Зургийн инженер	Д.Нямдорж		
	Гүйцэтгэсэн	Б.Борхүү		
	Шалгасан	Д.Нямдорж	Шифр: 19/23	2023.08 сар

УС ЗАЙЛУУЛАХ ХООЛОЙН ХӨНДЛӨН ОГТЛОЛ БА ХУЧИЛТЫН ХИЙЦИЙН ЗУРАГ

Хажуугаас харагдах байдал
M1:10

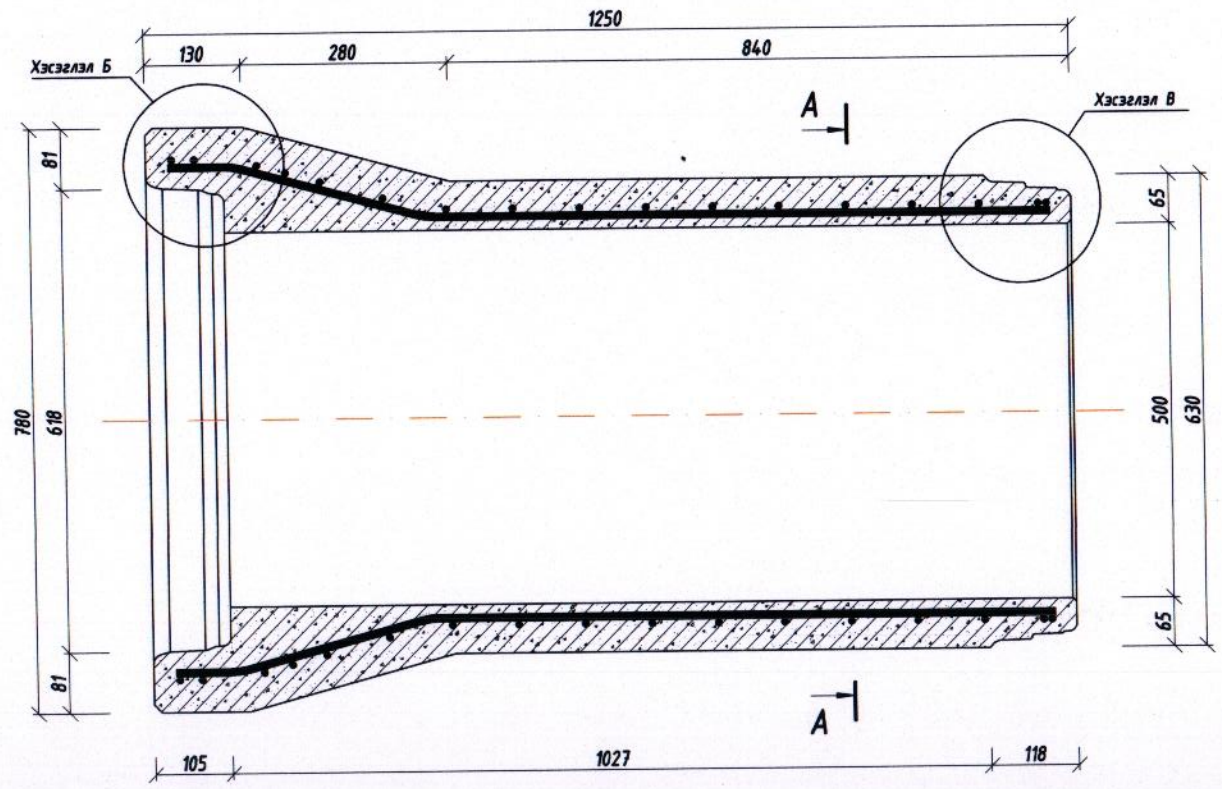

Огтлол А-А
M1:10

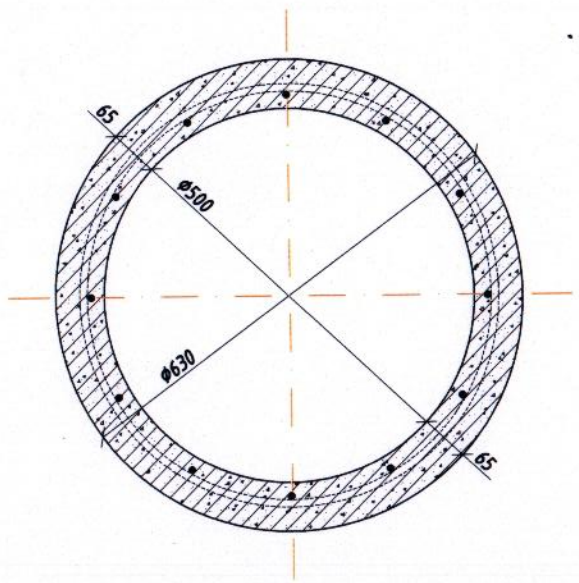

Харагдах байдал

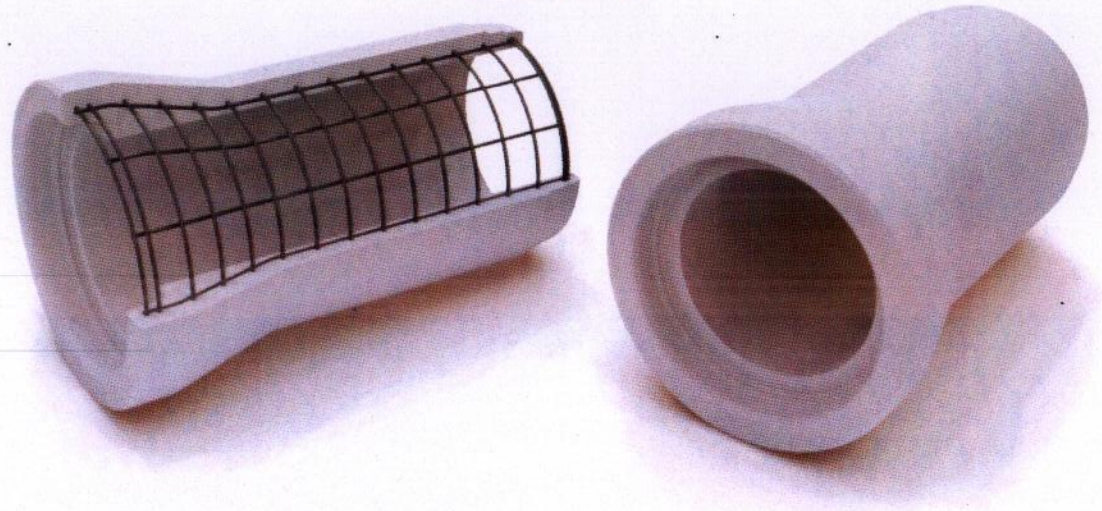

Хэсэглэл Б
(1:5)

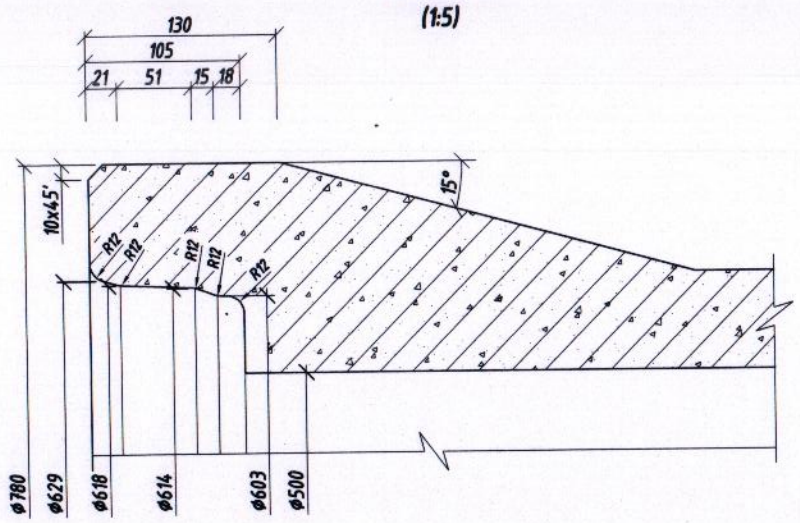

Хэсэглэл В
(1:5)

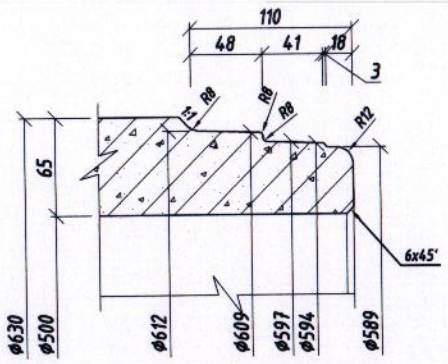

Тайлбар:
1. Тусгайлан зааснаас бусад тохиолдолд хэмжээг мм-ээр өгөв.
2. Төмөрбетон хоолойн хэсэглэлийн бетоны 28 хоногийн шахалтын бат бэх нь 35МПА/150x150x150мм Шоон бат бэх/-с багагүй байна.

УБ хот, Тээвэрчдийн гудамж "Воях" төв "Классик Роуд" ХХК	9-р байрны замыг төв замтай холбох хатуу хучилттай авто зам				Авто зам
	Захирал		Ч.Төгсбат	Гадаргуун ус зайлуулах байгууламж	Масштаб:
	Зургийн инженер		Д.Нямдорж		үе шат / хуудас / бүх хуудас
	Гүйцэтгэсэн		Б.Борхүү		А3 / 02 / 02
	Шалгасан		Д.Нямдорж	Шифр: 19/23	2023.08 сар

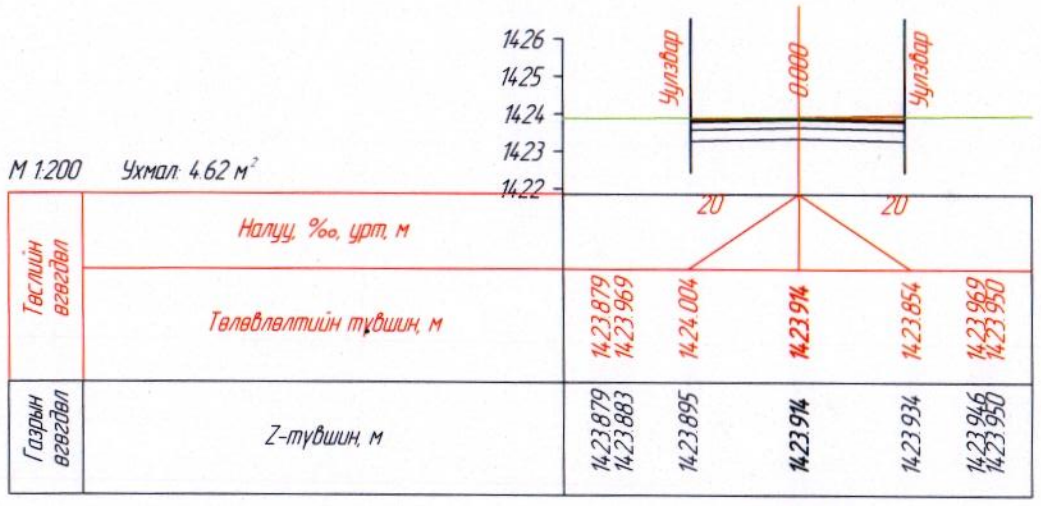

М 1:200 Ухмал: 4.62 м²

ПК 0+00.000

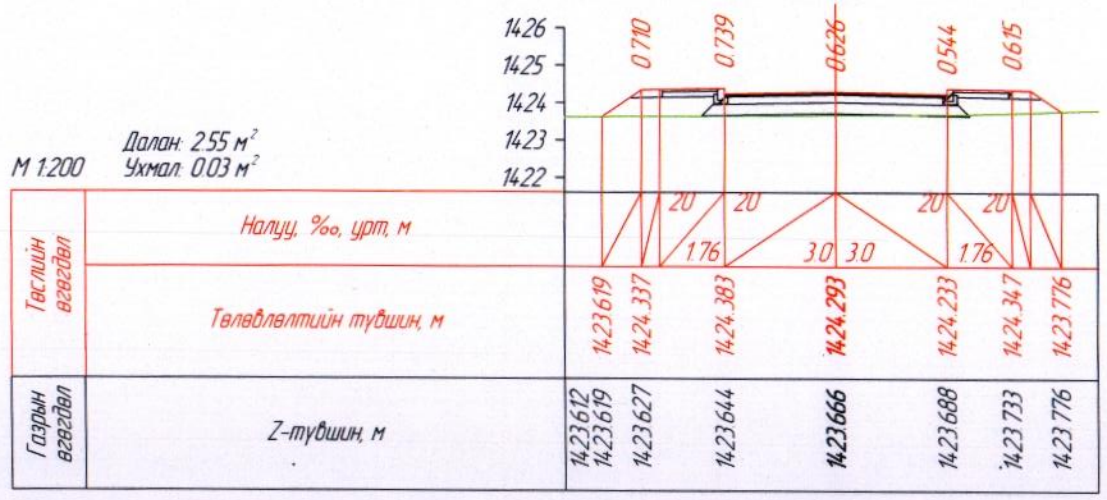

М 1:200 Далан: 2.55 м²
Ухмал: 0.03 м²

ПК 0+20.000

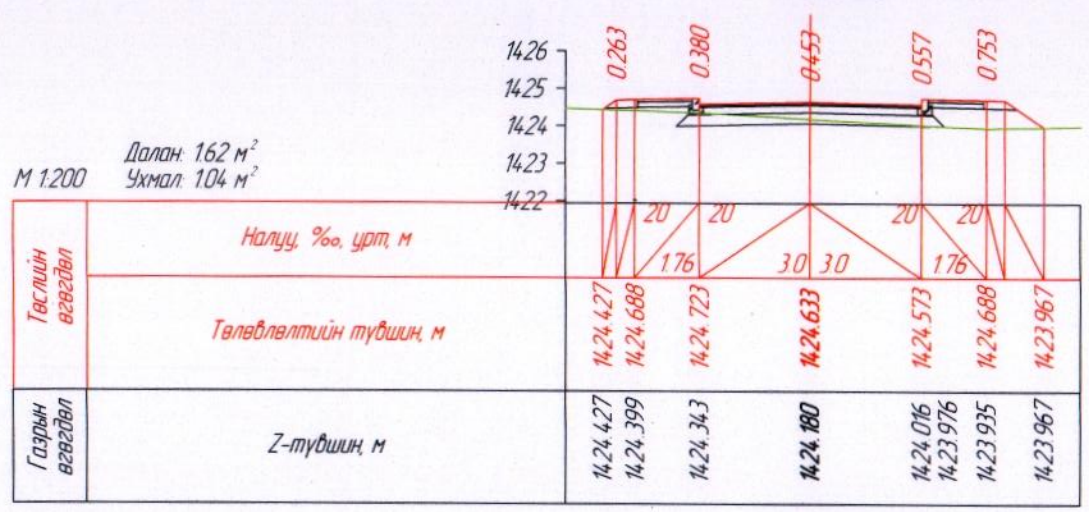

М 1:200 Далан: 1.62 м²
Ухмал: 1.04 м²

ПК 0+40.000

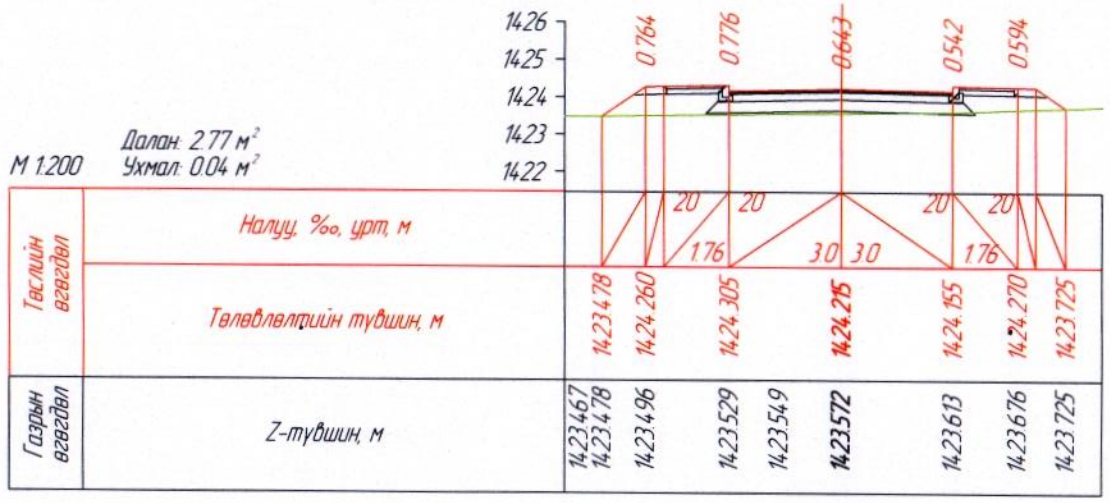

М 1:200 Далан: 2.77 м²
Ухмал: 0.04 м²

ПК 0+15.807

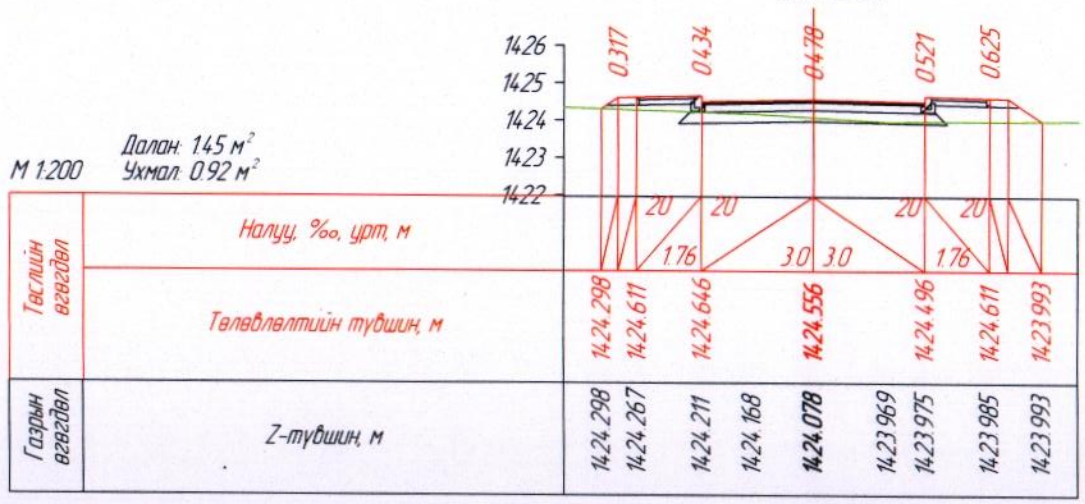

М 1:200 Далан: 1.45 м²
Ухмал: 0.92 м²

ПК 0+35.179

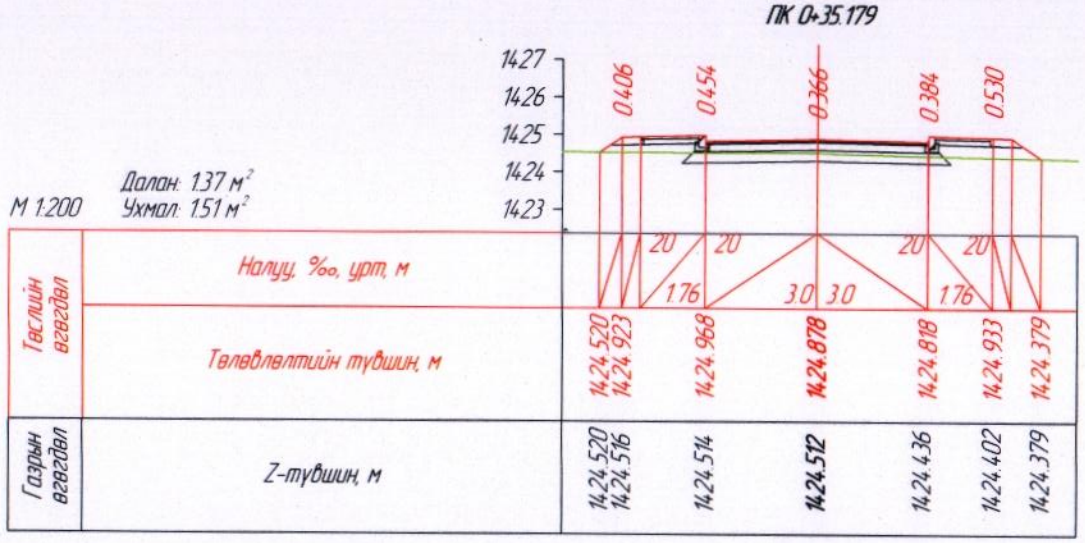

М 1:200 Далан: 1.37 м²
Ухмал: 1.51 м²

ПК 0+56.594

УБ хот, Тээвэрчдийн гудамж "Вояж" төв "Классик Роуд" ХХК	9-р байрны замыг төв замтай холбох хатуу хучилттай авто зам			Авто зам
	Захирал	Ч.Төгсбат	Хөндлөн огтлол	Масштаб: М1:200
	Зургийн инженер	Д.Нямдорж		үе шат: А3 / хуудас: 1 / бүх хуудас: 04
	Гүйцэтгэсэн	Д.Бат-Оргил		
	Шалгасан	Д.Нямдорж	Шифр: 19/23	2023.09 сар

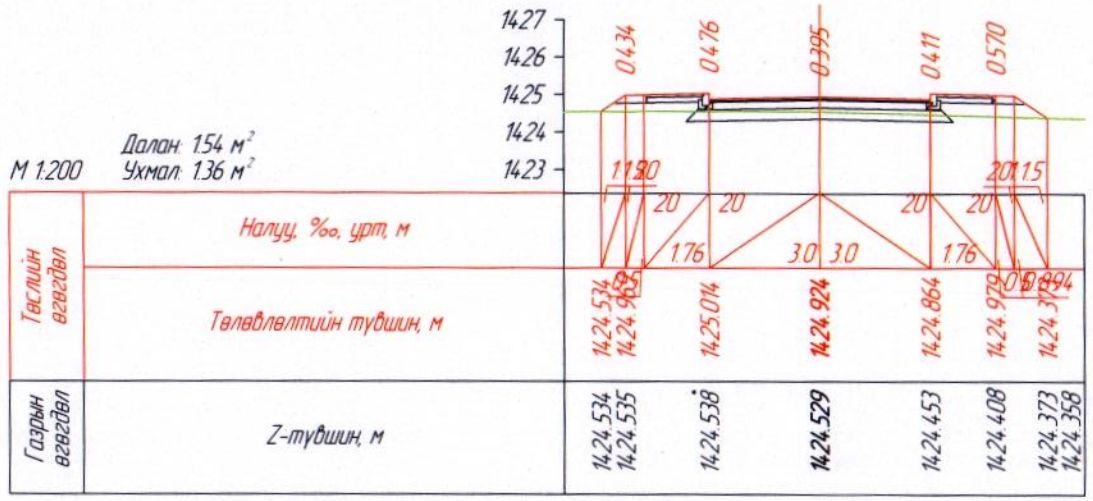

ПК 0+60.000

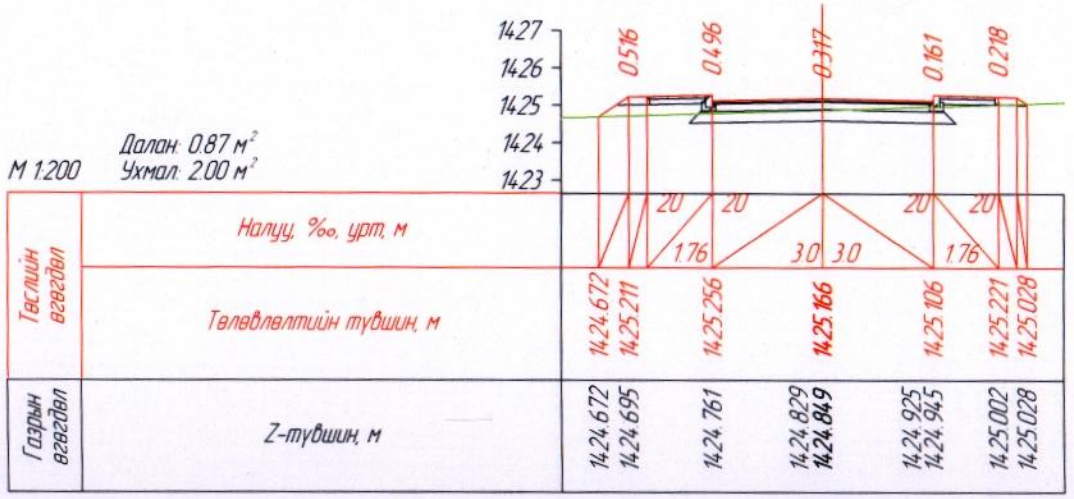

ПК 0+80.156

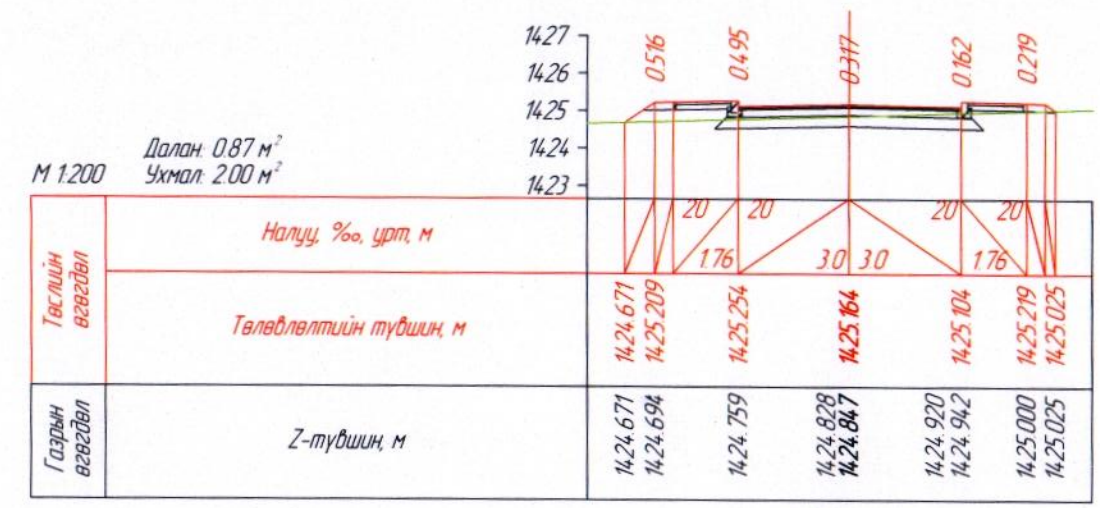

ПК 0+80.000

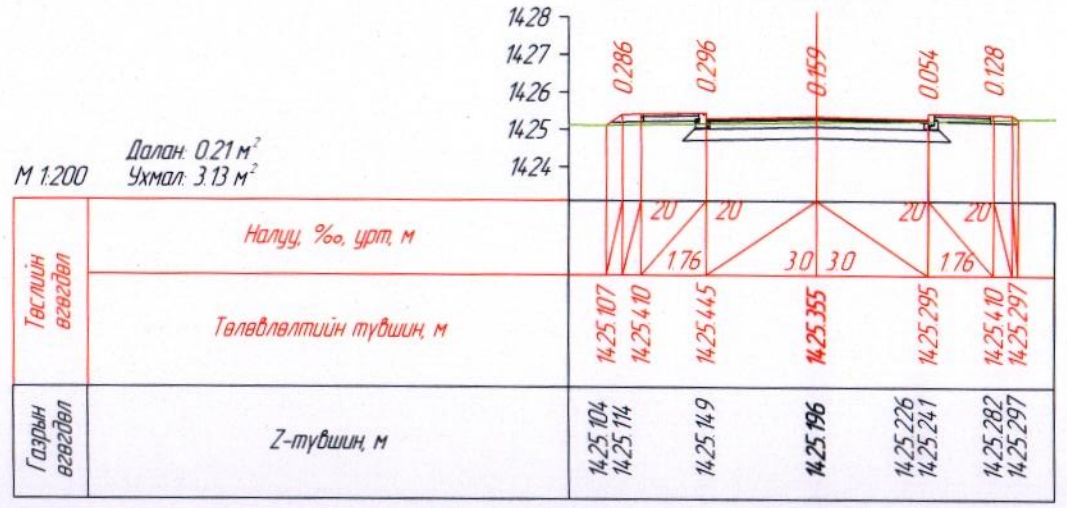

ПК 1+00.000

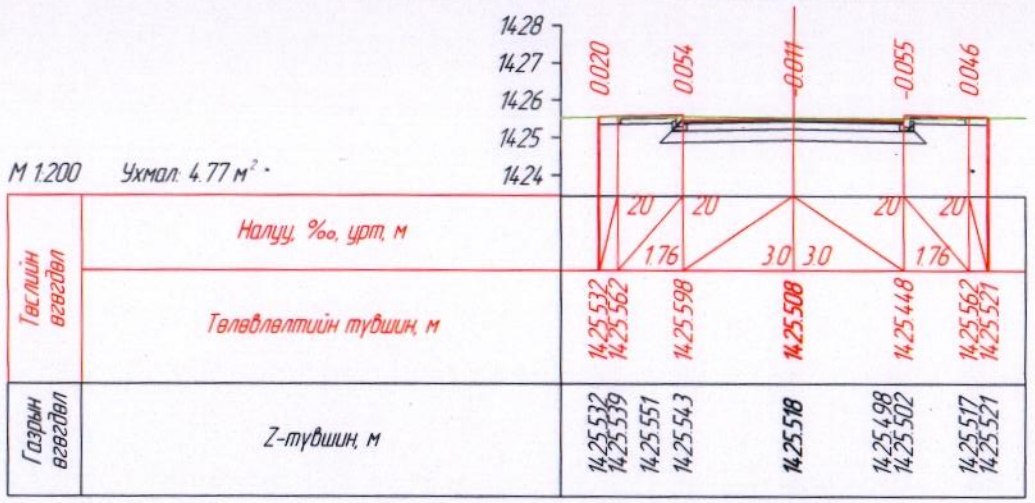

ПК 1+20.000

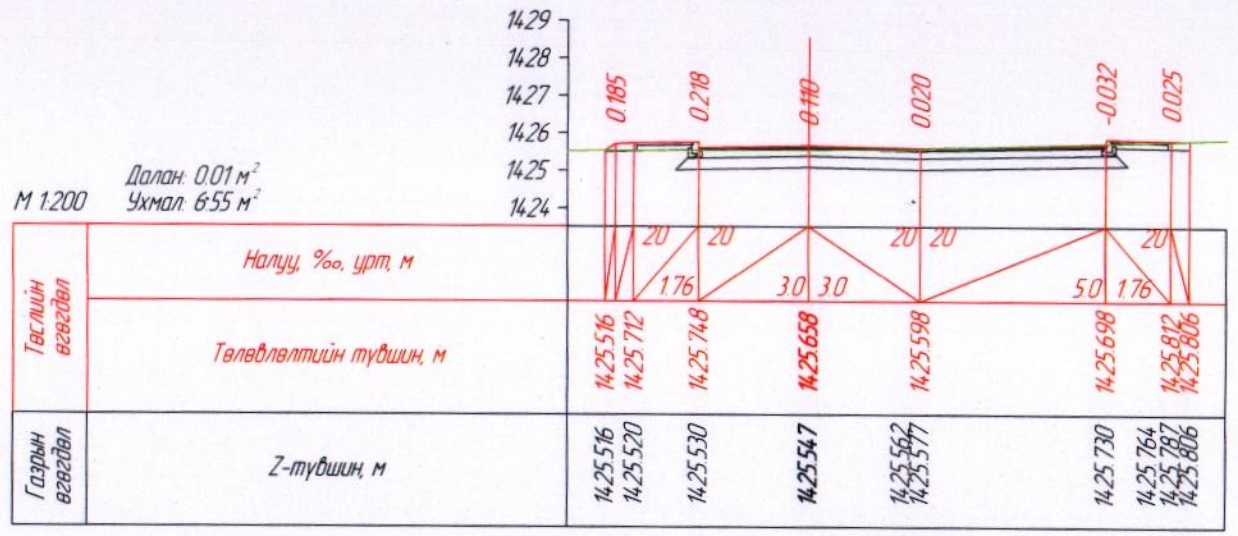

ПК 1+40.000

УБ хот, Тээвэрчдийн гудамж "Вояж" төв
"Классик Роуд" ХХК

9-р байрны замыг төв замтай холбох хатуу хучилттай авто зам

Авто зам

Захирал	Ч.Төгсбат	Хөндлөн огтлол	Масштаб: М1:200	
Зургийн инженер	Д.Нямдорж		үе шат	хуудас	бүх / хуудас
Гүйцэтгэсэн	Д.Бат-Оргил		АЗ	2	04
Шалгасан	Д.Нямдорж	Шифр: 19/23	2023.09 сар		

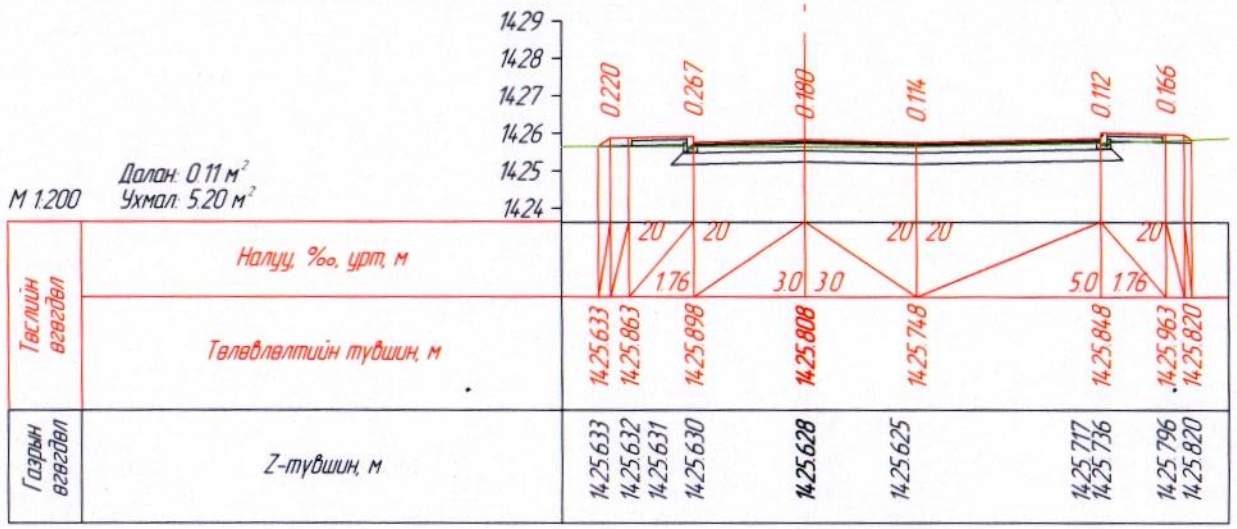

ПК 1+60.000

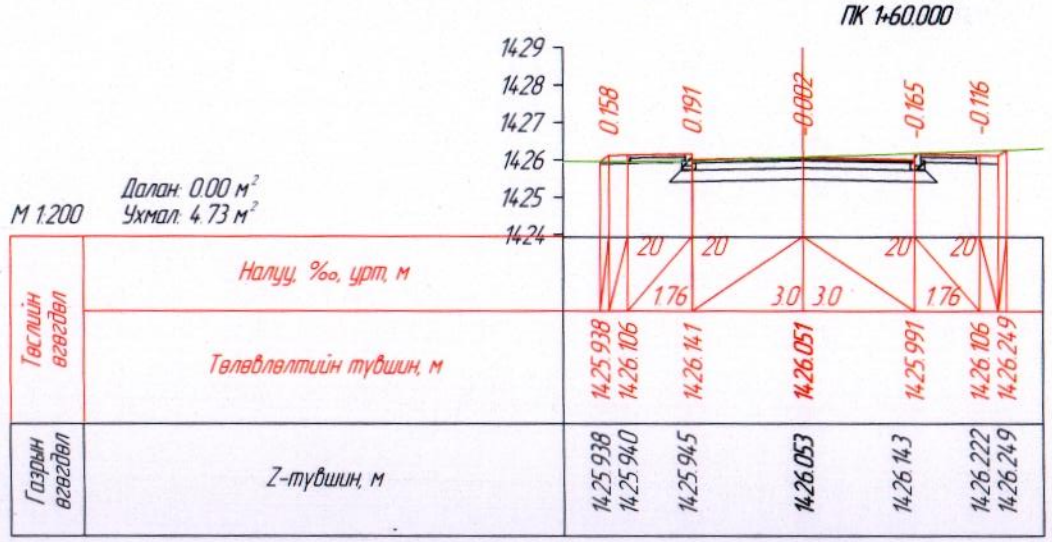

ПК 2+00.000

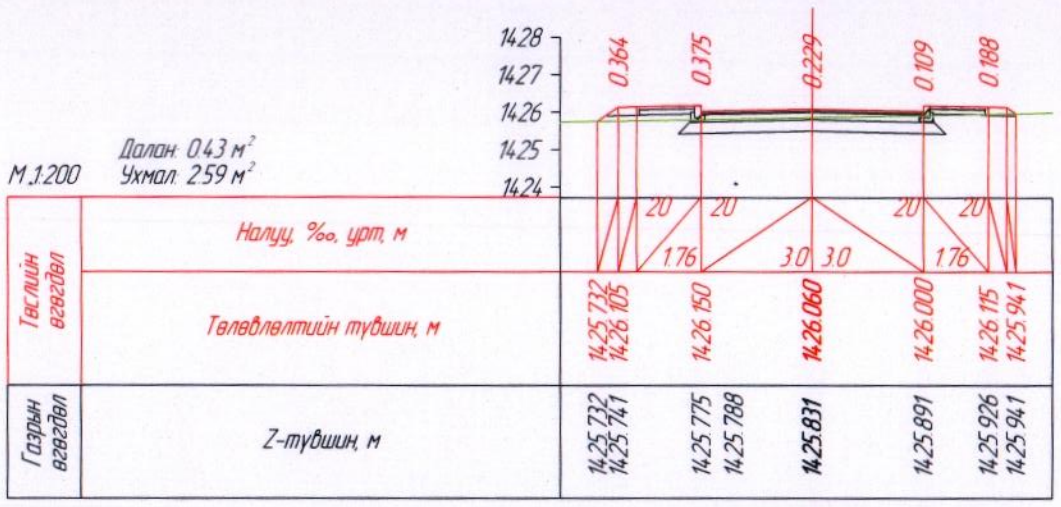

ПК 2+23.711

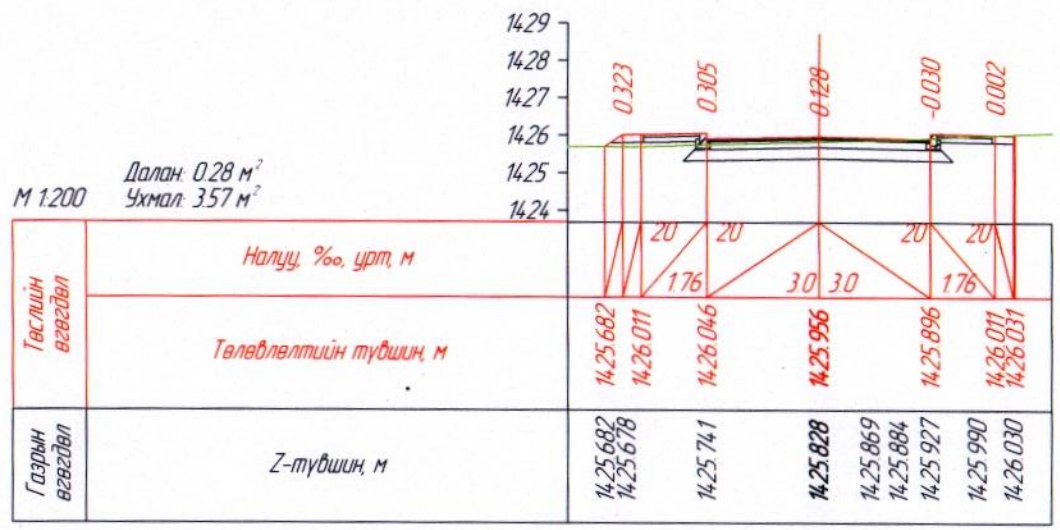

ПК 1+80.000

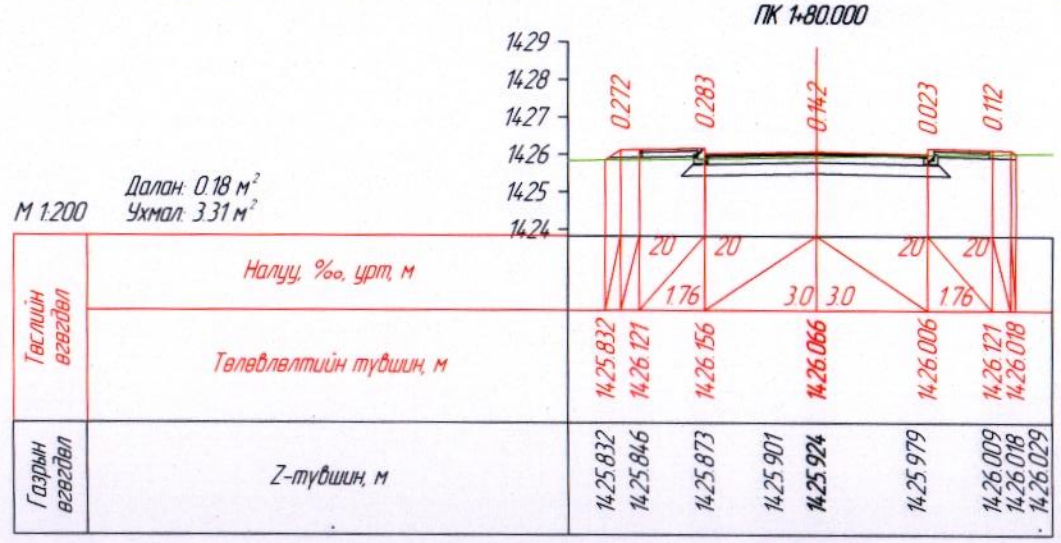

ПК 2+20.000

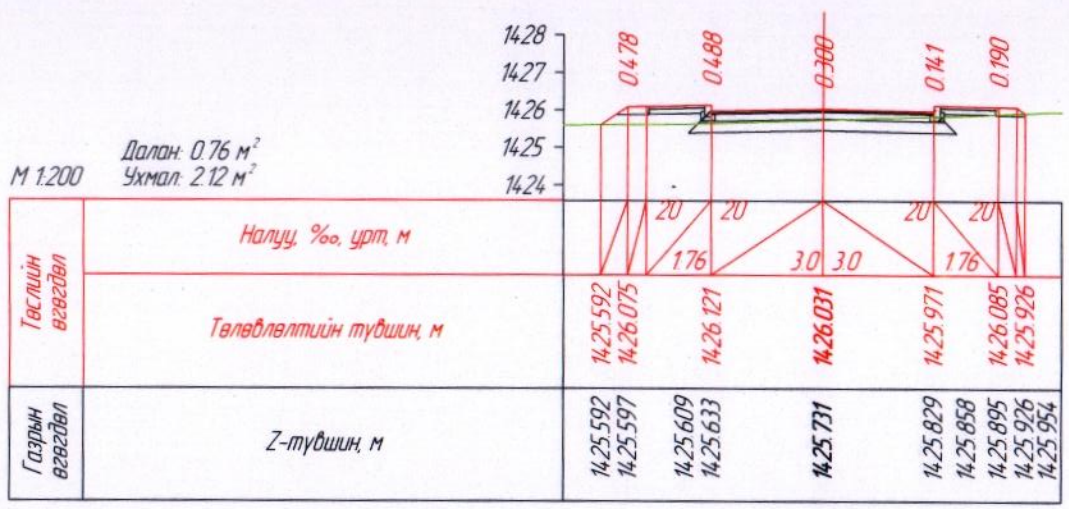

ПК 2+33.539

УБ хот, Тээвэрчдийн гудамж "Вояж" төв "Классик Роуд" ХХК	9-р байрны замыг төв замтай холбох хатуу хучилттай авто зам			Авто зам
	Захирал	Ч.Төгсбат	Хөндлөн огтлол	Масштаб: М1:200
	Зургийн инженер	Д.Нямдорж		үе шат: АЗ; хуудас: 3; бүх/хууд: 04
	Гүйцэтгэсэн	Д.Бат-Оргил		
	Шалгасан	Д.Нямдорж	Шифр: 19/23	2023.09 сар

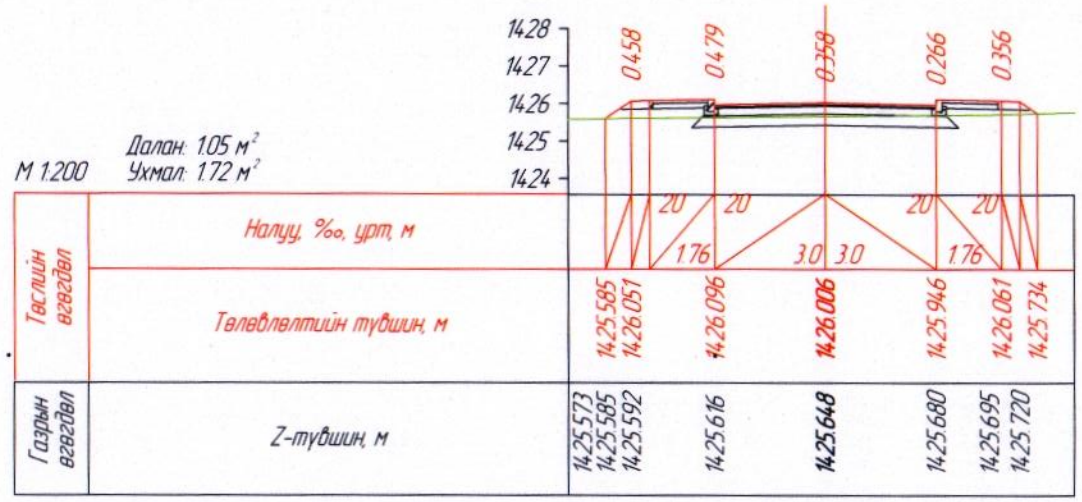

М 1:200 Далан: 1.05 м² Ухмал: 1.72 м²

ПК 2+40.000

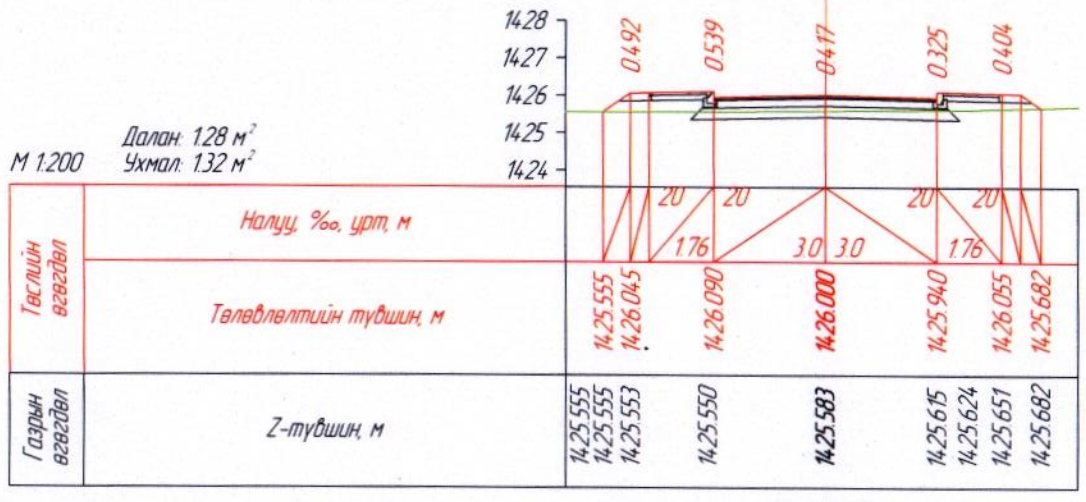

М 1:200 Далан: 1.28 м² Ухмал: 1.32 м²

ПК 2+41.452

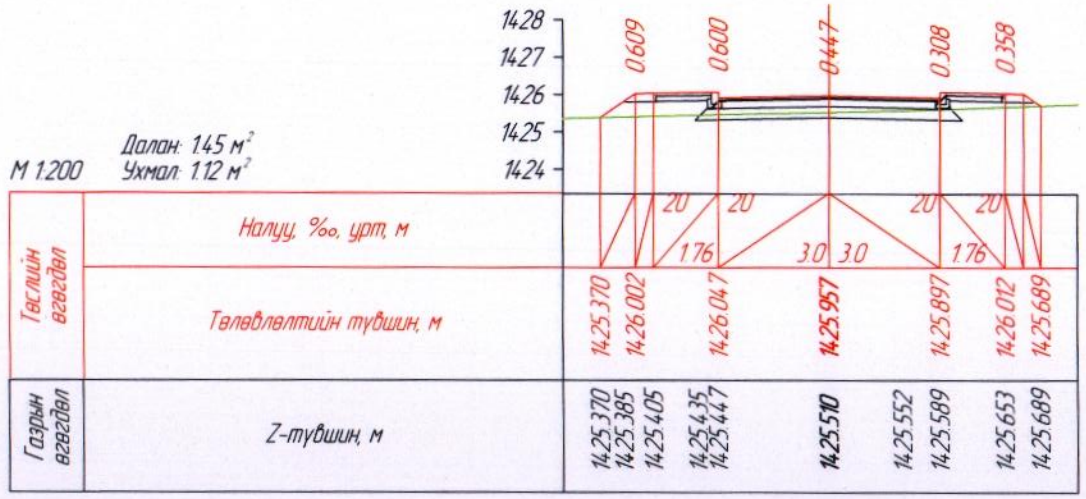

М 1:200 Далан: 1.45 м² Ухмал: 1.12 м²

ПК 2+52.790

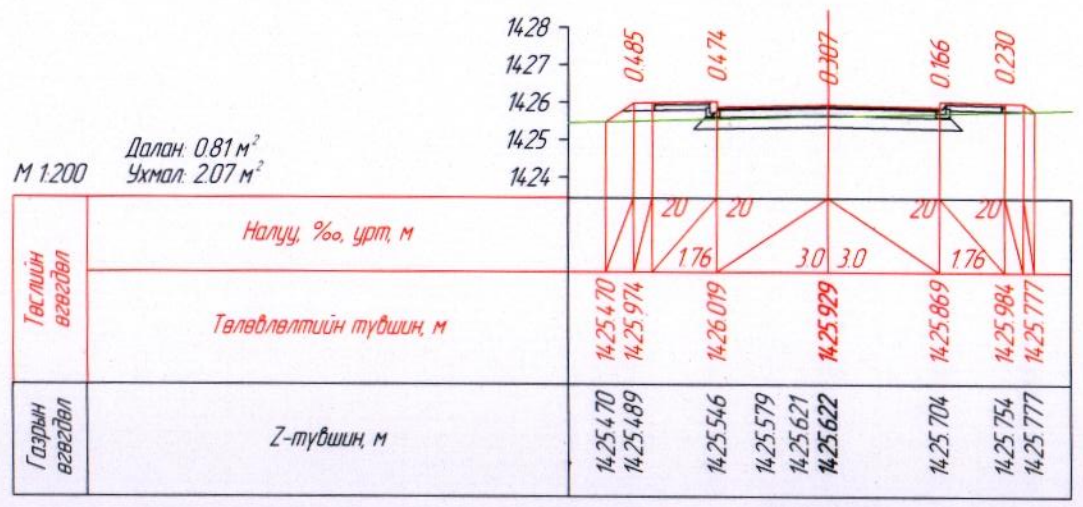

М 1:200 Далан: 0.81 м² Ухмал: 2.07 м²

ПК 2+60.000

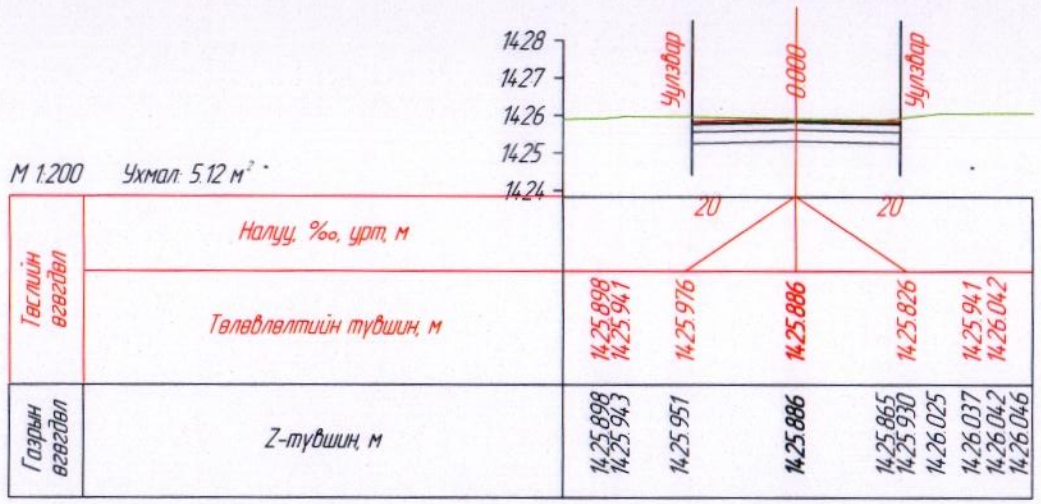

М 1:200 Ухмал: 5.12 м²

ПК 2+71.285

УБ хот, Тээвэрчдийн гудамж "Вояж" төв "Классик Роуд" ХХК	9-р байрны замыг төв замтай холбох хатуу хучилттай авто зам				Авто зам
	Захирал		Ч.Төгсбат	Хөндлөн огтлол	Масштаб: М1:200
	Зургийн инженер		Д.Нямдорж		үе шат / хуудас / бүх хуудас
	Гүйцэтгэсэн		Д.Бат-Оргил		А3 / 4 / 04
	Шалгасан		Д.Нямдорж	Шифр: 19/23	2023.09 сар

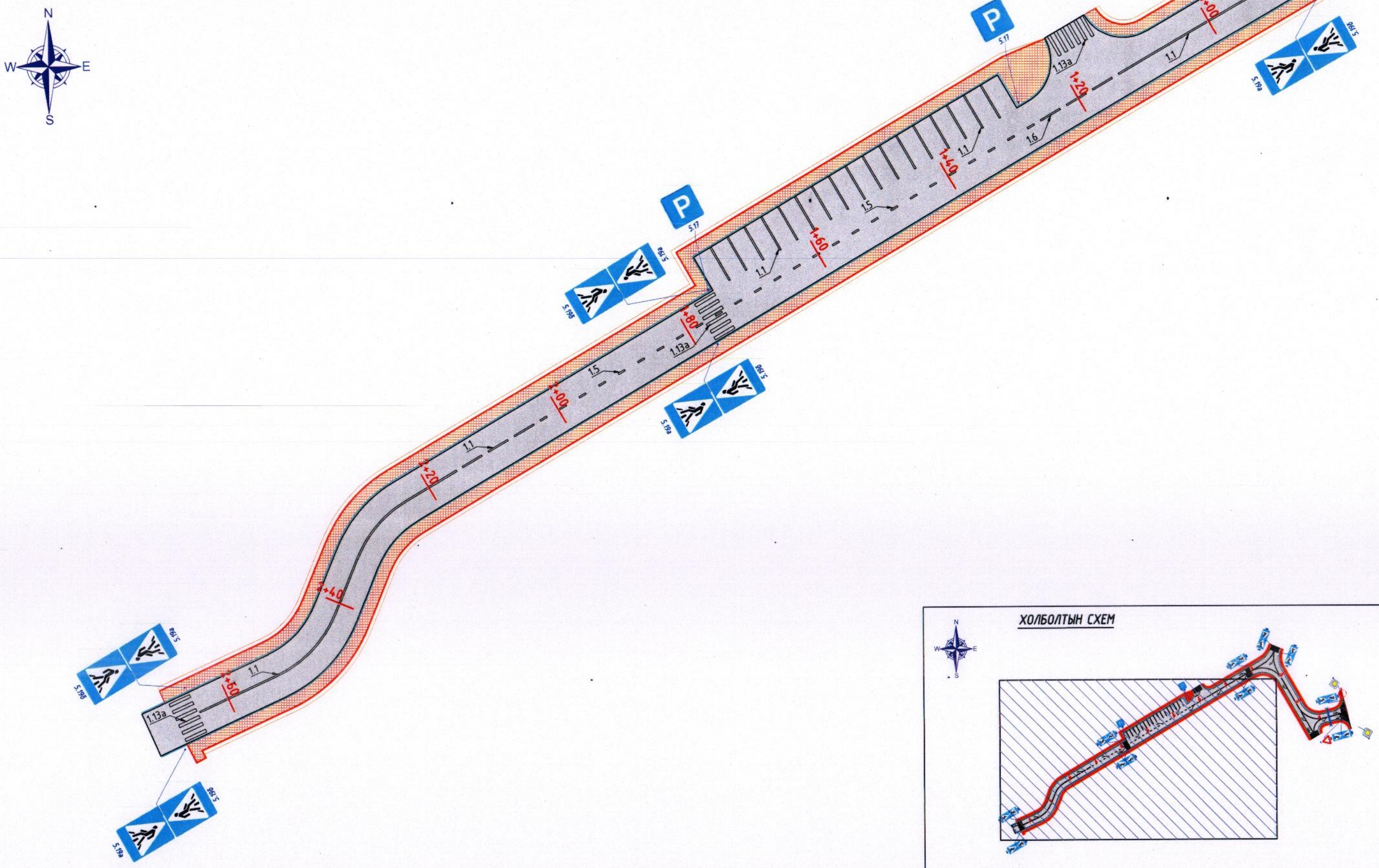

ХОЛБОЛТЫН СХЕМ

УБ хот, Тээвэрчдийн гудамж "Вояж" төв "Классик Роуд" ХХК	9-р байрны замыг төв замтай холбох хатуу хучилттай авто зам			Авто зам
	Захирал	Ч.Төгсбат	Тэмдэг, тэмдэглэл	Масштаб: М1:500
	Зургийн инженер	Д.Нямдорж		үе шат: А3 / хуудас: 01 / бүх хуудас: 02
	Гүйцэтгэсэн	Э.Лхагвасүрэн		
	Шалгасан	Д.Нямдорж	Шифр: 19/23	2023.08 сар

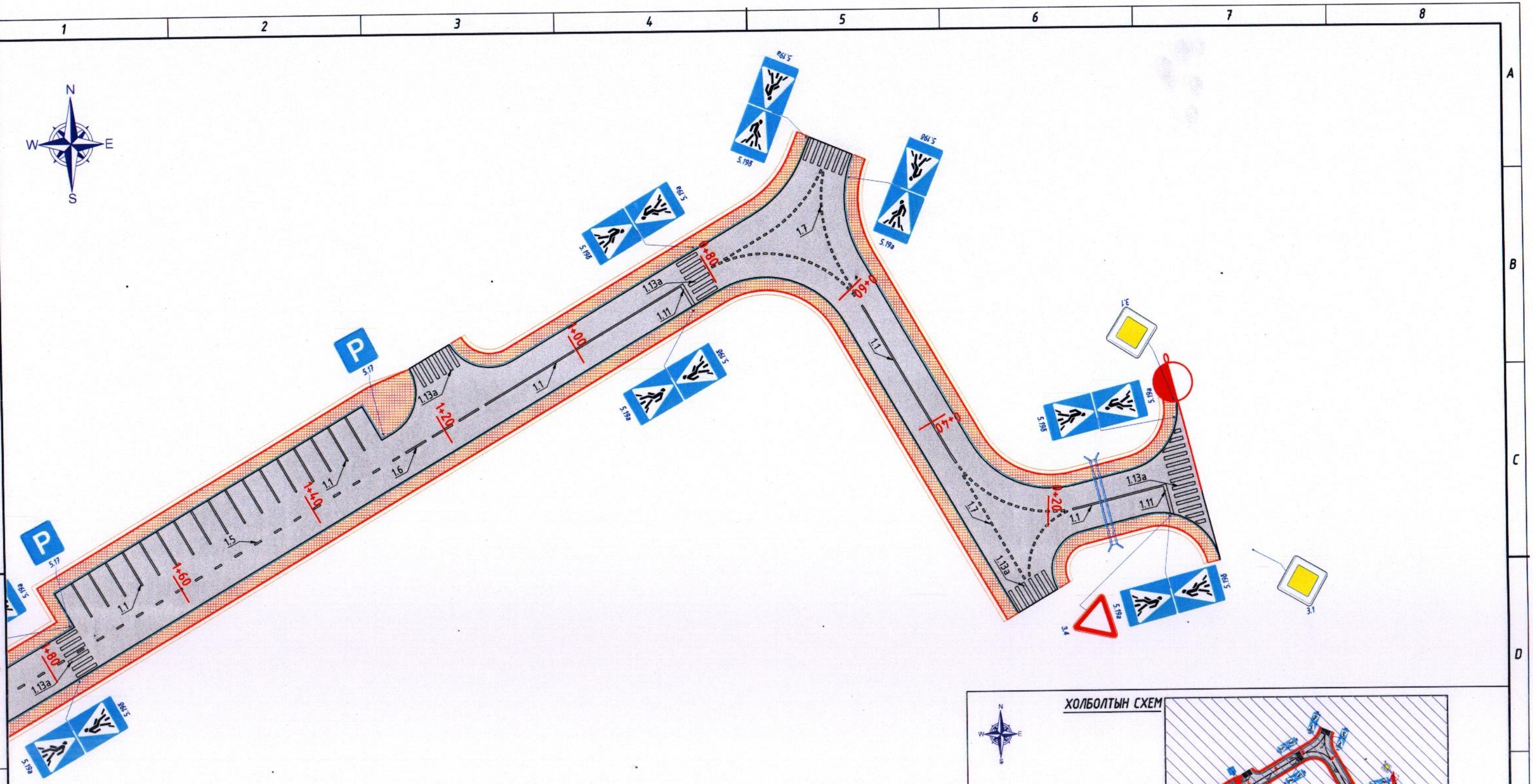

ХОЛБОЛТЫН СХЕМ

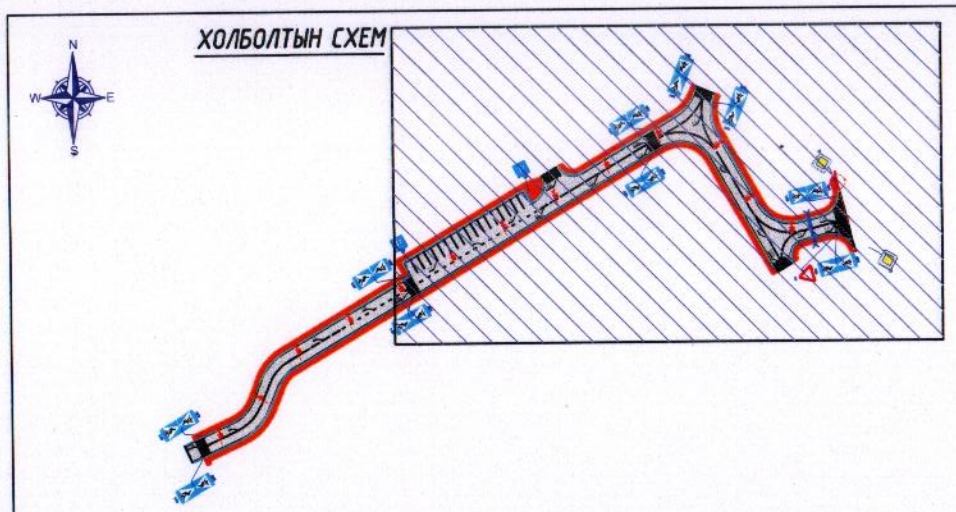

УБ хот, Тээвэрчдийн гудамж "Вояж" төв "Классик Роуд" ХХК	9-р байрны замыг төв замтай холбох хатуу хучилттай авто зам			Авто зам
Захирал		Ч.Төгсбат	Тэмдэг, тэмдэглэл	Масштаб: М1:500
Зургийн инженер		Д.Нямдорж		үе шат: А3 / хуудас: 02 / бүх хуудас: 02
Гүйцэтгэсэн		Э.Лхагвасүрэн		
Шалгасан		Д.Нямдорж	Шифр: 19/23	2023.08 сар

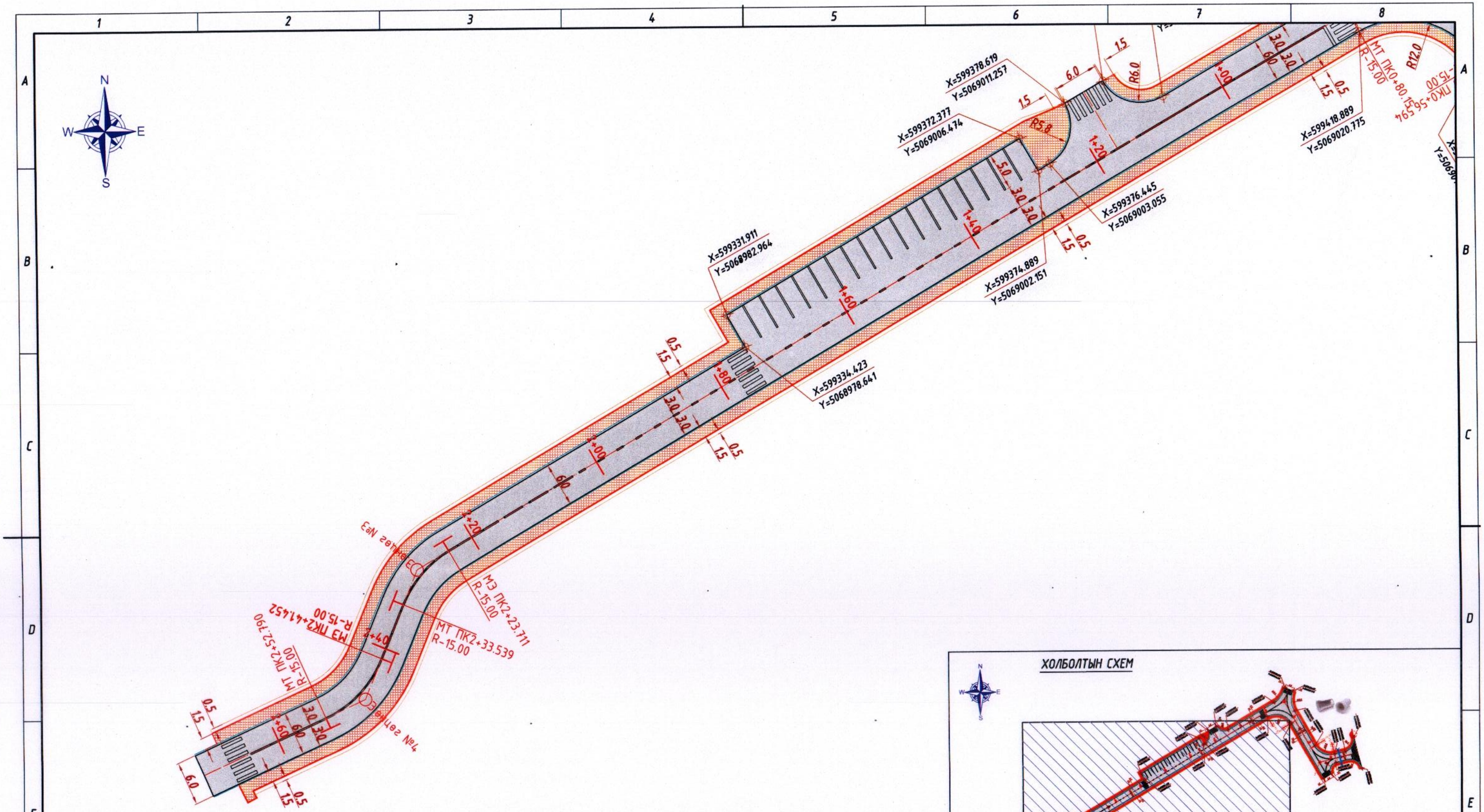

ХОЛБОЛТЫН СХЕМ

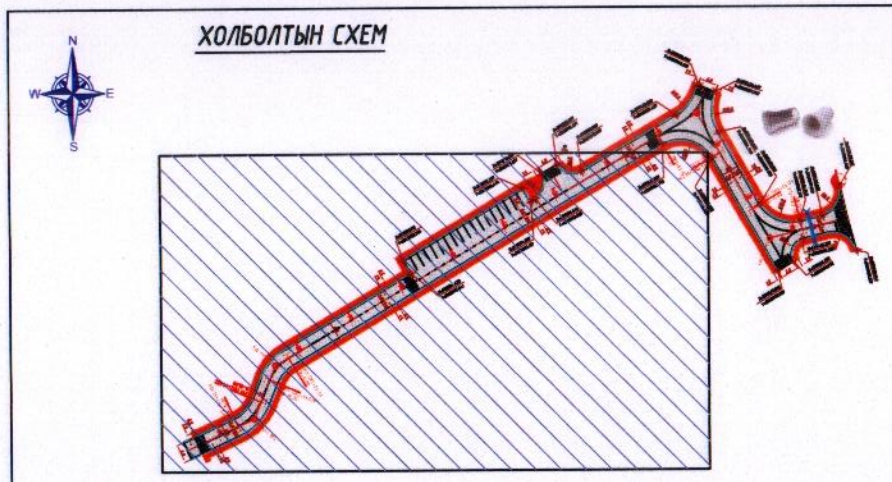

УБ хот, Тээвэрчдийн гудамж "Вояж" төв "Классик Роуд" ХХК	9-р байрны замыг төв замтай холбох хатуу хучилттай авто зам				Авто зам
Захирал		Ч.Төгсбат	Зай хэмжээсийн зураг		Масштаб: М1:500
Зургийн инженер		Д.Нямдорж		үе шат	хуудас	бүх/хууд
Гүйцэтгэсэн		Э.Лхагвасүрэн		А3	01	02
Шалгасан		Д.Нямдорж	Шифр: 19/23		2023.08 сар	

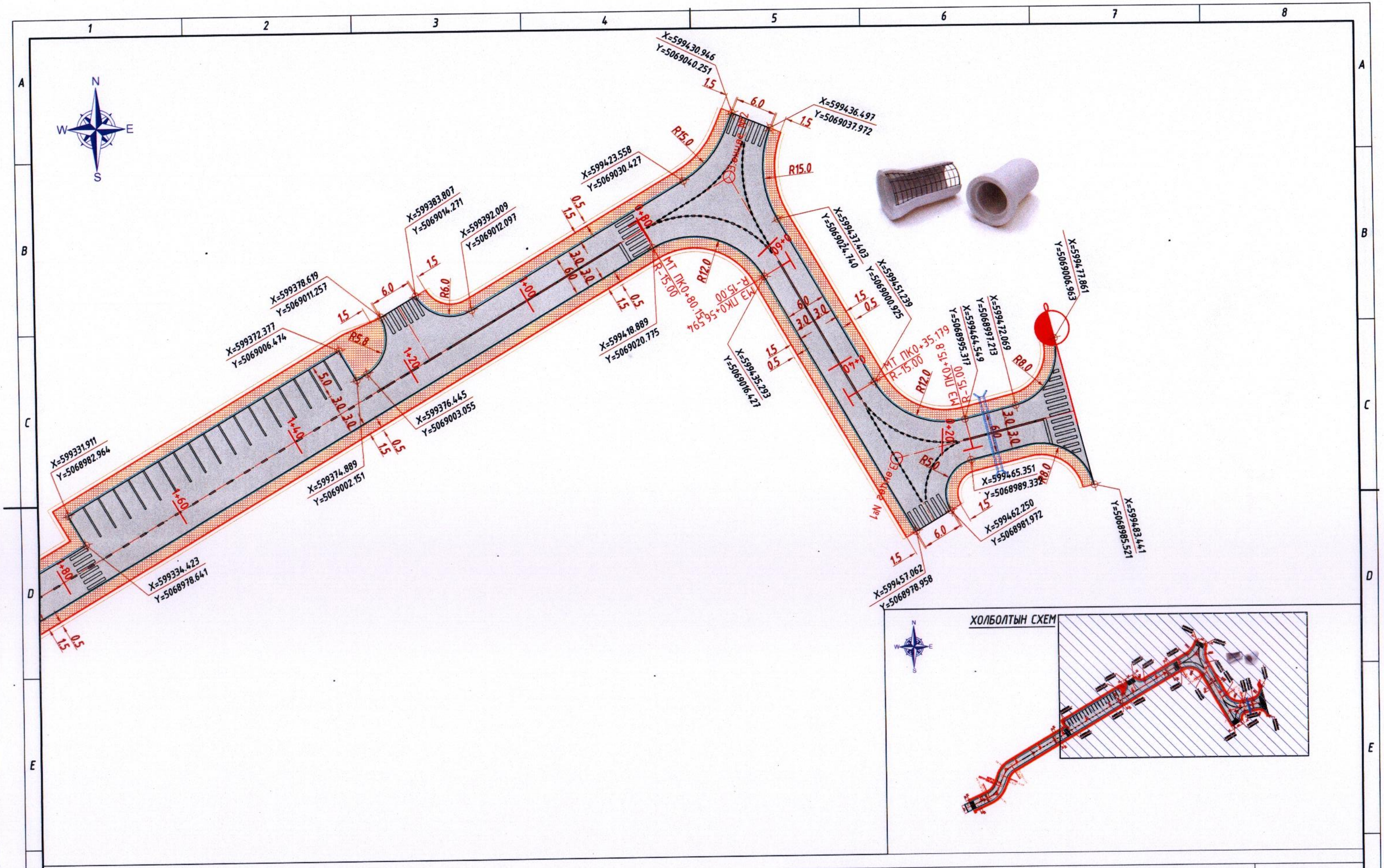

УБ хот, Тээвэрчдийн гудамж "Вояж" төв "Классик Роуд" ХХК	9-р байрны замыг төв замтай холбох хатуу хучилттай авто зам			Авто зам
	Захирал	Ч.Төгсбат	Зай хэмжээсийн зураг	Масштаб: М1:500
	Зургийн инженер	Д.Нямдорж		үе шат / хуудас / бүх / хууд
	Гүйцэтгэсэн	Э.Лхагвасүрэн		А3 / 02 / 02
	Шалгасан	Д.Нямдорж	Шифр: 19/23	2023.08 сар

БЭЛТГЭЛ АЖИЛ

Үндэслэл	Ажлын нэр	Хэмжих нэгж	Тоо хэмжээ
25-15-07	Объектын мэдээллийн самбар байрлуулах	1 ш	1.0
25-01-03	Ажилтнуудын зөөврийн сууц байрлуулах	1 ш	2.0
25-01-05	Гал тогооны зөөврийн байр байрлуулах	1 ш	1.0
25-02-02	Замын чиг сэргээх (GPS)	1 км	0.27

ГАЗАР ШОРООНЫ АЖИЛ

Үндэслэл	Ажлын нэр	Хэмжих нэгж	Тоо хэмжээ
25-07-12	Тохиромжгүй материал ухаж ачиж, зайлуулах	1 м3	1,002.0
25-04-04	Далангийн ул хөрс тэгшлэх, нягтруулах	1 м2	3,540.0
25-07-05	Шороон ордоос зөөврөөр далан байгуулах	1 м3	194.4
25-08-01	Суурийн доод үе байгуулах h=30см	1 м3	708.8

ХАШЛАГА БАЙРЛУУЛАХ АЖИЛ

Үндэслэл	Ажлын нэр	Хэмжих нэгж	Тоо хэмжээ
25-09-02	Замын хашлага байрлуулах (1.0 x 0.3 x 0.18 м)	1 м	498.0
25-13-05	Явган хүний замын хашлага байрлуулах	1 м	566.0

ХУЧИЛТЫН АЖИЛ

Үндэслэл	Ажлын нэр	Хэмжих нэгж	Тоо хэмжээ
25-08-04	Бутлалсан чулуун хольцоор суурь байгуулах h=20см	1 м3	472.6
25-10-01	Шингэн цацлага хийх	1 м2	2,147.5
25-10-04	Халуун асфальтбетон хольцоор суурь үе байгуулах h=4см	1 м3	85.9
25-10-02	Шингэн түрхлэг хийх	1 м2	2,147.5
25-10-05	Халуун асфальтбетон хольцоор өнгө үе байгуулах h=3см	1 м3	64.4

ЯВГАН ХҮНИЙ ЗАМЫН АЖИЛ

Үндэслэл	Ажлын нэр	Хэмжих нэгж	Тоо хэмжээ
25-13-01	Явган хүний замын суурийг зохист найрлага бүхий элс хайрган хольцоор байгуулах h=10см	1 м3	86.7
25-13-09	Явган хүний замын хучлага өнгөт хавтангаар байгуулах	1 м2	867.0

ХӨВӨӨНИЙ АЖИЛ

Үндэслэл	Ажлын нэр	Хэмжих нэгж	Тоо хэмжээ
25-11-02	Хайрган хөвөө гараар байгуулах	1 м3	60.1

ЗАМЫН ТЭМДЭГЛЭЛ, ТОНОГЛОЛ

Үндэслэл	Ажлын нэр	Хэмжих нэгж	Тоо хэмжээ
25-15-01	Замын тэмдэг суурилуулах	1 ш	15.0
25-14-03	Замын тэмдэглэл зориулалтын машинаар термопластик будгаар хийх	1 м2	97.6
25-15-03	Дохионы төмөрбетон шон суулгах	1 ш	4.0

Ф0,5М-ИЙН ДУГУЙ ХООЛОЙ БАЙГУУЛАХ АЖИЛ

Үндэслэл	Ажлын нэр	Хэмжих нэгж	Тоо хэмжээ
28-16-01	Хоолойн суурийн ухмал	1 м3	2.6
28-16-02	Хоолойн ул суурь нягтруулах	1 м2	7.8
28-17-01	Төмөрбетон суурь байгуулах, D500	1 м3	3.5
28-17-02	Төмөрбетон хоолой суурин дээр байрлуулах, D500	1 м	11.0
28-17-04	Хоолойн толгой, далбааны хэсэглэл цутгах, D500	1 м3	4.44

ҮЗЛЭГИЙН ХУДАГ ӨНДӨРЛӨХ

Үндэслэл	Ажлын нэр	Хэмжих нэгж	Тоо хэмжээ
25-22-01	Худаг өндөрлөх	1 ш	1.0

ЗАМ АШИГЛАЛТАД ӨГӨХ АЖИЛ

Үндэслэл	Ажлын нэр	Хэмжих нэгж	Тоо хэмжээ
25-19-02	Зам ашиглалтад өгөх үеийн хог цэвэрлэх	1 км	0.27
25-20-02	Авто зам, замын байгууламжийг ашиглалтад оруулах	1 км	0.27

УБ хот, Тээвэрчдийн гудамж "Вояж" төв "Классик Роуд" ХХК	9-р байрны замыг төв замтай холбох хатуу хучилттай авто зам				Авто зам
	Захирал		Ч.Төгсбат	Ажлын тоо хэмжээ	Масштаб:
	Зургийн инженер		Д.Нямдорж		үе шат: А3 / хуудас: 01 / бүх/хуудас: 01
	Гүйцэтгэсэн		З.Лхагвасүрэн		
	Шалгасан		Д.Нямдорж	Шифр: 19/23	2023.08 сар

ЯВГАН ЗАМ, ХӨГЖЛИЙН БЭРХШЭЭЛТЭЙ ИРГЭДЭД ЗОРИУЛСАН ГАРЦ

Изометр харагдах байдал М1:75

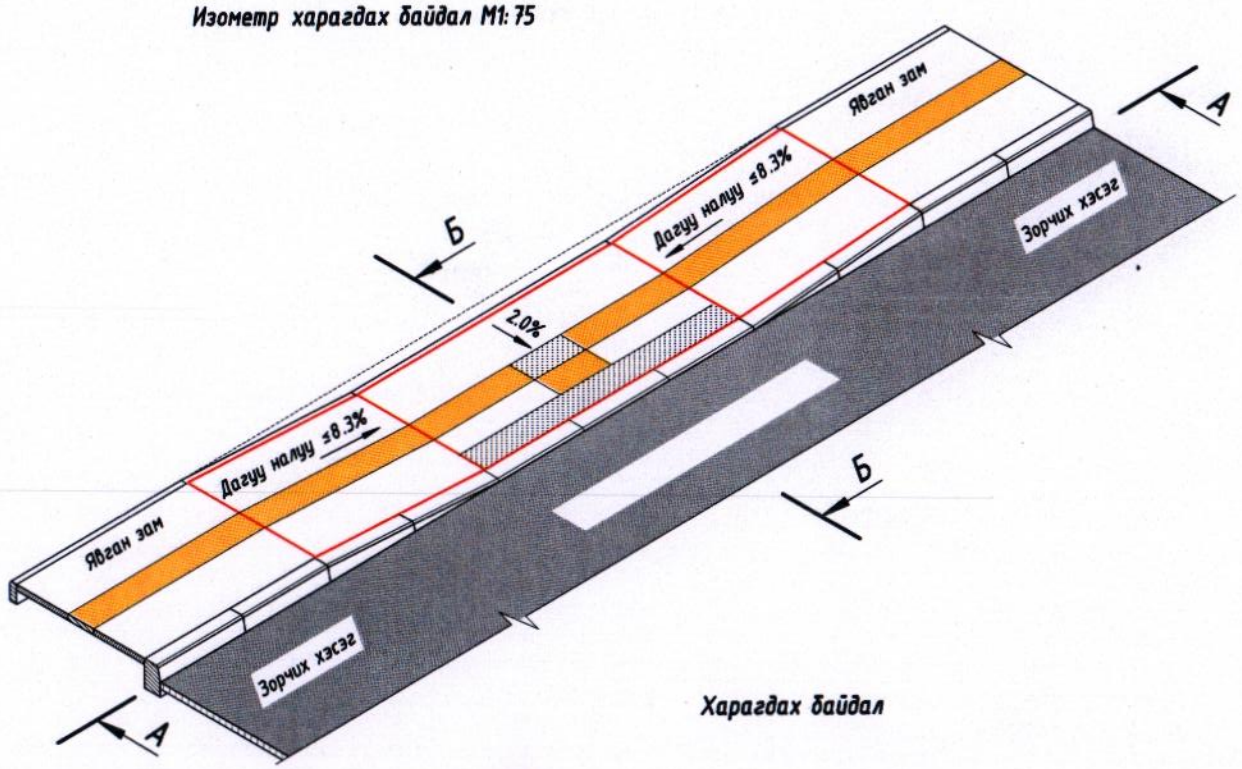

План М1:75

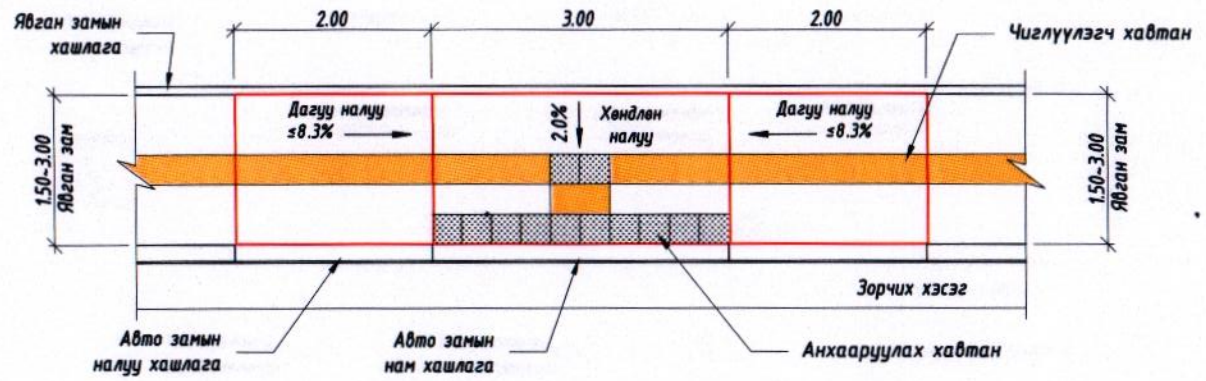

А-А Дагуу огтлол М1:75

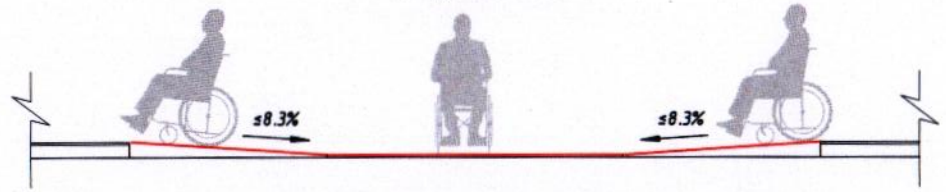

Харагдах байдал

Б-Б Явган замын гарцны хөндлөн огтлол М1:25

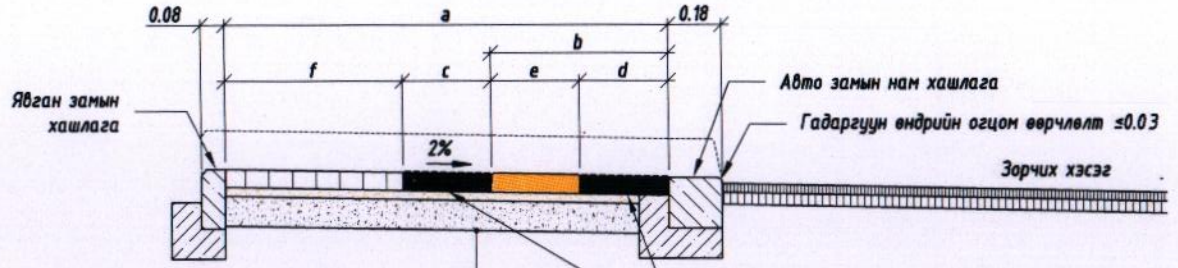

Тэмдэглэгээ	Хэмжих нэгж	Хэмжээ		Тайлбар
a	м	≤2.00	>2.00	Явган замын нийт өргөн
b	м	0.6	0.9	Авто замын хашлагаас хөтөч хавтан байрлах зай
c	м	0.3	0.6	Анхааруулах хавтан /зэргэлт/
d	м	0.3	0.6	Анхааруулах хавтан /гарц/
e	м	0.3	0.3	Чиглүүлэгч хавтан
f	м	a-b-d	a-b-d	Явган замын гадна хашлагаас хөтөч хавтан хүртэлх зай

Тайлбар:

1. Зураг тусгайлан зааснаас бусад тохиолдолд зай хэмжээг метрээр тэмдэглэв.
2. БНбД 30-01-04, БД 31-101-04, MNS 6056 : 2009, MNS 5682:2006, норматив-р хийх.
3. Явган замын хавтан халтирдаггүй гадаргуутай хоорондохь зай 2мм-с бага байх.

УБ хот, Тэвэрчдийн гудамж "Вояж" төв	4-р сургууль, 4,6-р цэцэрлэг, 9-р байр, шүүхээс тус бүр төв замд холбох тохижилтын ажил			Авто зам
	Захирал	Ч.Төгсбат	Хөгжлийн бэрхшээлтэй иргэдийн явган замын хийц	Масштаб:
	Зургийн инженер	Д.Нямдорж		үе шат / хуудас / бүх хуудас
	Гүйцэтгэсэн	Б.Борхүү		А3 / 01 / 04
"Классик Роуд" ХХК	Шалгасан	Д.Нямдорж	Шифр: 19/23	2023.08 сар

ЯВГАН ЗАМ, ХӨГЖЛИЙН БЭРХШЭЭЛТЭЙ ИРГЭДЭД ЗОРИУЛСАН ГАРЦ

Изометр харагдах байдал М1:75

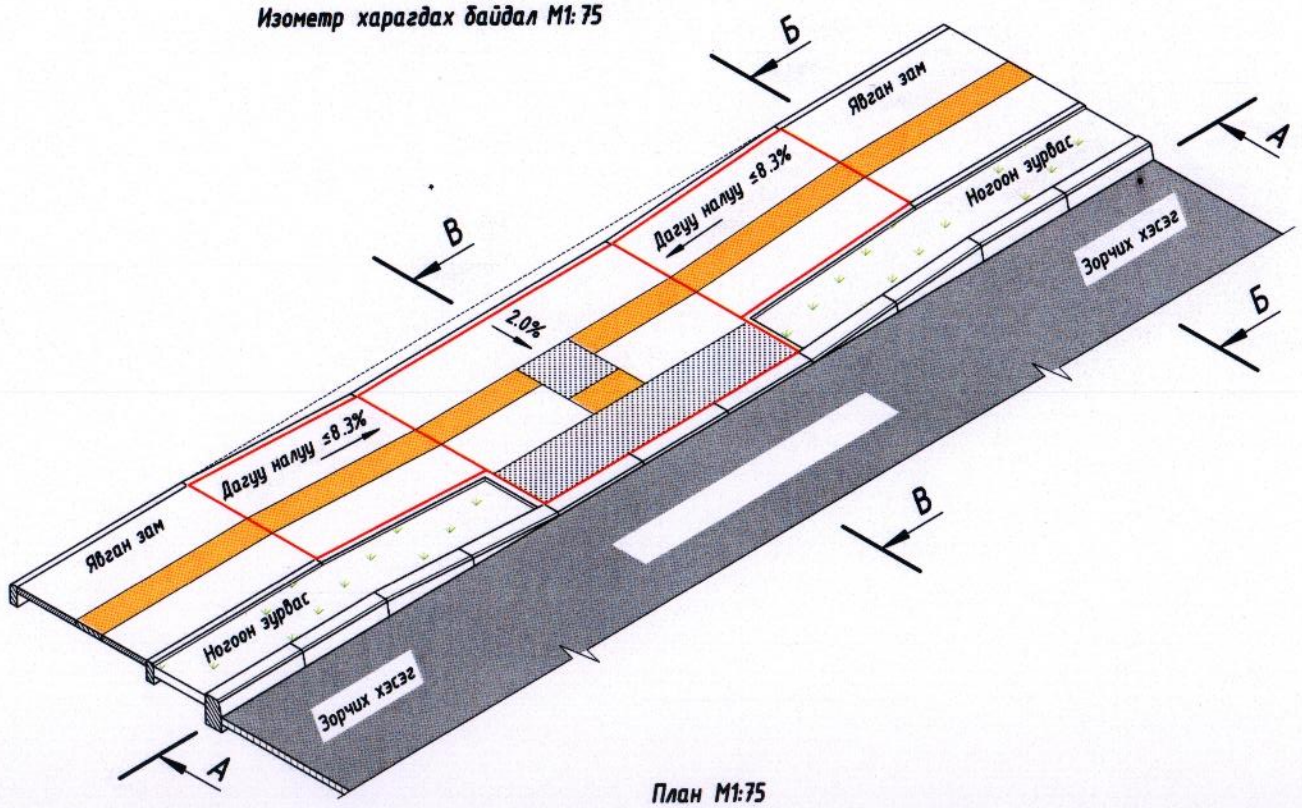

План М1:75

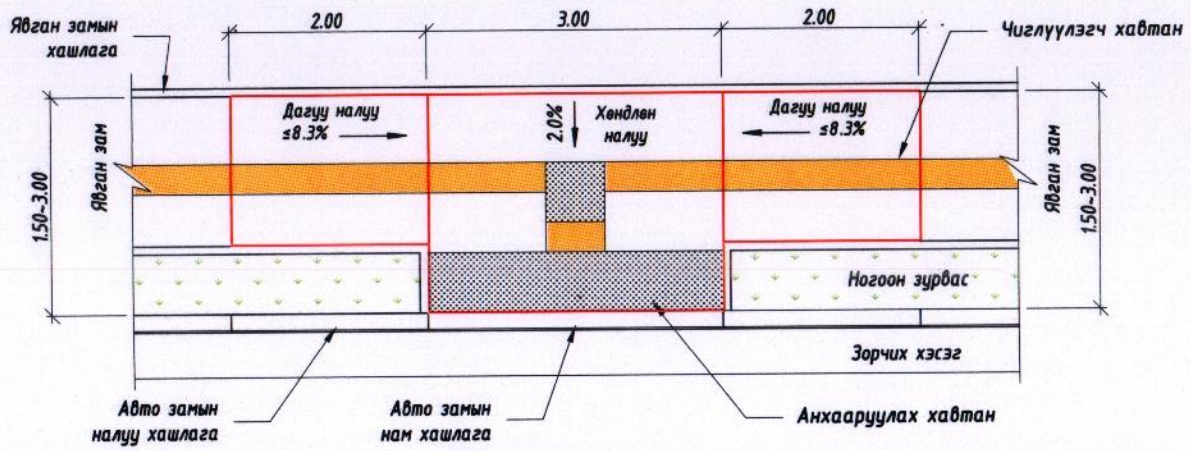

А-А Дагуу огтлол М1:75

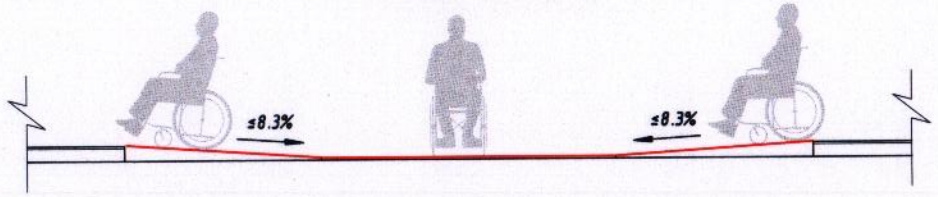

Б-Б Явган замын хөндлөн огтлол М1:25

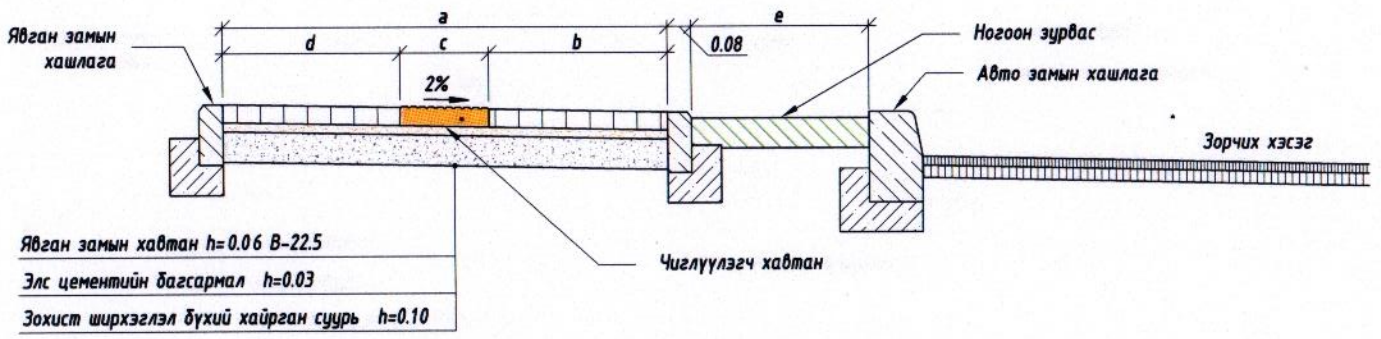

В-В Явган замын гарцны хөндлөн огтлол М1:25

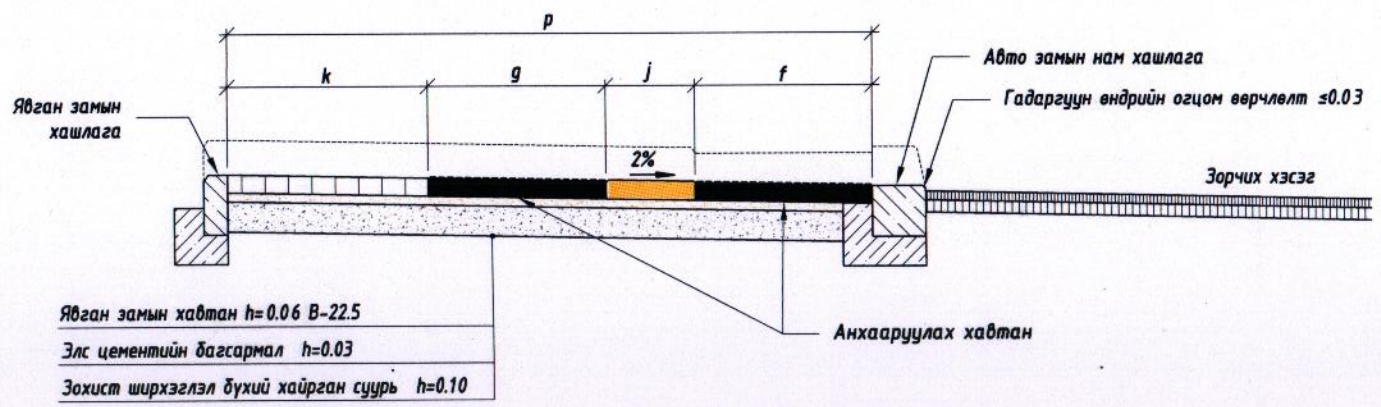

Тэмдэглэгээ	Хэмжих нэгж	Хэмжээ		Тайлбар
Явган замын хөндлөн огтлол				
a	м	≤2.00	>2.00	Явган замын нийт өргөн
b	м	0.6	0.9	Явган замын хашлагаас хөтөч хавтан байрлах зай
c	м	0.3	0.6	Хөтөч хавтан өргөн
d	м	=(a-b-c)	=(a-b-c)	Явган замын гадна хашлагаас хөтөч хавтан хуртэлх зай
Явган замын гарцны хөндлөн огтлол				
p	м	=(a+e+0.08)	=(a+e+0.08)	Явган замын гарцны нийт өргөн
e	м	-	-	Ногоон байгууламж
f	м	0.6	0.6	Анхааруулах хавтан /гарц/
g	м	0.6	0.6	Анхааруулах хавтан /эргэлт/
j	м	=(b+e+0.08)-(g/2+f)	=(b+e+0.08)-f	Чиглүүлэгч хавтан
k	м	=(d)	=(d)	Явган замын гадна хашлагаас хөтөч хавтан хуртэлх зай

Тайлбар:

1. Зураг тусгайлан зааснаас бусад тохиолдолд зай хэмжээг метрээр тэмдэглэв.
2. БНбД 30-01-04, БД 31-101-04, MNS 6056 : 2009, MNS 5682:2006, норматив-р хийх.
3. Явган замын хавтан халтирдаггүй гадаргуутай хоорондохь зай 2мм-с бага байх.

УБ хот, Тээвэрчдийн гудамж "Вояж" төв

"Классик Роуд" ХХК

4-р сургууль, 4,6-р цэцэрлэг, 9-р байр, шүүхээс тус бүр төв замд холбох тохижилтын ажил

Авто зам

Захирал	Ч.Төгсбат	Хөгжлийн бэрхшээлтэй иргэдийн явган замын хийц
Зургийн инженер	Д.Нямдорж	
Гүйцэтгэсэн	Б.Борхүү	
Шалгасан	Д.Нямдорж	Шифр: 19/23

Масштаб:

үе шат	хуудас	бүх/хууд
А3	02	04

2023.08 сар

ЯВГАН ЗАМ, ХӨГЖЛИЙН БЭРХШЭЭЛТЭЙ ИРГЭДЭД ЗОРИУЛСАН ГАРЦ

Изометр харагдах байдал М1:100

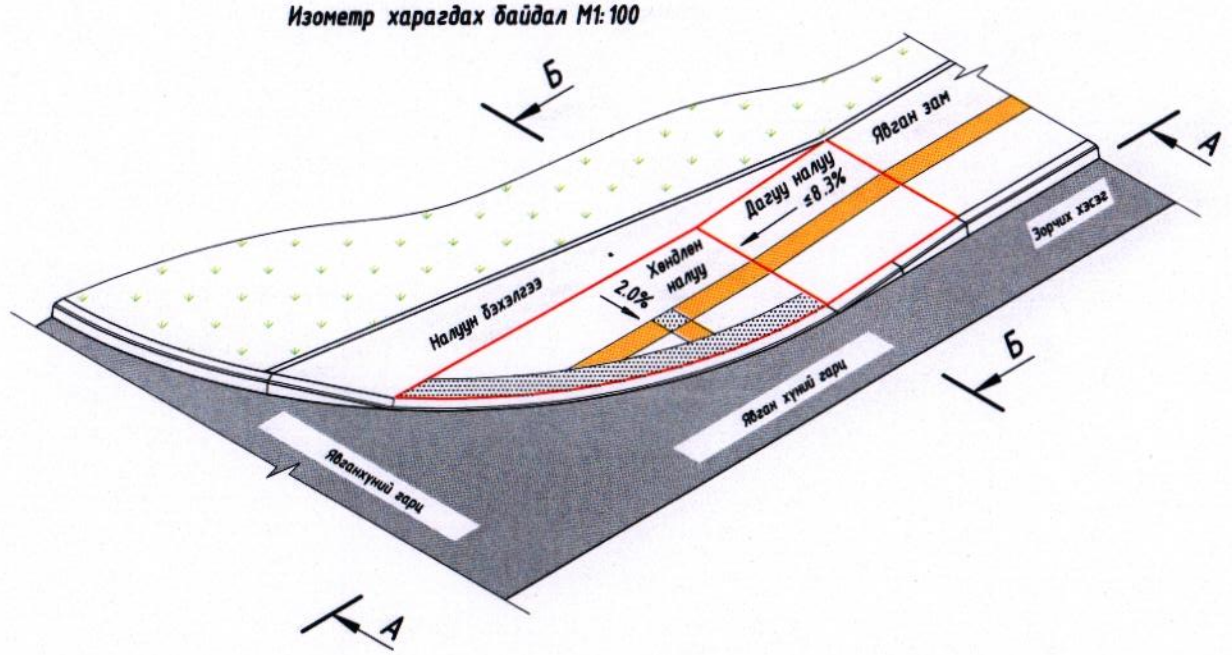

План М1:75

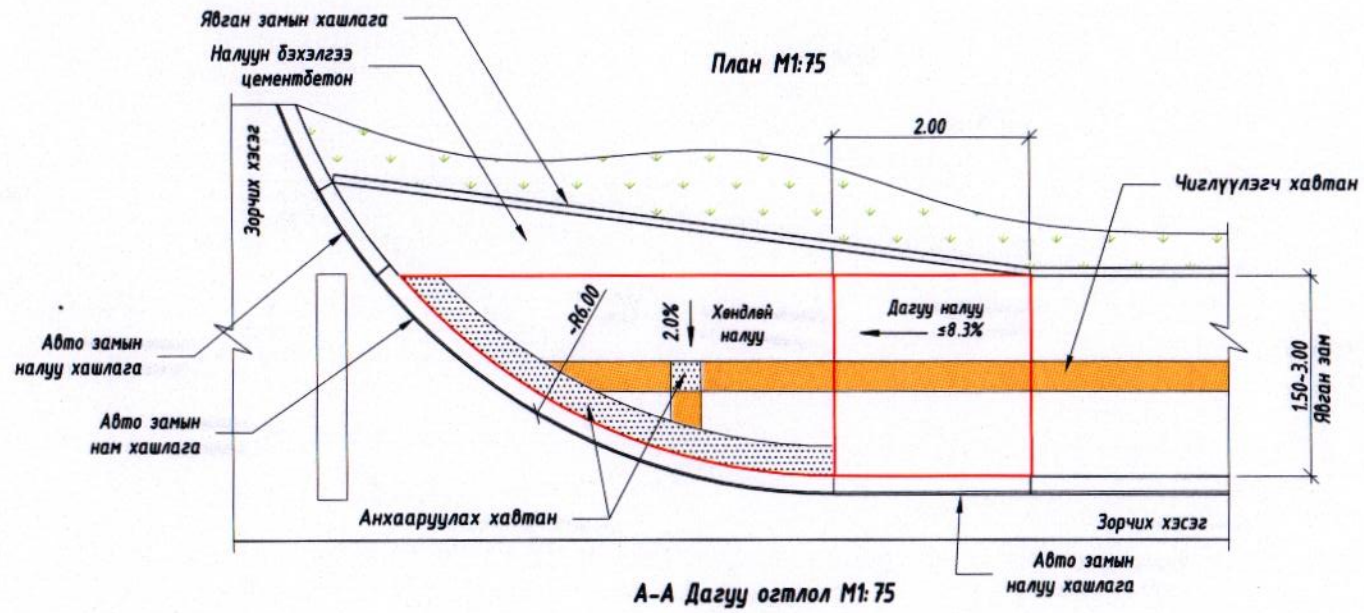

А-А Дагуу огтлол М1:75

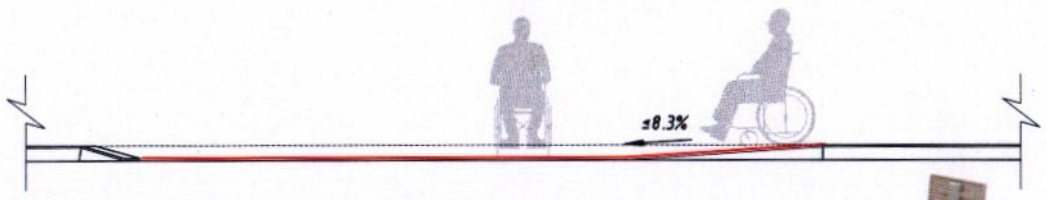

Б-Б Явган замын гарцны хөндлөн огтлол М1:25

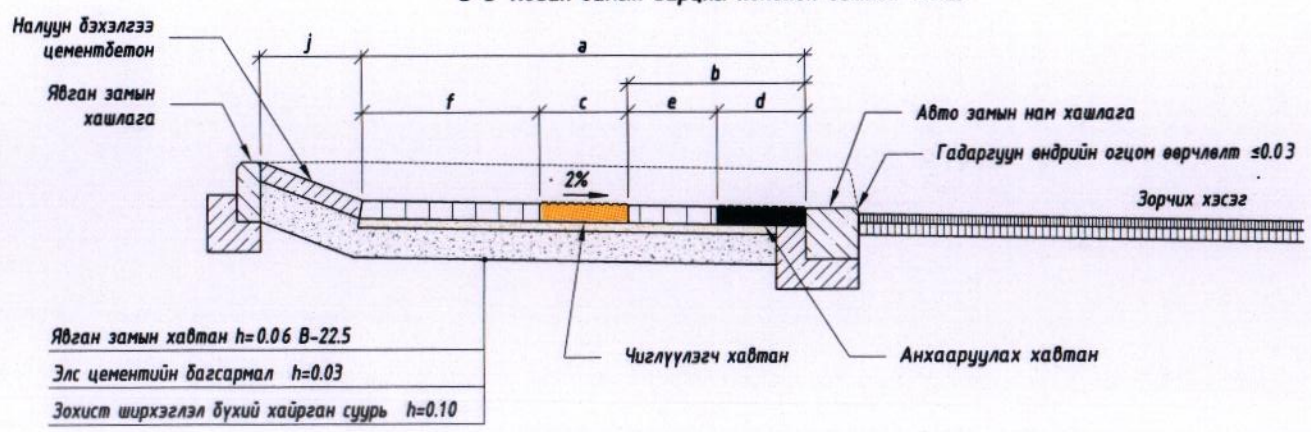

Харагдах байдал

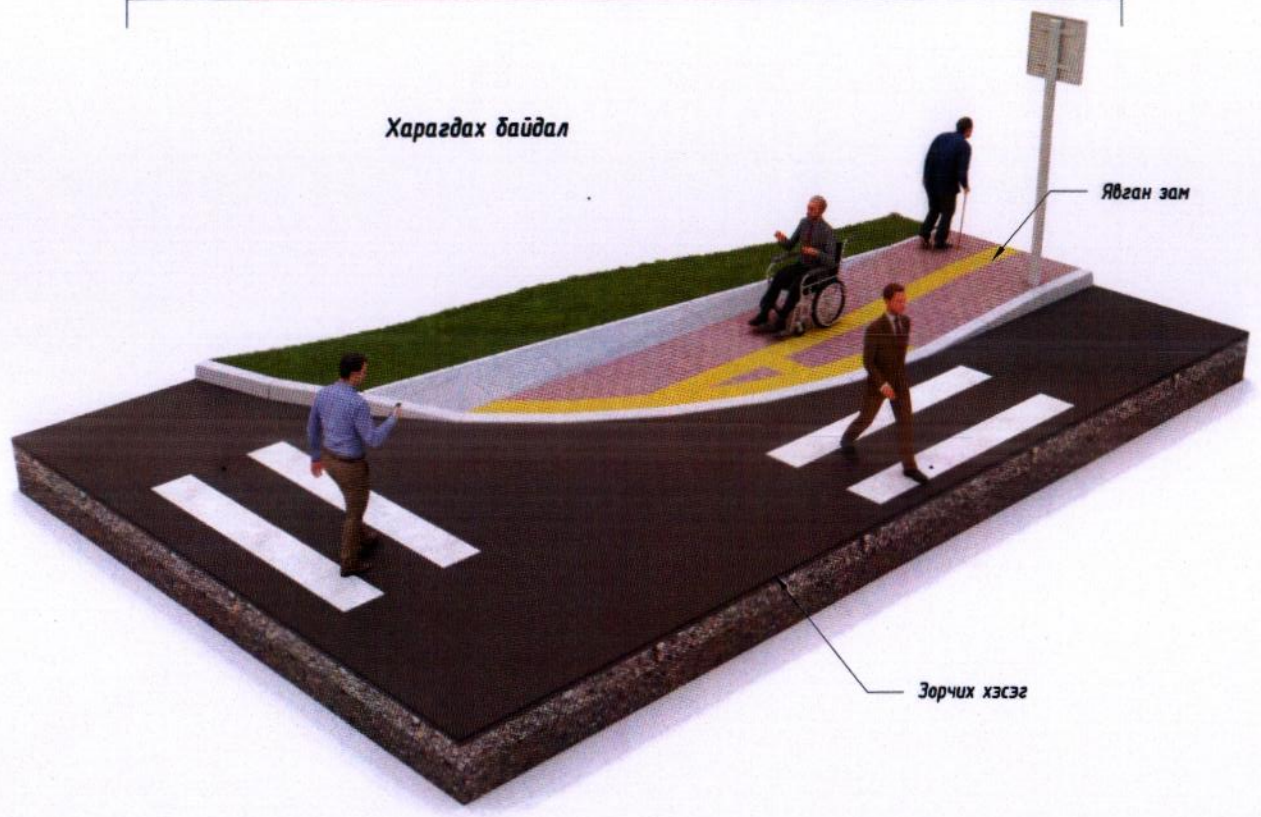

Тэмдэглэгээ	Хэмжих нэгж	Хэмжээ		Тайлбар
a	м	≤2.00	>2.00	Явган замын нийт өргөн
b	м	0.6	0.9	Авто замын хашлагаас хөтөч хавтан байрлах зай
c	м	0.3	0.6	Анхаарууллах хавтан /эргэлт/
d	м	0.3	0.6	Анхаарууллах хавтан /гарц/
e	м	0.3	0.3	Чиглүүлэгч хавтан
f	м	a-b-d	a-b-d	Явган замын гадна хашлагаас хөтөч хавтан хүртэлх зай
j	м	0-1	0-1	Налуун бэхэлгээ

Тайлбар:

1. Зураг тусгайлан зааснаас бусад тохиолдолд зай хэмжээг метрээр тэмдэглэв.
2. БНбД 30-01-04, БД 31-101-04, MNS 6056 : 2009, MNS 5682:2006, норматив-р хийх.
3. Явган замын хавтан халтирдаггүй гадаргуутай хоорондохь зай 2мм-с бага байх.

УБ хот, Тээвэрчдийн гудамж "Вояж" төв	4-р сургууль, 4,6-р цэцэрлэг, 9-р байр, шүүхээс тус бүр төв замд холбох тохижилтын ажил			Авто зам
	Захирал	Ч.Төгсбат	Хөгжлийн бэрхшээлтэй иргэдийн явган замын хийц	Масштаб:
	Зургийн инженер	Д.Нямдорж		үе шат: А3 / хуудас: 03 / бүх хуудас: 04
	Гүйцэтгэсэн	Б.Борхүү		
"Классик Роуд" ХХК	Шалгасан	Д.Нямдорж	Шифр: 19/23	2023.08 сар

ЯВГАН ЗАМ, ХӨГЖЛИЙН БЭРХШЭЭЛТЭЙ ИРГЭДЭД ЗОРИУЛСАН ГАРЦ

Изометр харагдах байдал М1:100

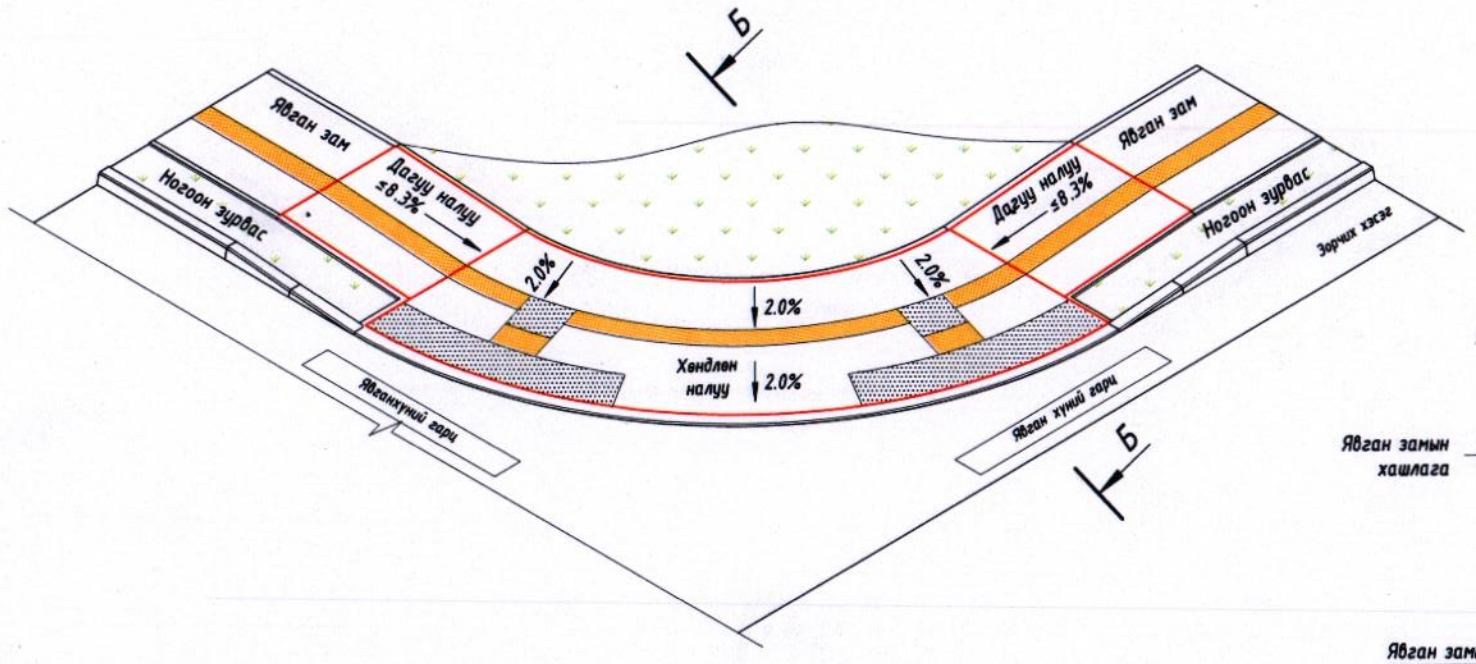

План М1:100

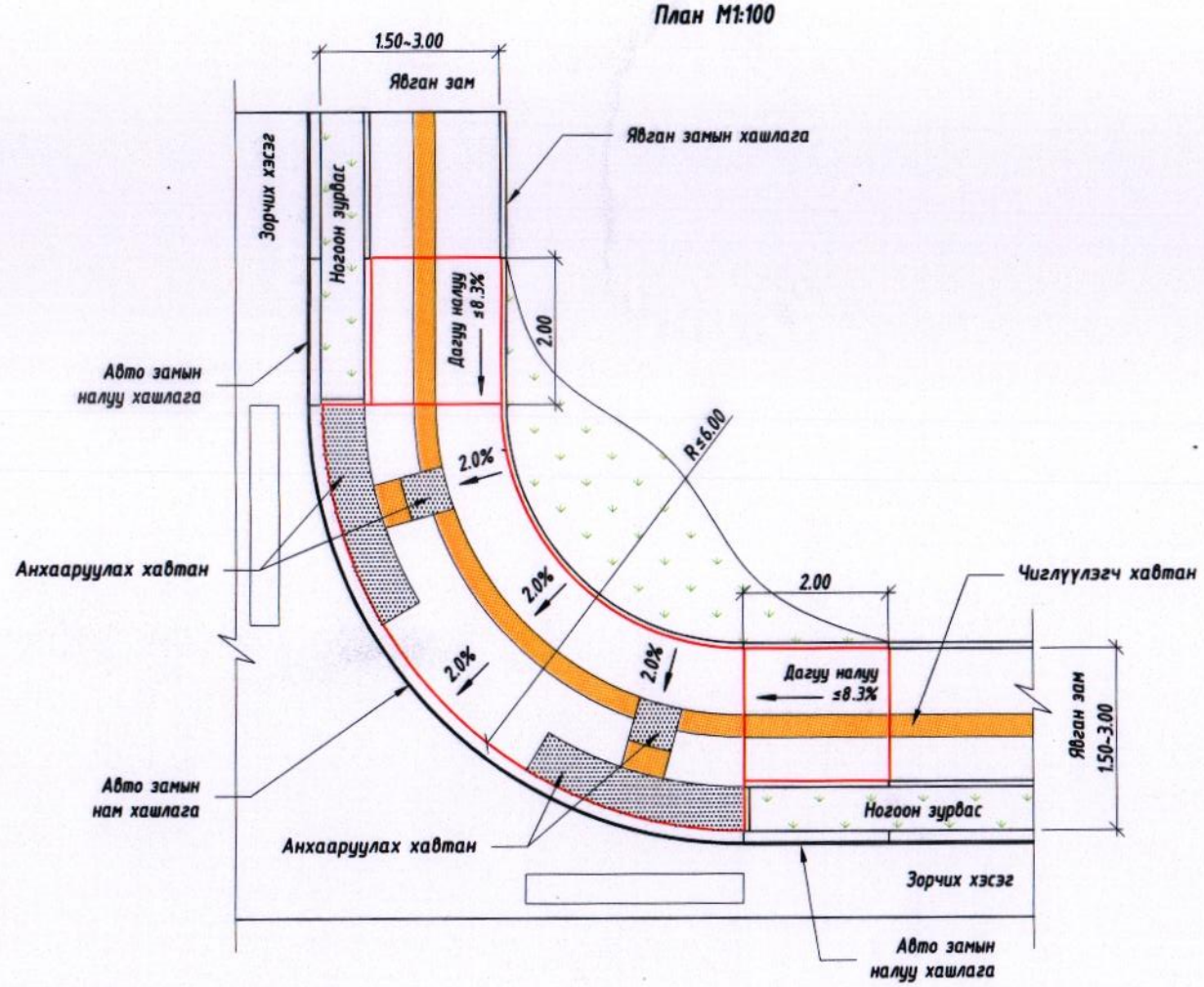

Б-Б Явган замын гарцны хөндлөн огтлол М1:25

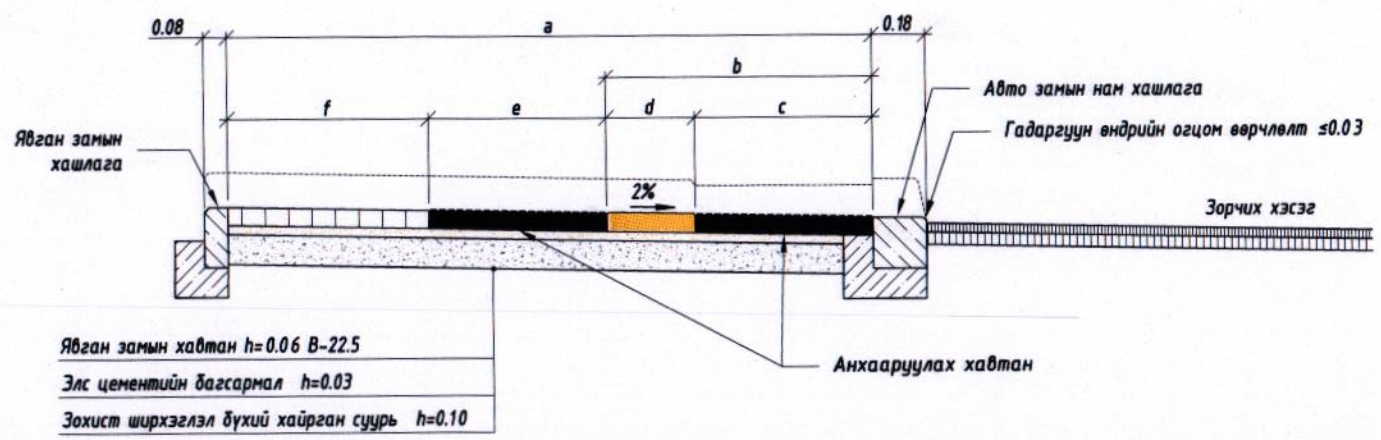

Тэмдэглэгээ	Хэмжих нэгж	Хэмжээ		Тайлбар
a	м	≤2.00	>2.00	Явган замын нийт өргөн
b	м	0.6	0.9	Авто замын хашлагаас хөтөч хавтан байрлах зай
c	м	0.3	0.6	Анхаарууллах хавтан /гарц/
d	м	0.3	0.3	Чиглүүлэгч хавтан
e	м	0.3	0.6	Анхаарууллах хавтан /эргэлт/
f	м	a-(b+c+d)	a-(b+c+d)	Явган замын гадна хашлагаас хөтөч хавтан хүртэлх зай

Тайлбар:

1. Зураг тусгайлан зааснаас бусад тохиолдолд зай хэмжээг метрээр тэмдэглэв.
2. БНбД 30-01-04, БД 31-101-04, MNS 6056 : 2009, MNS 5682:2006, норматив-р хийх.
3. Явган замын хавтан халтирдаггүй гадаргуутай хоорондохь зай 2мм-с бага байх.

УБ хот, Тээвэрчдийн гудамж "Воях" төв "Классик Роуд" ХХК	4-р сургууль, 4,6-р цэцэрлэг, 9-р байр, шүүхээс тус бүр төв замд холбох тохижилтын ажил				Авто зам
	Захирал		Ч.Төгсбат	Хөгжлийн бэрхшээлтэй иргэдийн явган замын хийц	Масштаб:
	Зургийн инженер		Д.Нямдорж		үе шат: А3 / хуудас: 04 / бүх хуудас: 04
	Гүйцэтгэсэн		Б.Борхүү		
	Шалгасан		Д.Нямдорж	Шифр: 19/23	2023.08 сар

ЗОРЧИХ ХЭСГЭЭС ОРОХ ГАРАХ ГАРЦ

Изометр харагдах байдал М1:75

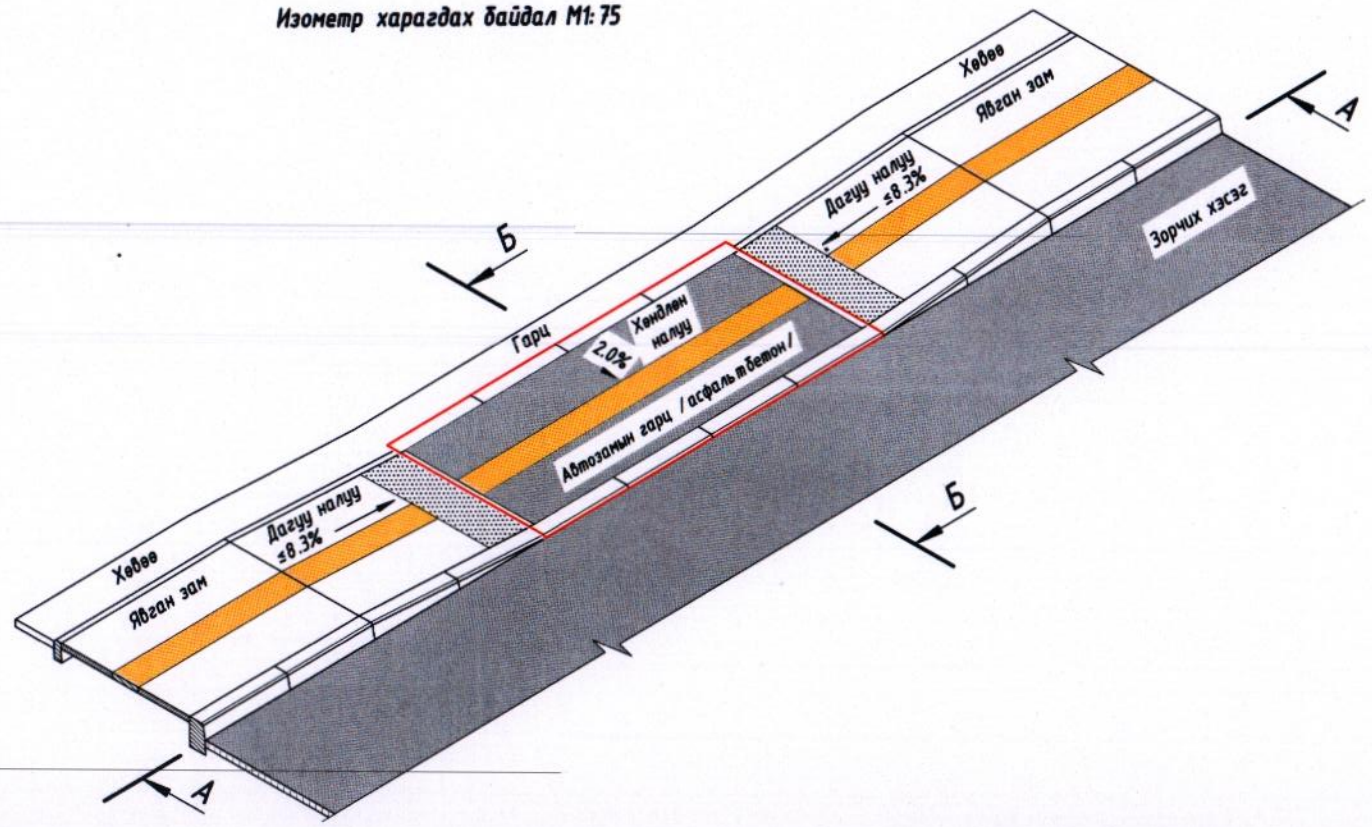

План М1:75

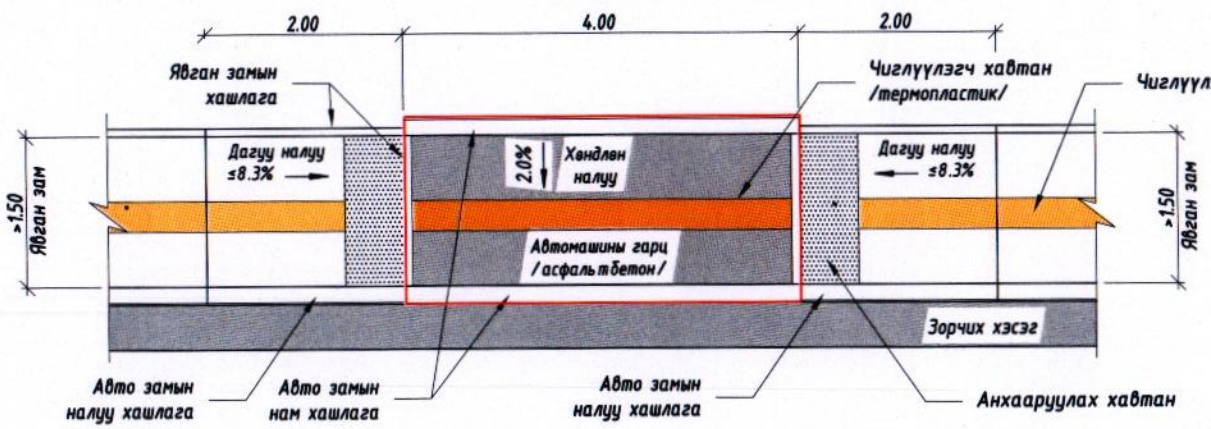

А-А Дагуу огтлол М1:75

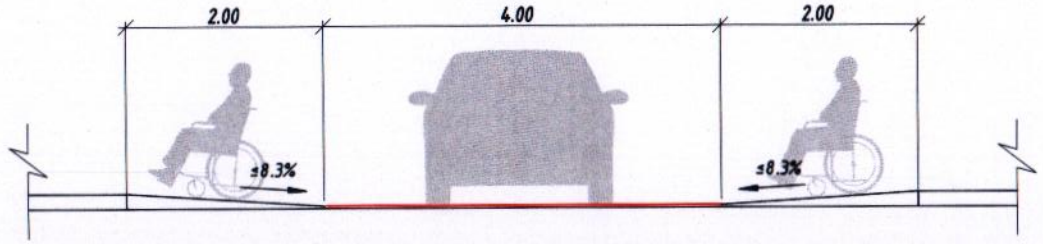

Зорчих хэсгээс орох гарах гарц харагдах байдал

Б-Б Автомашины гарцны хөндлөн огтлол М1:25

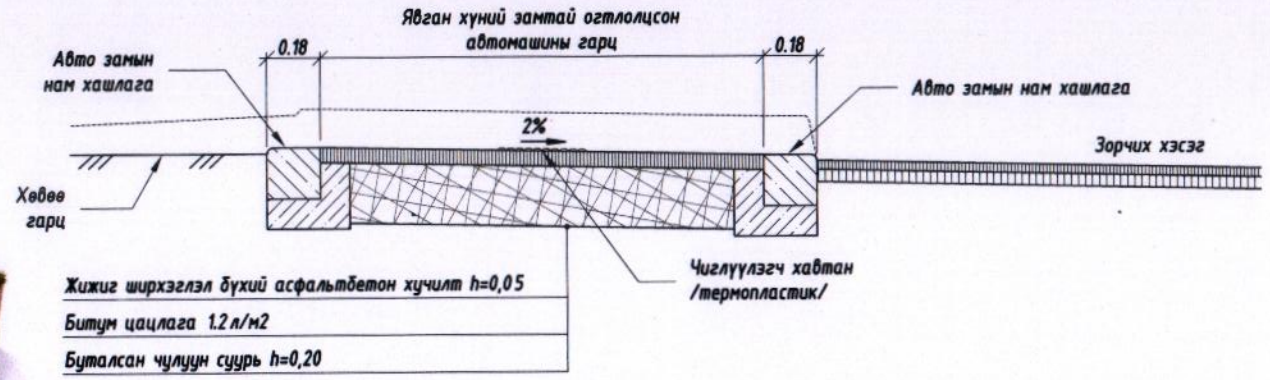

Жижиг ширхэглэл бүхий асфальтбетон хучилт h=0,05
Битум цацлага 1.2 л/м2
Бутлалсан чулуун суурь h=0,20

Тайлбар:

1. Зураг тусгайлан зааснаас бусад тохиолдолд зай хэмжээг метрээр тэмдэглэв.
2. БНбД 30-01-04, БД 31-101-04, MNS 6056 : 2009, MNS 5682:2006, норматив-р хийх.

УБ хот, Тэмдэрчдийн гудамж "Воях" төв "Классик Роуд" ХХК	4-р сургууль, 4,6-р цэцэрлэг, 9-р байр, шүүхээс тус бүр төв замд холбох тохижилтын ажил			Авто зам	
	Захирал		Ч.Төгсбат	Зорчих хэсгээс орох гарах гарц	Масштаб:
	Зургийн инженер		Д.Нямдорж		үе шат: А3 / хуудас: 01 / бүх хуудас: 02
	Гүйцэтгэсэн		Б.Борхүү		
	Шалгасан		Д.Нямдорж	Шифр: 19/23	2023.08 сар

БОСОО ТЭМДГИЙН ТҮҮВЭР, БАЙРЛАЛ, ДҮРС

3.1 Гол зам
/дарааллын тэмдэг/

3.4 Зам тавьж өгнө
/дарааллын тэмдэг/

5.17 Зогсоол
/мэдээлэх тэмдэг/

5.19.б Явган хүний гарц
/мэдээлэх тэмдэг/

5.19.б Явган хүний гарц
/мэдээлэх тэмдэг/

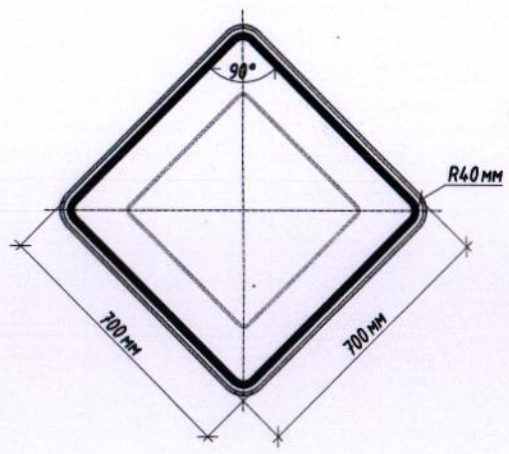

Ромбо тэмдэг
/төрөл-II /

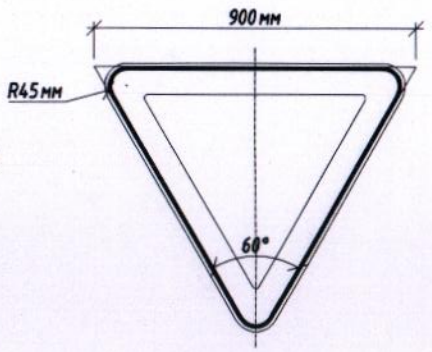

Гурвалжин тэмдэг
/төрөл-II /

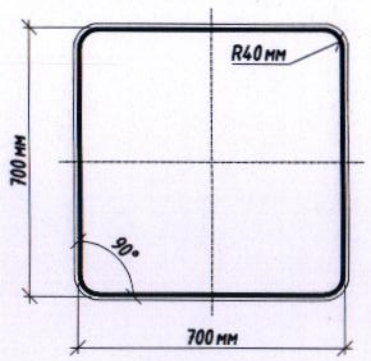

Дөрвөлжин тэмдэг
/төрөл-II /

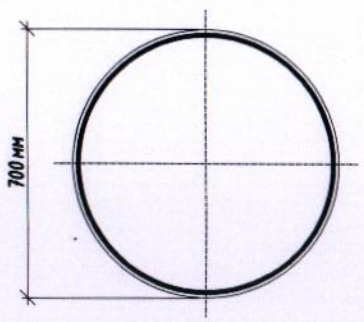

Дугуй тэмдгийн хэмжээ
/төрөл-II /

Тайлбар:
1. Авто замын тэмдэг MNS 4597:2014
2. Авто замын тэмдэглэгээ MNS 4759:2014
3. Авто замын тэмдэг, тэмдэглэгээ, чиглүүлэх хэрэгслүүдийг хийж гүйцэтгэх дээ MNS 4596:2014 стандарт болон холбогдох стандартуудыг баримтлана

УБ хот, Тээвэрчдийн гудамж "Вояж" төв	4-р сургууль, 4,6-р цэцэрлэг, 9-р байр, шүүхээс тус бүр төв замд холбох тохижилтын ажил			Авто зам	
"Классик Роуд" ХХК	Захирал		Ч.Төгсбат	Масштаб:	
	Зургийн инженер		Д.Нямдорж	Босоо тэмдгийн түүвэр	үе шат: А3 / хуудас: 01 / бүх хуудас: 01
	Гүйцэтгэсэн		Б.Борхүү		
	Шалгасан		Д.Нямдорж	Шифр: 19/23	2023.08 сар

Нүүр тал

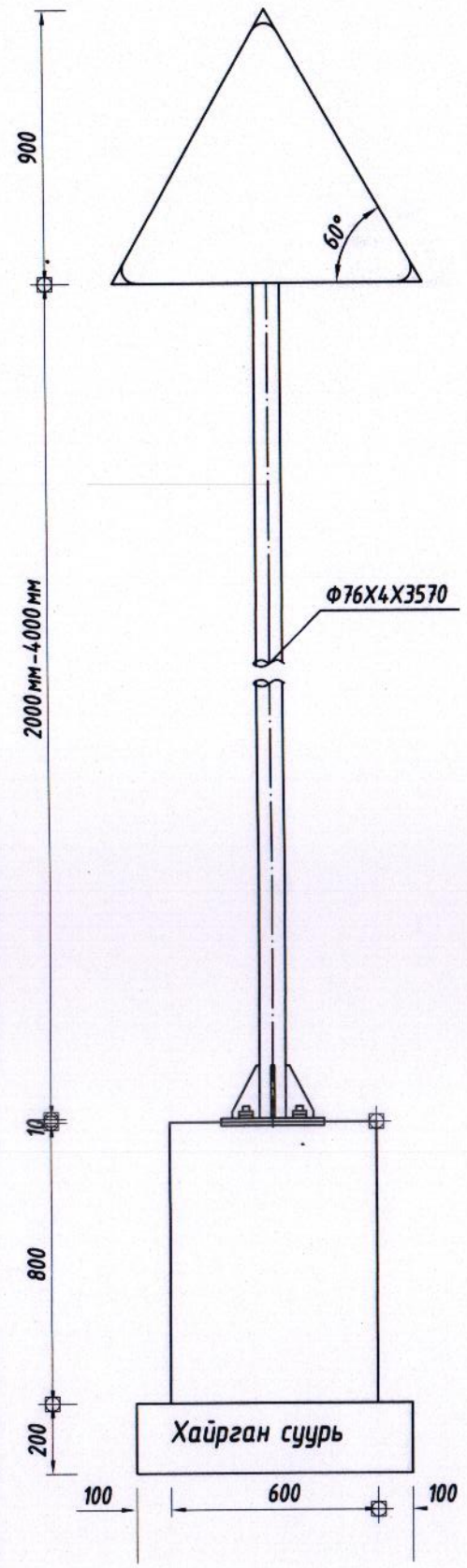

Хажуу тал

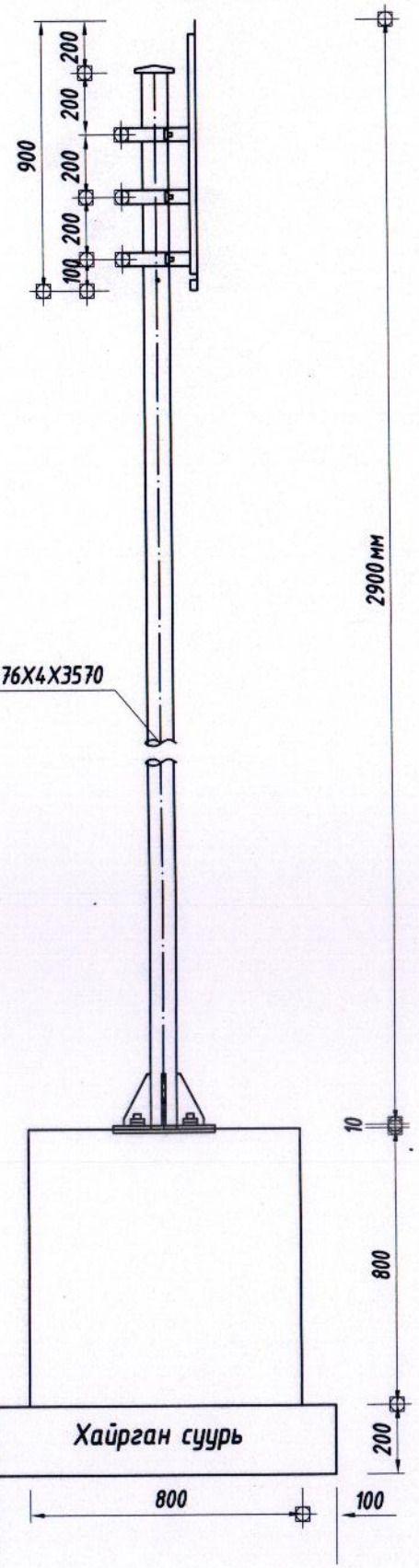

Тэмдэгийн хэмжээ ба ар тал

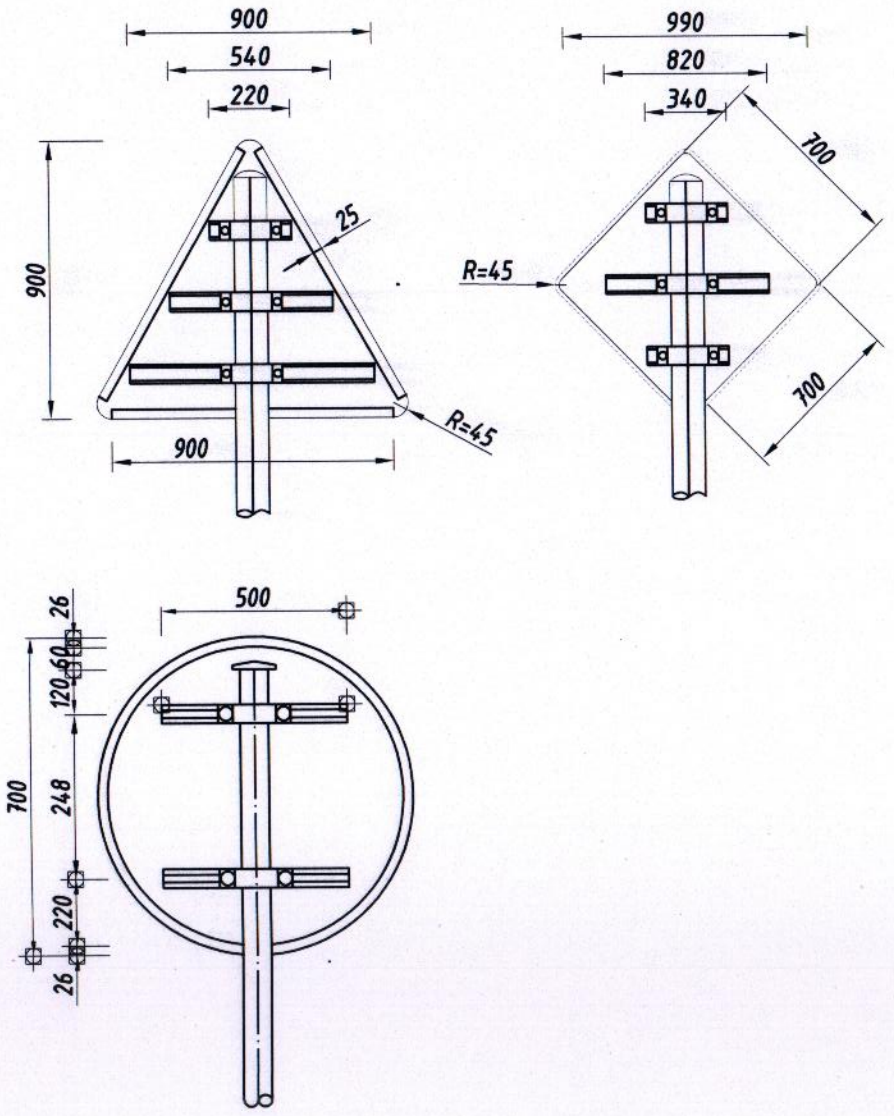

Нэг тэмдгэнд орох материал түүвэр

Нэр	Шаардлага (мм)	Хэмжээ	Тоо	Жин (кг)	Эзэлхүүн ($м^3$)
Шон	Ф76х4х3691	7.10/m	1	26.21	
Нүүрийн шураг	М 18 х65	0.17	4	0.68	
Суурийн шураг	М 20 х700	2.000	4	8.000	
Тогтоогч төмөр	70х18х3	1.232/m	2	1.232	
Шон баригч	50х5	0.77	2	1.54	
Ш/б төгсгөл	50х5	0.56	2	1.12	
Эрэг	М 18	0.0442	4	0.176	
	М 20	0.0619	8	0.495	
Гайк	М 18	0.016	4	0.064	
	М 20	0.0614	4	0.066	
Шон суурь	300х300х10	9.404	1	9.404	
Суурийн дэр	300х300х10	7.065	1	7.065	
Малгайн детайл		0.193	1	0.193	
Суурийн арматур	ф14	1.120	8	8.96	
	ф8	1.054	4	4.22	
Бетон суурь	С25				0.384
Хайрган суурь					0.16

ТАЙЛБАР:

1. Авто замын тэмдэг нь MNS 4597:2014 стандартын шаардлагыг хангасан байх бөгөөд тэмдгний хэмжээ зураг зааснаар II төрлийн тэмдэг байна.

2. Авто замын Босоо тэмдэг ба хэрэгслүүдийг хийж гүйцэтгэхдээ MNS 4596:2014 стандарт болон бусад хүчин төгөлдөр стандартуудыг баримтлана.

3. Тэмдгийг угсарсаны дараа боолт болон гайкийг хулгайлагдахаас сэргийлж цэгэн гагнуураар гагнаж бэхлэх ба гагнаасыг саарал өнгийн эпокси цавуутай будгаар будсан байна.

4. Суурин газрын гаднах замд зорчих хэсгийн хажууд байрлуулах тохиолдолд 1.5м-ээс 3 м, суурин газарт 2 м-ээс 4 м байрлуулна.

5. Бүх хэмжээг мм-ээр өгөв.

УБ хот, Тээвэрчдийн гудамж "Вояж" төв "Классик Роуд"ХХК	4-р сургууль, 4,6-р цэцэрлэг, 9-р байр, шүүхээс тус бүр төв замд холбох тохижилтын ажил				Авто зам
	Захирал		Ч.Төгсбат	Замын тэмдэгийн хийц	Масштаб:
	Зургийн инженер		Д.Нямдорж		үе шат: А3 / хуудас: 01 / бүх хуудас: 04
	Гүйцэтгэсэн		Э.Лхагвасүрэн		
	Шалгасан		Д.Нямдорж	Шифр: 19/23	2023.08 сар

Шон баригчийн детайл (Ф 76)

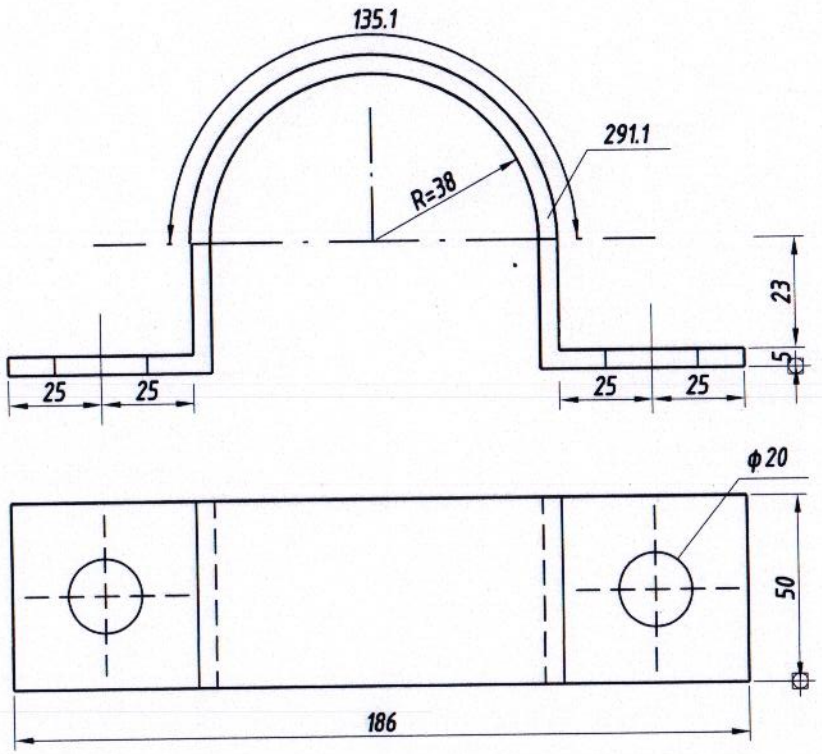

Нүүр тал

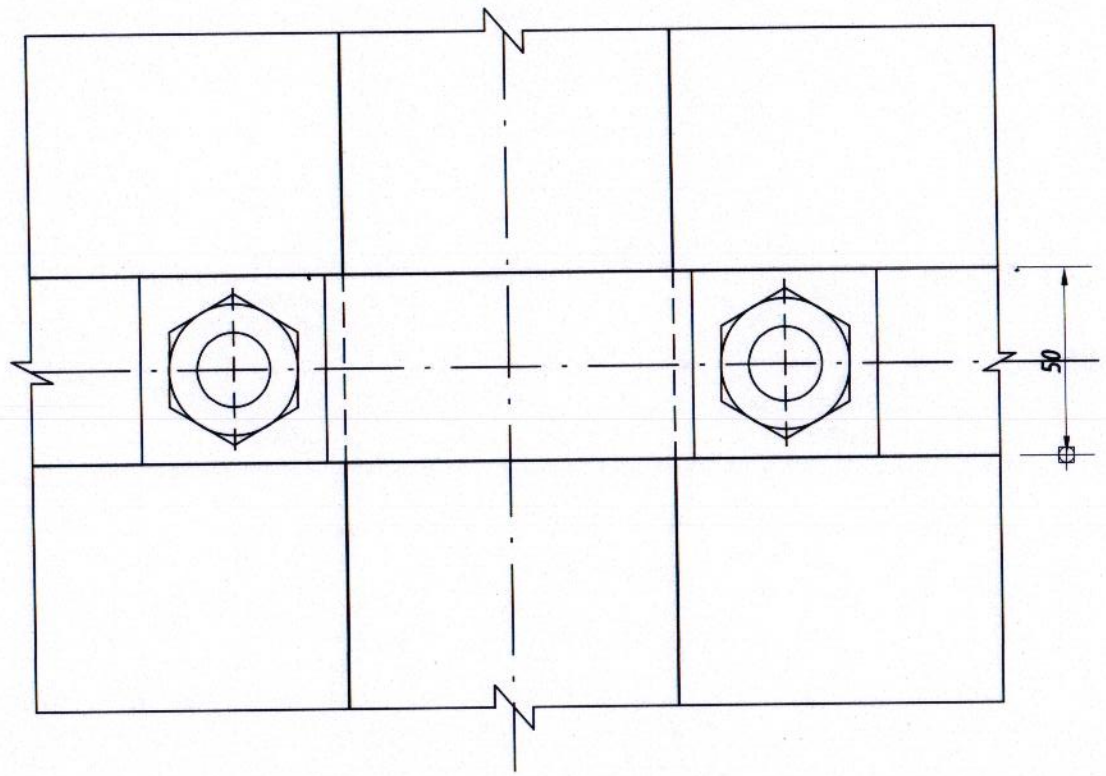

I–I хэсэглэл

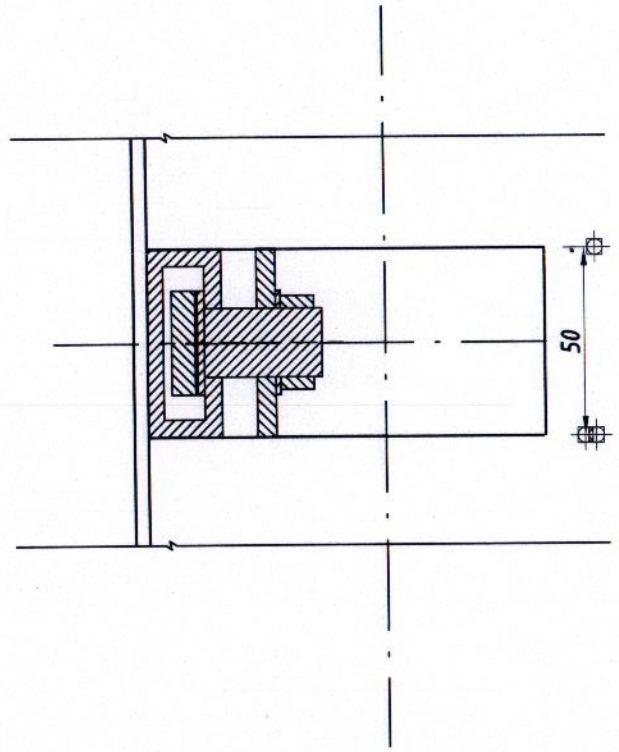

Шон баригч төгсгөлийн детайл(Ф 76)

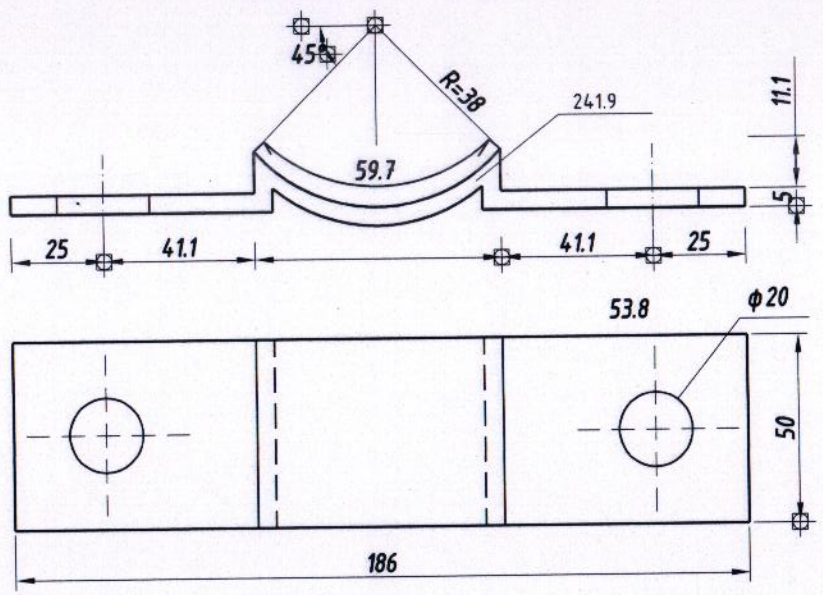

План

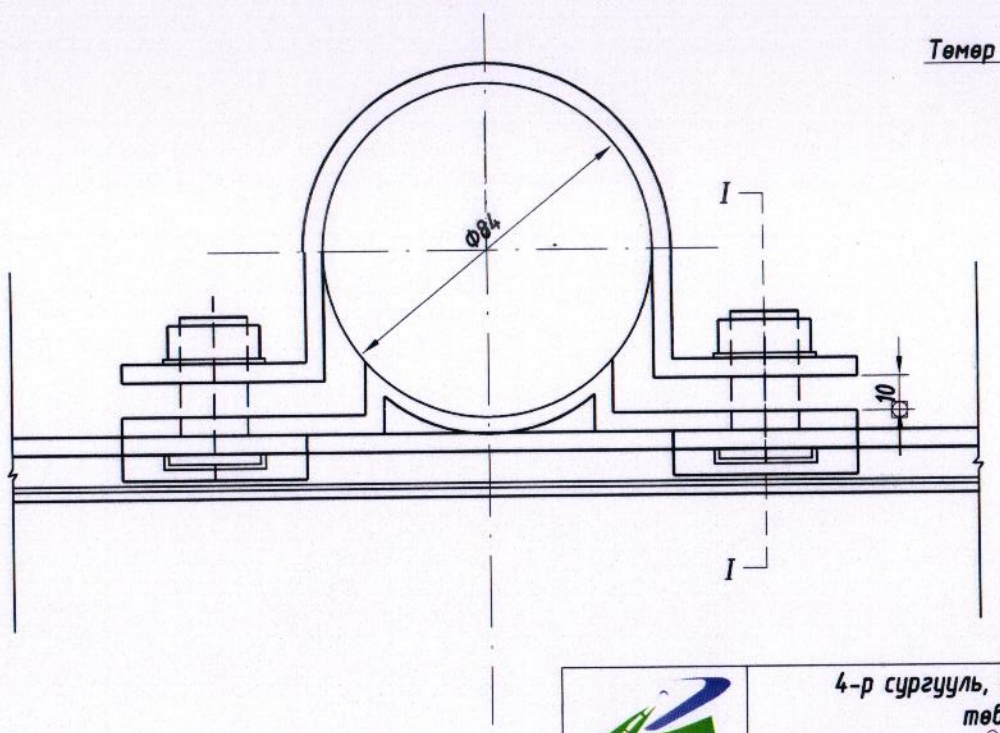

Малгайн детайл

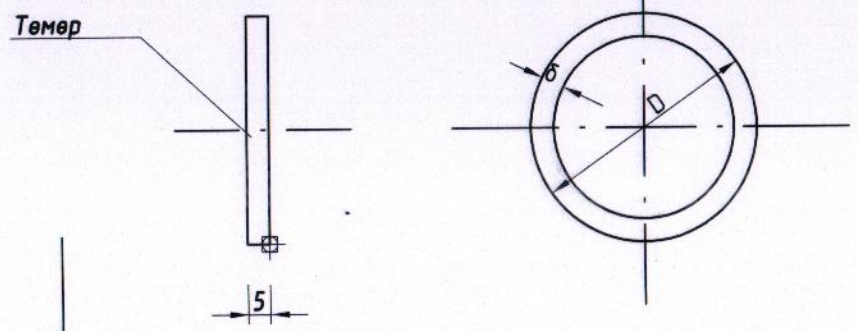

ТАЙЛБАР:
1. Бүх хэмжээг мм-ээр өгөв.

УБ хот, Тээвэрчдийн гудамж "Вояж" төв "Классик Роуд" ХХК	4-р сургууль, 4,6-р цэцэрлэг, 9-р байр, шүүхээс тус бүр төв замд холбох тохижилтын ажил				Авто зам
	Захирал		Ч.Төгсбат	Замын тэмдэгийн хийц	Масштаб:
	Зургийн инженер		Д.Нямдорж		уе шат: АЗ; хуудас: 02; бүх/хууд: 04
	Гүйцэтгэсэн		Э.Лхагвасүрэн		
	Шалгасан		Д.Нямдорж	Шифр: 19/23	2023.08 сар

Нүүр тал

1:20

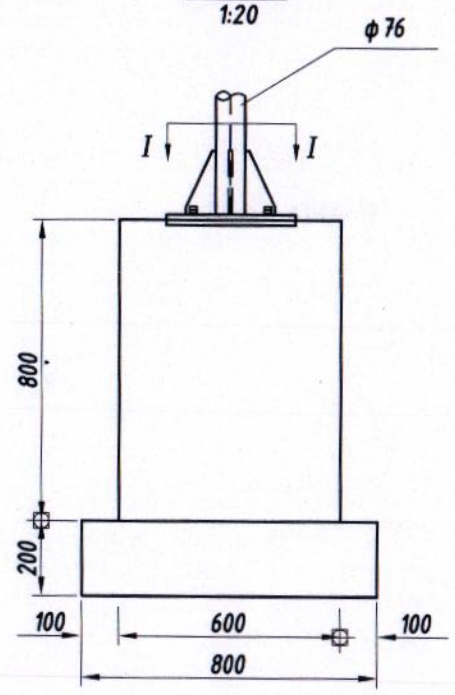

Суурийнд бэхлэх хэсэг

1:10

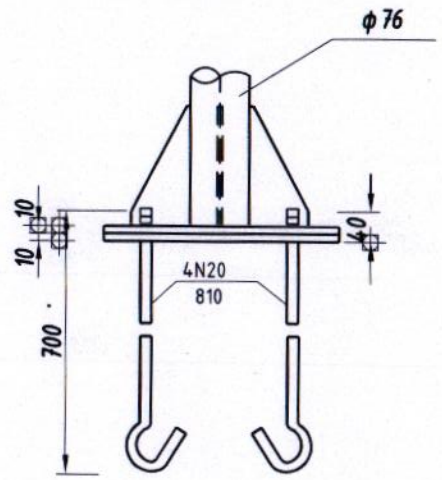

Шонгийн суурь

1:10

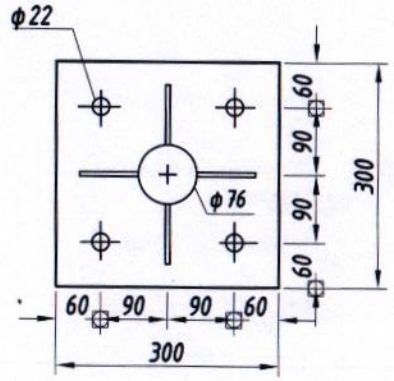

Суурийн дэр

1:10

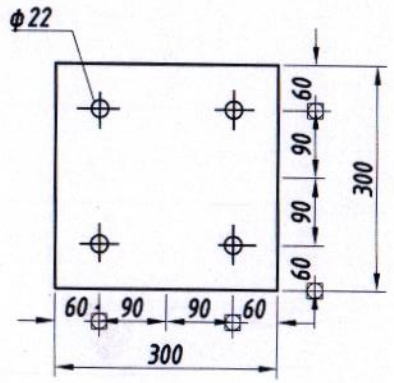

I — I

1:20

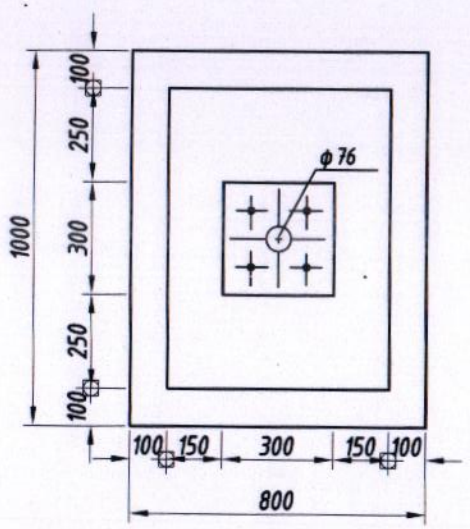

Шонгийн суурийн хажуу тал харагдах байдал

1:5

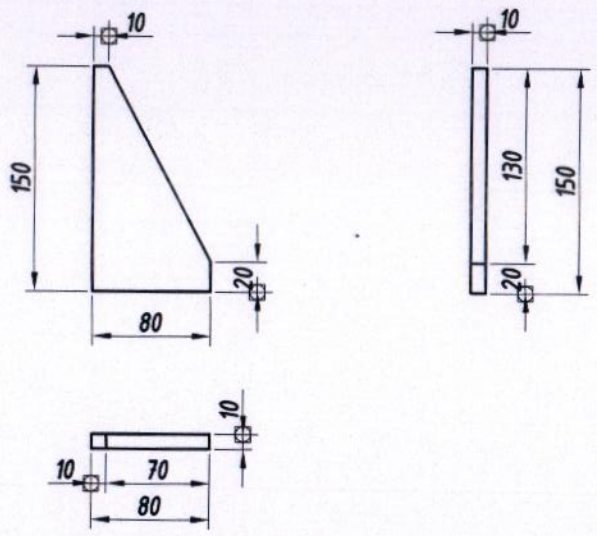

Суурийн арматурлалт

1:20

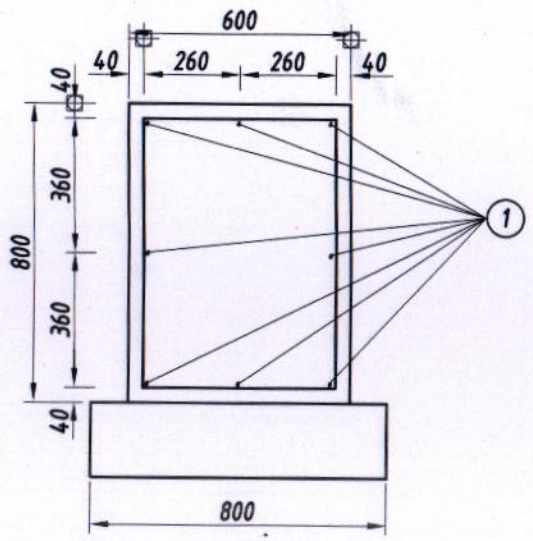

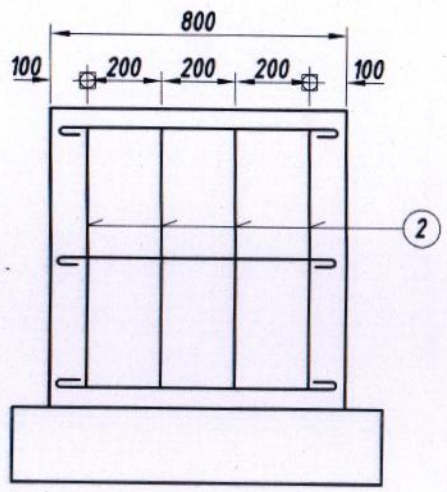

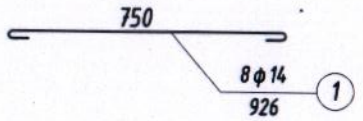

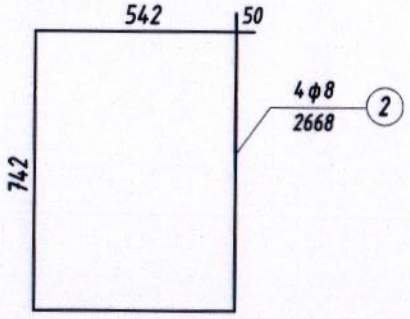

ТАЙЛБАР:

1. Бүх хэмжээг мм-ээр өгөв.

УБ хот, Тэвэрчдийн гудамж "Вояж" төв "Классик Роуд" ХХК	4-р сургууль, 4,6-р цэцэрлэг, 9-р байр, шүүхээс тус бүр төв замд холбох тохижилтын ажил				Авто зам
	Захирал		Ч.Төгсбат	Замын тэмдэгийн хийц	Масштаб:
	Зургийн инженер		Д.Нямдорж		уе шат / хуудас / бүх хуудас
	Гүйцэтгэсэн		Э.Лхагвасүрэн		АЗ / 03 / 04
	Шалгасан		Д.Нямдорж	Шифр: 19/23	2023.08 сар

Тогтоогч төмөр детайл

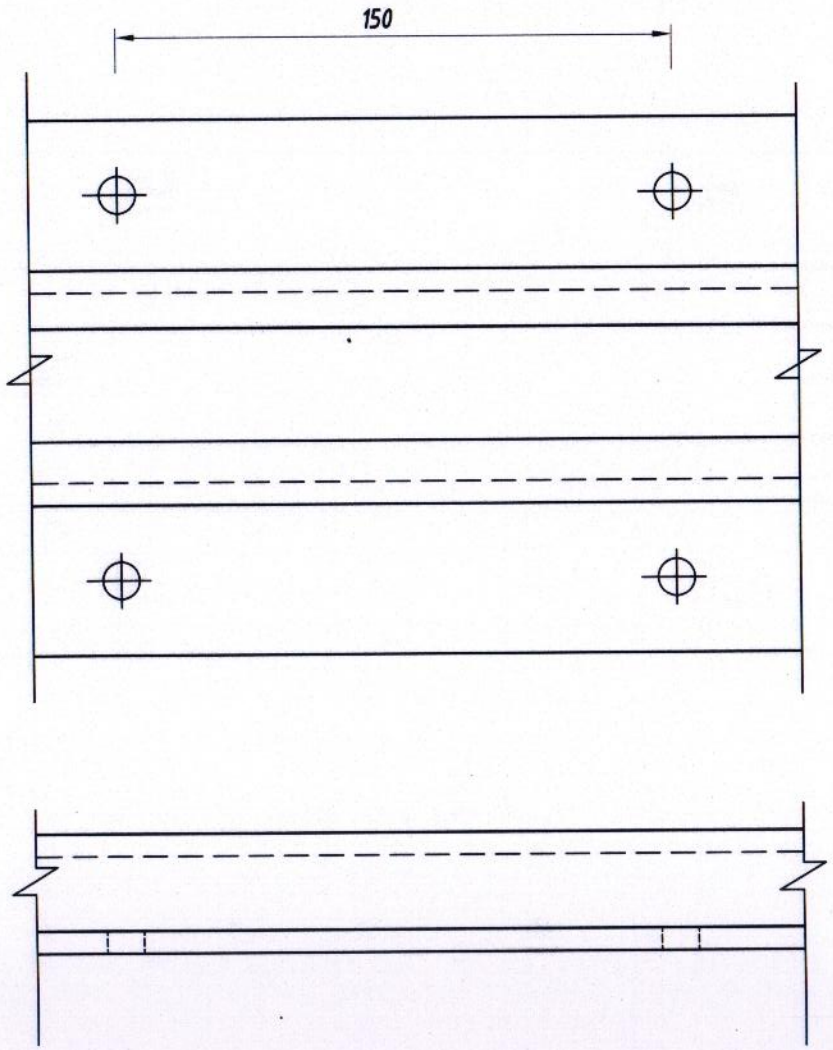

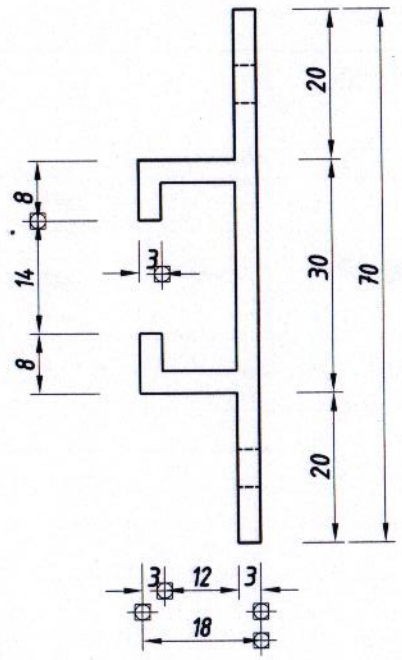

Шураг

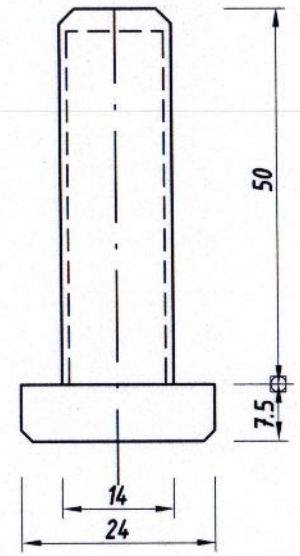

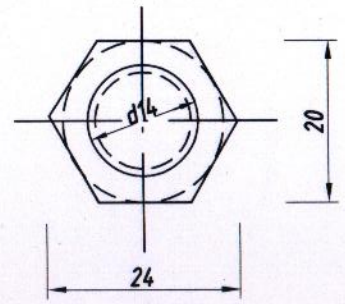

Эрэг

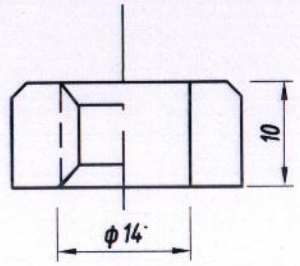

Гайк

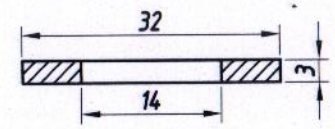

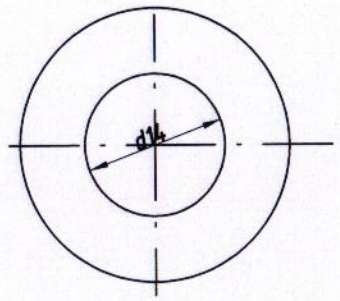

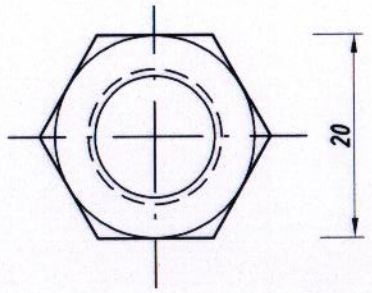

ТАЙЛБАР:
1. Бүх хэмжээг мм-ээр өгөв.

УБ хот, Тээвэрчдийн гудамж "Вояж" төв	4-р сургууль, 4,6-р цэцэрлэг, 9-р байр, шүүхээс тус бүр төв замд холбох тохижилтын ажил			Авто зам	
	Захирал		Ч.Төгсбат	Масштаб:	
	Зургийн инженер		Д.Нямдорж	Замын тэмдэгийн хийц	үе шат: ХУУДАС: БҮХ/ХУУД:
	Гүйцэтгэсэн		Э.Лхагвасүрэн		А3 04 04
"Классик Роуд" ХХК	Шалгасан		Д.Нямдорж	Шифр: 19/23	2023.08 сар

ТЭМДЭГЛЭЛИЙН ТӨРӨЛ

№	Дугаар	Зориулалт	Хэлбэр дүрс, хэмжээ(метрээр)	Тайлбар
1	1.1	Зорчих хэсгийн орохыг хориглосон хэсгийн хилийг тэмдэглэх	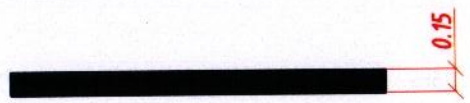	Хэсэг бүрийн урт 20м-ээс багагүй байх ба 40м хүртэл байхыг зөвшөөрнө.
2	1.5	Зорчих хэсгийн эгнээний хилийг тэмдэглэх	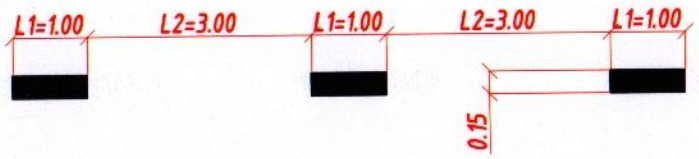	V<60 км/цаг, L1=1.00 L2=3.00 L1:L2=1:3.
3	1.6	Хөдөлгөөний дагуу болон эсрэг урсгалыг тусгаарлах	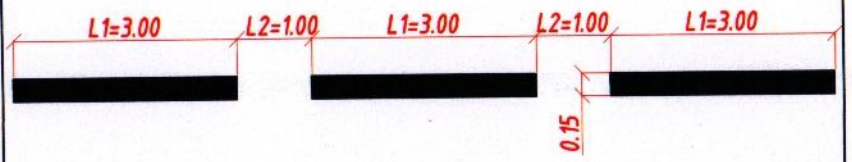	L1=3.00 L2=1.00 L1:L2=3:1 1.1 тэмдэглэлд ойртож байгаа тэмдэглэх.
4	1.7	Уулзвар дээрх хөдөлгөөний эгнээний хилийг тэмдэглэх	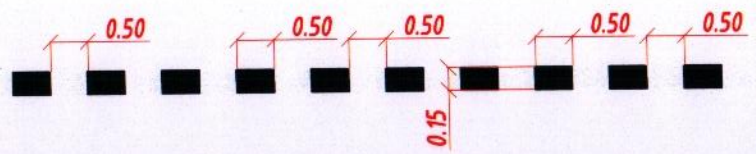	Уулзвар нэвтрэх тээврийн хэрэгслийн хөдөлгөөний траекторыг заах зорилгоор тухайн уулзвар дээрх хөдөлгөөний эгнээний хидийг тэмдэглэнэ.
5	1.11	Зогс шугам		Гэрэл бүжу зохицуулагчийн хориглосон дохио, эсвэл 3.5 "Зогсохгүй явах хориотой" тэмдгийн заалтыг биелүүлэхийн тулд тээврийн хэрэгсэл зогсох газрыг заах.
6	1.13 а	Зохицуулдаггүй явган хүний гарц	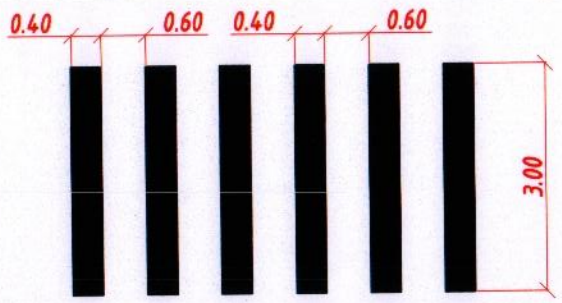	Гэрлэн дохиогоор зохицуулдаггүй тохиолдолд төлөвлөнө.

1.17- Чиг заагч сум

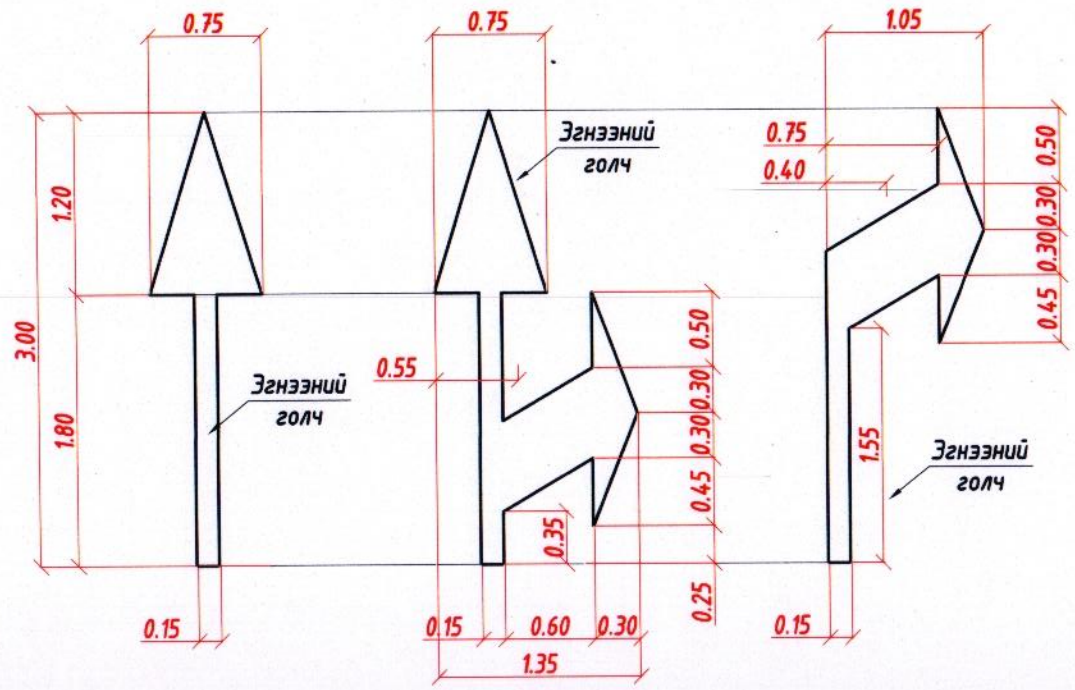

УБ хот, Тээвэрчдийн гудамж "Вояж" төв "Классик Роуд"ХХК	4-р сургууль, 4,6-р цэцэрлэг, 9-р байр, шүүхээс тус бүр төв замд холбох тохижилтын ажил			Авто зам
Захирал		Ч.Төгсбат	Тэмдэг, тэмдэглэл	Масштаб:
Зургийн инженер		Д.Нямдорж		үе шат: хуудас: бүх/хууд
Гүйцэтгэсэн		Э.Лхагвасүрэн		А3 02 02
Шалгасан		Д.Нямдорж	Шифр: 19/23	2023.08 сар