БАТЛАВ: ХӨВСГӨЛ АЙМГИЙН ЕРӨНХИЙ АРХИТЕКТОР . . . . . Х.ДАВААСҮРЭН

МОНГОЛ УЛС
БАРИЛГА, ХОТ БАЙГУУЛАЛТЫН ЯАМ
БАРИЛГЫН ХӨГЖЛИЙН ТӨВ
Магадлалын дүгнэлтийн нэгтгэл
Бүртгэлийн дугаар 532/2024
МАГАДЛАЛ ХИЙГДСЭН
Магадлал хариуцагч
Хэлтсийн дарга
/Гарын үсэг/
2024 оны 04 сарын 25 өдөр

"ПИКО ИНЖЕНЕРИНГ" ХХК
Architecture & Engineering
ЕГ Шифр: ПИ.М-2024/04

(Хөвсгөл аймаг, Мөрөн сум, 11-р баг)

ГУРВАН-ЭРДЭНЭ СУРГУУЛИАС 9, 11, 12 ДУГААР БАГИЙН БАГ ХӨГЖЛИЙН ТӨВ ХҮРТЭЛХ ЯВГАН ЗАМ ТАЛБАЙН ТОХИЖИЛТЫН АЖИЛ

(Ажлын зураг)

БОЛОВСРУУЛСАН:

Захирал: /А.Мөнхжаргал/

Архитектор: /Э.Буяндэлгэр/

ХЯНАСАН:

Хөвсгөл аймгийн Газрын харилцаа, Барилга хот байгуулалтын Газрын барилгын хэлтсийн дарга /Н.Шинэбаяр/

Хөвсгөл аймгийн Онцгой байдлын Газрын дарга, хурандаа /С.Ганболд/

ЗАХИАЛАГЧ:

Хөвсгөл аймгийн Мөрөн сумын Засаг дарга /Х.Тайванбаяр/

Улаанбаатар хот
2024 он

ТАЙЛБАР БИЧИГ ЗУРГИЙН ЖАГСААЛТ, М1:100

Барилга архитектурын зургийн жагсаалт

Д/д	Зургийн нэр	Хуудасны марк
1	Тайлбар бичиг, зургийн жагсаалт	БА-01
2	Байршлын схем	БА-02
3	Ерөнхий төлөвлөгөө	БА-03
4	Зам талбай хучилт	БА-04
5	Тохижилт хийх талбайн түүвэр	БА-05
6	Гэрэлтүүлгийн байгуулалт	БА-06
7	Гэрэлтүүлгийн хэсэгчилсэн байгуулалт	БА-07
8	Хөдөлгөөний схем	БА-08
9	А блок хэсэгчилсэн зай хэмжээ 1	БА-09
10	Б блок хэсэгчилсэн зай хэмжээ 2	БА-10
11	В блок хэсэгчилсэн зай хэмжээ 3	БА-11
12	Харагдах байдал 1	БА-12
13	Харагдах байдал 2	БА-13
14	Харагдах байдал 3	БА-14
15	Харагдах байдал 4	БА-15

ТАЙЛБАР БИЧИГ

- Одоо байгаа авто замын дагуу авто машин болон явган хүний гарц болон орцны хэсэг болон эхлэл төгсгөлийг ашиглагч байгууллагатай зөвшилцсний үндсэн дээр тогтоов.
- Тухайн авто замын дагуу 1.5-ийн өргөнтэй эко хавтангийн зурвас байх болон 1.5 м-ийн өргөнтэй явган зам байхаар төлөвлөв.
- Хийгдэх явган зам болон эко хавтан хийх зурвасын нийт урт 418 м байхаар тооцов.

ЯВГАН ЗАМ

- Төлөвлөж буй явган замыг "Явган хүний зам, талбайн төлөвлөлт. техникийн шаардлага" MNS 6808 : 2019-ийн дагуу төлөвлөв.
- Явган хүн хөгжлийн бэрхшээлтэй иргэдэд зориулсан замыг төлөвлөх MNS 6056 : 2009 техникийн стандартын дагуу төлөвлөв.
- Явган замын хэсэгчилсэн байгуулалт, огтлолын зураг БА-04-д үзнэ үү.

ЭКО ХАВТАН

- Тухайн төлөвлөж буй эко хавтангийн талбай нь нийт 568.61 м2 байхаар төлөвлөв.

ЕРӨНХИЙ ХЭСЭГ

- Хөвсгөл аймгийн засаг даргын 2020-2024 онд хэрэгжүүлэх үйл ажиллагааны хөтөлбөрийг үндэслэв.
- Аймгийн Иргэдийн Төлөөлөгчдийн хурлын хуралдааны №10 дугаар тогтоолыг тус тус үндэслэв.

БАЙРШИЛ

- Хөвсгөл аймгийн 13-р багийн нутаг дэвсгэрт төлөвлөв.
- Байршлын схемийн зураг БА-02-д үзнэ.

Зураг төсөлд магадлал хийсэн
ЭКСПЕРТ №
Гарын үсэг
Засварлай эсэх
БАРИЛГЫН ХӨГЖЛИЙН ГҮЙЦЭТГЭХ ЗӨВЛӨЛ

pico engineering Чингэлтэй дүүрэг, 1-р хороо, Раашбулаг тов, 504 toot Утас: 89361166	**Хөвсгөл аймаг,** "Мөнгөн үсэг"-ийн уулзвараас "Ус суваг" ХХК хүртэлх явган болон дугуйн зам гэрэлтүүлгийн ажлын зураг				
	Тайлбар бичиг зургийн жагсаалт				Хуудас А3
Архитектор		А.Мөнхжаргал	Е.Г шифр ПИ.М-2023/05	Масштаб: М1:100	Огноо 2024 он
Гүйцэтгэсэн		Э.Буяндэлгэр	Т.Г шифр	Зургийн дугаар: ЕТ-01	Хуудас ЕТ-15
Шалгасан		А.Мөнхжаргал			

БАЙРШЛЫН СХЕМ, М1:1000

Д/Д	ТОДОРХОЙЛОЛТ	ТАЙЛБАР
1.	Төлөвлөж буй талбай	Төлөвлөж буй
2.	Далайн элбэрэлт ӨЗМТ	Одоо байгаа
3.	Гурван-Эрдэнэ цогцолбор сургууль	Одоо байгаа
4.	10-р цэцэрлэг	Одоо байгаа

ТАНИХ ТЭМДЭГ

-Одоо байгаа барилга байгууламжийн байршил

-Төлөвлөж буй барилга байгууламжийн байршил

-Авто замын хөдөлгөөний тэмдэглэгээ

-Төлөвлөж буй байршил 418м

МОНГОЛ УЛС
Б-11-03
1117438334
Чимэдийн ДАГШИГДОРЖ
ЗӨВЛӨХ АРХИТЕКТОР
МА-БА
ХУГАЦААГҮЙ

Зураг төсөл загаллал хийсэн мэргэжилтэн
БАРИЛГЫН ХЭЛТЭС

pico engineering
Чингэлтэй дүүрэг, 1-р хороо, Раашбулаг төв, 504 тоот
Утас: 89361166

Хөвсгөл аймаг, Мөрөн сум
Гурван-Эрдэнэ сургуулиас баг хөгжлийн төв хүртэл явган зам

Байршлын схем						Хуудас А3
Архитектор		Э.Буяндэлгэр	Е.Г шифр ПИ.М-2024/02	Масштаб: М1:1000		Огноо 2024 он
Гүйцэтгэгч		Э.Буяндэлгэр	Т.Г шифр	Зургийн дугаар: ЕТ-02		Хуудас ЕТ-15
Шалгасан		А.Мөнхжаргал				

МОНГОЛ УЛС ДАХИН ДАГАЛДАЛ ХИЙСЭН АРХИТЕКТОР 2025

ЕРӨНХИЙ ТӨЛӨВЛӨГӨӨ М1:500

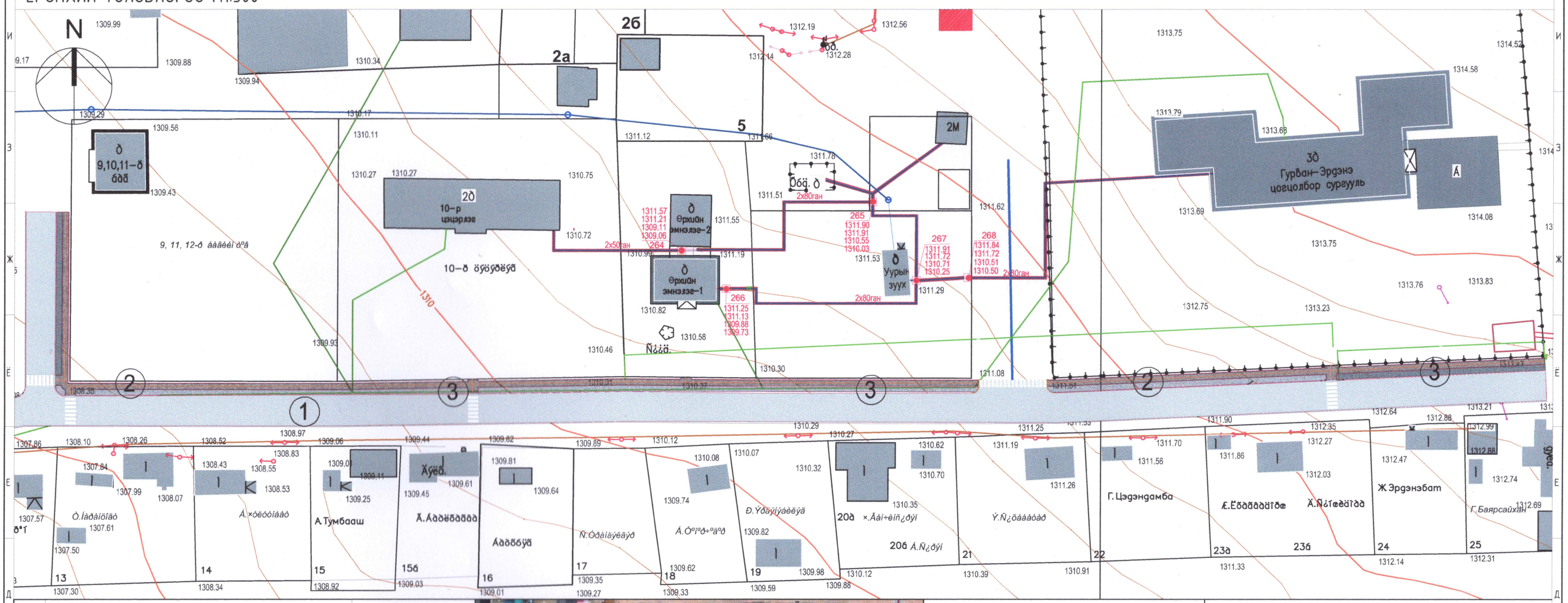

Д/Д	ТОДОРХОЙЛОЛТ	ТАЙЛБАР
1.	Одоо байгаа авто зам	Одоо байгаа
2.	Төлөвлөж буй явган зам	Төлөвлөж буй
3.	Төлөвлөж буй эко хавтан	Төлөвлөж буй

-Одоо байгаа барилга байгууламжийн байршил

-Төлөвлөж буй барилга байгууламжийн байршил

-Авто замын хөдөлгөөний тэмдэглэгээ

-Төлөвлөж буй байршил 418м

ТАНИХ ТЭМДЭГЛЭГЭЭ

- Төлөвлөж буй тохижилтын талбай
- Төлөвлөж буй явган хүний зам /619.28 м2/
- Төлөвлөж буй эко хавтан /568.61 м2/
- Одоо байгаа ногоон байгууламж
- Архитектур төлөвлөлтийн даалгаврын схемийн хил хязгаар
- Одоо байгаа барилга
- Одоо байгаа нураах барилга байгууламж
- Одоо байгаа орон нутгийн чанартай авто зам
- Бохир усны шугам
- Дулааны шугам
- Цэвэр усны шугам
- Цахилгааны шугам

Б-11-03
1117438334
Чимэдийн ДАГШИГДОРЖ
ЗӨВЛӨХ АРХИТЕКТОР
МА-БА
ХУГАЦААГҮЙ

pico engineering
Чингэлтэй дүүрэг, 1-р хороо, Раашбулаг төв, 504 toom
Утас: 89361166

Хөвсгөл аймаг, Мөрөн сум
Гурван-Эрдэнэ сургуулиас баг хөгжлийн төв хүртэл явган зам

Ерөнхий төлөвлөгөө					Хуудас А3
Архитектор		Э.Буяндэлгэр	Е.Г шифр ПИ.М-2024/02	Масштаб: М1:500	Огноо 2024 он
Гүйцэтгэсэн		Э.Буяндэлгэр	Т.Г шифр	Зургийн дугаар: ЕТ-03	Хуудас ЕТ-15
Шалгасан		А.Мөнхжаргал			

ЗАМ ТАЛБАЙН ХУЧИЛТ М1:500

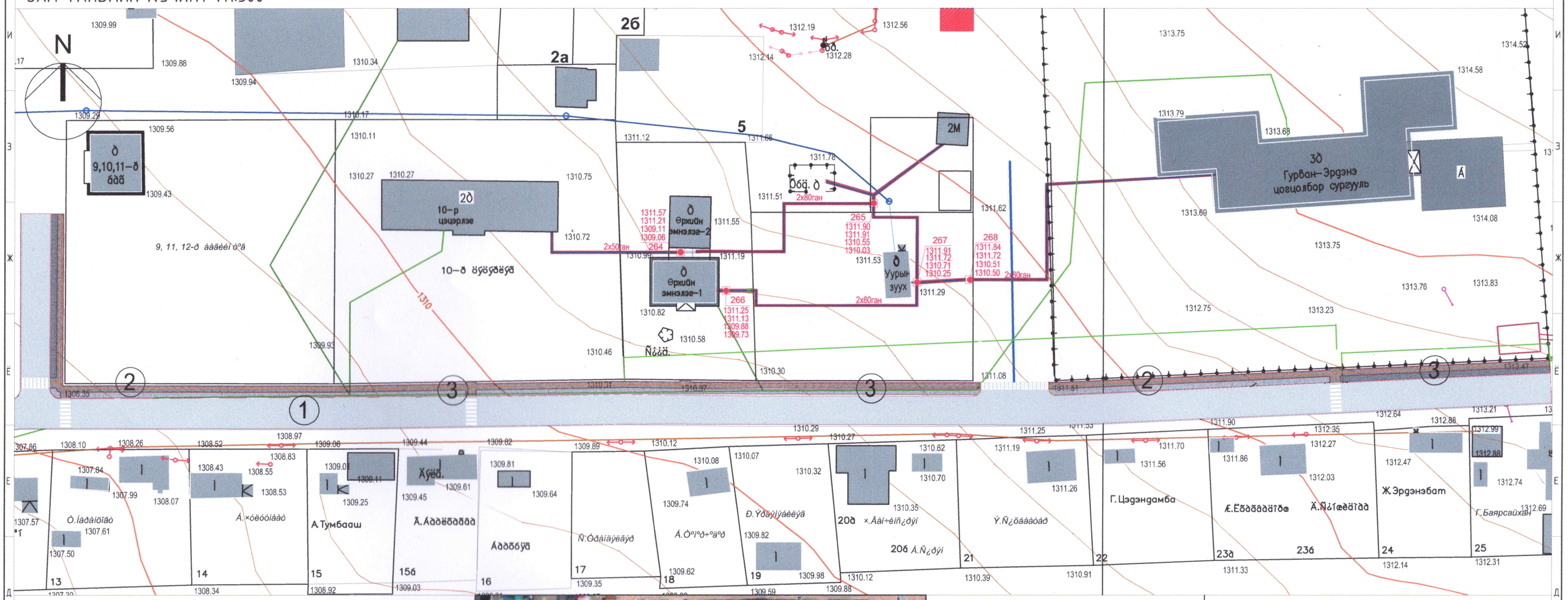

ЯВГАН ЗАМ БОЛОН ЭКО ХАВТАНГИЙН ЕРӨНХИЙ БАЙГУУЛАЛТ

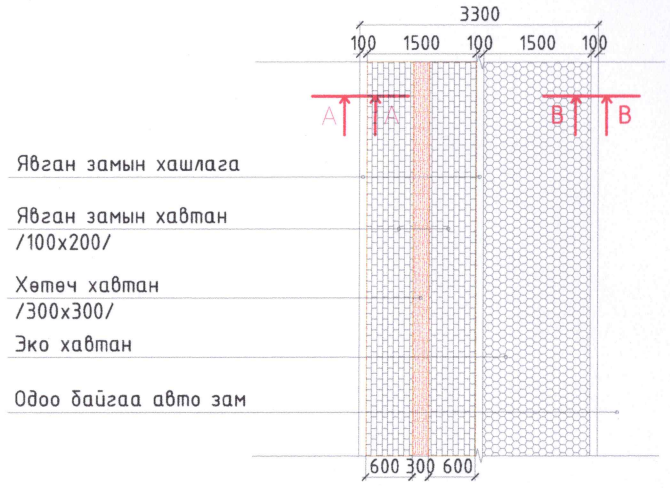

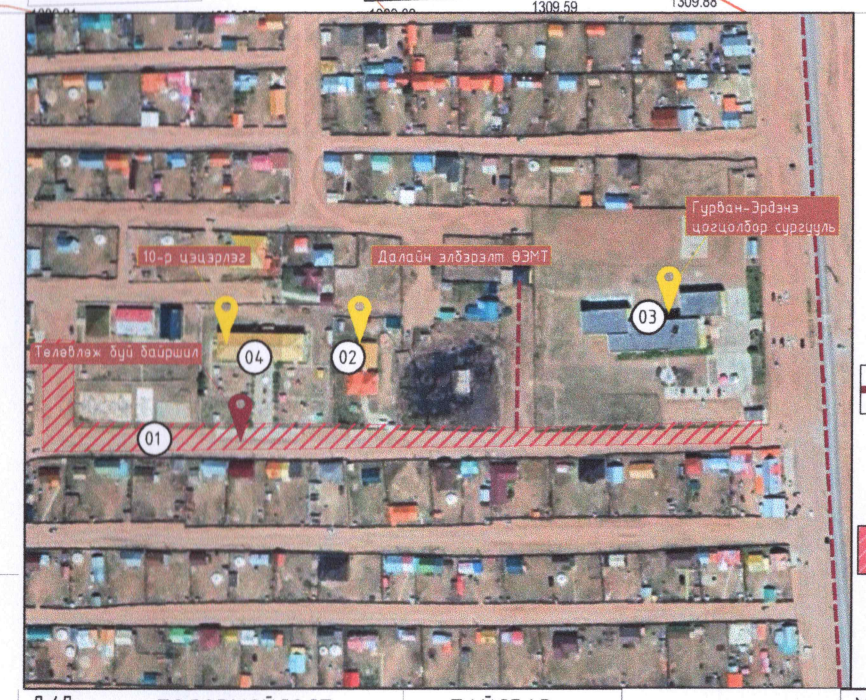

-Одоо байгаа барилга байгууламжийн байршил

-Төлөвлөж буй барилга байгууламжийн байршил

-Авто замын хөдөлгөөний тэмдэглэгээ

-Төлөвлөж буй байршил 418м

ТАНИХ ТЭМДЭГЛЭГЭЭ

- Төлөвлөж буй тохижилтын талбай
- Төлөвлөж буй явган хүний зам /619.28 м2/
- Төлөвлөж буй эко хавтан /568.61 м2/
- Одоо байгаа ногоон байгууламж
- Архитектур төлөвлөлтийн даалгаврын схемийн хил хязгаар
- Одоо байгаа барилга
- Одоо байгаа нураах барилга байгууламж
- Одоо байгаа орон нутгийн чанартай авто зам
- Бохир усны шугам
- Дулааны шугам

ЯВГАН ЗАМЫН ОГТЛОЛ А-А

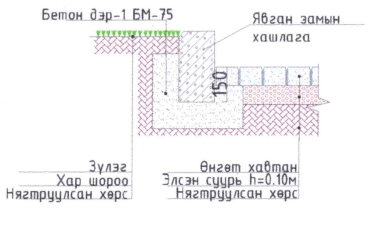

ЭКО ХАВТАНГИЙН ОГТЛОЛ Б-Б

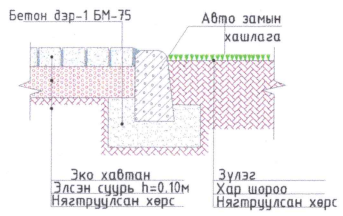

Д/Д	ТОДОРХОЙЛОЛТ	ТАЙЛБАР
1.	Одоо байгаа авто зам	Одоо байгаа
2.	Төлөвлөж буй явган зам	Төлөвлөж буй
3.	Төлөвлөж буй эко хавтан	Төлөвлөж буй

pico engineering

Чингэлтэй дүүрэг, 1-р хороо, Раашбулаг төв, 504 тоот
Утас: 89361166

Хөвсгөл аймаг, Мөрөн сум
Гурван-Эрдэнэ сургуулиас баг хөгжлийн төв хүртэл явган зам

Зам талбайн хучилт

Хуудас А3

Архитектор	Э.Буяндэлгэр	Е.Г шифр ПИ.М-2024/02	Масштаб: М1:500	Огноо 2024 он
Гүйцэтгэсэн	Э.Буяндэлгэр	Т.Г шифр	Зургийн дугаар: ЕТ-04	Хуудас ЕТ-15
Шалгасан	А.Мөнхжаргал			

МОНГОЛ УЛС 1117438334 Чимэдийн ДАГШИГДОРЖ ЗӨВЛӨХ АРХИТЕКТОР МАБА

ТОХИЖИЛТ ХИЙХ ТАЛБАЙН ТҮҮВЭР М1:500

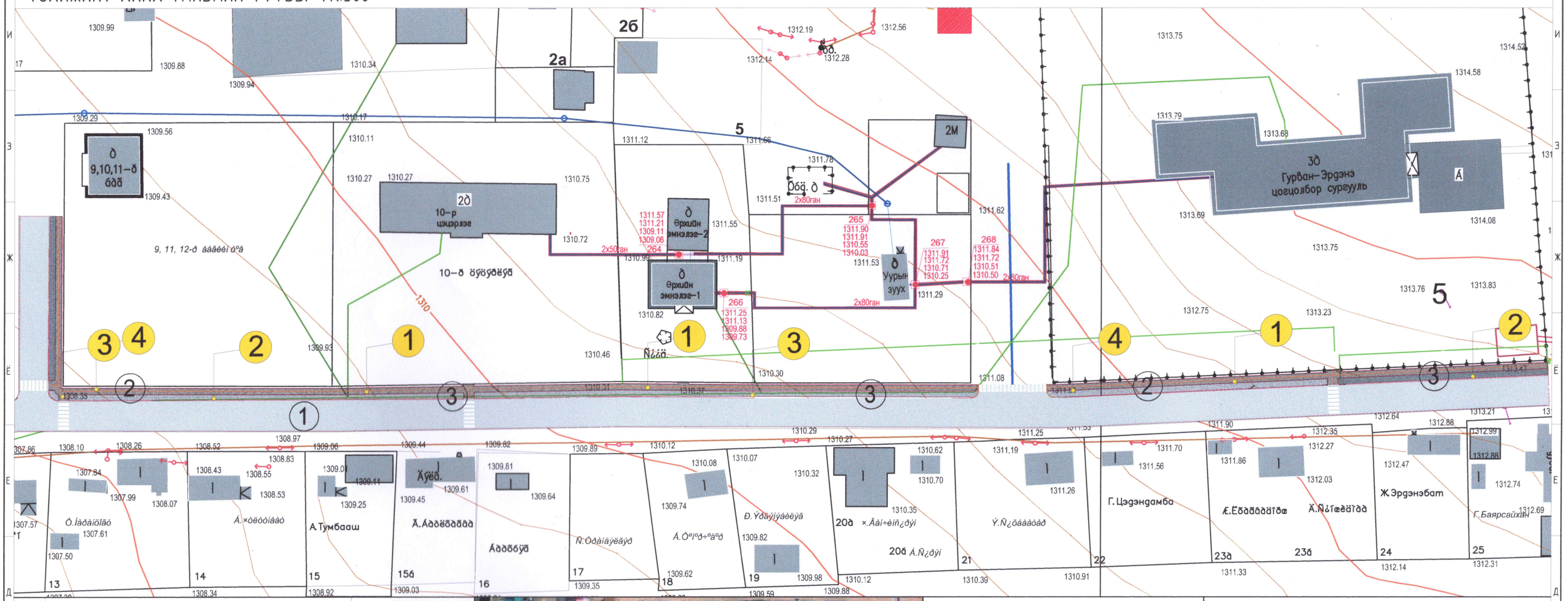

Д/Д	ТОДОРХОЙЛОЛТ	ТАЙЛБАР
1.	Одоо байгаа авто зам	Одоо байгаа
2.	Төлөвлөж буй явган зам	Төлөвлөж буй
3.	Төлөвлөж буй эко хавтан	Төлөвлөж буй

	ТОХИЖИЛТ ХИЙХ ТАЛБАЙН ТҮҮВЭР	
1.	Төлөвлөж буй явган хүний зам	619.28 м2
2.	Төлөвлөж буй эко хавтан	568.61 м2
3.	Төлөвлөж буй гэрэлтүүлэг	17 ширхэг
4.	Төлөвлөж буй явган замын хашлага	814.85 м

ТАНИХ ТЭМДЭГ

1. Төлөвлөж буй явган хүний зам
2. Төлөвлөж буй эко хавтан

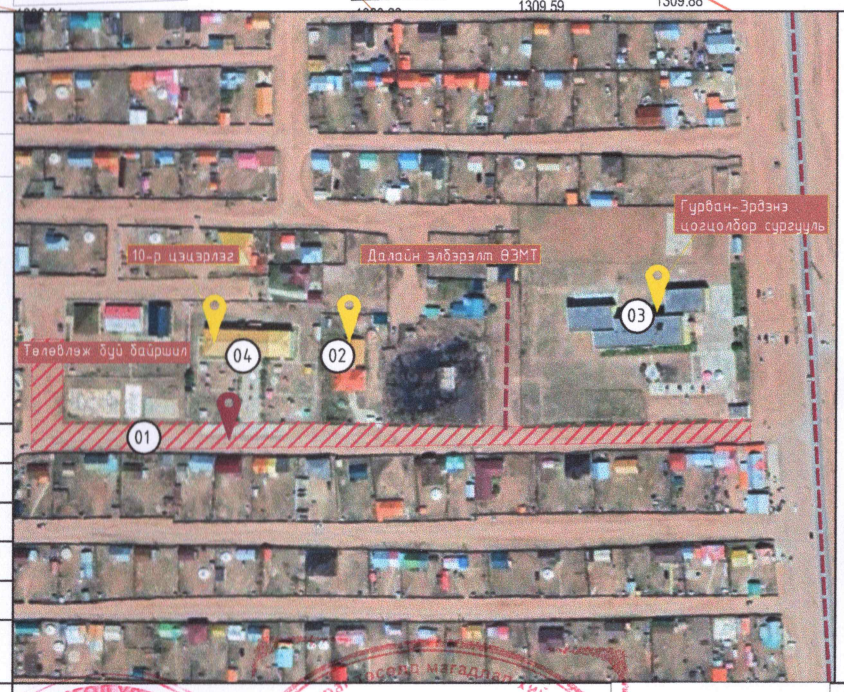

-Одоо байгаа барилга байгууламжийн байршил

-Төлөвлөж буй барилга байгууламжийн байршил

-Авто замын хөдөлгөөний тэмдэглэгээ

-Төлөвлөж буй байршил 418м

ТАНИХ ТЭМДЭГЛЭГЭЭ

- Төлөвлөж буй тохижилтын талбай
- Төлөвлөж буй явган хүний зам /619.28 м2/
- Төлөвлөж буй эко хавтан /568.61 м2/
- Одоо байгаа ногоон байгууламж
- Архитектур төлөвлөлтийн даалгаврын схемийн хил хязгаар
- Одоо байгаа барилга
- Одоо байгаа нураах барилга байгууламж
- Одоо байгаа орон нутгийн чанартай авто зам
- Бохир усны шугам
- Дулааны шугам
- Цэвэр усны шугам

МОНГОЛ УЛС Б-11-03 1117438334 Чимэдийн ДАГШИГДОРЖ ЗӨВЛӨХ АРХИТЕКТОР МА-5А ХУГАЦАА ХЯЗГААР

ЭКСПЕРТ ... Засгийн газрын агентлаг ... Барилгын хөгжлийн ...

OICO engineering
Чингэлтэй дүүрэг, 1-р хороо, Раашбулаг тов, 504 тоот
Утас: 89361166

Хөвсгөл аймаг, Мөрөн сум
Гурван-Эрдэнэ сургуулиас баг хөгжлийн төв хүртэл явган зам

Тохижилт хийх талбайн түүвэр				Хуудас	А3
Архитектор	Э.Буяндэлгэр	Е.Г шифр ПИ.М-2024/02	Масштаб: М1:500	Огноо 2024 он	
Гүйцэтгэгсэн	Э.Буяндэлгэр	Т.Г шифр	Зургийн дугаар: ЕТ-05	Хуудас ЕТ-15	
Шалгасан	А.Мөнхжаргал				

МОНГОЛ УЛС 22-628 Даваадоржийн АДЪЯАГИЙН ... МЭРГЭШЛИЙН ГЭРЧИГ ... 2025

ГЭРЭЛТҮҮЛГИЙН БАЙГУУЛАЛТ М1:500

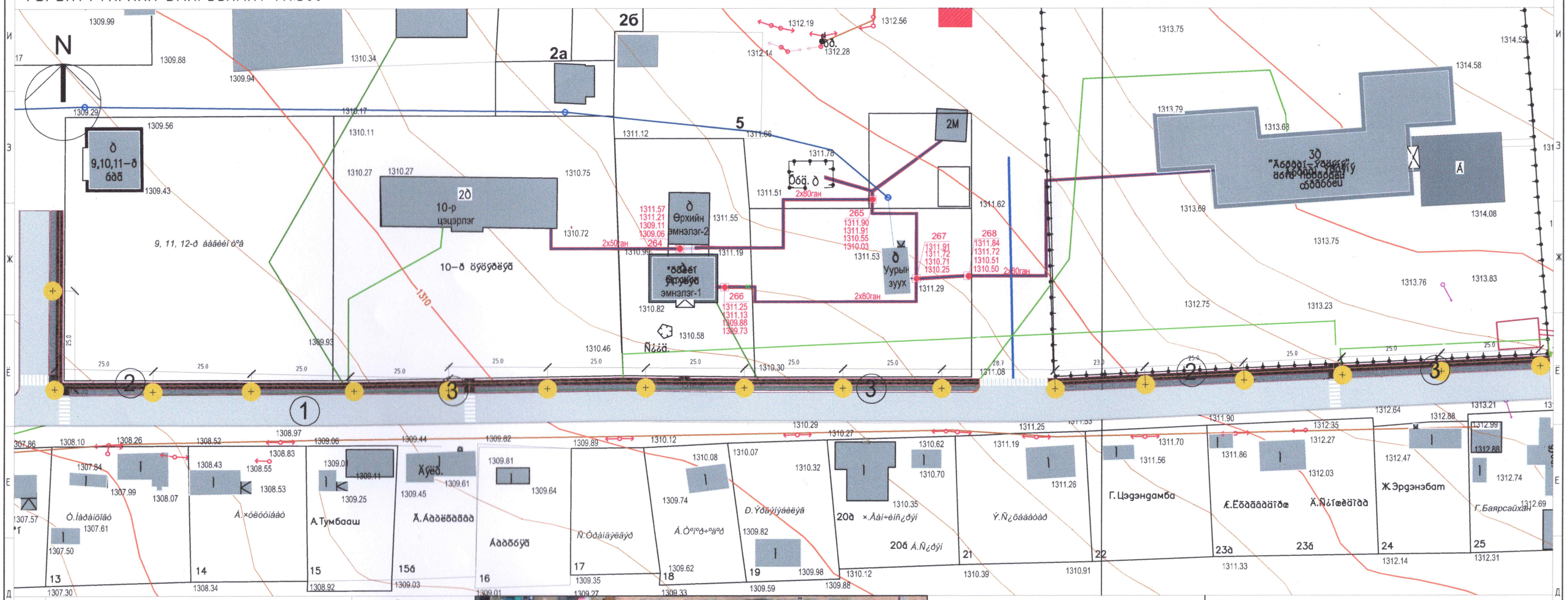

Д/Д	ТОДОРХОЙЛОЛТ	ТАЙЛБАР
1.	Одоо байгаа авто зам	Одоо байгаа
2.	Төлөвлөж буй явган зам	Төлөвлөж буй
3.	Төлөвлөж буй эко хавтан	Төлөвлөж буй

-Одоо байгаа барилга байгууламжийн байршил

-Төлөвлөж буй барилга байгууламжийн байршил

-Авто замын хөдөлгөөний тэмдэглэгээ

-Төлөвлөж буй байршил 418м

ТАНИХ ТЭМДЭГЛЭГЭЭ

- Төлөвлөж буй явган хүний зам /619.28 м2/
- Төлөвлөж буй эко хавтан /568.61 м2/
- Төлөвлөж буй гэрэлтүүлэг (17ш)
- Одоо байгаа гэрэлтүүлэг
- Одоо байгаа орон нутгийн чанартай авто зам
- Явган замын хашлага
- Авто замын хашлага
- Бохир усны шугам
- Дулааны шугам
- Цэвэр усны шугам

Б-11-03
1117438384
Чимэдийн ДАГШИГДОРЖ
ЗӨВЛӨХ АРХИТЕКТОР
МА-БА
ХУГАЦААГҮЙ

pico engineering
Чингэлтэй дүүрэг, 1-р хороо, Раашбулаг төв, 504 toom
Утас: 89361166

Хөвсгөл аймаг, Мөрөн сум
Гурван-Эрдэнэ сургуулиас баг хөгжлийн төв хүртэл явган зам

Гэрэлтүүлгийн байгуулалт				Хуудас А3
Архитектор	Э.Буяндэлгэр	Е.Г шифр ПИ.М-2024/02	Масштаб: М1:500	Огноо 2024 он
Гүйцэтгэсэн	Э.Буяндэлгэр	Т.Г шифр	Зургийн дугаар: ЕТ-06	Хуудас ЕТ-15
Шалгасан	А.Мөнхжаргал			

МОНГОЛ УЛСЫН ГАДАА ХӨДӨӨ ТАЛБАЙН ЗӨВЛӨХ ЗӨВЛӨЛГӨӨНИЙ ГАЗАР МА-БА 2022-2025

ГЭРЭЛТҮҮЛГИЙН ХЭСЭГЧИЛСЭН БАЙГУУЛАЛТ

ГЭРЭЛТҮҮЛГИЙН ХЭСЭГЛЭЛ М1:50

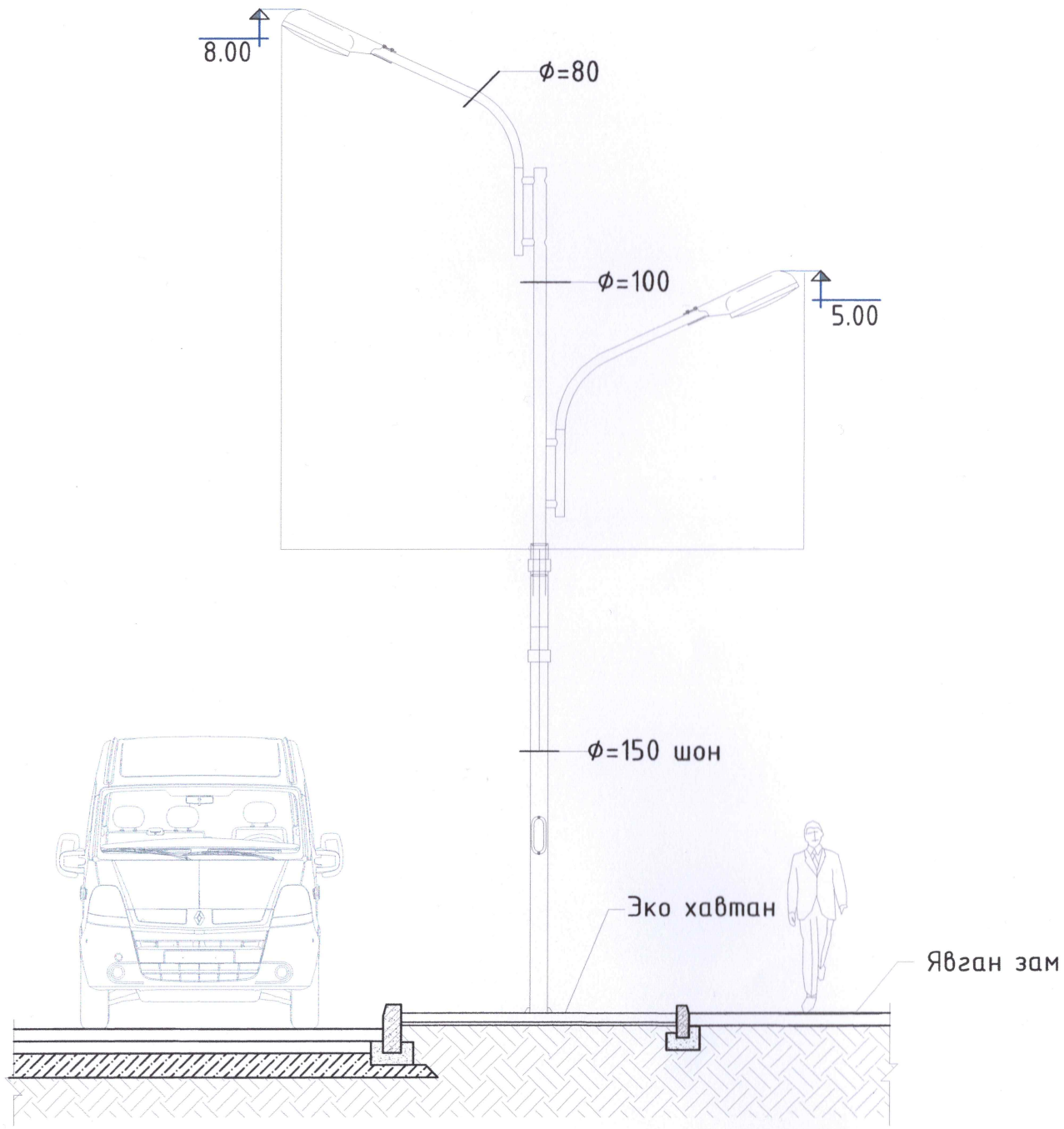

ГЭРЭЛТҮҮЛГИЙН СУУРИЙН ХЭСЭГЛЭЛ А М1:25

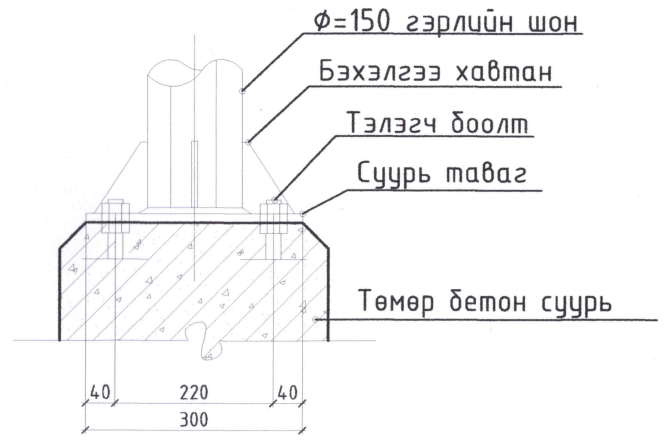

ГЭРЭЛТҮҮЛГИЙН СУУРИЙН ХЭСЭГЛЭЛ Б М1:25

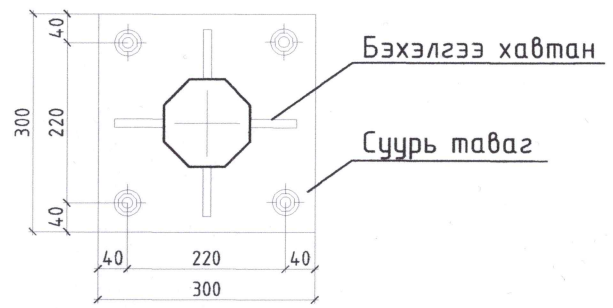

Тайлбар:

1. Гэрэлтүүлгийн байгуулалт ЕТ-06-д үзнэ.

pico engineering
Чингэлтэй дүүрэг, 1-р хороо, Раашбулаг төв, 504 тоот
Утас: 89361166

Хөвсгөл аймаг, Мөрөн сум
Гурван-Эрдэнэ сургуулиас баг хөгжлийн төв хүртэл явган зам

Гэрэлтүүлгийн хэсэгчилсэн байгуулалт					Хуудас А3
Архитектор		Э.Буяндэлгэр	Е.Г шифр ПИ.М-2024/02	Масштаб: М1:50	Огноо 2024 он
Гүйцэтгэсэн		Э.Буяндэлгэр	Т.Г шифр	Зургийн дугаар: ЕТ-07	Хуудас ЕТ-15
Шалгасан		А.Мөнхжаргал			

ХӨДӨЛГӨӨНИЙ СХЕМ М1:500

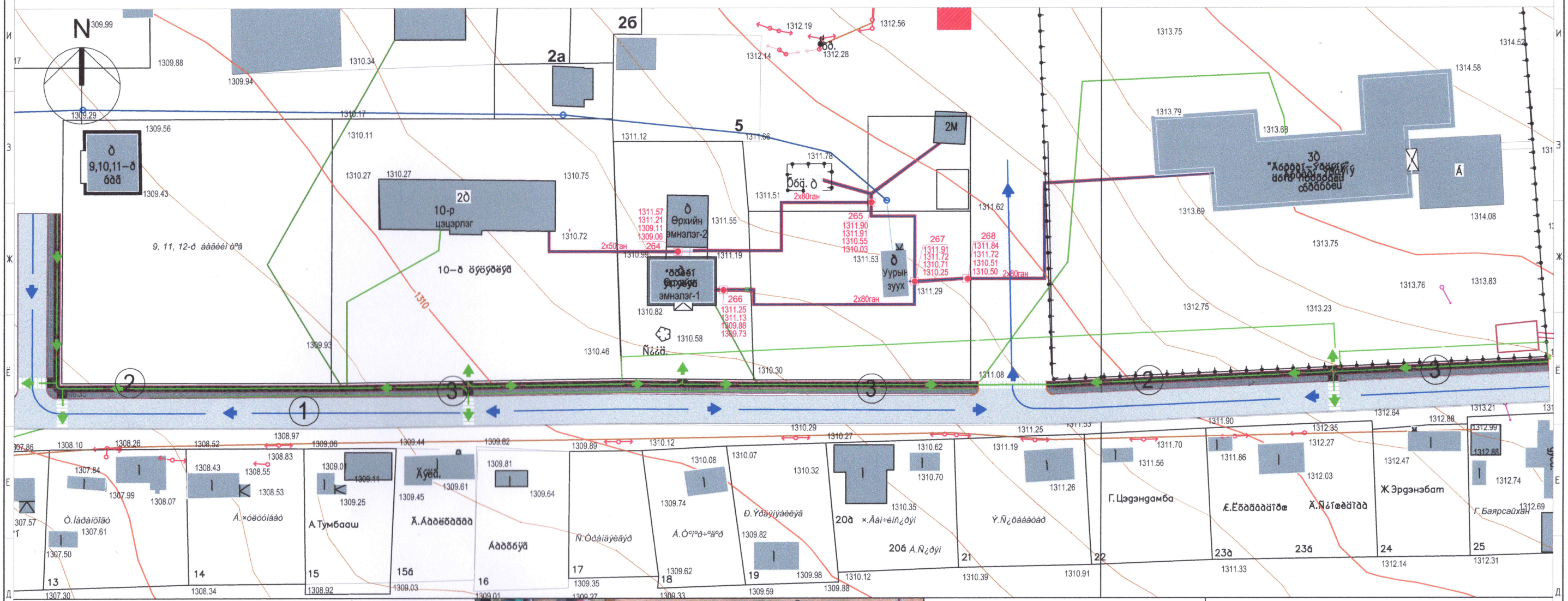

Д/Д	ТОДОРХОЙЛОЛТ	ТАЙЛБАР
1.	Одоо байгаа авто зам	Одоо байгаа
2.	Төлөвлөж буй явган зам	Төлөвлөж буй
3.	Төлөвлөж буй эко хавтан	Төлөвлөж буй

ТАНИХ ТЭМДЭГЛЭГЭЭ

- Явган замын хөдөлгөөн
- Одоо байгаа авто замын хөдөлгөөн

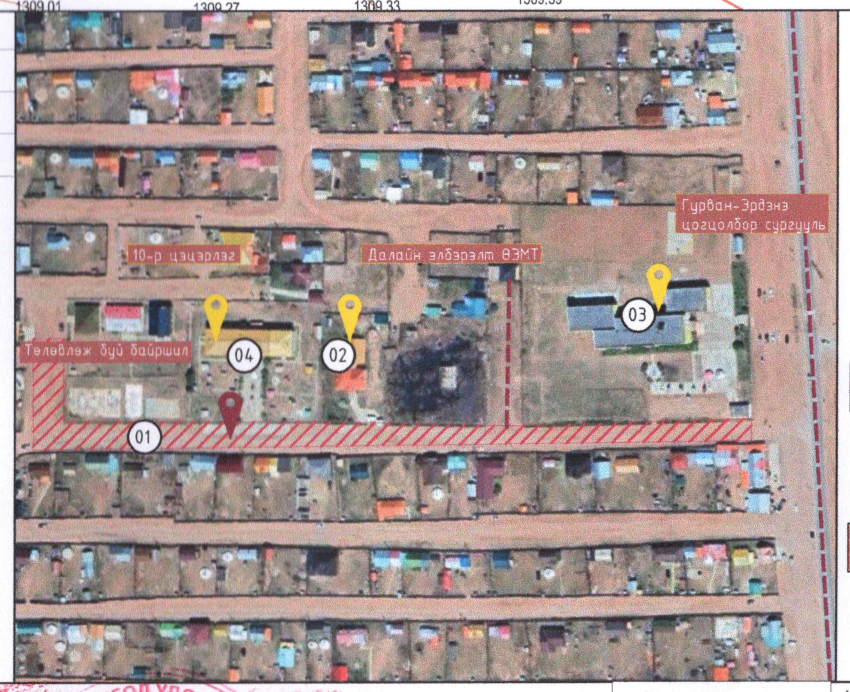

- -Одоо байгаа барилга байгууламжийн байршил
- -Төлөвлөж буй барилга байгууламжийн байршил
- -Авто замын хөдөлгөөний тэмдэглэгээ
- -Төлөвлөж буй байршил 418м

ТАНИХ ТЭМДЭГЛЭГЭЭ

- Төлөвлөж буй тохижилтын талбай
- Төлөвлөж буй явган хүний зам /619.28 м2/
- Төлөвлөж буй эко хавтан /568.61 м2/
- Одоо байгаа ногоон байгууламж
- Архитектур төлөвлөлтийн даалгаврын схемийн хил хязгаар
- Одоо байгаа барилга
- Одоо байгаа нураах барилга байгууламж
- Одоо байгаа орон нутгийн чанартай авто зам
- Бохир усны шугам
- Дулааны шугам
- Цэвэр усны шугам
- Цахилгааны шугам

pico engineering
Чингэлтэй дүүрэг, 1-р хороо, Раашбулаг төв, 504 toom
Утас: 89361166

Хөвсгөл аймаг, Мөрөн сум
Гурван-Эрдэнэ сургуулиас баг хөгжлийн төв хүртэл явган зам

Хөдөлгөөний схем					Хуудас А3
Архитектор	Э.Буяндэлгэр	Е.Г шифр ПИ.М-2024/02	Масштаб: М1:500		Огноо 2024 он
Гүйцэтгэгч	Э.Буяндэлгэр	Т.Г шифр	Зургийн дугаар: ЕТ-08		Хуудас ЕТ-15
Шалгасан	А.Мөнхжаргал				

/"А" БЛОК/ ХЭСЭГЧИЛСЭН ЗАЙ ХЭМЖЭЭ 1

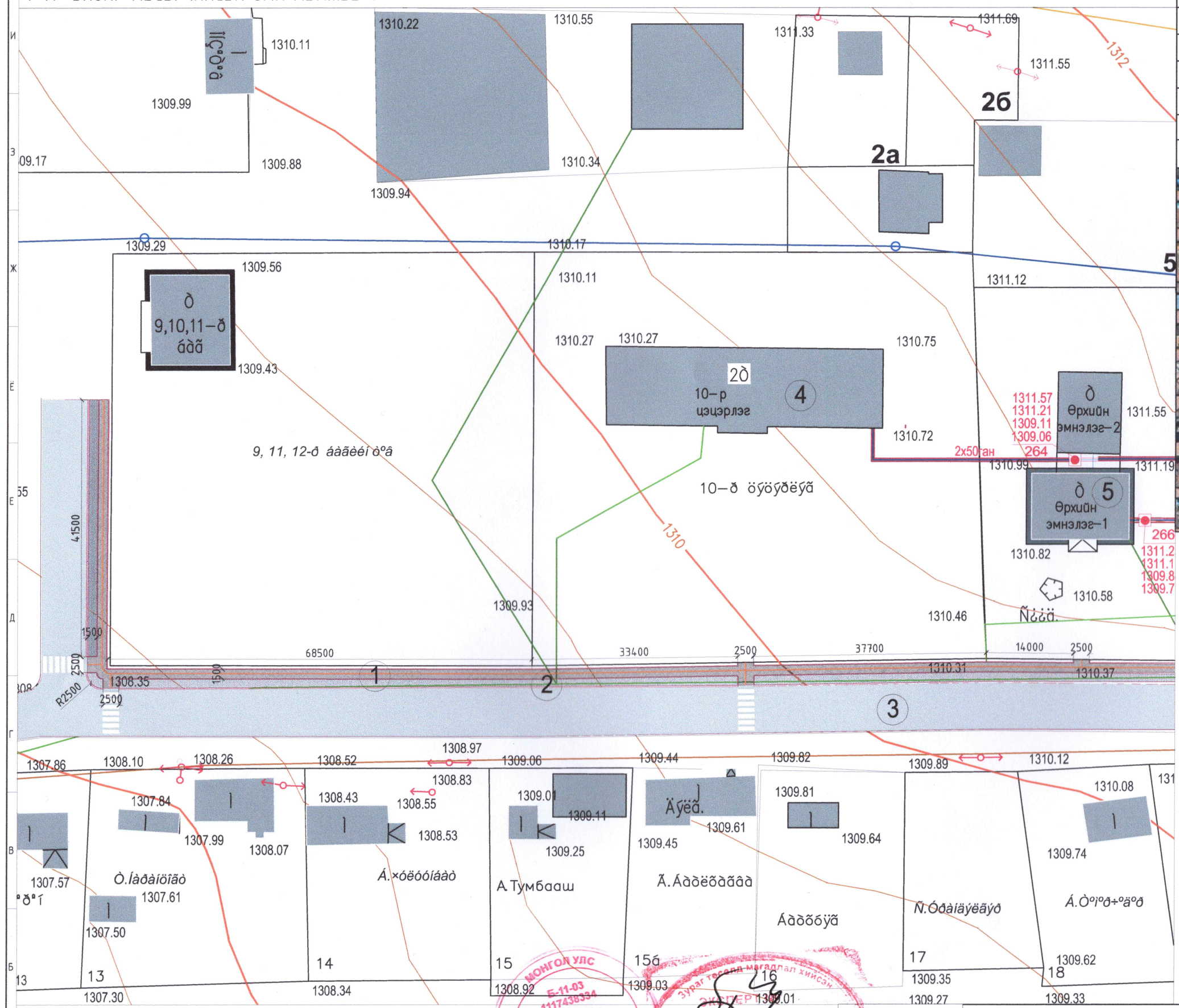

Д/Д	ТОДОРХОЙЛОЛТ	ТАЙЛБАР
1.	Төлөвлөж буй явган зам	Төлөвлөж буй
2.	Төлөвлөж буй эко хавтан	Төлөвлөж буй
3.	Орон нутгийн чанартай авто зам	Төлөвлөж буй
4.	Одоо байгаа 10-р цэцэрлэг	Одоо байгаа
5.	Далайн элбэрэлт ӨЭМТ	Одоо байгаа

Байршлын схем

ТАНИХ ТЭМДЭГЛЭГЭЭ

- Төлөвлөж буй явган хүний зам (619.28 м2)
- Төлөвлөж буй эко хавтан (568.61 м2)
- Одоо байгаа орон нутгийн чанартай авто зам
- Төлөвлөж буй хөтөч хавтан (125.34 м2)
- Одоо байгаа барилга
- Одоо байгаа явган хүний зам
- Архитектур төлөвлөлтийн даалгаврын схемийн хил хязгаар
- Одоо байгаа далан
- Бохир усны шугам
- Дулааны шугам
- Цэвэр усны шугам
- Цахилгааны шугам

МОНГОЛ УЛС Б-11-03 1117438334 Чимэдийн ДАГШИГДОРЖ ЗӨВЛӨХ АРХИТЕКТОР МА-БА

pico engineering
Чингэлтэй дүүрэг, 1-р хороо, Раашбулаг төв, 504 тоот
Утас: 89361166

Хөвсгөл аймаг, Мөрөн сум
Гурван-Эрдэнэ сургуулиас баг хөгжлийн төв хүртэл явган зам

"А блок"/ Хэсэгчилсэн зай хэмжээ 1					Хуудас А3
Архитектор		Э.Буяндэлгэр	Е.Г шифр ПИ.М-2024/02	Масштаб: М1:100	Огноо 2024 он
Гүйцэтгэсэн		Э.Буяндэлгэр	Т.Г шифр	Зургийн дугаар: ЕТ-09	Хуудас ЕТ-15
Шалгасан		А.Мөнхжаргал			

/"Б" БЛОК/ ХЭСЭГЧИЛСЭН ЗАЙ ХЭМЖЭЭ 2

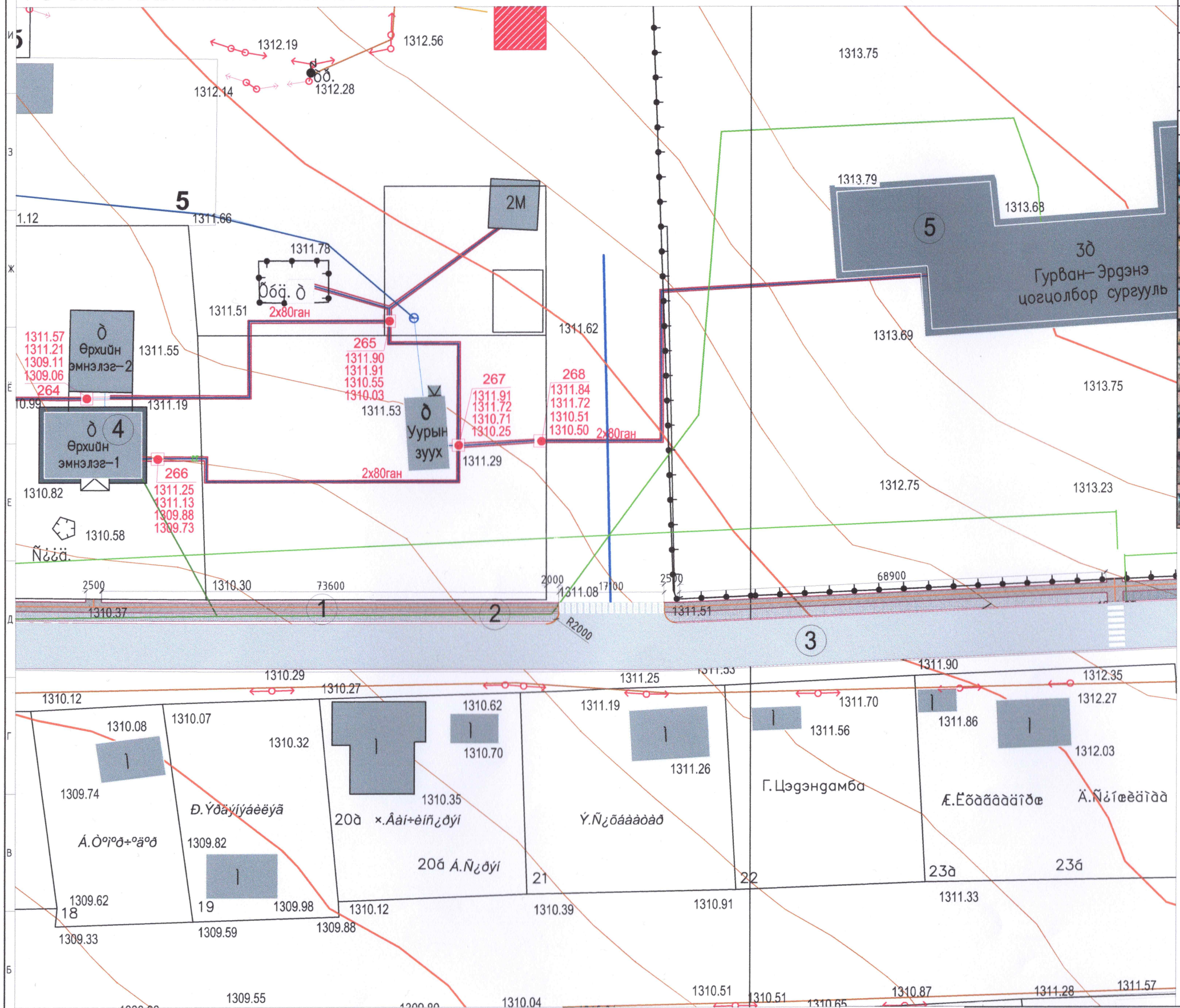

Д/Д	ТОДОРХОЙЛОЛТ	ТАЙЛБАР
1.	Төлөвлөж буй явган зам	Төлөвлөж буй
2.	Төлөвлөж буй эко хавтан	Төлөвлөж буй
3.	Орон нутгийн чанартай авто зам	Төлөвлөж буй
4.	Далайн элбэрэлт ӨЭМТ	Одоо байгаа
5.	Гурван-Эрдэнэ цогцолбор сургууль	Одоо байгаа

Байршлын схем

ТАНИХ ТЭМДЭГЛЭГЭЭ

- Төлөвлөж буй явган хүний зам (619.28 м2)
- Төлөвлөж буй эко хавтан (568.61 м2)
- Одоо байгаа орон нутгийн чанартай авто зам
- Төлөвлөж буй хөтөч хавтан (125.34 м2)
- Одоо байгаа барилга
- Одоо байгаа явган хүний зам
- Архитектур төлөвлөлтийн даалгаврын схемийн хил хязгаар
- Одоо байгаа далан
- Бохир усны шугам
- Дулааны шугам
- Цэвэр усны шугам
- Цахилгааны шугам

"А" "Б" "В"

pico engineering
Чингэлтэй дүүрэг, 1-р хороо, Раашбулаг тов, 504 toot
Утас: 89361166

Хөвсгөл аймаг, Мөрөн сум
Гурван-Эрдэнэ сургуулиас баг хөгжлийн төв хүртэл явган зам

/"Б блок/ Хэсэгчилсэн зай хэмжээ 2					Хуудас А3
Архитектор		Э.Буяндэлгэр	Е.Г шифр ПИ.М-2024/02	Масштаб: М1:100	Огноо 2024 он
Гүйцэтгэсэн		Э.Буяндэлгэр	Т.Г шифр	Зургийн дугаар: ЕТ-10	Хуудас ЕТ-15
Шалгасан		А.Мөнхжаргал			

МОНГОЛ УЛС Б-11-03 99098334 Чимэдийн ДАГШИГДОРЖ зөвлөх архитектор МА-54

МОНГОЛ УЛС 22-628 АТХ8006 Давхарбаярын ДАВХАРБАЯР МЭРГЭШЛИЙН ГЭРЧИЛГЭЭ

/"В" БЛОК/ ХЭСЭГЧИЛСЭН ЗАЙ ХЭМЖЭЭ 3

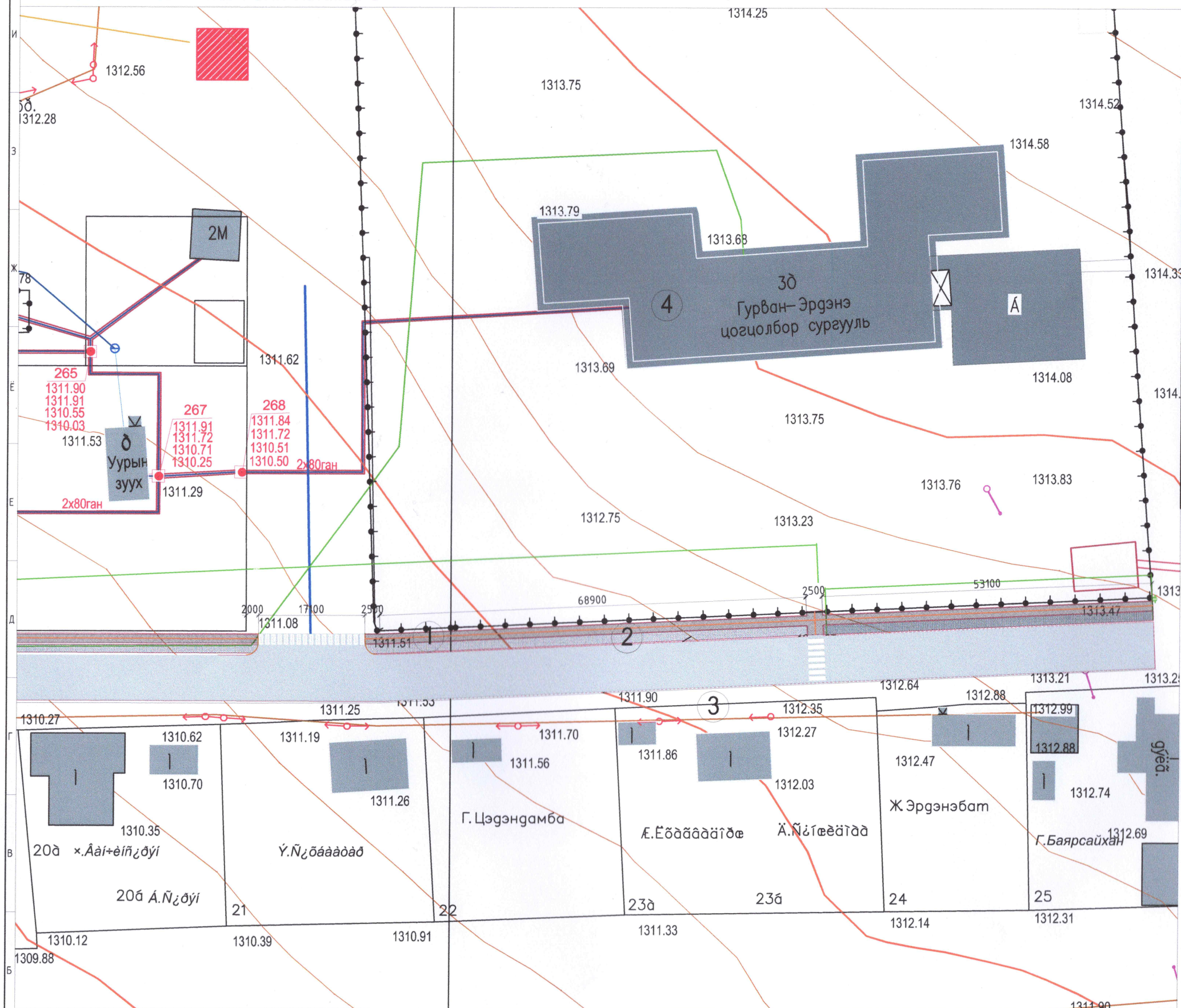

Д/Д	ТОДОРХОЙЛОЛТ	ТАЙЛБАР
1.	Төлөвлөж буй явган зам	Төлөвлөж буй
2.	Төлөвлөж буй эко хавтан	Төлөвлөж буй
3.	Орон нутгийн чанартай авто зам	Төлөвлөж буй
4.	Гурван-Эрдэнэ цогцолбор сургууль	Одоо байгаа

Байршлын схем

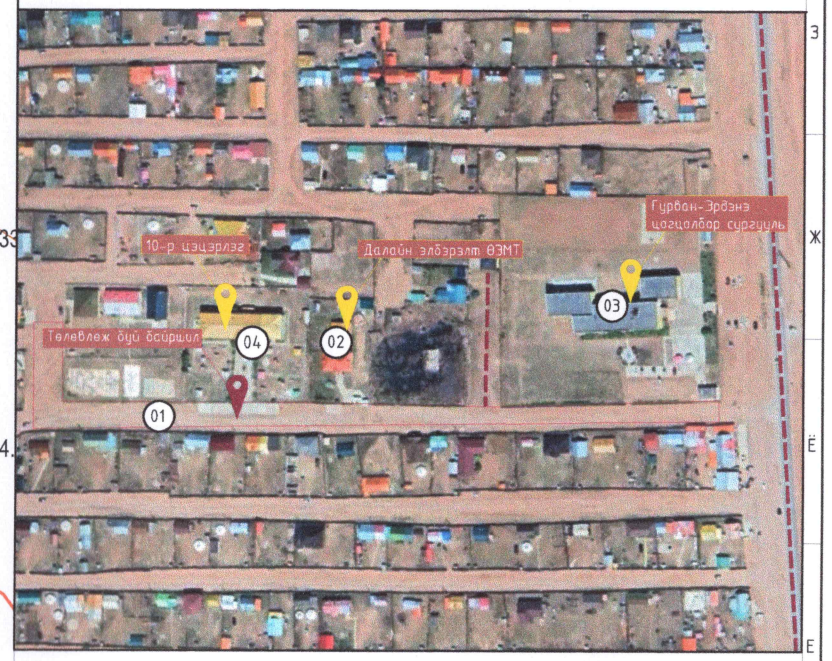

ТАНИХ ТЭМДЭГЛЭГЭЭ

- Төлөвлөж буй явган хүний зам (619.28 м2)
- Төлөвлөж буй эко хавтан (568.61 м2)
- Одоо байгаа орон нутгийн чанартай авто зам
- Төлөвлөж буй хөтөч хавтан (125.34 м2)
- Одоо байгаа барилга
- Одоо байгаа явган хүний зам
- Архитектур төлөвлөлтийн даалгаврын схемийн хил хязгаар
- Одоо байгаа далан
- Бохир усны шугам
- Дулааны шугам
- Цэвэр усны шугам
- Цахилгааны шугам

МОНГОЛ УЛС Б-11-03 1117438334 Чимэдийн ДАГШИГДОРЖ зөвлөх АРХИТЕКТОР МА-ВА

Зураг төсөл загварлал хийсэн мэргэжилтэн

pico engineering

Чингэлтэй дүүрэг, 1-р хороо, Раашбулаг төв, 504 тоот Утас: 89361166

МОНГОЛ УЛС 22-628 АТХ0008 Давхар баярын АДАЛЫН МЭРГЭШЭЭР АРХИТЕКТОР

Хөвсгөл аймаг, Мөрөн сум
Гурван-Эрдэнэ сургуулиас баг хөгжлийн төв хүртэл явган зам

	/"В блок"/ Хэсэгчилсэн зай хэмжээ 3				Хуудас А3
Архитектор		Э.Буяндэлгэр	Е.Г шифр ПИ.М-2024/02	Масштаб: М1:100	Огноо 2024 он
Гүйцэтгэсэн		Э.Буяндэлгэр	Т.Г шифр	Зургийн дугаар: ЕТ-11	Хуудас ЕТ-15
Шалгасан		А.Мөнхжаргал			

ХАРАГДАХ БАЙДАЛ 1

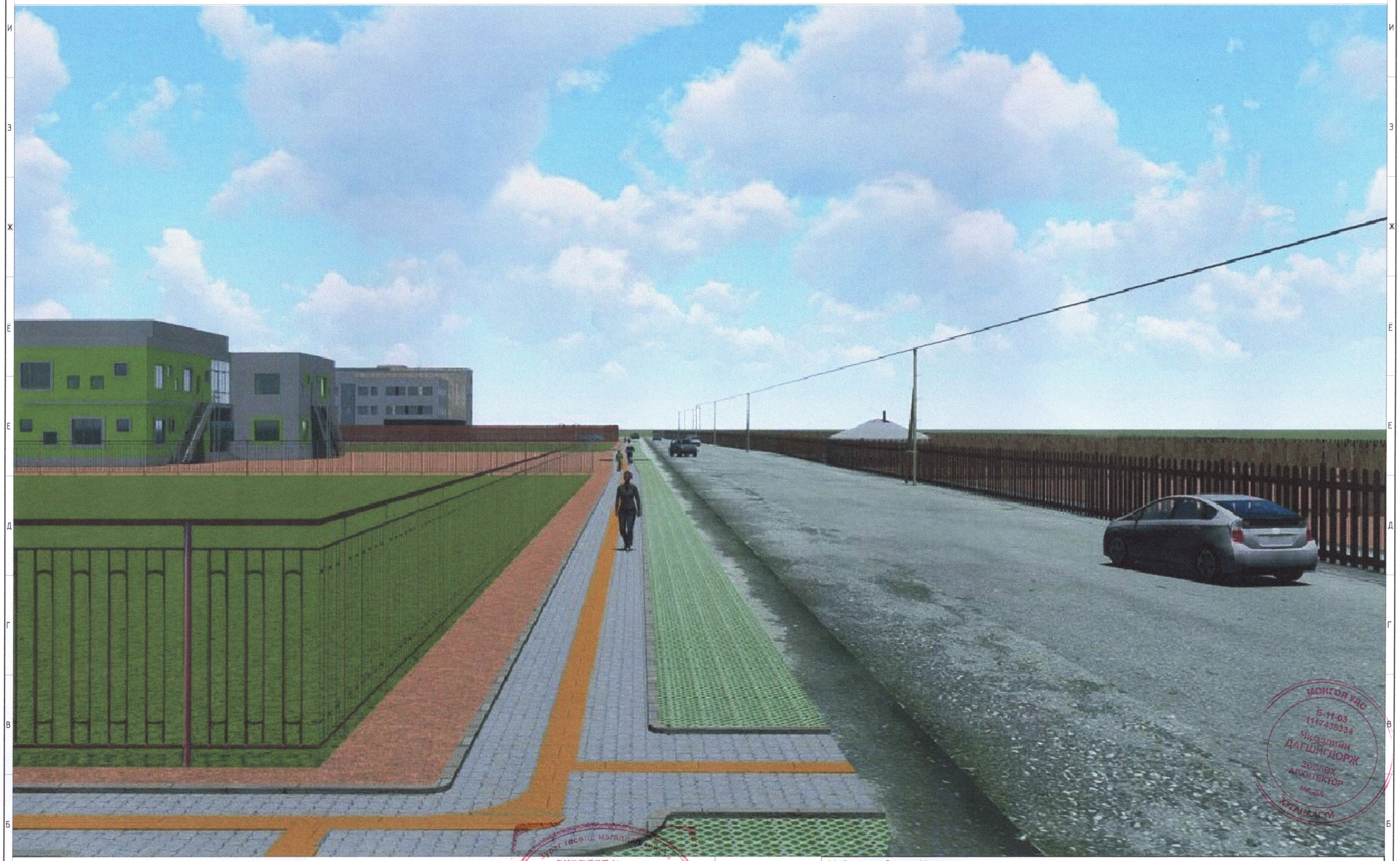

ЭКСПЕРТ №

Чарлин усан

pico engineering

Чингэлтэй дүүрэг,
1-р хороо,
Раашбулаг төв, 504 toom
Утас: 89361166

Хөвсгөл аймаг, Мөрөн сум
Гурван-Эрдэнэ сургуулиас баг хөгжлийн төв хүртэл явган зам

Харагдах байдал 1					Хуудас	А3
Архитектор		Э.Буяндэлгэр	Е.Г шифр ПИ.М-2024/02	Масштаб: М1:100	Огноо 2024 он	
Гүйцэтгэгч		Э.Буяндэлгэр	Т.Г шифр	Зургийн дугаар: ЕТ-12	Хуудас ЕТ-15	
Шалгасан		А.Мөнхжаргал				

МОНГОЛ УЛС
Б-11-03
1117438334
Чиглэлийн
ДАГЦЭГДОРЖ
Зөвлөх
Архитектор
МА-ВА
ХУГАЦААГҮЙ

ХАРАГДАХ БАЙДАЛ 2

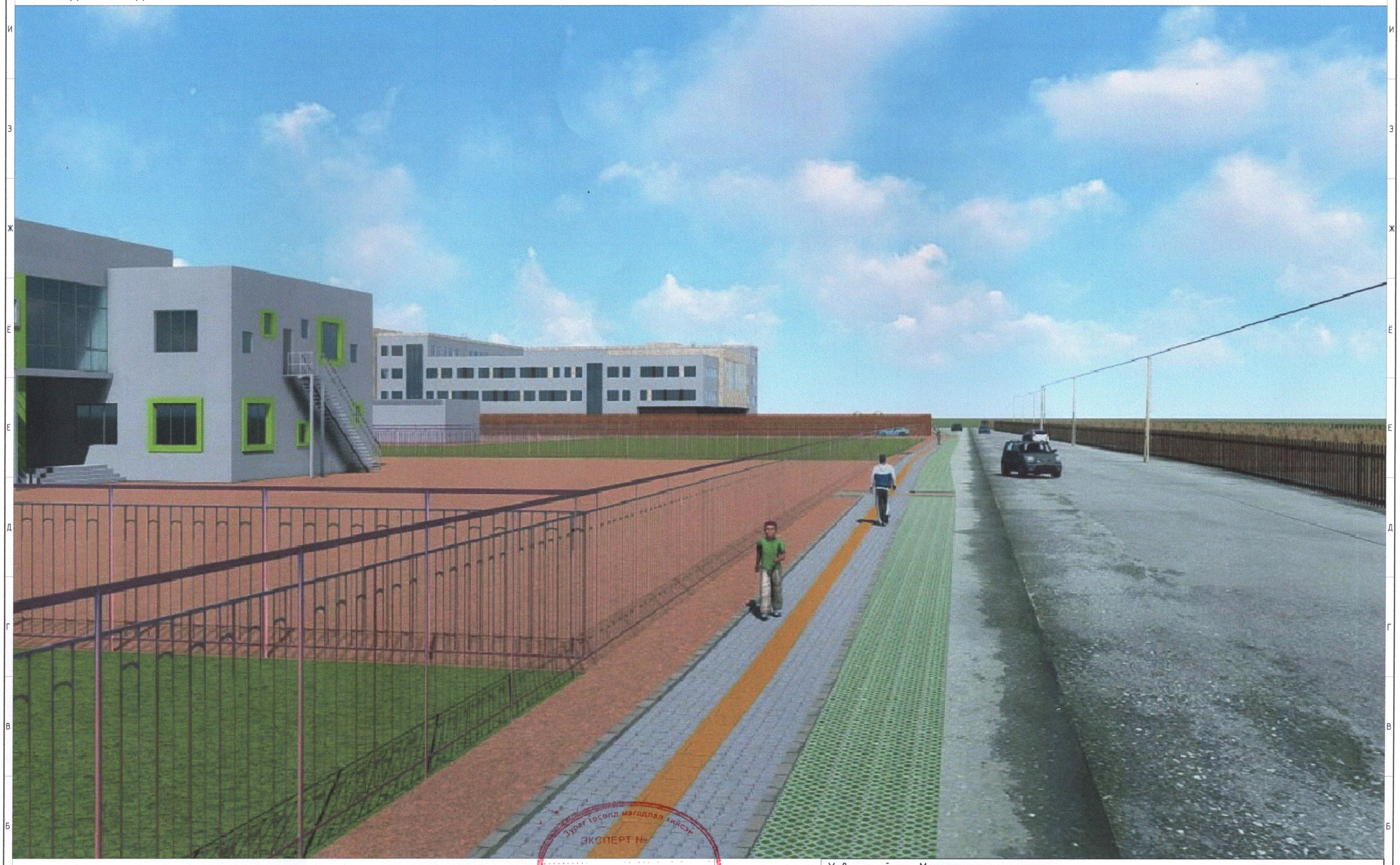

Зураг тесөлд магадлал хийсэн
ЭКСПЕРТ №
Гарын үсэг
он сар өдөр
Засварлаж эсэх
БАРИЛГЫН ЯАМЫН ТӨВ

pico engineering

Чингэлтэй дүүрэг, 1-р хороо, Раашбулаг төв, 504 тоот
Утас: 89361166

Хөвсгөл аймаг, Мөрөн сум
Гурван-Эрдэнэ суурьшлыг дах хөгжлийн төв хүртэл явган зам

	Хараагдах байдал 2				Хуудас А3
Архитектор	Э.Буяндэлгэр	Е.Г шифр ПИ.М-2024/02	Масштаб: М1:100		Огноо 2024 он
Гүйцэтгэсэн	Э.Буяндэлгэр	Т.Г шифр	Зургийн дугаар: ЕТ-13		Хуудас ЕТ-15
Шалгасан	А.Мөнхжаргал				

МОНГОЛ УЛС
22-628
Даяар зарын
АД.ЭРДЭНЭБАТ
МЭРГЭЖЛИЙН АРХИТЕКТОР

ХАРАГДАХ БАЙДАЛ 3

pico engineering

Чингэлтэй дүүрэг,
1-р хороо,
Раашбулаг төв, 504 тоот
Утас: 89361166

Хөвсгөл аймаг, Мөрөн сум
Гурван-Эрдэнэ сургуулиас баг хөгжлийн төв хүртэл явган зам

Харагдах байдал 3					Хуудас А3
Архитектор	Э.Буяндэлгэр	Е.Г шифр ПИ.М-2024/02	Масштаб: М1:100		Огноо 2024 он
Гүйцэтгэсэн	Э.Буяндэлгэр	Т.Г шифр	Зургийн дугаар: ЕТ-14		Хуудас ЕТ-15
Шалгасан	А.Мөнхжаргал				

ХАРАГДАХ БАЙДАЛ 4

Зураг төсөлд өөрчлөлт хийсэн
ЭКСПЕРТ №.....
Гарын үсэг
он сар өдөр
Засвартай эсэх
БАРИЛГЫН ХӨГЖЛИЙН ТӨВ

pico engineering
Чингэлтэй дүүрэг, 1-р хороо, Раднабулаг төв, 504 тоот
Утас: 89361166

Хөвсгөл аймаг, Мөрөн сум
Гурван-Эрдэнэ сургуулиас баг хэсгийн төв хүртэл явган зам

	Харагдах байдал 4				Хуудас А3
Архитектор		Э.Буяндэлгэр	Е.Г шифр ПИ.М-2024/02	Масштаб: М1:100	Огноо 2024 он
Гүйцэтгэсэн		Э.Буяндэлгэр	Т.Г шифр	Зургийн дугаар: ЕТ-15	Хуудас ЕТ-15
Шалгасан		А.Мөнхжаргал			

МОНГОЛ УЛС
22-628 АТХ8066
Давхарбаяр
АЛБАН ТУШААЛТАЙ ДАРГА
МЭРГЭШЛИЙН ГЭРЭЭТ ИНЖЕНЕР