"ТӨСӨВ ТӨСӨЛ" ХХК

//Тусгай зөвшөөрлийн дугаар: ЗТ16-164/18, утас: 99101011/

БАЙГАЛЬ ОЛ УЛС
БАРИЛГА, ХОТ БАЙГУУЛАЛТЫН ЯАМ
БАРИЛГЫН ХӨГЖЛИЙН ТӨВ
Магадлалын нэгтгэсэн дүгнэлтийн дугаар: 2164/2019
МАГАДЛАЛ ХИЙГДСЭН
Магадлал хариуцсан
Хэлтсийн дарга : .....
/гарын үсэг/
20 19 оны 12 сарын 13 өдөр

ЕГ Шифр: ТТ-10/2019

(Дундговь аймаг Сайнцагаан сум. 7-р баг)

МАНДАЛГОВЬ ХОТЫН 12 ДУГААР ОРОН СУУЦНЫ БАРИЛГЫН ДЭЭВРИЙН ЗАСВАР

(ажлын зураг)

БОЛОВСРУУЛСАН:

Гүйцэтгэх захирал /Х.Батбаатар/

инженер /Ч.Лхагваа/

ЗАХИАЛАГЧ:

1. Дундговь аймгийн Засаг даргын тамгын газрын дарга /Ц.Эрдэнэсүрэн/

2019 XII/05нд
орсон

Улаанбаатар хот
2019 он

Барилга архитектурын зургийн жагсаалт

Д/д	Хуудасны нэр	Хуудасны марк
1	Зургийн жагсаалт,тайлбар бичиг	БА-1
2	Байршлын төлөвлөгөө	БА-2
3	Одоогийн байдал /Фото зураг/	БА-3
4	Дээвэрийн хэмжилтийн байгуулалт	БА-4
5	Дээвэрийн өөрчлөлтийн байгуулалт	БА-5
6	Огтлол 1-1, Огтлоол 2-2, Хэсэгчилсэн байгуулалт -1	БА-6

ТАЙЛБАР БИЧИГ

ЕРӨНХИЙ ХЭСЭГ

Дундговь аймгийн Сайнцагаан сумын төвд 36 айлын орон сууцны барилгын зориулалтаар баригдаж 1981 онд барьж ашиглалтад оруулсан байна.

Барилгын засварын зургийг байгаль цаг уурын дараах нөхцөлд тохируулан боловсруулав.

Барилгын галын эрэг	II
Барилгын эдэлгээний эрэг	II
Газар хөдлөлтийн балл	7
Гадна агаарын тооцооны температур	-28.1
Салхины ачаалал	35 кг/м2
Цасын ачаалал	50кг/м2

Барилгын ерөнхий үзүүлэлт:

Гадна ханаар 63.82х 12.62 м хэмжээтэй. газраас 11,1м өргөгдсөн, 3 давхар 4 орцтой тэгш өнцөгт хэлбэртэй, 510 мм-ийн зузаан гадна тоосгон хана, угсармал хучилттай 36 айлын орон сууцны барилга болно.

Дээвэрийн хийц:

2 тийш налуутай хавтгай дээвэртэй. Мөгийн хавтангаар барилгаас хур тундасны усыг хөндийрүүлж зайлуулдаг, парпед /халхавч хана/ 25см-ийн тоосгон ханатай, дээвэрт гарах банзан худагтай.

Барилгын дээвэрт хийсэн судалгаа:

2019 оны 11 дүгээр сарын 23 -ний өдөр Дундговь аймгийн Газрын харилцаа, барилга, хот байгуулалтын газрын холбогдох мэргэжилтнүүдтэй хамтран дээвэрт үзлэг хийлэв. Үзлэгээр ус тусгаарлах хуйлмал материал зарим хэсэгтээ хөндийрч уригдсан, үнсэн дулаалга норж дээвэрээс дулаан алдагдал ихтэй , дээвэрт гарах худагийн банзан хана муудаж эдэвэрсэн, парапет /халхавч ханын өндрийн дундаж 0,95м/-ийн дотор талын шаардлага усны үйлчлэлээр элсэн ширхэгүүд суларсан, парапетийн малгайвч байхгүй байв.

Цаашид энэ дээвэрийг ашиглах боломжгүй тул засварын ажлаар дээвэрийн бетон тэгшилгээ үеийг хийн алхаар буулгаж, үнсэн дулаалга, уур тусгаарлах үеийг 100 хуйц солих, дээвэрт гарах модон худгийг буулгаж шинээр хийх шаардлагатай.

Төлөвлөж буй дээвэр:

Хуучин дээвэрийн тэгшилгээ үе, үнсэн дулаалга, уур тусгаарлах үеийг буулгаж, шинээр уур тусгаарлах үе, 150мм-ийн зузаан MNS EN1364:2011 стандартын шаардлага хангасан, галд шатдаггүй хөөсөнцөр байна (g=30кг/м3 эзэлхүүн жинтэй, λ=0.04Вт/м°С). Налуулгыг 150-300 мм керамзитээр хийнэ. 50мм-ийн зузаан В12.5 ангийн бетон тэгшилгээн дээр дээвэрийн ус тусгаарлах Технониколь Унифлекс ЭПП, Унифлекс ЭКП материалаар 2 үе наахаар тооцлоо. Мөнгийн хавтангийн ирмэгээр 0,8мм-ээс багагүй цайрдсан гөлмөн усны хаялагыг зургийн дагуу хийж гүйцэтгэх шаардлагатай.

Дээвэрийн хучлагыг хийхийн өмнө битум-полимер хөрсжүүлэгч Праймерээр 1м2-д 0,35 л зарцуулахаар тооцож бетон тэгшилгээг нилэнхүйд нь хөрсжүүлж Унифлекс ЭПП маркын хуйлмал материалаар ус тусгаарлах доод үеийг наана. Ус тусгаарлах дээд үеийг Унифлекс ЭКП маркын чулуутай хуйлмал материалаар халааж сайн чанартай нааж гүйцэтгэнэ. Дээрх ажлыг +10 °С-ээс багагүй температуртай үед гүйцэтгэнэ. Дээвэрийн ажлыг гүйцэтгэхдээ "Дээвэрийн хучлага" БНБД 31-02-03, "Дээвэрийн ажил" БНБД 31-07-05, "Битум-полимер материалаар дээвэрийн хучлага төлөвлөх ба гүйцэтгэх" БД 31-108-08 нормыг удирдалга болгоно.

	Дундговь аймаг, Сайнцагаан сум 7-р баг, Мандалговь хотын 12-р орон сууцны барилгын дээвэрийн засвар				
	Зургийн жагсаалт, тайлбар бичиг				Үе шат: А.З
Инженер	Х.Батбаатар	ЕГ Шифр: ТТ-10/2019	Масштаб:	Огноо: 2019.11	
Гүйцэтгэсэн	Ч.Лхагваа	ТГ Шифр:	Зургийн дугаар: БА-1	Хуудас: 6	
Шалгасан	Х.Батбаатар				

Төсөв төсөл ХХК

БАЙРШЛЫН ТОЙМ /12-Р БАЙР/

Д/Д	ТОДОРХОЙЛОЛТ:	Тайлбар
1.	12-р байр /дээврийн засвар хийгдэх орон сууц/	Одоо байгаа
2.	Цоглог худалдааны төв	Одоо байгаа
3.	Хүнсний эах	Одоо байгаа
4.	Дэлгэрхангай худалдааны төв	Одоо байгаа
5.	3-р сургуулийн спорт заалны барилга	Одоо байгаа

N

Дундговь аймаг, Сайнцагаан сум 7-р баг. Мандалговь хотын 12-р орон сууцны барилгын дээврийн засвар

Байршлын тойм

Ye шат: А.3

Инженер	Х.Батбаатар	ЕГ Шифр: ТТ-10/2019	Масштаб: 1:1000	Огноо: 2019.11
Гүйцэтгэсэн	Ч.Лхагваа	ТГ Шифр:	Зургийн дугаар: БА-2	Хуудас: 6
Шалгасан	Х.Батбаатар			

ТӨСӨВ ТӨСӨЛ ХХК

А3

ОДООГИЙН БАЙДАЛ /12-Р БАЙР/

1.

ТАЙЛБАР: Дээврийн ерөнхий байдал

2.

ТАЙЛБАР: Дээврийн ерөнхий байдал

3.

ТАЙЛБАР: Ус тусгаарлах үенд үүссэн эвдрэл

4.

ТАЙЛБАР: Парапет /Халхавч хана/

5.

ТАЙЛБАР: Ус тусгаарлах үенд үүссэн гэмтэл

6.

ТАЙЛБАР: Дээвэрт гарах хонгил

	Дундговь аймаг, Сайнцагаан сум 7-р баг. Мандалговь хотын 12-р орон сууцны барилгын дээврийн засвар				
	Одоогийн байдал /фото/				Ye шат: А.З
	Инженер	Д.Ганбаатар	ЕГ Шифр: ТТ-10/2019	Масштаб:	Огноо: 2019.11
	Гүйцэтгэсэн	Ч.Лхагваа	ТГ Шифр:	Зургийн дугаар: БА-3	Хуудас: 6
ТӨСӨВ ТӨСӨЛ ХХК	Шалгасан	Ж.Ганбаатар			

А3

ДЭЭВРИЙН ӨӨРЧЛӨЛТИЙН БАЙГУУЛАЛТ 1:100

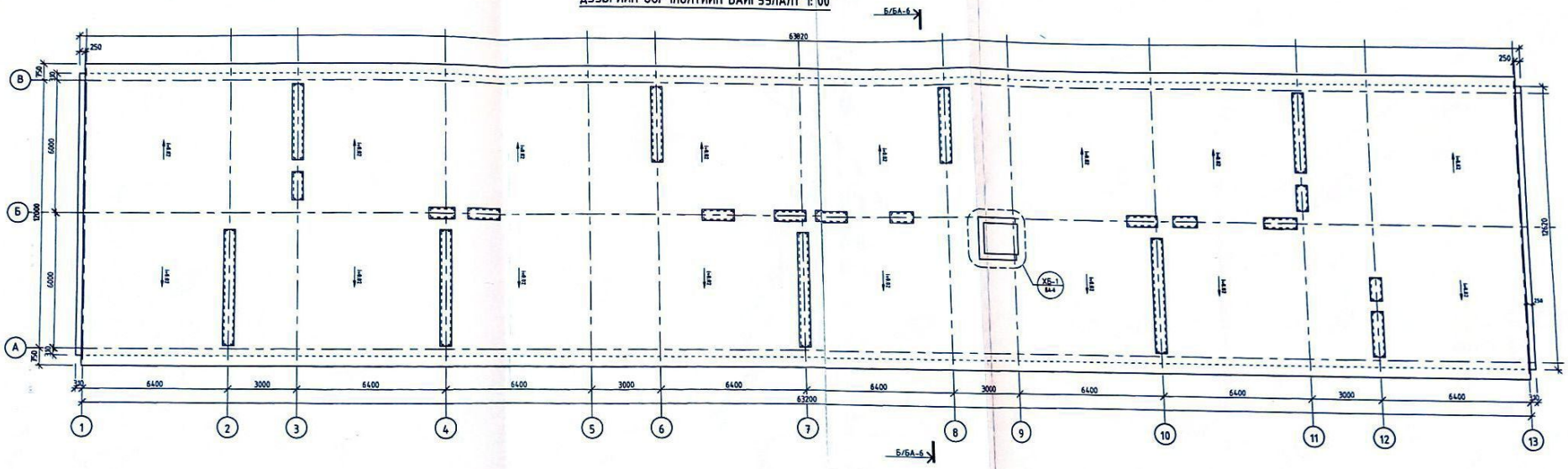

Тайлбар

1. Энэ хуудасыг БА-6 хуудастай хамт үз.

Хянагч		Ч.Ганзориг	ТТ Шифр	ТТ-10/2019	Масштаб 1:100
Гүйцэтгэгч		Ч.Ганзориг	ТТ Шифр	БА-5	Хуудас 6
Зөвлөгөөчин					

Дарьганга сумын, Сэвнээдэлгэр сум 1-р баг. Нэмэлгэлэг хэсэг 12-р орон сууцны барилгын Дэвсгэр зураг

жсвар

Дэвсгэрийн өөрчлөлтийн бүдүүвчлэл

ТӨСӨВ ТӨСӨЛ ХХК

Та нарт АЗ

Огноо 2019

ДЭЭВРИЙН ХЭМЖИЛТИЙН БАЙГУУЛАЛТ 1:100

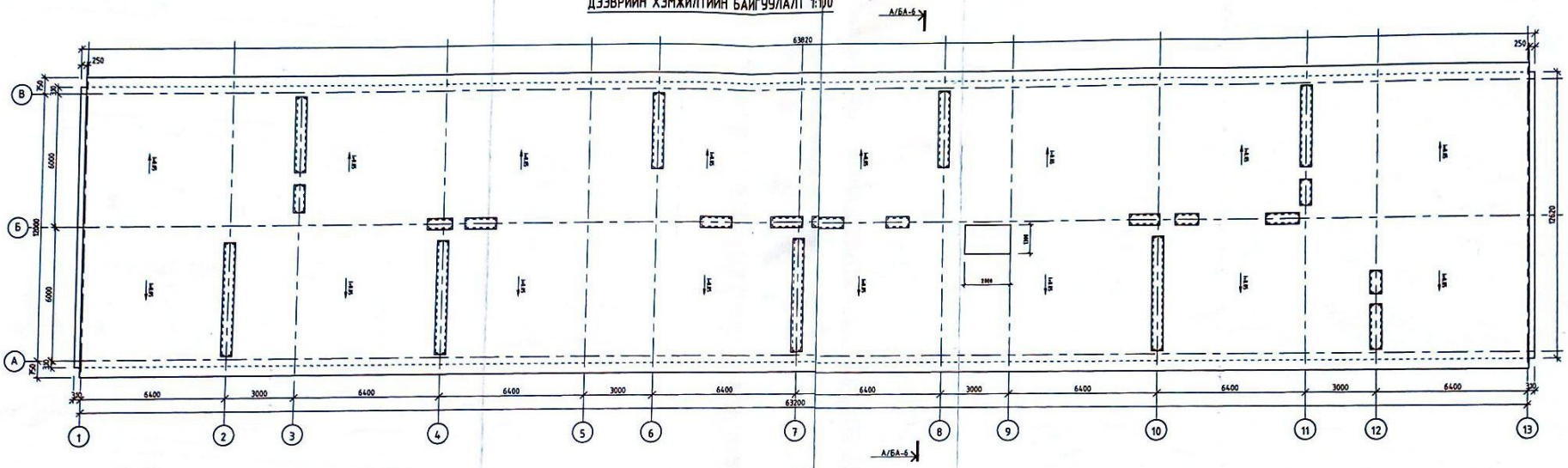

Тайлбар:

1. Дээвэрт гарах модон шахтыг буулгаж БА-6 хуудаст заасан тоосгон шахтын хийнэ.

Д/б	Огноо	Засвар нэмэлт		
Дарьганга аймаг, Сайнцагаан сум 1-р баг. Нанжилгийн хотын 12-р орон сууцны барилгын дээврийн засвар				
Дээврийн хэмжилтийн байгуулалт				Ч.а масштаб А3
Инженер	Ч.Алтанбаатар	БГ Шифр ТТ-10/2019	Масштаб 1:100	Огноо 2019.11
Гүйцэтгэсэн	Ч.Алтанбаатар	ТГ Шифр	Эрэлтийн дугаар БА-4	Хуудас 6
Шалгасан	С.Ганбаатар			
ТХСАВ ТВСАЗ ХХХ				А3.1

ОГТЛОЛ А-А
1 : 100

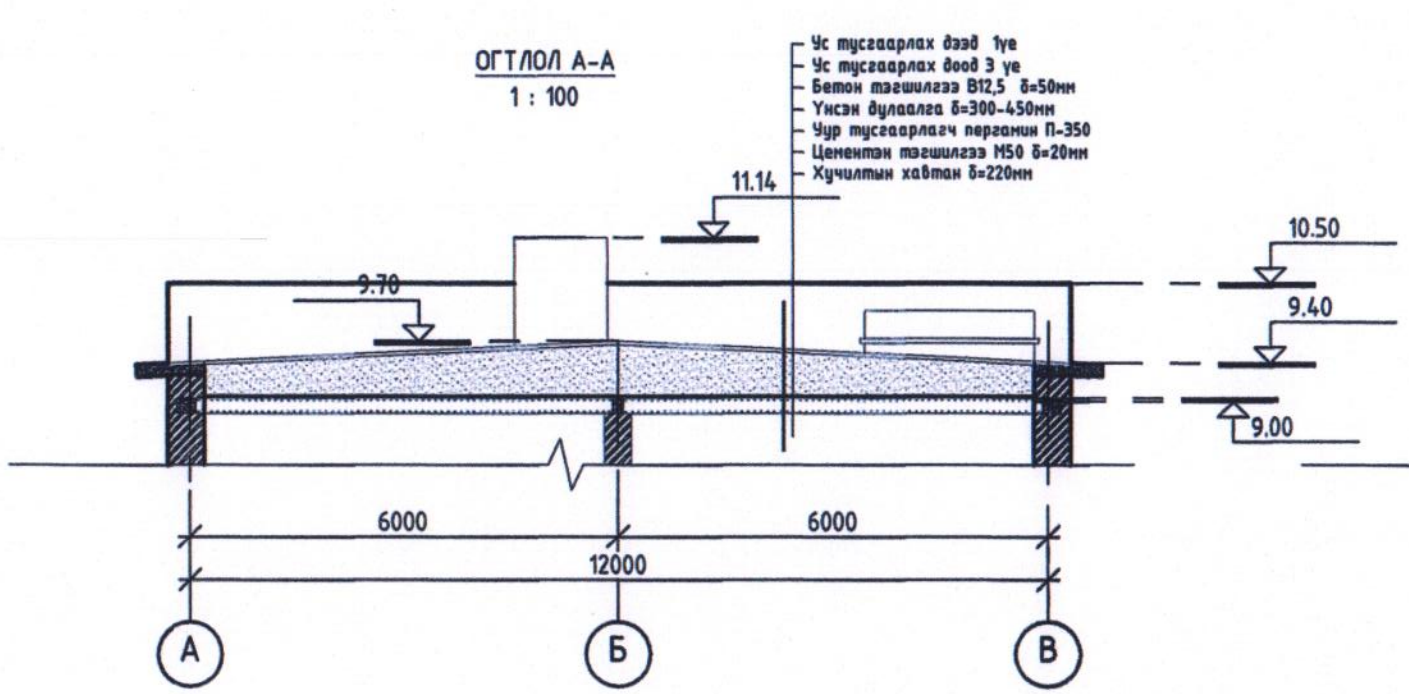

ОГТЛОЛ Б-Б
1 : 100

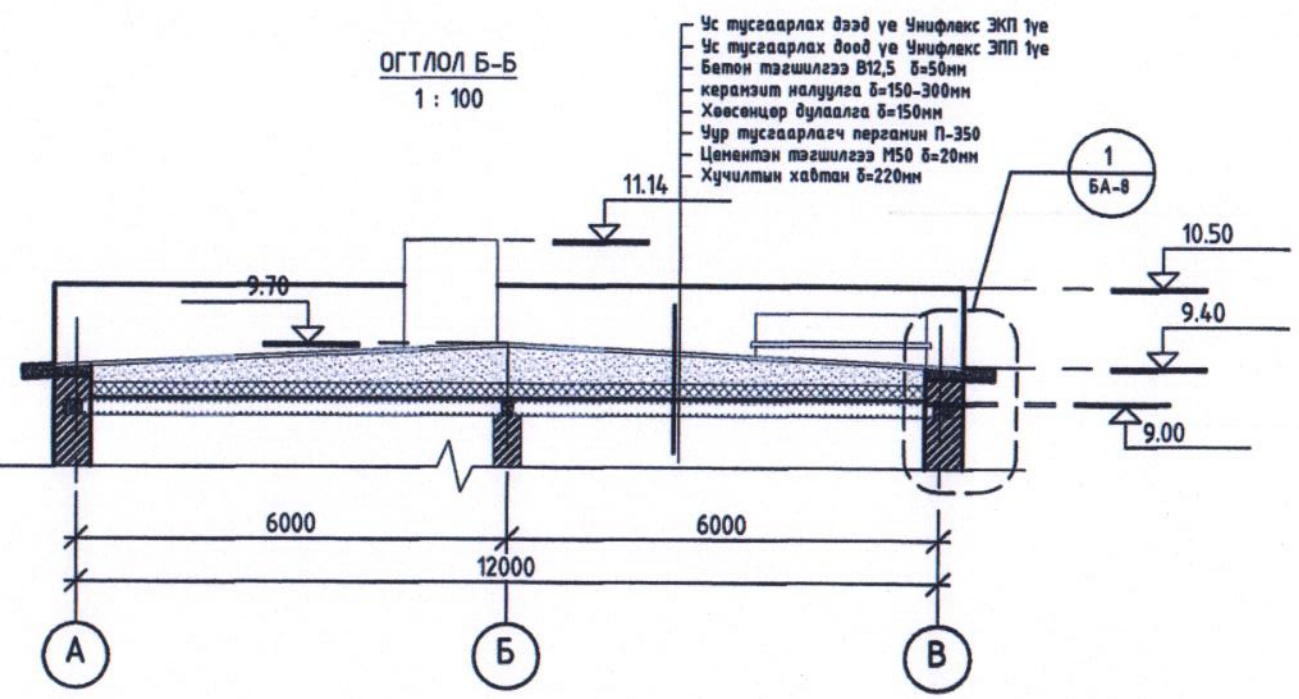

ХЭСЭГЛЭЛ-1
1 : 25

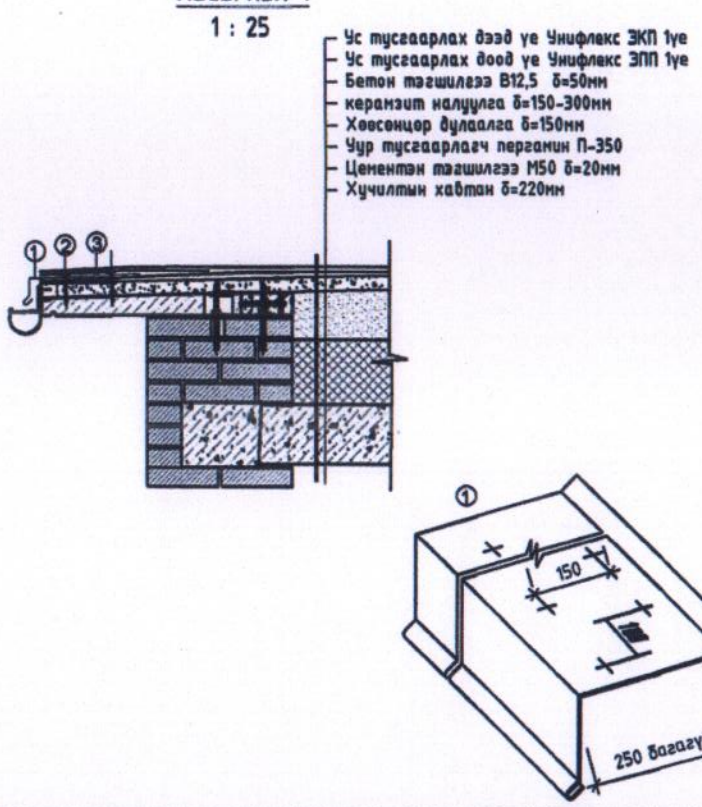

ХЭСЭГЧИЛСЭН БАЙГУУЛАЛТ №1
1 : 50

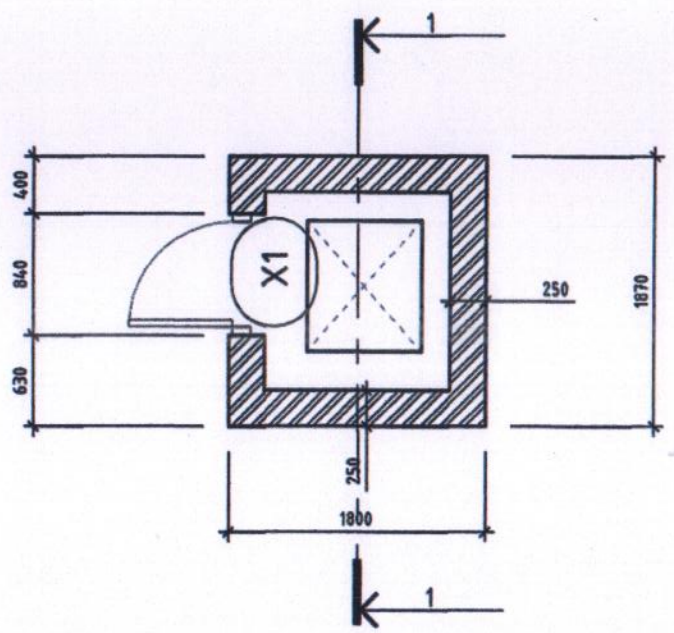

ОГТЛОЛ 1:1
1 : 50

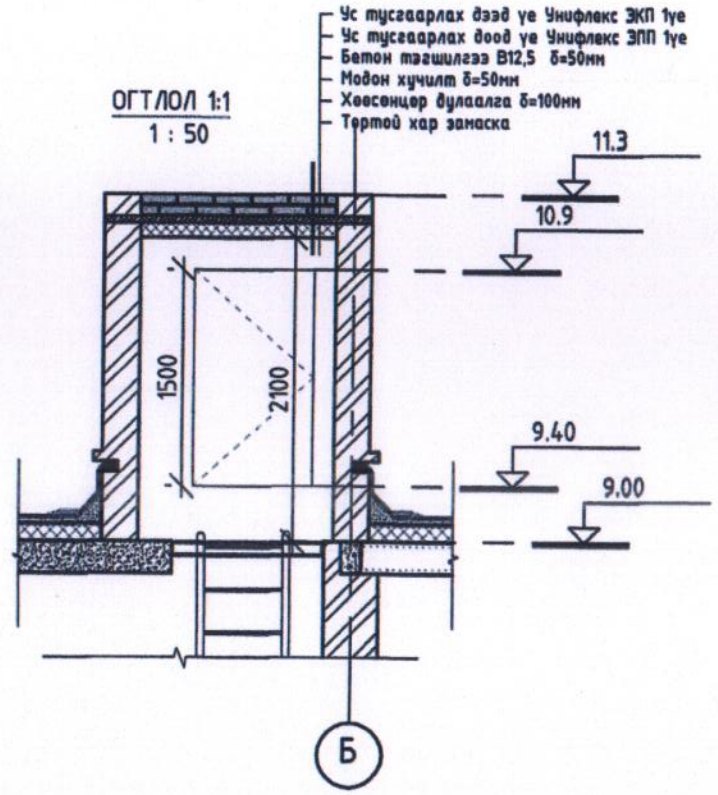

Тайлбар
① Ус хаяг цайрдсан төмөр δ=0,7мм
② Тэлэгчтэй шруп l=50мм Ф6
③ Нэмэлт нэг уе хар цаас

Тайлбар
Ус хаягчийн хоолой, тосгуурыг фасадын засварын ажилтай хамт хийгдэх тул тусгай тооцохгүй.

Дундговь аймаг, Сайнцагаан сум 7-р баг. Мандалговь хотын 12-р орон сууцны барилгын дээвэрийн засвар

Огтлол 1-1, Огтлол 2-2, Хэсэгчилсэн байгуулалт					Уе шат: А3
Инженер	Х.Баттөмөр	ЕГ Шифр: ТТ-10/2019	Масштаб: 1:100	Огноо: 2019.11	
Гүйцэтгэсэн	Ч.Лхагваа	ТГ Шифр:	Зургийн дугаар: БА-6	Хуудас: 6	
Шалгасан	Х.Баттөмөр				

ТӨСӨВ ТӨСӨЛ ХХК

А3