БАРИЛГЫН ЗУРАГ ТӨСЛИЙН
"МОНАРЧ КОНСТРАКШН" ХХК
Тусгай зөвшөөрлийн дугаар 3Т11-244/19
Улаанбаатар хот, Чингэлтэй дүүрэг 2-р хороо,
Ренталон оффис, 216 тоот. Утас: 99997772

ЕГ Шифр: МАС-02/2021
ТГ Шифр:

(Сэлэгэ аймаг, мандал сумын, 1-р баг, Өртөөний гудамж 1205 тоот)

СЭЛЭНГЭ АЙМАГ, МАНДАЛ СУМЫН 640 ХҮҮХДИЙН СУРГУУЛИЙН ХӨЛ БӨМБӨГИЙН ТАЛБАЙН ҮЗЭГЧДИЙН СУУДАЛ

(ажлын зураг)
БАРИЛГА БҮТЭЭЦИЙН ХЭСЭГ-ББ

Захирал ..... /Н.Бадрал/
Инженер ..... /О.Энхсайхан/

Улаанбаатар хот
2024 он

A3

АЖЛЫН ЗУРГИЙН ЖАГСААЛТ

Хуудас	Нэр	Тайлбар
ББ-1	Зургийн жагсаалт	
ББ-2	Зургийн жагсаалт, Талбар бичиг, Тооцооны схем	
ББ-3	"А" блокийн ерөнхий байгуулалт	
ББ-4	"А" блокийн суурийн байгуулалт	
ББ-5	"А" блокийн суурийн огтлол 1-1,2-2,А-А,Б-Б хэсэглэл-1;2	
ББ-6	"А" Блокийн суулгах нарийвч	
ББ-7	"А" Блокийн металл рамын байгуулалт	
ББ-8	"А" Метал хучилтын байгуулалт	
ББ-9	"А" Блокийн метал рамын Огтлол 1-1, Хэсэглэл-1;2	
ББ-10	"А" Блок Огтлол 1-1-ийн Хэсэглэл-3-10	
ББ-11	"А" Блок Огтлол 1-1-ийн Хэсэглэл-11-17	
ББ-12	"А" Блок Огтлол 1-1-ийн Хэсэглэл-18-23	
ББ-13	"А" Блок Огтлол 1-1-ийн Хэсэглэл-24 Поз	
ББ-14	"А" Блок Огтлол 1-1-ийн Материалын түүвэр	
ББ-15	"А" Блокийн метал рамын Огтлол 2-2, Хэсэглэл-1;2	
ББ-16	"А" Блок Огтлол 2-2-ийн Хэсэглэл-3-10	
ББ-17	"А" Блок Огтлол 2-2-ийн Хэсэглэл-11-17	
ББ-18	"А" Блок Огтлол 2-2-ийн Поз, Материалын түүвэр	
ББ-19	"А" Блокийн метал рамын Огтлол 3-3, Хэсэглэл-1;2	
ББ-20	"А" Блок Огтлол 3-3-ийн Хэсэглэл-3-10	
ББ-21	"А" Блок Огтлол 3-3-ийн Хэсэглэл-11-18	
ББ-22	"А" Блок Огтлол 3-3-ийн Хэсэглэл-19-24	
ББ-23	"А" Блок Огтлол 3-3-ийн Хэсэглэл-25, Поз,	
ББ-24	"А" Блок Огтлол 3-3-ийн Материалын түүвэр	
ББ-25	"А" Блокийн метал рамын Огтлол 4-4, Хэсэглэл-1;2	
ББ-26	"А" Блок Огтлол 4-4-ийн Хэсэглэл-3-10	
ББ-27	"А" Блок Огтлол 4-4-ийн Хэсэглэл-11-18	
ББ-28	"А" Блок Огтлол 4-4-ийн Хэсэглэл-19-24	
ББ-29	"А" Блок Огтлол 4-4-ийн Хэсэглэл-25 Поз	

Хуудас	Нэр	Тайлбар
ББ-30	"А" Блок Огтлол 4-4-ийн материалын түүвэр	
ББ-31	"А" Блокийн метал рамын Огтлол 5-5, Хэсэглэл-1;2, Материалын түүвэр	
ББ-32	"А" Блокийн метал рамын Огтлол 6-6;7-7	
ББ-33	"А" Блокийн метал рамын Огтлол 8-8;9-9	
ББ-34	"А" Блокийн метал рамын Огтлол 10-10;11-11;12-12	
ББ-35	"А" Блок Огтлол 1-1-11-11-ийн Хэсэглэл-1-7	
ББ-36	"А" Блок Огтлол 1-1-11-11-ийн Хэсэглэл-8-14	
ББ-37	"А" Блок Огтлол 1-1-11-11-ийн Хэсэглэл-15-21	
ББ-38	"А" Блок Огтлол 1-1-11-11-ийн Материалын түүвэр	

"МОНАРЧ" КОНСТРАКШН ХХК

Барилын зураг төсөл, Барилга цэцэрлэг "МОН АРЧ КОНСТРАКШН" ХХК

(Сэлэгэ аймаг, мандал сумын, 1-р баг, Өртөөний гудамж 1205 тоот)
СЭЛЭНГЭ АЙМАГ, МАНДАЛ СУМЫН 640 ХУУХДИЙН СУРГУУЛИЙН ХӨЛ БӨМБӨГИЙН

Зургийн жагсаалт — Үе шат: АЗ

Инженер		О.Энхсайхан	ЕГ Шифр: МАС-07/2022	Масштаб: — Огноо: 2022
Гүйцэтгэсэн		О.Энхсайхан	ТГ Шифр:	Зургийн дугаар: ББ-001 — Хуудас: 75
Шалгасан		Б.Зоригтбаатар		

А3

Хуудас	Нэр	Тайлбар
ББ-55	"Б" Блокийн метал рамын Огтлол 3-3, Хэсэглэл-1;2	
ББ-56	"Б" Блок Огтлол 3-3-ийн Хэсэглэл-3-10	
ББ-57	"Б" Блок Огтлол 3-3-ийн Хэсэглэл-11-18	
ББ-58	"Б" Блок Огтлол 3-3-ийн Хэсэглэл-19-24	
ББ-59	"Б" Блок Огтлол 3-3-ийн Хэсэглэл-25, Поз,	
ББ-60	"Б" Блок Огтлол 3-3-ийн Материалын түүвэр	
ББ-61	"Б" Блокийн метал рамын Огтлол 4-4, Хэсэглэл-1;2	
ББ-62	"Б" Блок Огтлол 4-4-ийн Хэсэглэл-3-10	
ББ-63	"Б" Блок Огтлол 4-4-ийн Хэсэглэл-11-18	
ББ-64	"Б" Блок Огтлол 4-4-ийн Хэсэглэл-19-24	
ББ-65	"Б" Блок Огтлол 4-4-ийн Хэсэглэл-25 Поз	
ББ-66	"Б" Блок Огтлол 4-4-ийн материалын түүвэр	
ББ-67	"Б" Блокийн метал рамын Огтлол 5-5, Хэсэглэл-1;2, Материалын түүвэр	
ББ-68	"Б" Блокийн метал рамын Огтлол 6-6;7-7	
ББ-69	"Б" Блокийн метал рамын Огтлол 8-8;9-9	
ББ-70	"Б" Блокийн метал рамын Огтлол 10-10;11-11;12-12	
ББ-71	"Б" Блок Огтлол 1-1-11-11-ийн Хэсэглэл-1-7	
ББ-72	"Б" Блок Огтлол 1-1-11-11-ийн Хэсэглэл-8-14	
ББ-73	"Б" Блок Огтлол 1-1-11-11-ийн Хэсэглэл-15-21	
ББ-74	"Б" Блок Огтлол 1-1-11-11-ийн Материалын түүвэр	
ББ-75	Метал хашаа	

ТАЙЛБАР БИЧИГ

Ерөнхий хэсэг: Сэлэнгэ аймаг, Мандал сум, Хэрх 4 дүгээр багийн нутаг дэвсгэрт баригдах "СЭЛЭНГЭ АЙМАГ, МАНДАЛ СУМЫН СОЁЛ, СПОРТЫН ЦОГЦОЛБОР ТӨВ"-ийн барилга бүтээцийн зураг төслийг зургийн гэрээ, даалгаварыг үндэслэн "МОНАРЧ" ХХК-д боловсруулав.

Үүнд:

1. Ачаалал ба үйлчлэл БНбД 2.01.07-90
2. Барилгад хэрэглэх уур амьсгал ба геофизикийн үзүүлэлт БНбД 23.01.09
3. Газар хөдлөлтийн бүс нутагт барилга төлөвлөх БНбД 22.01.01
4. Барилга байгууламжийн будууь, суурийн зураг төсөл зохиох БНбД 50.01.16
5. Бетон ба төмөр бетон бүтээц БНбД 52.01.10
6. Цутгамал бетон, Төмөр бетон бүтээц БНбД 52.02.05
7. Ган бүтээц БНдД 53-03-07

Барилга бүтээцийн төлөвлөлтийг байгаль цаг уурын доорхи нөхцөлд тохируулан төлөвлөв.

Үүнд: гадна агаарын тооцооны температур -35.9°С

цасны ачаалал 50 кг/м^2

сахины ачаалал 33 кг/м^2

газар хөдлөлийн 6 балл/MSK-64 хэмжүүрээр/

Төлөвлөж буй барилга А;Б блок бүдэх буюу А;Б блок нь тэнхлэгээрээ 5.6х76.65м хэмжээтэй. Даацын үндсэн бүтээц нь ган мемалл багана дамнуруу металл ферм бүхий соёл, урлаг спорт цогцолборийн барилга болно.

Суурь:

Барилгын суурийг цутгамал төмөр бетон баганан суурь, гадна загийг суурийн дамнуруугаар холбосон байхаар төлөвлөв. Баганан суурь. суурийн дамнуруу, бетоны анги В20, арматур А400 /ГОСТ 5781-82/ хөндлөн арматур нь Ф8 А240 /ГОСТ-5781-82/ байхаар тооцоонд тусгасан болно. Шугаман суурийн доор 10см-н зузаантай В10 ангийн бетон бэлтгэл хийж өгнө. Суурийн хөрстэй харьцах бүх гадаргууд 2 уе хар тосон түрхлэг хийж өгөх шаардлагатай. Тухайн суурийг механизм болон гар аргаар суурь суулгах төслийн түвшингээс дээш 20-30 см дутуу ухаж түүнээс доош төслийн түшин хүртэл гараар ухах хэрэгтэй. Барилгын суурьт эргүүлж чигчих хөрс нь овойлт үсхээргүй хайрган хөрс байх ба уг хөрсийг 20 см тутамд үечлэн сайн нягтруулалт хийж өгөх шаардлагатай.

Бетоны үгсралтийн ажил үүцэтгэхдээ "Цутгамал төмөр бетон бүтээц -ийн норм дүрэм БНбД 52-02-05 -ийг дариитлалбал зохино. Хэв хашмал нь бат бэх тогтвортой нөхцөлөөр хангагдсан байх ёстой. Бетон бат бэх нь 70% -даа хүрхээс өмнө бүтээцийн хэв хашталийг авхийг хоргилно. Бетон зурмагаас холбогдох журмын дагуу дээж авч төслийн төлөвлөлтийн маркд хүрч байгаа эсэхийг тодорхойлсны дараа цутгалтын ажлыг эхлэх хэрэгтэй.

ТООЦООНЫ СХЕМ

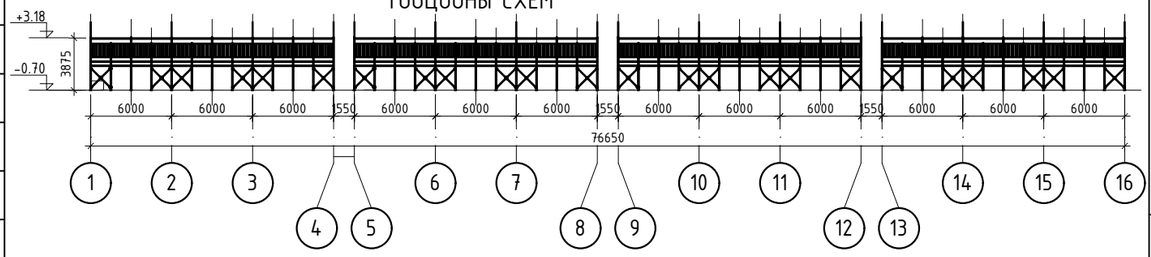

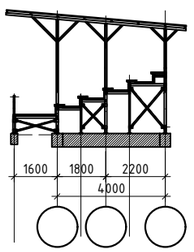

"МОНАРЧ" КОНСТРАКШН ХХК	(Сэлэгэ аймаг, мандал сумын, 1-р баг, Өртөөний гудамж 1205 тоот) СЭЛЭНГЭ АЙМАГ, МАНДАЛ СУМЫН 640 ХҮҮХДИЙН СУРГУУЛИЙН ХӨЛ БӨМБӨГИЙН				
Барилын зураг төсөл, Барилга үүсгэлтийн "МОН АРЧ КОНСТРАКШН" ХХК	Зургийн жагсаалт, Талбар бичиг, Тооцооны схем				Уе шат: АЗ
	Инженер		О.Энхсайхан	ЕГ Шифр: МАС-07/2022	Масштаб: / Огноо: 2022
	Гүйцэтгэсэн		О.Энхсайхан	ТГ Шифр:	Зургийн дугаар: ББ-002 / Хуудас: 75
	Шалгасан		Б.Зоригтбаатар		

А3

А-Блокийн ерөнхий байгуулалт байгуулалт М1:100

Түвшин /±0/.00=998.25

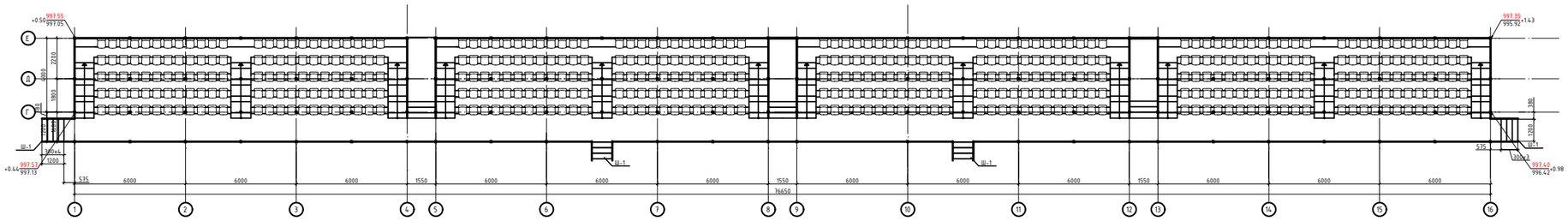

Поз	Тэмдэглэгээ	Нэр			Тоо шир	Жин (кг) Нэгж	Жин (кг) Нийт
А-Блокийн огтлол 1-1-ийн материал					4	74.93	299.71
1		50x3	ГОСТ 30245-94*	L= 937	2	4.04	8.08
2		50x3	ГОСТ 30245-94*	L= 245	2	1.06	2.11
3		50x3	ГОСТ 30245-94*	L= 420	2	1.81	3.62
4		50x3	ГОСТ 30245-94*	L= 1395	2	6.01	12.02
5		80x40x3	ГОСТ 30245-94*	L= 485	2	2.55	5.09
6		40x4	ГОСТ 30245-94*	L= 281	2	0.68	1.36
7		25x3	ГОСТ 19771-93*	L= 980	6	1.10	6.59
8		50x3	ГОСТ 30245-94*	L= 300	6	1.29	7.76
9		40x4	ГОСТ 19771-93*	L= 575	2	1.39	2.78
10		25x3	ГОСТ 19771-93*	L= 500	6	0.56	3.36
11		50x3	ГОСТ 30245-94*	L= 1200	4	5.17	20.69
12		50x3	ГОСТ 30245-94*	L= 340	1	1.47	1.47

ТАЙЛБАР

1. Энэ хуудсыг ББ-4,6,7,8,9,15,19,25,31,32,33,34-тай хамт хэнэ хх.

Шат Ш-1 М1:25

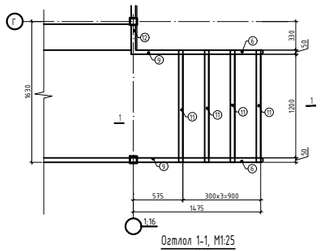

Огтлол 1-1, М1:25

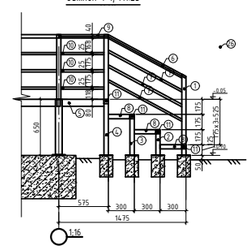

"МОНАРЧ" КОНСТРАКЦИ ХХХ	(Сэлэгэ аймаг, мандал сумын, 1-р баг, бртөөний гудамж 1205 тоот) СЭЛЭНГЭ АЙМАГ, МАНДАЛ СУМЫН 640 ХҮҮХДИЙН СУРГУУЛИЙН ХӨЛ БӨМБӨГИЙН				
	"А" блокийн ерөнхий байгуулалт				Үе шат: А3
	Инженер		О.Энхсайхан	ЕГ Шифр: МАС-07/2022	Масштаб: М1:100, 20, 25	Огноо: 2022
	Гүйцэтгэсэн		О.Энхсайхан			
	Шалгасан		Б.Зоригтбаатар	ТГ Шифр:	Зургийн дугаар: ББ-003	Хуудас: 75

А3

А-Блокийн шугаман суурийн байгуулалт М1:100

Түвшин /±0/.00=998.25

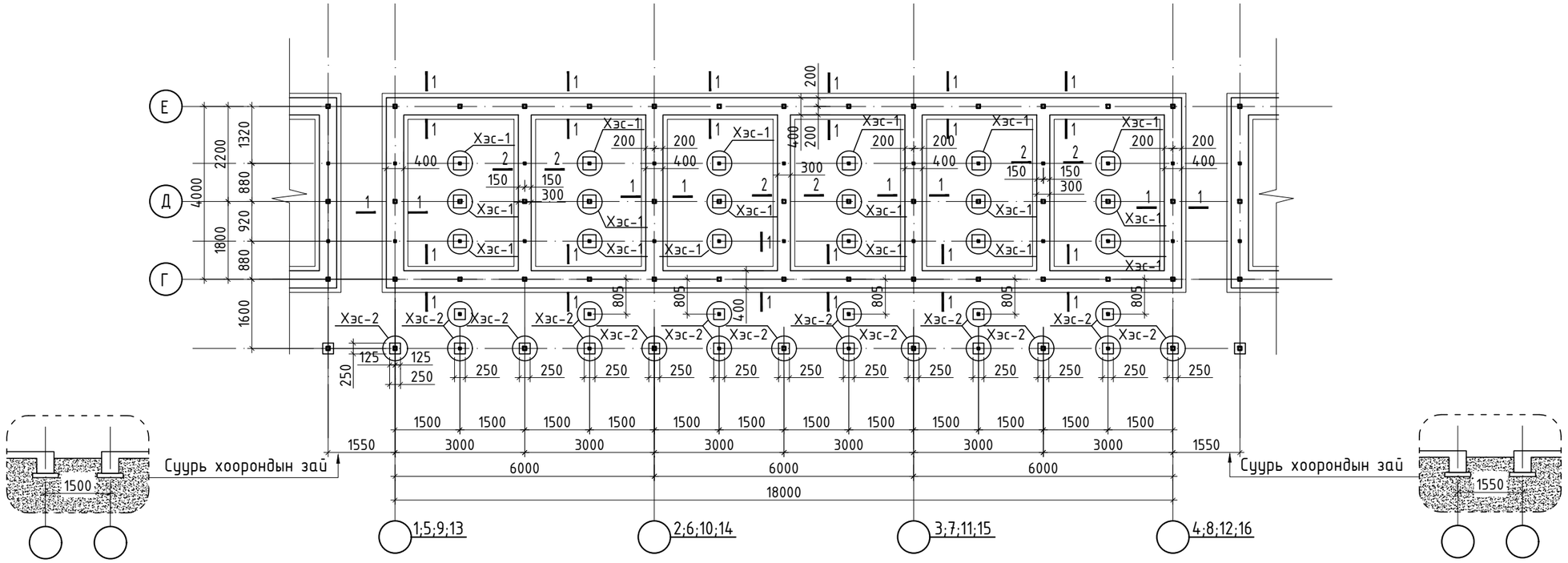

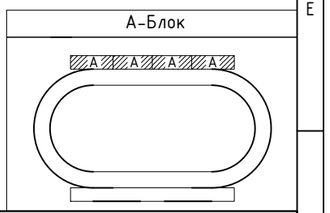

ТАЙЛБАР

1. Энэ хуудсыг ББ-3,6,7,8,9,15,19;25;31;32;33;34-тай хамт үзнэ үү.
2. Цутгамал т/бетон суурийг зориулалтын хэв хашмалд цутгах ба бат бэх 70%-д хүрсэний дараа хэв хашмалыг авах шаардлагатай.
3. Цутгамал бетоны ажлыг БНбД 52-02-05-ийн заалтын дагуу хийж гүйцэтгэнэ.

"МОНАРЧ" КОНСТРАКШН ХХК	(Сэлэгэ аймаг, мандал сумын, 1-р баг, Өртөөний гудамж 1205 тоот) СЭЛЭНГЭ АЙМАГ, МАНДАЛ СУМЫН 640 ХҮҮХДИЙН СУРГУУЛИЙН ХӨЛ БӨМБӨГИЙН				
	"А" блокийн суурийн байгуулалт				Үе шат: А3
	Инженер	О.Энхсайхан	ЕГ Шифр: МАС-07/2022	Масштаб: М1:100, 20, 25	Огноо: 2022
	Гүйцэтгэсэн	О.Энхсайхан	ТГ Шифр:	Зургийн дугаар: ББ-004	Хуудас: 75
Барилгын зураг төсөл, Барилга угсралтын "МОН АРЧ КОНСТРАКШН" ХХК	Шалгасан	Б.Зоригтбаатар			

А3

Огтлол 1-1, М1:20

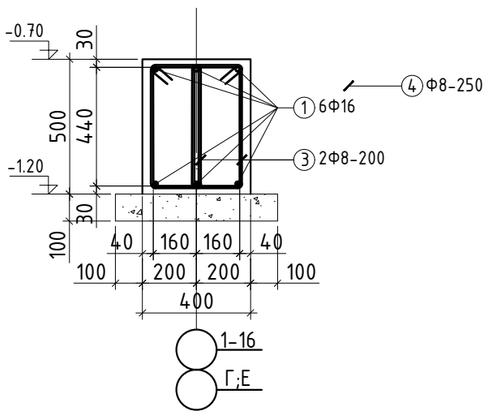

Огтлол 2-2, М1:20

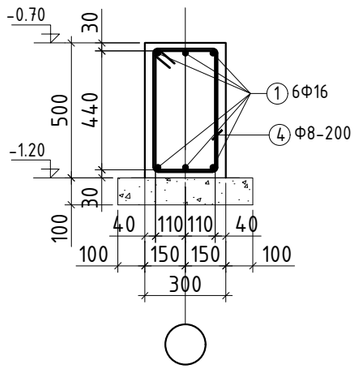

Хэсэглэл-1, М1:20

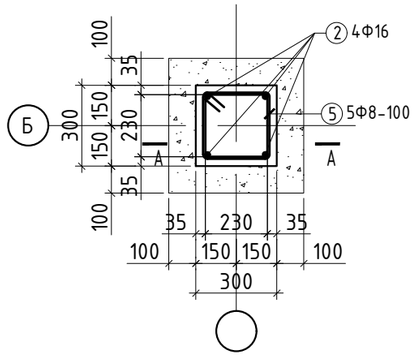

Огтлол А-А, М1:20

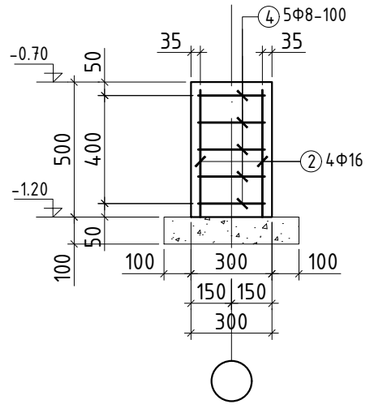

Хэсэглэл-2, М1:20

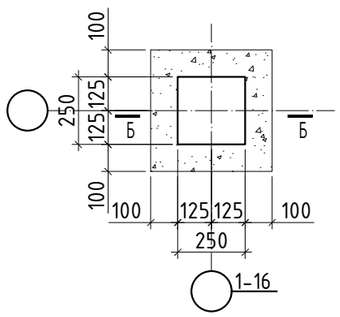

Огтлол Б-Б, М1:20

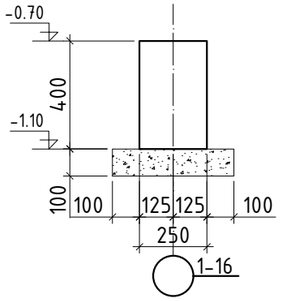

ТАЙЛБАР

1. Энэ хуудсыг ББ-4-тай хамт vзнэ vv.
2. Цутгамал т/бетон суурийг зориулалтын хэв хашмалд цутгах ба бат бэх 70%-д хvрсэний дараа хэв хашмалыг авах шаардлагатай.
3. Цутгамал бетоны ажлыг БНбД 52-02-05-ийн заалтын дагуу хийж гvйцэтгэнэ.

Поз	Тэмдэглэгээ	Нэр				Тоо шир	Жин (кг)	
							Нэгж	Нийт
Шугаман суурь						4	1063.94	4255.77
1	ГОСТ 5781-82	Ф 16	А400	Урт/М	67600	6	106.696	640.17
2	ГОСТ 5781-82	Ф 16	А400	L=	470	72	0.742	53.41
3	ГОСТ 5781-82	Ф 8	А240	L=	1370	544	0.541	294.08
4	ГОСТ 5781-82	Ф 8	А240	L=	1470	66	0.580	38.28
5	ГОСТ 5781-82	Ф 8	А240	L=	1070	90	0.422	38.00
Нийт арматурын жин; Σ; (кг)								1063.9431
Бетон В20, (М250), V; ($м^3$)								52.5800
Бетон В10, (М150), V; ($м^3$)								18.2080

Поз	Загвар	Поз	Загвар	Поз	Загвар
3	245, 515, 440, 170, L=1370	4	295, 515, 440, 220, L=1470	5	305, 305, 230, 230, L=1070

А-Блок

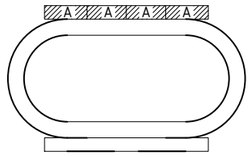

"МОНАРЧ" КОНСТРАКШН ХХК	(Сэлэгэ аймаг, мандал сумын, 1-р баг, Өртөөний гудамж 1205 тоот) СЭЛЭНГЭ АЙМАГ, МАНДАЛ СУМЫН 640 ХҮҮХДИЙН СУРГУУЛИЙН ХӨЛ БӨМБӨГИЙН				
	"А" блокийн суурийн огтлол 1-1,2-2,А-А,Б-Б хэсэглэл-1;2				Үе шат: А3
	Инженер	О.Энхсайхан	ЕГ Шифр: МАС-07/2022	Масштаб: М:20	Огноо: 2022
	Гүйцэтгэсэн	О.Энхсайхан	ТГ Шифр:	Зургийн дугаар: ББ-005	Хуудас: 75
Барилгын зураг төсөл, Барилга угсралтын "МОН АРЧ КОНСТРАКШН" ХХК	Шалгасан	Б.Зоригтбаатар			

А3

"А" Блокийн суулгах нарийвчын М1:100

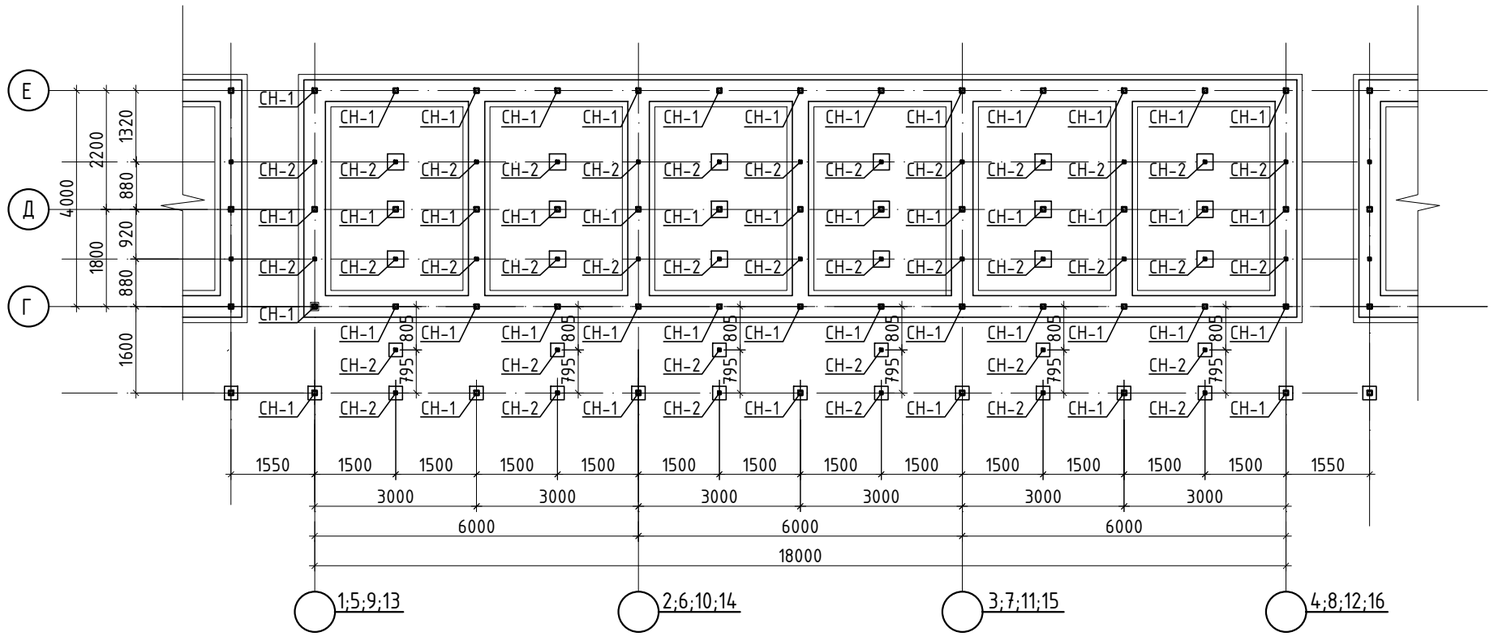

Суулгах нарийвч СН-1 М1:10

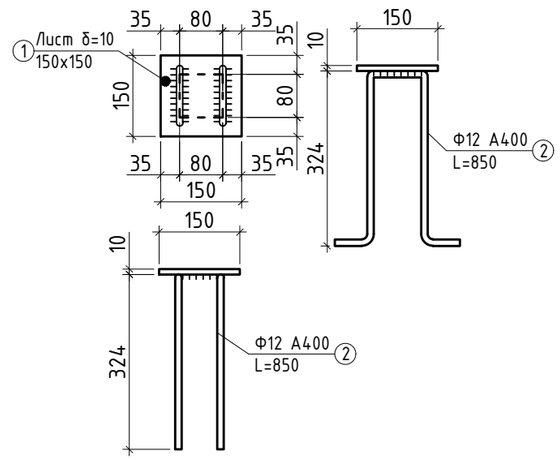

Суулгах нарийвч СН-2 М1:10

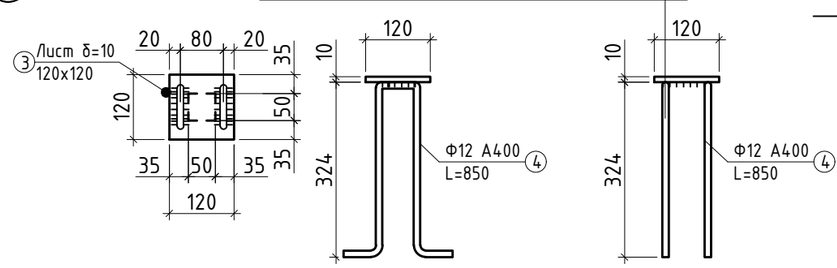

Метал хийц эдлэлийн материалын туувэр

Поз	Тэмдэглэгээ	Нэр	Тоо шир	Жин (кг)	
				Нэгж	Нийт
Суулгах нарийвч СН-1					
		Лист	4	81.25	324.99
1		Лист 150x150x10 ГОСТ 19903-74* L= 150	46	1.766	81.25
		Арматур	4	120.58	482.33
2	ГОСТ 5781-82*	Ф 16 А400 L= 830	92	1.311	120.58
Суулгах нарийвч СН-2					
		Лист	4	42.96	171.82
3		Лист 120x120x10 ГОСТ 19903-74* L= 120	38	1.130	42.96
		Арматур	4	96.01	384.05
4	ГОСТ 5781-82*	Ф 16 А400 L= 800	76	1.263	96.01

ТАЙЛБАР

1. Энэ хуудсыг ББ-4;7-тай хамт үзнэ үү.

Позиц	Загвар	Позиц	Загвар
2	110, 300, 300, 60, 60, L=830	2	80, 300, 300, 60, 60, L=800

А-Блок

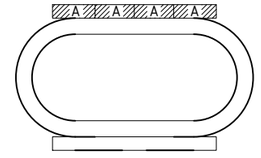

"МОНАРЧ" КОНСТРАКШН ХХК

Барилын зураг төсөл, Барилга угсралтын "МОН АРЧ КОНСТРАКШН" ХХК

(Сэлэнгэ аймаг, мандал сумын, 1-р баг, өртөөний гудамж 1205 тоот)
СЭЛЭНГЭ АЙМАГ, МАНДАЛ СУМЫН 640 ХҮҮХДИЙН СУРГУУЛИЙН ХӨЛ БӨМБӨГИЙН

"А" Блокийн суулгах нарийвч — Үе шат: АЗ

Инженер		О.Энхсайхан	ЕГ Шифр: МАС-07/2022	Масштаб: М1:100, 20, 25	Огноо: 2022
Гүйцэтгэсэн		О.Энхсайхан			
Шалгасан		Б.Зоригтбаатар	ТГ Шифр:	Зургийн дугаар: ББ-006	Хуудас: 75

А3

"А" Блокийн металл рамын байгуулалт М1:100

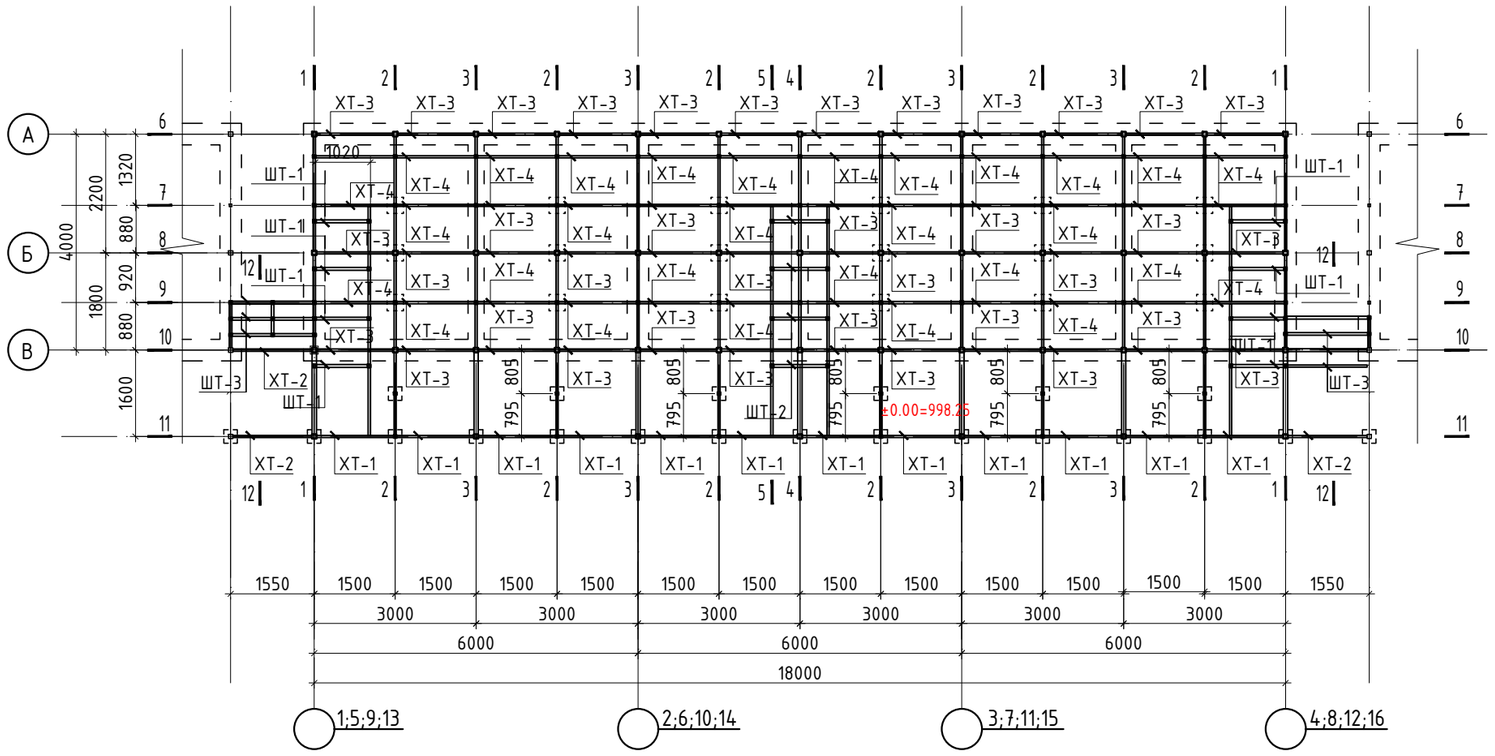

Ган элементvvдийн тvvвэр

Поз	Тэмдэглэгээ	Нэр				Тоо шир	Жин (кг) Нэгж	Жин (кг) Нийт
Порогон төмөр П-1;2						4	55.17	220.67
1	ШТ-1	50х3	ГОСТ 30245-94*	L= 1060		8	4.57	36.55
2	ШТ-2	50х3	ГОСТ 30245-94*	L= 1080		4	4.65	18.62
3	ШТ-3	50х3	ГОСТ 30245-94*	L= 1600		6	6.90	41.38

ТАЙЛБАР

1. Энэ хуудсыг ББ-3,4,6,9,15,19,25,31,32,33,34-тай хамт vзнэ vv.
2. Метал багана дамнуруу болон бусад метал эдлэлийг зэврэхээс хамгаалж 2 үе будгаар буднаа.
3. Ган бүтээцийн ажлыг БНбД 53-02-05-ийн заалтын дагуу хийж гvйцэтгэнэ.
4. Оёдлыг Э42А төрлийн бүрхүүлтэй MNS 4900-1999-ийн шаардлага хангасан электродоор гүйцэтгэнэ. Оедлын өндөр 3-4мм, уулзах хэсэг нийт периметрийн дагуу байна.

А-Блок

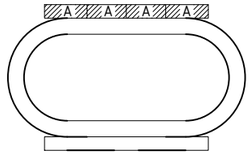

"МОНАРЧ" КОНСТРАКШН ХХК	(Сэлэгэ аймаг, мандал сумын, 1-р баг, Өртөөний гудамж 1205 тоот) СЭЛЭНГЭ АЙМАГ, МАНДАЛ СУМЫН 640 ХҮҮХДИЙН СУРГУУЛИЙН ХӨЛ БӨМБӨГИЙН				
	"А" Блокийн металл рамын байгуулалт				Үе шат: А3
	Инженер	О.Энхсайхан	ЕГ Шифр: МАС-07/2022	Масштаб: М1:100	Огноо: 2022
	Гүйцэтгэсэн	О.Энхсайхан	ТГ Шифр:	Зургийн дугаар: ББ-007	Хуудас: 75
Барилгын зураг төсөл, Барилга угсралтын "МОН АРЧ КОНСТРАКШН" ХХК	Шалгасан	Б.Зоригтбаатар			

А3

"А" Метал хучилтын байгуулалт, М1:100

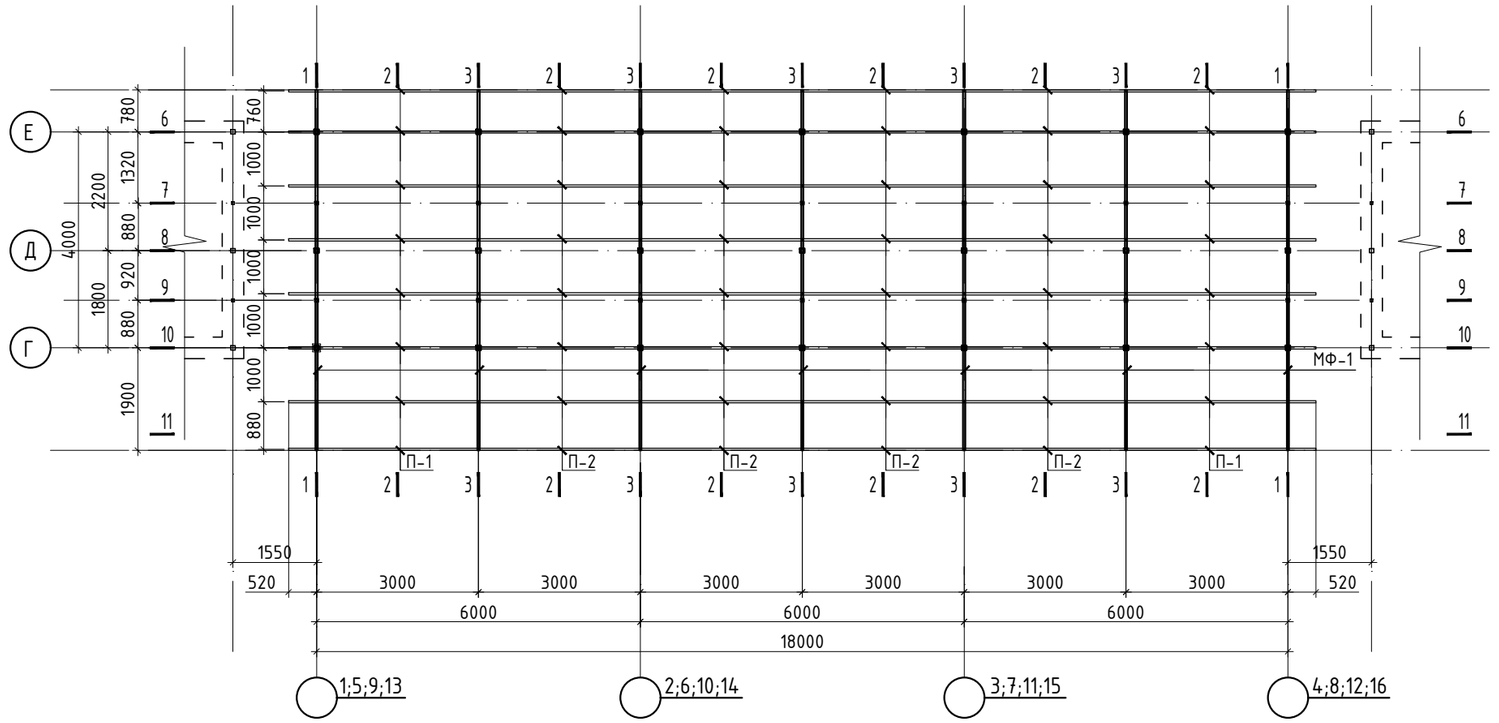

ТАЙЛБАР

1. Энэ хуудсыг ББ-3,7,9,15,19,25,31,32,33,34-тай хамт үзнэ үү. Огтлолийг ББ-9,11,12,13-аас үзнэ үү
2. Метал багана дамнуруу болон бусад метал эдлэлийг зэврэхээс хамгаалж 2 үе хар будгаар будна.
3. Ган бүтээцийн ажлыг БНбД 53-02-05-ийн заалтын дагуу хийж гүйцэтгэнэ.
4. Оёдлыг Э42А төрлийн бүрхүүлтэй
MNS 4900-1999-ийн шаардлага хангасан электродоор гүйцэтгэнэ.
Оедлын өндөр 3-4 мм, уулзах хэсэг нийт периметрийн дагуу байна.

Ган элементүүдийн түүвэр

Поз	Тэмдэглэгээ	Нэр			Тоо шир	Жин (кг)	
						Нэгж	Нийт
Порогон төмөр П-1;2					4	799.68	3198.72
1	П-1	80х40х3	ГОСТ 30245-94*	L= 3520	16	18.48	295.68
2	П-2	80х40х3	ГОСТ 30245-94*	L= 3000	32	15.75	504.00

А-Блок

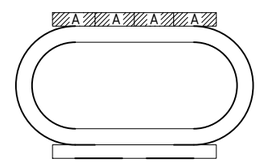

"МОНАРЧ" КОНСТРАКШН ХХК

Барилын зураг төсөл, Барилга цэцэрлэгийн "МОН АРЧ КОНСТРАКШН" ХХК

(Сэлэгэ аймаг, мандал сумын, 1-р баг, Өртөөний гудамж 1205 тоот)
СЭЛЭНГЭ АЙМАГ, МАНДАЛ СУМЫН 640 ХҮҮХДИЙН СУРГУУЛИЙН ХӨЛ БӨМБӨГИЙН

"А" Метал хучилтын байгуулалт — Үе шат: АЗ

Инженер		О.Энхсайхан	ЕГ Шифр: МАС-07/2022	Масштаб: М1:100	Огноо: 2022
Гүйцэтгэсэн		О.Энхсайхан	ТГ Шифр:	Зургийн дугаар: ББ-008	Хуудас: 75
Шалгасан		Б.Зоригтбаатар			

А3

"А" Блокийн металл рам, Огтлол 1-1 М1:25

Огтлол 1-1, М1:25

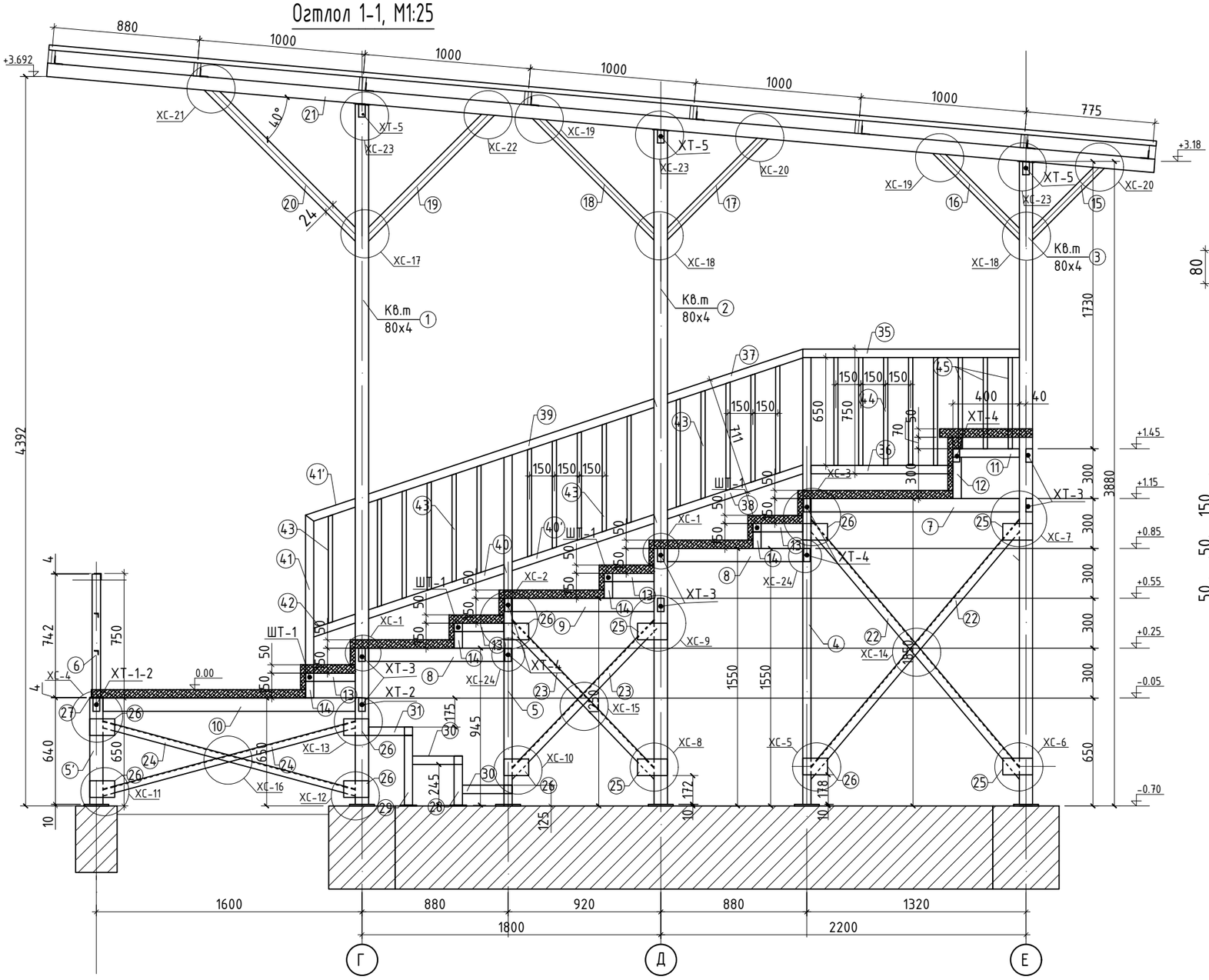

Хэсэглэл-1 , М1:10

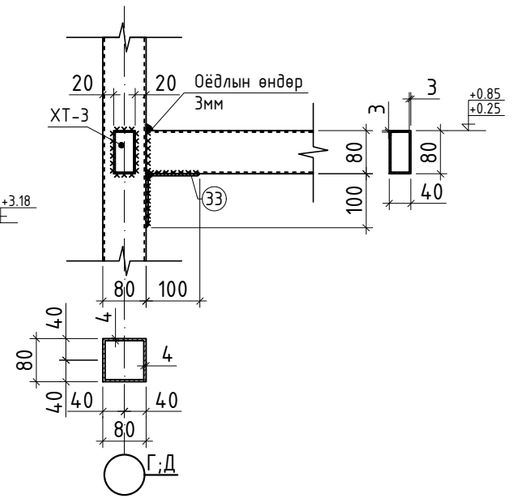

Хэсэглэл-2 , М1:10

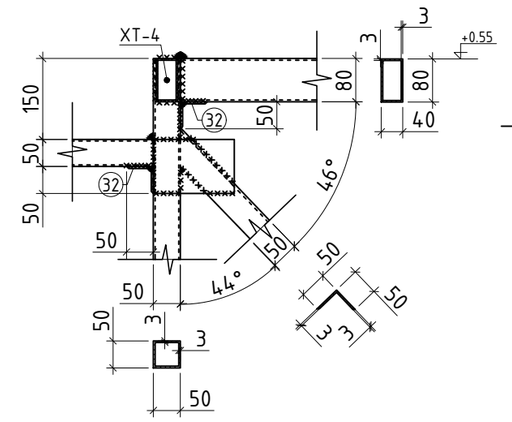

А-Блок

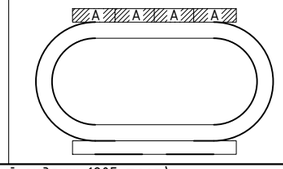

(Сэлэгэ аймаг, мандал сумын, 1-р баг, Өртөөний гудамж 1205 тоот)

СЭЛЭНГЭ АЙМАГ, МАНДАЛ СУМЫН 640 ХҮҮХДИЙН СУРГУУЛИЙН ХӨЛ БӨМБӨГИЙН

"А" Блокийн метал рамын Огтлол 1-1, Хэсэглэл-1;2					Үе шат: АЗ
Инженер		О.Энхсайхан	ЕГ Шифр: МАС-07/2022	Масштаб: М1:50, 25, 20	Огноо: 2022
Гүйцэтгэсэн		О.Энхсайхан	ТГ Шифр:	Зургийн дугаар: ББ-009	Хуудас: 75
Шалгасан		Б.Зоригтбаатар			

"МОНАРЧ" КОНСТРАКШН ХХК

Барилын зураг төсөл, Барилга цэсрэлтийн "МӨН АРЧ КОНСТРАКШН" ХХК

АЗ

Хэсэглэл-3 , М1:10

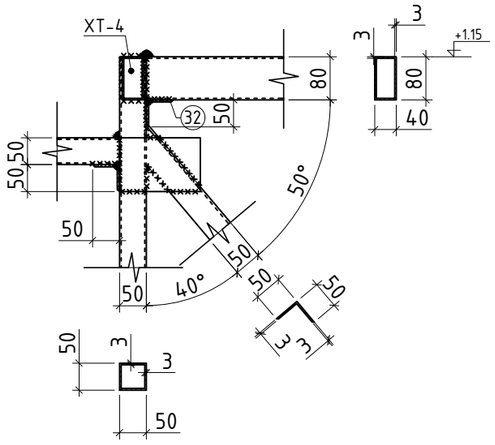

Хэсэглэл-4 , М1:10

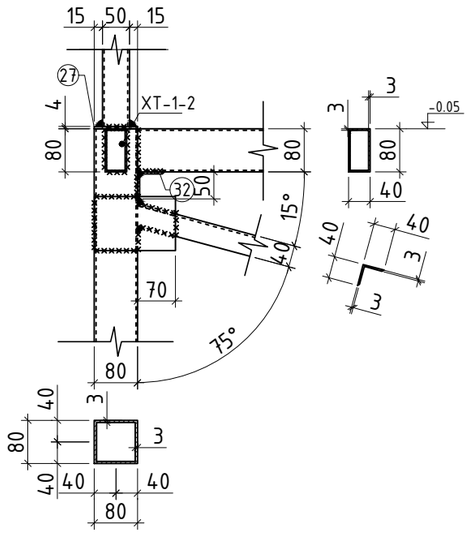

Хэсэглэл-5 , М1:10

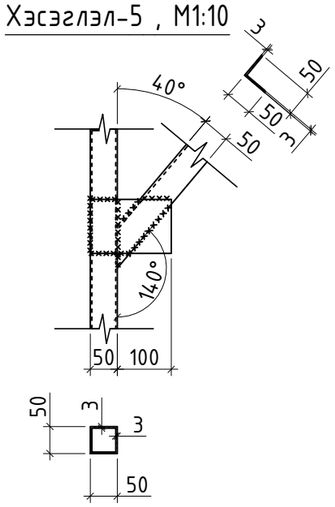

Хэсэглэл-6 , М1:10

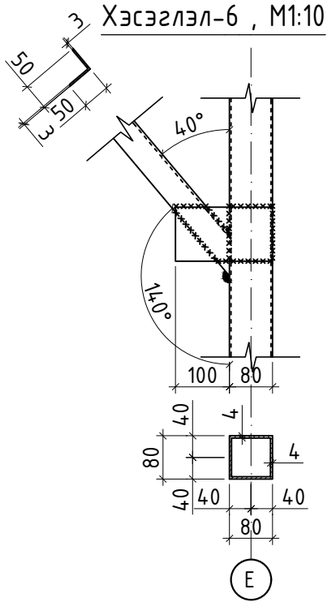

Хэсэглэл-7 , М1:10

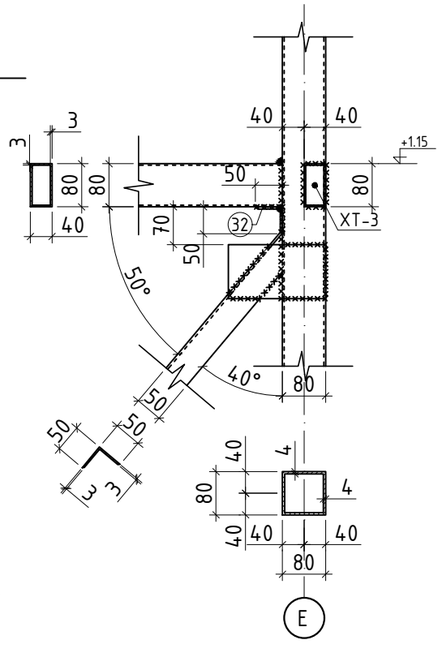

Хэсэглэл-8 , М1:10

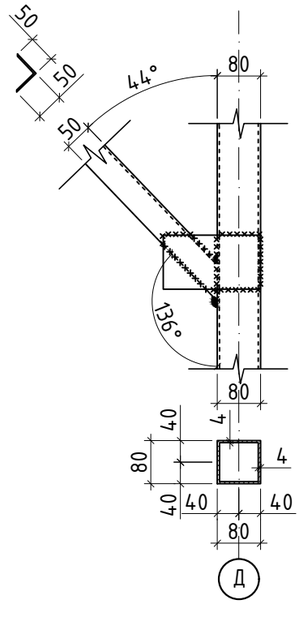

Хэсэглэл-9 , М1:10

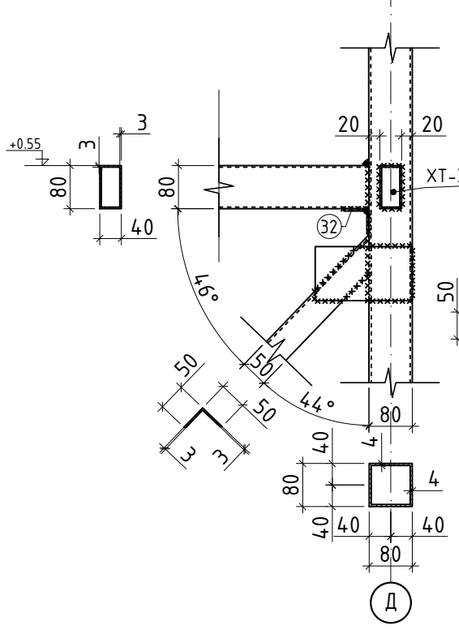

Хэсэглэл-10 , М1:10

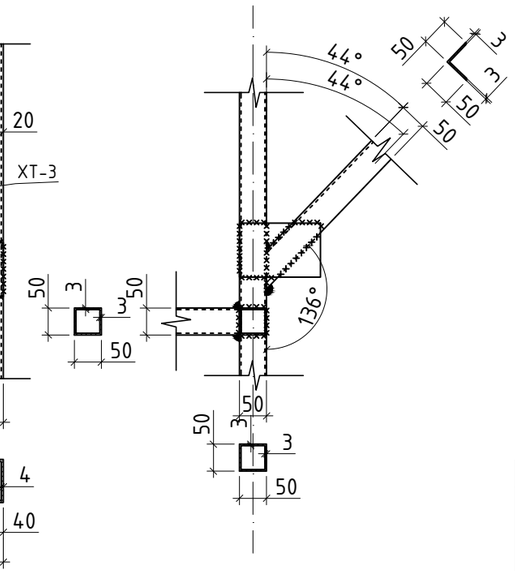

A-Блок

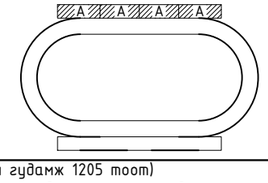

ТАЙЛБАР

1. Энэ хуудсыг ББ-9-тай хамт үзнэ үү.

"МОНАРЧ" КОНСТРАКШН ХХК	(Сэлэгэ аймаг, мандал сумын, 1-р баг, Өртөөний гудамж 1205 тоот)				
	СЭЛЭНГЭ АЙМАГ, МАНДАЛ СУМЫН 640 ХҮҮХДИЙН СУРГУУЛИЙН ХӨЛ БӨМБӨГИЙН				
	"А" Блок Оргилол 1-1-ийн Хэсэглэл-3-10				Үе шат: АЗ
	Инженер		О.Энхсайхан	ЕГ Шифр: МАС-07/2022	Масштаб: — Огноо: 2022
	Гүйцэтгэсэн		О.Энхсайхан	ТГ Шифр:	Зургийн дугаар: ББ-010 Хуудас: 75
	Шалгасан		Б.Зоригтбаатар		

Барилын зураг төсөл, Барилга үйлдэлийн "МӨН АРЧ КОНСТРАКШН" ХХК

А3

Хэсэглэл-11 , М1:10

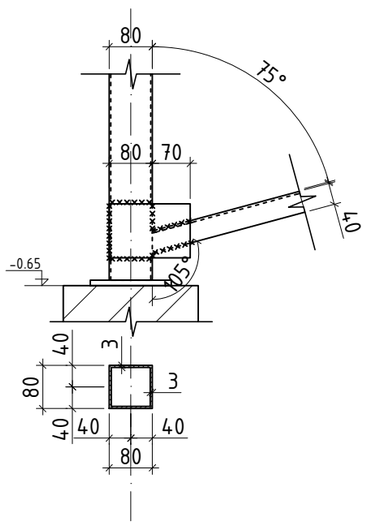

Хэсэглэл-12 , М1:10

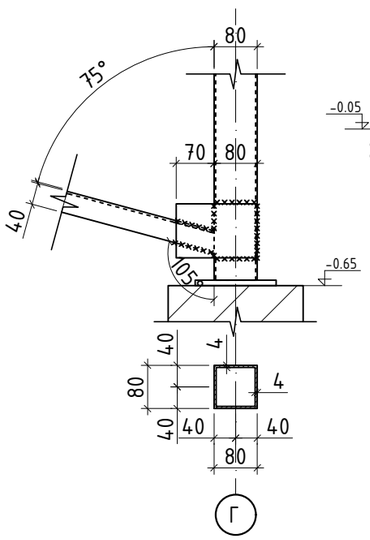

Хэсэглэл-13 , М1:10

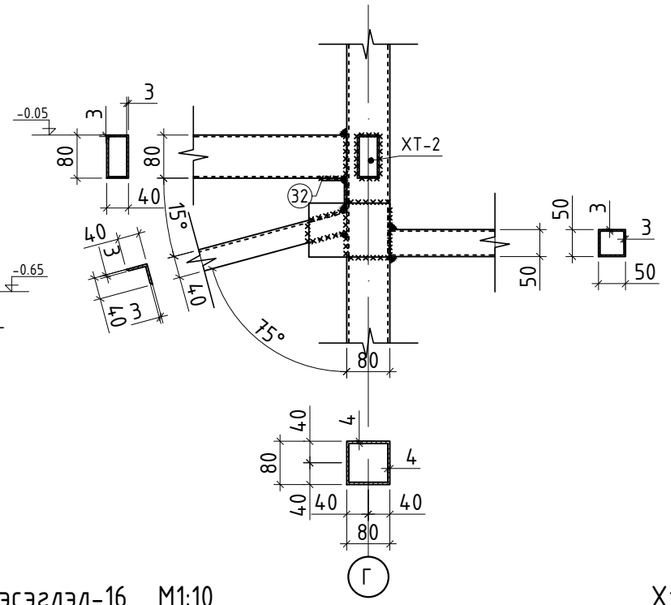

Хэсэглэл-14 , М1:10

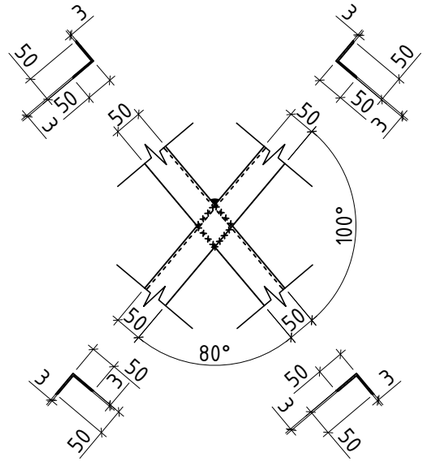

Хэсэглэл-15 , М1:10

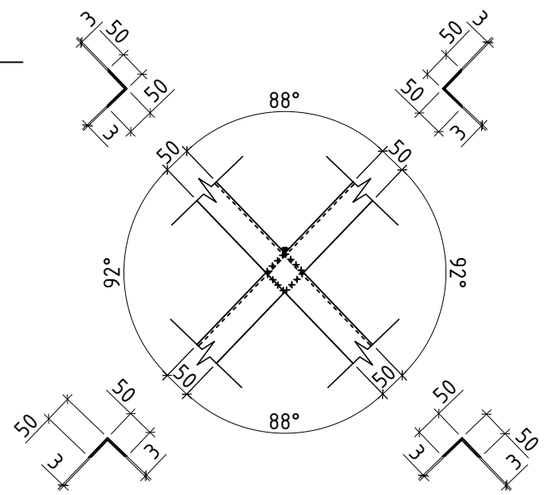

Хэсэглэл-16 , М1:10

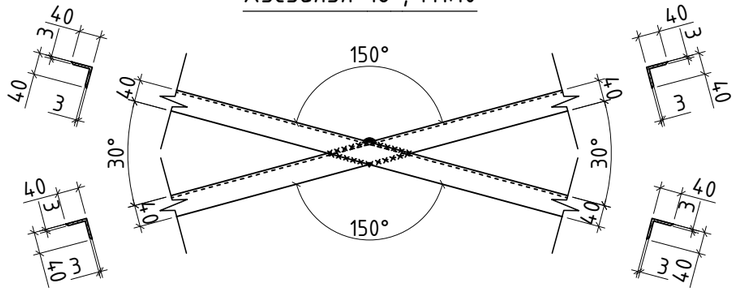

Хэсэглэл-17 , М1:10

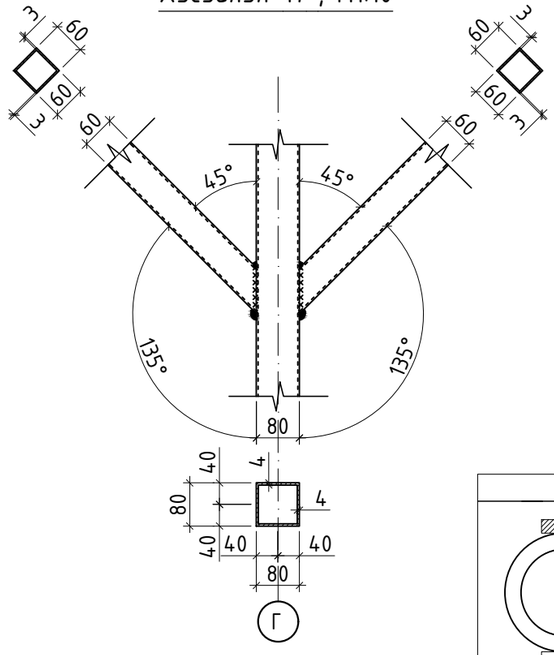

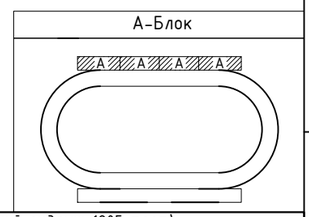

ТАЙЛБАР

1. Энэ хуудсыг ББ-9-тай хамт үзнэ үү.

"МОНАРЧ" КОНСТРАКШН ХХК	(Сэлэгэ аймаг, мандал сумын, 1-р баг, Өртөөний гудамж 1205 тоот) СЭЛЭНГЭ АЙМАГ, МАНДАЛ СУМЫН 640 ХҮҮХДИЙН СУРГУУЛИЙН ХӨЛ БӨМБӨГИЙН				
	"А" Блок Оглолт 1-1-ийн Хэсэглэл-11-17				Үе шат: АЗ
	Инженер		О.Энхсайхан	ЕГ Шифр: МАС-07/2022	Масштаб:	Огноо: 2022
	Гүйцэтгэсэн		О.Энхсайхан	ТГ Шифр:	Зургийн дугаар: ББ-011	Хуудас: 75
	Шалгасан		Б.Зоригтбаатар			

Барилын зураг төсөл, Барилга цэгцлэлтийн "МОН АРЧ КОНСТРАКШН" ХХК

АЗ

Хэсэглэл-18 , М1:10

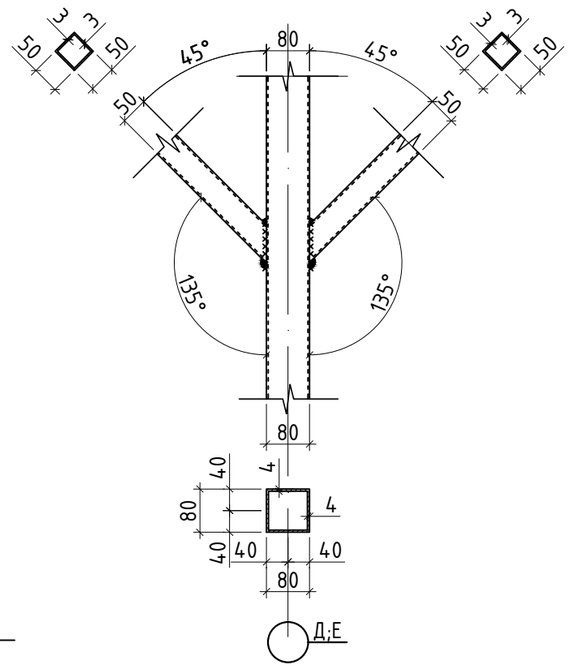

Хэсэглэл-19 , М1:10

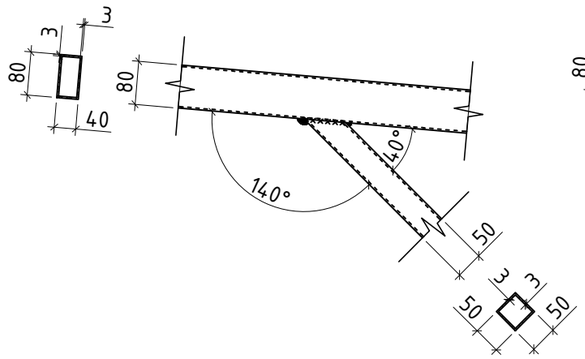

Хэсэглэл-20 , М1:10

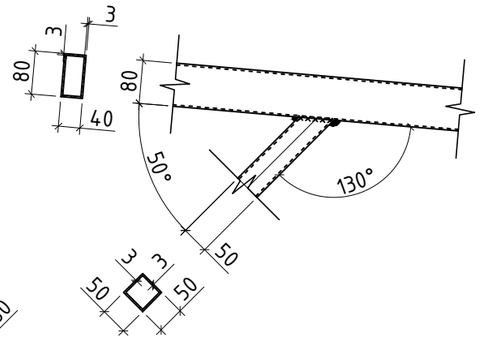

Хэсэглэл-21 , М1:10

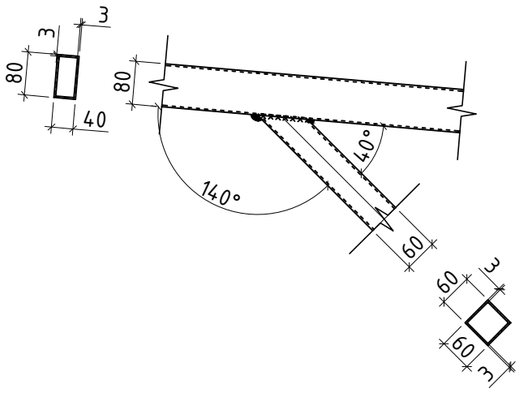

Хэсэглэл-22 , М1:10

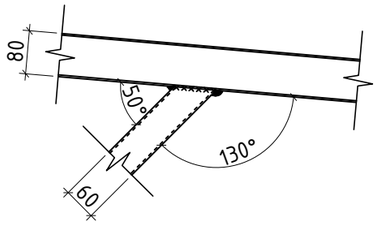

Хэсэглэл-23 , М1:10

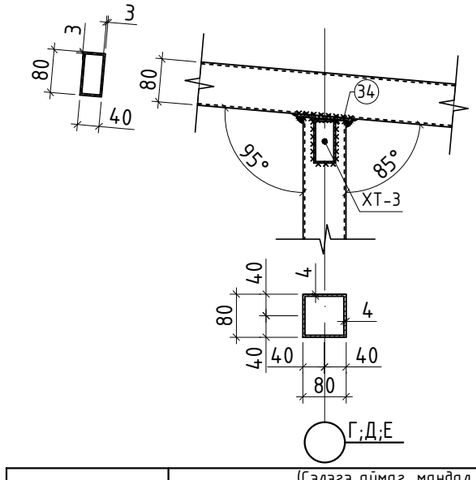

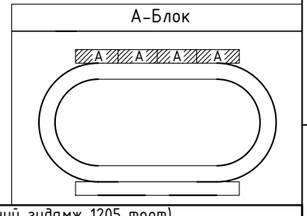

ТАЙЛБАР

1. Энэ хуудсыг ББ-9-тай хамт үзнэ үү.

"МОНАРЧ" КОНСТРАКШН ХХК	(Сэлэгэ аймаг, мандал сумын, 1-р баг, Өртөөний гудамж 1205 тоот) СЭЛЭНГЭ АЙМАГ, МАНДАЛ СУМЫН 640 ХҮҮХДИЙН СУРГУУЛИЙН ХӨЛ БӨМБӨГИЙН				
	"А" Блок Оглол 1-1-ийн Хэсэглэл-18-23				Үе шат: АЗ
	Инженер		О.Энхсайхан	ЕГ Шифр: МАС-07/2022	Масштаб:	Огноо: 2022
	Гүйцэтгэсэн		О.Энхсайхан	ТГ Шифр:	Зургийн дугаар: ББ-012	Хуудас: 75
Барилын зураг төсөл, Барилга үүсгэлтийн "МОН АРЧ КОНСТРАКШН" ХХК	Шалгасан		Б.Зоригтбаатар			

А3

Хэсэглэл-24 , М1:10

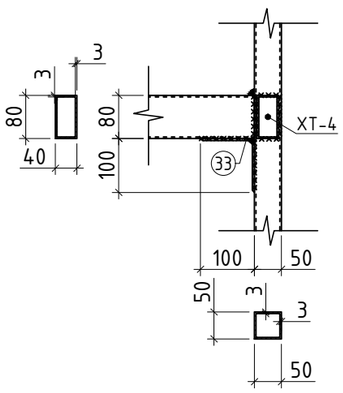

Поз-1 , М1:25

К8.т 80х4

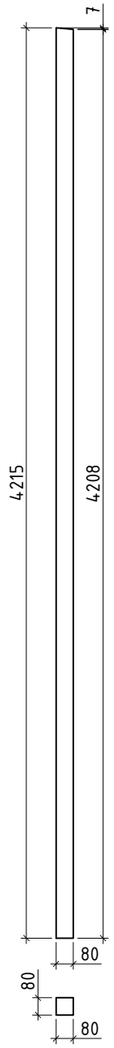

Поз-2 , М1:25

К8.т 80х4

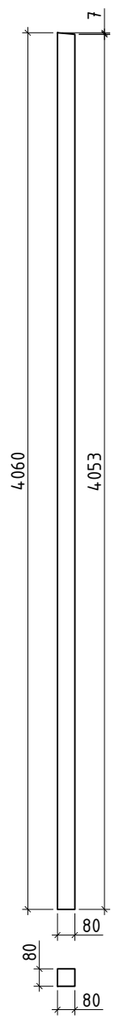

Поз-3 , М1:25

К8.т 80х4

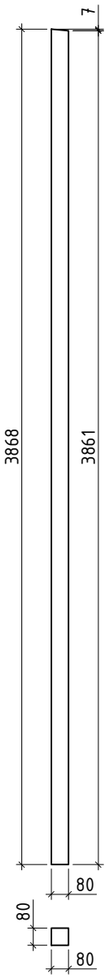

Поз-15 , М1:25

К8.т 50х3

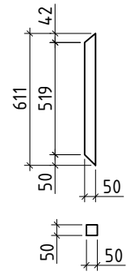

Поз-16 , М1:25

К8.т 50х3

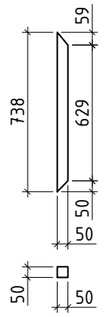

Поз-17 , М1:25

К8.т 50х3

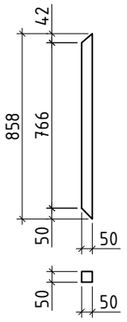

Поз-18 , М1:25

К8.т 50х3

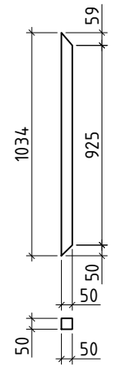

Поз-19 , М1:25

К8.т 60х3

Поз-20 , М1:25

К8.т 60х3

Поз-22 , М1:25

∟ 50х3

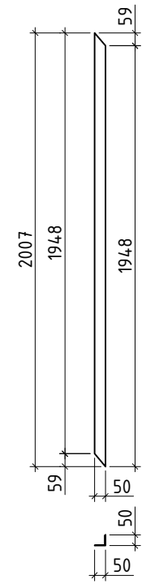

Поз-23 , М1:25

∟ 50х3

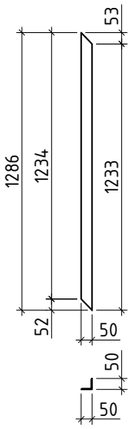

Поз-24 , М1:25

∟ 40х3

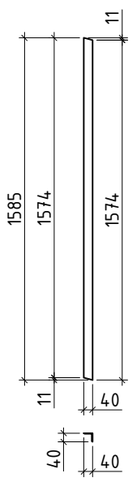

Поз-25 , М1:10

Лист 180х100х4

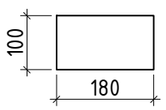

Поз-26 , М1:10

Лист 150х100х4

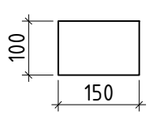

Поз-27 , М1:10

Лист 80х80х4

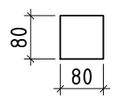

Поз-34 , М1:10

Лист 100х100х5

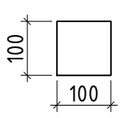

ТАЙЛБАР

1. Энэ хуудсыг ББ-9-тай хамт үзнэ үү.

А-Блок

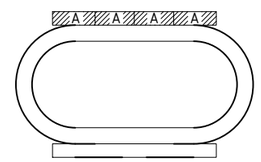

"МОНАРЧ" КОНСТРАКШН ХХК	(Сэлэгэ аймаг, мандал сумын, 1-р баг, Өртөөний гудамж 1205 тоот) СЭЛЭНГЭ АЙМАГ, МАНДАЛ СУМЫН 640 ХҮҮХДИЙН СУРГУУЛИЙН ХӨЛ БӨМБӨГИЙН				
	"А" Блок Оргилол 1-1-ийн Хэсэглэл-24 Поз				Үе шат: АЗ
	Инженер		О.Энхсайхан	ЕГ Шифр: МАС-07/2022	Масштаб: Огноо: 2022
	Гүйцэтгэсэн		О.Энхсайхан	ТГ Шифр:	Зургийн дугаар: ББ-013 Хуудас: 75
Барилгын зураг төсөл, Барилга үүсгэлтийн "МОН АРЧ КОНСТРАКШН" ХХК	Шалгасан		Б.Зоригтбаатар		

А3

Ган элементүүдийн түүвэр

Поз	Тэмдэглэгээ	Нэр			Тоо ширх	Жин (кг) Нэгж	Жин (кг) Нийт
А-Блокийн огтлол 1-1-ийн материал					4	612.30	2449.20
1		80х4	ГОСТ 30245-94*	L= 4215	2	39.33	78.65
2		80х4	ГОСТ 30245-94*	L= 4060	2	37.88	75.76
3		80х4	ГОСТ 30245-94*	L= 3868	2	36.09	72.18
4		50х3	ГОСТ 30245-94*	L= 2690	2	11.59	23.19
5		50х3	ГОСТ 30245-94*	L= 2104	2	9.07	18.14
5'		80х3	ГОСТ 30245-94*	L= 640	2	4.56	9.13
6		50х3	ГОСТ 30245-94*	L= 742	2	3.20	6.40
7		80х40х3	ГОСТ 30245-94*	L= 1255	2	7.84	15.69
8		80х40х3	ГОСТ 30245-94*	L= 815	2	5.09	10.19
9		80х40х3	ГОСТ 30245-94*	L= 855	2	5.34	10.69
10		80х3	ГОСТ 30245-94*	L= 1520	2	10.84	21.68
11		50х3	ГОСТ 30245-94*	L= 400	2	1.72	3.45
12		50х3	ГОСТ 30245-94*	L= 250	2	1.08	2.16
13		50х3	ГОСТ 30245-94*	L= 300	8	1.29	10.34
14		50х3	ГОСТ 30245-94*	L= 150	8	0.65	5.17
15		50х3	ГОСТ 30245-94*	L= 611	2	2.63	5.27
16		50х3	ГОСТ 30245-94*	L= 738	2	3.18	6.36
17		50х3	ГОСТ 30245-94*	L= 858	2	3.70	7.40
18		50х3	ГОСТ 30245-94*	L= 1034	2	4.46	8.91
19		60х3	ГОСТ 30245-94*	L= 1073	2	5.63	11.27
20		60х3	ГОСТ 30245-94*	L= 1287	2	6.76	13.51
21		80х40х3	ГОСТ 30245-94*	L= 6695	2	41.84	83.69
22		50х3	ГОСТ 19771-93*	L= 2007	4	4.66	18.62
23		50х3	ГОСТ 19771-93*	L= 1286	4	2.98	11.93
24		40х3	ГОСТ 19771-93*	L= 1585	4	2.93	11.73
25		Лист 180х100х4	ГОСТ 19903-74*	L= 180	8	0.5652	4.52
26		Лист 150х100х4	ГОСТ 19903-74*	L= 150	16	0.47	7.54
27		Лист 80х80х4	ГОСТ 19903-74*	L= 80	2	0.20	0.40
28		50х3	ГОСТ 30245-94*	L= 245	4	1.06	4.22
29		50х3	ГОСТ 30245-94*	L= 420	4	1.81	7.24
30		50х3	ГОСТ 30245-94*	L= 250	4	1.08	4.31
31		50х3	ГОСТ 30245-94*	L= 215	2	0.93	1.85
32		50х4	ГОСТ 19771-93*	L= 40	22	0.12	2.69
33		100х4	ГОСТ 19771-93*	L= 40	8	0.24	1.96
34		Лист 100х100х5	ГОСТ 19903-74*	L= 100	6	0.39	2.36
35		50х3	ГОСТ 30245-94*	L= 1305	2	5.62	11.25
36		50х3	ГОСТ 30245-94*	L= 855	2	3.69	7.37
37		50х3	ГОСТ 30245-94*	L= 876	2	3.78	7.55
38		50х3	ГОСТ 30245-94*	L= 876	2	3.78	7.55

Ган элементүүдийн түүвэр

Поз	Тэмдэглэгээ	Нэр			Тоо ширх	Жин (кг) Нэгж	Жин (кг) Нийт
А-Блокийн огтлол 1-1-ийн материал					4	81.63	326.50
39		50х3	ГОСТ 30245-94*	L= 1830	2	7.89	15.77
40		50х3	ГОСТ 30245-94*	L= 876	2	3.78	7.55
40'		50х3	ГОСТ 30245-94*	L= 917	2	3.95	7.90
41		50х3	ГОСТ 30245-94*	L= 1260	2	5.43	10.86
41'		50х3	ГОСТ 30245-94*	L= 317	2	1.37	2.73
42		50х3	ГОСТ 30245-94*	L= 281	2	1.21	2.42
43		25х2	ГОСТ 19771-93*	L= 653	32	0.73	23.40
44		25х2	ГОСТ 19771-93*	L= 650	10	0.73	7.28
45		25х2	ГОСТ 19771-93*	L= 550	6	0.62	3.70

ТАЙЛБАР

1. Энэ хуудсыг ББ-9-тай хамт үзнэ үү.

А-Блок

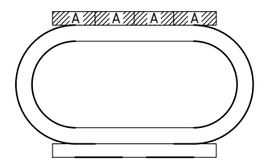

Барилын зураг төсөл, Барилга цэгцлэлтийн "МОН АРЧ КОНСТРАКШН" ХХК

"МОНАРЧ" КОНСТРАКШН ХХК

(Сэлэгэ аймаг, мандал сумын, 1-р баг, Өртөөний гудамж 1205 тоот)
СЭЛЭНГЭ АЙМАГ, МАНДАЛ СУМЫН 640 ХҮҮХДИЙН СУРГУУЛИЙН ХӨЛ БӨМБӨГИЙН

"А" Блок Огтлол 1-1-ийн Материалын түүвэр — Үе шат: АЗ

Инженер		О.Энхсайхан	ЕГ Шифр: МАС-07/2022	Масштаб:	Огноо: 2022
Гүйцэтгэсэн		О.Энхсайхан	ТГ Шифр:	Зургийн дугаар: ББ-014	Хуудас: 75
Шалгасан		Б.Зоригтбаатар			

АЗ

"А" Блокийн металл рам, Огтлол 2-2 М1:25

Огтлол 2-2, М1:25

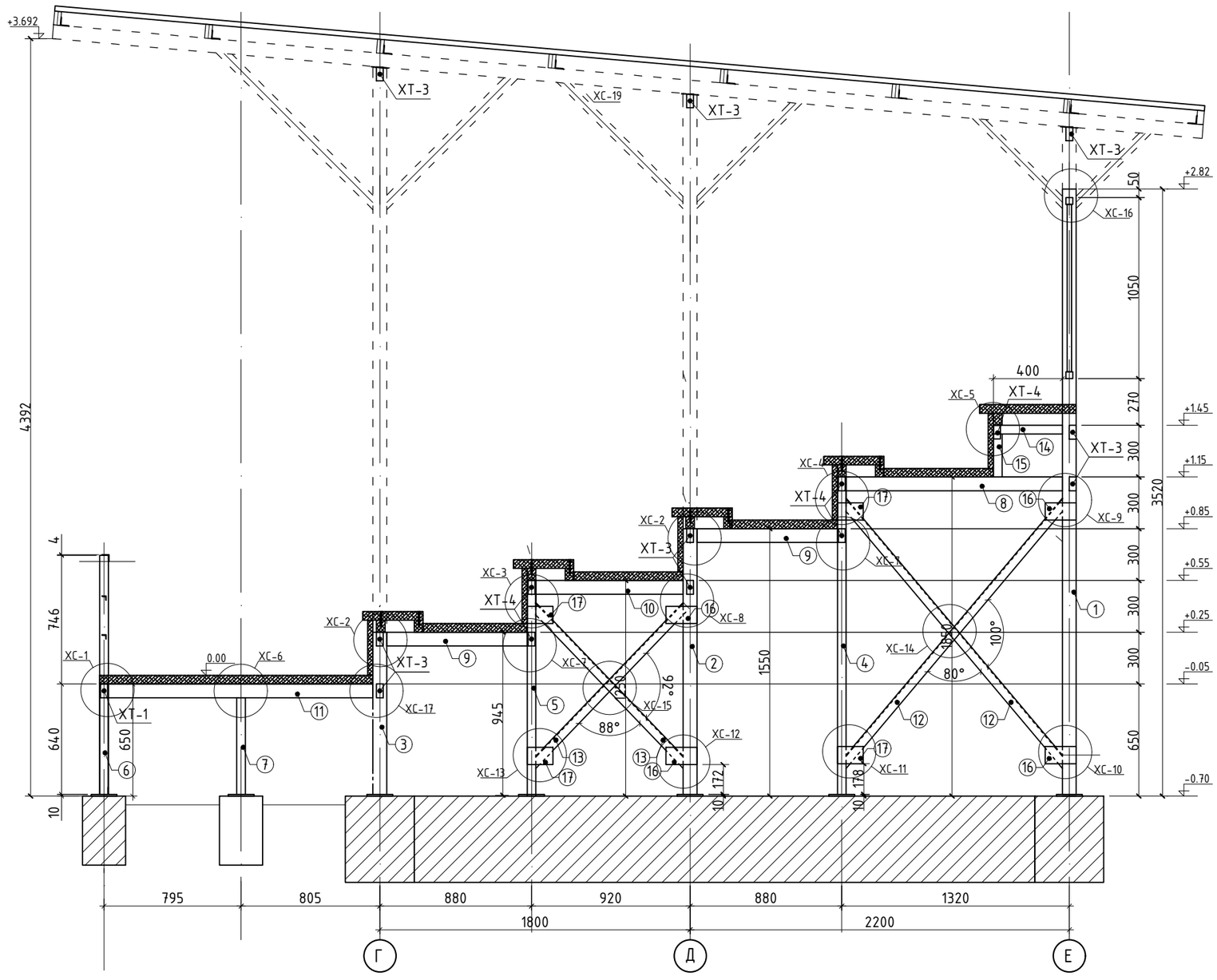

Хэсэглэл-1 , М1:10

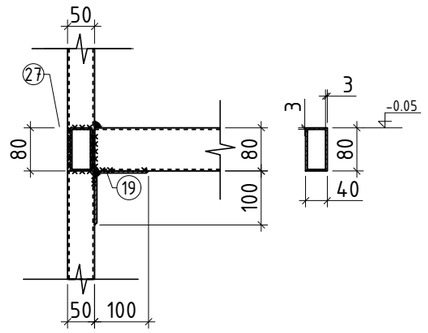

Хэсэглэл-2 , М1:10

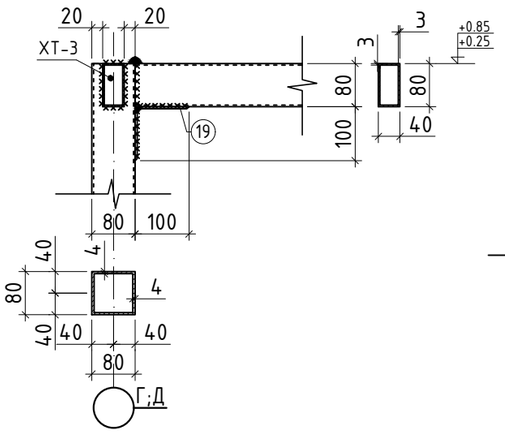

А-Блок

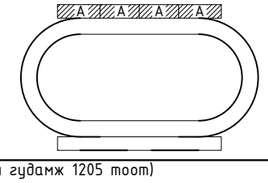

ТАЙЛБАР

1. Энэ хуудсыг ББ-3,4,6,7,8,16-18-тай хамт үзнэ үү.

"МОНАРЧ" КОНСТРАКШН ХХК	(Сэлэнгэ аймаг, мандал сумын, 1-р баг, Өртөөний гудамж 1205 тоот) СЭЛЭНГЭ АЙМАГ, МАНДАЛ СУМЫН 640 ХҮҮХДИЙН СУРГУУЛИЙН ХӨЛ БӨМБӨГИЙН				
	"А" Блокийн метал рамын Огтлол 2-2, Хэсэглэл-1;2				Үе шат: АЗ
	Инженер		О.Энхсайхан	ЕГ Шифр: МАС-07/2022	Масштаб: М1:50, 25, 20	Огноо: 2022
	Гүйцэтгэсэн		О.Энхсайхан	ТГ Шифр:	Зургийн дугаар: ББ-015	Хуудас: 75
Барилын зураг төсөл, Барилга үйлдлийн "МОН АРЧ КОНСТРАКШН" ХХК	Шалгасан		Б.Зоригтбаатар			

1 2 3 4 5 6 7 8 А3

Хэсэглэл-3 , М1:10

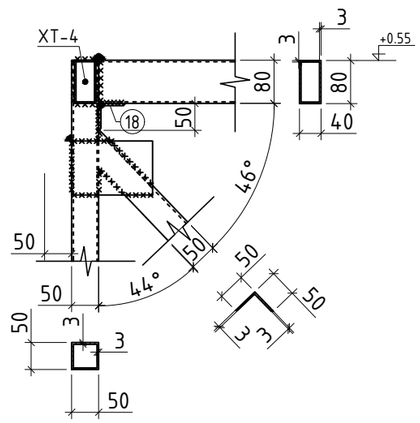

Хэсэглэл-4 , М1:10

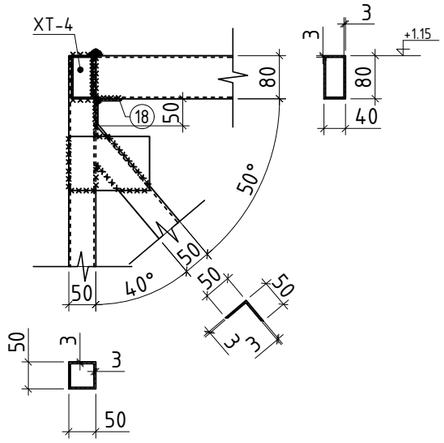

Хэсэглэл-5 , М1:10

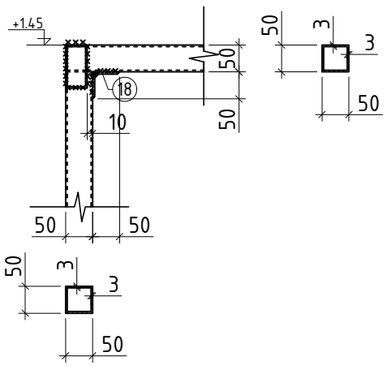

Хэсэглэл-6 , М1:10

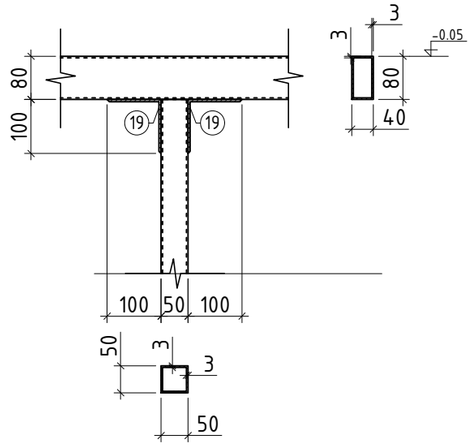

Хэсэглэл-7 , М1:10

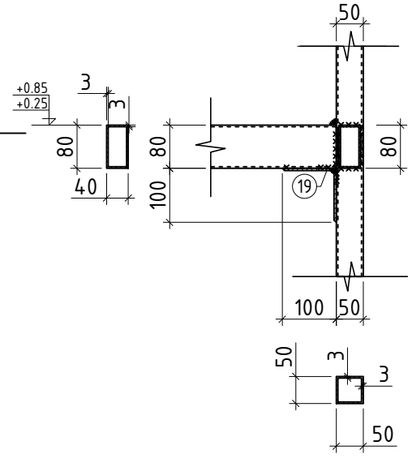

Хэсэглэл-8 , М1:10

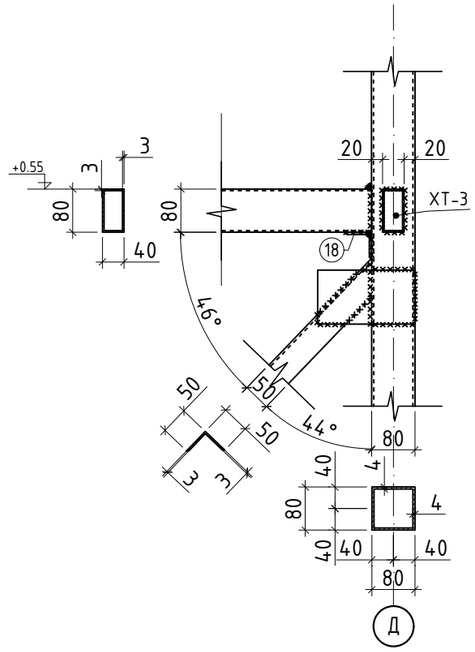

Хэсэглэл-9 , М1:10

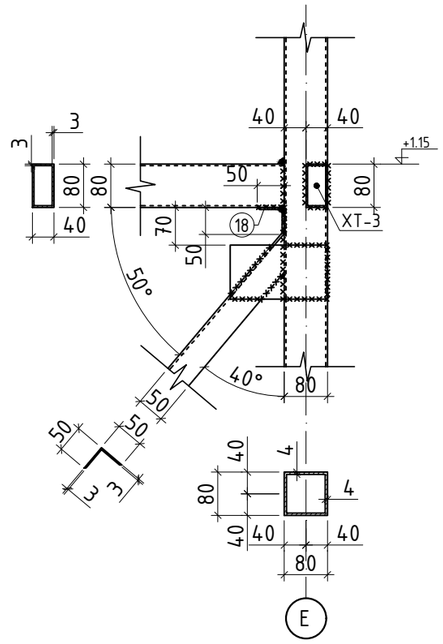

Хэсэглэл-10 , М1:10

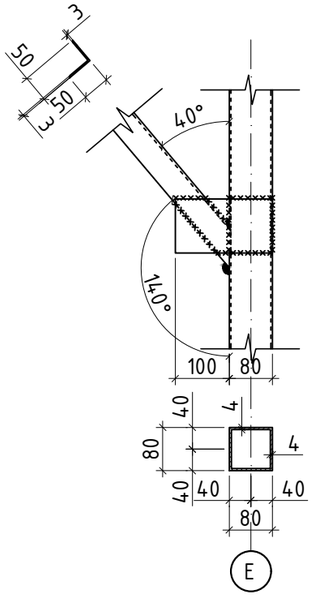

А-Блок

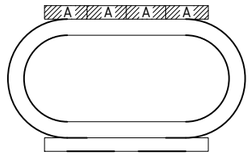

ТАЙЛБАР

1. Энэ хуудсыг ББ-15-тай хамт vэнэ vv.

"МОНАРЧ" КОНСТРАКШН ХХК	(Сэлэгэ аймаг, мандал сумын, 1-р баг, Өртөөний гудамж 1205 тоот) СЭЛЭНГЭ АЙМАГ, МАНДАЛ СУМЫН 640 ХҮҮХДИЙН СУРГУУЛИЙН ХӨЛ БӨМБӨГИЙН				
	"А" Блок Огтлол 2-2-ийн Хэсэглэл-3-10				Үе шат: А3
	Инженер	О.Энхсайхан	ЕГ Шифр: МАС-07/2022	Масштаб: М1:50, 25, 20	Огноо: 2022
	Гүйцэтгэсэн	О.Энхсайхан	ТГ Шифр:	Зургийн дугаар: ББ-016	Хуудас: 75
Барилгын зураг төсөл, Барилга ҮҮсралтын "МОН АРЧ КОНСТРАКШН" ХХК	Шалгасан	Б.Зоригтбаатар			

А3

Хэсэглэл-11 , М1:10

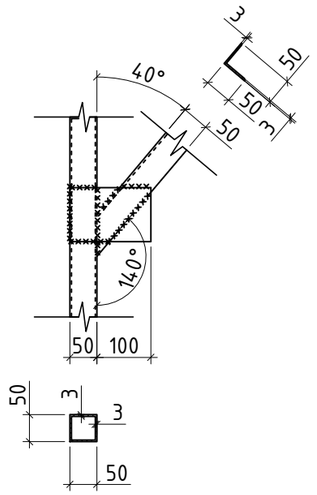

Хэсэглэл-12 , М1:10

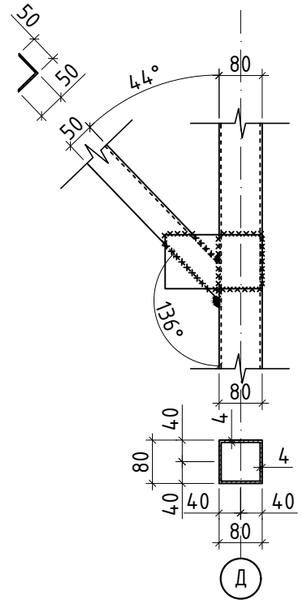

Хэсэглэл-13 , М1:10

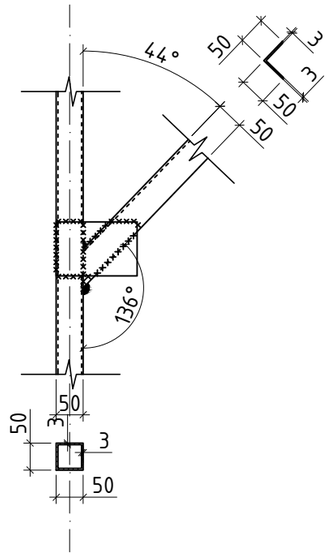

Хэсэглэл-14 , М1:10

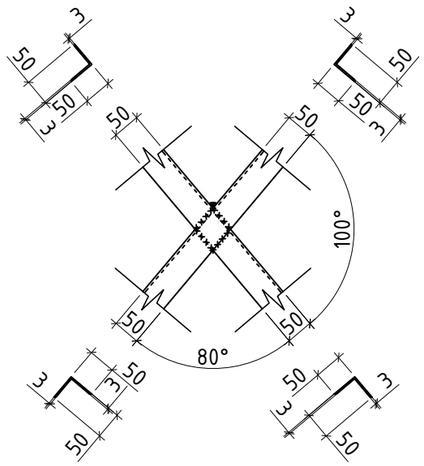

Хэсэглэл-15 , М1:10

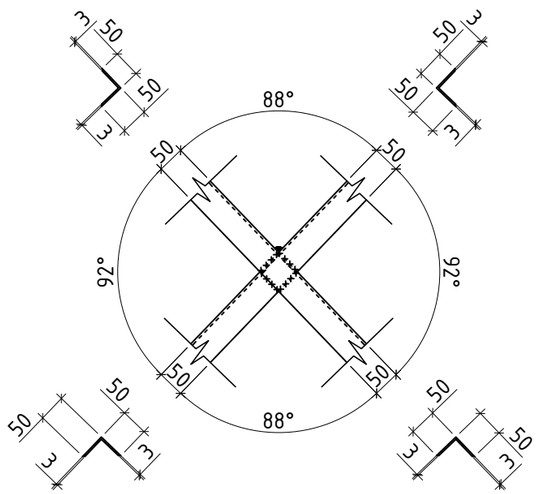

Хэсэглэл-16 , М1:10

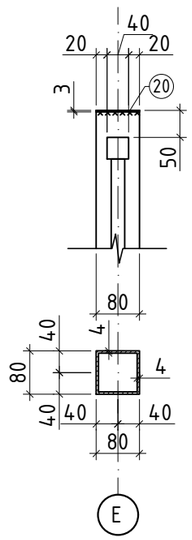

Хэсэглэл-17 , М1:10

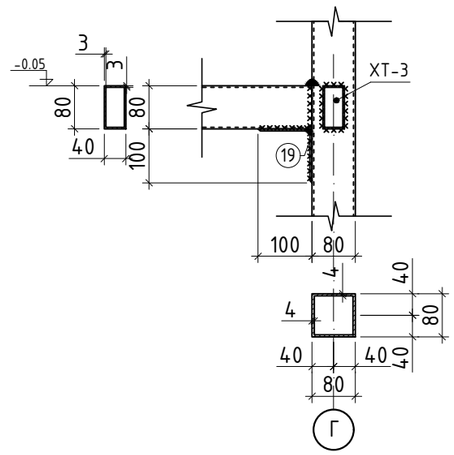

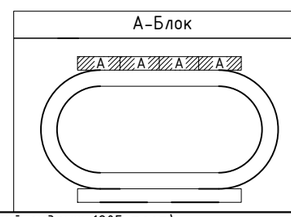

ТАЙЛБАР

1. Энэ хуудсыг ББ-15-тай хамт үзнэ үү.

"МОНАРЧ" КОНСТРАКШН ХХК	(Сэлэгэ аймаг, мандал сумын, 1-р баг, Өртөөний гудамж 1205 тоот) СЭЛЭНГЭ АЙМАГ, МАНДАЛ СУМЫН 640 ХҮҮХДИЙН СУРГУУЛИЙН ХӨЛ БӨМБӨГИЙН				
	"А" Блок Оргилол 2-2-ийн Хэсэглэл-11-17				Үе шат: АЗ
	Инженер		О.Энхсайхан	ЕГ Шифр: МАС-07/2022	Масштаб: М1:50, 25, 20 / Огноо: 2022
	Гүйцэтгэсэн		О.Энхсайхан		
	Шалгасан		Б.Зоригтбаатар	ТГ Шифр:	Зургийн дугаар: ББ-017 / Хуудас: 75

Барилын зураг төсөл, Барилга угсралтын "МОН АРЧ КОНСТРАКШН" ХХК

А3

Поз-12 , М1:25

50x3

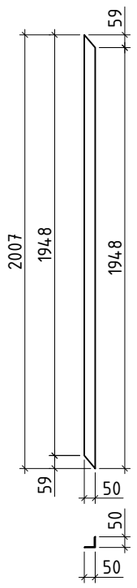

Поз-13 , М1:25

50x3

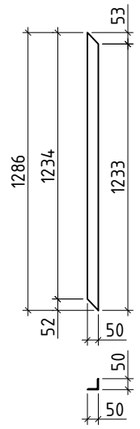

Поз-16 , М1:10

Лист 180x100x4

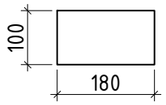

Поз-17 , М1:10

Лист 150x100x4

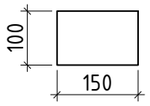

Поз-20 , М1:10

Лист 80x80x3

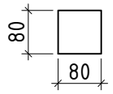

Ган элементүүдийн түүвэр

Поз	Тэмдэглэгээ	Нэр			Тоо ширхэг	Жин (кг) Нэгж	Жин (кг) Нийт
А-Блокийн оготлол 2-2-ийн материал					4	773.38	3093.50
1		80x4	ГОСТ 30245-94*	L= 3510	6	32.75	196.49
2		80x4	ГОСТ 30245-94*	L= 1540	6	14.37	86.21
3		80x4	ГОСТ 30245-94*	L= 940	6	8.77	52.62
4		50x3	ГОСТ 30245-94*	L= 1840	6	7.93	47.58
5		50x3	ГОСТ 30245-94*	L= 1240	6	5.34	32.07
6		50x3	ГОСТ 30245-94*	L= 1386	6	5.97	35.84
7		50x3	ГОСТ 30245-94*	L= 560	6	2.41	14.48
8		80x40x3	ГОСТ 30245-94*	L= 1255	6	6.59	39.53
9		80x40x3	ГОСТ 30245-94*	L= 815	12	4.28	51.35
10		80x40x3	ГОСТ 30245-94*	L= 855	6	4.49	26.93
11		80x40x3	ГОСТ 30245-94*	L= 1535	6	8.06	48.35
12		50x3	ГОСТ 19771-93*	L= 2007	12	4.66	55.87
13		50x3	ГОСТ 19771-93*	L= 1286	12	2.98	35.80
14		50x3	ГОСТ 30245-94*	L= 400	6	0.93	5.57
15		50x3	ГОСТ 30245-94*	L= 250	6	0.58	3.48
16		Лист 180x100x4	ГОСТ 19903-74*	L= 180	24	0.57	13.56
17		Лист 150x100x4	ГОСТ 19903-74*	L= 150	24	0.47	11.30
18		50x4	ГОСТ 19771-93*	L= 40	30	0.12	3.67
19		100x4	ГОСТ 19771-93*	L= 40	48	0.24	11.75
20		Лист 80x80x3	ГОСТ 19903-74*	L= 80	6	0.15	0.90

А-Блок

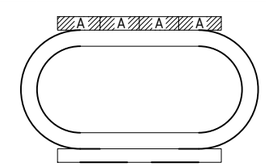

ТАЙЛБАР

1. Энэ хуудсыг ББ-15-тай хамт үзнэ үү.

"МОНАРЧ" КОНСТРАКШН ХХК

Барилын зураг төсөл, барилга үүсгэлтийн "МОН АРЧ КОНСТРАКШН" ХХК

(Сэлэгэ аймаг, мандал сумын, 1-р баг, Өртөөний гудамж 1205 тоот)
СЭЛЭНГЭ АЙМАГ, МАНДАЛ СУМЫН 640 ХҮҮХДИЙН СУРГУУЛИЙН ХӨЛ БӨМБӨГИЙН

"А" Блок Оготлол 2-2-ийн Поз, Материалын түүвэр

Үе шат: АЗ

Инженер		О.Энхсайхан	ЕГ Шифр: МАС-07/2022	Масштаб: М1:50, 25, 20	Огноо: 2022
Гүйцэтгэсэн		О.Энхсайхан	ТГ Шифр:	Зургийн дугаар: ББ-018	Хуудас: 75
Шалгасан		Б.Зоригтбаатар			

А3

"А" Блокийн металл рам, Огтлол 3-3 М1:25

Огтлол 3-3, М1:25

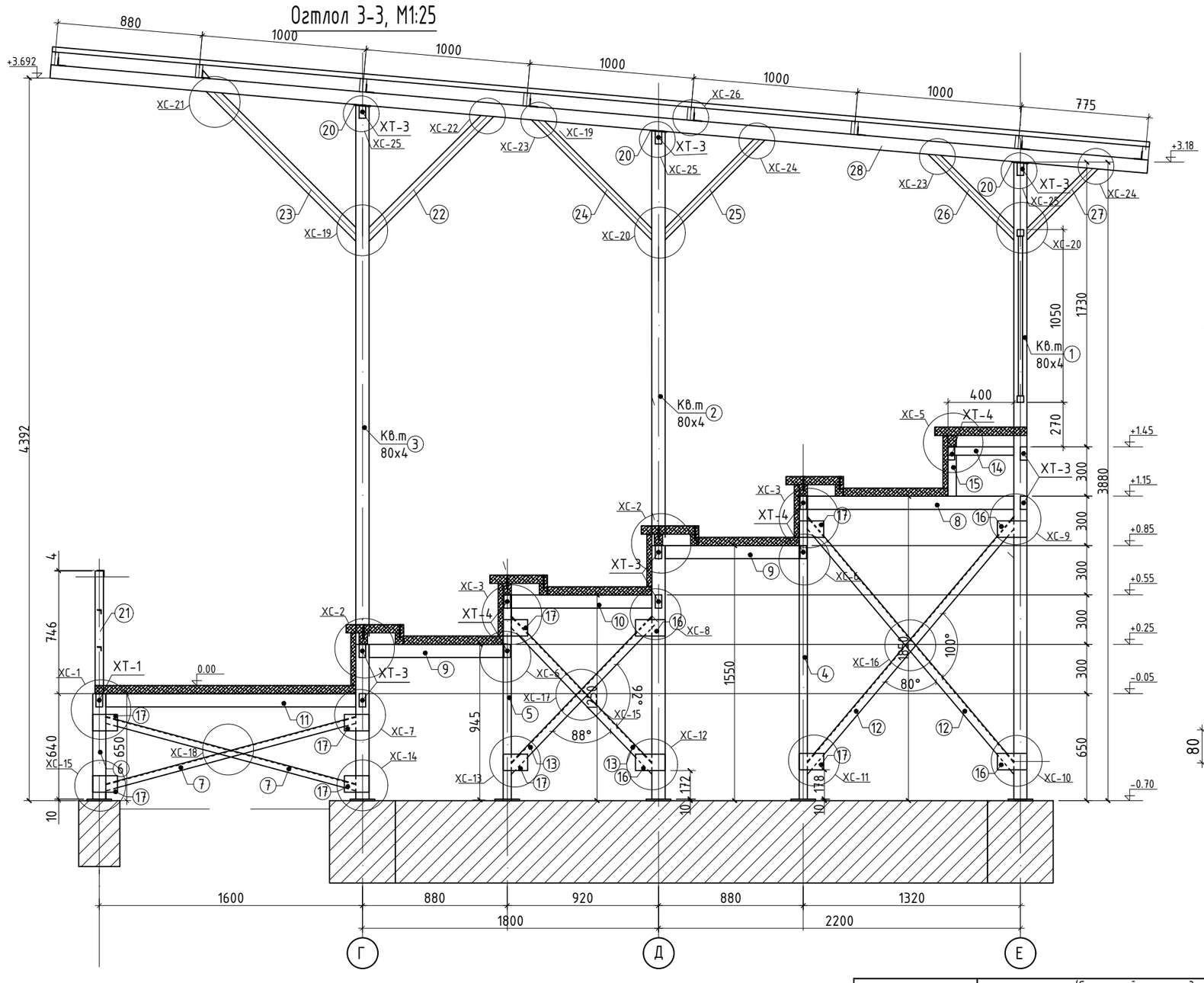

Хэсэглэл-1 , М1:10

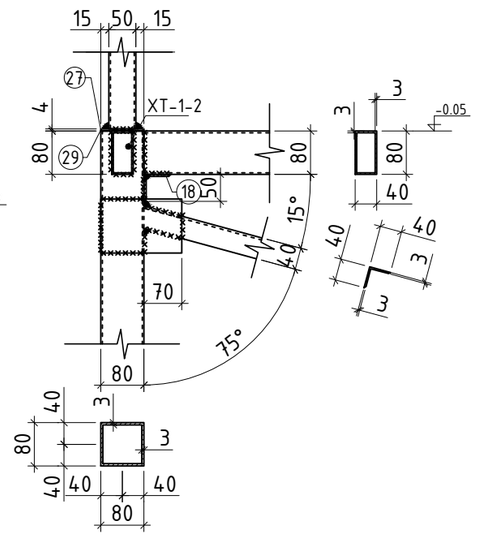

Хэсэглэл-2 , М1:10

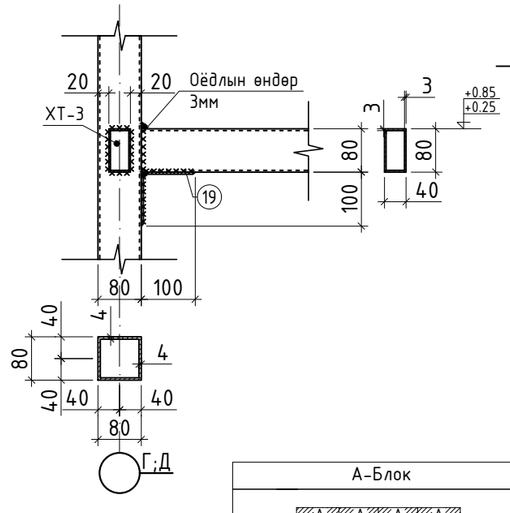

А-Блок

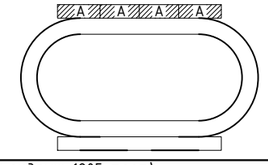

ТАЙЛБАР

1. Энэ хуудсыг ББ-3,4,6,7,8,20-24-тай хамт үзнэ үү.

"МОНАРЧ" КОНСТРАКШН ХХК	(Сэлэнгэ аймаг, мандал сумын, 1-р баг, Өртөөний гудамж 1205 тоот) СЭЛЭНГЭ АЙМАГ, МАНДАЛ СУМЫН 640 ХҮҮХДИЙН СУРГУУЛИЙН ХӨЛ БӨМБӨГИЙН				
	"А" Блокийн метал рамын Огтлол 3-3, Хэсэглэл-1;2				Үе шат: АЗ
	Инженер		О.Энхсайхан	ЕГ Шифр: МАС-07/2022	Масштаб: М1:50, 25, 20	Огноо: 2022
	Гүйцэтгэсэн		О.Энхсайхан	ТГ Шифр:	Зургийн дугаар: ББ-019	Хуудас: 75
	Шалгасан		Б.Зоригтбаатар			

Барилын зураг төсөл, Барилга үйлдлийн "МОН АРЧ КОНСТРАКШН" ХХК

АЗ

Хэсэглэл-3 , М1:10

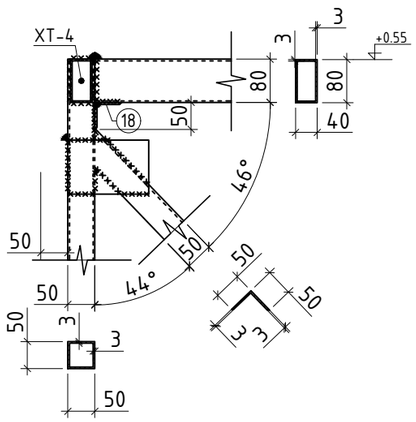

Хэсэглэл-4 , М1:10

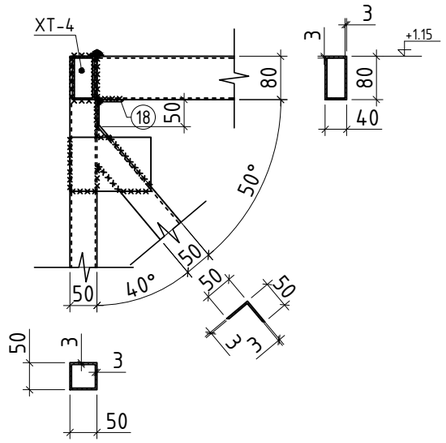

Хэсэглэл-5 , М1:10

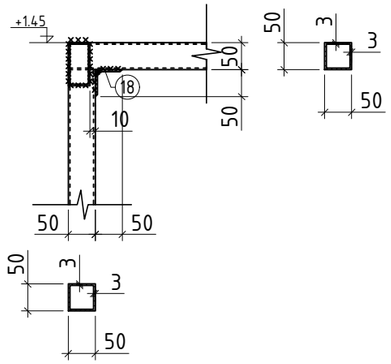

Хэсэглэл-6 , М1:10

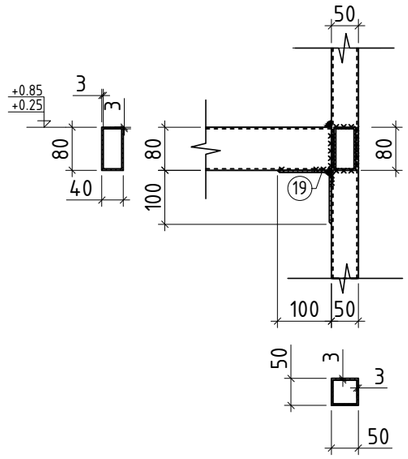

Хэсэглэл-7 , М1:10

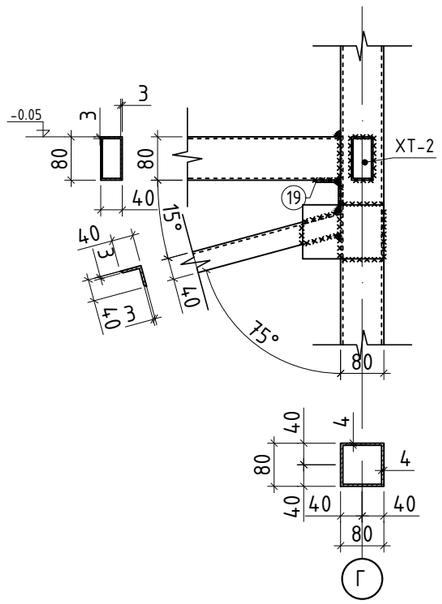

Хэсэглэл-8 , М1:10

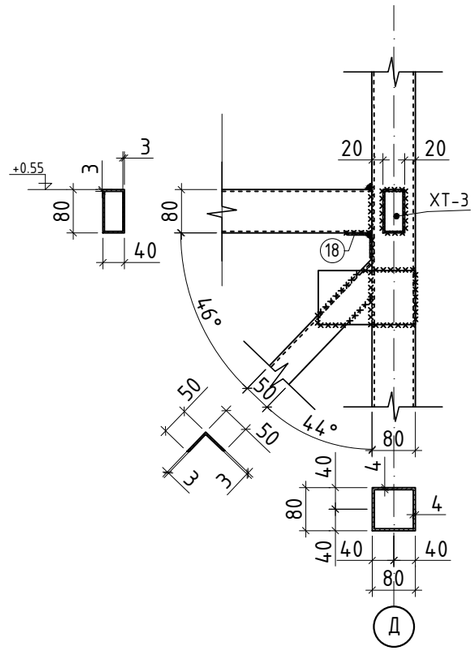

Хэсэглэл-9 , М1:10

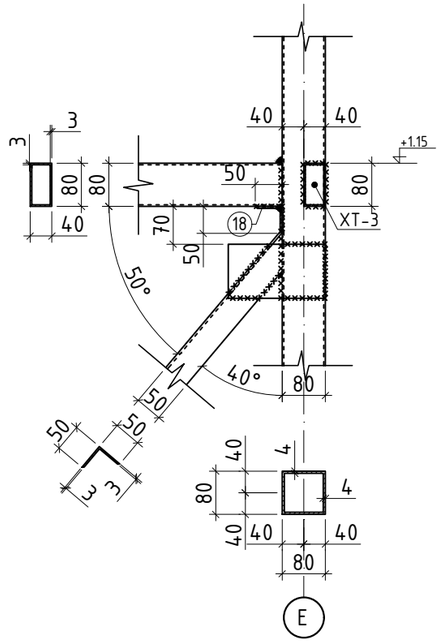

Хэсэглэл-10 , М1:10

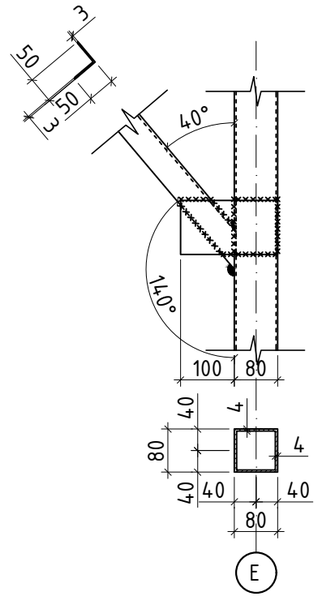

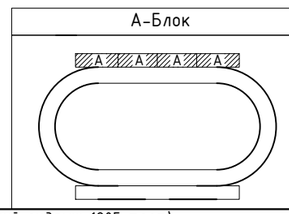

ТАЙЛБАР

1. Энэ хуудсыг ББ-19-тай хамт үзнэ үү.

"МОНАРЧ" КОНСТРАКШН ХХК	(Сэлэгэ аймаг, мандал сумын, 1-р баг, өртөөний гудамж 1205 тоот) СЭЛЭНГЭ АЙМАГ, МАНДАЛ СУМЫН 640 ХҮҮХДИЙН СУРГУУЛИЙН ХӨЛ БӨМБӨГИЙН				
	"А" Блок Оглол 3-3-ийн Хэсэглэл-3-10				Үе шат: АЗ
	Инженер		О.Энхсайхан	ЕГ Шифр: МАС-07/2022	Масштаб: М1:50, 25, 20
	Гүйцэтгэсэн		О.Энхсайхан		Огноо: 2022
	Шалгасан		Б.Зоригтбаатар	ТГ Шифр:	Зургийн дугаар: ББ-020
Барилын зураг төсөл, Барилга угсралтын "МОН АРЧ КОНСТРАКШН" ХХК					Хуудас: 75

А3

Хэсэглэл-11 , М1:10

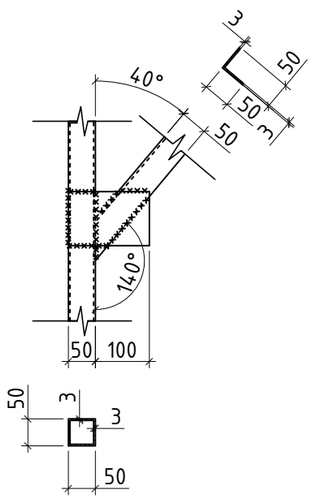

Хэсэглэл-12 , М1:10

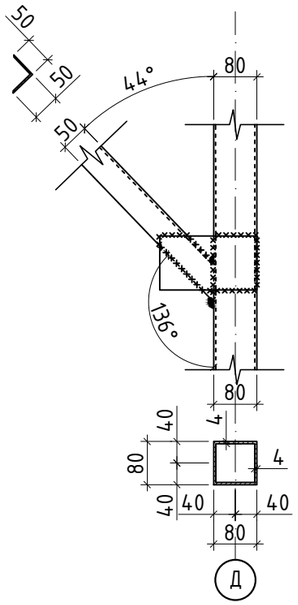

Хэсэглэл-13 , М1:10

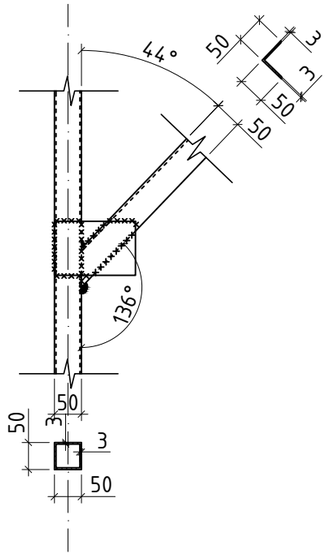

Хэсэглэл-14, М1:10

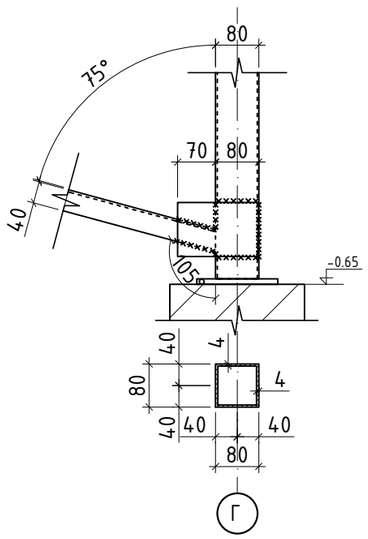

Хэсэглэл-15 , М1:10

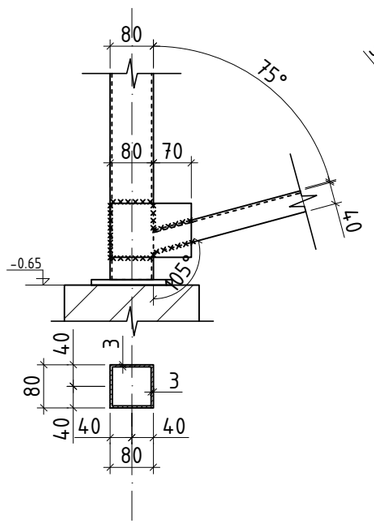

Хэсэглэл-16 , М1:10

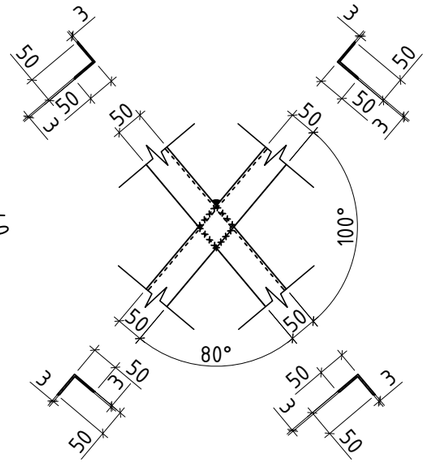

Хэсэглэл-17 , М1:10

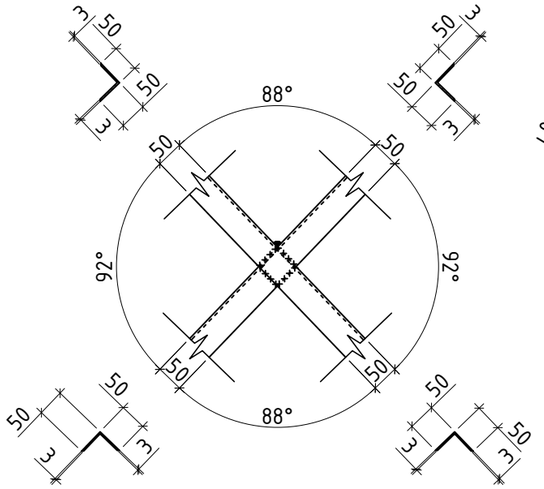

Хэсэглэл-18, М1:10

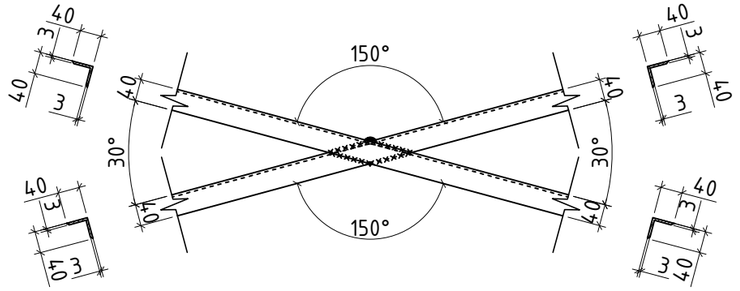

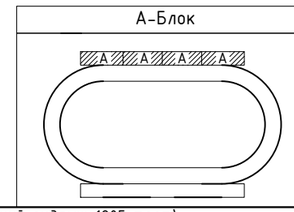

ТАЙЛБАР

1. Энэ хуудсыг ББ-19-тай хамт үзнэ үү.

"МОНАРЧ" КОНСТРАКШН ХХК	(Сэлэгэ аймаг, мандал сумын, 1-р баг, Өртөөний гудамж 1205 тоот) СЭЛЭНГЭ АЙМАГ, МАНДАЛ СУМЫН 640 ХҮҮХДИЙН СУРГУУЛИЙН ХӨЛ БӨМБӨГИЙН				
	"А" Блок Оргилол 3-3-ийн Хэсэглэл-11-18				Үе шат: АЗ
	Инженер		О.Энхсайхан	ЕГ Шифр: МАС-07/2022	Масштаб: М1:50, 25, 20	Огноо: 2022
	Гүйцэтгэсэн		О.Энхсайхан	ТГ Шифр:	Зургийн дугаар: ББ-021	Хуудас: 75
	Шалгасан		Б.Зоригтбаатар			

Бүрилын эрх тээх, бүрилга үүсгэлтын "МОН АРЧ КОНСТРАКШН" ХХК

АЗ

Хэсэглэл-19 , М1:10

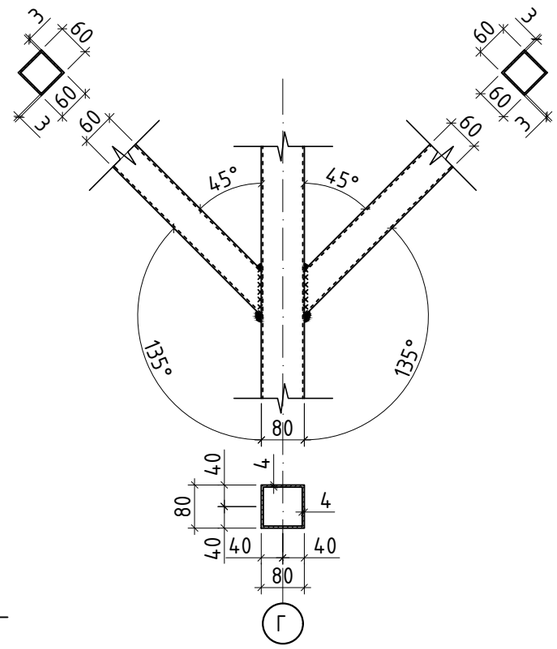

Хэсэглэл-20 , М1:10

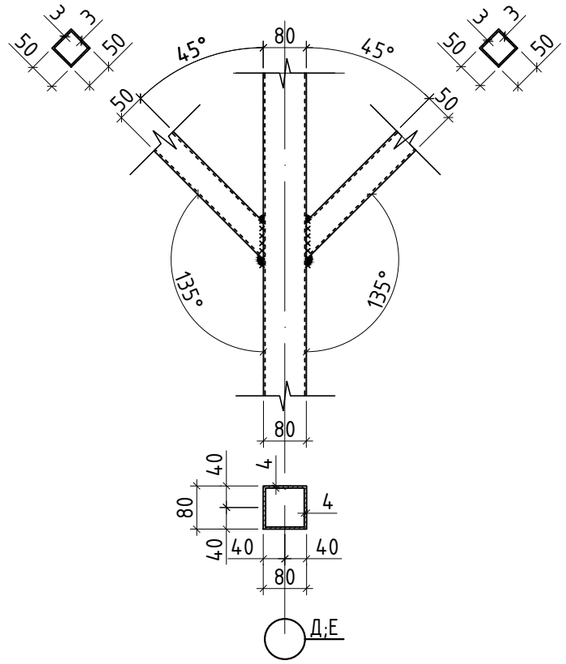

Хэсэглэл-21 , М1:10

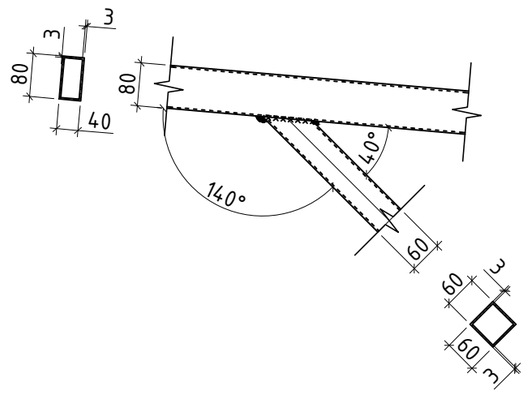

Хэсэглэл-22, М1:10

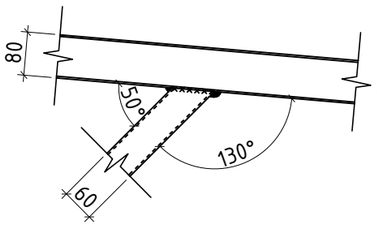

Хэсэглэл-23 , М1:10

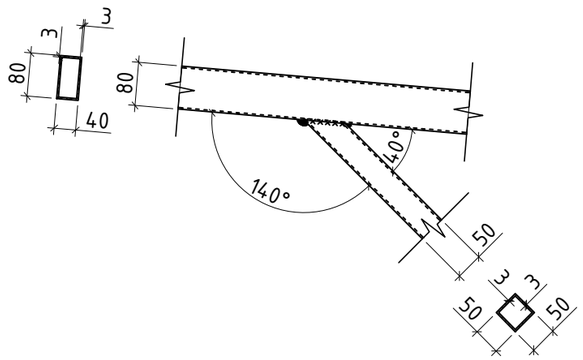

Хэсэглэл-24 , М1:10

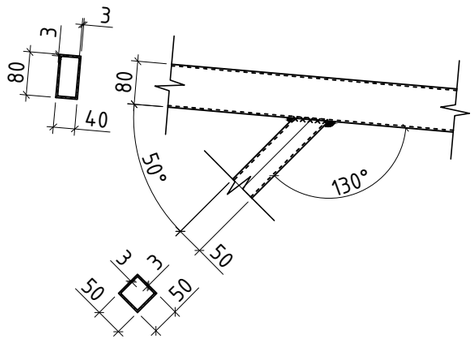

Хэсэглэл-24 , М1:10

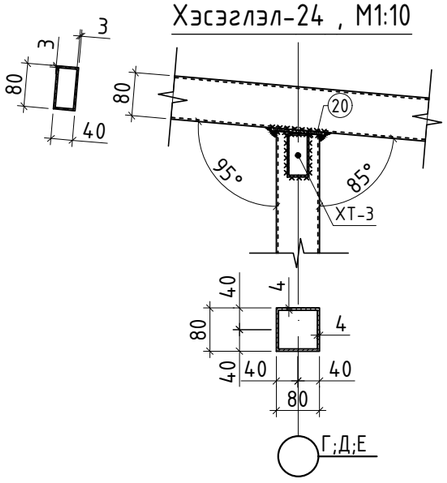

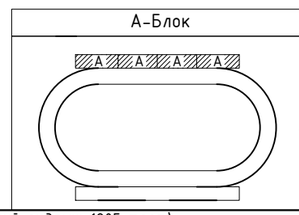

ТАЙЛБАР

1. Энэ хуудсыг ББ-19-тай хамт үзнэ үү.

"МОНАРЧ" КОНСТРАКШН ХХК	(Сэлэгэ аймаг, мандал сумын, 1-р баг, Өртөөний гудамж 1205 тоот) СЭЛЭНГЭ АЙМАГ, МАНДАЛ СУМЫН 640 ХҮҮХДИЙН СУРГУУЛИЙН ХӨЛ БӨМБӨГИЙН					
	"А" Блок Оргилол 3-3-ийн Хэсэглэл-19-24					Үе шат: АЗ
	Инженер		О.Энхсайхан	ЕГ Шифр: МАС-07/2022	Масштаб: М1:50, 25, 20	Огноо: 2022
	Гүйцэтгэсэн		О.Энхсайхан	ТГ Шифр:	Зургийн дугаар: ББ-022	Хуудас: 75
	Шалгасан		Б.Зоригтбаатар			

Барилын зураг төсөл, Барилга цэгэлтийн "МОН АРЧ КОНСТРАКШН" ХХК

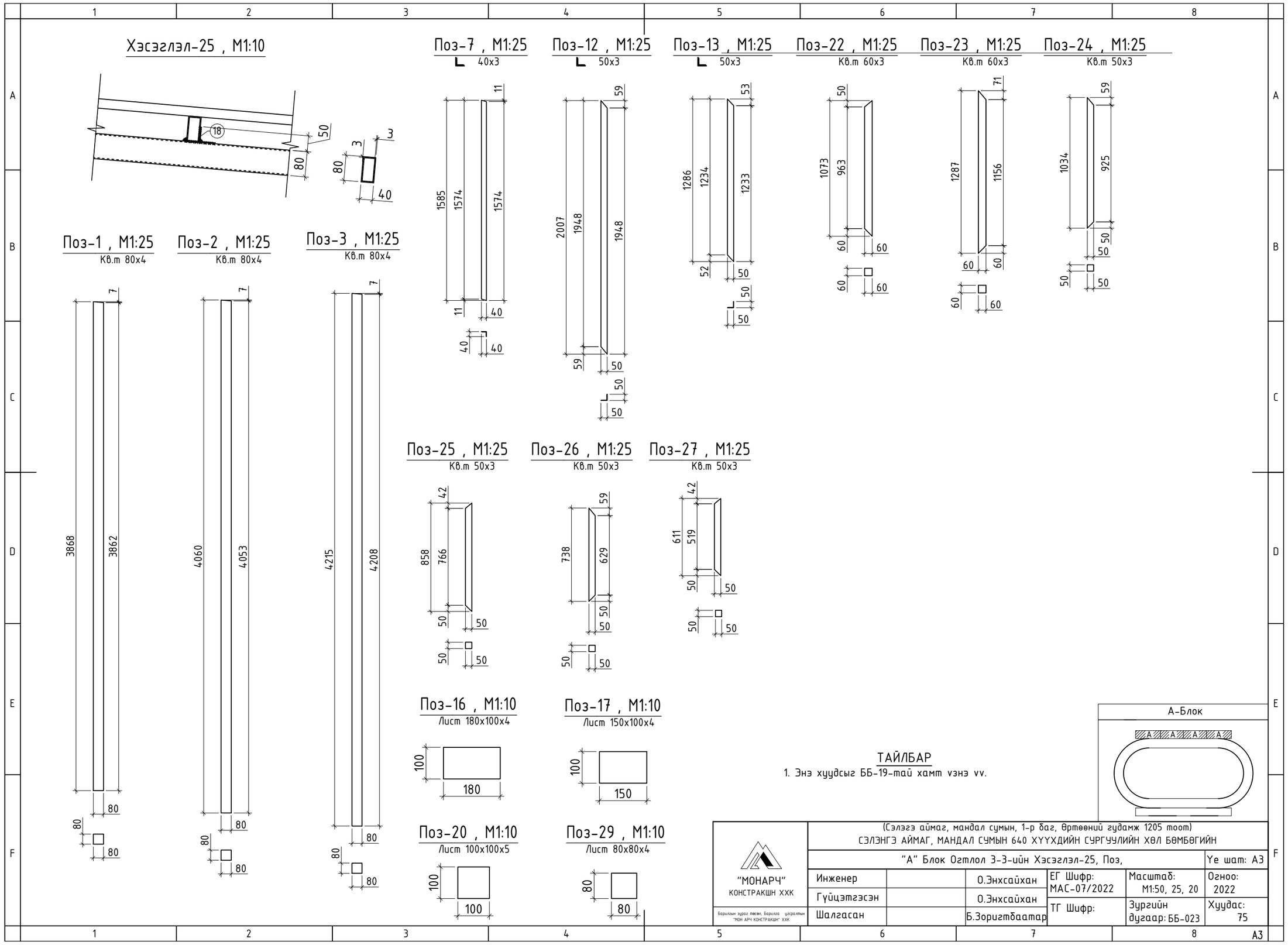

ТАЙЛБАР

1. Энэ хуудсыг ББ-19-тай хамт vзнэ vv.

"МОНАРЧ" КОНСТРАКШН ХХК	(Сэлэгэ аймаг, мандал сумын, 1-р баг, Өртөөний гудамж 1205 тоот) СЭЛЭНГЭ АЙМАГ, МАНДАЛ СУМЫН 640 ХҮҮХДИЙН СУРГУУЛИЙН ХӨЛ БӨМБӨГИЙН				
	"А" Блок Огтлол 3-3-ийн Хэсэглэл-25, Поз,				Ye шат: А3
	Инженер	О.Энхсайхан	ЕГ Шифр: МАС-07/2022	Масштаб: М1:50, 25, 20	Огноо: 2022
	Гүйцэтгэсэн	О.Энхсайхан	ТГ Шифр:	Зургийн дугаар: ББ-023	Хуудас: 75
Барилгын зураг төсөл, Барилга угсралтын "МОН АРЧ КОНСТРАКШН" ХХК	Шалгасан	Б.Зоригтбаатар			

А3

Ган элементүүдийн түүвэр

Поз	Тэмдэглэгээ	Нэр			Тоо шир	Жин (кг)	
						Нэгж	Нийт
А-Блокийн огтлол 3-3-ийн материал					4	1038.56	4154.22
1		80x4	ГОСТ 30245-94*	L= 3868	4	36.09	144.35
2		80x4	ГОСТ 30245-94*	L= 4060	4	37.88	151.52
3		80x4	ГОСТ 30245-94*	L= 4215	4	39.33	157.30
4		50x3	ГОСТ 30245-94*	L= 1840	4	7.93	31.72
5		50x3	ГОСТ 30245-94*	L= 1240	4	5.34	21.38
6		80x3	ГОСТ 30245-94*	L= 640	4	4.56	18.25
7		40x3	ГОСТ 19771-93*	L= 1585	8	2.93	23.46
8		80x40x3	ГОСТ 30245-94*	L= 1255	4	6.59	26.36
9		80x40x3	ГОСТ 30245-94*	L= 815	8	4.28	34.23
10		80x40x3	ГОСТ 30245-94*	L= 855	4	4.49	17.96
11		80x3	ГОСТ 30245-94*	L= 1535	4	10.94	43.78
12		50x3	ГОСТ 19771-93*	L= 2007	8	4.66	37.25
13		50x3	ГОСТ 19771-93*	L= 1286	8	2.98	23.87
14		50x3	ГОСТ 30245-94*	L= 400	4	1.72	6.90
15		50x3	ГОСТ 30245-94*	L= 250	4	1.08	4.31
16		Лист 180x100x4	ГОСТ 19903-74*	L= 180	16	0.57	9.04
17		Лист 150x100x4	ГОСТ 19903-74*	L= 150	24	0.47	11.30
18		50x4	ГОСТ 19771-93*	L= 40	60	0.12	7.34
19		100x4	ГОСТ 19771-93*	L= 40	16	0.24	3.92
20		Лист 100x100x5	ГОСТ 19903-74*	L= 100	12	0.39	4.71
21		50x3	ГОСТ 30245-94*	L= 742	4	3.20	12.79
22		60x3	ГОСТ 30245-94*	L= 1073	4	5.63	22.53
23		60x3	ГОСТ 30245-94*	L= 1287	4	6.76	27.03
24		50x3	ГОСТ 30245-94*	L= 1034	4	4.46	17.83
25		50x3	ГОСТ 30245-94*	L= 858	4	3.70	14.79
26		50x3	ГОСТ 30245-94*	L= 738	4	3.18	12.72
27		50x3	ГОСТ 30245-94*	L= 610	4	2.63	10.52
28		80x40x3	ГОСТ 30245-94*	L= 6695	4	35.15	140.60
29		Лист 80x80x4	ГОСТ 19903-74*	L= 80	4	0.20	0.80

А-Блок

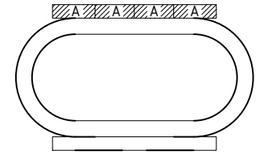

ТАЙЛБАР

1. Энэ хуудсыг ББ-19-тай хамт үзнэ үү.

"МОНАРЧ" КОНСТРАКШН ХХК

Барилын зураг төсөл, Барилга цэцэралтын "МОН АРЧ КОНСТРАКШН" ХХК

(Сэлэгэ аймаг, мандал сумын, 1-р баг, Өртөөний гудамж 1205 тоот)

СЭЛЭНГЭ АЙМАГ, МАНДАЛ СУМЫН 640 ХҮҮХДИЙН СУРГУУЛИЙН ХӨЛ БӨМБӨГИЙН

"А" Блок Огтлол 3-3-ийн Материалын түүвэр

Үе шат: АЗ

Инженер		О.Энхсайхан	ЕГ Шифр: МАС-07/2022	Масштаб: М1:50, 25, 20	Огноо: 2022
Гүйцэтгэсэн		О.Энхсайхан			
Шалгасан		Б.Зоригтбаатар	ТГ Шифр:	Зургийн дугаар: ББ-024	Хуудас: 75

АЗ

"А" Блокийн металл рам, Огтлол 4-4 М1:25

Огтлол 4-4, М1:25

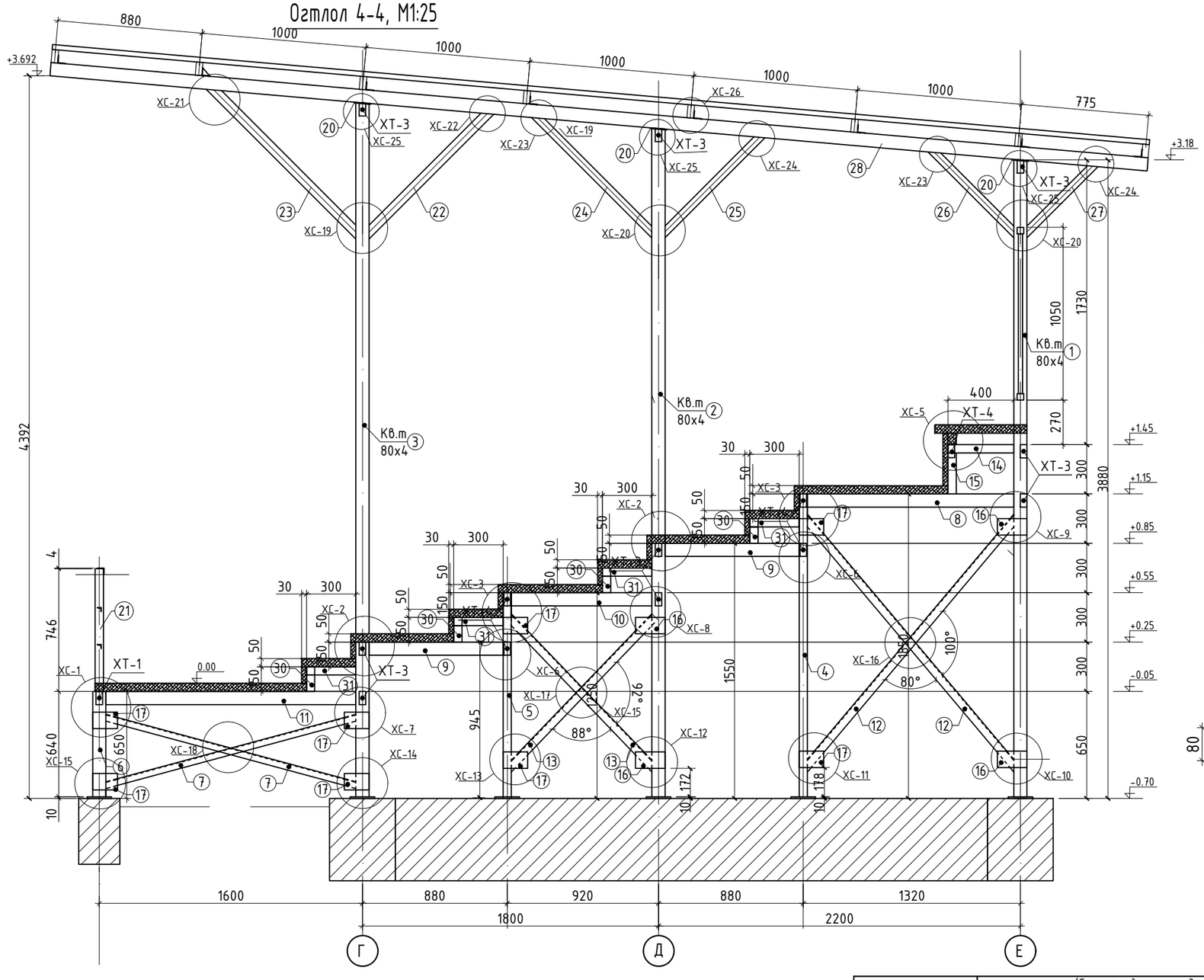

Хэсэглэл-1 , М1:10

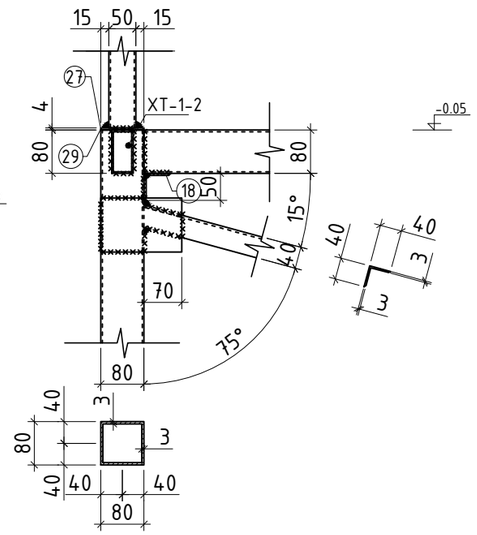

Хэсэглэл-2 , М1:10

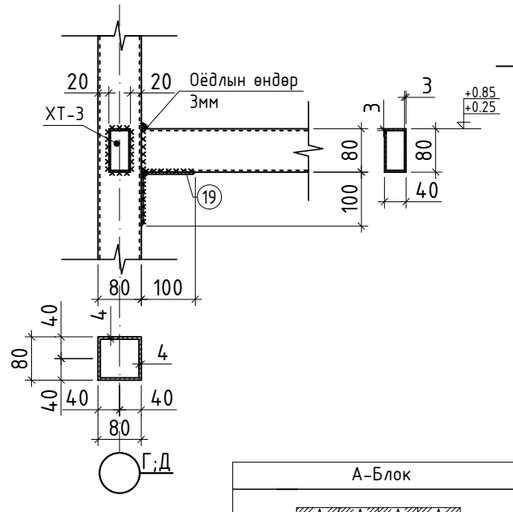

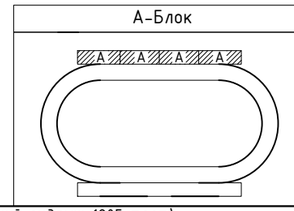

ТАЙЛБАР

1. Энэ хуудсыг ББ-3,4,6,7,8,26-30-тай хамт үзнэ үү.

"МОНАРЧ" КОНСТРАКШН ХХК	(Сэлэнгэ аймаг, мандал сумын, 1-р баг, Өртөөний гудамж 1205 тоот) СЭЛЭНГЭ АЙМАГ, МАНДАЛ СУМЫН 640 ХҮҮХДИЙН СУРГУУЛИЙН ХӨЛ БӨМБӨГИЙН				
	"А" Блокийн метал рамын Огтлол 4-4, Хэсэглэл-1;2				Үе шат: АЗ
	Инженер		О.Энхсайхан	ЕГ Шифр: МАС-07/2022	Масштаб: М1:50, 25, 20 / Огноо: 2022
	Гүйцэтгэсэн		О.Энхсайхан	ТГ Шифр:	Зургийн дугаар: ББ-025 / Хуудас: 75
Барилын зураг төсөл, Барилга үйлдэлийн "МОН АРЧ КОНСТРАКШН" ХХК	Шалгасан		Б.Зоригтбаатар		

А3

Хэсэглэл-3 , М1:10

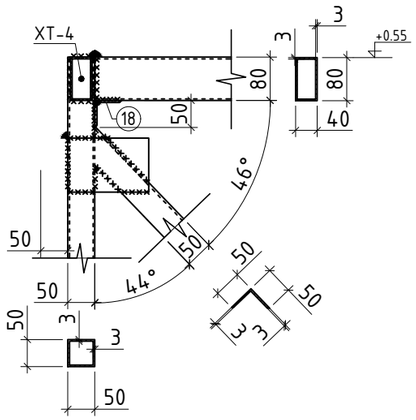

Хэсэглэл-4 , М1:10

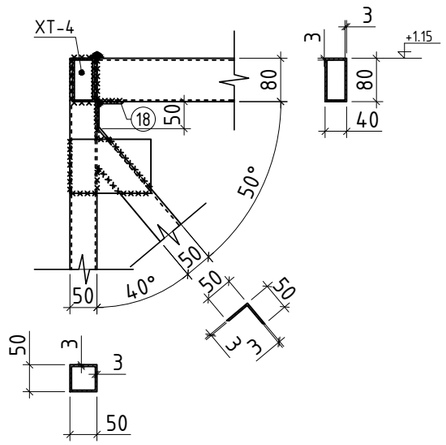

Хэсэглэл-5 , М1:10

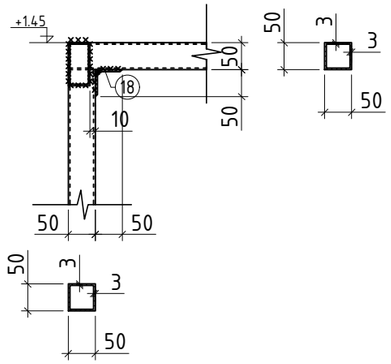

Хэсэглэл-6 , М1:10

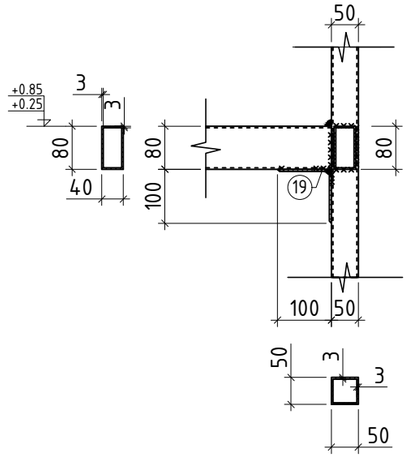

Хэсэглэл-7 , М1:10

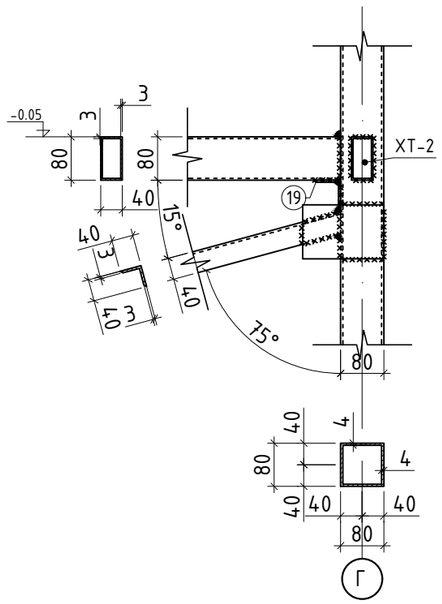

Хэсэглэл-8 , М1:10

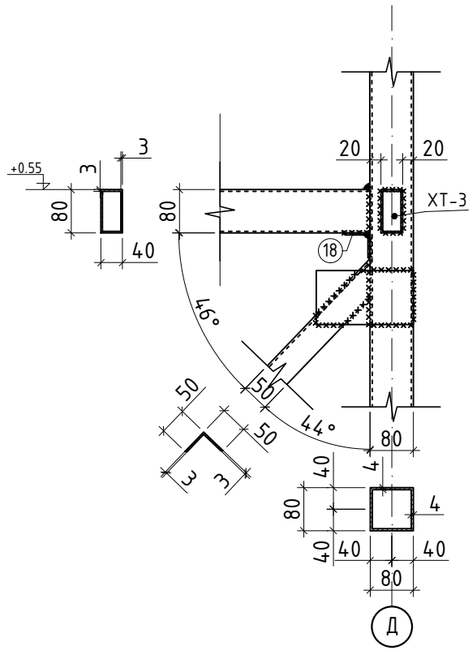

Хэсэглэл-9 , М1:10

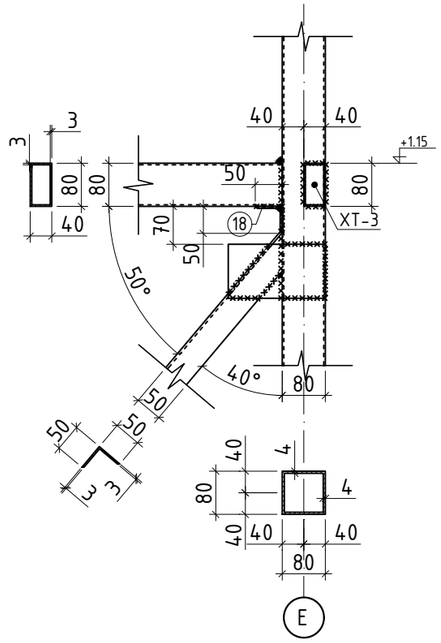

Хэсэглэл-10 , М1:10

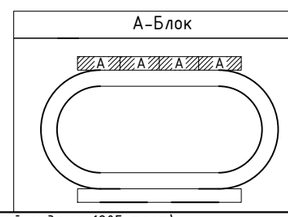

ТАЙЛБАР

1. Энэ хуудсыг ББ-25-тай хамт үзнэ үү.

"МОНАРЧ" КОНСТРАКШН ХХК	(Сэлэгэ аймаг, мандал сумын, 1-р баг, Өртөөний гудамж 1205 тоот) СЭЛЭНГЭ АЙМАГ, МАНДАЛ СУМЫН 640 ХҮҮХДИЙН СУРГУУЛИЙН ХӨЛ БӨМБӨГИЙН				
	"А" Блок Оргилол 4-4-ийн Хэсэглэл-3-10				Үе шат: АЗ
	Инженер		О.Энхсайхан	ЕГ Шифр: МАС-07/2022	Масштаб: М1:50, 25, 20 / Огноо: 2022
	Гүйцэтгэсэн		О.Энхсайхан		
	Шалгасан		Б.Зоригтбаатар	ТГ Шифр:	Зургийн дугаар: ББ-026 / Хуудас: 75

Барилын зураг төсөл, Барилга угсралтын "МОН АРЧ КОНСТРАКШН" ХХК

АЗ

Хэсэглэл-11 , М1:10

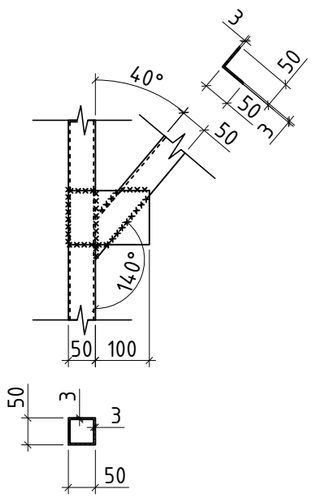

Хэсэглэл-12 , М1:10

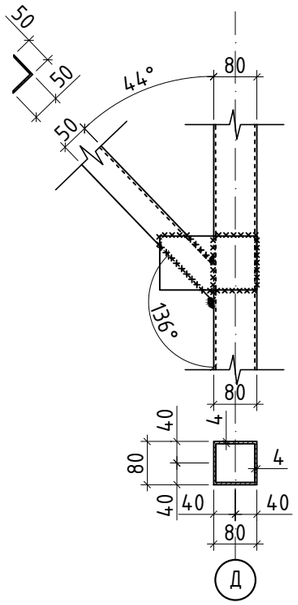

Хэсэглэл-13 , М1:10

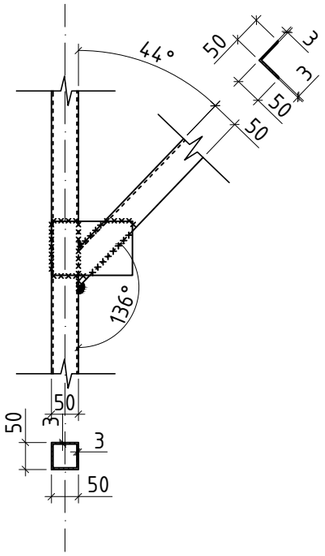

Хэсэглэл-14, М1:10

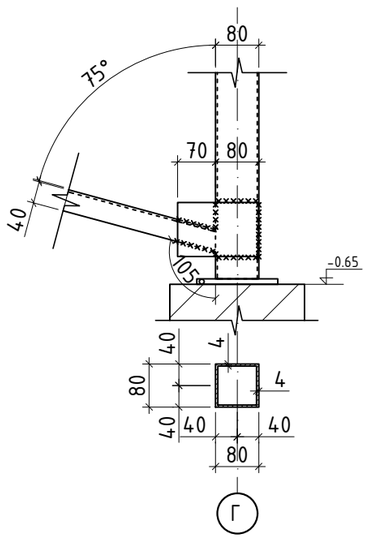

Хэсэглэл-15 , М1:10

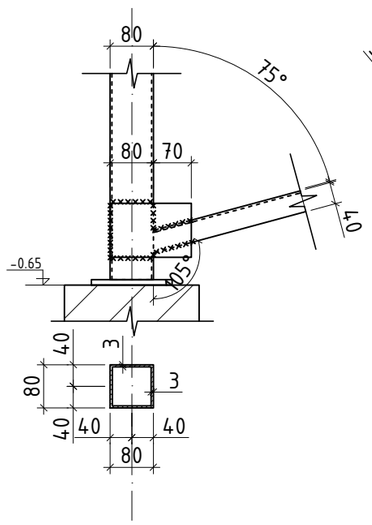

Хэсэглэл-16 , М1:10

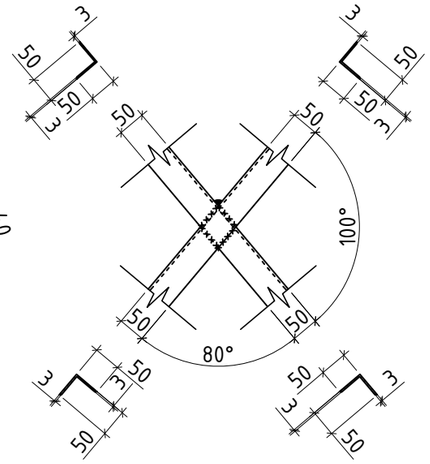

Хэсэглэл-17 , М1:10

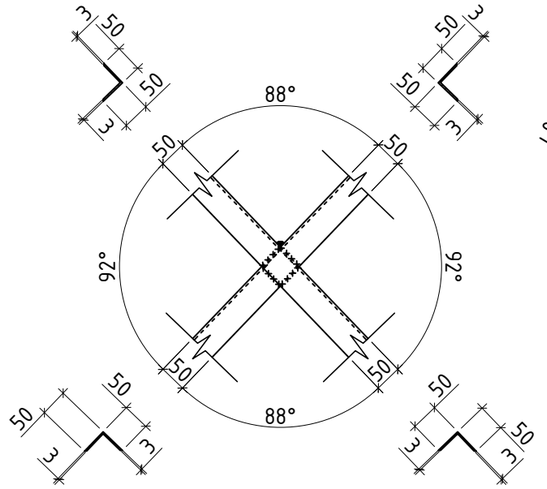

Хэсэглэл-18, М1:10

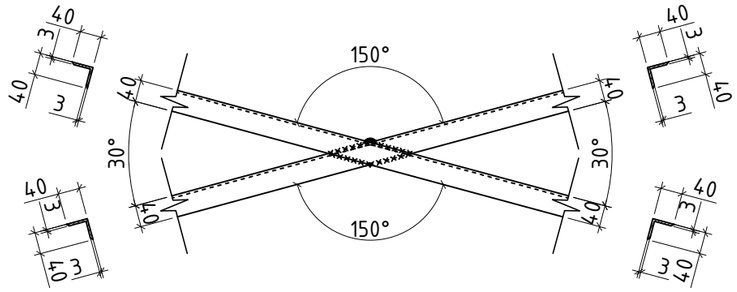

А-Блок

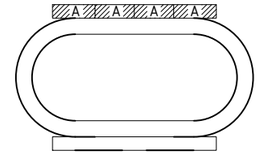

ТАЙЛБАР

1. Энэ хуудсыг ББ-25-тай хамт vзнэ vv.

"МОНАРЧ" КОНСТРАКШН ХХК	(Сэлэгэ аймаг, мандал сумын, 1-р баг, Өртөөний гудамж 1205 тоот) СЭЛЭНГЭ АЙМАГ, МАНДАЛ СУМЫН 640 ХҮҮХДИЙН СУРГУУЛИЙН ХӨЛ БӨМБӨГИЙН				
	"А" Блок Огтлол 4-4-ийн Хэсэглэл-11-18				Үе шат: А3
	Инженер	О.Энхсайхан	ЕГ Шифр: МАС-07/2022	Масштаб: М1:50, 25, 20	Огноо: 2022
	Гүйцэтгэсэн	О.Энхсайхан	ТГ Шифр:	Зургийн дугаар: ББ-027	Хуудас: 75
Барилгын зураг төсөл, Барилга угсралтын "МОН АРЧ КОНСТРАКШН" ХХК	Шалгасан	Б.Зоригтбаатар			

А3

Хэсэглэл-19 , М1:10

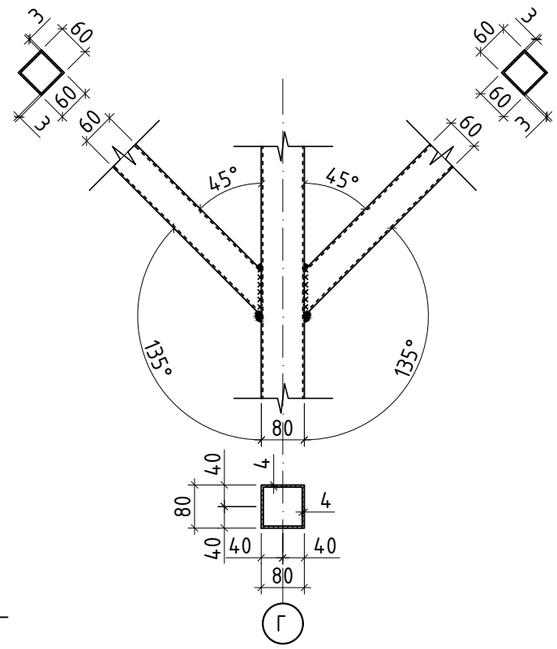

Хэсэглэл-20 , М1:10

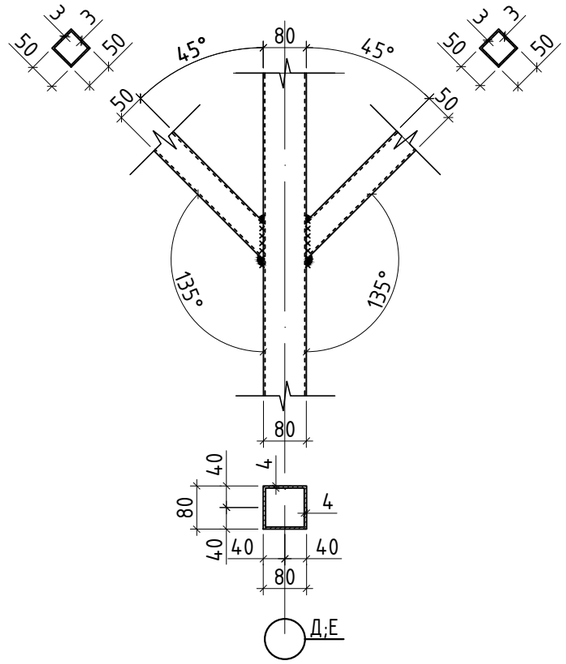

Хэсэглэл-21 , М1:10

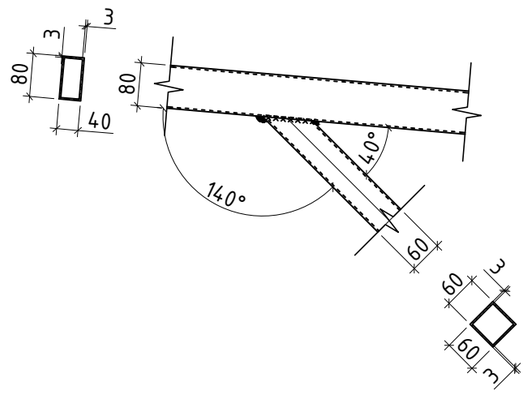

Хэсэглэл-22, М1:10

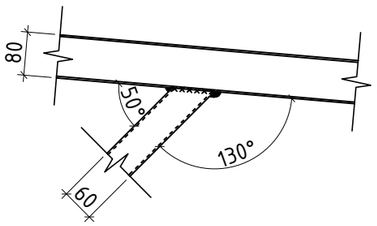

Хэсэглэл-23 , М1:10

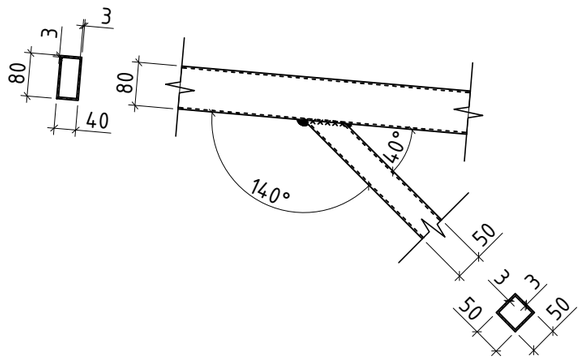

Хэсэглэл-24 , М1:10

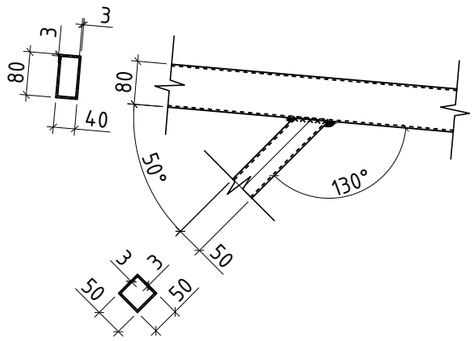

Хэсэглэл-24 , М1:10

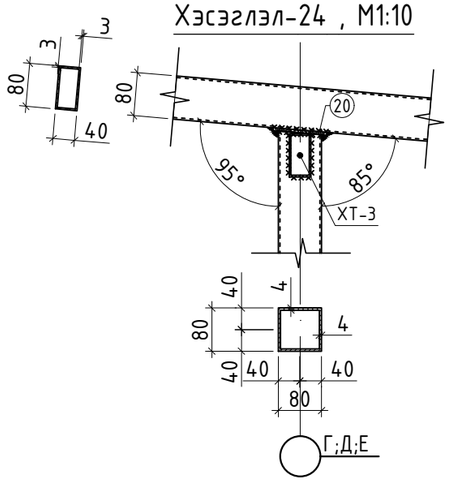

А-Блок

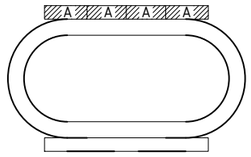

ТАЙЛБАР

1. Энэ хуудсыг ББ-25-тай хамт ѵзнэ ѵѵ.

"МОНАРЧ" КОНСТРАКШН ХХК	(Сэлэгэ аймаг, мандал сумын, 1-р баг, Өртөөний гудамж 1205 тоот) СЭЛЭНГЭ АЙМАГ, МАНДАЛ СУМЫН 640 ХҮҮХДИЙН СУРГУУЛИЙН ХӨЛ БӨМБӨГИЙН				
	"А" Блок Огтлол 4-4-ийн Хэсэглэл-19-24				Үе шат: А3
	Инженер	О.Энхсайхан	ЕГ Шифр: МАС-07/2022	Масштаб: М1:50, 25, 20	Огноо: 2022
	Гүйцэтгэсэн	О.Энхсайхан	ТГ Шифр:	Зургийн дугаар: ББ-028	Хуудас: 75
Барилгын зураг төсөл, Барилга угсралтын "МОН АРЧ КОНСТРАКШН" ХХК	Шалгасан	Б.Зоригтбаатар			

А3

Хэсэглэл-25 , М1:10

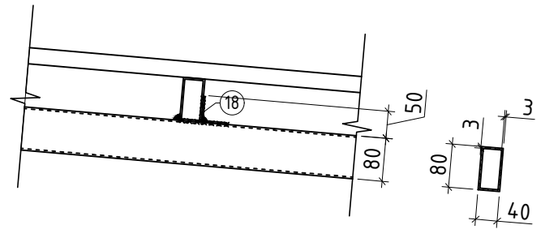

Поз-1 , М1:25
Кв.т 80х4

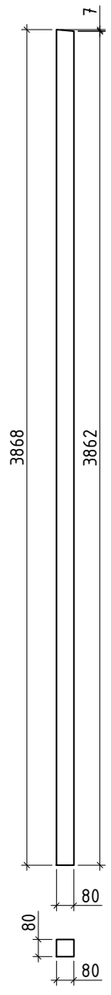

Поз-2 , М1:25
Кв.т 80х4

Поз-3 , М1:25
Кв.т 80х4

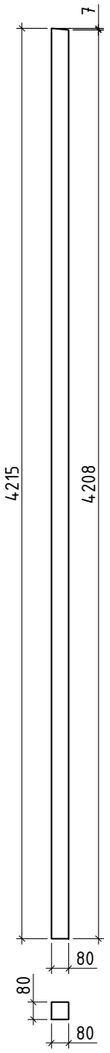

Поз-7 , М1:25
∟ 40х3

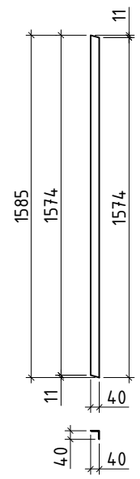

Поз-12 , М1:25
∟ 50х3

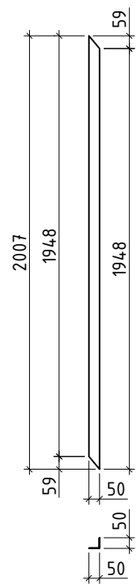

Поз-13 , М1:25
∟ 50х3

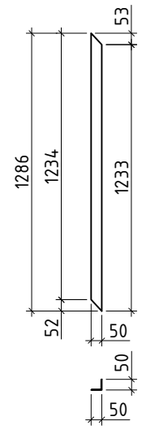

Поз-22 , М1:25
Кв.т 60х3

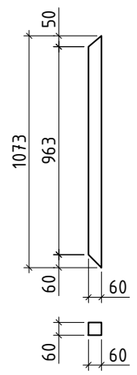

Поз-23 , М1:25
Кв.т 60х3

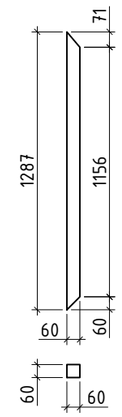

Поз-24 , М1:25
Кв.т 50х3

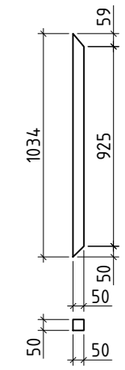

Поз-25 , М1:25
Кв.т 50х3

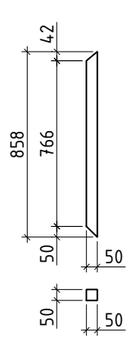

Поз-26 , М1:25
Кв.т 50х3

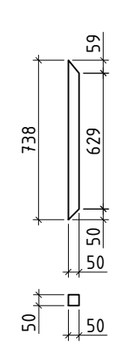

Поз-27 , М1:25
Кв.т 50х3

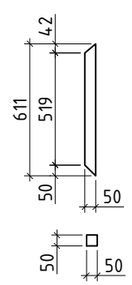

Поз-16 , М1:10
Лист 180х100х4

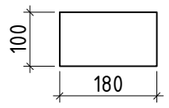

Поз-17 , М1:10
Лист 150х100х4

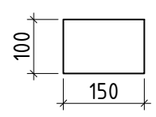

Поз-20 , М1:10
Лист 100х100х5

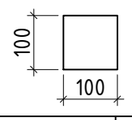

Поз-29 , М1:10
Лист 80х80х4

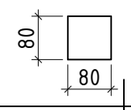

ТАЙЛБАР

1. Энэ хуудсыг ББ-25-тай хамт үзнэ үү.

А-Блок

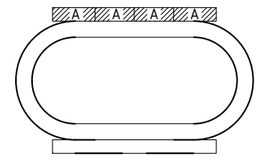

"МОНАРЧ" КОНСТРАКШН ХХК	(Сэлэнгэ аймаг, мандал сумын, 1-р баг, Өртөөний гудамж 1205 тоот) СЭЛЭНГЭ АЙМАГ, МАНДАЛ СУМЫН 640 ХҮҮХДИЙН СУРГУУЛИЙН ХӨЛ БӨМБӨГИЙН				
	"А" Блок Оргилол 4-4-ийн Хэсэглэл-25 Поз				Үе шат: АЗ
	Инженер		О.Энхсайхан	ЕГ Шифр: МАС-07/2022	Масштаб: М1:50, 25, 20	Огноо: 2022
	Гүйцэтгэсэн		О.Энхсайхан			
	Шалгасан		Б.Зоригтбаатар	ТГ Шифр:	Зургийн дугаар: ББ-029	Хуудас: 75
Баримын эрх тээж, Барилга угсралтын "МОН АРЧ КОНСТРАКШН" ХХК						

А3

Ган элементүүдийн түүвэр

Поз	Тэмдэглэгээ	Нэр			Тоо шир	Жин (кг)	
						Нэгж	Нийт
А-Блокийн огтлол 4-4-ийн материал					4	266.61	1066.46
1		80x4	ГОСТ 30245-94*	L= 3868	1	36.09	36.09
2		80x4	ГОСТ 30245-94*	L= 4060	1	37.88	37.88
3		80x4	ГОСТ 30245-94*	L= 4215	1	39.33	39.33
4		50x3	ГОСТ 30245-94*	L= 1840	1	7.93	7.93
5		50x3	ГОСТ 30245-94*	L= 1240	1	5.34	5.34
6		80x3	ГОСТ 30245-94*	L= 640	1	4.56	4.56
7		40x3	ГОСТ 19771-93*	L= 1585	2	2.93	5.86
8		80x40x3	ГОСТ 30245-94*	L= 1255	1	6.59	6.59
9		80x40x3	ГОСТ 30245-94*	L= 815	2	4.28	8.56
10		80x40x3	ГОСТ 30245-94*	L= 855	1	4.49	4.49
11		80x3	ГОСТ 30245-94*	L= 1535	1	10.94	10.94
12		50x3	ГОСТ 19771-93*	L= 2007	2	4.66	9.31
13		50x3	ГОСТ 19771-93*	L= 1286	2	2.98	5.97
14		50x3	ГОСТ 30245-94*	L= 400	1	1.72	1.72
15		50x3	ГОСТ 30245-94*	L= 250	1	1.08	1.08
16		Лист 180x100x4	ГОСТ 19903-74*	L= 180	4	0.57	2.26
17		Лист 150x100x4	ГОСТ 19903-74*	L= 150	8	0.47	3.77
18		50x4	ГОСТ 19771-93*	L= 40	15	0.12	1.84
19		100x4	ГОСТ 19771-93*	L= 40	4	0.24	0.98
20		Лист 100x100x5	ГОСТ 19903-74*	L= 100	3	0.39	1.18
21		50x3	ГОСТ 30245-94*	L= 742	1	3.20	3.20
22		60x3	ГОСТ 30245-94*	L= 1073	1	5.63	5.63
23		60x3	ГОСТ 30245-94*	L= 1287	1	6.76	6.76
24		50x3	ГОСТ 30245-94*	L= 1034	1	4.46	4.46
25		50x3	ГОСТ 30245-94*	L= 858	1	3.70	3.70
26		50x3	ГОСТ 30245-94*	L= 738	1	3.18	3.18
27		50x3	ГОСТ 30245-94*	L= 610	1	2.63	2.63
28		80x40x3	ГОСТ 30245-94*	L= 6695	1	35.15	35.15
29		Лист 80x80x4	ГОСТ 19903-74*	L= 80	1	0.20	0.20
30		50x3	ГОСТ 30245-94*	L= 100	4	0.43	1.72
31		50x3	ГОСТ 30245-94*	L= 250	4	1.08	4.31

А-Блок

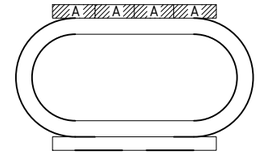

ТАЙЛБАР

1. Энэ хуудсыг ББ-25-тай хамт үзнэ үү.

"МОНАРЧ" КОНСТРАКШН ХХК

Барилын зураг төсөл, Барилга цэсралтын "МОН АРЧ КОНСТРАКШН" ХХК

(Сэлэгэ аймаг, мандал сумын, 1-р баг, Өртөөний гудамж 1205 тоот)

СЭЛЭНГЭ АЙМАГ, МАНДАЛ СУМЫН 640 ХҮҮХДИЙН СУРГУУЛИЙН ХӨЛ БӨМБӨГИЙН

"А" Блок Огтлол 4-4-ийн материалын түүвэр

Үе шат: АЗ

Инженер		О.Энхсайхан	ЕГ Шифр: МАС-07/2022	Масштаб: М1:50, 25, 20	Огноо: 2022
Гүйцэтгэсэн		О.Энхсайхан	ТГ Шифр:	Зургийн дугаар: ББ-030	Хуудас: 75
Шалгасан		Б.Зоригтбаатар			

А3

"А" Блокийн металл рам, Огтлол 5-5 М1:25

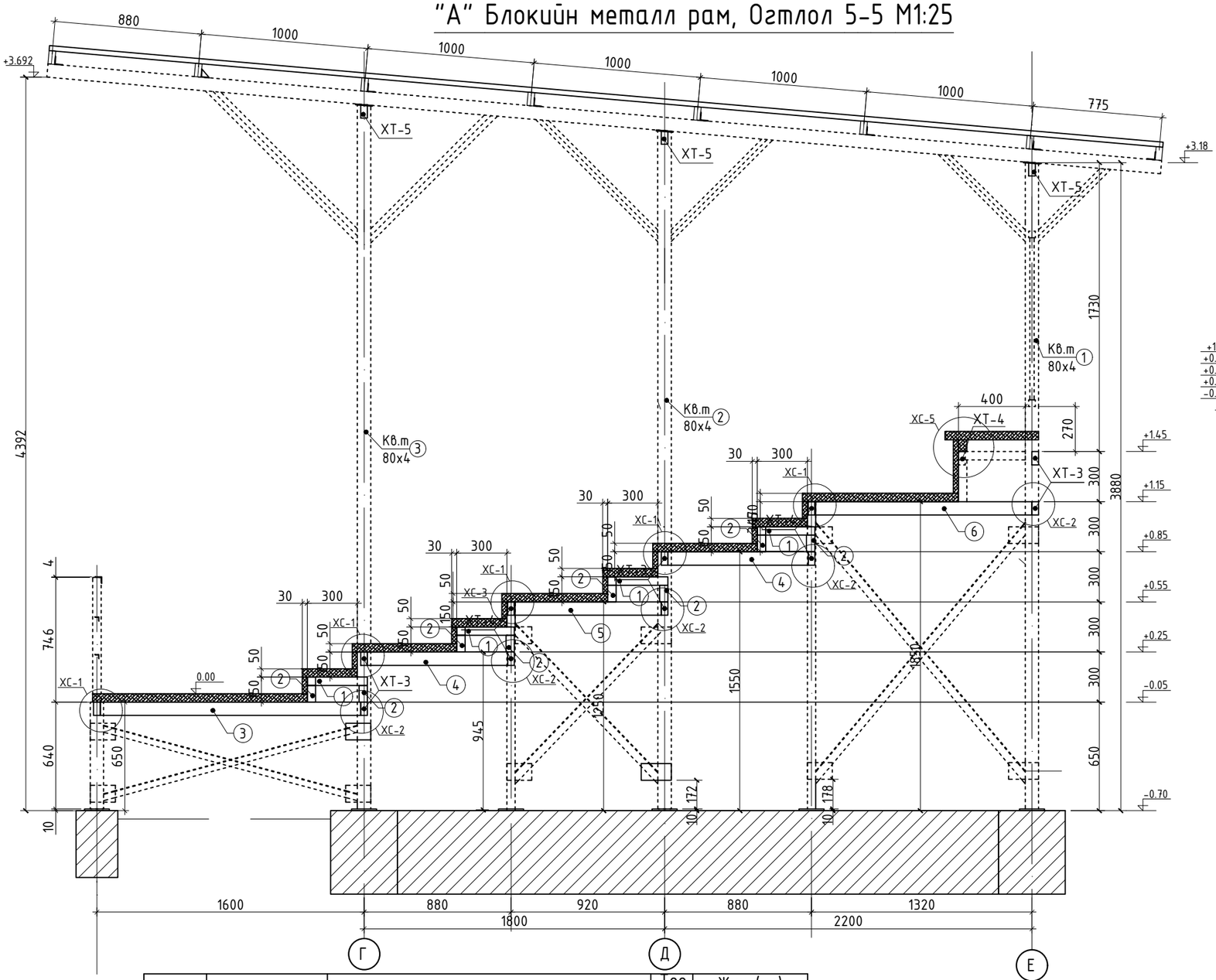

Хэсэглэл-1 , М1:10

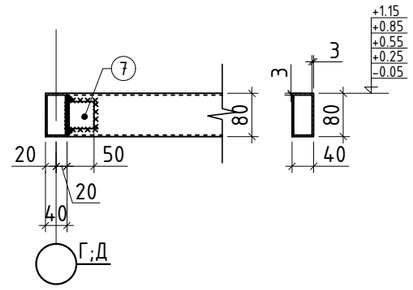

Хэсэглэл-2 , М1:10

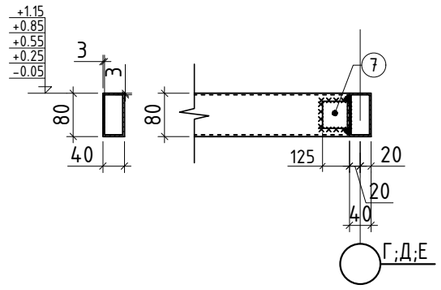

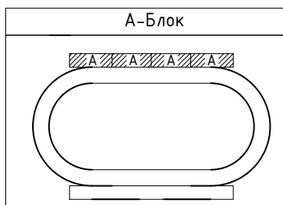

Поз	Тэмдэглэгээ	Нэр			Тоо шир	Жин (кг) Нэгж	Нийт
А-Блокийн огтлол 5-5-ийн материал					4	90.15	360.58
1		50х3	ГОСТ 30245-94*	L= 360	8	3.36	26.87
2		50х3	ГОСТ 30245-94*	L= 100	16	0.93	14.93
3		80х40х3	ГОСТ 30245-94*	L= 1560	2	6.72	13.45
4		80х40х3	ГОСТ 30245-94*	L= 840	4	3.62	14.48
5		80х40х3	ГОСТ 30245-94*	L= 880	2	6.27	12.55
6		80х40х3	ГОСТ 30245-94*	L= 1300	2	2.41	4.81
7		50х4	ГОСТ 19771-93*	L= 50	20	0.15	3.06

ТАЙЛБАР

1. Энэ хуудсыг ББ-3,4,6,7,8,-тай хамт үзнэ үү.

"МОНАРЧ" КОНСТРАКШН ХХК

Барилын зураг төсөл, Барилга угсралтын "МОН АРЧ КОНСТРАКШН" ХХК

(Сэлэгэ аймаг, мандал сумын, 1-р баг, Өртөөний гудамж 1205 тоот)

СЭЛЭНГЭ АЙМАГ, МАНДАЛ СУМЫН 640 ХҮҮХДИЙН СУРГУУЛИЙН ХӨЛ БӨМБӨГИЙН

"А" Блокийн метал рамын Огтлол 5-5, Хэсэглэл-1;2, Материалын түүвэр

Үе шат: АЗ

Инженер		О.Энхсайхан	ЕГ Шифр: МАС-07/2022	Масштаб: М1:50, 25, 20	Огноо: 2022
Гүйцэтгэсэн		О.Энхсайхан	ТГ Шифр:	Зургийн дугаар: ББ-031	Хуудас: 75
Шалгасан		Б.Зоригтбаатар			

А3

"А" Блокийн металл рам, Огтлол 6-6 М1:25

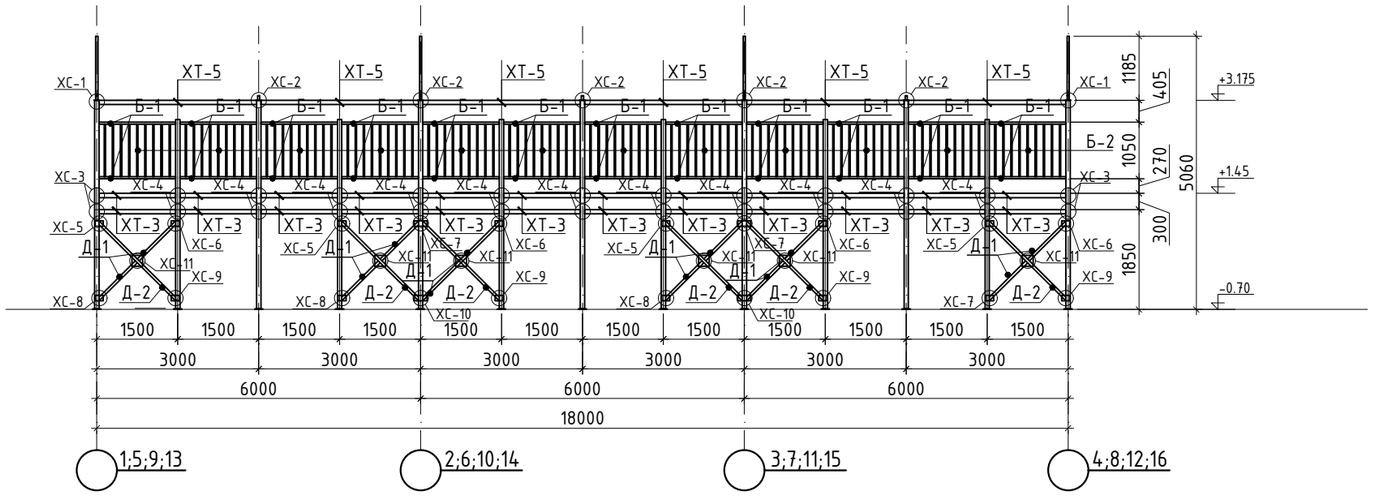

"А" Блокийн металл рам, Огтлол 7-7 М1:25

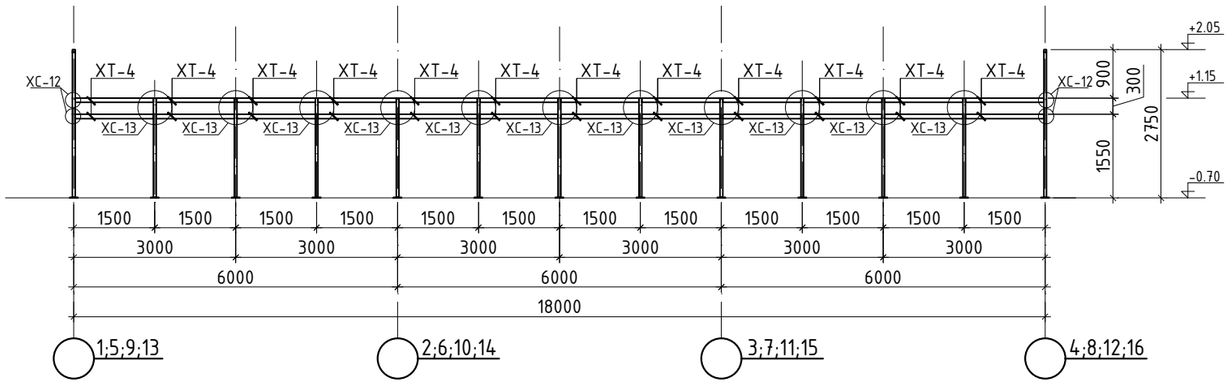

А-Блок

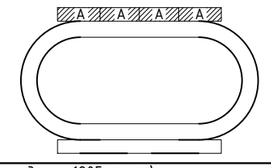

ТАЙЛБАР

1. Энэ хуудсыг ББ-3,4,6,7,8,35-38-тай хамт vзнэ vv.

"МОНАРЧ" КОНСТРАКШН ХХК	(Сэлэгэ аймаг, мандал сумын, 1-р баг, Өртөөний гудамж 1205 тоот) СЭЛЭНГЭ АЙМАГ, МАНДАЛ СУМЫН 640 ХҮҮХДИЙН СУРГУУЛИЙН ХӨЛ БӨМБӨГИЙН				
	"А" Блокийн метал рамын Огтлол 6-6;7-7				Үе шат: А3
	Инженер	О.Энхсайхан	ЕГ Шифр: МАС-07/2022	Масштаб: М1:50, 25, 20	Огноо: 2022
	Гүйцэтгэсэн	О.Энхсайхан	ТГ Шифр:	Зургийн дугаар: ББ-032	Хуудас: 75
Барилгын зураг төсөл, Барилга угсралтын "МОН АРЧ КОНСТРАКШН" ХХК	Шалгасан	Б.Зоригтбаатар			

А3

"А" Блокийн металл рам, Огтлол 8-8 М1:25

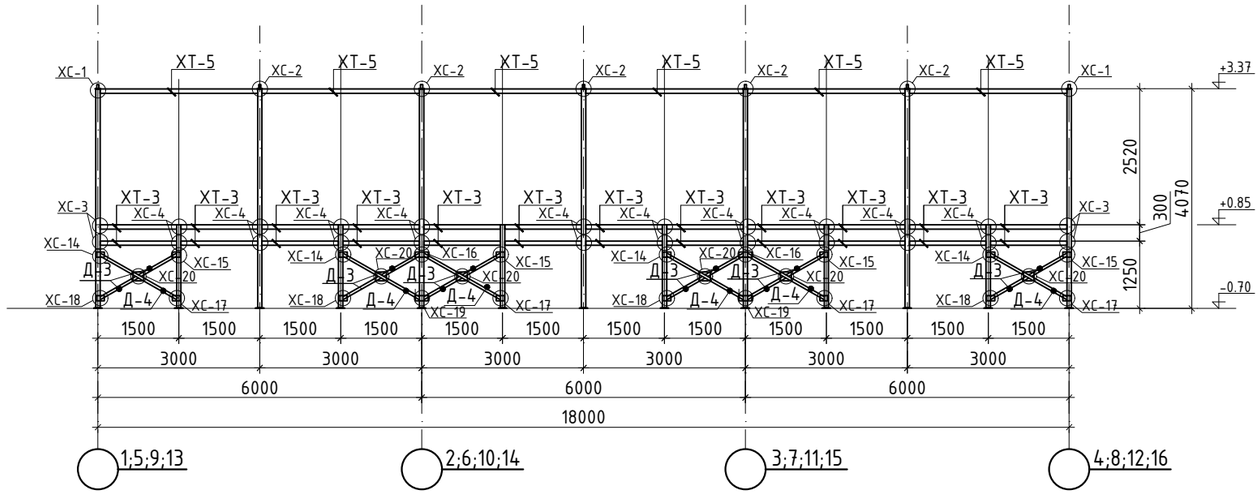

"А" Блокийн металл рам, Огтлол 9-9 М1:25

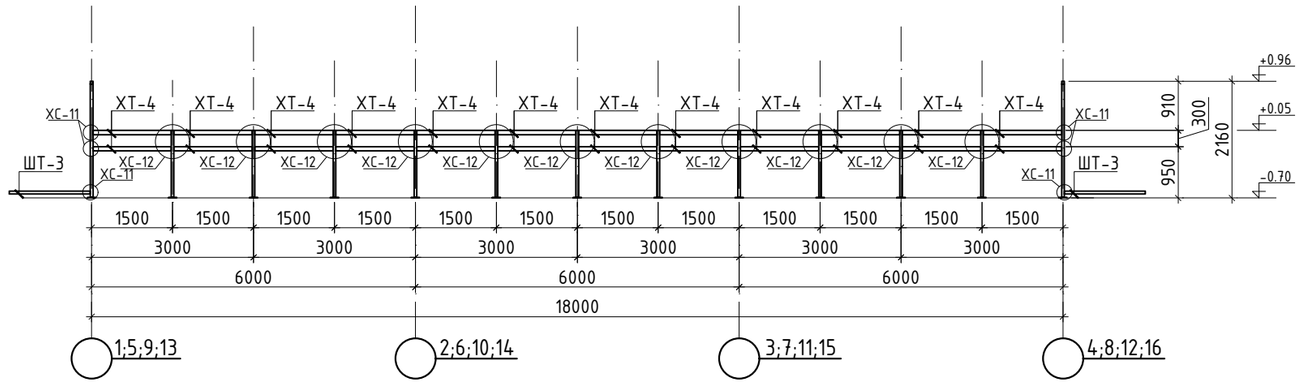

А-Блок

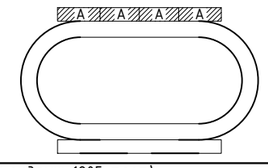

ТАЙЛБАР

1. Энэ хуудсыг ББ-3,4,6,7,8,35-38-тай хамт үзнэ үү.

"МОНАРЧ" КОНСТРАКШН ХХК

Барилын урлаг төсөл, барилга угсралтын "МОН АРЧ КОНСТРАКШН" ХХК

(Сэлэгэ аймаг, мандал сумын, 1-р баг, Өртөөний гудамж 1205 тоот)

СЭЛЭНГЭ АЙМАГ, МАНДАЛ СУМЫН 640 ХҮҮХДИЙН СУРГУУЛИЙН ХӨЛ БӨМБӨГИЙН

"А" Блокийн металл рамын Огтлол 8-8;9-9

Үе шат: АЗ

Инженер		О.Энхсайхан	ЕГ Шифр: МАС-07/2022	Масштаб: М1:50, 25, 20	Огноо: 2022
Гүйцэтгэсэн		О.Энхсайхан			
Шалгасан		Б.Зоригтбаатар	ТГ Шифр:	Зургийн дугаар: ББ-033	Хуудас: 75

А3

"А" Блокийн металл рам, Огтлол 10-10 М1:25

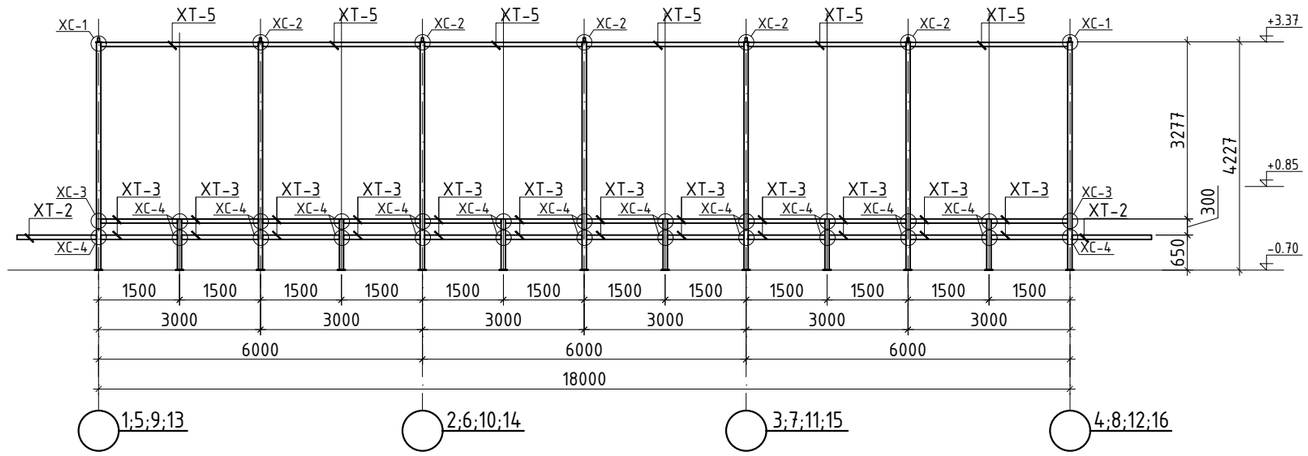

"А" Блокийн металл рам, Огтлол 11-11 М1:25

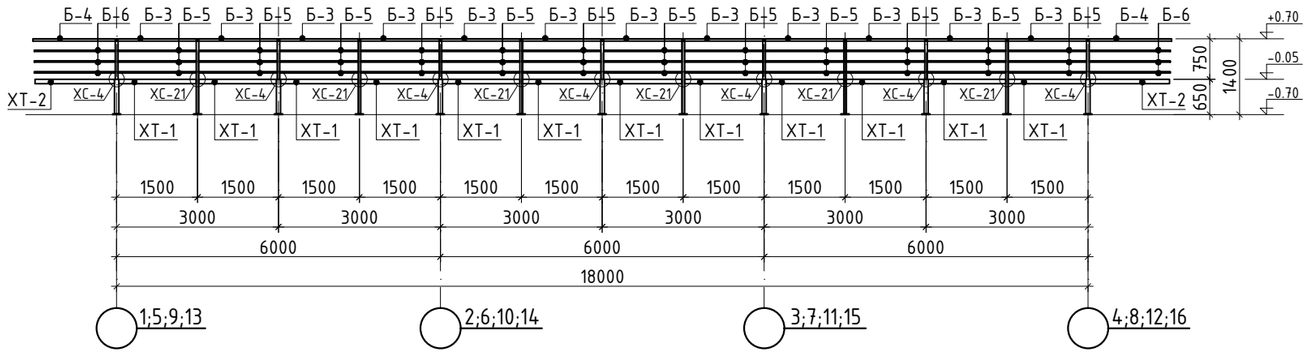

"А" Блокийн металл рам, Огтлол 12-12 М1:25

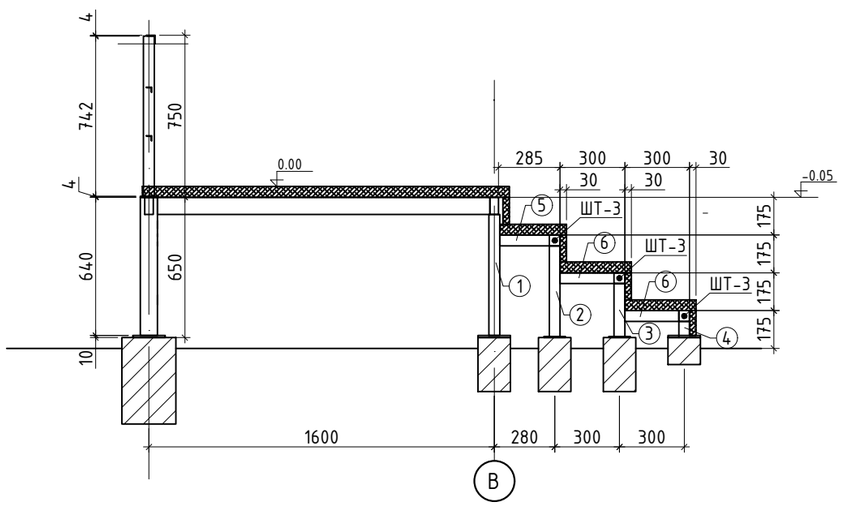

ТАЙЛБАР

1. Энэ хуудсыг ББ-3,4,6,7,8,35-38-тай хамт vзнэ vv.

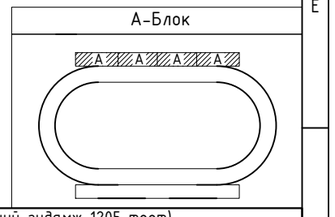

"МОНАРЧ" КОНСТРАКШН ХХК	(Сэлэгэ аймаг, мандал сумын, 1-р баг, Өртөөний гудамж 1205 тоот) СЭЛЭНГЭ АЙМАГ, МАНДАЛ СУМЫН 640 ХҮҮХДИЙН СУРГУУЛИЙН ХӨЛ БӨМБӨГИЙН				
	"А" Блокийн метал рамын Огтлол 10-10;11-11;12-12				Үе шат: А3
	Инженер	О.Энхсайхан	ЕГ Шифр: МАС-07/2022	Масштаб: М1:50, 25, 20	Огноо: 2022
	Гүйцэтгэсэн	О.Энхсайхан	ТГ Шифр:	Зургийн дугаар: ББ-034	Хуудас: 75
Барилгын зураг төсөл, Барилга угсралтын "МОН АРЧ КОНСТРАКШН" ХХК	Шалгасан	Б.Зоригтбаатар			

А3

Хэсэглэл-1 , М1:10

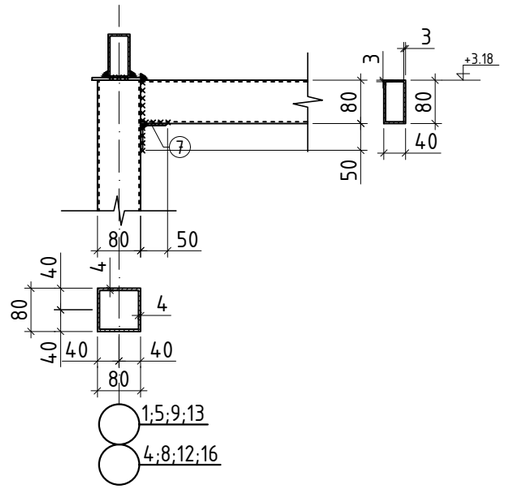

Хэсэглэл-2 , М1:10

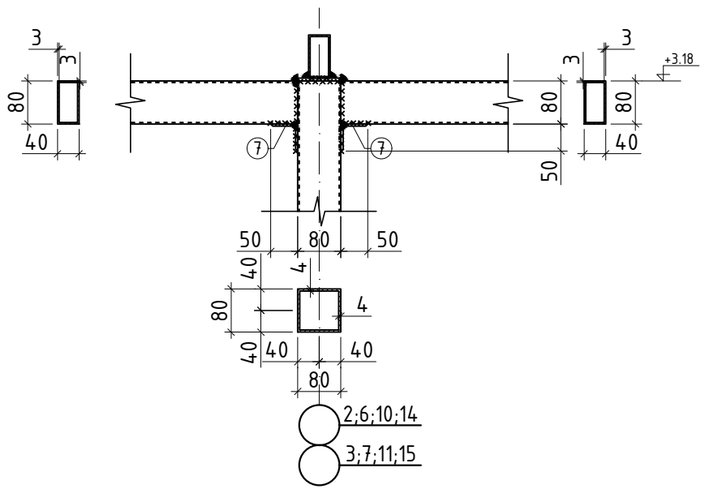

Хэсэглэл-3 , М1:10

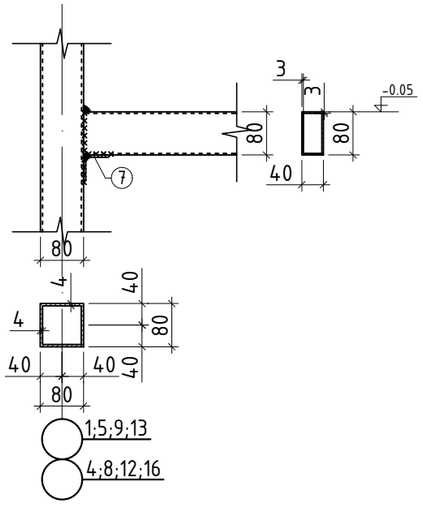

Хэсэглэл-4 , М1:10

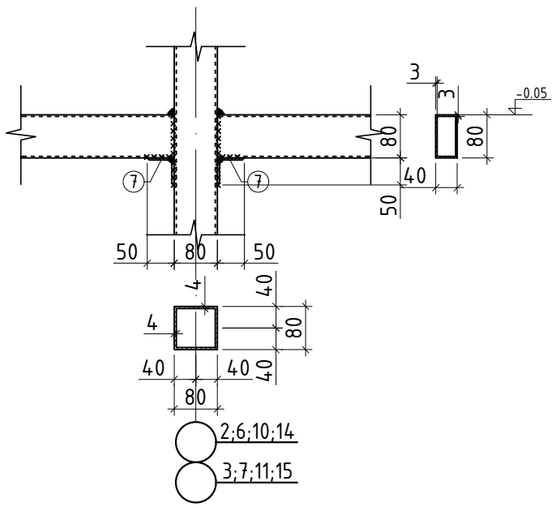

Хэсэглэл-5 , М1:10

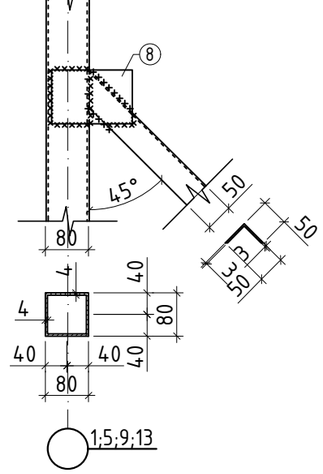

Хэсэглэл-6 , М1:10

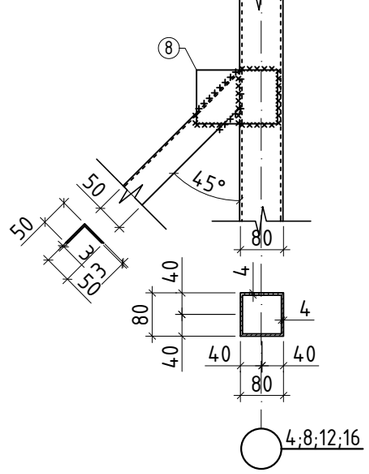

Хэсэглэл-7 , М1:10

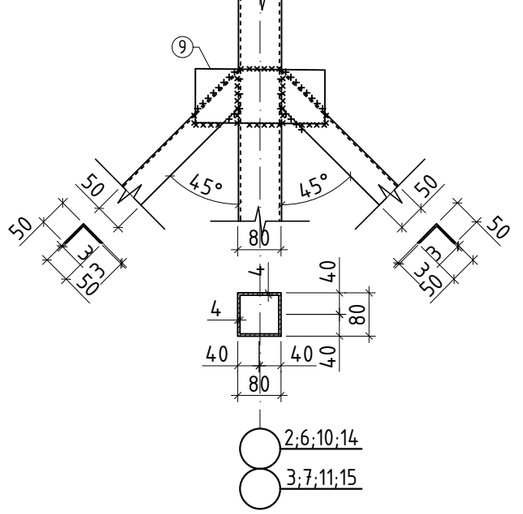

"МОНАРЧ" КОНСТРАКШН ХХК	(Сэлэгэ аймаг, мандал сумын, 1-р баг, өртөөний гудамж 1205 тоот) СЭЛЭНГЭ АЙМАГ, МАНДАЛ СУМЫН 640 ХҮҮХДИЙН СУРГУУЛИЙН ХӨЛ БӨМБӨГИЙН				
	"А" Блок Оргилол 1-1-11-11-ийн Хэсэглэл-1-7				Үе шат: АЗ
	Инженер		О.Энхсайхан	ЕГ Шифр: МАС-07/2022	Масштаб: М1:50, 25, 20 / Огноо: 2022
	Гүйцэтгэсэн		О.Энхсайхан	ТГ Шифр:	Зургийн дугаар: ББ-035 / Хуудас: 75
Барилын зураг төсөл, Барилга угсралтын "МОН АРЧ КОНСТРАКШН" ХХК	Шалгасан		Б.Зоригтбаатар		

Барилын зураг төсөл, Барилга угсралтын "МОН АРЧ КОНСТРАКШН" ХХК

Хэсэглэл-8 , М1:10

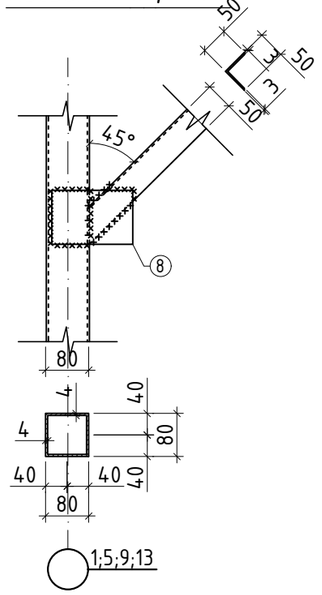

Хэсэглэл-9 , М1:10

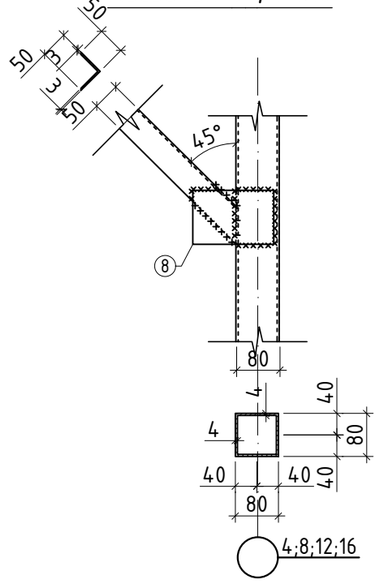

Хэсэглэл-10 , М1:10

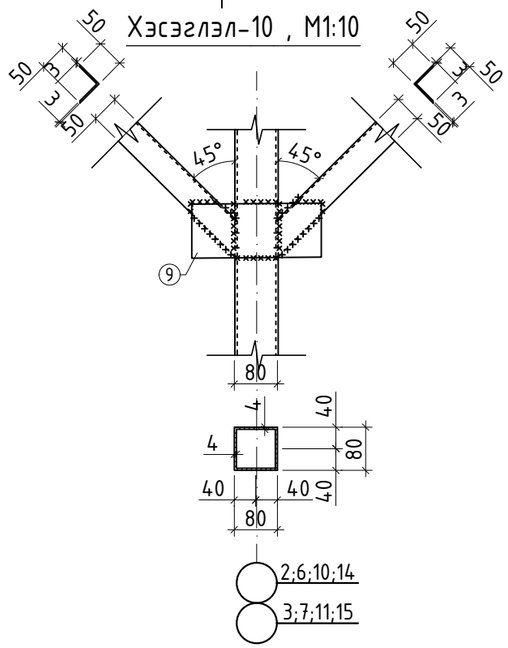

Хэсэглэл-11 , М1:10

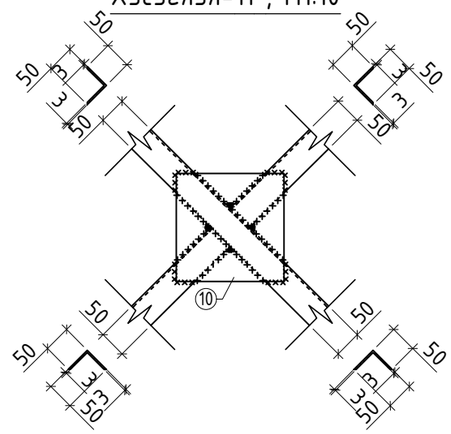

Хэсэглэл-12 , М1:10

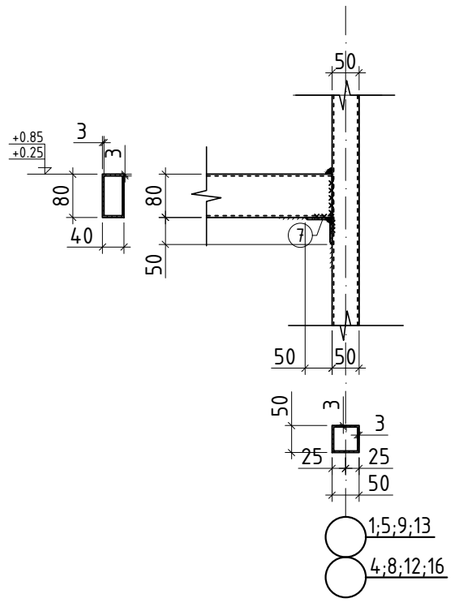

Хэсэглэл-13 , М1:10

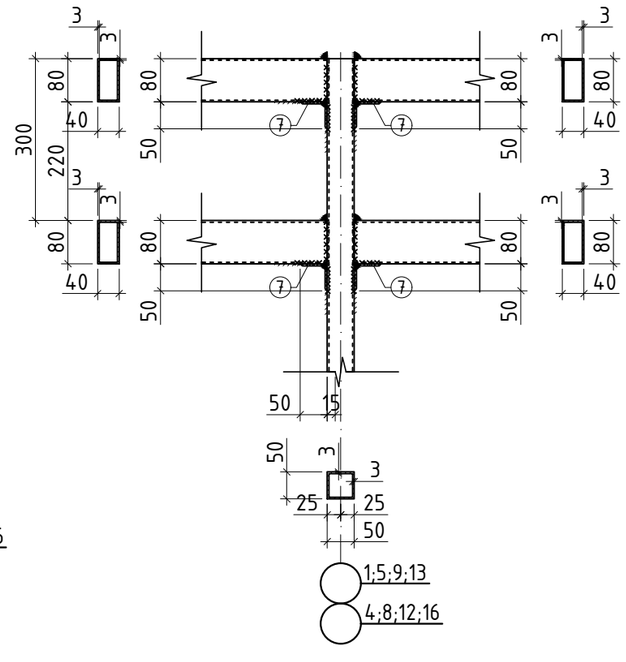

Хэсэглэл-14 , М1:10

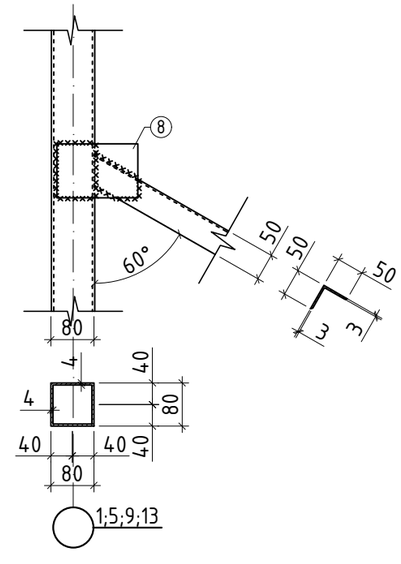

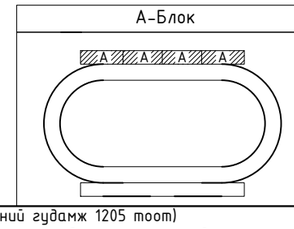

ТАЙЛБАР

1. Энэ хуудсыг ББ-32-34-тай хамт үзнэ үү.

"МОНАРЧ" КОНСТРАКШН ХХК	(Сэлэгэ аймаг, мандал сумын, 1-р баг, Өртөөний гудамж 1205 тоот) СЭЛЭНГЭ АЙМАГ, МАНДАЛ СУМЫН 640 ХҮҮХДИЙН СУРГУУЛИЙН ХӨЛ БӨМБӨГИЙН				
	"А" Блок Оргилол 1-1-11-11-ийн Хэсэглэл-8-14				Үе шат: АЗ
	Инженер		О.Энхсайхан	ЕГ Шифр: МАС-07/2022	Масштаб: М1:50, 25, 20	Огноо: 2022
	Гүйцэтгэсэн		О.Энхсайхан	ТГ Шифр:	Зургийн дугаар: ББ-036	Хуудас: 75
Барилын зураг төсөл, Барилга үүсгэлтийн "МОН АРЧ КОНСТРАКШН" ХХК	Шалгасан		Б.Зоригтбаатар			

А3

Хэсэглэл-15 , М1:10

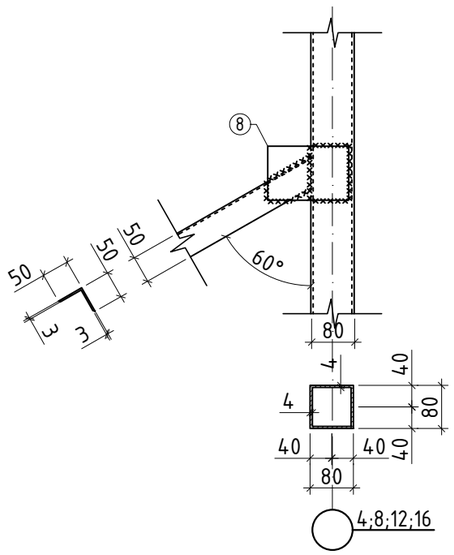

Хэсэглэл-16 , М1:10

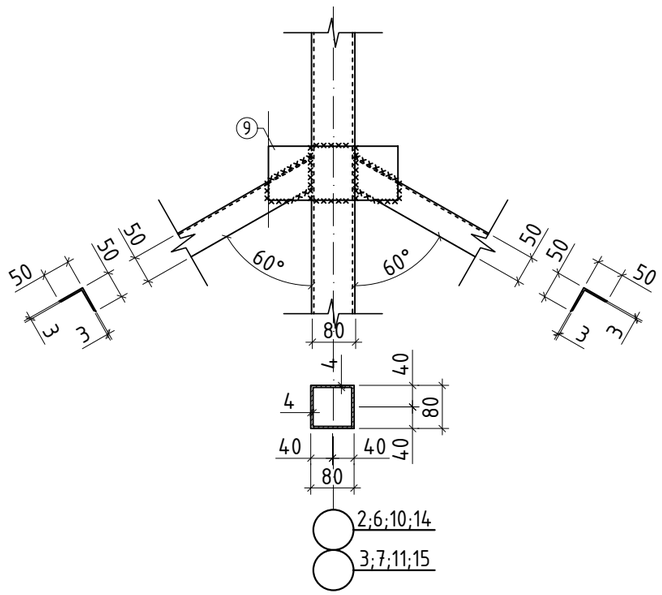

Хэсэглэл-17 , М1:10

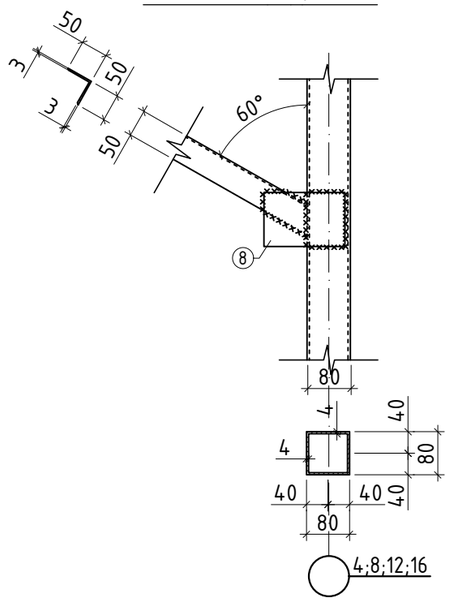

Хэсэглэл-18 , М1:10

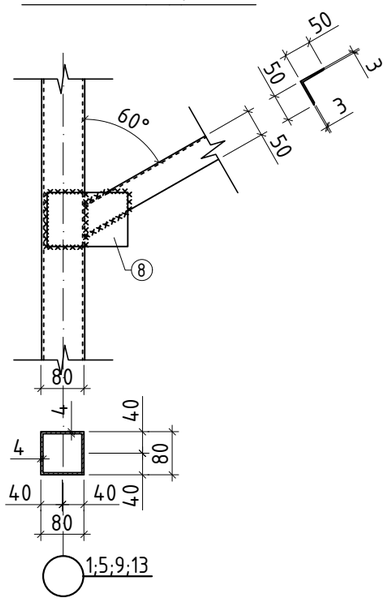

Хэсэглэл-19 , М1:10

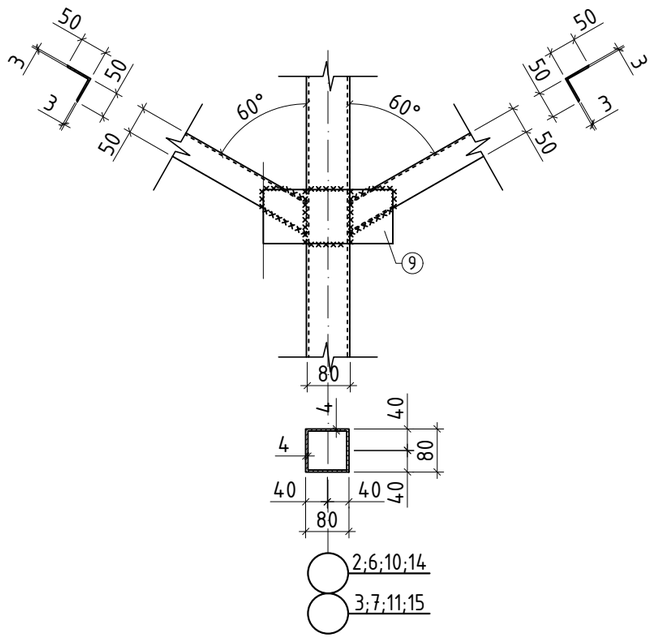

Хэсэглэл-20 , М1:10

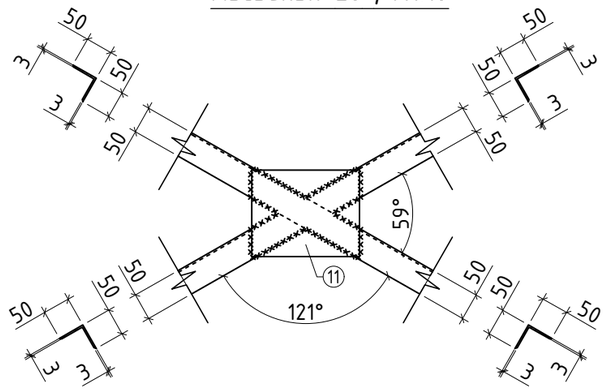

Хэсэглэл-21 , М1:10

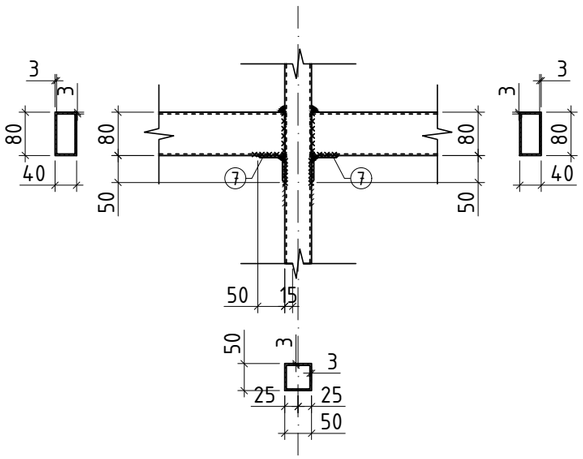

ТАЙЛБАР

1. Энэ хуудсыг ББ-32-34-тай хамт үзнэ үү.

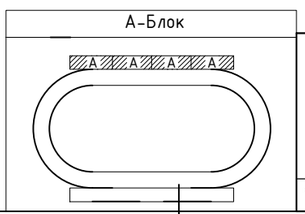

"МОНАРЧ" КОНСТРАКШН ХХК

Барилгын зураг төсөл, Барилга цэсрэлтийн "МӨН АРЧ КОНСТРАКШН" ХХК

(Сэлэгэ аймаг, мандал сумын, 1-р баг, Өртөөний гудамж 1205 тоот)
СЭЛЭНГЭ АЙМАГ, МАНДАЛ СУМЫН 640 ХҮҮХДИЙН СУРГУУЛИЙН ХӨЛ БӨМБӨГИЙН

"А" Блок Оргилол 1-1-11-11-ийн Хэсэглэл-15-21

Үе шат: АЗ

Инженер		О.Энхсайхан	ЕГ Шифр: МАС-07/2022	Масштаб: М1:50, 25, 20	Огноо: 2022
Гүйцэтгэсэн		О.Энхсайхан	ТГ Шифр:	Зургийн дугаар: ББ-037	Хуудас: 75
Шалгасан		Б.Зоригтбаатар			

А3

Ган элементүүдийн түүвэр

Поз	Тэмдэглэгээ	Нэр			Тоо шир	Жин (кг)	
						Нэгж	Нийт
А-Блокийн оглол 6-6;7-7;8-8;9-9;10-10;11-11;12-12-ийн материал					4	2041.02	8164.08
1		50x3	ГОСТ 30245-94*	L= 560	1	5.22	5.22
2		50x3	ГОСТ 30245-94*	L= 420	1	3.92	3.92
3		50x3	ГОСТ 30245-94*	L= 245	1	2.29	2.29
4		50x3	ГОСТ 30245-94*	L= 65	1	0.28	0.28
5		50x3	ГОСТ 30245-94*	L= 230	1	0.99	0.99
6		50x3	ГОСТ 30245-94*	L= 250	2	1.78	3.56
7		50x4	ГОСТ 19771-93*	L= 40	306	0.07	22.64
8		Лист 150x100x4	ГОСТ 19903-74*	L= 150	32	0.79	25.20
9		Лист 240x100x4	ГОСТ 19903-74*	L= 240	8	1.26	10.08
10		Лист 200x200x4	ГОСТ 19903-74*	L= 200	6	1.05	6.30
11		Лист 200x160x4	ГОСТ 19903-74*	L= 200	6	1.43	8.56
12	Б-1	40x4	ГОСТ 19771-93*	L= 1420	24	3.29	79.07
13	Б-2	25x3	ГОСТ 19771-93*	L= 1042	108	2.42	261.08
14	Б-3	40x4	ГОСТ 19771-93*	L= 1500	12	6.47	77.58
15	Б-4	40x4	ГОСТ 19771-93*	L= 1550	2	6.68	13.36
16	Б-5	25x3	ГОСТ 19771-93*	L= 1450	36	0.57	20.35
17	Б-6	25x3	ГОСТ 19771-93*	L= 1500	6		
18	Д-1	50x4	ГОСТ 19771-93*	L= 1000	12	0.47	5.65
19	Д-2	50x4	ГОСТ 19771-93*	L= 2050	6	6.27	37.64
20	Д-3	50x4	ГОСТ 19771-93*	L= 817	12	5.00	60.00
21	Д-4	50x4	ГОСТ 19771-93*	L= 1660	6	0.39	2.36
22	ХТ-1	80x40x3	ГОСТ 30245-94*	L= 1435	12	6.18	74.22
23	ХТ-2	80x40x3	ГОСТ 30245-94*	L= 1470	4	7.72	30.87
24	ХТ-3	80x40x3	ГОСТ 30245-94*	L= 1420	72	7.46	536.76
25	ХТ-4	80x40x3	ГОСТ 30245-94*	L= 1450	48	6.25	299.98
26	ХТ-5	80x40x3	ГОСТ 30245-94*	L= 2920	36	12.59	453.07

А-Блок

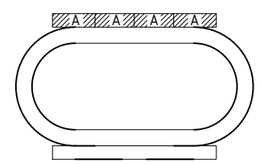

ТАЙЛБАР

1. Энэ хуудсыг ББ-32-34-тай хамт үзнэ үү.

"МОНАРЧ" КОНСТРАКШН ХХК

Барилын урлаг төсөл, барилга угсралтын "МОН АРЧ КОНСТРАКШН" ХХК

(Сэлэгэ аймаг, мандал сумын, 1-р баг, өртөөний гудамж 1205 тоот)

СЭЛЭНГЭ АЙМАГ, МАНДАЛ СУМЫН 640 ХҮҮХДИЙН СУРГУУЛИЙН ХӨЛ БӨМБӨГИЙН

"А" Блок Оглол 1-1-11-11-ийн Материалын түүвэр

Үе шат: АЗ

Инженер		О.Энхсайхан	ЕГ Шифр: МАС-07/2022	Масштаб: М1:50, 25, 20	Огноо: 2022
Гүйцэтгэсэн		О.Энхсайхан			
Шалгасан		Б.Зоригтбаатар	ТГ Шифр:	Зургийн дугаар: ББ-038	Хуудас: 75

А3