БАТЛАВ:
ДУНДГОВЬ АЙМГИЙН /НИЙСЛЭЛ/-ИЙН ЕРӨНХИЙ АРХИТЕКТОР ..... / Э.ЭНХМЭНД /

ДУНДГОВЬ АЙМГИЙН ЕРӨНХИЙ АРХИТЕКТОР ЕА 12

ДУНДГОВЬ АЙМАГ, ДЭЛГЭРЦОГТ СУМ

ЕРӨНХИЙ БОЛОВСРОЛЫН СУРГУУЛИЙН "БАГШ ХӨГЖЛИЙН ТӨВ"-ӨӨН ӨРӨӨНИЙ ЗАСВАР

/ЗАСВАРЫН ЗУРАГ/

ХЯНАСАН:

Албан тушаал	Нэр	Гарын үсэг
Дундговь аймгийн ГХБХБГазрын дарга	Э. ЧАГНААДОРЖ	

БОЛОВСРУУЛСАН:

ГҮЙЦЭТГЭГЧ:		
Албан тушаал	Нэр	Гарын үсэг
Барилгын зураг төслийн инженер	Ж.ЖАРГАЛ	
ЗАХИАЛАГЧ:		
Албан тушаал	Нэр	Гарын үсэг
Дундговь аймгийн Дэлгэрцогт сумын ерөнхий боловсролын сургуулийн захирал	А.МӨНХБААТАР	

МОНГОЛ УЛС 17-3376 АТХ3994 Жаргалсайханы ЖАРГАЛ МЭРГЭШСЭН ИНЖЕНЕР 37-ББ ХУГАЦААГҮЙ

2024 ОН

ОРЧНЫ ТОЙМ

БАЙРШЛЫН СХЕМ

БАРИЛГЫН БҮДҮҮВЧ

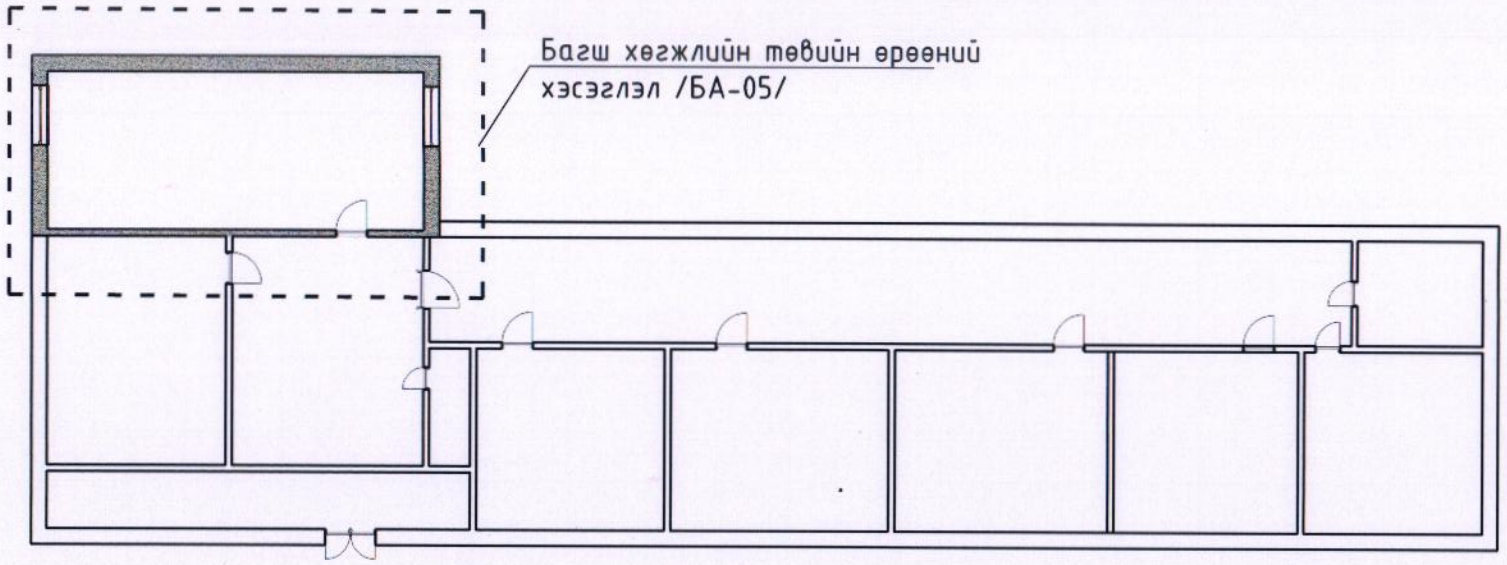

ТАЙЛБАР БИЧИГ

Ерөнхий хэсэг

Дундговь аймгийн Дэлгэрцогт суманд байрлах Ерөнхий Боловсролын Сургуулийн "Багш хөгжлийн төв"-ийн өрөөний засвар.

Засварын тодорхойлолт

Засал хийгдэх өрөө нь 12.0х6.0м хэмжээтэй болно.
Уг өрөөнд дараах засварыг хийж гүйцэтгэнэ.
Үүнд:
-ТААЗ-Төмөр рам зангидаж, гипсэн хавтангаар тааз угсрах
-ХАНА- Гоёлын хулсан хавтангаар өнгөлөх
-ШАЛ-Одоо байгаа шалан дээр сайн чанарын хивсэнцэр дэвсэнэ
-ХААЛГА ЦОНХ- Сайн чанарын модон хаалга болон 3-н давхар шиллэгээтэй цонх суурилуулна.
-Гэрэлтүүлэг розетка шинээр суурилагдана
-Оффис сандал-16ш
-Оффис ширээ-8ш
-Оффис шкаф-5ш

Одоогийн байгаа байдал

Уг өрөөний хана таазны эмульс нь хуйларч муудсан байдалтай байна.

БА МАРКИЙН ЗУРГИЙН ЖАГСААЛТ

№	Зургийн нэр	Тайлбар	Масштаб
1	ТАЙЛБАР БИЧИГ, ЗУРГИЙН ЖАГСААЛТ, БАЙРШЛЫН СХЕМ	БА-01	М1:Гүй
2	БАЙГУУЛАЛТ /хэмжилт/	БА-02	М1:50
3	ОДООГИЙН БАЙГАА БАЙДАЛ	БА-03	М1:Гүй
4	БАЙГУУЛАЛТ/өөрчлөлт/ цонх хаалганы түүвэр	БА-04	М1:50
5	ХАНЫН ДЭЛГЭЭС	БА-05	М1:50
6	ТААЗНЫ БАЙГУУЛАЛТ	БА-06	М1:50
7	ХАРАГДАХ БАЙДАЛ	БА-07	М1:Гүй
8	ХАРАГДАХ БАЙДАЛ	БА-08	М1:Гүй
9	ХАРАГДАХ БАЙДАЛ	БА-09	М1:Гүй
10	ХАРАГДАХ БАЙДАЛ	БА-10	М1:Гүй
11	ХАРАГДАХ БАЙДАЛ	БА-11	М1:Гүй

ДУНДГОВЬ АЙМАГ, ДЭЛГЭРЦОГТ СУМ
ЕРӨНХИЙ БОЛОВСРОЛЫН СУРГУУЛИЙН "БАГШ ХӨГЖЛИЙН ТӨВ"-ийн ЗАСВАР
ОРЧНЫ ТОЙМ, БҮДҮҮВЧ, ТАЙЛБАР БИЧИГ

Ye шат: А3					
Архитектор	О.Талимун		ЕГ шифр:	Масштаб: М1:гүй	Огноо: 2024
Гүйцэтгэсэн	О.Талимун		ТГ шифр:	Зургийн дугаар: БА-1	Хуудас: БА-11
Шалгасан	Ж.Жаргал				

А3

БАЙГУУЛАЛТ /хэмжилт/

М1:50

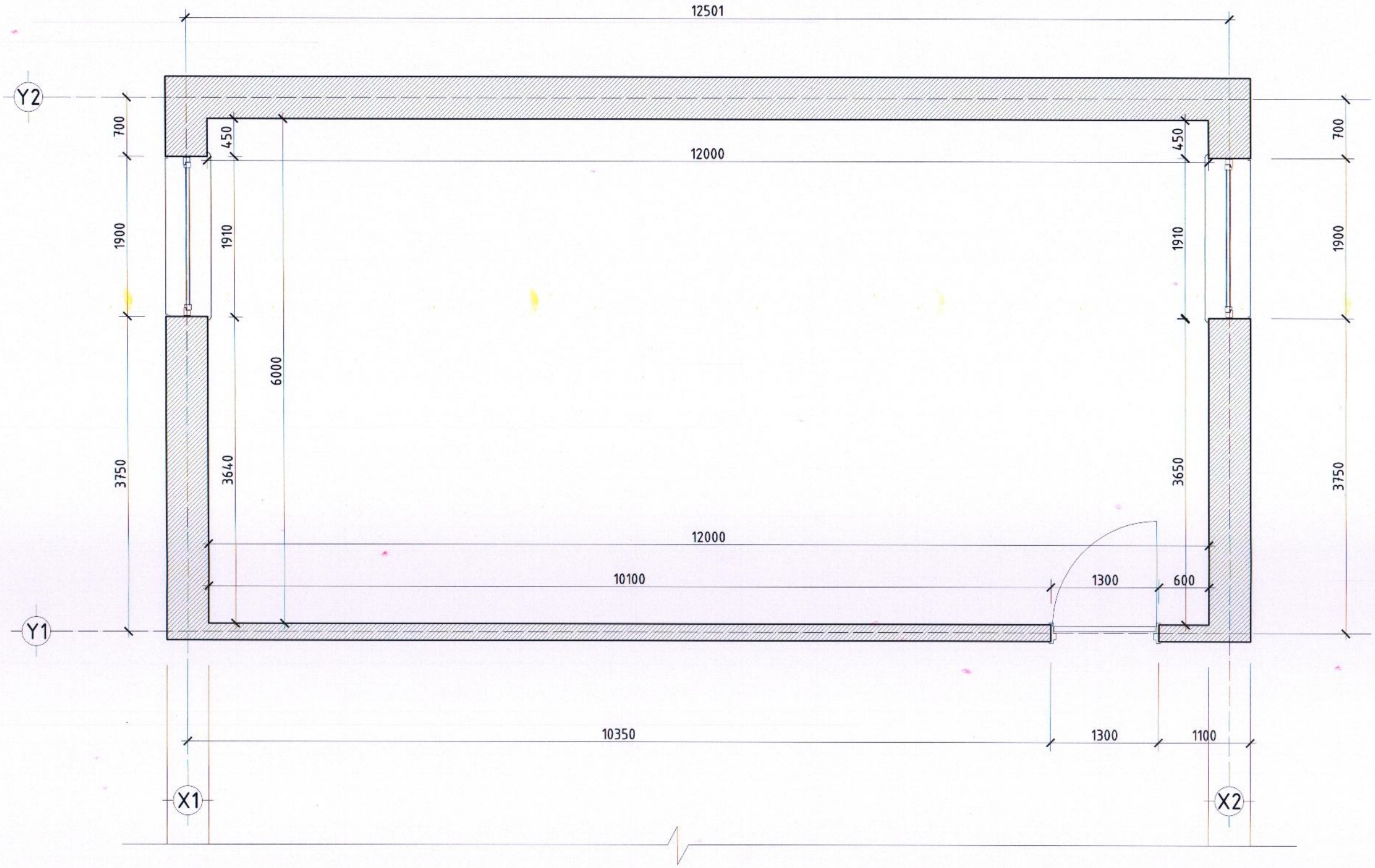

Д/д	Өрөөний тодорхойлолт	Тоо хэмжээ м м2 м3 ш
1	Багш хөгжлийн төвийн өрөө	72.00

ДУНДГОВЬ АЙМАГ, ДЭЛГЭРЦОГТ СУМ

ЕРӨНХИЙ БОЛОВСРОЛЫН СУРГУУЛИЙН "БАГШ ХӨГЖЛИЙН ТӨВ"-ийн ЗАСВАР

БАЙГУУЛАЛТ /хэмжилт/

Үе шат: АЗ

Архитектор	О.Талимун		ЕГ шифр:	Масштаб: М1:50	Огноо: 2024
Гүйцэтгэсэн	О.Талимун		ТГ шифр:	Зургийн дугаар: БА-02	Хуудас: БА-11
Шалгасан	Ж.Жаргал				

АЗ

ОДООГИЙН БАЙДАЛ

ДУНДГОВЬ АЙМАГ, ДЭЛГЭРЦОГТ СУМ ЕРӨНХИЙ БОЛОВСРОЛЫН СУРГУУЛИЙН "БАГШ ХӨГЖЛИЙН ТӨВ"-ийн ЗАСВАР					
ОДООГИЙН БАЙДАЛ					Үе шат: А3
Архитектор	О.Талимун		ЕГ шифр:	Масштаб: М1:гүй	Огноо: 2024
Гүйцэтгэсэн	О.Талимун		ТГ шифр:	Зургийн дугаар: БА-03	Хуудас: БА-11
Шалгасан	Ж.Жаргал				

БАЙГУУЛАЛТ /засвар/

М1:50

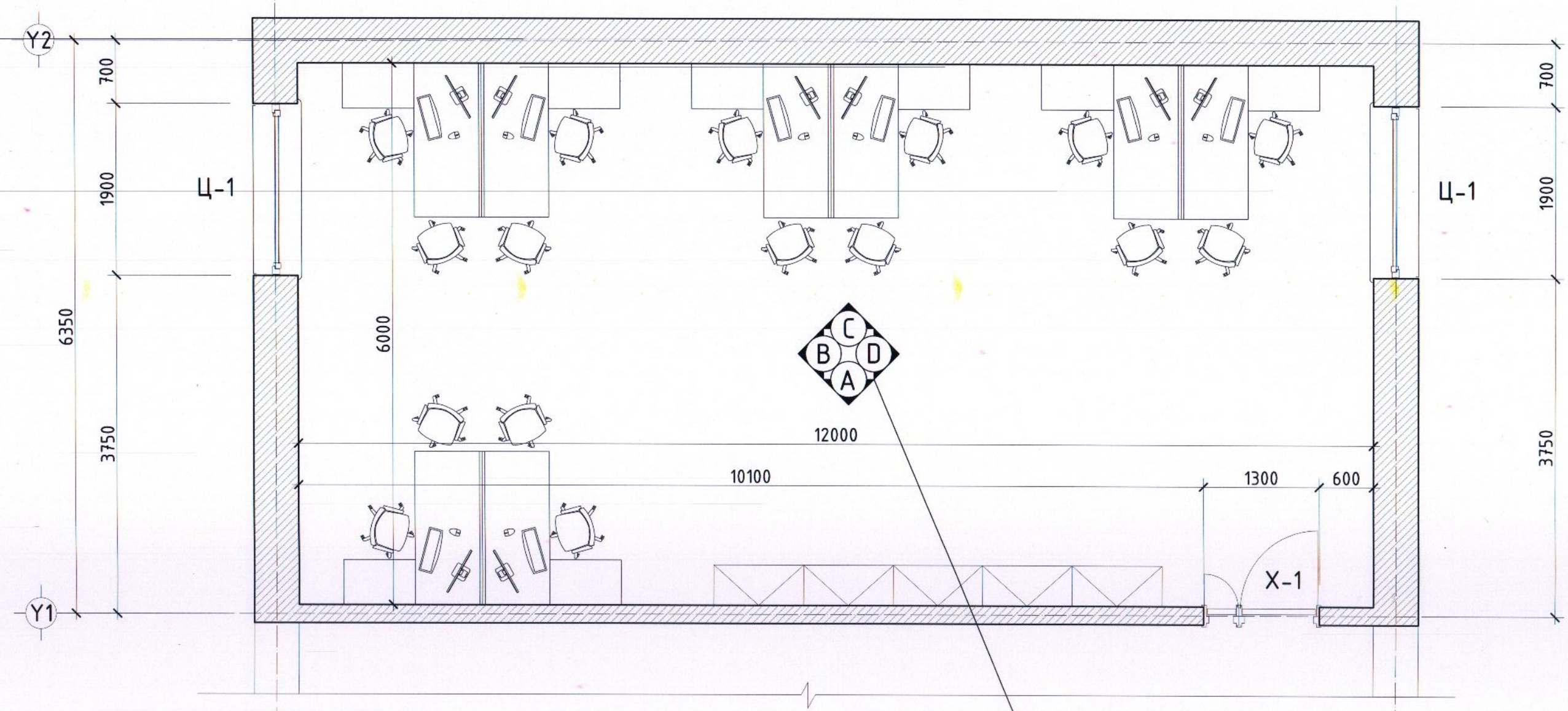

Багш хөгжлийн төвийн өрөөний хэсэгчилсэн байгуулалт /БА-05/

ХААЛГА ЦОНХНЫ НЭГДСЭН ТҮҮВЭР

Ц-1

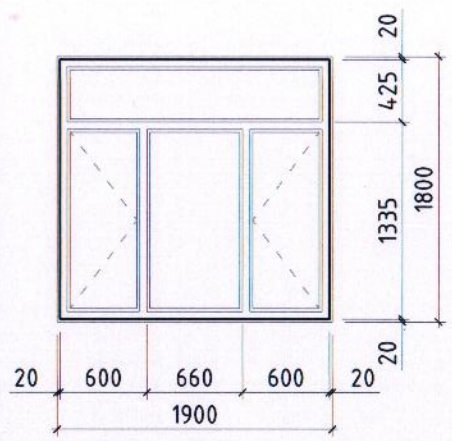

Х-2

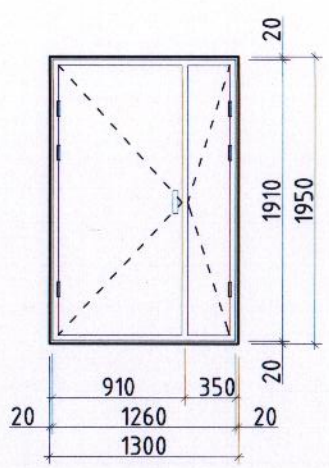

Поз	Марк	Хэмжээ		Бүгд
		Нүхний хэмжээ	Цонхны хэмжээ	
ЦОНХ				
1	Ц-1	h1800x1900	h1760x1860	2
ХААЛГА				
2	Х-1/мод	h1950x1300	h1910x1260	1

Д/д	Өрөөний тодорхойлолт	Тоо хэмжээ
1	Багш хөгжлийн төвийн өрөө	72.00м2

ДУНДГОВЬ АЙМАГ, ДЭЛГЭРЦОГТ СУМ

ЕРӨНХИЙ БОЛОВСРОЛЫН СУРГУУЛИЙН "БАГШ ХӨГЖЛИЙН ТӨВ"-ийн ЗАСВАР

БАЙГУУЛАЛТ Засвар/. Хаалга цонхны нэгдсэн түүвэр

Үе шат: АЗ

Архитектор	О.Талимун	ЕГ шифр:	Масштаб: М1:50	Огноо: 2024
Гүйцэтгэсэн	О.Талимун	ТГ шифр:	Зургийн дугаар: БА-04	Хуудас: БА-11
Шалгасан	Ж.Жаргал			

АЗ

ХАНЫН ДЭЛГЭЭС
М1:50

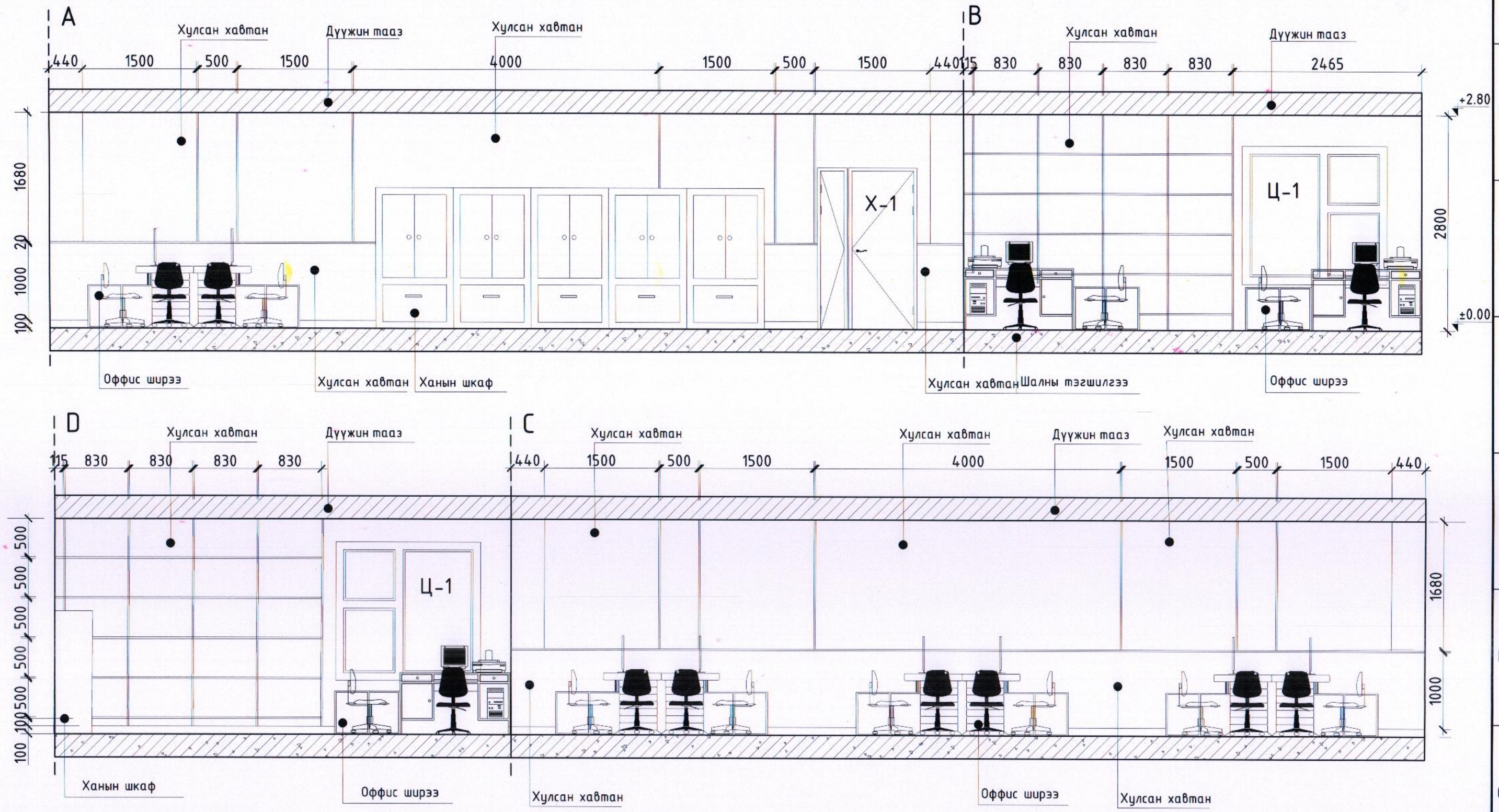

Д/д	Материалын түүвэр	Тоо хэмжээ м м2 м3 ш
1	Хулсан хавтан	95.0м2
2	Цавуу	95.0м2
3	Дүүжин тааз	72.0м2
4	Оффис ширээ	8ш
5	Оффис сандал	16ш
6	Ханын шкаф	5ш

ДУНДГОВЬ АЙМАГ, ДЭЛГЭРЦОГТ СУМ
ЕРӨНХИЙ БОЛОВСРОЛЫН СУРГУУЛИЙН "БАГШ ХӨГЖЛИЙН ТӨВ"-ийн ЗАСВАР

ХАНЫН ДЭЛГЭЭС					Ye шат: А3
Архитектор	О.Талимун		ЕГ шифр:	Масштаб: М1:50	Огноо: 2024
Гүйцэтгэсэн	О.Талимун		ТГ шифр:	Зургийн дугаар: БА-05	Хуудас: БА-11
Шалгасан	Ж.Жаргал				

А3

ТААЗНЫ БАЙГУУЛАЛТ

М1:50

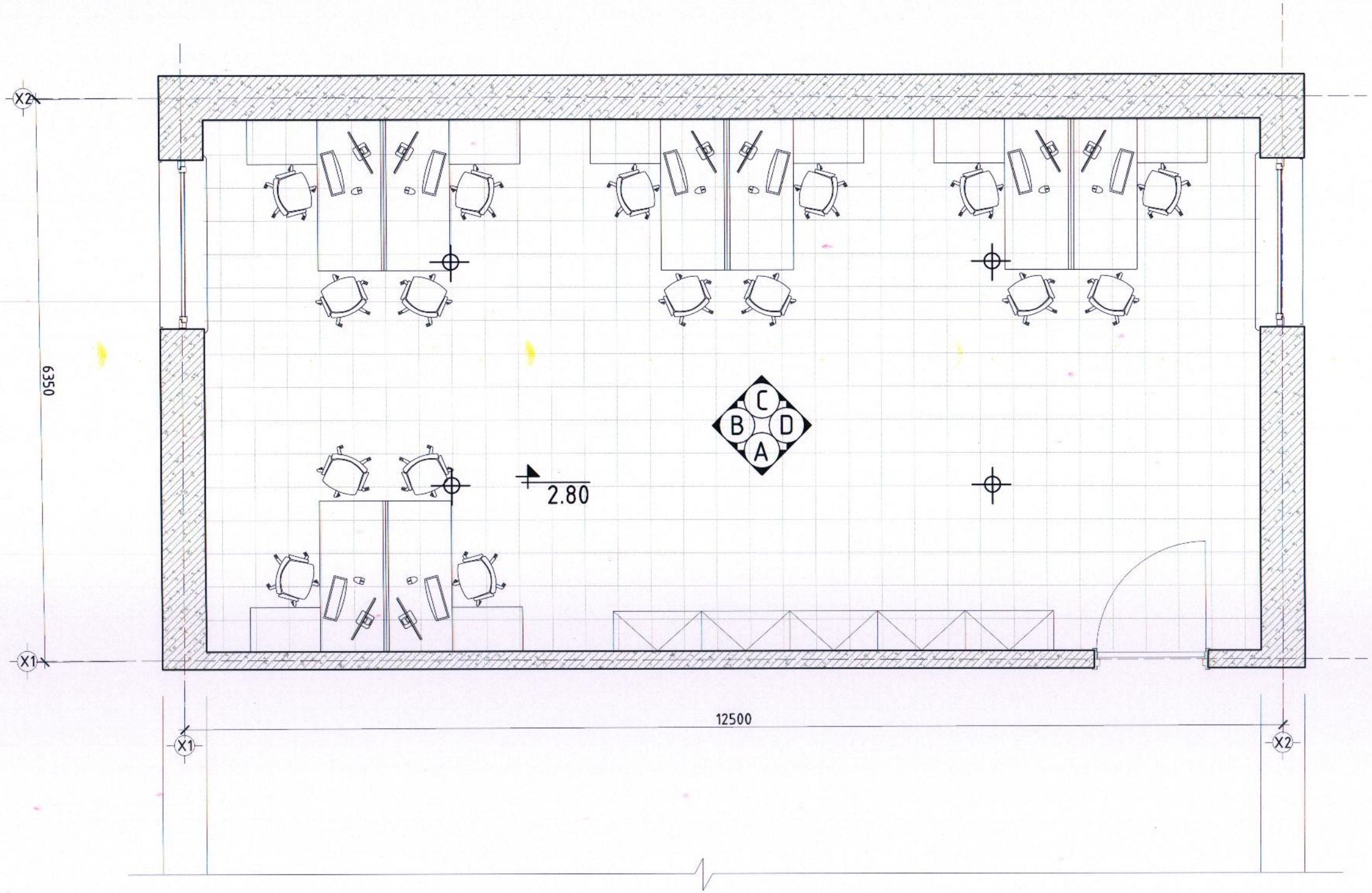

ТАНИХ ТЭМДЭГ:

Ус чийгэнд тэсвэртэй гипсэн тааз

2.80 Таазны түвшин

Гэрэл

Д/д	Дүүжин таазны төрөл	Тоо хэмжээ м м2 м3 ш
1	Ердийн гипсэн тааз	72.00
2	Гэрэл 60х60	4ш

ДУНДГОВЬ АЙМАГ, ДЭЛГЭРЦОГТ СУМ
ЕРӨНХИЙ БОЛОВСРОЛЫН СУРГУУЛИЙН "БАГШ ХӨГЖЛИЙН ТӨВ"-ийн ЗАСВАР

ТААЗНЫ БАЙГУУЛАЛТ

Үе шат: АЗ

Архитектор	О.Талимун		ЕГ шифр:	Масштаб: М1:50	Огноо: 2024
Гүйцэтгэсэн	О.Талимун		ТГ шифр:	Зургийн дугаар: БА-06	Хуудас: БА-11
Шалгасан	Ж.Жаргал				

АЗ

ХАРАГДАХ БАЙДАЛ

ДУНДГОВЬ АЙМАГ, ДЭЛГЭРЦОГТ СУМ ЕРӨНХИЙ БОЛОВСРОЛЫН СУРГУУЛИЙН "БАГШ ХӨГЖЛИЙН ТӨВ"-ийн ЗАСВАР					Үе шат: АЗ
Архитектор	О.Талимун		ЕГ шифр:	Масштаб:	Огноо: 2024
Гүйцэтгэсэн	О.Талимун		ТГ шифр:	Зургийн дугаар: БА-07	Хуудас: БА-11
Шалгасан	Ж.Жаргал				

ХАРАГДАХ БАЙДАЛ

ДУНДГОВЬ АЙМАГ, ДЭЛГЭРЦОГТ СУМ ЕРӨНХИЙ БОЛОВСРОЛЫН СУРГУУЛИЙН "БАГШ ХӨГЖЛИЙН ТӨВ"-ийн ЗАСВАР					
ХАРАГДАХ БАЙДАЛ					Ye шат: А3
Архитектор	О.Талимун		ЕГ шифр:	Масштаб:	Огноо: 2024
Гүйцэтгэсэн	О.Талимун		ТГ шифр:	Зургийн дугаар: БА-08	Хуудас: БА-11
Шалгасан	Ж.Жаргал				

ХАРАГДАХ БАЙДАЛ

ДУНДГОВЬ АЙМАГ, ДЭЛГЭРЦОГТ СУМ ЕРӨНХИЙ БОЛОВСРОЛЫН СУРГУУЛИЙН "БАГШ ХӨГЖЛИЙН ТӨВ"-ийн ЗАСВАР					
ХАРАГДАХ БАЙДАЛ					Үе шат: АЗ
Архитектор	О.Талимун		ЕГ шифр:	Масштаб:	Огноо: 2024
Гүйцэтгэсэн	О.Талимун		ТГ шифр:	Зургийн дугаар: БА-09	Хуудас: БА-11
Шалгасан	Ж.Жаргал				

ХАРАГДАХ БАЙДАЛ

ДУНДГОВЬ АЙМАГ, ДЭЛГЭРЦОГТ СУМ ЕРӨНХИЙ БОЛОВСРОЛЫН СУРГУУЛИЙН "БАГШ ХӨГЖЛИЙН ТӨВ"-ийн ЗАСВАР					
ХАРАГДАХ БАЙДАЛ					Үе шат: А3
Архитектор	О.Талимун		ЕГ шифр:	Масштаб:	Огноо: 2024
Гүйцэтгэсэн	О.Талимун		ТГ шифр:	Зургийн дугаар: БА-10	Хуудас: БА-11
Шалгасан	Ж.Жаргал				

ХАРАГДАХ БАЙДАЛ

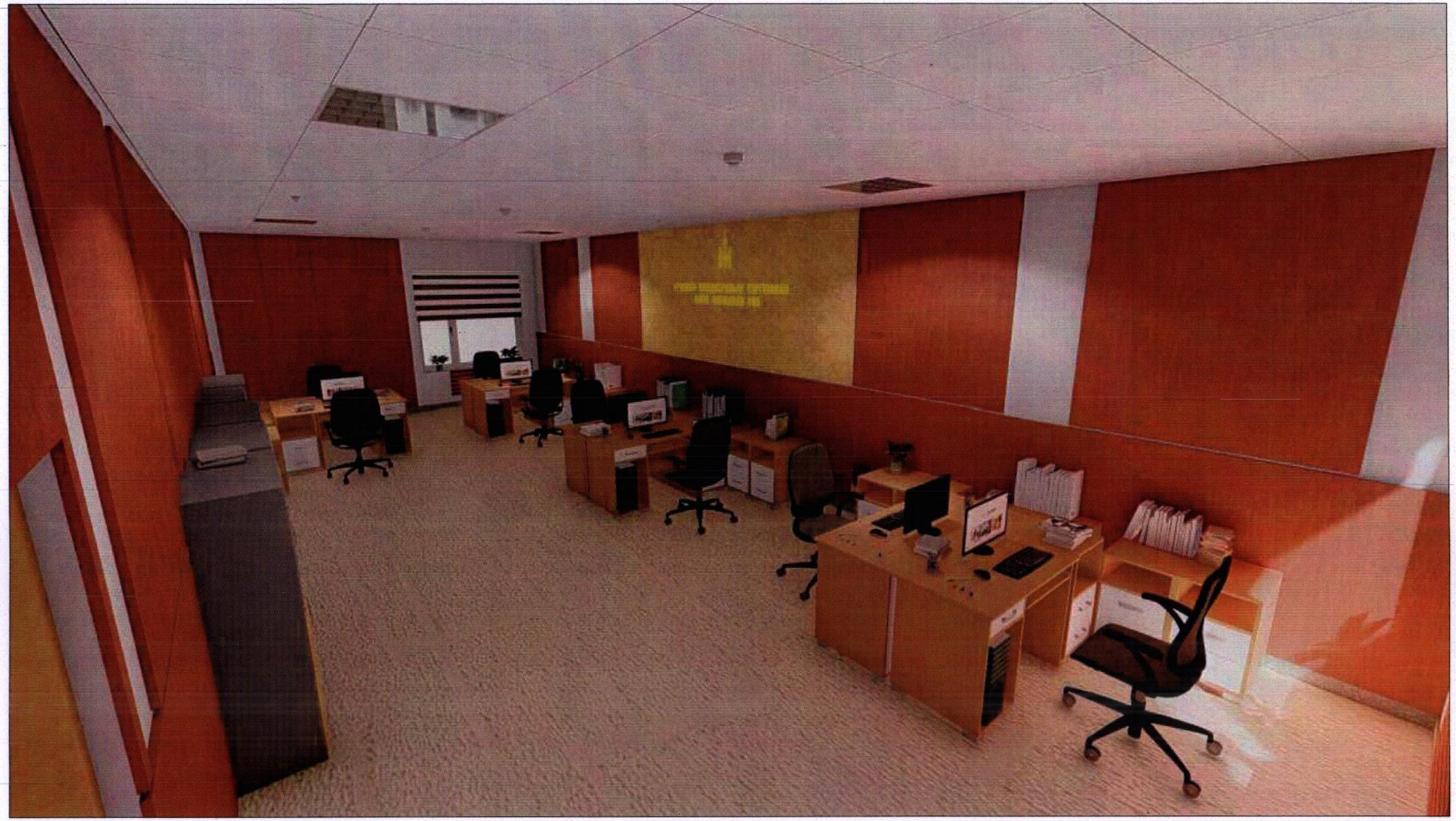

ДУНДГОВЬ АЙМАГ, ДЭЛГЭРЦОГТ СУМ ЕРӨНХИЙ БОЛОВСРОЛЫН СУРГУУЛИЙН "БАГШ ХӨГЖЛИЙН ТӨВ"-ийн ЗАСВАР					
ХАРАГДАХ БАЙДАЛ					Үе шат: АЗ
Архитектор	О.Талимун		ЕГ шифр:	Масштаб:	Огноо: 2024
Гүйцэтгэсэн	О.Талимун		ТГ шифр:	Зургийн дугаар: БА-11	Хуудас: БА-11
Шалгасан	Ж.Жаргал				

ДУНДГОВЬ АЙМАГ, ДЭЛГЭРЦОГТ СУМ

ЕРӨНХИЙ БОЛОВСРОЛЫН СУРГУУЛИЙН "БАГШ ХӨГЖЛИЙН ТӨВ"-ийн ЗАСВАР

/Дотор цахилгаан хангамжийн ажлын зураг/

Гүйцэтгэсэн...../Э.Тайванбаяр/

2024 ОН

ҮНДСЭН ҮЗҮҮЛЭЛТ

Д/Д	Үзүүлэлтийн нэр	Хэмжих нэгж	Тоон утга
1	Сүлжээний хүчдэл	Вольт	400/230
2	Тооцооны ачаалал I оролт	кВт	4.02

Иш татсан болон хавсаргасан бичиг баримтын жагсаалт

Тэмдэглэгээ	Нэр	Тайлбар
БД 43-102-07	Орон сууц, олон нийтийн барилгын цахилгаан тоног төхөөрөмж төлөвлөх ба угсрах,	
БНбД 23-0208	Байгалийн ба зохиомол гэрэлтүүлэг,	
БД 43-103-08	Барилга байгууламжийн аянга хамгаалалтын зураг төсөл зохиох заавар,	
БД 43-101-03	Цахилгаан байгууламжийн дүрэм	
MNS 3757-16:2007	Байгуулалт дээрхи цахилгаан тоног төхөөрөмж болон дамжуулагчийн таних тэмдэг	
	Хавсаргасан бичиг баримтыг А4 форматаас үзнэ үү	Тооцоо

Үндсэн иж бүрэн ажлын зургийн жагсаалт

Хуудас	Нэр	Тайлбар
01	Зургийн жагсаалт, үндсэн үзүүлэлт	ХТ-1
02	Тайлбар бичиг таних тэмдэг	ХТ-2
03	Материалын түүвэр	ХТ-3
04	Гэрэлтүүлгийн самбарын бүдүүвч (ГС.1)	ХТ-4
05	Хүчит төхөөрөмжийн байгуулалт	ХТ-5
06	Дотор гэрэлтүүлгийн байгуулалт	ДГ-1

ДУНДГОВЬ АЙМАГ, ДЭЛГЭРЦОГТ СУМ
ЕРӨНХИЙ БОЛОВСРОЛЫН СУРГУУЛИЙН "БАГШ ХӨГЖЛИЙН ТӨВ"-ийн ЗАСВАР

Зургийн жагсаалт, үндсэн үзүүлэлт					Ye шат: А3
Инженер	Э.Тайванбаяр		ЕГ шифр:	Масштаб: М1:50	Огноо: 2024
Гүйцэтгэсэн	Э.Тайванбаяр		ТГ шифр:	Зургийн дугаар: ХТ-01	Хуудас: ХТ-06
Шалгасан					

ТАЙЛБАР БИЧИГ

1. Ерөнхий өгөгдөл

Дундговь аймаг,Дэлгэрцогт сум Ерөнхий боловсролын сургуулийн " Багш хөгжлийн төвийн" өрөөний засварын зураг төслийг Захиалагчийн зүгээс даалгавар, захиалагчаас гаргасан санал хүсэлтийг үндэслэн БНБД-н дагуу барилгын зураг төслийг боловсруулав Үүнд:

-БД 43-102-07 Орон сууц, олон нийтийн барилгын цахилгаан тоног төхөөрөмж төлөвлөх ба угсрах,

-БНБД 23-0208 Байгалийн ба зохиомол гэрэлтүүлэг,

-БД 43-101-03 Цахилгаан байгууламжийн дүрэм.

1. Тоног төхөөрөмж

Уг нийтийн Багш хөгжлийн төвд шинээр 6ш розетка, 4ш 60х60-тай гэрэл төлөвлөж өгөв

Хаалганы дээгүүр талын хананд шалнаас 1,5м өндөрт тоноглох унтраалгануудыг руу ППВ - 3х2.5 мм2 ба ПВ - 3(1х2.5) мм2 утсыг хуванцар хоолойд сүвлэн сувагт шавардлаган дор.

Багш хөгжлийн төвийн өрөөнд хамгаалагдсан розеткнуудыг руу ПВ - 3(1х4) мм2, утсаар хана ба шалаар сувагт пласттмассан хоолойд сүвлэн.

Өрөөний үндсэн тэжээлийг одоо байгаа коридорт байрлах гэрэлтүүгийн самбараас кабель татан тэжээнэ.

ТАНИХ ТЭМДЭГ

Д/д	Нэр	Таних тэмдэг
1	Хүчний хуваарилах самбар	
2	Гэрэлтүүлгийн хуваарилах самбар	
3	Автомат сэлгэн залгагчын самбар	
4	Хүчний хуваарилах самбар	
5	Ослын гэрэлтүүлгийн хуваарилах самбар	
6	Тоолуур	
7	Патрон таазны	
8	Хананд байршуулах гэрэлтүүлэгч	
9	Улайсах хөвөлгөөн мэдрэгчтэй гэрэлтүүлэгч	
10	Улайсах таазны гэрэлтүүлэгч	
11	Өдрийн чийдэнтэй гэрэлтүүлэгч	
12	"Гарах" бичгэтэй хананд тавих цэнэглэгддэг батарей бүхий гэрэлтүүлэгч	EXIT
13	Хананд тавих цэнэглэгддэг батарей бүхий ослын гэрэлтүүлэгч	
14	Ердийн далд тавих унтраалга	
15	Ердийн далд тавих хоёрлосон унтраалга	
16	Утас салбарлах хайрцаг	
17	Газардуулагч контакттай далд хоёрлосон розетк	
18	Газардуулагч контакттай далд шалны розетк	
19	Газардуулагч контакттай ил хамгаалагдсан розетк	
20	Газардуулагч контакттай шалны хоёрлосон далд розетк	
21	Газардуулгч контакттай далд розетк	
22	Газардуулгын гүйдэл илрүүлэгчтэй автомат	
23	Ердийн 1Ф, 3Ф-ын автомат	
24	Цэнэг шавхагч ОПС1-В/4, ОПС1-С/4, ОПС1-D/2,	
25	Гал хамгаалагч	
26	Гүйдэл хэмжигч (Амперметр)	A
27	Хүчдэр хэмжигч (Вольтметр)	V
28	Дамжуулагчын давхар хоорондын шилжвэр	
29	Дамжуулагч утас	
30	Ослын гэрлийн дамжуулагч утас	
31	Босоо электрод	
32	Тусгаарлагч дэр	
33	Гадна газардуулгын хүрээ	
34	Аянгын хүлээн авагч тор	

ДУНДГОВЬ АЙМАГ, ДЭЛГЭРЦОГТ СУМ ЕРӨНХИЙ БОЛОВСРОЛЫН СУРГУУЛИЙН "БАГШ ХӨГЖЛИЙН ТӨВ"-ийн ЗАСВАР					
Тайлбар бичиг					Ye шат: А3
Инженер	Э.Тайванбаяр		ЕГ шифр:	Масштаб: М1:50	Огноо: 2024
Гүйцэтгэсэн	Э.Тайванбаяр		ТГ шифр:	Зургийн дугаар: ХТ-02	Хуудас: ХТ-06
Шалгасан					

МАТЕРИАЛЫН ТҮҮВЭР

Д/д	Нэр	Маяг	Хэм. нэгж	Тоо	Тайлбар
1	Оролт: ВА47-100/2/40А- Автомат таслуур		ш	1	
2	Гаргалгаа: ВА47-29/1/16А- Автомат таслуур		ш	2	
3	АД12-2/25А- Автомат таслуур		ш	2	
4	Улайсах чийдэнтэй таазны гэрэлтүүлэгч, 230В, 40Вт, IP20		ш	4	
5	Далд тавих, хоёр түйлт унтраалга, 230В, 16А, IP20		ш	1	
6	Газардуулагч контакттай далд хоёрлосон розетк		ш	6	
7	Унтраалга, розетк угсрах хайрцаг		ш	7	
8	Зэс голтой, ПВХ тусгаарлагчтай утас, ФЗ(1х2.5)мм2	ПВ-660	м	15	
9	Зэс голтой, ПВХ тусгаарлагчтай утас, ФЗ(1х4)мм2	ПВ-660	м	21	
10	Гал дэмждэггүй ПВХ-хуванцар хоолой, Ф16мм		м	37	

ДУНДГОВЬ АЙМАГ, ДЭЛГЭРЦОГТ СУМ
ЕРӨНХИЙ БОЛОВСРОЛЫН СУРГУУЛИЙН "БАГШ ХӨГЖЛИЙН ТӨВ"-ийн ЗАСВАР

Материалын түүвэр					Ye шат: А3
Инженер	Э.Тайванбаяр		ЕГ шифр:	Масштаб: М1:50	Огноо: 2024
Гүйцэтгэсэн	Э.Тайванбаяр		ТГ шифр:	Зургийн дугаар: ХТ-03	Хуудас: ХТ-06
Шалгасан					

ГЭРЭЛТҮҮЛГИЙН САМБАРЫН ТООЦООНЫ БҮДҮҮВЧ

Тухайн тэжээх шугам					
Шин дамжуулагч хуваар.хайрцаг	Оролт дээрхи аппаратын маяг Iхэвийн (А) Iявуулах (А)				
	Тэмдэглэгээ /маяг/ Хүчдэл, В; Рсуурь, кВт Iтооц, А				
Шугамын гаралтын аппарат	Маяг, Iхэвийн, А Салгагч ба хайлах тавьц				
Утасны марк ба хөндлөн огтлол мм2	Шугамын тэмдэглэгээ байгуулалт дахь төмөр хоолойн тэмдэглэгээ /стандартаар/ урт, м				
Явуулах аппарат	Тэмдэглэгээ, маяг I хэвийн, А, салгагч дулааны релений тавьц, А				
Утасны марк ба хөндлөн огтлол мм2	Шугамын тэмдэглэгээ байгуулалт дахь төмөр хоолойн тэмдэглэгээ /стандартаар/ урт, м	гр1 ПВ-3(1х2.5)мм2 пФ16	гр2 ПВ-3(1х4)мм2 пФ16		
Цахилгаан хэрэглэгчид	Таних тэмдэг				
	Байгуулалт дээрхи №	гр1	гр2		
	Маяг				
	Хэвийн чадал, кВт L1	1.92			
	Хэвийн чадал, кВт L2		2.1		
	Хэвийн чадал, кВт L3				
	Гүйдэл, А Iхэвийн	8.72	9.54		
	Гүйдэл, А Iявуулах				
	Нэр	Гэрэлтүүлэг	Розетка	Бэлтгэл	Бэлтгэл
	Технологийн тоног төхөөрөмжийн №	ГС			

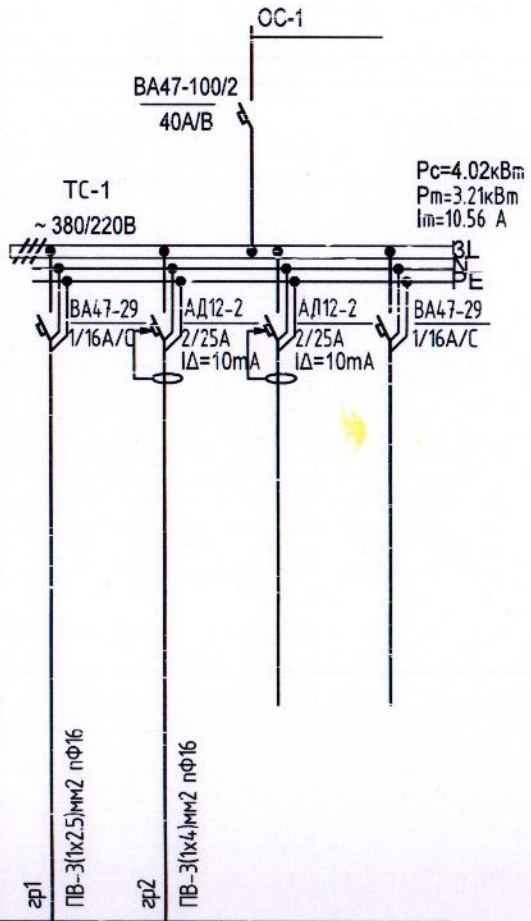

ДУНДГОВЬ АЙМАГ, ДЭЛГЭРЦОГТ СУМ ЕРӨНХИЙ БОЛОВСРОЛЫН СУРГУУЛИЙН "БАГШ ХӨГЖЛИЙН ТӨВ"-ийн ЗАСВАР		
Гэрэлтүүлгийн самбарын тооцооны бүдүүвч		Ye шат: А3
Инженер: Э.Тайванбаяр	ЕГ шифр:	Масштаб: М1:50 / Огноо: 2024
Гүйцэтгэсэн: Э.Тайванбаяр	ТГ шифр:	Зургийн дугаар: ХТ-04 / Хуудас: ХТ-06
Шалгасан		

ДОТОР ХҮЧИТ ТӨХӨӨРӨМЖИЙН БАЙГУУЛАЛТ

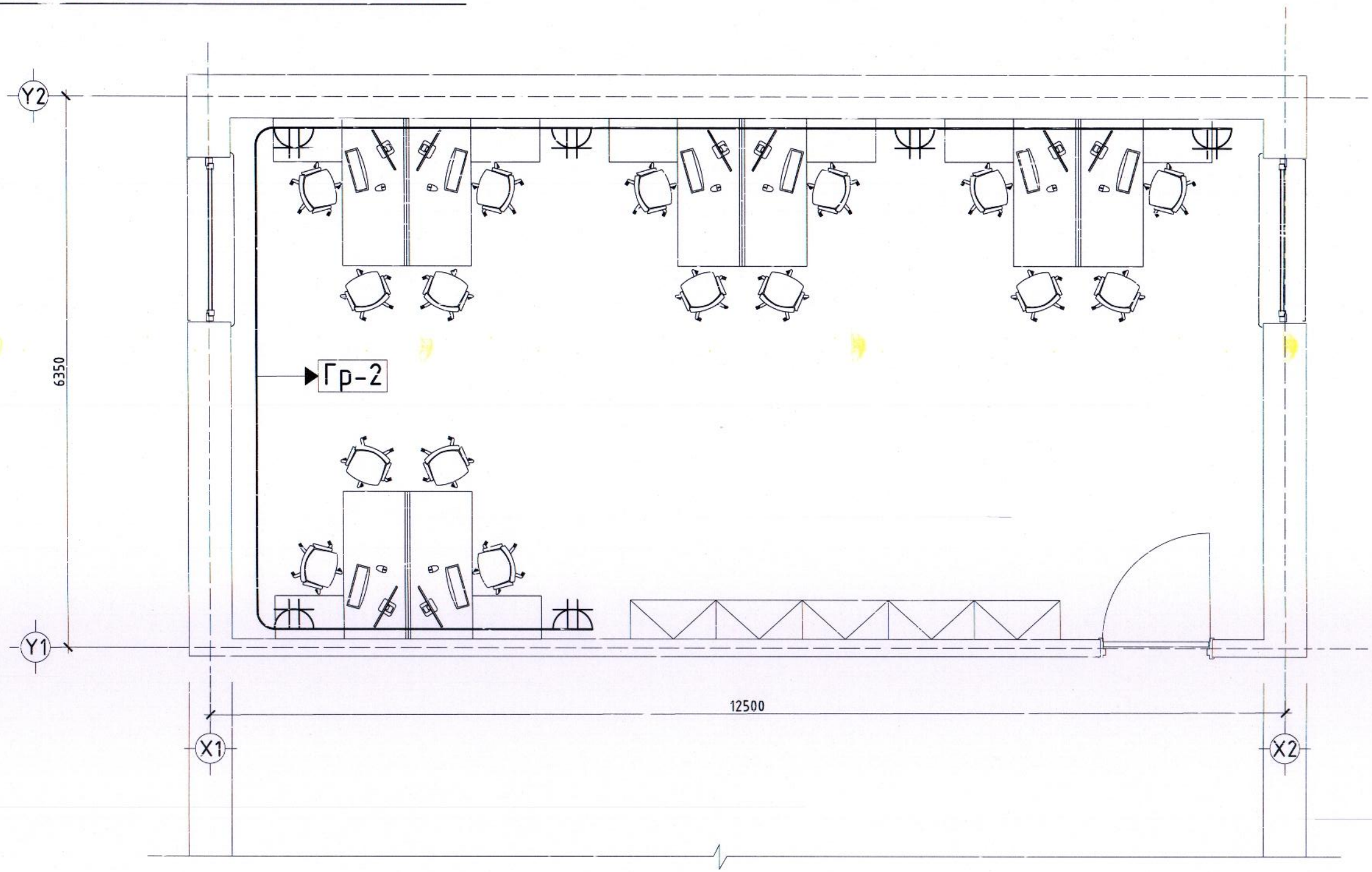

ГС-1	Кабелийн хөндлөн огтлол	Урт нийт
Гр-2	Зэс голтой ПВХ тусгаарлагчтай ф3(1х4)мм2	L=21м

ДУНДГОВЬ АЙМАГ, ДЭЛГЭРЦОГТ СУМ ЕРӨНХИЙ БОЛОВСРОЛЫН СУРГУУЛИЙН "БАГШ ХӨГЖЛИЙН ТӨВ"-ийн ЗАСВАР					
Дотор хүчит төхөөрөмжийн байгуулалт					Уе шат: А3
Инженер	Э.Тайванбаяр		ЕГ шифр:	Масштаб: М1:50	Огноо: 2024
Гүйцэтгэсэн	Э.Тайванбаяр		ТГ шифр:	Зургийн дугаар: ХТ-05	Хуудас: ХТ-06
Шалгасан					

ДОТОР ГЭРЭЛТҮҮЛГИЙН БАЙГУУЛАЛТ

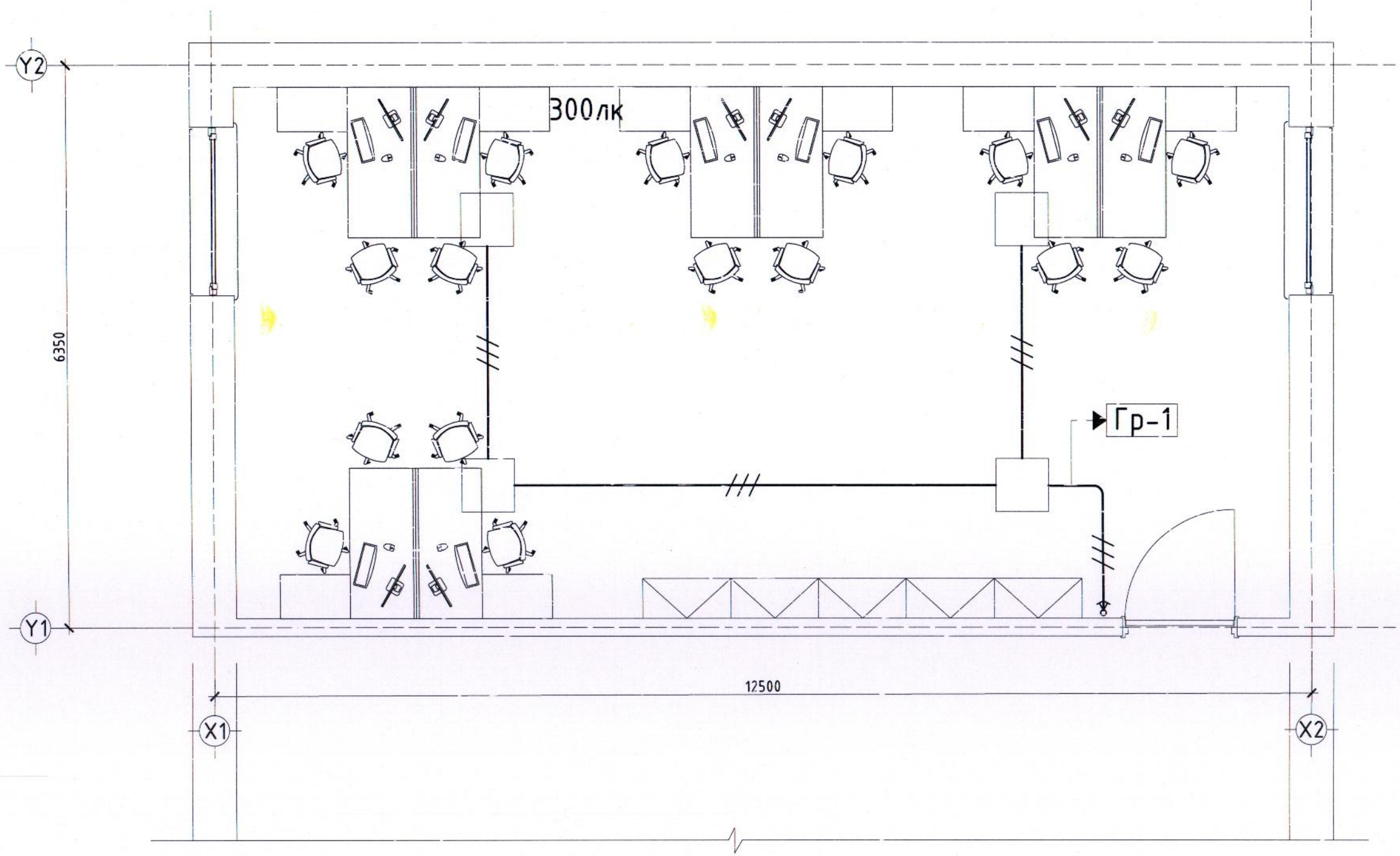

ГС-1	Кабелийн хөндлөн огтлол	Урт нийт
Гр-1	3эс голтой ПВХ тусгаарлагчтай ф3(1х2.5)мм2	L=15м

ДУНДГОВЬ АЙМАГ, ДЭЛГЭРЦОГТ СУМ ЕРӨНХИЙ БОЛОВСРОЛЫН СУРГУУЛИЙН "БАГШ ХӨГЖЛИЙН ТӨВ"-ийн ЗАСВАР					
Дотор гэрэлтүүлгийн байгуулалт					Үе шат: А3
Инженер	Э.Тайванбаяр		ЕГ шифр:	Масштаб:	Огноо: 2024
Гүйцэтгэсэн	Э.Тайванбаяр		ТГ шифр.	Зургийн дугаар: ДГ-06	Хуудас: ХТ-06
Шалгасан					