МОНГОЛ УЛС
БАРИЛГА, ХОТ БАЙГУУЛАЛТЫН ЯАМ
БАРИЛГЫН ХӨГЖЛИЙН ТӨВ
Магадлалын дүгнэлтийн нэгтгэл
Бүртгэлийн дугаар 1391/2021
МАГАДЛАЛ ХИЙГДСЭН
Магадлал хүчинтэй
Хэлтсийн дарга :.....
(Гарын үсэг)
2021 оны 09 сарын 17 өдөр

УЛААНБААТАР ХОТ СҮХБААТАР ДҮҮРГИЙН 10-Р ХОРОО

234-Р ЦЭЦЭРЛЭГИЙН ӨРГӨТГӨЛИЙН БАРИЛГА

ЗУРГИЙН ШИФР: ЗТ-15.01.21/03

АЖЛЫН ЗУРАГ

МОНГОЛ УЛС
ОНЦГОЙ БАЙДЛЫН ЕРӨНХИЙ ГАЗАР
ХЯНАСАН
2021 ОНЫ 02 ДУГААР САРЫН 23 НИЙ ӨДӨР
ГАРЫН ҮСЭГ:

ЗӨВШӨӨРӨЛЦСӨН

Албан тушаал	Нэр	Гарын үсэг
Онцгой байдлын ерөнхий газар		
Нийслэлийн мэргэжлийн хяналтын газрын дарга	Л.Эрдэнэчулуун	2021.07.07

БОЛОВСРУУЛСАН.

Гүйцэтгэгч		
Албан тушаал	Нэр	Гарын үсэг
" Зэндмэнэтулга " ХХК-ийн захирал	Ц.Энхтуяа	
Захиалагч		
Албан тушаал	Нэр	Гарын үсэг
234 дугаар цэцэрлэгийн эрхлэгч	Ц.Дариймаа	

УЛААНБААТАР ХОТ
ЗЭНДМЭНЭТУЛГА ХХК

УЛААНБААТАР ХОТ 2021 ОН

ҮНДЭСЛЭЛ:

- Нийслэлийн Засаг Даргын 2017 оны 02-р сарын 03-ны өдрийн А/57-р шийдвэртэй,18643312622694 нэгж талбайтай Сүхбаатар дүүргийн 10-р хорооны нутаг дэвсгэрт 69-р цэцэрлэгийн урд талд хүүхдийн цэцэрлэгийн зориулалтаар олгосон 4801.0 м² газрыг үндэслэв.
- ХБХГ-ын UTM 5000 дэвсгэр зураг.
- Хот тосгоны төлөвлөлт, барилгажилтын норм ба дүрэм БНбД 30.01.04-ийн 2.13; 2.9; 7.10; 9.19; 9.20 зүйлийг үндэслэн ерөнхий төлөвлөгөөний зургийг гүйцэтгэв.
- ХБХГ-ын 2020 оны 06 сарын 12 өдрийн ГБМЗХ2020/27-040 дугаартай архитектур төлөвлөлтийн даалгаварыг үндэслэв.

Д/Д	ТОДОРХОЙЛОЛТ	ТАЙЛБАР
1.	Төлөвлөж буй цэцэрлэгийн өргөтгөл	Төлөвлөж буй
2.	234 -р цэцэрлэг	Төлөвлөж буй
3.	69 -р цэцэрлэг	Баригдаж буй
4.	Тоосгон гарааш	Одоо байгаа
5.		Төлөвлөж буй

ЕРӨНХИЙ ТӨЛӨВЛӨГӨӨ М1:500

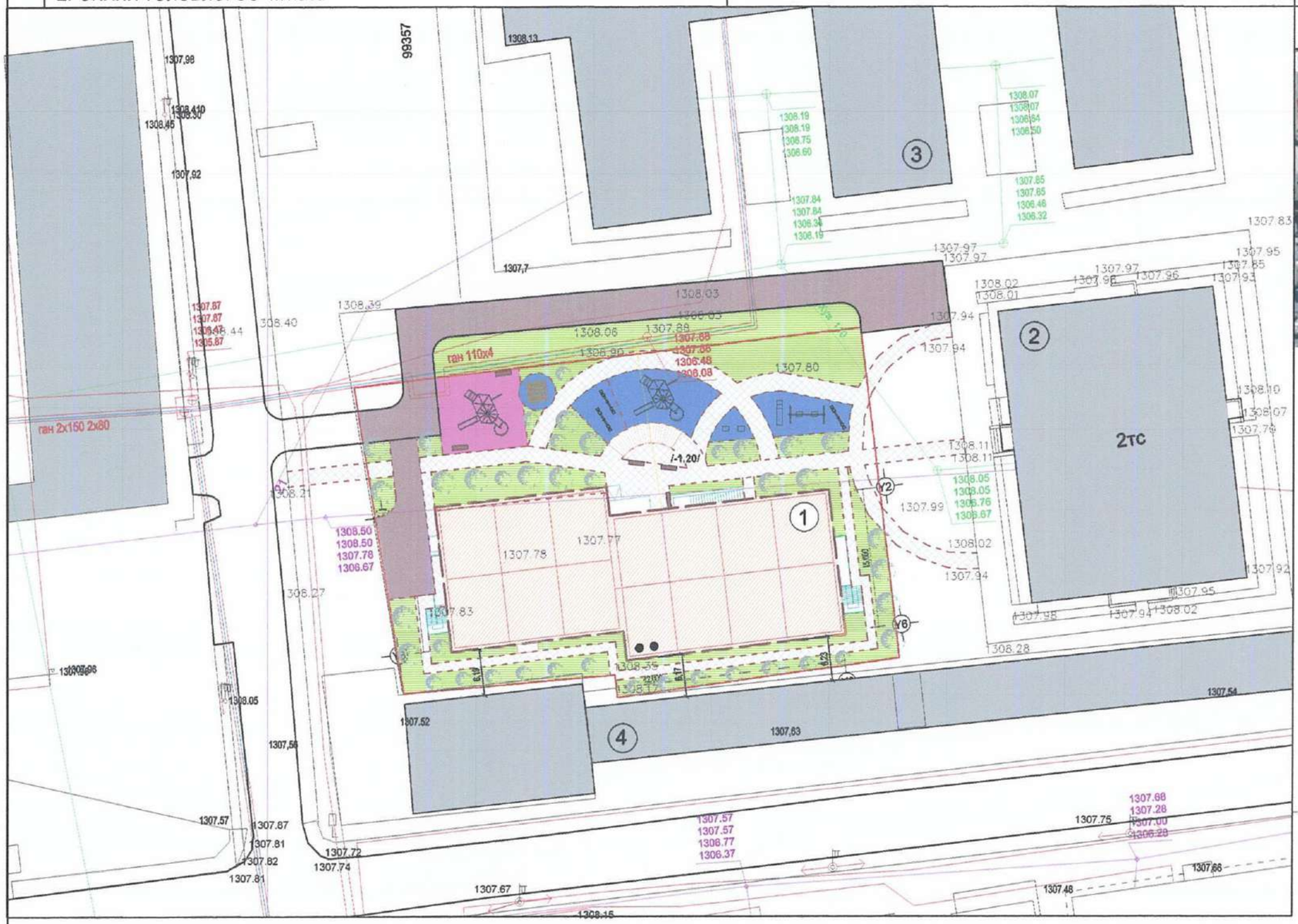

БАЙРШЛЫН СХЕМ

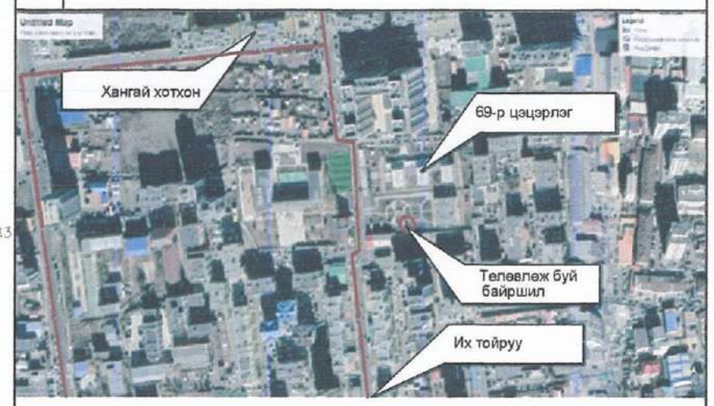

ТАНИХ ТЭМДЭГЛЭГЭЭ

- Төлөвлөж буй барилга, байгууламж
- Төлөвлөж буй авто зам (80.2 м2)
- Төлөвлөж буй явган хүний зам (93 м2)
- Төлөвлөж буй дугуйн зам (... м2)
- Төлөвлөж буй авто зогсоол (2 ширхэг)
- Төлөвлөж буй ногоон байгууламж (700 м2)
- Архитектур төлөвлөлтийн даалгаврын схемийн хил хязгаар
- Одоо байгаа барилга
- Одоо байгаа нураах барилга байгууламж
- Одоо байгаа явган хүний зам
- Одоо байгаа орон нутгийн чанартай авто зам
- Бохир усны шугам
- Дулааны шугам
- Цэвэр усны шугам
- Цахилгааны шугам

1-11
0901
21.8.02

ОДСН ЗӨВЛӨХ АРХИТЕКТОР ЗА-ХТ ХУТАЦААГҮЙ

Хүчин чадлын мэдээлэл

1	Барилгын блокийн тоо		1	5	Хөгжлийн бэрхшээлтэй иргэний авто зогсоол		1
2	Барилгажих талбай		676 м2	6	Рамп, пандусын тоо	Машин	-
	Хүчин чадал /ор, сурагч, хүүхэд, суудал/	Айлын тоо	-			ХБИ	1
		Олон нийт		7	Сэргээгдэх эрчим хүч ашигласан эсэх		-
3	Ил авто зогсоолын тоо		2	8	Шинэ, шилдэг технологи ашигласан эсэх		-
4	Далд авто зогсоолын тоо		-	9	Архитектурын хэв маяг		орчин үеийн

ЗӨВЛӨГӨӨ ТУЛГА ХХК
Утас: 99108233, 70110268
И-мэйл: Nyamaa_8233@ZT.com

Объект нэр, байршил:	УЛААНБААТАР ХОТ. СҮХБААТАР ДҮҮРЭГ. 10-Р ХОРОО. 234-Р ЦЭЦЭРЛЭГИЙН ӨРГӨТГӨЛИЙН БАРИЛГА			ЕТ	
Захирал	Ц.Энхтуяа	Ерөнхий төлөвлөгөө		Масштаб 1:500	
Архитектор	М.Мөнхцоож			Үе шат / Хуудас / Бүх хуудас	
Гүйцэтгэсэн	М.Мөнхцоож	ЕТ шифр:	ЗТ-15.01.21/03	А3 / 01 / 03	
Шалгасан	Ц.Ихбаяр	ТГ шифр:	ЗТ-15.01.21/03	2021 он	

Д/Д	ТОДОРХОЙЛОЛТ	ТАЙЛБАР
1.	Төлөвлөж буй цэцэрлэгийн өргөтгөл	Төлөвлөж буй
2.	234 -р цэцэрлэг	Төлөвлөж буй
3.	69 -р цэцэрлэг	Баригдаж буй
4.	Тоосгон гарааш	Одоо байгаа
5.		

ӨНДӨРЖИЛТ М1:500

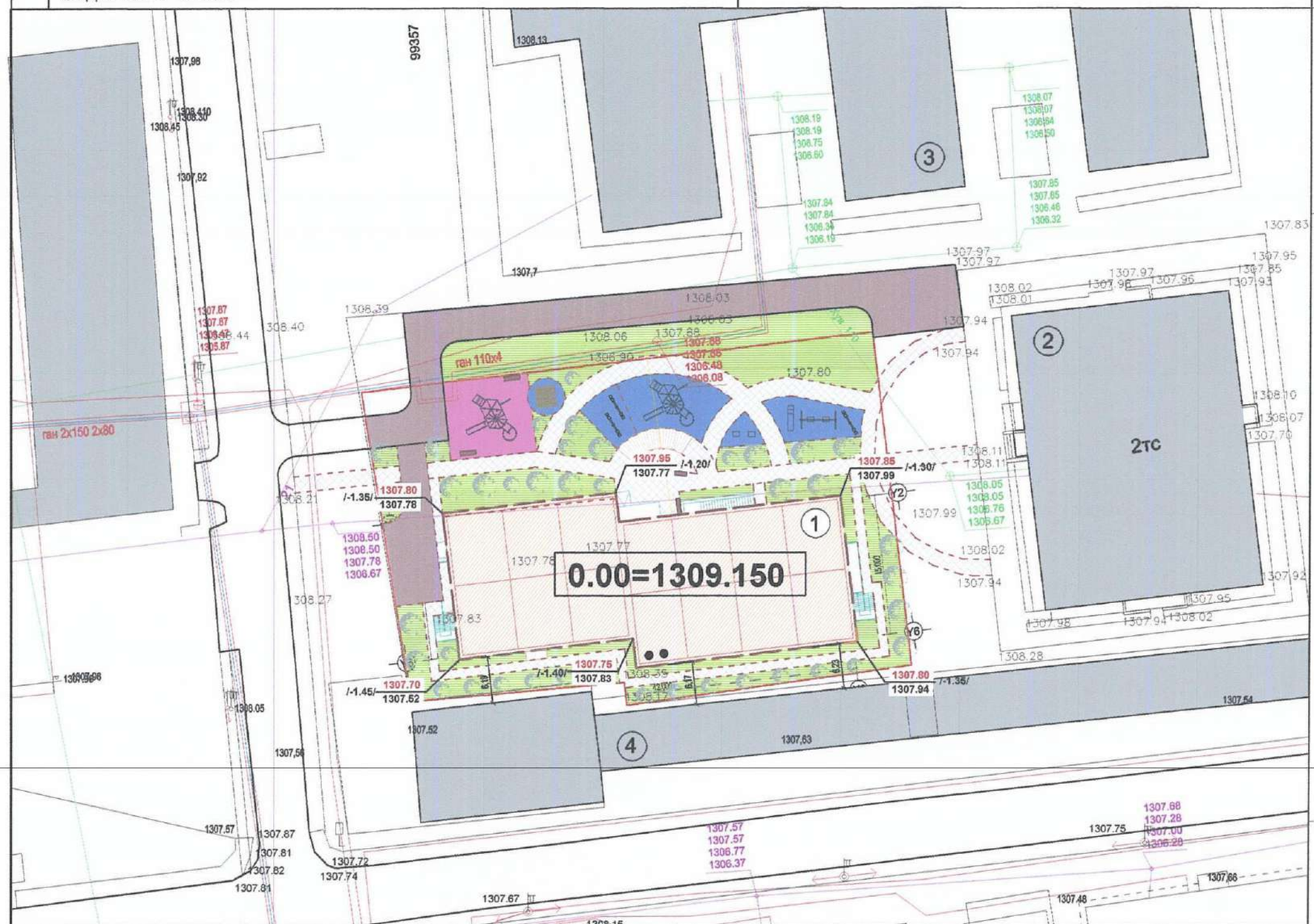

ТАНИХ ТЭМДЭГЛЭГЭЭ

- Төлөвлөж буй барилга, байгууламж
- Төлөвлөж буй авто зам (80.2 м2)
- Төлөвлөж буй явган хүний зам (93 м2)
- Төлөвлөж буй дугуйн зам (... м2)
- Төлөвлөж буй авто зогсоол (2 ширхэг)
- Төлөвлөж буй ногоон байгууламж (700 м2)
- Архитектур төлөвлөлтийн даалгаврын схемийн хил хязгаар
- Одоо байгаа барилга
- Одоо байгаа нураах барилга байгууламж
- Одоо байгаа явган хүний зам
- Одоо байгаа орон нутгийн чанартай авто зам
- Бохир усны шугам
- Дулааны шугам
- Цэвэр усны шугам
- Цахилгааны шугам

1-11
01.8.2
ЗӨВЛӨХ АРХИТЕКТОР ЗА-ХТ ХУГАЦААГҮЙ

Зэндмэдэ тулга ХХК Утас: 99108233, 70110268 И-мэйл: Nyamaa_8233@ZT.com	Объект нэр, байршил:	УЛААНБААТАР ХОТ. СҮХБААТАР ДҮҮРЭГ. 10-Р ХОРОО. 234-Р ЦЭЦЭРЛЭГИЙН ӨРГӨТГӨЛИЙН БАРИЛГА				ЕТ	
	Захирал	Ц.Энхтуяа		Өндөржилт		Масштаб 1:500	
	Архитектор	М.Мөнхцоож				Үе шат	Хуудас / Бүх хуудас
	Гүйцэтгэсэн	М.Мөнхцоож	ЕГ шифр:	ЗТ-15.01.21/03		А3	02 / 03
	Шалгасан	Ц.Ихбаяр	ТГ шифр:	ЗТ-15.01.21/03		2021 он	

Д/Д	ТОДОРХОЙЛОЛТ	ТАЙЛБАР
1.	Төлөвлөж буй цэцэрлэгийн ергөтгөл	Төлөвлөж буй
2.	234 -р цэцэрлэг	Төлөвлөж буй
3.	69 -р цэцэрлэг	Баригдаж буй
4.	Тоосгон гарааш	Одоо байгаа
5.		

ЗАЙ ХЭМЖЭЭ М1:500

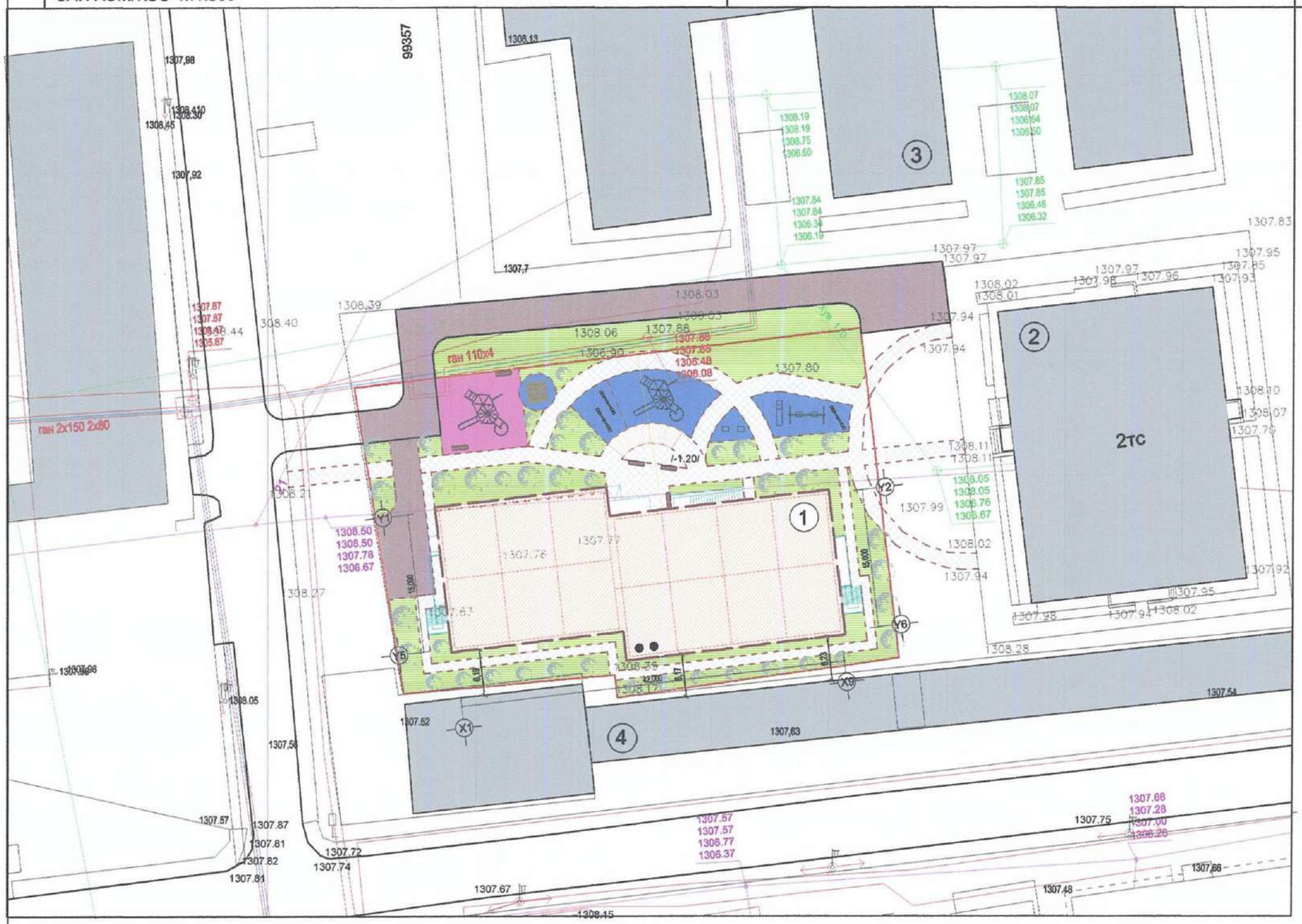

ТАНИХ ТЭМДЭГЛЭГЭЭ

- Төлөвлөж буй барилга, байгууламж
- Төлөвлөж буй авто зам (80.2 м2)
- Төлөвлөж буй явган хүний зам (93 м2)
- Төлөвлөж буй дугуйн зам (... м2)
- Төлөвлөж буй авто зогсоол (2 ширхэг)
- Төлөвлөж буй ногоон байгууламж (700 м2)
- Архитектур төлөвлөлтийн даалгаврын схемийн хил хязгаар
- Одоо байгаа барилга
- Одоо байгаа нураах барилга байгууламж
- Одоо байгаа явган хүний зам
- Одоо байгаа орон нутгийн чанартай авто зам
- Бохир усны шугам
- Дулааны шугам
- Цэвэр усны шугам
- Цахилгааны шугам

1-11
Одоо
01.8.2
ОДОН ЗӨВЛӨХ АРХИТЕКТОР ЗА-ХТ ХУГАЦААГҮЙ

Зэндмэнэ тулга ХХК Утас: 99108233, 70110268 И-мэйл: Nyamaa_8233@ZT.com	Объект нэр, байршил:	УЛААНБААТАР ХОТ. СҮХБААТАР ДҮҮРЭГ. 10-Р ХОРОО. 234-Р ЦЭЦЭРЛЭГИЙН ӨРГӨТГӨЛИЙН БАРИЛГА			ЕТ		
	Захирал	Ц.Энхтуяа	Өндөржилт		Масштаб 1:500		
	Архитектор	М.Мөнхцоож			Үе шат	Хуудас	Бүх хуудас
	Гүйцэтгэсэн	М.Мөнхцоож	ЕГ шифр:	ЗТ-15.01.21/03	АЗ	03	03
	Шалгасан	Ц.Ихбаяр	ТГ шифр:	ЗТ-15.01.21/03	2021 он		

ЕРӨНХИЙ ХЭСЭГ

Зураг төсөл зохиох үндэслэл: "Сүхбаатар дүүргийн 10-р хороонд баригдах 150н хүүхдийн ортой 234 дугаар цэцэрлэгийн өргөтгөлийн" барилгын зураг төслийн ажлын зургийг Нийслэлийн Засаг даргын 2017 оны 02 дугаар сарын 03-ны өдрийн А/57 дугаар шийдвэртэй, 18643312622694 дугаараар нэгж талбарын дугаартай, Сүхбаатар дүүргийн 10 дугаар хорооны нутаг дэвсгэр, 69 дүгээр цэцэрлэгийн урд талд хүүхдийн цэцэрлэгийн зориулалтаар олгосон 4801.0 кв.м газрыг үндэслэж "Зэндмэнэтулга" ХХК-д 2021 оны 2 дугаар сард боловсруулав.

Байршил: Төлөвлөгдөж буй "234-р цэцэрлэгийн өргөтгөлийн" барилга нь Улаанбаатар хотын Сүхбаатар дүүргийн 10-р хорооны нутаг дэвсгэрт байрлана.
Төлөвлөж буй барилга нь гал тэсвэршилтийн 2-р зэрэгтэй, газар хөдлөл, температурын заадсаараа /зориулалтаараа/ 2 блок байхаар төлөвлөв.

Уг барилга нь тэнхлэгээрээ 42.0х15.0м, зоорьтой, 2 давхар.

Архитектур төлөвлөлтийн шийдэл:
Барилга нь цутгамал төмөр бетон баганан суурь, цутгамал төмөр бетон каркасан даацын хэсэгтэй, цутгамал бетон хучилттай. 120мм зузаантай хүрэн өнгийн өнгөлгөөний тоосгон гадна фасад, дулаалгын материалаар зоорийн давхрын гадна хананд сайн чанарын гал дэмждэггүй XPS маркийн хөөсөнцөр дулаалга, нэг хоёрдугаар давхрын гадна хананд чулуун хөөн базальт дулаалга хийнэ. Барилгын гадна хананд 300мм зузаантай евро блокон өрлөгө, тоосгон хамар ханатай, керамзит хайрга бүхий хавтгай хүйлмал дээвэртэй. Тоосгоны марк 100, цементэн зуурмагийнх 50.

Уг барилга нь дараах зориулалтын өрөө тасалгаануудтай. Үүнд:

1. Цэцэрлэгийн бага, дунд, ахлах бүлгийн анги танхим, хувцас солих өрөө тасалгаа.
2. Дуу хөгжим, гимнастикийн өрөө тасалгаа.
3. Цагаан хэрэгсэл угаалга, индүүдлэг, ариун цэврийн өрөө.
4. Хоол бэлтгэх халуун цех, агуулах.
5. Захирал, эрхлэгч, арга зүйч, ажилчдын өрөө тасалгаа.
6. Эмчийн өрөө, тусгаарлах өрөө тасалгаа
7. Цахилгааны болон дулааны техникийн өрөө.

БАЙГАЛЬ ЦАГ УУРЫН ҮНДСЭН ӨГӨГДЛҮҮД

Гадна агаарын температур	-39.0°С
Цасны норматив ачаалал	50кг/м^2
Салхины ачаалал	28кг/м^2
Газар чичиргээний хүч	8 балл
Галын ангилалын категор	В
Гал тэсвэршилтийн зэрэг	II

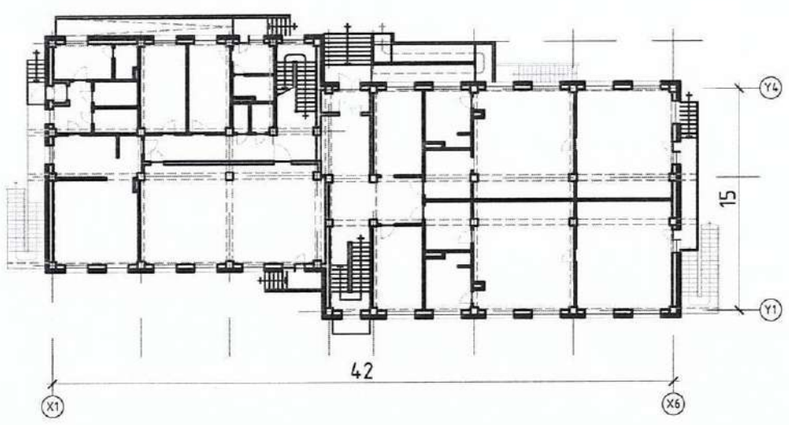

ТЕХНИК ЭДИЙН ЗАСГИЙН ҮЗҮҮЛЭЛТ			
Д/Д	Үзүүлэлтийн нэр	Хэмжих нэгж	Үзүүлэлт
1	Давхрын тоо	тоо	2
2	Хүчин чадал	ор	150
3	Барилгын эзэлхүүн V	м^3	5076
4	Барилгажилтын талбай	м^2	630
5	Ашигтай талбай	м^2	1159.05
6	Ажлын талбай	м^2	1536.74
7	Коеффициент К1 Sаж./Sаш	-	1.33
8	Коеффициент К2 V/Sаш	-	4.38

ИЖ БҮРЭН АЖЛЫН ЗУРГИЙН НЭГДСЭН ЖАГСААЛТ		
Хуудасны марк	Хуудасны нэр	Хуудасны тоо
ЕХ	Ерөнхий хэсэг	2
ЕТ	Ерөнхий төлөвлөгөө	4
БА	Барилга архитектур	29
ББ	Барилга бүтээц	
ХС	Халаалт салхивч	
ЦБУ	Цэвэр бохир ус	
ДГ	Дотор гэрэлтүүлэг	
ХТ	Хүчит төхөөрөмж	
ХД	Холбоо дохиолол	
	Нийт	

ЗУРГИЙН ЖАГСААЛТ		
№	Хуудасны дугаар	Хуудасны нэр
1	БА-00	НҮҮР ХУУДАС
2	БА-01	ЕРӨНХИЙ ХЭСЭГ
3	БА-02	ТАЙЛБАР БИЧИГ
4	БА-03	ЗООРИЙН ДАВХРЫН ТЕХНОЛОГИЙН БАЙГУУЛАЛТ
5	БА-04	НЭГДҮГЭЭР ДАВХРЫН ТЕХНОЛОГИЙН БАЙГУУЛАЛТ
6	БА-05	ХОЁРДУГААР ДАВХРЫН ТЕХНОЛОГИЙН БАЙГУУЛАЛТ
7	БА-06	ЗООРИЙН ДАВХРЫН БАЙГУУЛАЛТ
8	БА-07	НЭГДҮГЭЭР ДАВХРЫН БАЙГУУЛАЛТ
9	БА-08	ХОЁРДУГААР ДАВХРЫН БАЙГУУЛАЛТ
10	БА-09	ДЭЭВРИЙН БАЙГУУЛАЛТ
11	БА-10	ЗООРИЙН ДАВХРЫН ШАЛНЫ БАЙГУУЛАЛТ
12	БА-11	НЭГДҮГЭЭР ДАВХРЫН ШАЛНЫ БАЙГУУЛАЛТ
13	БА-12	ХОЁРДУГААР ДАВХРЫН ШАЛНЫ БАЙГУУЛАЛТ
14	БА-13	БАРИЛГЫН ОГТЛОЛ А-А
15	БА-14	БАРИЛГЫН ОГТЛОЛ Б-Б
16	БА-15	БАРИЛГЫН ОГТЛОЛ В-В
17	БА-16	НҮҮР ТАЛ Х1-Х10
18	БА-17	НҮҮР ТАЛ Х10-Х1
19	БА-18	НҮҮР ТАЛ Y1-Y7
20	БА-19	НҮҮР ТАЛ Y8-Y2
21	БА-20	ХААЛГАНЫ ТҮҮВЭР
22	БА-21	ЦОНХНЫ ТҮҮВЭР
23	БА-22	ХАНЫН ХЭСЭГЛЭЛ
24	БА-23	ШАЛНЫ ХЭСЭГЛЭЛ
25	БА-24	ДЭЭВРИЙН ХЭСЭГЛЭЛ
26	БА-25	АРИУН ЦЭВРИЙН ӨРӨӨНИЙ ХЭСЭГЛЭЛ
27	БА-26	ДОТОР ШАТ, ШАТНЫ ХАЙСНЫ ХЭСЭГЛЭЛ
28	БА-27	ДОТОР ШАТ, ШАТНЫ ХАЙСНЫ ХЭСЭГЛЭЛ
29	БА-28	ГАДНА ТӨМӨР ШАТНЫ ХЭСЭГЛЭЛ

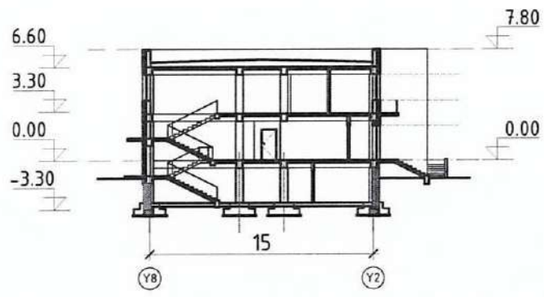

1-11
Одоо
2021.8.23
ГОЛ ... Сонгин
ЗӨВЛӨХ АРХИТЕКТОР
ЗА-ХТ
ХУГАЦААГҮЙ

Зэндмэнэ тулга ХХК
Утас: 99108233, 70110268
И-мэйл: Nyamaa_8233@ZT.com

Объект нэр, байршил:	УЛААНБААТАР ХОТ. СҮХБААТАР ДҮҮРЭГ. 10-Р ХОРОО. 234-Р ЦЭЦЭРЛЭГИЙН ӨРГӨТГӨЛИЙН БАРИЛГА			БА
Захирал	Ц.Энхтуяа	Ерөнхий хэсэг		Масштаб 1:100
Архитектор	М.Мөнхцоож			Уе шат / Хуудас / Бүх хуудас
Гүйцэтгэсэн	М.Мөнхцоож	БГ шифр:	ЗТ-15.01.21/03	АЗ / 01 / 28
Шалгасан	Ц.Ихбаяр	ТГ шифр:	ЗТ-15.01.21/03	2021 он

АРХИТЕКТУР ТӨЛӨВЛӨЛТИЙН ШИЙДЭЛ

Төлөвлөж буй барилга нь тэнхлэгээрээ 42х15м хэмжээтэй цутгамал төмөр бетон каркасан бүтээцтэй, хөшүүн цөм бүхий даацын хэсэггүй, баганан суурьтай бөгөөд газар хөдлөлтийн заадасгүй болно.

Зоорийн давхарт: Техникийн болон үзелийн өрөөнүүд, агуулах, дуу хөгжим гимнастикийн танхим, цгаалга, индүүдлэгийн өрөө, шат шатны талбай багтана. Давхрын өндөр h=2.85м.

1-р давхарт: Гол орц, шат шатны талбай, захирал нярав нягтлангын өрөө, гал тогоо, агуулах, бага бүлгийн өрөө тасалгаанууд, ариун цэврийн өрөө /ажилчид/, жижүүрийн өрөө, хувцас солих өрөө. Давхрын өндөр h=3.15м.

2-р давхарт: Шат шатны хонгил, архив, арга зүйчийн өрөө, дунд болон ахлах бүлгийн өрөө тасалгаанууд тус тус байна. Давхрын өндөр h=3.00м

Дотор засал:
Тааз: Зарим өрөө тасалгаанд гипсэн дүүжин тааз ашиглах бөгөөд "Knauf" фирмийн дүүжин таазны системийг иж бүрнээр нь ашиглаж, цавуут эмульсээр будна. Бусад өрөө тасалгааны таазанд замаск тэгшилгээ хийж эмульсээр будна.

Хана: Дотор тоосгон хамар хананд сайжруулсан шавардлага, замаскан тэгшилгээ хийж цавуут эмульсээр будна. Ариун цэврийн өрөөнд өнгөт хавтан тусгаарлалт хийх бөгөөд өнгө, загварыг гүйцэтгэгч тал өөрийн сонголтоор хийнэ.
Зоорийн давхарын гадна хананд 300мм зузаантай евро блок, 100мм зузаантай XPS маркийн полестрол хавтан дулаалга, гадна талдаа өнгөлгөө шавардлага хийж эмульсэн будгаар будна.
1, 2 дугаар давхарт гадна хананд 300мм-н евро блоког өрлөгө, 100мм зузаантай чулуун хөвөн базальт дулаалга, гадна талдаа 120мм зузаантай тоосгон өрлөгөөр өнгөлнө. Барилгын нүүр талуудыг БА-15, БА-16, БА-17, БА-18хуудаснаас үзнэ.

Шал: Ариун цэврийн өрөө, техникийн өрөө болон агуулахын өрөөнүүдэд 40х40см хэмжээтэй шалны зорилалтын сайн чанарын хальтардаггүй плитан шал хийнэ. Зоорийн давхар, нэг, хоёрдугаар давхрын захирал, нярав нягтлангын өрөө тасалгаануудад паркетан шал хийнэ. Бүлгийн өрөө тасалгаануудад сайн чанарын удаан эдэлгээ даах чадвартай хулдаасан шал стандартын дагуу тогтооно. Коридор, шат, шатны хонгил болон хурлын танхимд 60х60 харьцаатай шалны зориулалттай хальтардаггүй хиймэл чулуун хавтангаар гүйцэтгэх ба өнгийг гүйцэтгэгч каталогоос сонгоно. Шалны байгуулалт болон түүврүүдийг БА-10, БА-11, БА-12, БА-22 хуудсуудад үзүүлсэн болно.

Цонх: БА-20 хуудасанд үзүүлсэн загварын дагуу сайн чанарын хуванцар рамтай, хоёр давхар шиллэгээтэйгээр усны хаялга, тавцагийн хамт газар дээрээс нь хэмжээ авч захиалж хийлгэнэ. Цонх нь MNS 5802:2007, MNS 5830:2007 стандартыг хангасан байх ба цонх угсрахад MNS 5330:2007 стандартын "С" хавсралтыг мөрдөнө.

Хаалга: Барилгад хэрэглэгдэх хаалга нь БА-19 хуудсанд үзүүлсэн загварын дагуу стандартын шаардлага хангасан сайн чанарын мод, сайжруулсан хуванцар болон төмрөөр зураг үзүүлсэнний дагуу үйлдвэрт захиалж хийлгэнэ. MNS 5830:2007 стандартын дагуу хийгдсэн байх шаардлагатай.

Ханын дулаалга: Барилгын гадна дүүргэгч хана 3000мм-н зузаантай евро блокон хана байх ба 120мм зузаантай өнгөлгөөний тоосгоор гадна ханыг өнгөлж өгнө. Дулаалга нь зоорийн давхарт 100мм зузаантай XPS маркын полестрол хавтан байна. Барилгын 1, 2 дугаар давхаруудад 100мм зузаантай чулуун хөвөн базальт дулаалгатай байна. Дулаалгын хөөс нь MNS EN 13163 стандартыг хангасан байх техникийн шаардлага нь MNS 13165:2011 стандарттай байна. Хөөсний нягт 50кг/м^3 байна.

Үүдний довжоо: Цутгамал төмөр бетоноор гүйцэтгэж, довжооны хана шатыг "саарал" өнгийн өнгөлгөөгүй барзгар боржин чулуун хавтангаар өнгөлнө. Хүйтний улиралд хальтиргаанаас хамгаалж довжоо, шатны тавцанд зориулалтын резин дэвсгэр наах эсвэл хальтаргаанаас хамгаалсан цардсан давхарга нааж өгнө.

Дээвэр: Дээврийн байгуулалтыг БА-09 хуудаснаас үзнэ үү. БА-23 хуудсанд дээврийн хэсэглэлүүдийг тусгасан болно. Керамзит хайрга бүхий хавтгай хуйлмал материал байх ба дээврийн усыг хучилтан дээгүүр гадна ус зайлуулагчаар дамжуулж зайлуулах ба дээвэрт зөвхөн гадна талаас 2,40м-н түвшинд эвхэгддэг шат залгаж төмөр шатаар гарна. Дээврийн ажлыг хуурайн нөхцөлд гүйцэтгэж, хур тунадастай үед дулаалгын материалыг чийгнээс хамгаалах арга хэмжээ авна.

Гадна засал: Барилгын гадна талд зураг үзүүлсний дагуу салхивчийн янданд сайжруулсан шавардлага хийж, төмөр сараалжаар өнгөлнө, барилгын гадна хананд 120мм зузаантай хүрэн өнгийн өнгөлгөөний тоосго тогтоож, БА-25 дугаар хуудсанд үзүүлсэнний дагуу заасан цонхнуудад хүрээ хийж өгнө. Цоклын давхрын гадна ханыг шавардаж сайн чанарын эмульсэн будгаар 3уе будна.

Гадна тохижилт: Барилга угсралтын ажил бүрэн дуусаны дараа барилгын орчны тохижилтын ажлыг гүйцэтгэнэ. Зураг тэмдэглэсний дагуу орчны талбайг бетоноор, автомашины зогсоолыг нүхтэй хавтангаар гүйцэтгэж хашлага бордюр хийнэ.

Өрөөний заслын тодорхойлолт		
Өрөөний нэр	Тааз	Хана
	Заслын төрөл	Заслын төрөл
Бүлгийн өрөө, хувцас солих өрөө тасалгаа	Заадсыг тэгшилж, замаскдаж дотор ханын цагаан өнгийн эмульсээр 2 уе будна. / Шаардлагатай газ үзсэн тохиолдолд тэгшилгээ шавардлага хийнэ. /	Дотор ханын цайвар өнгийн эмульсээр нилэнхүүд нь 2 уе жигд чанартай будаж, 1 уе лакаар будна.
Гимнастикийн танхим		Дотор ханын цайвар өнгийн эмульсээр нилэнхүүд нь 2 уе жигд чанартай будаж, 1 уе лакаар будна.
Ариун цэврийн өрөө, тасалгаа		1.8м-н түвшинд дотор ханын цайвар өнгийн плита нааж тааз хүртэл цагаан өнгийн эмульсэн будгаар 2 уе жигд будаж 1 уе лакаар будна.
Хоол бэлтгэх хэсэг, агуулах, цгаалга		1.8м-н түвшинд дотор ханын цайвар өнгийн плита нааж тааз хүртэл цагаан өнгийн эмульсэн будгаар 2 уе жигд чанартай будна.
Коридор, шат, шатны хонгил		Дотор ханын цайвар өнгийн эмульсээр нилэнхүүд нь 2 уе жигд чанартай будна.
Агуулах, үзелийн өрөө тасалгаа		Дотор ханын цайвар шаргал өнгийн тосон будгаар нилэнхүүд нь жигд чанартай 2уе будна.

1-11
0904
01.8.25
ЗӨВЛӨХ АРХИТЕКТОР ЗА-ХТ
ХУГАЦААГҮЙ

ЭЗЭДМЭЭЭ ТУЛГА ХХК
Утас: 99108233, 70110268
И-мэйл: Nyamaa_8233@ZT.com

Объект нэр, байршил:	УЛААНБААТАР ХОТ. СҮХБААТАР ДҮҮРЭГ. 10-Р ХОРОО. 234-Р ЦЭЦЭРЛЭГИЙН ӨРГӨТГӨЛИЙН БАРИЛГА			БА
Захирал	Ц.Энхтуяа	Архитектур төлөвлөлтийн шийдэл		Масштаб 1:100
Архитектор	М.Мөнхцоож		Үе шат / Хуудас / Бүх хуудас	
Гүйцэтгэсэн	М.Мөнхцоож	ЕГ шифр: ЗТ-15.01.21/03	А3 / 02 / 28	
Шалгасан	Ц.Ихбаяр	ТГ шифр: ЗТ-15.01.21/03	2021 он	

НҮҮР ТАЛ Y1-Y7 М1:100

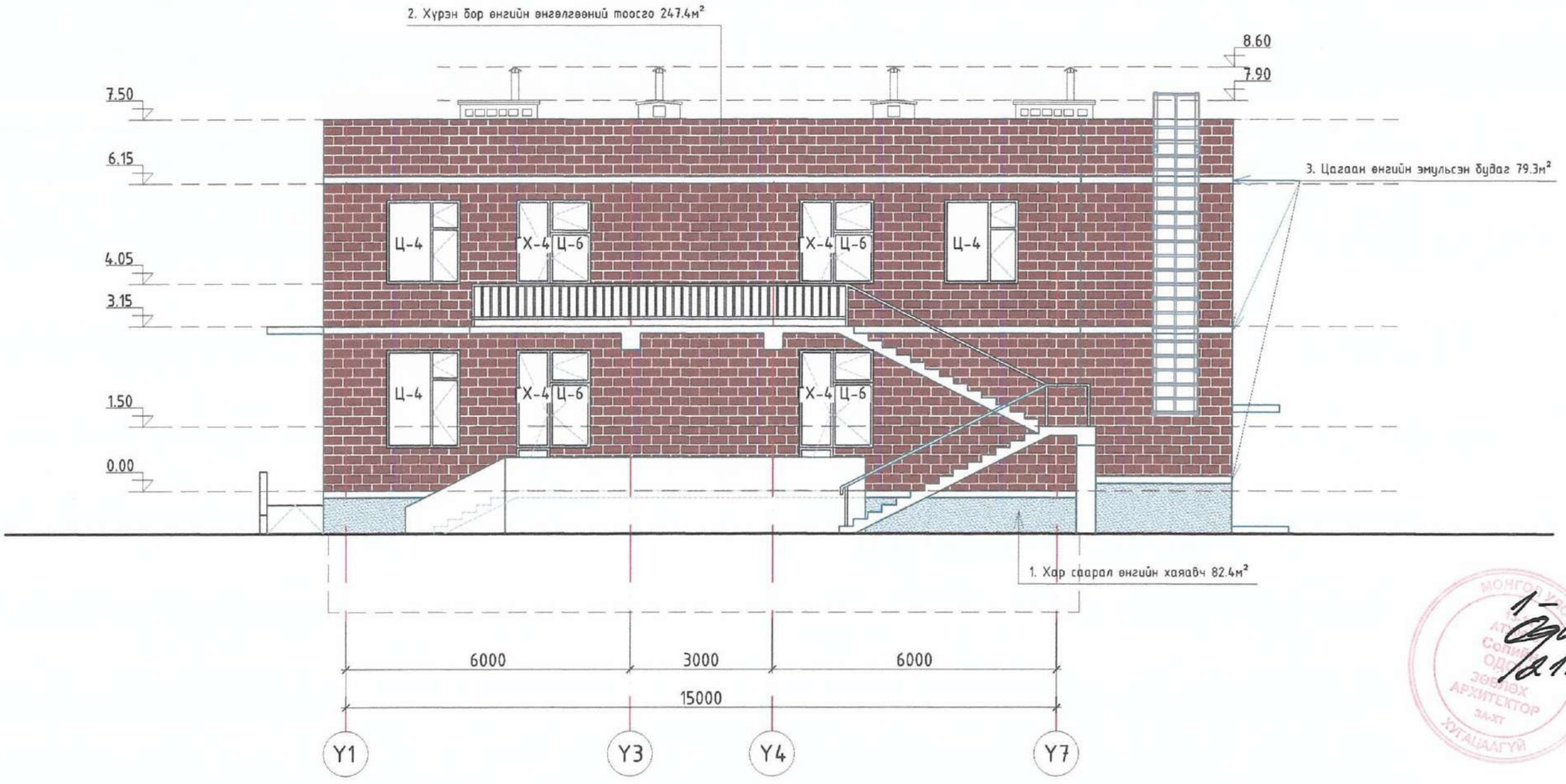

1-11
21.8.2

ТАЙЛБАР

1. Гадна өнгөлгөөнд хэрэглэгдэж буй материалуудыг ISO шаардлага хангасан, гал тэсвэржилт сайтай 8-10 жилийн баталгаатай байна.
2. Цонхны усны хаялга, налуулга, шаардлагыг стандартын дагуу чанартай хийнэ.
3. Барилгыг тойруулан 150см өргөнтэй хаяавч бетоноор цутгах хийнэ. Бетоны марк Б15
4. Гадна засалыг тодорхойлолтонд заасны дагуу хийнэ.
5. Хүйтний улиралд гадна засалын ажил хийхийг хориглоно.
6. Уг зургийг бусад холбогдох зургуудтай хамтатган үзэж ажлыг гүйцэтгэнэ.
7. Цонхны амалгаа дотор хэсгийг гадна заслын материалтай дүйцэх өнгийн гадна заслын эмульсээр 2 үе будна.

Д/Д	Тэмдэглэгээ	Тайлбар	Өнгөний код
1		Хүрэн бор өнгийн өнгөлгөөний тоосго	С-0 ,М-53 ,Y-100,К-65
2		Дабхар хоорондын цутгалт	С-0 ,М-0 ,Y-0 ,К-0
3		Шатны хашил, хайс	С-0 ,М-0 ,Y-0 ,К-0

Энэхүү зураг төсөл нь "Зэндмэнэ тулга" ХХК -ийн ОЮУНЫ ӨМЧ тул зохиогчийн эрхшөөрөлгүй өөрчлөх болон олшруулахыг хориглоно.

Зэндмэнэ тулга ХХК Утас: 99108233, 70110268 И-мэйл: Nyamaa_8233@ZT.com	Объект нэр, байршил:	УЛААНБААТАР ХОТ. СҮХБААТАР ДҮҮРЭГ. 10-Р ХОРОО. 234-Р ЦЭЦЭРЛЭГИЙН ӨРГӨТГӨЛИЙН БАРИЛГА		БА
	Захирал	Ц.Энхтуяа	Нүүр тал Y1-Y7	Масштаб 1:100
	Архитектор	М.Мөнхцоож		Үе шат / Хуудас / Бүх хуудас
	Гүйцэтгэсэн	М.Мөнхцоож	ЕГ шифр: ЗТ-15.01.21/03	АЗ / 18 / 28
	Шалгасан	Ц.Ихбаяр	ТГ шифр: ЗТ-15.01.21/03	2021 он

НҮҮР ТАЛ Y8-Y2 М1:100

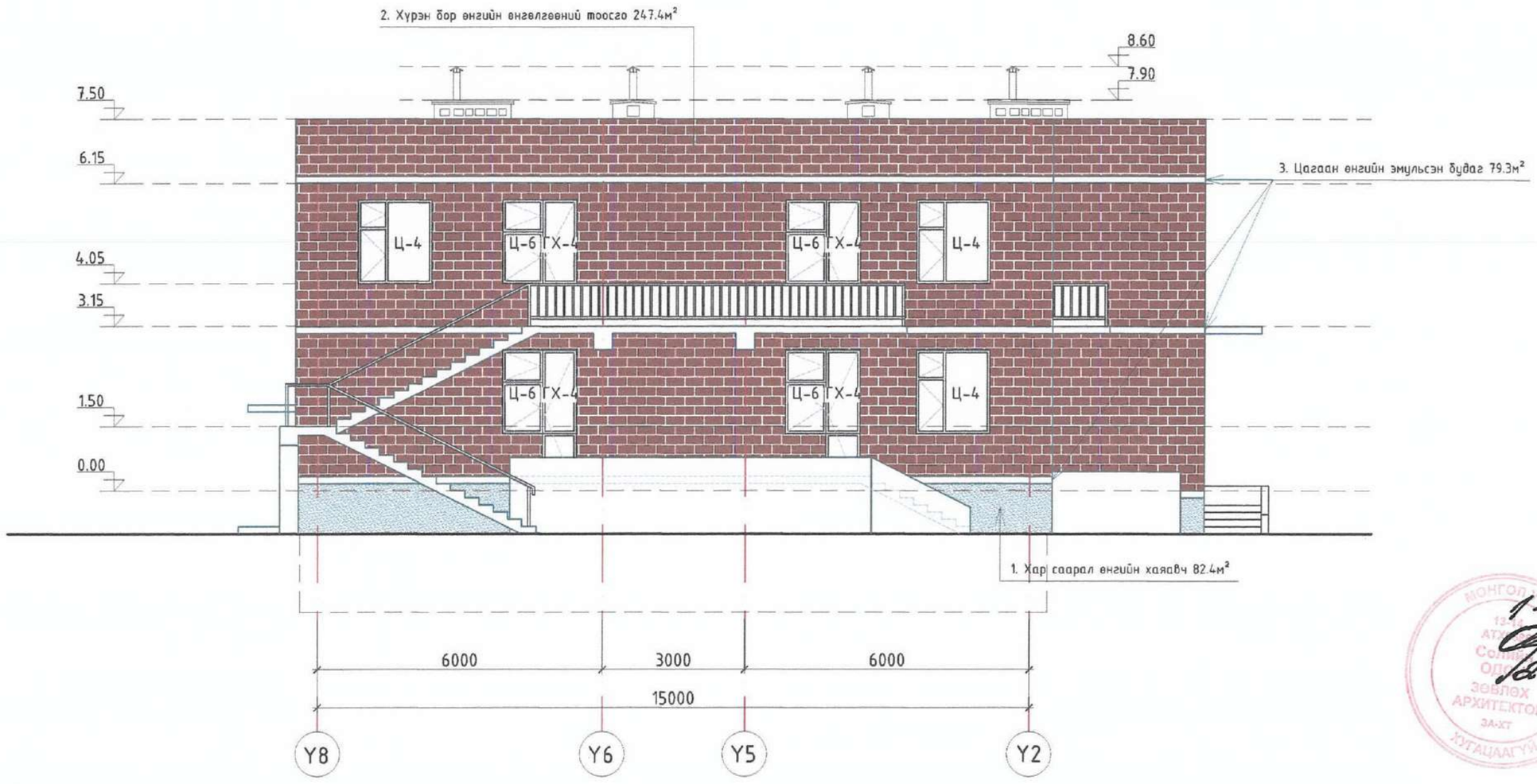

ТАЙЛБАР

1. Гадна өнгөлгөөнд хэрэглэгдэж буй материалуудыг ISO шаардлага хангасан, гал тэсвэржилт сайтай 8-10 жилийн баталгаатай байна.
2. Цонхны усны хаялга, налуулга, шаардлагыг стандартын дагуу чанартай хийнэ.
3. Барилгыг тойруулан 150см өргөнтэй хаяавч бетоноор цутгаж хийнэ. Бетоны марк Б15
4. Гадна заслалыг тодорхойлолтонд заасны дагуу хийнэ.
5. Хүйтний улиралд гадна заслалын ажил хийхийг хориглоно.
6. Уг зургийг бусад холбогдох зургуудтай хамтатган үзэж ажлыг гүйцэтгэнэ.
7. Цонхны амалгаа дотор хэсгийг гадна заслын материалтай дүйцэх өнгийн гадна заслын эмульсээр 2 үе будна.

Д/Д	Тэмдэглэгээ	Тайлбар	Өнгөний код
1		Хүрэн бор өнгийн өнгөлгөөний тоосго	C-0 ,M-53 ,Y-100,K-65
2		Давхар хоорондын цутгалт	C-0 ,M-0 ,Y-0 ,K-0
3		Шатны хашил, хайс	C-0 ,M-0 ,Y-0 ,K-0

Энэхүү зураг төсөл нь "Зэндмэнэ тулга" ХХК -ийн ОЮУНЫ ӨМЧ тул зохиогчийн зөвшөөрөлгүй өөрчлөх болон олшруулахыг хориглоно.

Зэндмэнэ тулга ХХК
Утас: 99108233, 70110268
И-мэйл: Nyamaa_8233@ZT.com

Объект нэр, байршил:	УЛААНБААТАР ХОТ. СҮХБААТАР ДҮҮРЭГ. 10-Р ХОРОО. 234-Р ЦЭЦЭРЛЭГИЙН ӨРГӨТГӨЛИЙН БАРИЛГА			БА	
Захирал	Ц.Энхтуяа	Нүүр тал Y8-Y2		Масштаб 1:100	
Архитектор	М.Мөнхцоож			Үе шат	Хуудас / Бүх хуудас
Гүйцэтгэсэн	М.Мөнхцоож	ЕГ шифр:	ЗТ-15.01.21/03	АЗ	19 / 28
Шалгасан	Ц.Ихбаяр	ТГ шифр:	ЗТ-15.01.21/03	2021 он	

МОНГОЛ УЛСЫН ... ЗӨВЛӨХ АРХИТЕКТОР ЗА-ХТ ХУГАЦААГҮЙ
1-11
21.8.2

ХААЛГА, ХААЛТНЫ ТҮҮВЭР М1:50

Нийт талбай /м²/	3.6x1=3.6м²	2.52x1=2.52м²	2.1x5=10.5м²	1.89x32=60.48м²	1.68x9=15.12м²	1.47x8=11.76м²
Тэмдэглэгээ	Х-1	Х-2	Х-3	Х-4	Х-5	Х-6
Тоо ширхэг	1	1	4 / 1	19 / 13	3 / 6	4 / 4
Нүхний хэмжээ bxh	1500x2400	1200x2100	1000x2100	900x2100	800x2100	700x2100
Нээгдэх тал	-	-	баруун / зүүн	баруун / зүүн	баруун / зүүн	баруун / зүүн
Харагдах байдал	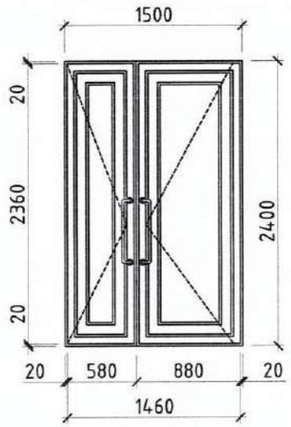	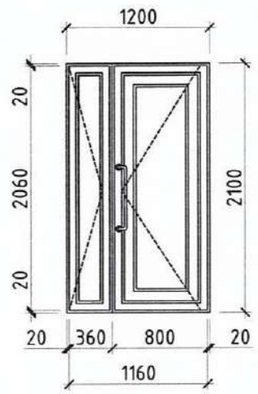	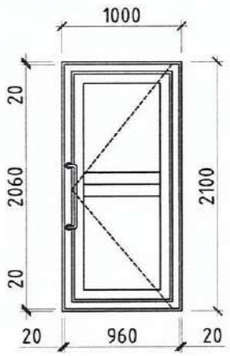	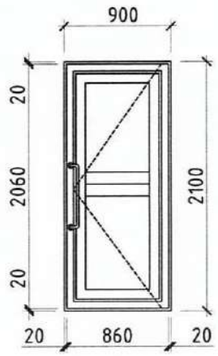	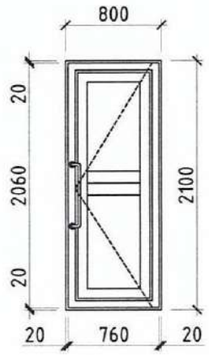	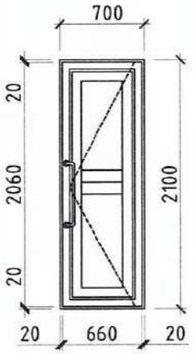
Тайлбар	2 талруугаа онгойдог сайн чанарын төмөр раммтай шилэн хаалга /гурван нугастай/			Сайн чанарын модон хаалга /гурван нугастай/		

Нийт талбай /м²/	3.6x1=3.6м²	2.20x2=4.40м²	1.89x1=1.89м²	1.47x8=11.76м²
Тэмдэглэгээ	ГХ-1	ГХ-2	ГХ-3	ГХ-4
Тоо ширхэг	1	3 / -	- / 1	4 / 4
Нүхний хэмжээ bxh	1500x2400	1000x2200	900x2100	700x2100
Нээгдэх тал	-	баруун / зүүн	баруун / зүүн	баруун / зүүн
Харагдах байдал	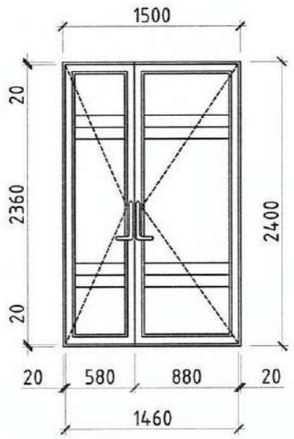	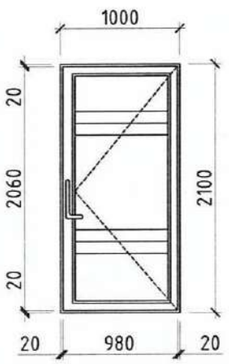	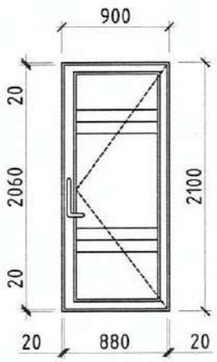	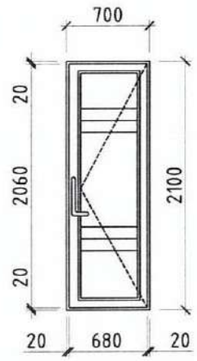
Тайлбар	Сайн чанарын төмөр хаалга /дөрвөн нугастай/	Сайн чанарын төмөр хаалга /гурван нугастай/		

Энэхүү зураг төсөл нь "Зэндмэнэ тулга" ХХК -ийн ОЮУНЫ ӨМЧ тул захиалагчийн зөвшөөрөлгүй өөрчлөх болон олшруулахыг хориглоно.

Зэндмэнэ тулга ХХК
Утас: 99108233, 70110268
И-мэйл: Nyamaa_8233@ZT.com

Объект нэр, байршил:	УЛААНБААТАР ХОТ. СҮХБААТАР ДҮҮРЭГ. 10-Р ХОРОО. 234-Р ЦЭЦЭРЛЭГИЙН ӨРГӨТГӨЛИЙН БАРИЛГА				БА
Захирал	Ц.Энхтуяа	Хаалга, хаалтны хэсэглэл			Масштаб 1:100
Архитектор	М.Мөнхцоож				Үе шат / Хуудас / Бүх хуудас
Гүйцэтгэсэн	М.Мөнхцоож	ЕГ шифр:	ЗТ-15.01.21/03		АЗ / 20 / 28
Шалгасан	Ц.Ихбаяр	ТГ шифр:	ЗТ-15.01.21/03		2021 он

ЦОНХНЫ ТҮҮВЭР М1:50

Нийт талбай /м²/	1.17x9=10.53м²	3.4125x25=85.3125м²	3.1775x9=28.5975м²	1.925x4=7.7м²
Тэмдэглэгээ	Ц-1	Ц-2	Ц-3	Ц-4
Тоо ширхэг	9	25	9	4
Нүхний хэмжээ bxh	1950x600	1950x1750	1550x2050	1100x1750
Нээгдэх тал	-	-	-	-
Харагдах байдал	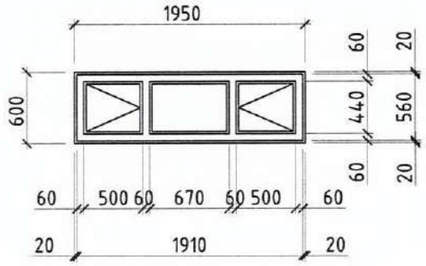	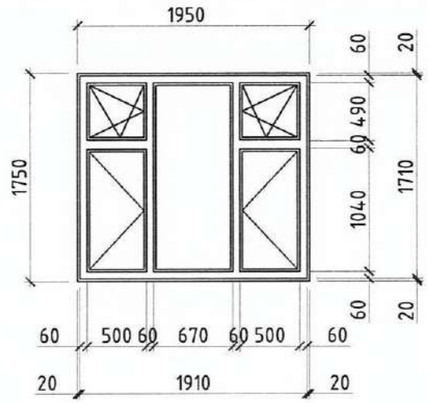	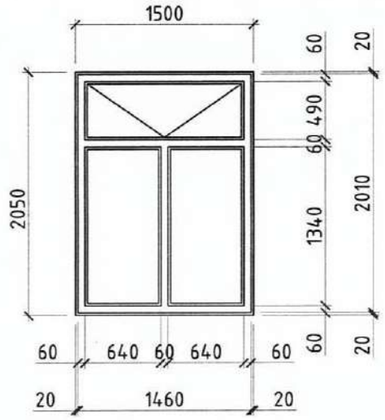	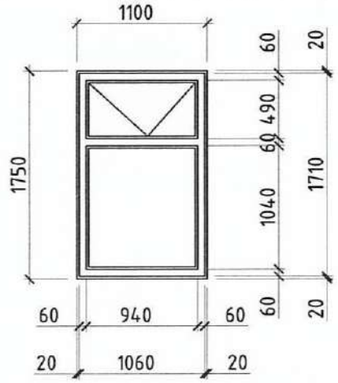
Тайлбар	Сайн чанарын хуванцар раммтай, 3 давхар шилтэй вакум цонх			

Нийт талбай /м²/	2.7125x16=43.4м²	1.4875x9=13.3875м²
Тэмдэглэгээ	Ц-5	Ц-6
Тоо ширхэг	16	9
Нүхний хэмжээ bxh	1550x1750	850x1750
Нээгдэх тал	-	-
Харагдах байдал	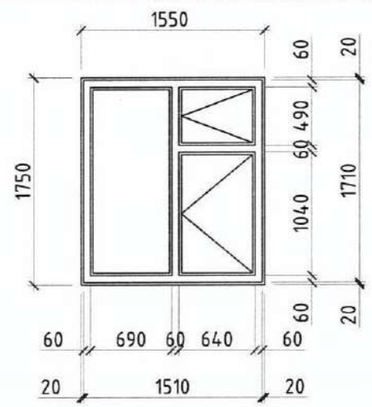	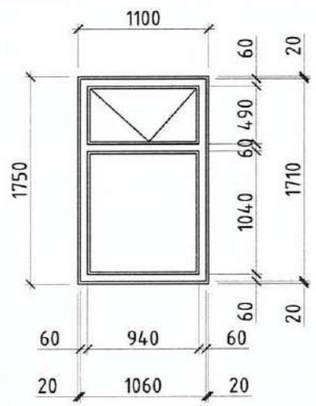
Тайлбар	Сайн чанарын хуванцар раммтай, 3 давхар шилтэй вакум цонх	

Энэхүү зураг төсөл нь "Зэндмэнэ тулга" ХХК -ийн ОЮУНЫ ӨМЧ тул захиалагчийн зөвшөөрөлгүй өөрчлөх болон олшруулахыг хориглоно.

Зэндмэнэ тулга ХХК
Утас: 99108233, 70110268
И-мэйл: Nyamaa_8233@ZT.com

Объект нэр, байршил:	УЛААНБААТАР ХОТ. СҮХБААТАР ДҮҮРЭГ. 10-Р ХОРОО. 234-Р ЦЭЦЭРЛЭГИЙН ӨРГӨТГӨЛИЙН БАРИЛГА			БА	
Захирал	Ц.Энхтуяа	Цонхны түүвэр		Масштаб 1:100	
Архитектор	М.Мөнхцоож			Үе шат	Хуудас / Бүх хуудас
Гүйцэтгэсэн	М.Мөнхцоож	ЕГ шифр:	ЗТ-15.01.21/03	АЗ	21 / 28
Шалгасан	Ц.Ихбаяр	ТГ шифр:	ЗТ-15.01.21/03	2021 он	

ХАНЫН ХЭСЭГЛЭЛ М1:25

ХАНЫН ХЭСЭГЛЭЛ "1" М1:25
Зоорийн давхрын байгуулалт БА-6

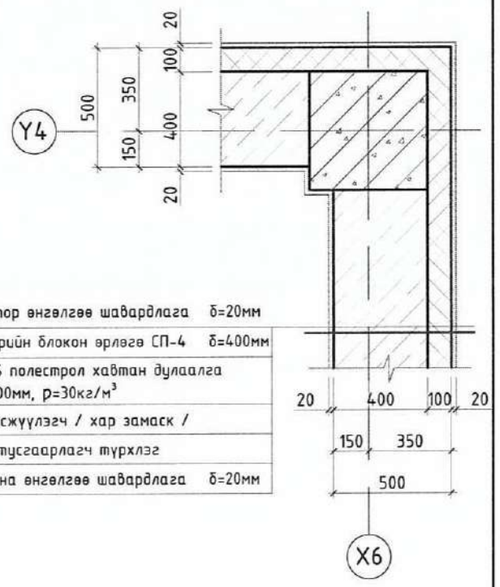

Дотор өнгөлгөө шавардлага	δ=20мм
Суурийн блокон өрлөгө СП-4	δ=400мм
XPS полестрол хавтан дулаалга δ=100мм, ρ=30кг/м³	
Хөрсжүүлэгч / хар замаск /	
Ус тусгаарлагч түрхлэг	
Гадна өнгөлгөө шавардлага	δ=20мм

ХАНЫН ХЭСЭГЛЭЛ "1" М1:25
1, 2 дугаар давхрын байгуулалт БА-7, БА-8

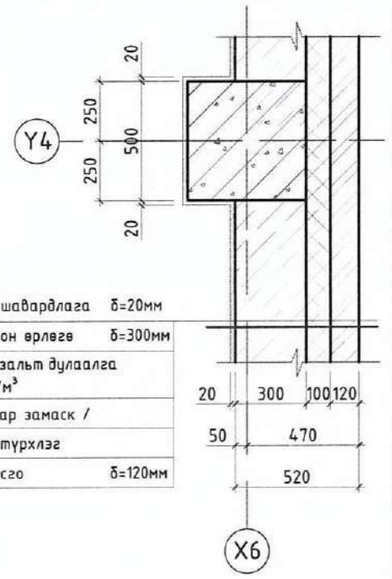

Дотор өнгөлгөө шавардлага	δ=20мм
Ханын евро блокон өрлөгө	δ=300мм
Чулуун хөвөн базальт дулаалга δ=100мм, ρ=30кг/м³	
Хөрсжүүлэгч / хар замаск /	
Ус тусгаарлагч түрхлэг	
Өнгөлгөөний тоосго	δ=120мм

ХАНЫН ХЭСЭГЛЭЛ "2" М1:25
Зоорийн давхрын байгуулалт БА-6

Дотор өнгөлгөө шавардлага	δ=20мм
Суурийн блокон өрлөгө СП-4	δ=400мм
XPS полестрол хавтан дулаалга δ=100мм, ρ=30кг/м³	
Хөрсжүүлэгч / хар замаск /	
Ус тусгаарлагч түрхлэг	
Гадна өнгөлгөө шавардлага	δ=20мм

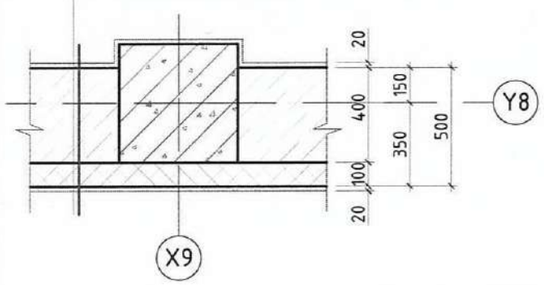

ХАНЫН ХЭСЭГЛЭЛ "2" М1:25
1, 2 дугаар давхрын байгуулалт БА-7, БА-8

Дотор өнгөлгөө шавардлага	δ=20мм
Тоосгон хамар хана	δ=120мм
Дотор өнгөлгөө шавардлага	δ=20мм

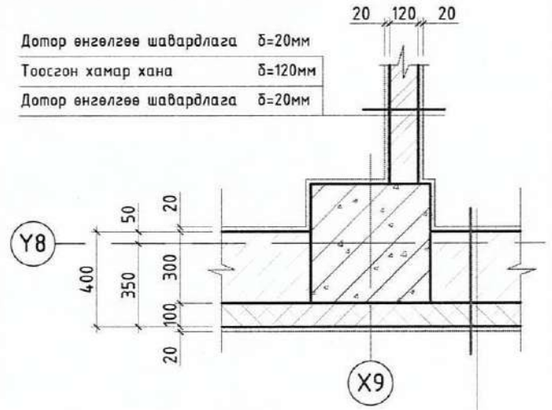

Дотор өнгөлгөө шавардлага	δ=20мм
Ханын евро блокон өрлөгө	δ=300мм
XPS полестрол хавтан дулаалга δ=100мм, ρ=30кг/м³	
Хөрсжүүлэгч / хар замаск /	
Ус тусгаарлагч түрхлэг	
Гадна өнгөлгөө шавардлага	δ=20мм

ХАНЫН ХЭСЭГЛЭЛ "3" М1:25
Зоорийн давхрын байгуулалт БА-6

Гадна өнгөлгөө шавардлага	δ=20мм
Суурийн блокон өрлөгө СП-4	δ=400мм
XPS полестрол хавтан дулаалга δ=100мм, ρ=30кг/м³	
Хөрсжүүлэгч / хар замаск /	
Ус тусгаарлагч түрхлэг	
Дотор өнгөлгөө шавардлага	δ=20мм

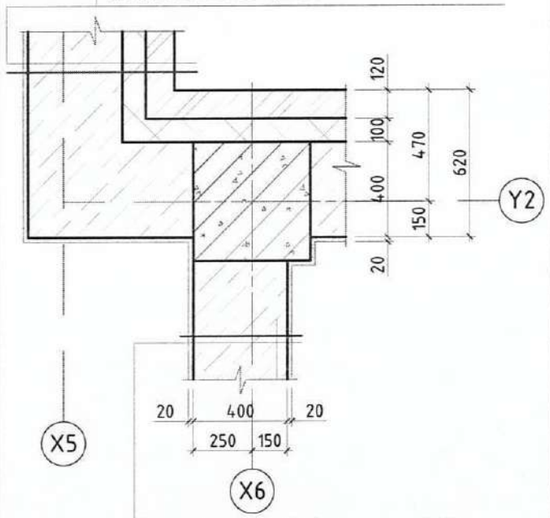

Дотор өнгөлгөө шавардлага	δ=20мм
Суурийн блокон өрлөгө СП-4	δ=400мм
Дотор өнгөлгөө шавардлага	δ=20мм

ХАНЫН ХЭСЭГЛЭЛ "3" М1:25
1 дугаар давхрын байгуулалт БА-7

Гадна өнгөлгөө шавардлага	δ=20мм
Ханын евро блокон өрлөгө	δ=300мм
XPS полестрол хавтан дулаалга δ=100мм, ρ=30кг/м³	
Хөрсжүүлэгч / хар замаск /	
Ус тусгаарлагч түрхлэг	
Дотор өнгөлгөө шавардлага	δ=20мм

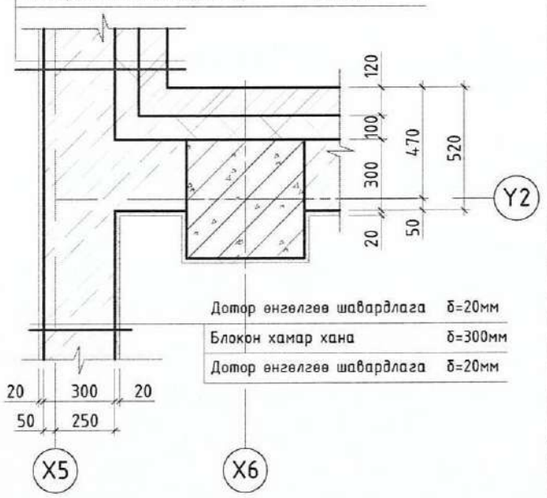

Дотор өнгөлгөө шавардлага	δ=20мм
Блокон хамар хана	δ=300мм
Дотор өнгөлгөө шавардлага	δ=20мм

ХАНЫН ХЭСЭГЛЭЛ "3" М1:25
2 дугаар давхрын байгуулалт БА-8

Гадна өнгөлгөө шавардлага	δ=20мм
Ханын евро блокон өрлөгө	δ=300мм
XPS полестрол хавтан дулаалга δ=100мм, ρ=30кг/м³	
Хөрсжүүлэгч / хар замаск /	
Ус тусгаарлагч түрхлэг	
Дотор өнгөлгөө шавардлага	δ=20мм

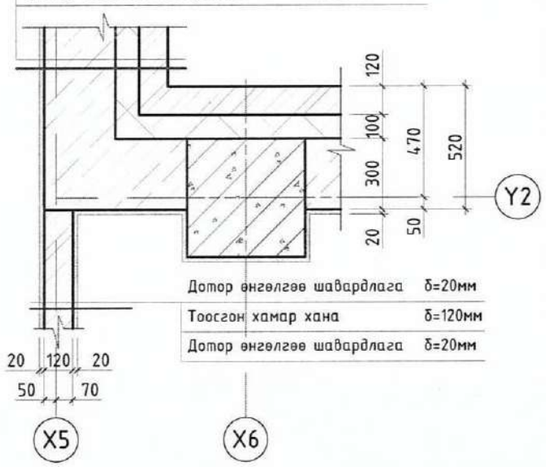

Дотор өнгөлгөө шавардлага	δ=20мм
Тоосгон хамар хана	δ=120мм
Дотор өнгөлгөө шавардлага	δ=20мм

ХАНЫН ХЭСЭГЛЭЛ "4" М1:25
1, 2 дугаар давхрын байгуулалт БА-7, БА-8

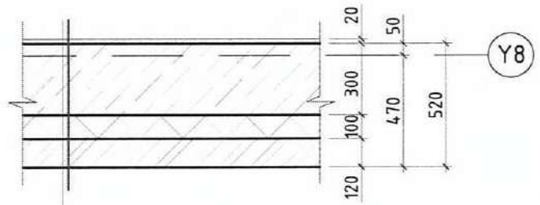

Дотор өнгөлгөө шавардлага	δ=20мм
Ханын евро блокон өрлөгө	δ=300мм
XPS полестрол хавтан дулаалга δ=100мм, ρ=30кг/м³	
Хөрсжүүлэгч / хар замаск /	
Ус тусгаарлагч түрхлэг	
Гадна өнгөлгөө шавардлага	δ=20мм

Энэхүү зураг төсөл нь "Зэндмэнэ тулга" ХХК -ийн ОЮУНЫ ӨМЧ тул зохиогчийн эрхшээлгүй өөрчлөх болон олшруулахыг хориглоно.

Зэндмэнэ тулга ХХК
Утас: 99108233, 70110268
И-мэйл: Nyamaa_8233@ZT.com

Объект нэр, байршил:	УЛААНБААТАР ХОТ. СҮХБААТАР ДҮҮРЭГ. 10-Р ХОРОО. 234-Р ЦЭЦЭРЛЭГИЙН ӨРГӨТГӨЛИЙН БАРИЛГА				БА		
Захирал	Ц.Энхтуяа		Ханын хэсэглэл		Масштаб 1:25		
Архитектор	М.Мөнхцоож				Үе шат	Хуудас	Бүх хуудас
Гүйцэтгэсэн	М.Мөнхцоож	ЕГ шифр:	ЗТ-15.01.21/03		АЗ	22	28
Шалгасан	Ц.Ихбаяр	ТГ шифр:	ЗТ-15.01.21/03		2021 он		

ШАЛНЫ ХЭСЭГЛЭЛ М1:25

Хулдаасан шал

Зоорийн давхар	өрөөний дугаар: 7
Нэгдүгээр давхар	өрөөний дугаар: 2, 3, 6, 9, 10, 12, 15, 22, 23, 24, 25, 26, 28, 29, 30
Хоёрдугаар давхар	өрөөний дугаар: 2, 3, 5, 6, 11, 12, 13, 15, 16, 17, 20, 21, 22, 23, 25, 26, 27

ТАЙЛБАР

1. Шалны байгуулалтын зургийг БА-10, БА-11, БА-12 дугаар хуудаснаас үзнэ.
2. Шалны талбайн хэмжээ болон дотор гадна бүлангийн тоог дээрх хуудасанд заасан тоогоор тооцно.

60x60 чулуун шал

Зоорийн давхар	өрөөний дугаар: 4, 9, 10
Нэгдүгээр давхар	өрөөний дугаар: 1, 4, 5, 13, 14
Хоёрдугаар давхар	өрөөний дугаар: 1, 4

ТАЙЛБАР

1. Шалны байгуулалтын зургийг БА-10, БА-11, БА-12 дугаар хуудаснаас үзнэ.
2. Шалны талбайн хэмжээ болон дотор гадна бүлангийн тоог дээрх хуудасанд заасан тоогоор тооцно.

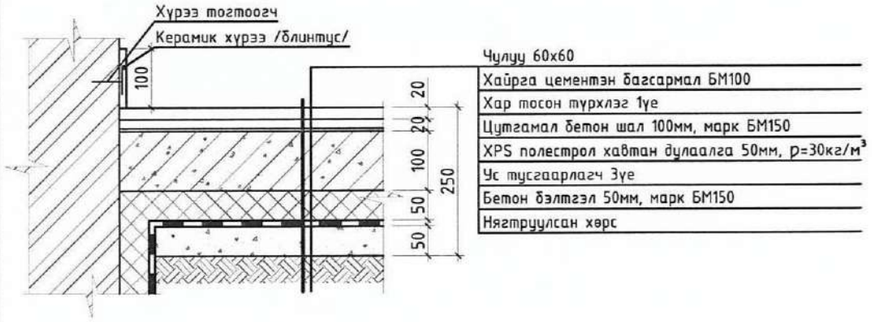

Резинэн бүдгэтэй шал

Зоорийн давхар	өрөөний дугаар: 5, 6, 8
Нэгдүгээр давхар	өрөөний дугаар:
Хоёрдугаар давхар	өрөөний дугаар: 7, 19, 29

ТАЙЛБАР

1. Шалны байгуулалтын зургийг БА-10, БА-11, БА-12 дугаар хуудаснаас үзнэ.
2. Шалны талбайн хэмжээ болон дотор гадна бүлангийн тоог дээрх хуудасанд заасан тоогоор тооцно.

40x40 плитан шал

Зоорийн давхар	өрөөний дугаар: 1, 2, 3
Нэгдүгээр давхар	өрөөний дугаар: 7, 8, 11, 16, 17, 18, 19, 20, 21, 27, 31
Хоёрдугаар давхар	өрөөний дугаар: 8, 9, 10, 14, 18, 24, 28

ТАЙЛБАР

1. Шалны байгуулалтын зургийг БА-10, БА-11, БА-12 дугаар хуудаснаас үзнэ.
2. Шалны талбайн хэмжээ болон дотор гадна бүлангийн тоог дээрх хуудасанд заасан тоогоор тооцно.

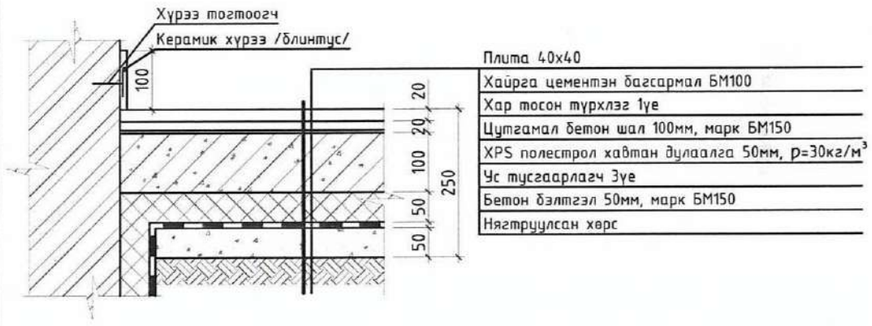

ТАЙЛБАР

1. Шалны байгуулалтын зургийг БА-10, БА-11, БА-12 хуудаснаас үзнэ.
2. Шалны төрөл, шалны хүрээний төрлийг дээрх хуудсанд заасаар сонгосон болно.

Энэхүү зураг төсөл нь "Зэндмэнэ тулга" ХХК -ийн ОЮУНЫ ӨМЧ тул захиалагчийн зөвшөөрөлгүй өөрчлөх болон олшруулахыг хориглоно.

Зэндмэнэ тулга ХХК
Утас: 99108233, 70110268
И-мэйл: Nyamaa_8233@Z1.com

Объект нэр, байршил:	УЛААНБААТАР ХОТ. СҮХБААТАР ДҮҮРЭГ. 10-Р ХОРОО. 234-Р ЦЭЦЭРЛЭГИЙН ӨРГӨТГӨЛИЙН БАРИЛГА			БА			
Захирал	Ц.Энхтуяа	Шалны хэсэглэл		Масштаб 1:100			
Архитектор	М.Мөнхцоож			Үе шат	Хуудас	Бүх хуудас	
Гүйцэтгэсэн	М.Мөнхцоож	ЕГ шифр:	3Т-15.01.21/03	А3	23	28	
Шалгасан	Ц.Ихбаяр	ТГ шифр:	3Т-15.01.21/03	2021 он			

ДЭЭВРИЙН ХЭСЭГЛЭЛ М1:25

А-А

ТАЙЛБАР

1. Дээврийн байгуулалтын зургийг БА-9 дугаар хуудаснаас үзнэ.

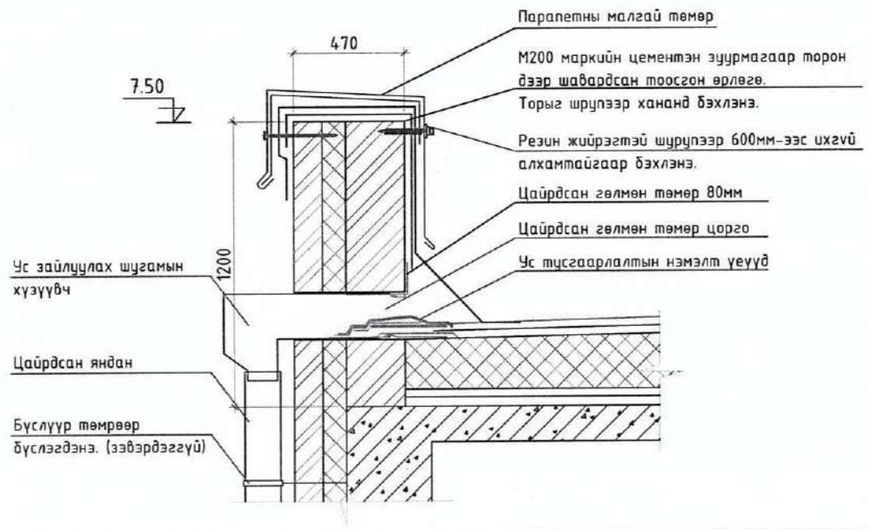

Б-Б

ТАЙЛБАР

1. Дээврийн байгуулалтын зургийг БА-9 дугаар хуудаснаас үзнэ.

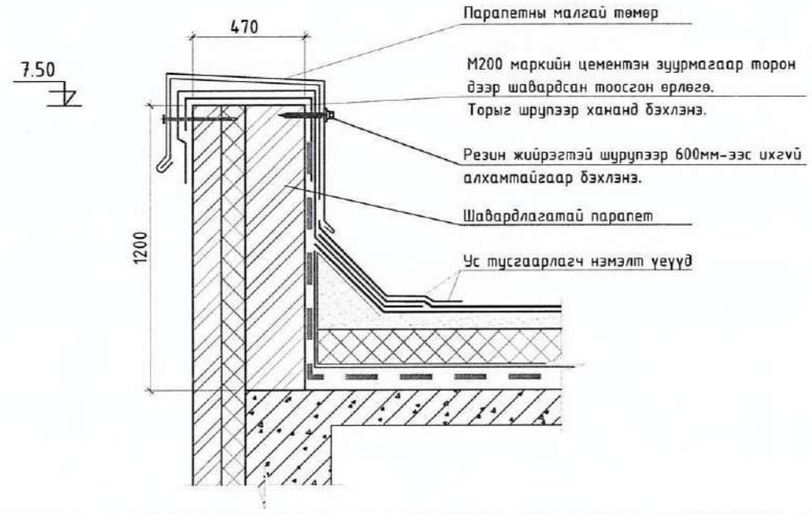

В-В

ТАЙЛБАР

1. Дээврийн байгуулалтын зургийг БА-9 дугаар хуудаснаас үзнэ.

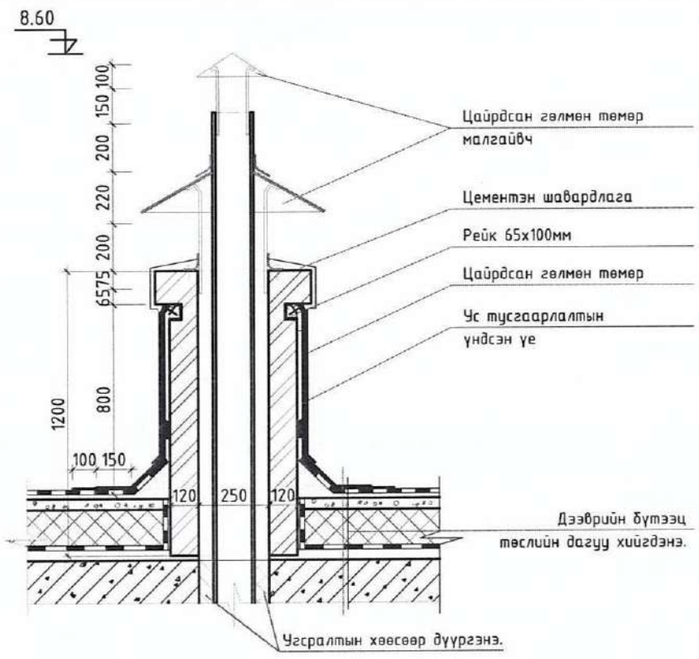

Г-Г

ТАЙЛБАР

1. Дээврийн байгуулалтын зургийг БА-9 дугаар хуудаснаас үзнэ.

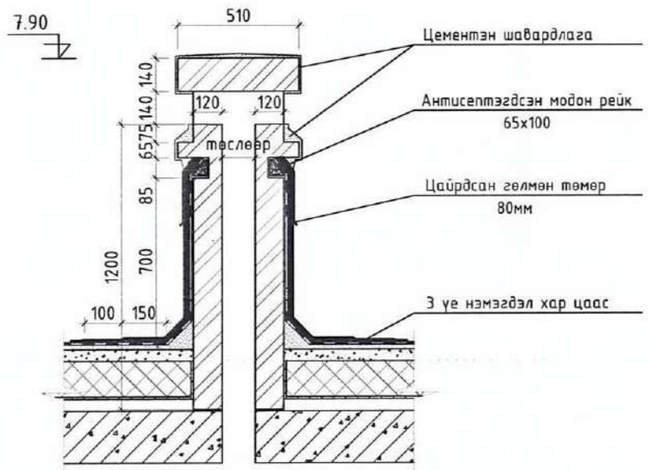

Дээврийн орой

ТАЙЛБАР

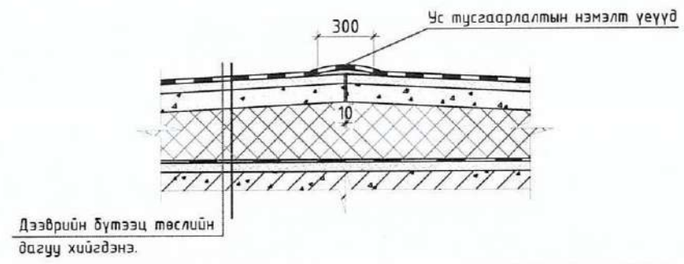

Энэхүү зураг төсөл нь "Зэндмэнэ тулга" ХХК -ийн ОЮУНЫ ӨМЧ тул захиалгчийн зөвшөөрөлгүй өөрчлөх болон олшруулахыг хориглоно.

Зэндмэнэ тулга ХХК
Утас: 99108233, 70110268
И-мэйл: Nyamaa_8233@ZT.com

Объект нэр, байршил:	УЛААНБААТАР ХОТ. СҮХБААТАР ДҮҮРЭГ. 10-Р ХОРОО. 234-Р ЦЭЦЭРЛЭГИЙН ӨРГӨТГӨЛИЙН БАРИЛГА				БА		
Захирал	Ц.Энхтуяа		Дээврийн хэсэглэл		Масштаб 1:100		
Архитектор	М.Мөнхцоож				Үе шат	Хуудас	Бүх хуудас
Гүйцэтгэсэн	М.Мөнхцоож		ЕГ шифр:	ЗТ-15.01.21/03	А3	24	28
Шалгасан	Ц.Ихбаяр		ТГ шифр:	ЗТ-15.01.21/03	2021 он		

ШАТ, ШАТНЫ ХАЙСНЫ ХЭСЭГЛЭЛ М1:50, М1:100

ШАТ "1" М1:100

Байгуулалтын тойм БА-6, БА-7, БА-8

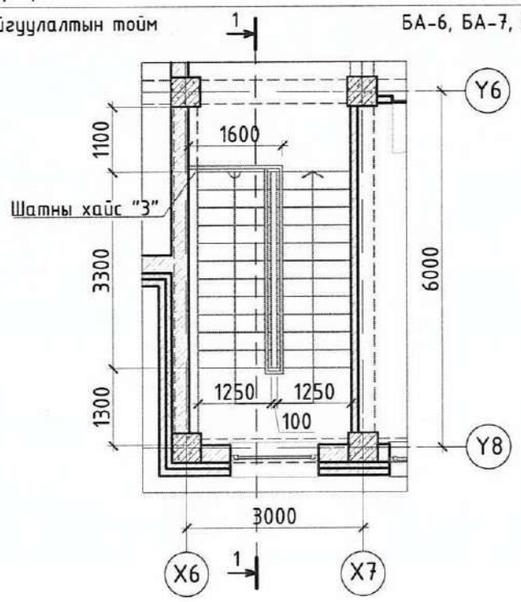

ШАТНЫ ХАЙС "1" /1ш/ М1:50

Шат "1" БА-6, БА-7, БА-8

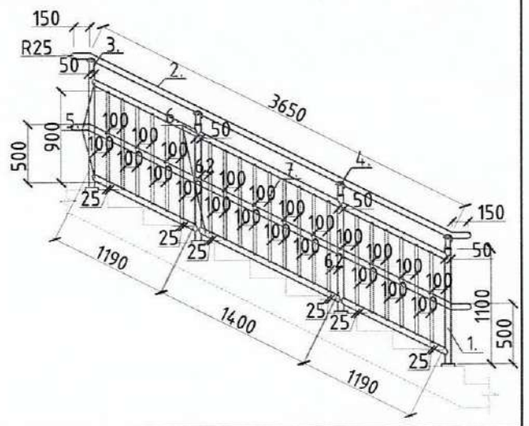

Поз	Нэр	Хэмжээ /м/	Тоо ширхэг /ш/	Нийт жин /кг/
	Шатны хайс "1" /1ш/			/145.82/
1	Никел тулаас Ф 50мм	1.10	4	20.55
2	Никел бариул Ф 50мм	3.95	2	38.12
3	Бэхэлгээ	-	4	-
4	Болт	-	4	-
5	Никель холбоос Ф 50мм	1.19	4	22.23
6	Никель холбоос Ф 50мм	1.4	2	13.08
7	Никель тулаас Ф 25мм	0.90	24	51.84

ШАТНЫ ХАЙС "2" /1ш/ М1:50

Шат "1" БА-6, БА-7, БА-8

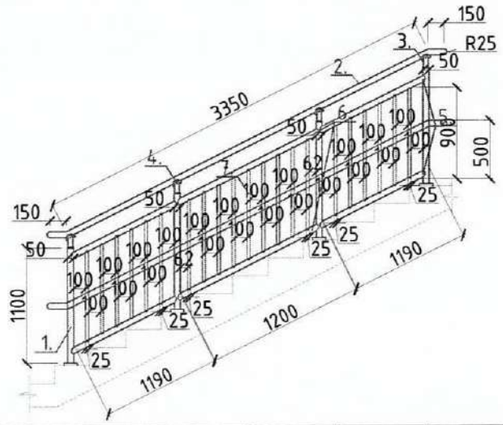

Поз	Нэр	Хэмжээ /м/	Тоо ширхэг /ш/	Нийт жин /кг/
	Шатны хайс "2" /1ш/			/145.82/
1	Никел тулаас Ф 50мм	1.10	4	20.55
2	Никел бариул Ф 50мм	3.65	2	38.12
3	Бэхэлгээ	-	4	-
4	Болт	-	4	-
5	Никель холбоос Ф 50мм	1.19	4	22.23
6	Никель холбоос Ф 50мм	1.4	2	13.08
7	Никель тулаас Ф 25мм	0.90	24	51.84

ШАТНЫ ХАЙС "3" /1ш/ М1:50

Шат "1" БА-6, БА-7, БА-8

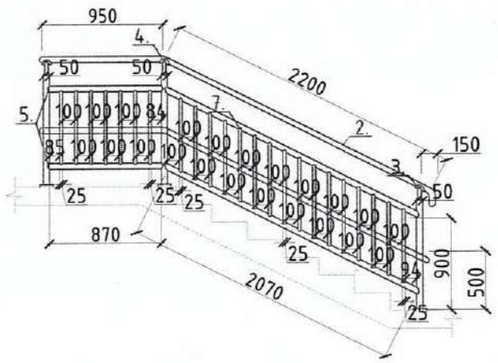

Поз	Нэр	Хэмжээ /м/	Тоо ширхэг /ш/	Нийт жин /кг/
	Шатны хайс "3" /1ш/			/57.775/
1	Никел тулаас Ф 50мм	1.10	2	10.275
2	Никел бариул Ф 50мм	3.15	2	13.56
3	Бэхэлгээ	-	2	-
4	Болт	-	2	-
5	Никель холбоос Ф 50мм	1.32	2	12.34
6	Никель тулаас Ф 25мм	0.90	10	21.6

ШАТ "1" М1:100

Огтлол 1-1

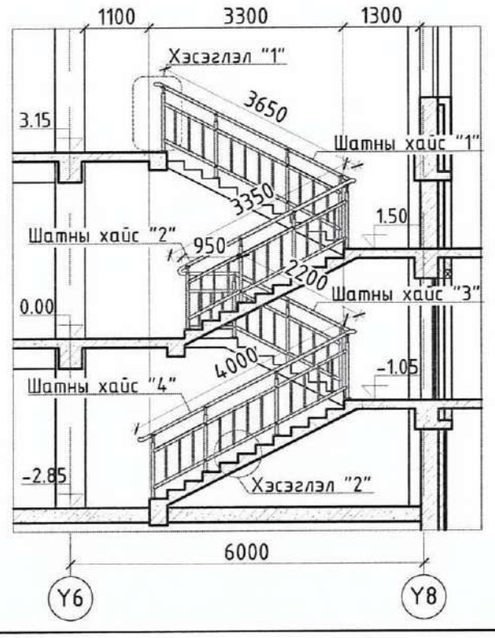

ШАТНЫ ХАЙС "4" /1ш/ М1:50

Шат "1" БА-6, БА-7, БА-8

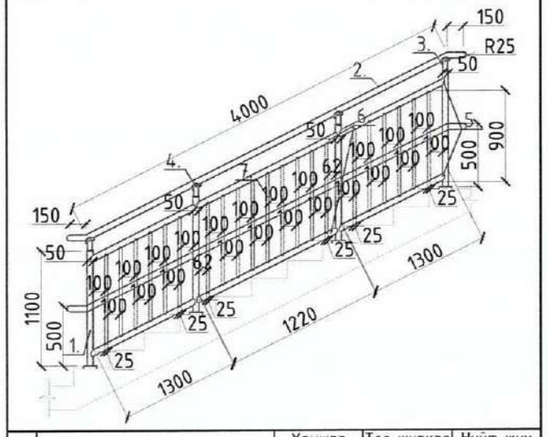

Поз	Нэр	Хэмжээ /м/	Тоо ширхэг /ш/	Нийт жин /кг/
	Шатны хайс "4" /1ш/			/148.72/
1	Никел тулаас Ф 50мм	1.10	4	20.55
2	Никел бариул Ф 50мм	4.30	2	38.48
3	Бэхэлгээ	-	4	-
4	Болт	-	4	-
5	Никель холбоос Ф 50мм	1.22	2	11.40
6	Никель холбоос Ф 50мм	1.3	4	24.29
7	Никель тулаас Ф 25мм	0.90	25	54.0

ШАТНЫ ХАЙС "5" /1ш/ М1:50

Шат "1" БА-6, БА-7, БА-8

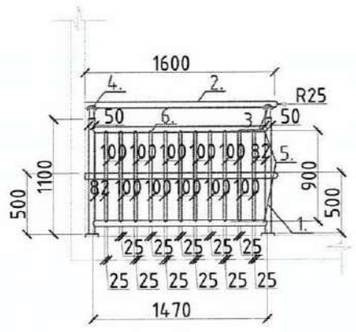

Поз	Нэр	Хэмжээ /м/	Тоо ширхэг /ш/	Нийт жин /кг/
	Шатны хайс "5" /1ш/			/57.775/
1	Никел тулаас Ф 50мм	1.10	2	10.275
2	Никел бариул Ф 50мм	1.45	2	13.56
3	Бэхэлгээ	-	2	-
4	Болт	-	2	-
5	Никель холбоос Ф 50мм	1.32	2	12.34
6	Никель тулаас Ф 25мм	0.90	10	21.6

ХЭСЭГЛЭЛ "2" М1:30

Шатны тулгуур

	ТАЙЛБАР
	Шатны тулгуур
1	Босоо тулгуур Ф 50мм
2	Хиймэл чулуу δ=15мм
3	Цементэн бэхэлгээ δ=35мм
4	Суурь төмөр 100х100х3
5	Тэлэгчтэй боолт Ф 22мм

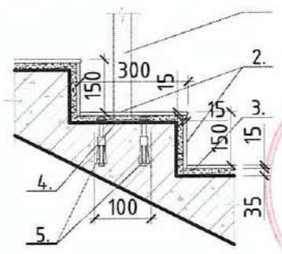

Поз	Нэр	Хэмжээ /м/	Тоо ширхэг /ш/	Нийт жин /кг/
	Шатны тулгуур			
4	Суурь төмөр 100х100х3	-	18	-
5	Тэлэгчтэй боолт Ф 22мм	-	72	-

1-11 ОДОО 01.8.01

МОНГОЛ УЛСЫН ХАЯГ СОЁМОН ЗӨВЛӨХ АРХИТЕКТОР ЗА-ХТ ХУТАЦААГУЙ

Энэхүү зураг төсөл нь "Зэндмэнэ тулга" ХХК -ийн ОЮУНЫ ӨМЧ тул зохиогчийн эрхийг хамгаалах хуулиар хамгаалагдана.

Тайлбар

1. Схем зурагт ерөнхий хэмжээг харуулсан бөгөөд гүйцэтгэгч талбай дээр хэмжээг шалгаж гүйцэтгэнэ.
2. Цэцэрлэгийн барилгын стандартын дагуу шатны хайсанд шалнаас дээш 0,5м-т нэмэлт бариул байрлуулж өгнө.

Зэндмэнэ тулга ХХК; Утас: 99108233, 70110268; И-мэйл: Nyamaa_8233@ZT.com	Объект нэр, байршил:	УЛААНБААТАР ХОТ. СҮХБААТАР ДҮҮРЭГ. 10-Р ХОРОО. 234-Р ЦЭЦЭРЛЭГИЙН ӨРГӨТГӨЛИЙН БАРИЛГА		БА
	Захирал	Ц.Энхтуяа	Шат, шатны хайсны хэсэглэл	Масштаб 1:50, 1:100
	Архитектор	М.Менхцоож		Ye шат / Хуудас / Бүх хуудас
	Гүйцэтгэсэн	М.Менхцоож	ЕГ шифр: ЗТ-15.01.21/03	А3 / 26 / 28
	Шалгасан	Ц.Ихбаяр	ТГ шифр: ЗТ-15.01.21/03	2021 он

ШАТ, ШАТНЫ ХАЙСНЫ ХЭСЭГЛЭЛ М1:50, М1:100

ШАТ "2" М1:100

Байгуулалтын тойм БА-6, БА-7, БА-8

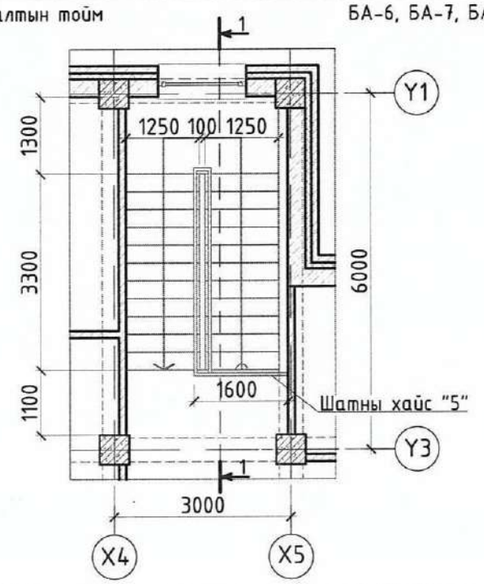

ШАТНЫ ХАЙС "1" /1ш/ М1:50

Шат "2" БА-7, БА-8

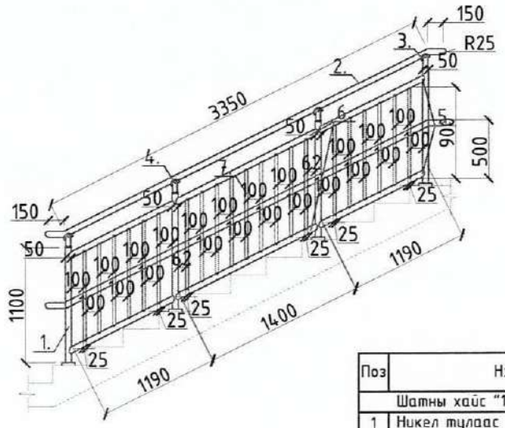

Поз	Нэр	Хэмжээ /м/	Тоо ширхэг /ш/	Нийт жин /кг/
	Шатны хайс "1" /1ш/			/145.82/
1	Никел тулаас Ø 50мм	1.10	4	20.55
2	Никел бариул Ø 50мм	3.65	2	38.12
3	Бэхэлгээ	-	4	-
4	Болт	-	4	-
5	Никель холбоос Ø 50мм	1.19	4	22.23
6	Никель холбоос Ø 50мм	1.4	2	13.08
7	Никель тулаас Ø 25мм	0.90	24	51.84

ХЭСЭГЛЭЛ "1" М1:25

Шатны хайс

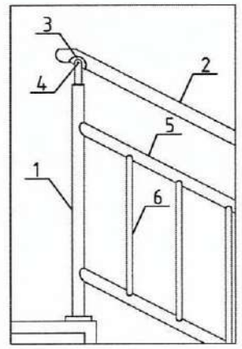

	ТАЙЛБАР	
	Шатны хайс	
1	Никел тулаас	Ø 50мм
2	Никел бариул	Ø 50мм
3	Бэхэлгээ	
4	Болт	
5	Никель холбоос	Ø 50мм
6	Никель тулаас	Ø 25мм

ШАТ "2" М1:100

Огтлол 1-1

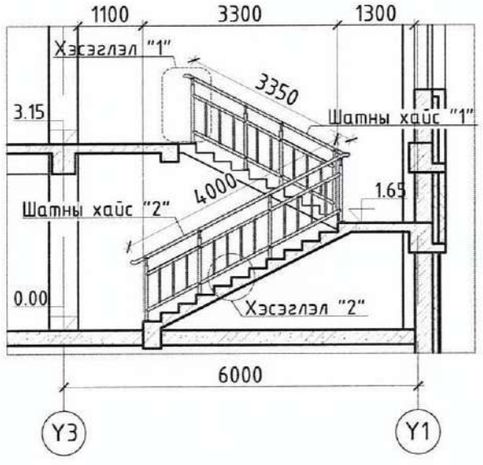

ШАТНЫ ХАЙС "2" /1ш/ М1:50

Шат "2" БА-7, БА-8

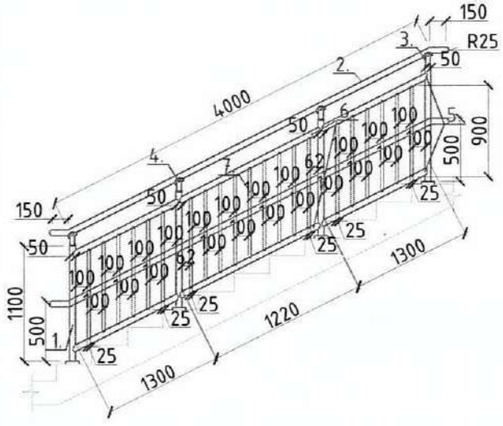

Поз	Нэр	Хэмжээ /м/	Тоо ширхэг /ш/	Нийт жин /кг/
	Шатны хайс "2" /1ш/			/148.72/
1	Никел тулаас Ø 50мм	1.10	4	20.55
2	Никел бариул Ø 50мм	4.30	2	38.48
3	Бэхэлгээ	-	4	-
4	Болт	-	4	-
5	Никель холбоос Ø 50мм	1.22	2	11.40
6	Никель холбоос Ø 50мм	1.3	4	24.29
7	Никель тулаас Ø 25мм	0.90	25	54.0

ШАТНЫ ХАЙС "3" /1ш/ М1:50

Шат "2" БА-7, БА-8

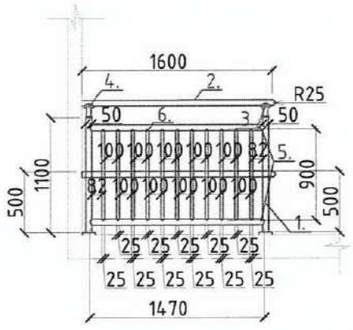

Поз	Нэр	Хэмжээ /м/	Тоо ширхэг /ш/	Нийт жин /кг/
	Шатны хайс "3" /1ш/			/57.775/
1	Никел тулаас Ø 50мм	1.10	2	10.275
2	Никел бариул Ø 50мм	1.45	2	13.56
3	Бэхэлгээ	-	2	-
4	Болт	-	2	-
5	Никель холбоос Ø 50мм	1.32	2	12.34
6	Никель тулаас Ø 25мм	0.90	10	21.6

ХЭСЭГЛЭЛ "2" М1:30

Шатны тулгуур

	ТАЙЛБАР	
	Шатны тулгуур	
1	Босоо тулгуур	Ø 50мм
2	Хиймэл чулуу	δ=15мм
3	Цементэн бэхэлгээ	δ=35мм
4	Суурь төмөр	100x100x3
5	Тэлэгчтэй боолт	Ø 22мм

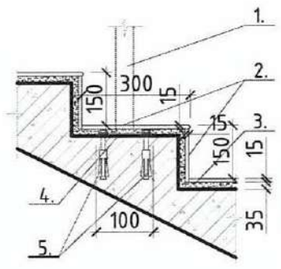

Поз	Нэр	Хэмжээ /м/	Тоо ширхэг /ш/	Нийт жин /кг/
	Шатны тулгуур			
4	Суурь төмөр 100x100x3	-	18	-
5	Тэлэгчтэй боолт Ø 22мм	-	72	-

Тайлбар

1. Схем зураг ерөнхий хэмжээг харуулсан бөгөөд гүйцэтгэгч талбай дээр хэмжээг шалгаж гүйцэтгэнэ.
2. Цэцэрлэгийн барилгын стандартын дагуу шатны хайсанд шалнаас дээш 0,5м-т нэмэлт бариул байрлуулж өгнө.

Энэхүү зураг төсөл нь "Зэндмэнэ тулга" ХХК -ийн ОЮУНЫ ӨМЧ тул захиалгачийн зөвшөөрөлгүй өөрчлөх болон олшруулахыг хориглоно.

Зэндмэнэ тулга ХХК
Утас: 99108233, 70110268
И-мэйл: Nyamaa_8233@ZT.com

Объект нэр, байршил:	УЛААНБААТАР ХОТ. СҮХБААТАР ДҮҮРЭГ. 10-Р ХОРОО. 234-Р ЦЭЦЭРЛЭГИЙН ӨРГӨТГӨЛИЙН БАРИЛГА			БА
Захирал	Ц.Энхтуяа	Шат, шатны хайсны хэсэглэл		Масштаб 1:50, 1:100
Архитектор	М.Мөнхцоож		Ye шат / Хуудас / Бүх хуудас	
Гүйцэтгэсэн	М.Мөнхцоож	ЕГ шифр:	ЗТ-15.01.21/03	А3 / 27 / 28
Шалгасан	Ц.Ихбаяр	ТГ шифр:	ЗТ-15.01.21/03	2021 он

Монгол Улс Барилгын Хөгжлийн Сан Хөтөлбөрт Архитектор ЗА-ХТ ХУДАЛДАГУЙ
1-11
21.8.20

ГАДНА ТӨМӨР ШАТНЫ ХЭСЭГЛЭЛ М1:50

ГАДНА ТӨМӨР ШАТ М1:50

Харагдах байдал

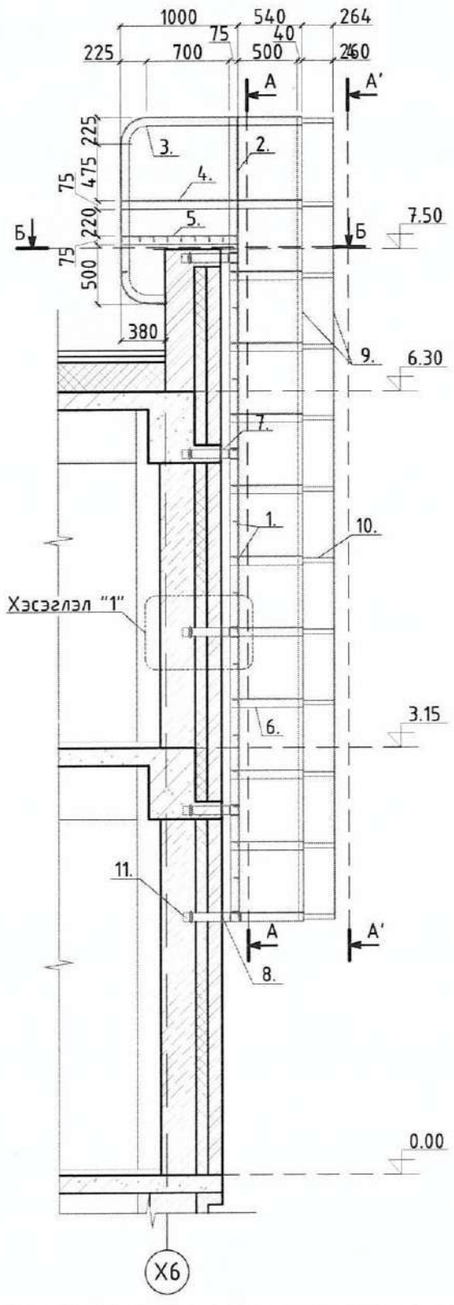

ГАДНА ТӨМӨР ШАТ М1:50

Огтлол А-А

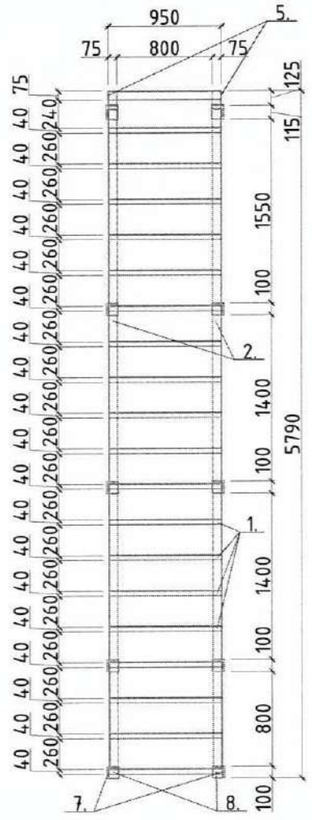

ГАДНА ТӨМӨР ШАТ М1:50

Огтлол А'-А'

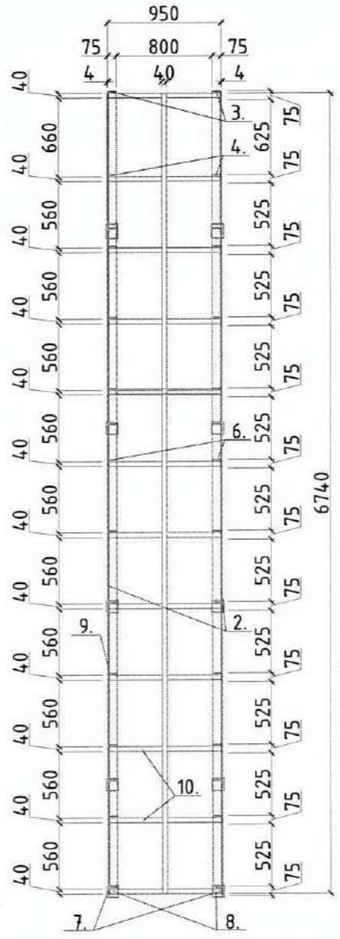

ГАДНА ТӨМӨР ШАТ М1:50

Огтлол Б-Б

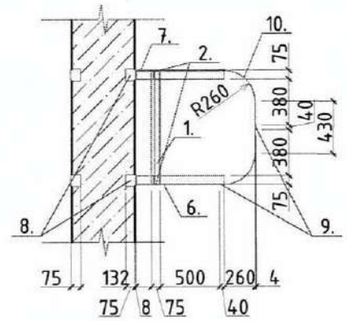

ГАДНА ТӨМӨР ШАТ М1:25

Хэсэглэл "1"

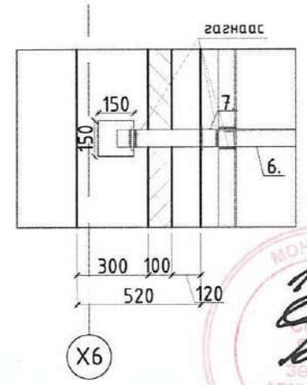

Поз	Нэр		Хэмжээ /м/	Тоо ширхэг /ш/	Нийт жин /кг/
	Төмөр шат				365.825
1	Угольник	40x40x4	0.95	30	69.54
2	Угольник	75x75x6	6.80	2	93.704
3	Угольник	75x75x6	3.75	2	51.675
4	Угольник	75x75x6	1.54	2	21.23
5	Угольник	75x75x6	1.0	2	13.78
6	Угольник	75x75x6	0.62	20	85.436
7	Угольник	75x75x6	0.08	10	5.512
8	Лист	100x100x3	-	12	3.0
9	Круг	Ф10	6.80	3	12.648
10	Круг	Ф10	1.25	12	9.30
11	Тэлэгчтэй боолт		-	40	-

Тайлбар

1. Схем зураг ерөнхий хэмжээг харуулсан болно.
2. Гүйцэтгэгч тал талбай дээр ямар нэгэн өөрчлөлт гаргах бол зураг төсөл гүйцэтгэгч талтай зөвшилцөх шаардлагатай.

Энэхүү зураг төсөл нь "Зэндмэнэ тулга" ХХК -ийн ОЮУНЫ ӨМЧ тул захиалагчийн зөвшөөрөлгүй өөрчлөх болон олшруулахыг хориглоно.

Зэндмэнэ тулга ХХК
Утас: 99108233, 70110268
И-мэйл: Nyamaa_8233@ZT.com

Объект нэр, байршил:	УЛААНБААТАР ХОТ. СҮХБААТАР ДҮҮРЭГ. 10-Р ХОРОО. 234-Р ЦЭЦЭРЛЭГИЙН ӨРГӨТГӨЛИЙН БАРИЛГА			БА
Захирал	Ц.Энхтуяа	Гадна төмөр шатны хэсэглэл		Масштаб 1:50
Архитектор	М.Мөнхцоож			Үе шат / Хуудас / Бүх хуудас
Гүйцэтгэсэн	М.Мөнхцоож	ЕГ шифр:	ЗТ-15.01.21/03	А3 / 28 / 28
Шалгасан	Ц.Ихбаяр	ТГ шифр:	ЗТ-15.01.21/03	2021 он

НҮҮР ТАЛ Х10-Х1 М1:100

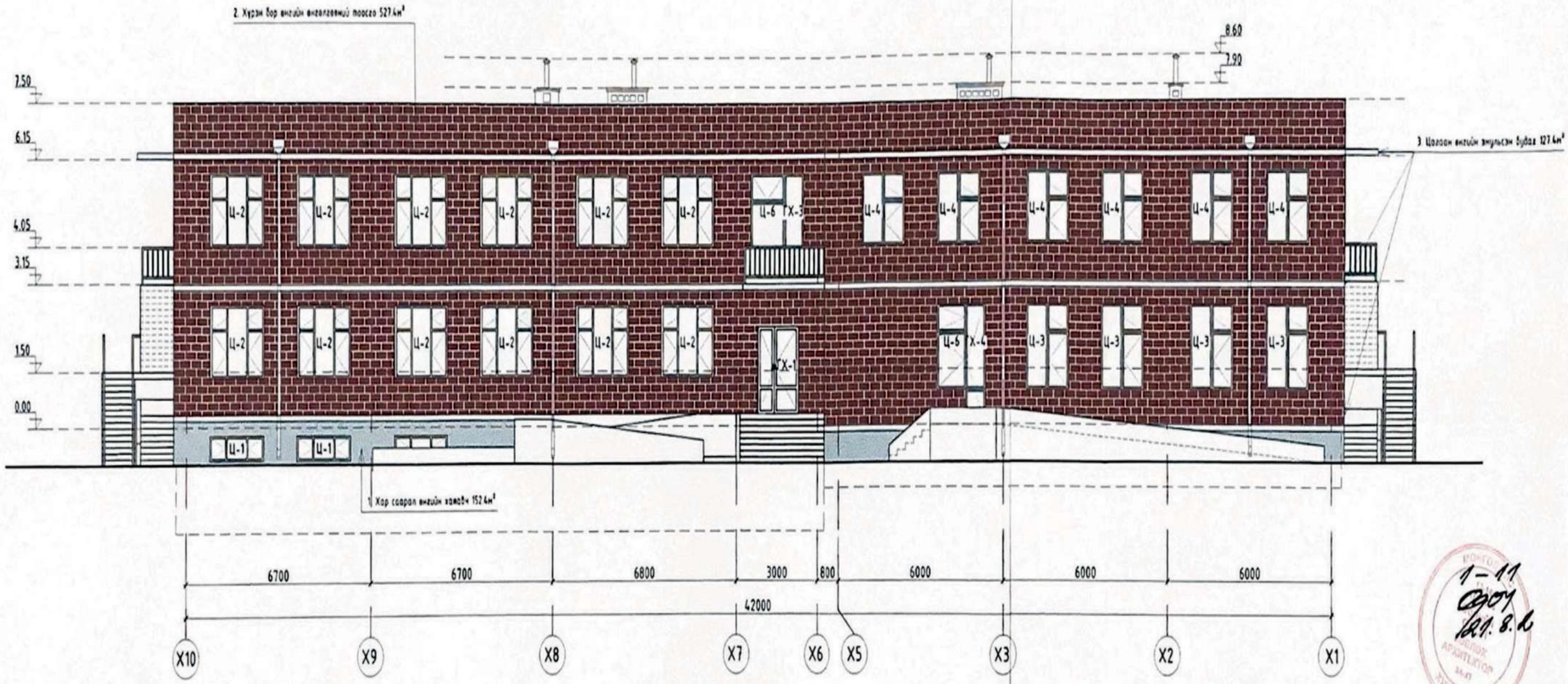

1-11
0904
121.8.2

ТАЙЛБАР

1. Гадна өнгөлгөөнд карьелгөөрх бүй материалуудыг 150 шаардлагаа хангасан, гал нэвтэршгүй сайтай 8-10 жилийн баталгаатай байна.
2. Цонхны цэны хэлтэс, налуулга, шаардлагыг стандартын дагуу чанартай хийнэ.
3. Барилгыг тойруулан 150см өргөнтэй хөшөч бетонаар цутгах хийнэ. Бетоны марк Б15
4. Гадна засалтыг тодорхойлолтоор зассны дагуу хийнэ.
5. Хүйтний үнэрлэг гадна засалтын ажил хийхгүй хориглоно.
6. Чг зургийг бүхэл хөлбөгөөх зургуудтай контактаан үзэж ажлыг гүйцэтгэнэ.
7. Цонхны аналог болгосон хэсгийг гадна заслын материалтай дүйцэх өнгөтэй гадна заслын эмульсэр 2 удаа будна.

Д/Д	Тэмдэглэгээ	Тайлбар	Өнгөний код
1		Хурэн бор өнгөтэй өнгөлгөөний тоосго	C-0 M-53 Y-100 K-65
2		Дэвсгэр хоорондын цутгалт	C-0 M-0 Y-0 K-0
3		Шатны хашлага, хайс	C-0 M-0 Y-0 K-0

Энэхүү зураг төсөл нь "Эрдэмзэг тулга" ХХК-ийн ОДОНЫ БИЧГ-ийн захиалгын зөвшөөрлөгүй өөрчлөх болон олшруулахыг хориглоно.

Объект нэр.	УЛААНБААТАР ХОТ СҮХБААТАР ДҮҮРЭГ 10-Р ХОРОО			БА
Байршил.	234-Р ЦЭЦЭРЛЭГИЙН ӨРГӨТГӨЛИЙН БАРИЛГА			
Эзэмшэл	Ц.Энхтуяа	Нүүр тал Х10-Х1		Масштаб 1:100
Архитектор	М.Мөнхцоож			Ух нэр / Хуудас / Бүх хуудас
Гүйцэтгэсэн	М.Мөнхцоож	шифр	ЭТ-15.01.21/03	А2 / 17 / 28
Шалгасан	Ц.Ихбаяр	ТГ шифр	ЭТ-15.01.21/03	2021 он

Эрдэмзэг тулга ХХК
Утас: 99126233, 70110248
E-mail: erdemzeg_tulga@yahoo.com

ЗООРИЙН ДАВХРЫН ТЕХНОЛОГИЙН БАЙГУУЛАЛТ М1:100 (▼ -3.30)

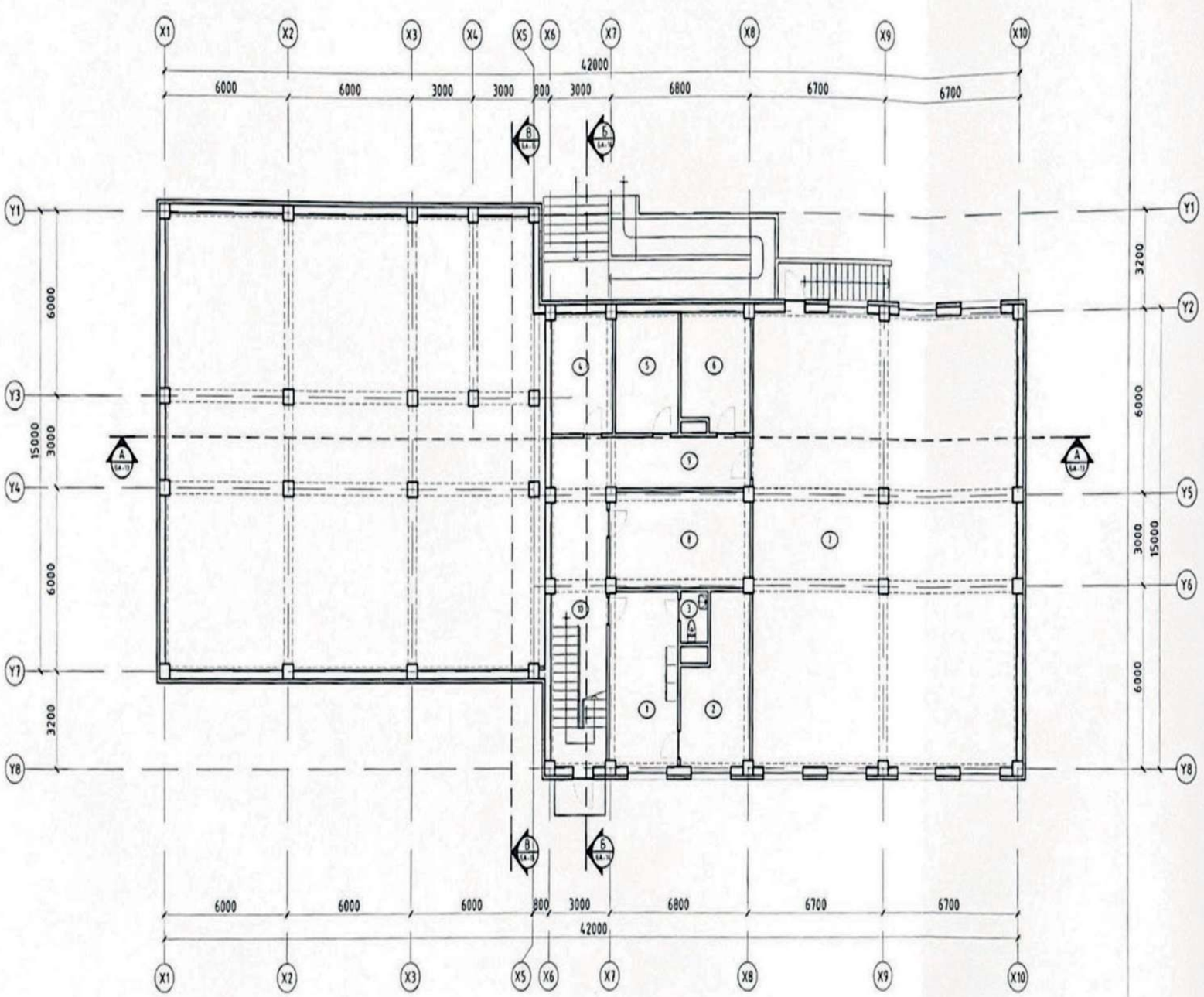

Өрөөний тодорхойлолт			
Д/Д	Өрөөний нэр	Талбай /м2/	Шалны төрөл
1	Угаалгын өрөө	19.60	Плита
2	Индүүний өрөө	16.60	Плита
3	Ариун цэврийн өрөө	2.03	Плита
4	Архивын өрөө	11.83	Чулуу
5	Цахилгааны ШИТ	12.36	Резин бүдаг
6	Дулааны үзүүлэлтийн өрөө	12.85	Резин бүдаг
7	Чийрэгжүүлэх танхим	195.50	Хуванцар
8	Агуулах	21.56	Резин бүдаг
9	Коридор	24.68	Чулуу
10	Шатны хонгил	16.75	Чулуу
	Нийт талбай	333.76	

1-11
Одоо
21.8.26

Энэхүү зураг төсөлтэй "Эзэмшэх тухай" XXX -ийн 00УНЫ 8М4 тоо зохиогчийн эзэмшлийн эрхчлэх болон оюуны өмчлөх хэрэгтэй.

Объект нэр, байршил	УЛААНБААТАР ХОТ СҮХБААТАР ДҮҮРЭГ 10-Р ХОРОО 234-Р ЦЭЦЭРЛЭГИЙН ӨРГӨТГӨЛИЙН БАРИЛГА			БА	
Захирал	Ц.Энхтуяа	Зоорийн давхрын технологийн байгуулалт		Масштаб 1:150	
Архитектор	М.Менхцоож			Хх шифр	Хуудас / Бүх хуудас
Гүйцэтгэсэн	М.Менхцоож	ЕГ шифр	ЭТ-15.01.21/03	А2	03 / 28
Шалгасан	Ц.Инжаргал	ТГ шифр	ЭТ-15.01.21/03	2021 он	

НЭГДҮГЭЭР ДАВХРЫН ТЕХНОЛОГИЙН БАЙГУУЛАЛТ М1:100 (▼ ±0.00)

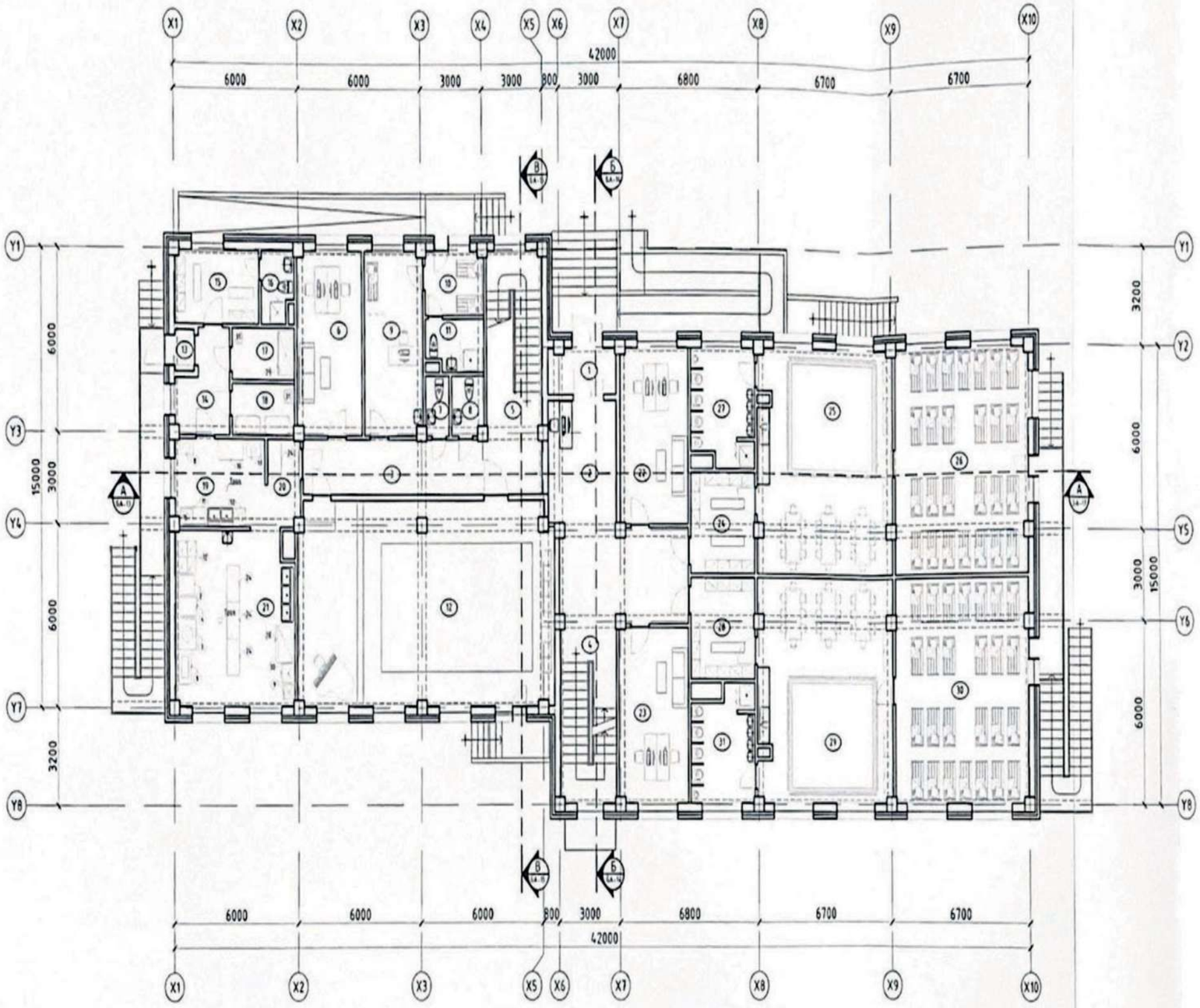

Өрөөний тодорхойлолт

Д/д	Өрөөний нэр	Талбай /м2/	Шалны төрөл
1	Тамбур	5.92	Чулуу
2	Коридор	31.70	Хуleдаас
3	Коридор	21.64	Хуleдаас
4	Шатны Хонгил	16.70	Чулуу
5	Шатны Хонгил	19.20	Чулуу
6	Нярабын өрөө	17.20	Хуleдаас
7	Арчин Цэвэрийн өрөө	2.36	Плита
8	Арчин Цэвэрийн өрөө	2.36	Плита
9	Эмчийн өрөө	17.20	Хуleдаас
10	Тусгаарлах өрөө	5.04	Хуleдаас
11	Арчин Цэвэрийн өрөө	3.70	Плита
12	Үрлэг Заал	84.05	Хуleдаас
13	Тамбур	1.25	Чулуу
14	Гал Тогооны Барааг Хүлээн Авах	7.30	Чулуу
15	Ажилчдын хувцас солих өрөө	9.60	Хуleдаас
16	Арчин Цэвэрийн өрөө	3.60	Плита
17	Махны Агуулах	5.10	Плита
18	Хүүрэй бүтээгдэхүүний агуулах	5.10	Плита
19	Бэлтгэх цех	12.30	Плита
20	Хоол олгох кэсэг	4.60	Плита
21	Халуун цех	32.90	Плита
22	Багш нарын өрөө	19.10	Хуleдаас
23	Багш нарын өрөө	19.60	Хуleдаас
24	Хүүхдийн хувцас солих өрөө	10.40	Хуleдаас
25	Тоглоомын өрөө	50.20	Хуleдаас
26	Унтлагын өрөө	47.50	Хуleдаас
27	Арчин цэвэрийн өрөө	11.80	Плита
28	Хүүхдийн хувцас солих өрөө	10.40	Хуleдаас
29	Тоглоомын өрөө	50.20	Хуleдаас
30	Унтлагын өрөө	47.50	Хуleдаас
31	Арчин цэвэрийн өрөө	11.80	Плита
	Нийт талбай:	587.32	

МОНГОЛ УЛС
1-11
09.04
21.8.4
ЗӨВЛӨХ АРХИТЕКТОР ЗАХИР
ЗӨВШӨӨРӨГДСӨН

Энэхүү хэрэг гаргалтыг "Эмнэлэг туслах" ХХК -ийн ОСӨНМ 6МЧ тун зохиогчийн эрхийн хуулиар хамгаалагдсан.

Объект нэр, байршил	УЛААНБААТАР ХОТ СҮХБААТАР ДҮҮРЭГ 10-Р ХОРОО. 234-Р ЦЭЦЭРЛЭГИЙН ӨРГӨТГЕЛИЙН БАРИЛГА				БА		
Захирал	Ц.Энхтуяа		Нэгдүгээр давхрын технологийн байгуулалт		Масштаб 1:150		
Архитектор	М.Мөнхцоож				Хуудас	Нийт хуудас	
Гүйцэтгэсэн	М.Мөнхцоож		ЕГ шифр	ЭТ-15.01.21/03	А2	04	28
Шалгасан	Ц.Ихбаяр		ТГ шифр	ЭТ-15.01.21/03	2021 он		

ХОЁРДУГААР ДАВХРЫН ТЕХНОЛОГИЙН БАЙГУУЛАЛТ М1:100 (▼ +3.30)

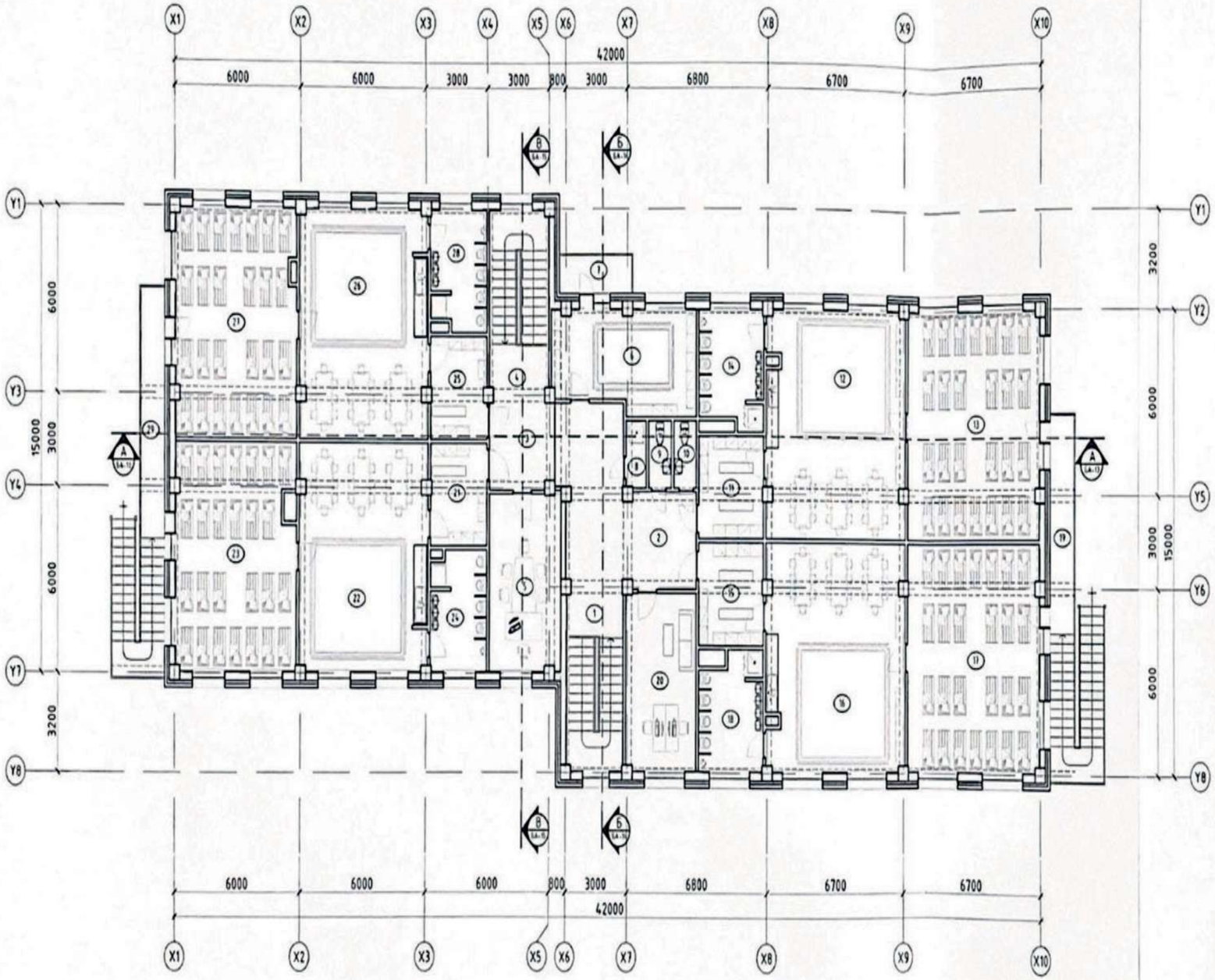

Өрөөний тодорхойлолт

Д/д	Өрөөний нэр	Талбай /м2/	Шалны төрөл
1	Шатны Хонгил	16.75	Чулуу
2	Коридор	28.30	Хулдаас
3	Коридор	9.00	Хулдаас
4	Шатны Хонгил	17.80	Чулуу
5	Захирлын өрөө	20.00	Хулдаас
6	Ёс Зүйлийн өрөө	21.80	Хулдаас
7	Тагт	4.60	Чулуу
8	Душны өрөө	2.05	Плита
9	Ариун цэврийн өрөө	2.32	Плита
10	Ариун цэврийн өрөө	2.32	Плита
11	Хүүхдийн хувцас солих өрөө	10.43	Хулдаас
12	Тоглоомын өрөө	50.20	Хулдаас
13	Унтлагын өрөө	47.50	Хулдаас
14	Ариун цэврийн өрөө	11.80	Плита
15	Хүүхдийн хувцас солих өрөө	10.43	Хулдаас
16	Тоглоомын өрөө	50.20	Хулдаас
17	Унтлагын өрөө	47.50	Хулдаас
18	Ариун цэврийн өрөө	11.80	Плита
19	Тагт	8.50	Чулуу
20	Багш нарын өрөө	19.60	Хулдаас
21	Хүүхдийн хувцас солих өрөө	9.10	Хулдаас
22	Тоглоомын өрөө	45.10	Хулдаас
23	Унтлагын өрөө	42.02	Хулдаас
24	Ариун цэврийн өрөө	10.30	Плита
25	Хүүхдийн хувцас солих өрөө	9.10	Хулдаас
26	Тоглоомын өрөө	45.10	Хулдаас
27	Унтлагын өрөө	42.02	Хулдаас
28	Ариун цэврийн өрөө	10.30	Плита
29	Тагт	9.72	Чулуу
	Нийт талбай	615.66	

1—11
Ф21.8.2

ЗӨВЛӨХ АРХИТЕКТОР ЗА-КТ ХУГАЦАА ҮЙ

Энэхүү хэрэг тесвэл нь "Эдийн засгийн тулгуур" ХХК -ийн ОЮУНЫ ОЙН-ТУЯ зохиогчийн эрхийн хуулийн эрхлэх болон олны хүртээмжтэй хэрэглэнэ

Объект нэр, байршил	ҮЛААНБААТАР ХОТ. СҮХБААТАР ДҮҮРЭГ 10-Р ХОРОО 234-Р ЦЭЦЭРЛЭГИЙН ЭРГЭТГЭЛИЙН БАРИЛГА				БА
Захирал	Ц.Энхтуяа	Хоёрдугаар давхрын технологийн байгуулалт		Масштаб 1:150	
Архитектор	М.Мөнхцоож			Хуудас	Нийт хуудас
Гүйцэтгэгч	М.Мөнхцоож	ЕГ шифр	3Т-15.01.21/03	А2	05	28
Шалгасан	Ц.Ихбаяр	ТГ шифр	3Т-15.01.21/03	2021 он	

ЗООРИЙН ДАВХРЫН БАЙГУУЛАЛТ М1:100 (▼ -330)

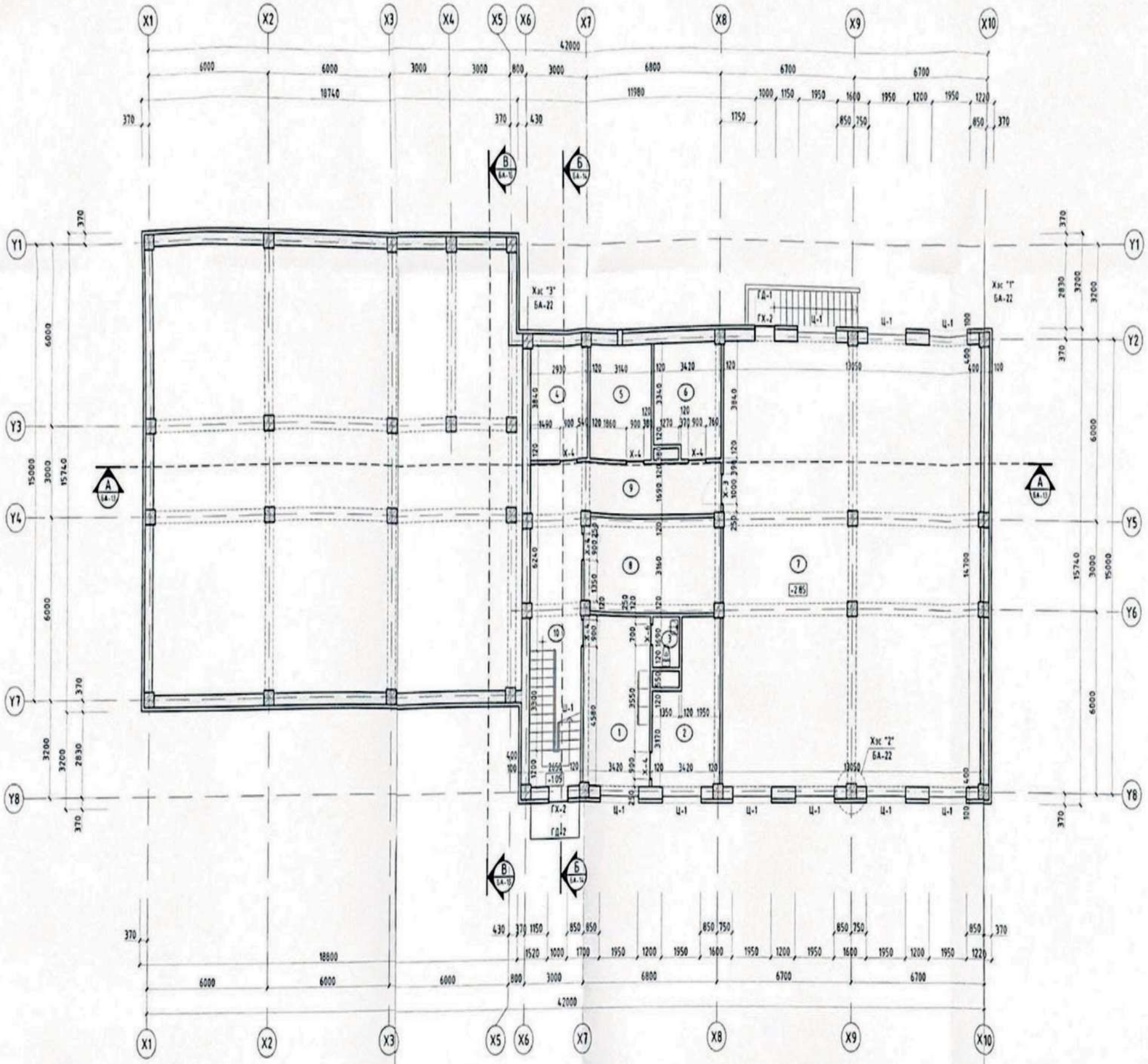

Өрөөний тодорхойлолт

Д/д	Өрөөний нэр	Талбай /м2/	Шалны төрөл
1	Угаалгын өрөө	19.60	Плита
2	Инбүүний өрөө	16.60	Плита
3	Арчуу Шивүүрийн өрөө	2.03	Плита
4	Арчлалын өрөө	11.83	Чулуу
5	Цахилгаанч ШИТ	12.36	Резин бүдэг
6	Дулаанч Угаалгын өрөө	12.85	Резин бүдэг
7	Чөлөөлөгчдийн Танхим	195.50	Хулгана
8	Агуулах	21.56	Резин бүдэг
9	Коридор	24.68	Чулуу
10	Шатны Хонгил	16.75	Чулуу
	Нийт талбай	333.76	

ТАЙЛБАР

1. Шал болон ханын зөөлөгчин сэлгэх хэсгүүдэс өөр гоёмсоглох, шавхлагаанд цуглуулгын сэлгэх хэсэг бүрдэхээс бусад шаардлагатай
2. Хаалга, цонхны нүүрийг БА-20, БА-21 дугаар хуудаснаас үзэх.
3. Хонгил бүхэлдээ нэгжлийг БА-22 дугаар хуудаснаас үзэх.
4. Барилгын огтлол А-А-г БА-13, Барилгын огтлол Б-Б-г БА-14, барилгын огтлол В-В-г БА-15 дугаар хуудаснаас үзэх.
5. Барилгын зөөрөгч бүхэлдэн хамгийн хойно талаас нь 10см зузаантай сайн чанарын гялгар тасархай XPS төрлийн полистирол хөөсөнцөр дулаалж, хойно талаас нь ус нэвтэрүүлэх, анилгаан хаалбарлаж нэг талтай гялгай эмульсэн будаагаар 3 ун будах
6. Барилгын хойно фасад, хойно гаднах шат, болон шат, шатны хайсны нэгжлийг БА-26, БА-27, БА-28, БА-29 дугаар хуудаснуудаас үзэх

1—11
Ф.Ч.
21.8.06

Д/д	Тэмдэглэгээ	Гүйцэтгэл
1		Цуглуулгын гаднах бүтэцтэй
2		Блокоор хийгдсэн
3		Техникийн хийгдсэн
4		Чулуун хийгдсэн дулаалгатай

Энэхүү зураг нь нэг "Зөвшөөрөгдөх хуулбар" хэмжээтэй бөгөөд Монгол Улсын Зохиогчийн эрхийн тухай хуулиар хамгаалагдсан

Зөвшөөрөлтэй		
Б.Б.	Ц.Нямсүрэн	
Х.С. ДМ	С.Болормаа	
ЦБУ	С.Болормаа	
Д/ Х.Т	Ж.Амарсанаа	
Х.Д. ГД	Ж.Амарсанаа	

Объектийн нэр:	ЧИНГИСХААН ХӨХ СУХБААТАР ДҮҮРЭГ "Ш-Р ХОРОО"				БА
Захиалагч:	ZIA-Р ЦЭЦЭГЛЭГИЙН ОРГОЛТАЛИЙН БАРИЛГА				
Зохиогч	Ц.Энхчулуун	Зоорийн давхрын байгуулалт		Масштаб 1:100	
Архитектор	М.Мөнхцэцэг			Гүйцэтгэлийн	Хуудас	Хуудасны тоо
Гүйцэтгэгч	М.Мөнхцэцэг	ХС мэдээ	31-15.01.21/03	А2	06	28
Шалгагч	Ц.Жаргал	ХС мэдээ	31-15.01.21/03	2021 он		

МЭДҮГЭЭР ДАВХРЫН БАЙГУУЛАЛТ М1:100 (▼ ±0.00)

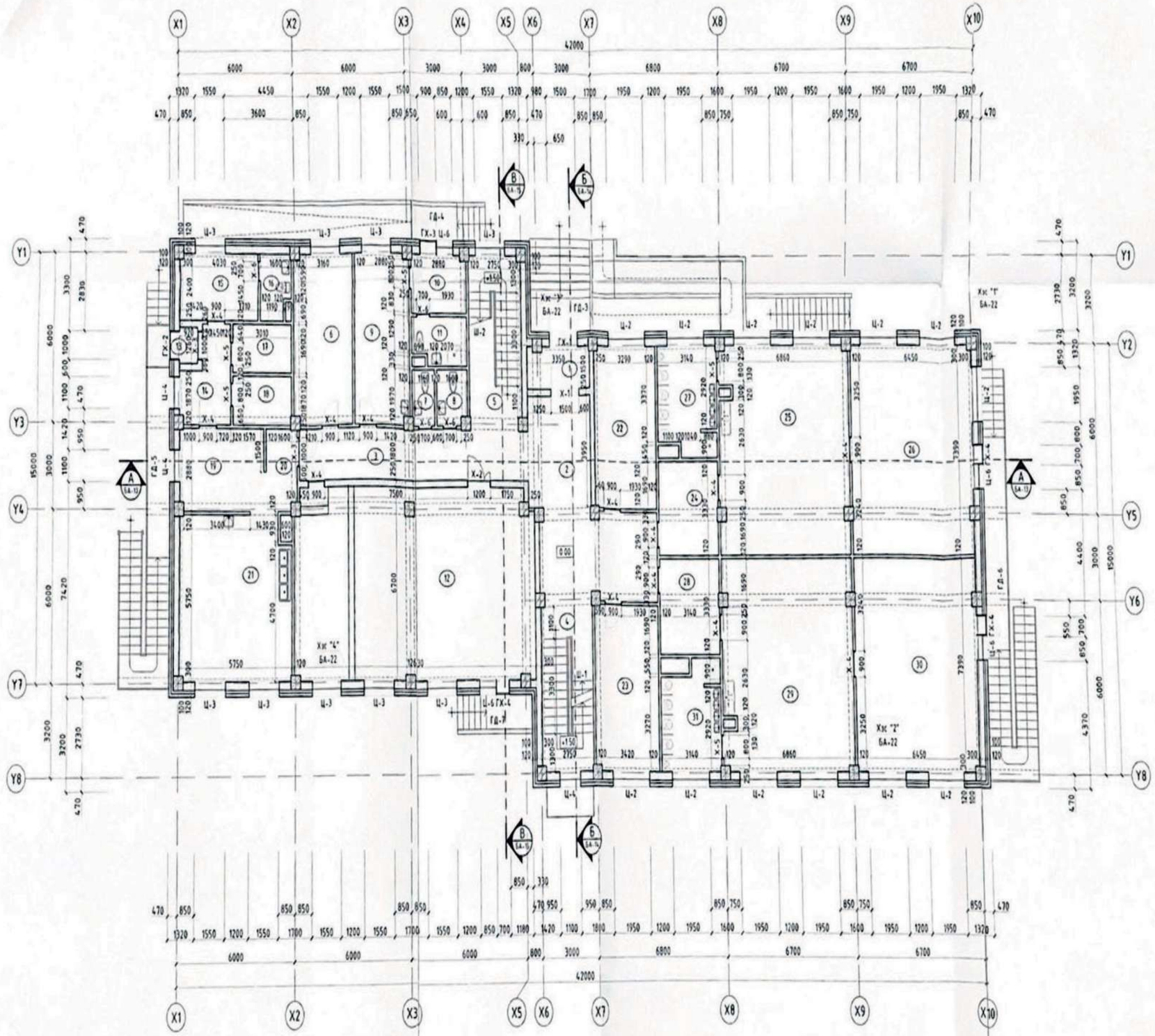

Өрөөний тодорхойлолт

Д/д	Өрөөний нэр	Талбай /м2/	Шалны төрөл
1	Танхим	5.92	Чулуу
2	Коридор	31.70	Хуванцар
3	Коридор	21.64	Хуванцар
4	Шатны хонгил	16.70	Чулуу
5	Шатны хонгил	15.20	Чулуу
6	Нөөрөөн өрөө	17.20	Хуванцар
7	Арчих шүүрийн өрөө	2.36	Плита
8	Арчих шүүрийн өрөө	2.36	Плита
9	Эмчийн өрөө	17.20	Хуванцар
10	Гуулгаварлах өрөө	5.04	Хуванцар
11	Арчих шүүрийн өрөө	3.70	Плита
12	Урлаг Заал	84.05	Хуванцар
13	Танхим	1.25	Чулуу
14	Гал Тогооны бараа хүлээн авах	7.30	Плита
15	Ажилтнуудын хувцас солих өрөө	9.60	Хуванцар
16	Арчих шүүрийн өрөө	3.60	Плита
17	Махны агуулах	5.10	Плита
18	Хүүрэй бүтээгдэхүүний агуулах	5.10	Плита
19	Бэлтгэх цех	12.30	Плита
20	Хоол өлсөх хэсэг	4.40	Плита
21	Халуун цех	32.90	Плита
22	Багш нарын өрөө	19.10	Хуванцар
23	Багш нарын өрөө	19.60	Хуванцар
24	Хүүхдийн хувцас солих өрөө	10.40	Хуванцар
25	Тоглоомын өрөө	50.20	Хуванцар
26	Унтлагын өрөө	49.50	Хуванцар
27	Арчих шүүрийн өрөө	11.80	Плита
28	Хүүхдийн хувцас солих өрөө	10.40	Хуванцар
29	Тоглоомын өрөө	50.20	Хуванцар
30	Унтлагын өрөө	49.50	Хуванцар
31	Арчих шүүрийн өрөө	11.80	Плита
	Нийт талбай	587.32	

ТАЙЛБАР

1. Шал бүлээн ус зөөлөгч хоолой, цахилгаан кабелиуд, шугамуудыг хөндлөн огтлох хэсгийг харуулсан бүх шугамуудыг
2. Халаалт, шугамын гуурсыг БА-20, БА-21 дугаар нүүрсээрх үзэх.
3. Хаалга, цонхны хэмжээг БА-22 дугаар нүүрсээрх үзэх.
4. Барилгын хэсэгт А-А-г БА-13, Барилгын хэсэгт Б-Б-г БА-14, Барилгын хэсэгт В-В-г БА-15 дугаар нүүрсээрх үзэх
5. Барилгын хөндлөгөөр бетонон хөндлөн хавтан нийлэг нь 10см өргөлттэй сайн чанарын хөвөн хөнгөвчлөгч чулуун хөвөн бетонтоор бүрэлт, хөндлөн нийлэг нь 120мм өргөлттэй өнгөлгөөний нүхэн поолоор өнгөлөх.
6. Барилгын хөндлөн бетон: хөндлөн нимэр шал, дотор шал, шалны хэсэгчлэн хэсгүүдийг БА-26, БА-27, БА-28, БА-29 дугаар нүүрсээрх үзэх.

1-11 Орох 01.8.6

Д/д	Тэмдэглэгээ	Тайлбар
1		Цуглуулах нимэр бетон
2		Бэлэн арьсан
3		Гоймон арьсан
4		Чулуун хөвөн бүрэлт

Энэхүү зураг нь "Сүхбаатар дүүрэг" ХХК-ийн [illegible] БМТ-ийн техникийн зөвшөөрлөгдсөн нарийвчлалтай бичгээр олшруулахыг хориглоно.

Зөвшөөрөгдөв		
ГБ	Ц.Нямсүрэн	
ХС, ДМ	С.Баяртуяа	
ШБХ	С.Баяртуяа	
Д/Г, ХТ	Х.Амгаланбаатар	
Х.Д, ГД	Х.Амгаланбаатар	

Объектийн нэр	УЛААНБААТАР ХОТ СҮХБААТАР ДҮҮРЭГ 13-Р ХОРООД ДЗА-Р ШАДАРЛАГЫН БУГУГЛОЛИЙН БАРИЛГА			БА	
Захиалагч	Ц.Энхжаргал	Нарийвчлал бичгийн бодлогуудаар		Масштаб 1:100	
Архитектор	Н.Мөнхцэцэг			Гүйцэтгэх	Хэм жээр
Технологич	Н.Мөнхцэцэг	ШИБ	31-15.01.21ИЗ	А2	07	28
Шугамжин	Ц.Ийдэр	ДС ШИБ	31-15.01.21ИЗ	2021 он		

ХӨРӨНГӨӨР ДАВХРЫН БАЙГУУЛАЛТ МНӨ

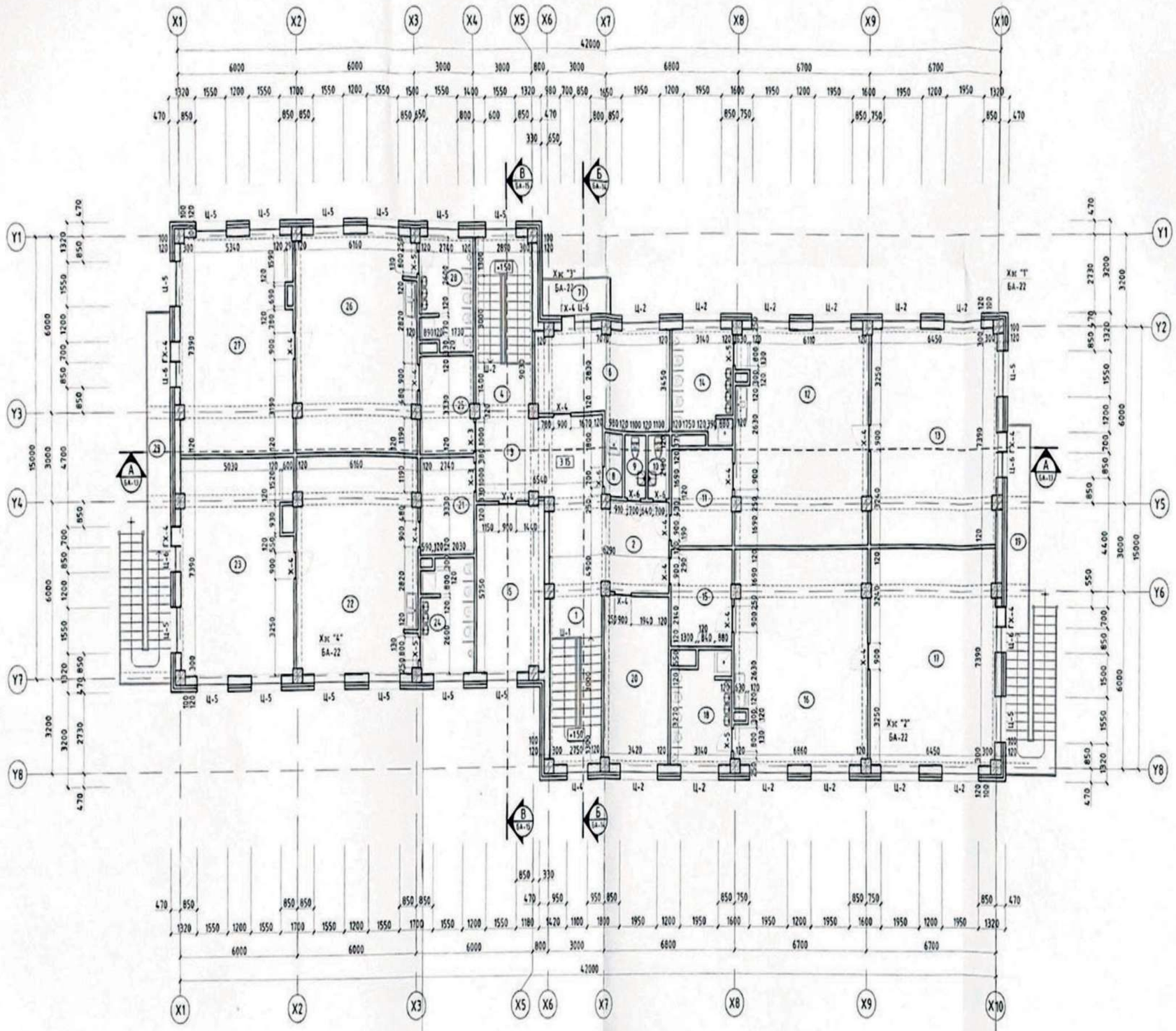

Өрөөний тодорхойлолт

Д/Д	Өрөөний нэр	Талбай /м2/	Шалны төрөл
1	Шатны Хонгил	16.75	Чулуу
2	Коридор	28.30	Хуйвалс
3	Коридор	9.00	Хуйвалс
4	Шатны Хонгил	17.60	Чулуу
5	Зочлох өрөө	20.00	Хуйвалс
6	Ес Зочлох өрөө	21.80	Хуйвалс
7	Тагт	4.60	Чулуу
8	Душны өрөө	2.05	Плита
9	Ариун цэврийн өрөө	2.32	Плита
10	Ариун цэврийн өрөө	2.32	Плита
11	Хүүхдийн хувцас солих өрөө	10.43	Хуйвалс
12	Тоглоомын өрөө	50.20	Хуйвалс
13	Унтлагын өрөө	47.50	Хуйвалс
14	Ариун цэврийн өрөө	11.80	Плита
15	Хүүхдийн хувцас солих өрөө	10.43	Хуйвалс
16	Тоглоомын өрөө	50.20	Хуйвалс
17	Унтлагын өрөө	47.50	Хуйвалс
18	Ариун цэврийн өрөө	11.80	Плита
19	Тагт	8.50	Чулуу
20	Бага нарны өрөө	19.60	Хуйвалс
21	Хүүхдийн хувцас солих өрөө	9.10	Хуйвалс
22	Тоглоомын өрөө	45.10	Хуйвалс
23	Унтлагын өрөө	42.02	Хуйвалс
24	Ариун цэврийн өрөө	10.30	Плита
25	Хүүхдийн хувцас солих өрөө	9.10	Хуйвалс
26	Тоглоомын өрөө	45.10	Хуйвалс
27	Унтлагын өрөө	42.02	Хуйвалс
28	Ариун цэврийн өрөө	10.30	Плита
29	Тагт	9.72	Чулуу
	Нийт талбай	615.66	

ТАЙЛБАР

1. Шал болон дотор эслэгийн ажлыг нийлэг нийлэг өнгө сонгоход, шалны/ханы цуглаатны ажлыг хийх дуусгалтаа бүрэн шаардлагатай
2. Жадал: шаны гуурсыг БА-20, БА-21 дугаар нүдлэгээс үзэх.
3. Хаяны бүтээцийг хавтаслалт БА-22 дугаар нүдлэгээс үзэх.
4. Бэрэлтэн аппаа А-А-г БА-13, Бэрэлтэн аппаа Б-Б-г БА-14, Бэрэлтэн аппаа В-В-г БА-15 дугаар нүдлэгээс үзэх
5. Бэрэлтэн хаалгуудаар дотоорх хаяны хэсэгт полос нь 10см зузаантай сөөн чанарын галд тэсвэртэй чулуун хаяан блокоор дүүргэх, хэсэгт полос нь 120мм зузаантай инженерийн нүхэн поолоор ажилна.
6. Бэрэлтэн хэсэгт дөбөлгө, хэсэгт пимер шал, дотор шал, шалны хаяны ажлыг БА-26, БА-27 БА-28, БА-29 дугаар нүдлэгээрээс үзэх.

1—11
0971
2018.8.6

Д/Д	Тэмдэглэгээ	Тайлбар
1		Шүршигчтэй пимер бетон
2		Бэрэлтэн хуяаны
3		Тоосгон хуяаны
4		Чулуун хаяан дүүргэлт

Энэхүү хуулбар нь "Барилгын төлөвлөлт" ХХК -ийн СӨРӨНГӨ ОРГ-ын нэрэмжит лицензтэй мэргэжлийн байгууллагаас гаргасан болохыг гэрчлэгчийн гарын үсэг

Зөвшөөрөгдөв		
БХ	Ш.Нямсүрэн	
ХС, ДМ	С.Баяртуяа	
ЦБХ	С.Болормаа	
ДГ, ХТ	Ж.Анаргүйн	
ХД, ГД	Ж.Анаргүйн	

Объект нэр:	УЛААНБААТАР ХОТ СҮХБААТАР ДҮҮРЭГ 10-Р ХОРОО			БА	
Байршил:	23А-Р ЦЭДЭРЛЭГИЙН ОРГОТГОЛИЙН БАРИЛГА				
Зохицуулагч	Ш.Энхчулуун	Хөрөнгөөр дэмжигдэн хэрэгжүүлэлт		Масштаб 1:100	
Архитектор	Н.Мөнхцэцэг			Чиг хэлбэр	Нүдлэг	Хуудасны тоо
Гүүдэлгээчин	Н.Мөнхцэцэг	ГГ инж	37-15.01.21/03	А2	08	28
Шинжилгээ	Ш.Ганбаяр	ГГ инж	37-15.01.21/03	2021 он		

ДЭЭВРИЙН БАЙГУУЛАЛТ М1:100 (▼ +3.30)

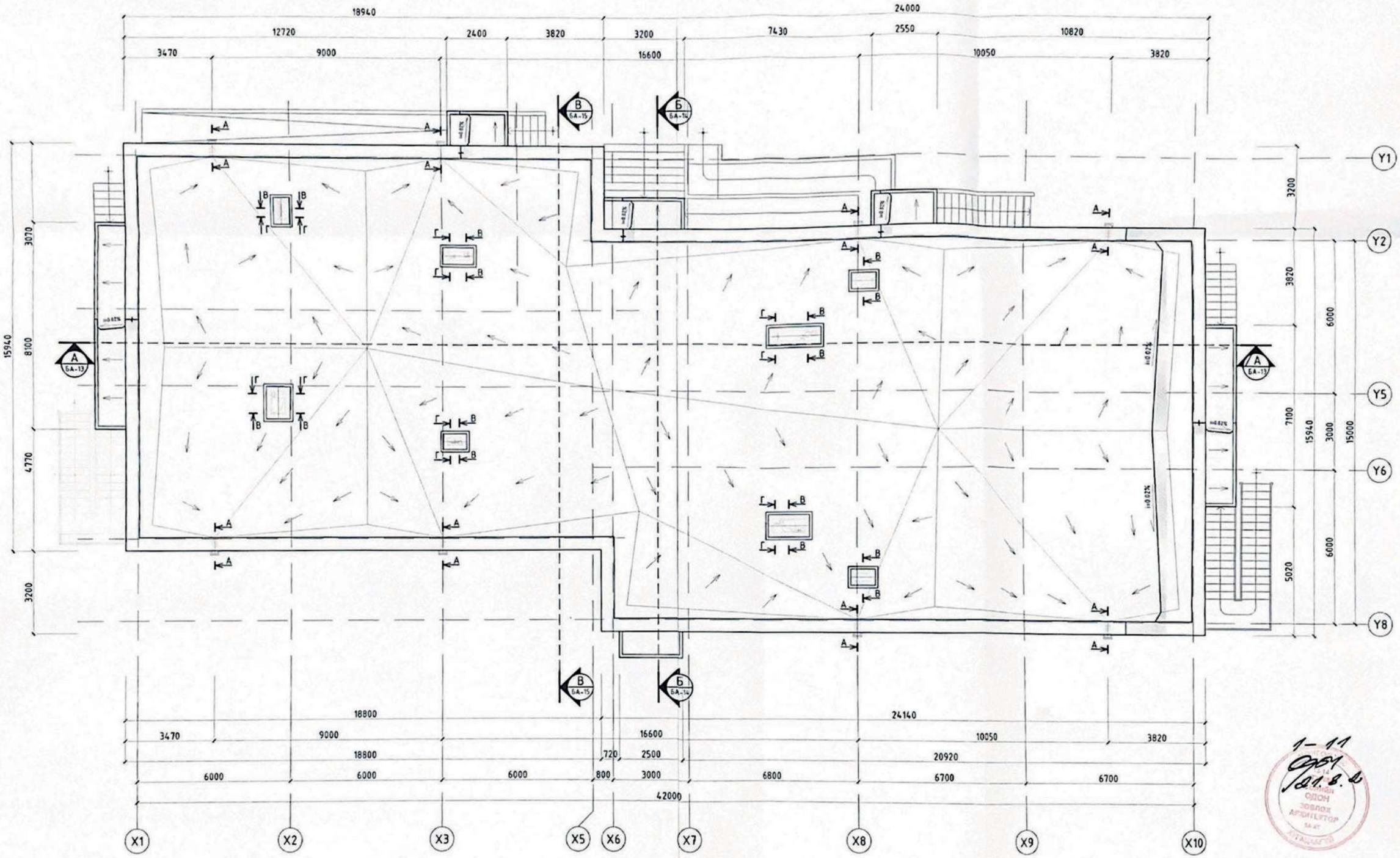

ТАЙЛБАР

1. Дээврийн хэсэгчлэлийг БА-24 дугаар хуудаснаас үзнэ.
2. Зургаг үзүүлсэн огтлолуудыг мөн дээрх хуудсанд үзүүлсэн болно.

Энэхүү зураг төсөл нь "Эзэмшлэх туслах" ХХК -ийн ОХУВЫ ОМЧ-ийн захиалгаар зөвшөөрөгдсөн загвараар хийгдэв. Өөрчлөлт оруулахыг хориглоно.

Объект нэр, байршил	УЛААНБААТАР ХОТ СҮХБААТАР ДҮҮРЭГ 10-Р ХОРОО. 234-Р ЦЭЦЭРЛЭГЧИЙН ӨРГӨТГЕЛИЙН БАРИЛГА				БА
Зохиол	Ц.Энхтуяа		Дээврийн байгуулалт		Масштаб 1:100
Архитектор	М.Мөнхцоож			Те шифр	Хуудас / Бүх хуудас
Гүйцэтгэсэн	М.Мөнхцоож	ЕГ шифр	ЭТ-15.01.21/03	А2	09 / 28
Шалгасан	Ц.Ихбаяр	ТГ шифр	ЭТ-15.01.21/03	2021 он	

1-11
21.8.2
ОДОН ЗОВЛОГ АРХИТЕКТОР

ЗООРИЙН ДАВХРЫН ШАЛНЫ БАЙГУУЛАЛТ М1:100 (▼ -3.30)

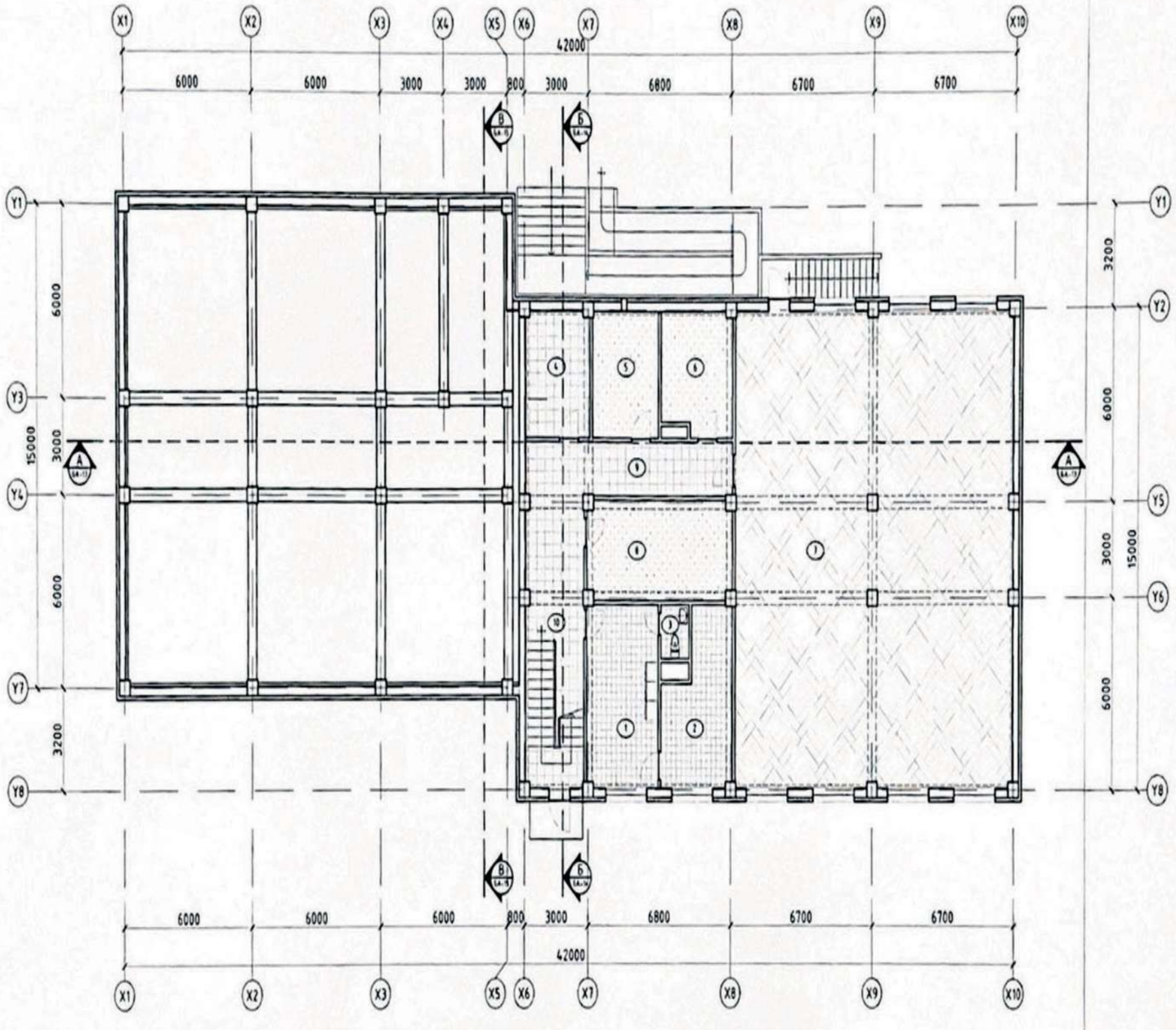

Өрөөний тодорхойлолт

Д/Д	Өрөөний нэр	Талбай /м2/	Шалны төрөл
1	Угаалгын өрөө	19.60	Плита
2	Инфуужийн өрөө	16.60	Плита
3	Ариун цэврийн өрөө	2.03	Плита
4	Архивын өрөө	11.83	Чулуу
5	Цахилгааны ШИТ	12.36	Резин бүдэг
6	Дулааны үзүүлэлтийн өрөө	12.85	Резин бүдэг
7	Чийрэгжүүлэх танхим	195.50	Хуйдаас
8	Агуулах	21.56	Резин бүдэг
9	Коридор	24.68	Чулуу
10	Шатны хонгил	16.75	Чулуу
	Нийт талбай:	333.76	

ТАЙЛБАР

1. Шалны хэсгэлэлийг БА-23 дугаар хуудаснаас үзнэ.
2. Плитан болон хуйхэл чулуун шалыг шалны зориулалтын хальтардаггүй сайн чанарын материалыг сонгож хийнэ.
3. Хуйдаасан шалыг эдлэгээ дахь чаадвар сайтай стандартад нийцсэн материалтай байхаар сонгож хийнэ. Шалны хүрээг хуванцар хүрээтэй байхаар сонгоно.
4. Агуулах болон цэлийн өрөөний бетон шалан дээр хар тосон түрхлэг 1 ує түрхэж, сайн чанарын резин бүдгаар 2ує бүдгэ.

Д/Д	Тэмдэглэгээ	Тайлбар
1		60x60 Чулуун шал
2		40x40 Плитан шал
3		Хуйдаасан шал
4		Резин бүдгэтэй шал

Д/Д	Өрөө тасалгааны нэр, дугаар		Талбай /м2/	Шалны төрөл	Шалны хүрээний цуг /м/	Шалны хүрээний төрөл	Шалны хүрээний бүлэн		
							дээлэн бүлэн	гадна бүлэн	нийлсэн
	Зоорийн давхар								
1	Дуу хөгжим, гимнастикийн танхим	(7)	195.5	хуйдаас	6190	хуванцар /цуг 4м/	20	24	4
2	Угаалга, инфуузгийн өрөө	(1,2,3)	38.23	плита 40x40см	42.76	керамик 10x20см	-	-	-
3	Коридор, шат, шатны хонгил	(4,9,10)	53.26	хуйхэл чулуу 60x60см	6154	керамик 10x20см	-	-	-
4	Агуулах, цэль, ШИТ, хаалгах өрөө	(5,6,8)	46.77	резин бүдгэ	-	-	-	-	-
		Нийт	333.76	Нийт	166.2				

Энэхүү хуулбар тасалгааны "Барилгажих талаар" XXX -ийн 00/99/ 0M4 тушаалаар батлагдсан загвараарх зураг болон ажлуудыг хэрэгжүүлэхэд хэрэглэнэ.

Объект нэр, байршил	УЛААНБААТАР ХОТ, СҮХБААТАР ДҮҮРЭГ 10-Р ХОРОО. 234-Р ЦЭЦЭРЛЭГИЙН ОРГОТГОЛИЙН БАРИЛГА			БА
Захирал	Ц.Энхтуяа	Зоорийн давхрын шалны байгуулалт		Масштаб 1:150
Архитектор	М.Менхцоож			Ал шал / Хуудас / Бүх хуудас
Гүүцлэгээн	М.Менхцоож	шифр	3Т-15.01.21/03	А2 / 10 / 28
Шалгасан	Ц.Ихбаяр	ТГ шифр	3Т-15.01.21/03	2021 он

НЭГДҮГЭЭР ДАВХРЫН ШАЛНЫ БАЙГУУЛАЛТ М1:100 (▼ ±0.00)

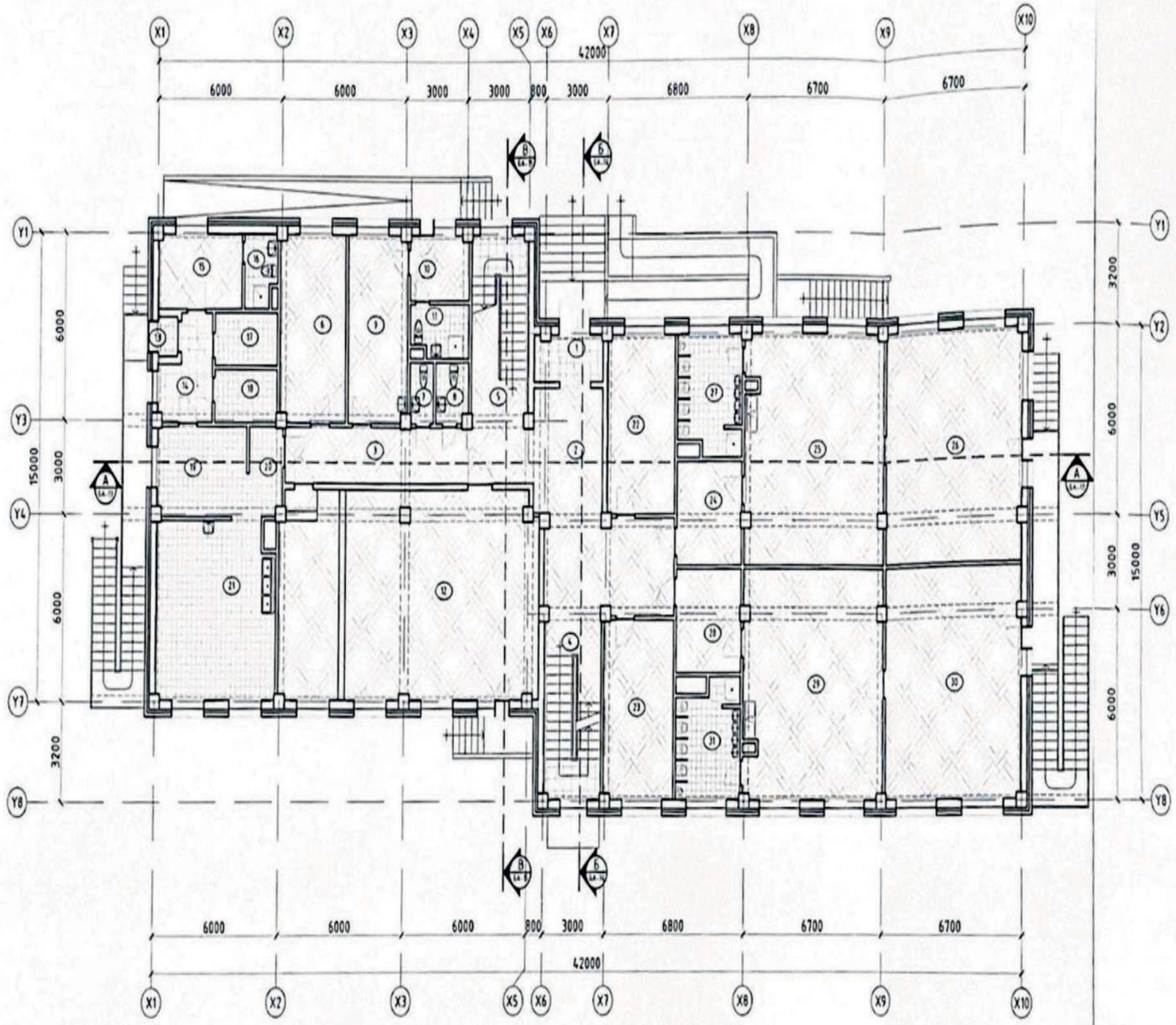

Өрөөний тодорхойлолт

Д/д	Өрөөний нэр	Талбай /м2/	Шалны төрөл
1	Тамбур	5.92	Чулуу
2	Коридор	31.70	Хуleдаас
3	Коридор	21.64	Хуleдаас
4	Шатны Хонгил	16.70	Чулуу
5	Шатны Хонгил	19.20	Чулуу
6	Нярвын өрөө	17.20	Хуleдаас
7	Ариун цэврийн өрөө	2.36	Плита
8	Ариун цэврийн өрөө	2.36	Плита
9	Эмчийн өрөө	17.20	Хуleдаас
10	Тусгаарлах өрөө	5.04	Хуleдаас
11	Ариун цэврийн өрөө	3.70	Плита
12	Үрлэг Заал	84.05	Хуleдаас
13	Тамбур	1.25	Чулуу
14	Гал Тогооны Борлуулах Хүлээн Авах	7.30	Чулуу
15	Ажилчдын хувцас солих өрөө	9.60	Хуleдаас
16	Ариун цэврийн өрөө	3.60	Плита
17	Махны Агуулах	5.10	Плита
18	Хүүрэй бүтээгдэхүүний агуулах	5.10	Плита
19	Бэлтгэх цех	12.30	Плита
20	Хоол олгох хэсэг	4.60	Плита
21	Халуун цех	32.90	Плита
22	Багш нарын өрөө	19.10	Хуleдаас
23	Багш нарын өрөө	19.60	Хуleдаас
24	Хүүхдийн хувцас солих өрөө	10.40	Хуleдаас
25	Тоглоомын өрөө	50.20	Хуleдаас
26	Унтлагын өрөө	47.50	Хуleдаас
27	Ариун цэврийн өрөө	11.80	Плита
28	Хүүхдийн хувцас солих өрөө	10.40	Хуleдаас
29	Тоглоомын өрөө	50.20	Хуleдаас
30	Унтлагын өрөө	47.50	Хуleдаас
31	Ариун цэврийн өрөө	11.80	Плита
	Нийт талбай:	587.32	

ТАЙЛБАР

1. Шалны хэсгэлэлийг БА-23 дугаар хуудаснаас үз.
2. Плитан болон хиймэл чулуун шалыг шалны зориулалтын кальтардаггүй гаан чанарын материалыг сонгож хийнэ.
3. Хуleдаасан шалыг эдлэхэд даах чадвар сайтай стандартад нийцсэн материалтай байхаар сонгож хийнэ. Шалны хүрээг хувцаар хүрээтэй байхаар сонгоно.
4. Паркетан шалыг шахалт сайтай гаан чанарын модон материалтай байхаар сонгож шалны хүрээг цэсархаас өөр бүлэгчүүдэд паркетан шалыг гүйцэж сэргийлсэн тулгуурууд хийж өгнө.

Д/Д	Тэмдэглэгээ	Тайлбар
1		60x60 Чулуун шал
2		40x40 Плитан шал
3		Хуleдаасан шал

Д/д	Өрөө тасалгааны нэр, дугаар	Талбай /м2/	Шалны төрөл	Шалны хүрээний цуг /м/	Шалны хүрээний төрөл	Шалны хүрээний бүлэг		
						доор бүлэг	хойно бүлэг	нийлсэн
	Нэгдүгээр давхар							
1	Захирал, нягтлагчийн өрөө (2,3,6,9,10,12,15,22,23,24,25,26,28,29,30)	441.33	хуleдаас	340.3	хувцаар /цуг 4м/	121	74	78
2	Агуулах, дүрэм, ариун цэврийн өрөө (7,8,11,16,17,18,19,20,21,27,31)	95.62	плита 40x40см	128.12	керамик 10x20см	-	-	-
3	Коридор, шат, шатны хонгил (1,4,5,13,14)	50.37	хиймэл чулуу 60x60см	62.52	керамик 10x20см	-	-	-
	Нийт	587.32	Нийт	530.94				

Энэхүү зураг төслийг "Замбжаз пулга" ХХК -ийн ОШУНЫ ОМЧ гэрээ захиалгын зөвшөөрөлгүй өөрчлөх болон олшруулахыг хориглоно

Объект нэр, байршил	УЛААНБААТАР ХОТ СҮХБААТАР ДҮҮРЭГ 10-Р ХОРОО. 234-Р ЦЭЦЭРЛЭГЧИЙН ОРГӨТГӨЛИЙН БАРИЛГА				БА
Захирал	Ц.Энхтуяа	Нэгдүгээр давхрын шалны байгуулалт		Масштаб 1:150	
Архитектор	М.Мөнхцэцэг			Гх нэр	Хуудас / Нийт хуудас
Гүйцэтгэсэн	М.Мөнхцэцэг	ГТ шифр	ЗТ-15.01.21/03	А2	11 / 28
Шалгасан	Ц.Инжбаяр	ТГ шифр	ЗТ-15.01.21/03	2021 он	

ХОЁРДУГААР ДАВХРЫН ШАЛНЫ БАЙГУУЛАЛТ М1:100 (▼ +3.30)

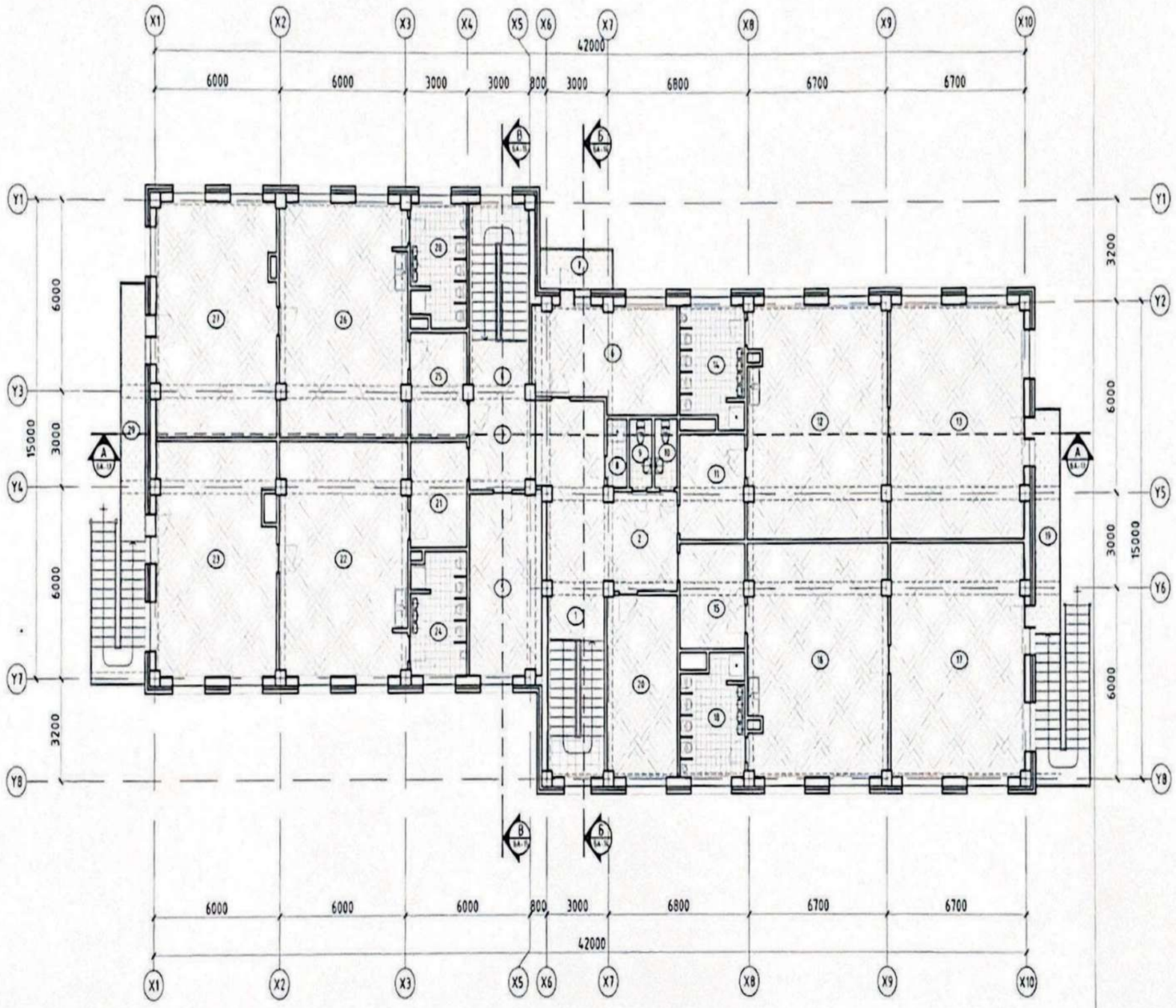

Өрөөний тодорхойлолт

Д/д	Өрөөний нэр	Талбай /м2/	Шалны төрөл
1	Шатны Хонгил	16.75	Чулуу
2	Коридор	28.30	Хуleдаас
3	Коридор	9.00	Хуleдаас
4	Шатны Хонгил	17.80	Чулуу
5	Захирлын өрөө	20.00	Хуleдаас
6	Ёс Зашлын өрөө	21.80	Хуleдаас
7	Тагт	4.60	Чулуу
8	Душны өрөө	2.05	Плита
9	Ариун Цэврийн өрөө	2.32	Плита
10	Ариун Цэврийн өрөө	2.32	Плита
11	Хүүхдийн Хувцас Солих өрөө	10.43	Хуleдаас
12	Тоглоомын өрөө	50.20	Хуleдаас
13	Унтлагын өрөө	47.50	Хуleдаас
14	Ариун Цэврийн өрөө	11.80	Плита
15	Хүүхдийн хувцас солих өрөө	10.43	Хуleдаас
16	Тоглоомын өрөө	50.20	Хуleдаас
17	Унтлагын өрөө	47.50	Хуleдаас
18	Ариун цэврийн өрөө	11.80	Плита
19	Тагт	8.50	Чулуу
20	Багш нарын өрөө	19.60	Хуleдаас
21	Хүүхдийн хувцас солих өрөө	9.10	Хуleдаас
22	Тоглоомын өрөө	45.10	Хуleдаас
23	Унтлагын өрөө	42.02	Хуleдаас
24	Ариун цэврийн өрөө	10.30	Плита
25	Хүүхдийн хувцас солих өрөө	9.10	Хуleдаас
26	Тоглоомын өрөө	45.10	Хуleдаас
27	Унтлагын өрөө	42.02	Хуleдаас
28	Ариун цэврийн өрөө	10.30	Плита
29	Тагт	9.72	Чулуу
	Нийт талбай	615.66	

ТАЙЛБАР

1. Шалны хэсэглэмжийг БА-23 дугаар хуудаснаас үзэх
2. Плитан болон хиймэл чулуун шалыг шалны зориулалтын хальтардагүй сайн чанарын материалыг сонгож хийнэ
3. Хуleдаасан шалыг эдлэгч даах чадвар сайтай стандартад нийцсэн материалтай байхаар сонгож хийнэ. Шалны хүрээг хувцаслар хүрээлэгдэй байхаар сонгоно.
4. Паркетан шалыг шахалт сайтай сайн чанарын модон материалтай байхаар сонгож шалны хүрээг цуглархаас өмнө булангуудад паркетан шалыг гүйцэж сэргийлэн тулгуурууд хийж өгнө.

Д/Д	Тэмдэглэгээ	Тайлбар
1		60x60 Чулуун шал
2		40x40 Плитан шал
3		Хуleдаасан шал
4		Резин бүдгэтэй шал

Д/д	Өрөө тасалгааны нэр, дугаар		Талбай /м2/	Шалны төрөл	Шалны хүрээний урт /м/	Шалны хүрээний төрөл	Шалны хүрээний булан		
							доогуур булан	хойно булан	нэгсэн
	Хоёрдугаар давхар								
1	Булгийн өрөө, захирал, ёс зашлын өрөө	(2,3,5,6,11,12,13,15,16,17,20,21,22,23,25,26,27)	507.4	хуleдаас	384.16	хуванцар /урт 4м/	154	94	84
2	Ариун цэврийн өрөө, душ	(8,9,10,14,18,24,28)	50.89	плита 40x40см	82.0	керамик 10x20см	-	-	-
3	Шат, шатны хонгил	(1,4)	34.55	хиймэл чулуу 60x60см	36.08	керамик 10x20см	-	-	-
4	Тагт	(7,19,29)	22.82	резин бүдгэг	-	-	-	-	-
		Нийт	615.66	Нийт:	502.24				

Энэхүү хуваг тесвэл нь "Эзэмшэгч нутаг" ХХК -ийн ОЗУНЫ ВМ4 нуц захиалгийн зөвшөөрөлгүй зөрчлөх болон олшруулахыг хориглоно.

Объект нэр, байршил	УЛААНБААТАР ХОТ СҮХБААТАР ДҮҮРЭГ 10-Р ХОРОО 234-Р ЦЭЦЭРЛЭГИЙН ӨРГӨТГӨЛИЙН БАРИЛГА				БА	
Захирал	Ц.Энхтуяа	Хоёрдугаар давхрын шалны байгуулалт			Масштаб 1:150	
Архитектор	М.Мөнхцоож				Ух шат	Хуудас / Нийт хуудас
Гүйцэтгэсэн	М.Мөнхцоож	ГГ шифр	37-15.01.21/03		А2	12 / 28
Шалгасан	Ц.Ихбаяр	ТГ шифр	37-15.01.21/03		2021 он	

БАРИЛГЫН ОГТЛОЛ А-А М1:100

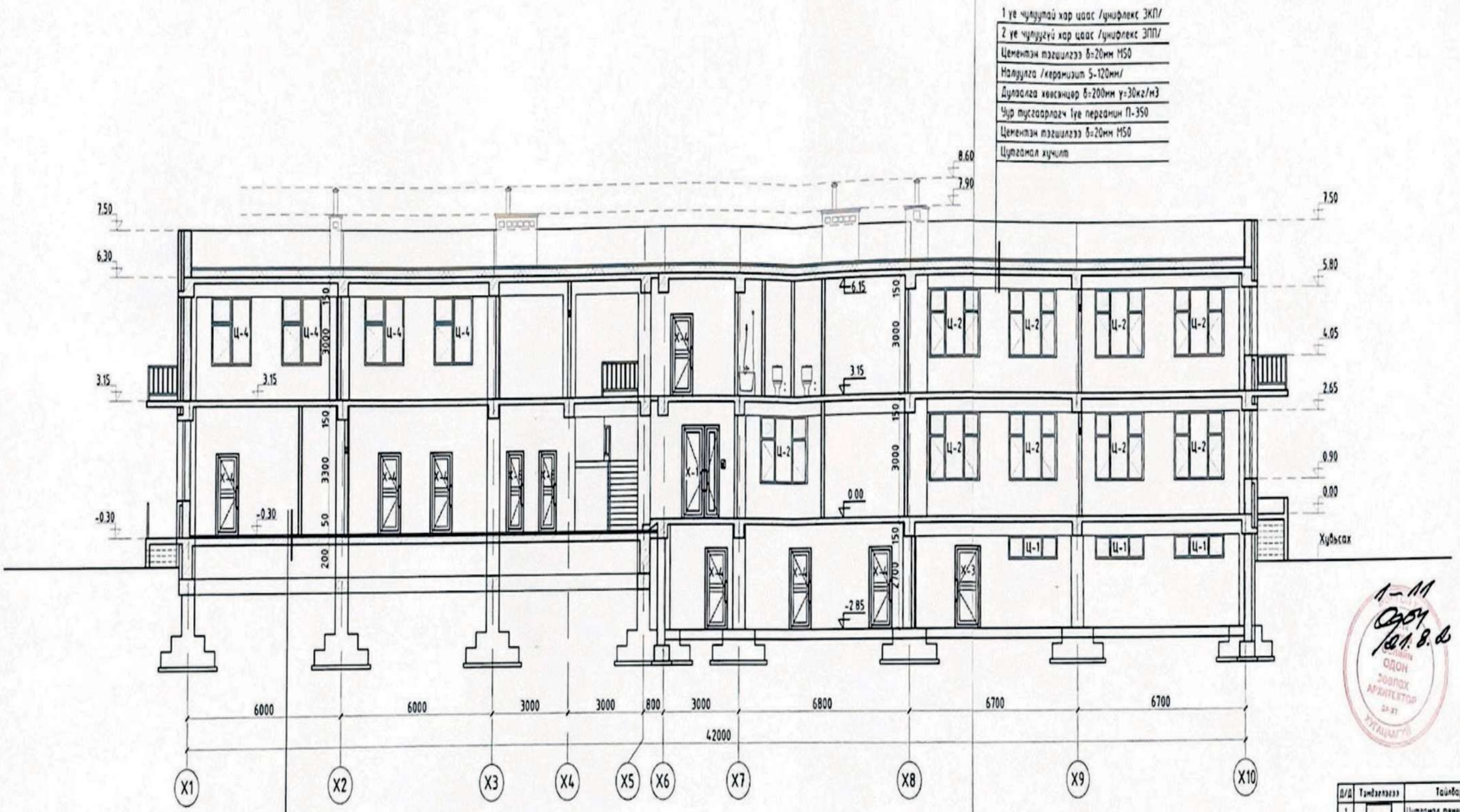

Хиймэл чулуу 60х60см δ=20мм	
Хайрга цементэн багаргамал БМ100 δ=30мм	
Бетон БМ150 δ=100мм	
Үүр тусгаарлагч 1ye пергамин П-350	
Хайрган дэвсгэр δ=100мм	
Нягтрулсан хөрс	

Д/Д	Тэмдэглэгээ	Тайлбар
1		Цутгамал тамир бетон
2		Блокон ерлэгэ
3		Тоосгон ерлэгэ
4		Чулуун хөвөн дулаалга

Энэхүү хэрэг писэл нь "Эрдэнэс тулга" ХХК -ийн СОНХМ ОМЧ-ийн захиалгаар хийгдэж ОМЧ-ийн захиалгаар хэвлэгдэлгүй өөрчлөх болон олшруулахыг хориглоно.

Объект нэр, байршил	УЛААНБААТАР ХОТ. СҮХБААТАР ДҮҮРЭГ 10-Р ХОРОО. 234-Р ЦЭЦЭРЛЭГИЙН ӨРГӨТГӨЛИЙН БАРИЛГА			БА
Захирал	Ц.Энхтуяа	Барилгын огтлол А-А		Масштаб 1:100
Архитектор	М.Мөнхцэцэг			Үе шат / Хуудас / Нийт хуудас
Гүйцэтгэсэн	М.Мөнхцэцэг	ЕГ шифр	3Т-15.01.21/03	А2 / 13 / 28
Шалгасан	Ц.Ихбаяр	ТГ шифр	3Т-15.01.21/03	2021 он

БАРИЛГЫН ОГТЛОЛ Б-Б М1:100

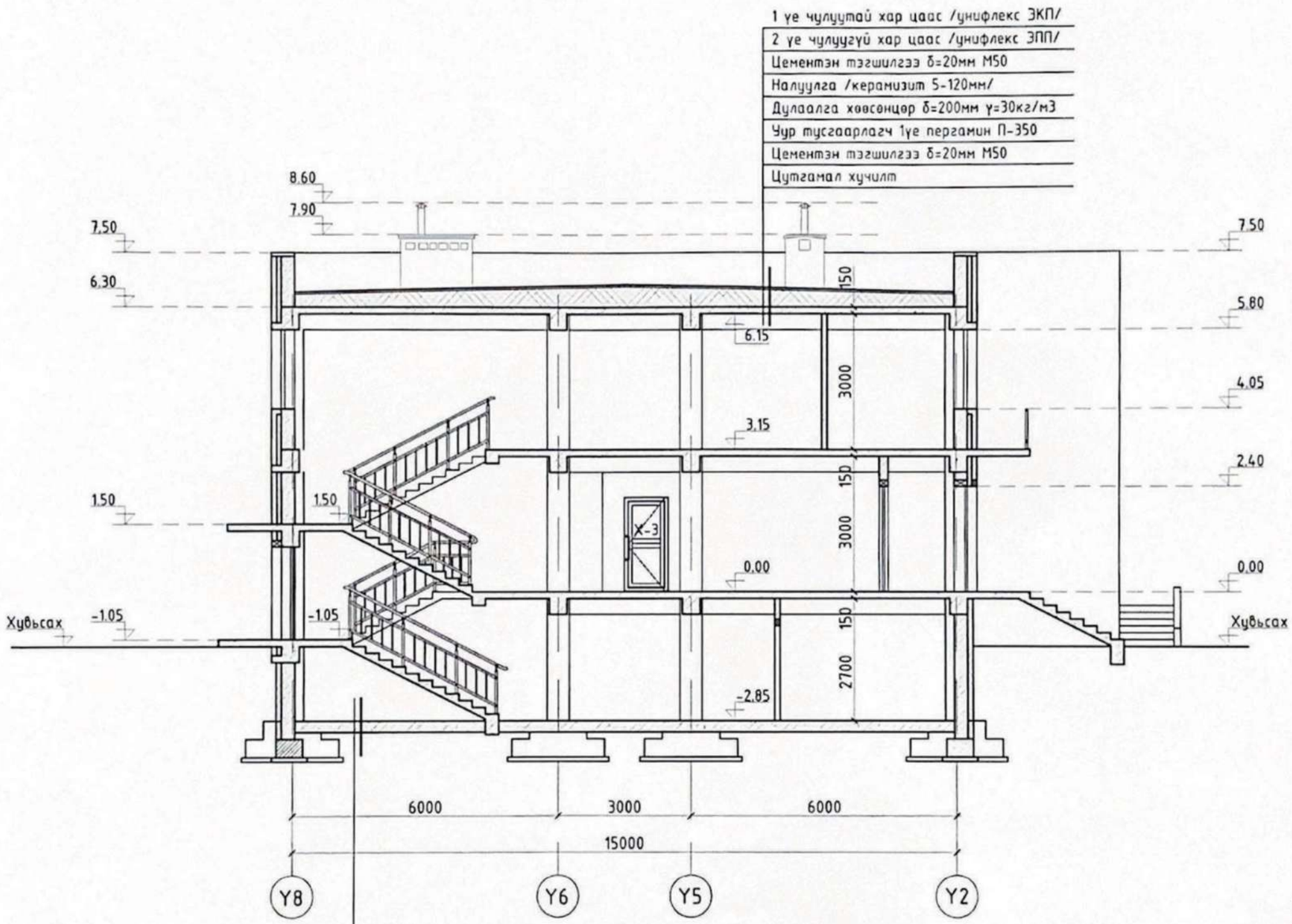

Хиймэл чулуу 60х60см δ=20мм
Хайрга цементэн багсармал БМ100 δ=30мм
Бетон БМ150 δ=100мм
Уур тусгаарлагч 1үе пергамин П-350
Хайргаг дэвсгэр δ=100мм
Нягтруулсан хөрс

Д/Д	Тэмдэглэгээ	Тайлбар
1		Цутгамал төмөр бетон
2		Блокон өрлөг
3		Тоосгон өрлөг
4		Чулуун хөвөн дулаалга

Энэхүү зураг төсөл нь "Эзэмшэгч тулга" ХХК -ийн ОЮУНЫ ӨМЧ тул захиалагчийн зөвшөөрөлгүй өөрчлөх болон олшруулахыг хориглоно.

Объект нэр, байршил:	УЛААНБААТАР ХОТ. СУХБААТАР ДҮҮРЭГ. 10-Р ХОРОО. 234-Р ЦЭЦЭРЛЭГИЙН ӨРГӨТГӨЛИЙН БАРИЛГА			БА
Захирал	Ц.Энхтуяа	Барилгын огтлол Б-Б		Масштаб 1:100
Архитектор	М.Менхцоож			Үе шат / Хуудас / Бүх хуудас
Гүйцэтгэсэн	М.Менхцоож	ЕГ шифр:	3Т-15.01.21/03	А3 / 14 / 28
Шалгасан	Ц.Ихбаяр	ТГ шифр:	3Т-15.01.21/03	2021 он

Эзэмшэгч тулга ХХК
Утас: 99108233, 70110268
И-мэйл: Tuyatsa_8233@21.com

МОНГОЛ УЛСЫН ЗӨВЛӨХ АРХИТЕКТОР ЗА.ХТ ХУГАЦААГҮЙ
1-11
2021.8.2

БАРИЛГЫН ОГТЛОЛ В-В М1:100

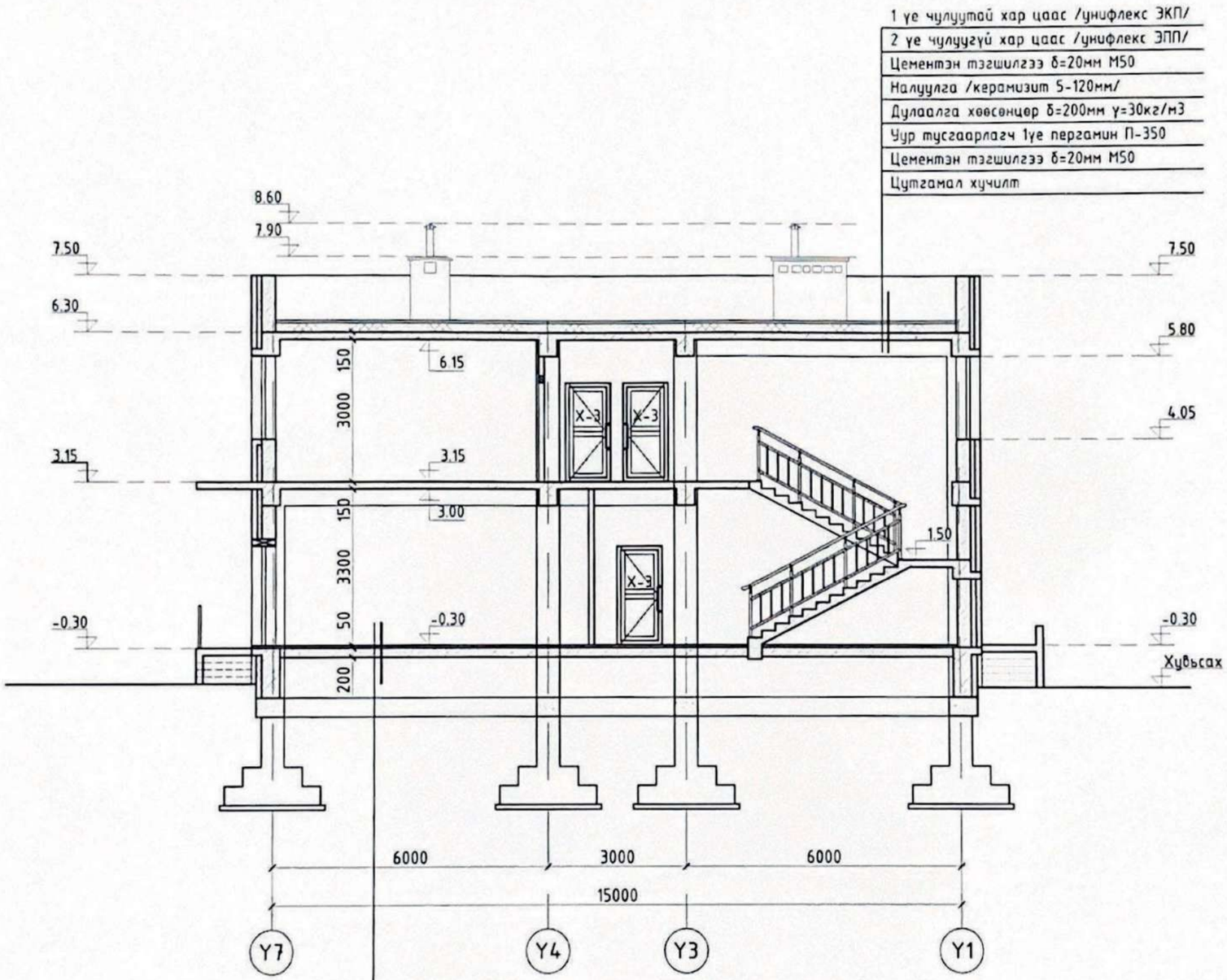

1 үе чулуутай хар цаас /унифлекс ЭКП/
2 үе чулуугүй хар цаас /унифлекс ЭПП/
Цементэн тэгшилгээ δ=20мм М50
Налуулга /керамизит 5-120мм/
Дулаалга хөвсөнцөр δ=200мм γ=30кг/м3
Уур тусгаарлагч 1үе пергамин П-350
Цементэн тэгшилгээ δ=20мм М50
Цутгамал хучилт

Хиймэл чулуу 60х60см δ=20мм
Хайрга цементэн багсармал БМ100 δ=30мм
Бетон БМ150 δ=100мм
Уур тусгаарлагч 1үе пергамин П-350
Хайрган дэвсгэр δ=100мм
Нягтруулсан хөрс

Д/Д	Тэмдэглэгээ	Тайлбар
1		Цутгамал төмөр бетон
2		Блокон өрлөг
3		Тоосгон өрлөг
4		Чулуун хөвөн дулаалга

Энэхүү зураг төсөл нь "Эзэдмэнэ тулга" ХХК -ийн ОЮУНЫ ӨМЧ тул захиалагчийн зөвшөөрөлгүй өөрчлөх болон олшруулахыг хориглоно.

Объект нэр, байршил:	УЛААНБААТАР ХОТ, СҮХБААТАР ДҮҮРЭГ, 10-Р ХОРОО 234-Р ЦЭЦЭРЛЭГИЙН ӨРГӨТГӨЛИЙН БАРИЛГА				БА	
Захирал	Ц.Энхтуяа		Барилгын огтлол В-В		Масштаб 1:100	
Архитектор	М.Мөнхцоож				Үе шат	Хуудас / Бүх хуудас
Гүйцэтгэсэн	М.Мөнхцоож	ЕГ шифр:	ЭТ-15.01.21/03		А3	15 / 28
Шалгасан	Ц.Ихбаяр	ТГ шифр:	ЭТ-15.01.21/03		2021 он	

Эзэдмэнэ тулга ХХК
Утас: 99108233, 70119268
И-мэйл: Nyamaa_82310@yahoo.com

НҮҮР ТАЛ Х1-Х10 М1:100

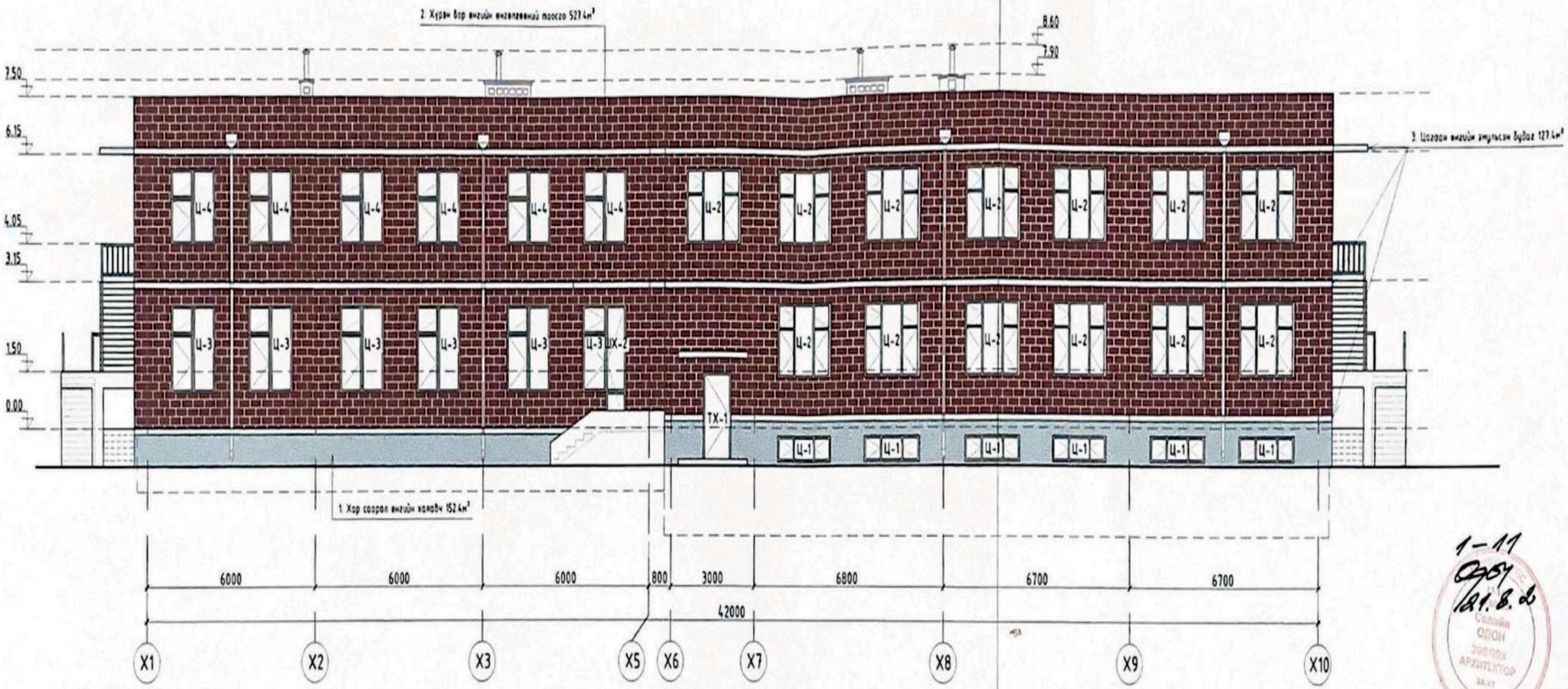

1-11
ОДОУ
21.8.2

ТАЙЛБАР

1. Гадна өнгөлгөөнд хэрэглэхэд бүй материалуудд 150 шоорлогоо хангасан гал тэсвэрлэлт сайтай 8-10 жилийн баталгаатай байна.
2. Цонхны цэнх хаалга, налуугаа, шоорлогоо стандартын дагуу чанартай хийнэ.
3. Барилгыг тойруулан 150см өргөнтэй хавтаг бетоногоор цутгах хийнэ бетоны марк Б15
4. Гадна засалтыг тоорхойлогдсон заасны дагуу хийнэ
5. Хүйтний үлгэрт гадна засалтын ажил хийхийг хориглоно.
6. Чг эрдэнийг бүсэд холбогдох эрдэмтэй хамтатсан үзэж ажлыг гүйцэтгэнэ.
7. Цонхны ангаах доор хэсгийг гадна засалт материалтай бүйцэх өнгөлгөө засалт эмульсэр 2 уе будна

Д/Д	Тэмдэглэгээ	Тайлбар	Өнгөний код
1		Хурэн бор өнгөлгөөний тоосго	C-0 M-53 ,Y-100,K-65
2		Давхар хоорондын цутгалт	C-0 M-0 ,Y-0 ,K-0
3		Шалны кашин, хайс	C-0 M-0 ,Y-0 ,K-0

Энэхүү зураг төслийг "Эмэнэкс туулга" ХХК-ийн ОДОУНЫ ӨМЧ гэрээгээгүй зөвшөөрөгдөөгүй өөрчлөн ашиглуулахыг хориглоно.

Объект нэр, байршил	УЛААНБААТАР ХОТ СҮХБААТАР ДҮҮРЭГ 10-Р ХОРОО. 234-Р ЦЭЦЭРЛЭГЧИЙН БӨРГӨТГЭЛИЙН БАРИЛГА			БА
Захирал	Ц.Энхтуяа	Нүүр тал Х1-Х10		Масштаб 1:100
Архитектор	М.Менхцоож			Уе шат / Хуудас / Бүх хуудас
Гүйцэтгэсэн	М.Менхцоож	ЕГ шифр	ЭТ-15.01.21/03	А2 / 16 / 28
Шалгасан	Ц.Ихбаяр	ТГ шифр	ЭТ-15.01.21/03	2021 он

Эмэнэкс туулга ХХК