БАТЛАВ:
СЭЛЭНГЭ АЙМГИЙН ЕРӨНХИЙ АРХИТЕКТОР Д.ЗОРИГТБААТАР

ЕГ ШИФР: БМА-09/2024

СЭЛЭНГЭ АЙМАГ, ТҮШИГ СУМ

ИРГЭДЭД ҮЙЛЧЛЭХ МЭДЭЭЛЛИЙН ТӨВИЙН БАРИЛГА

(АЖЛЫН ЗУРАГ)

ЗӨВШӨӨРСӨН:

Албан тушаал	Нэр	Гарын үсэг
Эрүүл мэндийн газрын даргийн үүргийг түр орлон гүйцэтгэгч	Д.Дэлгэрцэцэг	
Сэлэнгэ аймгийн онцгой байдлын газрын дарга, хурандаа	Г.Галбадрах	

БОЛОВСРУУЛСАН:

Гүйцэтгэгч:			
	"Блю Мандал Арт" ХХК-ийн захирал	Нэр	Гарын үсэг
		Х.Эрдэнэсоёл	
Захиалагч:			
	Сэлэнгэ аймгийн засаг дарга	Нэр	Гарын үсэг
		Н.Лхагвадорж	

Улаанбаатар хот
2024 он

ЗУРГЫН ЖАГСААЛТ, ТАЙЛБАР БИЧИГ

АЖЛЫН ЗУРГИЙН ҮНДСЭН БҮРДЛИЙН ЖАГСААЛТ

Д/д	ЗУРГИЙН НЭР	ХУУДАС	
		МАРК	ТОО
1	Ерөнхий төлөвлөгөө	ЕТ	-
2	Барилга архитектур	БА	-
3	Барилга бүтээц	ББ	
4	Халаалт салхивч	ХС	
5	Цэвэр бохир ус	ЦБУ	
6	Хүчит төхөөрмж, дотор гэрэлтүүлэг	ХТ, ДГ	
7	Холбоо дохиолол, галын дохиолол	ХД, ГД	
8	Гадна дулаан	ГДГ, ДМ	
9	Ус хангамж, ариутгах татуурга	УТГ	
10	Гадна цахилгаан	ГЦ	
11	Гадна холбоо	ГХ	

БАРИЛГА АРХИТЕКТУРЫН АЖЛЫН ЗУРГИЙН ЖАГСААЛТ

Д/д	ЗУРГИЙН НЭР	ХУУДАС МАРК
	Нүүр хуудас	
1	Ерөнхий төлөвлөгөө	ЕТ-01
2	Зай хэмжээ	ЕТ-02
3	Ногоон байгууламж, гэрэлтүүлэг	ЕТ-03
4	Өндөржилт	ЕТ-04
5	Зам талбайн хучилт	ЕТ-05
6	Зургийн жагсаалт, тайлбар бичиг	БА-01
7	1-р давхрын байгуулалт	БА-02
8	2-р давхрын байгуулалт	БА-03
9	Огтлол А-А	БА-04
10	Огтлол Б-Б	БА-05
11	Дээврийн байгуулалт	БА-06
12	Нүүр тал 1-7	БА-07
13	Нүүр тал 7-1	БА-08
14	Хажуу тал А-Г	БА-09
15	Хажуу тал Г-А	БА-10
16	Гадна довжоо хэсэгчилсэн байгуулалт	БА-11
17	Гадна фасадны хэсэглэл-1	БА-12
18	Гадна фасадны хэсэглэл-2	БА-13
19	АЦӨрөөний хэсэгчилсэн байгуулалт-1	БА-14
20	АЦӨрөөний хэсэгчилсэн байгуулалт-2	БА-15
21	АЦӨрөөний хэсэгчилсэн байгуулалт-3	БА-16
22	АЦӨрөөний хэсэгчилсэн байгуулалт-4	БА-17
23	Шатны хэсэгчилсэн байгуулалт	БА-18
24	Хаалга, цонхны түүвэр	БА-19
25	Хана, шалны тодорхойлолт	БА-20
26	1-р давхрын шалны байгуулалт	БА-21
27	2-р давхрын шалны байгуулалт	БА-22
	ТБ маркийн үндсэн бүрдлийн жагсаалт	
28	1-р давхрын технологийн байгуулалт	ТБ-1
29	2-р давхрын технологийн байгуулалт	ТБ-2

ЕРӨНХИЙ СХЕМ

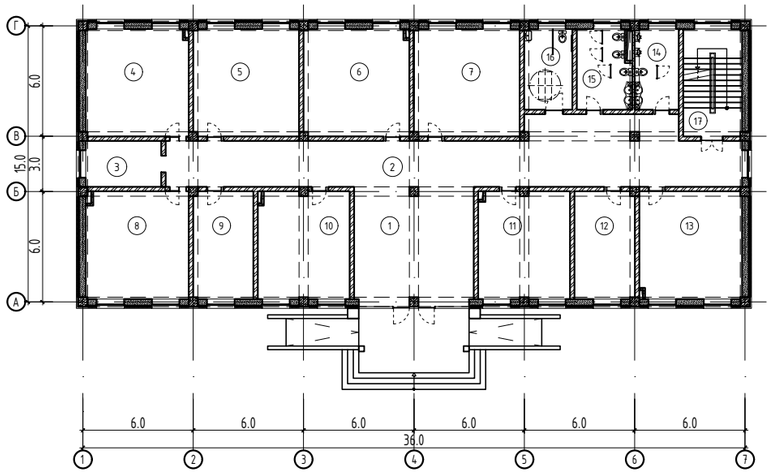

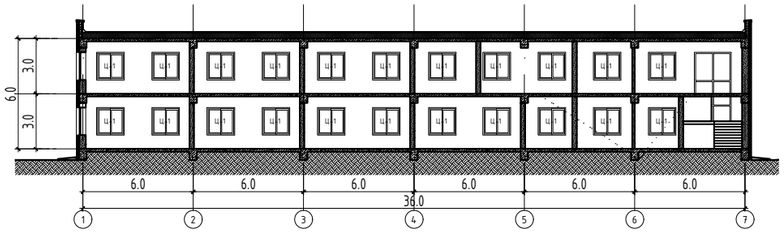

ЕРӨНХИЙ ХЭСЭГ:

Сэлэнгэ аймаг, Түшиг сум. Иргэдэд үйлчлэх мэдээллийн төвийн барилга /тэнхлэгээрээ 36.0м х 15.0м/ хэмжээтэй байхаар төлөвлөсөн.

- Газар хөдлөлийн хүч - .. балл
- Гадна агаарын температур -.....°С
- Цасны ачаалал -....кг/м^2
- Салхины ачаалал -....кг/м^2
- Барилгын ангилал -....зэрэг
- Галд тэсвэрлэлтийн зэрэг -....зэрэг

АРХИТЕКТУР ТӨЛӨВЛӨЛТИЙН ШИЙДЭЛ:

Сэлэнгэ аймгийн Засаг даргын тамгын газрын захиалгаар "Иргэдэд үйлчлэх мэдээллийн төв"-ийн барилгын зураг төслийг боловсруулав.
Уг барилгын 1-р давхарт цахилгааны өрөө, дулааны узель, эрэгтэй, эмэгтэй ариун цэврийн өрөө, хөгжлийн бэрхшээлтэй иргэдийн ариун цэврийн өрөө, иргэний бүртгэл, нийгмийн ажилтны өрөө, байгаль орчны улсын байцаагч, хамгаалагч, ЖДҮ ажилтан, төрийн сан, хөдөлмөр халамж, нийгмийн даатгалын ажилтан, хөдөө аж ахуйн ажилтны өрөө, коридор, үүдний хэсэг байхаар төлөвлөж зураг тусгасан.
2-р давхарт хууль зүйн мэргэжилтэн, санхүү, няраав, архивийн өрөө, багын дарга, хурлын заал, Тамгын газрын дарга, орлогч дарга, амрах өрөө, ариун цэврийн өрөө, коридор байна. Иргэдэд үйлчлэх мэдээллийн төвийн барилга нь (тэнхлэгээрээ) 36.0м х 15.0м давхар дундын өндөр 3.0м байхаар төлөвлөсөн.

ГАДНА ХАНА:

МАК-ын /360мм/ блокон хана байна. Гадна ханыг дулаалахдаа Basaltwool дулаалгын материал ашиглан заавраын дагуу дулаална. БА-3, БА-4 хуудаснаас үз. Металл фасадыг хийхдээ захиалагчтай зөвшөлцсөний үндсэн дээр үйлдвэрт захиалж нарийн хэмжээг гаргаж угсарна. Гадна шат довжоо, пандусыг хальтиргаа багатай зорилуулалтын материалаар өнгөлөж хийх хэрэгтэй. Өнгө будгийг захиалагчтай тохиролцсоны үндсэн дээр дахин сонгож болно. Довжооны хэсэглэлийг БА-11 хуудаснаас үз.

ДОТОР ЗАСАЛ:

Дотор ханыг зураг тусгасаны дагуу хийж гүйцэтгэнэ. Дотор ханын бүтцийг БА-20 хуудаснаас үзнэ.

ХААЛГА:

Уг барилгын үндсэн орох хаалга нь 3 давхар /хатаалгатай/ шиллэгээтэй вакум хаалга байна. Бүх хаалга цонхыг зураг үзүүлсэн заавраын дагуу тусгай зөвшөөрөл бүхий үйлдвэрт захиалж угсрана. Хаалга түүврийг БА-19 хуудаснаас үз.

ЦОНХ:

Уг барилгын цонх нь хуванцар рамтай вакум цонх байна. Цонх нь дулаан тусгаарлалт сайтай 3 давхар шилэн пакет бүхий MNS 5820:2008 стандартын шаардлагыг хангасан байна. Цонхны эргэн тойронд хийх дулаалган чигжээсийг /шахдаг хөөс/ сайн шалгасны дараа амалгаа шавардлагыг хийх хэрэгтэй. Цонхны гадна талд гөлмөн төмрөөр усны хаялага хийж, дотор талд хиймэл чулуун тавцан угсарна. Цонх хаалганы түүврийг БА-19-с үз.

ШАЛ:

Иргэдэд үйлчлэх мэдээллийн төвийн ажилчдын өрөөний шал нь паркетан шал байх ба ариун цэврийн өрөө болон коридорын шаланд плита наана. Дулааны узель, цахилгааны өрөөний шалыг бетоноор /зорилуулалтын будаг/ байна. Шалны ул тэгшилгээнд хийх шороо нь чийгүй, хоргүй байна. Шороог үе үеэр /20см/ няхтруулах ба чийгшилт нь стандартын шаардлага хангасан байна. Шалны ажлыг БНбД.31-09-05, БНбД.3.04.04-90-н дагуу хийж гүйцэтгэнэ.

ДЭЭВЭР:

Дээврийн ажлыг цаг агаарын хуурай нөхцөлд БНбД.3.04.01-88, БНбД-31-02-03-н дагуу маш чанартай хийж гүйцэтгэнэ.Уг барилгын дээвэр нь гадуур ус зайлуулалттай налуу дээвэр байна. Дээврийн уулзварыг зураг үзүүлсэний дагуу хийнэ. Дээврийн байгуулалт болон хэсэглэл БА-06 хуудаснаас үз.

ХАЯАВЧ:

Бетон хаяавчийг 0.8м-ийн өргөнтэй 80мм-ийн зузаантай В7,5 ангийн бетоноор цутгана. Хаяавчийн ажлыг БНбД 3.03.01-88-ын дагуу хийж гүйцэтгэнэ.

АШИГЛАСАН МАТЕРИАЛ:

Олон нийтийн барилгын норм ба дүрэм БНбД 31-03-03
Хөгжлийн бэрхшээлтэй хүнд хүртээмжтэй дэд бүтэц UCS 1001A:2023
Хөгжлийн бэрхшээлтэй хүнд хүртээмжтэй дэд бүтэц UCS 1001C:2023
Нийтийн эзэмшлийн эд хөрөнгө UCS 1401B:2022
MNS 6055:2009 иргэний барилгын төлөвлөлтөд хөгжлийн бэрхшээлтэй хүний шаардлагыг тооцсон орон зай, орчин. Үндсэн шаардлага
Барилга байгууламжийн галын аюулгүй байдал БНбД 21-01-02

БЛЮ МАНДАЛ АРТ ХХК	СЭЛЭНГЭ АЙМАГ, ТҮШИГ СУМ ИРГЭДЭД ҮЙЛЧЛЭХ МЭДЭЭЛЛИЙН ТӨВИЙН БАРИЛГА ЗУРГЫН ЖАГСААЛТ, ТАЙЛБАР БИЧИГ				
	Архитектор	Д.Гантөгс	ЕГ.Шифр: БМА-09/2024	Масштаб: М1:100	Огноо: 2024/04
	Гүйцэтгэсэн	С.Оргилболд	ТГ.Шифр:	Зургийн дугаар: БА-1	Хуудас 24
	Шалгасан	Д.Гантөгс			

А3

1-Р ДАВХРЫН БАЙГУУЛАЛТ М1:100

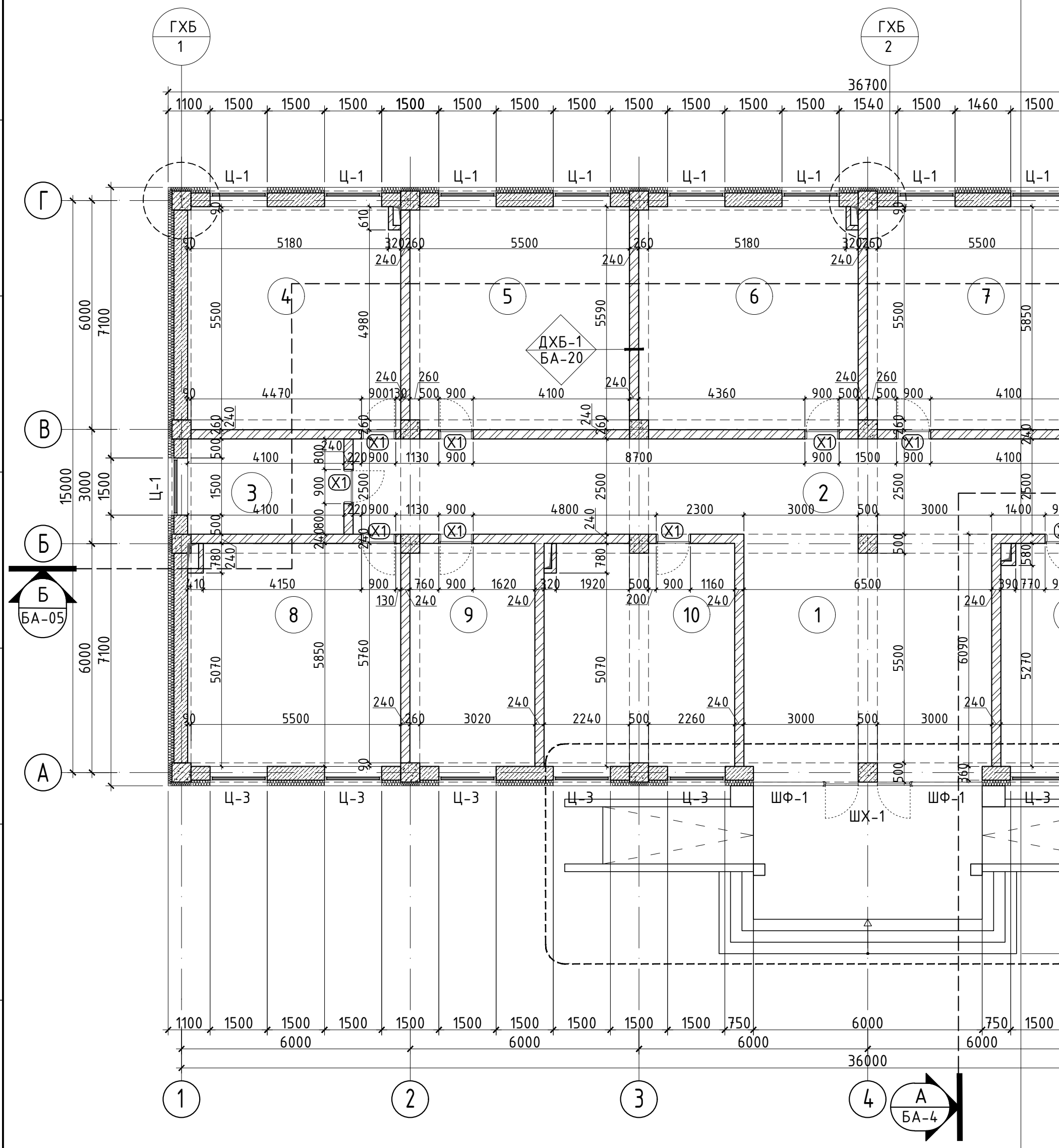

ӨРӨӨНИЙ ТОДОРХОЙЛОЛТ

Д/Д	Өрөөний нэр	Талбай ($м^2$)	Шал	Д/Д	Өрөөний нэр	Талбай ($м^2$)	Шал
1	Үүдний хэсэг	32.9	Чулуун хавтан	10	Төрийн сан	29	Паркет
2	Коридор	90.4	Чулуун хавтан	11	Хөдөлмөр халамж	29	Паркет
3	Цахилгааны өрөө	10.2	Бетон будаг	12	НД ажилтан	19	Паркет
4	Дулааны узель	32.6	Бетон будаг	13	Хөдөө аж ахуй	32.6	Паркет
5	Иргэний бүртгэл	33.6	Паркет	14	Ариун цэврийн өрөө /эр/	10.5	Плита
6	Нийгмийн ажилтан	33.6	Паркет	15	Ариун цэврийн өрөө /эм/	12.5	Плита
7	Хөдөө аж ахуй	33.6	Паркет	16	ХБИ АЦӨрөө	11.5	Плита
8	Байгаль орчны улсын байцаагч, хамгаалагч	32.6	Паркет	17	Шатны хонгил	18.6	Г.Чулуу
9	ЖДҮ ажилтан	19	Паркет		Нийт	481.2	

ХААЛГА, ЦОНХНЫ ТОДОРХОЙЛОЛТ

Эдэлхүүний нэр	Марк	Нүхний хэмжээ мм	Тай
Хаалга	X1	900x2100	Дотор мо
	X2	1200x2100	
	X3	1000x2100	
	X4	800x2100	
	X5	700x1800	
	ШХ1	900x2100	Гадна ши
Цонх	Ц-1	1500x1500	
Цонх	Ц-2	2000x4500	
Цонх	Ц-3	1500x4500	
Шилэн фасад	ШФ1	6000x3000	Гадна өн шилэн
Шилэн фасад	ШФ2	6000x2000	

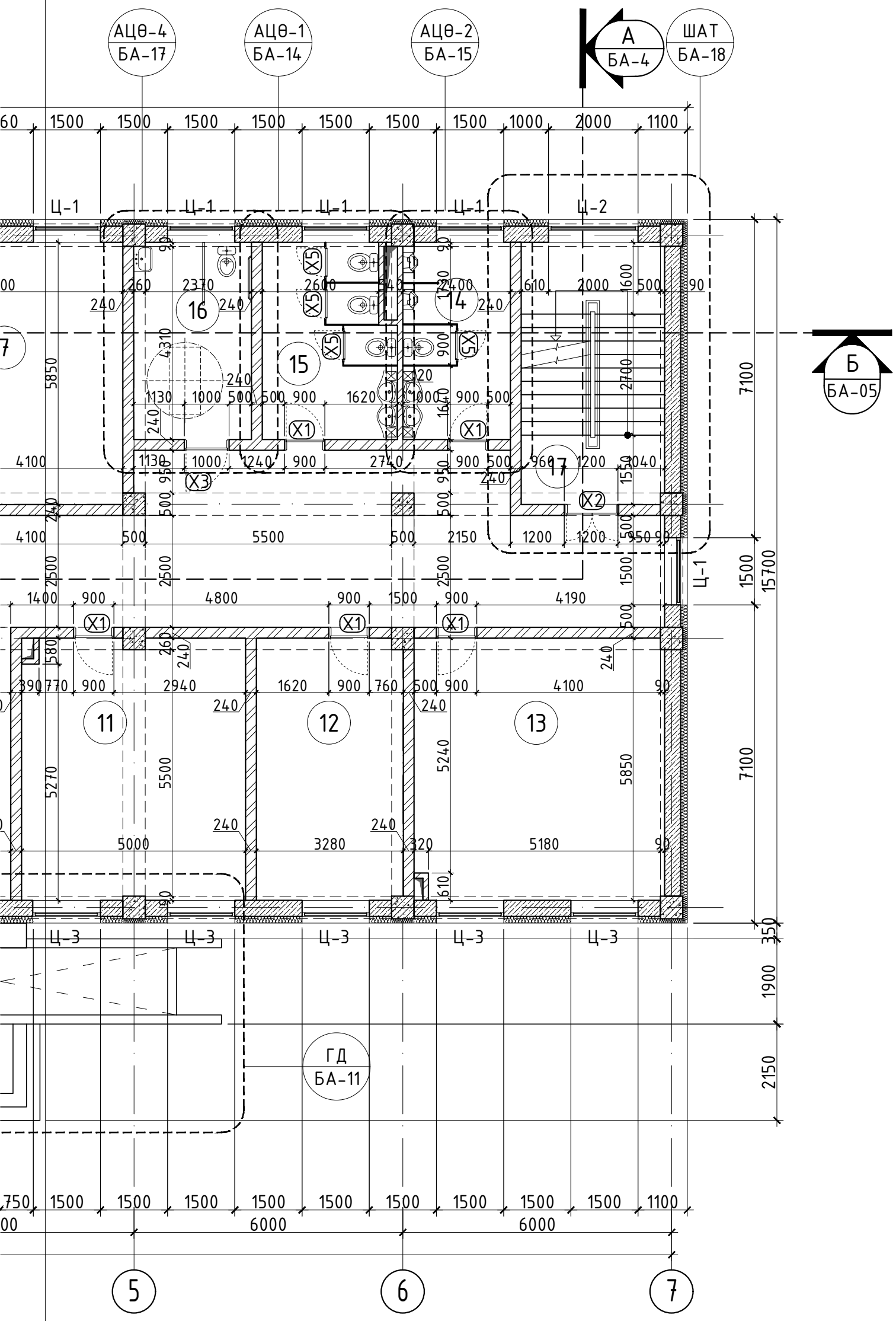

ТАЙЛБАР

1. Огтлол А-А БА-04-с үз.
2. Огтлол Б-Б БА-05-с үз.
3. Шатны хэсэгчилсэн байгуулалтыг БА-18-с үз
4. Хаалга, цонхны түүврийг БА-19-с үз.
5. Ханын хэсэглэлүүдийг БА-20-с үз.
6. Гадна довжооны хэсэгчилсэн байгуулалтыг БА-15-с үз.
7. Ханын хэсэглэлүүдийг хуудсандаа үз.

ГАДНА ХАНЫН БҮТЭЦ-1

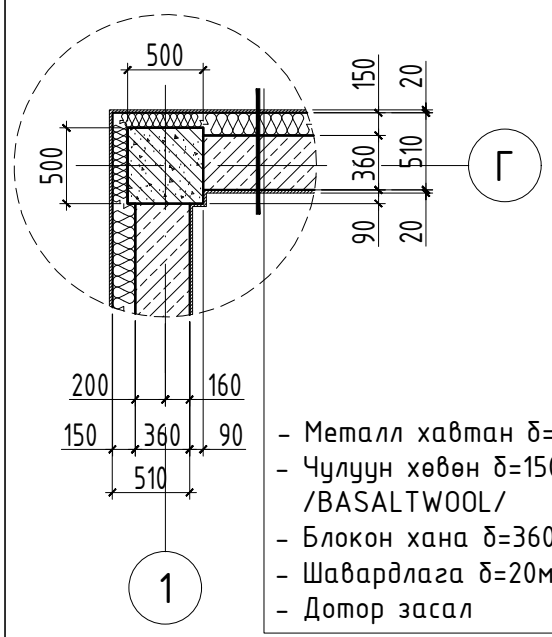

- Металл хавтан δ=20мм
- Чулуун хөвөн δ=150мм /BASALTWOOL/
- Блокон хана δ=360мм
- Шавардлага δ=20мм
- Дотор засал

ГАДНА ХАНЫН БҮТЭЦ-2

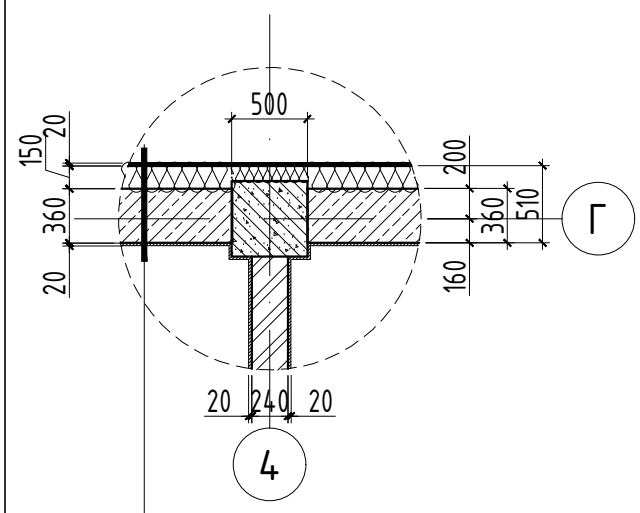

- Металл хавтан δ=20мм
- Чулуун хөвөн δ=150мм /BASALTWOOL/
- Блокон хана δ=360мм
- Шавардлага δ=20мм
- Дотор засал

ЛОЛТ

МАТЕРИАЛЫН ТОДОРХОЙЛОЛТ

Тайлбар
Дотор модон хаалга
Гадна шилэн хаалга
Гадна өнгөлгөөний шилэн фасад

-Цутгамал төмөр бетон
-Хөнгөн блок
-Тоосгон өрлөг
-Дулаалга
-Гипсэн хаалт

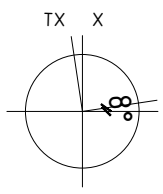

α=8° 00' 00"

ЗӨВШӨӨРӨЛЦСӨН

ББ		Э.Даваахүү
ЦБУ		А.Очирбат
ХАС		Э.Мөнхтулга
ХТ,ДГ		Б.Төрбат
ХД		Б.Дэлгэрцэцэг

БЛЮ МАНДАЛ АРТ ХХК

СЭЛЭНГЭ АЙМАГ, ТҮШИГ СУМ

ИРГЭДЭД ҮЙЛЧЛЭХ МЭДЭЭЛЛИЙН ТӨВИЙН БАРИЛГА

1-Р ДАВХРЫН БАЙГУУЛАЛТ

Архитектор		Д.Гантөгс	ЕГ.Шифр: БМА-09/2024	Масштаб: М1:100	Огноо: 2024/04
Гүйцэтгэсэн		С.Оргилболд	ТГ.Шифр:	Зургийн дугаар: БА-02	Хуудас 24
Шалгасан		Д.Гантөгс			

2-Р ДАВХРЫН БАЙГУУЛАЛТ М1:100

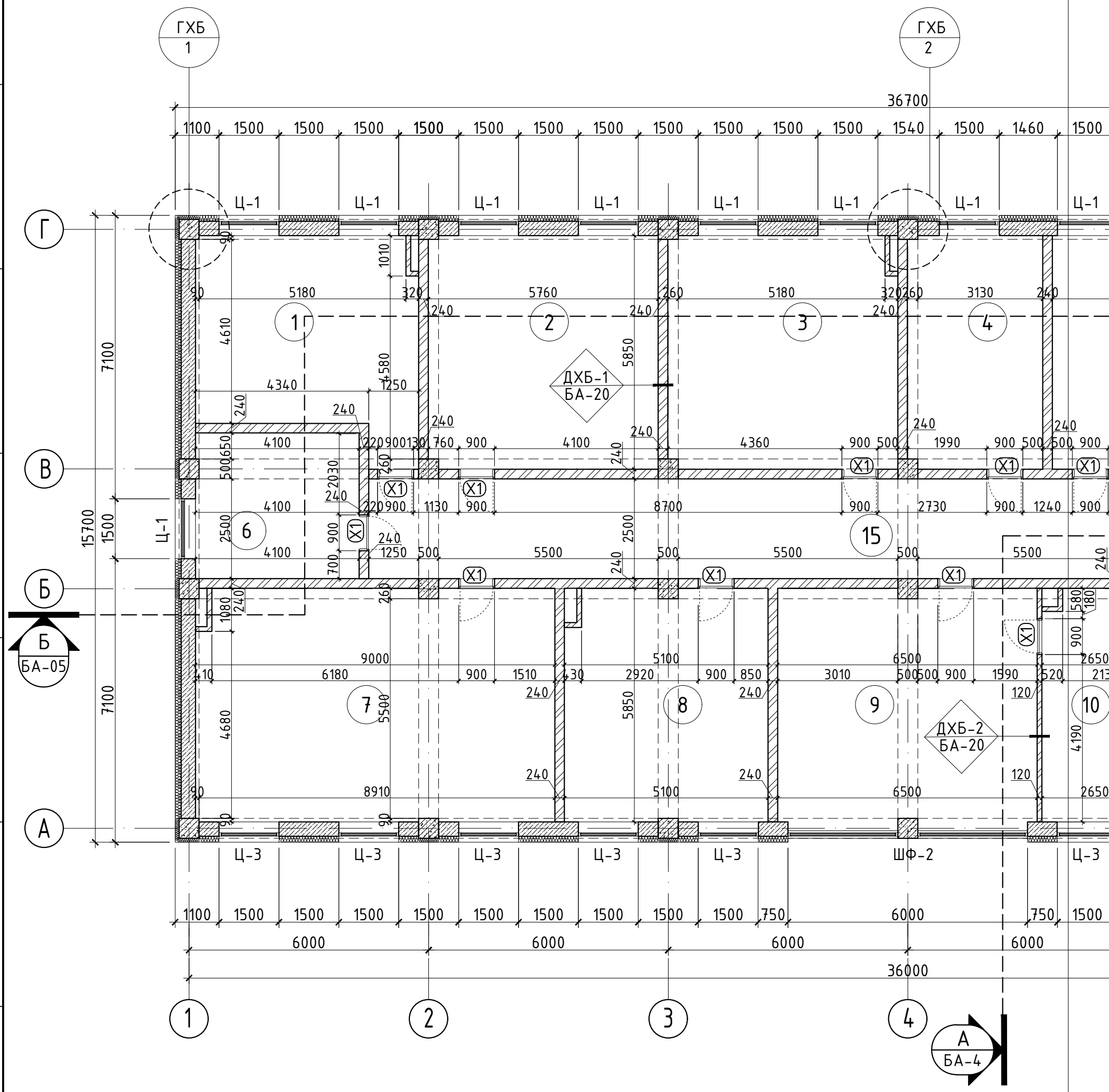

ӨРӨӨНИЙ ТОДОРХОЙЛОЛТ

Д/Д	Өрөөний нэр	Талбай ($м^2$)	Шал	Д/Д	Өрөөний нэр	Талбай ($м^2$)	Шал
1	Хууль эрхзүйн мэргэжилтэн	27.7	Паркет	11	Ариун цэврийн өрөө	6.5	Плита
2	Архив	33.6	Паркет	12	Ариун цэврийн өрөө	6.3	Плита
3	Санхүү, нярав	33.6	Паркет	13	Засаг даргын амрах өрөө	19.2	Паркет
4	Багын дарга	19.7	Паркет	14	Засаг дарга	32.6	Паркет
5	Архив	29	Паркет	15	Коридор	86.2	Чулуу.Х
6	Багын дарга	14.9	Паркет	16	Ариун цэврийн өрөө /эм/	12.5	Плита
7	Хурлын танхим	52.4	Паркет	17	Ариун цэврийн өрөө /эр/	10.5	Плита
8	Орлогч	29.6	Паркет	18	Шатны хонгил	18.6	Г.Чулуу
9	Тамгын газрын дарга	37.8	Паркет	19	Нийт	486.1	
10	ТГ-ын даргын амрах өрөө	15.4	Паркет				

ХААЛГА, ЦОНХНЫ ТОДОРХОЙЛОЛТ

Эдэлхүүний нэр	Марк	Нүхний хэмжээ мм	Тай
Хаалга	Х1	900x2100	Дотор мо
	Х2	1200x2100	
	Х3	1000x2100	
	Х4	800x2100	
	Х5	700x1800	
	ШХ1	900x2100	Гадна ши
Цонх	Ц-1	1500x1500	
Цонх	Ц-2	2000x4500	
Цонх	Ц-3	1500x4500	
Шилэн фасад	ШФ1	6000x3000	Гадна өн
Шилэн фасад	ШФ2	6000x2000	шилэн

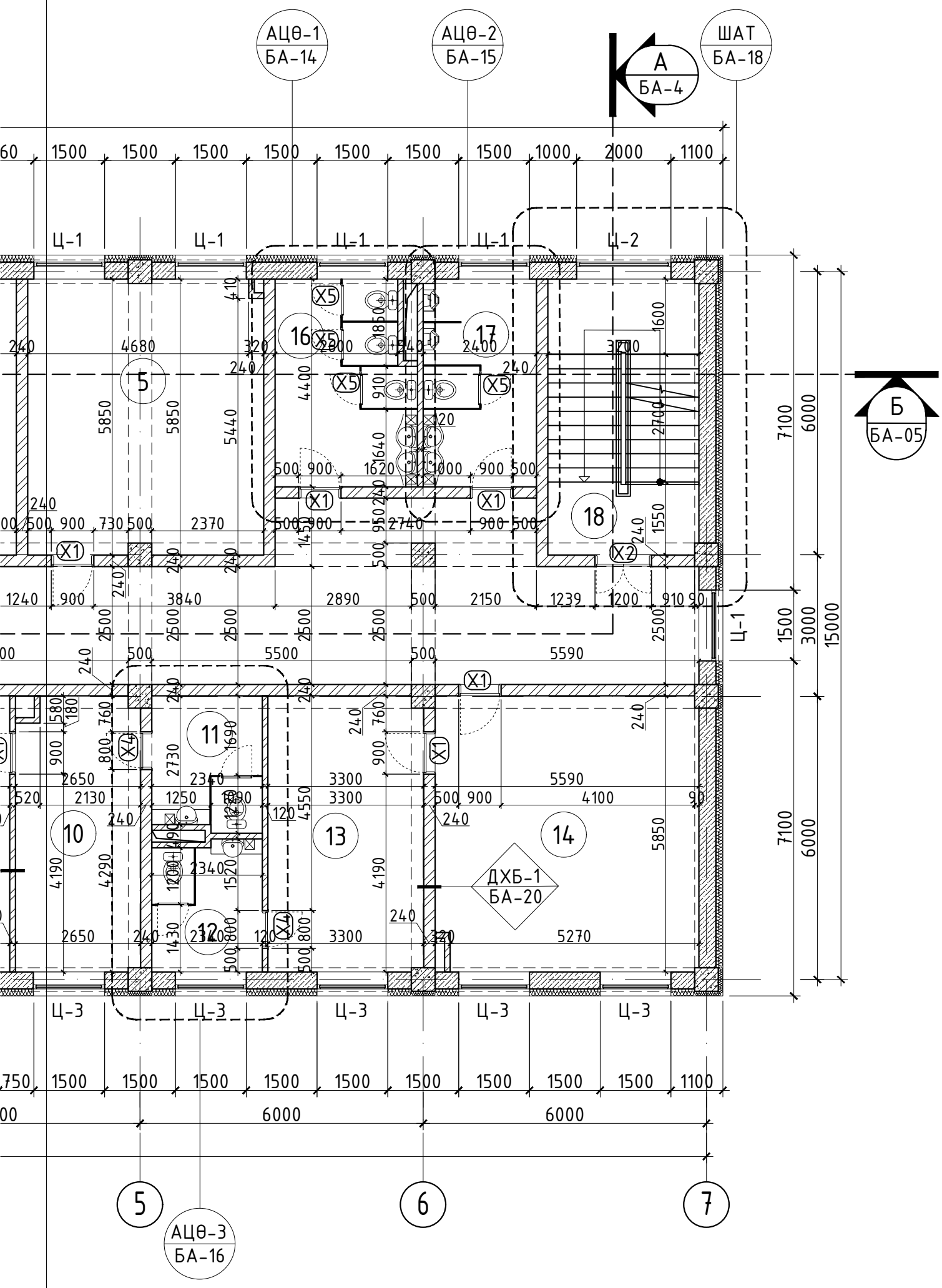

ТАЙЛБАР

1. Огтлол А-А БА-04-с үз.
2. Огтлол Б-Б БА-05-с үз.
3. Шатны хэсэгчилсэн байгуулалтыг БА-18-с үз
4. Хаалга, цонхны түүврийг БА-19-с үз.
5. Ханын хэсэглэлүүдийг БА-20-с үз.
6. Гадна довжооны хэсэгчилсэн байгуулалтыг БА-15-с үз.
7. Ханын хэсэглэлүүдийг хуудсандаа үз.

ГАДНА ХАНЫН БҮТЭЦ-1

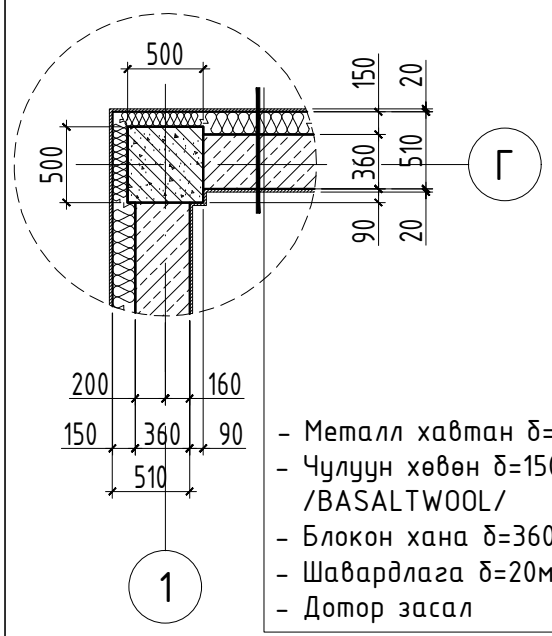

- Металл хавтан δ=20мм
- Чулуун хөвөн δ=150мм /BASALTWOOL/
- Блокон хана δ=360мм
- Шавардлага δ=20мм
- Дотор засал

ГАДНА ХАНЫН БҮТЭЦ-2

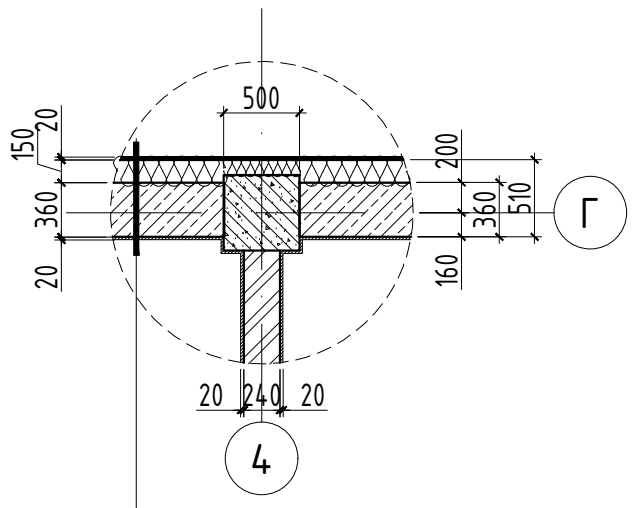

- Металл хавтан δ=20мм
- Чулуун хөвөн δ=150мм /BASALTWOOL/
- Блокон хана δ=360мм
- Шавардлага δ=20мм
- Дотор засал

ЛОЛТ

Тайлбар
Дотор модон хаалга
Гадна шилэн хаалга
Гадна өнгөлгөөний шилэн фасад

МАТЕРИАЛЫН ТОДОРХОЙЛОЛТ

- -Цутгамал төмөр бетон
- -Хөнгөн блок
- -Тоосгон өрлөг
- -Дулаалга
- -Гипсэн хаалт

ЗӨВШӨӨРӨЛЦСӨН

ББ		Э.Даваахүү
ЦБҮ		А.Очирбат
ХАС		Э.Мөнхтулга
ХТ,ДГ		Б.Төрбат
ХД		Б.Дэлгэрцэцэг

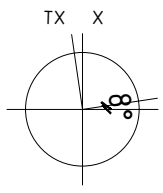

α=8° 00′ 00″

БЛЮ МАНДАЛ АРТ ХХК

СЭЛЭНГЭ АЙМАГ, ТҮШИГ СУМ

ИРГЭДЭД ҮЙЛЧЛЭХ МЭДЭЭЛЛИЙН ТӨВИЙН БАРИЛГА

2-Р ДАВХРЫН БАЙГУУЛАЛТ

Архитектор		Д.Гантөгс	ЕГ.Шифр: БМА-09/2024	Масштаб: М1:100	Огноо: 2024/04
Гүйцэтгэсэн		С.Оргилболд	ТГ.Шифр:	Зургийн дугаар: БА-03	Хуудас 24
Шалгасан		Д.Гантөгс			

ДЭЭВРИЙН БАЙГУУЛАЛТ М1:100

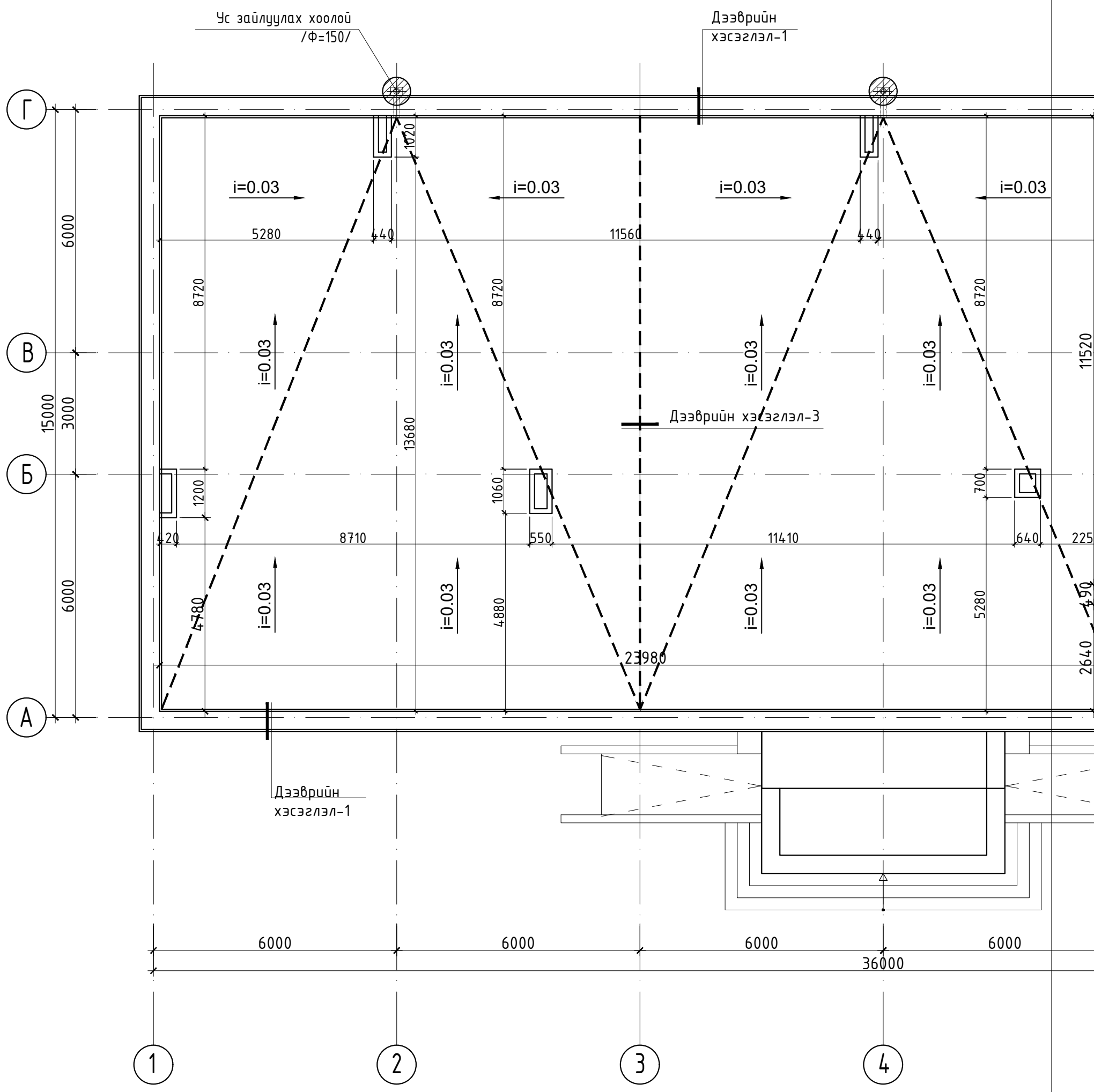

ДЭЭВРИЙН ХЭСЭГЛЭЛ-3 М1:25

Ус тусгаарлалтын
нэмэлт үед

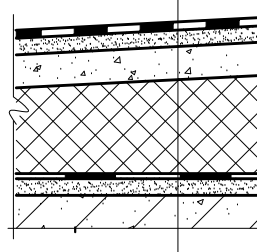

ТАЙЛБАР

1. Огтлол А-А БА-05-с үз.
2. Огтлол Б-Б БА-06-с үз.
3. Ханын бүтцийг БА-20 хуудаснаас үз.
4. Парпедны хэсэглэлүүдийг хуудсандаа үзнэ үү.

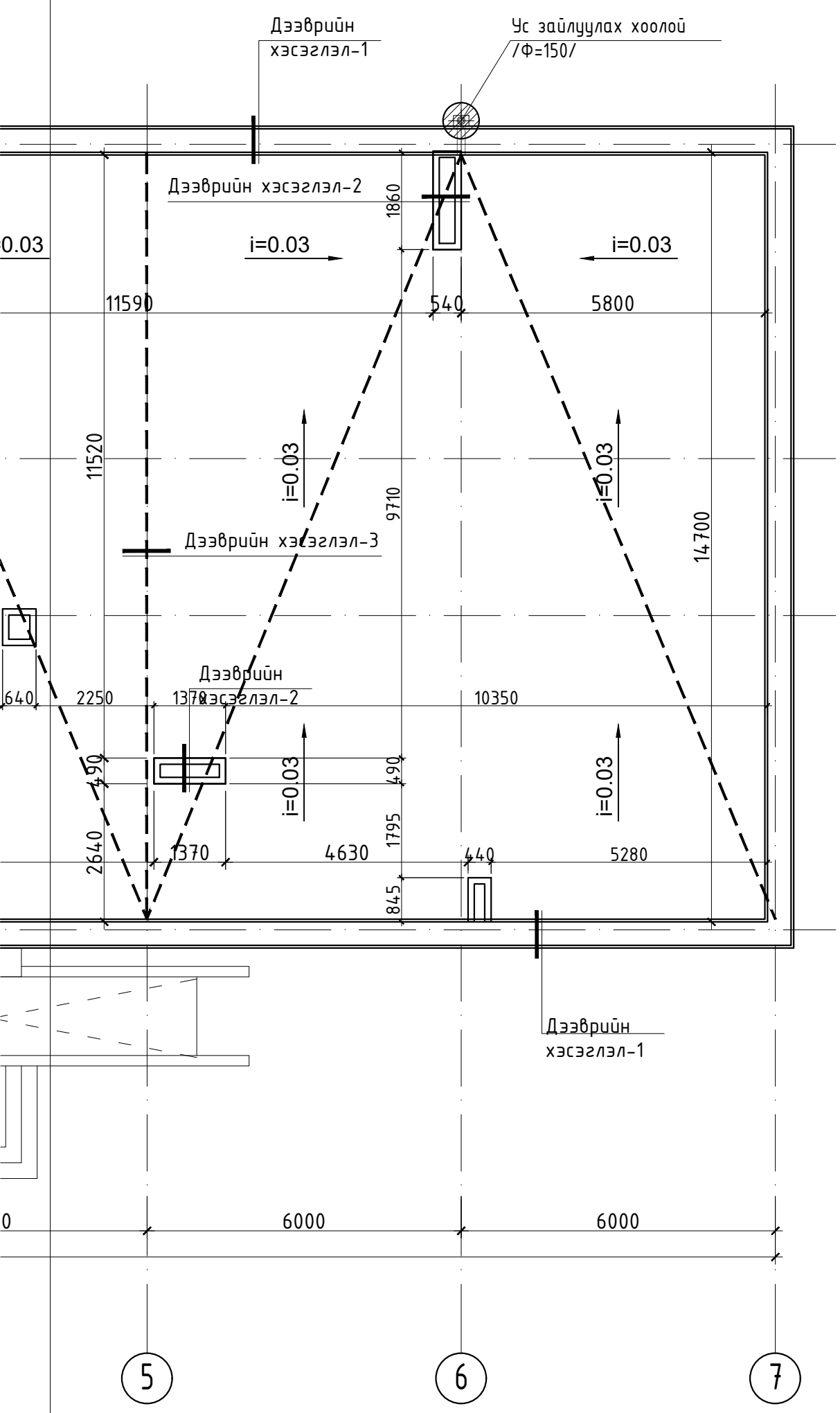

ДЭЭВРИЙН ХЭСЭГЛЭЛ-1 М1:25

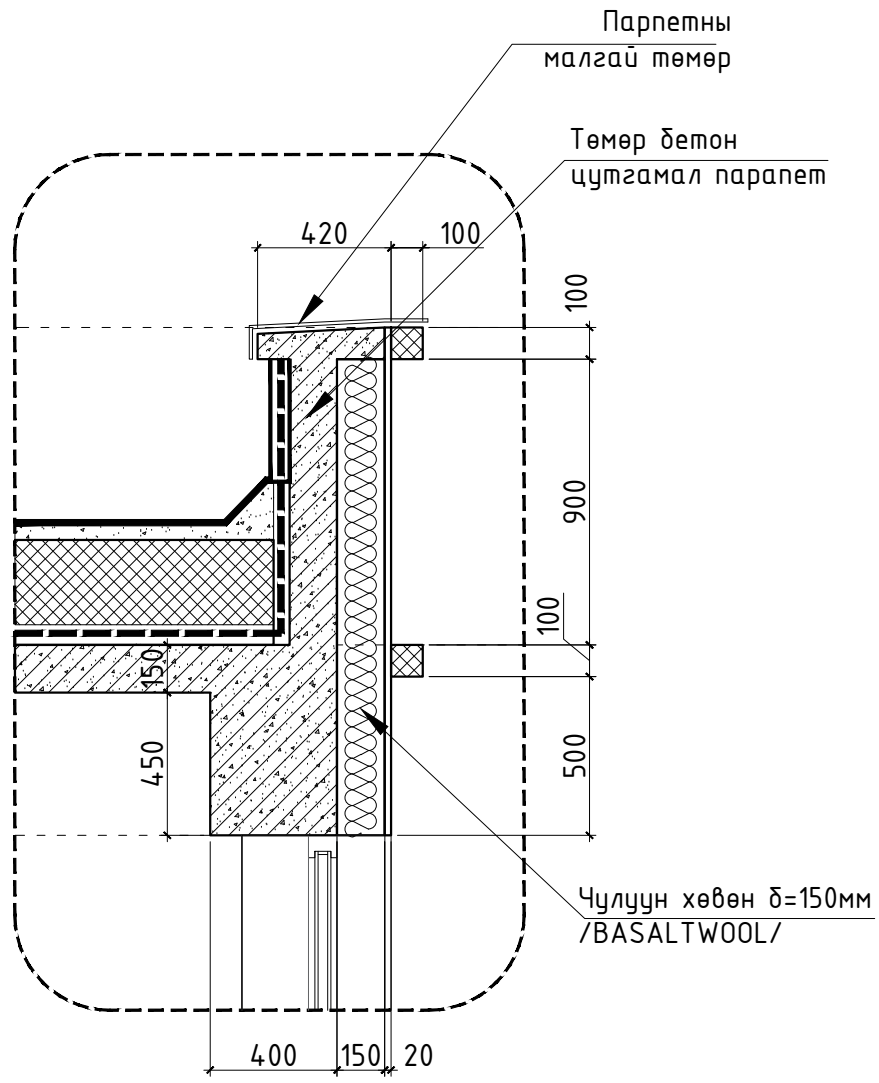

ДЭЭВРИЙН ХЭСЭГЛЭЛ-2 М1:25

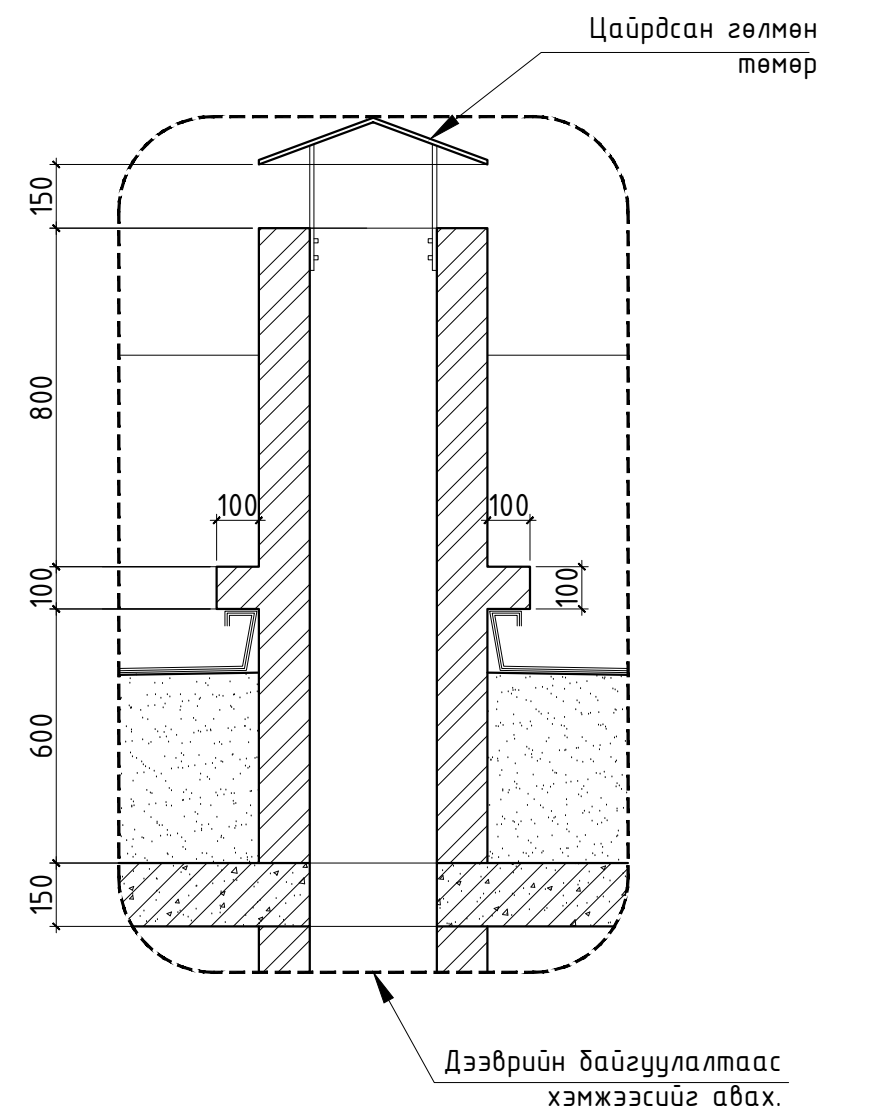

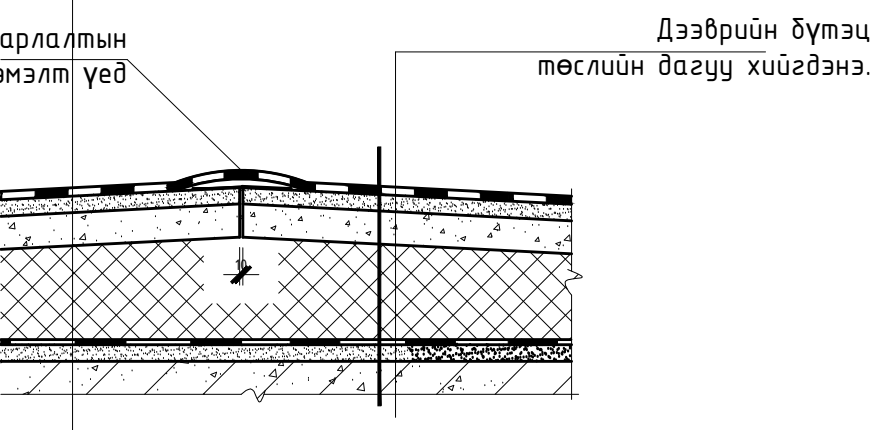

БЛЮ МАНДАЛ АРТ ХХК	СЭЛЭНГЭ АЙМАГ, ТҮШИГ СУМ ИРГЭДЭД ҮЙЛЧЛЭХ МЭДЭЭЛЛИЙН ТӨВИЙН БАРИЛГА ДЭЭВРИЙН БАЙГУУЛАЛТ				
	Архитектор	Д.Гантөгс	ЕГ.Шифр: БМА-09/2024	Масштаб: М1:100	Огноо: 2024/04
	Гүйцэтгэсэн	С.Оргилболд	ТГ.Шифр:	Зургийн дугаар: БА-06	Хуудас 24
	Шалгасан	Д.Гантөгс			

ОГТЛОЛ А-А

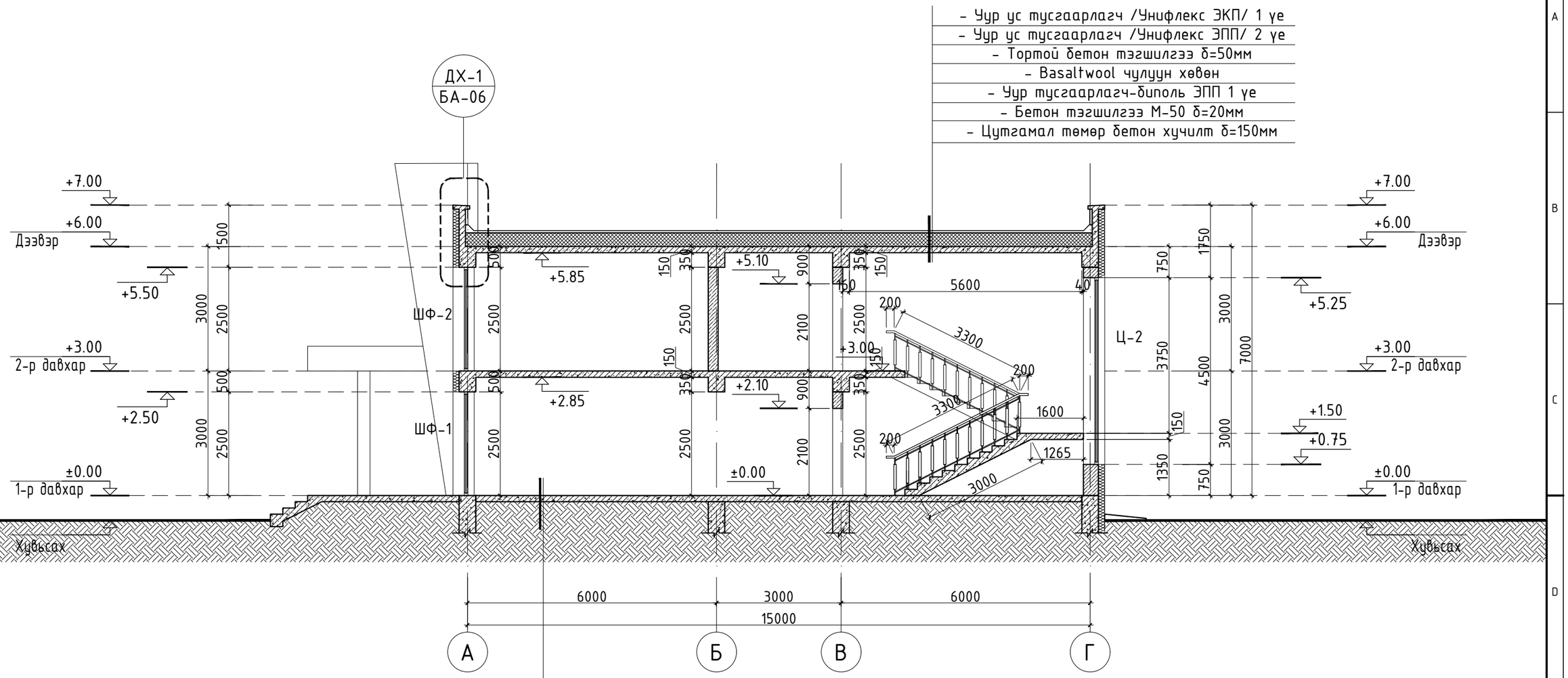

- Бетон будаг
- Бетон тэгшилгээ БМ-250 δ=40мм
- Уур, ус тусгаарлагч түрхлэг
- Бэлтгэл бетон ге БМ-150 δ=150мм
- Керамзит дулаалга δ=150мм
- Нягтруулсан хөрс

ТАЙЛБАР

1. Байгуулалтыг БА-02, БА-03-с үз.
2. Өрөө хооронд тусгаарлах ханыг 120мм, 250мм-ийн ердийн тоосгоор өрнө.
3. Дотор ханын бүтцийг БА-20 хуудсанд үзнэ үү.
4. Хаалга, цонхны схем түүврийг БА-19 хуудсанд үзнэ үү.
5. Дээврийн хэсэглэлийг БА-06-с үз.

ЗӨВШӨӨРӨЛЦСӨН		
ББ		Э.Даваахүү
ЦБУ		А.Очирбат
ХАС		Э.Мөнхтулга
ХТ,ДГ		Б.Төрбат
ХД		Б.Дэлгэрцэцэг

БЛЮ МАНДАЛ АРТ ХХК

СЭЛЭНГЭ АЙМАГ, ТҮШИГ СУМ

ИРГЭДЭД ҮЙЛЧЛЭХ МЭДЭЭЛЛИЙН ТӨВИЙН БАРИЛГА

ОГТЛОЛ А-А

Архитектор		Д.Гантөгс	ЕГ.Шифр: БМА-09/2024	Масштаб: М1:100	Огноо: 2024/04
Гүйцэтгэсэн		С.Оргилболд	ТГ.Шифр:	Зургийн дугаар: БА-04	Хуудас 24
Шалгасан		Д.Гантөгс			

А3

ОГТЛОЛ Б-Б

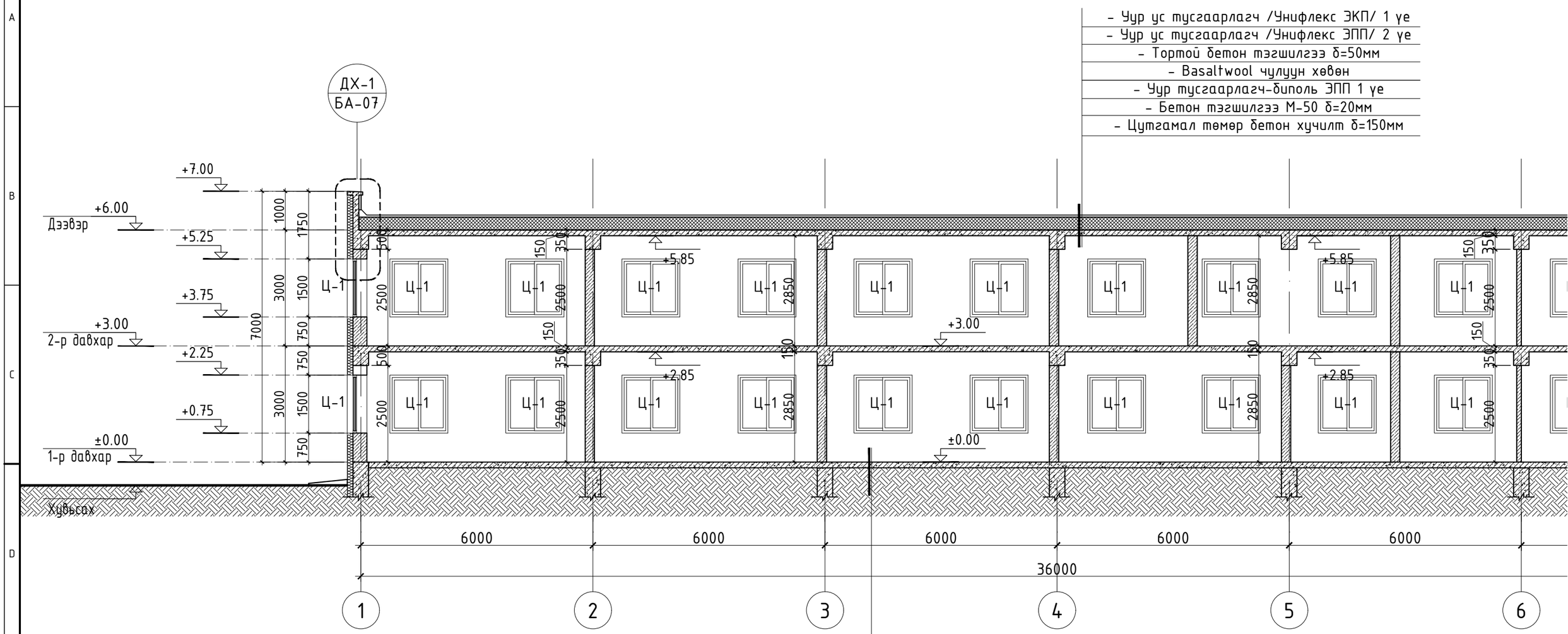

- Уур ус тусгаарлагч /Унифлекс ЭКП/ 1 үе
- Уур ус тусгаарлагч /Унифлекс ЭПП/ 2 үе
- Тортой бетон тэгшилгээ δ=50мм
- Basaltwool чулуун хөвөн
- Уур тусгаарлагч-биполь ЭПП 1 үе
- Бетон тэгшилгээ М-50 δ=20мм
- Цутгамал төмөр бетон хучилт δ=150мм

- Бетон будаг
- Бетон тэгшилгээ БМ-250 δ=40мм
- Уур, ус тусгаарлагч түрхлэг
- Бэлтгэл бетон үе БМ-150 δ=150мм
- Керамзит дулаалга δ=150мм
- Нягтруулсан хөрс

ТАЙЛБАР

1. Байгуулалтыг БА-02, БА-03-с үз.
2. Өрөө хооронд тусгаарлах ханыг 120мм, 250мм-ийн ердийн тоосгоор өрнө.
3. Дотор ханын бүтцийг БА-20 хуудсанд үзнэ үү.
4. Хаалга, цонхны схем түүврийг БА-19 хуудсанд үзнэ үү.
5. Дээврийн хэсэглэлийг БА-06-с үз.

ЗӨВШӨӨРӨЛЦСӨН		
ББ		Э.Даваахүү
ЦБУ		А.Очирбат
ХАС		Э.Мөнхтулга
ХТ,ДГ		Б.Төрбат
ХД		Б.Дэлгэрцэцэг

БЛЮ МАНДАЛ АРТ ХХК

- Уур ус тусгаарлагч /Унифлекс ЭКП/ 1 ує
- Уур ус тусгаарлагч /Унифлекс ЭПП/ 2 ує
- Тортой бетон тэгшилгээ δ=50мм
- Basaltwool чулуун хөвөн
- Уур тусгаарлагч-биполь ЭПП 1 ує
- Бетон тэгшилгээ М-50 δ=20мм
- Цутгамал төмөр бетон хучилт δ=150мм

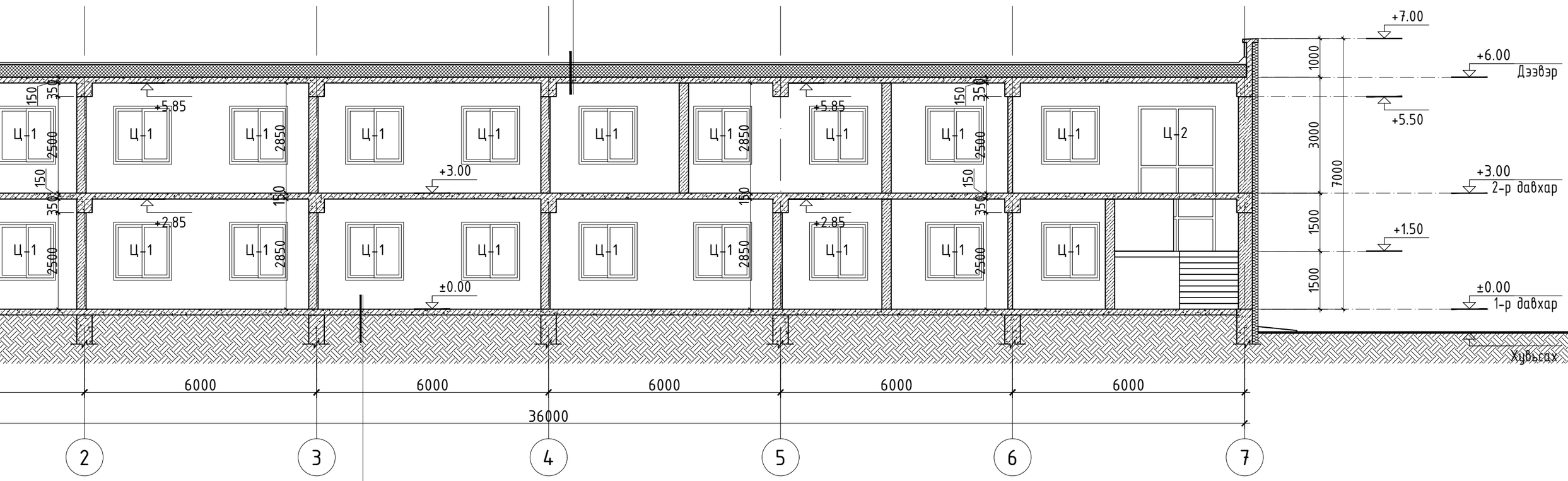

- Бетон будаг
- Бетон тэгшилгээ БМ-250 δ=40мм
- Уур, ус тусгаарлагч түрхлэг
- Бэлтгэл бетон үе БМ-150 δ=150мм
- Керамзит дулаалга δ=150мм
- Нягтруулсан хөрс

ЗӨВШӨӨРӨЛЦСӨН		
ББ		Э.Даваахүү
ЦБУ		А.Очирбат
ХАС		Э.Мөнхтулга
ХТ,ДГ		Б.Төрбат
ХД		Б.Дэлгэрцэцэг

БЛЮ МАНДАЛ АРТ ХХК

СЭЛЭНГЭ АЙМАГ, ТҮШИГ СУМ

ИРГЭДЭД ҮЙЛЧЛЭХ МЭДЭЭЛЛИЙН ТӨВИЙН БАРИЛГА

ОГТЛОЛ Б-Б

Архитектор		Д.Гантөгс	ЕГ.Шифр: БМА-09/2024	Масштаб: М1:100	Огноо: 2024/04
Гүйцэтгэсэн		С.Оргилболд	ТГ.Шифр:	Зургийн дугаар: БА-05	Хуудас 24
Шалгасан		Д.Гантөгс			

А3

НҮҮР ТАЛ ТЭНХЛЭГ 7-1

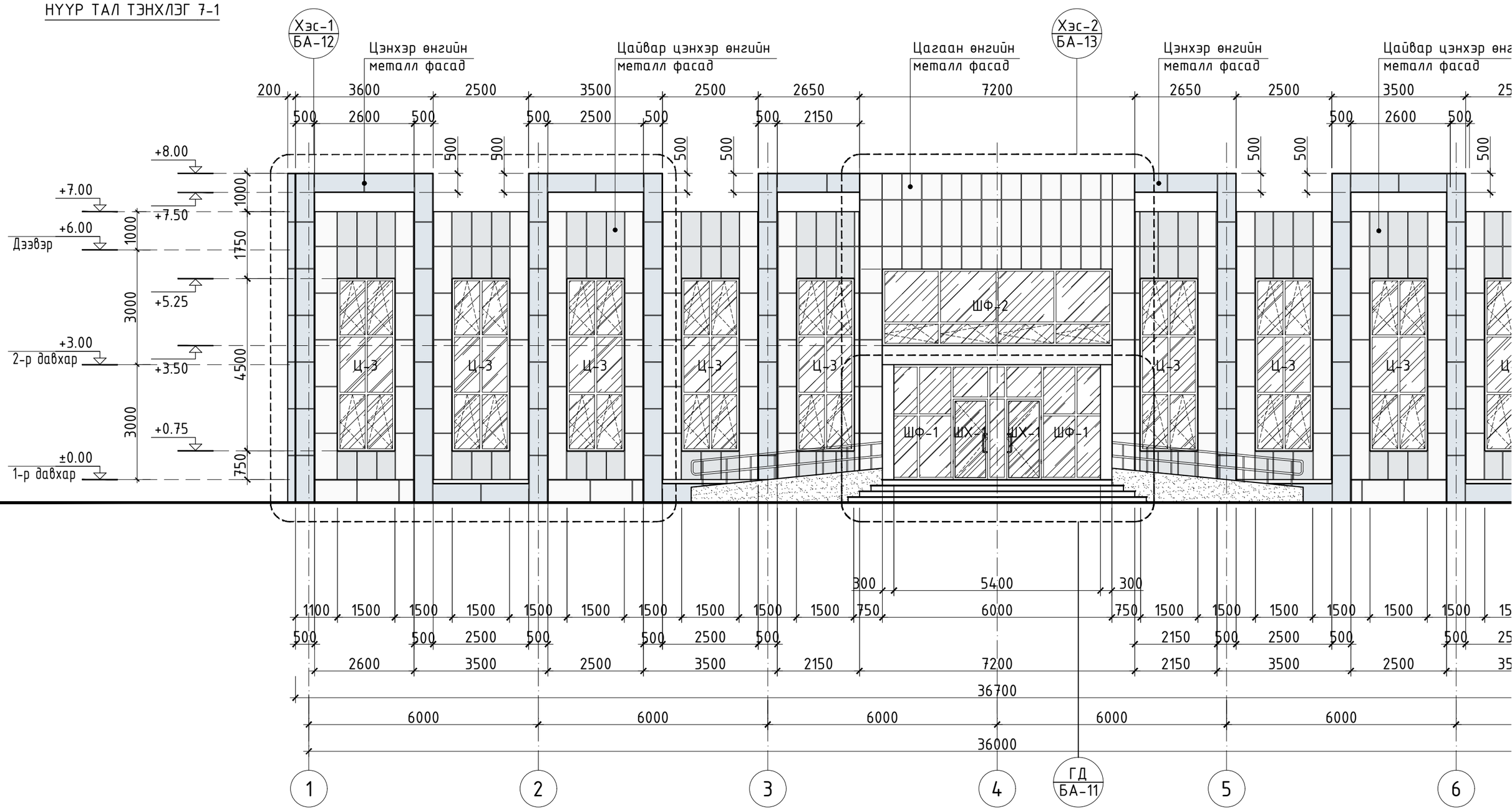

ТАЙЛБАР

1. Байгуулалтыг БА-02, БА-03-с үз.
2. Гадна довжооны хэсэгчилсэн байгуулалтыг БА-11-с үз.
3. Шилэн фасадны хэсэгчилсэн байгуулалтыг БА-19-с үз.
4. Хаалга, цонхны схем түүврийг БА-19 хуудсанд үзнэ үү.
5. Гадна металл фасадны хэсэгчилсэн байгуулалтыг БА-12-13-с үз.

Фасадны материалын онцлог таних тэмдэг

- Цэнхэр өнгийн металл фасад /C-83% M-67% Y-52% K-47%/
- Цайвар цэнхэр өнгийн металл фасад /C-59% M-42% Y-35% K-5%/
- Цагаан өнгийн металл фасад /C-0% M-0% Y-0% K-0%/
- Шилэн фасад

БЛЮ МАНДАЛ АРТ ХХК

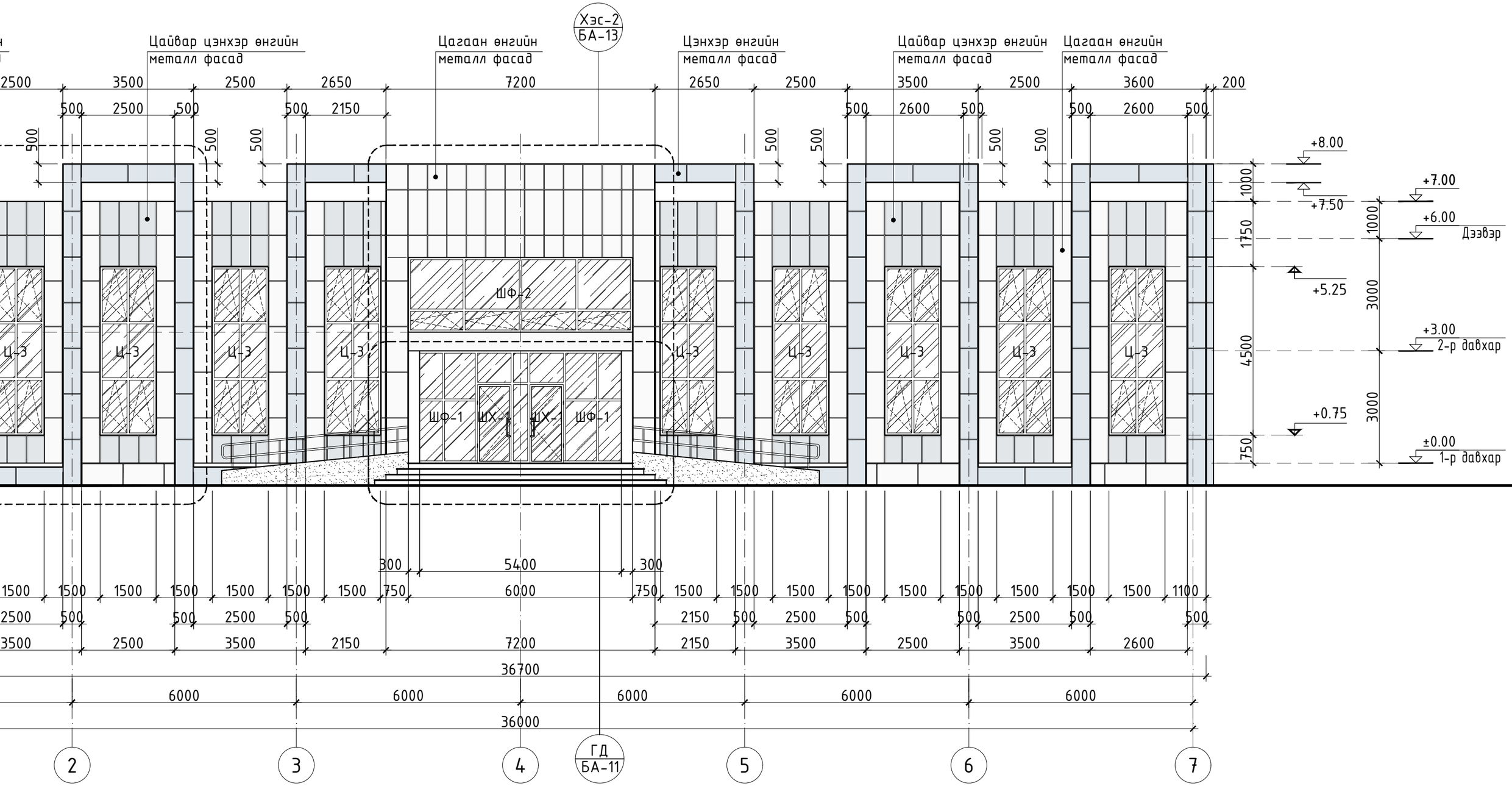

Фасадны материалын онцлог таних тэмдэг

Цэнхэр өнгийн металл фасад /C-83% M-67% Y-52% K-47%/	Цайвар цэнхэр өнгийн металл фасад /C-59% M-42% Y-35% K-5%/
Цагаан өнгийн металл фасад /C-0% M-0% Y-0% K-0%/	Шилэн фасад

13-с үз.

СЭЛЭНГЭ АЙМАГ, ТҮШИГ СУМ

ИРГЭДЭД ҮЙЛЧЛЭХ МЭДЭЭЛЛИЙН ТӨВИЙН БАРИЛГА

НҮҮР ТАЛ ТЭНХЛЭГ 1-7

БЛЮ МАНДАЛ АРТ ХХК	Архитектор	Д.Гантөгс	ЕГ.Шифр: БМА-09/2024	Масштаб: М1:100	Огноо: 2024/04
	Гүйцэтгэсэн	С.Оргилболд	ТГ.Шифр:	Зургийн дугаар: БА-07	Хуудас 24
	Шалгасан	Д.Гантөгс			

A3

НҮҮР ТАЛ ТЭНХЛЭГ 7-1

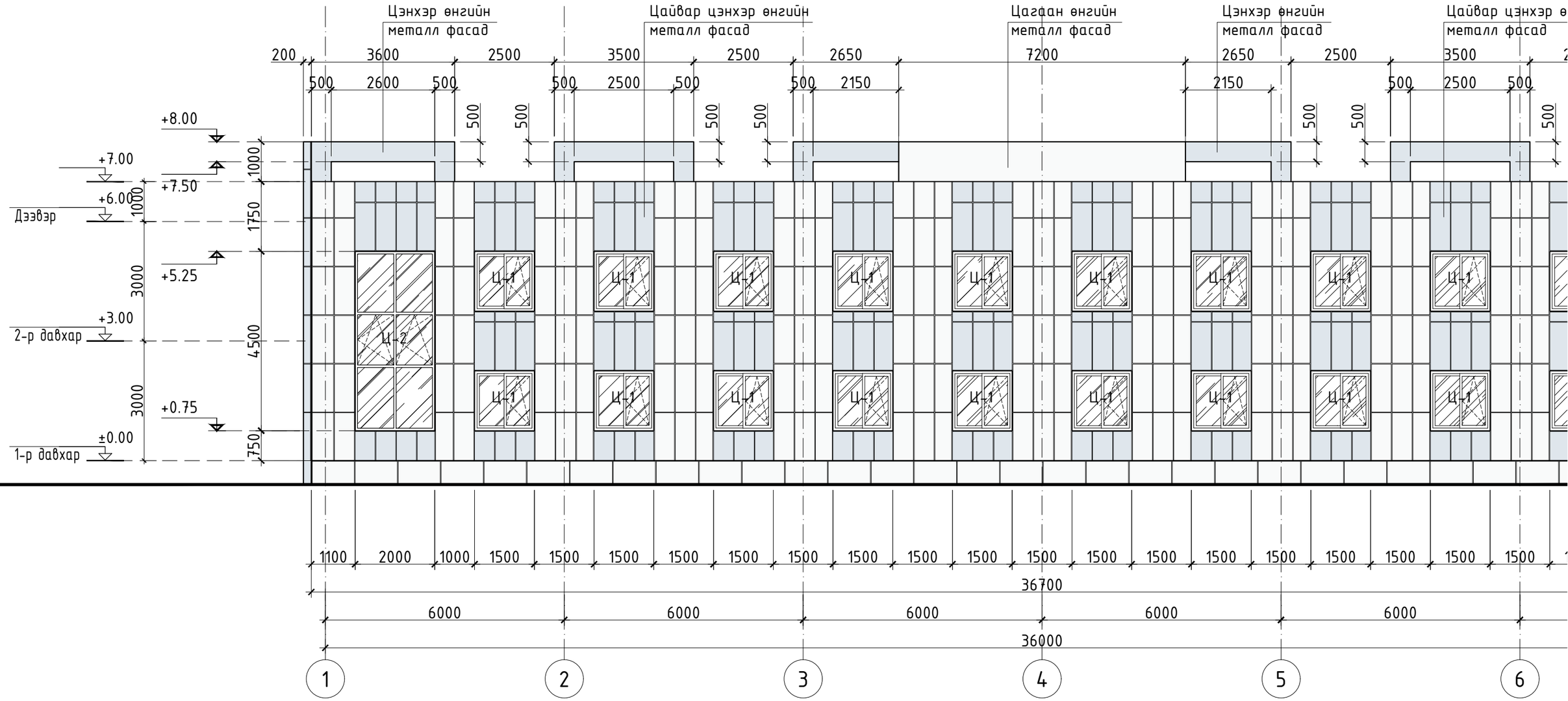

ТАЙЛБАР

1. Байгуулалтыг БА-02, БА-03-с үз.
2. Гадна довжооны хэсэгчилсэн байгуулалтыг БА-11-с үз.
3. Шилэн фасадны хэсэгчилсэн байгуулалтыг БА-19-с үз.
4. Хаалга, цонхны схем түүврийг БА-19 хуудсанд үзнэ үү.
5. Гадна металл фасадны хэсэгчилсэн байгуулалтыг БА-12-13-с үз.

Фасадны материалын онцлог таних тэмдэг

- Цэнхэр өнгийн металл фасад /C-83% M-67% Y-52% K-47%/
- Цайвар цэнхэр өнгийн металл фасад /C-59% M-42% Y-35% K-5%/
- Цагаан өнгийн металл фасад /C-0% M-0% Y-0% K-0%/
- Шилэн фасад

БЛЮ МАНДАЛ АРТ ХХК

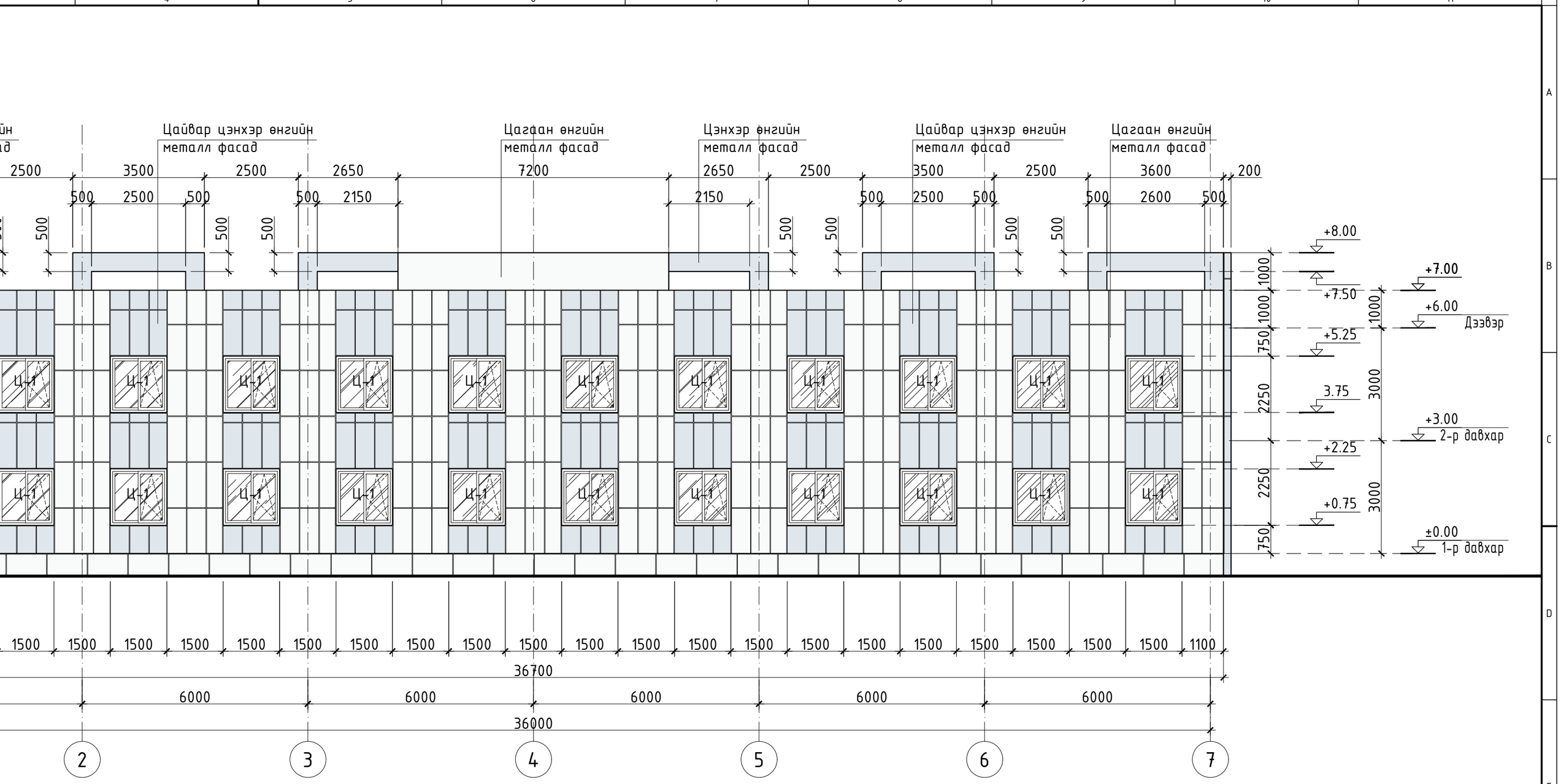

Фасадны материалын онцлог таних тэмдэг

Цэнхэр өнгийн металл фасад /C-83% M-67% Y-52% K-47%/	Цайвар цэнхэр өнгийн металл фасад /C-59% M-42% Y-35% K-5%/
Цагаан өнгийн металл фасад /C-0% M-0% Y-0% K-0%/	Шилэн фасад

13-с үз.

СЭЛЭНГЭ АЙМАГ, ТҮШИГ СУМ

ИРГЭДЭД ҮЙЛЧЛЭХ МЭДЭЭЛЛИЙН ТӨВИЙН БАРИЛГА

НҮҮР ТАЛ ТЭНХЛЭГ 7-1

БЛЮ МАНДАЛ АРТ ХХК

Архитектор		Д.Гантөгс	ЕГ.Шифр: БМА-09/2024	Масштаб: М1:100	Огноо: 2024/04
Гүйцэтгэсэн		С.Оргилболд	ТГ.Шифр:	Зургийн дугаар: БА-08	Хуудас 24
Шалгасан		Д.Гантөгс			

A3

НҮҮР ТАЛ ТЭНХЛЭГ А-Б

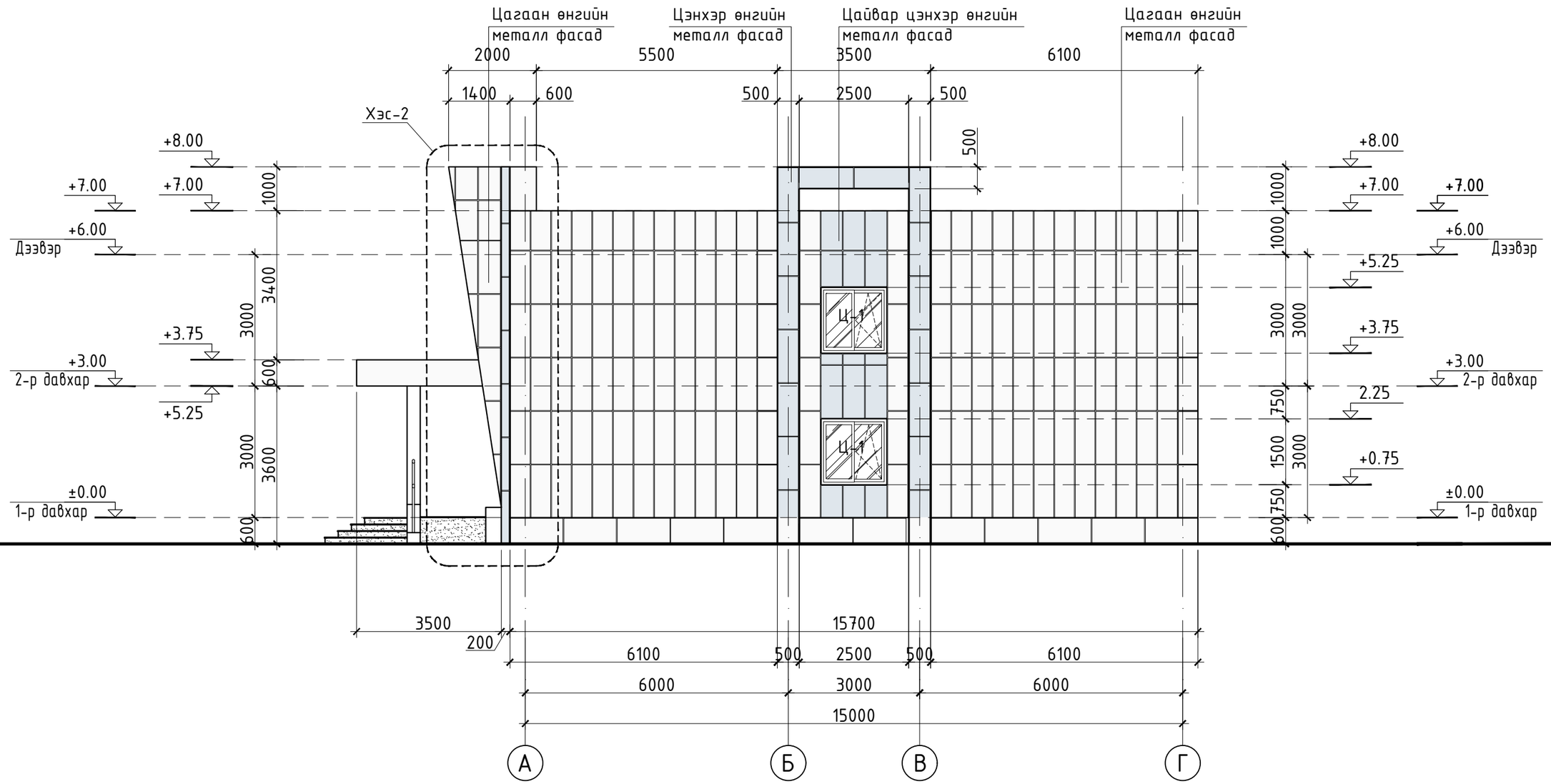

Фасадны материалын онцлог таних тэмдэг

Цэнхэр өнгийн металл фасад /C-83% M-67% Y-52% K-47%/	Цайвар цэнхэр өнгийн металл фасад /C-59% M-42% Y-35% K-5%/	Цагаан өнгийн металл фасад /C-0% M-0% Y-0% K-0%/	Шилэн фасад

ТАЙЛБАР

1. Байгуулалтыг БА-02, БА-03, БА-04-с үз.
2. Гадна довжооны хэсэгчилсэн байгуулалтыг БА-12-с үз.
3. Шилэн фасадны хэсэгчилсэн байгуулалтыг БА-19-с үз.
4. Хаалга, цонхны схем түүврийг БА-19 хуудсанд үзнэ үү.
5. Гадна металл фасадны хэсэгчилсэн байгуулалтыг БА-13-14-с үз.

БЛЮ МАНДАЛ АРТ ХХК

СЭЛЭНГЭ АЙМАГ, ТҮШИГ СУМ

ИРГЭДЭД ҮЙЛЧЛЭХ МЭДЭЭЛЛИЙН ТӨВИЙН БАРИЛГА

НҮҮР ТАЛ ТЭНХЛЭГ А-Б

Архитектор		Д.Гантөгс	ЕГ.Шифр: БМА-09/2024	Масштаб: М1:100	Огноо: 2024/04
Гүйцэтгэсэн		С.Оргилболд	ТГ.Шифр:	Зургийн дугаар: БА-9	Хуудас 24
Шалгасан		Д.Гантөгс			

А3

НҮҮР ТАЛ ТЭНХЛЭГ Б-А

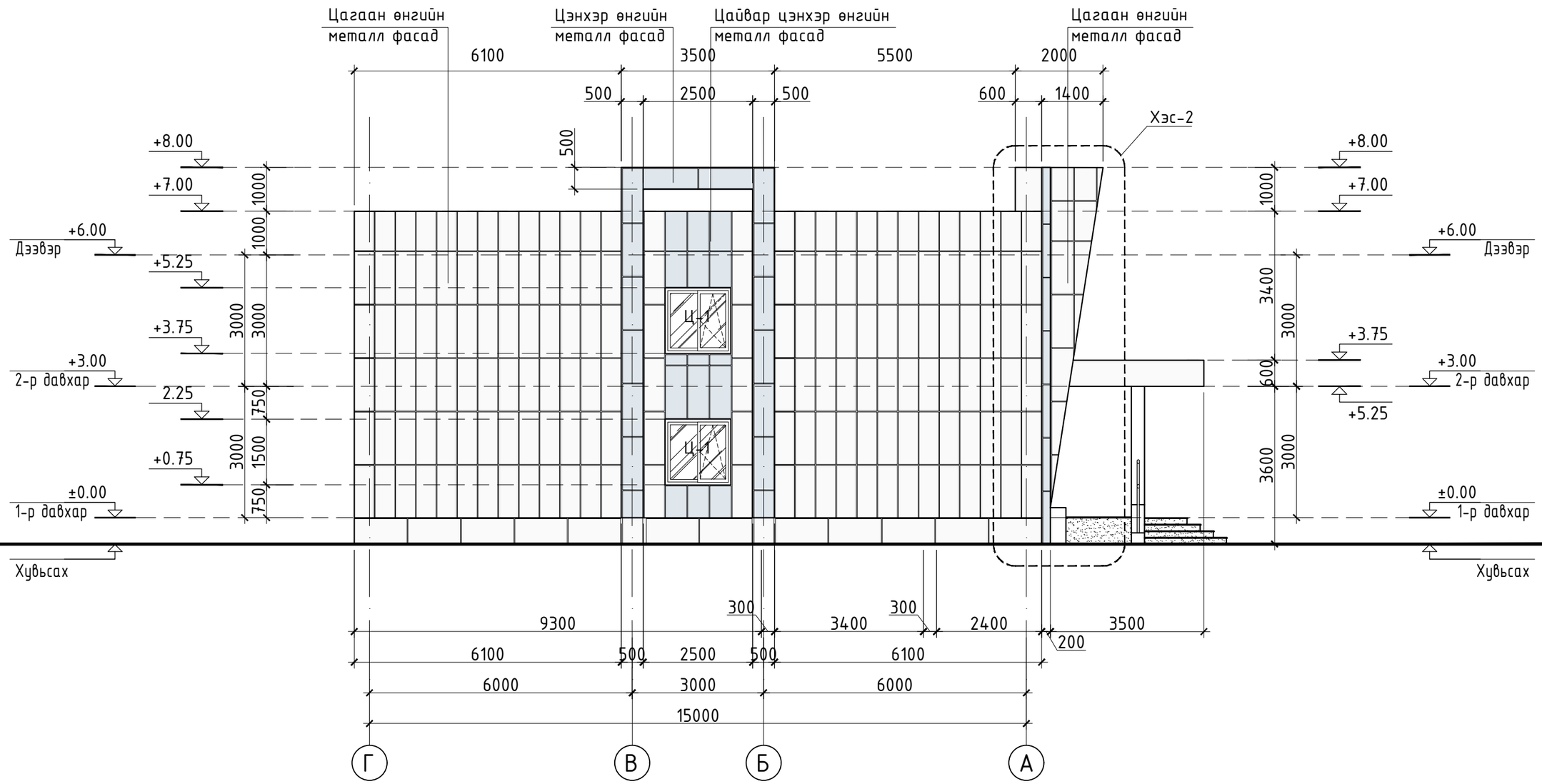

Фасадны материалын онцлог таних тэмдэг

Цэнхэр өнгийн металл фасад /C-83% M-67% Y-52% K-47%/	Цайвар цэнхэр өнгийн металл фасад /C-59% M-42% Y-35% K-5%/	Цагаан өнгийн металл фасад /C-0% M-0% Y-0% K-0%/	Шилэн фасад

ТАЙЛБАР

1. Байгуулалтыг БА-02, БА-03, БА-04-с үз.
2. Гадна довжооны хэсэгчилсэн байгуулалтыг БА-12-с үз.
3. Шилэн фасадны хэсэгчилсэн байгуулалтыг БА-19-с үз.
4. Хаалга, цонхны схем түүврийг БА-19 хуудсанд үзнэ үү.
5. Гадна металл фасадны хэсэгчилсэн байгуулалтыг БА-13-14-с үз.

БЛЮ МАНДАЛ АРТ ХХК

СЭЛЭНГЭ АЙМАГ, ТҮШИГ СУМ

ИРГЭДЭД ҮЙЛЧЛЭХ МЭДЭЭЛЛИЙН ТӨВИЙН БАРИЛГА

НҮҮР ТАЛ ТЭНХЛЭГ Б-А

Архитектор		Д.Гантөгс	ЕГ.Шифр: БМА-09/2024	Масштаб: М1:100	Огноо: 2024/04
Гүйцэтгэсэн		С.Оргилболд	ТГ.Шифр:	Зургийн дугаар: БА-10	Хуудас 24
Шалгасан		Д.Гантөгс			

А3

ГАДНА ДОВЖООНЫ ХЭСЭГЧИЛСЭН БАЙГУУЛАЛТ М1:100

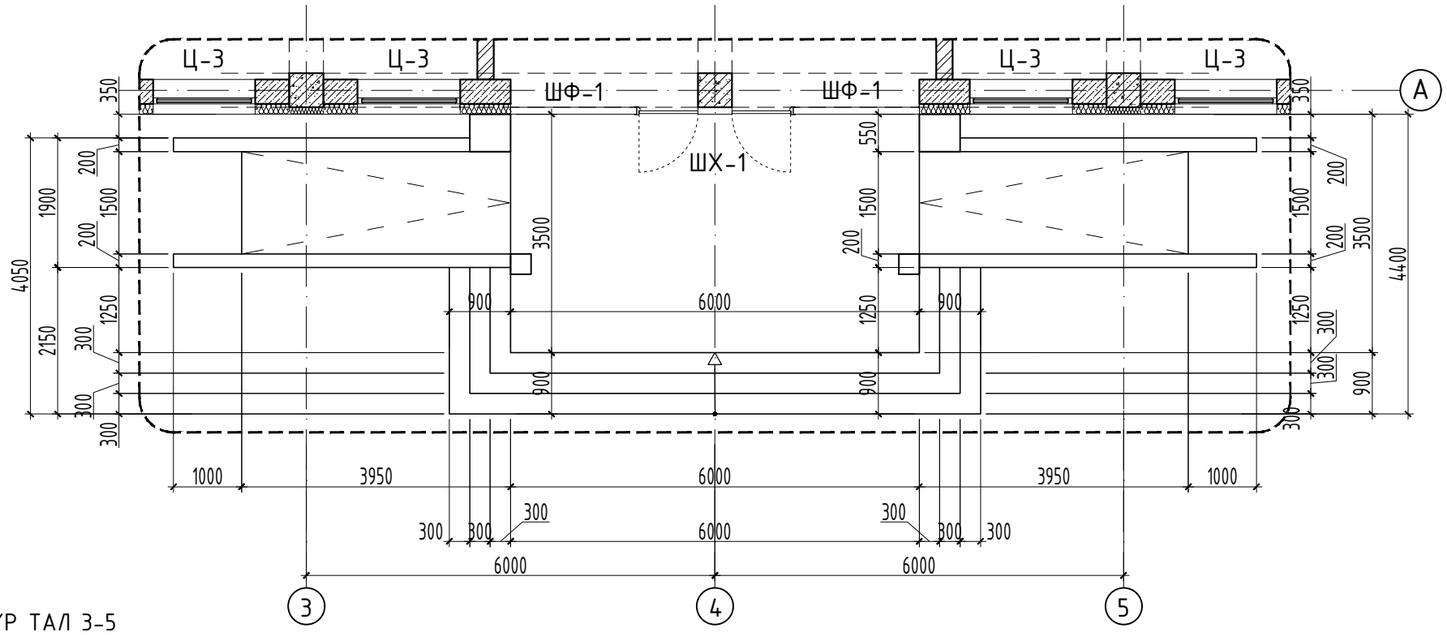

ОГТЛОЛ 1-1

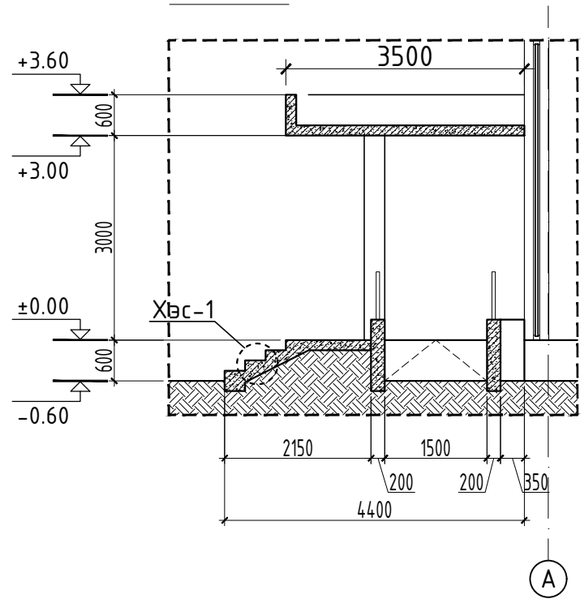

НҮҮР ТАЛ 3-5

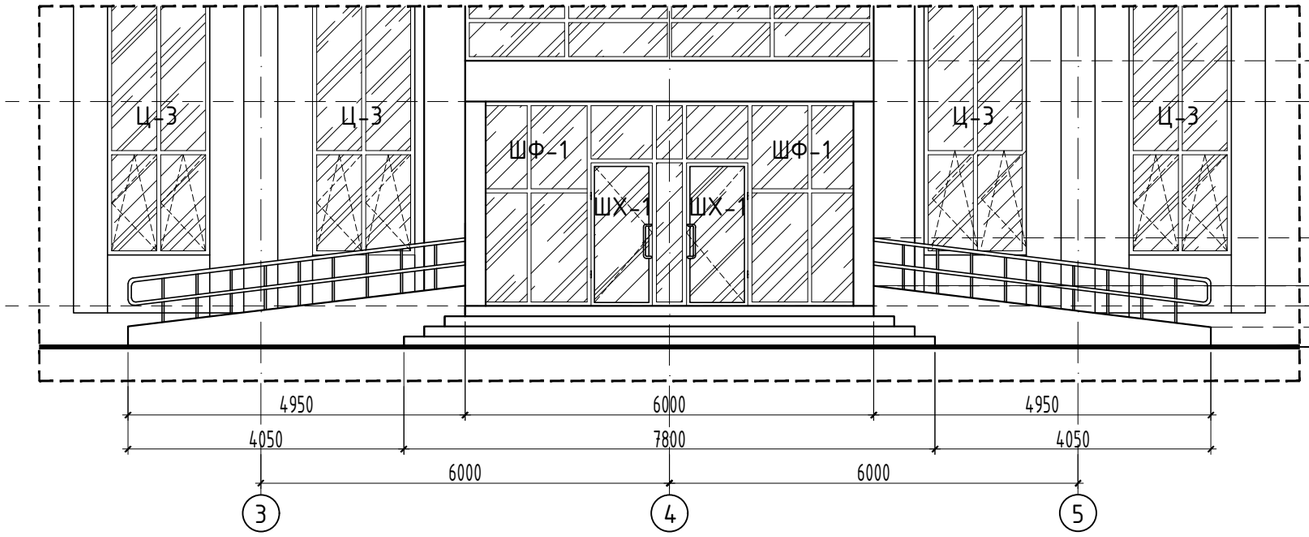

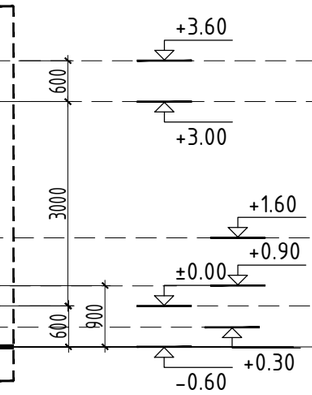

НҮҮР ТАЛ А

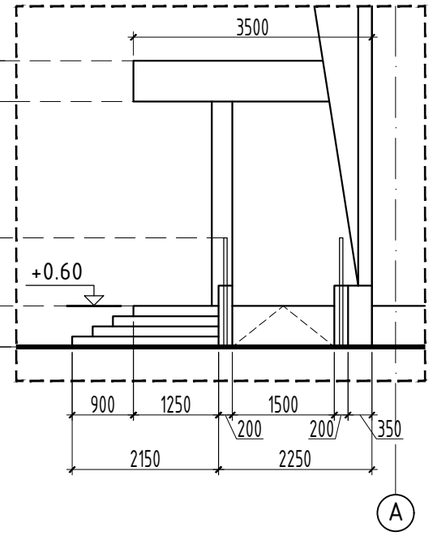

ХЭСЭГЛЭЛ-1

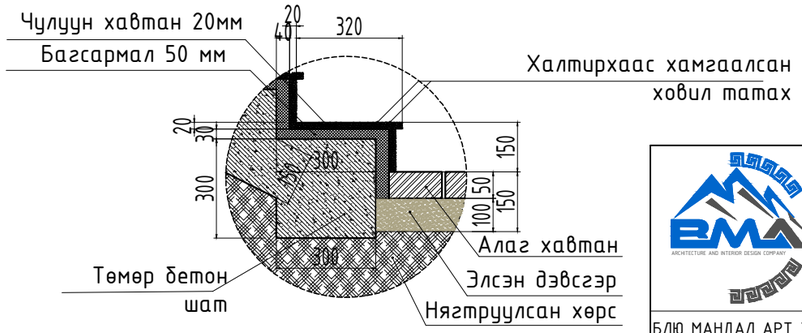

ТАЙЛБАР

1. Гадна довжооны хэсэгчилсэн байгуулалтыг БА-02-тай хамт үз.
2. Шатны бариулыг зэвэрдэггүй металлаар газар дээр нь тохируулан угсарна.

БЛЮ МАНДАЛ АРТ ХХК	СЭЛЭНГЭ АЙМАГ, ТҮШИГ СУМ ИРГЭДЭД ҮЙЛЧЛЭХ МЭДЭЭЛЛИЙН ТӨВИЙН БАРИЛГА ГАДНА ДОВЖООНЫ ХЭСЭГЧИЛСЭН БАЙГУУЛАЛТ				
	Архитектор	Д.Гантөгс	ЕГ.Шифр: БМА-09/2024	Масштаб: М1:100	Огноо: 2024/04
	Гүйцэтгэсэн	С.Оргилболд	ТГ.Шифр:	Зургийн дугаар: БА-11	Хуудас 24
	Шалгасан	Д.Гантөгс			

А3

ГАДНА ФАСАДНЫ ХЭСЭГЛЭЛ-1 М1:75

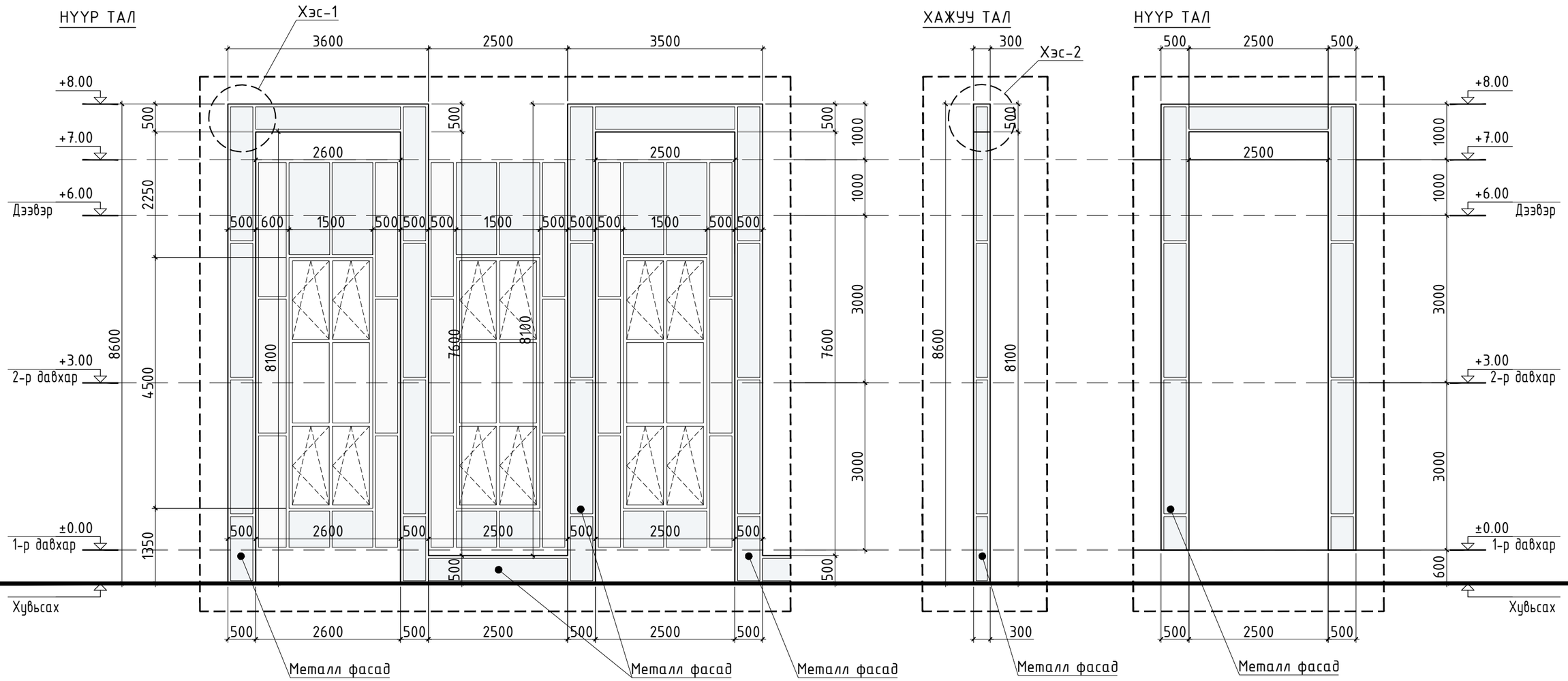

ХЭСЭГЛЭЛ-1 М1:20

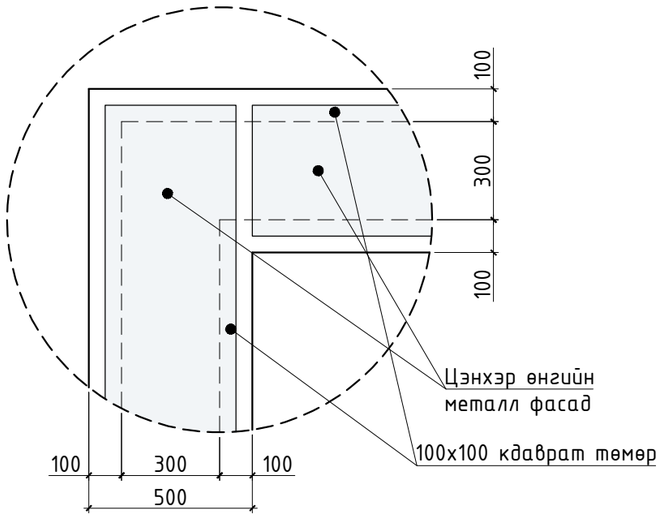

ХЭСЭГЛЭЛ-2 М1:20

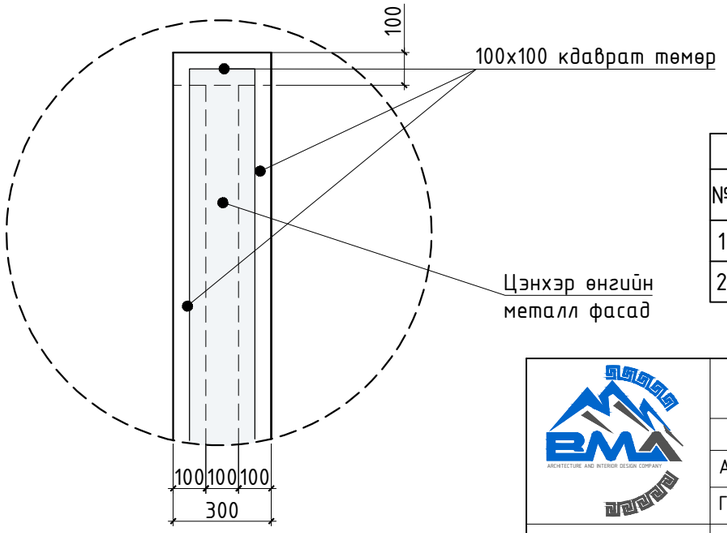

ТАЙЛБАР

1. Нүүр тал тэнхлэг БА-07-БА-10-с үз.
2. Хаалга, цонхны схем түүврийг БА-19 хуудаснаас үз.

Материалын түүвэр						
№	Материалын Нэр	Хэмжих нэгж	Тоо хэмжээ	Тоо ширхэг	Нийт хэмжээ	Тайлбар
1	100x100 Квадрат Төмөр	м	8.6	40	344	Босоо хийц
2	100x100 Квадрат Төмөр	м	2.6	40	104	Хэвтээ хийц

БЛЮ МАНДАЛ АРТ ХХК

СЭЛЭНГЭ АЙМАГ, ТҮШИГ СУМ

ИРГЭДЭД ҮЙЛЧЛЭХ МЭДЭЭЛЛИЙН ТӨВИЙН БАРИЛГА

ГАДНА ФАСАДНЫ ХЭСЭГЛЭЛ-1

Архитектор		Д.Гантөгс	ЕГ.Шифр: БМА-09/2024	Масштаб: М1:75	Огноо: 2024/04
Гүйцэтгэсэн		С.Оргилболд	ТГ.Шифр:	Зургийн дугаар: БА-12	Хуудас 24
Шалгасан		Д.Гантөгс			

А3

ГАДНА ФАСАДНЫ ХЭСЭГЛЭЛ-2 М1:50

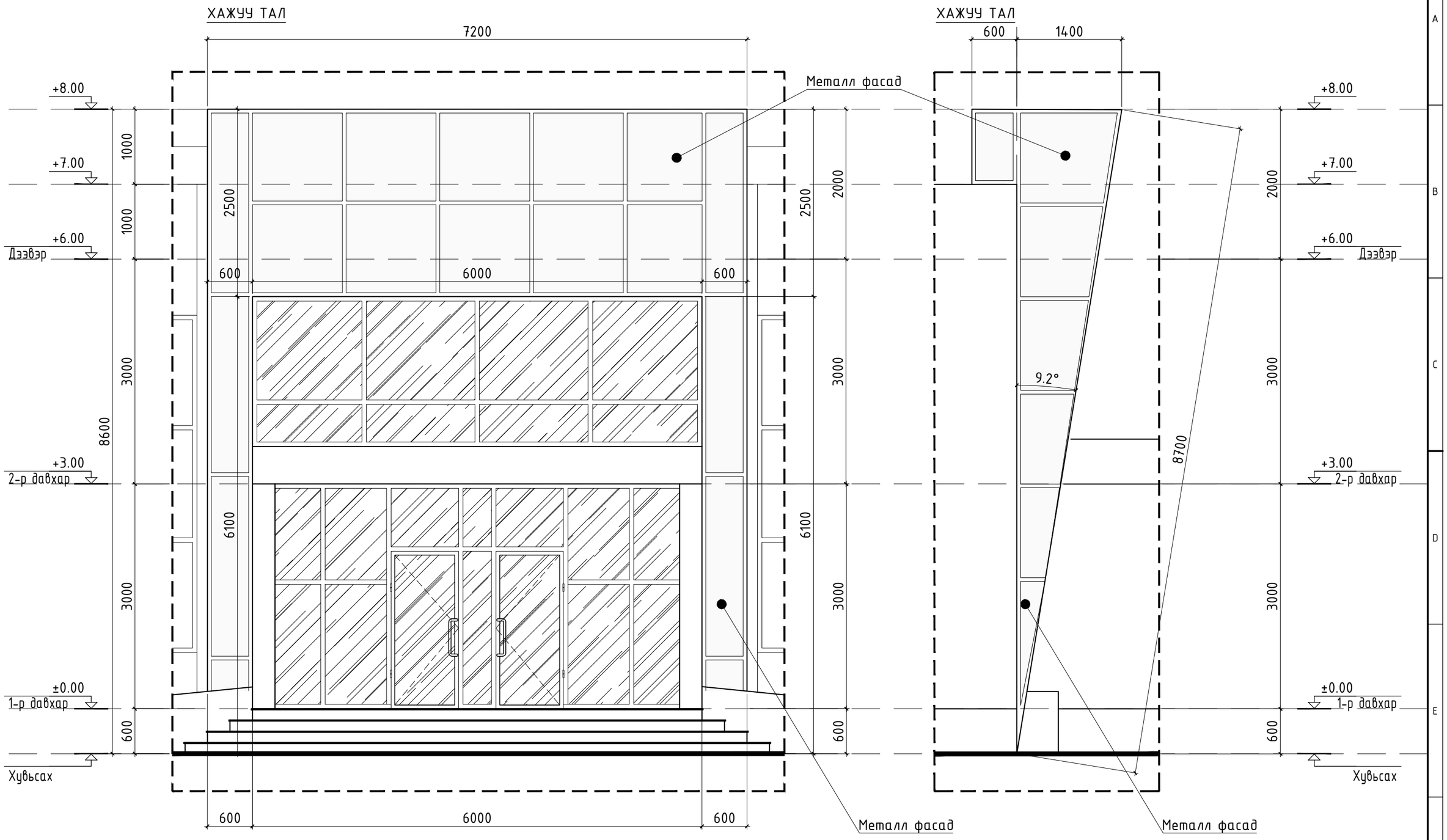

ТАЙЛБАР

1. Нүүр тал тэнхлэг БА-07-БА-10-с үз.
2. Хаалга, цонхны схем түүврийг БА-19 хуудаснаас үз.

БЛЮ МАНДАЛ АРТ ХХК	СЭЛЭНГЭ АЙМАГ, ТҮШИГ СУМ ИРГЭДЭД ҮЙЛЧЛЭХ МЭДЭЭЛЛИЙН ТӨВИЙН БАРИЛГА ГАДНА ФАСАДНЫ ХЭСЭГЛЭЛ-2					
	Архитектор		Д.Гантөгс	ЕГ.Шифр: БМА-09/2024	Масштаб: М1:50	Огноо: 2024/04
	Гүйцэтгэсэн		С.Оргилболд	ТГ.Шифр:	Зургийн дугаар: БА-13	Хуудас 24
	Шалгасан		Д.Гантөгс			

A3

АРИУН ЦЭВРИЙН ӨРӨӨНИЙ ХЭСЭГЧИЛСЭН БАЙГУУЛАЛТ-1 М1:50

ХЭСЭГЧИЛСЭН БАЙГУУЛАЛТ

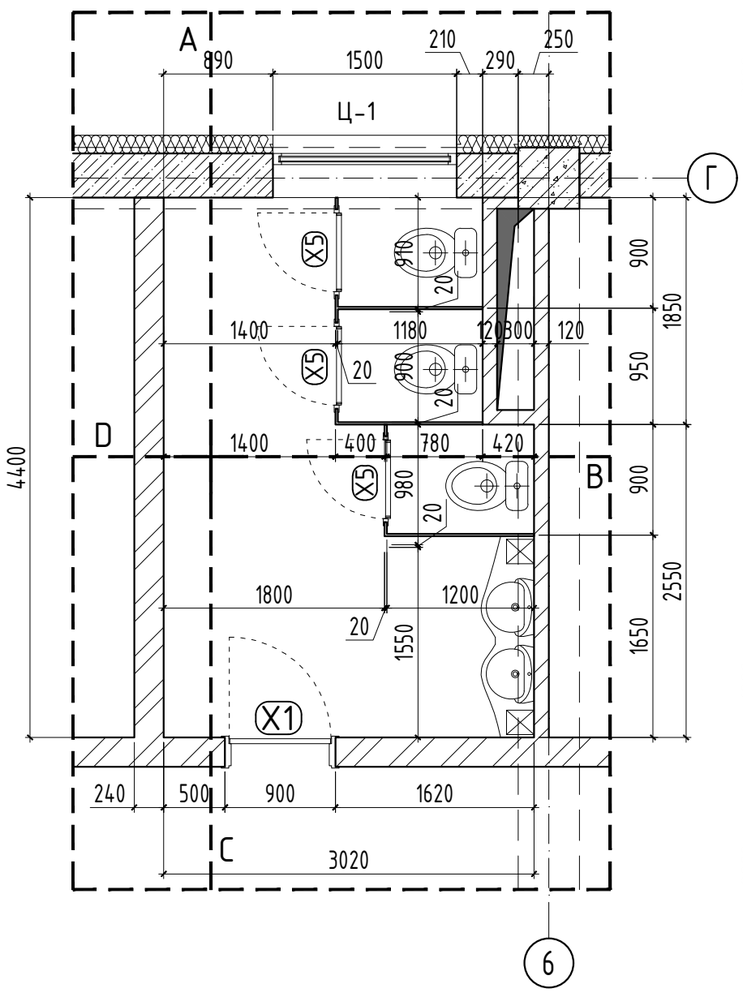

А ХАНЫН ДЭЛГЭЭС

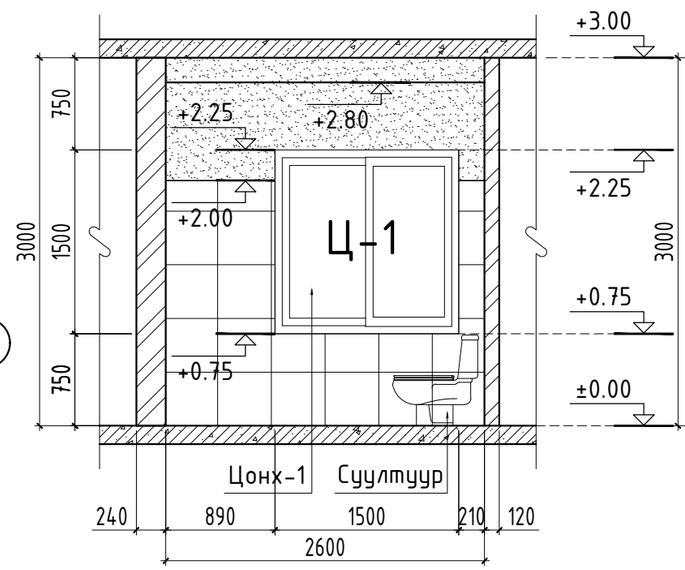

В ХАНЫН ДЭЛГЭЭС

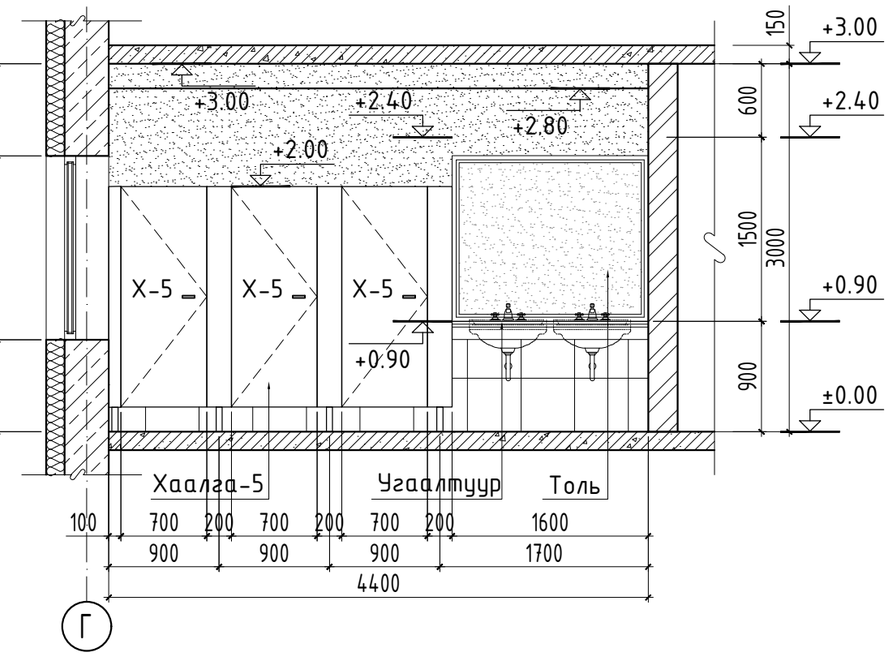

С ХАНЫН ДЭЛГЭЭС

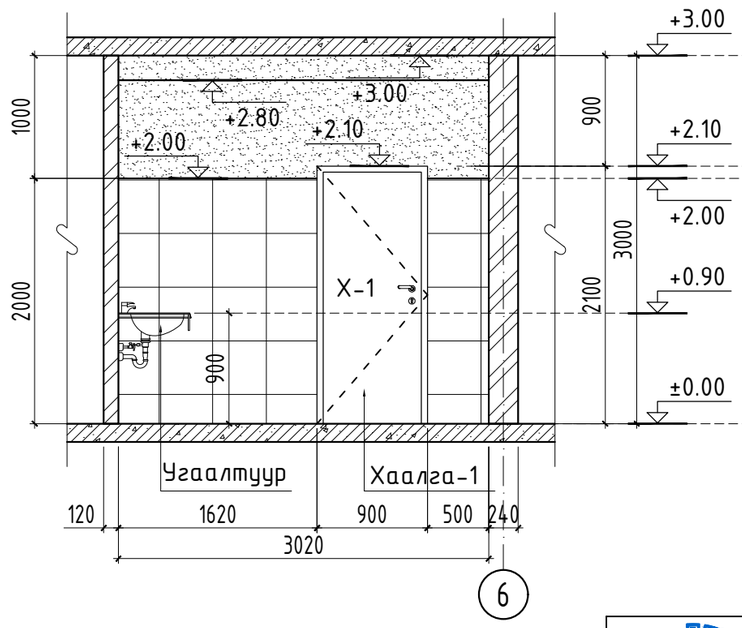

D ХАНЫН ДЭЛГЭЭС

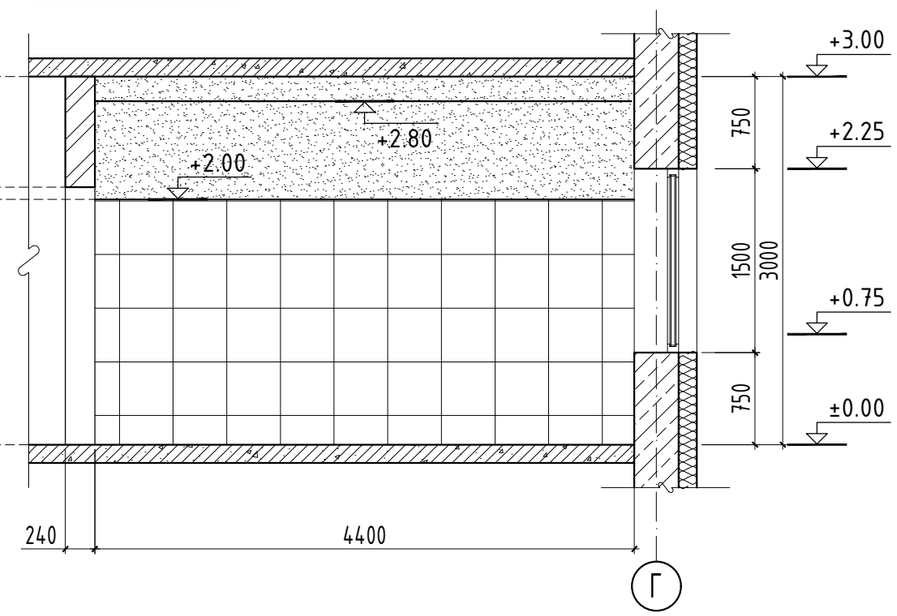

ТАЙЛБАР

1. Ариун цэврийн өрөөний байгуулалтыг БА-02, БА-03-тай хамт үз.
2. Плитаны өнгө загварыг захиалагчын хүсэлтийн дагуу сонгож стандартын дагуу чанартай цэвэр наана.
3. Плитаны дээд хэсгийн хана, таазыг сайн чанарын цавуу замаскаар гадаргууг тэгшилж ус чийг тэсвэртэй цагаан эмульсэн будгаар 2-3 үе будна.

БЛЮ МАНДАЛ АРТ ХХК	СЭЛЭНГЭ АЙМАГ, ТҮШИГ СУМ				
	ИРГЭДЭД ҮЙЛЧЛЭХ МЭДЭЭЛЛИЙН ТӨВИЙН БАРИЛГА				
	АРИУН ЦЭВРИЙН ӨРӨӨНИЙ ХЭСЭГЧИЛСЭН БАЙГУУЛАЛТ-1				
Архитектор	Д.Гантөгс	ЕГ.Шифр: БМА-09/2024	Масштаб: М1:50	Огноо: 2024/04	
Гүйцэтгэсэн	С.Оргилболд	ТГ.Шифр:	Зургийн дугаар: БА-14	Хуудас 24	
Шалгасан	Д.Гантөгс				

A3

АРИУН ЦЭВРИЙН ӨРӨӨНИЙ ХЭСЭГЧИЛСЭН БАЙГУУЛАЛТ-2 М1:50

ХЭСЭГЧИЛСЭН БАЙГУУЛАЛТ

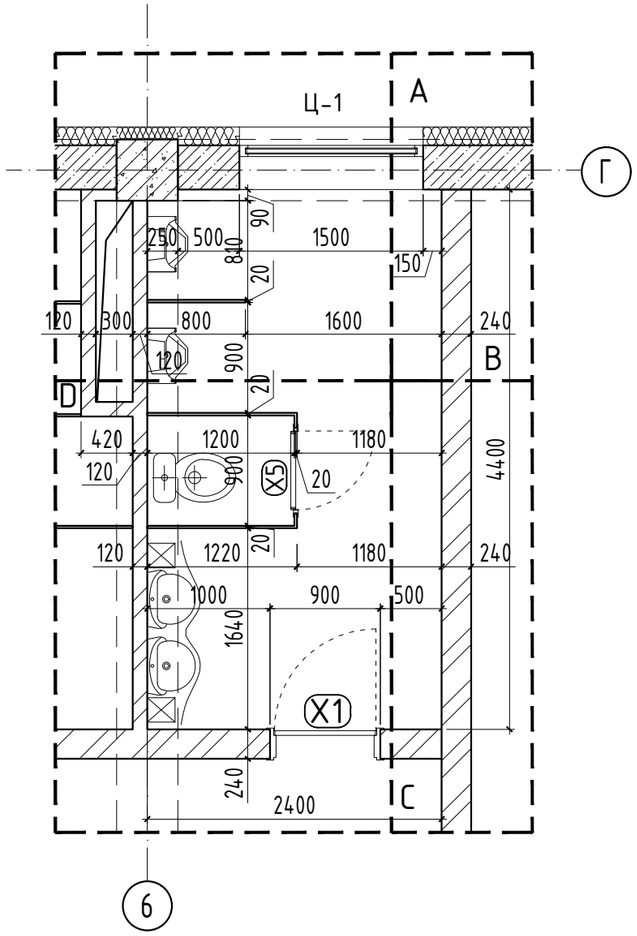

А ХАНЫН ДЭЛГЭЭС

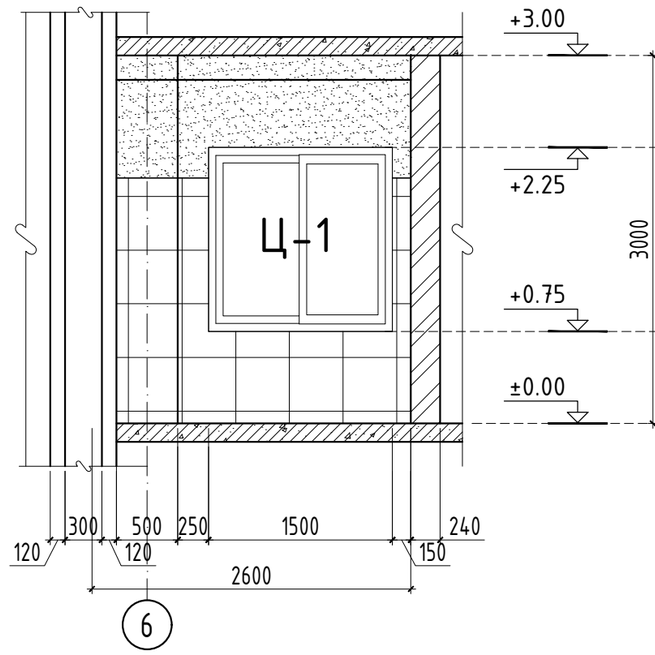

В ХАНЫН ДЭЛГЭЭС

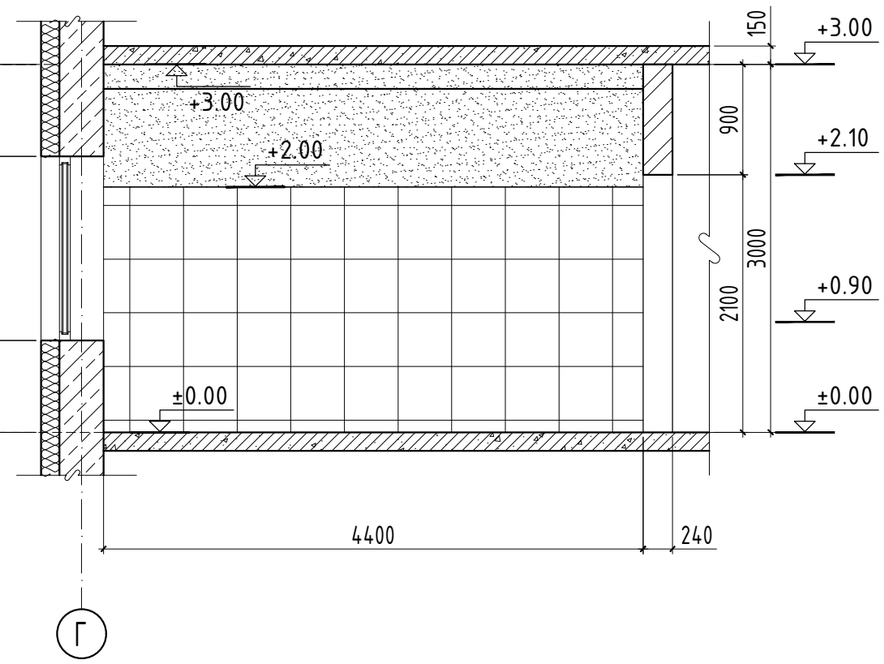

С ХАНЫН ДЭЛГЭЭС

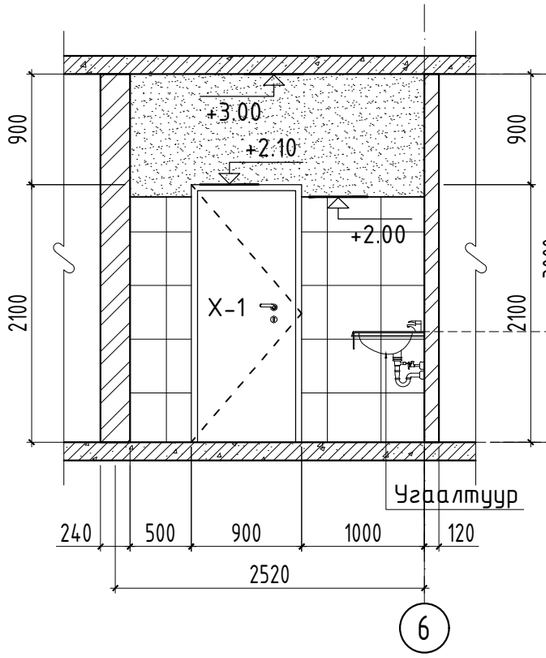

D ХАНЫН ДЭЛГЭЭС

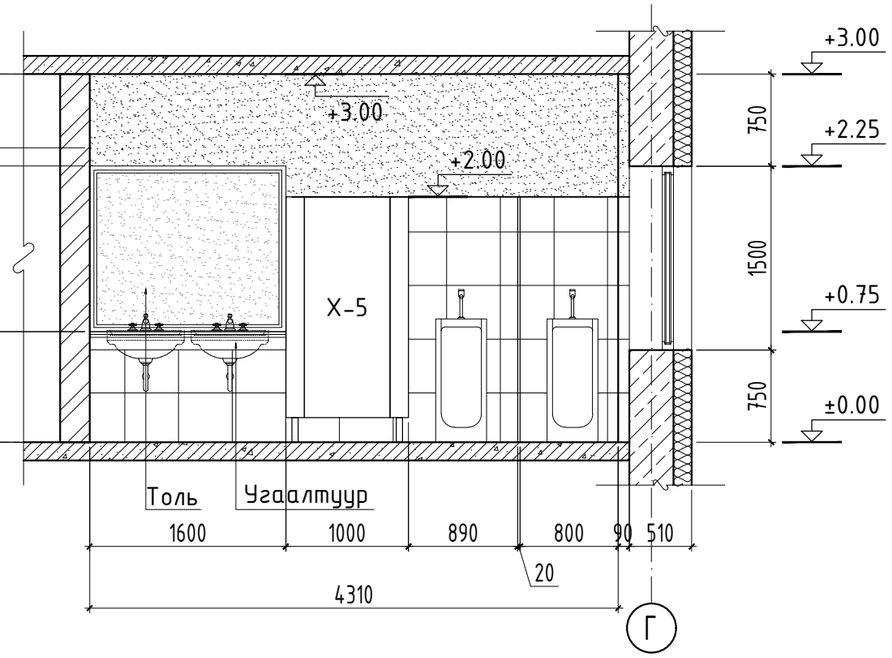

ТАЙЛБАР

1. Ариун цэврийн өрөөний байгуулалтыг БА-03, БА-04-тай хамт үз.
2. Плитаны өнгө загварыг захиалагчын хүсэлтийн дагуу сонгож стандартын дагуу чанартай цэвэр наана.
3. Плитаны дээд хэсгийн хана, таазыг сайн чанарын цавуу замаскаар гадаргууг тэгшилж ус чийгт тэсвэртэй цагаан эмульсэн будгаар 2-3 үе будна.

БЛЮ МАНДАЛ АРТ ХХК	СЭЛЭНГЭ АЙМАГ, ТҮШИГ СУМ				
	ИРГЭДЭД ҮЙЛЧЛЭХ МЭДЭЭЛЛИЙН ТӨВИЙН БАРИЛГА				
	АРИУН ЦЭВРИЙН ӨРӨӨНИЙ ХЭСЭГЧИЛСЭН БАЙГУУЛАЛТ-2				
Архитектор	Д.Гантөгс	ЕГ.Шифр: БМА-09/2024	Масштаб: М1:50	Огноо: 2024/04	
Гүйцэтгэсэн	С.Оргилболд	ТГ.Шифр:	Зургийн дугаар: БА-15	Хуудас 24	
Шалгасан	Д.Гантөгс				

А3

АРИУН ЦЭВРИЙН ӨРӨӨНИЙ ХЭСЭГЧИЛСЭН БАЙГУУЛАЛТ-3 М1:50

ХЭСЭГЧИЛСЭН БАЙГУУЛАЛТ

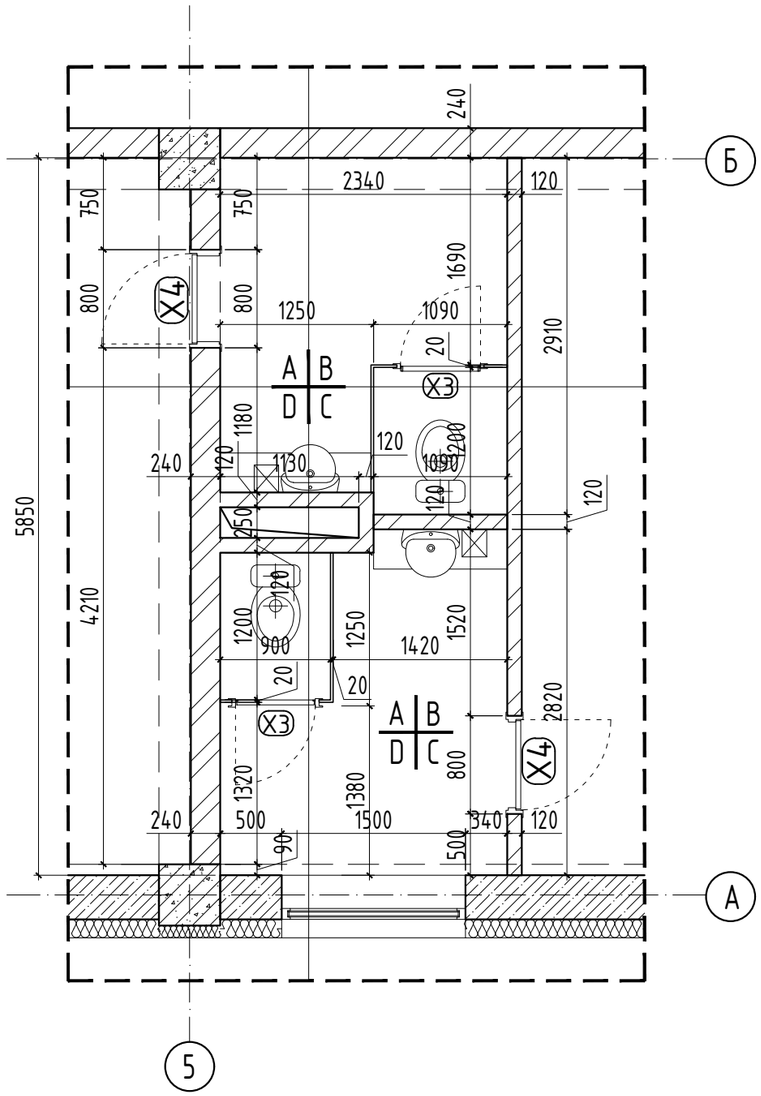

А ХАНЫН ДЭЛГЭЭС

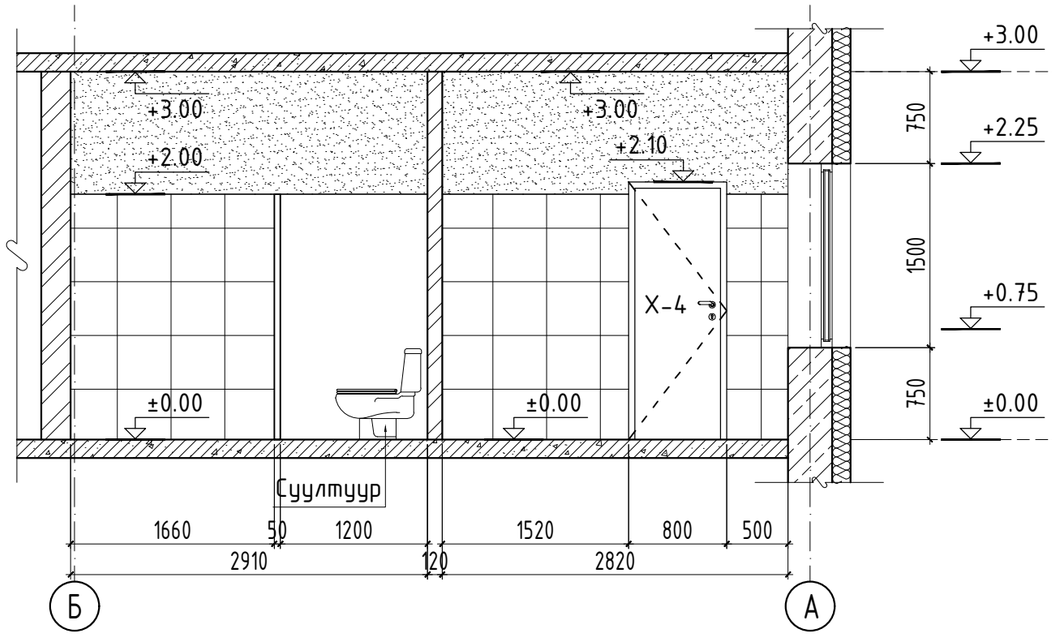

В ХАНЫН ДЭЛГЭЭС

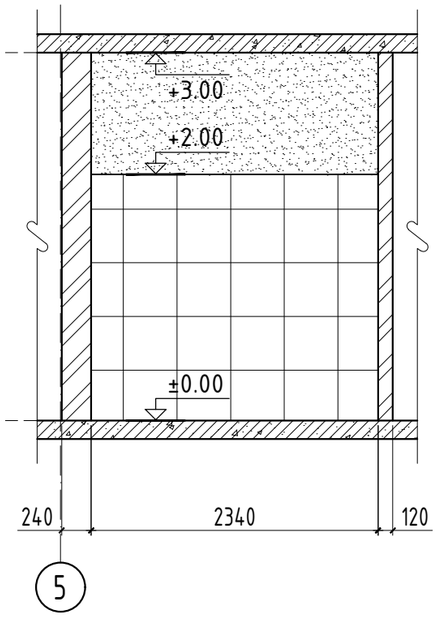

С ХАНЫН ДЭЛГЭЭС

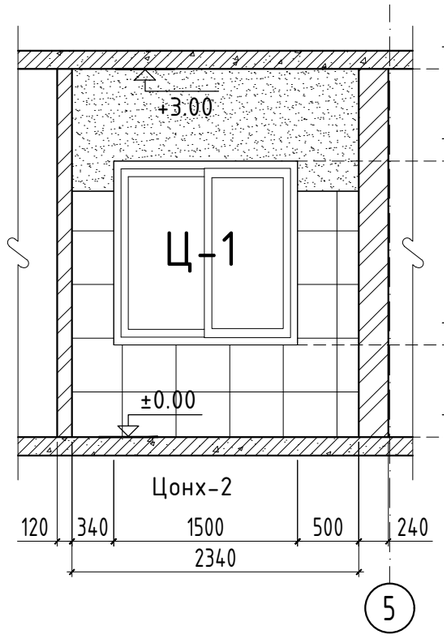

D ХАНЫН ДЭЛГЭЭС

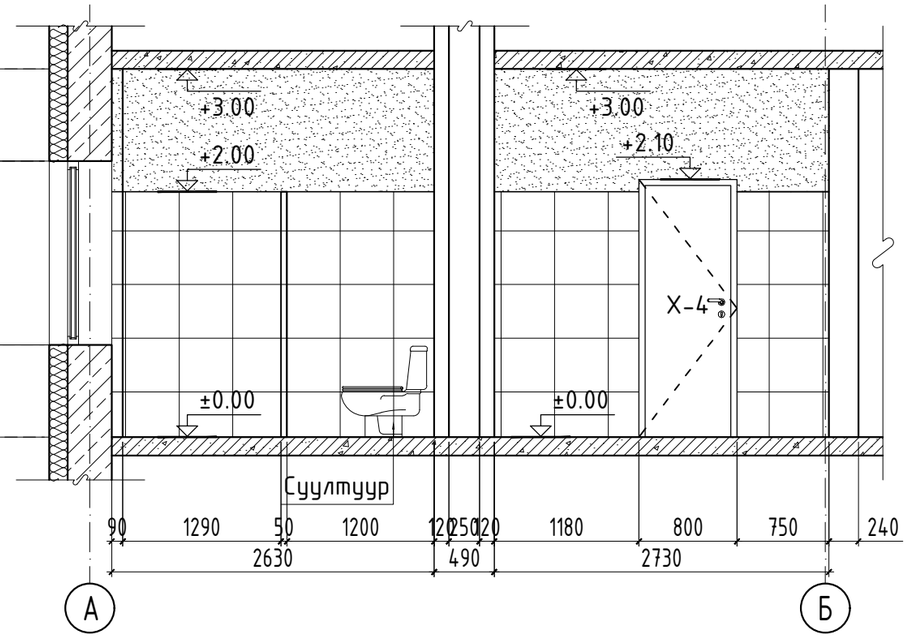

ТАЙЛБАР

1. Ариун цэврийн өрөөний байгуулалтыг БА-03, БА-04-тай хамт үз.
2. Плитаны өнгө загварыг захиалагчын хүсэлтийн дагуу сонгож стандартын дагуу чанартай цэвэр наана.
3. Плитаны дээд хэсгийн хана, таазыг сайн чанарын цавуу замаскаар гадаргууг тэгшилж ус чийгт тэсвэртэй цагаан эмульсэн будгаар 2-3 үе будна.

БЛЮ МАНДАЛ АРТ ХХК	СЭЛЭНГЭ АЙМАГ, ТҮШИГ СУМ ИРГЭДЭД ҮЙЛЧЛЭХ МЭДЭЭЛЛИЙН ТӨВИЙН БАРИЛГА АРИУН ЦЭВРИЙН ӨРӨӨНИЙ ХЭСЭГЧИЛСЭН БАЙГУУЛАЛТ-3				
	Архитектор	Д.Гантөгс	ЕГ.Шифр: БМА-09/2024	Масштаб: М1:50	Огноо: 2024/04
	Гүйцэтгэсэн	С.Оргилболд	ТГ.Шифр:	Зургийн дугаар: БА-16	Хуудас 24
	Шалгасан	Д.Гантөгс			

A3

АРИУН ЦЭВРИЙН ӨРӨӨНИЙ ХЭСЭГЧИЛСЭН БАЙГУУЛАЛТ-4 М1:50

ХЭСЭГЧИЛСЭН БАЙГУУЛАЛТ

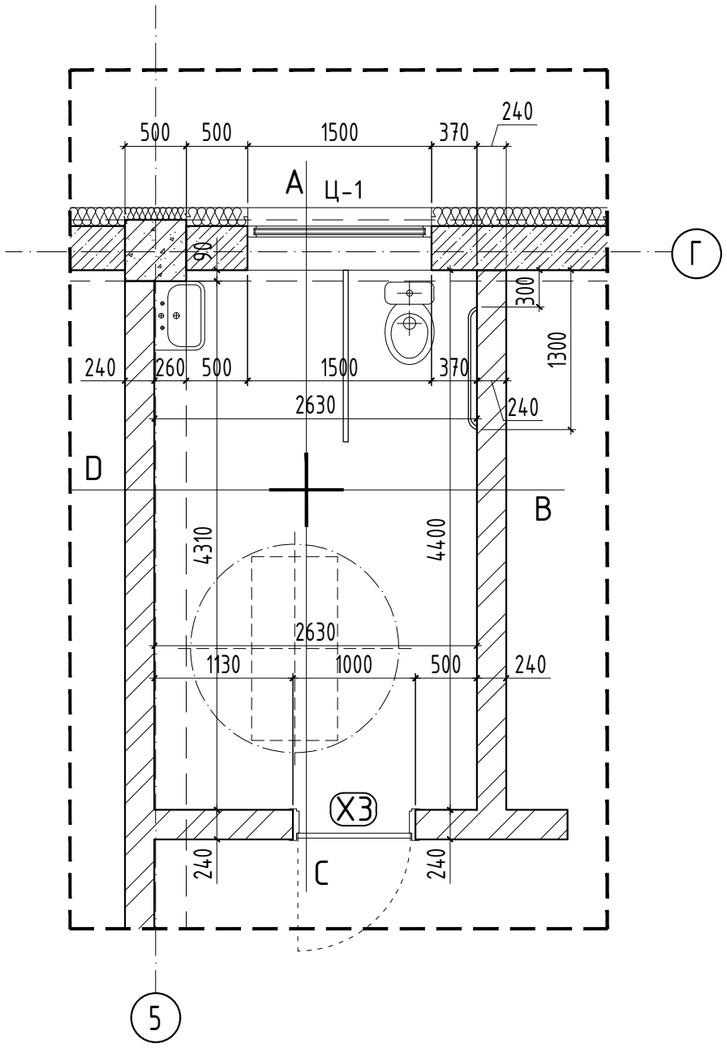

А ХАНЫН ДЭЛГЭЭС

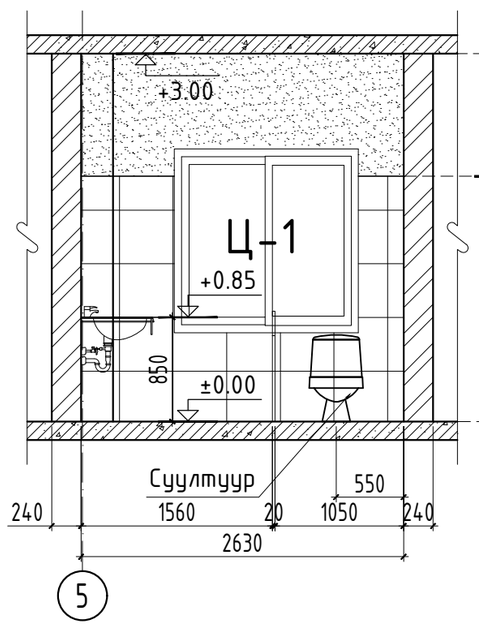

В ХАНЫН ДЭЛГЭЭС

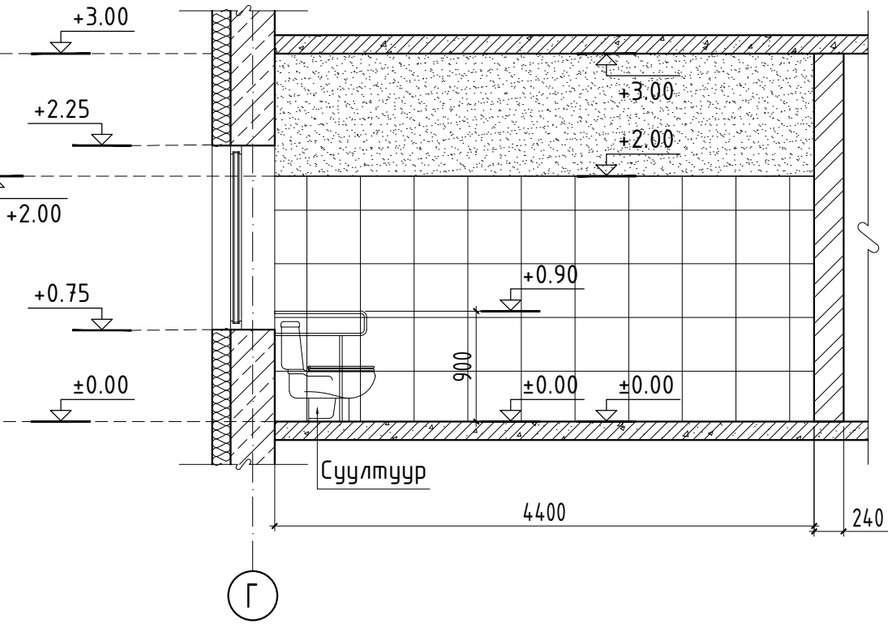

С ХАНЫН ДЭЛГЭЭС

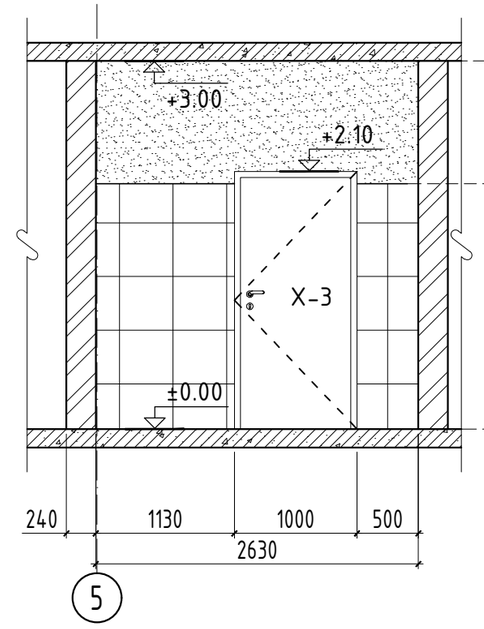

В ХАНЫН ДЭЛГЭЭС

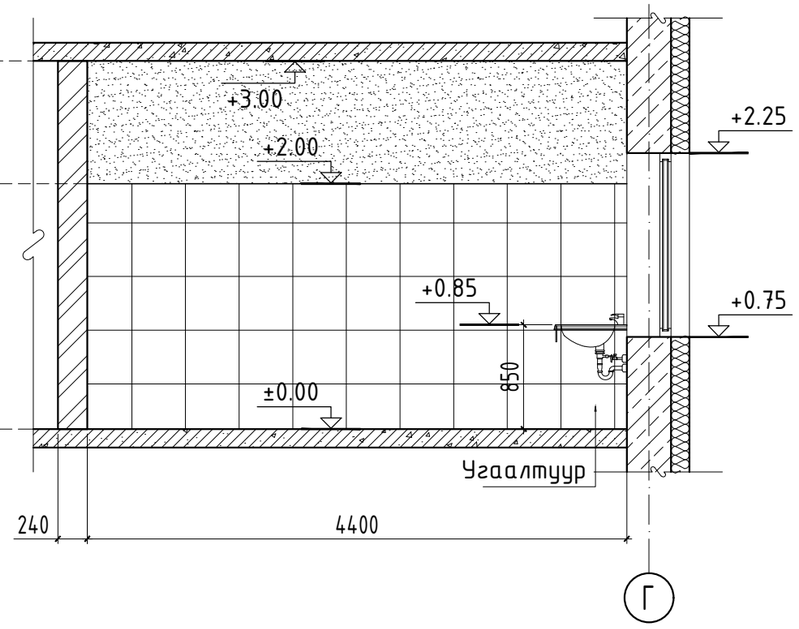

ТАЙЛБАР

1. Ариун цэврийн өрөөний байгуулалтыг БА-03, БА-04-тай хамт үз.
2. Плитаны өнгө загварыг захиалагчын хүсэлтийн дагуу сонгож стандартын дагуу чанартай цэвэр наана.
3. Плитаны дээд хэсгийн хана, таазыг сайн чанарын цавуу замаскаар гадаргууг тэгшилж ус чийгт тэсвэртэй цагаан эмульсэн будгаар 2-3 үе будна.

БЛЮ МАНДАЛ АРТ ХХК	СЭЛЭНГЭ АЙМАГ, ТҮШИГ СУМ ИРГЭДЭД ҮЙЛЧЛЭХ МЭДЭЭЛЛИЙН ТӨВИЙН БАРИЛГА АРИУН ЦЭВРИЙН ӨРӨӨНИЙ ХЭСЭГЧИЛСЭН БАЙГУУЛАЛТ-4				
	Архитектор	Д.Гантөгс	ЕГ.Шифр: БМА-09/2024	Масштаб: М1:50	Огноо: 2024/04
	Гүйцэтгэсэн	С.Оргилболд	ТГ.Шифр:	Зургийн дугаар: БА-17	Хуудас 24
	Шалгасан	Д.Гантөгс			

А3

ШАТНЫ ХЭСЭГЧИЛСЭН БАЙГУУЛАЛТ М1:50

ШАТНЫ ОГТЛОЛ

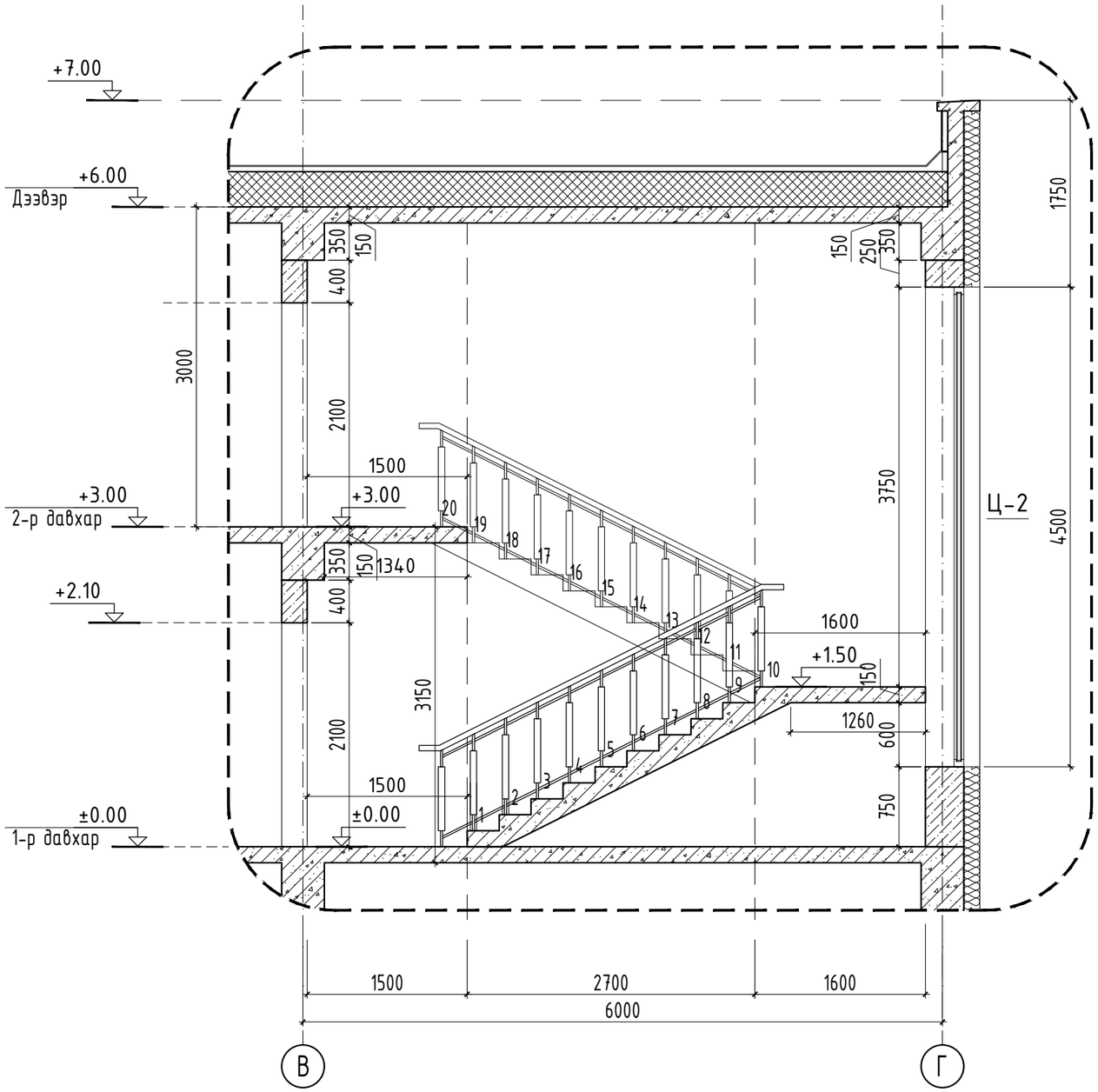

ШАТНЫ ХЭСЭГЛЭЛ-1

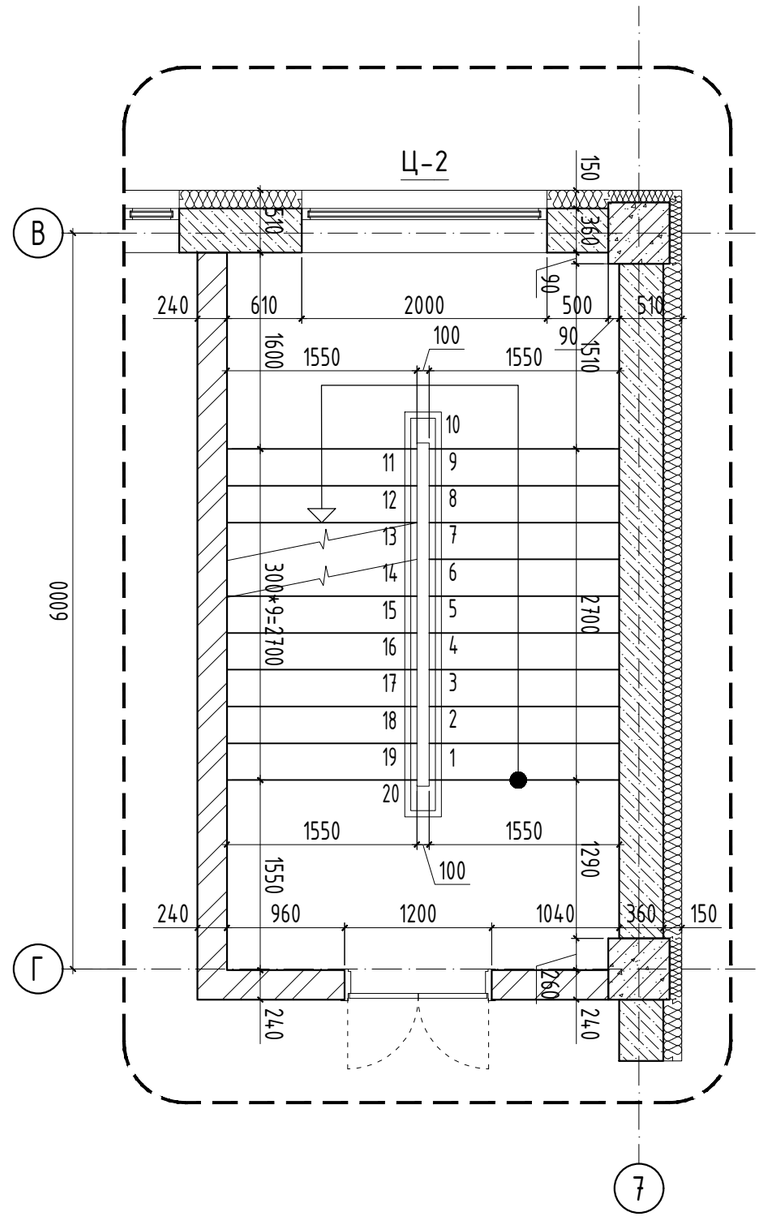

ТАЙЛБАР

1. Энэ хуудасыг БА-2, БА-3, БА-4-тай хамт үз.
2. Шатны бариулыг зэвэрдэггүй металлаар газар дээр нь тохируулан угсарна.

БЛЮ МАНДАЛ АРТ ХХК	СЭЛЭНГЭ АЙМАГ, ТҮШИГ СУМ				
	ИРГЭДЭД ҮЙЛЧЛЭХ МЭДЭЭЛЛИЙН ТӨВИЙН БАРИЛГА				
	ШАТНЫ ХЭСЭГЧИЛСЭН БАЙГУУЛАЛТ				
	Архитектор	Д.Гантөгс	ЕГ.Шифр: БМА-09/2024	Масштаб: М1:50	Огноо: 2024/04
	Гүйцэтгэсэн	С.Оргилболд	ТГ.Шифр:	Зургийн дугаар: БА-18	Хуудас 24
	Шалгасан	Д.Гантөгс			

А3

ХААЛГА ЦОНХНЫ ТҮҮВЭР М1:50

Марк	Х-1	ДОТОР ХААЛГА
Хэмжээ LxH (mm)	900x2100	
Загвар	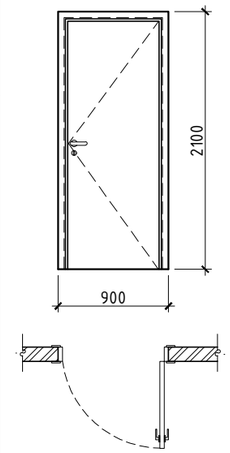	
Баруун	13	
Зүүн	14	
Нийт тоо ширхэг	27	

Марк	Х-2	ДОТОР ХААЛГА
Хэмжээ LxH (mm)	1200x2100	
Загвар	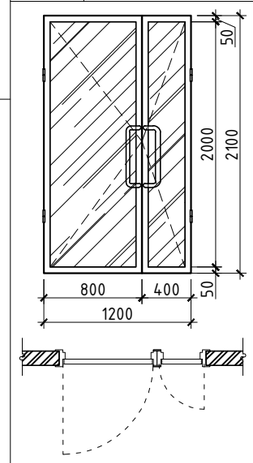	
Баруун	-	
Зүүн	-	
Нийт тоо ширхэг	2	

Марк	Х-3	ДОТОР ХААЛГА
Хэмжээ LxH (mm)	1000x2100	
Загвар	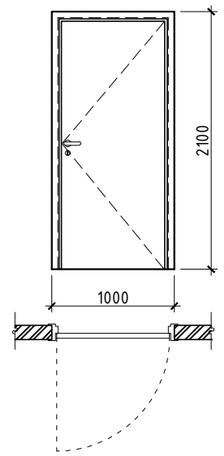	
Баруун	1	
Зүүн	-	
Нийт тоо ширхэг	1	

Марк	Х-4	АРИУН ЦЭВРИЙН ӨРӨӨНИЙ ХААЛГА
Хэмжээ LxH (mm)	800x2100	
Загвар	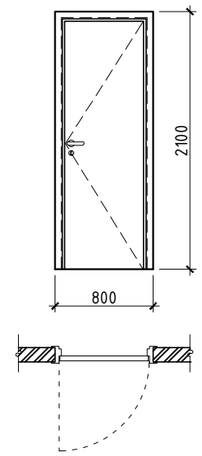	
Баруун	1	
Зүүн	1	
Нийт тоо ширхэг	2	

Марк	Х-5	АРИУН ЦЭВРИЙН ӨРӨӨНИЙ ХААЛГА
Хэмжээ LxH (mm)	700x1800	
Загвар	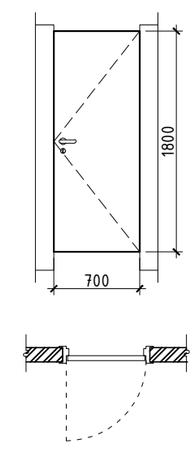	
Баруун	4	
Зүүн	4	
Нийт тоо ширхэг	8	

Марк	ШХ-1	ГАДНА ШИЛЭН ХААЛГА
Хэмжээ LxH (mm)	900x2100	
Загвар	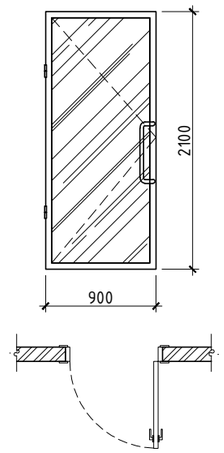	
Баруун	1	
Зүүн	1	
Нийт тоо ширхэг	2	

Марк	Ц-1	ХУВАНЦАР РАМТАЙ 3 ДАВХАР ШИЛЛЭГЭЭТЭЙ ВАКУМ
Хэмжээ LxH (mm)	1500x1500	
Загвар	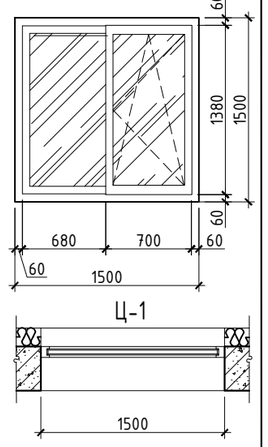	
Нийт тоо ширхэг	26	

Марк	Ц-2	ХУВАНЦАР РАМТАЙ 3 ДАВХАР ШИЛЛЭГЭЭТЭЙ ВАКУМ
Хэмжээ LxH (mm)	2000x4500	
Загвар	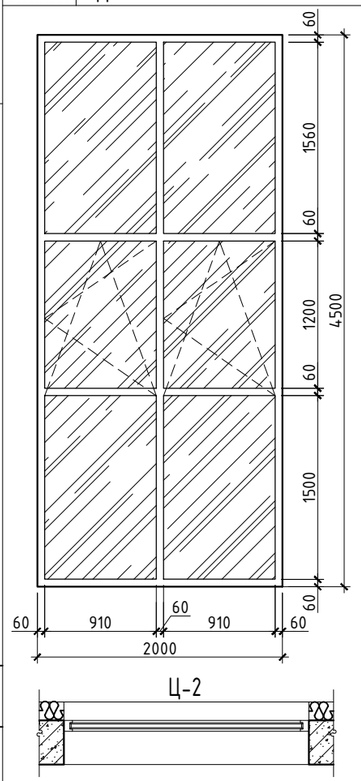	
Нийт тоо ширхэг	1	

Марк	Ц-3	ХУВАНЦАР РАМТАЙ 3 ДАВХАР ШИЛЛЭГЭЭТЭЙ ВАКУМ
Хэмжээ LxH (mm)	1500x4500	
Загвар	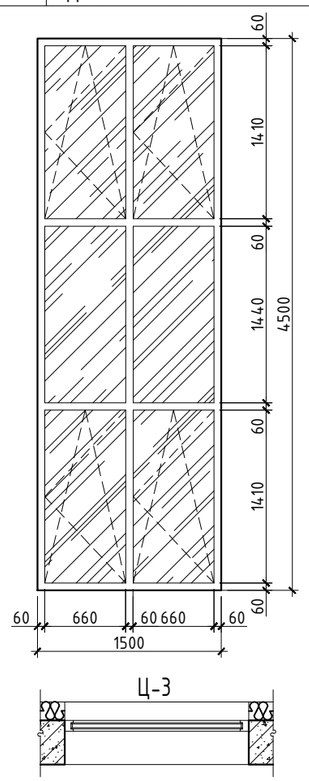	
Нийт тоо ширхэг	10	

Марк	ШФ-1	ХУВАНЦАР РАМТАЙ 3 ДАВХАР ШИЛЛЭГЭЭТЭЙ ВАКУМ
Хэмжээ LxH (mm)	1500x4500	
Загвар	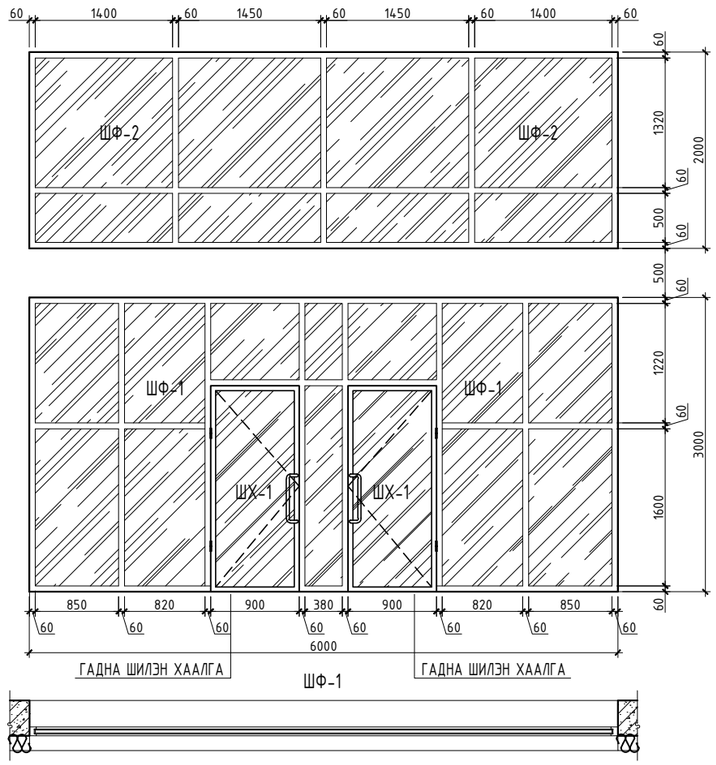	
Нийт тоо ширхэг	1	

ХААЛГА, ЦОНХНЫ ТОДОРХОЙЛОЛТ

Эдэлхүүний нэр	Марк	Нүхний хэмжээ мм	Тайлбар
Хаалга	Х1	900x2100	Дотор модон хаалга
	Х2	1200x2100	
	Х3	1000x2100	
	Х4	800x2100	
	Х5	700x1800	
	ШХ1	900x2100	Гадна шилэн хаалга
Цонх	Ц-1	1500x1500	
Цонх	Ц-2	2000x4500	
Цонх	Ц-3	1500x4500	
Шилэн фасад	ШФ1	6000x3000	Гадна өнгөлгөөний шилэн фасад
Шилэн фасад	ШФ2	6000x2000	

ТАЙЛБАР

1. Хаалга, цонхны тодорхойлолтыг БА-02, БА-03 хуудастай хамтатган үзнэ.
2. Вакум цонх нь металл зүрхэвчтэй 3 давхар шилтэй уур, ус агаар шахах будаагаар дүүргэлт хийсэн байна. Дулаан тусгаарлах зорилгоор шил да хуванцар рамны хооронд үл царцах 4-н улиралын сайн чанарын резинэн жийргэвч хийж өгнө.

БЛЮ МАНДАЛ АРТ ХХК

СЭЛЭНГЭ АЙМАГ, ТҮШИГ СУМ

ИРГЭДЭД ҮЙЛЧЛЭХ МЭДЭЭЛЛИЙН ТӨВИЙН БАРИЛГА

ХААЛГА ЦОНХНЫ ТҮҮВЭР

Архитектор		Д.Гантөгс	ЕГ.Шифр: БМА-09/2024	Масштаб: М1:50	Огноо: 2024/04
Гүйцэтгэсэн		С.Оргилболд	ТГ.Шифр:	Зургийн дугаар: БА-19	Хуудас 24
Шалгасан		Д.Гантөгс			

А3

ХАНА, ШАЛНЫ ТОДОРХОЙЛОЛТ

ШАЛНЫ ТОДОРХОЙЛОЛТ

№	ШАЛНЫ СХЕМ	ШАЛНЫ БҮТЭЦ	ХЭРЭГЛЭЭ
1	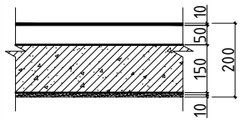	- Паркетан шал /В=10мм/ - Зөөлөвч - Тэгшилгээ бетон шал /В=50мм/ - Цутгамал бетон хучилт /В=150мм/ - Сайжруулсан шавардлага /В=10мм/	Оффисийн өрөөнүүдэд хийнэ
2	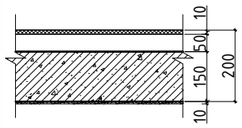	- Керамик хавтан /В=10мм/ - Барьцалдуулагч цемент /В=10мм/ - Тэгшилгээ бетон шал /В=50мм/ - Ус тусгаарлагч 2 үе гидроизол - Цутгамал бетон хучилт /В=150мм/ - Сайжруулсан шавардлага /В=10мм/	Ариун цэврийн өрөө болон угаалгын өрөөнүүдэд
3	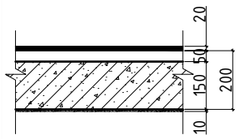	- Чулуун шал /В=20мм/ - Багсармал бетон /В=50мм/ - Төмөр бетон хучилт /В=150мм/ - Сайжруулсан шавардлага /В=10мм/	Коридор болон зааланд хийнэ.
4	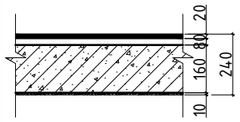	- Гантиг чулуун шал /В=20мм/ - Багсармал бетон /В=30мм/ - Төмөр бетон хучилт /В=150мм/ - Сайжруулсан шавардлага /В=10мм/	Шатны амрах тавцан болон гишгүүрнүүдэд
5	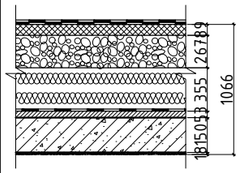	- Уур ус тусгаарлагч /Унифлекс ЭКП/ 1 үе - Уур ус тусгаарлагч /Унифлекс ЭПП/ 2 үе - Тортой бетон тэгшилгээ δ=50мм - Basaltwool чулуун хөвөн - Уур тусгаарлагч-биполь ЭПП 1 үе - Бетон тэгшилгээ М-50 δ=20мм - Цутгамал төмөр бетон хучилт δ=150мм	Дээврийн хучилт

ДОТОР ЗАСЛАЛЫН ТОДОРХОЙЛОЛТ

Д/Д	ӨРӨӨНИЙ НЭР	ТААЗ	ХАНА, ХАМАР ХАНА	ШАЛ	ТАЙЛБАР
	1,2-Р ДАВХАР				
1	Оффисийн өрөөнүүд	Тэгшилгээ хийж цагаан өнгийн сайн чанарын эмульсээр сайтар будах	Тэгшилгээ хийж, Сайн чанарын цавуут эмульсээр будах	Тэгшилгээ хийж, Сайн чанарын паркетан шал шахах	Материалын чанар, загвар, өнгийг зохиогчтой зөвшилцөн, материалын тодорхойлолтод заасны дагуу сонгох
2	Вестибюль, Шатны хонгил, шатны талбай			Сайн чанарын чулуун хавтан шахах	
3	Ариун цэврийн өрөө /эр, эм/			Керамик хавтанцар наах	

ХАМАР ХАНЫН ТОДОРХОЙЛОЛТ

№	ХАНЫН СХЕМ	ХАНЫН БҮТЭЦ	ХЭРЭГЛЭЭ
1	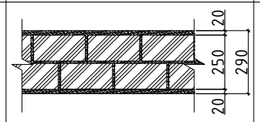	- Сайжруулсан шавардлага /В=20мм/ - Тоосгон хана /В=240мм/ - Сайжруулсан шавардлага /В=20мм/	1-2-р давхрын өрөөнүүдийг тусгаарлана.
	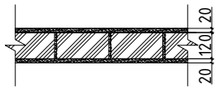	- Сайжруулсан шавардлага /В=20мм/ - Тоосгон хана /В=120мм/ - Сайжруулсан шавардлага /В=20мм/	1-2-р давхрын өрөөнүүдийг тусгаарлана.

ДОТОР ЗАСАЛ

Хана, таазанд шавардлага хийгдсэний дараа таазыг цайвар өнгийн гал усанд тэсвэртэй эмульсээр 2-3 дахин будаж дотор заслыг хийж гүйцэтгэх хэрэгтэй. Албан конторын тасалгааны хананд MNS-д нийцсэн цаасан, торгон, утсан ширхэгтэй обойг таазнаас 0.05м доош наах ба гал тогооны өрөөний ханыг ус чийгт тэсвэртэй сайн чанарын эмульсэн будгаар өнгө гарган будна, тавилга тавигдах ханыг шалнаас 0.8мм-ээс дээш 0.6м өндөртэй хавтанцар наана.

Ариун цэврийн өрөөний ханыг шалнаас 1.8м-ийн түвшин хүртэл нь цайвар өнгийн хавтанцараар өнгөлж, ханыг дээд хэсэг, таазыг мөн ус чийгэнд тэсвэртэй эмульсээр шуршиж будна. Шалыг механик элэгдэлд тэсвэртэй зориулалтын хавтангаар өнгөлөн MNS-ийн шаардлагыг ханган хийж сантехник, цахилгаан бохирын хоолойг цэвэр үзэмжтэй угсарч крант залгаас холболтонд засвар үйлчилгээ хийх хаалга нүх гаргаж зохиогчтой зөвшөлцан гүйцэтгэх хэрэгтэй.

ТАЙЛБАР

1. Хана, шалны тодорхойлолтыг БА-02, БА-03-тай хамт үз.

БЛЮ МАНДАЛ АРТ ХХК	СЭЛЭНГЭ АЙМАГ, ТҮШИГ СУМ ИРГЭДЭД ҮЙЛЧЛЭХ МЭДЭЭЛЛИЙН ТӨВИЙН БАРИЛГА				
	ХАНА ШАЛНЫ ТОДОРХОЙЛОЛТ				
	Архитектор	Д.Гантөгс	ЕГ.Шифр: БМА-09/2024	Масштаб: М1:50	Огноо: 2024/04
	Гүйцэтгэсэн	С.Оргилболд	ТГ.Шифр:	Зургийн дугаар: БА-20	Хуудас 24
	Шалгасан	Д.Гантөгс			

A3

1-Р ДАВХРЫН ШАЛНЫ БАЙГУУЛАЛТ М1:100

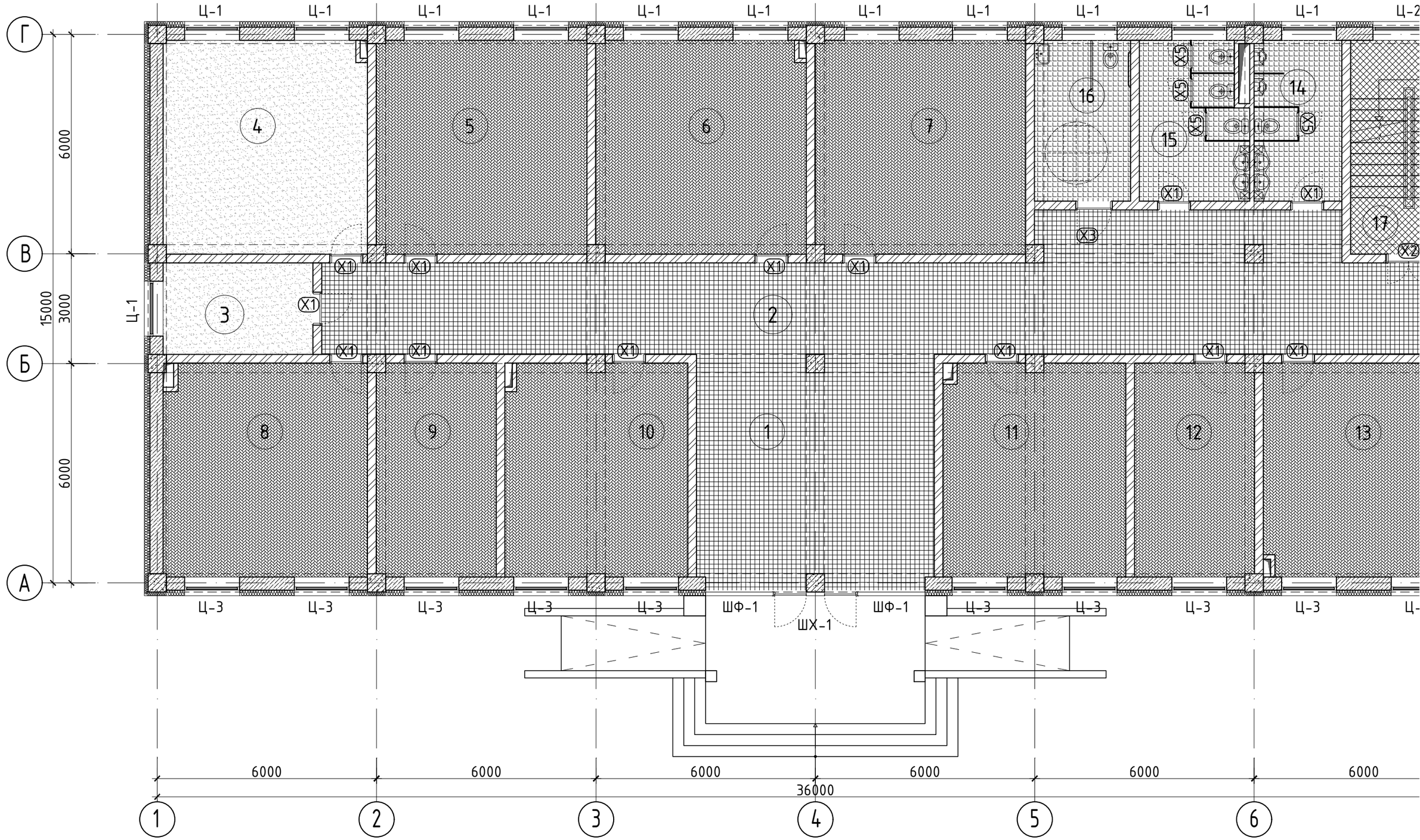

ТАЙЛБАР

1. Энэ хуудасыг БА-02, 03-тай хамт үз.
2. Хаалга, цонхны түүврийг БА-19-с үз.
3. Шалны бүтэц тодорхойлолтыг БА-20 хамт үз.

БЛЮ МАНДАЛ АРТ ХХК

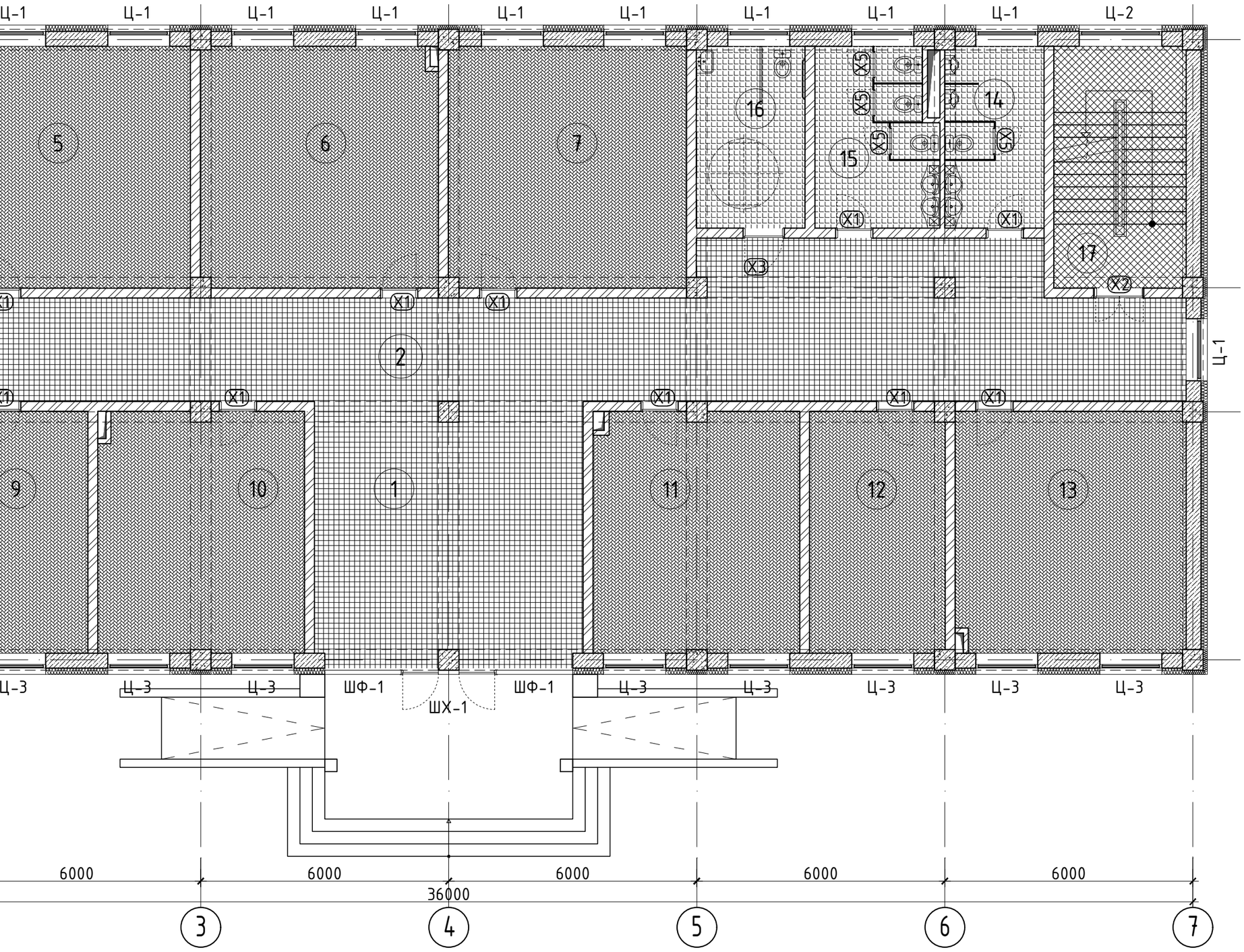

ӨРӨӨНИЙ ТОДОРХОЙЛОЛТ

Д/Д	Өрөөний нэр	Талбай ($м^2$)	Шал
1	Үүдний хэсэг	32.9	Чулуу хавтан
2	Коридор	90.4	Чулуу хавтан
3	Цахилгааны өрөө	10.2	Бетон будаг
4	Дулааны узель	32.6	Бетон будаг
5	Иргэний бүртгэл	33.6	Паркет
6	Нийгмийн ажилтан	33.6	Паркет
7	Хөдөө аж ахуй	33.6	Паркет
8	Байгаль орчны улсын байцаагч, хамгаалагч	32.6	Паркет
9	ЖДҮ ажилтан	19	Паркет
10	Төрийн сан	29	Паркет
11	Хөдөлмөр халамж	29	Паркет
12	НД ажилтан	19	Паркет
13	Хөдөө аж ахуй	32.6	Паркет
14	Ариун цэврийн өрөө /эр/	10.5	Плита
15	Ариун цэврийн өрөө /эм/	12.5	Плита
16	ХБИ АЦӨрөө	11.5	Плита
17	Шатны хонгил	18.6	Г.Чулуу
	Нийт	481.2	

ШАЛНЫ ТОДОРХОЙЛОЛТ

- -Паркетан шал
- -Плита
- -Чулуун хавтан
- -Гантиг чулуу
- -Бетон будаг

СЭЛЭНГЭ АЙМАГ, ТҮШИГ СУМ

ИРГЭДЭД ҮЙЛЧЛЭХ МЭДЭЭЛЛИЙН ТӨВИЙН БАРИЛГА

1-Р ДАВХРЫН ШАЛНЫ БАЙГУУЛАЛТ

БЛЮ МАНДАЛ АРТ ХХК	Архитектор	Д.Гантөгс	ЕГ.Шифр: БМА-09/2024	Масштаб: М1:100	Огноо: 2024/04
	Гүйцэтгэсэн	С.Оргилболд	ТГ.Шифр:	Зургийн дугаар: БА-21	Хуудас 24
	Шалгасан	Д.Гантөгс			

A3

2-Р ДАВХРЫН ШАЛНЫ БАЙГУУЛАЛТ М1:100

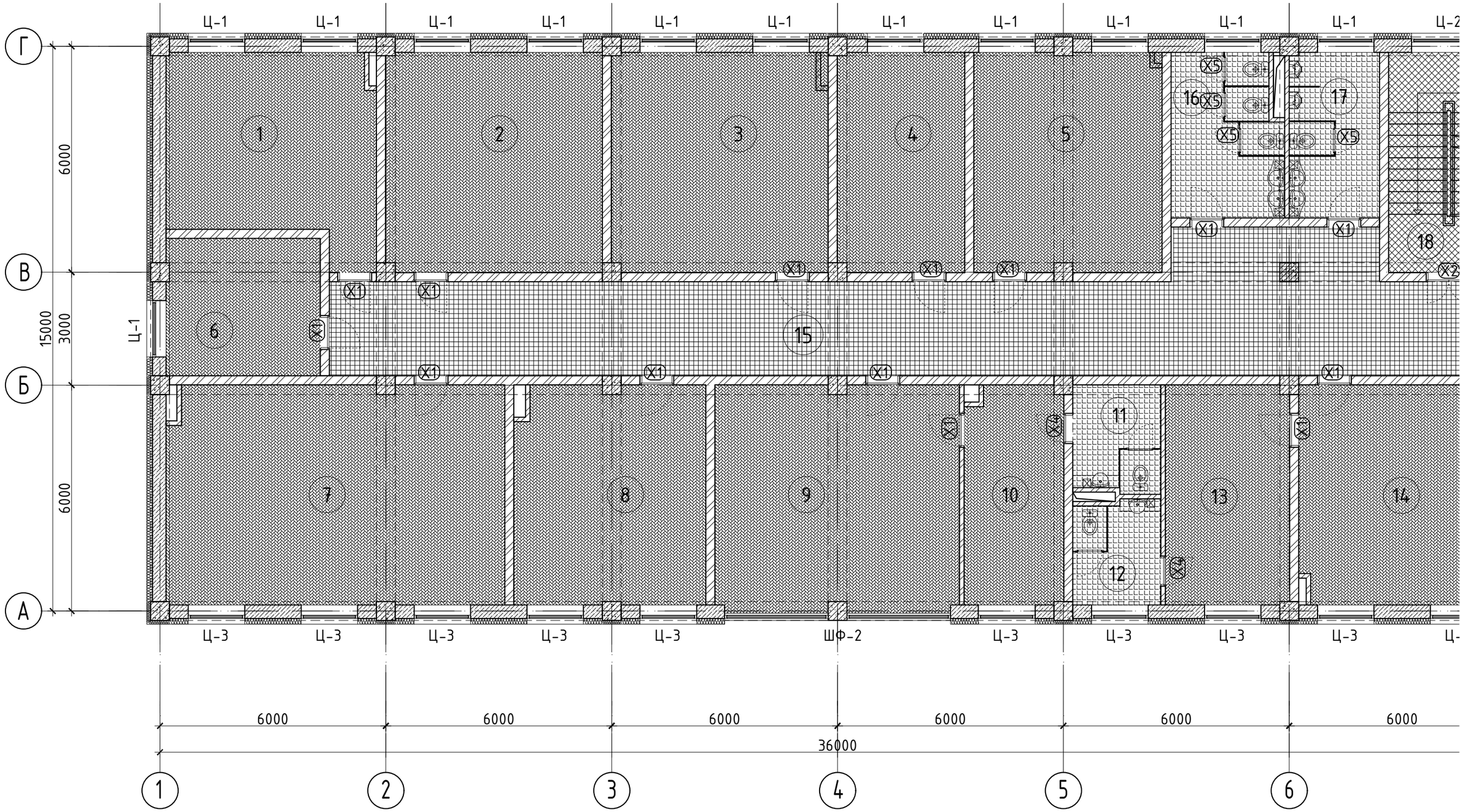

ТАЙЛБАР

1. Энэ хуудасыг БА-02, 03-тай хамт уз.
2. Хаалга, цонхны түүврийг БА-19-с уз.
3. Шалны бүтэц тодорхойлолтыг БА-20 хамт уз.

БЛЮ МАНДАЛ АРТ ХХК

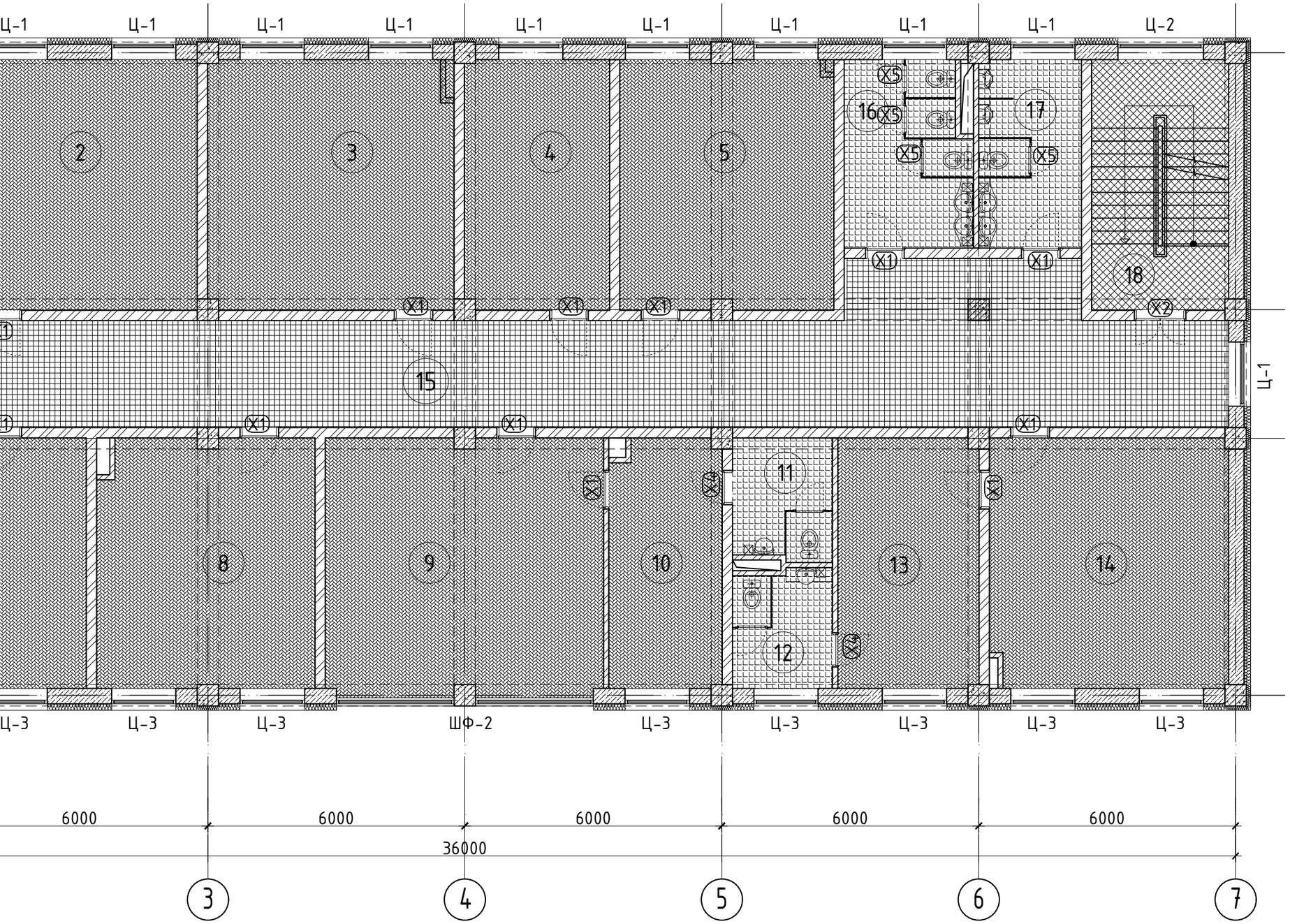

ӨРӨӨНИЙ ТОДОРХОЙЛОЛТ

Д/Д	Өрөөний нэр	Талбай ($м^2$)	Шал
1	Хууль эрхзүйн мэргэжилтэн	27.7	Паркет
2	Архив	33.6	Паркет
3	Санхүү, нярав	33.6	Паркет
4	Багын дарга	19.7	Паркет
5	Архив	29	Паркет
6	Багын дарга	14.9	Паркет
7	Хурлын танхим	52.4	Паркет
8	Орлогч	29.6	Паркет
9	Тамгын газрын дарга	37.8	Паркет
10	ТГ-ын даргын амрах өрөө	15.4	Паркет
11	Ариун цэврийн өрөө	6.5	Плита
12	Ариун цэврийн өрөө	6.3	Плита
13	Засаг даргын амрах өрөө	19.2	Паркет
14	Засаг дарга	32.6	Паркет
15	Коридор	86.2	Чулуу хавтан
16	Ариун цэврийн өрөө /эм/	12.5	Плита
17	Ариун цэврийн өрөө /эр/	10.5	Плита
18	Шатны хонгил	18.6	Г.Чулуу
19	Нийт	486.1	

ШАЛНЫ ТОДОРХОЙЛОЛТ

-Паркетан шал

-Плита

- Чулуун хавтан

-Гантиг чулуу

СЭЛЭНГЭ АЙМАГ, ТҮШИГ СУМ

ИРГЭДЭД ҮЙЛЧЛЭХ МЭДЭЭЛЛИЙН ТӨВИЙН БАРИЛГА

2-Р ДАВХРЫН ШАЛНЫ БАЙГУУЛАЛТ

БЛЮ МАНДАЛ АРТ ХХК

Архитектор		Д.Гантөгс	ЕГ.Шифр: БМА-09/2024	Масштаб: М1:100	Огноо: 2024/04
Гүйцэтгэсэн		С.Оргилболд	ТГ.Шифр:	Зургийн дугаар: БА-22	Хуудас 24
Шалгасан		Д.Гантөгс			

A3

1-Р ДАВХРЫН ТЕХНОЛОГИЙН БАЙГУУЛАЛТ М1:100

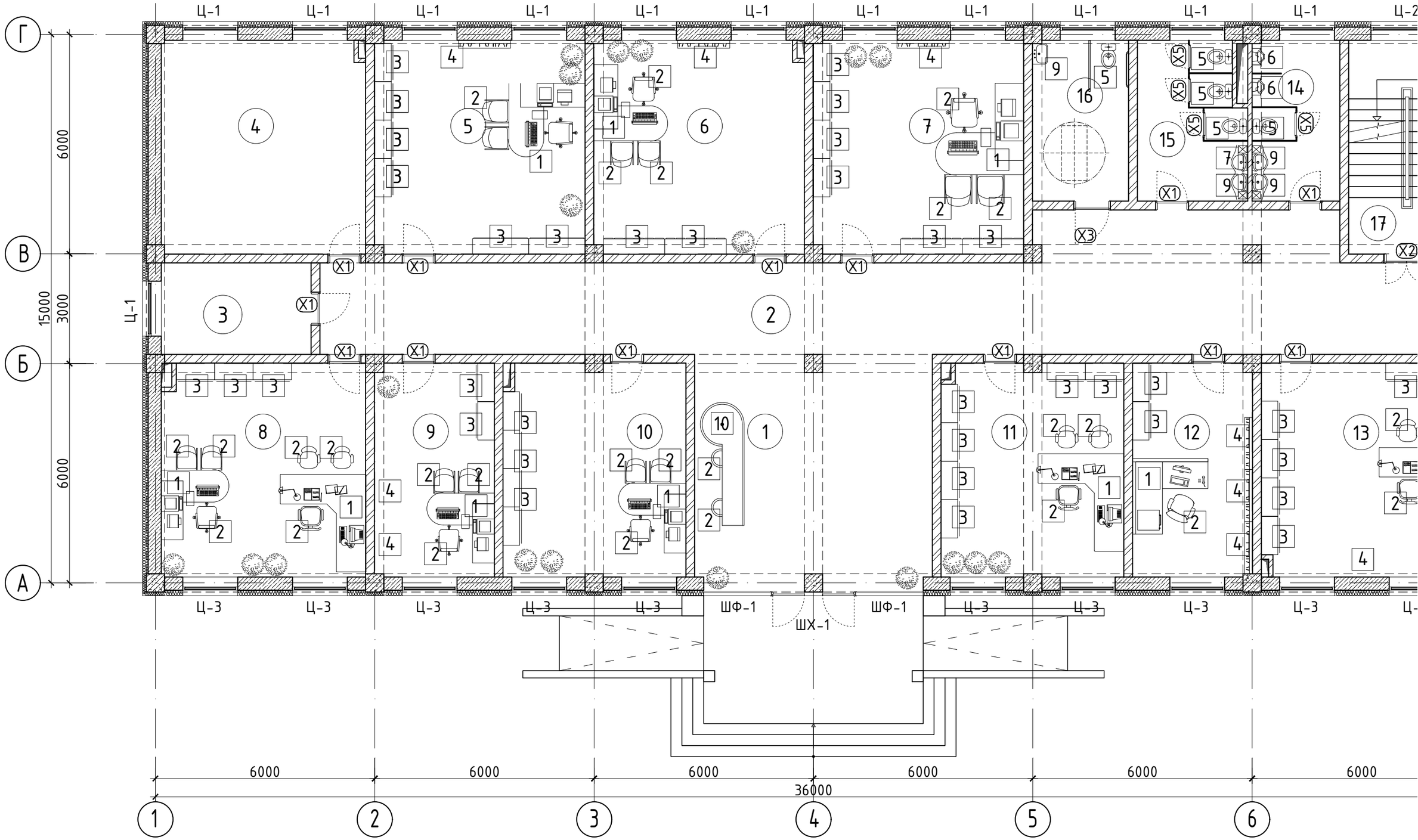

ТАЙЛБАР

1. Энэ хуудасыг БА-02, 03-тай хамт уз.
2. Хаалга, цонхны түүврийг БА-19-с уз.
3. Шалны бүтэц тодорхойлолтыг БА-20 хамт уз.

БЛЮ МАНДАЛ АРТ ХХК

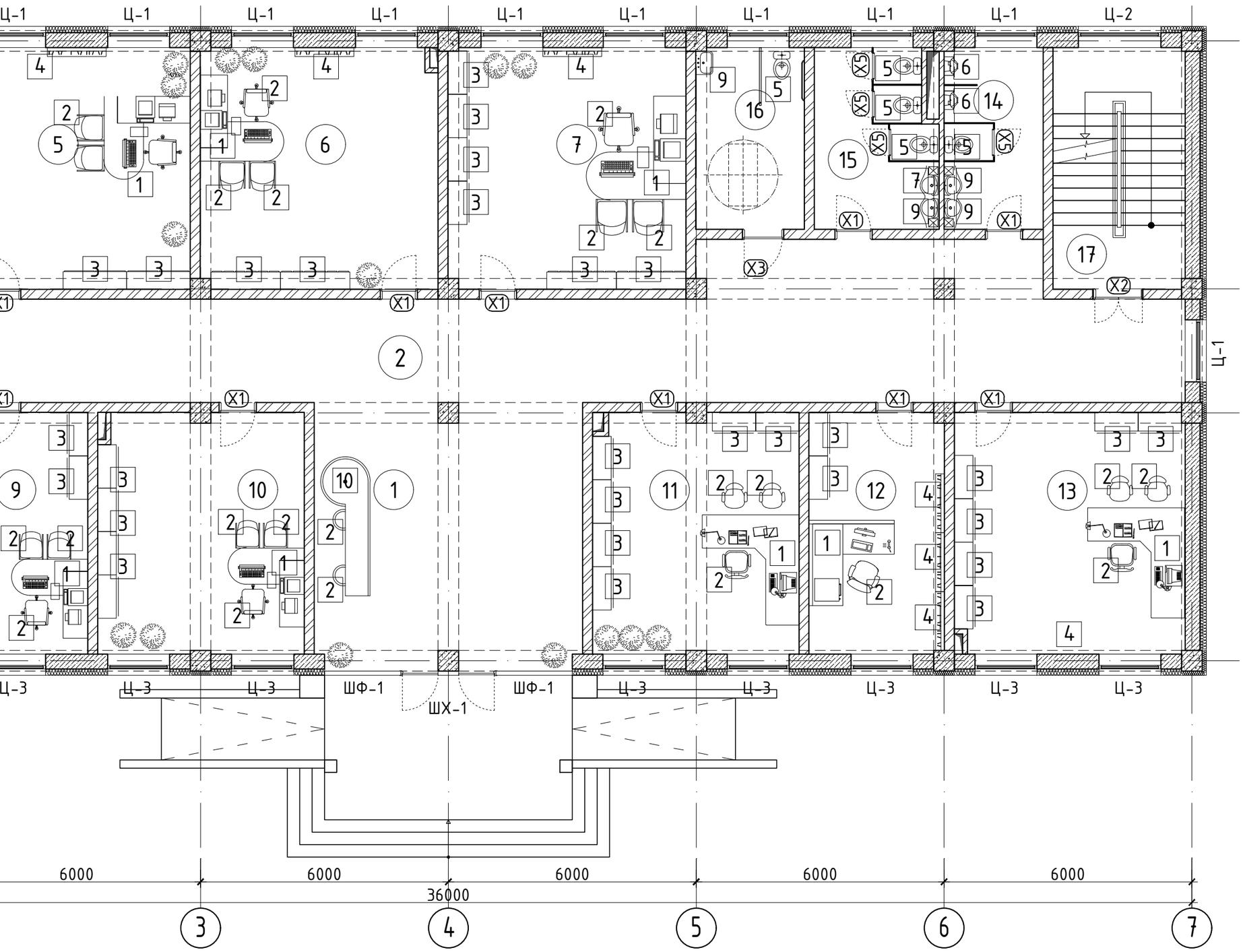

ӨРӨӨНИЙ ТОДОРХОЙЛОЛТ

Д/Д	Өрөөний нэр	Талбай ($м^2$)	Шал
1	Үүдний хэсэг	32.9	Чулуу хавтан
2	Коридор	90.4	Чулуу хавтан
3	Цахилгааны өрөө	10.2	Бетон будаг
4	Дулааны узель	32.6	Бетон будаг
5	Иргэний бүртгэл	33.6	Паркет
6	Нийгмийн ажилтан	33.6	Паркет
7	Хөдөө аж ахуй	33.6	Паркет
8	Байгаль орчны улсын байцаагч, хамгаалагч	32.6	Паркет
9	ЖДҮ ажилтан	19	Паркет
10	Төрийн сан	29	Паркет
11	Хөдөлмөр халамж	29	Паркет
12	НД ажилтан	19	Паркет
13	Хөдөө аж ахуй	32.6	Паркет
14	Ариун цэврийн өрөө /эр/	10.5	Плита
15	Ариун цэврийн өрөө /эм/	12.5	Плита
16	ХБИ АЦӨрөө	11.5	Плита
17	Шатны хонгил	18.6	Г.Чулуу
	Нийт	481.2	

ТОНОГ ТӨХӨӨРӨМЖИЙН ТОДОРХОЙЛОЛТ

Д/Д	Тоног төхөөрөмжийн нэрс	Тоо ширхэг	Хүчдэл V
1	Ширээ	12	
2	Сандал	30	
3	Шүүгээ	44	
4	Номын шүүгээ	10	
5	Сууltуур	4	
6	Босоо шээлтүүр	2	
7	Угаалтуур	4	
8	Ресепшний ширээ	1	

СЭЛЭНГЭ АЙМАГ, ТҮШИГ СУМ

ИРГЭДЭД ҮЙЛЧЛЭХ МЭДЭЭЛЛИЙН ТӨВИЙН БАРИЛГА

1-Р ДАВХРЫН ТЕХНОЛОГИЙН БАЙГУУЛАЛТ

БЛЮ МАНДАЛ АРТ ХХК

Архитектор	Д.Гантөгс	ЕГ.Шифр: БМА-09/2024	Масштаб: М1:100	Огноо: 2024/04
Гүйцэтгэсэн	С.Оргилболд	ТГ.Шифр:	Зургийн дугаар: ТБ-1	Хуудас 24
Шалгасан	Д.Гантөгс			

A3

2-Р ДАВХРЫН ТЕХНОЛОГИЙН БАЙГУУЛАЛТ М1:100

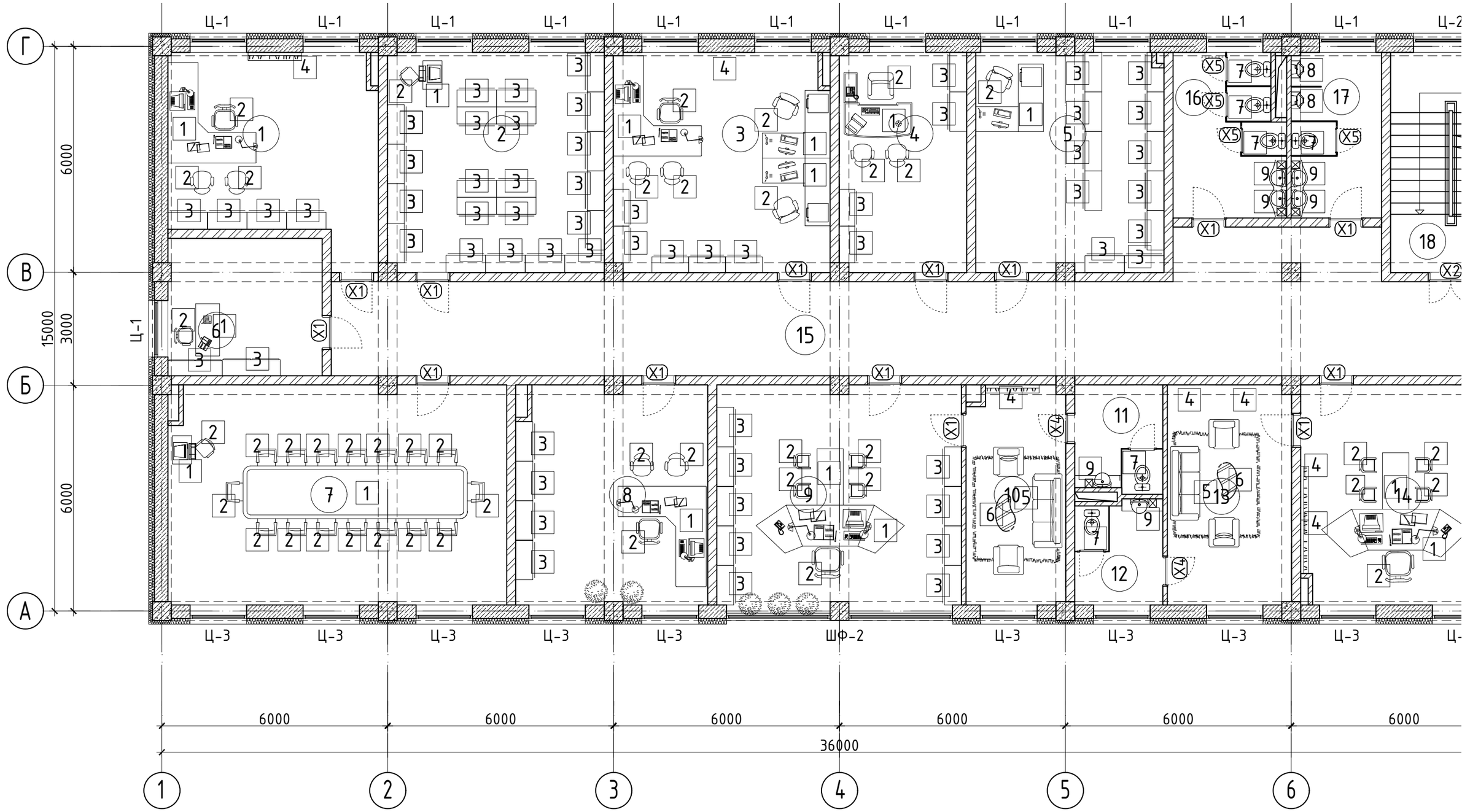

ТАЙЛБАР

1. Энэ хуудасыг БА-02, 03-тай хамт үз.
2. Хаалга, цонхны түүврийг БА-19-с үз.
3. Шалны бүтэц тодорхойлолтыг БА-20 хамт үз.

БЛЮ МАНДАЛ АРТ ХХК

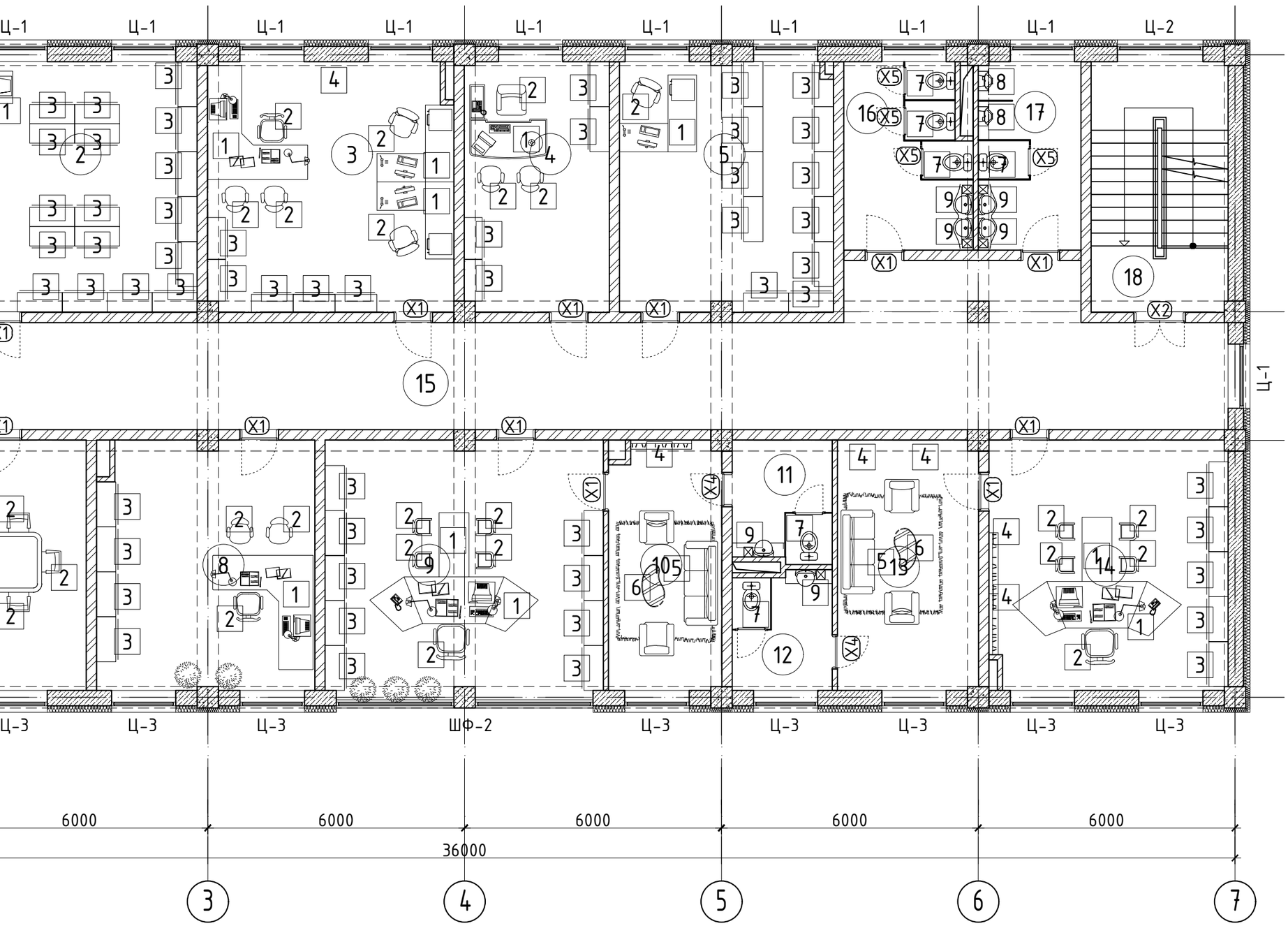

ӨРӨӨНИЙ ТОДОРХОЙЛОЛТ

Д/Д	Өрөөний нэр	Талбай ($м^2$)	Шал
1	Хууль эрхзүйн мэргэжилтэн	27.7	Паркет
2	Архив	33.6	Паркет
3	Санхүү, нярав	33.6	Паркет
4	Багын дарга	19.7	Паркет
5	Архив	29	Паркет
6	Багын дарга	14.9	Паркет
7	Хурлын танхим	52.4	Паркет
8	Орлогч	29.6	Паркет
9	Тамгын газрын дарга	37.8	Паркет
10	ТГ-ын даргын амрах өрөө	15.4	Паркет
11	Ариун цэврийн өрөө	6.5	Плита
12	Ариун цэврийн өрөө	6.3	Плита
13	Засаг даргын амрах өрөө	19.2	Паркет
14	Засаг дарга	32.6	Паркет
15	Коридор	86.2	Чулуу хавтан
16	Ариун цэврийн өрөө /эм/	12.5	Плита
17	Ариун цэврийн өрөө /эр/	10.5	Плита
18	Шатны хонгил	18.6	Г.Чулуу
19	Нийт	486.1	

ТОНОГ ТӨХӨӨРӨМЖИЙН ТОДОРХОЙЛОЛТ

Д/Д	Тоног төхөөрөмжийн нэрс	Тоо ширхэг	Хүчдэл V
1	Ширээ	14	
2	Сандал	44	
3	Шүүгээ	60	
4	Номын шүүгээ	8	
5	Буйдан	2	
6	Ширээ	2	
7	Суултуур	6	
8	Босоо шээлтүүр	2	
9	Угаалтуур	6	

БЛЮ МАНДАЛ АРТ ХХК

СЭЛЭНГЭ АЙМАГ, ТҮШИГ СУМ

ИРГЭДЭД ҮЙЛЧЛЭХ МЭДЭЭЛЛИЙН ТӨВИЙН БАРИЛГА

2-Р ДАВХРЫН ТЕХНОЛОГИЙН БАЙГУУЛАЛТ

Архитектор		Д.Гантөгс	ЕГ.Шифр: БМА-09/2024	Масштаб: М1:100	Огноо: 2024/04
Гүйцэтгэсэн		С.Оргилболд	ТГ.Шифр:	Зургийн дугаар: ТБ-2	Хуудас 24
Шалгасан		Д.Гантөгс			

A3