"Алтайн газрын хүч" ХХК
ТЗД: ЗТ43-1156/16, Улаанбаатар хот, Хан-Уул дүүрэг, 3-р хороо,
Энгелсийн гудамж, Хан өргөө оффис 1002 тоот, утас:99106763

ЕГ Шифр: АГХ- 06/24

/ Ховд аймаг, Жаргалант сум, 7-р баг /

2-Р ЦЭЦЭРЛЭГИЙН БАРИЛГА
/240 хүүхдийн хүчин чадалтай/

/ Ажлын зураг/

ЗӨВШӨӨРСӨН.

Албан тушаал	Нэр	Гарын үсэг
ХӨВД АЙМГИЙН ГХБХБГАЗРЫН ДАРГА	Б.ТӨГӨЛДӨР	
ХӨВД АЙМГИЙН ОНЦГОЙ БАЙДЛЫН ГАЗРЫН ДАРГА	Б.АЛТАНБАДРАЛТ	
ХӨВД АЙМГИЙН ЗРҮҮЛ МЭНДИЙН ГАЗРЫН ХЯНАЛТ ШАЛГАЛТЫН ХЭЛТСИЙН ДАРГА	Б.ЭРДЭНЭЦЭЦЭГ	

БОЛОВСРУУЛСАН.

Албан тушаал	Нэр	Гарын үсэг
Гүйцэтгэгч		
"АЛТАЙ ГАЗРЫН ХҮЧ"ХХК-ИЙ ЗАХИРАЛ	С.БЯМБАСҮРЭН	
Захиалагч		
Албан тушаал	Нэр	Гарын үсэг
ХӨВД АЙМГИЙН ЖАРГАЛАНТ СУМЫН 2-Р ЦЭЦЭРЛЭГИЙН ЭРХЛЭГЧ	Ц.УРАНБИЛЭГ	

УЛААНБААТАР ХОТ 2024 ОН

CamScanner

БАТЛАВ:
ХОВД АЙМГИЙН ЕРӨНХИЙ АРХИТЕКТОРЫН ҮҮРГИЙГ ТҮР ОРЛОН ГҮЙЦЭТГЭГЧ

..... /Б.ТҮМЭНДЭМБЭРЭЛ/

ХОВД АЙМГИЙН ОНЦГОЙ БАЙДЛЫН ГАЗРЫН ДАРГА ..... /Б.АЛТАНБАДРАЛТ/

ҮНДЭСЛЭЛ:

- Ховд аймгийн Жаргалант сумын Засаг Даргын 2012 оны 05 сарын 08-ны өдрийн А/101 дугаар захирамжаар олгосон 4203 м2 газар олголт.
- Ховд аймгийн Жаргалант сумын 1:500 масштабтай дэвсгэр зураг.
- Ховд аймгийн ерөнхий архитекторын 2023 оны 11 сарын 30-ны өдрийн АТД-84-26/24 дугаартай архитектур төлөвлөлтийн даалгавар
- Хот тосгоны төлөвлөлт, барилгажилтын норм да дүрэм БНбД 30.01.04-ийг мүс мүс үндэслэн ерөнхий төлөвлөгөөний зургийг гүйцэтгэв.

Д/Д	ТОДОРХОЙЛОЛТ:	ТАЙЛБАР
1.	Төлөвлөж байгаа 240 хүүхдийн цэцэрлэгийн барилга	Төлөвлөж буй
2.	Одоо байгаа хүүхдийн тоглоомын талбай	Одоо байгаа
3.	Одоо байгаа орон сууцны барилга	Одоо байгаа
4.	Одоо байгаа барилга	Одоо байгаа

ЕРӨНХИЙ ТӨЛӨВЛӨГӨӨ М1:500

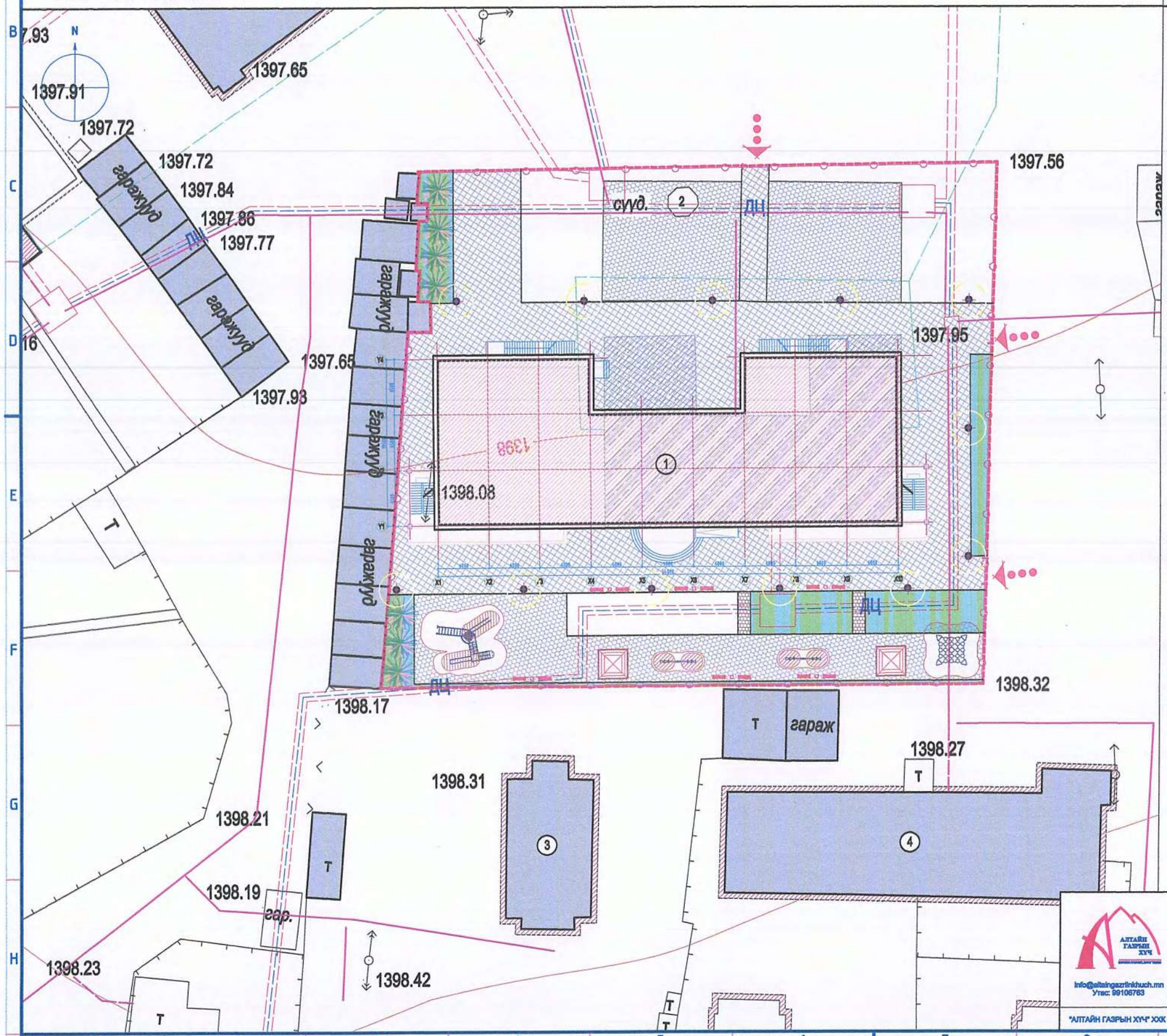

БАЙРШЛЫН СХЕМ М1:2000

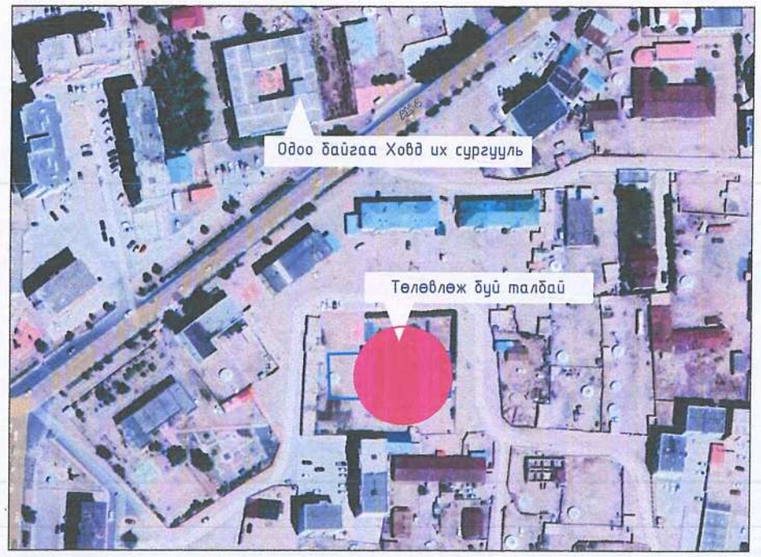

ТАНИХ ТЭМДЭГ

- Төлөвлөж байгаа талбайн хязгаар /дэвсгэр зурган дээрх тэмдэглээгээ/
- Одоо байгаа барилга /дэвсгэр зурган дээрх тэмдэглээгээ/
- Төлөвлөж байгаа барилга /дэвсгэр зурган дээрх тэмдэглээгээ/
- Төлөвлөж байгаа явган хүний зам талбай /дэвсгэр зурган дээрх тэмдэглээгээ/
- Төлөвлөгдөж байгаа ногоон байгууламж /дэвсгэр зурган дээрх тэмдэглээгээ/
- Төлөвлөгдөж байгаа эмнэлэгийн хашаа /дэвсгэр зурган дээрх тэмдэглээгээ/
- Төлөвлөж буй жижиг хашаа /дэвсгэр зурган дээрх тэмдэглээгээ/
- Төлөвлөж буй машины зогсоол /дэвсгэр зурган дээрх тэмдэглээгээ/
- Төлөвлөж буй моглоом /дэвсгэр зурган дээрх тэмдэглээгээ/
- Төлөвлөж буй моглоом /дэвсгэр зурган дээрх тэмдэглээгээ/
- Төлөвлөж буй явган зам талбайн гэрэлтүүлэг h=3м
- Төлөвлөж буй сүүдрэвч
- Төлөвлөж буй сандал, хогийн сав
- Бохир усны шугам /дэвсгэр зурган дээрх тэмдэглээгээ/
- Дулааны шугам /дэвсгэр зурган дээрх тэмдэглээгээ/
- Цэвэр усны шугам /дэвсгэр зурган дээрх тэмдэглээгээ/
- Цахилгааны шугам /дэвсгэр зурган дээрх тэмдэглээгээ/
- 1440 Газрын релеф /дэвсгэр зурган дээрх тэмдэглээгээ/

АЛТАЙН ГАЗРЫН ХҮЧ
info@altaingazrinkhuch.mn
Утас: 99106763
"АЛТАЙН ГАЗРЫН ХҮЧ" ХХК

/Ховд аймаг, Жаргалант сум./
"2-Р ЦЭЦЭРЛЭГИЙН БАРИЛГА" /240 хүүхдийн хүчин чадалтай/

Ерөнхий төлөвлөгөө

Үе шат: ЕТ

Архитектор		Ч.Гантулга	ЕГ Шифр: АГХ-06/24	Масштаб: М1:500	Огноо: 2024.04
Гүйцэтгэсэн		Ч.Гантулга	ТГ Шифр:	Зургийн дугаар: ЕТ-01	Хуудас: 05
Шалгасан		Г.Хонгорзул			

A2

ЗАЙ ХЭМЖЭЭ М1:500

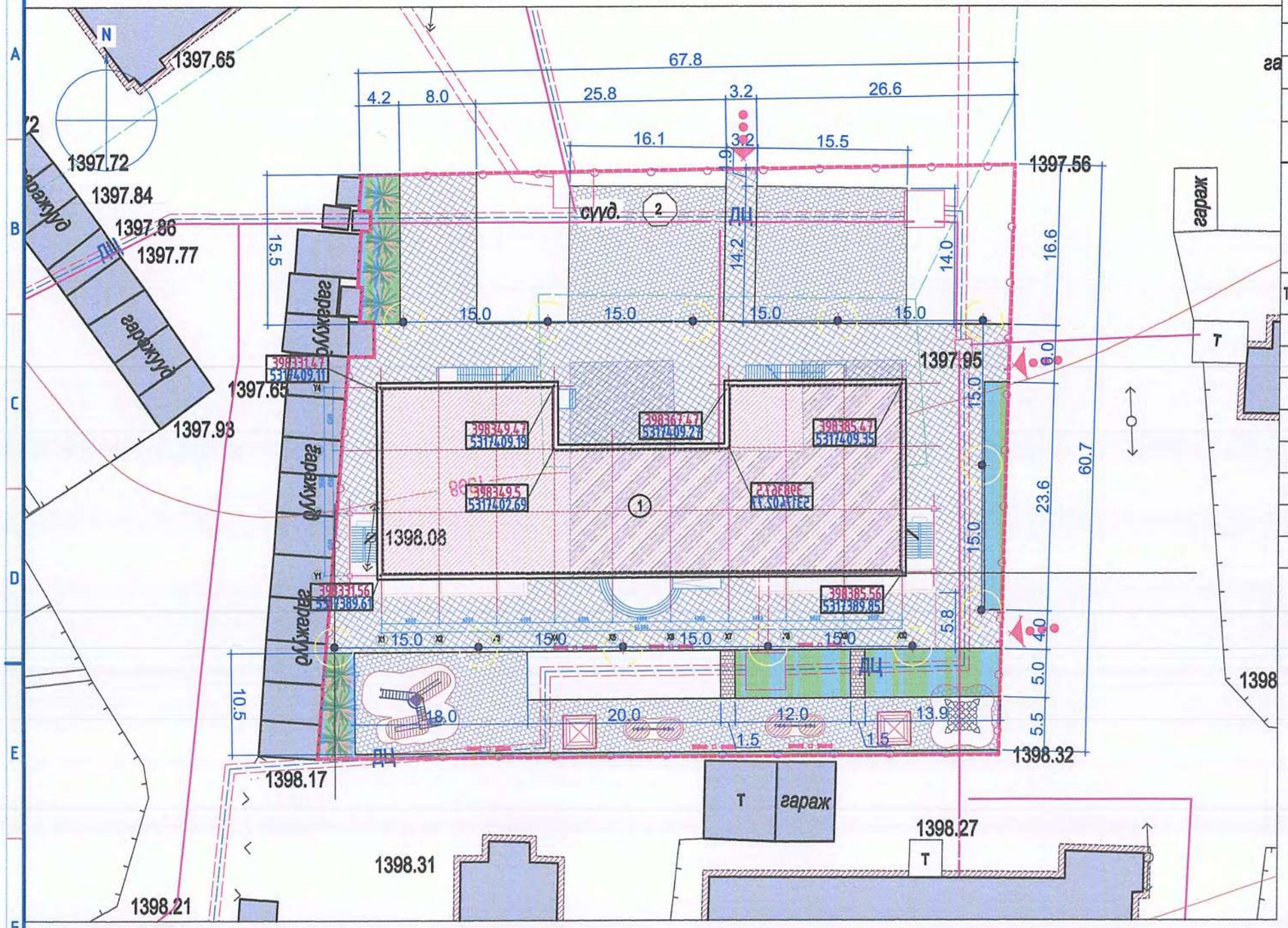

Д/Д	ТОДОРХОЙЛОЛТ:	ТАЙЛБАР
1.	Төлөвлөж байгаа 240 хүүхдийн цэцэрлэгийн барилга	Төлөвлөж буй
2.	Одоо байгаа хүүхдийн тоглоомын талбай	Одоо байгаа
3.	Одоо байгаа орон сууцны барилга	Одоо байгаа
4.	Одоо байгаа барилга	Одоо байгаа

02

ТӨЛӨВЛӨЖ БАЙГАА БАРИЛГЫН КООРДИНАТ

Тэнхлэг	X тэнхлэг	Y тэнхлэг
1.	398385.47	5317409.35
2.	398385.56	5317389.85
3.	398331.56	5317389.61
4.	398331.47	5317409.11
5.	398349.47	5317409.19
6.	398349.5	5317402.69
7.	398367.5	5317402.77
8.	398367.47	5317409.27

ТАНИХ ТЭМДЭГ

- Төлөвлөж байгаа талбайн хязгаар /дэвсгэр зураг дээрх тэмдэглэгээ/
- Одоо байгаа барилга /дэвсгэр зураг дээрх тэмдэглэгээ/
- Төлөвлөж байгаа барилга /дэвсгэр зураг дээрх тэмдэглэгээ/
- Төлөвлөж байгаа явган хүний зам талбай /дэвсгэр зураг дээрх тэмдэглэгээ/
- Төлөвлөгдөж байгаа ногоон байгууламж /дэвсгэр зураг дээрх тэмдэглэгээ/
- Төлөвлөгдөж байгаа эмнэлэгийн хашаа /дэвсгэр зураг дээрх тэмдэглэгээ/
- Төлөвлөж буй жижиг хашаа /дэвсгэр зураг дээрх тэмдэглэгээ/
- Төлөвлөж буй машины зогсоол /дэвсгэр зураг дээрх тэмдэглэгээ/
- Төлөвлөж буй тоглоом /дэвсгэр зураг дээрх тэмдэглэгээ/
- Төлөвлөж буй тоглоом /дэвсгэр зураг дээрх тэмдэглэгээ/
- Төлөвлөж буй явган зам талбайн гэрэлтүүлэг h=3m
- Төлөвлөж буй сүүдрэвч
- Төлөвлөж буй сандал, хогийн сав
- Бохир усны шугам /дэвсгэр зураг дээрх тэмдэглэгээ/
- Дулааны шугам /дэвсгэр зураг дээрх тэмдэглэгээ/
- Цэвэр усны шугам /дэвсгэр зураг дээрх тэмдэглэгээ/
- Цахилгааны шугам /дэвсгэр зураг дээрх тэмдэглэгээ/
- Газрын релеф /дэвсгэр зураг дээрх тэмдэглэгээ/

д/д	Огноо	Засвар өөрчлөлт

/Ховд аймаг, Жаргалант сум./

"2-Р ЦЭЦЭРЛЭГИЙН БАРИЛГА" /240 хүүхдийн хүчин чадалтай/

Зай хэмжээ

Ye шат: ET

Архитектор		Ч.Гантулга	ЕГ Шифр: АГХ-06/24	Масштаб: М1:500	Огноо: 2024.04
Гүйцэтгэсэн		Ч.Гантулга	ТГ Шифр:	Зургийн дугаар: ЕТ-02	Хуудас: 05
Шалгасан		Г.Хонгорзул			

"АЛТАЙН ГАЗРЫН ХҮЧ" ХХК

info@altaingazrinkhuch.mn
Утас: 99106763

A2

ЗАМ ТАЛБАЙН ХУЧИЛТ М1:500

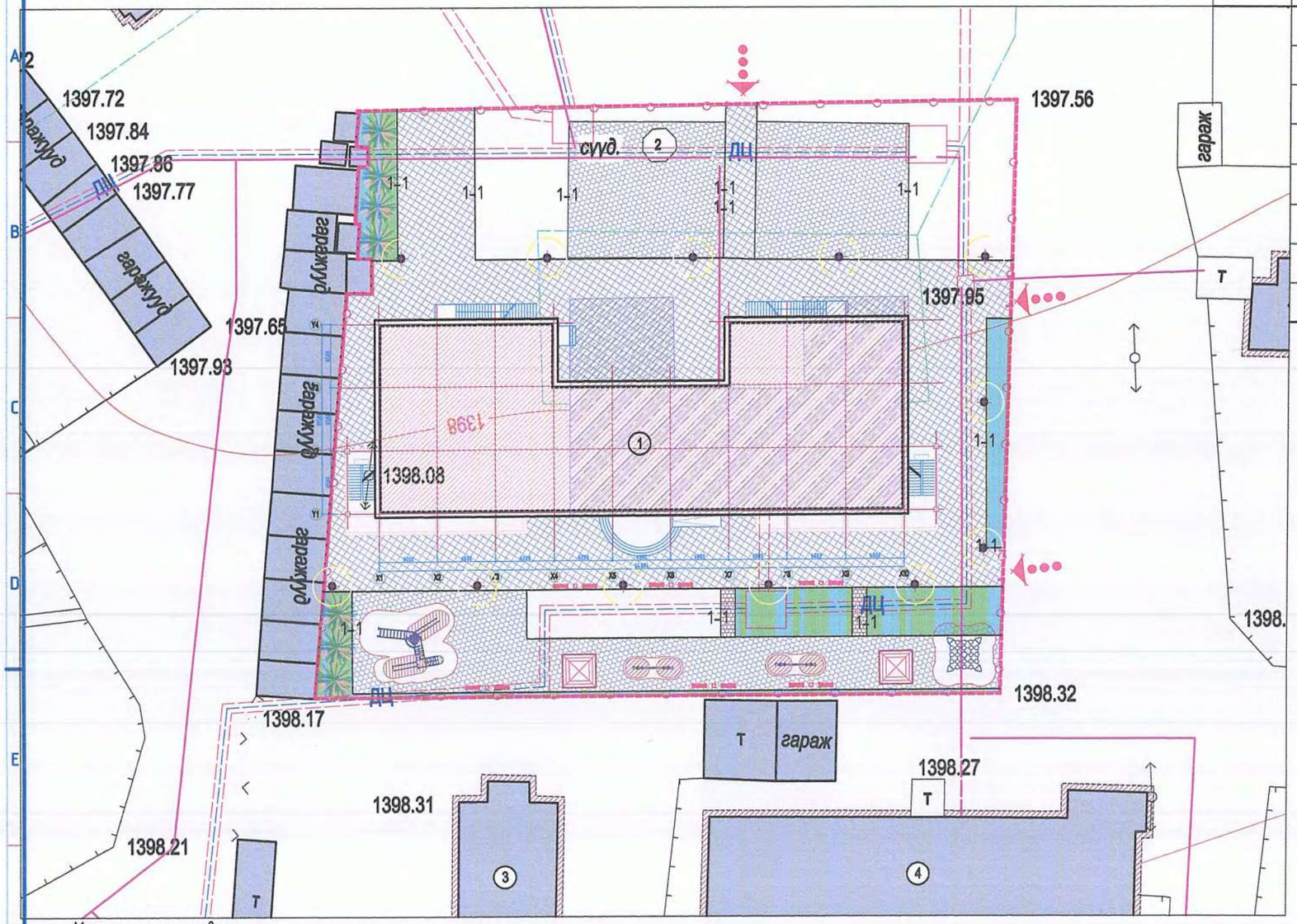

Д/Д	ТОДОРХОЙЛОЛТ:	ТАЙЛБАР 03
1.	Төлөвлөж буй Эмнэлгийн барилга /15 ортой/	Төлөвлөж буй
2.	Төлөвлөж буй хүзүүвчний барилга	Төлөвлөж буй
3.	Төлөвлөж буй моргын барилга	Төлөвлөж буй
4.	Одоо байгаа эмнэлгийн барилга	Одоо байгаа
5.	Төлөвлөж буй машины зогсоол	Төлөвлөж буй
6.	Төлөвлөж буй хогны сав	Төлөвлөж буй
7.	Төлөвлөж буй бохирын цооног	Төлөвлөж буй
8.	Одоо байгаа гүний худаг	Одоо байгаа

Хэлбэржүүлсэн өнгөт хавтан хучилттай зам.
Огтлол 1-1

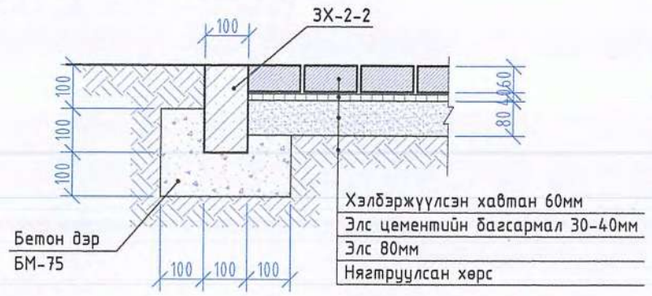

Материалын түүвэр

Д/Д	Нэр	Хэмжих нэгж	Тоо хэмжээ	Тайлбар
1.	Явган хүний замын өнгөт хавтан хучилт h=6см	м2	1228.0	
2.	Явган хүний замын өнгөт хавтан хучилт h=6см	м2	450.0	
3.	Бетонон хашлага ЗХ-1-1	у/м	450.0	
4.	Зүлэг	м2	500.0	
5.	Гэрэлтүүлэг	ш	12	
6.	Сүүдрэвч	ш	2	
7.	Сандал	ш	12	
8.	Хогийн сав	ш	6	
9.	Төлөвлөж буй ногоон байгууламжийн хашаа /h=1.5m	у/м	220.0	
10.	Тоглоом-1 /цогцолбор тоглоом/	ш	2	
11.	Тоглоом-2 /савлуур/	ш	6	

ТАНИХ ТЭМДЭГ

- Төлөвлөж байгаа талбайн хязгаар /дэвсгэр зураг дээрх тэмдэглэгээ/
- Одоо байгаа барилга /дэвсгэр зураг дээрх тэмдэглэгээ/
- Төлөвлөж байгаа барилга /дэвсгэр зураг дээрх тэмдэглэгээ/
- Төлөвлөж байгаа явган хүний зам талбай /дэвсгэр зураг дээрх тэмдэглэгээ/
- Төлөвлөгдөж байгаа ногоон байгууламж /дэвсгэр зураг дээрх тэмдэглэгээ/
- Төлөвлөгдөж байгаа эмнэлгийн хашаа /дэвсгэр зураг дээрх тэмдэглэгээ/

д/д	Огноо	Засвар өөрчлөлт

/Хөвд аймаг, Жаргалант сум./

"2-Р ЦЭЦЭРЛЭГИЙН БАРИЛГА" /240 хүүхдийн хүчин чадалтай/

Зам талбайн хучилт

Үе шат: ЕТ

Архитектор		Ч.Гантулга	ЕГ Шифр: АГХ-06/24	Масштаб: М1:500	Огноо: 2024.04
Гүйцэтгэсэн		Ч.Гантулга	ТГ Шифр:	Зургийн дугаар: ЕТ-03	Хуудас: 05
Шалгасан		Г.Хонгорзул			

info@altaingazrinkhuch.mn
Утас: 99106783
"АЛТАЙН ГАЗРЫН ХУЧ" ХХК

A2

ГАДНА ТАЛБАЙН ТОХИЖИЛТ М1:500

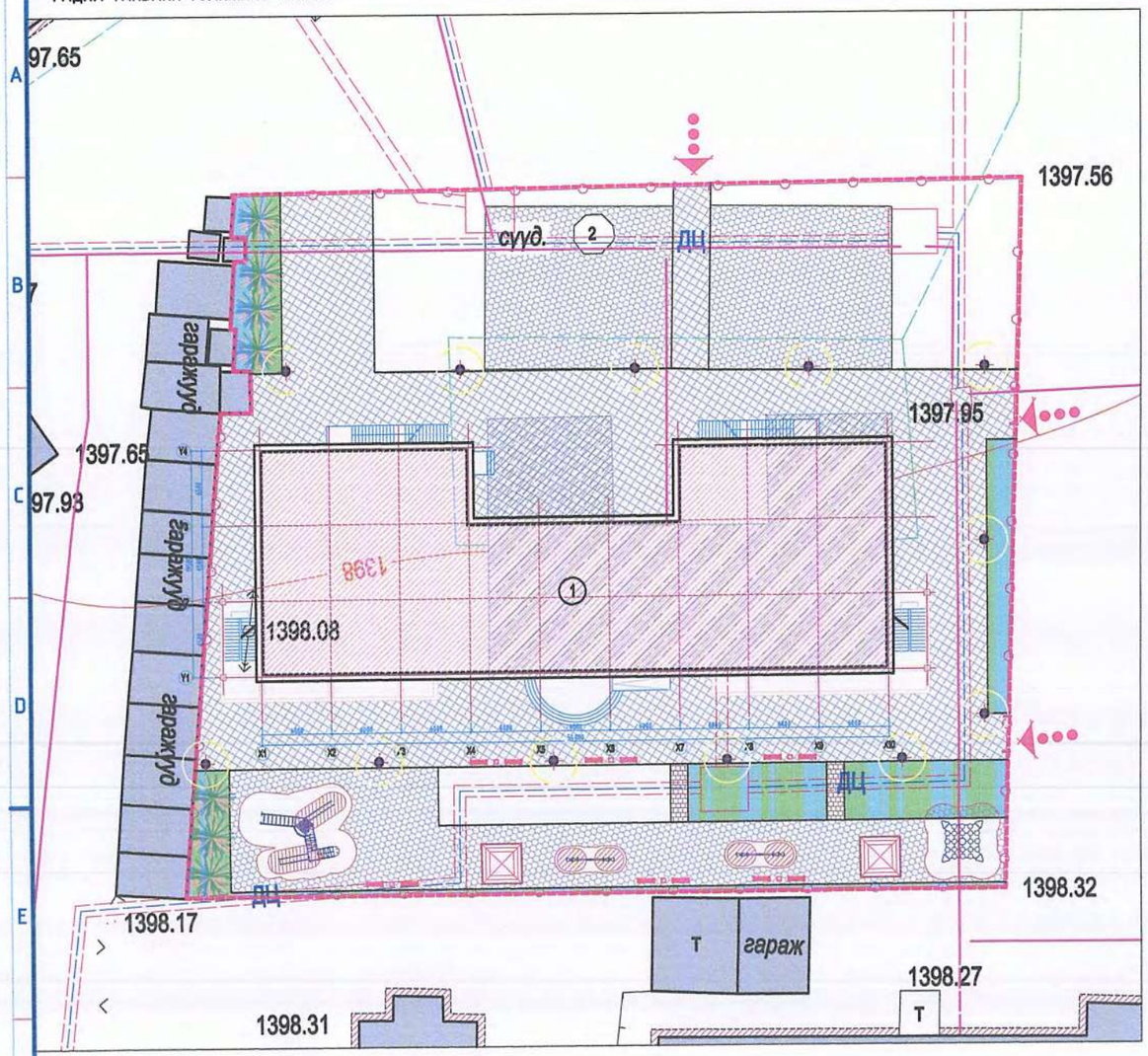

1. Сүүдрэвч М1:100

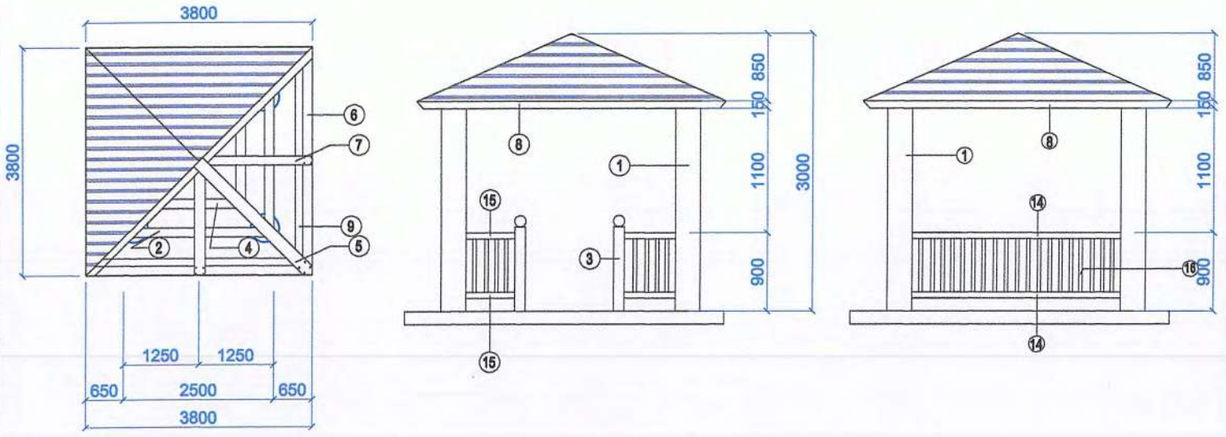

Тайлбар:
Дээвэрийг уян черепицээр бүрж өгнө. Сүүдрэвчинд хэрэглэх модон материалыг сайтар хатаажс, харуулдаж өнгөлсөн байх шаардлагатай ба угсарсны дараа зүлгүүрдэж лакдах буюу зосон будгаар 2 дахин будна.

Сүүдрэвчний модон материалын түүвэр

№	Нэр	Урт /мм/	Огтлол /мм/	Нэгж /м3/	Тоо шир.	Нийт /м3/
1	Багана	2750	120x120	0.0396	4	0.1584
2	Хэвтээ холбоос	2500	100x100	0.025	4	0.10
3	Багана	1400	100x100	0.0315	4	0.126
4	Холбоос дүнзэнцэр	1700	50x50	0.004	4	0.016
5	Шувуу нуруу	2800	100x100	0.028	4	0.112
6	Дээвэрийн дүнзэнцэр	2200	50x50	0.0055	4	0.022
7	Дээвэрийн дүнзэнцэр	2050	50x50	0.0051	4	0.02
8	Эмжээр банз	3800	150x25	0.014	4	0.056
9	Эмжээрийн дүнзэнцэр	3800	50x50	0.0095	4	0.038
10	Сандалны банз	2500	400x30	0.03	2	0.06
11	Сандалны хөл	600	50x50	0.0015	8	0.012
12	Сандалны холбоос дүнзэнцэр	2500	50x50	0.00625	6	0.037
13	Сандалны хөндлөн холбоос	400	50x50	0.025	8	0.008
14	Хашлаганы холбоос	2500	80x80	0.016	4	0.064
15	Хашлаганы холбоос	600	80x80	0.00384	8	0.0307
16	Хашлаганы босоо холбоос	650	50x50	0.0016	52	0.1584

2. Талбайн сандалны хэсэглэл М1:20

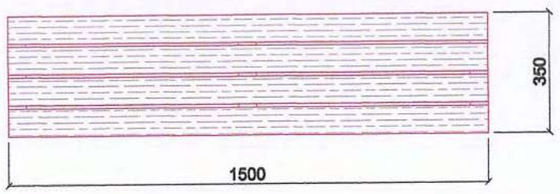

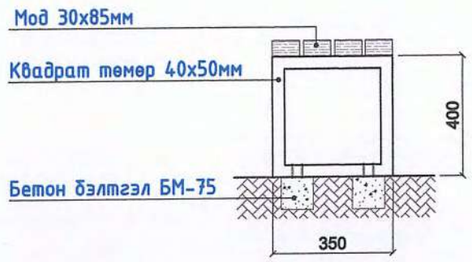

д/д	Огноо	Засвар өөрчлөлт

"2-Р ЦЭЦЭРЛЭГИЙН БАРИЛГА" /Хөдөө аймаг, Жаргалант сум./ /240 хүүхдийн хүчин чадалтай/

Гадна талбайн тохижилт — Үе шат: ЕТ

Архитектор		Ч.Гантулга	ЕГ Шифр: АГХ-06/24	Масштаб: М1:500	Огноо: 2024.04
Гүйцэтгэсэн		Ч.Гантулга	ТГ Шифр:	Зургийн дугаар: ЕТ-04	Хуудас: 05
Шалгасан		Г.Хонгорзул			

АЛТАЙН ГАЗРЫН ХҮЧ
Info@altaingazrlinkhuch.mn
Утас: 99106763
"АЛТАЙН ГАЗРЫН ХҮЧ" ХХК

"Алтайн газрын хүч" ХХК
ТЗД: ЗТ43-1156/16, Улаанбаатар хот, Хан-Уул дүүрэг, 3-р хороо, Энгелсийн гудамж, Хан өргөө оффис 1002 тоот, утас:99106763

ЕГ Шифр: АГХ- 06/24

/ Ховд аймаг, Жаргалант сум, 7-р баг /

2-Р ЦЭЦЭРЛЭГИЙН БАРИЛГА

/ Буулгах барилгын хэмжилтийн зураг/

БОЛОВСРУУЛСАН.

Гүйцэтгэгч			
	Албан тушаал	Нэр	Гарын үсэг
	"АЛТАЙ ГАЗРЫН ХҮЧ"ХХК-ИЙ ЗАХИРАЛ	С.БЯМБАСҮРЭН	

УЛААНБААТАР ХОТ 2024 ОН

1-Р ДАВХРЫН ХЭМЖИЛТИЙН БАЙГУУЛАЛТ

1 : 150

Өрөөний тодорхойлолт

Өрөөний дугаар	Өрөөний нэр	Талбай	Шал
	Бүлэг-1		
101	Унтлагын өрөө	25.4	Мод
102	Бүлгийн өрөө	42.6	Мод
103	Ариун цэврийн өрөө	8.2	Плита
104	Хооллох өрөө	16.7	Мод
105	Агуулах	7.5	Мод
106	Коридор	3.5	Мод
107	Агуулах	22.8	Мод
108	Ор хураах	0.46	Мод
109	Ор хураах	0.46	Мод

Өрөөний дугаар	Өрөөний нэр	Талбай	Шал
	Бүлэг-2		
110	Унтлагын өрөө	25.4	Мод
111	Бүлгийн өрөө	43.6	Мод
112	Ариун цэврийн өрөө	8.2	Плита
113	Хооллох өрөө	15.3	Мод
114	Агуулах	7.8	Мод
115	Коридор	3.6	Мод
116	Агуулах	22.8	Мод
117	Ор хураах	0.46	Мод
118	Ор хураах	0.46	Мод

	Туслах өрөө тасалгаа		
119	Гонх	1.4	Мод
120	Эрхлэгчийн өрөө	28.7	Мод
121	Дуу хөгжимын заал	31.9	Мод
122	Ариун цэврийн өрөө	5.9	Плита
123	Коридор	41.8	Мод
124	Коридор	2.0	Мод
125	Агуулах	1.2	Мод
126	Агуулах	11.7	Мод
127	Агуулах	10.5	Мод
128	Гал тогоо	25.0	Плита
129	Бэлтгэх өрөө	8.9	Плита
130	Хонгил	5.0	Мод
131	Агуулах	6.3	Мод
132	Шатны хонгил	15.5	Мод
133	Шатны хонгил	15.5	Мод
	НИЙТ	466.54м2	

1

ТАЙЛБАР:

Д/д	Огноо	Засвар өөрчлөлт

ЗӨВШӨӨРӨЛЦСӨН

	Гарын үсэг	Нэр
ББ		З.Батболд
ХАС		Э.Ариунцэцэг
ЦБУ		Э.Саранчимэг
ХТ,ДГ		Э.Бямбачимэг
ХД		-

Үе шат: ТӨСЛИЙН ҮЕ ШАТ

АЛТАЙН ГАЗРЫН ХҮЧ

info@altaingazriinkhuch.mn
Утас: 99106763

"АЛТАЙН ГАЗРЫН ХҮЧ" ХХК

"Алтайн газрын хүч" ХХК

Архитектор	Гарын үсэг	Нэр
Гүйцэтгэсэн		Ч.Гантулга
Шалгасан		Г.Хонгорзул

Ховд аймаг, Жаргалант сум.
"2-р цэцэрлэгийн барилга"
Хэмжилтийн зураг

1-р давхрын хэмжилтийн байгуулалт

Масштаб: M1:150	Зургийн дугаар: БА-01	Хуудас: 06
ЕГ Шифр: АГХ-06/24	ТГ Шифр:	Огноо:2024.04

12/28/2016 6:05:50 PM

A3

2-Р ДАВХРЫН ХЭМЖИЛТИЙН БАЙГУУЛАЛТ

1 : 150

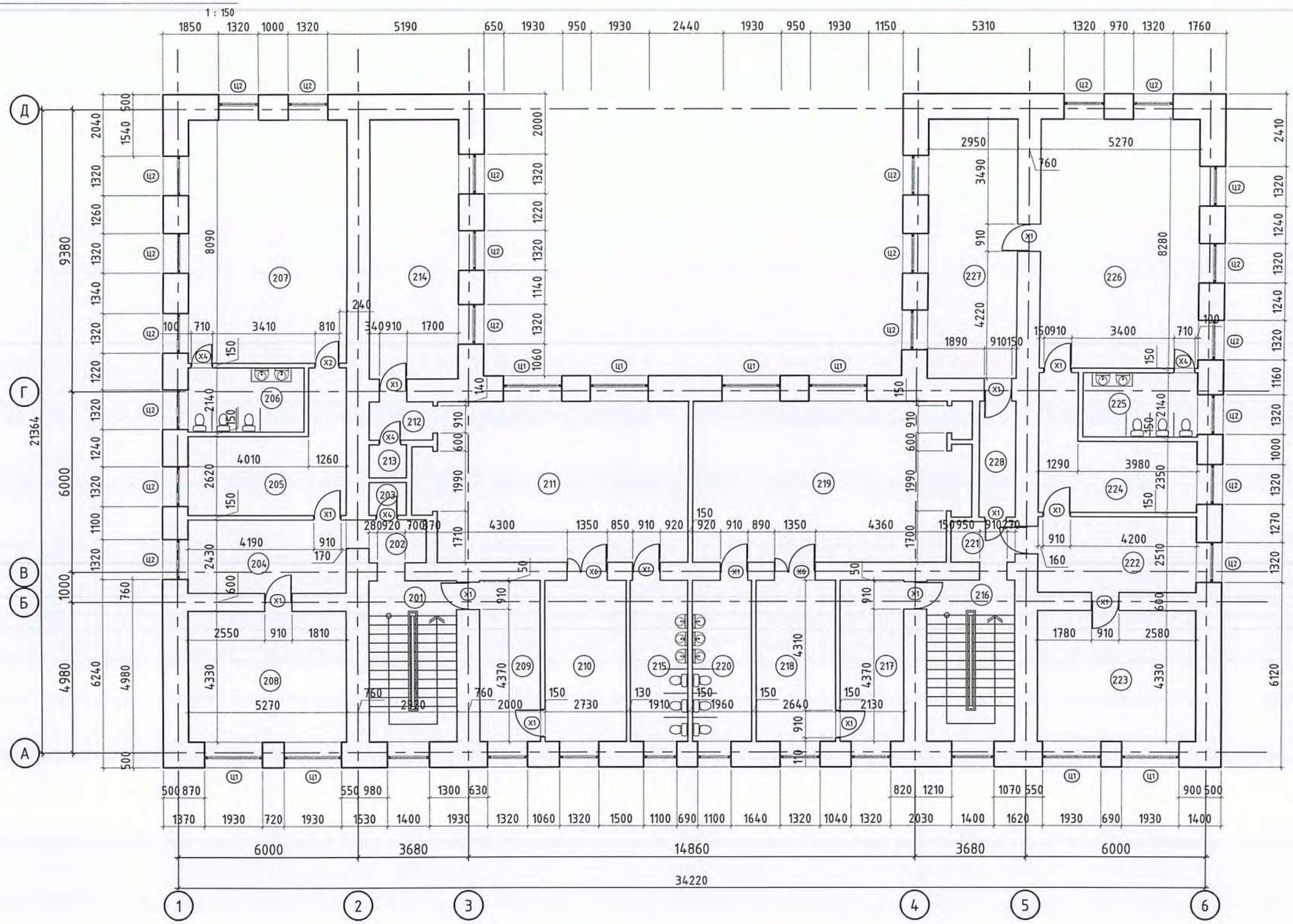

Өрөөний тодорхойлолт

Өрөөний дугаар	Өрөөний нэр	Талбай	Шал
201	Шат	3.4	Бетон
202	Хонгил	2.8	Мод
203	Агуулах	1.3	Плита
	Бүлэг-3		
204	Хувцас солих өрөө	12.8	Мод
205	Хооллох өрөө	16.7	Мод
206	Арцун цэврийн өрөө	8.3	Плита
207	Булгийн өрөө	42.6	Мод
208	Унтлагын өрөө	22.8	Мод

Өрөөний дугаар	Өрөөний нэр	Талбай	Шал
	Бүлэг-4		
209	Хувцас солих өрөө	10.7	Мод
210	Хооллох өрөө	14.6	Мод
211	Булгийн өрөө	46.5	Мод
212	Хонгил	2.7	Мод
213	Агуулах	1.4	Плита
214	Унтлагын өрөө	25.4	Мод
215	Арцун цэврийн өрөө	10.2	Плита

Өрөөний дугаар	Өрөөний нэр	Талбай	Шал
216	Шат	3.4	Бетон
	Бүлэг-5		
217	Хувцас солих өрөө	11.4	Мод
218	Хооллох өрөө	14.1	Мод
219	Булгийн өрөө	48.0	Мод
220	Арцун цэврийн өрөө	10.5	Плита

Өрөөний дугаар	Өрөөний нэр	Талбай	Шал
221	Хонгил	2.8	Мод
	Бүлэг-6		
222	Хувцас солих	13.3	Мод
223	Багш нарын өрөө	22.8	Мод
224	Хооллох өрөө	15.4	Мод
225	Арцун цэврийн өрөө	8.2	Плита
226	Булгийн өрөө	43.6	Мод
227	Унтлагын өрөө	25.4	Мод
228	Хонгил	4.7	Мод
	НИЙТ	445.8м2	

7

ТАЙЛБАР:

Д/д	Огноо	Засвар өөрчлөлт

ЗӨВШӨӨРӨЛЦСӨН

	Гарын үсэг	Нэр
ББ		З.Батболд
ХАС		З.Арцунцэцэг
ЦБУ		З.Саранчимэг
ХТ,ДГ		З.Бямбачимэг
ХД		-

Үе шат: ТӨСЛИЙН ҮЕ ШАТ

"Алтайн газрын хүч" ХХК
info@altaingazriinkhuch.mn
Утас: 99106763
"АЛТАЙН ГАЗРЫН ХҮЧ" ХХК

	Гарын үсэг	Нэр
Архитектор		
Гүйцэтгэсэн		Ч.Гантулга
Шалгасан		Г.Хонгорзул

Ховд аймаг, Жаргалант сум.
"2-р цэцэрлэгийн барилга"
Хэмжилтийн зураг

2-р давхрын хэмжилтийн байгуулалт

Масштаб:	Зургийн дугаар:	Хуудас:
М1:150	БА-02	06
ЕГ Шифр: АГХ-06/24	ТГ Шифр:	Огноо:2024.04

12/28/2024 4:19:59 PM

А3

ОГТЛОЛ 1-1

М1 : 150

ТАЙЛБАР:

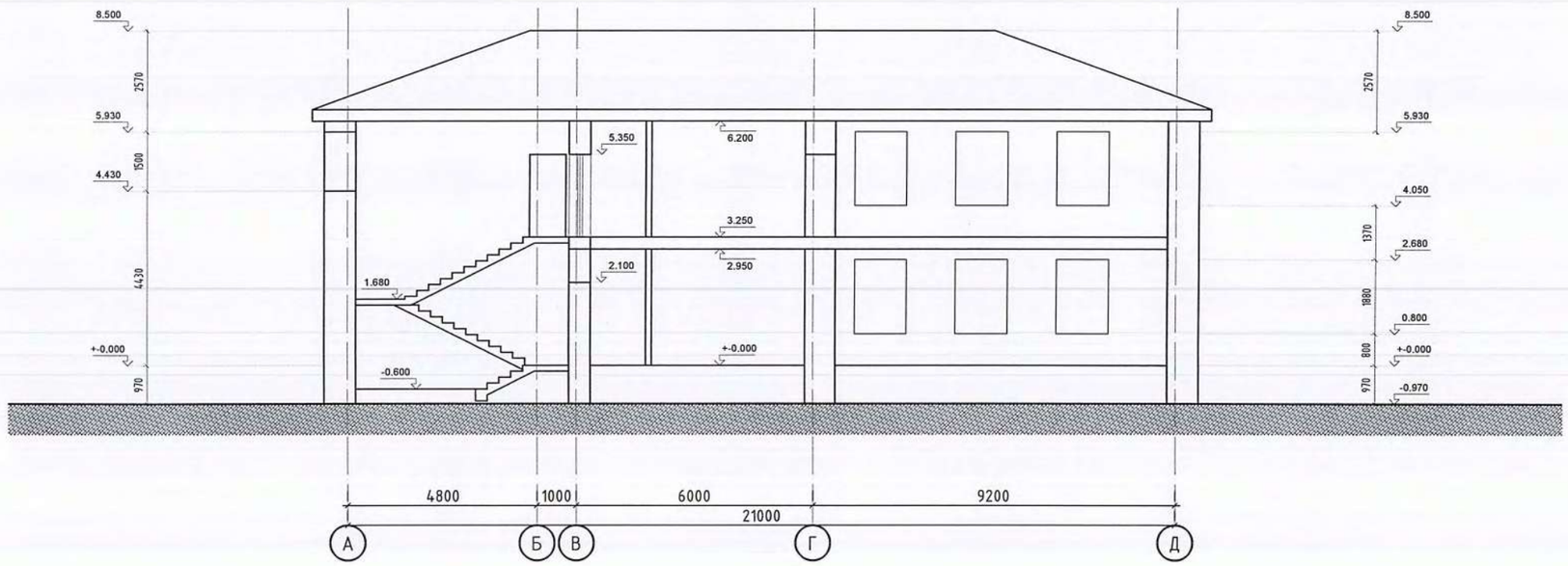

Үе шат:	ТӨСЛИЙН ҮЕ ШАТ	
info@altaingazriinkhuch.mn Phone: 99106763 "АЛТАЙ ГАЗРЫН ХУЧ" ХХК	"Алтайн газрын хүч" ХХК	
Архитектор		Ч.Гантулга
Гүйцэтгэсэн		Ч.Гантулга
Шалгасан		Г.Хонгорзул
/Ховд аймаг, Жаргалант сум 2-р цэцэрлэгийн барилга/ "Хэмжилтийн байгууллат"		
Огтлол 1-1		
Масштаб: М1:20,150	Зургийн дугаар: БА-03	Хуудас: 06
ЕГ Шифр: АГХ-06/24	ТГ Шифр:	Огноо:2024.04

А3

НҮҮР ТАЛ

М1 : 150

ТАЙЛБАР:

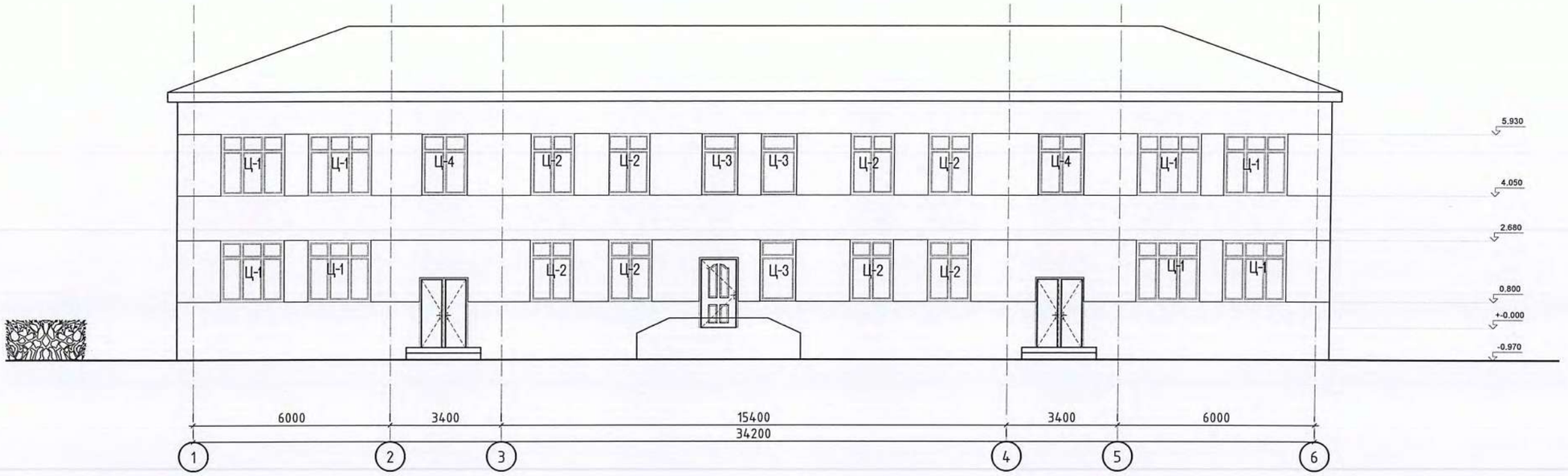

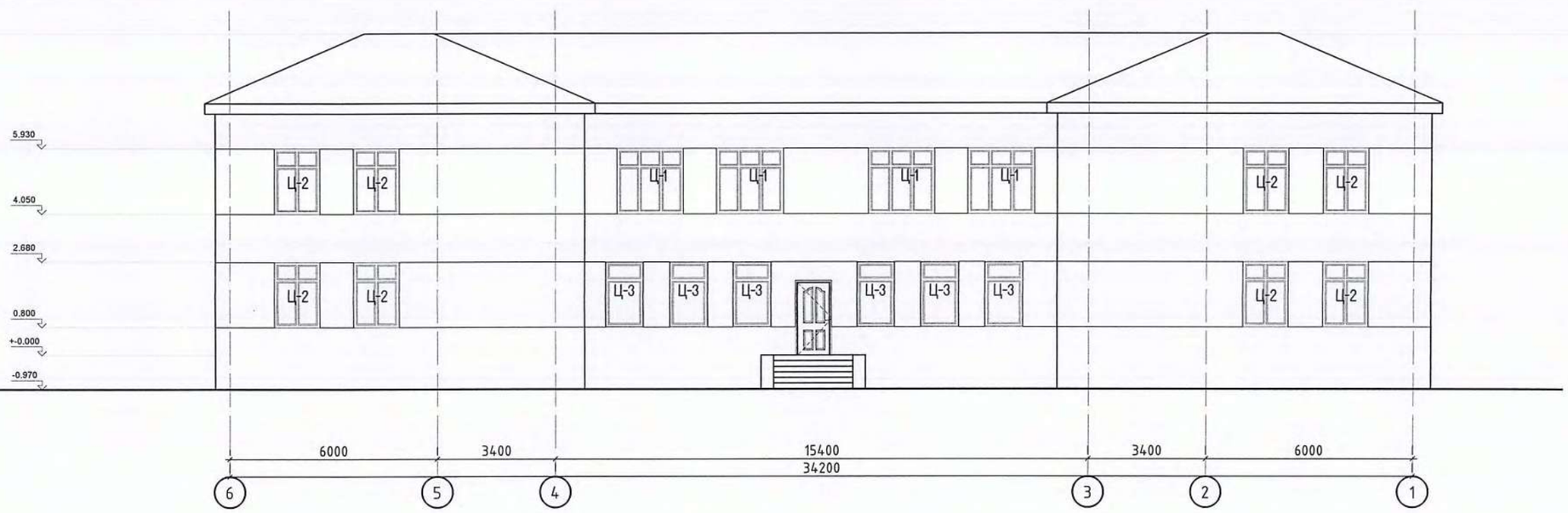

Үе шат:	ТӨСЛИЙН ҮЕ ШАТ	
info@altaingazriinkhuch.mn Phone: 99106763	"Алтайн газрын хүч" ХХК	
"АЛТАЙН ГАЗРЫН ХҮЧ" ХХК		
Архитектор		Ч.Гантулга
Гүйцэтгэсэн		Ч.Гантулга
Шалгасан		Г.Хонгорзул

/Ховд аймаг, Жаргалант сум 2-р цэцэрлэгийн барилга/
''Хэмжилтийн байгууламт''

Нүүр тал

Масштаб:	Зургийн дугаар:	Хуудас:
М1:20,150	БА-04	06
ЕГ Шифр: АГХ-06/24	ТГ Шифр:	Огноо:2024.04

А3

05

ТАЙЛБАР:

ХАЖУУ ТАЛ

М1 : 150

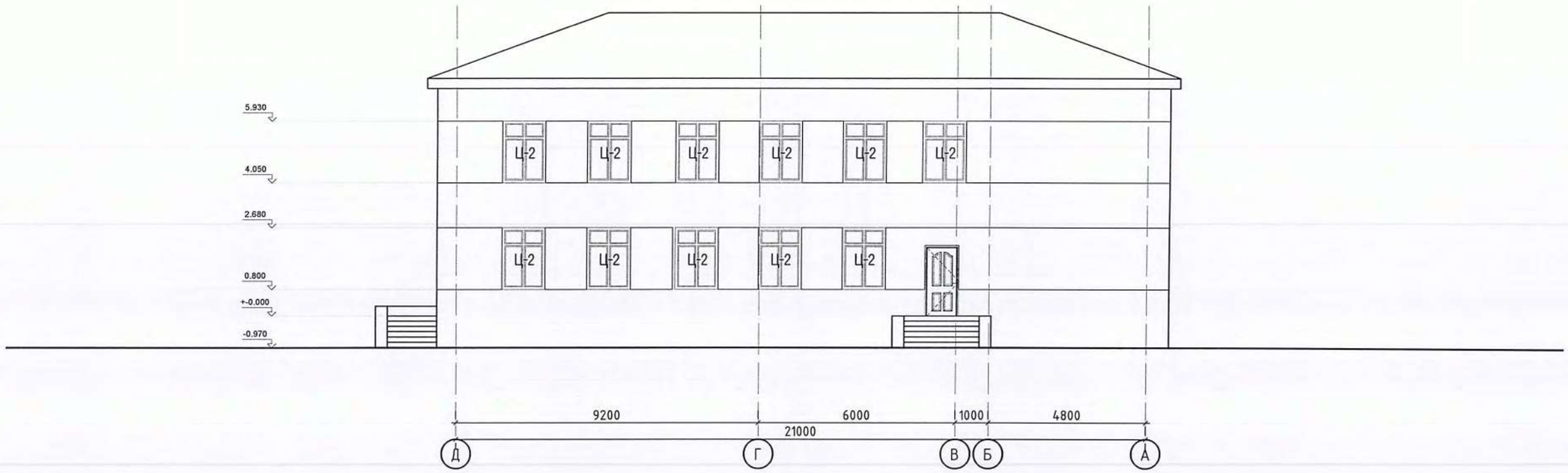

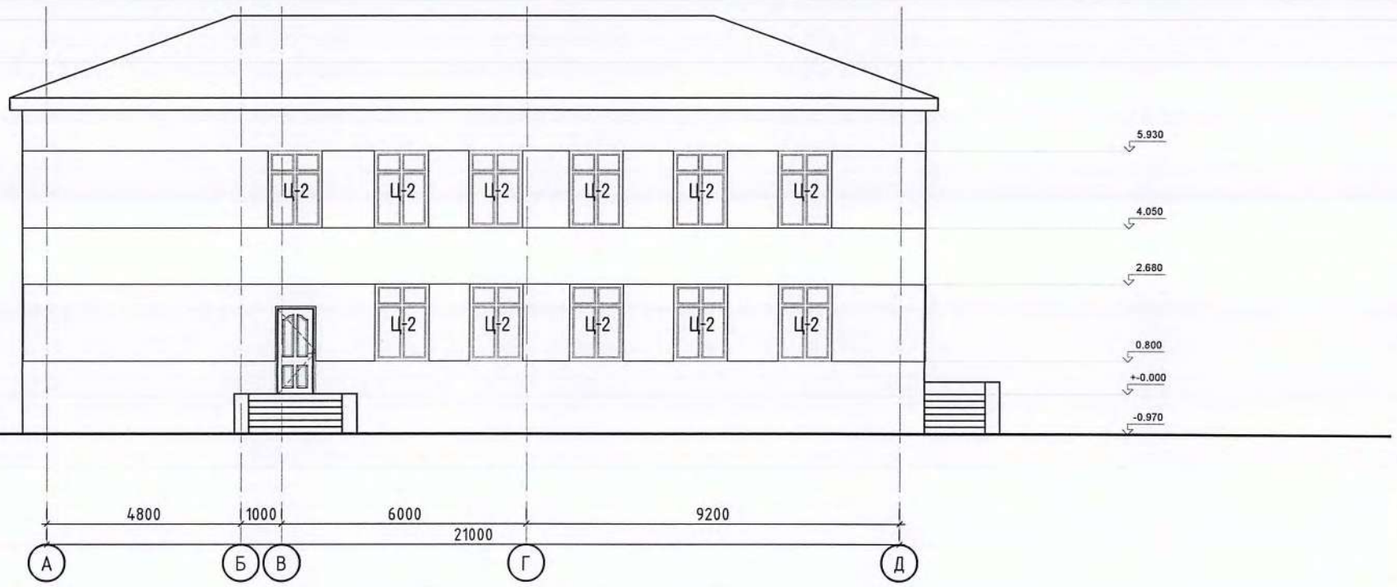

Ye шат:	ТӨСЛИЙН ҮЕ ШАТ	
info@altaingazriinkhuch.mn Phone: 99106763 "АЛТАЙН ГАЗРЫН ХУЧ" ХХК	"Алтайн газрын хүч" ХХК	
Архитектор		Ч.Гантулга
Гүйцэтгэсэн		Ч.Гантулга
Шалгасан		Г.Хонгорзул
/Ховд аймаг, Жаргалант сум 2-р цэцэрлэгийн барилга/ "Хэмжилтийн байгууллалт"		
Хажуу тал		
Масштаб: М1:20,150	Зургийн дугаар: БА-05	Хуудас: 06
ЕГ Шифр: АГХ-06/24	ТГ Шифр:	Огноо:2024.04

А3

06

ТАЙЛБАР:

ХААЛГА, ЦОНХНЫ ТҮҮВЭР

М1 : 50

ХААЛГАНЫ ТОДОРХОЙЛОЛТ

Д/Д	Хаалганы төрөл	Хаалганы бүдүүвч загвар	Нүхний хэмжээ /ВхН мм/	Хайрцагны хэмжээ /мм/		Тоо шир	Талбай м2		Тайлбар
				Өргөн	Өндөр		Нэгж	Нийт	
0	1	2	3	4	5	6	7	8	9
1	Х-1	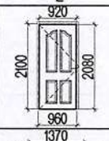	960x2100	920	2080	4	1.91	7.64	Сайн чанрын модон хаалга
2	Х-2	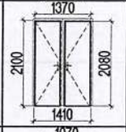	1410x2100	1370	2080	4	2.84	11.36	Сайн чанрын модон хаалга
3	Х-3	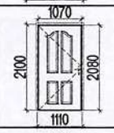	1110x2100	1070	2080	2	2.22	4.44	Сайн чанрын модон хаалга
4	Х-4	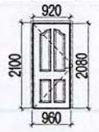	960x2100	920	2080	1	1.91	1.91	Метал рамтай шилэн хаалга

ЦОНХНЫ ТОДОРХОЙЛОЛТ

Д/Д	Цонхны төрөл	Цонхны бүдүүвч загвар	Нүхний хэмжээ /ВхН мм/	Хайрцагны хэмжээ /мм/		Тоо шир	Талбай м2		Тайлбар
				Өргөн	Өндөр		Нэгж	Нийт	
0	1	2	3	4	5	6	7	8	9
1	Ц-1	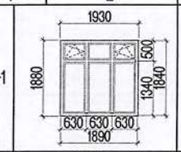	1930x1880	1890	1840	18	3.47	62.46	PVC хүрээтэй цонх
1	Ц-2	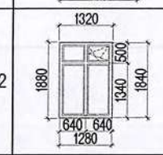	1320x1880	1280	1840	44	2.35	103.4	PVC хүрээтэй цонх
1	Ц-3	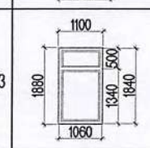	1100x1880	1060	1840	8	1.95	15.60	PVC хүрээтэй цонх
1	Ц-4	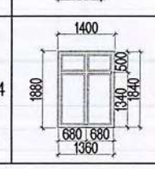	1400x1880	1360	1840	2	2.50	5	PVC хүрээтэй цонх

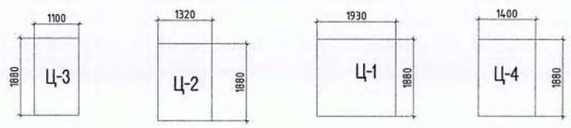

Ye шат:	ТӨСЛИЙН ҮЕ ШАТ	
"Алтайн газрын хүч" ХХК		
info@altaingazriinkhuch.mn Phone: 99106763 "АЛТАЙН ГАЗРЫН ХҮЧ" ХХК		
Архитектор		Ч.Гантулга
Гүйцэтгэсэн		Ч.Гантулга
Шалгасан		Г.Хонгорзул
/Ховд аймаг, Жаргалант сум 2-р цэцэрлэгийн барилга/ "Хэмжилтийн байгууллалт"		
Хаалга, цонхны түүвэр		
Масштаб: М1:20,150	Зургийн дугаар: БА-06	Хуудас: 06
ЕГ Шифр: АГХ-06/24	ТГ Шифр:	Огноо:2024.04

А3

ИЖ БҮРЭН АЖЛЫН ЗУРГИЙН НЭГДСЭН ЖАГСААЛТ

Д/д		Хуудасны марк	Нэр	Хуудасны тоо
1	Дотор ажлын зураг	ЕТ	Ерөнхий төлөвлөгөө	4
2		БА	Барилга архитектур	44
3		ТХ	Технологи	2
4		ББ	Барилга бүтээц	66
5		ХС	Халаалт салхивч	9
6		ЦБУ	Цэвэр бохир ус	9
7		ХТ	Хүчит төрөөрөмж	-
8		ДГ	Дотор гэрэлтүүлэг	-
9		ХД	Холбоо дохиолол	5
10		ГД	Гадна дулаан	-
11		УХАТ	Усан хангамж ариутгах татуурга	-
12		ГЦ	Гадна цахилгаан	-
13		ГХ	Гадна холбоо	-

ТЕХНИК ЭДИЙН ЗАСГИЙН ҮЗҮҮЛЭЛТ

Д/д	Үзүүлэлтийн нэр	Хэмжих нэгж	Үзүүлэлт
1	Давхрын тоо	Тоо / ширхэг	Зоорьгүй, 2 давхар
2	Хүчин чадал / суудал /	Тоо / ширхэг	240 ортой
3	Ажлын талбай	$м^2$	1719.6
4	Ашигтай талбай	$м^2$	1595.7
5	Барилгажилтын талбай	$м^2$	1264.86
6	Барилгын эзэлхүүн V	$м^3$	6949.8
7	K1 S аш / S аж	Коэффициент	0.9279
8	K2 V / S аж	Коэффициент	4.0415

БАЙГАЛЬ ЦАГ УУРЫН ҮНДСЭН ӨГӨГДЛҮҮД

Д/д	Үзүүлэлтийн нэр	Үзүүлэлт
1	Гадна агаарын тооцооны температур	-38.4°C
2	Салхины ачаалал	$42/м^2$
3	Цасны ачаалал	$50кг/м^2$
4	Газар чичиргийлэл	8 балл
5	Гал тэсвэрлэлийн зэрэг	II
6	Галын категори	II

ЕРӨНХИЙ ХЭСЭГ

Ховд аймгийн Жаргалант сумын нутаг дэвсгэрт баригдах "240 ОРТОЙ ЦЭЦЭРЛЭГИЙН БАРИЛГА"-н АГХ 06/24 шифртэй ажлын зургийг

- Холбогдох баримт бичгүүдийг үндэслэн 2024 оны 4-р сард барилгын зураг төслийн "Алтайн газрын хүч" ХХК-д боловсруулав.

ЕРӨНХИЙ ТӨЛӨВЛӨГӨӨ

Барилгыг төлөвлөхдөө хот, хөдөө орон нутгийн цаг агаар, инженер геологийн дүгнэлтийг үндэслэн салхины ачаалал болон бусад үзүүлэлтийг харгалзан төлөвлөв.
Барилгын харьцангуй түвшин ±0.00-г далайн түвшинээс дээш 1398.70 -д байхаар төлөвлөв.
Төлөвлөж буй явган зам талбайг зүймэл хавтангаар хучиж үлдсэн талбайд ерөнхий төлөвлөгөөнд тусгасны /ЕТ 1-4-р хуудас/ дагуу тохижилт хийж зүлэгжүүлнэ. Барилгад сүүлийн үед хэрэглэж буй Монгол улсын стандартын шаардлагад тохирсон материал, технологийг ашиглана.

АРХИТЕКТУР ТӨЛӨВЛӨЛТ

Төлөвлөж буй "240 ОРТОЙ ЦЭЦЭРЛЭГИЙН БАРИЛГА" нь тэнхлэгээрээ 54.0x19.5 метр хэмжээтэй, зоорьгүй, 2 давхар, төмөр бетон каркас бүхий хийцтэй, блокон өрлөг бүхий дүүргэгч ханатай барилга байхаар төлөвлөв.
Барилгын ажлын зургийг хийж гүйцэтгэхдээ БНбД 31-03-03, БНбД 22.01.02, БНбД 21-02-02, БНбД 30-01-04 зэргийг үндэслэн төлөвлөв.
Төлөвлөж буй цэцэрлэгийн барилга нь 1-р давхраас шууд гадагш гарах гол орц бүхий 1 гарцтай мөн барилгын ар тал руу шууд гарах 1 гарцтай, бүлэг болгонд 1 болон 2- р давхарт онцгой байдлын үед шууд гарах аврах 1 гарцтай байхаар төлөвлөсөн болно.
Барилгын гол орц болон ар тал руу гарах гарцны гадна довжоонд хөгжлийн бэрхшээлтэй иргэдэд зориулсан /1:15 налуутай/ налуу замыг нормын дагуу төлөвлөв.
1-р давхарт гонх, хонгил, вестибюль, шатны хонгил, бүлгийн өрөө, ор хураах өрөө, ариун цэврийн өрөө, аж ахуйн хэсэгт: гал тогоо, хоол бэлтгэл, угаалга дамжлагын хэсэг, хуурай болон хүйтэн бүтээгдэхүүний агуулах, цахилгааны болон сантехийн узель, ажилчдын ариун цэврийн өрөө болон хувцас солих өрөө, шүршүүрийн өрөө, мөн эмчийн өрөө, өвчтөн тусгаарлах өрөө, санхүү няравын өрөөг төлөвлөв.
2-р давхарт вестибюль, шатны хонгил, бүлгийн өрөө, ор хураах өрөө, эрхлэгчийн өрөө, арга зүйч болон багш нарын өрөө, угаалга хатаалгын өрөө, индүүдлэгийн өрөө, урлаг заал төлөвлөв.

БАРИЛГЫН ЕРӨНХИЙ СХЕМ

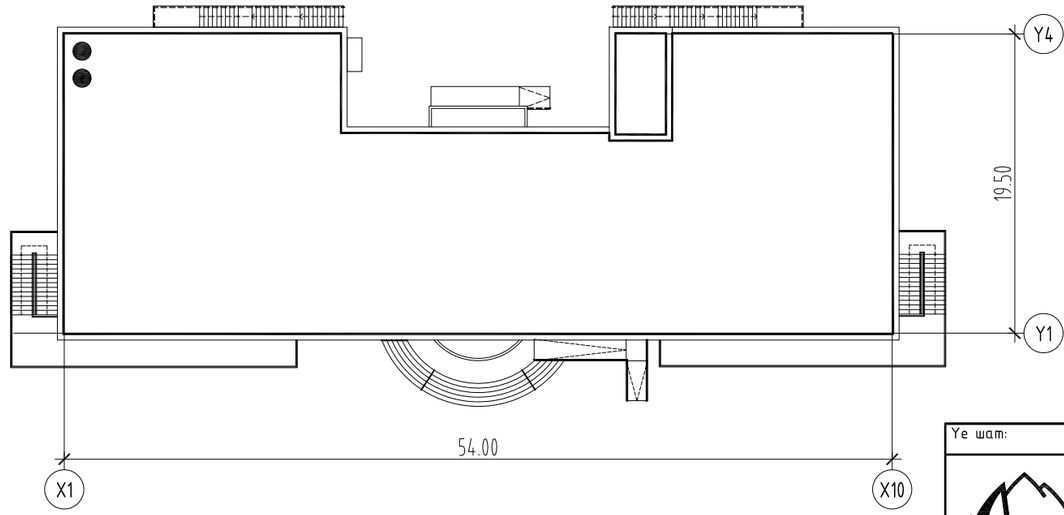

Үе шат: ТӨСЛИЙН УЕ ШАТ

Info@altaingazrlinkhuch.mn
Phone: 99106763
"АЛТАЙН ГАЗРЫН ХҮЧ" ХХК

"Алтайн газрын хүч" ХХК

Архитектор		Ч.Гантулга
Гүйцэтгэсэн		Ч.Гантулга
Шалгасан		Г.Хонгорзул

Ховд аймаг, Жаргалант сум, 7-р баг.
"2-р цэцэрлэгийн барилга"
/240 хүүхдийн хүчин чадалтай/

Зургийн жагсаалт, тайлбар бичиг

Масштаб:	Зургийн дугаар:	Хуудас:
М1:-	БА-01	24
ЕГ Шифр: АГХ-06/24	ТГ Шифр:	Огноо:2024.04

12/28/2024 6:01:50 PM

A3

АРХИТЕКТУР ТӨЛӨВЛӨЛТ, ДОТОР ЗАСЛЫН АЖЛЫН ТОДОРХОЙЛОЛТ

АРХИТЕКТУР ТӨЛӨВЛӨЛТ

Хана

Төлөвлөж буй тус барилгын гадна хананд 360мм зузаантай блокон өрлөг өрж, 200мм-н зузаантай, дулаан дамжуулалтын коэффициент нь 0.041 Вт/м °С бүхий хөөсөн полистрол хавтангаар дулаална.

Бүлгийн өрөөнүүд болон шатны хонгил, урлаг заал, санхүү, няравын өрөө, эрхлэгчийн өрөөний тусгаарлах хана нь 240 мм зузаантай блокон өрөгт хана байх ба бусад өрөөний хамар хана нь 120 мм зузаантай тоосгон өрөгт хана байна.

Салхивч, сантехникийн хоолойг далдлах бүх хана нь 120мм тоосгон өрөгт хана байна. Барилгын гадна хана, хамар ханын бүтэц тодорхойлолтыг хуудас БА-27-д тусгасан болно.

Дээвэр

Барилгын дээвэр нь /БА-07/ төмөр бетон хавтгай дээвэр байна. Дээврийн усыг барилгын гадуур зайлуулахаар төлөвлөж зурагт үзүүлэв. Дээврийн хийц уулзвар хэсэглэлүүдийг "Салхижуулалтгүй хавтгай дээврийн хэсэглэл" /Сери Г.264-1. хэвлэл-1/ -ийн дагуу норм дүрмийг баримтлан, барилгын ажлыг хийж гүйцэтгэнэ. Дээврийн ажлыг хийхээс өмнө дээвэрт гарах салхижуулалтын яндан, хоолой, бохир усны босоо шугам, аянга зайлуулагч, радио, теле антень угсралтын ажлыг тухайн ажлын зурагт заасны дагуу хийж дуусгасан байх шаардлагатай. Дээвэрт сүүлийн үеийн технологи ашиглах шаардлага гарвал зохиогч болон захиалагчтай зөвшилцөсний үндсэн дээр хийж гүйцэтгэнэ.

Дээврийн бүтцийг огтлолын зураг БА-07-11 хуудсанд үзнэ үү.

Цонх

Цонхыг БА-41 хуудсанд үзүүлсэн загвар хэмжээний дагуу үйлдвэрт захиалах бөгөөд стандартын шаардлага хангасан хуванцар хүрээтэй байх ба халаалт агаар сэлгэлтийн тооцооны дагуу 3 давхар шиллэгээтэй, вакум хийцтэй байх шаардлагатай. Цонхыг суулгасаны дараа үлдэх зайг сайн чанарын шахдаг хөөсөөр дүүргэх ба уг ажлыг дулааны улиралд хийж гүйцэтгэх шаардлагатай.

Шилэн хана

Шилэн ханыг БА-42 хуудсанд үзүүлсэн загвар болон хэмжээний дагуу үйлдвэрт захиалах бөгөөд стандартын шаардлага хангасан металл хүрээтэй, 3 давхар шиллэгтэй, вакум хийцтэй байна. Гадна хананд суулгах шилэн ханыг хийж гүйцэтгэсний дараа завсар зайг сайн чанарын шахдаг хөөсөөр дүүргэх бөгөөд ба уг ажлыг дулааны улиралд хийж гүйцэтгэх шаардлагатай.

Хаалга

Хаалгыг БА-40 хуудсанд үзүүлсэн загвар хэмжээний дагуу үйлдвэрт захиалах ба стандарт, эрүүл ахуйн шаардлагыг хангасан байвал зохино. Шатны хонгилын хаалга нь автомат түгжээтэй, доргилт цохилтонд тэсвэртэй шилэн гэгээвчтэй, 2 хавтастай, гал тусгаарлах чанартай металл хаалга байна. 1-р давхраас шууд гарах гарцын хаалга нь металл хаалга байна. Бүлгийн өрөө, бусад өрөөнүүд болон ариун цэврийн өрөөнүүдийн хаалга нь модон хаалга байна.

Шал

Шалны ажлыг хийж гүйцэтгэхийн өмнө сантехник, цахилгаан зэрэг ажлын угсралтыг хийж гүйцэтгэсэн байх шаардлагатай. Бүх шалыг БА-43-44 хуудсанд үзүүлсэн тодорхойлолт, бүтэц хэсэглэл, хийцлэлийн дагуу угсарна.

Тааз

Урлаг зааланд дүүжин тааз хийх ба бусад бүх өрөөнүүдийн таазанд замаск татаж, цагаан өнгийн эмульсэн будгаар 2 үе давхарлан будна.

Гадна засал

Гадна ханыг БА-12-15 хуудсанд үзүүлсэн өнгө, загварын дагуу 3 см ховил татаж, фасадны чулуутай замаскаар өнгөлнө.

Дотор засал

Дотор заслын ажлын тодорхойлолтыг БА-03 хуудсанд үзнэ. Дотор заслын ажлыг хийж гүйцэтгэхээс өмнө цахилгаан, холбоо дохиоллын шугам хоолойг технологийн дагуу угсарсан байна. Барилгын нийт дотор гадаргууд шаардлага тэгшилгээ хийсний дараа дотор заслын ажлын зурагт үзүүлсний дагуу өнгөлгөөг хийнэ. Шатны хурц ирмэгүүдийг мөлийлгөж засна. Дотор интерьер, дотор заслын ажлыг хийж гүйцэтгэхдээ захиалагч, ашиглагч байгууллага, зохиогчтой зөвшилцөн сайжруулан хийхийг зөвшөөрнө.

Бусад шаардлага:

Зураг төсөлд барилга угсралтын ажлыг дулааны улиралд гүйцэтгэхээр тусгасан бөгөөд хэрэв хүйтний улиралд гүйцэтгэх бол холбогдох норм дүрмийн заалтыг мөрдлөг болгон ажиллах нь зүйтэй.

ДОТОР ЗАСЛЫН ТАЙЛБАР

Д/д	Өрөөний нэр	Хана, хамар хана	Тааз
		Заслын төрөл	Заслын төрөл
1	Гал тогоо, хоол бэлтгэл, угаалга дамжлагын хэсэг, ажилчдын ариун цэврийн өрөө, шүршүүрийн өрөө, бүлгүүдийн хоолны хэсгийн хана, угаалга хатаалгын өрөө, индүүдлэгийн өрөө	Тэгшилгээ шаардлага хийж, шалнаас дээш 2.10 түвшинд ханын керамик хавтангаар өнгөлөх ба хавтангаас дээших тааз хүртэлх хэсгийг цагаан өнгийн эмульсэн будгаар 2 удаа давхарлан будна.	Тэгшилгээ шаардлага хийж, цагаан өнгийн эмульсэн будгаар 2 удаа давхарлан будна.
2	Хүйтэн, хуурай агуулахууд, сан узель, цахилгааны узель, холбоо дохиоллын өрөө	Тэгшилгээ шаардлага хийж тааз хүртэл түвшинд фактурт болон одтой эмульсэн будгаар 2 удаа давхарлан будна. Өнгийг захиалагчтай зөвшилцөн сонгож болно.	Тэгшилгээ шаардлага хийж, цагаан өнгийн эмульсэн будгаар 2 удаа давхарлан будна.
3	Гонх, вестибюль, шатны хонгил, хонгил	Тэгшилгээ шаардлага хийж шалнаас дээш 2.10 хүртэлх түвшинд фактурт болон одтой эмульсэн будгаар 2 удаа давхарлаж будах ба тааз хүртэлх түвшинд цагаан өнгийн эмульсэн будгаар 2 удаа давхарлан будна. Өнгийг захиалагчтай зөвшилцөж сонгоно.	Тэгшилгээ шаардлага хийж, цагаан өнгийн эмульсэн будгаар 2 удаа давхарлан будна.
4	Эмчийн өрөө, тусгаарлах өрөө, эрхлэгчийн өрөө, багш нарын болон арга зүйчийн өрөө санхүү няравын өрөө, бүлгийн өрөө, ор хураах өрөө, ажилчдын ор хураах өрөө	Тэгшилгээ шаардлага хийж шалнаас тааз хүртэлх түвшинд фактурт болон одтой эмульсэн будгаар 2 удаа давхарлаж будна. Өнгийг захиалагчтай зөвшилцөж сонгоно.	Тэгшилгээ шаардлага хийж, цагаан өнгийн эмульсэн будгаар 2 удаа давхарлан будна.
5	Бүлгүүдийн ариун цэврийн өрөө	Тэгшилгээ шаардлага хийж, ариун цэврийн өрөөний хэсэгчилсэн зурагт /БА-37-39/ үзүүлсэн өнгө загварын дагуу 1.80 түвшин хүртэл ханын керамик хавтангаар өнгөлөх ба хавтангаас дээших тааз хүртэлх хэсгийг цагаан өнгийн одтой эмульсэн будгаар 2 удаа давхарлан будна.	Тэгшилгээ шаардлага хийж, цагаан өнгийн эмульсэн будгаар 2 удаа давхарлан будна.
6	Урлаг заал	Тэгшилгээ шаардлага хийж, шалнаас 2.10 хүртэлх түвшинд улбар шаргал өнгийн одтой эмульсэн будгаар 2 удаа давхарлан будах ба 2.10 түвшингээс дээш дам нуруу хүртэл цагаан шаргал өнгийн эмульсэн будгаар будна.	Тэгшилгээ шаардлага хийж, дам нуруу болон таазыг цагаан өнгийн эмульсэн будгаар 2 удаа давхарлан будна.

ТАЙЛБАР:

Дотор заслын ажлыг тодорхойлолтод заасны дагуу хийж гүйцэтгэнэ. Дотор заслын ажилд хэрэглэх эмульсэн будаг, ханын керамик хавтан зэрэг бүх материалыг стандартын шаардлагад нийцсэн, эрүүл мэндэд сөрөг нөлөөгүй чанартай материал сонгож хэрэглэх шаардлагатай. Өрөөнүүдийн дотор заслын ажлыг хийхээс өмнө бүх цахилгаан, сантехникийн ажлуудыг дуусгасан байна. Дотор заслын ажлыг гүйцэтгэхдээ эмульсэн будаг, шал, ханын керамик хавтангийн өнгө загвар зэргийг сонгохын өмнө зохиогчтой зөвшилцөж, хяналт хийлгэсний дараа захиална.

Барилгын зураг төслийн "Алтайн газрын хүч"ХХК
Обектын нэр: 2р цэцэрлэгийн барилга /240 хүүхэд/ Ховд, Шарга лант сум

Холболт Шифр	АГХ-06/24	Энэ хуудас
Инженер Арх	Ч.Бантулга	Засвартай
Гүйцэтгэсэн	Ч.Бантулга	Засваргүй
Шалгасан	Г.Хонгорзул	Хүчингүй

MSL architects	УЛААНБААТАР ХОТ, БАЯНГОЛ ДҮҮРЭГ, 21-Р ХОРОО 240 ХҮҮХДИЙН ЦЭЦЭРЛЭГИЙН БАРИЛГА				
	АРХИТЕКТУР ТӨЛӨВЛӨЛТ, ДОТОР ЗАСЛЫН АЖЛЫН ТОДОРХОЙЛОЛТ				
	Архитектор	Г.Болормаа	ЕГ Шифр: MSL-19-10	Масштаб: M1:NONE	Огноо: 2019/03
	Гүйцэтгэсэн	М.Буяндэлгэр	ТГ Шифр:	Зургийн дугаар: БА-03	Хуудас: 44
"ЭМ ЭС ЭЛ" ХХК	Шалгасан	Э.Цэндсүрэн			

A3

1-Р ДАВХРЫН БАЙГУУЛАЛТ М1:150

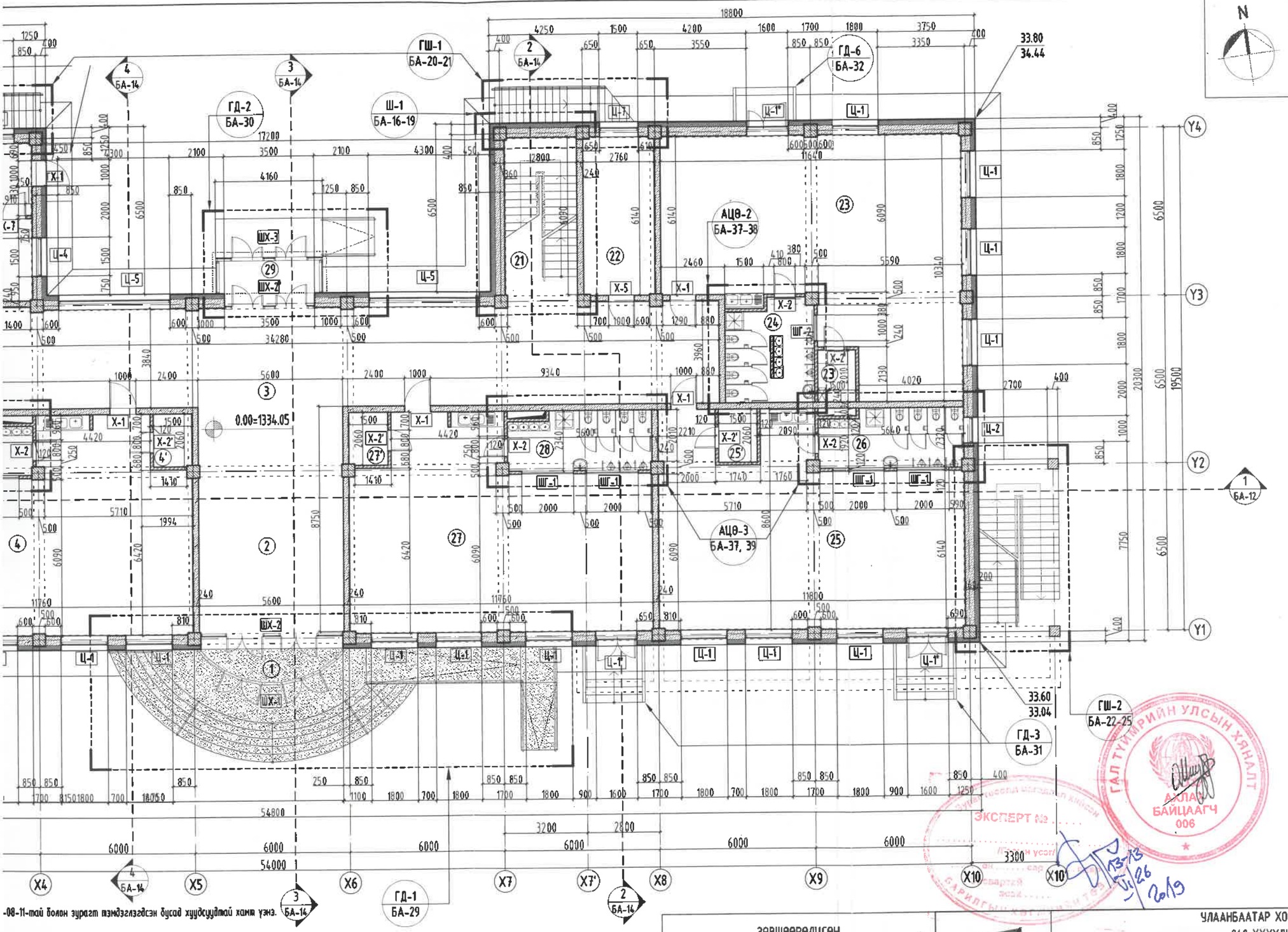

1-Р ДАВХРЫН ӨРӨӨНИЙ ТОДОРХОЙЛОЛТ

Өрөөний дугаар	Өрөөний нэр	Талбай (м2)
1	Гонх	7.7
2	Хонгил	49.23
3	Вестибюль	132.92
4	Булгийн өрөө	83.15
4'	Ор хураах өрөө	3.08
5	АЦӨрөө	12.39
6	Булгийн өрөө	83.16
6'	Ор хураах өрөө	3.09
7	АЦӨрөө	12.47
8	Холбооны узель	3.00
9	Цахилгааны узель	4.16
10	Хонгил	7.44
11	Гал тогоо, хоол бэлтгэл, угаалга	47.35
12	Хүйтэн бүтээгдэхүүний агуулах	6.13
13	Хуурай агуулах	5.14
14	Сан узель	17.0
15	Хонгил	8.42
16	Гонх	2.60
17	Ажилчдын АЦӨрөө	7.88
17'	Ажилчдын шүршүүрийн өрөө	1.41
18	Ажилчдын хувцас солих өрөө	[illegible]
19	Эмчийн өрөө	9.60
20	Тусгаарлах өрөө	8.45
21	Шатны хонгил	17.83
22	Санхүү, няравын өрөө	16.89
23	Булгийн өрөө	92.34
23'	Ор хураах өрөө	2.50
24	АЦӨрөө	12.92
25	Булгийн өрөө	83.14
25'	Ор хураах өрөө	3.11
26	АЦӨрөө	12.47
27	Булгийн өрөө	83.15
27'	Ор хураах өрөө	3.08
28	АЦӨрөө	12.39
29	Гонх	6.60
НИЙТ ТАЛБАЙ		864.8

-08-11-тай болон зурагт тэмдэглэгдсэн бусад хуудсуудтай хамт үзнэ.

алыг болон дээврийн системийн хамгийн сүүлийн үеийн дэвшилтэт технологи, шийдлийг тус компанийн

лолыг БА-20-25 хуудсанд үзнэ.
-42-д үзнэ.
дад үзнэ үү.

ЗӨВШӨӨРӨЛЦСӨН		
ББ	Д.Болортунгалаг	
ХАС	Б.Ану	
ЦБУ	С.Ганбат	
ХТ, ДГ	Н.Жаргал	
ХД	Т.Пүрэвзагд	

MSL architects

"ЭМ ЭС ЭЛ" ХХК

УЛААНБААТАР ХОТ, БАЯНГОЛ ДҮҮРЭГ, 21-Р ХОРОО
240 ХҮҮХДИЙН ЦЭЦЭРЛЭГИЙН БАРИЛГА

1-Р ДАВХРЫН БАЙГУУЛАЛТ

Архитектор		Г.Болормаа	ЕГ Шифр: MSL-19-10	Масштаб: М1:150	Огноо: 2019/03
Гүйцэтгэсэн		М.Буяндэлгэр	ТГ Шифр:	Зургийн дугаар: БА-04	Хуудас: 44
Шалгасан		Э.Цэндсүрэн			

ГАЛ ТҮЙМРИЙН УЛСЫН ХЯНАЛТ
АХЛАН БАЙЦААГЧ 006

ЭКСПЕРТ №
13-13
VI/26
2019

1-Р ДАВХРЫН БАЙГУУЛАЛТ М1:150

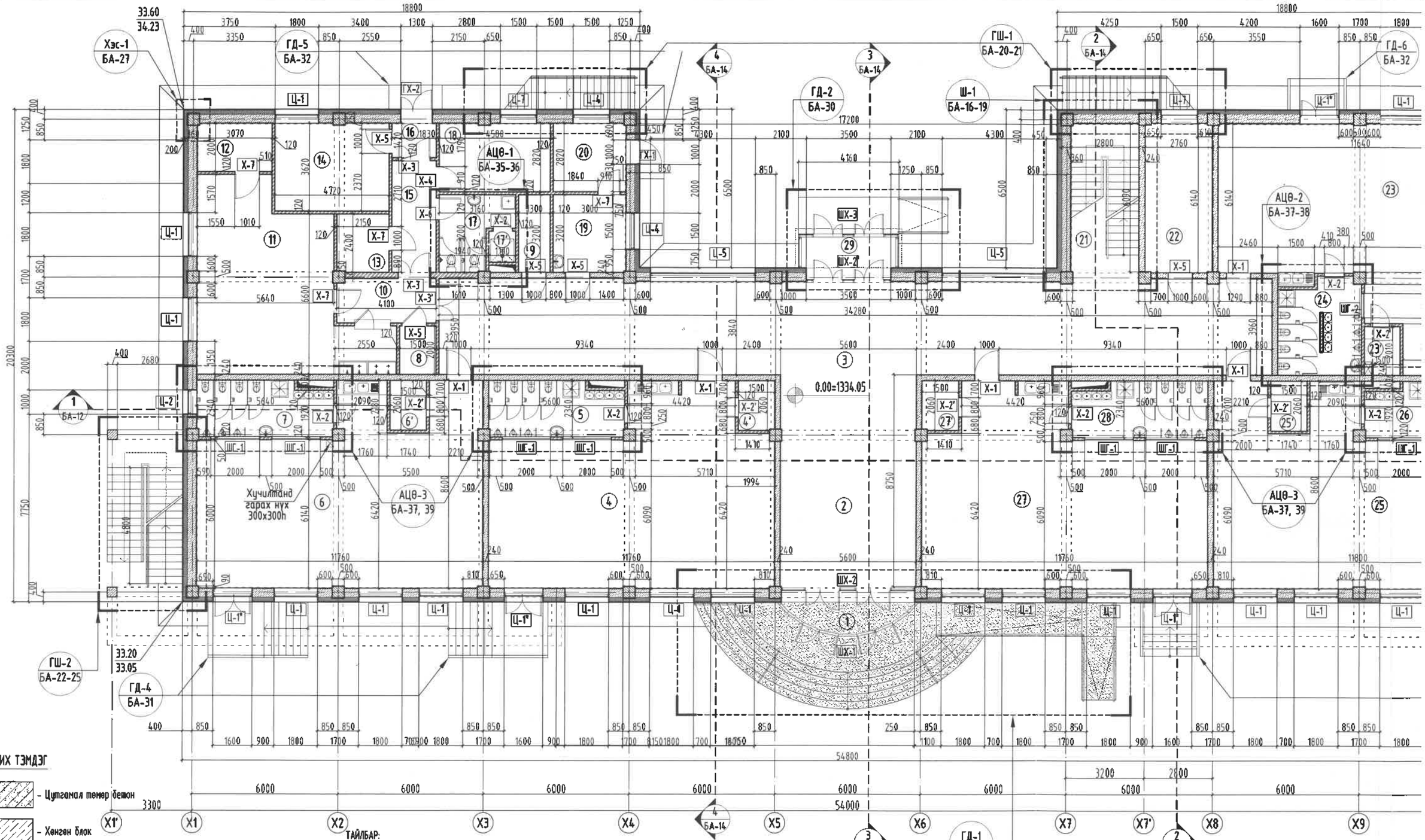

ТАНИХ ТЭМДЭГ

- Цутгамал төмөр бетон
- Хөнгөн блок
- Дулаалга /Хөөсөн полистрол/
- Тоосгон өрлөг
- 33.20 / 33.05 - Өндөржилтийн тэмдэглэгээ /-Төлөвлөж буй өндөр/ /-Одоо байгаа өндөр/

ТАЙЛБАР:

1. Энэ хуудсыг байгуулалтын зураг БА-04-07 болон огтлолын зураг БА-08-11-тай болон зурагт тэмдэглэгдсэн бусад хуудсуудтай хамт үзнэ. Мөн ББ, ЦБУ, ХС ээрэг бусад хэсгийн зурагтай хамт үзнэ.
2. Дээврийн зурганд ОХУ-н "Технониколь" корпорацийн дээврийн материалыг болон дээврийн системийн хамгийн сүүлийн үеийн дэвшилтэт технологи, шийдлийг тус компанийн
3. албан ёсны баталгаат гарын авлагыг баримтлан тусгасан болно.
4. Гадна довжооны хэсэгчилсэн байгуулалтыг БА-30-32 хуудсанд үзнэ.
5. Бүлгийн өрөөнүүдээс гарах галын шатны хэсэгчилсэн байгуулалт огтлолыг БА-20-25 хуудсанд үзнэ.
6. Хаалга цонх, шилэн хананы тодорхойлолт, түүдэр, дэлгэсийг БА-40-42-д үзнэ.
7. Шалны өнгөлгөө, хэсэглэл, бүтэц тодорхойлолтыг БА-34-44 хуудсуудад үзнэ үү.
8. Дотор заслын ажлын тодорхойлолтыг БА-03 хуудаснаас үзнэ.

ЗӨВШӨӨРӨЛЦСӨН	
ББ	Д.Болортунгалаг
ХАС	Б.Ану
ЦБУ	С.Ганбат
ХТ, ДГ	Н.Жаргал
ХД	Т.Пүрэвзагд

2-Р ДАВХРЫН БАЙГУУЛАЛТ М1:150

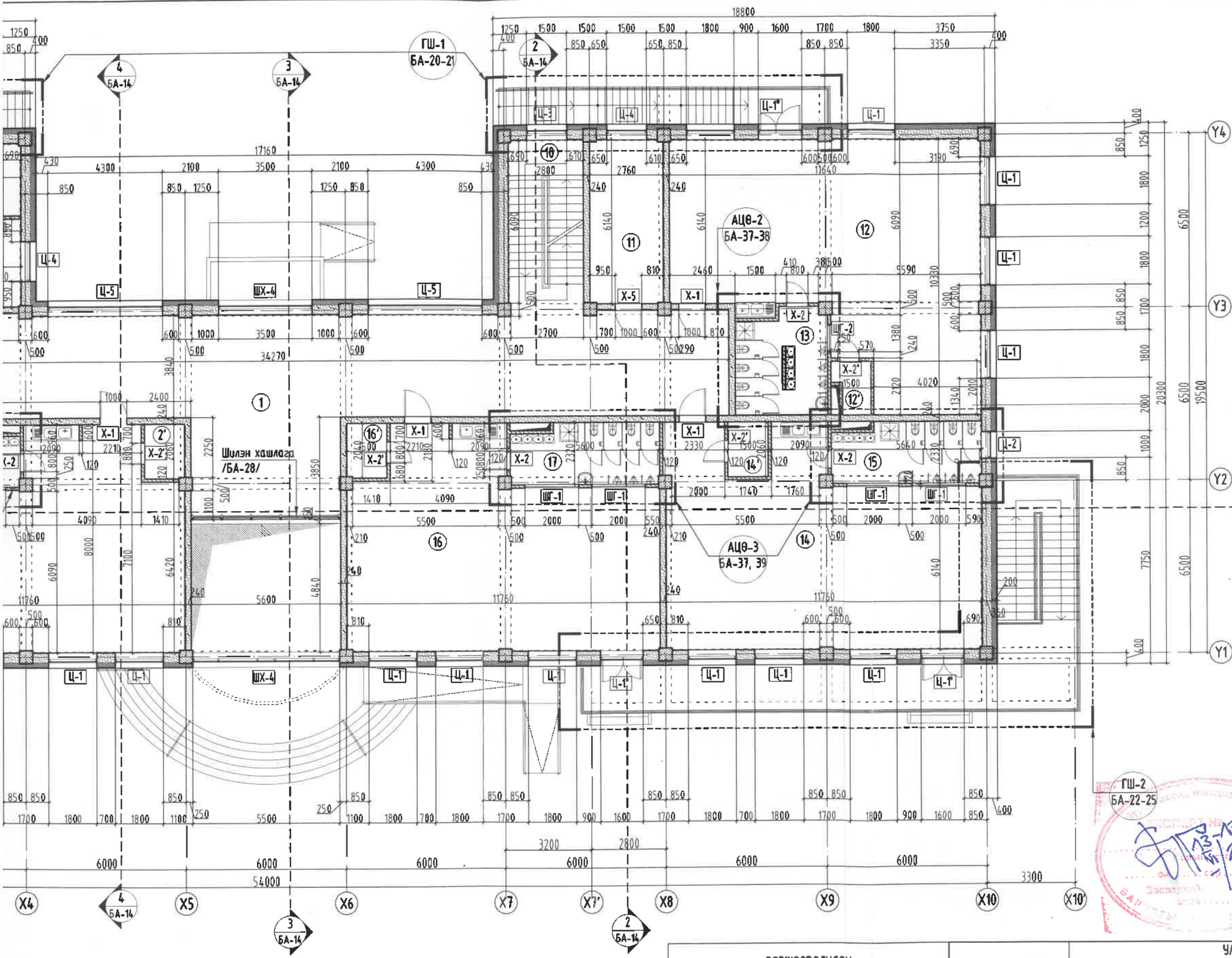

2-Р ДАВХРЫН ӨРӨӨНИЙ ТОДОРХОЙЛОЛТ

Өрөөний дугаар	Өрөөний нэр	Талбай (м2)
1	Вестибюль	156.86
2	Булгийн өрөө	83.15
2'	Ор хураах өрөө	3.08
3	АЦӨрөө	12.39
4	Булгийн өрөө	83.16
4'	Ор хураах өрөө	3.1
5	АЦӨрөө	12.47
6	Урлаг заал	100.61
6'	Агуулах	4.82
7	Эмчийн өрөө	9.90
8	Үзлэгийн өрөө	8.15
9	Арга зүйч, багш нарын өрөө	22.14
10	Шатны хонгил	17.18
11	Эрхлэгчийн өрөө	16.89
12	Булгийн өрөө	92.38
12'	Ор хураах өрөө	2.50
13	АЦӨрөө	12.92
14	Булгийн өрөө	83.35
14'	Ор хураах өрөө	3.09
15	АЦӨрөө	12.45
16	Булгийн өрөө	83.15
16'	Ор хураах өрөө	3.08
17	АЦӨрөө	12.39
НИЙТ ТАЛБАЙ		839.2

ТАЙЛБАР:

1. Энэ хуудсыг байгууламлын зураг БА-04-07 болон оглолын зураг БА-08-11-тай болон зурагт тэмдэглэгдсэн бусад хуудсуудтай хамт уншина. Мөн ББ, ЦБУ, ХС зэрэг бусад хэсгийн зурагтай хамт уншина.
2. Дээврийн зурганд ОХУ-ын "Технониколь" корпорацийн дээврийн материалыг болон дээврийн системийн хамгийн сүүлийн үеийн дэвшилтэт технологи, шийдлийг мүс компанийн
3. албан ёсны баталгаат гарын авлагыг баримтлан тусгасан болно.
4. Гадна довжооны хэсэгчилсэн байгууламлыг БА-30-32 хуудсаас үзнэ.
5. Булгийн өрөөнүүдээс гарах галын шатны хэсэгчилсэн байгууламлыг БА-20-25 хуудсаас үзнэ.
6. Хаалга цонх, шилэн хаалны тодорхойлолт, түүвэр, дэлгэцийг БА-40-42-д үзнэ.
7. Шалны өнгөлгөө, хэсэглэл, бүтэц тодорхойлолтыг БА-34-44 хуудсуудаас үзнэ үү.
8. Дотор заслын ажлын тодорхойлолтыг БА-03 хуудаснаас үзнэ.

ЗӨВШӨӨРӨЛЦСӨН		
ББ	Д.Болортунгалаг	
ХАС	Б.Ану	
ЦБУ	С.Ганбат	
ХТ, ДГ	Н.Жаргал	
ХД	Т.Пүрэвзагд	

MSL architects

"ЭМ ЗС ЭЛ" ХХК

УЛААНБААТАР ХОТ, БАЯНГОЛ ДҮҮРЭГ, 21-Р ХОРОО
240 ХҮҮХДИЙН ЦЭЦЭРЛЭГИЙН БАРИЛГА

2-Р ДАВХРЫН БАЙГУУЛАЛТ

Архитектор	Г.Болормаа	ЕГ Шифр: MSL-19-10	Масштаб: М1:150	Огноо: 2019/03
Гүйцэтгэсэн	М.Буяндэлгэр	ТГ Шифр:	Зургийн дугаар: БА-05	Хуудас: 44
Шалгасан	З.Цэндсүрэн			

ГЗ-13
№ 1/26
2019

2-Р ДАВХРЫН БАЙГУУЛАЛТ М1:150

Хэс-1 БА-27

ГШ-1 БА-20-21

ГШ-2 БА-22-25

Шилэн хашлага /БА-28/

АЦӨ-2 БА-37-38

АЦӨ-3 БА-37, 39

Хучилтанд гарах нүх 300х300h

Хучилтанд гарах нүх 600х300h

Ханаанд гарах нүх ▼5.97

ТАНИХ ТЭМДЭГ

- Цутгамал төмөр бетон
- Хөнгөн блок
- Дулаалга /Хөөсөн полистрол/
- Тоосгон өрлөг

ЗӨВШӨӨРӨЛЦСӨН	
ББ	Д.Болортунгалаг
ХАС	Б.Ану
ЦБУ	С.Ганбат
ХТ, ДГ	Н.Жаргал
ХД	Т.Пүрэвзагд

1-Р ДАВХРЫН БАЙГУУЛАЛТ М1:150

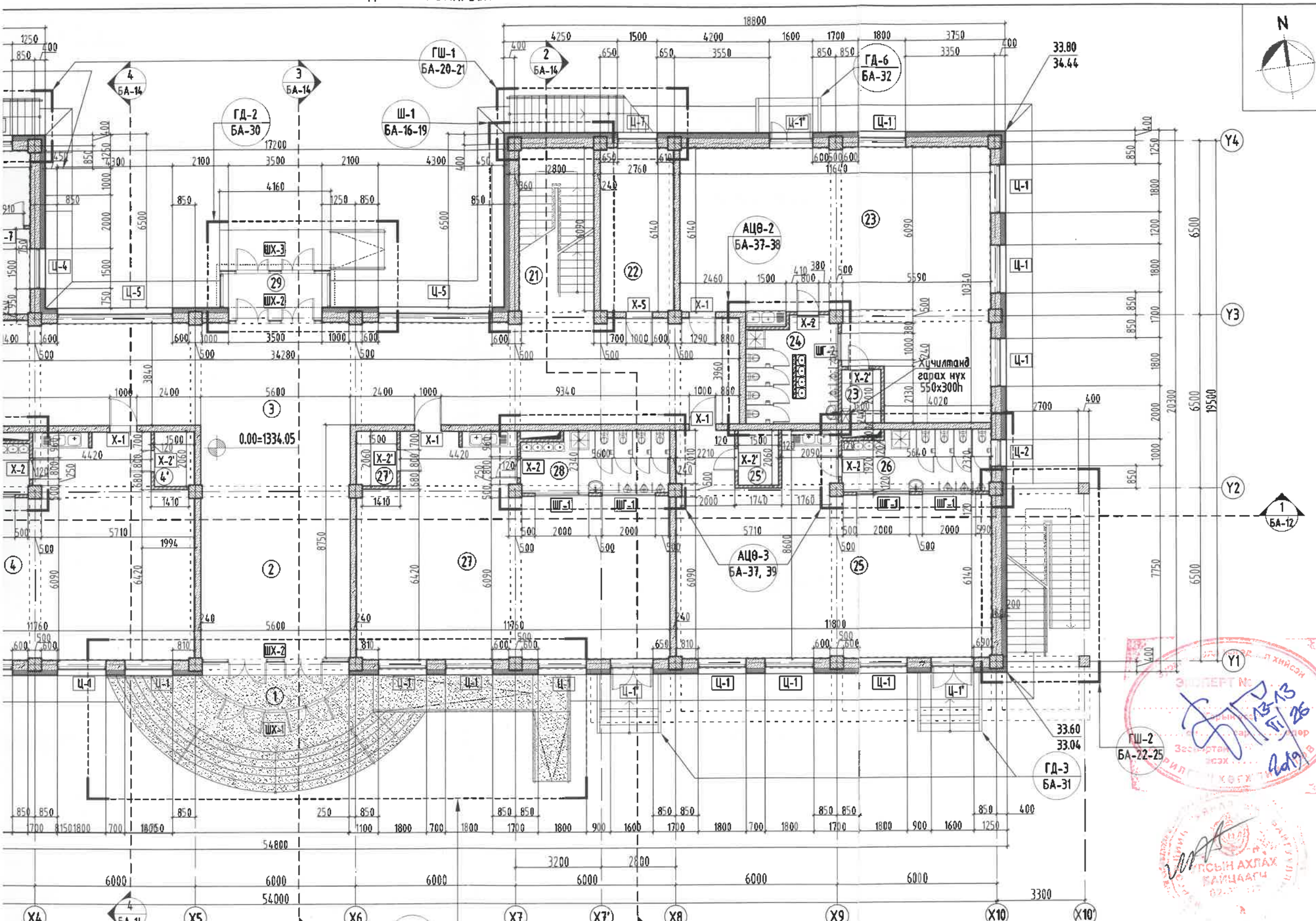

1-Р ДАВХРЫН ӨРӨӨНИЙ ТОДОРХОЙЛОТ

Өрөөний дугаар	Өрөөний нэр	Талбай (м2)
1	Гонх	7.7
2	Хонгил	49.23
3	Вестибюль	132.92
4	Бүлгийн өрөө	83.15
4'	Ор хураах өрөө	3.08
5	АЦӨрөө	12.39
6	Бүлгийн өрөө	83.16
6'	Ор хураах өрөө	3.09
7	АЦӨрөө	12.47
8	Холбооны узель	3.00
9	Цахилгааны узель	4.16
10	Хонгил	7.44
11	Гал тогоо, хоол бэлтгэл, угаалга	47.35
12	Хүйтэн бүтээгдэхүүний агуулах	6.13
13	Хуурай агуулах	5.14
14	Сан узель	17.0
15	Хонгил	8.42
16	Гонх	2.60
17	Ажилчдын АЦӨрөө	7.88
17'	Ажилчдын шүршүүрийн өрөө	1.41
18	Ажилчдын хувцас солих өрөө	11.67
19	Индүүдлэгийн өрөө	9.60
20	Угаалга хатаалгын өрөө	9.64
21	Шатны хонгил	17.83
22	Санхүү, няравын өрөө	16.89
23	Бүлгийн өрөө	92.34
23'	Ор хураах өрөө	2.85
24	АЦӨрөө	12.92
25	Бүлгийн өрөө	83.14
25'	Ор хураах өрөө	3.11
26	АЦӨрөө	12.47
27	Бүлгийн өрөө	83.15
27'	Ор хураах өрөө	3.08
28	АЦӨрөө	12.39
29	Гонх	6.60
НИЙТ ТАЛБАЙ		875.4

8-11-дэй болон зураг төсөлгүйгээс бусад худгуудтай хамт ажлыг.

ыг болон дэлхийн системийн хамгийн сүүлийн үеийн дэвшилтэт технологи, шийдлийг ашиглан компанийн

ийлгэх БА-20-25 худгуудад ажлыг.
2-д ажлыг.
ө ажлыг үүг.

ЗӨВШӨӨРӨЛЦСӨН	
ББ	Д.Болортунгалаг
ХАС	Б.Ану
ЦБУ	С.Ганбат
ХТ, ДГ	Н.Харгал
ХД	Т.Пүрэвзагд

MSL architects

"ЭМ ЭС ЭЛ" ХХК

УЛААНБААТАР ХОТ, БАЯНГОЛ ДҮҮРЭГ, 21-Р ХОРОО
240 ХҮҮХДИЙН ЦЭЦЭРЛЭГИЙН БАРИЛГА
1-Р ДАВХРЫН БАЙГУУЛАЛТ

Архитектор	Г.Болормаа	ЕГ Шифр: MSL-19-10	Масштаб: М1:150	Огноо: 2019/03
Гүйцэтгэсэн	М.Буяндэлгэр	ТГ Шифр:	Зургийн дугаар: БА-04	Хуудас: 44
Шалгасан	Э.Цэндсүрэн			

А3

1-Р ДАВХРЫН БАЙГУУЛАЛТ М1:150

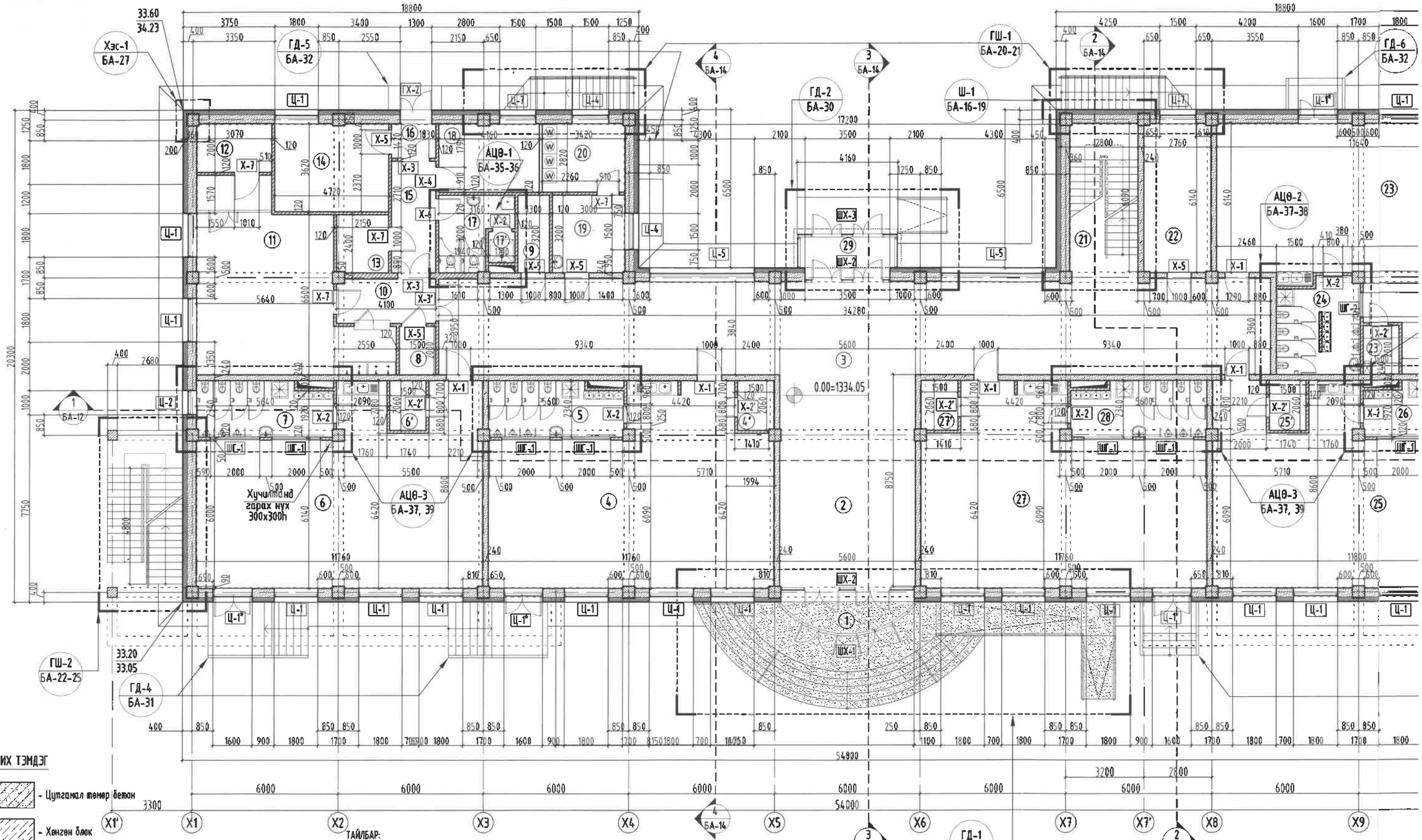

ТАНИХ ТЭМДЭГ

- Цутгамал төмөр бетон
- Хөнгөн блок
- Дулаалга /Хөөсөн полистрол/
- Тоосгон өрлөг
- 33.20 / 33.05 - Өндөржилтийн тэмдэглэгээ /-Төлөвлөж буй өндөр/ /-Одоо байгаа өндөр/

ТАЙЛБАР:

1. Энэ хуудсыг байгуулалтын зураг БА-04-07 болон огтлолын зураг БА-08-11-тай болон зурагт тэмдэглэгдсэн бусад хуудсуудтай хамт үзнэ. Мөн ББ, ЦБУ, ХС зэрэг бусад хэсгийн зурагтай хамт үзнэ.
2. Дээврийн зурганд ОХУ-н "Технониколь" корпорацийн дээврийн материалыг болон дээврийн системийн хамгийн сүүлийн үеийн дэвшилтэт технологи, шийдлийг тус компанийн
3. албан ёсны баталгаат гарын авлагыг баримтлан тусгасан болно.
4. Гадна довжооны хэсэгчилсэн байгуулалтыг БА-30-32 хуудсанд үзнэ.
5. Бүлгийн өрөөнүүдээс гарах галын шатны хэсэгчилсэн байгуулалт огтлолыг БА-20-25 хуудсанд үзнэ.
6. Хаалга цонх, шилэн хананы тодорхойлолт, түүвэр, дэлгэсийг БА-40-42-д үзнэ.
7. Шалны өнгөлгөө, хэсэглэл, бүтэц тодорхойлолтыг БА-34-44 хуудсуудад үзнэ үү.
8. Дотор заслын ажлын тодорхойлолтыг БА-03 хуудаснаас үзнэ.

ЗӨВШӨӨРӨЛЦСӨН	
ББ	Д.Болортунгалаг
ХАС	Б.Ану
ЦБУ	С.Ганбат
ХТ, ДГ	Н.Жаргал
ХД	Т.Пүрэвзагд

2-Р ДАВХРЫН БАЙГУУЛАЛТ М1:150

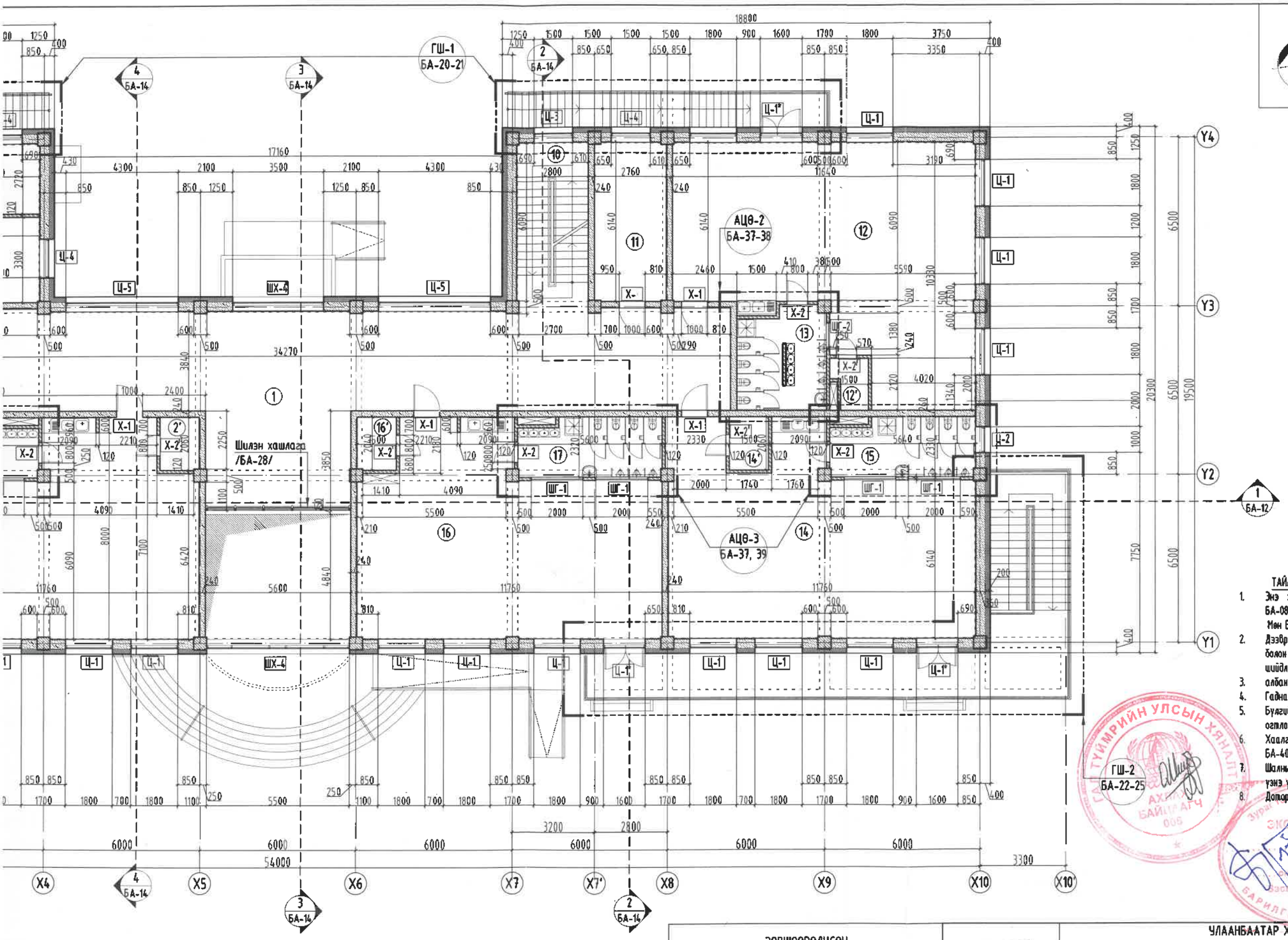

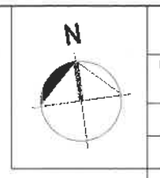

2-Р ДАВХРЫН ӨРӨӨНИЙ ТОДОРХОЙЛОЛТ		
Өрөөний дугаар	Өрөөний нэр	Талбай (м2)
1	Вестибюль	156.86
2	Бүлгийн өрөө	83.15
2'	Ор хураах өрөө	3.08
3	АЦӨрөө	12.39
4	Бүлгийн өрөө	83.16
4'	Ор хураах өрөө	3.1
5	АЦӨрөө	12.47
6	Урлаг заал	100.61
7	Арга зүйч, багш нарын өрөө	14.58
8	Угаалга, хатаалгын өрөө	21.39
9	Индүүдлэгийн өрөө	9.46
10	Шатны хонгил	17.18
11	Эрхлэгчийн өрөө	16.89
12	Бүлгийн өрөө	92.38
12'	Ор хураах өрөө	2.50
13	АЦӨрөө	12.92
14	Бүлгийн өрөө	83.35
14'	Ор хураах өрөө	3.09
15	АЦӨрөө	12.45
16	Бүлгийн өрөө	83.15
16'	Ор хураах өрөө	3.08
17	АЦӨрөө	12.39
НИЙТ ТАЛБАЙ		839.6

ТАЙЛБАР:

1. Энэ хуудсыг байгуулалтын зураг БА-04-07 болон огтлолын зураг БА-08-11-тай болон зурагт тэмдэглэгдсэн бусад хуудсуудтай хамт үзнэ. Мөн ББ, ЦБУ, ХС зэрэг бусад хэсгийн зурагтай хамт үзнэ.
2. Дээврийн зурганд ОХУ-н "Технониколь" корпорацийн дээврийн материалыг болон дээврийн системийн хамгийн сүүлийн үеийн дэвшилтэт технологи, шийдлийг тус компанийн
3. албан ёсны баталгаат гарын авлагыг баримтлан тусгасан болно.
4. Гадна довжооны хэсэгчилсэн байгуулалтыг БА-30-32 хуудсанд үзнэ.
5. Бүлгийн өрөөнүүдээс гарах галын шатны хэсэгчилсэн байгуулалт огтлолыг БА-20-25 хуудсанд үзнэ.
6. Хаалга цонх, шилэн хананы тодорхойлолт, түүвэр, дэлгэсийг БА-40-42-д үзнэ.
7. Шалны өнгөлгөө, хэсэглэл, бүтэц тодорхойлолтыг БА-34-44 хуудсуудад үзнэ үү.
8. Дотор эаслын ажлын тодорхойлолтыг БА-03 хуудаснаас үзнэ.

ГАЛ ТҮЙМРИЙН УЛСЫН ХЯНАЛТ АХЛАХ БАЙЦААГЧ 006

ЭКСПЕРТ № 13-13 VI/26 2019

ЗӨВШӨӨРӨЛЦСӨН		
ББ	Д.Болортунгалаг	
ХАС	Б.Ану	
ЦБУ	С.Ганбат	
ХТ, ДГ	Н.Жаргал	
ХД	Т.Пүрэвзагд	

MSL architects

"ЭМ ЭС ЭЛ" ХХК

УЛААНБААТАР ХОТ, БАЯНГОЛ ДҮҮРЭГ, 21-Р ХОРОО
240 ХҮҮХДИЙН ЦЭЦЭРЛЭГИЙН БАРИЛГА

2-Р ДАВХРЫН БАЙГУУЛАЛТ

Архитектор	Г.Болормаа	ЕГ Шифр: MSL-19-10	Масштаб: М1:150	Огноо: 2019/03
Гүйцэтгэсэн	М.Буяндэлгэр	ТГ Шифр:	Зургийн дугаар: БА-05	Хуудас: 44
Шалгасан	Э.Цэндсүрэн			

А3

2-Р ДАВХРЫН БАЙГУУЛАЛТ М1:150

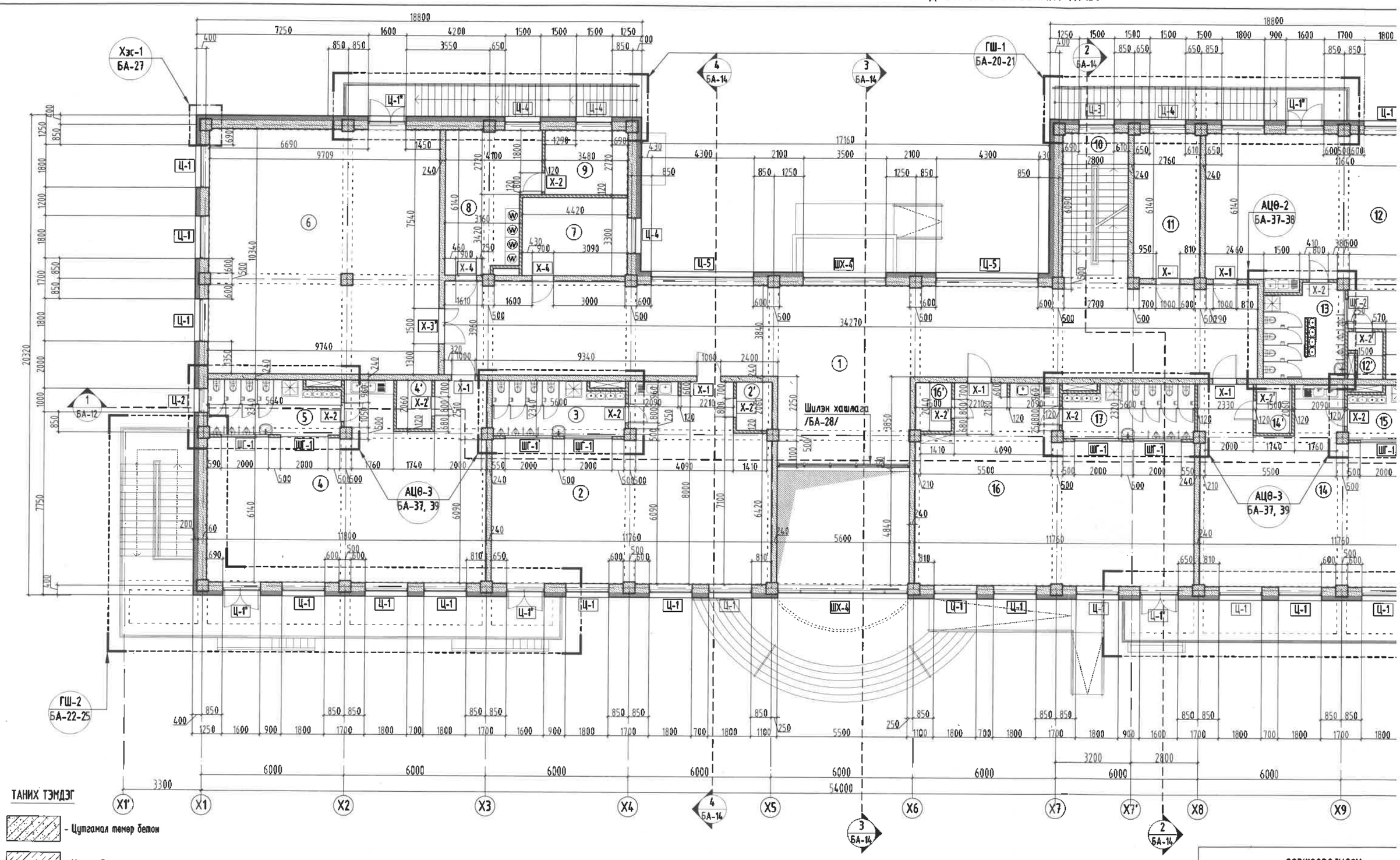

ТАНИХ ТЭМДЭГ

- Цутгамал төмөр бетон
- Хөнгөн блок
- Дулаалга /Хөөсөн полистрол/
- Тоосгон өрлөг

ЗӨВШӨӨРӨЛЦСӨН		
ББ	Д.Болортунгалаг	
ХАС	Б.Ану	
ЦБУ	С.Ганбат	
ХТ, ДГ	Н.Жаргал	
ХД	Т.Пүрэвзагд	

БАЙГУУЛАЛТ /7.40 Түвшинд/ М1:150

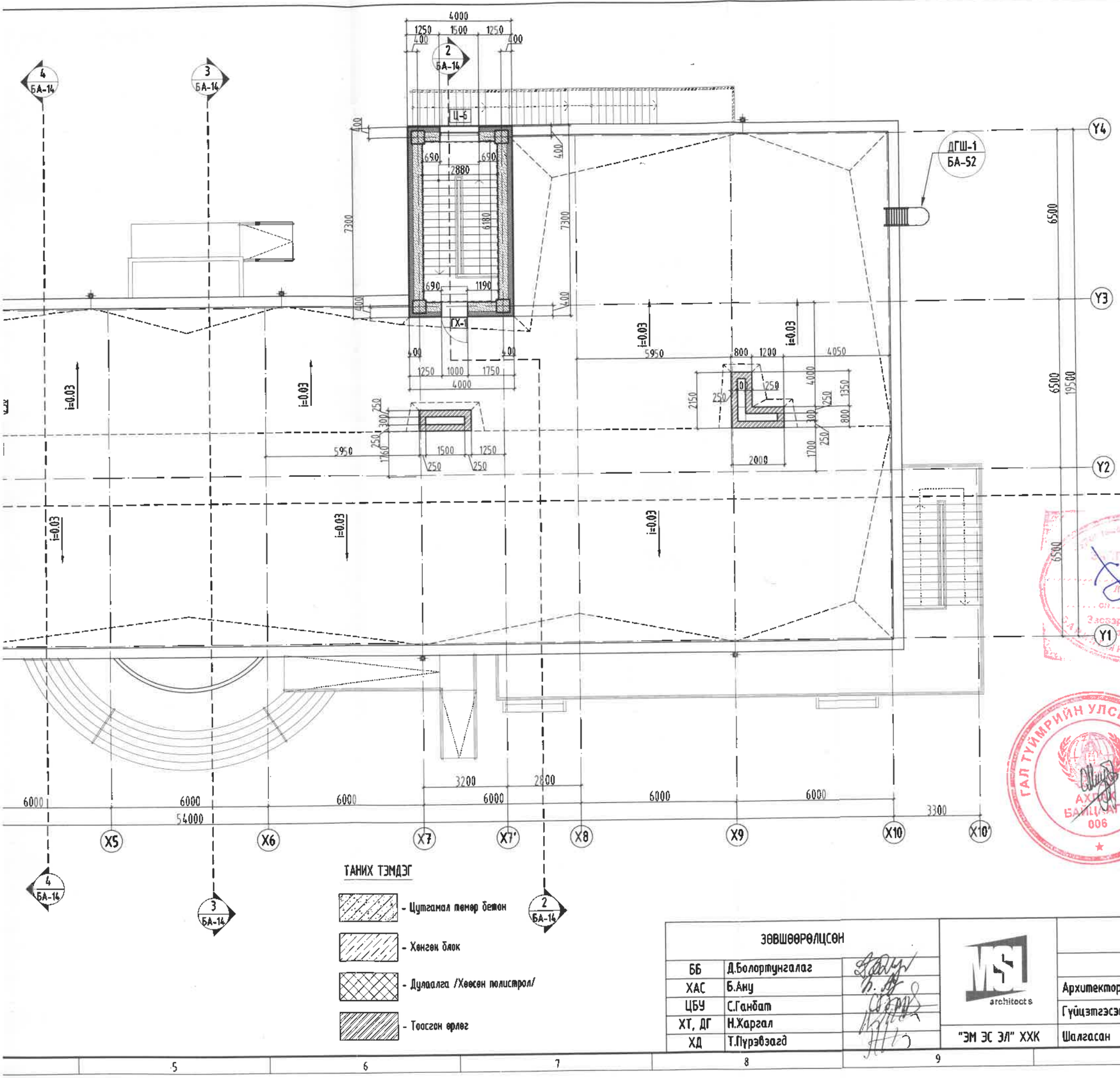

Хэсэглэл-4 М1:25

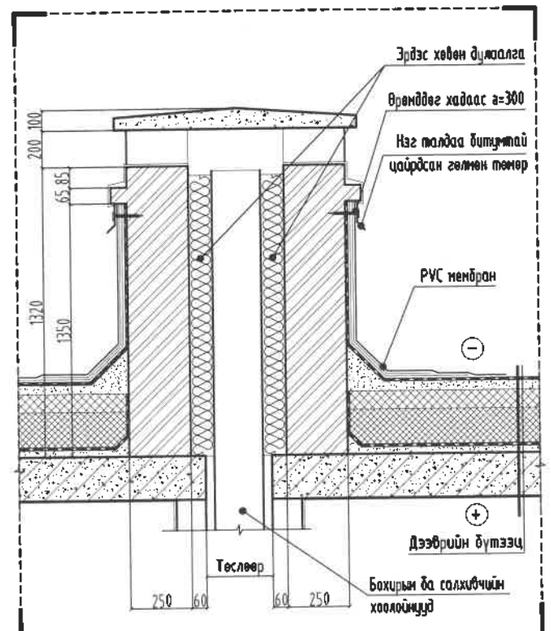

ТАЙЛБАР:

1. Энэ хуудсыг байгууламтын хуудсуудтай хамт үзнэ.
2. Дээврийн ажлыг хуурай нөхцөлд гүйцэтгэх ба хур тундастай үед материалыг чийгнээс хамгаалах арга хэмжээ авна. Дээврийн ажлыг технологийн норм дүрмийн дагуу хийнэ. /БНбД 3. 04. 01-88; БД-12-101-05/
3. PVC Мембраныг наахаас өмнө гадаргыг сайтар цэвэрлэнэ. Хэрэв наах гадарга чийгтэй байвал /боroo цасны дараа/ заавал хатаах хэрэгтэй.
4. Дээвэр дээр гарсан салхижуулагтын нүх болон инженерийн шугоглолын эргэн тойронд PVC Мембраныг эсгэж хийх шаардлагатай бөгөөд туүн гадаргын наалтаас түрүүлж хийсэн байна.
5. Дээвэрт гарах металл шатны хэсэглэл хийцлэлийг БА-26-р хуудсаас үз.
6. Барилгын дээвэр нь байгууламтын зургийн дагуу төмөр бетон хавтгай дээвэртэй EPS хөвсөн полистрол дүмаалгатай байна. Дээврийн усыг барилгын гадуур, Ф100мм хуванцар хоолоогоор зайлуулахаар төлөвлөж зураг үзүүлэв.

ТАНИХ ТЭМДЭГ

- Цутгамал төмөр бетон
- Хөнгөн блок
- Дүмаалга /Хөвсөн полистрол/
- Тоосгон өрлөг

ГАЛ ТҮЙМРИЙН УЛСЫН ХЯНАЛТ АХУЙ БАЙЦААРЧ 006

ЗӨВШӨӨРӨЛСӨН		
ББ	Д.Болортунгалаг	
ХАС	Б.Ану	
ЦБУ	С.Ганбат	
ХТ, ДГ	Н.Харгал	
ХД	Т.Пүрэвзагд	

"ЭМ ЭС ЭЛ" ХХК

УЛААНБААТАР ХОТ, БАЯНГОЛ ДҮҮРЭГ, 21-Р ХОРОО
240 ХҮҮХДИЙН ЦЭЦЭРЛЭГИЙН БАРИЛГА
БАЙГУУЛАЛТ /7.40 Түвшинд/

Архитектор	Г.Болормаа	ЕГ Шифр: MSL-19-10	Масштаб: М1:150	Огноо: 2019/03
Гүйцэтгэсэн	М.Буяндэлгэр	ТГ Шифр:	Зургийн дугаар: БА-06	Хуудас: 44
Шалгасан	З.Цэндсүрэн			

A3

БАЙГУУЛАЛТ /7.40 Түвшин/ М1:150

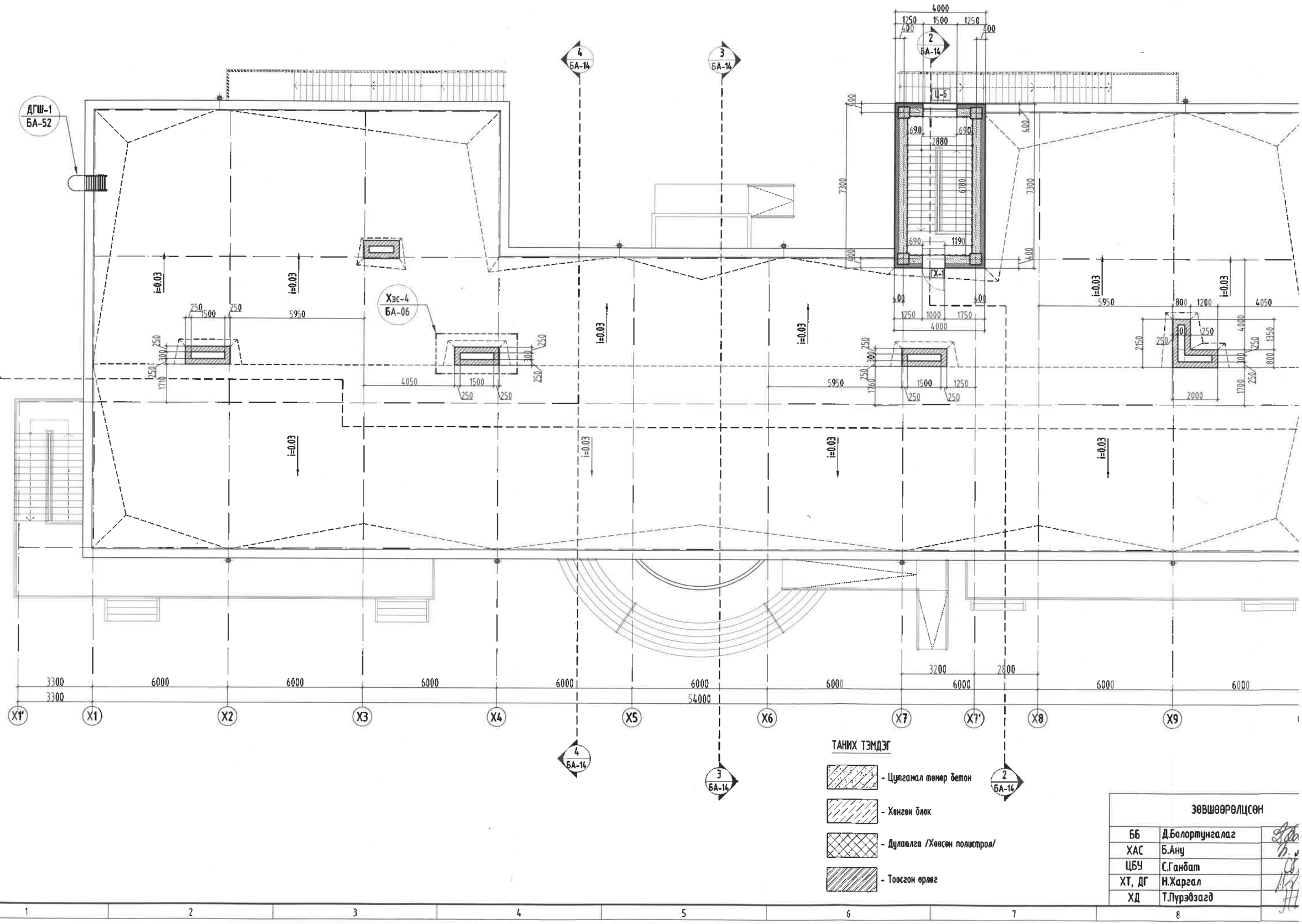

ТАНИХ ТЭМДЭГ

- Цутгамал төмөр бетон
- Хөнгөн блок
- Дулаалга /Хөвсөн полистрол/
- Тоосгон өрлөг

ЗӨВШӨӨРӨЛЦСӨН	
ББ	Д.Болортунгалаг
ХАС	Б.Ану
ЦБУ	С.Ганбат
ХТ, ДГ	Н.Жаргал
ХД	Т.Пүрэвзагд

ДЭЭВРИЙН БАЙГУУЛАЛТ М1:150

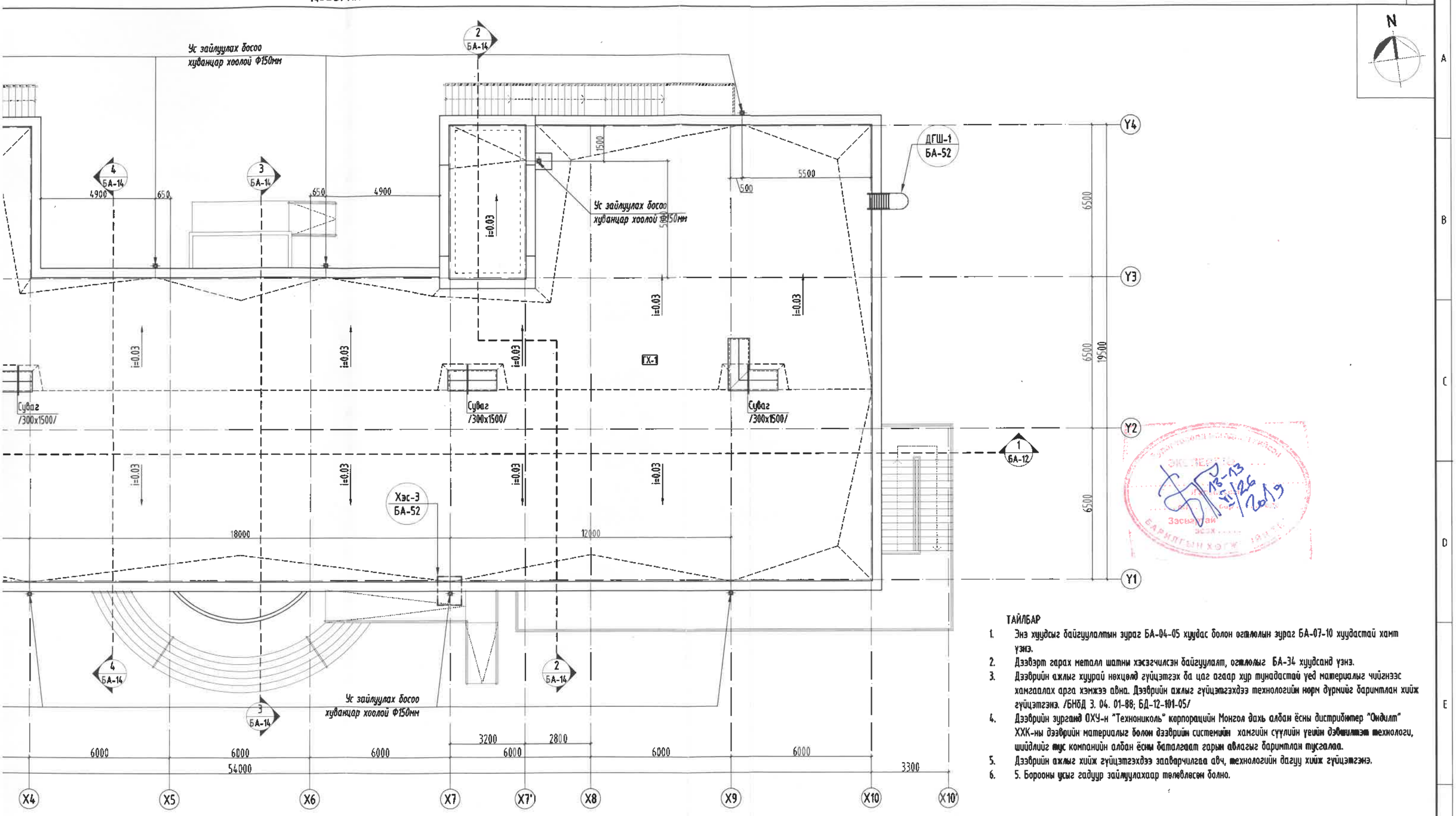

ТАЙЛБАР

1. Энэ хуудсыг байгуулалтын зураг БА-04-05 хуудас болон огтлолын зураг БА-07-10 хуудастай хамт үзнэ.
2. Дээвэрт гарах металл шатны хэсэгчилсэн байгуулалт, огтлолыг БА-34 хуудсанд үзнэ.
3. Дээврийн ажлыг хуурай нөхцөлд гүйцэтгэх ба цаг агаар хур тунадастай үед материалыг чийгнээс хамгаалах арга хэмжээ авна. Дээврийн ажлыг гүйцэтгэхдээ технологийн норм дүрмийг баримтлан хийж гүйцэтгэнэ. /БНбД 3. 04. 01-88; БД-12-101-05/
4. Дээврийн зурганд ОХУ-н "Технониколь" корпорацийн Монгол дахь албан ёсны дистрибютер "Ондилт" ХХК-ны дээврийн материалыг болон дээврийн системийн хамгийн сүүлийн үеийн дэвшилтэт технологи, шийдлийг тус компанийн албан ёсны баталгаат гарын авлагыг баримтлан тусгалаа.
5. Дээврийн ажлыг хийж гүйцэтгэхдээ зааварчилгаа авч, технологийн дагуу хийж гүйцэтгэнэ.
6. 5. Борооны усыг гадуур зайлуулахаар төлөвлөсөн болно.

ЗӨВШӨӨРӨЛЦСӨН		
ББ	Д.Болортунгалаг	
ХАС	Б.Ану	
ЦБУ	С.Ганбат	
ХТ, ДГ	Н.Жаргал	
ХД	Т.Пүрэвзагд	

MSL architects

"ЭМ ЭС ЭЛ" ХХК

УЛААНБААТАР ХОТ, БАЯНГОЛ ДҮҮРЭГ, 21-Р ХОРОО
240 ХҮҮХДИЙН ЦЭЦЭРЛЭГИЙН БАРИЛГА

ДЭЭВРИЙН БАЙГУУЛАЛТ

Архитектор		Г.Болормаа	ЕГ Шифр: MSL-19-10	Масштаб: М1:150	Огноо: 2019/03
Гүйцэтгэсэн		М.Буяндэлгэр	ТГ Шифр:	Зургийн дугаар: БА-07	Хуудас: 44
Шалгасан		Э.Цэндсүрэн			

А3

ГИП	Д.Бочоришвили
ХАС	Б.Ану
ЦБУ	С.Гаибам
ХТ, ДГ	Н.Жоржан
ХД	Т.Лурьбазад

Зазшвэрвлцсвн

ДЗЗВРИН БАЙГУУЛАЛТ М1:150

Ус зашлуах босоо
хүдэлчир хоолой ф150мм

Ус зашлуах босоо
хүдэлчир хоолой ф150мм

Ус зашлуах босоо
хүдэлчир хоолой ф150мм

ДГШ-1
БА-52

Хэс-3
БА-52

БА-14

БА-12

Сүвэс
/300х1500/

Сүвэс
/300х1100/

Х-1

i=0.03

54000

18000

12000

6000

5400

4900

3200

2800

1500

650

500

ОГТЛОЛ /1-1/ М1:100

Техноэласт ЭКП	/Чулуутай хар цаас/,
Геозулхай	1уе.
Тортой цементэн тэгшилгээ	50мм.
Налуулга үүсгэгч давхрага /XPS хөөсөн полистрол/	0:300мм.
Дулаалга /EPS хөөсөн полистрол/	δ=250мм.
Ус уур тусгаалагч биполь ЭПП	1уе /Чулуугүй хар цаас/.
Төмөр бетон хучилт	δ=150мм.

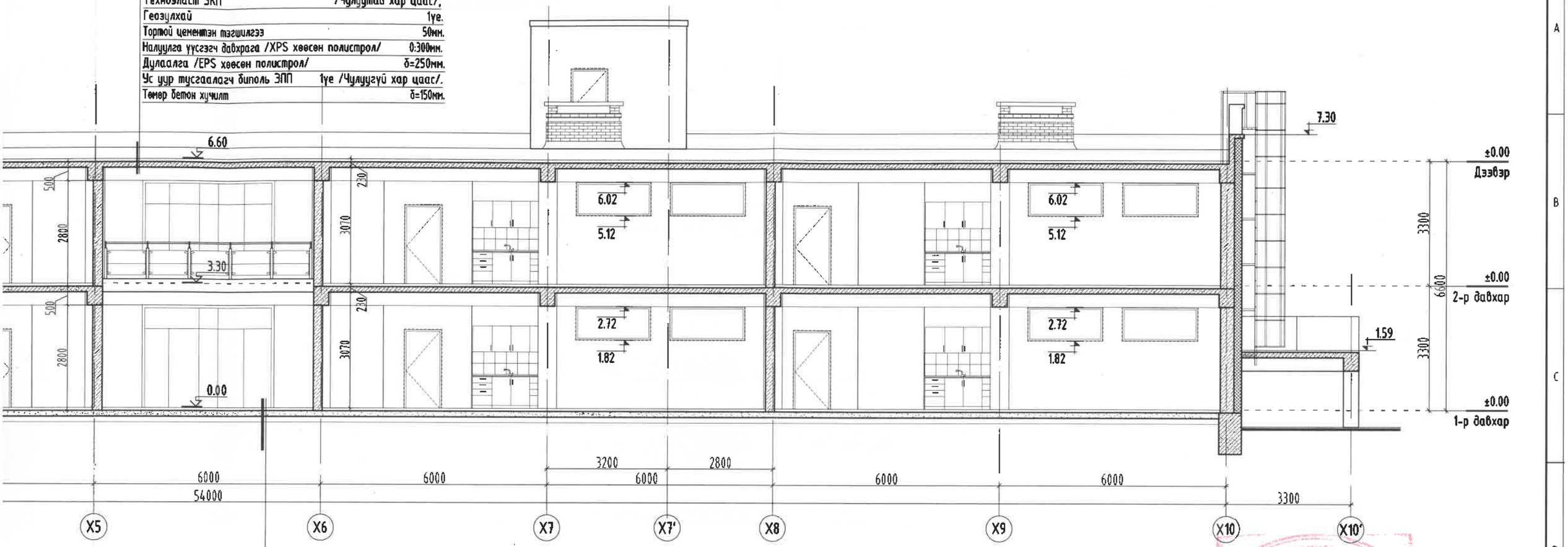

Шалны өнгөлгөө	/БА 43-44-д үз/
Тэгшилгээ бетон /В15/	δ=50мм
Бетон шал /В15/	δ=150мм
Дулаалга /XPS хөөсөн полистрол	δ=100мм
Ул бетон	.
Нягтруулсан хөрс	.

ТАЙЛБАР:

1. Энэ хуудсыг байгуулалтын зураг БА-04-07 болон зурагт тэмдэглэгдсэн бусад хуудсуудтай хамт үзнэ. Мөн ББ, ЦБУ, ХС зэрэг бусад хэсгийн зурагтай хамт үзнэ.
2. Дээврийн зурганд ОХУ-н "Техмониколь" корпорацийн дээврийн материалыг болон дээврийн системийн хамгийн сүүлийн үеийн дэвшилтэт технологи, шийдлийг тус компанийн албан ёсны баталгаат гарын авлагыг баримтлан тусгасан болно.
3. Бүлгийн өрөөнүүдээс гарах галын шатны хэсэгчилсэн байгуулалт огтлолыг БА-20-25 хуудсанд үзнэ.
4. Хаалга цонх, шилэн хананы тодорхойлолт, түүвэр, дэлгээсийг БА-40-42-д үзнэ.
5. Шалны өнгөлгөө, хэсэглэл, бүтэц тодорхойлолтыг БА-43-44 хуудсуудад үзнэ үү.
6. Дотор заслын ажлын тодорхойлолтыг БА-03 хуудаснаас үзнэ.

ТАНИХ ТЭМДЭГ

- Цутгамал төмөр бетон
- Хөнгөн блок
- Дулаалга /Хөөсөн полистрол/
- Тоосгон өрлөг

ЭӨВШӨӨРӨЛЦСӨН		
ББ	Д.Болортунгалаг	
ХАС	Б.Ану	
ЦБУ	С.Ганбат	
ХТ, ДГ	Н.Жаргал	
ХД	Т.Пүрэвзагд	

MSL architects

"ЭМ ЭС ЭЛ" ХХК

УЛААНБААТАР ХОТ, БАЯНГОЛ ДҮҮРЭГ, 21-Р ХОРОО
240 ХҮҮХДИЙН ЦЭЦЭРЛЭГИЙН БАРИЛГА

ОГТЛОЛ /1-1/

Архитектор		Г.Болормаа	ЕГ Шифр: MSL-19-10	Масштаб: М1:100	Огноо: 2019/03
Гүйцэтгэсэн		М.Буяндэлгэр	ТГ Шифр: .	Зургийн дугаар: БА-08	Хуудас: 44
Шалгасан		Э.Цэндсүрэн			

А3

ОГТЛОЛ /1-1/ М1:100

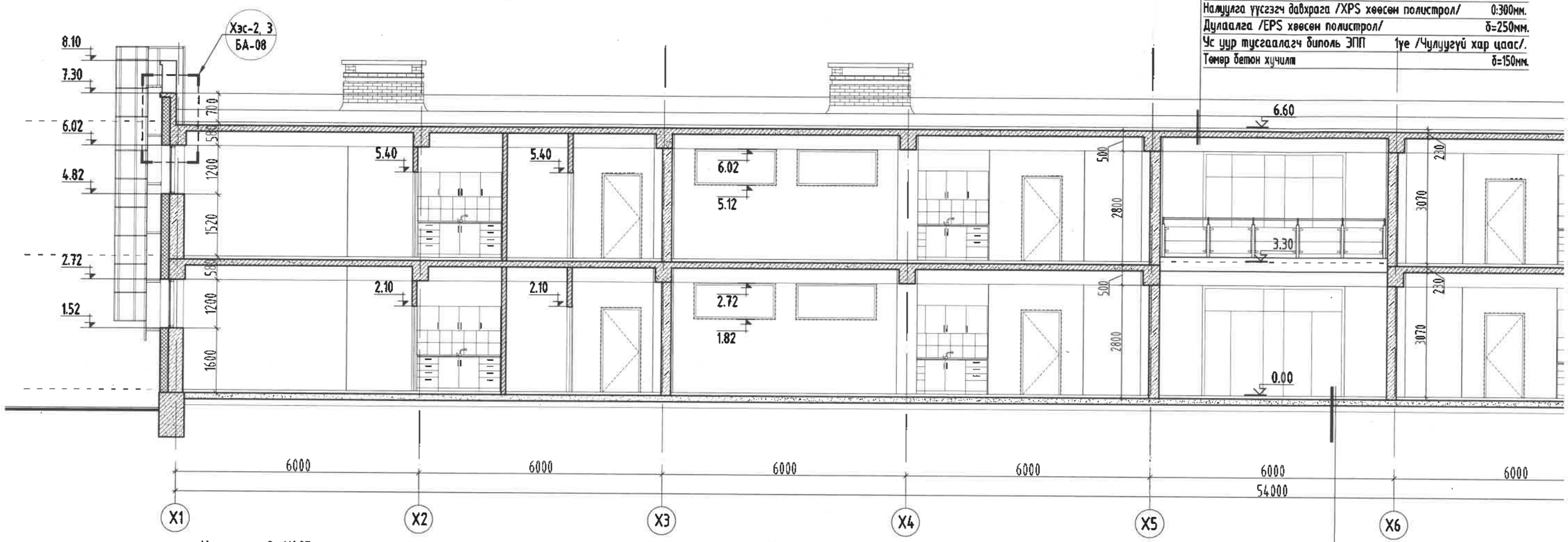

Технозласт ЭКП	/Чулуутай хар цаас/.
Геозулхай	1ye.
Тортой цементэн тэгшилгээ	50мм.
Налуулга үүсгэгч давхарга /XPS хөөсөн полистрол/	0:300мм.
Дулаалга /EPS хөөсөн полистрол/	δ=250мм.
Чс уур тусгаалагч биполь ЭПП	1ye /Чулуугүй хар цаас/.
Төмөр бетон хучилт	δ=150мм.

Хэсэглэл - 2 М1:25

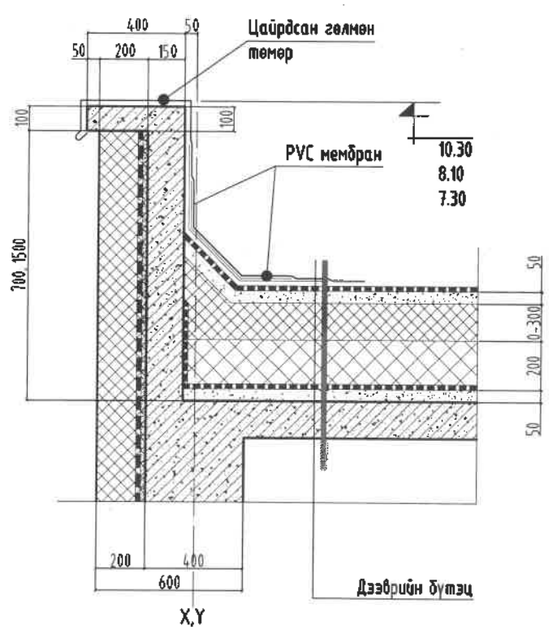

Хэсэглэл - 3 М1:25
/Чс зайлуулах хоолойтой хэсэг/

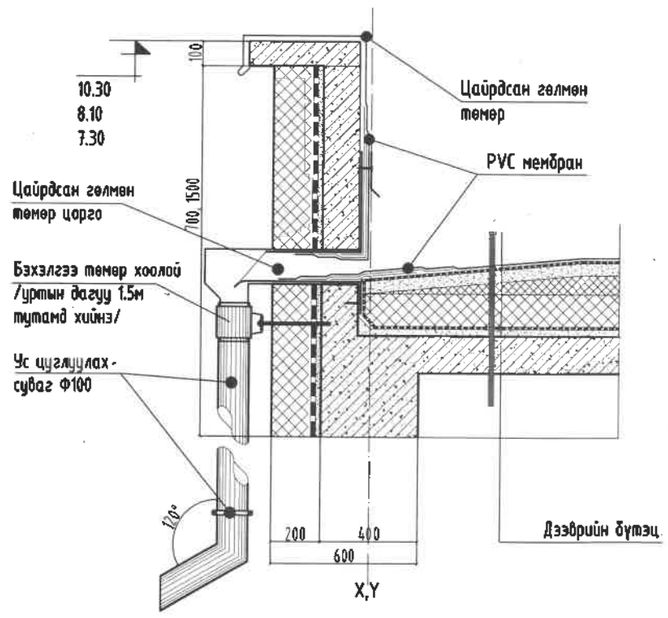

Шалны өнгөлгөө	/БА 43-44-д үз/
Тэгшилгээ бетон /B15/	δ=50мм
Бетон шал /B15/	δ=150мм
Дулаалга /XPS хөөсөн полистрол	δ=100мм
Үл бетон	
Нягтруулсан хөрс	

ТАНИХ ТЭМДЭГ.

- Цутгамал төмөр бетон
- Хөнгөн блок
- Дулаалга /Хөөсөн полистрол/
- Тоосгон өрлөг

ОГТЛОЛ /2-2/ М1:100

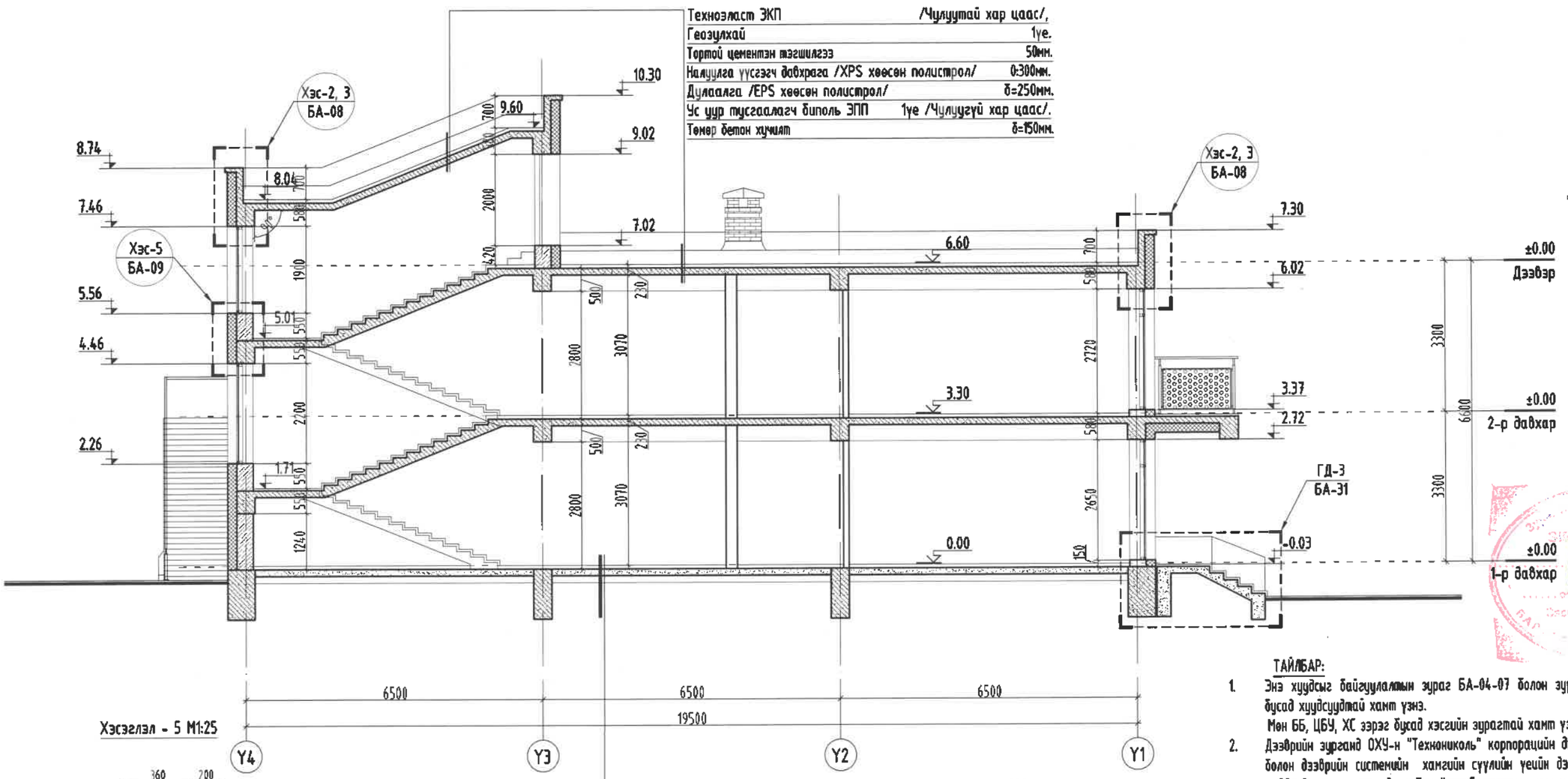

Техноэласт ЭКП	/Чулуутай хар цаас/,
Геозулхай	1ує.
Тортой цементэн тэгшилгээ	50мм.
Налуулга үүсгэгч давхрага /XPS хөөсөн полистрол/	0:300мм.
Дулаалга /EPS хөөсөн полистрол/	δ=250мм.
Ус уур тусгаалагч биполь ЭПП	1ує /Чулуугүй хар цаас/.
Төмөр бетон хучилт	δ=150мм.

Хэсэглэл - 5 М1:25

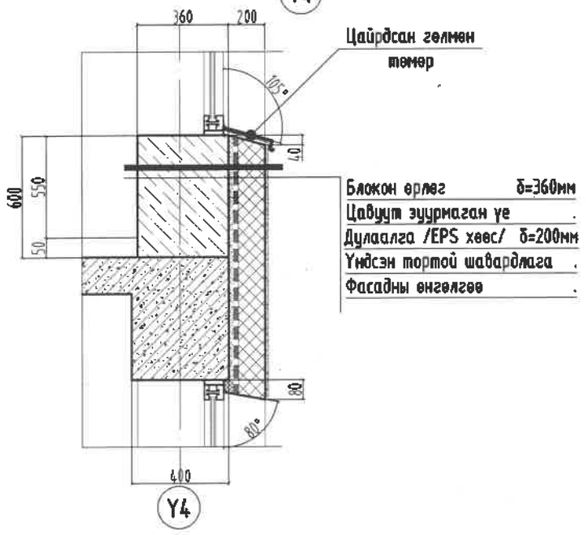

Блокон өрлөг	δ=360мм
Цавуут зуурмаган ує	.
Дулаалга /EPS хөөс/	δ=200мм
Үндсэн тортой шавардлага	.
Фасадны өнгөлгөө	.

Шалны өнгөлгөө	/БА 43-44-д үз/
Тэгшилгээ бетон /В15/	δ=50мм
Бетон шал /В15/	δ=150мм
Дулаалга /XPS хөөсөн полистрол	δ=100мм
Ул бетон	.
Нягтруулсан хөрс	.

ТАНИХ ТЭМДЭГ

- Цутгамал төмөр бетон
- Хөнгөн блок
- Дулаалга /Хөөсөн полистрол/
- Тоосгон өрлөг

ТАЙЛБАР:

1. Энэ хуудсыг байгуулалтын зураг БА-04-07 болон зурагт тэмдэглэгдсэн бусад хуудсуудтай хамт үзнэ.
   Мөн ББ, ЦБУ, ХС зэрэг бусад хэсгийн зурагтай хамт үзнэ.
2. Дээврийн зурганд ОХУ-н "Технониколь" корпорацийн дээврийн материалыг болон дээврийн системийн хамгийн сүүлийн үеийн дэвшилтэт технологи, шийдлийг тус компанийн албан ёсны баталгаат гарын авлагыг баримтлан тусгасан болно.
3. Гадна довжооны хэсэгчилсэн байгуулалтыг БА-30-32 хуудсанд үзнэ.
4. Бүлгийн өрөөнүүдээс гарах галын шатны хэсэгчилсэн байгуулалт огтлолыг БА-20-25 хуудсанд үзнэ.
5. Хаалга цонх, шилэн хананы тодорхойлолт, түүвэр, дэлгэзсийг БА-40-42-д үзнэ.
6. Шалны өнгөлгөө, хэсэглэл, бүтэц тодорхойлолтыг БА-43-44 хуудсуудад үзнэ үү.
7. Дотор заслын ажлын тодорхойлолтыг БА-03 хуудаснаас үзнэ.

ЭӨВШӨӨРӨЛЦСӨН		
ББ	Д.Болортунгалаг	
ХАС	Б.Ану	
ЦБУ	С.Ганбат	
ХТ, ДГ	Н.Жаргал	
ХД	Т.Пүрэвзагд	

MSL architects

"ЭМ ЭС ЭЛ" ХХК

УЛААНБААТАР ХОТ, БАЯНГОЛ ДҮҮРЭГ, 21-Р ХОРОО
240 ХҮҮХДИЙН ЦЭЦЭРЛЭГИЙН БАРИЛГА

ОГТЛОЛ /2-2/

Архитектор	Г.Болормаа	ЕГ Шифр: MSL-19-10	Масштаб: М1:100	Огноо: 2019/03
Гүйцэтгэсэн	М.Буяндэлгэр	ТГ Шифр: .	Зургийн дугаар: БА-09	Хуудас: 44
Шалгасан	Э.Цэндсүрэн			

А3

ОГТЛОЛ /3-3/ М1:100

Техноэласт ЭКП	/Чулуутай хар цаас/,
Геозулхай	1уе.
Тортой цементэн тэгшилгээ	50мм.
Налуулга үүсгэгч давхрага /XPS хөөсөн полистрол/	0:300мм.
Дулаалга /EPS хөөсөн полистрол/	δ=250мм.
Ус уур тусгаалагч биполь ЭПП	1уе /Чулуугүй хар цаас/.
Төмөр бетон хучилт	δ=150мм.

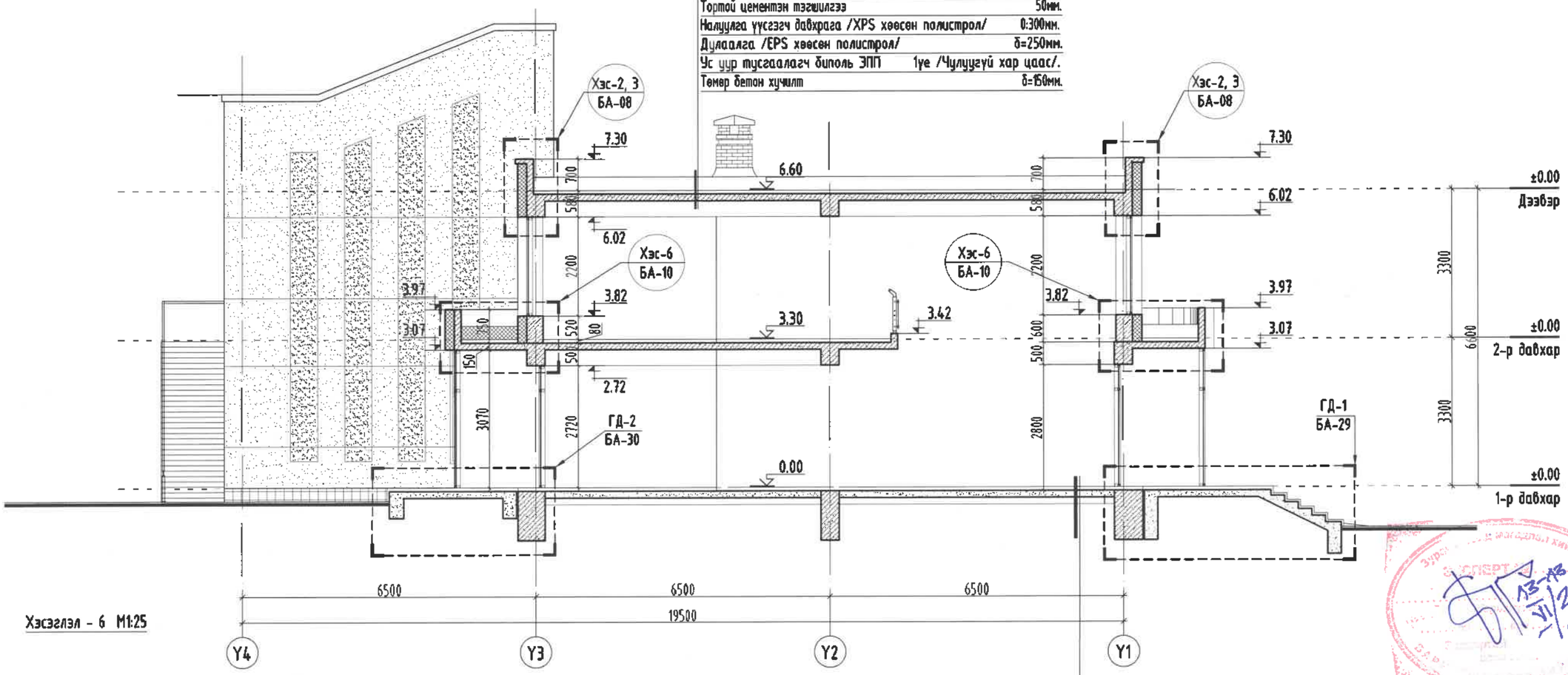

Хэсэглэл - 6 М1:25

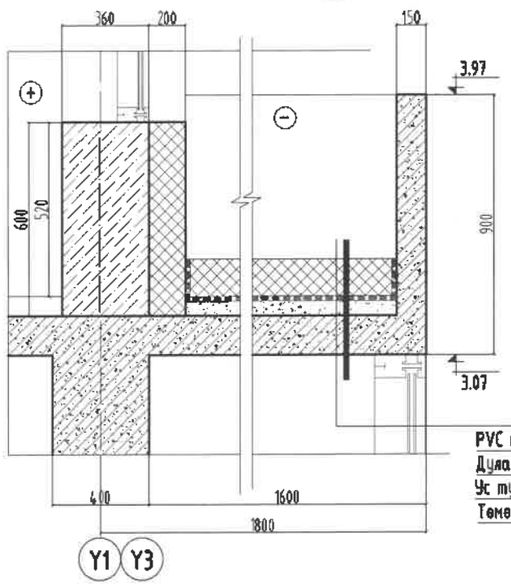

PVC мембран	
Дулаалга /XPS хөөс/	δ=100мм
Ус тусгаарлагч хар цаас	1уе
Төмөр бетон хучилт	δ=150мм

ТАЙЛБАР:

1. Энэ хуудсыг байгуулалтын зураг БА-04-07 болон зурагт тэмдэглэгдсэн бусад хуудсуудтай хамт үзнэ.
   Мөн ББ, ЦБУ, ХС зэрэг бусад хэсгийн зурагтай хамт үзнэ.
2. Дээврийн зурганд ОХУ-н "Технониколь" корпорацийн дээврийн материалыг болон дээврийн системийн хамгийн сүүлийн үеийн дэвшилтэт технологи, шийдлийг тус компанийн албан ёсны баталгаат гарын авлагыг баримтлан тусгасан болно.
3. Гадна довжооны хэсэгчилсэн байгуулалтыг БА-30-32 хуудсанд үзнэ.
4. Булгийн өрөөнүүдээс гарах галын шатны хэсэгчилсэн байгуулалт огтлолыг БА-20-25 хуудсанд үзнэ.
5. Хаалга цонх, шилэн хананы тодорхойлолт, түүвэр, дэлгэзсийг БА-40-42-д үзнэ.
6. Шалны өнгөлгөө, хэсэглэл, бүтэц тодорхойлолтыг БА-43-44 хуудсуудад үзнэ үү.
7. Дотор заслын ажлын тодорхойлолтыг БА-03 хуудаснаас үзнэ.

Шалны өнгөлгөө	/БА 43-44-д үз/
Тэгшилгээ бетон /В15/	δ=50мм
Бетон шал /В15/	δ=150мм
Дулаалга /XPS хөөсөн полистрол	δ=100мм
Ул бетон	
Нягтруулсан хөрс	

ТАНИХ ТЭМДЭГ

- Цутгамал төмөр бетон
- Хөнгөн блок
- Дулаалга /Хөөсөн полистрол/
- Тоосгон өрлөг

Барилгын зураг төслийн "Алтайн газрын хүч"ХХК
Обектын нэр: 2р цэцэрлэгийн барилга /240 хүүхэд/ Ховд, Шаргалант сум

Холболт Шифр	АГХ-06/24	Энэ хуудас
Инженер Арх	Ч.Бантулга	Засвартай
Гүйцэтгэсэн	Ч.Гантулга	Засваргүй
Шалгасан	Г.Хонгорзул	Хүчингүй

ЗӨВШӨӨРӨЛЦСӨН		
ББ	Д.Болортунгалаг	
ХАС	Б.Ану	
ЦБУ	С.Ганбат	
ХТ, ДГ	Н.Жаргал	
ХД	Т.Пүрэвзагд	

MSL architects

"ЭМ ЭС ЭЛ" ХХК

УЛААНБААТАР ХОТ, БАЯНГОЛ ДҮҮРЭГ, 21-Р ХОРОО
240 ХҮҮХДИЙН ЦЭЦЭРЛЭГИЙН БАРИЛГА

ОГТЛОЛ /3-3/

Архитектор		Г.Болормаа	ЕГ Шифр: MSL-19-10	Масштаб: М1:100	Огноо: 2019/03
Гүйцэтгэсэн		М.Буяндэлгэр	ТГ Шифр:	Зургийн дугаар: БА-10	Хуудас: 44
Шалгасан		Э.Цэндсүрэн			

А3

ОГТЛОЛ /4-4/ М1:100

Техноэласт ЭКП	/Чулуутай хар цаас/,
Геозулхай	1уе.
Тортой цементэн тэгшилгээ	50мм.
Налуулга үүсгэгч давхрага /XPS хөөсөн полистрол/	0:300мм.
Дулаалга /EPS хөөсөн полистрол/	δ=250мм.
Ус уур тусгаалагч биполь ЭПП	1уе /Чулуугүй хар цаас/.
Төмөр бетон хучилт	δ=150мм.

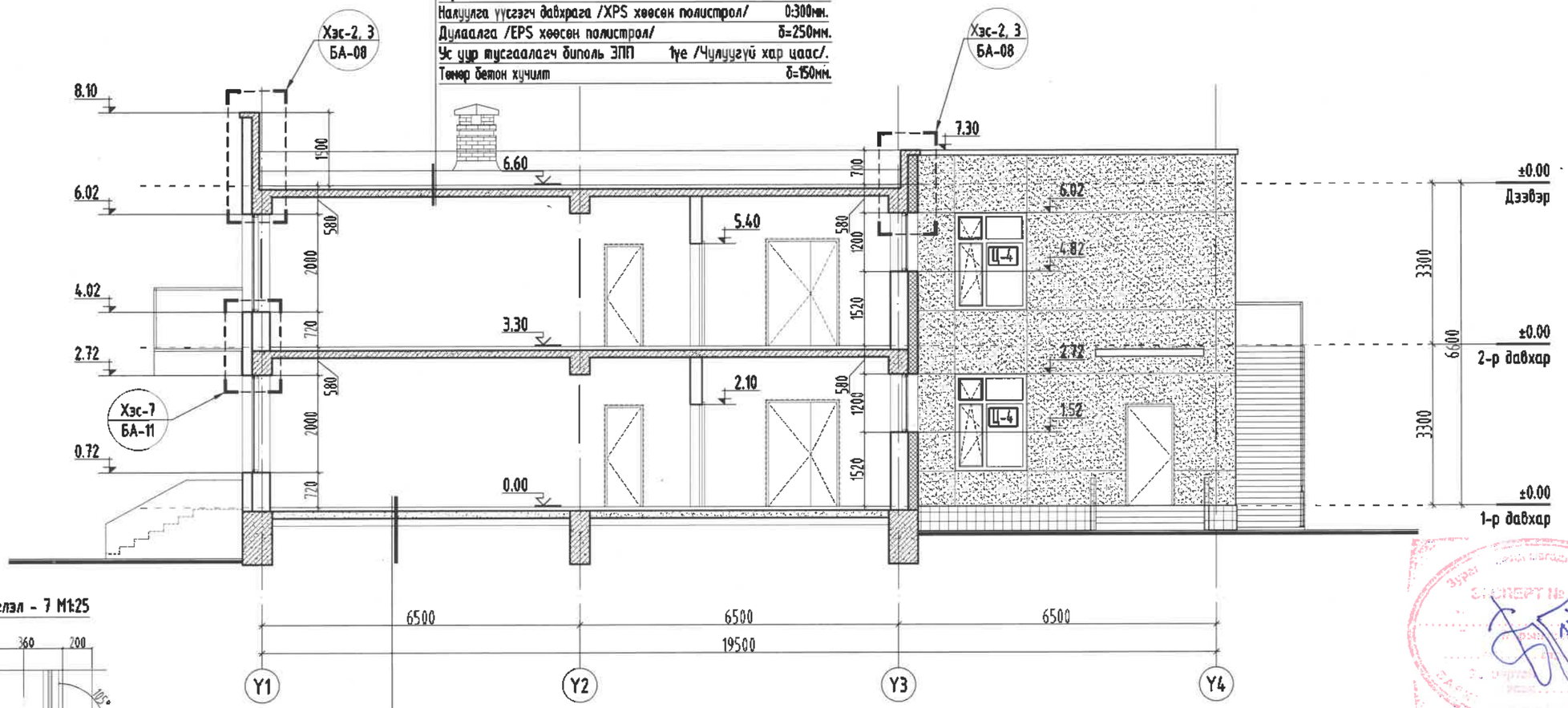

Хэсэглэл - 7 М1:25

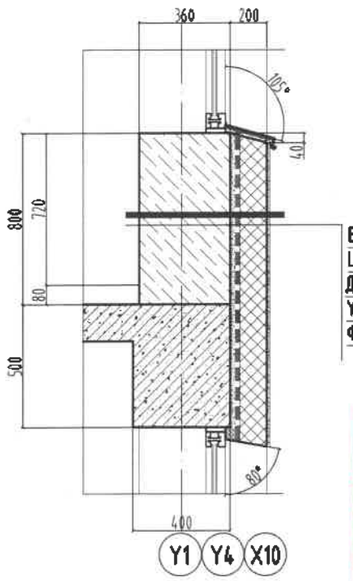

Блокон өрлөг	δ=360мм
Цавуут эуурмаган үе	.
Дулаалга /EPS хөөс/	δ=200мм
Үндсэн тортой шавардлага	.
Фасадны өнгөлгөө	.

Шалны өнгөлгөө	/БА 43-44-д үз/
Тэгшилгээ бетон /В15/	δ=50мм
Бетон шал /В15/	δ=150мм
Дулаалга /XPS хөөсөн полистрол	δ=100мм
Ул бетон	.
Нягтруулсан хөрс	.

ТАЙЛБАР:

1. Энэ хуудсыг байгуулалтын зураг БА-04-07 болон зурагт тэмдэглэгдсэн бусад хуудсуудтай хамт үзнэ.
   Мөн ББ, ЦБУ, ХС зэрэг бусад хэсгийн зурагтай хамт үзнэ.
2. Дээврийн зурганд ОХУ-н "Технониколь" корпорацийн дээврийн материалыг болон дээврийн системийн хамгийн сүүлийн үеийн дэвшилтэт технологи, шийдлийг тус компанийн албан ёсны баталгаат гарын авлагыг баримтлан тусгасан болно.
3. Бүлгийн өрөөнүүдээс гарах галын шатны хэсэгчилсэн байгуулалт огтлолыг БА-20-25 хуудсанд үзнэ.
4. Хаалга цонх, шилэн хананы тодорхойлолт, түүвэр, дэлгэсийг БА-40-42-д үзнэ.
5. Шалны өнгөлгөө, хэсэглэл, бүтэц тодорхойлолтыг БА-43-44 хуудсуудад үзнэ үү.
6. Дотор заслын ажлын тодорхойлолтыг БА-03 хуудаснаас үзнэ.

ТАНИХ ТЭМДЭГ

- Цутгамал төмөр бетон
- Хөнгөн блок
- Дулаалга /Хөөсөн полистрол/
- Тоосгон өрлөг

Барилгын зураг төслийн "Алтайн газрын хүч"ХХК
Обектын нэр: 2р цэцэрлэгийн барилга /240 хүүхэд/ Ховд, Шарталант сум

Холболт Шифр	АГХ-06/24	Энэ хуудас
Инженер Арх	Ч.Гантулга	Засвартай
Гүйцэтгэсэн	Ч.Гантулга	Засваргүй
Шалгасан	Г.Хонгорзул	Хучингүй

ЗӨВШӨӨРӨЛЦСӨН		
ББ	Д.Болортунгалаг	
ХАС	Б.Ану	
ЦБУ	С.Ганбат	
ХТ, ДГ	Н.Жаргал	
ХД	Т.Пүрэвзагд	

MSL architects
"ЭМ ЭС ЭЛ" ХХК

УЛААНБААТАР ХОТ, БАЯНГОЛ ДҮҮРЭГ, 21-Р ХОРОО
240 ХҮҮХДИЙН ЦЭЦЭРЛЭГИЙН БАРИЛГА

ОГТЛОЛ /4-4/

Архитектор		Г.Болормаа	ЕГ Шифр: MSL-19-10	Масштаб: М1:100	Огноо: 2019/03
Гүйцэтгэсэн		М.Буяндэлгэр	ТГ Шифр: .	Зургийн дугаар: БА-11	Хуудас: 44
Шалгасан		Э.Цэндсүрэн			

А3

Х1-Х10 ТЭНХЛЭГ ДАГУУХ НҮҮР ТАЛ М1:100

дагуу 3см ховил татаж хийж гүйцэтгэнэ.
өлгөөний материалыг зохиогчтой эвлэлцэж сонгоно.
дагуу, чанартай материалыг сонгох шаардлагатай.

"ЭМ ЭС ЭЛ" ХХК	УЛААНБААТАР ХОТ, БАЯНГОЛ ДҮҮРЭГ, 21-Р ХОРОО 240 ХҮҮХДИЙН ЦЭЦЭРЛЭГИЙН БАРИЛГА				
	Х1-Х10 ТЭНХЛЭГ ДАГУУХ НҮҮР ТАЛ				
Архитектор	Г.Болормаа	ЕГ Шифр: MSL-19-10	Масштаб: М1:100	Огноо: 2019/03	
Гүйцэтгэсэн	М.Буяндэлгэр	ТГ Шифр:	Зургийн дугаар: БА-12	Хуудас: 44	
Шалгасан	Э.Цэндсүрэн				

A3

Х1-Х10 ТЭНХЛЭГ ДАГУУХ НҮҮР ТАЛ М1:100

ТАНИХ ТЭМДЭГ

Д/д	Тэмдэглэгээ	Материалын нэр	Тайлбар
1		Фасадны чулуутай замаск	Цагаан өнгөтэй
2		Фасадны чулуутай замаск	Ногоон өнгөтэй
3		Фасадны чулуутай замаск	Улбар шар өнгөтэй
4		Фасадны чулуутай замаск	Улаан өнгөтэй
7		Хиймэл чулуун хавтан	Хүрэн өнгөтэй /40см х 40см/
8	33.20 / 33.05	-Телевлеж буй өндөр -Одоо байгаа өндөр	

ТАЙЛБАР:

1. Фасадны чулуутай замаскан өнгөлгөөг хийхдээ зураг заасан загварын дагуу 3см ховил татаж хийж гүйцэтгэнэ.
2. Гадна заслын ажил эхлэхээс өмнө зохиогчийн хяналт хийлгэж, гадна өнгөлгөөний материалыг зохиогчтой зөвшилцөж сонгоно.
3. Гадна фасадны өнгөлгөөний материалыг зураг заасан өнгө загварын дагуу, чанартай материалыг сонгох шаардлагатай.

Y1-Y4 ТЭНХЛЭГ ДАГУУХ НҮҮР ТАЛ М1:100

Барилгын зураг төслийн "Алтайн газрын хүч"ХХК
Обектын нэр: 2р цэцэрлэгийн барилга /240 хүүхэд/ | Ховд, Шарга лангт сум

Холболт Шифр	АГХ-06/24	Энэ хуудас
Инженер Арх	Ч.Баянтулга	Засвартай
Гүйцэтгэсэн	Ч.Баянтулга	Засваргүй
Шалгасан	Г.Хонгорзул	Хүчингүй

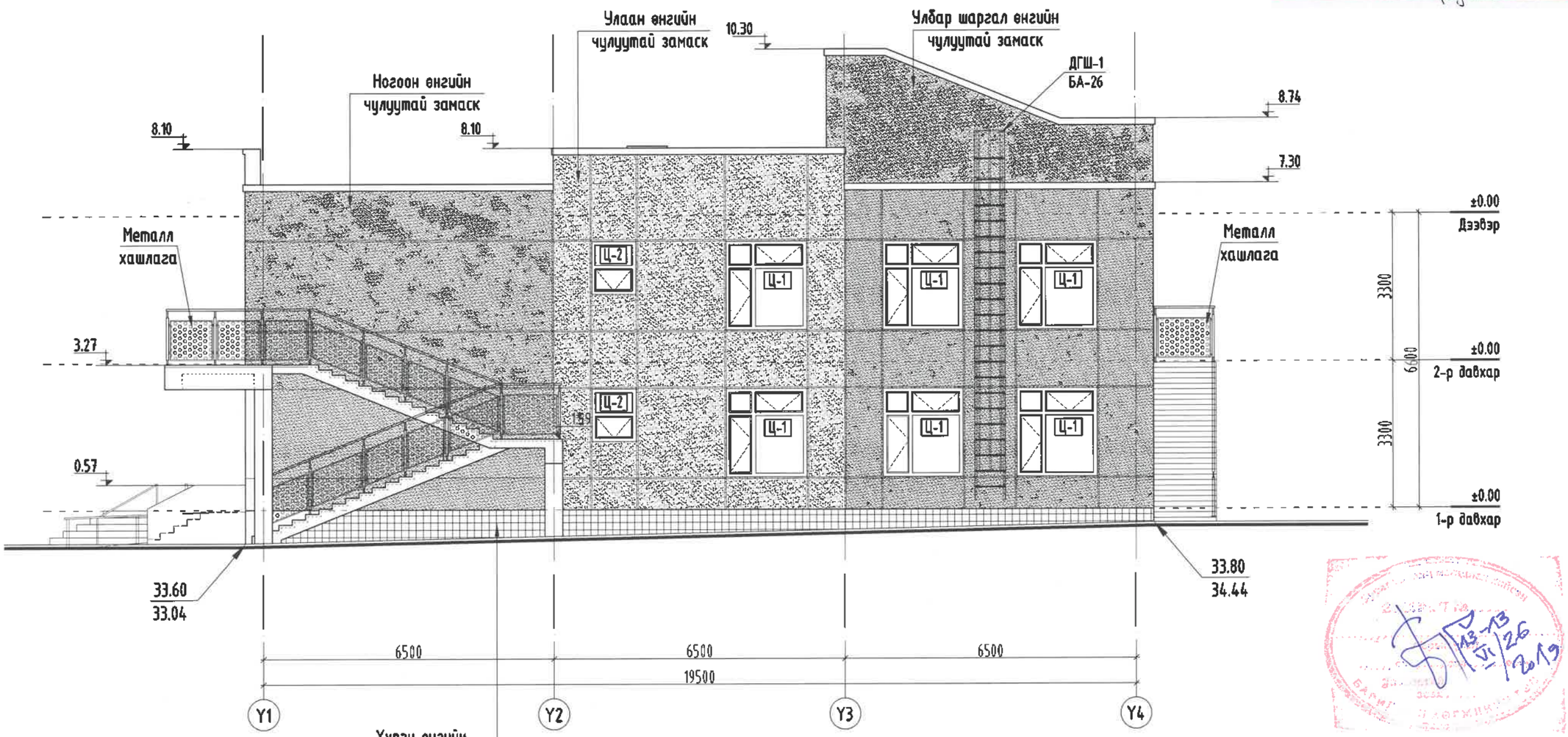

ТАЙЛБАР:

1. Фасадны чулуутай замаскан өнгөлгөөг хийхдээ зураг заасан загварын дагуу 3см ховил татах хийж гүйцэтгэнэ.
2. Гадна заслын ажил эхлэхээс өмнө зохиогчийн хяналт хийлгэж, гадна өнгөлгөөний материалыг зохиогчтой зөвшилцөж сонгоно.
3. Гадна фасадны өнгөлгөөний материалыг зураг заасан өнгө загварын дагуу, чанартай материалыг сонгох шаардлагатай.

ТАНИХ ТЭМДЭГ

Д/д	Тэмдэглэгээ	Материалын нэр	Тайлбар
1		Фасадны чулуутай замаск	Цагаан өнгөтэй
2		Фасадны чулуутай замаск	Ногоон өнгөтэй
3		Фасадны чулуутай замаск	Улбар шар өнгөтэй
4		Фасадны чулуутай замаск	Улаан өнгөтэй
7		Хиймэл чулуун хавтан	Хүрэн өнгөтэй /40см х 40см/
8	33.20 / 33.05	-Төлөвлөх бүй өндөр -Одоо байгаа өндөр	

MSL architects	УЛААНБААТАР ХОТ, БАЯНГОЛ ДҮҮРЭГ, 21-Р ХОРОО 240 ХҮҮХДИЙН ЦЭЦЭРЛЭГИЙН БАРИЛГА					
	Y1-Y4 ТЭНХЛЭГ ДАГУУХ НҮҮР ТАЛ					
	Архитектор	Г.Болормаа	ЕГ Шифр: MSL-19-10	Масштаб: М1:100	Огноо: 2019/03	
	Гүйцэтгэсэн	М.Буяндэлгэр	ТГ Шифр:	Зургийн дугаар: БА-13	Хуудас: 44	
"ЭМ ЭС ЭЛ" ХХК	Шалгасан	Э.Цэндсүрэн				

А3

Х10-Х1 ТЭНХЛЭГ ДАГУУХ НҮҮР ТАЛ М1:100

Барилгын зураг төслийн "Алтайн газрын хүч"ХХК		
Обектын нэр: 2р цэцэрлэгийн барилга 240 хүүхэд / Ховд, Шарга лангт сум		
Холболт Шифр	АГХ-06/24	Энэ хуудас
Инженер Арх	Ч.Гантулга	Засвартай
Гүйцэтгэсэн	Ч.Гантулга	Засваргүй
Шалгасан	Г.Хонодгүл	Хүчингүй

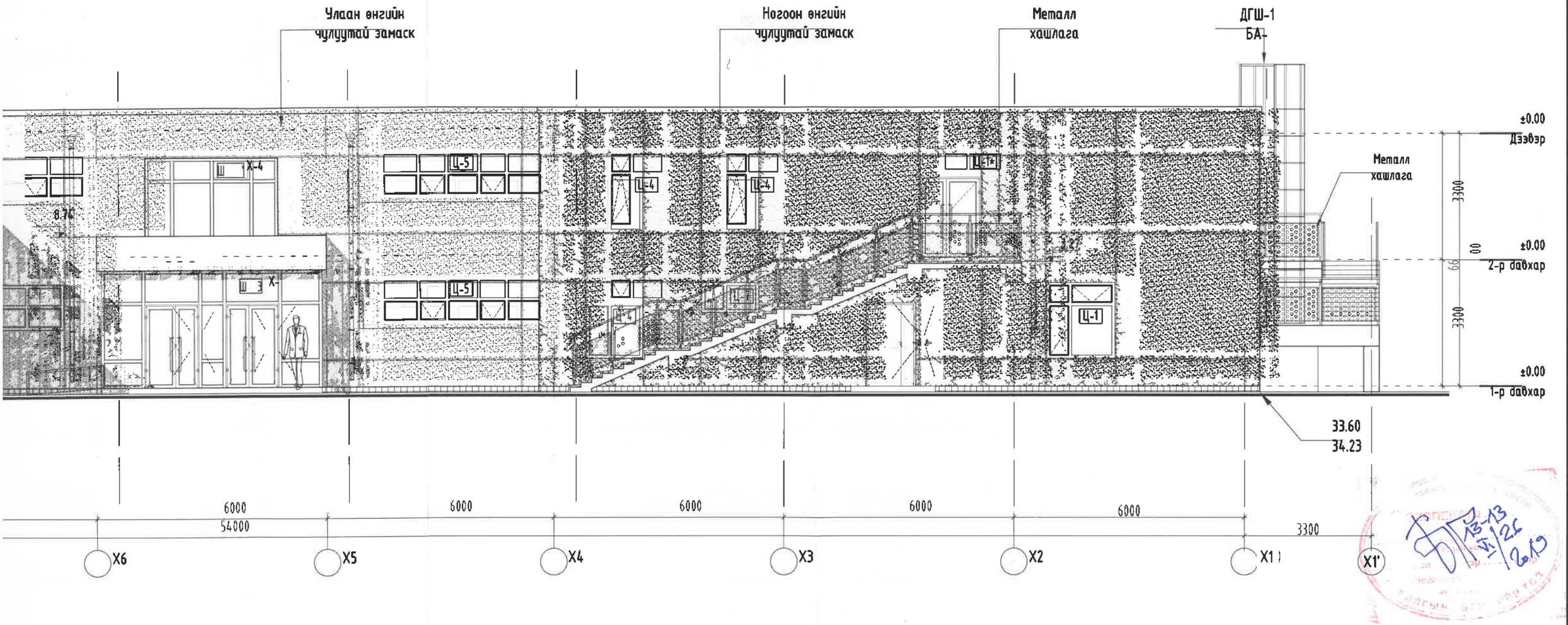

рын дагуу 3см ховил татаж хийж гүйцэтгэнэ.
а өнгөлгөөний материалыг зохиогчтой зөвшилцөж сонгоно.
ын дагуу, чанартай материалыг сонгох шаардлагатай.

MSL architects	УЛААНБААТАР ХОТ, БАЯНГОЛ ДҮҮРЭГ, 21-Р ХОРОО 240 ХҮҮХДИЙН ЦЭЦЭРЛЭГИЙН БАРИЛГА				
	Х10-Х1 ТЭНХЛЭГ ДАГУУХ НҮҮР ТАЛ				
	Архитектор	Г.Болормаа	ЕГ Шифр: MSL-19-10	Масштаб: М1:100	Огноо: 2019/03
	Гүйцэтгэсэн	М.Буяндэлгэр	ТГ Шифр:	Зургийн дугаар: БА-14	Хуудас: 44
"ЭМ ЭС ЭЛ" ХХК	Шалгасан	З.Цэндсүрэн			

А3

Х10-Х1 ТЭНХЛЭГ ДАГУУХ НҮҮР ТАЛ М1:100

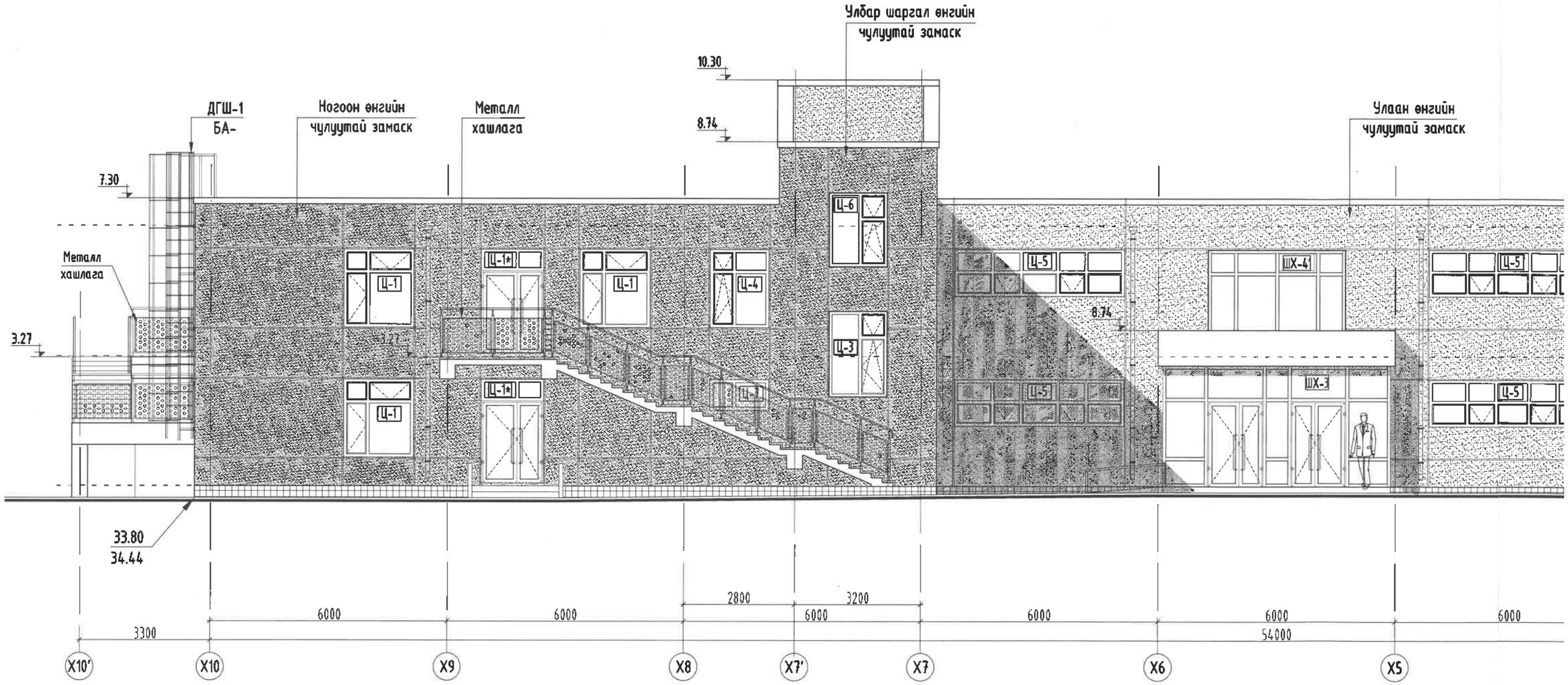

ТАНИХ ТЭМДЭГ

Д/д	Тэмдэглэгээ	Материалын нэр	Тайлбар
1		Фасадны чулуутай замаск	Цагаан өнгөтэй
2		Фасадны чулуутай замаск	Ногоон өнгөтэй
3		Фасадны чулуутай замаск	Улбар шар өнгөтэй
4		Фасадны чулуутай замаск	Улаан өнгөтэй

7		Хиймэл чулуун хавтан	Хүрэн өнгөтэй /40см х 40см/
8	33.20 / 33.05	-Төлөвлөж буй өндөр -Одоо байгаа өндөр	

ТАЙЛБАР:

1. Фасадны чулуутай замаскан өнгөлгөөг хийхдээ зураг заасан загварын дагуу 3см ховил татаж хийж гүйцэтгэнэ.
2. Гадна заслын ажил эхлэхээс өмнө зохиогчийн хяналт хийлгэж, гадна өнгөлгөөний материалыг зохиогчтой зөвшилцөж сонгоно.
3. Гадна фасадны өнгөлгөөний материалыг зураг заасан өнгө загварын дагуу, чанартай материалыг сонгох шаардлагатай.

Y4-Y1 ТЭНХЛЭГ ДАГУУХ НҮҮР ТАЛ М1:100

Барилгын зураг төслийн "Алтайн газрын хүч"ХХК		
Обектын нэр: 2р цэцэрлэгийн барилга 240 хүүхэд / Ховд, Шарга лангт сум		
Холболт Шифр	АГХ-06/24	Энэ хуудас
Инженер Арх	Ч.Гантулга	Засвартай
Гүйцэтгэсэн	Ч.Гантулга	Засваргүй
Шалгасан	Г.Хонодгүл	Хүчингүй

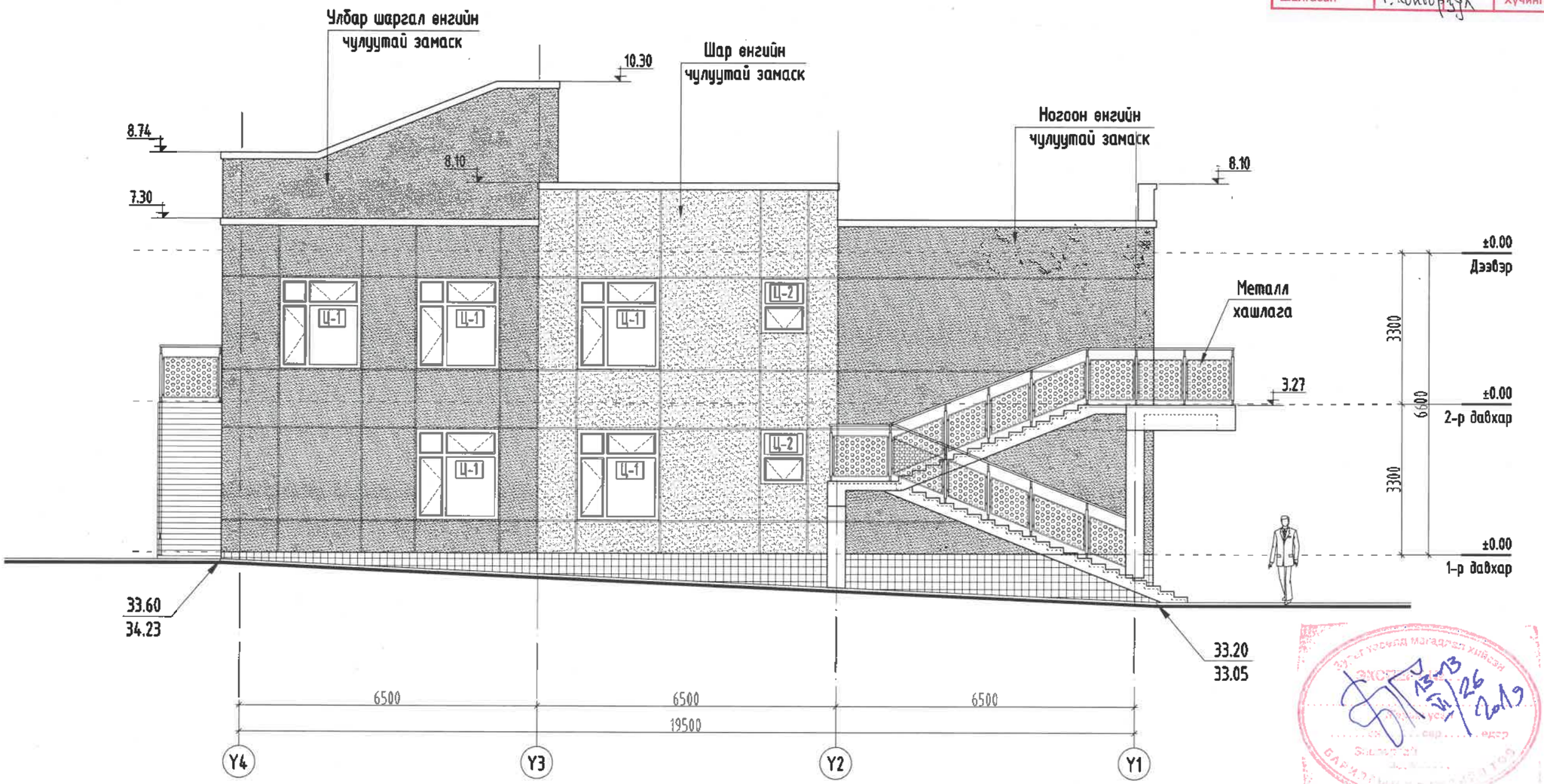

ТАНИХ ТЭМДЭГ

Д/д	Тэмдэглэгээ	Материалын нэр	Тайлбар
1		Фасадны чулуутай замаск	Цагаан өнгөтэй
2		Фасадны чулуутай замаск	Ногоон өнгөтэй
3		Фасадны чулуутай замаск	Улбар шар өнгөтэй
4		Фасадны чулуутай замаск	Улаан өнгөтэй

7		Хиймэл чулуун хавтан	Хүрэн өнгөтэй /40см х 40см/
8	33.20 / 33.05	-Төлөвлөх дүй өндөр -Одоо байгаа өндөр	

ТАЙЛБАР:

1. Фасадны чулуутай замаскан өнгөлгөөг хийхдээ зураг заасан загварын дагуу 3см хөвил татаж хийж гүйцэтгэнэ.
2. Гадна заслын ажил эхлэхээс өмнө зохиогчийн хяналт хийлгэж, гадна өнгөлгөөний материалыг зохиогчтой зөвшилцөж сонгоно.
3. Гадна фасадны өнгөлгөөний материалыг зураг заасан өнгө загварын дагуу, чанартай материалыг сонгох шаардлагатай.

	УЛААНБААТАР ХОТ, БАЯНГОЛ ДҮҮРЭГ, 21-Р ХОРОО 240 ХҮҮХДИЙН ЦЭЦЭРЛЭГИЙН БАРИЛГА				
	Y4-Y1 ТЭНХЛЭГ ДАГУУХ НҮҮР ТАЛ				
	Архитектор	Г.Болормаа	ЕГ Шифр: MSL-19-10	Масштаб: М1:100	Огноо: 2019/03
	Гүйцэтгэсэн	М.Буяндэлгэр	ТГ Шифр:	Зургийн дугаар: БА-15	Хуудас: 44
"ЭМ ЭС ЭЛ" ХХК	Шалгасан	Э.Цэндсүрэн			

A3

ШАТ-1 ХЭСЭГЧИЛСЭН БАЙГУУЛАЛТ М1:50

1-р давхрын шатны байгуулалт

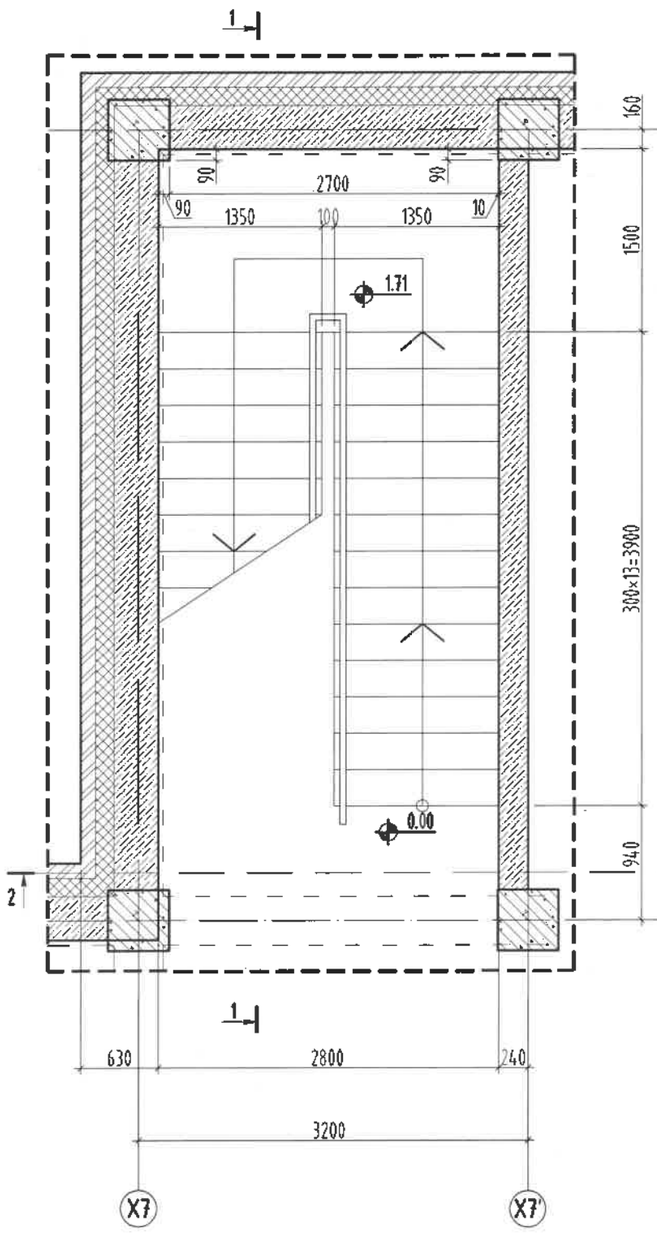

2-р давхрын шатны байгуулалт

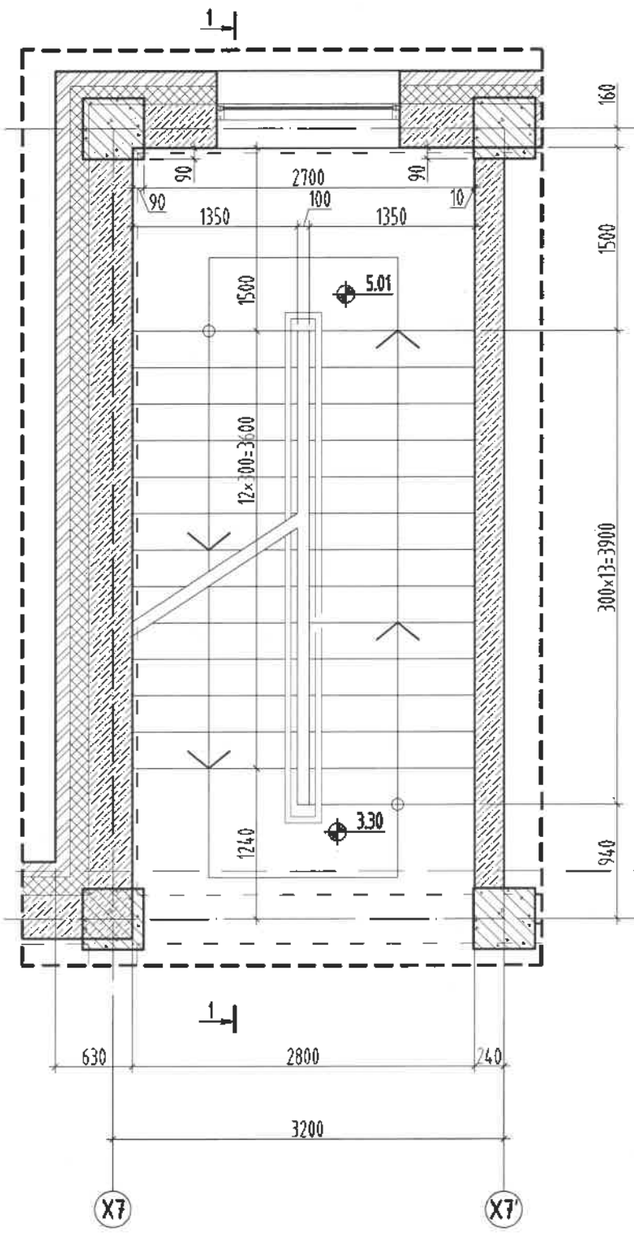

7.02 тувшний шатны байгуулалт

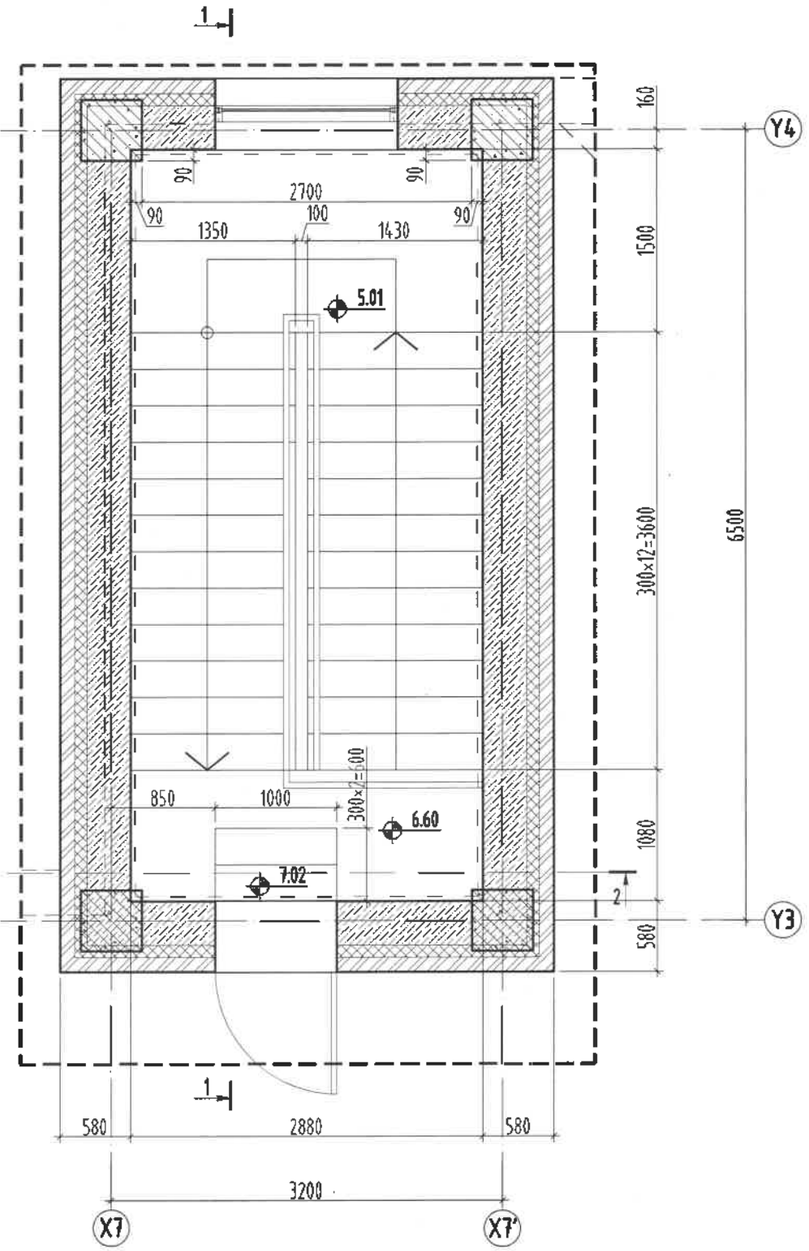

ТАЙЛБАР:

1. Энэ хуудсыг байгуулалтын зураг болон ББ, ЦБУ, ХАС зэрэг бусад хэсгийн зурагтай хамт үзнэ.
2. Шатны гишгүүр, амралтын тавцан хучилтнаас 50мм шалны бэлтгэл үетэй байна.
3. Бусад бүх өрөөний шал хучилтнаас 80мм шалны бэлтгэл үетэй байна.
4. Дээрх зөрүүнээс үүдэх шатны өгсөх буух гишгүүрүүдэд зөрүү үүсгэхгүйгээр цутгамал шатыг хийх гүйцэтгэнэ. Нарийвчлалыг ББ-марктай зургаас үз.

ТАНИХ ТЭМДЭГ

-Тоосгон өрлөг

-Блокон өрлөг

- Дулаалга /Хөөсөн полистрол/

- Цутгамал төмөр бетон

"ЭМ ЭС ЭЛ" ХХК	УЛААНБААТАР ХОТ, БАЯНГОЛ ДҮҮРЭГ, 21-Р ХОРОО 240 ХҮҮХДИЙН ЦЭЦЭРЛЭГИЙН БАРИЛГА				
	ШАТ-1 ХЭСЭГЧИЛСЭН БАЙГУУЛАЛТ				
	Архитектор	Г.Болормаа	ЕГ Шифр: MSL-19-10	Масштаб: М1:50	Огноо: 2019/03
	Гүйцэтгэсэн	М.Буяндэлгэр	ТГ Шифр:	Зургийн дугаар: БА-16.	Хуудас: 44
	Шалгасан	Э.Цэндсүрэн			

1 2 3 4 5 6 7 8 A3

Ш-1-Н ОГТЛОЛ 1-1, 2-2 М1:50

Огтлол 1-1

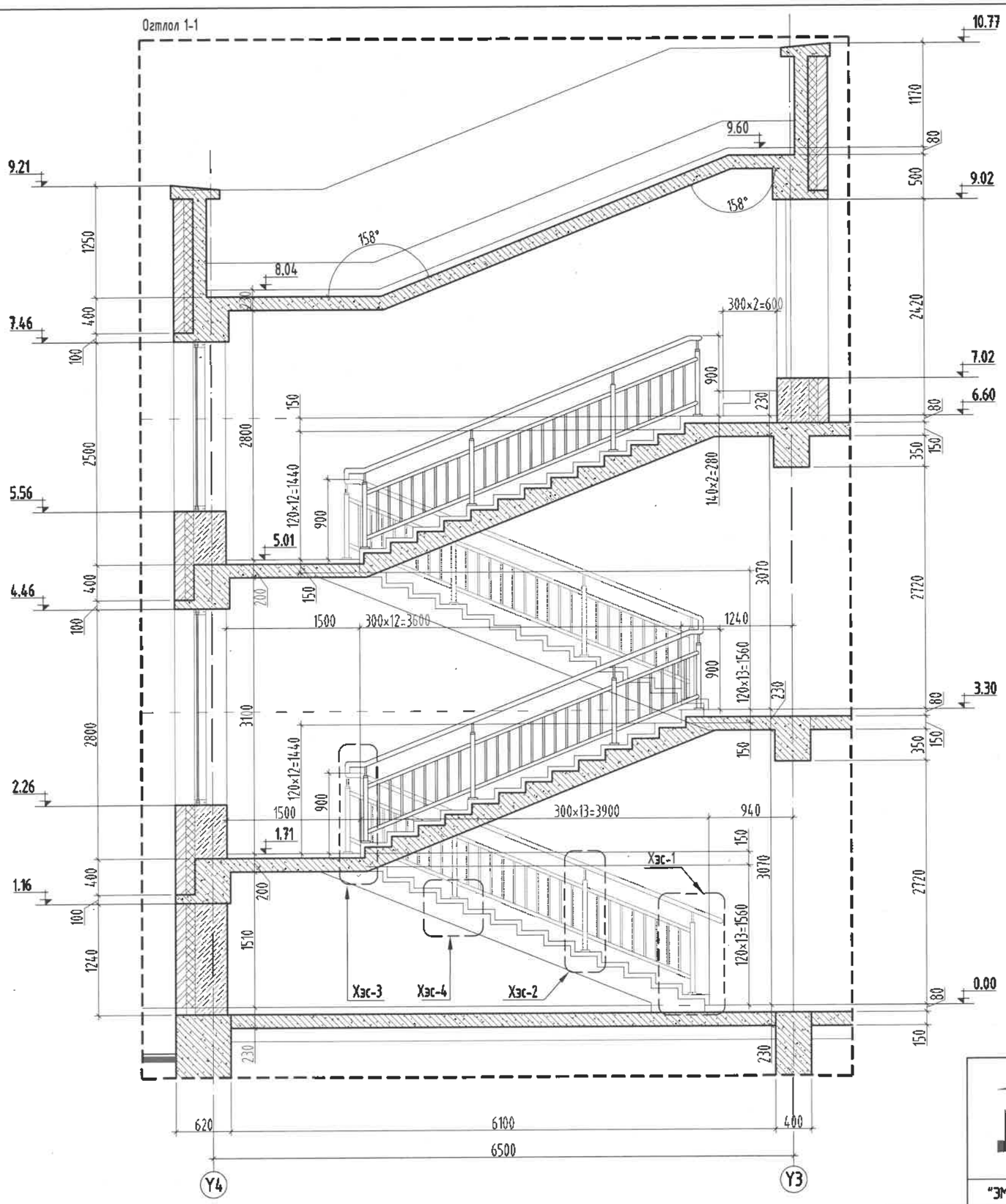

Огтлол 2-2

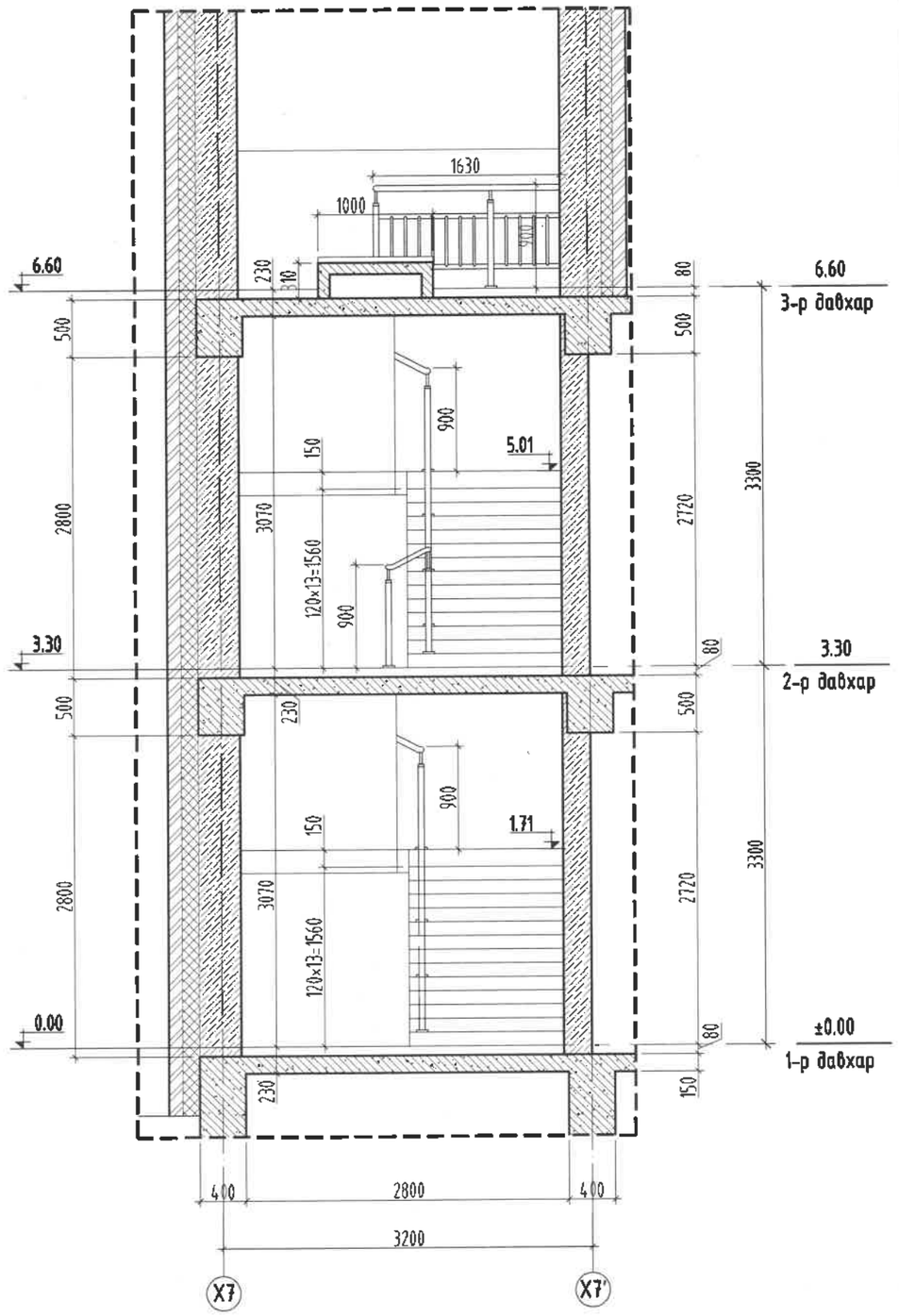

	УЛААНБААТАР ХОТ, БАЯНГОЛ ДҮҮРЭГ, 21-Р ХОРОО 240 ХҮҮХДИЙН ЦЭЦЭРЛЭГИЙН БАРИЛГА					
	ШАТ-1-Н ОГТЛОЛ 1-1, 2-2					
"ЭМ ЭС ЭЛ" ХХК	Архитектор		Г.Болормаа	ЕГ Шифр: MSL-19-10	Масштаб: М1:50	Огноо: 2019/03
	Гүйцэтгэсэн		М.Буяндэлгэр	ТГ Шифр:	Зургийн дугаар: БА-17	Хуудас: 44
	Шалгасан		Э.Цэндсүрэн			

A3

ШАТ Ш-1-Н МЕТАЛЛ ХАШЛАГАНЫ ХЭСЭГЛЭЛ-1, 2, 3 М1:50

Хэсэглэл- 1

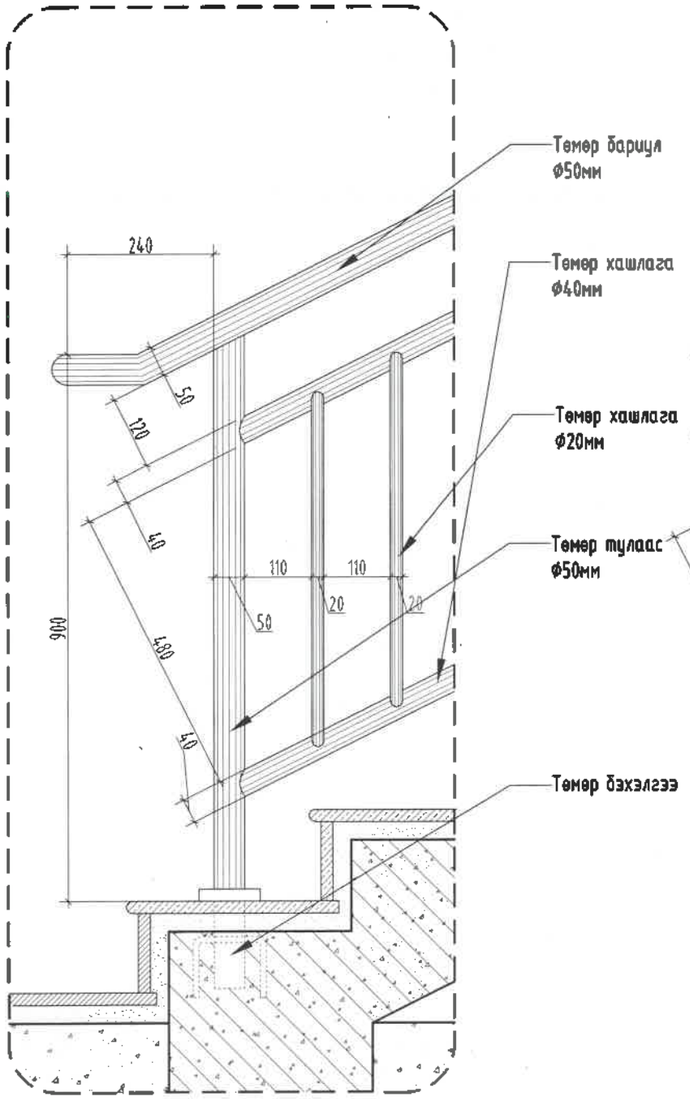

Хэсэглэл- 2

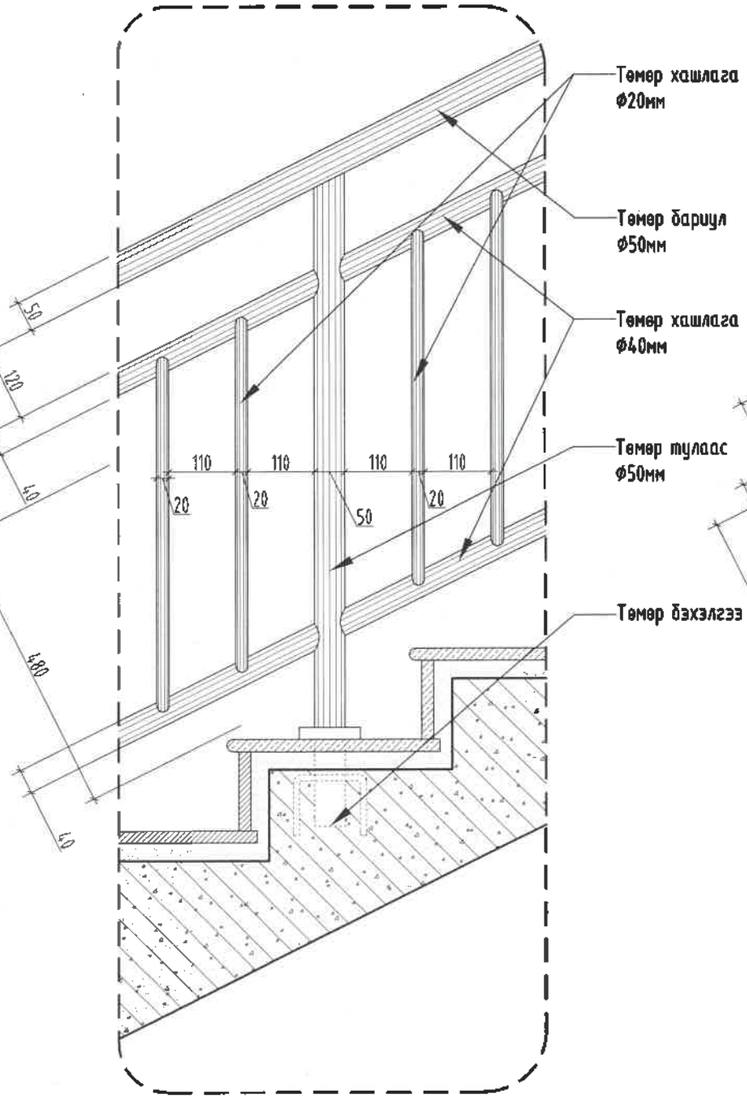

Хэсэглэл- 3

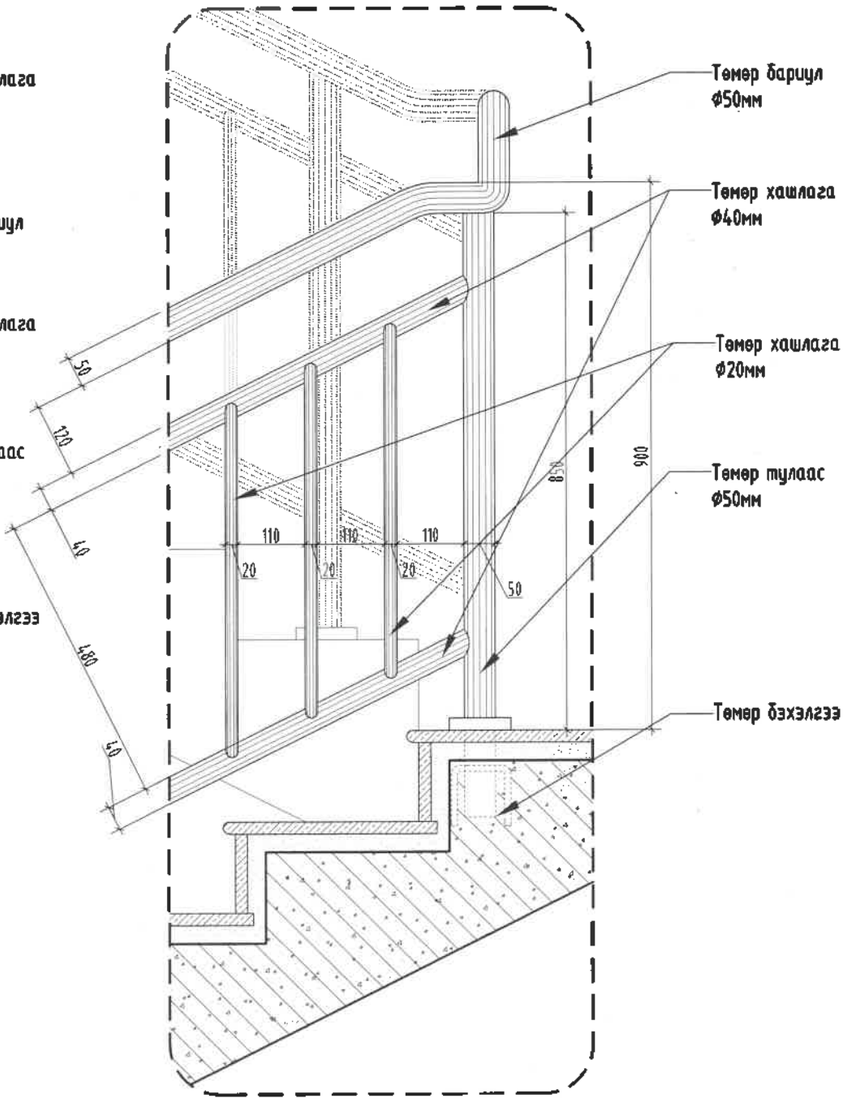

Барилгын зураг төслийн "Алтайн газрын хүч"ХХК

Обектын нэр: 2р цэцэрлэгийн барилга /240 хүүхэд/ Ховд, Шарга лангт сум

Холболт Шифр	АГХ-06/24	Энэ хуудас
Инженер Арх	Ч.Сантуяа	Засвартай
Гүйцэтгэсэн	Ч.Сантуяа	Засваргүй
Шалгасан	Г.Хонгорзул	Хучингүй

"ЭМ ЭС ЭЛ" ХХК		УЛААНБААТАР ХОТ, БАЯНГОЛ ДҮҮРЭГ, 21-Р ХОРОО 240 ХҮҮХДИЙН ЦЭЦЭРЛЭГИЙН БАРИЛГА				
		ШАТ Ш-1-Н МЕТАЛЛ ХАШЛАГАНЫ ХЭСЭГЛЭЛ-1, 2, 3				
	Архитектор		Г.Болормаа	ЕГ Шифр: MSL-19-10	Масштаб: М1:50	Огноо: 2019/03
	Гүйцэтгэсэн		М.Бямбабаяр	ТГ Шифр:	Зургийн дугаар: БА-18	Хуудас: 44
	Шалгасан		З.Цэндсүрэн			

A3

ШАТ Ш-1-Н ХЭСЭГЛЭЛ-4 М1:50

Хэсэглэл- 4 М1:10

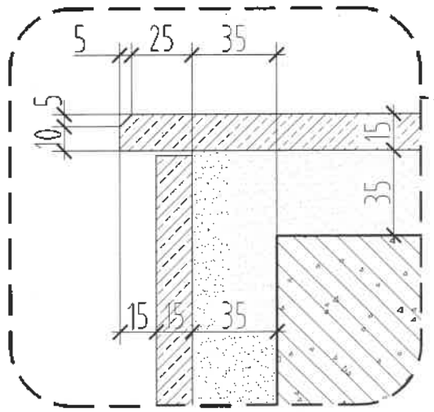

Хиймэл чулуун хавтан	δ=15мм
Барьцалдуудагч цем.тэгшилгээ	δ=35мм
Төмөр бетон шат	δ=150мм
Тэгшилгээ шавардлага	δ=1.5мм
Замаск, эмульсэн будаг	2уе

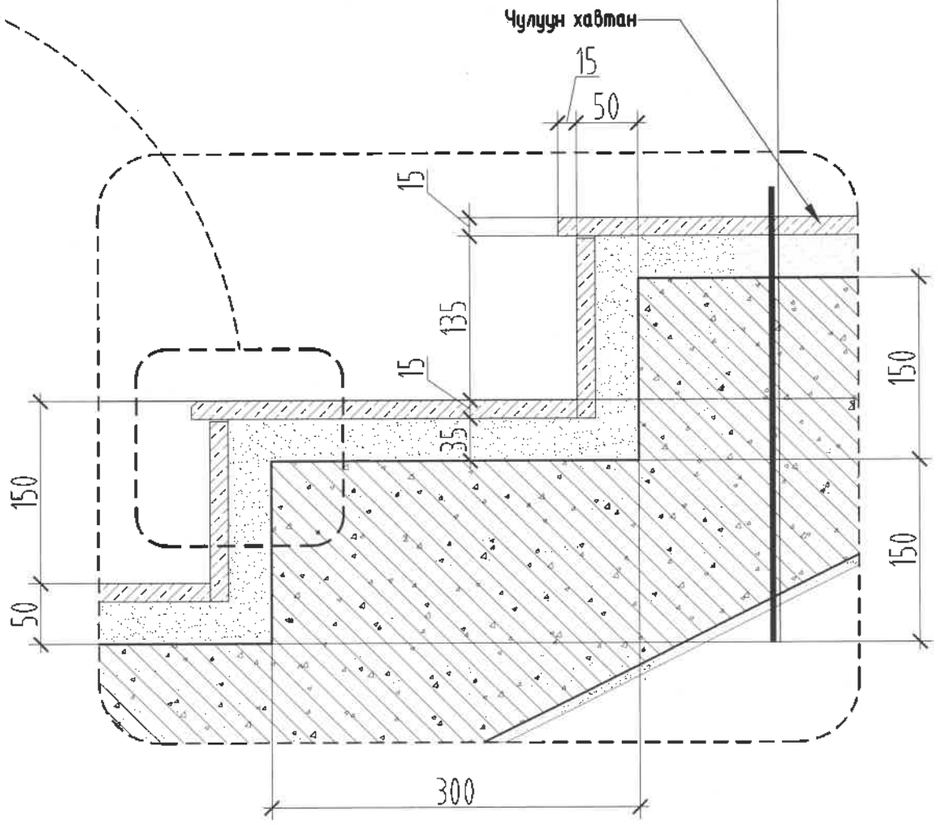

Тайлбар:

1. Энэ хуудсыг БА-16-18 болон хуудастай хамт үзнэ.
2. Шат хальтардаггүй чулуун өнгөлгөөтэй байх ба зураг үзүүлсэн хэсэглэлийн дагуу хийж гүйцэтгэнэ.
3. Шатны хашлага нь металл хийцтэй байх ба газар дээрээс нь хэмжээг авч үйлдвэрт захиалж хийлгэнэ.
4. Шатны хашлагыг цутгамал төмөр бетон шаланд сайтар бэхэлнэ.

Барилгын зураг төслийн "Алтайн газрын хүч"ХХК		
Обектын нэр: 2р цэцэрлэгийн барилга 240 хүүхэд / Ховд, Шарга лангт сум		
Холболт Шифр	АГХ-06/24	Энэ хуудас
Инженер Арх	Ч.Сантуяа	Засвартай
Гүйцэтгэсэн	Ч.Сантуяа	Засваргүй
Шалгасан	Г.Хонгорзул	Хүчингүй

MSL architects	УЛААНБААТАР ХОТ, БАЯНГОЛ ДҮҮРЭГ, 21-Р ХОРОО 240 ХҮҮХДИЙН ЦЭЦЭРЛЭГИЙН БАРИЛГА				
	ШАТ Ш-1-Н ХЭСЭГЛЭЛ-4				
Архитектор	Г.Болормаа	ЕГ Шифр: MSL-19-10	Масштаб: М1:50	Огноо: 2019/03	
Гүйцэтгэсэн	М.Бямбабаяр	ТГ Шифр:	Зургийн дугаар: БА-19	Хуудас: 44	
"ЭМ ЭС ЭЛ" ХХК	Шалгасан	Э.Цэндсүрэн			

A3

ГАЛЫН ШАТ ГШ-1-Н ХЭСЭГЧИЛСЭН БАЙГУУЛАЛТ, ОГТЛОЛ 1-1 М1:50

Гадна шат ГШ-1-ийн байгуулалт

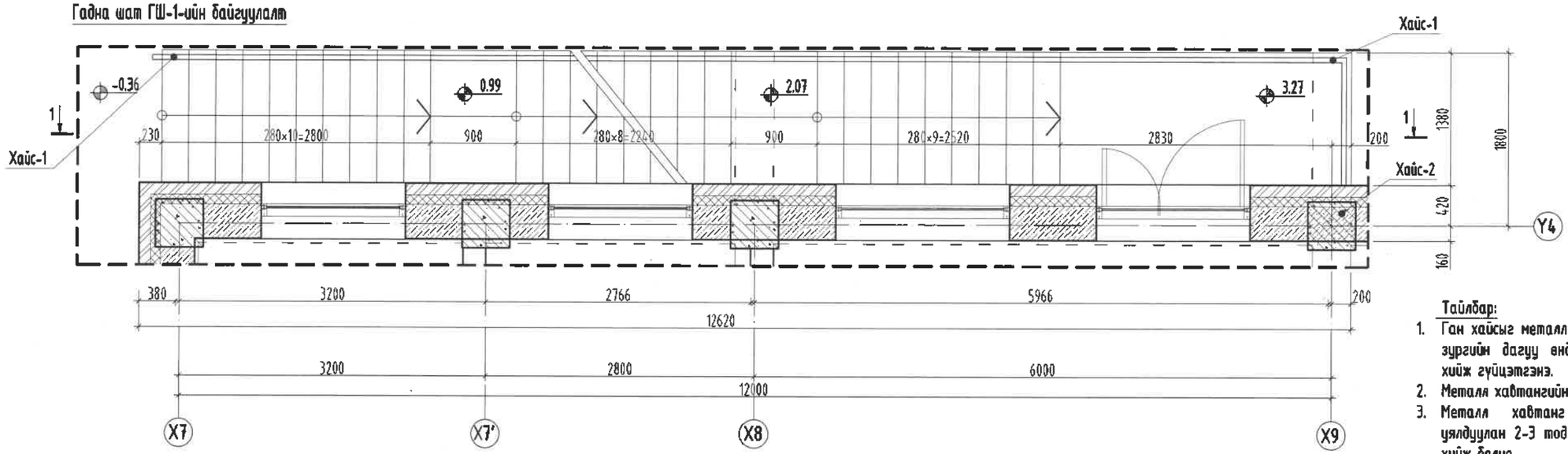

Огтлол 1-1

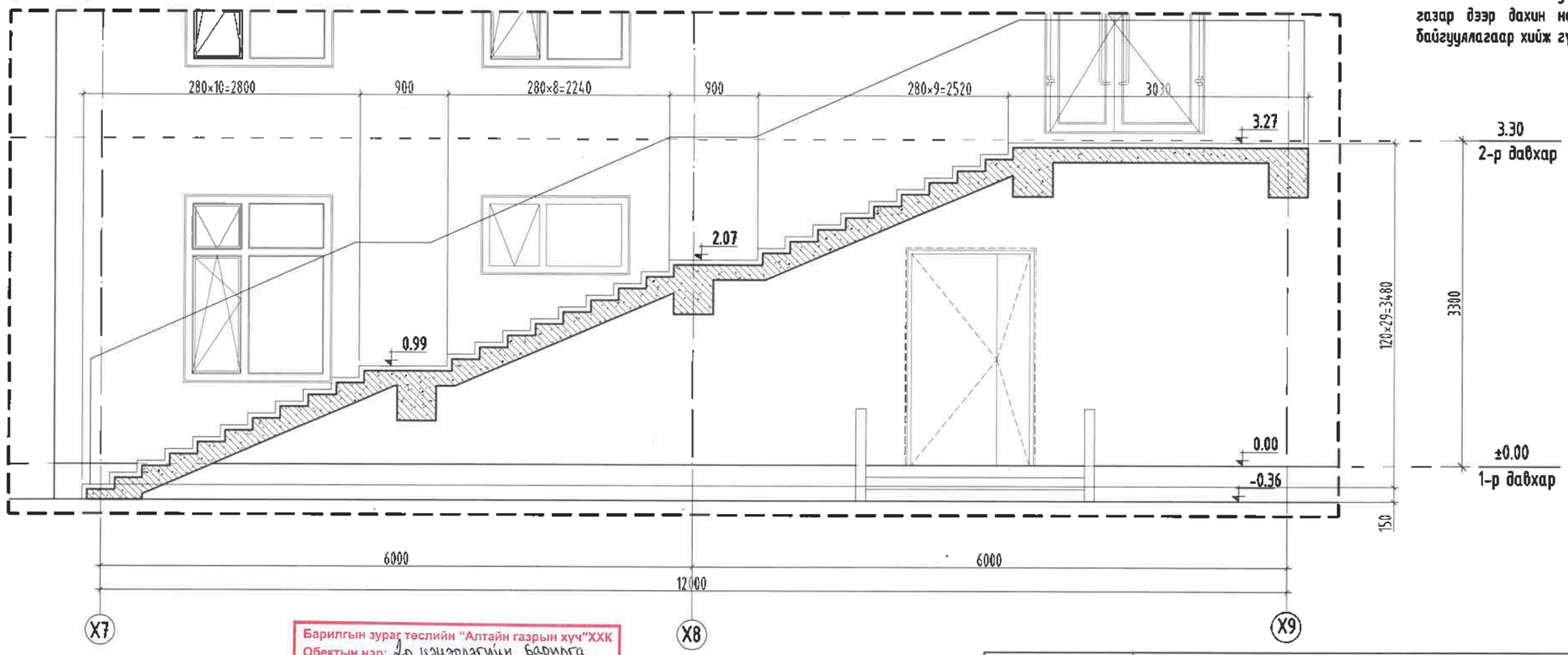

Тайлбар:

1. Ган хайсыг металл шатанд боолтоор бэхлэн хэсэглэл зургийн дагуу өндрийн хэмжээг нарийн баримтлан хийж гүйцэтгэнэ.
2. Металл хавтангийн 4 буланг ирмэггүй хийнэ.
3. Металл хавтанг гадна харагдах байдалтай уялдуулан 2-3 тод өнгийн хавтанг өнгө алаглуулан хийж болно.
4. Ган хайсыг шатны угсралтын ажил дууссаны дараа газар дээр дахин нарийн хэмжээ авч мэргэжлийн байгууллагаар хийж гүйцэтгүүлнэ.

ТАНИХ ТЭМДЭГ

- Тоосгон өрлөг
- Блокон өрлөг
- Дулаалга /Хөөсөн полистрол/
- Цутгамал төмөр бетон

Барилгын зураг төслийн "Алтайн газрын хүч"ХХК
Обектын нэр: 2р цэцэрлэгийн барилга 240 хүүхэд / Ховд, Шарга лангт сум

Холболт Шифр	АГХ-06/24	Энэ хуудас
Инженер Арх	Ч.Баатулга	Засвартай
Гүйцэтгэсэн	Ч.Баатулга	Засваргүй
Шалгасан	Г.Хонодгүл	Хүчингүй

"ЭМ ЭС ЭЛ" ХХК	УЛААНБААТАР ХОТ, БАЯНГОЛ ДҮҮРЭГ, 21-Р ХОРОО 240 ХҮҮХДИЙН ЦЭЦЭРЛЭГИЙН БАРИЛГА				
	ГАЛЫН ШАТ ГШ-1 ХЭСЭГЧИЛСЭН БАЙГУУЛАЛТ, ОГТЛОЛ 1-1				
	Архитектор	Г.Болормаа	ЕГ Шифр: MSL-19-10	Масштаб: М1:50	Огноо: 2019/03
	Гүйцэтгэсэн	М.Бямбабаяр	ТГ Шифр:	Зургийн дугаар: БА-20	Хуудас: 44
	Шалгасан	З.Цэндсүрэн			

A3

ГАЛЫН ШАТ ГШ-1-Н ТӨМӨР ХАШЛАГА, ХЭСЭГЛЭЛ-1 М1:50

Галын шат ГШ1-н төмөр хашлага

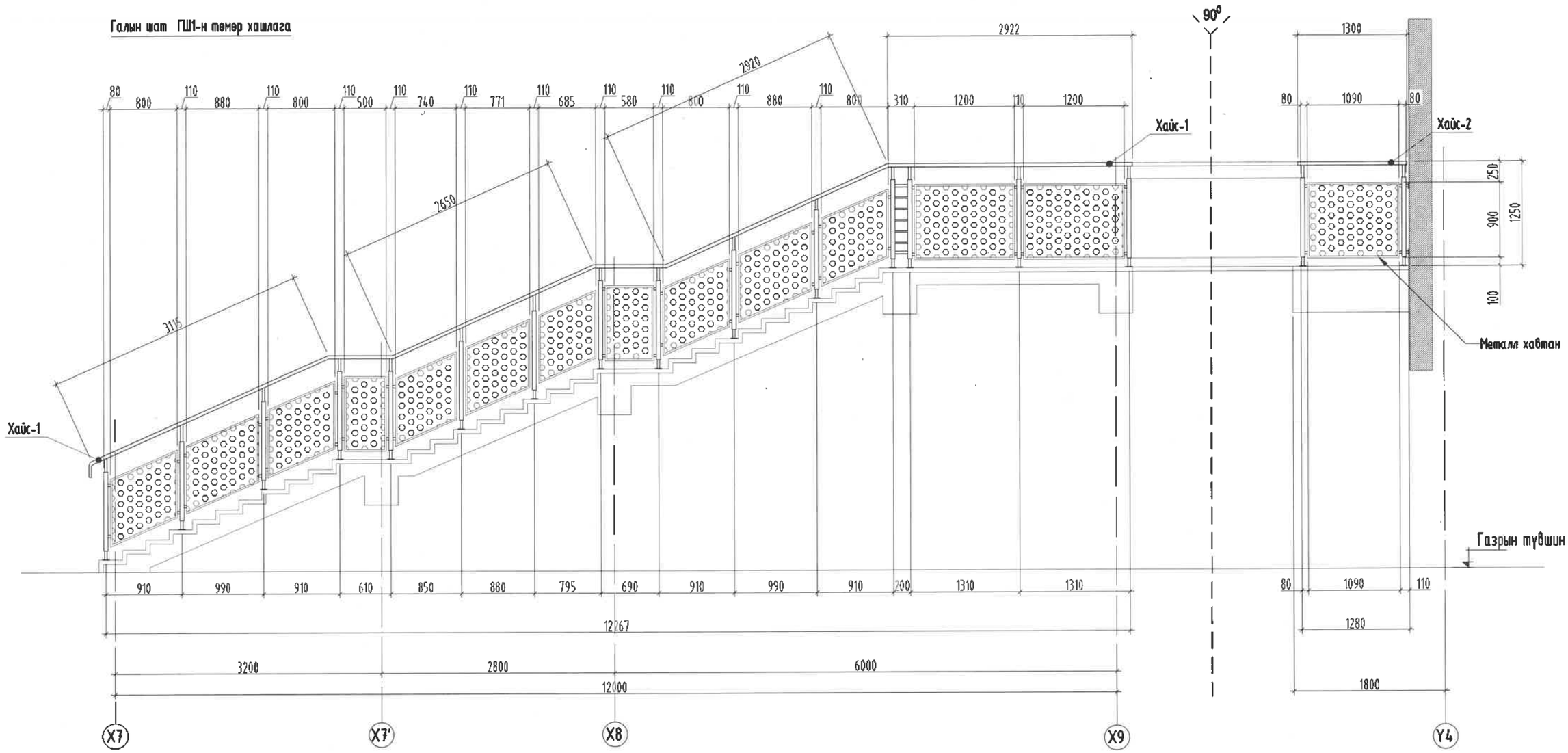

Хэсэглэл-1

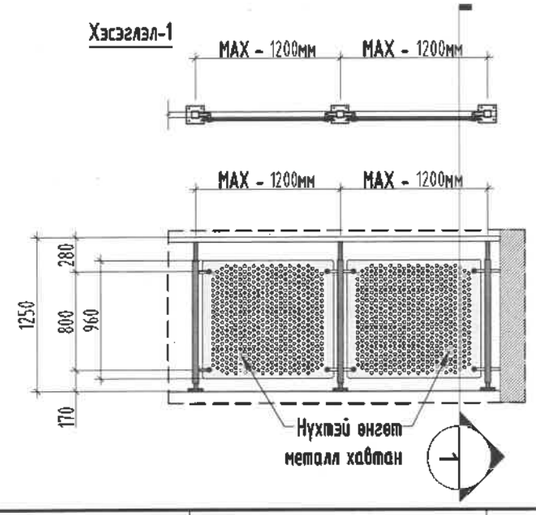

Хэсэглэл-1

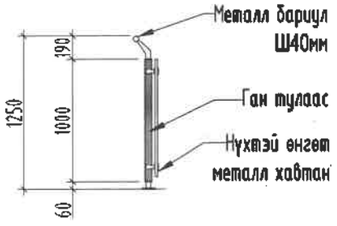

- Барилгын хана

Тайлбар:

1. Ган хайсыг металл шатанд боолтоор бэхлэн хэсэглэл зургийн дагуу өндрийн хэмжээг нарийн бариллан хийж гүйцэтгэнэ.
2. Металл хавтангийн 4 буланг ирмэггүй хийнэ.
3. Металл хавтанг гадна харагдах байдалтай уялдуулан 2-3 тод өнгийн хавтанг өнгө алаглуулан хийж болно.
4. Ган хайсыг шатны угсралтын ажил дууссаны дараа газар дээр дахин нарийн хэмжээ авч мэргэжлийн байгууллагаар хийж гүйцэтгүүлнэ.

MSL architects	УЛААНБААТАР ХОТ, БАЯНГОЛ ДҮҮРЭГ, 21-Р ХОРОО 240 ХҮҮХДИЙН ЦЭЦЭРЛЭГИЙН БАРИЛГА				
	ГАЛЫН ШАТ ГШ-1-Н ТӨМӨР ХАШЛАГА, ХЭСЭГЛЭЛ-1				
	Архитектор	Г.Болормаа	ЕГ Шифр: MSL-19-10	Масштаб: М1:50	Огноо: 2019/03
	Гүйцэтгэсэн	М.Бямбабаяр	ТГ Шифр:	Зургийн дугаар: БА-21	Хуудас: 44
"ЭМ ЭС ЭЛ" ХХК	Шалгасан	Э.Цэндсүрэн			

A3

1-р давхрын шатны байгууламт

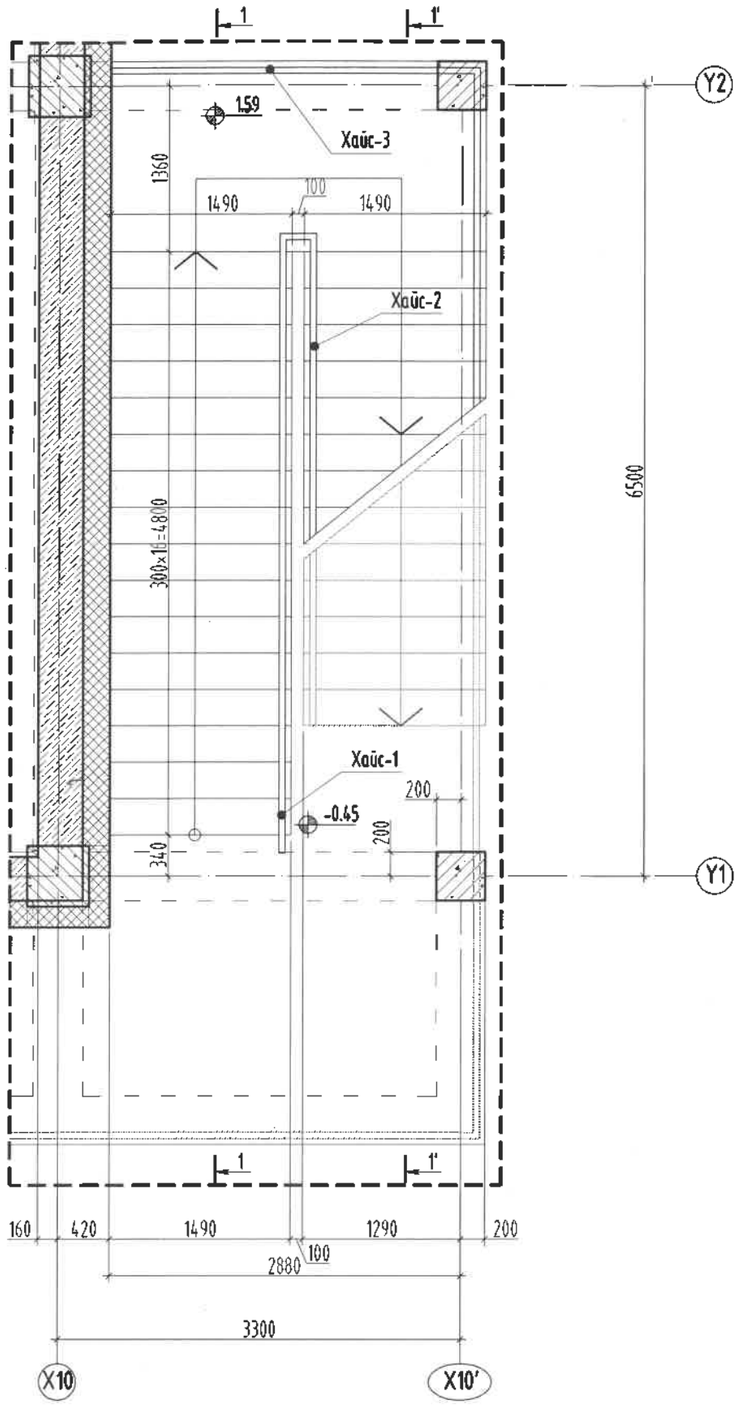

ГАЛЫН ШАТ ГШ-2-Н ХЭСЭГЧИЛСЭН БАЙГУУЛАЛТ М1:50

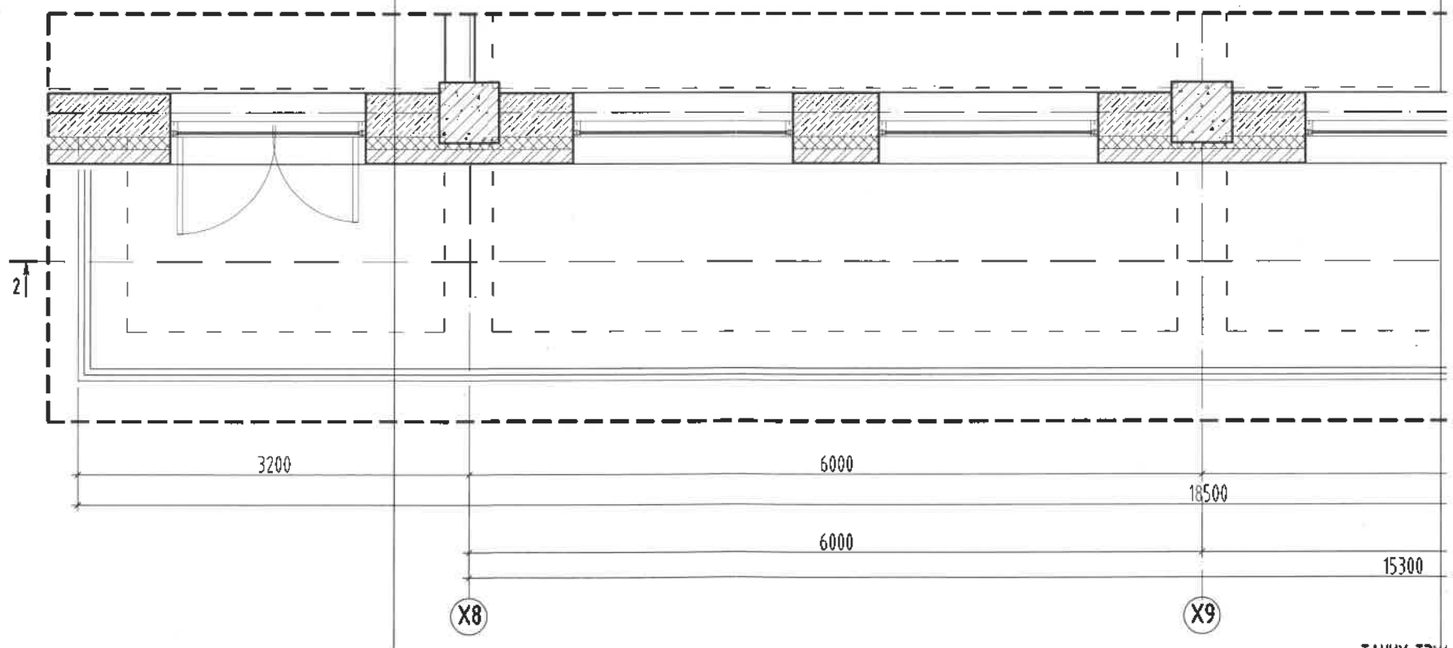

ТАЙЛБАР:

1. Энэ хуудсыг байгууламтын зураг болон ББ, Ц
хамт үзнэ.
2. Шатны гишгүүр, амралтын тавцан хучилтнаа
3. Бусад бүх өрөөний шал хучилтнаас 80мм ша
4. Дээрх зөрүүнээс үүдэх шатны өгсөх бүүх ги
цутгамал шатыг хийж гүйцэтгэнэ. Нарийвч
5. Шатны гишгүүрийн эргэлтийн эхлэл төгсгө
тэнцүү байхаар хийнэ. Цутгамал шатны на
6. Металл хайсны хэсэглэлийг БА-27-р хуудас

ТАНИХ ТЭМ

ГАЛЫН ШАТ ГШ-2-Н ХЭСЭГЧИЛСЭН БАЙГУУЛАЛТ М1:50

2-р давхрын шатны байгууламт

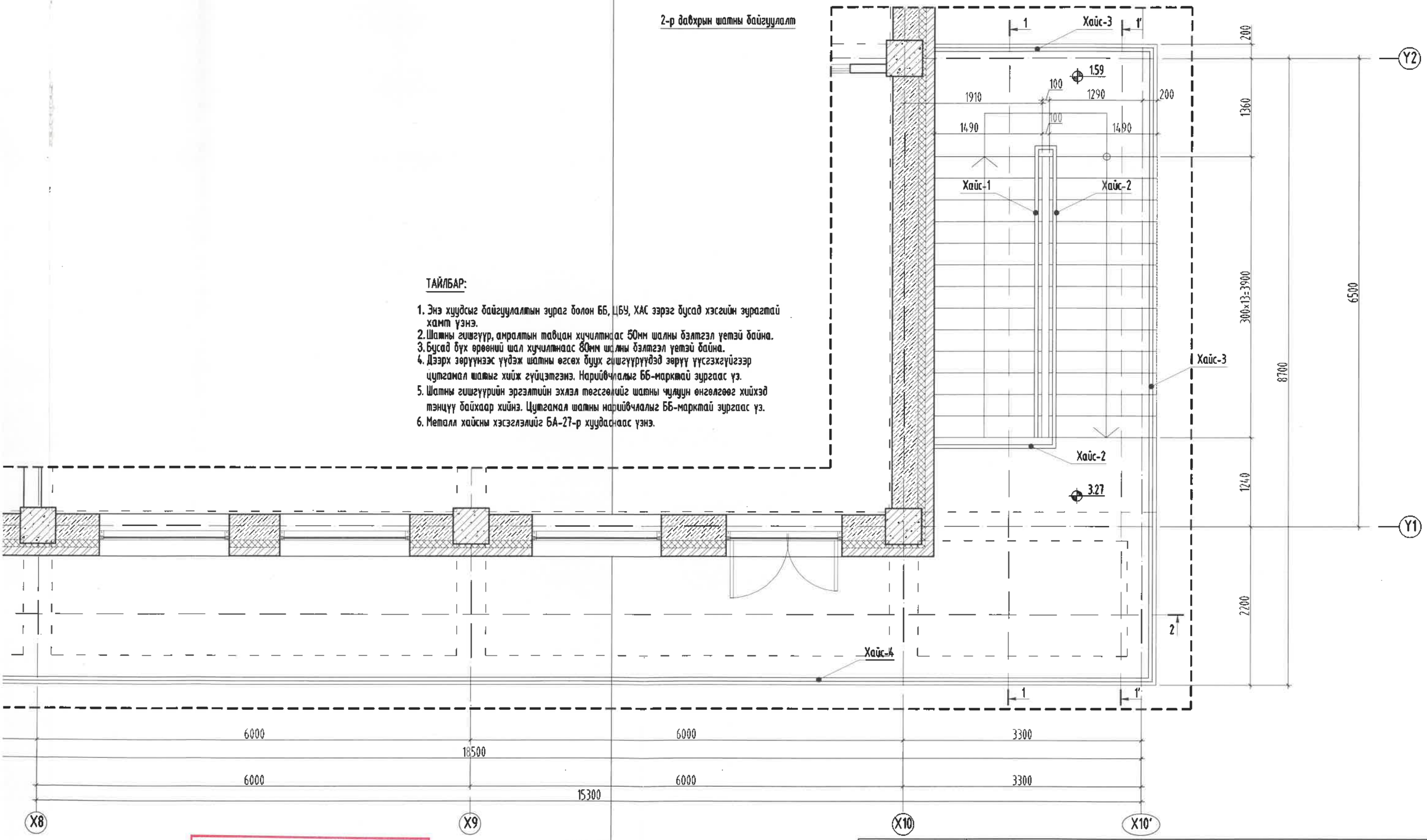

ТАЙЛБАР:

1. Энэ хуудсыг байгууламтын зураг болон ББ, ЦБУ, ХАС зэрэг бусад хэсгийн зурагтай хамт үзнэ.
2. Шатны гишгүүр, амралтын тавцан хучилтнаас 50мм шалны бэлтгэл үетэй байна.
3. Бусад бүх өрөөний шал хучилтнаас 80мм шалны бэлтгэл үетэй байна.
4. Дээрх зөрүүнээс үүдэж шатны өгсөх бүүх гишгүүрүүдэд зөрүү үүсгэхгүйгээр цутгамал шатыг хийж гүйцэтгэнэ. Нарийвчлалыг ББ-марктай зургаас үз.
5. Шатны гишгүүрийн эргэлтийн эхлэл төгсгөлийг шатны чулуун өнгөлгөөг хийхэд тэнцүү байхаар хийнэ. Цутгамал шатны нарийвчлалыг ББ-марктай зургаас үз.
6. Металл хайсны хэсэгчлэлийг БА-27-р хуудаснаас үзнэ.

Барилгын зураг төслийн "Алтайн газрын хүч"ХХК
Обектын нэр: 2р цэцэрлэгийн барилга /240 хүүхэд/ Ховд, Шарга лангт сум

Холболт Шифр	АГХ-06/24	Энэ хуудас
Инженер Арх	Ч.Гантулга	Засвартай
Гүйцэтгэсэн	Ч.Гантулга	Засваргүй
Шалгасан	Г.Хонодгүүл	Хүчингүй

ТАНИХ ТЭМДЭГ

-Тоосгон өрлөг
-Дулаалга /Хөөсөн полистрол/
-Блокон өрлөг
-Цутгамал төмөр бетон

"ЭМ ЭС ЭЛ" ХХК

УЛААНБААТАР ХОТ, БАЯНГОЛ ДҮҮРЭГ, 21-Р ХОРОО
240 ХҮҮХДИЙН ЦЭЦЭРЛЭГИЙН БАРИЛГА
ГАЛЫН ШАТ ГШ-2-Н ХЭСЭГЧИЛСЭН БАЙГУУЛАЛТ

Архитектор	Г.Болормаа	ЕГ Шифр: MSL-19-10	Масштаб: М1:50	Огноо: 2019/03
Гүйцэтгэсэн	М.Буяндэлгэр	ТГ Шифр: .	Зургийн дугаар: БА-22	Хуудас: 44
Шалгасан	Э.Цэндсүрэн			

A3

ГАЛЫН ШАТ ГШ-2-Н ОГТЛОЛ 1-1, 1'-1' М1:50

Огтлол 1'-1'

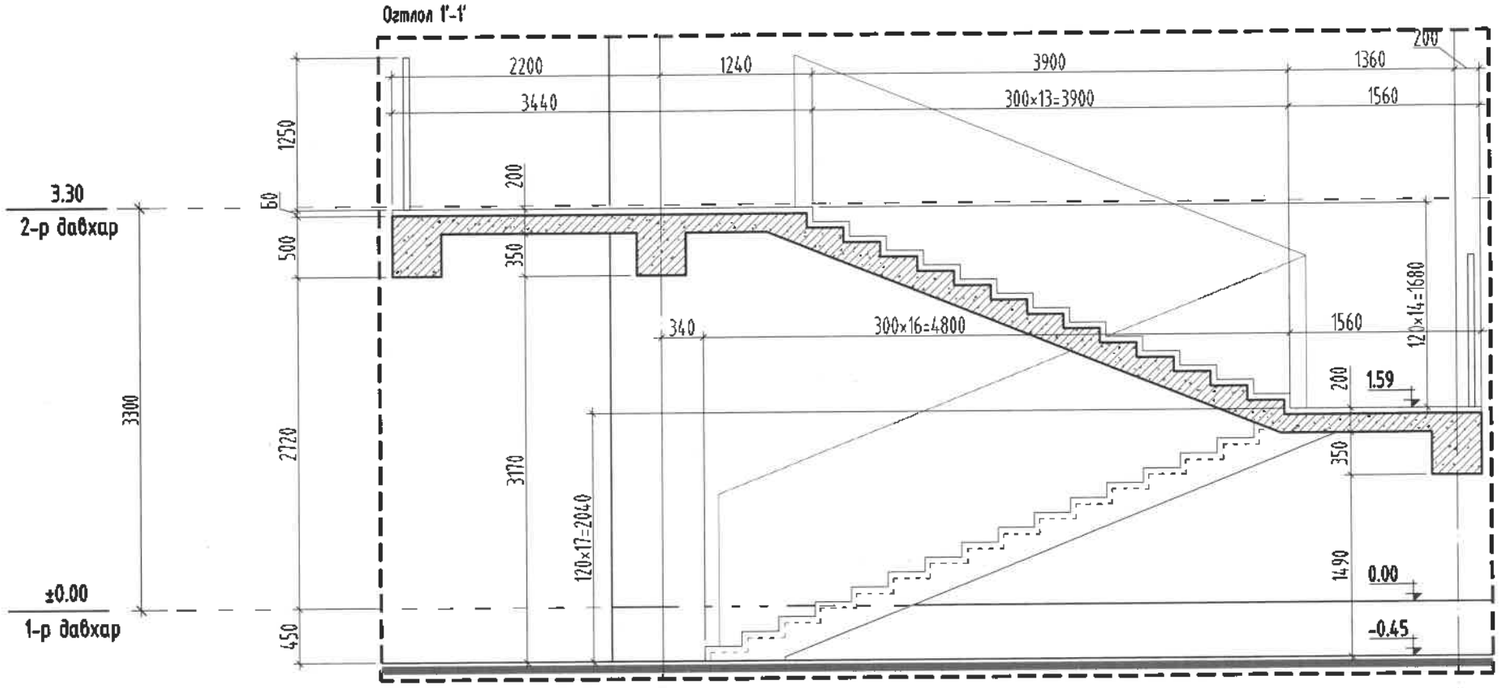

Огтлол 1-1

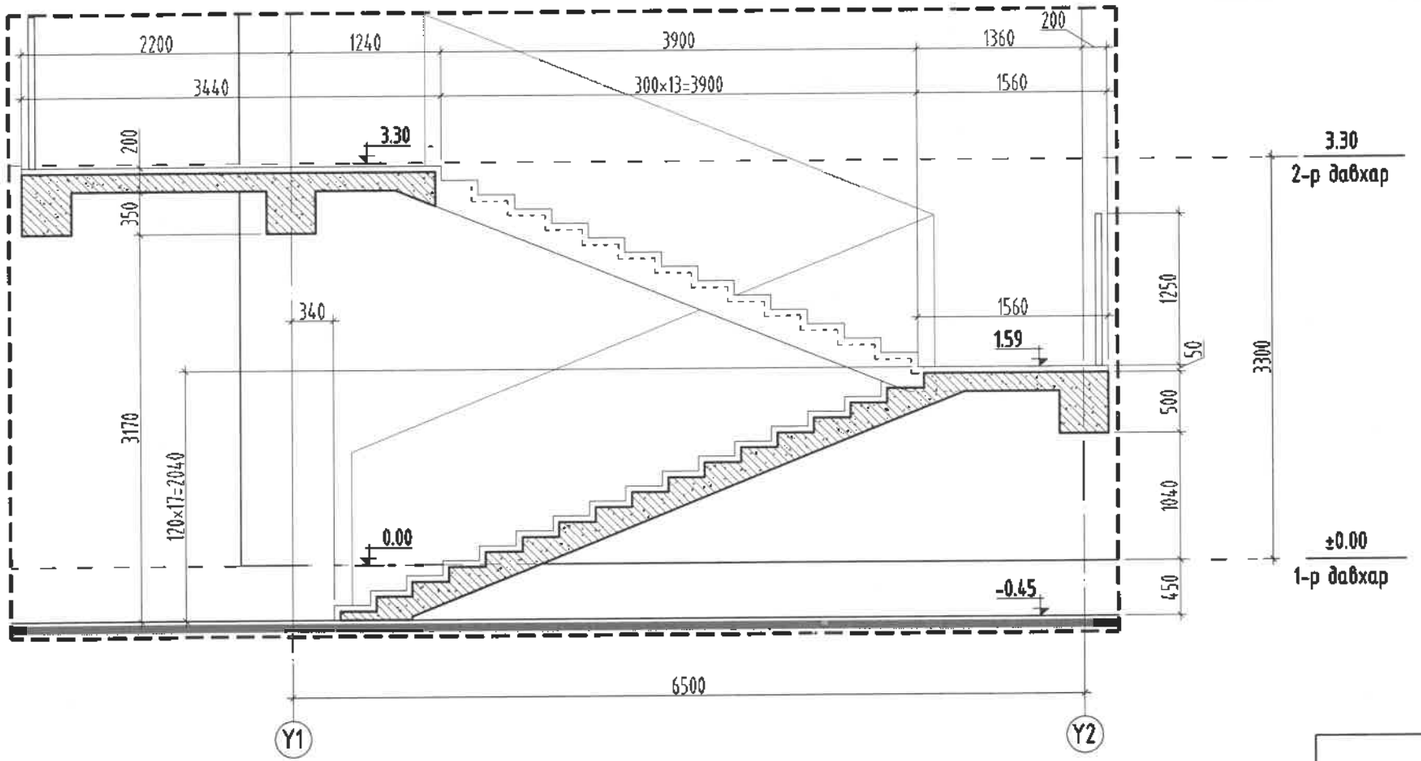

Барилгын зураг төслийн "Алтайн газрын хүч"ХХК

Обектын нэр: 2р цэцэрлэгийн барилга 240 хүүхэд / Ховд, Шарга лангт сум

Холболт Шифр	АГХ-06/24	Энэ хуудас
Инженер Арх	Ч.Гантулга	Засвартай
Гүйцэтгэсэн	Ч.Гантулга	Засваргүй
Шалгасан	Г.Хонгорзул	Хүчингүй

ТАЙЛБАР:

1. Энэ хуудсыг байгууламтын зураг болон ББ, ЦБУ, ХАС зэрэг бусад хэсгийн зурагтай хамт үзнэ.
2. Шатны гишгүүр, амралтын тавцан хучилтнаас 50мм шалны бэлтгэл үетэй байна.
3. Бусад бүх өрөөний шал хучилтнаас 80мм шалны бэлтгэл үетэй байна.
4. Дээрх зөрүүнээс үүдэх шатны өсөх бүүх гишгүүрүүдэд зөрүү үүсэхгүйгээр цутгамал шатыг хийх гүйцэтгэнэ. Нарийвчлалыг ББ-марктай зурагаас үз.
5. Шатны гишгүүрийн эргэлтийн эхлэл төгсгөлийг шатны чулуун өнгөлгөөг хийхэд тэнцүү байхаар хийнэ. Цутгамал шатны нарийвчлалыг ББ-марктай зургаас үз.
6. Металл хайсны хэсэгчлэлийг БА-27-р хуудаснаас үзнэ.

ТАНИХ ТЭМДЭГ

- Цутгамал төмөр бетон

"ЭМ ЭС ЭЛ" ХХК		УЛААНБААТАР ХОТ, БАЯНГОЛ ДҮҮРЭГ, 21-Р ХОРОО 240 ХҮҮХДИЙН ЦЭЦЭРЛЭГИЙН БАРИЛГА			
		ГАЛЫН ШАТ ГШ-2-Н ОГТЛОЛ 1-1, 1'-1'			
Архитектор	Ф.Болормаа	ЕГ Шифр: MSL-19-10	Масштаб: М1:50	Огноо: 2019/03	
Гүйцэтгэсэн	М.Буяндэлгэр	ТГ Шифр:	Зургийн дугаар: БА-23	Хуудас: 44	
Шалгасан	Э.Цэндсүрэн				

A3

ГАЛЫН ШАТ ГШ-2-Н ОГТЛОЛ 2-2, МЕТАЛЛ ХАШЛАГА-4 М1:50

Огтлол 2-2

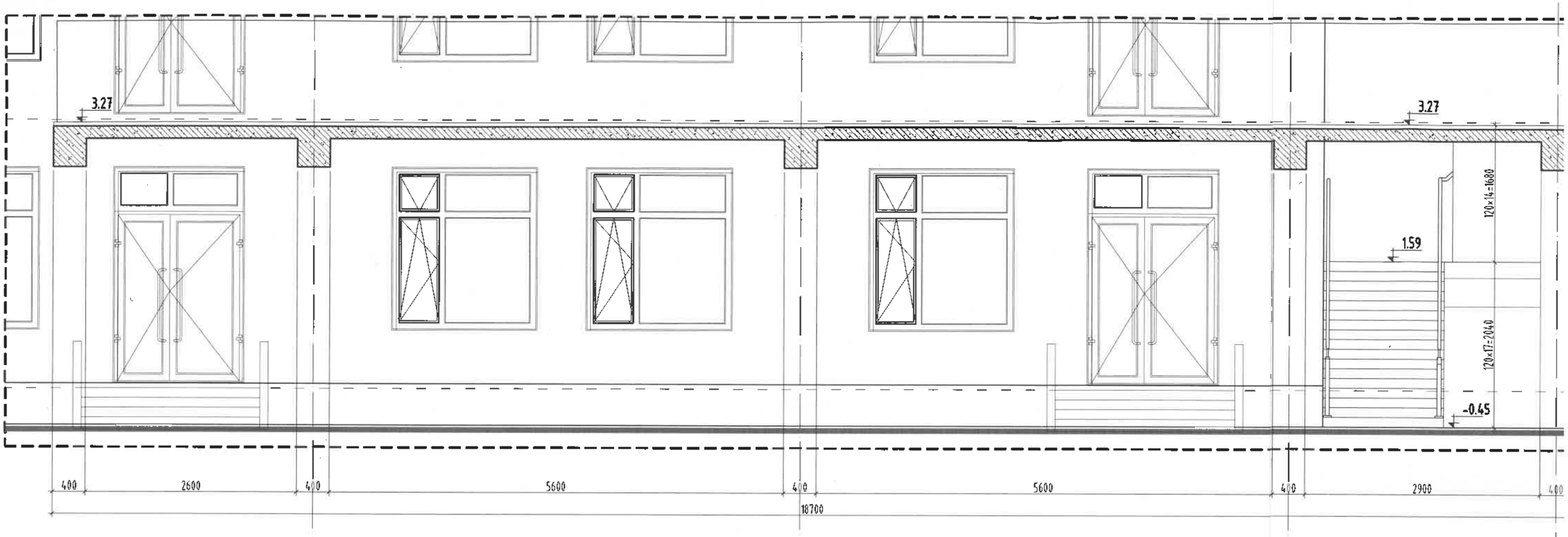

Металл хашлага-4

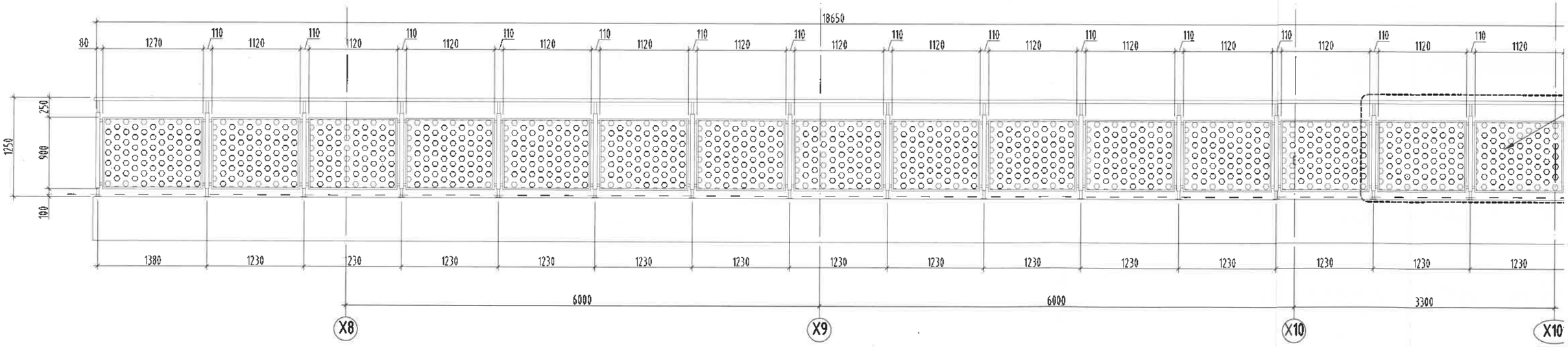

ТАНИХ ТЭМДЭГ

- Цутгамал төмөр бетон

4 | 5 | 6 | 7 | 8 | 9 | 10 | 11 | 12

ГАЛЫН ШАТ ГШ-2-Н ОГТЛОЛ 2-2, МЕТАЛЛ ХАШЛАГА-4 М1:50

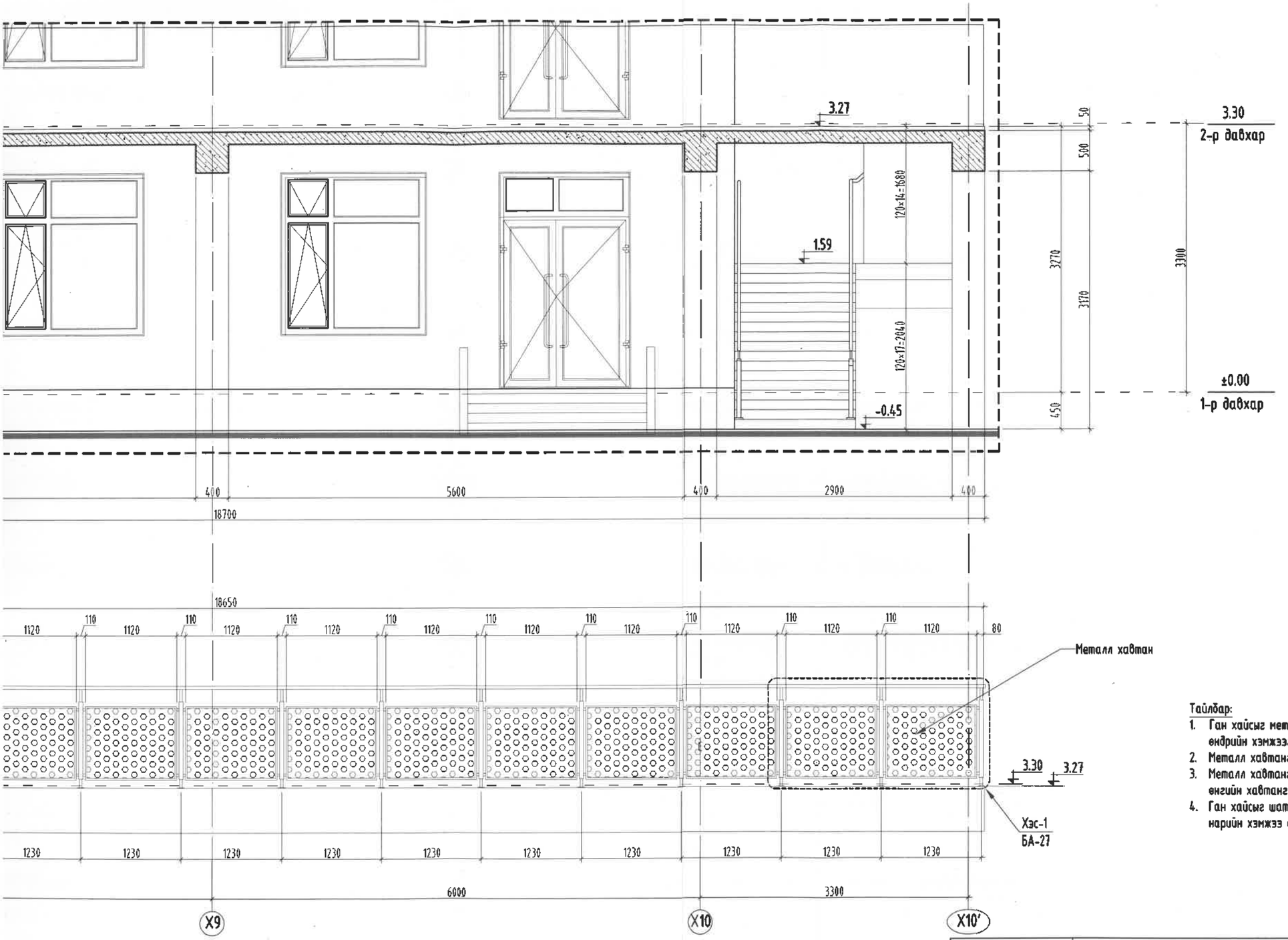

ТАНИХ ТЭМДЭГ

- Цутгамал төмөр бетон

Барилгын зураг төслийн "Алтайн газрын хүч"ХХК
Обектын нэр: 2р цэцэрлэгийн барилга 240 хүүхэд / Ховд, Шарга лангт сум

Холболт Шифр	АГХ-06/24	Энэ хуудас
Инженер Арх	Ч.Ганбулга	Засвартай
Гүйцэтгэсэн	Ч.Ганбулга	Засваргүй
Шалгасан	Г.Хонорзул	Хүчингүй

Тайлбар:

1. Ган хайсыг металл шатанд боолтоор бэхлэн хэсэглэл зургийн дагуу өндрийн хэмжээг нарийн баримтлан хийж гүйцэтгэнэ.
2. Металл хавтангийн 4 буланг ирмэггүй хийнэ.
3. Металл хавтанг гадна харагдах байдалтай уялдуулан 2-3 тод өнгийн хавтанг өнгө алаглуулан хийж болно.
4. Ган хайсыг шатны угсралтын ажил дууссаны дараа газар дээр дахин нарийн хэмжээ авч мэргэжлийн байгууллагаар хийж гүйцэтгүүлнэ.

"ЭМ ЭС ЭЛ" ХХК	УЛААНБААТАР ХОТ, БАЯНГОЛ ДҮҮРЭГ, 21-Р ХОРОО 240 ХҮҮХДИЙН ЦЭЦЭРЛЭГИЙН БАРИЛГА ГАЛЫН ШАТ ГШ-2-Н ОГТЛОЛ 2-2, МЕТАЛЛ ХАШЛАГА-4				
	Архитектор	Г.Болормаа	ЕГ Шифр: MSL-19-10	Масштаб: М1:50	Огноо: 2019/03
	Гүйцэтгэсэн	Б.Бямбабаяр	ТГ Шифр:	Зургийн дугаар: БА-24	Хуудас: 44
	Шалгасан	М.Буяндэлгэр			

4 | 5 | 6 | 7 | 8 | 9 | 10 | 11 | 12 | A3

A | B | C | D | E | F

ГАЛЫН ШАТ ГШ-2-Н МЕТАЛЛ ХАШЛАГА-1, 2, 3 М1:50

Металл хайсны дэлгээс-1

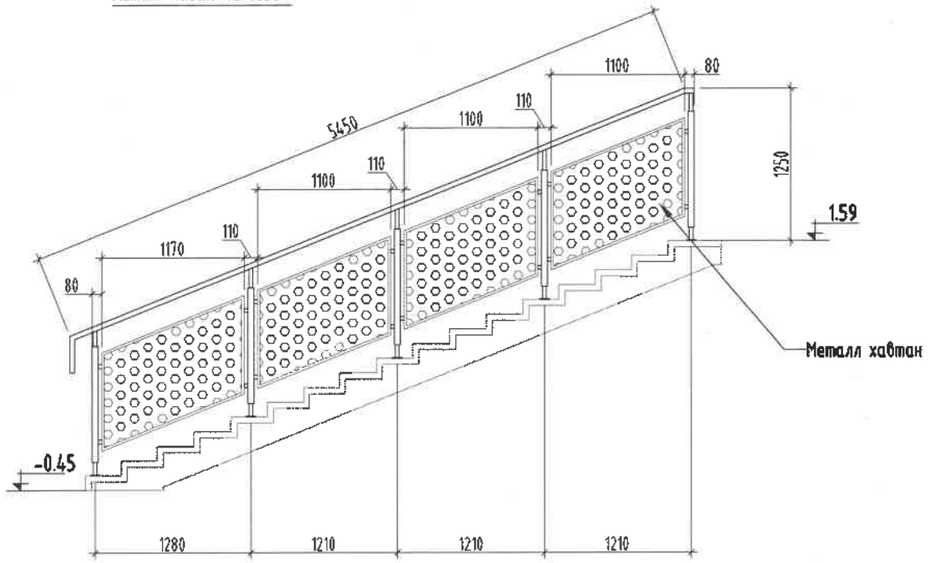

Металл хайсны дэлгээс-2

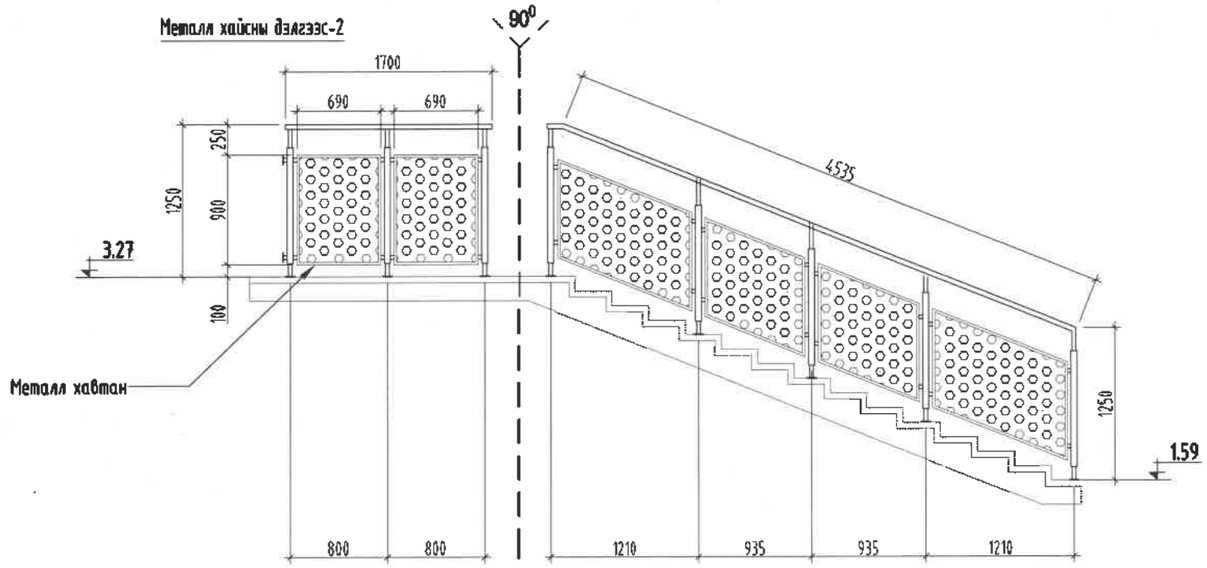

Металл хайсны дэлгээс-3

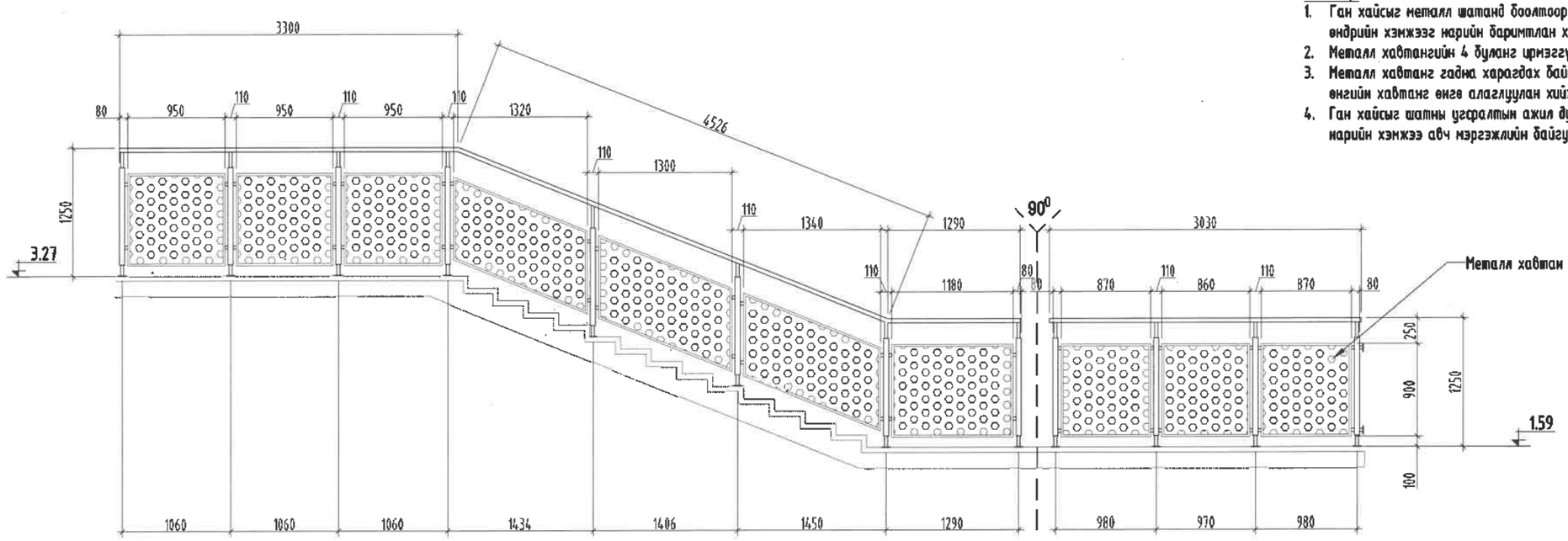

Тайлбар:

1. Ган хайсыг металл шаманд боолтоор бэхлэн хэсэглэл зургийн дагуу өндрийн хэмжээг нарийн баримтлан хийж гүйцэтгэнэ.
2. Металл хавтангийн 4 буланг ирмэггүй хийнэ.
3. Металл хавтанг гадна харагдах байдлаатай уялдуулан 2-3 тод өнгийн хавтанг өнгө алаглуулан хийж болно.
4. Ган хайсыг шатны үсфралтын ажил дууссаны дараа газар дээр дахин нарийн хэмжээ авч мэргэжлийн байгууллагаар хийж гүйцэтгүүлнэ.

Барилгын зураг төслийн "Алтайн газрын хүч"ХХК

Обектын нэр: 2р цэцэрлэгийн барилга 240 хүүхэд / Ховд, Шарга лакт сум

Холболт Шифр	АГХ-06/24	Энэ хуудас
Инженер Арх	Ч.Гантулга	Засвартай
Гүйцэтгэсэн	Ч.Гантулга	Засваргүй
Шалгасан	Г.Хонорзул	Хүчингүй

"ЭМ ЭС ЭЛ" ХХК

УЛААНБААТАР ХОТ, БАЯНГОЛ ДҮҮРЭГ, 21-Р ХОРОО
240 ХҮҮХДИЙН ЦЭЦЭРЛЭГИЙН БАРИЛГА
ГАЛЫН ШАТ ГШ-2-Н МЕТАЛЛ ХАШЛАГА-1, 2, 3

Архитектор		Г.Болормаа	ЕГ Шифр: MSL-19-10	Масштаб: М1:50	Огноо: 2019/03
Гүйцэтгэсэн		Б.Бямбабаяр	ТГ Шифр:	Зургийн дугаар: БА-25	Хуудас: 44
Шалгасан		М.Буяндэлгэр			

A3

ДЭЭВЭРТ ГАРАХ ШАТ ДГШ-1, ОГТЛОЛУУД М1:25

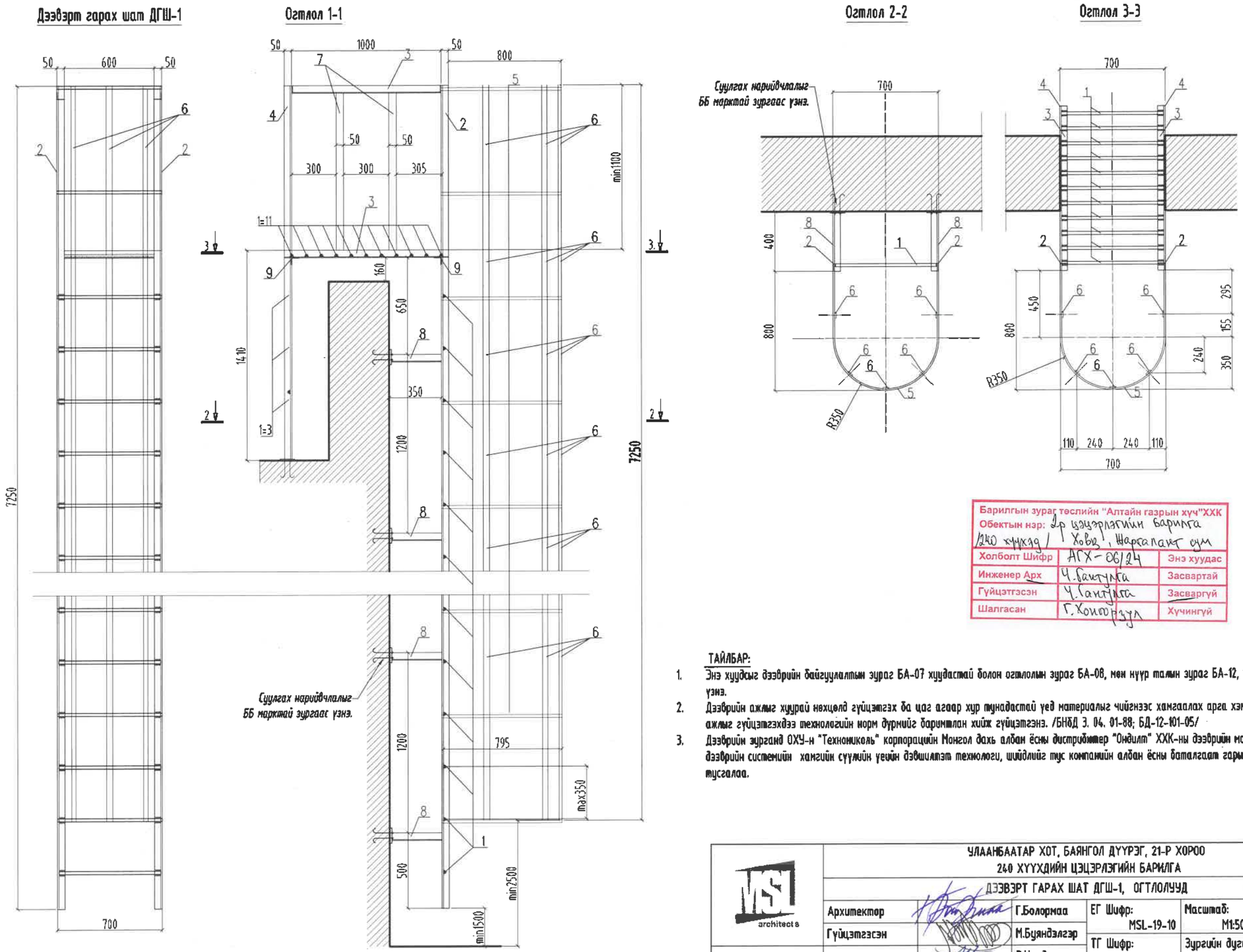

Барилгын зураг төслийн "Алтайн газрын хүч"ХХК		
Обектын нэр: 2р цэцэрлэгийн барилга /240 хүүхэд/ Ховд, Шарталакт сум		
Холболт Шифр	АГХ-06/24	Энэ хуудас
Инженер Арх	Ч.Бантулга	Засвартай
Гүйцэтгэсэн	Ч.Гантулга	Засваргүй
Шалгасан	Г.Хонгорзул	Хүчингүй

ТАЙЛБАР:

1. Энэ хуудсыг дээврийн байгуулалтын зураг БА-07 хуудастай болон огтлолын зураг БА-08, мөн нүүр талын зураг БА-12, 14 хуудастай хамт үзнэ.
2. Дээврийн ажлыг хуурай нөхцөлд гүйцэтгэх ба цаг агаар хур тунадастай үед материалыг чийгнээс хамгаалах арга хэмжээ авна. Дээврийн ажлыг гүйцэтгэхдээ технологийн норм дүрмийг баримтлан хийж гүйцэтгэнэ. /БНбД 3. 04. 01-88; БД-12-101-05/
3. Дээврийн зурганд ОХУ-н "Технониколь" корпорацийн Монгол дахь албан ёсны дистрибютер "Ондилт" ХХК-ны дээврийн материалыг болон дээврийн системийн хамгийн сүүлийн үеийн дэвшилтэт технологи, шийдлийг тус компанийн албан ёсны баталгаат гарын авлагыг баримтлан тусгалаа.

MSL architects	УЛААНБААТАР ХОТ, БАЯНГОЛ ДҮҮРЭГ, 21-Р ХОРОО 240 ХҮҮХДИЙН ЦЭЦЭРЛЭГИЙН БАРИЛГА ДЭЭВЭРТ ГАРАХ ШАТ ДГШ-1, ОГТЛОЛУУД				
	Архитектор	Г.Болормаа	ЕГ Шифр: MSL-19-10	Масштаб: М1:50	Огноо: 2019/03
	Гүйцэтгэсэн	М.Буяндэлгэр	ТГ Шифр:	Зургийн дугаар: БА-26	Хуудас: 44
"ЭМ ЭС ЭЛ" ХХК	Шалгасан	З.Цэндсүрэн			

А3

ГАДНА ХАНА, ХАМАР ХАНЫН ХЭСЭГЛЭЛ-1 М1:25

Гадна ханын хэсэглэл-1

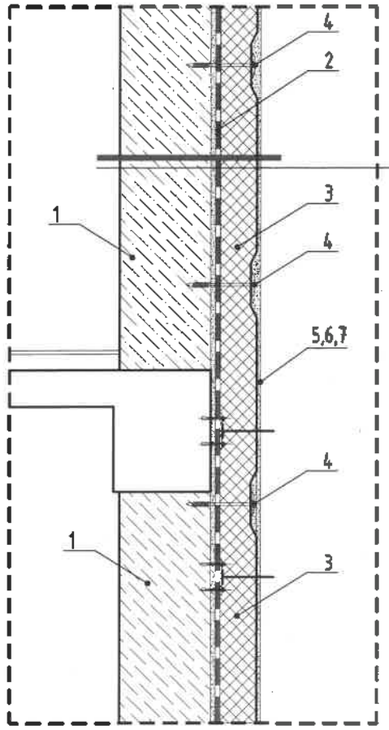

1 ба 2-р давхрын гадна хана

Блокон өрлөг /хөнгөн блок/	δ=360мм
Цавуут зуурмаган үе	.
Дулаалга /EPS хөвсөн полистрол/	δ=200мм
Үндсэн тортой шавардлага	.
Фасадны чулуутай замаск	.

Тоон тэмдэглэгээ	Тоон тэмдэглэгээний тайлбар
1	Үндсэн гадна хана /хөнгөн блокон өрлөг/
2	Цавуут зуурмаган үе
3	EPS дулаалгын хавтан /δ=200мм/
4	Дулаалгын бэхэлгээний дюбель Ф8мм
5	Үгдсэн арматуран тор
6	Цавуут зуурмаган үе
7	Фасадны чулуутай замаск

Дулаалгын бэхэлгээний дюбель байрлуулах тойм

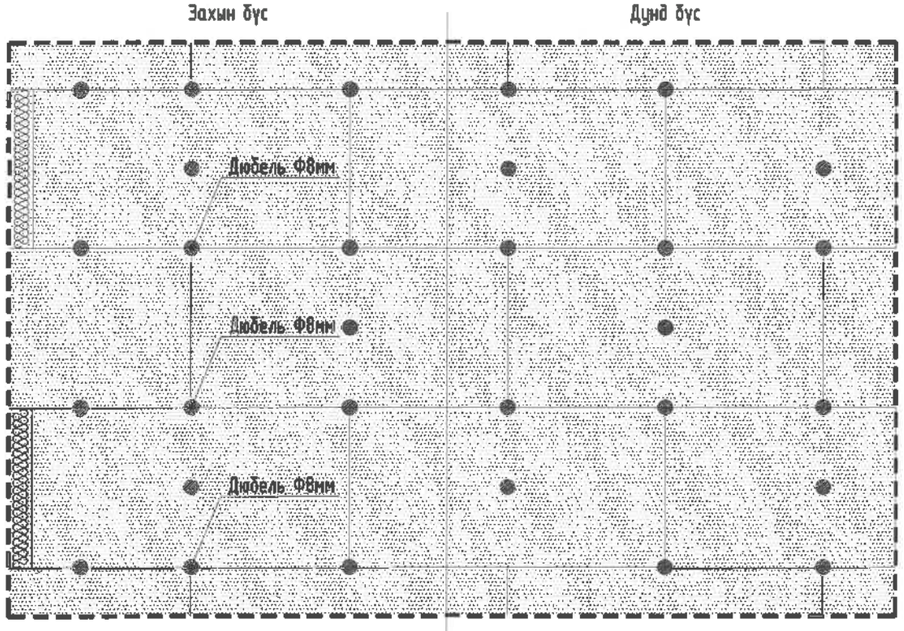

Гадна ханын хэсэглэл-1

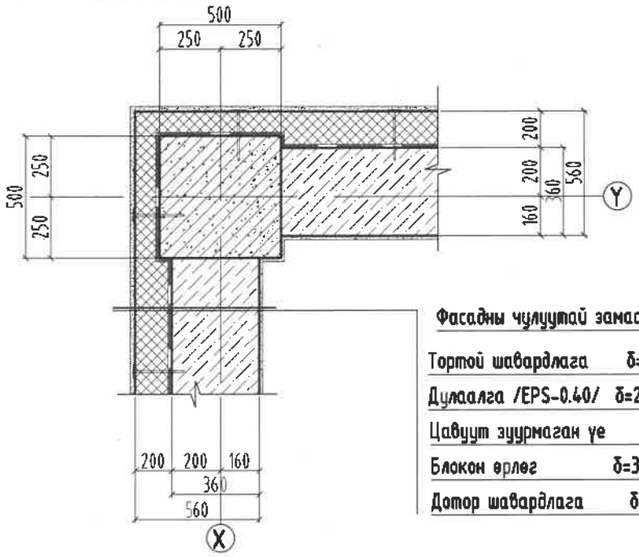

Фасадны чулуутай замаск	.
Тортой шавардлага	δ=15мм
Дулаалга /EPS-0.40/	δ=200мм
Цавуут зуурмаган үе	.
Блокон өрлөг	δ=360мм
Дотор шавардлага	δ=15мм

Тайлбар:
Хэсэглэлийн зураг тусгагдаагүй барилгын гадна хана, уулзвар, сарвч, довжоо болон барилгын бүтээцээс илүү гарсан гадна агаарын температуртай харьцах хэсгүүдийн хийцлэлийг "БАРИЛГЫН ХАШЛАГА БҮТЭЭЦ, УУЛЗВАР ЗААГИЙН ДУЛААН ТУСГААРЛАЛТЫН ХЭСЭГЛЭЛ БОЛОВСРУУЛАХ ЗӨВЛӨМЖ" /2013он/ номны хэсэглэл хийцүүдийг дагаж хийнэ.

Хамар ханын хэсэглэл

Тайлбар	Блокон дүүргэгч хана δ=240мм	Тоосгон дүүргэгч хана δ=120мм
Ханын схем	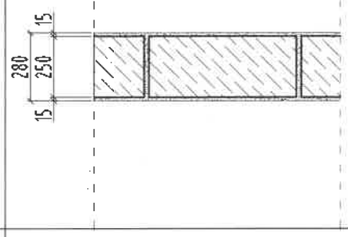	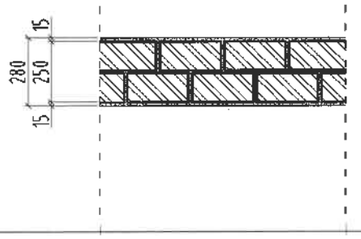
Ханын бүтэц	-Замаск, Эмульсэн будаг -Сайжруулсан шавардлага /15мм/ -Хөнгөн блокон өрлөг /240x600мм/ -Сайжруулсан шавардлага /15мм/ -Замаск, Эмульсэн будаг	-Өнгөлгөө /керамик хавтан, эмульсэн будаг/ -Цементэн зуурмаг /10мм/ -Тоосгон өрлөг /120x220мм/ -Цементэн зуурмаг /10мм/ -Керамик хавтан /5мм/

УЛААНБААТАР ХОТ, БАЯНГОЛ ДҮҮРЭГ, 21-Р ХОРОО
240 ХҮҮХДИЙН ЦЭЦЭРЛЭГИЙН БАРИЛГА
ГАДНА ХАНА ХАМАР ХАНЫН ХЭСЭГЛЭЛ /1-3/

"ЭМ ЭС ЭЛ" ХХК	Архитектор	Г.Болормаа	ЕГ Шифр: MSL-19-10	Масштаб: М1:25	Огноо: 2019/03
	Гүйцэтгэсэн	М.Буяндэлгэр	ТГ Шифр: .	Зургийн дугаар: БА-27	Хуудас: 44
	Шалгасан	Э.Цэндсүрэн			

A3

ШИЛЭН ХАШЛАГАНЫ ХЭСЭГЛЭЛ /2-р давхрын хонгил/ М1:10

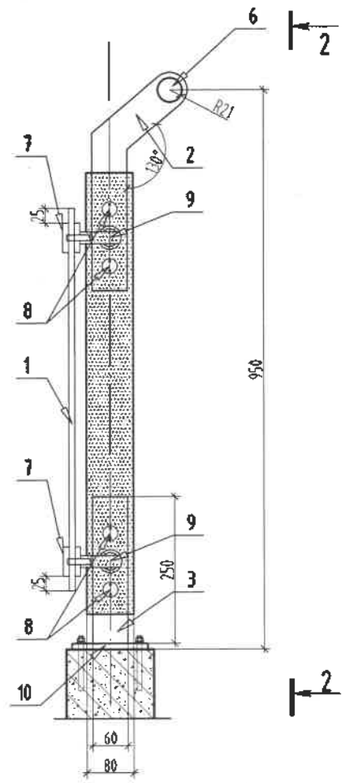

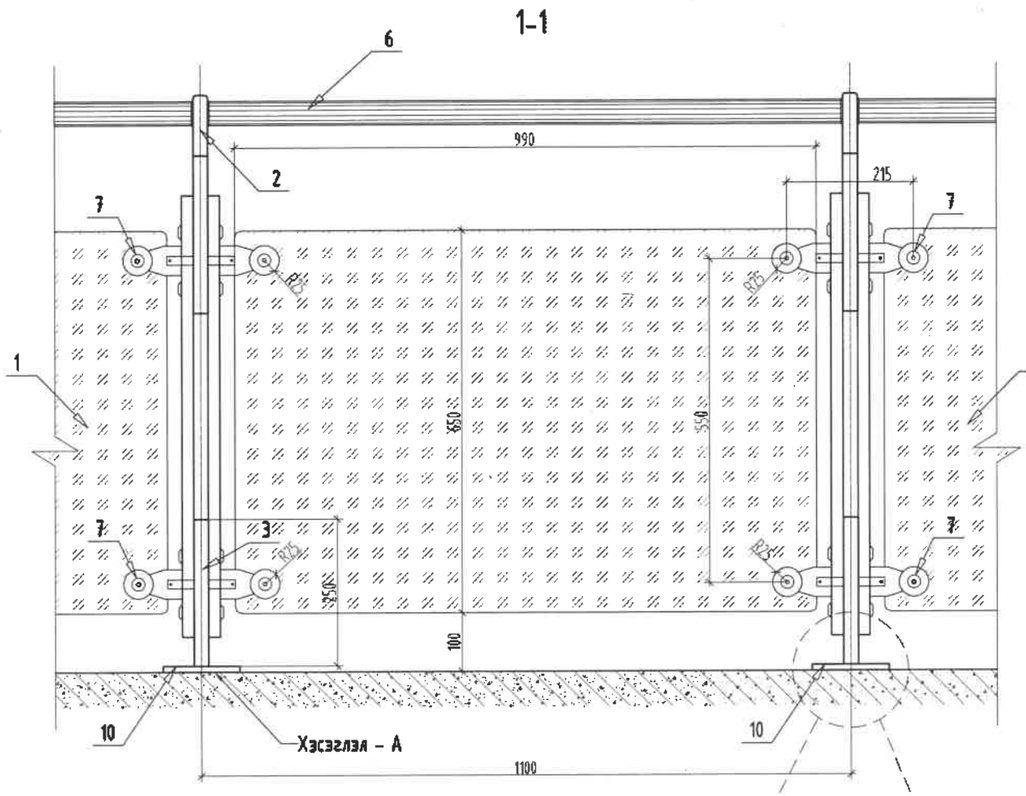

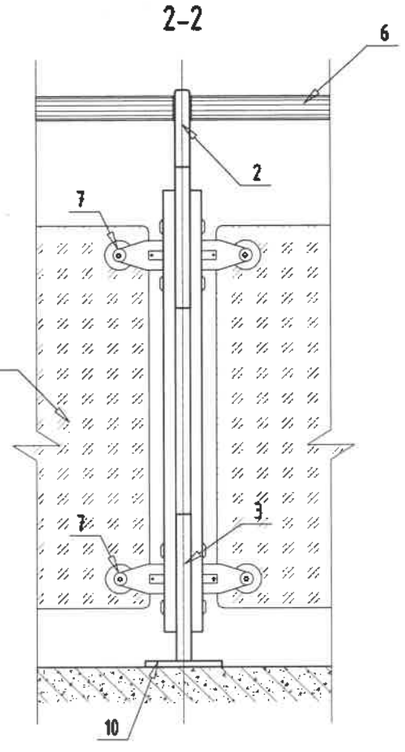

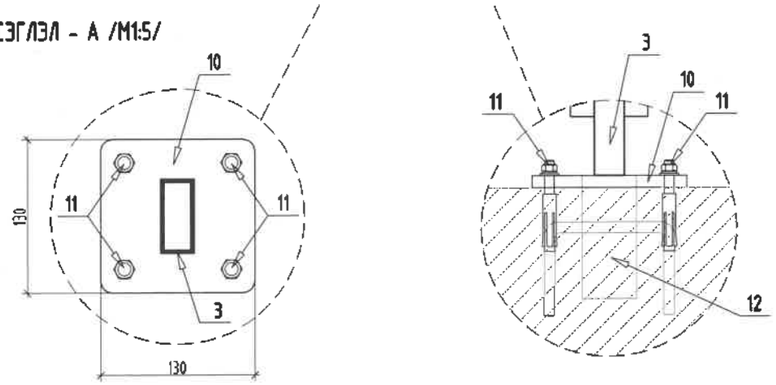

ХАЙС-1	
Поз	Эдэлхүүний нэр
1	Хатаалттай шал /δ=15мм/
2	Хатуу зэвэрдэггүй ган тулаас /δ=25мм, нүхний Ф42мм/
3	Хатуу зэвэрдэггүй ган тулаас /δ=25мм/
4	Хатуу зэвэрдэггүй ган бэхлэгч тулаас /δ=20мм/
6	Зэвэрдэггүй цайрдсан ган бариул /Ф41мм/
7	Шилний хавчаар /δ=10мм, Ф50мм/
8	Ган тулаасуудыг бэхлэх боолт
9	Ган бэхлэгч
10	Хатуу зэвэрдэггүй ган суурь хавтан
11	Тэлэгчтэй боолт
12	Бэхэлгээ төмөр

Тайлбар:

1. Ган хашлагыг хонгилын багананы дотор талд тэнцүүлэн багана хооронд дээрхи хэсэглэл зургийн дагуу өндрийн хэмжээг нарийн баримтлан хийж гүйцэтгэнэ.
2. Хатаалттай шилний 4 буланг ирмэггүй хийнэ.
3. Шилний хавчаар шил хоёрын хооронд резинэн жийргэвч хийнэ.
4. Шилэн хаалтыг хүний хөдөлгөөний эсрэг талд атриум (шатны хонгил) уруу харуулан хийнэ.
5. Хатаалттай шилийг хагарахдаа бутардаг шил сонгонж хийх шаардлагатай.
6. Ган хайсыг дотор заслын хана, шалны плита наах ажил дууссаны дараа газар дээр дахин нарийн хэмжээ авч хийж гүйцэтгэнэ

Барилгын зураг төслийн "Алтайн газрын хүч"ХХК
Обектын нэр: 2р цэцэрлэгийн барилга /240 хүүхэд/ Ховд, Жаргалант сум

Холболт Шифр	АГХ-06/24	Энэ хуудас
Инженер Арх	Ч.Гантулга	Засвартай
Гүйцэтгэсэн	Ч.Гантулга	Засваргүй
Шалгасан	Г.Хонгорзул	Хүчингүй

MSL architects	УЛААНБААТАР ХОТ, БАЯНГОЛ ДҮҮРЭГ, 21-Р ХОРОО 240 ХҮҮХДИЙН ЦЭЦЭРЛЭГИЙН БАРИЛГА ШИЛЭН ХАШЛАГАНЫ ХЭСЭГЛЭЛ /2-р давхрын хонгил/				
	Архитектор	Г.Болормаа	ЕГ Шифр: MSL-19-10	Масштаб: М1:10	Огноо: 2019/03
	Гүйцэтгэсэн	М.Буяндэлгэр	ТГ Шифр:	Зургийн дугаар: БА-28	Хуудас: 44
"ЭМ ЭС ЭЛ" ХХК	Шалгасан	Э.Цэндсүрэн			

А3

ГАДНА ДОВЖОО ГД-1-Н ХЭСЭГЧИЛСЭН БАЙГУУЛАЛТ, ОГТЛОЛ 1-1, 2-2, 3-3 М1:50

ГАДНА ДОВЖОО ГД-1-Н БАЙГУУЛАЛТ

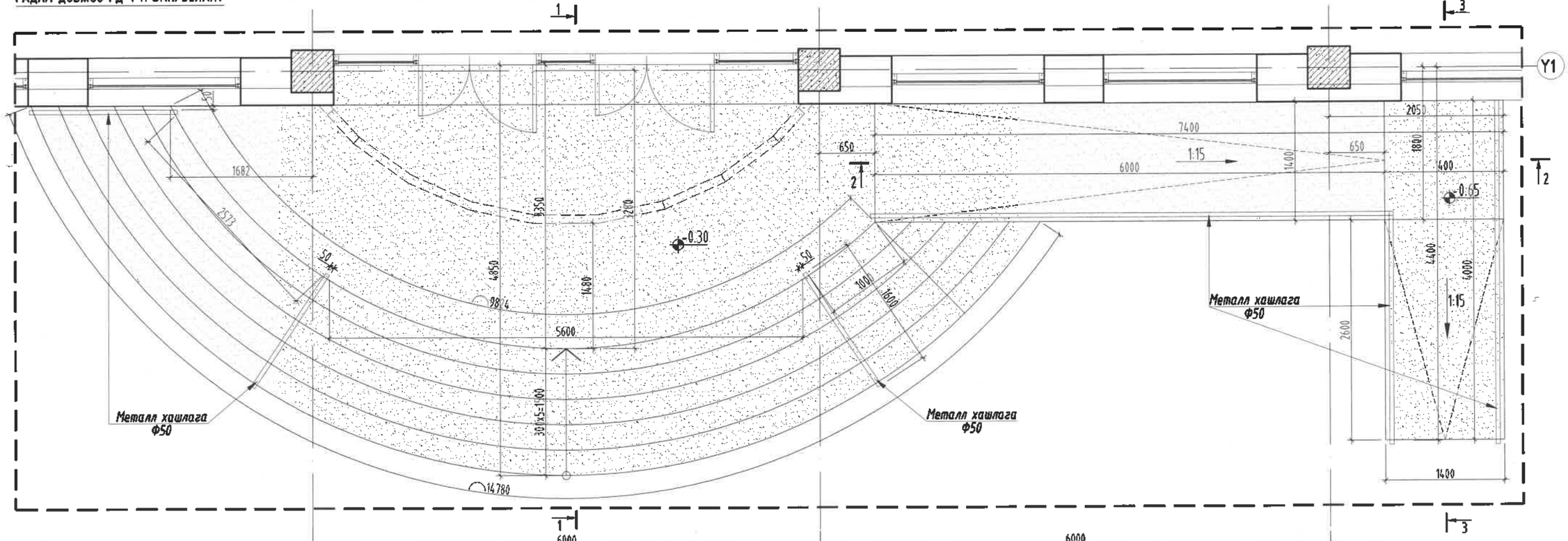

ОГТЛОЛ 1-1

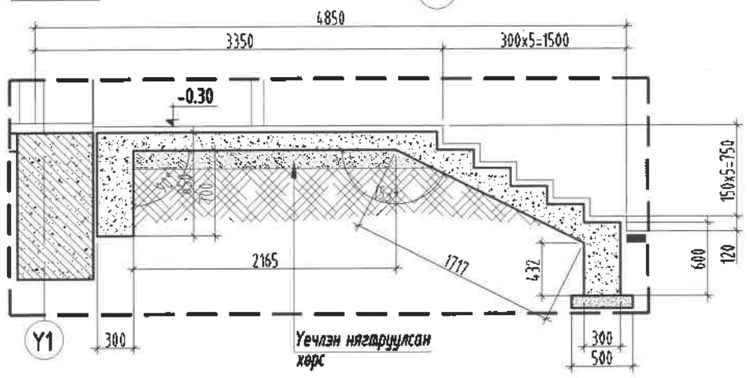

ОГТЛОЛ 3-3

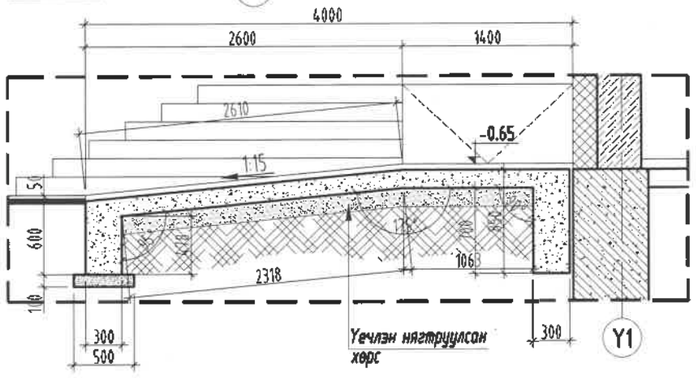

ОГТЛОЛ 2-2

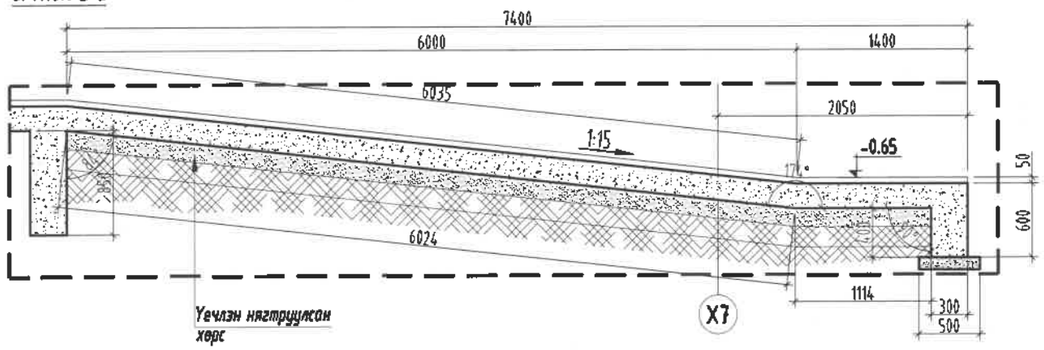

Тайлбар:

1. *Энэ хуудсыг байгуулалтын зураг БА-04 болон оготлолын зураг БА-10, ББ-ийн зурагтай хамт хамт үзнэ.*
2. *Хөгжлийн бэрхшээлтэй иргэдэд зориулсан намуу замын металл хашлагыг хийхдээ газар дээрээс хэмжээг авч үйлдвэрт захиалан хийлгэх ба цутгамал бетон суурийнд сайн бэхэлнэ.*
3. *Гадна довжоог хальтардаггүй барзгар гадаргуутай чулуугаар өнгөлж, хальтрахаас хамгаалсан жийргэвч нааж өгнө.*

ТАНИХ ТЭМДЭГ

- Дулаалга /Хөвсөн полистрол/
- Цутгамал төмөр бетон
- Цутгамал бетон
- Хөнгөн блок

"ЭМ ЭС ЭЛ" ХХК	УЛААНБААТАР ХОТ, БАЯНГОЛ ДҮҮРЭГ, 21-Р ХОРОО 240 ХҮҮХДИЙН ЦЭЦЭРЛЭГИЙН БАРИЛГА					
	ГАДНА ДОВЖОО ГД-1-Н ХЭСЭГЧИЛСЭН БАЙГУУЛАЛТ, ОГТЛОЛ 1-1, 2-2, 3-3					
	Архитектор		Г.Болормаа	ЕГ Шифр: MSL-19-10	Масштаб: М1:50	Огноо: 2019/03
	Гүйцэтгэсэн		М.Буяндэлгэр	ТГ Шифр:	Зургийн дугаар: БА-29	Хуудас: 44
	Шалгасан		З.Цэндсүрэн			

A3

ГАДНА ДОВЖОО-2 /Хэсэсчилсэн байгууламж/ М1:50

Гадна довжоо-2 байгууламж

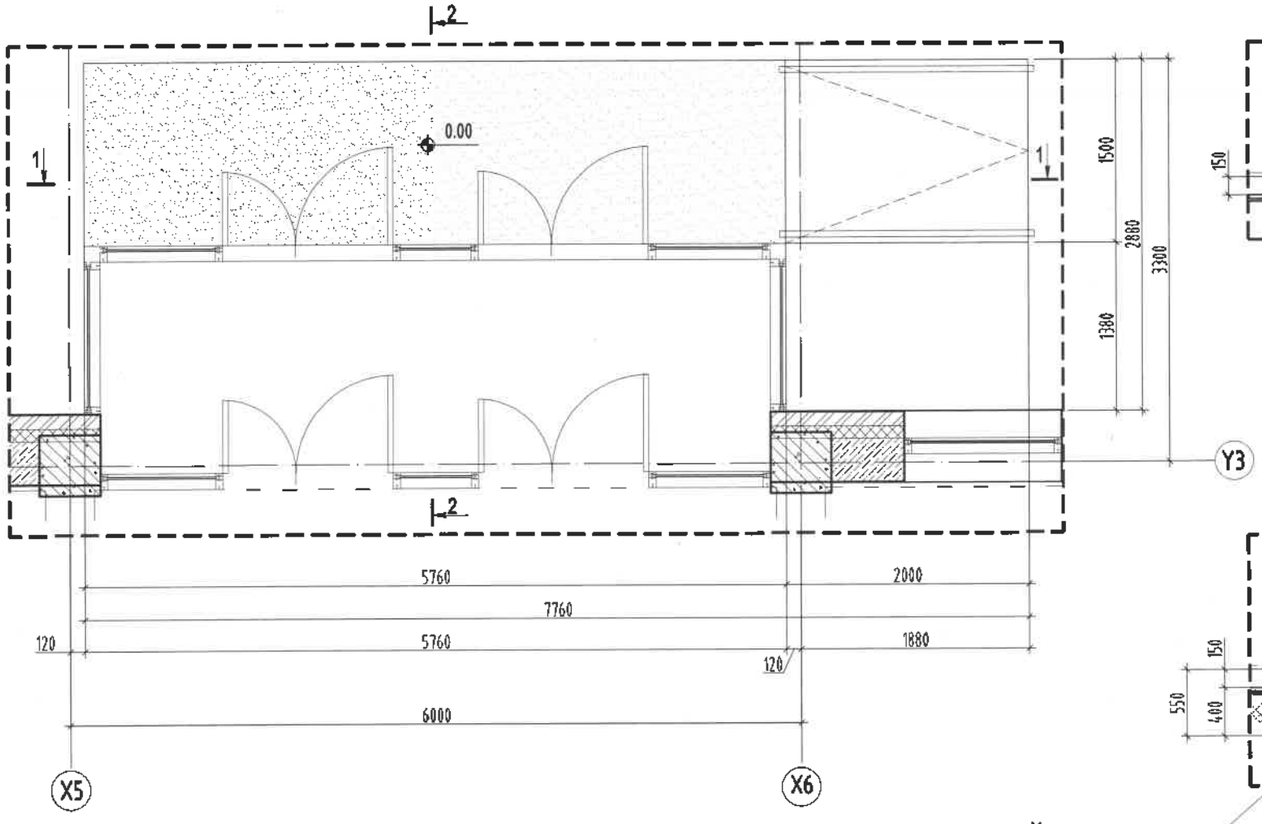

Нүүр тал

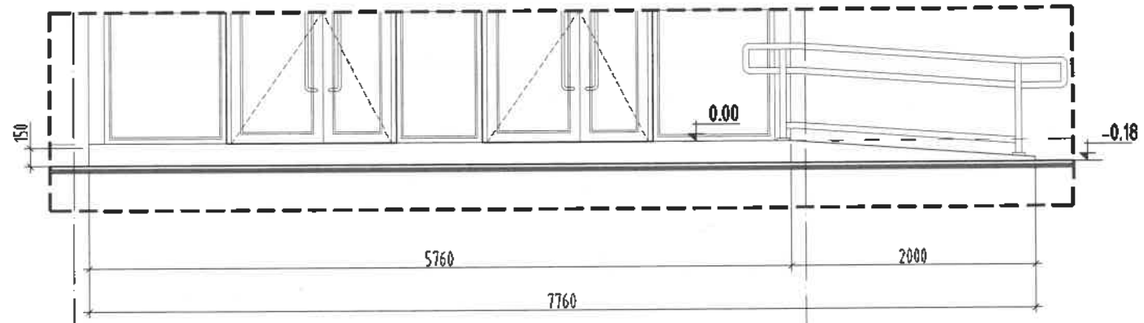

Огтлол 1-1

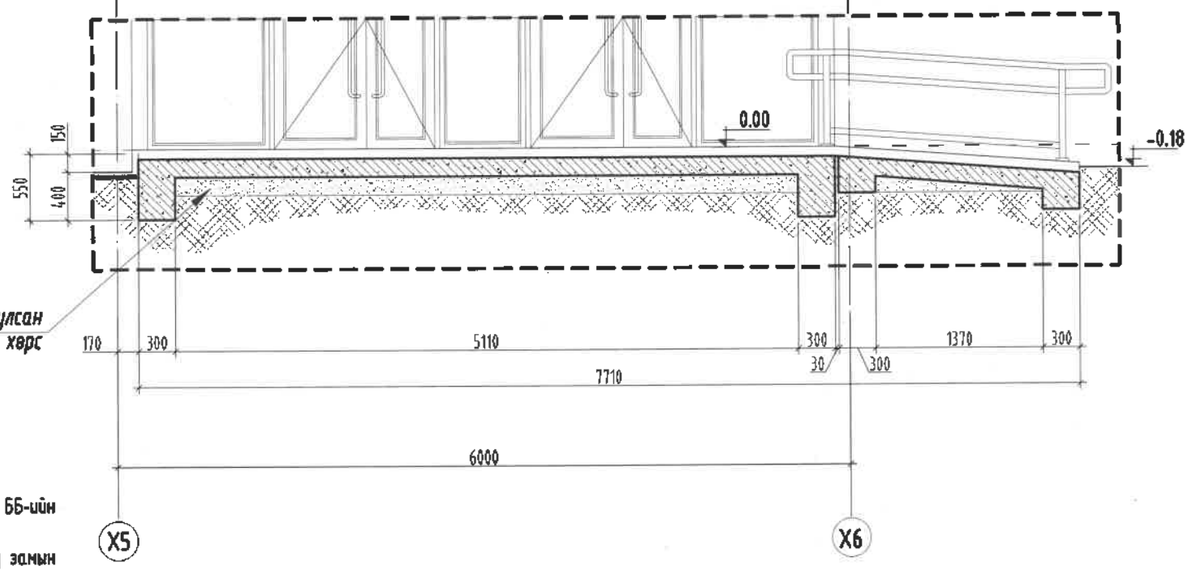

Огтлол 2-2

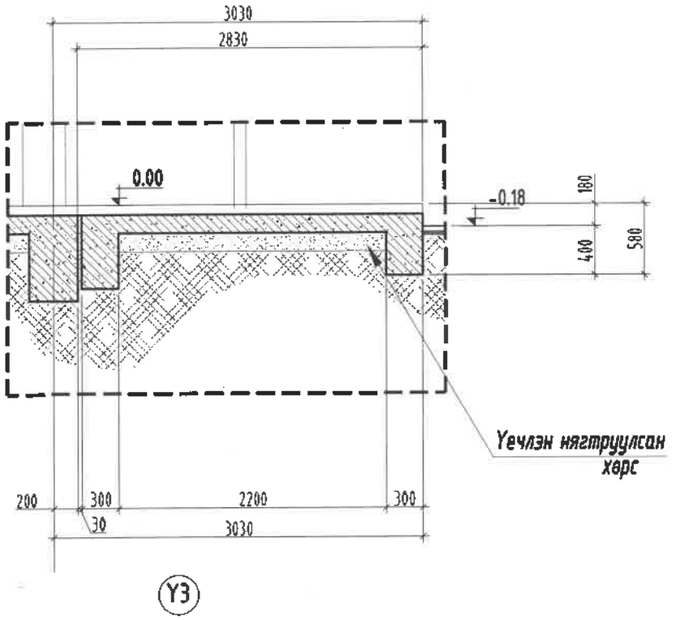

Тайлбар:

1. Энэ хуудсыг байгууламж, огтлолын зураг болон ББ-ийн зурагтай хамт үзнэ.
2. Хөгжлийн бэрхшээлтэй иргэдэд зориулсан налуу замын металл хашлагыг газар дээрээс хэмжээг авч үйлдвэрт захиалж хийлгэх ба цутгамал бетон суурийг сайн бэхэлнэ. Бариулын эхлэл болон төгсгөлийг босоо тулааснаас 300мм-р илүү гаргаж хийнэ.
3. Гадна довжоог хальтардаггүй барзгар гадаргуутай боржин чулуугаар өнгөлж, хальтрахаас хамгаалсан резин наалт өгнө.

ТАНИХ ТЭМДЭГ

- Дулаалга /Хөвсөн полистрол/
- Цутгамал төмөр бетон
- Тоосгон хана
- Ёвро блок

Барилгын зураг төслийн "Алтайн газрын хүч"ХХК

Обектын нэр: 2р цэцэрлэгийн барилга 240 хүүхэд / Ховд, Шарга лангт сум

Холболт Шифр	АГХ-06/24	Энэ хуудас
Инженер Арх	Ч.Гантулга	Засвартай
Гүйцэтгэсэн	Ч.Гантулга	Засваргүй
Шалгасан	Г.Хонгорзул	Хучингүй

MSL architects

"ЭМ ЭС ЭЛ" ХХК

УЛААНБААТАР ХОТ, БАЯНГОЛ ДҮҮРЭГ, 21-Р ХОРОО
240 ХҮҮХДИЙН ЦЭЦЭРЛЭГИЙН БАРИЛГА
ГАДНА-ДОВЖОО-2 /Хэсэсчилсэн байгууламж/

Архитектор	Г.Болормаа	ЕГ Шифр: MSL-19-10	Масштаб: М1:50	Огноо: 2019/03
Гүйцэтгэсэн	Б.Бямбабаяр	ТГ Шифр:	Зургийн дугаар: БА-30	Хуудас: 44
Шалгасан	М.Буяндэлгэр			

A3

ГАДНА ДОВЖОО-3-4 /Хэсэгчилсэн байгуулалт/ М1:50

Гадна довжоо-3 байгуулалт

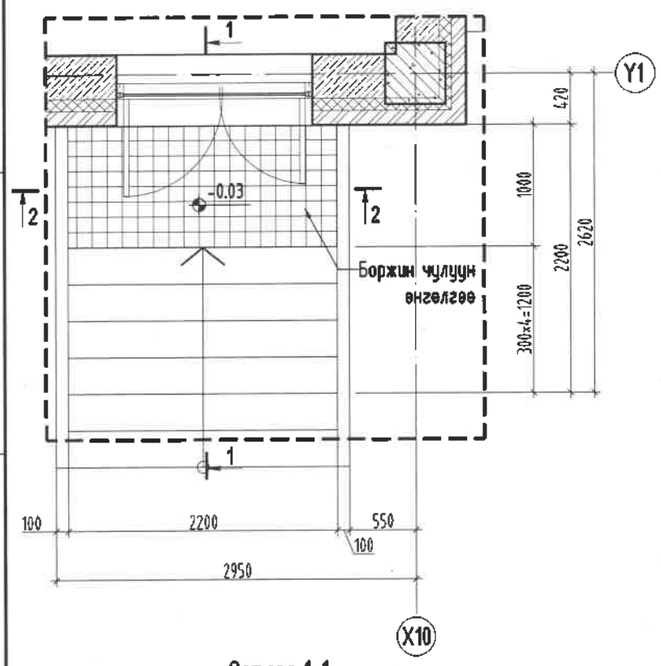

Огтлол 1-1

Нүүр тал

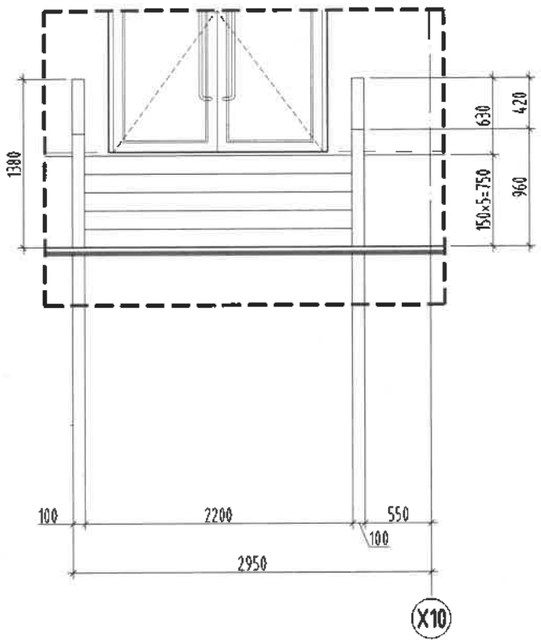

Огтлол 2-2

Гадна довжоо-4 байгуулалт

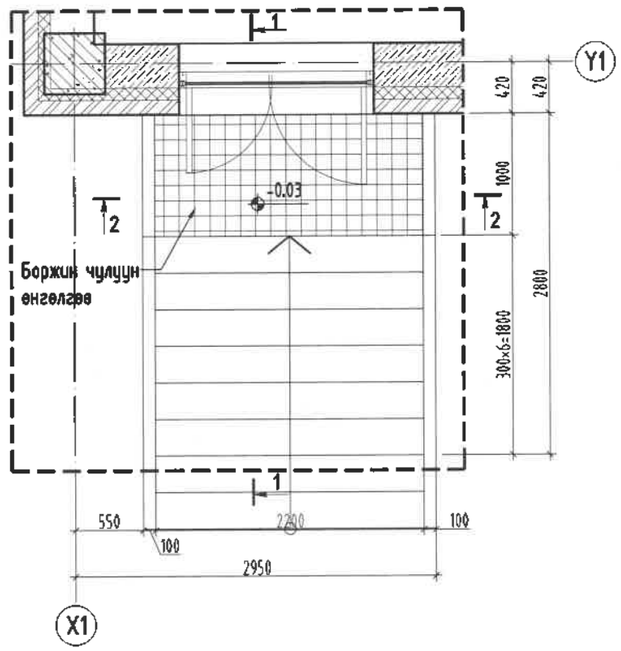

Огтлол 1-1

Нүүр тал

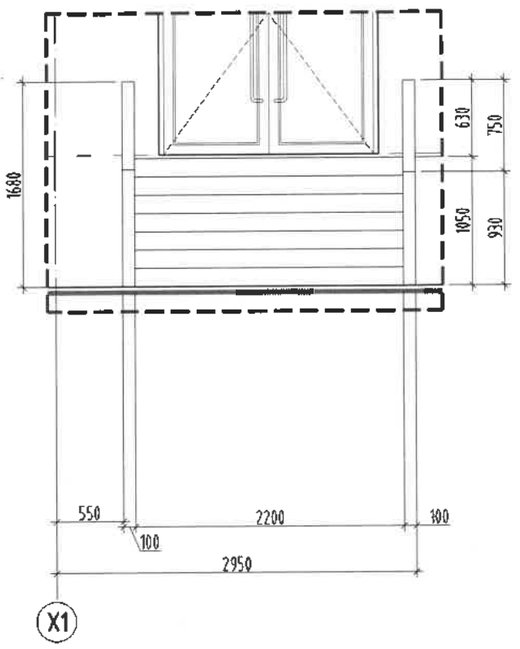

Огтлол 2-2

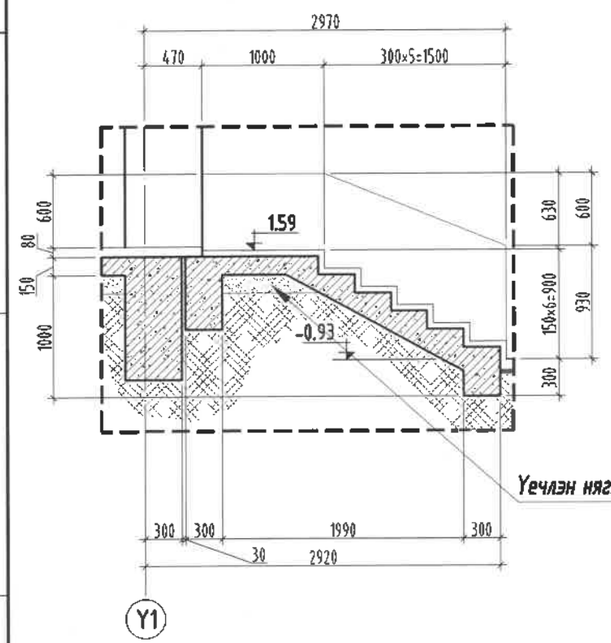

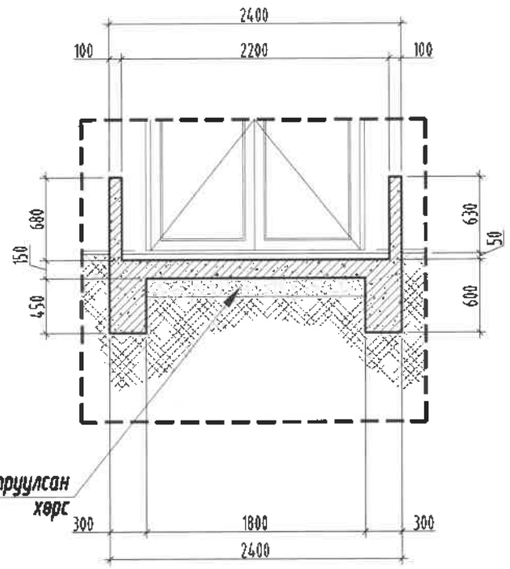

Уечлэн нягтруулсан хөрс

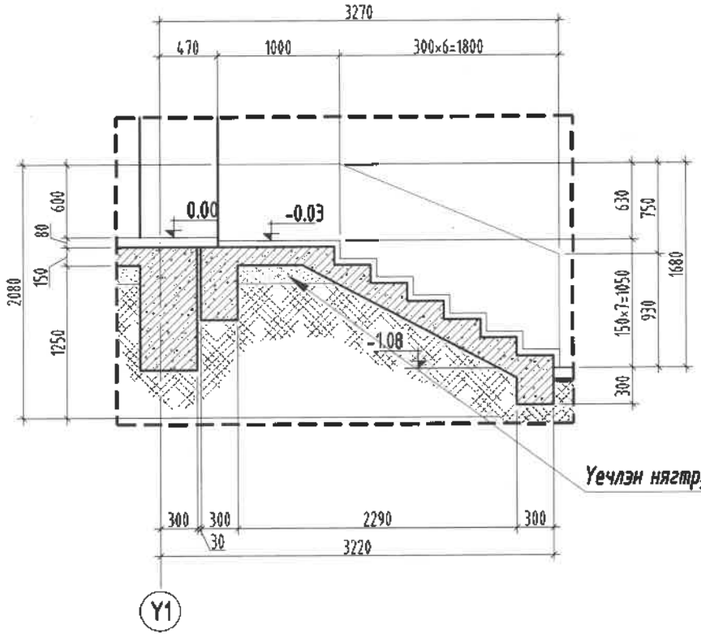

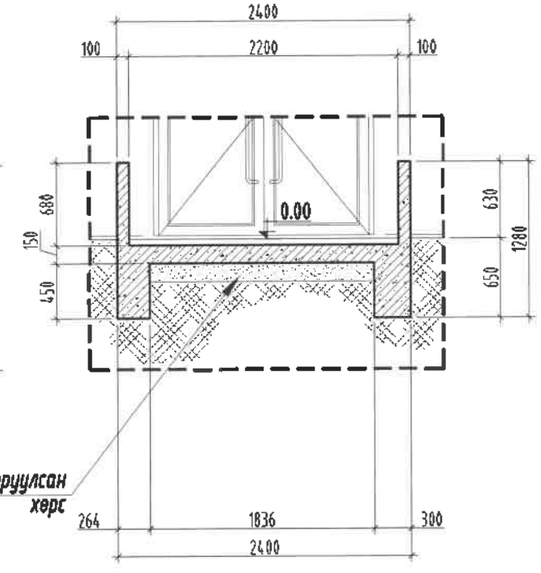

Уечлэн нягтруулсан хөрс

Тайлбар:

1. Энэ хуудсыг байгуулалт, огтлолын зураг болон ББ-ийн зурагтай хамт хамт үзнэ.
2. Гадна довжоог хальтардагүй барзгар гадаргуутай боржин чулуугаар өнгөлж, хальтрахаас хамгаалсан резин наав өгнө.

ТАНИХ ТЭМДЭГ

- Дулаалга /Хөөсөн полистрол/
- Тоосган хана
- Цутгамал төмөр бетон
- Евро блок

"ЭМ ЭС ЭЛ" ХХК	УЛААНБААТАР ХОТ, БАЯНГОЛ ДҮҮРЭГ, 21-Р ХОРОО 240 ХҮҮХДИЙН ЦЭЦЭРЛЭГИЙН БАРИЛГА					
	ГАДНА ДОВЖОО-3, 4 /Хэсэгчилсэн байгуулалт/					
	Архитектор		Г.Болормаа	ЕГ Шифр: MSL-19-10	Масштаб: М1:50	Огноо: 2019/03
	Гүйцэтгэсэн		Б.Бямбадаяр	ТГ Шифр:	Зургийн дугаар: БА-31	Хуудас: 44
	Шалгасан		М.Буяндэлгэр			

A3

ГАДНА ДОВЖОО-5-6 /Хэсэгчилсэн байгуулалт/ М1:50

Гадна довжоо-3 байгуулалт

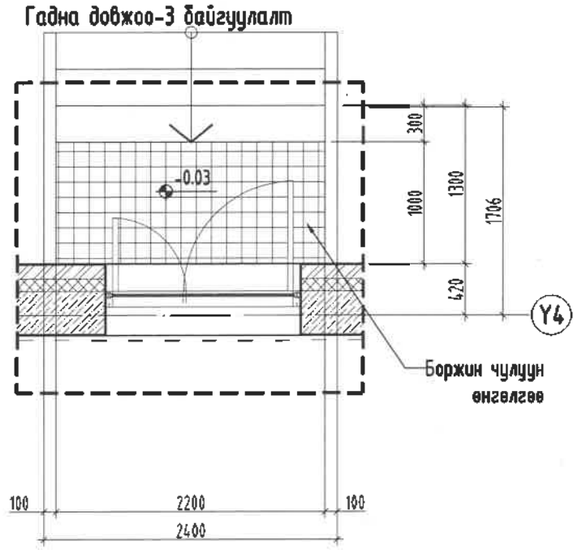

Нүүр тал

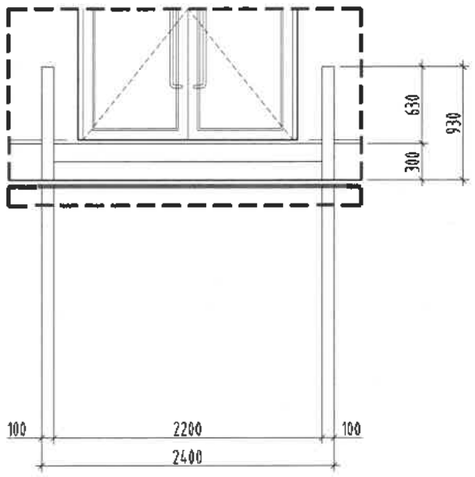

Гадна довжоо-4 байгуулалт

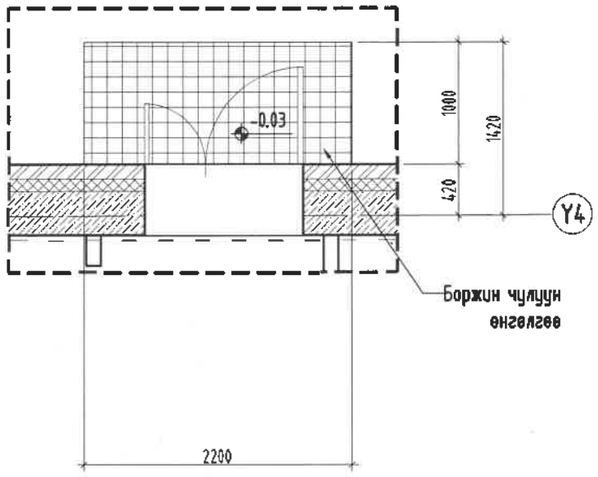

Нүүр тал

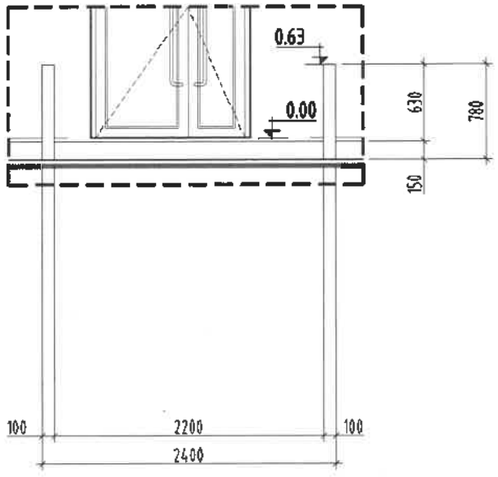

Огтлол 1-1

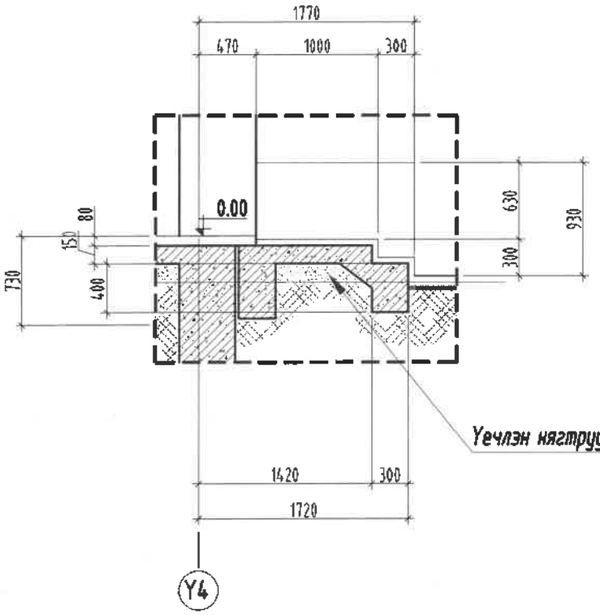

Огтлол 2-2

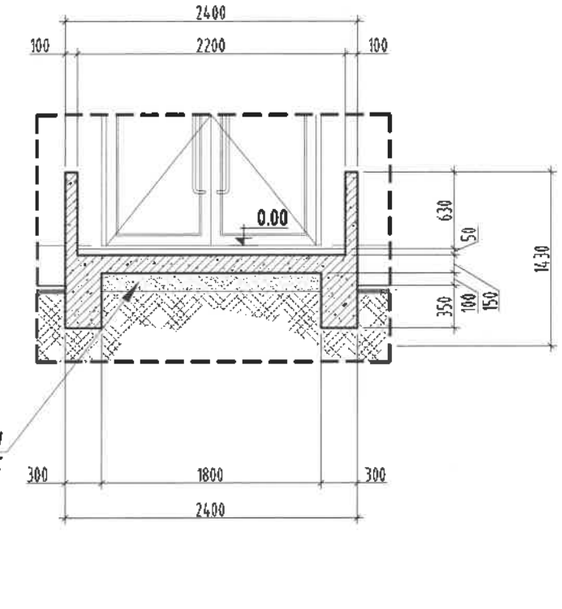

Огтлол 1-1

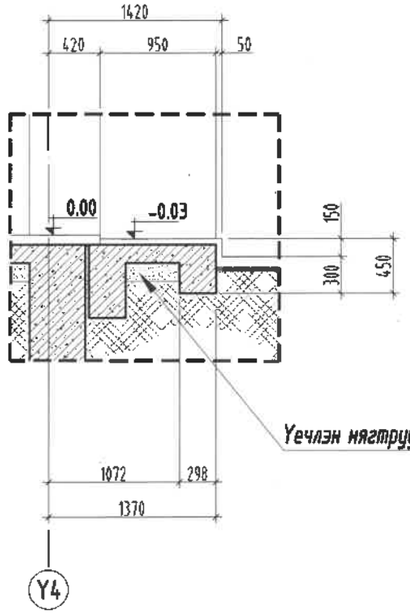

Огтлол 2-2

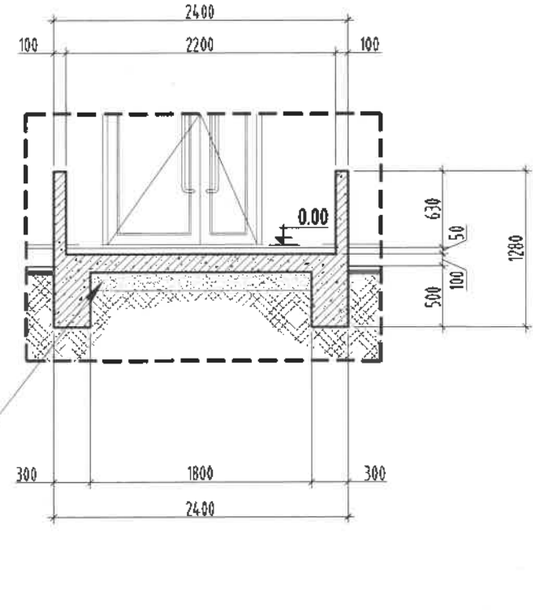

Тайлбар:

1. Энэ хуудсыг байгуулалт, огтолын зураг болон ББ-ийн зурагтай хамт хамт үзнэ.
2. Гадна довжоог хальтардаггүй барзгар гадаргуутай боржин чулуугаар өнгөлж, хальтрахаас хамгаалсан резин наав өгнө.

ТАНИХ ТЭМДЭГ

- Дулаалга /Хөөсөн полистрол/
- Цутгамал төмөр бетон
- Тоосгон хана
- Евро блок

"ЭМ ЭС ЭЙ" ХХК	УЛААНБААТАР ХОТ, БАЯНГОЛ ДҮҮРЭГ, 21-Р ХОРОО 240 ХҮҮХДИЙН ЦЭЦЭРЛЭГИЙН БАРИЛГА				
	ГАДНА ДОВЖОО-5, 6 /Хэсэгчилсэн байгуулалт/				
Архитектор		Г.Болормаа	ЕГ Шифр: MSL-19-10	Масштаб: М1:50	Огноо: 2019/03
Гүйцэтгэсэн		Б.Бямбабаяр	ТГ Шифр:	Зургийн дугаар: БА-32	Хуудас: 44
Шалгасан		М.Буяндэлгэр			

A3

УРЛАГ ЗААЛНЫ ТАЙЗНЫ ХЭСЭГЧИЛСЭН БАЙГУУЛАЛТ М1:50

Тайзны байгуулалт

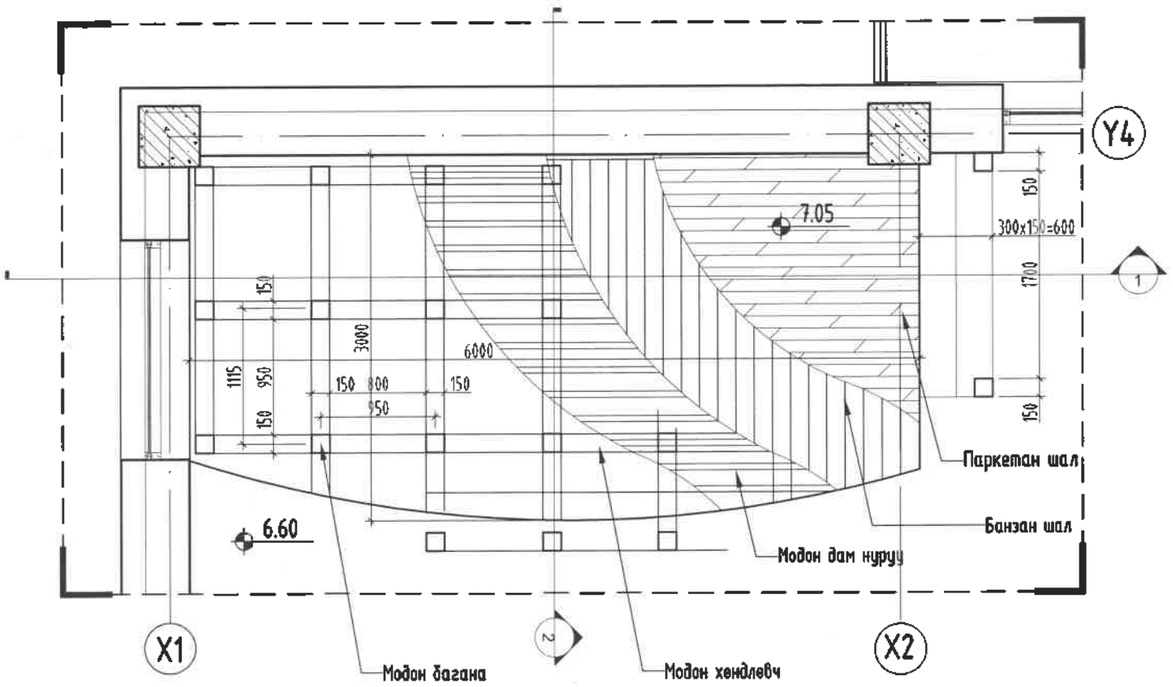

Огтлол 1-1

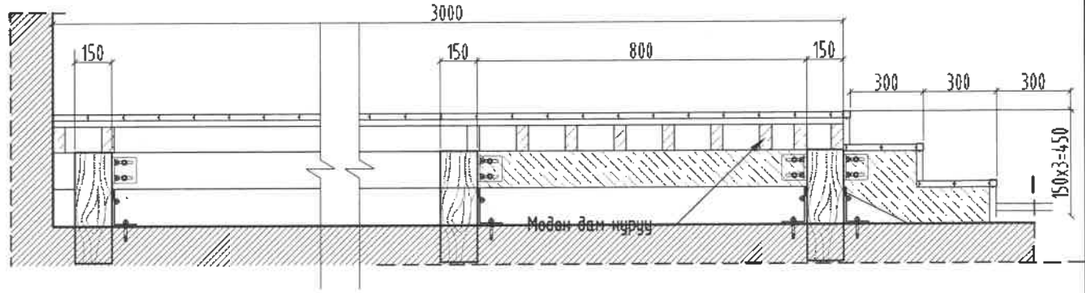

Тайлбар:

1. *Тайзны материалыг сонгохдоо "Барилга байгууламжийн галын аюулгүй байдал БНбД 21-01-02" барилгын материал 5.4-5.8-д заасан ангилалуудын 1 ба 2-р зэрэгтэй дүүцэхүйц үзүүлэлтэй, сургуулийн барилгад ашиглахыг зөвшөөрсөн материал сонгож гүйцэтгэх ба 3-с дээш зэрэгтэй материал сонгож хийхийг хориглоно.*
2. *Модон бүтээцийг зураг заасан хэмжээний дагуу металл бүтээцээр сольж гүйцэтгэхийг зөвшөөрнө.*
3. *Тайзны угсралтын ажлыг хийж гүйцэтгэхдээ газар дээр нь дахин нарийн хэмжилт хийнэ.*

Огтлол 2-2

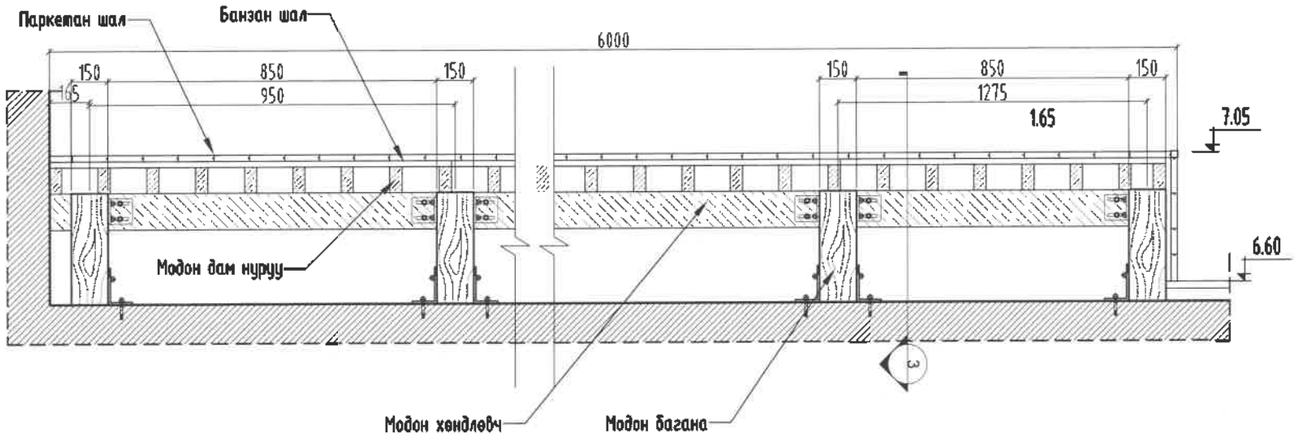

Барилгын зураг төслийн "Алтайн газрын хүч"ХХК		
Обектын нэр: 2р цэцэрлэгийн барилга 240 хүүхэд / Ховд /, Шарга лангт сум		
Холболт Шифр	АГХ-06/24	Энэ хуудас
Инженер Арх	Ч.Ганзулга	Засвартай
Гүйцэтгэсэн	Ч.Ганзулга	Засваргүй
Шалгасан	Г.Хонорзул	Хүчингүй

"ЭМ ЭС ЭЛ" ХХК	УЛААНБААТАР ХОТ, БАЯНГОЛ ДҮҮРЭГ, 21-Р ХОРОО 240 ХҮҮХДИЙН ЦЭЦЭРЛЭГИЙН БАРИЛГА				
	УРЛАГ ЗААЛНЫ ТАЙЗНЫ ХЭСЭГЧИЛСЭН БАЙГУУЛАЛТ				
	Архитектор	Г.Болормаа	ЕГ Шифр: MSL-19-10	Масштаб: М1:50	Огноо: 2019/03
	Гүйцэтгэсэн	М.Буяндэлгэр	ТГ Шифр:	Зургийн дугаар: БА-33	Хуудас: 44
	Шалгасан	Э.Цэндсүрэн			А3

АРИУН ЦЭВРИЙН ӨРӨӨ-1 /Хэсэгчилсэн байгууламж, шалны дэлгээс/ М1:50

АЦӨ хэсэгчилсэн байгууламж-1

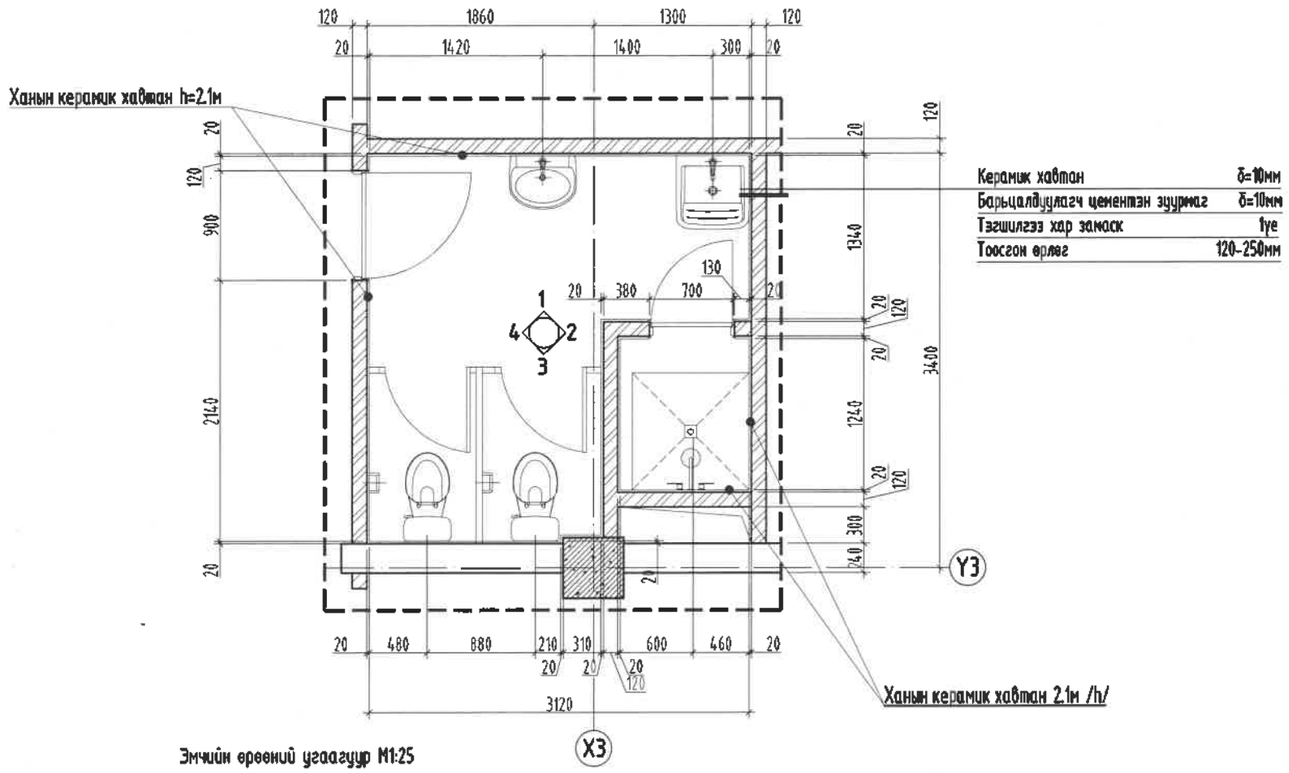

Шалны дэлгээс

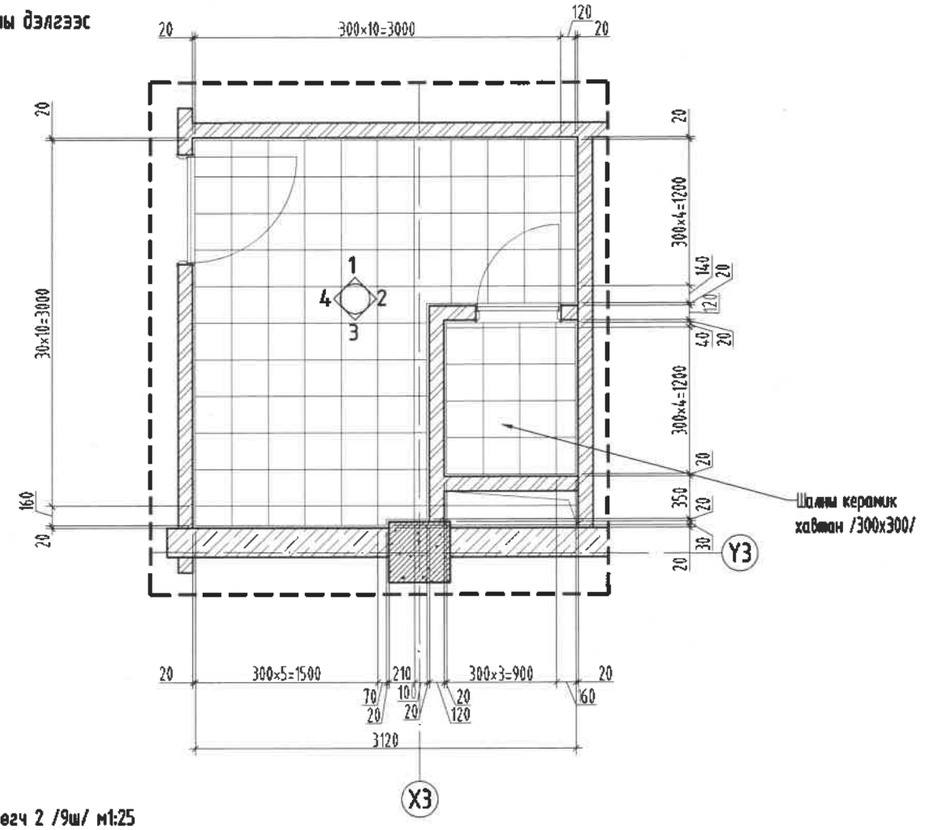

Эмчийн өвөний угаалгуур М1:25

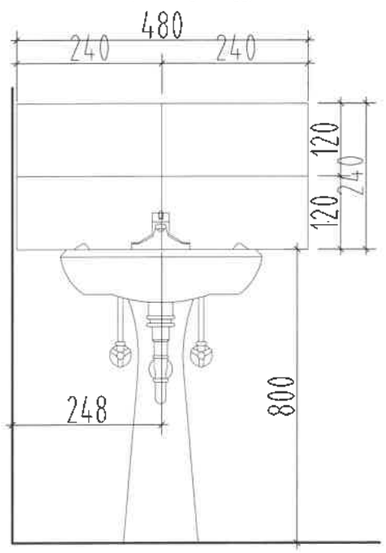

Алчуур өлгөгч 1 /13ш/ м1:25

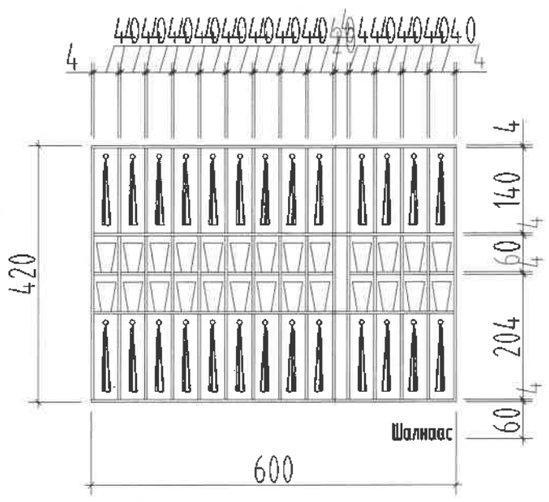

Алчуур өлгөгч 2 /9ш/ м1:25

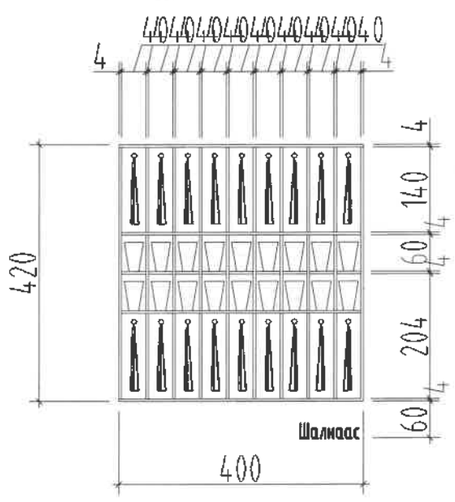

Барилгын зураг төслийн "Алтайн газрын хүч"ХХК		
Обектын нэр: 2р цэцэрлэгийн барилга 240 хүүхэд / Ховд, Шарга лангт сум		
Холболт Шифр	АГХ-06/24	Энэ хуудас
Инженер Арх	Ч.Сайнтулга	Засвартай
Гүйцэтгэсэн	Ч.Сайнтулга	Засваргүй
Шалгасан	Г.Хонгорзул	Хүчингүй

ТАЙЛБАР:

1. *Энэ зургийг БА-04-05 хуудастай болон ХС, ЦБУ-ны зургуудтай хамт уэнэ.*
2. *Шалыг 300х300мм хэмжээтэй, улбар шар өнгийн шалны керамик хавтангаар өнгөлөх ба ханын керамик хавтантай уялдаруудыг нь тааруулан цувэр уэмжтэй хийж гүйцэтгэнэ.*
3. *Ханые шалнаас дээш +2.40 түвшин хүртэл 300х300мм хэмжээтэй, улбар шар болон нөгөөн, цагаан өнгийн хавтангуудаар зураат уэүүлсэн загварын дагуу өнгөлөх ба шалнаас +0.6-с +2.1 түвшин хүртэлх цагаан өнгийн хавтан нь хүүхдэд зориулсан зураатай хавтан байна.*
4. *Ханын өнгөлгөөний хавтангаас дээших хэсгийг ус чийгт тэсвэртэй цагаан өнгийн эмульсэн будгаар будна.*

MSL architects	УЛААНБААТАР ХОТ, БАЯНГОЛ ДҮҮРЭГ, 21-Р ХОРОО 240 ХҮҮХДИЙН ЦЭЦЭРЛЭГИЙН БАРИЛГА					
	АРИУН ЦЭВРИЙН ӨРӨӨ-1 /хэсэгчилсэн байгууламж, шалны дэлгээс/					
	Архитектор		Г.Болормаа	ЕГ Шифр: MSL-19-10	Масштаб: М1:50	Огноо: 2019/03
	Гүйцэтгэсэн		Б.Бямбабаяр	ТГ Шифр:	Зургийн дугаар: БА-35	Хуудас: 44
"ЭМ ЭС ЭЛ" ХХК	Шалгасан		М.Буяндэлгэр			

АРИУН ЦЭВРИЙН ӨРӨӨ-1 /Ханын дэлгээс/ М1:50

Ханын дэлгээс-1

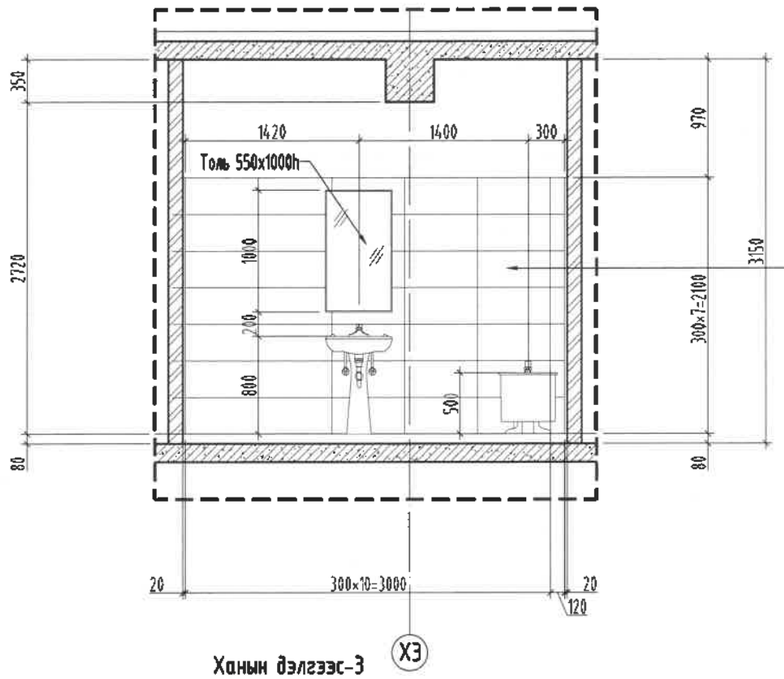

Керамик хавтан /600x300h/

Ханын дэлгээс-2

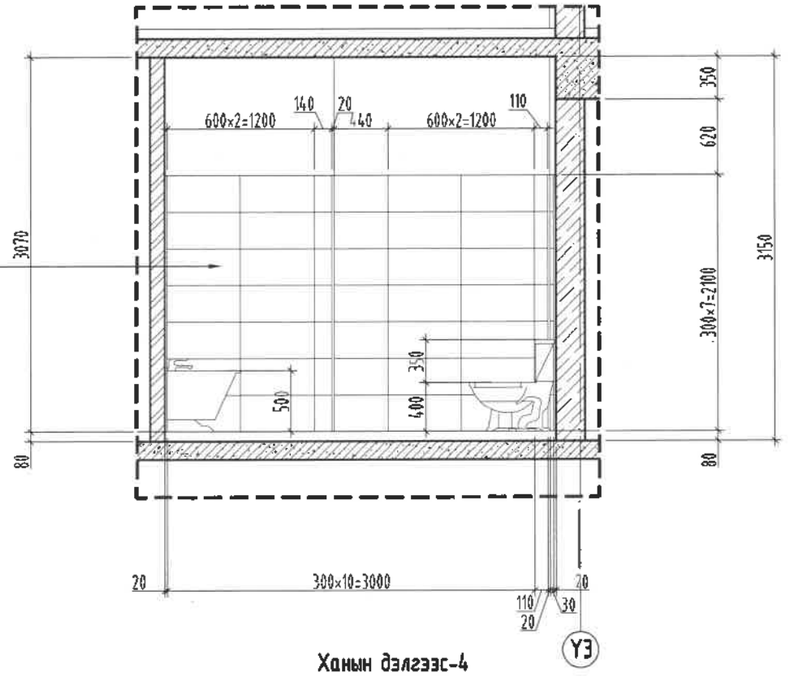

Ханын дэлгээс-3

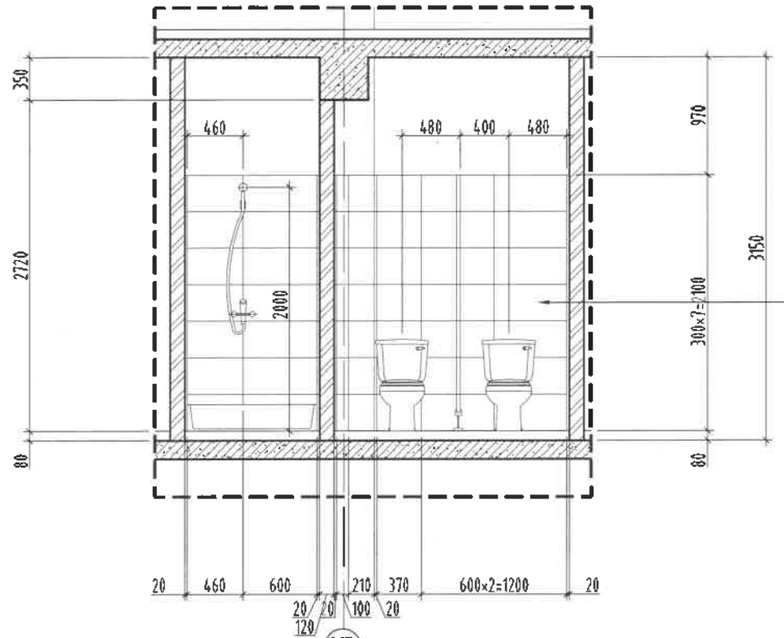

Керамик хавтан /600x300h/

Ханын дэлгээс-4

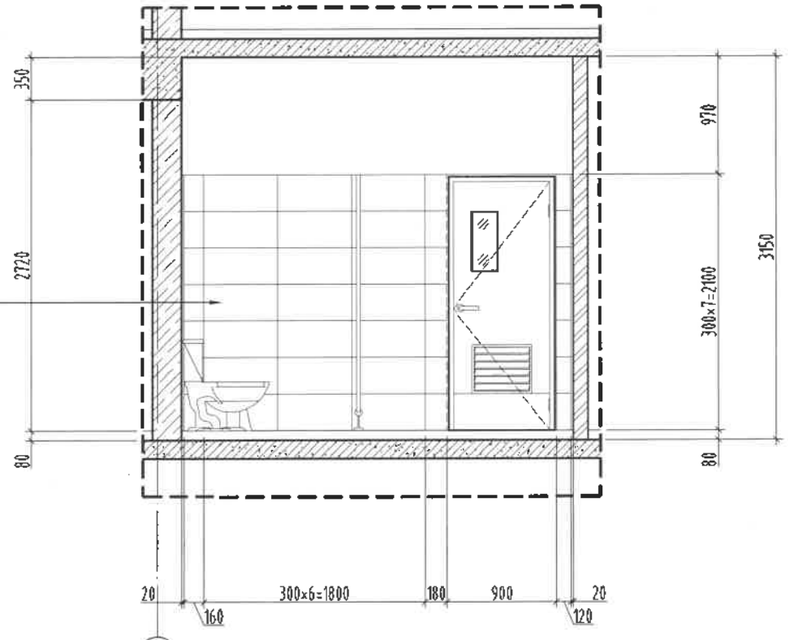

ТАЙЛБАР:

1. Энэ зургийг БА-04-05 хуудастай болон ХС, ЦБУ-ны зургуудтай хамт уэнэ.
2. Шалыг 300x300мм хэмжээтэй, улбар шар өнгийн шалны керамик хавтангаар өнгөлөх ба ханын керамик хавтантай уулзваруудыг нь тааруулан цэвэр уэмжтэй хийж гүйцэтгэнэ.
3. Ханыг шалнаас дээш +2.40 түвшин хүртэл 300x300мм хэмжээтэй, улбар шар болон ногоон, цагаан өнгийн хавтангуудаар зураг уэүүлсэн звэварын дагуу өнгөлөх ба шалнаас +0.6-с +2.1 түвшин хүртэл цагаан өнгийн хавтан нь хүүхдэд зориулсан зурагтай хавтан байна.
4. Ханын өнгөлгөөний хавтангаас дээших хэсгийг ус чийгт тэсвэртэй цагаан өнгийн эмульсэн будгаар будна.

Барилгын зураг төслийн "Алтайн газрын хүч"ХХК		
Обектын нэр: 2р цэцэрлэгийн барилга /240 хүүхэд/ Ховд, Шарга лангт сум		
Холболт Шифр	АГХ-06/24	Энэ хуудас
Инженер Арх	Ч.Баянтуяа	Засвартай
Гүйцэтгэсэн	Ч.Баянтуяа	Засваргүй
Шалгасан	Г.Хонгорзул	Хүчингүй

"ЭМ ЭС ЭЛ" ХХК	УЛААНБААТАР ХОТ, БАЯНГОЛ ДҮҮРЭГ, 21-Р ХОРОО 240 ХҮҮХДИЙН ЦЭЦЭРЛЭГИЙН БАРИЛГА АРИУН ЦЭВРИЙН ӨРӨӨ-1 /ханын дэлгээс/					
	Архитектор		Г.Болормаа	ЕГ Шифр: MSL-19-10	Масштаб: М1:50	Огноо: 2019/03
	Гүйцэтгэсэн		Б.Бямбабаяр	ТГ Шифр:	Зургийн дугаар: БА-36	Хуудас: 44
	Шалгасан		М.Буяндэлгэр			

A3

АРИУН ЦЭВРИЙН ӨРӨӨ-2, 3 /Хэсэгчилсэн байгуулалт, шалны дэлгээс/ М1:50

АЦӨ хэсэгчилсэн байгуулалт-2

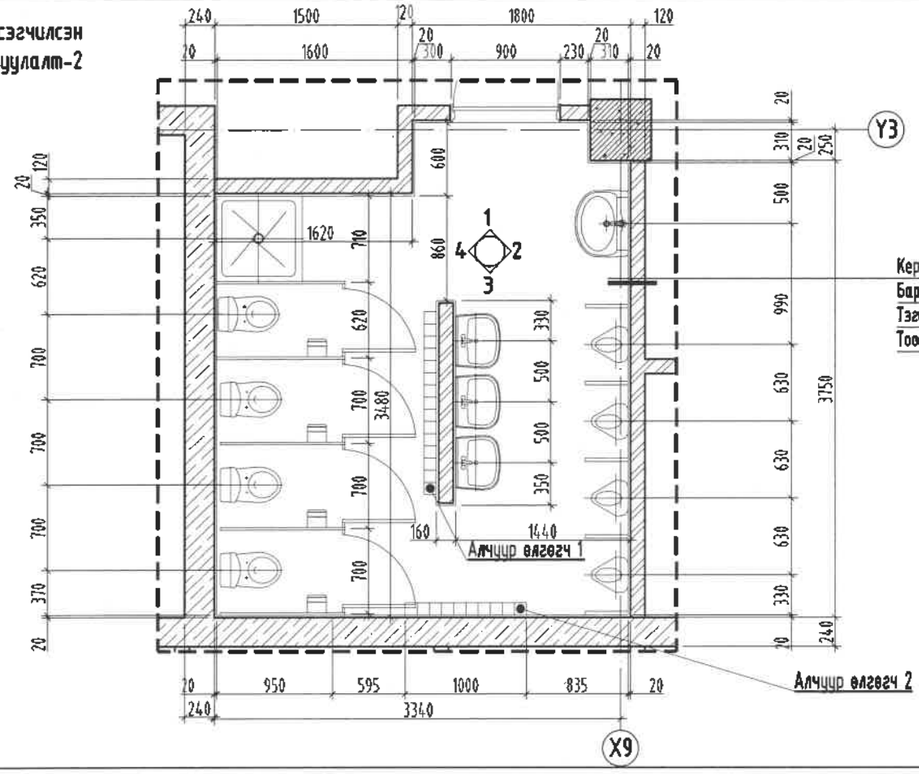

Керамик хавтан	δ=10мм
Барьцалдуулагч цементэн зуурмаг	δ=10мм
Тэгшилгээ хар замаск	1уе
Тоосгон өрлөг	120-250мм

Шалны дэлгээс

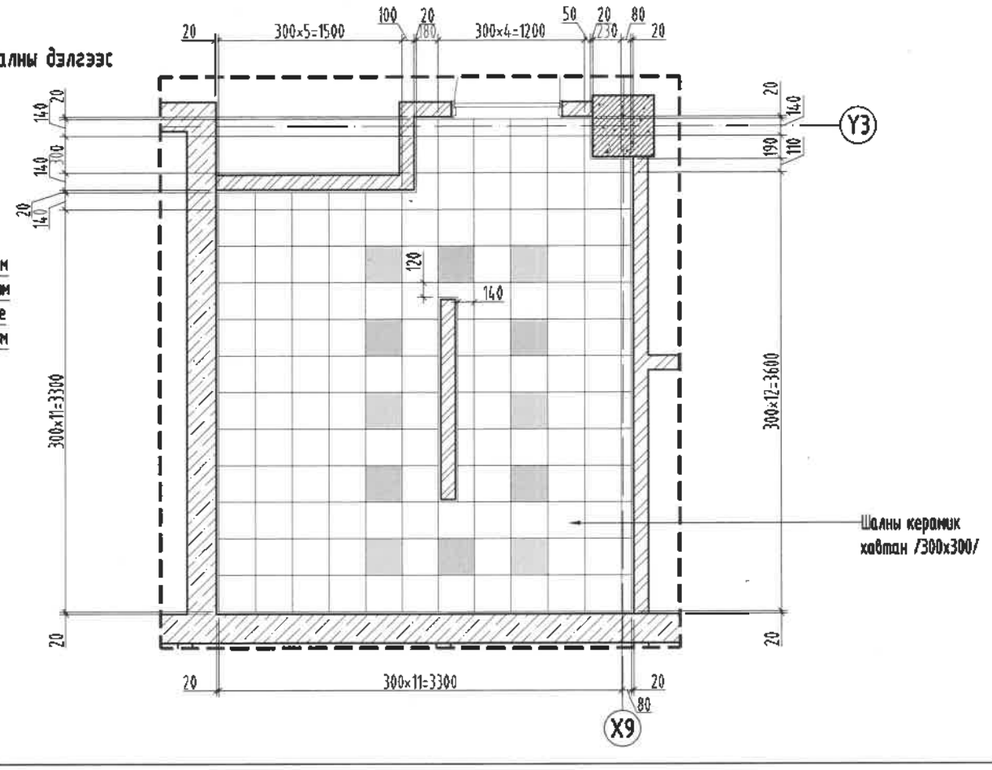

АЦӨ хэсэгчилсэн байгуулалт-3

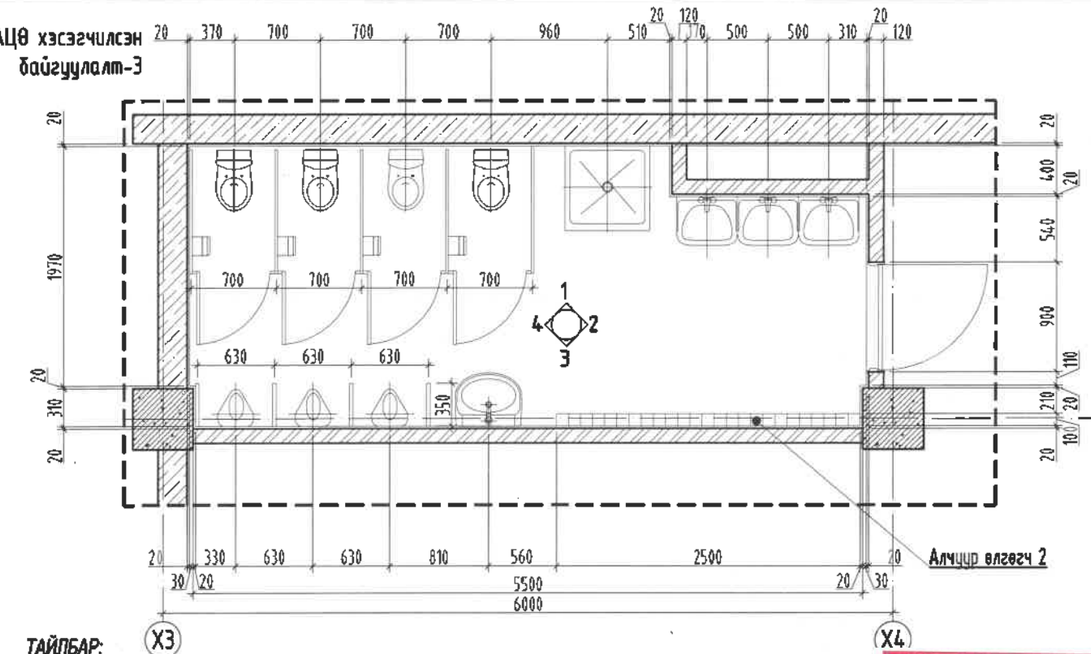

Шалны дэлгээс

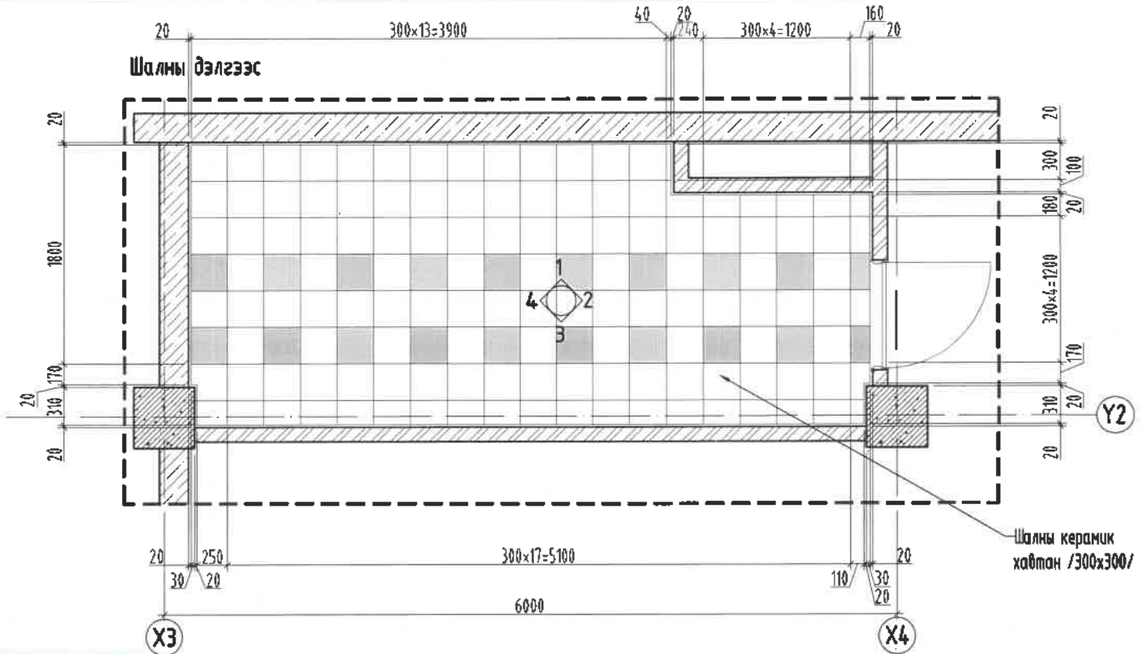

ТАЙЛБАР:

1. Энэ зургийг БА-04-05 хуудастай болон ХС, ЦБУ-ны зургуудтай хамт үзнэ.
2. Шалыг 300х300мм хэмжээтэй, улбар шар өнгийн шалны керамик хавтангаар өнгөлөх ба ханын керамик хавтантай уулзваруудыг нь тааруулан цэвэр үзэмжтэй хийж гүйцэтгэнэ.
3. Ханыг шалнаас дээш +2.40 түвшин хүртэл 300х300мм хэмжээтэй, улбар шар болон ногоон, цагаан өнгийн хавтангуудаар зурагт үзүүлсэн загварын дагуу өнгөлөх ба шалнаас +0.6-с +2.1 түвшин хүртэлх цагаан өнгийн хавтан нь хүүхдэд зориулсан зурагтай хавтан байна.
4. Ханын өнгөлгөөний хавтангаас дээших хэсгийг ус чийгт тэсвэртэй цагаан өнгийн эмульсэн будгаар будна.

Барилгын зураг төслийн "Алтайн газрын хүч"ХХК
Обектын нэр: 2р цэцэрлэгийн барилга /240 хүүхэд/ Ховд, Шарталант сум

Холболт Шифр	АГХ-06/24	Энэ хуудас
Инженер Арх	Ч.Бантулга	Засвартай
Гүйцэтгэсэн	Ч.Бантулга	Засваргүй
Шалгасан	Г.Хонгорзул	Хүчингүй

MSL architects

"ЭМ ЭС ЭЛ" ХХК

УЛААНБААТАР ХОТ, БАЯНГОЛ ДҮҮРЭГ, 21-Р ХОРОО
240 ХҮҮХДИЙН ЦЭЦЭРЛЭГИЙН БАРИЛГА

АРИУН ЦЭВРИЙН ӨРӨӨ-2, 3 /хэсэгчилсэн байгуулалт, шалны дэлгээс/

Архитектор		Г.Болормаа	ЕГ Шифр: MSL-19-10	Масштаб: М1:50	Огноо: 2019/03
Гүйцэтгэсэн		Б.Бямбабаяр	ТГ Шифр:	Зургийн дугаар: БА-37	Хуудас: 44
Шалгасан		М.Буяндэлгэр			

А3

АРИУН ЦЭВРИЙН ӨР88-2 /Ханын дэлгээс/ М1:50

Ханын дэлгээс-1

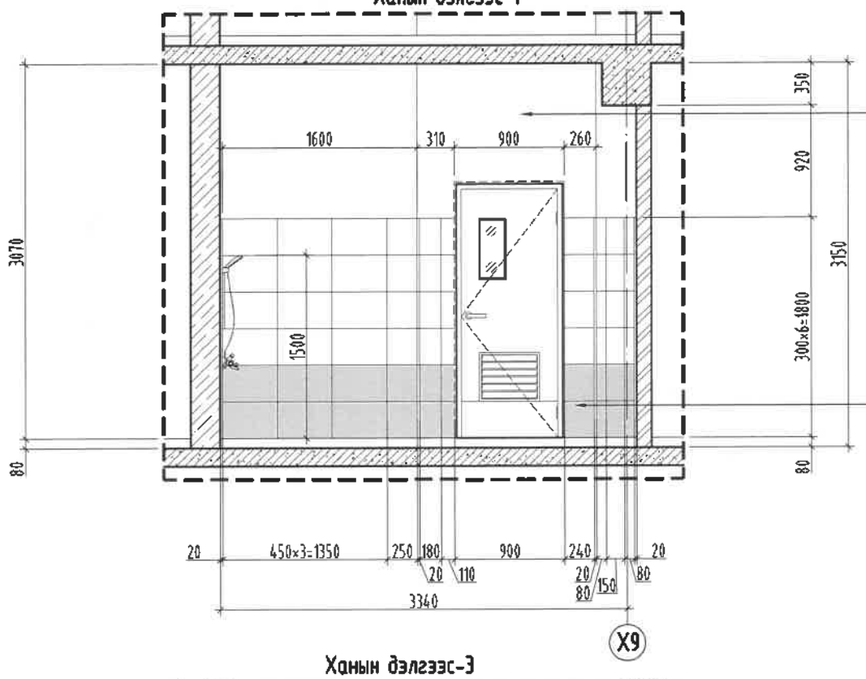

Ханын шаргал эмульс

Ногоон өнгийн ханын хавтан /450x300h/

Ханын дэлгээс-2

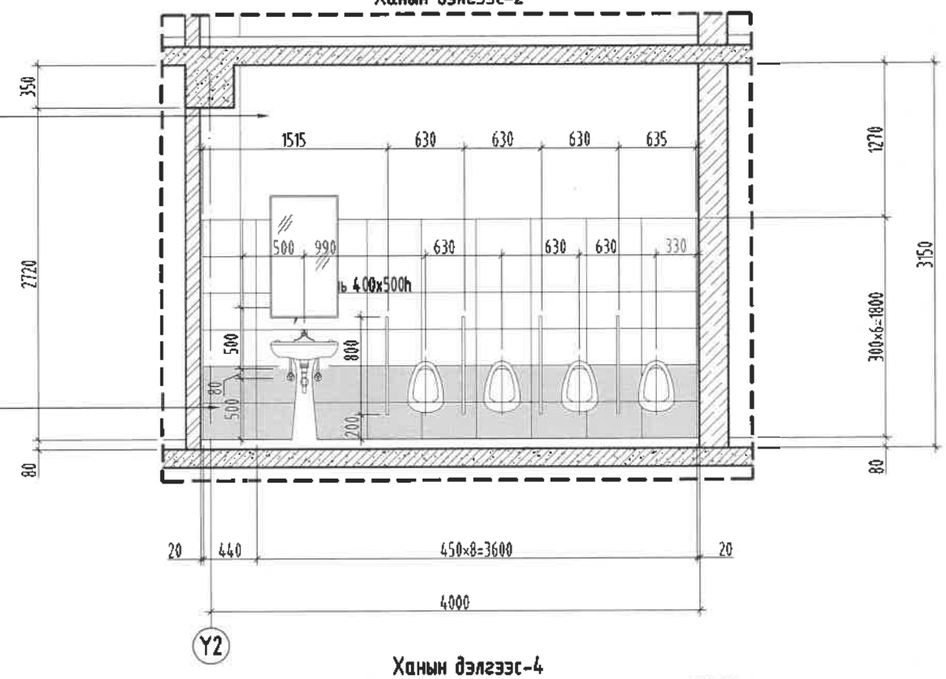

Ханын дэлгээс-3

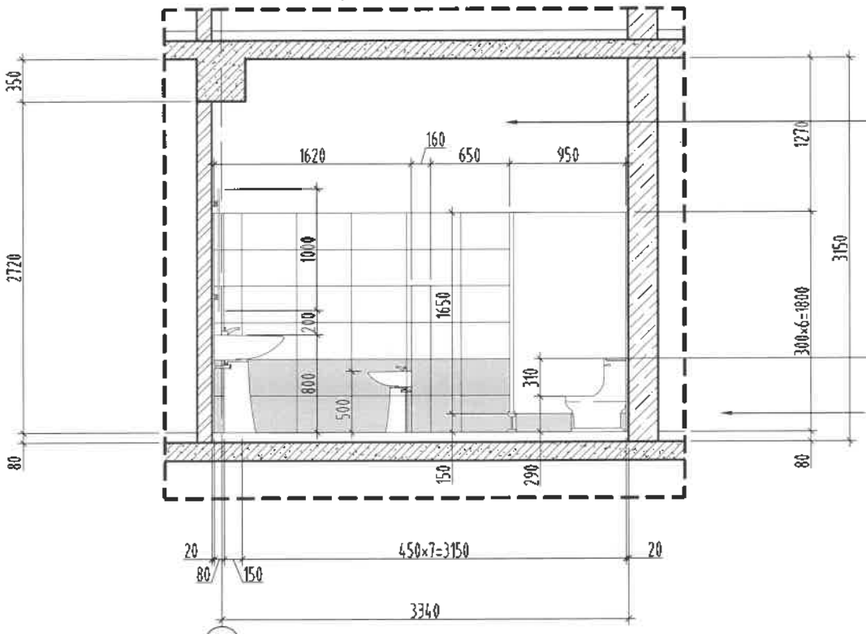

Ханын шаргал эмульс

Ногоон өнгийн ханын хавтан /450x300h/

Ханын дэлгээс-4

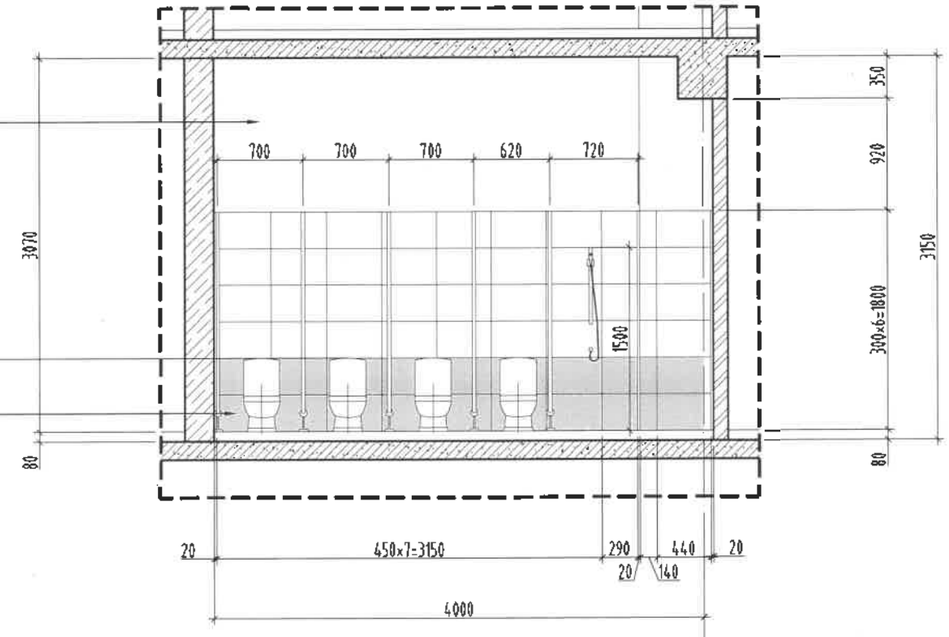

ТАЙЛБАР:

1. *Энэ зургийг БА-04-05 хуудастай болон ХС, ЦБУ-ны зургуудтай хамт үзнэ.*
2. *Шалыг 300x300мм хэмжээтэй, улбар шар өнгийн шалны керамик хавтангаар өнгөлөх ба ханын керамик хавтантай уялдаруудыг нь тааруулан цэвэр үзэмжтэй хийж гүйцэтгэнэ.*
3. *Ханыг шалнаас дээш +2.40 түвшин хүртэл 300x300мм хэмжээтэй, улбар шар болон ногоон, цагаан өнгийн хавтангуудаар зураг үзүүлсэн загварын дагуу өнгөлөх ба шалнаас +0.6-с +2.1 түвшин хүртэлх цагаан өнгийн хавтан нь хуудсад зориулсан зурагтай хавтан байна.*
4. *Ханын өнгөлгөөний хавтангаас дээших хэсгийг ус чийгт тэсвэртэй цагаан өнгийн эмульсэн будгаар будна.*

Барилгын зураг төслийн "Алтайн газрын хүч"ХХК		
Обектын нэр: 2р цэцэрлэгийн барилга /240 хүүхэд/ Ховд, Жаргалант сум		
Холболт Шифр	АГХ-06/24	Энэ хуудас
Инженер Арх	Ч.Сантуяа	Засвартай
Гүйцэтгэсэн	Ч.Сантуяа	Засваргүй
Шалгасан	Г.Хонгорзул	Хүчингүй

"ЭМ ЭС ЭЛ" ХХК	УЛААНБААТАР ХОТ, БАЯНГОЛ ДҮҮРЭГ, 21-Р ХОРОО 240 ХҮҮХДИЙН ЦЭЦЭРЛЭГИЙН БАРИЛГА					
	АРИУН ЦЭВРИЙН ӨР88-2 /ханын дэлгээс/					
	Архитектор		Г.Болормаа	ЕГ Шифр: MSL-19-10	Масштаб: М1:50	Огноо: 2019/03
	Гүйцэтгэсэн		Б.Бямбабаяр	ТГ Шифр:	Зургийн дугаар: БА-38	Хуудас: 44
	Шалгасан		М.Буяндэлгэр			

АРИУН ЦЭВРИЙН ӨРӨӨ-3 /Ханын дэлгээс/ M1:50

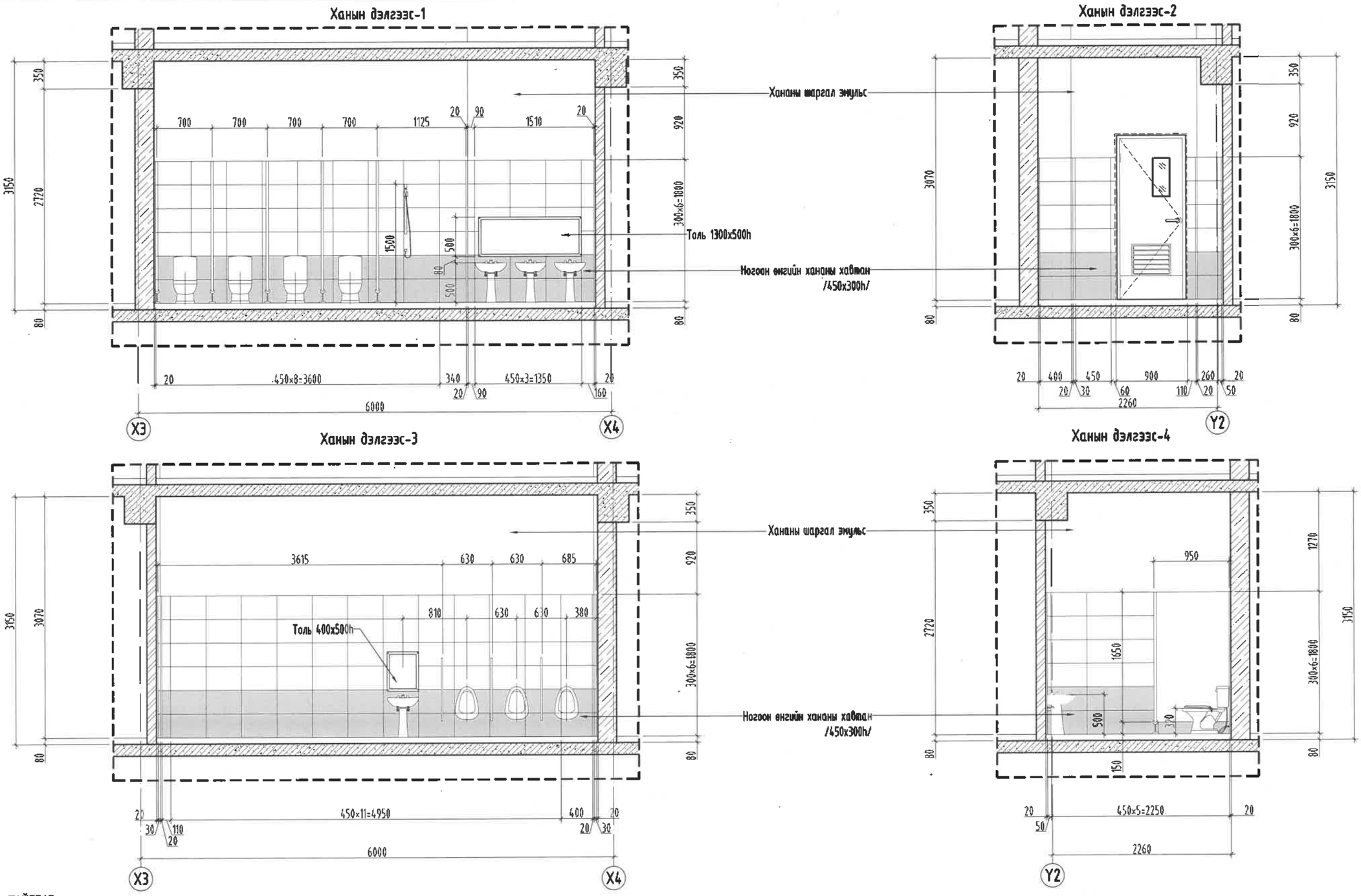

ТАЙЛБАР:

1. Энэ зургийг БА-04-05 хуудастай болон ХС, ЦБУ-ны зургуудтай хамт үзнэ.
2. Шалыг 300x300мм хэмжээтэй, улбар шар өнгийн шалны керамик хавтангаар өнгөлөх ба ханын керамик хавтантай уулзваруудыг нь тааруулан цэвэр үзэмжтэй хийж гүйцэтгэнэ.
3. Ханыг шалнаас дээш +2.40 түвшин хүртэл 300x300мм хэмжээтэй, улбар шар болон ногоон, цагаан өнгийн хавтангуудаар зурагт үзүүлсэн загварын дагуу өнгөлөх ба шалнаас +0.6-с +2.1 түвшин хүртэлх цагаан өнгийн хавтан нь хүүхдэд зориулсан зурагтай хавтан байна.
4. Ханын өнгөлгөөний хавтангаас дээших хэсгийг ус чийгт тэсвэртэй цагаан өнгийн эмульсэн будгаар будна.

Барилгын зураг төслийн "Алтайн газрын хүч"ХХК		
Обектын нэр: 2р цэцэрлэгийн барилга /240 хүүхэд/ Ховд, Шарга лакт сум		
Холболт Шифр	АГХ-06/24	Энэ хуудас
Инженер Арх	Ч.Бантулга	Засвартай
Гүйцэтгэсэн	Ч.Бантулга	Засваргүй
Шалгасан	Г.Хонгорзул	Хүчингүй

MSL architects	УЛААНБААТАР ХОТ, БАЯНГОЛ ДҮҮРЭГ, 21-Р ХОРОО 240 ХҮҮХДИЙН ЦЭЦЭРЛЭГИЙН БАРИЛГА АРИУН ЦЭВРИЙН ӨРӨӨ-3 /ханын дэлгээс/				
	Архитектор	Г.Болормаа	ЕГ Шифр: MSL-19-10	Масштаб: M1:50	Огноо: 2019/03
	Гүйцэтгэсэн	Б.Бямбабаяр	ТГ Шифр:	Зургийн дугаар: БА-39	Хуудас: 44
"ЭМ ЭС ЭЛ" ХХК	Шалгасан	М.Буяндэлгэр			

A3

ХААЛГАНЫ ДЭЛГЭЭС, НЭГДСЭН ТУУВЭР М1:50

ХААЛГА /Х-1/	
Нүхний хэмжээ	1000x2100h
Хэмжээ /мм/	970x2080h
Материал	Шилэгээзэмэй, дулаалгагүй металл хаалга /дотор/
Нийт тоо ширхэг	10ш /6а-7ш, зү-3ш/

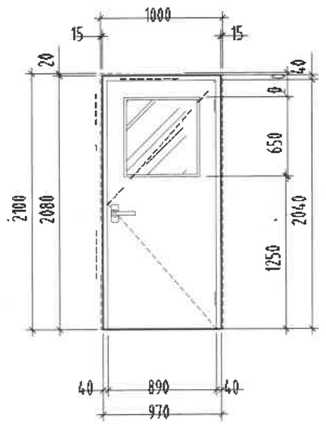

ХААЛГА /Х-2/	
Нүхний хэмжээ	800x2100h
Хэмжээ /мм/	770x2080h
Материал	Шилэгээзэмэй модон хаалга /АЦӨ/
Нийт тоо ширхэг	12ш /6а-6, зү-6/

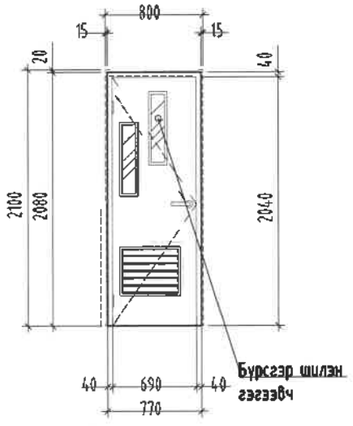

ХААЛГА /Х-2'/	
Нүхний хэмжээ	800x2100h
Хэмжээ /мм/	770x2080h
Материал	Шилэгээзэмэй модон хаалга
Нийт тоо ширхэг	10ш /6а-6ш, зү-4ш/

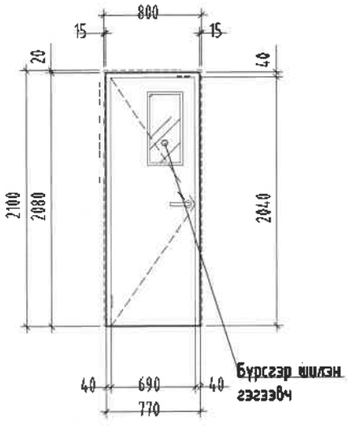

ХААЛГА /Х-3/	
Нүхний хэмжээ	1300x2100h
Хэмжээ /мм/	1270x2080h
Материал	Дулаалгагүй металл хаалга
Нийт тоо ширхэг	2ш

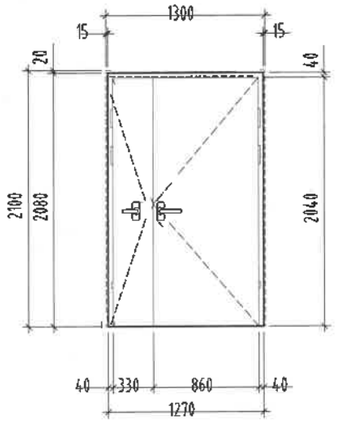

ХААЛГА /Х-3'/	
Нүхний хэмжээ	1500x2100h
Хэмжээ /мм/	1470x2080h
Материал	Дулаалгагүй металл хаалга
Нийт тоо ширхэг	2ш

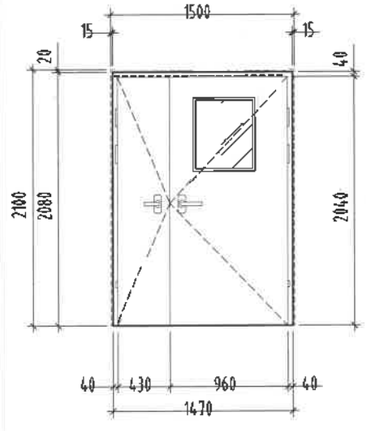

ХААЛГА /Х-4/	
Нүхний хэмжээ	900x2100h
Хэмжээ /мм/	870x2080h
Материал	Дулаалгагүй металл хаалга
Нийт тоо ширхэг	2ш /зү-2/

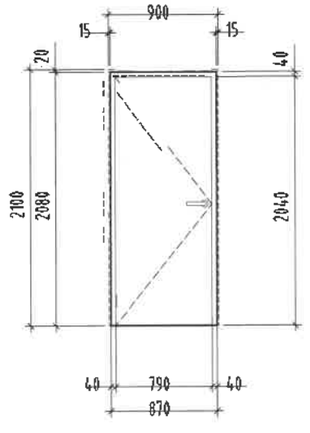

ХААЛГА /Х-5/	
Нүхний хэмжээ	1000x2100h
Хэмжээ /мм/	970x2080h
Материал	Дулаалгагүй металл хаалга
Нийт тоо ширхэг	6ш /6а-3ш, зү-3ш/

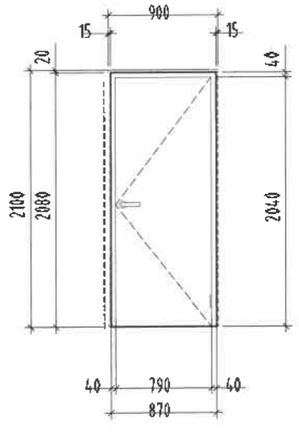

ХААЛГА /Х-6/	
Нүхний хэмжээ	900x2100h
Хэмжээ /мм/	870x2080h
Материал	Шилэгээзэмэй модон хаалга /АЦӨ/
Нийт тоо ширхэг	1ш

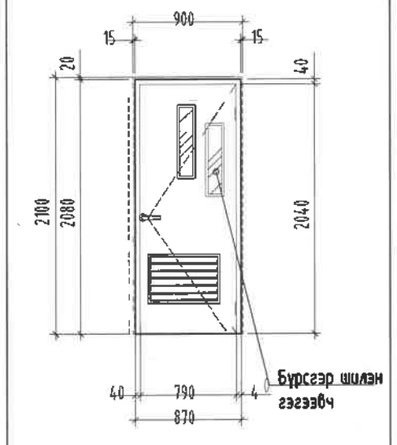

ХААЛГА /Х-7/	
Нүхний хэмжээ	1000x2100h
Хэмжээ /мм/	970x2080h
Материал	Модон хаалга
Нийт тоо ширхэг	4ш /6а-1ш, зү-3ш/

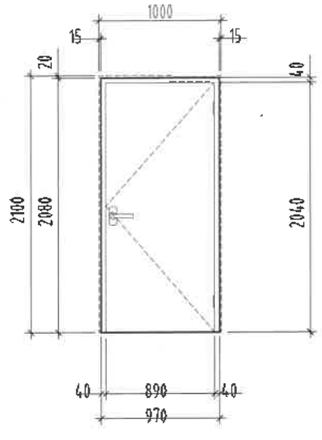

ГАДНА ХААЛГА /ГХ-1/	
Нүхний хэмжээ	1000x2100h
Хэмжээ /мм/	970x2080h
Материал	Дулаалгатай металл хаалга
Нийт тоо ширхэг	зү-1ш

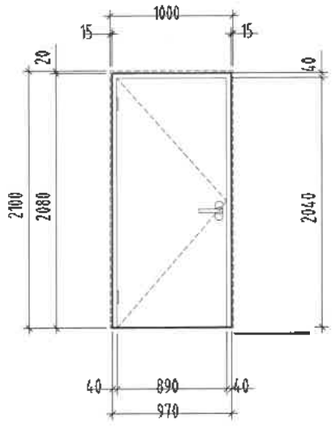

ГАДНА ХААЛГА /ГХ-2/	
Нүхний хэмжээ	1300x2100h
Хэмжээ /мм/	1270x2080h
Материал	Дулаалгатай металл хаалга
Нийт тоо ширхэг	1ш

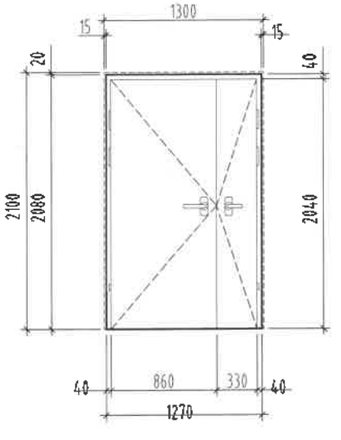

Тайлбар:

1. Энэ хуудсыг байгууллат, огтлол, нүүр талуудын хуудастай хамт үзнэ.
2. Гадна хаалганы ханатай харьцах хэсгийг шингэн хөөсөөр сайтар чигжинэ.
3. Модон эдэлхүүний чийглэг 16%-аас ихгүй байна.
5. Хаалгыг хийж гүйцэтгэхдээ газар дээр нь нүхний хэмжээг дахин авч, үйлдвэрт захиалж хийлгэнэ.

Барилгын зураг төслийн "Алтайн газрын хүч"ХХК
Обектын нэр: 2р цацэрлэгийн барилга
/240 хүүхэд/ Ховд, Шарга лангт сум

Холболт Шифр	АГХ-06/24	Энэ хуудас
Инженер Арх	Ч.Гантулга	Засвартай
Гүйцэтгэсэн	Ч.Гантулга	Засваргүй
Шалгасан	Г.Хонорууд	Хүчингүй

architects

"ЭМ ЭС ЭЛ" ХХК

УЛААНБААТАР ХОТ, БАЯНГОЛ ДҮҮРЭГ, 21-Р ХОРОО
240 ХҮҮХДИЙН ЦЭЦЭРЛЭГИЙН БАРИЛГА
ХААЛГАНЫ ДЭЛГЭЭС, НЭГДСЭН ТУУВЭР

Архитектор	Г.Болормаа	ЕГ Шифр: MSL-19-10	Масштаб: М1:50	Огноо: 2019/03
Гүйцэтгэсэн	М.Буянделгэр	ТГ Шифр:	Зургийн дугаар: БА-40	Хуудас: 44
Шалгасан	Э.Цэндсүрэн			

A3

ЦОНХ, ШИЛЭН ГЭГЭЭВЧНИЙ ДЭЛГЭЭС, НЭГДСЭН ТУУВЭР М1:50

ЦОНХ Ц-1	
Нүхний хэмжээ	1800x2000h
Хэмжээ	1770x1970h
Хүрээ	Металл хүрээтэй
Шилэгээ	3 давхар шилэгээтэй
Нийт тоо ширхэг	38ш

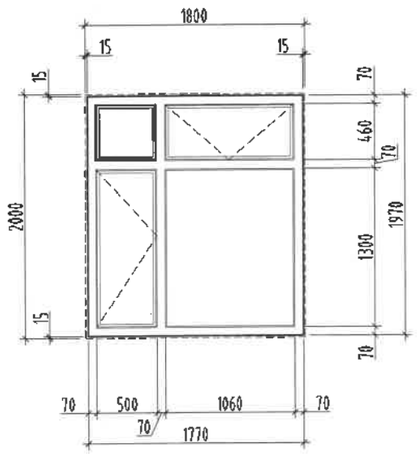

ЦОНХ Ц-2	
Нүхний хэмжээ	1000x1200h
Хэмжээ	970x1170h
Хүрээ	Металл хүрээтэй
Шилэгээ	3 давхар шилэгээтэй
Нийт тоо ширхэг	4ш

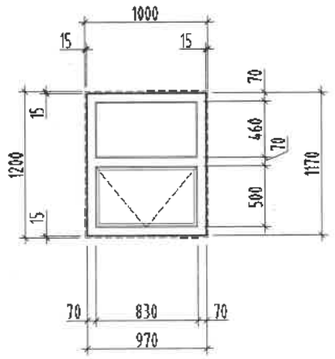

ЦОНХ Ц-3	
Нүхний хэмжээ	1500x2200h
Хэмжээ	1470x2170h
Хүрээ	Металл хүрээтэй
Шилэгээ	3 давхар шилэгээтэй
Нийт тоо ширхэг	1ш

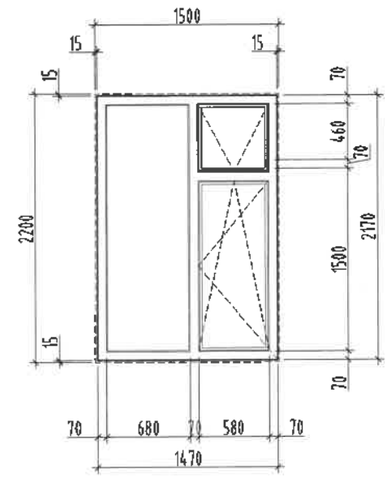

ЦОНХ Ц-4	
Нүхний хэмжээ	1500x2000h
Хэмжээ	1470x1970h
Хүрээ	Металл хүрээтэй
Шилэгээ	3 давхар шилэгээтэй
Нийт тоо ширхэг	6ш

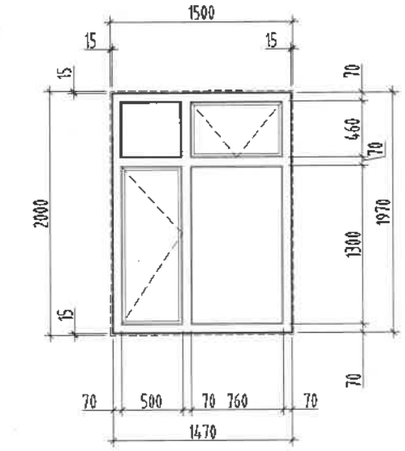

ЦОНХ Ц-6	
Нүхний хэмжээ	1500x1900h
Хэмжээ	1470x1870h
Хүрээ	Металл хүрээтэй
Шилэгээ	3 давхар шилэгээтэй
Нийт тоо ширхэг	1ш

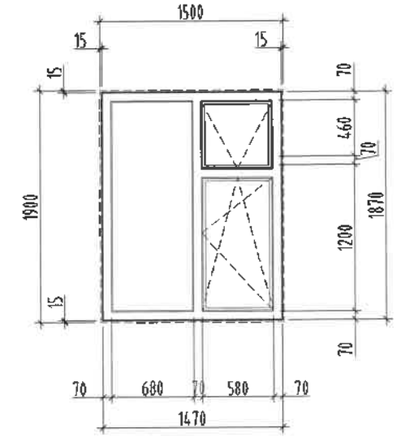

ЦОНХ Ц-1*	
Нүхний хэмжээ	1600x2650h
Хэмжээ	1570x2620h
Хүрээ	Металл хүрээтэй
Шилэгээ	3 давхар шилэгээтэй
Нийт тоо ширхэг	11ш

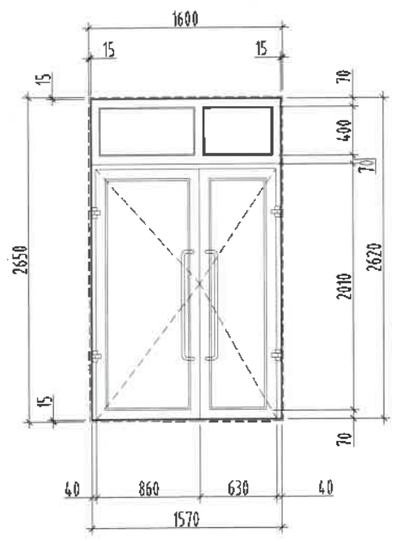

ЦОНХ Ц-5	
Нүхний хэмжээ	4300x1200h
Хэмжээ	4270x1170h
Хүрээ	Металл хүрээтэй
Шилэгээ	3 давхар шилэгээтэй
Нийт тоо ширхэг	4ш

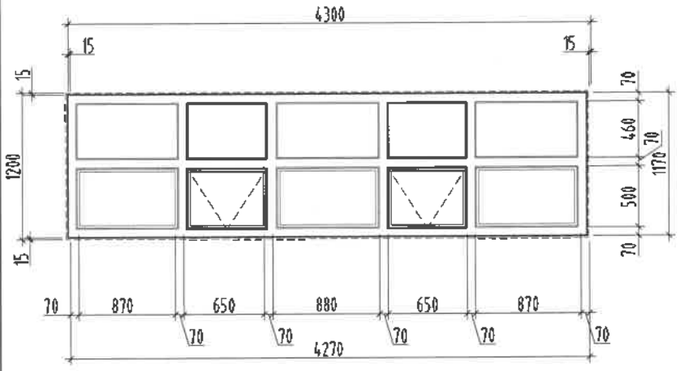

ЦОНХ Ц-7	
Нүхний хэмжээ	1500x800h
Хэмжээ	1470x770h
Хүрээ	Металл хүрээтэй
Шилэгээ	3 давхар шилэгээтэй
Нийт тоо ширхэг	2ш

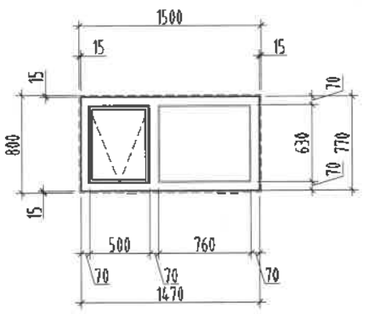

ШИЛЭН ГЭГЭЭВЧ ШГ-1	
Нүхний хэмжээ	2000x900h
Хэмжээ	1970x870h
Хүрээ	Хуванцар хүрээтэй
Шилэгээ	2 давхар шилэгээтэй
Нийт тоо ширхэг	16ш

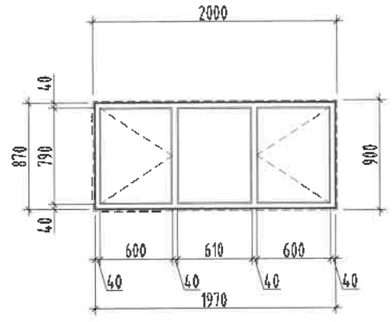

ШИЛЭН ГЭГЭЭВЧ ШГ-2	
Нүхний хэмжээ	1000x900h
Хэмжээ	970x870h
Хүрээ	Хуванцар хүрээтэй
Шилэгээ	2 давхар шилэгээтэй
Нийт тоо ширхэг	2ш

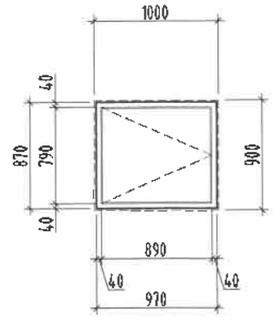

Тайлбар:

1. Энэ хуудсыг байгууллагт, огтлол, нүүр талуудын хуудастай хамт үзнэ.
2. Цонхны ханатай харьцах хэсгийг шингэн хөвсөн дулаалгаар сайтар чигжинэ.
3. Цонх`нь цагаан өнгийн металл хүрээтэй байх ба зураг үзүүлсэн хэмжээ загварын дагуу /нүхний хэмжээг гэсэн дээр нь дахин нарийн хэмжилт хийнэ/ үйлдвэрт захиалан хийлгэнэ. Бүх цонх ЕРДМ жийрэгтэй байна.

MSL architects

"ЭМ ЭС ЭЛ" ХХК

УЛААНБААТАР ХОТ, БАЯНГОЛ ДҮҮРЭГ, 21-Р ХОРОО
240 ХҮҮХДИЙН ЦЭЦЭРЛЭГИЙН БАРИЛГА
ЦОНХ, ШИЛЭН ГЭГЭЭВЧНИЙ ДЭЛГЭЭС, НЭГДСЭН ТУУВЭР

Архитектор		Г.Болормаа	ЕГ Шифр: MSL-19-10	Масштаб: М1:50	Огноо: 2019/03
Гүйцэтгэсэн		М.Буяндэлгэр	ТГ Шифр: .	Зургийн дугаар: БА-41	Хуудас: 44
Шалгасан		З.Цэндсүрэн			

1-Р ДАВХРЫН ШАЛНЫ БАЙГУУЛАЛТ, БҮТЭЦ ТОДОРХОЙЛОЛТ М1:150

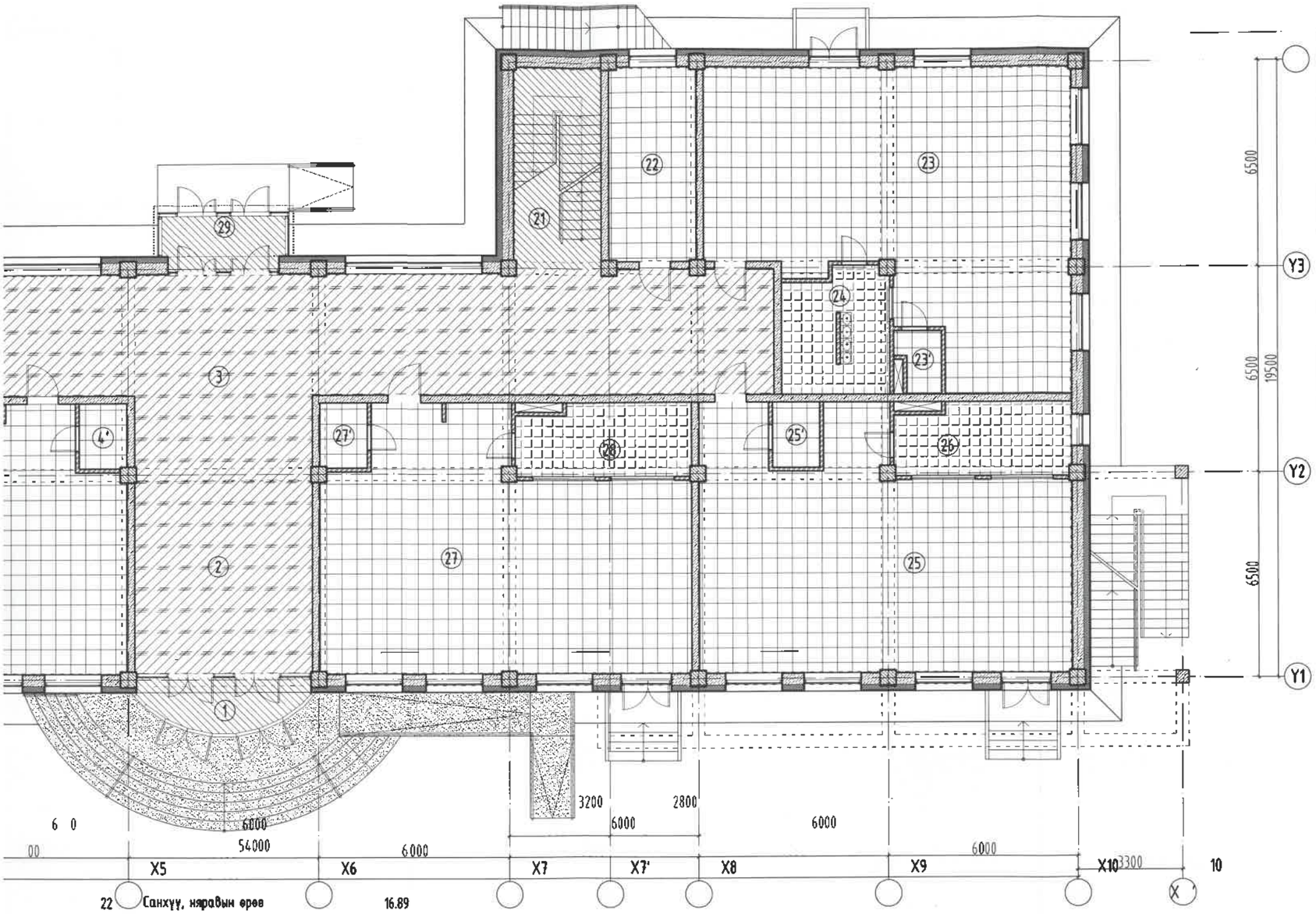

22	Санхүү, няравын өрөө	16.89
23	Бүлгийн өрөө	92.34
23'	Ор хураах өрөө	2.85
24	АЦӨрөө	12.92
25	Бүлгийн өрөө	83.14
25'	Ор хураах өрөө	3.11
26	АЦӨрөө	12.47
27	Бүлгийн өрөө	83.15
27'	Ор хураах өрөө	3.08
28	АЦӨрөө	12.39
29	Гонх	6.60
	НИЙТ ТАЛБАЙ	865.1

Тайлбар:

1. *Шалыг өнгөлөхөөс өмнө шалны бүтэц тодорхойлолтын дагуу бэлтгэл бетон үеийг чанартай сайн хийх ба зурагт заасан маркийн дагуу /М150/ бетоныг сонгоно.*
2. *PVC болон хатуу хуйлмал хулдаасыг сайн чанарын, зориулалтын цавуугаар цэвэр үзэмжтэй наана.*
3. *Зурагт тодорхойлсон өрөөнүүдийн шаланд сайн чанарын керамик хавтан болон чулуун хавтанг сонгож, зориулалтын цавуугаар хавтангийн уулзвараудыг тааруулан цэвэр үзэмжтэй наана. /Өнгийг захиалагчтай зөвшилцөж болно/*

Барилгын зураг төслийн "Алтайн газрын хүч"ХХК
Обектын нэр: 2р цэцэрлэгийн барилга /240 хүүхэд/ Ховд, Шарталакт сум

Холболт Шифр	АГХ-06/24	Энэ хуудас
Инженер Арх	Ч.Гантулга	Засвартай
Гүйцэтгэсэн	Ч.Гантулга	Засваргүй
Шалгасан	Г.Хонгорзул	Хүчингүй

Шалны бүтэц тодорхойлолт

Зоорийн давхрын шалны тэмдэглэгээ, тодорхойлолт

Шалны төрөл	Тэмдэглэгээ	Талбай /м2/	Зориулалт
Ш-1 өнгөлгөө: PVC хулдаас		477.7 а в н	үлгийн өрөө, ор хурах өрөө, жилчдын хувцас солих өрөө, эмчий рөө, тусгаарлах өрөө, санхүү н яравын өрөө
Ш-2 өнгөлгөө: Чулуун хавтан		43.94	Гонх, шалны хонгил, хонгил
Ш-3 өнгөлгөө: Хатуу хуйлмал хулдаас		182.1	Хонгил, вестибюль
Ш-4 өнгөлгөө: Керамик хавтан		106.8 в у	риун цэвриин өрөө, шүршүүрийн рөө, ажилчдын хувцас солих өрөө, гаалга дамжлага, хоол бэлтгэл халуун цех
Ш-5 өнгөлгөө: Ероху будаг		35.5 А у	гуулах, сан узель, цахилгаан зелийн, холбооны узелийн өрөө

Шалны нийт талбай 865.1м²

Керамик хавтан өнгөлгөөтэй шал

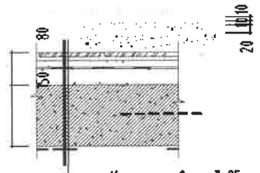

Керамик хавтан δ=25мм
Цавуу
Цементэн тэгшилгээ М150 δ=40мм
Бэлтгэл бетон үе М150 δ=80мм

Чулуун хавтан өнгөлгөөтэй шал

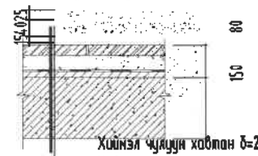

Хийнэл чулуун хавтан δ=25мм
Цавуу
Суурь түрхлэг
Цементэн тэгшилгээ М150 δ=40мм
Бэлтгэл бетон үе М150 δ=80мм

Хатуу хуйлмал хулдаасан өнгөлгөөтэй шал

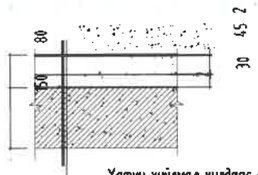

Хатуу хуйлмал хулдаас δ=2мм
Хулдаасны цавуу
Цементэн тэгшилгээ δ=45мм
Бэлтгэл бетон үе М150 δ=80мм

Ероху тосон будаг өнгөлгөөтэй шал

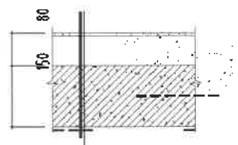

Тусгай будаг /ероху/ 2 үе
Цементэн тэгшилгээ δ=40мм
Бэлтгэл бетон үе М150 δ=80мм
Нягтруулсан хайрга

PVC хулдаасан өнгөлгөөтэй шал

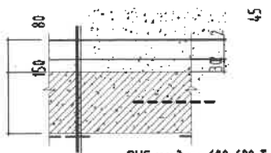

PVC хулдаас 600х600 δ=5мм
Хулдаасны цавуу
Цементэн тэгшилгээ δ=45мм
Бэлтгэл бетон үе М150 δ=80мм
Нягтруулсан хайрга

УЛААНБААТАР ХОТ, БАЯНГОЛ ДҮҮРЭГ, 21-Р ХОРОО
240 ХҮҮХДИЙН ЦЭЦЭРЛЭГИЙН БАРИЛГА

Р ШАЛНЫ БАЙГУУЛАЛТ, БҮТЭЦ ТОДОРХОЙЛОЛТ

MSL architects "ЭМ ЭС ЭЛ" ХХК

Архитектор	1- ДАВХРЫН	Г.Болормаа	ЕГ Шифр: MSL-19-10	Масштаб: М1:150	Огноо: 2019/03
Гүйцэтгэсэн		М.Буяндэлгэр	ТГ Шифр:	Зургийн дугаар: БА-43	Хуудас: 44
Шалгасан		Э.Цэндсүрэн			

1-Р ДАВХРЫН ШАЛНЫ БАЙГУУЛАЛТ, БҮТЭЦ ТОДОРХОЙЛОЛТ М1:150

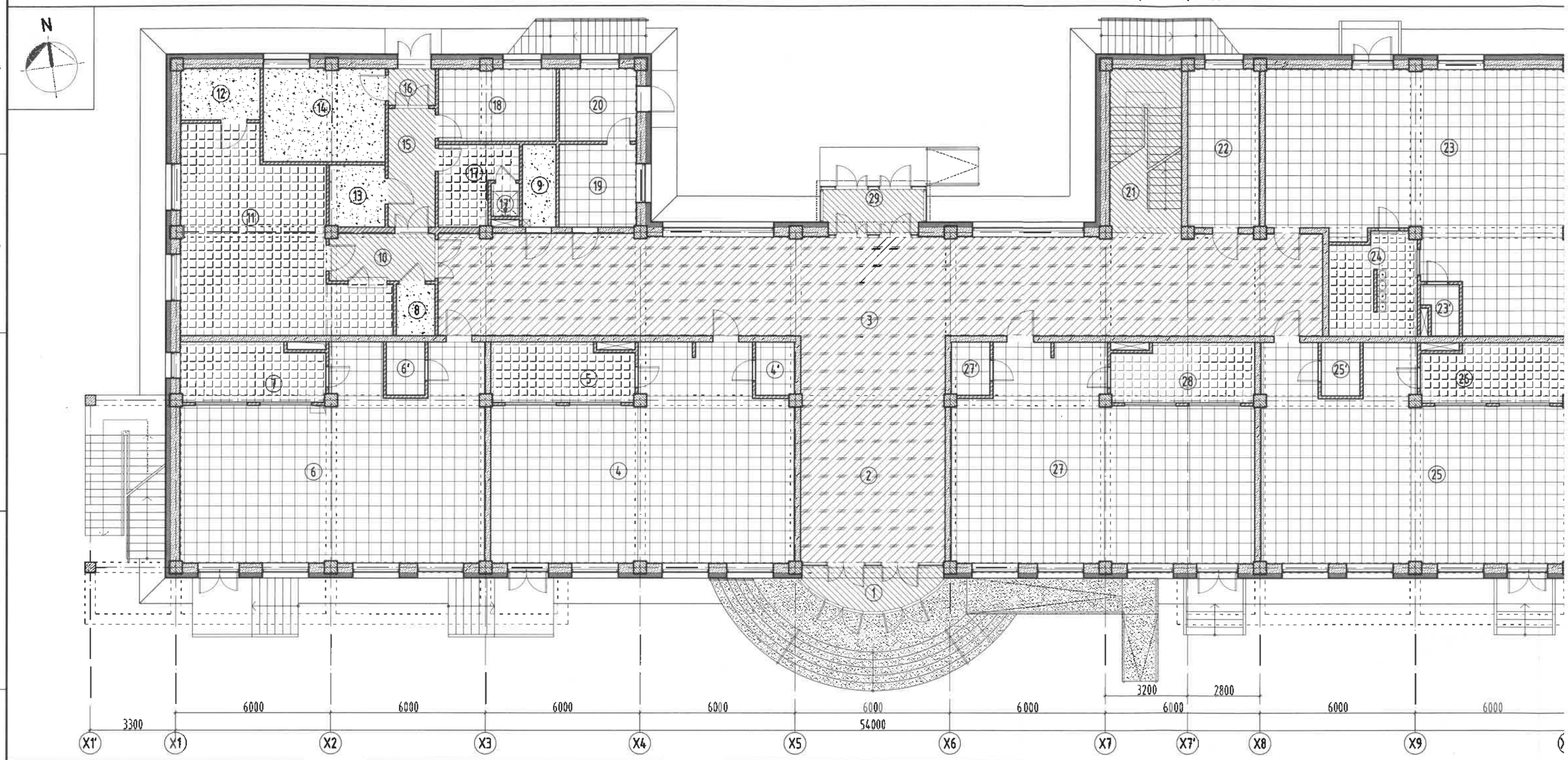

1-Р ДАВХРЫН ӨРӨӨНИЙ ТОДОРХОЙЛОЛТ		
Өрөөний дугаар	Өрөөний нэр	Талбай (м2)
1	Гонх	7.7
2	Хонгил	49.23
3	Вестибюль	132.92
4	Бүлгийн өрөө	83.15
4'	Ор хураах өрөө	3.08
5	АЦӨрөө	12.39
6	Бүлгийн өрөө	83.16
6'	Ор хураах өрөө	3.09
7	АЦӨрөө	12.47
8	Холбооны узель	3.00
9	Цахилгааны узель	4.16
10	Хонгил	7.44
11	Гал тогоо, хоол бэлтгэл, угаалга	47.35
12	Хүйтэн бүтээгдэхүүний агуулах	6.13
13	Хуурай агуулах	5.14
14	Сан узель	17.0
15	Хонгил	8.42
16	Гонх	2.60
17	Ажилчдын АЦӨрөө	7.88
17'	Ажилчдын шүршүүрийн өрөө	1.41
18	Ажилчдын хувцас солих өрөө	2.60
19	Эмчийн өрөө	9.60
20	Тусгаарлах өрөө	8.45
21	Шатны хонгил	17.83
22	Санхүү, няравын өрөө	16.89
23	Бүлгийн өрөө	92.34
23'	Ор хураах өрөө	2.85
24	АЦӨрөө	12.92
25	Бүлгийн өрөө	83.14
25'	Ор хураах өрөө	3.11
26	АЦӨрөө	12.47
27	Бүлгийн өрөө	83.15
27'	Ор хураах өрөө	3.08
28	АЦӨрөө	12.39
29	Гонх	6.60
НИЙТ ТАЛБАЙ		865.1

Тайлбар:

1. *Шалыг өнгөлөхөөс өмнө шалны бүтэц тодорхойлолтын дагуу бэлтгэл бетон үеийг чанартай сайн хийх ба зурагт заасан маркийн дагуу /М150/ бетоныг сонгоно.*
2. *PVC болон хатуу хуйлмал хулдаасыг сайн чанарын, зориулалтын цавуугаар цэвэр үзэмжтэй наана.*
3. *Зурагт тодорхойлсон өрөөнүүдийн шаланд сайн чанарын керамик хавтан болон чулуун хавтанг сонгож, зориулалтын цавуугаар хавтангийн уулзваруудыг тааруулан цэвэр үзэмжтэй наана. /Өнгийг захиалагчтай зөвшилцөж болно/*

2-Р ДАВХРЫН ШАЛНЫ БАЙГУУЛАЛТ, БҮТЭЦ ТОДОРХОЙЛОЛТ М1:150

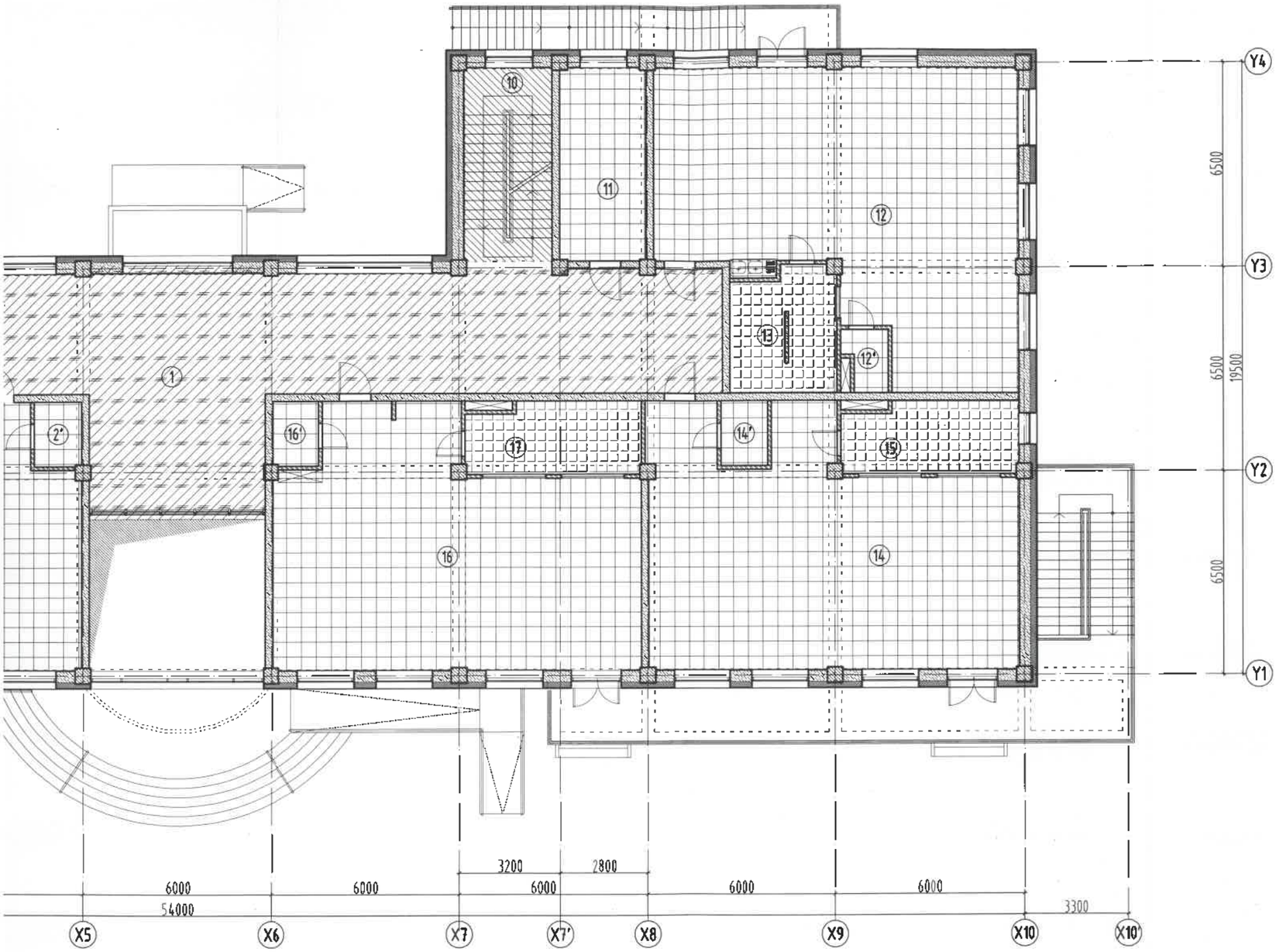

	АЦ9рөө	12.92
	Бүлгийн өрөө	83.35
	Ор хураах өрөө	3.09
	АЦ9рөө	12.45
	Бүлгийн өрөө	83.15
	Ор хураах өрөө	3.08
	АЦ9рөө	12.39
	НИЙТ ТАЛБАЙ	839.6

Тайлбар:

1. *Шалыг ангелахээс өмнө шалны бүтэц тодорхойлолтын дагуу бэлтгэл бетон үеийг чанартай сайн хийх бөгөөд зураг заасан маркийн дагуу /М150/ бетоныг сонгоно.*
2. *PVC болон халуун хуйлмал хулдаасыг сайн чанарын, зориулалтын цавуугаар цэвэр үзэгнэгүй наана.*
3. *Зураг тодорхойлсон өрөөнүүдэд шалаад сайн чанарын керамик хавтан болон чулуун хавтанг сонгож, зориулалтын цавуугаар хавтангийн цулзваруудыг тааруулан цэвэр үзэгнэгүй наана. /Өнгийг захиалагчтай зөвшилцөх болно/*

Зоорийн давхрын шалны төмдэглэгээ, тодорхойлолт

Шалны төрөл	Төмдэглэгээ	Талбай /м2/	Зориулалт
Ш-1 өнгөлгөө: PVC хулдаас		572.1	Бүлгийн өрөө, ор хураах өрөө, арга зүйч багш нарын өрөө, эрхэлгчийн өрөө
Ш-2 өнгөлгөө: Чулуун хавтан		17.2	шатны хонгил
Ш-3 өнгөлгөө: Халуун хуйлмал хулдаас		156.86	вестибюль
Ш-4 өнгөлгөө: Керамик хавтан		93.5	Арчуун цэврийн өрөө, угаалга индүүдэгийн өрөө
Шалны нийт талбай 839.66м^2			

Шалны бүтэц тодорхойлолт

Керамик хавтан өнгөлгөөтэй шал

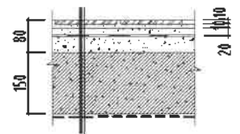

Керамик хавтан δ=25мм
Цавуу
Цементэн тэгшилгээ М150 δ=40мм
Бэлтгэл бетон үе М150 δ=80мм

Чулуун хавтан өнгөлгөөтэй шал

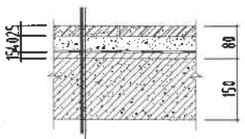

Хиймэл чулуун хавтан δ=25мм
Цавуу
Суурь түрхлэг
Цементэн тэгшилгээ М150 δ=40мм
Бэлтгэл бетон үе М150 δ=80мм

Халуун хуйлмал хулдаасан өнгөлгөөтэй шал

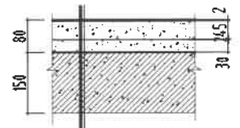

Халуун хуйлмал хулдаас δ=2мм
Хулдаасны цавуу
Цементэн тэгшилгээ δ=45мм
Бэлтгэл бетон үе М150 δ=80мм

Ероо тосон будаг өнгөлгөөтэй шал

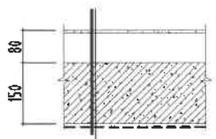

Тусгай будаг /ероо/ 2 үе
Цементэн тэгшилгээ δ=40мм
Бэлтгэл бетон үе М150 δ=80мм
Нягтруулсан хайрга

PVC хулдаасан өнгөлгөөтэй шал

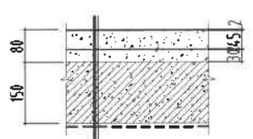

PVC хулдаас 600х600 δ=5мм
Хулдаасны цавуу
Цементэн тэгшилгээ δ=45мм
Бэлтгэл бетон үе М150 δ=80мм
Нягтруулсан хайрга

MSL architects

"ЭМ ЭС ЭЛ" ХХК

УЛААНБААТАР ХОТ, БАЯНГОЛ ДҮҮРЭГ, 21-Р ХОРОО
240 ХҮҮХДИЙН ЦЭЦЭРЛЭГИЙН БАРИЛГА
2-Р ДАВХРЫН ШАЛНЫ БАЙГУУЛАЛТ, БҮТЭЦ ТОДОРХОЙЛОЛТ

Архитектор		Г.Болормаа	ЕГ Шифр: MSL-19-10	Масштаб: М1:100	Огноо: 2019/03
Гүйцэтгэсэн		М.Буяндэлгэр	ТГ Шифр:	Зургийн дугаар: БА-44	Хуудас: 44
Шалгасан		З.Цэндсүрэн			

2-Р ДАВХРЫН ШАЛНЫ БАЙГУУЛАЛТ, БҮТЭЦ ТОДОРХОЙЛОЛТ М1:150

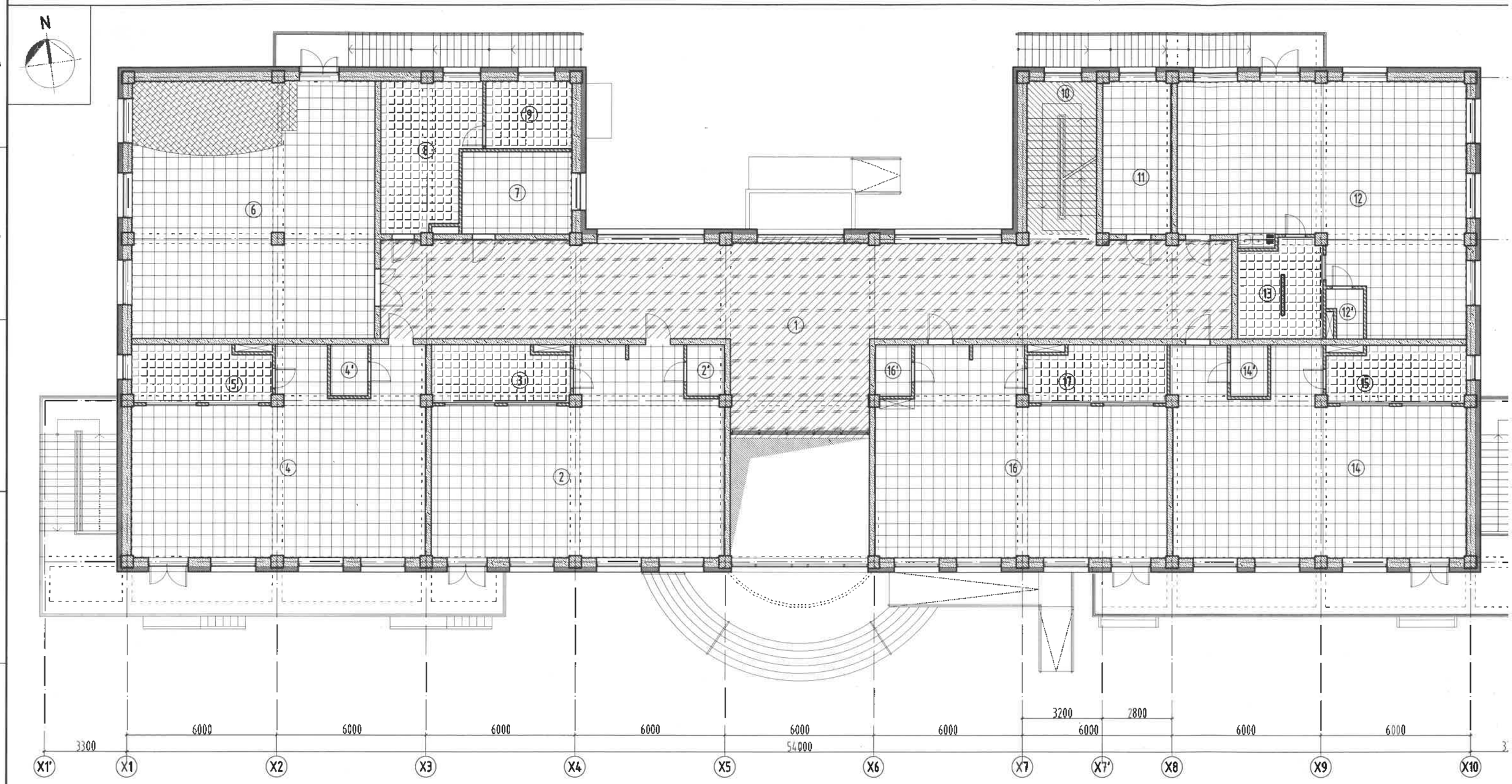

2-Р ДАВХРЫН ӨРӨӨНИЙ ТОДОРХОЙЛОЛТ		
Өрөөний дугаар	Өрөөний нэр	Талбай (м2)
1	Вестибюль	156.86
2	Бүлгийн өрөө, ор хураах өрөө	83.15
2'	Ор хураах өрөө	3.08
3	АЦӨрөө	12.39
4	Бүлгийн өрөө	83.16
4'	Ор хураах өрөө	3.1
5	АЦӨрөө	12.47
6	Урлаг заал	100.61
7	Арга зүйч, багш нарын өрөө	14.58
8	Угаалга, хатаалгын өрөө	21.39
9	Индүүдлэгийн өрөө	9.46
10	Шатны хонгил	17.18
11	Эрхлэгчийн өрөө	16.89
12	Бүлгийн өрөө	92.38
12'	Ор хураах өрөө	2.50
13	АЦӨрөө	12.92
14	Бүлгийн өрөө	83.35
14'	Ор хураах өрөө	3.09
15	АЦӨрөө	12.45
16	Бүлгийн өрөө	83.15
16'	Ор хураах өрөө	3.08
17	АЦӨрөө	12.39
НИЙТ ТАЛБАЙ		839.6

Тайлбар:

1. *Шалыг өнгөлөхөөс өмнө шалны бүтэц тодорхойлолтын дагуу бэлтгэл бетон үеийг чанартай сайн хийх ба зурагт заасан маркийн дагуу /М150/ бетоныг сонгоно.*
2. *PVC болон хатуу хуйлмал хулдаасыг сайн чанарын, зориулалтын цавуугаар цэвэр үзэмжтэй наана.*
3. *Зурагт тодорхойлсон өрөөнүүдийн шаланд сайн чанарын керамик хавтан болон чулуун хавтанг сонгож, зориулалтын цавууг хавтангийн уулзвараудыг тааруулан цэвэр үзэмжтэй наана. /Өнгийг захиалагчтай зөвшилцөж болно/*

1-Р ДАВХРЫН ТЕХНОЛОГИЙН БАЙГУУЛАЛТ М1:150

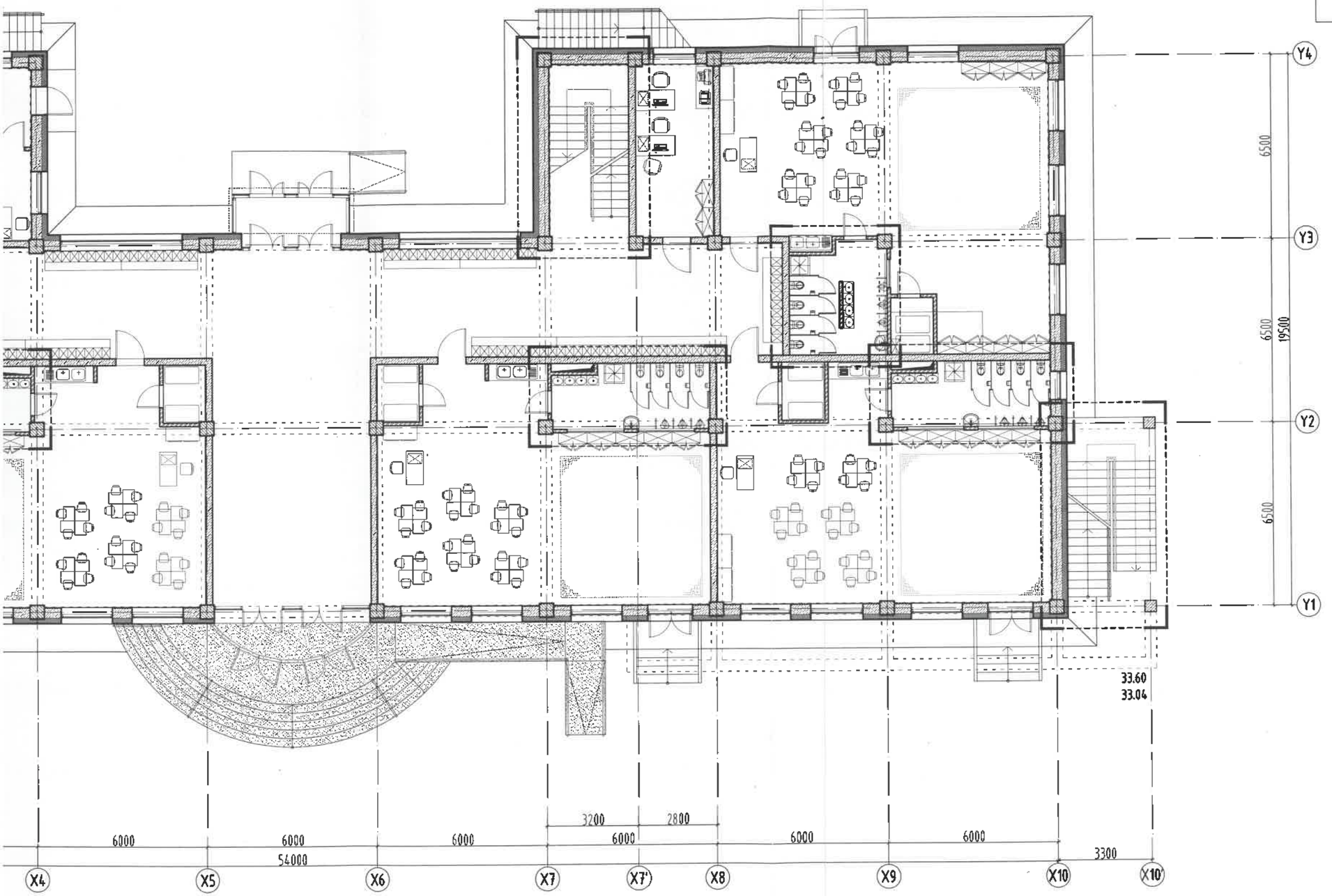

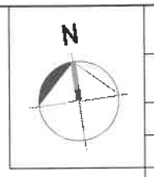

1-Р ДАВХРЫН ӨРӨӨНИЙ ТОДОРХОЙЛОЛТ

Өрөөний дугаар	Өрөөний нэр	Талбай (м2)
1	Гонх	7.7
2	Хонгил	49.23
3	Вестибюль	132.92
4	Бүлгийн өрөө	83.15
4'	Ор хураах өрөө	3.08
5	АЦӨрөө	12.39
6	Бүлгийн өрөө	83.16
6'	Ор хураах өрөө	3.09
7	АЦӨрөө	12.47
8	Холбооны узель	3.00
9	Цахилгааны узель	4.16
10	Хонгил	7.44
11	Гал тогоо, хоол бэлтгэл, угаалга	47.35
12	Хүйтэн бүтээгдэхүүний агуулах	6.13
13	Хуурай агуулах	5.14
14	Сан узель	17.0
15	Хонгил	8.42
16	Гонх	2.60
17	Ажилчдын АЦӨрөө	7.88
17'	Ажилчдын шүршүүрийн өрөө	1.41
18	Ажилчдын хувцас солих өрөө	2.60
19	Эмчийн өрөө	9.60
20	Тусгаарлах өрөө	8.45
21	Шатны хонгил	17.83
22	Санхүү, нярабын өрөө	16.89
23	Бүлгийн өрөө	92.34
23'	Ор хураах өрөө	2.85
24	АЦӨрөө	12.92
25	Бүлгийн өрөө	83.14
25'	Ор хураах өрөө	3.11
26	АЦӨрөө	12.47
27	Бүлгийн өрөө	83.15
27'	Ор хураах өрөө	3.08
28	АЦӨрөө	12.39
29	Гонх	6.60
НИЙТ ТАЛБАЙ		865.1

Барилгын зураг төслийн "Алтайн газрын хүч"ХХК
Обектын нэр: 2р цэцэрлэгийн барилга /240 хүүхэд/ Ховд, Шарталакт сум

Холболт Шифр	АГХ-06/24	Энэ хуудас
Инженер Арх	Ч.Бантулга	Засвартай
Гүйцэтгэсэн	Ч.Бантулга	Засваргүй
Шалгасан	Г.Хонгорзул	Хүчингүй

MSL architects

"ЭМ ЭС ЭЛ" ХХК

УЛААНБААТАР ХОТ, БАЯНГОЛ ДҮҮРЭГ, 21-Р ХОРОО
240 ХҮҮХДИЙН ЦЭЦЭРЛЭГИЙН БАРИЛГА
1-Р ДАВХРЫН ТЕХНОЛОГИЙН БАЙГУУЛАЛТ

Архитектор		Г.Болормаа	ЕГ Шифр: MSL-19-10	Масштаб:	Огноо: М1:150019/03
Гүйцэтгэсэн		М.Буяндэлгэр	ТГ Шифр:	Зургийн дугаар:	Хуудас:
Шалгасан		Э.Цэндсүрэн			

A3

1-Р ДАВХРЫН ТЕХНОЛОГИЙН БАЙГУУЛАЛТ М1:150

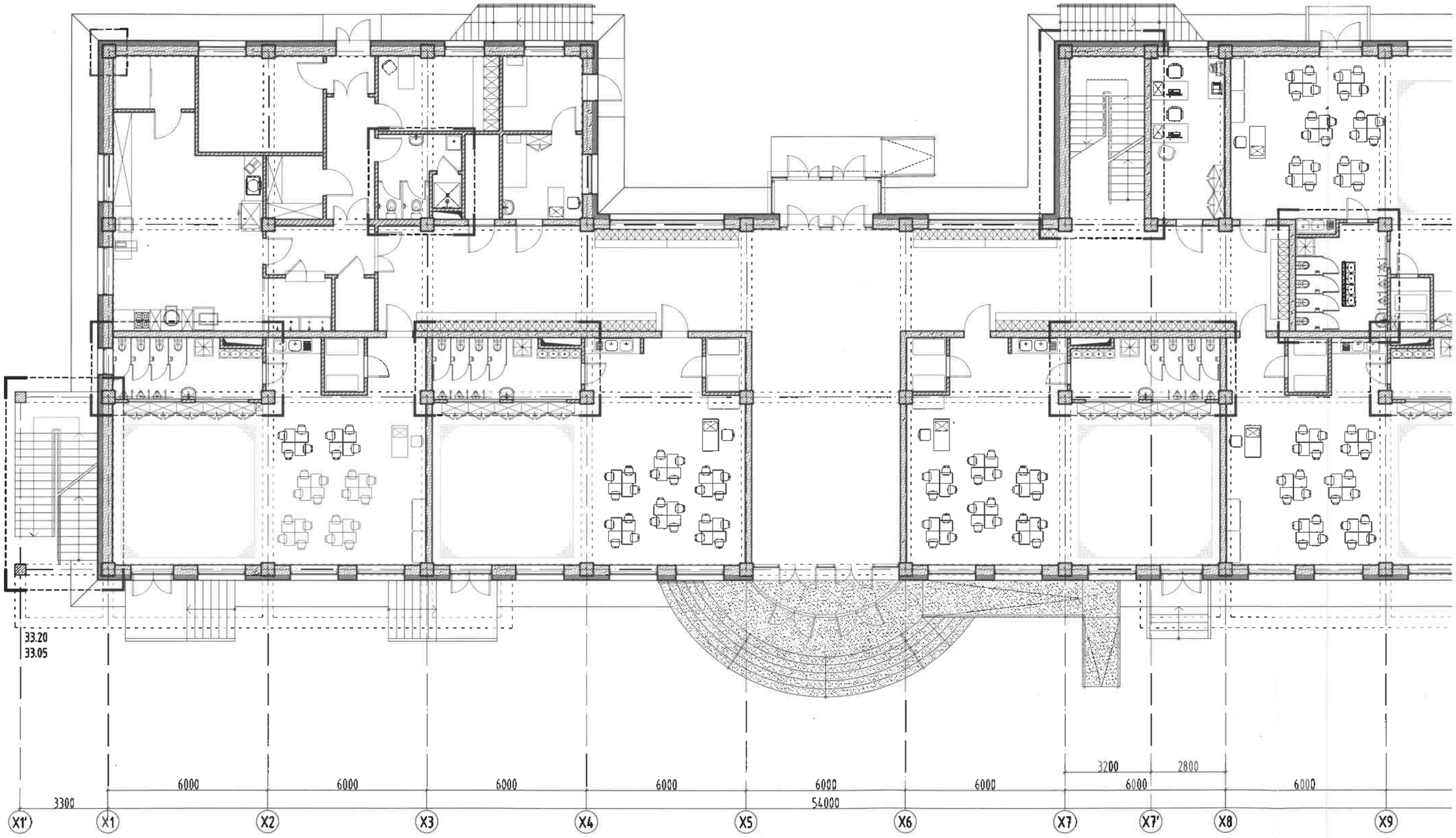

2-Р ДАВХРЫН ТЕХНОЛОГИЙН БАЙГУУЛАЛТ М1:150

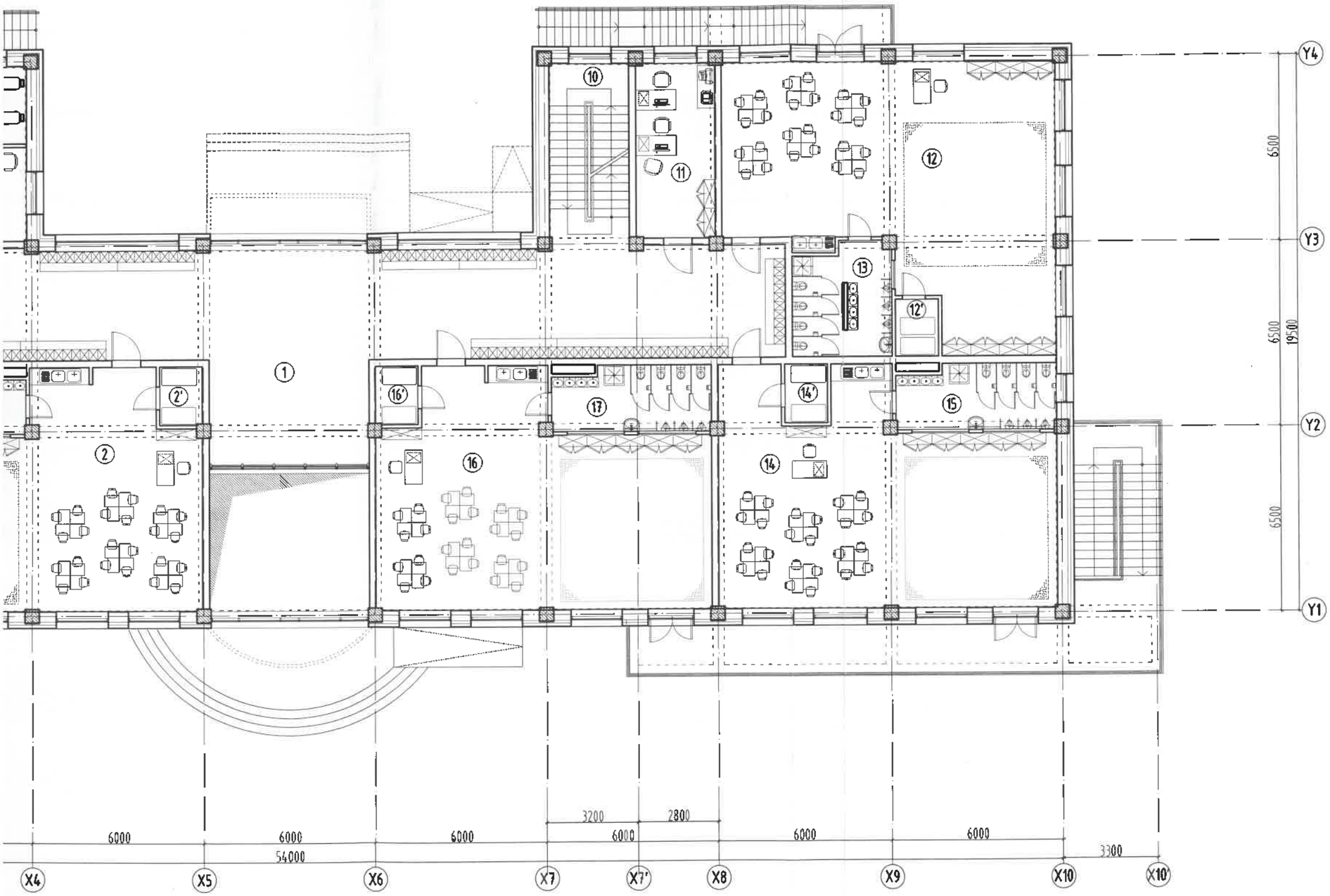

N

2-Р ДАВХРЫН ӨРӨӨНИЙ ТОДОРХОЙЛОЛТ

Өрөөний дугаар	Өрөөний нэр	Талбай (м2)
1	Вестибюль	156.86
2	Булгийн өрөө, ор хураах өрөө	83.15
2'	Ор хураах өрөө	3.08
3	АЦӨрөө	12.39
4	Булгийн өрөө	83.16
4'	Ор хураах өрөө	3.1
5	АЦӨрөө	12.47
6	Урлаг заал	100.61
7	Арга зүйч, багш нарын өрөө	14.58
8	Чгаалга, хатаалгын өрөө	21.39
9	Индүүдлэгийн өрөө	9.46
10	Шатны хонгил	17.18
11	Эрхлэгчийн өрөө	16.89
12	Булгийн өрөө	92.38
12'	Ор хураах өрөө	2.50
13	АЦӨрөө	12.92
14	Булгийн өрөө	83.35
14'	Ор хураах өрөө	3.09
15	АЦӨрөө	12.45
16	Булгийн өрөө	83.15
16'	Ор хураах өрөө	3.08
17	АЦӨрөө	12.39
НИЙТ ТАЛБАЙ		839.6

"ЭМ ЭС ЭЛ" ХХК	УЛААНБААТАР ХОТ, БАЯНГОЛ ДҮҮРЭГ, 21-Р ХОРОО 240 ХҮҮХДИЙН ЦЭЦЭРЛЭГИЙН БАРИЛГА				
	2-Р ДАВХРЫН ТЕХНОЛОГИЙН БАЙГУУЛАЛТ				
	Архитектор	Г.Болормаа	ЕГ Шифр: MSL-19-10	Масштаб: М1:100	Огноо: 2019/03
	Гүйцэтгэсэн	М.Буяндэлгэр	ТГ Шифр:	Зургийн дугаар:	Хуудас:
	Шалгасан	З.Цэндсүрэн			

A3

2-Р ДАВХРЫН ТЕХНОЛОГИЙН БАЙГУУЛАЛТ М1:150

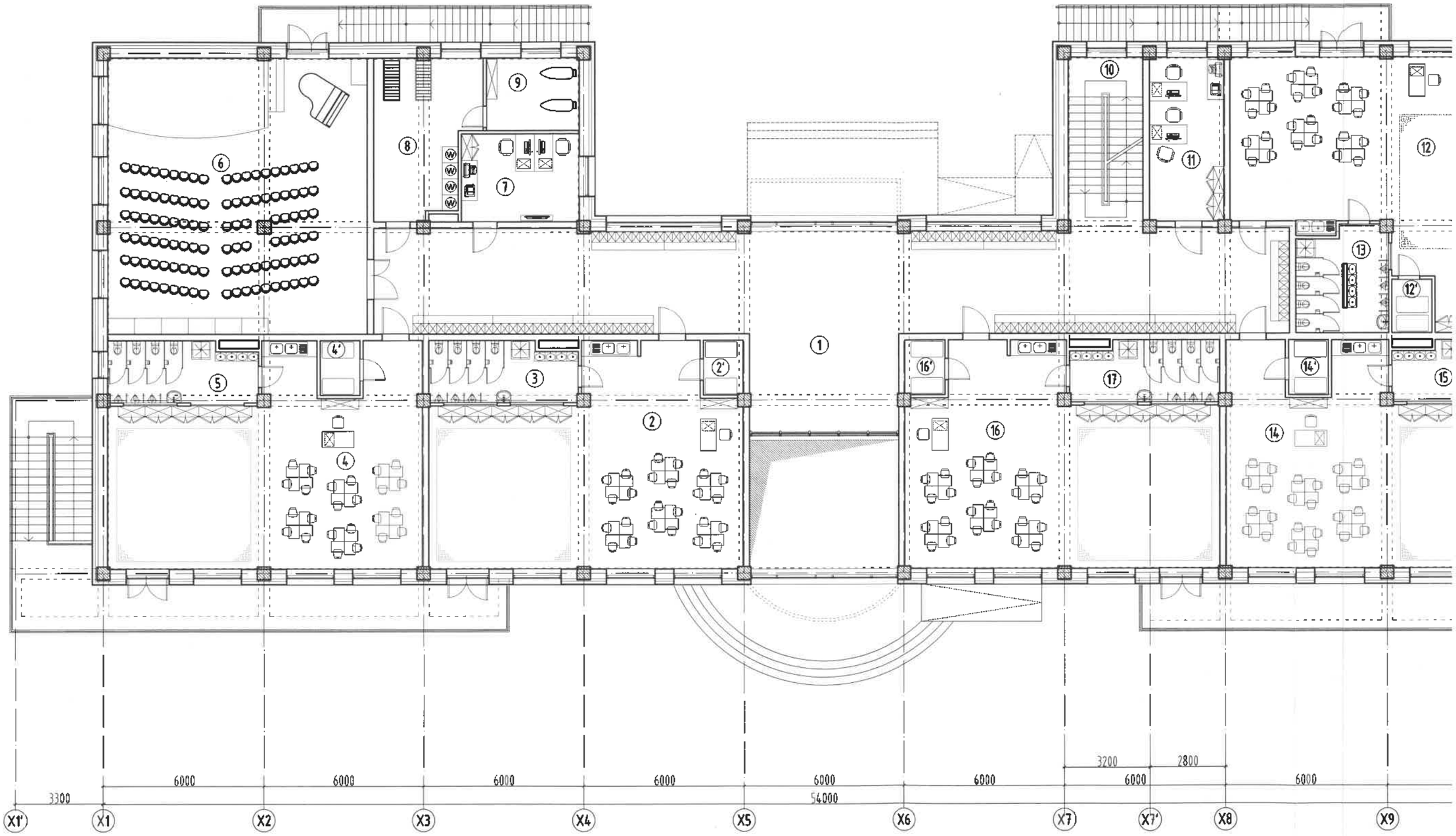

"Алтайн газрын хүч" ХХК
ТЗД: ЗТ43-770/21, Улаанбаатар хот, Хан-Уул дүүрэг, 3-р хороо, Энгельс-5, 1002 тоот, утас:99106763

ЕГ Шифр:АГХ-06/24

/ Ховд аймаг, Жаргалант сум, 7-р баг /

2 ДУГААР ЦЭЦЭРЛЭГИЙН БАРИЛГА

БАРИЛГА БҮТЭЭЦИЙН ХЭСЭГ-ББ

Захирал. . . . . /С.Бямбасүрэн/

Инженер. . . . . /Ц.Цэрэнбадам/

УЛААНБААТАР ХОТ 2024 ОН

Ерөнхий хэсэг:

Цэцэрлэгийн барилгын зургийг Ховд аймгийн Жаргалант суманд барихаар төлөвлөж "Болор пирамид" ХХК-ийн боловсруулан, 2020 оны 01 сарын 15 нд Барилгын хөгжлийн төвийн 021/2020 тоот магадлалын ерөнхий дүгнэлтээр батлагаажуулсан.

Тухайн батлагаажуулсан зураг төслийг Ховд аймгийн Жаргалант сумын 2 дугаар цэцэрлэгийн барилгад холболт хийж гүйцэтгэхдээ "Энх-Өрнөлт" ХХК-ний гүйцэтгэсэн архив №23-091 ЗТ11-550/19 тоот дүгнэлтийг үндэслэн суурийн холболтын зураг төслийг хийж гүйцэтгэв.

Байгаль, цаг уурын ерөнхий өгөгдлүүд:

Гадна агаарын тооцооны температур -38.4 С		Газар хөдлөлийн балл	8 балл
Цасны ачаалал	50кг/м2	Барилгын хариуцлагын зэрэг	II-р зэрэг
Салхины ачаалал	42кг/м2		

Геоморфологийн хэв шинж, гидрогеологийн нөхцөл: Судалгааны талбай нь Буянт голын таттмын дээрхи I дэнжид байрлах бөгөөд хуриттлал зөөгдлийн хэв шинжийн тэгшитэр гадаргууд байрлана. Өндрийн зөрүү багатай ерөнхийдөө тэгшитэр тогтоотой. 2023.11.07-ны өрөмдлөгөөр ул хөрсний ус 4.4 метрт илэрсэн бөгөөд хур тундас ихсэх үед хөрсний ус нь гадаргын устай гидравлик холбоотой учир 1.0-2.0 метрээр дээшлэх магадлалтай.

Барилга бүтээцийн /ББ/ хэсгийн зураг төслийн шийдэл: Уг барилга нь 1-блок.

- Тэнхлэгээрээ 54.0х19.5м хэмжээтэй зоорьгүй 2 давхар барилга төлөвлөсөн. Үндсэн даацын бүтээц: Төмөр бетон каркас
- Суурь: Баганын доор төмөр бетон баганан, гадна ханын доор суурийн дам нуруу төлөвлөсөн.
- Гадна хана: 360мм царуул шохойн гулдмай+150мм эрдэс хөвөн дулаалга, металл хавтан өнгөлгөөтэй.
- Хучилт: 150мм зузаантай цутгамал төмөр бетон.

Бууръ: Барилгын суурь суух бууръ хөрс нь барилгын инженер геологийн "Энх-Өрнөлт" ХХК-ний гүйцэтгэсэн архив №23-091 ЗТ11-550/19 тоот дүгнэлтээр бор шаргал өнгийн дунд өвөрөөгчийн настай, аллювы-пролювийн гарал үсаар ханасан элсэн чигжээстэй хайрган ул хөрс. Бусад физик механик шинж чанарыг ББ-2 хүдэснаас үз. Бууръ хөрсийг гадаргуугийн үснаас хамгаалж ашиглалтын явцад болон үгсралтын явцад бууръ хөрсөнд ус нэвтрүүлэхгүй байх арга хэмжээг авах шаардлагатай. Тус барилгын зураг төслийг дулааны улиралд үгсралтын ажилыг хийхээр гүйцэтгэв.

Суурь: Баганан суурь, суурийн дам нурууний бетоны анги В20 /М250/арматурын анги А400, А240 байхаар зураг төсөлд тусгасан болно. Баганан суурь, суурийн дам нуруу, хамар ханын сууриудын доор 100мм зузаан В10/М150/ ангийн бетон бэлтгэл хийнэ. Бетон цутгалтын ажлыг гүйцэтгэхдээ ''Цутгамал бетон, төмөр бетон бүтээц''-ийн БНбД 52-02-05, цутгамал төмөр бетоны ажил гүйцэтгэх заавар БД52-102-04-ийн холбогдох заалтуудын дагуу гүйцэтгэнэ. Бууръ, суурийн ажлыг гүйцэтгэхдээ барилгын газар шороо ба бууръ суурийн ажлыг гүйцэтгэх БНбД 3.02.01-90-ийг баримтална. Суурийн хөрстэй харьцаж буй босоо гадаргууг гост 2889-80 стандартын МБК-Г-85 маркын халуун хар тосоор 2 удаа түрхлэг хийж өгөх шаардлагатай.

Цутгамал төмөр бетон каркас: Цутгамал төмөр бетон хийцийн бетоны анги В20/М250/, ажлын арматурын анги А400, хөндлөн арматурын анги А240 байхаар зураг төсөлд тусгасан. Цутгамал төмөр бетоны ажил гүйцэтгэхдээ "Цутгамал бетон, төмөр бетон бүтээц" БНбД52-02-05, цутгамал төмөр бетоны ажил гүйцэтгэх заавар БД52-102.04-ийн заалтуудыг баримталбал зохино. Хэв хашмал нь бат бөх, хөшүүн нөхцөлөөр хангагдсан байх шаардлагатай да бетоны бат бэх 70%-даа хүрэхээс өмнө буюу 28 хоногоос өмнө хэв хашмалыг суллаж болохгүй. Каркасыг давхар тус бүрээр нь цутгах да цутгалтын явцад гарах ажлын зааг буюу тасралтын дараа үргэлжлүүлэн цутгахдаа гадаргууд тогтсон цементэн өнгийг арилгах хэрэгтэй. Бетон зуурмагаас дээж авч, бат бэхийг тодорхойлуулах шаардлагатай.

Хана: Барилгын гадна ханын зузаан 610мм зузаантай байна. 360мм-ийн зузаан 600кг/м3 аас багагүй нягттай сийрмэг бетон гулдмайгаар өрж гадна талаас нь 150мм зузаан эрдэс хөвөн хавтангаар дулаалж 100мм металл хавтангаар өнгөлнө. Барилгад хэрэглэх хөнгөн блок нь MNS0831:2001, тоосго нь MNS138:2010 стандартын шаардлагыг хангасан байх ёстой. Хөнгөн блок нь дүүргэгч хана болж байгаа тул багана дам нурууны ирмэгээс 20мм ийн зайтай өрж зай завсарыг уян зөөлөн матеиралаар чигжинэ. Өргийн зуурмагийн марк М50. Өргийн зэрэг нь II бөгөөд нормаль барьцалдалт нь 1,8кг/см2>Rсүн>1,2кг/см2 байна. Өргийн ажил гүйцэтгэхдээ өргөт бүтээцийн норм дүрэм БНбД 51-02-05-ийг баримталбал зохино. Гадна ханын торыг өндрийн дагуу 600мм тутамд, дотор ханын торыг өндрийн дагуу 675мм ханын торны зургийн дагуу байрлуулна.

Ялуу: Гадна хананд гаргах цонхны нүх нь дамнурууны доор байх тул ялуу тавигдахгүй. Гадна хананд гаргах хаалганы нүх да хамар хананд гаргах нүхнүүд дээр үгсармал төмөр бетон ялуу тавина. Үгсармал төмөр бетон ялууг цуврал В1.038-1-ийн дэвтэр-1 ээс сонгов. Ялууны суулт 1.5м ээс илүү өргөнтэй нүхний дээр 35см ээс багагүй, 1.5м хүртлэх нүхэн дээр 25см ээс багагүй дэрлүүлж суулгана. Үгсармал төмөр бетон ялууг М100 маркийн жигд тараасан бэхжээгүй шинэхэн зуурмаг дээр суулгана.

Хучилт, Шат: Цутгамал хучилт, шатны арматурчлалыг дам нурууны арматурчлалтай хамтад нь хийх шаардлагатай. Цутгамал бетоны ажлыг гүйцэтгэхдээ "Цутгамал төмөр бетон бүтээц" БНбД52-02-05, ын заалтыг баримталбал зохино. Хэв хашмал нь бат бөх, хөшүүн нөхцөлөөр хангагдсан байх шаардлагатай да бетоны бат бэх 70%-даа хүрэхээс өмнө буюу 28 хоногоос өмнө хэв хашмалыг суллаж болохгүй. Цутгамал хучилтанд гарах нүхэн дээр нэмэгдэл арматур тавих шаардлагатай. Цутгамал хучилт, шатны бетоны анги В20 /М250/арматурын анги А400, А240 байхаар зураг төсөлд тусгасан болно. Хучилт, шатны арматурын хамгаалалтын үеийн зузаан 20мм байна.

Хаяавч: Барилгын эргэн тойрон 120см өргөнтэй хаяавчийг В10 ангийн бетоноор 10-13см зузаантайгаар цутгаж 20мм цементэн тэгшилгээ хийж өнгөлнө. Хаяавчийг гадагш 2% налуутай цутгана. Хаяавч бетоны суурийн ус үл нэмтрүүлэх чанараар тогтоосон марк W6, хүйтэн тэсвэрлэлтээр тогтоосон марк F75 байна.

Анхаарах зүйл:

- Катлованы нээсний дараа инженер геологийн дүгнэлт гаргасан байгууллагаар акт гаргуулж, авторын хяналт хийлгэж шийдэл гаргуулсны дараа суурийн ажлыг эхлэх
- Далд ажлын актыг материалын тохирлын гэрчилгээ болон фото зураг, хэмжилтийн зургаар баталгаажуулах.
- Суурь болон хучилтанд гарах нүхийг БА, ХАС, ЦБУ, ЦАХ, ХД маркийн зурагтай уялдуулж гаргах.
- Хучилтанд гарах Ф100мм ээс бага диаметртэй нүхнүүдийг гаргахдаа ажлын арматурыг таслахгүйгээр гаргах.

АЛТАЙН ГАЗРЫН ХҮЧ	Ховд аймаг, Жаргалант сум, 7-р баг 2 дугаар цэцэрлэгийн барилга				Ye шат: А3
	Зургийн жагсаалт тайлбар бичиг				
Утас: 99106763	Инженер		Ц.Цэрэнбадам	ЕГ Шифр: АГХ-06/24	Масштаб: -- М1:---	Огноо: 2024
Алтайн газрын хүч	Гүйцэтгэсэн		Ц.Цэрэнбадам	ТГ Шифр:	Зургийн дугаар: ББ-2	Хуудас: 66
	Шалгасан		З.Батболд			

12/28/2016 8:01:55 PM

А3

Байршлын схем

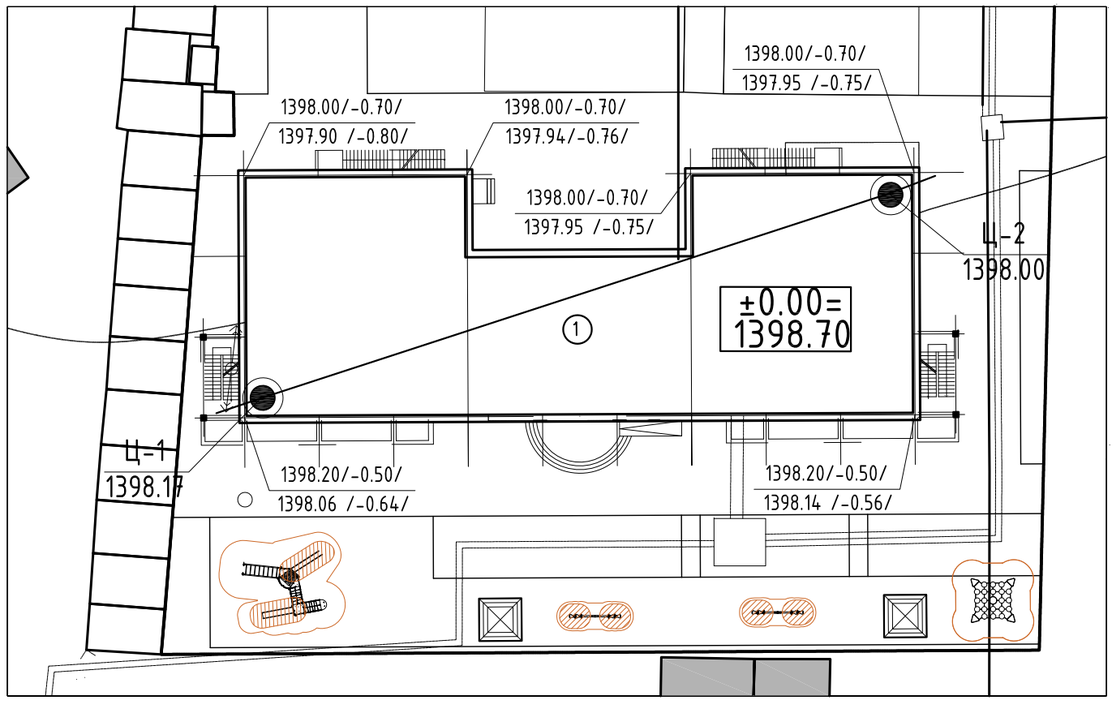

① Төлөвлөж цэцэрлэгийн барилга

Инженер геологийн зүсэлт I-I'
Суурь суулгалт

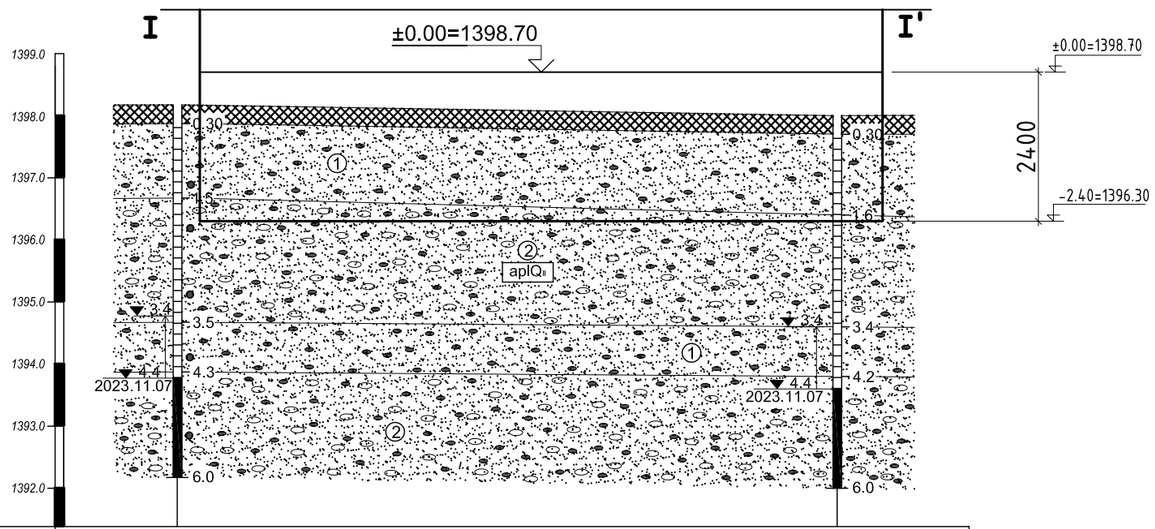

Цооногийн дугаар	Ц-1	Ц-2
Амсрын өндөржилт.м	1398.17	1398.00
Хоорондын зай. м	53.14	

ТАЙЛБАР БИЧИГ

Ховд аймгийн Жаргалант сумын нутаг дэвсгэрт баригдах 2-р цэцэрлэгийн барилгын суурь суух бууль хөрс нь барилгын инженер геологийн "Энх-Өрнөлт" ХХК-ний гүйцэтгэсэн архив №23-091 ЗТ11-550/19 тоот дүгнэлтээр бор шаргал өнгийн дунд өөрөвдөгчийн настай, аллювй-пролювийн гарал үсаар ханасан элсэн чигжээстэй хайрган ул хөрс. болно.

Хөрсний ширхэгийн бүрэлдэхүүнд:	Элсэн чигжээстэй хайрган ул хөрс /ИГЭ-2/
Хайр, Хайрга	52.7%
Элс	44.3%
Тоос	1.6%
Шавар	1.4% тус тус агуулагдана.
Физик шинж чанарын үзүүлэлтүүд:	
Байгалийн чийг	0,048
Хатуу хэсгийн нягт Г/см3	2,65
Хөрсний нягт Г/см3	2.17
Хөрсний хэлхээдсийн нягт Г/см3	2.07
Сүвэрхэг байдал %	22.03
Сүвэрхэгийн итгэлцүүр	0.283
Чийглэгийн зэрэг	0.42
Хөрсний механик тооцооны норматив үзүүлэлтүүдийг БНбД2.02.01-94-ийн хүснэгт-1 ээр тодорхойлбол:	
Зууралдалын хүч	$C_н$=2 kПа
Дотоор үрэлтийн өнцөг	$Q_н$=43
Хэв гажилтын модуль	$E_н$=50 мПа
Тооцооны утга:	
Тооцооны эсэргүүцэл	Ro=600 кПа
Барьцалдах хүч	C=2 кПа C=1.3 кПа
Дотоод үрэлтийн өнцөг	Q=43.0 Q=38.7
Газар шорооны ажлын зэрэг	III-IV
Улирлын хөлдөлтийн гүн	3.68 м
Улиралын хөлдөлтийн бүсэд	Овойлт үүсгэхгүй
Газар хөдлөлийн балл	8 балл

Суурийн нүхийг нээсний дараа инженер геологийн дүгнэлт гаргасан байгууллагаар акт гаргуулж, авторын хяналт хийлгэж шийдэл гаргуулсны дараа суурийн ажлыг эхлэх. Суурийн нүхийг механизмаар ухахдаа төслийн түвшингээс дээш 200-300мм дутуу ухаж, төслийн түвшин хүртэл гараар ухах хэрэгтэй. Суурийн нүхийг эргүүлж чигжихдээ овойлт, суулт, хөвлт үүсгэхгүй хуурай хөрсөөр 200-300мм тутамд үечлэн 1.65г/см3-аас багагүй нягттай болтол нягтруулна.

Таних тэмдэг

- Асгамал хөрс
- ① ИГЭ-1. Хайргархаг элсэн хөрс
- ② ИГЭ-2. Элсэн чигжээстэй хайрган хөрс
- I-I' Инженер геологийн зүсэлтийн чиглэл
- alpQII Хөрсний нас, гарал үүслийн индекс

Цооногын амсар
0.3 Хөрсний хил зааг
Хөрсний дээж авсан гүн
6.0 Цооногын гүн. м

АЛТАЙН ГАЗРЫН ХҮЧ	Ховд аймаг, Жаргалант сум, 7-р баг 2 дугаар цэцэрлэгийн барилга				
Утас: 99106763	Суурь суулгалтын зураг				Үе шат: А3
Алтайн газрын хүч	Инженер		Ц.Цэрэнбадам	ЕГ Шифр: АГХ-06/24	Масштаб: -- М1:---	Огноо: 2024
	Гүйцэтгэсэн		Ц.Цэрэнбадам	ТГ Шифр:	Зургийн дугаар: ББ-3	Хуудас: 66
	Шалгасан		З.Батболд			

А3

Суурийн байгуулалт М1:200

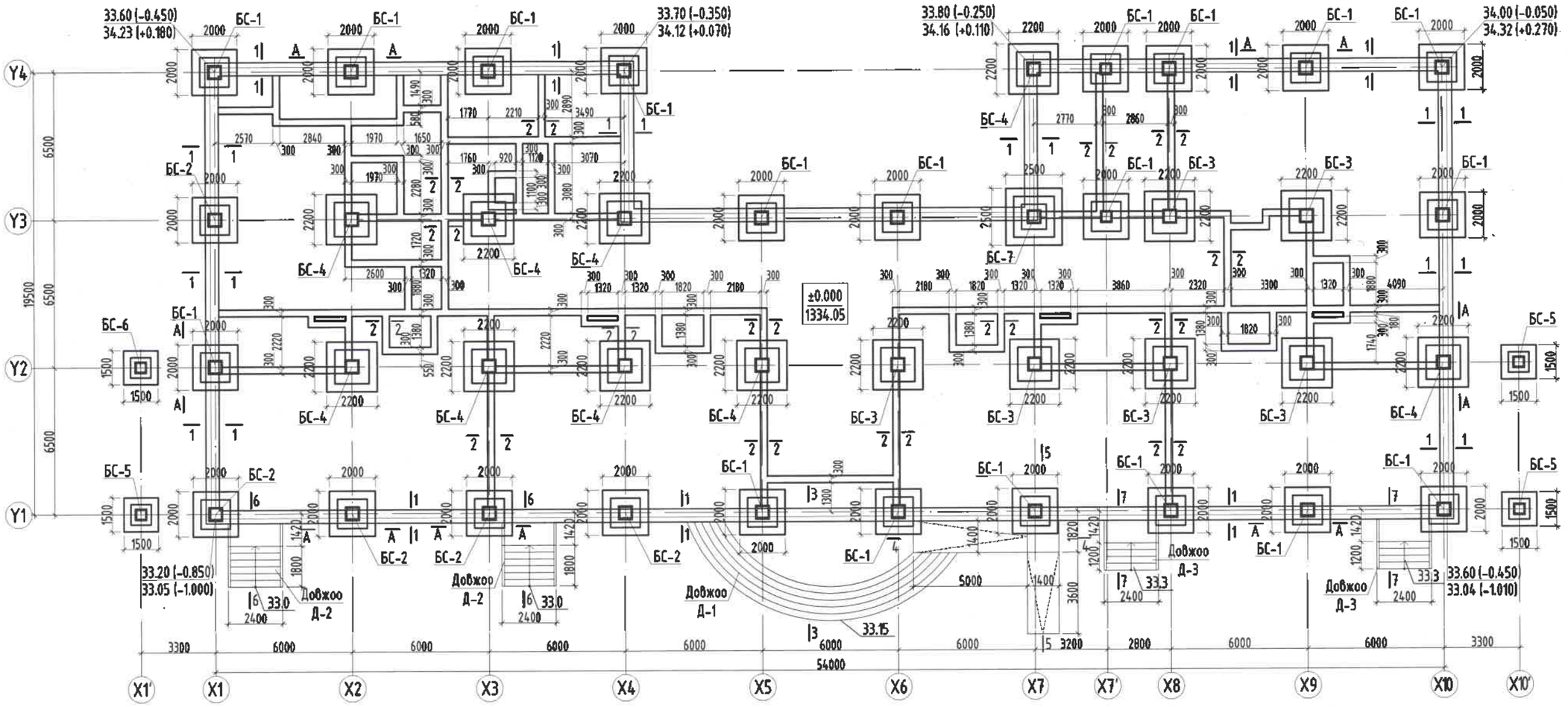

ЦУТГАМАЛ ЭЛЕМЕНТИЙН НЭГДСЭН ТҮҮВЭР

Д/д	Тэмдэг-лэгээ	Элементийн нэр	Тоо шир	Бетон бэлтгэл эзэл /м³/		Бетоны эзэл /м³/		Гангийн жин /кг/	
				Нэгж	Нийт	Нэгж	Нийт	Нэгж	Нийт
БС-1	ББ-7	Баганан суурь БС-1	19	0.48	9.12	1.10	20.90	123.10	2338.90
БС-2	ББ-8	Баганан суурь БС-2	5	0.48	2.40	9.50	47.50	679.80	3399.00
БС-3	ББ-9	Баганан суурь БС-3	6	0.58	3.48	2.10	12.60	258.60	1551.60
БС-4	ББ-10	Баганан суурь БС-4	9	0.58	5.22	11.80	106.20	600.90	5408.10
БС-5	ББ-11	Баганан суурь БС-5	3	0.29	0.87	2.60	7.80	277.60	832.80
БС-6	ББ-12	Баганан суурь БС-6	1	0.29	0.29	3.40	3.40	483.90	483.90
БС-7	ББ-13	Баганан суурь БС-7	1	0.73	0.73	11.80	11.80	882.30	882.30
ШС-1	ББ-14								

Зураг төсөл магадлан шинжилгээ
ЭКСПЕРТ №
2/22
/Гарын үсэг/
2019.06.27
Эзэмшигчийн эсэл
Барилгын хөгжлийн бүлэг

Тайлбар

1. Суурийн нүх ухах явцад инженер-геологийн судалгааны дүгнэлтэд заагдсан хөрснөөс өөр төрлийн хөрс илэрэх, эсвэл ухаас дарсан нүх тааралдах, хөрсний ус илэрэх тохиолдолд зургийн инженер, инженер-геологийн судалгаа хийсэн хүмүүсээр үзүүлж техникийн шийдэл гаргуулах шаардлагатай.
2. Суурийн нүх ухаж дуусмагц инженер-геологийн мэргэжлийн хүнээр үзүүлж акт тогтоолгосны дараа суурь угсралтын ажлыг гүйцэтгэх шаардлагатай.
3. Суурь ба баганын бетоныг сайтар нягтруулж өгөх ба бетон цутгах үедээ стандартад заагдсаны дагуу бетон зуурмагаас сорьц авч бетоны ангийг лабораторт тодорхойлуулж акт үйлдэж ажилбал зохино.
4. Тус хуудсыг ББ-5-ББ-13 хуудасны зурагтай хамт үз.
5. Котлованыг механизмаар ухахдаа суурь суулгах төслийн түвшингөөс дээш 20-30см дутуу ухаж түүнээс доош төслийн түвшин хүртэл гараар ухах хэрэгтэй.
7. Суурийн гарах шугам сүлжээний нүхийг ХС, ЦБУ маркын холбогдох зургуудтай хамт үз.

ЗӨВШӨӨРӨЛЦСӨН		
БА	М.Буяндэлгэр	
ХАС	Б.Ану	
ЦБУ	С.Ганбат	
ХТ, ДГ	Н.Жаргал	
ХД	Т.Пүрэвзагд	

MSL architects

"ЭМ ЭС ЭЛ" ХХК

УЛААНБААТАР ХОТ, БАЯНГОЛ ДҮҮРЭГ, 21-Р ХОРОО
ЦЭЦЭРЛЭГИЙН БАРИЛГА /240 ХҮҮХДИЙН ОРТОЙ/

Суурийн байгуулалт

Инженер	Г.Мөнхзаяа	ЕГ Шифр: MSL-19-10	Масштаб: М1:200	Огноо: 2019/02
Гүйцэтгэсэн	Г.Мөнхзаяа	ТГ Шифр:	Зургийн дугаар: ББ-04	Хуудас: 66
Шалгасан	Д.Болортунгалаг			

А3

Огтлол 1-1 М1:50

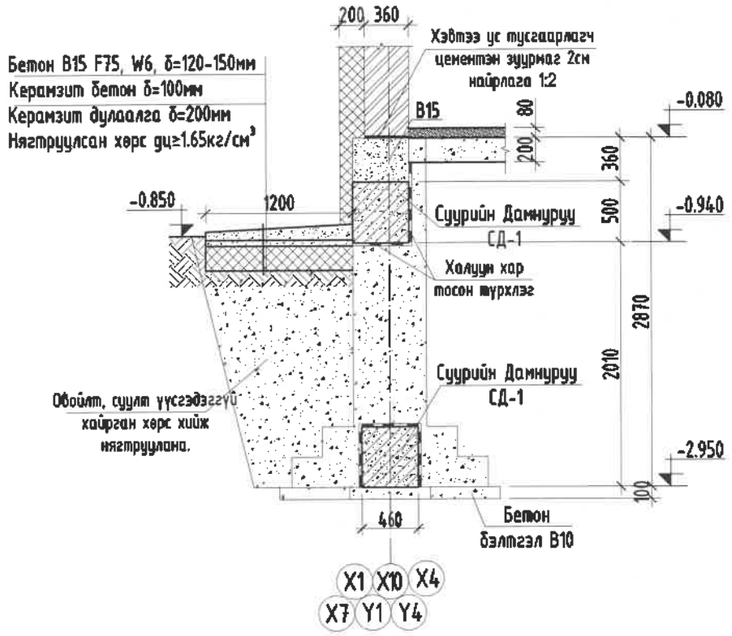

Огтлол 2-2 М1:50
/Дотор хамар ханын суурь/

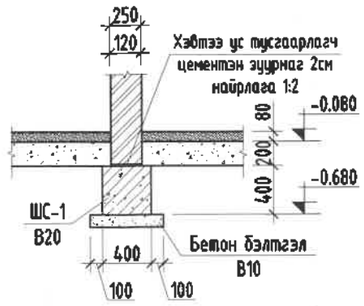

Шугаман суурь ШС-1 М1:25

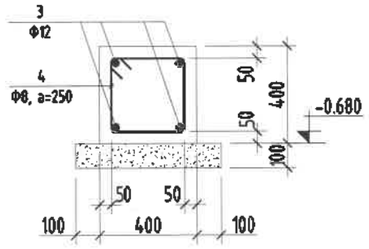

ХЭСГИЙН ТОДОРХОЙЛОЛТ

Поз	Загвар
2	320, 480, 400, 240
4	380, 380, 300, 300

Барилгын зураг төслийн "Алтайн газрын хүч"ХХК		
Обектын нэр: 2-р цэцэрлэгийн барилга /240 хүүхэд/, Ховд. Жоргалант сум		
Холболт Шифр	АГХ-06/24	Энэ хуудас
Инженер Арх	Ц.Цэрэнбадам	Засвартай
Гүйцэтгэсэн	Ц.Цэрэнбадам	Засваргүй
Шалгасан	З.Батволд	Хүчингүй

Огтлол А-А М1:50

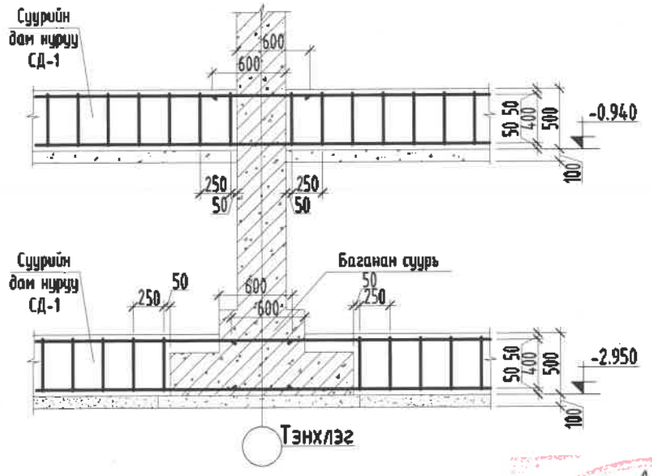

Суурийн дам нуруу СД-1
М1:25

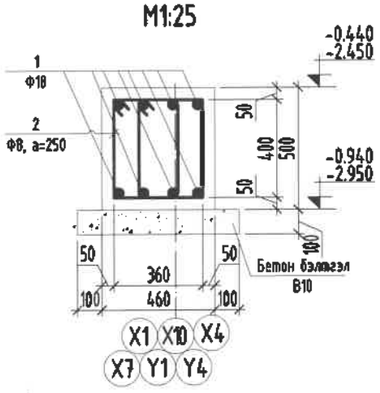

ЦУТГАМАЛ ТӨМӨР БЕТОН ХИЙЦИЙН МАТЕРИАЛЫН ТОДОРХОЙЛОЛТ

позиц	Тэмдэглэгээ	Нэр			Тоо шир	Жин /кг/ Нэгж	Жин /кг/ Нийт
	Суурийн дам нуруу СД-1				1	3965.27	3965.27
1	ГОСТ 5781-82	Ф18	AIII	L=п.м	1384	2.00	2765.23
2	ГОСТ 5781-82	Ф8	AI	L=1440	2112	0.57	1200.04
		Бетон В20		V=61.2м³			
		Бетон В20		V=21.9м³			
		Бетон В10		V=17.6м³			
	Шугаман суурь ШС-1				1	1438.69	1438.69
3	ГОСТ 5781-82	Ф12	AIII	L=п.м	1040	0.89	923.52
4	ГОСТ 5781-82	Ф8	AI	L=1360	960	0.54	515.17
		Бетон В20		V=38.4м³			
		Бетон В10		V=14.4м³			

2.22
2019.06.27

Тайлбар

1. Тус хуудсыг ББ-4 хуудасны зурагтай хамт үз.
2. Мөн БА маркын байгуулалт, огтлолын зургуудтай хамт үз.
3. Цутгамал рамын хэв хашмалыг цутгасны дараа бэхжилтийн бат бэхийн 70%-д хүрсэний дараа хэв хашмалыг авна.
4. Цутгамал бетоны ажлыг БНбД52-02-05-ийн заалтын дагуу хийж гүйцэтгэнэ.

MSL architect	УЛААНБААТАР ХОТ, БАЯНГОЛ ДҮҮРЭГ, 21-Р ХОРОО ЦЭЦЭРЛЭГИЙН БАРИЛГА /240 ХҮҮХДИЙН ОРТОЙ/				
	Огтлол 1-1, 2-2, Суурийн дамнуруу СД-1, Шугаман суурь ШС-1, Материалын түүвэр				
	Инженер	Г.Мөнхзаяа	ЕГ Шифр: MSL-19-10	Масштаб: М1:50, 25	Огноо: 2019/02
	Гүйцэтгэсэн	Г.Мөнхзаяа	ТГ Шифр:	Зургийн дугаар: ББ-5	Хуудас: 66
"ЭМ ЭС ЭЛ" ХХК	Шалгасан	Д.Болортунгалаг			

А3

Огтлол 3-3 М1:50
/Довжоо Д-1/

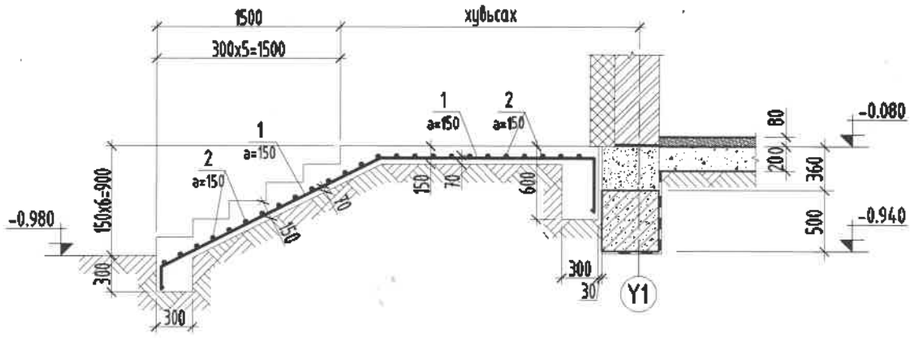

Огтлол 4-4 М1:50
/Довжоо Д-1/

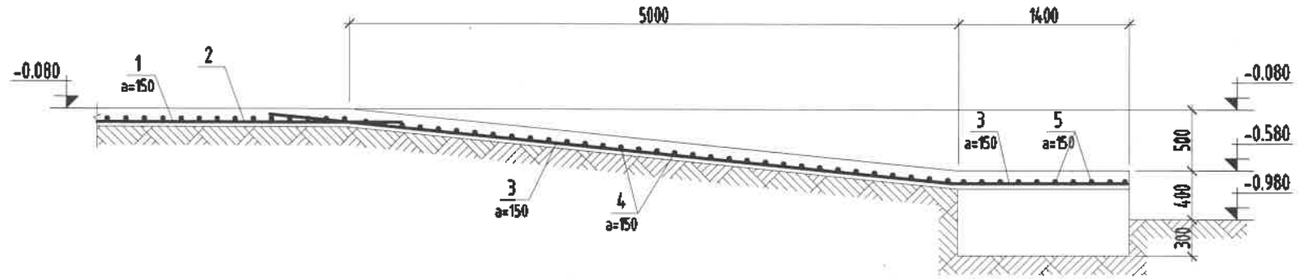

Огтлол 5-5 М1:50
/Довжоо Д-1/

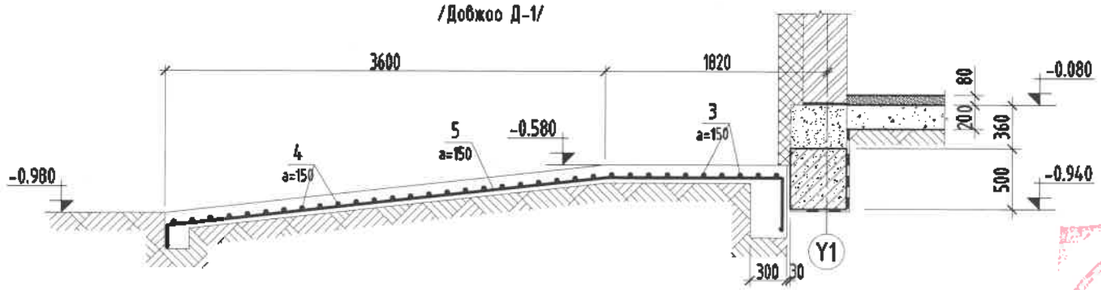

Огтлол 6-6 М1:50
/Довжоо Д-2/

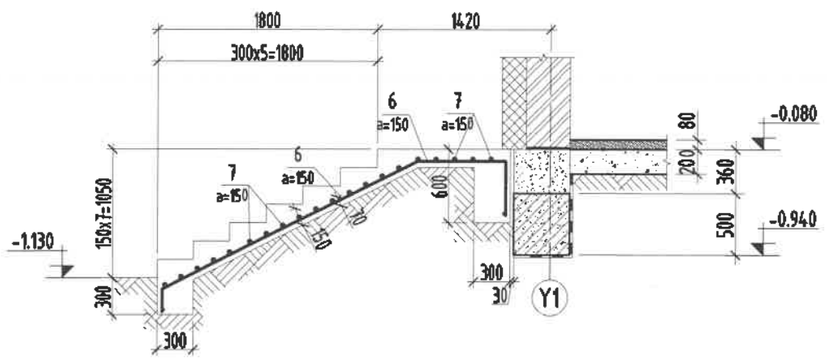

Огтлол 7-7 М1:50
/Довжоо Д-3/

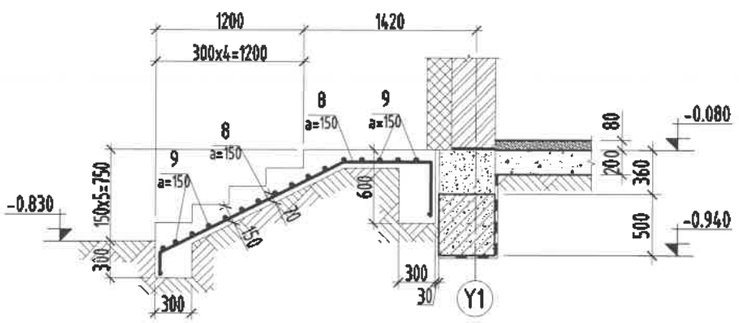

Барилгын зураг төслийн "Алтайн газрын хүч"ХХК		
Обектын нэр: 2-р цэцэрлэгийн барилга /240 хүүхэд/, Ховд. Жаргалант сум		
Холболт Шифр	АГХ-06/24	Энэ хуудас
Инженер Арх	Ц.Цэрэнбадам	Засвартай
Гүйцэтгэсэн	Ц.Цэрэнбадам	Засваргүй
Шалгасан	З.Батволд	Хүчингүй

ЦУТГАМАЛ ТӨМӨР БЕТОН ХИЙЦИЙН МАТЕРИАЛЫН ТОДОРХОЙЛОЛТ

позиц	Тэмдэглэгээ	Нэр			Тоо шир	Жин /кг/ Нэгж	Жин /кг/ Нийт
		Довжоо Д-1			1	######	######
1	ГОСТ 5781-82	Ф12	AIII	L=п.м	290	0.89	257.52
2	ГОСТ 5781-82	Ф10	AIII	L=п.м	259	0.56	145.04
3	ГОСТ 5781-82	Ф10	AIII	L=7000	10	4.32	43.16
4	ГОСТ 5781-82	Ф12	AIII	L=1400	58	1.24	72.09
5	ГОСТ 5781-82	Ф10	AIII	L=5600	10	3.45	34.53
		Бетон В20			1	16.9м³	16.9м³
		Довжоо Д-2			2	89.35	178.70
6	ГОСТ 5781-82	Ф12	AIII	L=4000	17	3.55	60.37
7	ГОСТ 5781-82	Ф10	AIII	L=2350	20	1.45	28.98
		Бетон В20			2	1.88м³	3.76м³
		Довжоо Д-3			2	72.99	145.98
8	ГОСТ 5781-82	Ф12	AIII	L=3300	17	2.93	49.81
9	ГОСТ 5781-82	Ф10	AIII	L=2350	16	1.45	23.18
		Бетон В20			2	1.55м³	3.1м³

2.22
2019.06.27

MSL architect s	УЛААНБААТАР ХОТ, БАЯНГОЛ ДҮҮРЭГ, 21-Р ХОРОО ЦЭЦЭРЛЭГИЙН БАРИЛГА /240 ХҮҮХДИЙН ОРТОЙ/					
	Огтлол 3-3, 4-4, 5-5, 6-6, 7-7, Материалын түүвэр					
	Инженер		Г.Мөнхзаяа	ЕГ Шифр: MSL-19-10	Масштаб: М1:50	Огноо: 2019/02
	Гүйцэтгэсэн		Г.Мөнхзаяа	ТГ Шифр:	Зургийн дугаар: ББ-6	Хуудас: 66
"ЭМ ЭС ЭЛ" ХХК	Шалгасан		Д.Болортунгалаг			

А3

Баганан суурь БС-1 М1:50

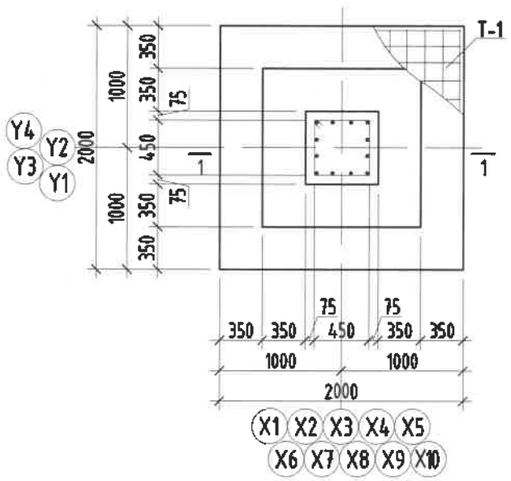

Огтлол 1-1 М1:50

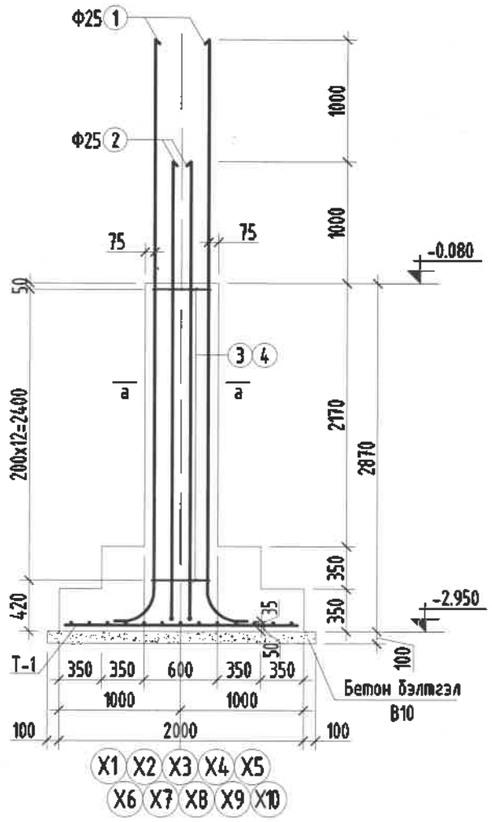

Огтлол а-а М1:25

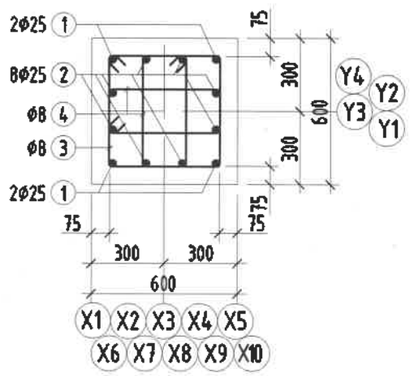

Поз	Загвар
1	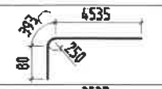
2	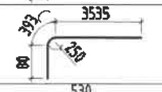
3	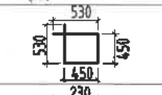
4	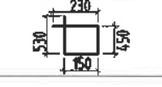

Барилгын зураг төслийн "Алтайн газрын хүч"ХХК		
Обектын нэр: 2-р изүүрлэгийн барилга /240 хүүхэд/ Ховд. Нэрлэлт ом		
Холболт Шифр	АГХ-06/24	Энэ хуудас
Инженер Арх	Ц.Цэрэндаваа	Засвартай
Гүйцэтгэсэн	Ц.Цэрэндаваа	Засвартүй
Шалгасан	З.Батболд	Хүчингүй

ЦУТГАМАЛ ТӨМӨР БЕТОН ХИЙЦИЙН МАТЕРИАЛЫН ТОДОРХОЙЛОЛТ

позиц	Тэмдэглээ	Нэр			Тоо ширх	Жин /кг/ Нэгж	Жин /кг/ Нийт
		БС-1			19	298.19	5665.60
1	ГОСТ 5781-82	Ф25	AIII	L=5010	4	19.31	77.22
2	ГОСТ 5781-82	Ф25	AIII	L=3860	8	14.87	118.99
3	ГОСТ 5781-82	Ф 8	AI	L=1960	13	0.77	10.05
4	ГОСТ 5781-82	Ф 8	AI	L=1360	26	0.54	13.95
5	ГОСТ 5781-82	Ф16	AIII	L=1900	26	3.00	77.97
		Бетон В20			19	2.8м³	53.2м³
		Бетон В10			19	0.48м³	9.12м³

Тор Т-1 М1:50

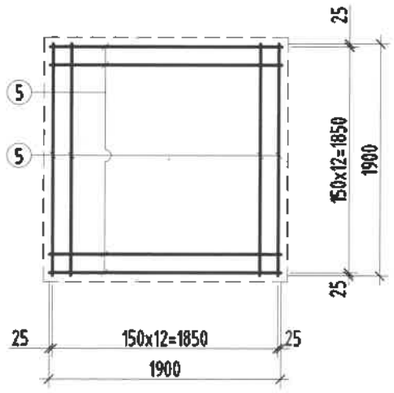

2.22
2019.06.27

Тайлбар

1. Тус хуудсыг ББ-4 хуудасны зурагтай хамт үз.
2. Мөн БА маркын байгууламт, огтлолын зургуудтай хамт үз.
3. Цутгамал рамын хэв хашмалыг цутгасны дараа бэхжилтийн бат бэхийн 70%-д хүрсэний дараа хэв хашмалыг авна.
4. Цутгамал бетоны ажлыг БНБД52-02-05-ийн заалтын дагуу хийж гүйцэтгэнэ.

	УЛААНБААТАР ХОТ, БАЯНГОЛ ДҮҮРЭГ, 21-Р ХОРОО ЦЭЦЭРЛЭГИЙН БАРИЛГА /240 ХҮҮХДИЙН ОРТОЙ/					
	Баганан суурь БС-1					
"ЭМ ЭС ЭЛ" ХХК	Инженер		Г.Мөнхзаяа	ЕГ Шифр: MSL-19-10	Масштаб: М1:50	Огноо: 2019/02
	Гүйцэтгэсэн		Г.Мөнхзаяа			
	Шалгасан		Д.Болортунгалаг	ТГ Шифр:	Зургийн дугаар: ББ-7	Хуудас: 66

Эрдэс тогтоц магадлалын хэлтэс
ЭКСПЕРТ №
Гарын үсэг
Засварсан эсэх
БАРИЛГЫН ЗУРАГ ТӨСЛИЙН

Баганан суурь БС-1 М1:50

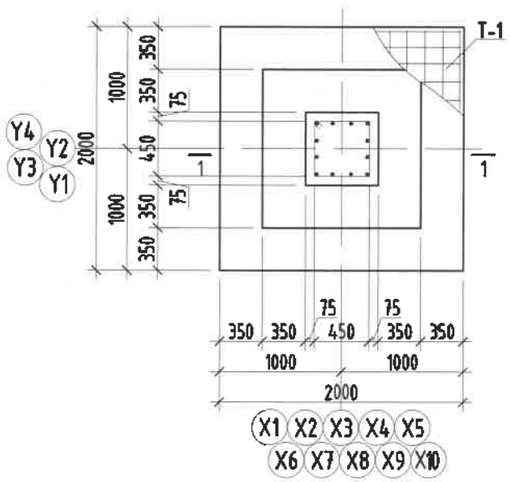

Огтлол 1-1 М1:50

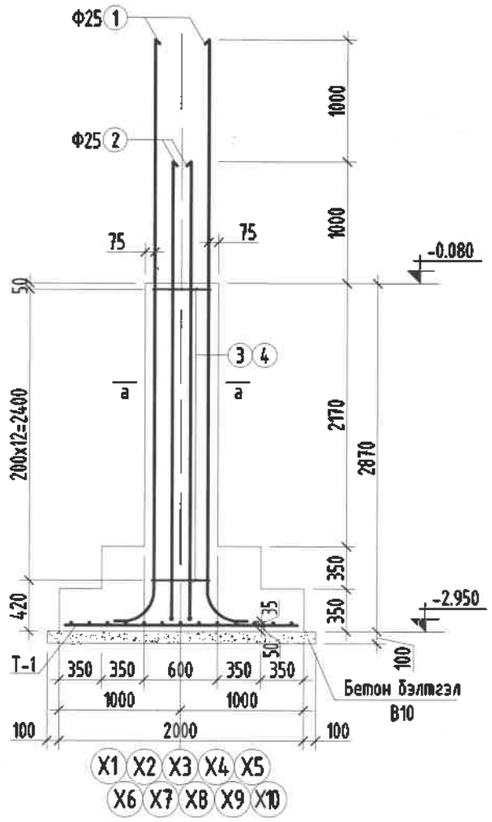

Огтлол а-а М1:25

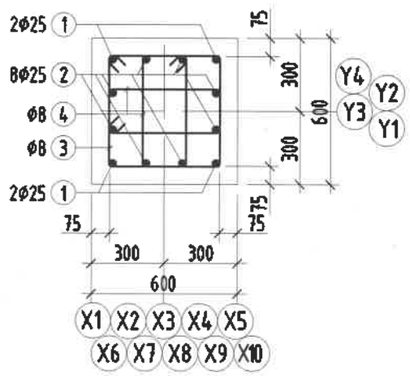

Поз	Загвар
1	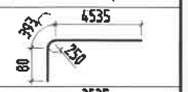
2	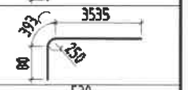
3	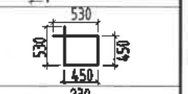
4	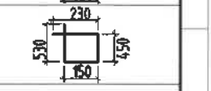

Тор Т-1 М1:50

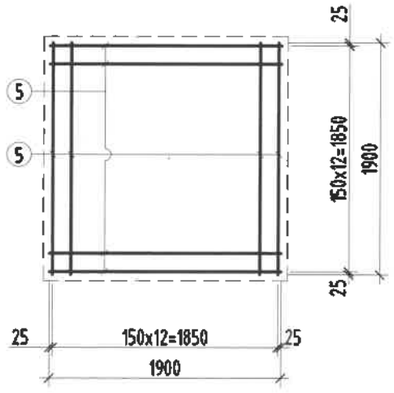

Барилгын зураг төслийн "Алтайн газрын хүч"ХХК		
Обектын нэр: 2-р цэцэрлэгийн барилга /240 хүүхэд/, Ховд. Жаргалант сум		
Холболт Шифр	АГХ-06/24	Энэ хуудас
Инженер Арх	Ц.Цэрэнбадам	Засвартай
Гүйцэтгэсэн	Ц.Цэрэнбадам	Засвартгүй
Шалгасан	З.Батволд	Хүчингүй

ЦУТГАМАЛ ТӨМӨР БЕТОН ХИЙЦИЙН МАТЕРИАЛЫН ТОДОРХОЙЛОЛТ

позиц	Тэмдэглэгээ	Нэр			Тоо шир	Жин /кг/	
						Нэгж	Нийт
		БС-1			19	298.19	5665.60
1	ГОСТ 5781-82	Ф25	AIII	L=5010	4	19.31	77.22
2	ГОСТ 5781-82	Ф25	AIII	L=3860	8	14.87	118.99
3	ГОСТ 5781-82	Ф 8	AI	L=1960	13	0.77	10.05
4	ГОСТ 5781-82	Ф 8	AI	L=1360	26	0.54	13.95
5	ГОСТ 5781-82	Ф16	AIII	L=1900	26	3.00	77.97
		Бетон В20			19	2.8м³	53.2м³
		Бетон В10			19	0.48м³	9.12м³

2.22
2019.06.27

Тайлбар

1. Тус хуудсыг ББ-4 хуудасны зурагтай хамт үз.
2. Мөн БА маркын байгуулалт, огтлолын зургуудтай хамт үз.
3. Цутгамал рамын хэв хашмалыг цутгасны дараа бэхжилтийн бат бэхийн 70%-д хүрсэний дараа хэв хашмалыг авна.
4. Цутгамал бетоны ажлыг БНБД52-02-05-ийн заалтын дагуу хийж гүйцэтгэнэ.

MSL architect	УЛААНБААТАР ХОТ, БАЯНГОЛ ДҮҮРЭГ, 21-Р ХОРОО ЦЭЦЭРЛЭГИЙН БАРИЛГА /240 ХҮҮХДИЙН ОРТОЙ/				
	Баганан суурь БС-1				
	Инженер	Г.Мөнхзаяа	ЕГ Шифр: MSL-19-10	Масштаб: М1:50	Огноо: 2019/02
	Гүйцэтгэсэн	Г.Мөнхзаяа	ТГ Шифр:	Зургийн дугаар: ББ-7	Хуудас: 66
"ЭМ ЭС ЭЛ" ХХК	Шалгасан	Д.Болортунгалаг			

А3

Баганан суурь БС-2 М1:50

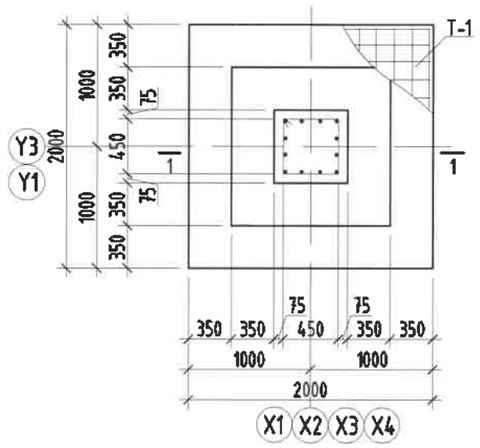

Огтлол 1-1 М1:50

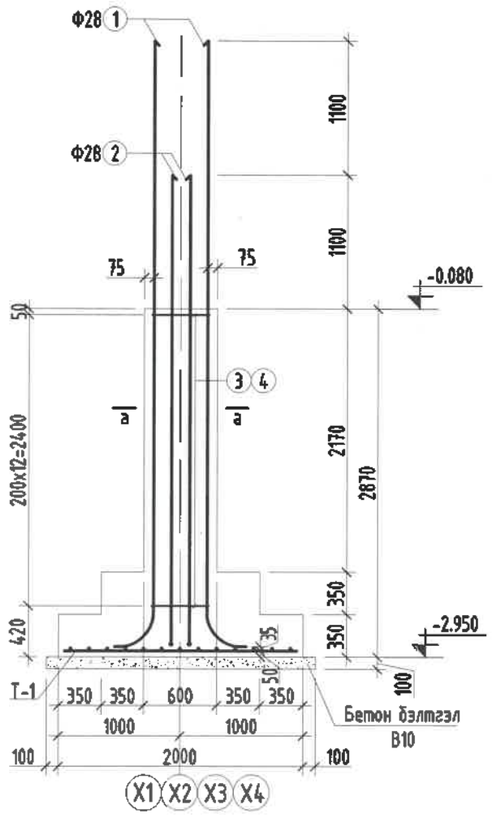

Огтлол а-а М1:25

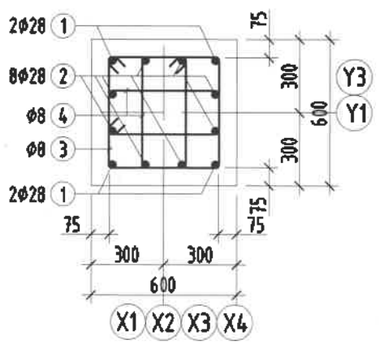

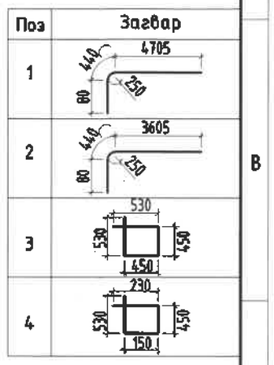

Top T-1 М1:50

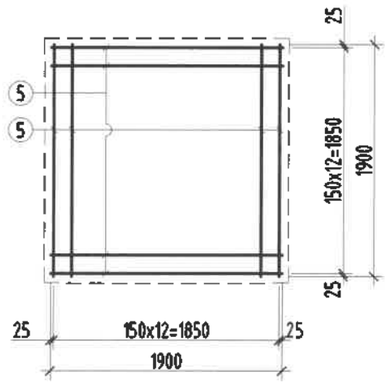

Барилгын зураг төслийн "Алтайн газрын хүч"ХХК		
Обектын нэр: 2-р цэцэрлэгийн барилга /240 хүүхэд/, Ховд. Жаргалант сум		
Холболт Шифр	АГХ-06/24	Энэ хуудас
Инженер Арх	Ц.Цэрэнбадам	Засвартай
Гүйцэтгэсэн	Ц.Цэрэнбадам	Засваргүй
Шалгасан	З.Батволд	Хүчингүй

ЦУТГАМАЛ ТӨМӨР БЕТОН ХИЙЦИЙН МАТЕРИАЛЫН ТОДОРХОЙЛОЛТ

позиц	Тэмдэглэгээ	Нэр			Тоо шир	Жин /кг/	
						Нэгж	Нийт
		БС-2			5	362.51	1812.55
1	ГОСТ 5781-82	Ф28	AIII	L=5225	4	25.26	101.02
2	ГОСТ 5781-82	Ф28	AIII	L=4125	8	19.94	159.51
3	ГОСТ 5781-82	Ф 8	AI	L=1960	13	0.77	10.05
4	ГОСТ 5781-82	Ф 8	AI	L=1360	26	0.54	13.95
7	ГОСТ 5781-82	Ф 16	AIII	L=1900	26	3.00	77.97
		Бетон B20			5	2.8м^3	14.0м^3
		Бетон B10			5	0.48м^3	2.4м^3

Зураг төсөлд тавлагдсан
ЭКСПЕРТ №
/Гарын үсэг/
2019.06.27

Тайлбар

1. Тус хуудсыг ББ-4 хуудасны зурагтай хамт үз.
2. Мөн БА маркын байгуулалт, огтлолын зургуудтай хамт үз.
3. Цутгамал рамын хэв хашмалыг цутгасны дараа бэхжилтийн бат бэхийн 70%-д хүрсэний дараа хэв хашмалыг авна.
4. Цутгамал бетоны ажлыг БНБД52-02-05-ийн заалтын дагуу хийж гүйцэтгэнэ.

MSL architect	УЛААНБААТАР ХОТ, БАЯНГОЛ ДҮҮРЭГ, 21-Р ХОРОО ЦЭЦЭРЛЭГИЙН БАРИЛГА /240 ХҮҮХДИЙН ОРТОЙ/					
	Баганан суурь БС-2					
	Инженер		Г.Мөнхзаяа	ЕГ Шифр: MSL-19-10	Масштаб: М1:50	Огноо: 2019/02
	Гүйцэтгэсэн		Г.Мөнхзаяа	ТГ Шифр:	Зургийн дугаар: ББ-8	Хуудас: 66
"ЭМ ЭС ЭЛ" ХХК	Шалгасан		Д.Болортунгалаг			

А3

Баганан суурь БС-3 М1:50

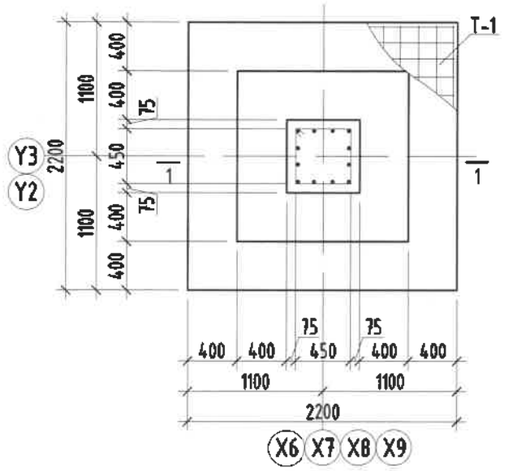

Огтлол 1-1 М1:50

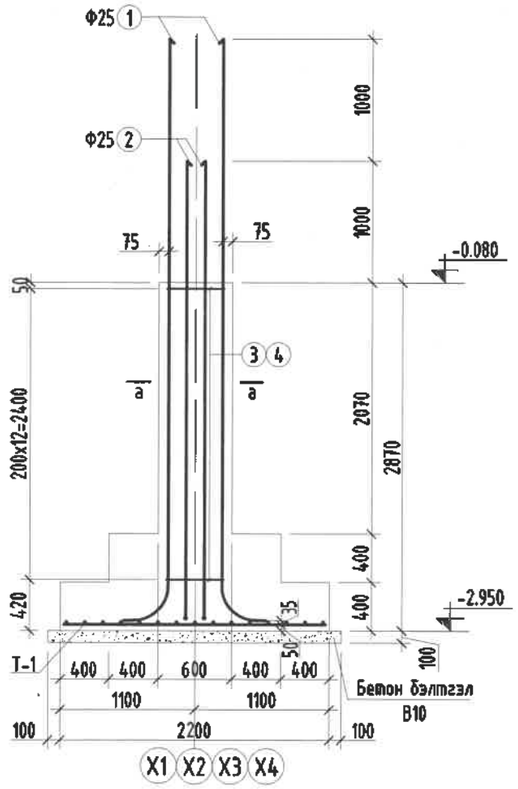

Огтлол а-а М1:25

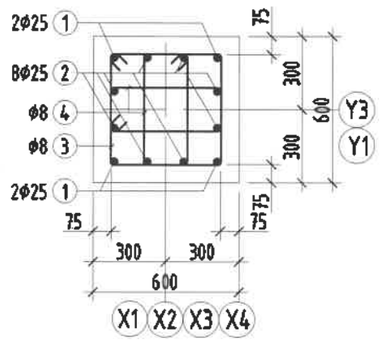

Поз	Загвар
1	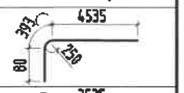
2	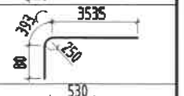
3	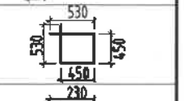
4	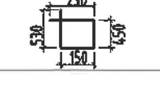

Барилгын зураг төслийн "Алтайн газрын хуч"ХХК	
Обектын нэр: 2-р цэцэрлэгийн барилга /240 хүүхэд/, Ховд. Мөнгөнт сум	
Холболт Шифр	АГХ-06/24
Инженер Арх	Б.Чагнаадаш
Гүйцэтгэсэн	Б.Чагнаадаш
Шалгасан	З.Батболд

Энэ хуудас	
Засвартай	
Засваргүй	
Хүчингүй	

Тор Т-1 М1:50

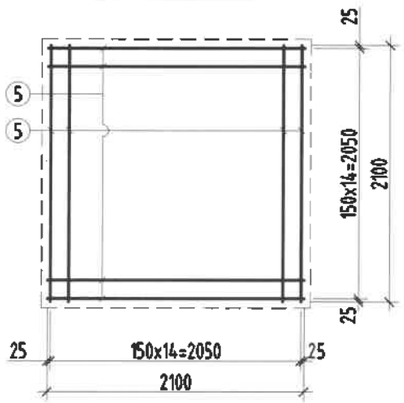

ЦУТГАМАЛ ТӨМӨР БЕТОН ХИЙЦИЙН МАТЕРИАЛЫН ТОДОРХОЙЛОЛТ

позиц	Тэмдэглэгээ	Нэр			Тоо ширхэг	Жин /кг/ Нэгж	Жин /кг/ Нийт
		БС-3			6	313.03	1878.15
1	ГОСТ 5781-82	Ф25	AIII	L=5010	4	19.31	77.22
2	ГОСТ 5781-82	Ф25	AIII	L=3860	8	14.87	118.99
3	ГОСТ 5781-82	Ф 8	AI	L=1960	13	0.77	10.05
4	ГОСТ 5781-82	Ф 8	AI	L=1360	26	0.54	13.95
7	ГОСТ 5781-82	Ф16	AIII	L=2100	28	3.31	92.81
		Бетон В20			6	2.4м³	14.4м³
		Бетон В10			6	0.58м³	3.48м³

2.22
2019.06.27

Тайлбар

1. Тус хуудсыг ББ-4 хуудасны зурагтай хамт үз.
2. Мөн БА маркын байгууламт, огтлолын зургуудтай хамт үз.
3. Цутгамал рамын хэв хашмалыг цутгасны дараа бэхжилтийн бат бэхийн 70%-д хүрсэний дараа хэв хашмалыг авна.
4. Цутгамал бетоны ажлыг БНБД52-02-05-ийн заалтын дагуу хийж гүйцэтгэнэ.

MSL architect	УЛААНБААТАР ХОТ, БАЯНГОЛ ДҮҮРЭГ, 21-Р ХОРОО ЦЭЦЭРЛЭГИЙН БАРИЛГА /240 ХҮҮХДИЙН ОРТОЙ/					
	Баганан суурь БС-3					
	Инженер		Г.Мөнхзаяа	ЕГ Шифр: MSL-19-10	Масштаб: М1:50	Огноо: 2019/02
	Гүйцэтгэсэн		Г.Мөнхзаяа			
"ЭМ ЭС ЭЛ" ХХК	Шалгасан		Д.Болортунгалаг	ТГ Шифр:	Зургийн дугаар: ББ-9	Хуудас: 66

Зурам газар мэдээллийн төв
ОУСЗЗРТ №
Гарын үсэг
Эзэмшигч
Баталгаажуулсан

Баганан суурь БС-4 М1:50

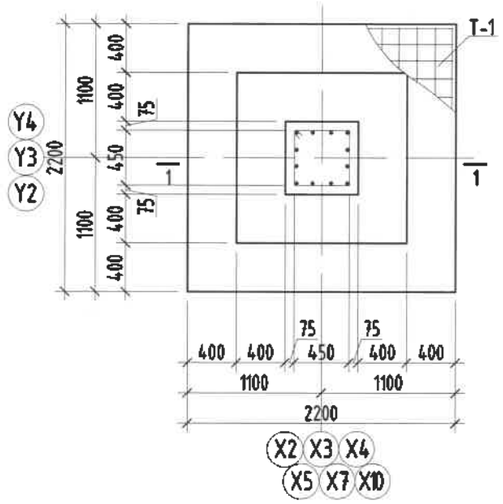

Огтлол 1-1 М1:50

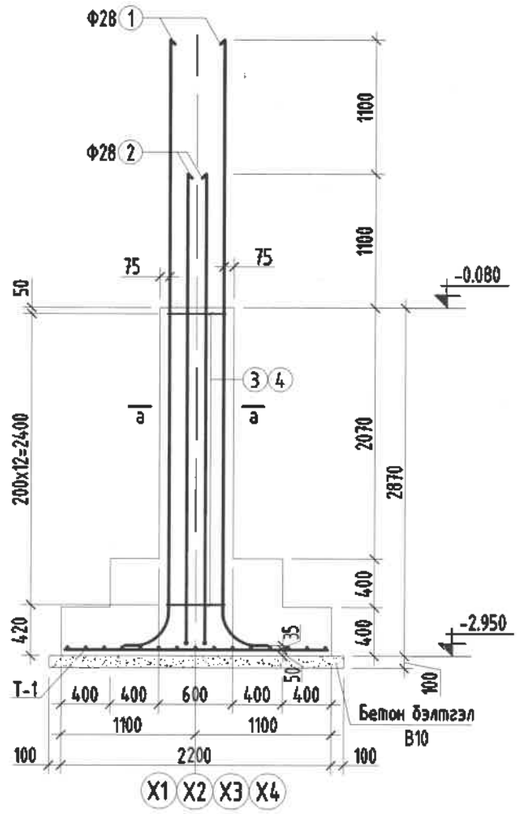

Огтлол а-а М1:25

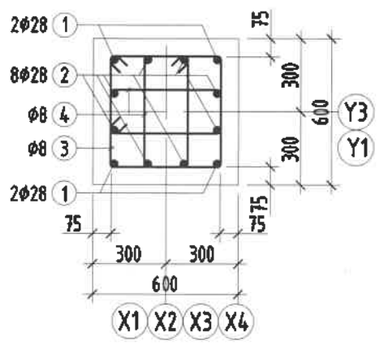

Поз	Загвар
1	4705
2	3605
3	530
4	230

Тор Т-1 М1:50

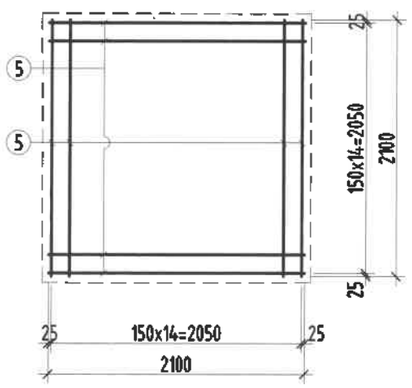

Барилгын зураг төслийн "Алтайн газрын хүч"ХХК		
Обектын нэр: 2-р цэцэрлэгийн барилга /240 хүүхэд/, Ховд. Жаргалант сум		
Холболт Шифр	АГХ-06/24	Энэ хуудас
Инженер Арх	Ц.Цэрэнбадам	Засвартай
Гүйцэтгэсэн	Ц.Цэрэнбадам	Засвартгүй
Шалгасан	З.Батволд	Хүчингүй

ЦУТГАМАЛ ТӨМӨР БЕТОН ХИЙЦИЙН МАТЕРИАЛЫН ТОДОРХОЙЛОЛТ

позиц	Тэмдэглэгээ	Нэр			Тоо шир	Жин /кг/	
						Нэгж	Нийт
		БС-4			9	377.35	3396.12
1	ГОСТ 5781-82	Ф28	AIII	L=5225	4	25.26	101.02
2	ГОСТ 5781-82	Ф28	AIII	L=4125	8	19.94	159.51
3	ГОСТ 5781-82	Ф 8	AI	L=1960	13	0.77	10.05
4	ГОСТ 5781-82	Ф 8	AI	L=1360	26	0.54	13.95
5	ГОСТ 5781-82	Ф16	AIII	L=2100	28	3.31	92.81
		Бетон В20			9	2.4м³	21.6м³
		Бетон В10			9	0.58м³	5.22м³

2.22
2014.06.27

Тайлбар

1. Тус хуудсыг ББ-4 хуудасны зурагтай хамт үз.
2. Мөн БА маркын байгуулалт, огтлолын зургуудтай хамт үз.
3. Цутгамал рамын хэв хашмалыг цутгасны дараа бэхжилтийн бат бэхийн 70%-д хүрсэний дараа хэв хашмалыг авна.
4. Цутгамал бетоны ажлыг БНбД52-02-05-ийн заалтын дагуу хийж гүйцэтгэнэ.

MSL architect s	УЛААНБААТАР ХОТ, БАЯНГОЛ ДҮҮРЭГ, 21-Р ХОРОО ЦЭЦЭРЛЭГИЙН БАРИЛГА /240 ХҮҮХДИЙН ОРТОЙ/					
	Баганан суурь БС-4					
	Инженер		Г.Мөнхзаяа	ЕГ Шифр: MSL-19-10	Масштаб: М1:50	Огноо: 2019/02
	Гүйцэтгэсэн		Г.Мөнхзаяа	ТГ Шифр:	Зургийн дугаар: ББ-10	Хуудас: 66
"ЭМ ЭС ЭЛ" ХХК	Шалгасан		Д.Болортунгалаг			

А3

Баганан суурь БС-5 М1:50

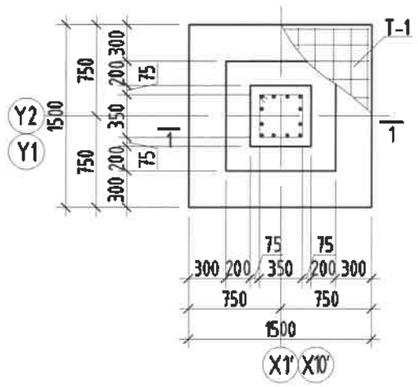

Огтлол 1-1 М1:50

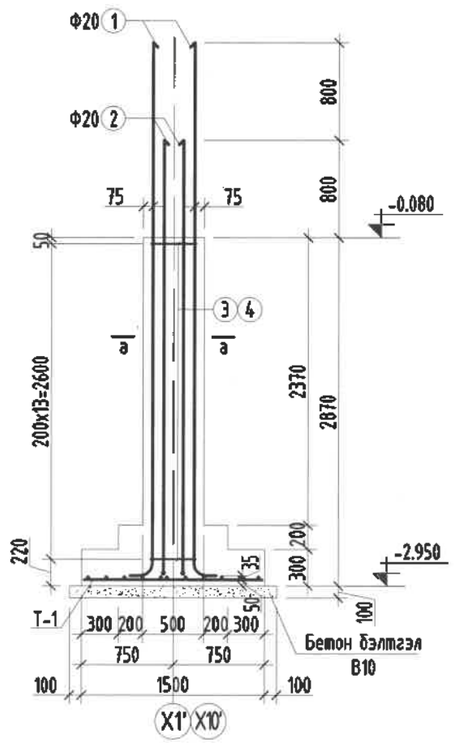

Огтлол а-а М1:25

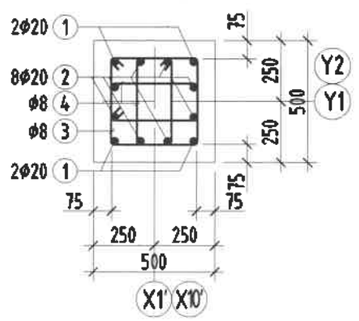

Поз	Загвар
1	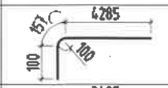
2	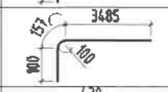
3	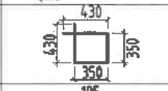
4	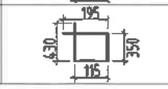

Барилгын зураг төслийн "Алтайн газрын хуч"ХХК

Обектын нэр: 2-р цэцэрлэгийн барилга /240 хүүхэд/, Ховд, Мөнгөнморт сум		
Холболт Шифр	АГХ-06/24	Энэ хуудас
Инженер Арх	Б.Цэрэндорж	Засвартай
Гүйцэтгэсэн	Ц.Цэрэндорж	Засвартүй
Шалгасан	З.Батболд	Хүчингүй

Тор Т-1 М1:50

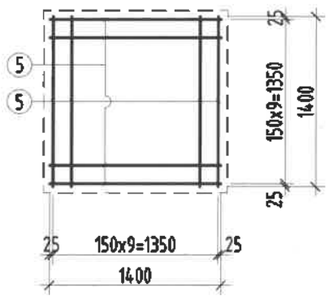

ЦУТГАМАЛ ТӨМӨР БЕТОН ХИЙЦИЙН МАТЕРИАЛЫН ТОДОРХОЙЛОЛТ

позиц	Тэмдэглэгээ	Нэр			Тоо ширхэг	Жин /кг/ Нэгж	Жин /кг/ Нийт
		БС-5			3	183.43	550.28
1	ГОСТ 5781-82	Ф20	AIII	L=4540	4	11.20	44.79
2	ГОСТ 5781-82	Ф20	AIII	L=3740	8	9.22	73.79
3	ГОСТ 5781-82	Ф 8	AI	L=1560	14	0.62	8.62
4	ГОСТ 5781-82	Ф 8	AI	L=1090	28	0.43	12.04
5	ГОСТ 5781-82	Ф16	AIII	L=1400	20	2.21	44.19
		Бетон B20			3	1.43м^3	4.29м^3
		Бетон B10			3	0.29м^3	0.87м^3

2.22
2019.06.27

Тайлбар

1. Тус хуудсыг ББ-4 хуудасны зурагтай хамт үз.
2. Мөн БА маркын байгууламт, огтлолын зургуудтай хамт үз.
3. Цутгамал рамын хэв хашмалыг цутгасны дараа бэхжилтийн бат бэхийн 70%-д хүрсэний дараа хэв хашмалыг авна.
4. Цутгамал бетоны ажлыг БНбД52-02-05-ийн заалтын дагуу хийж гүйцэтгэнэ.

"ЭМ ЭС ЭЛ" ХХК	УЛААНБААТАР ХОТ, БАЯНГОЛ ДҮҮРЭГ, 21-Р ХОРОО ЦЭЦЭРЛЭГИЙН БАРИЛГА /240 ХҮҮХДИЙН ОРТОЙ/				
	Баганан суурь БС-5				
	Инженер	Г.Мөнхзаяа	ЕГ Шифр: MSL-19-10	Масштаб: М1:50	Огноо: 2019/02
	Гүйцэтгэсэн	Г.Мөнхзаяа	ТГ Шифр: .	Зургийн дугаар: ББ-11	Хуудас: 66
	Шалгасан	Д.Болортунгалаг			

Баганан суурь БС-6 М1:50

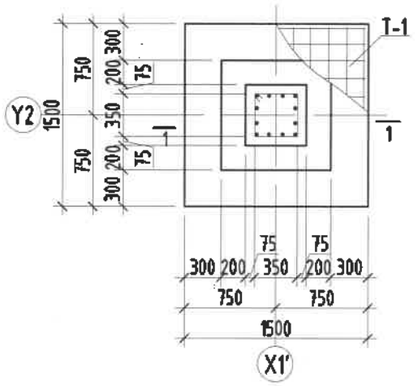

Огтлол 1-1 М1:50

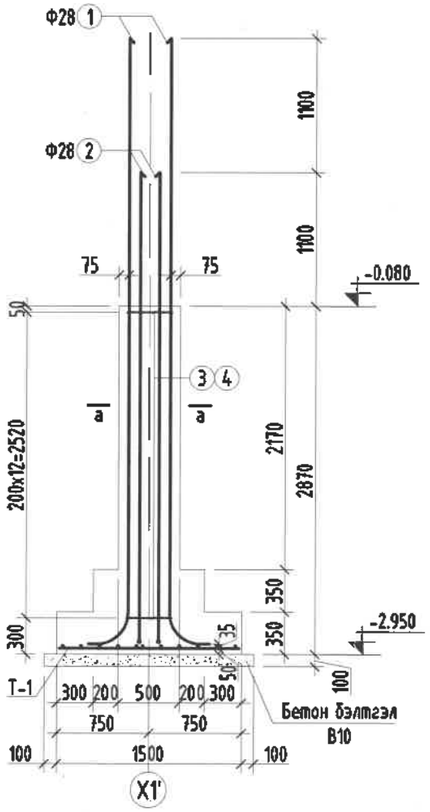

Огтлол а-а М1:25

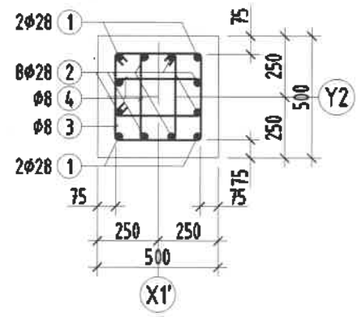

Поз	Загвар
1	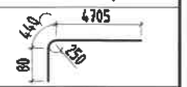
2	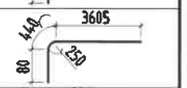
3	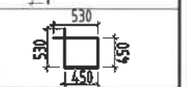
4	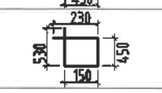

Тор Т-1 М1:50

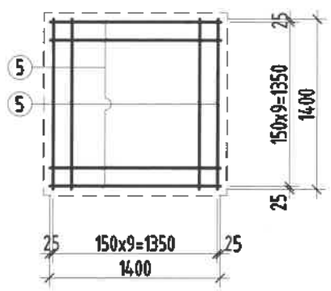

Барилгын зураг төслийн "Алтайн газрын хүч"ХХК

Обектын нэр: 2-р цэцэрлэгийн барилга /240 хүүхэд/, Ховд. Шефталант сум

Холболт Шифр	АГХ-06/24	Энэ хуудас
Инженер Арх	Б.Цэрэндолгор	Засвартай
Гүйцэтгэсэн	Ц.Цэрэндолгор	Засваргүй
Шалгасан	З.Батболд	Хүчингүй

ЦУТГАМАЛ ТӨМӨР БЕТОН ХИЙЦИЙН МАТЕРИАЛЫН ТОДОРХОЙЛОЛТ

позиц	Тэмдэглэгээ	Нэр			Тоо ширх	Жин /кг/ Нэгж	Нийт
		БС-6			1	360.66	360.66
1	ГОСТ 5781-82	Ф28	AIII	L=5225	4	25.26	101.02
2	ГОСТ 5781-82	Ф28	AIII	L=4125	8	19.94	159.51
3	ГОСТ 5781-82	Ф 8	AI	L=1960	12	0.77	9.28
4	ГОСТ 5781-82	Ф 8	AI	L=1360	24	0.54	12.88
7	ГОСТ 5781-82	Ф16	AIII	L=1900	26	3.00	77.97
		Бетон B20			1	1.43м^3	1.43м^3
		Бетон B10			1	0.29м^3	0.29м^3

2.22
2019.06.27

Тайлбар

1. Тус хуудсыг ББ-4 хуудасны зурагтай хамт үз.
2. Мөн БА маркын байгууламт, огтлолын зургуудтай хамт үз.
3. Цутгамал рамын хэв хашмалыг цутгасны дараа бэхжилтийн бат бэхийн 70%-д хүргэний дараа хэв хашмалыг авна.
4. Цутгамал бетоны ажлыг БНБД52-02-05-ийн заалтын дагуу хийж гүйцэтгэнэ.

"ЭМ ЭС Э/Л" ХХК

УЛААНБААТАР ХОТ, БАЯНГОЛ ДҮҮРЭГ, 21-Р ХОРОО
ЦЭЦЭРЛЭГИЙН БАРИЛГА /240 ХҮҮХДИЙН ОРТОЙ/

Баганан суурь БС-6

Инженер		Г.Мөнхзаяа	ЕГ Шифр: MSL-19-10	Масштаб: М1:50	Огноо: 2019/02
Гүйцэтгэсэн		Г.Мөнхзаяа	ТГ Шифр: .	Зургийн дугаар: ББ-12	Хуудас: 66
Шалгасан		Д.Болормунгалаг			

Баганан суурь БС-7 М1:50

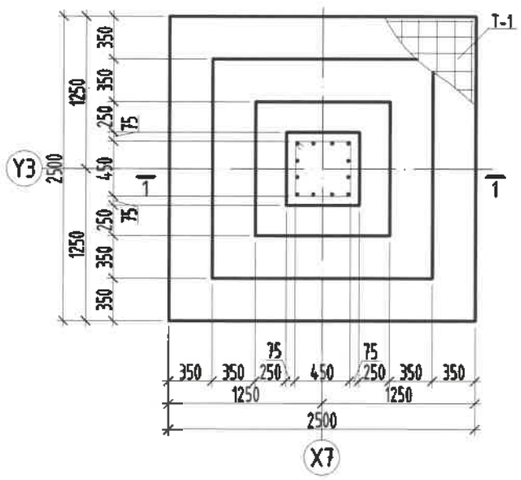

Огтлол 1-1 М1:50

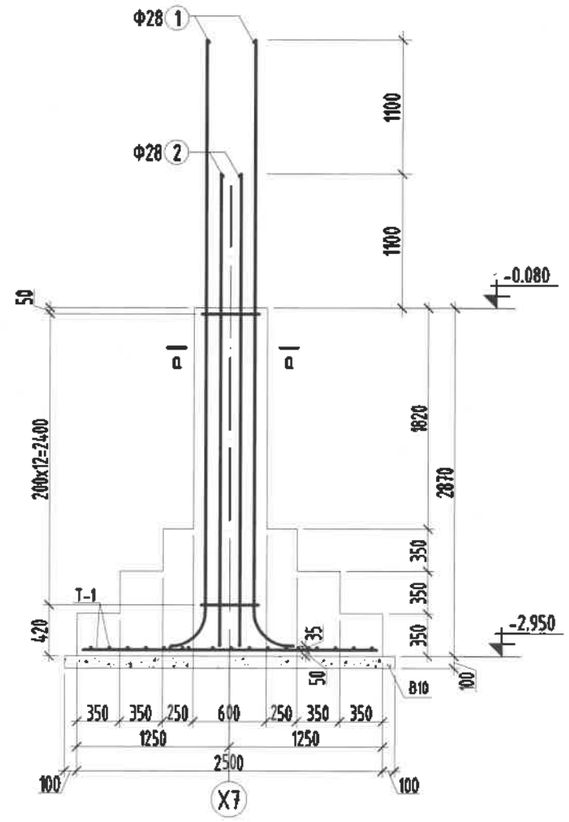

Огтлол а-а М1:25

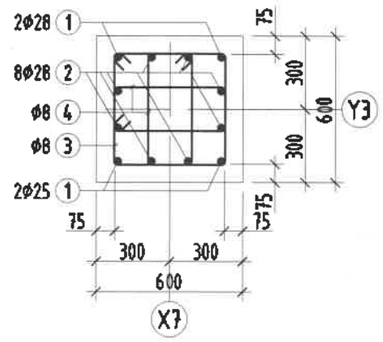

Поз	Загвар
1	4705
2	3605
3	530
4	230

Тор Т-1 М1:50

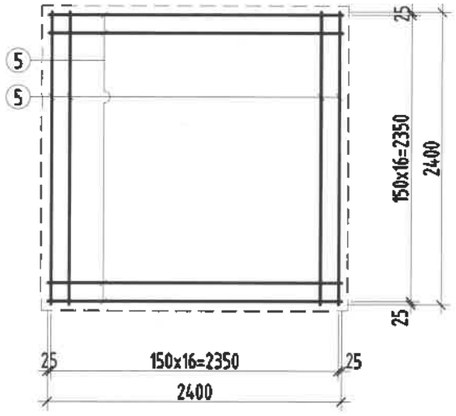

Барилгын зураг төслийн "Алтайн газрын хүч"ХХК		
Обектын нэр: 2-р цэцэрлэгийн барилга /240 хүүхэд/, Ховд. Жаргалант сум		
Холболт Шифр	АГХ-06/24	Энэ хуудас
Инженер Арх	Ц.Цэрэнбадам	Засвартай
Гүйцэтгэсэн	Ц.Цэрэнбадам	Засвартгүй
Шалгасан	З.Батволд	Хүчингүй

ЦУТГАМАЛ ТӨМӨР БЕТОН ХИЙЦИЙН МАТЕРИАЛЫН ТОДОРХОЙЛОЛТ

позиц	Тэмдэглэгээ	Нэр			Тоо шир	Жин /кг/	
						Нэгж	Нийт
		БС-7			1	413.33	413.33
1	ГОСТ 5781-82	Ф28	AIII	L=5225	4	25.26	101.02
2	ГОСТ 5781-82	Ф28	AIII	L=4125	8	19.94	159.51
3	ГОСТ 5781-82	Ф 8	AI	L=1960	13	0.77	10.05
4	ГОСТ 5781-82	Ф 8	AI	L=1360	26	0.54	13.95
5	ГОСТ 5781-82	Ф16	AIII	L=2400	34	3.79	128.79
		Бетон В20			1	4.36м³	4.36м³
		Бетон В10			1	0.73м³	0.73м³

Зураг төсөлд магадлан сэн
ЭКСПЕРТ №
/Гарын үсэг/
2019.06.27
2.22

Тайлбар

1. Түс хуудсыг холбогдох хуудасны зургуудтай хамт үз.
2. Цутгамал эдлэлийг цутгасны дараа бэхжилтийн бат бэхийн 70%-д хүрсэний дараа хэв хашмалыг авна.
3. Цутгамал бетоны ажлыг БНБД52-02-05-ийн заалтын дагуу хийж гүйцэтгэнэ.

MSL architects	УЛААНБААТАР ХОТ, БАЯНГОЛ ДҮҮРЭГ, 21-Р ХОРОО ЦЭЦЭРЛЭГИЙН БАРИЛГА /240 ХҮҮХДИЙН ОРТОЙ/				
	Баганан суурь БС-7				
	Инженер	Г.Мөнхзаяа	ЕГ Шифр: MSL-19-10	Масштаб: М1:50	Огноо: 2019/02
	Гүйцэтгэсэн	Г.Мөнхзаяа	ТГ Шифр:	Зургийн дугаар: ББ-13	Хуудас: 66
"ЭМ ЭС ЭЛ" ХХК	Шалгасан	Д.Болортунгалаг			

А3

1-Р ДАВХРЫН РАМ, БАГАНЫН БАЙГУУЛАЛТ М1:200

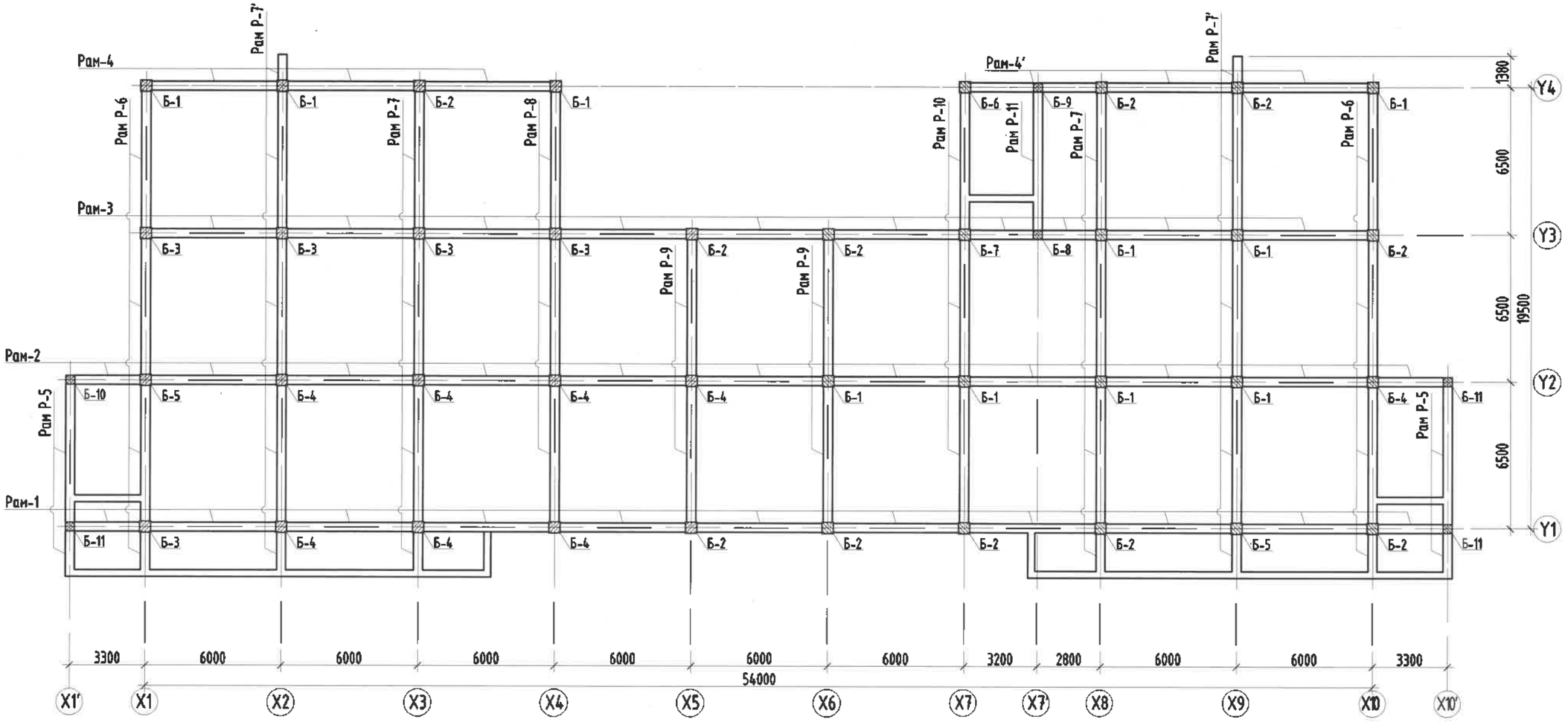

2.22
2019.06.27

Тайлбар

1. Тус хуудсыг холбогдох хуудасны зургуудтай хамт уз.
2. Мөн БА маркын байгуулалт, огтлолын зургуудтай хамт үзэж ханын торны гаргалгааг гаргана.
3. Цутгамал рамын хэв хашмалыг цутгасны дараа бэхжилтийн бат бэхийн 70%-д хүрсэний дараа хэв хашмалыг авна.
4. Цутгамал бетоны ажлыг БНбД52-02-05-ийн заалтын дагуу хийж гүйцэтгэнэ.

ЗӨВШӨӨРӨЛЦСӨН		
БА	М.Буяндэлгэр	
ХАС	Б.Ану	
ЦБУ	С.Ганбат	
ХТ, ДГ	Н.Жаргал	
ХД	Т.Пүрэвзагд	

MSL architects

"ЭМ ЭС ЭЛ" ХХК

УЛААНБААТАР ХОТ, БАЯНГОЛ ДҮҮРЭГ, 21-Р ХОРОО
ЦЭЦЭРЛЭГИЙН БАРИЛГА /240 ХҮҮХДИЙН ОРТОЙ/

1-р давхрын рам, баганын байгуулалт

Инженер		Г.Мөнхзаяа	ЕГ Шифр: MSL-19-10	Масштаб: М1:200	Огноо: 2019/02
Гүйцэтгэсэн		Г.Мөнхзаяа	ТГ Шифр:	Зургийн дугаар: ББ-14	Хуудас: 66
Шалгасан		Д.Болортунгалаг			

А3

2-Р ДАВХРЫН РАМ, БАГАНЫН БАЙГУУЛАЛТ М1:200

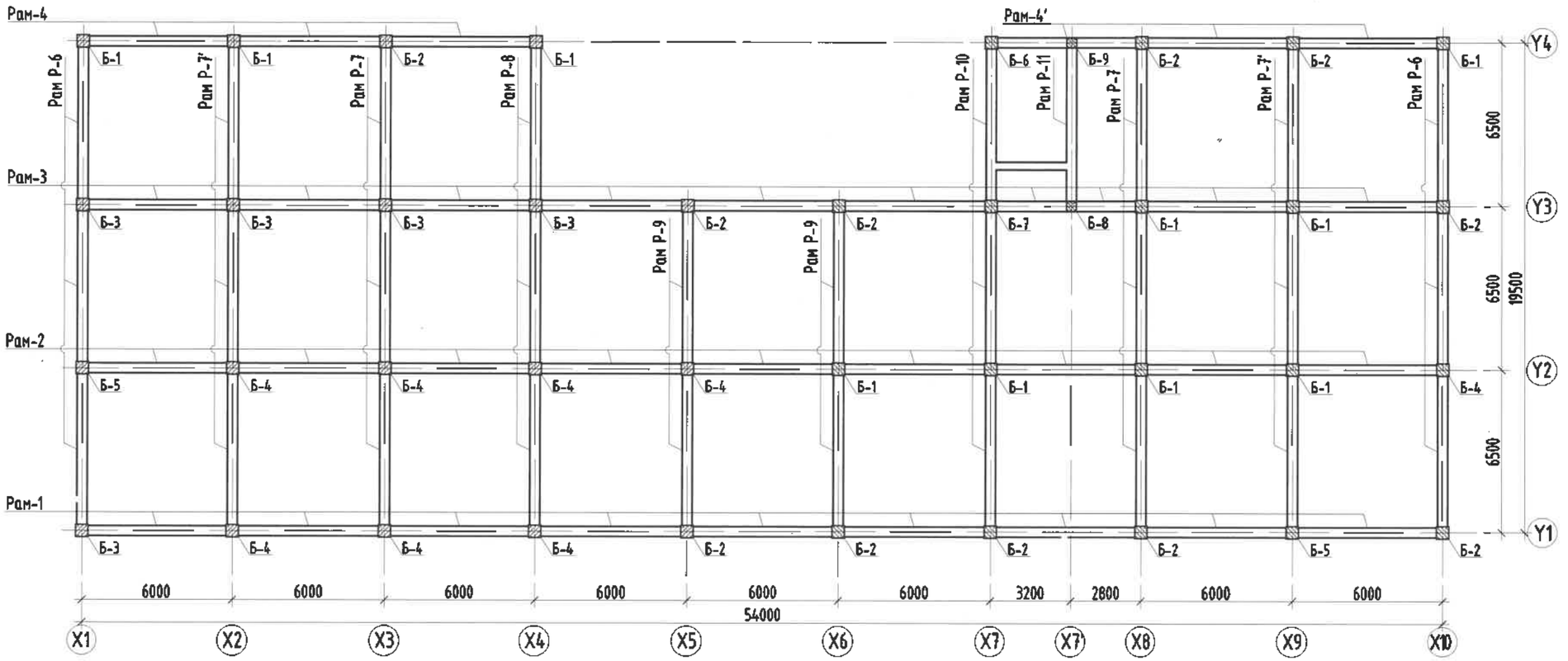

ТЕХНИКИЙН ДАВХРЫН РАМ.
БАГАНЫН БАЙГУУЛАЛТ М1:200

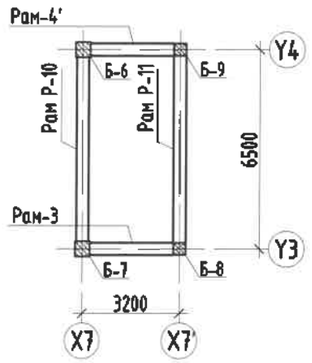

Барилгын зураг төслийн "Алтайн газрын хүч"ХХК		
Обектын нэр: 2-р цэцэрлэгийн барилга /240 хүүхэд/, Ховд. Жаргалант сум		
Холболт Шифр	АГХ-06/24	Энэ хуудас
Инженер Арх	Ц.Цэрэнбадам	Засвартай
Гүйцэтгэсэн	Ц.Цэрэнбадам	Засваргүй
Шалгасан	З.Батволд	Хүчингүй

2.22
2019.06-27

Тайлбар

1. Тус хуудсыг холбогдох хуудасны зургуудтай хамт үз.
2. Мөн БА маркын байгуулалт, огтлолын зургуудтай хамт үзэж ханын торны гаргалгааг гаргана.
3. Цутгамал рамын хэв хашмалыг цутгасны дараа бэхжилтийн бат бэхийн 70%-д хүрсэний дараа хэв хашмалыг авна.
4. Цутгамал бетоны ажлыг БНбД52-02-05-ийн заалтын дагуу хийж гүйцэтгэнэ.

ЗӨВШӨӨРӨЛЦСӨН		
БА	М.Буяндэлгэр	
ХАС	Б.Ану	
ЦБУ	С.Ганбат	
ХТ, ДГ	Н.Жаргал	
ХД	Т.Пүрэвзагд	

MSL architect s

"ЭМ ЭС ЭЛ" ХХК

УЛААНБААТАР ХОТ, БАЯНГОЛ ДҮҮРЭГ, 21-Р ХОРОО
ЦЭЦЭРЛЭГИЙН БАРИЛГА /240 ХҮҮХДИЙН ОРТОЙ/

2-р давхрын рам, баганын байгуулалт

Инженер		Г.Мөнхзаяа	ЕГ Шифр: MSL-19-10	Масштаб: М1:200	Огноо: 2019/02
Гүйцэтгэсэн		Г.Мөнхзаяа	ТГ Шифр:	Зургийн дугаар: ББ-15	Хуудас: 66
Шалгасан		Д.Болортунгалаг			

А3

Y1 тэнхлэг дагуух рам Р-1-ын хэв М1:200

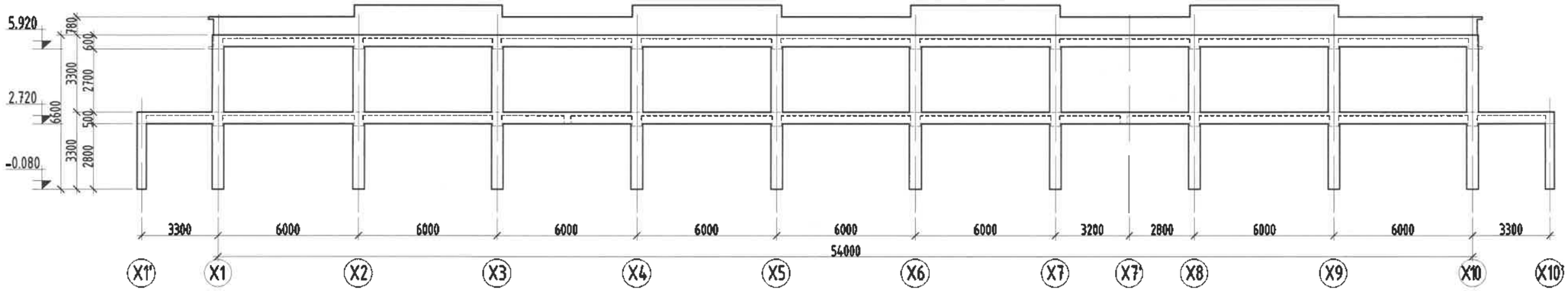

Y2 тэнхлэг дагуух рам Р-2-ын хэв М1:200

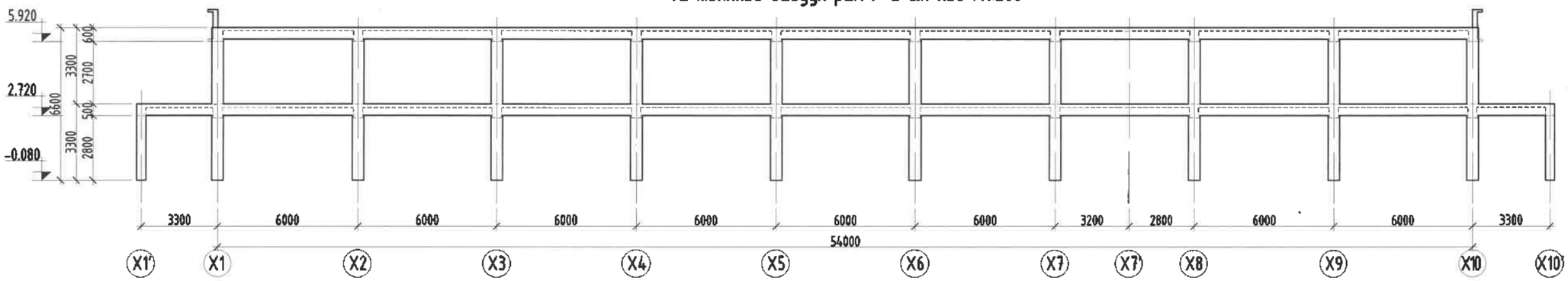

Y3 тэнхлэг дагуух рам Р-3-ын хэв М1:200

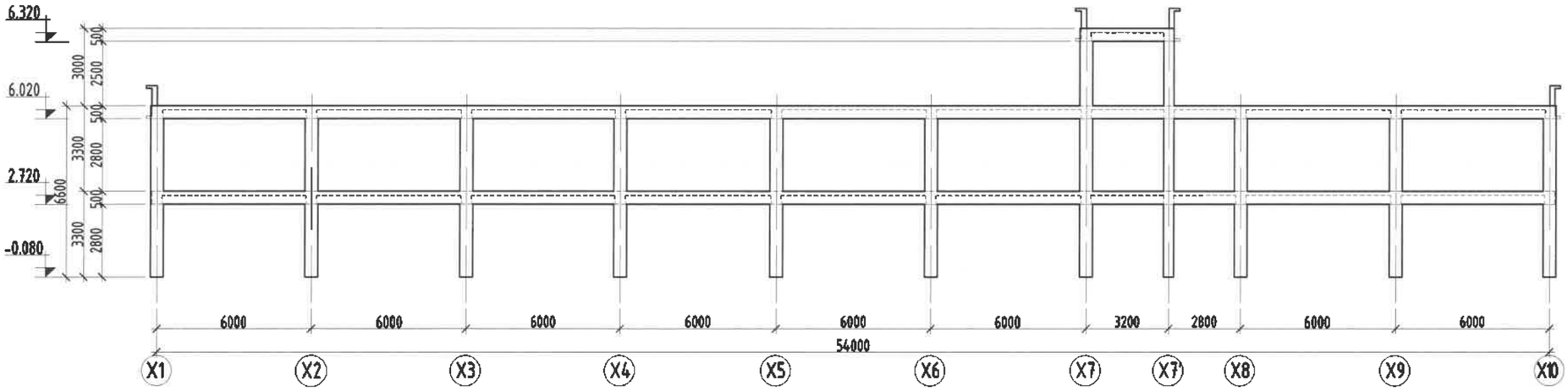

Барилгын зураг төслийн "Алтайн газрын хүч"ХХК		
Обектын нэр: 2-р цэцэрлэгийн барилга /240 хүүхэд/, Ховд. Жаргалант сум		
Холболт Шифр	АГХ-06/24	Энэ хуудас
Инженер Арх	Ц.Цэрэнбадам	Засвартай
Гүйцэтгэсэн	Ц.Цэрэнбадам	Засвергүй
Шалгасан	З.Батволд	Хүчингүй

Тайлбар

1. Тус хуудсыг ББ-14;15 хуудасны зургуудтай хамт үз.
2. Мөн БА маркын байгуулалт, огтлолын зургуудтай хамт үзэж ханын торны гаргалгааг гаргана.
3. Цутгамал ранын хэв хашмалыг цутгасны дараа бэхжилтийн бат бэхийн 70%-д хүрсэний дараа хэв хашмалыг авна.
4. Цутгамал бетоны ажлыг БНБД52-02-05-ийн заалтын дагуу хийж гүйцэтгэнэ.

MSL architect s	УЛААНБААТАР ХОТ, БАЯНГОЛ ДҮҮРЭГ, 21-Р ХОРОО ЦЭЦЭРЛЭГИЙН БАРИЛГА /240 ХҮҮХДИЙН ОРТОЙ/					
	Р-1, Р-2, Р-3-ын хэв					
	Инженер		Г.Мөнхзаяа	ЕГ Шифр: MSL-19-10	Масштаб: М1:200	Огноо: 2019/02
	Гүйцэтгэсэн		Г.Мөнхзаяа	ТГ Шифр:	Зургийн дугаар: ББ-16	Хуудас: 66
"ЭМ ЭС ЭЛ" ХХК	Шалгасан		Д.Болортунгалаг			

А3

Y4 тэнхлэг дагуух рам Р-4-ын хэв М1:200

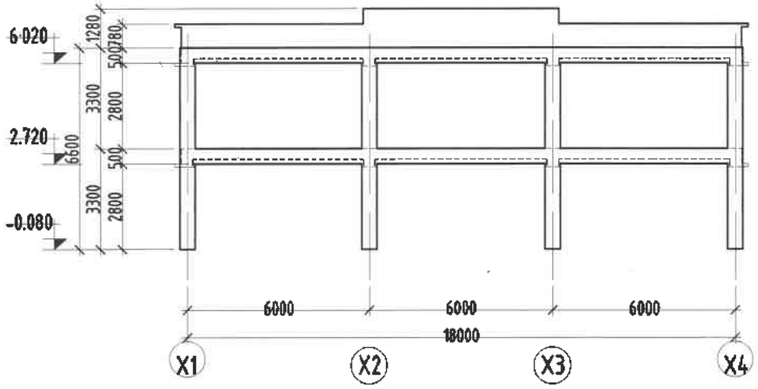

X1', X10' тэнхлэг дагуух рам Р-5-ын хэв М1:200

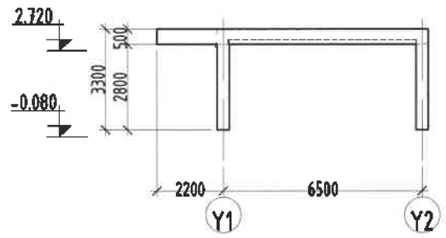

X5, X6 тэнхлэг дагуух рам Р-9-ын хэв М1:200

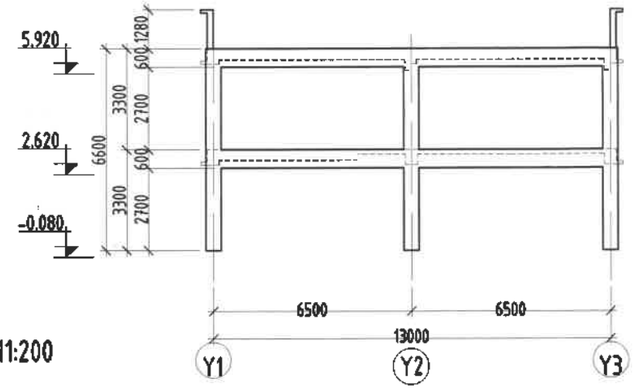

X1, X10 тэнхлэг дагуух рам Р-6-ын хэв М1:200

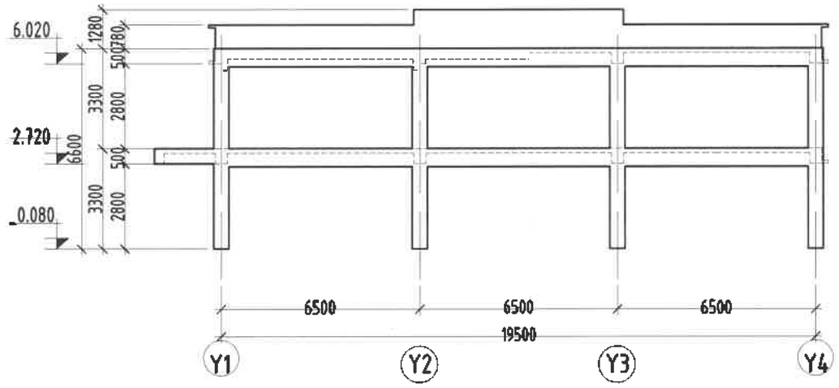

Y4 тэнхлэг дагуух рам Р-4'-ын хэв М1:200

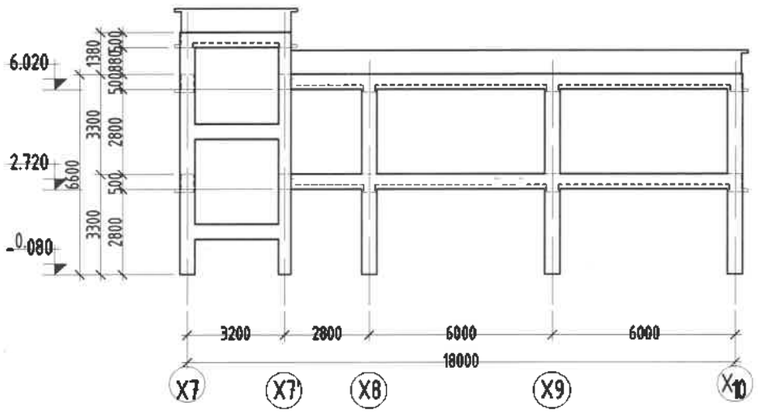

X3, X8 тэнхлэг дагуух рам Р-7-ын хэв М1:200

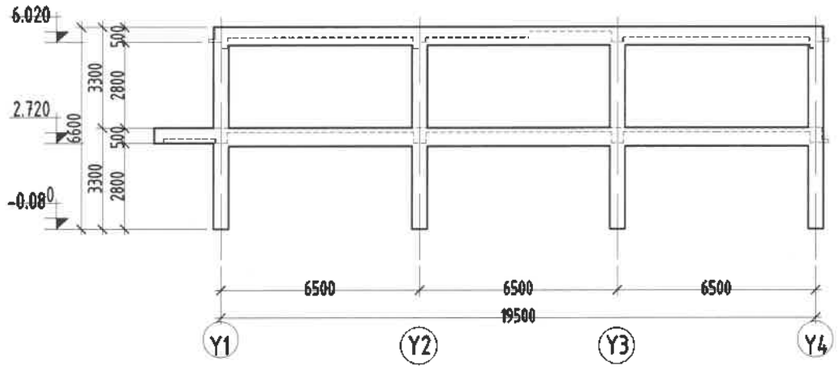

X4 тэнхлэг дагуух рам Р-8-ын хэв М1:200

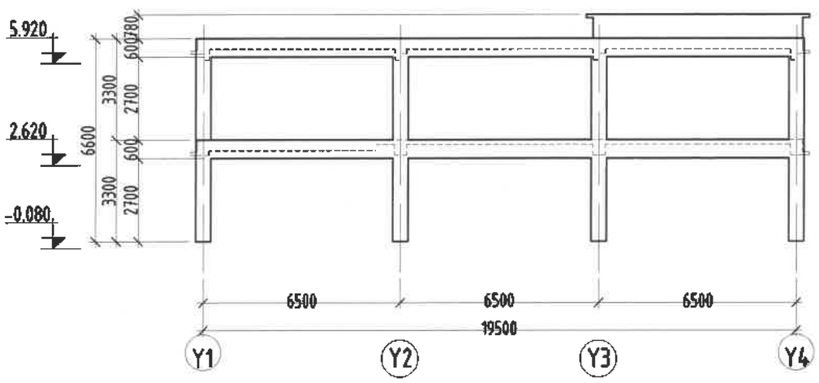

Барилгын зураг төслийн "Алтайн газрын хүч"ХХК		
Обектын нэр: 2-р цэцэрлэгийн барилга /240 хүүхэд/, Ховд. Жаргалант сум		
Холболт Шифр	АГХ - 06/24	Энэ хуудас
Инженер Арх	Ц.Цэрэнбадам	Засвартай
Гүйцэтгэсэн	Ц.Цэрэнбадам	Засвaргүй
Шалгасан	З.Батволд	Хүчингүй

Тайлбар

1. Тус хуудсыг ББ-14;15 хуудасны зургуудтай хамт үз.
2. Мөн БА маркын байгуулалт, огтлолын зургуудтай хамт үзэж ханын торны гаргалгааг гаргана.
3. Цутгамал рамын хэв хашмалыг цутгасны дараа бэхжилтийн бат бэхийн 70%-д хүрсэний дараа хэв хашмалыг авна.
4. Цутгамал бетоны ажлыг БНбД52-02-05-ийн заалтын дагуу хийж гүйцэтгэнэ.

MSL architects	УЛААНБААТАР ХОТ, БАЯНГОЛ ДҮҮРЭГ, 21-Р ХОРОО ЦЭЦЭРЛЭГИЙН БАРИЛГА /240 ХҮҮХДИЙН ОРТОЙ/					
	Р-4, Р-4', Р-5, Р-6, Р-7, Р-8, Р-9-ын хэв					
	Инженер		Г.Мөнхзаяа	ЕГ Шифр: MSL-19-10	Масштаб: М1:200	Огноо: 2019/02
	Гүйцэтгэсэн		Г.Мөнхзаяа	ТГ Шифр:	Зургийн дугаар: ББ-17	Хуудас: 66
"ЭМ ЭС ЭЛ" ХХК	Шалгасан		Д.Болортунгалаг			

А3

X2, X9 тэнхлэг дагуух рам Р-7'-ын хэв М1:200

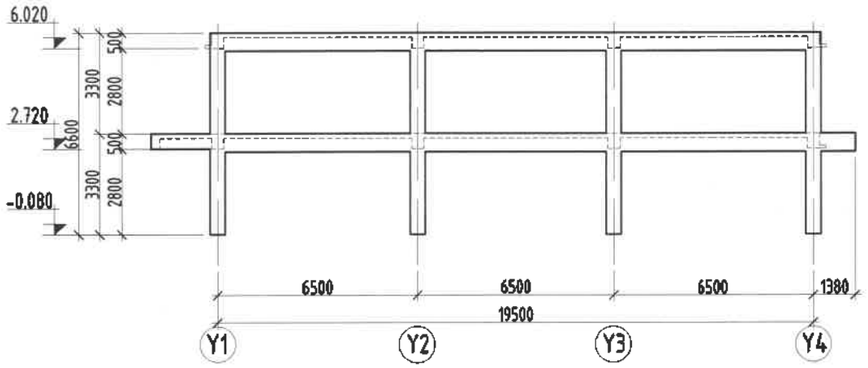

X7 тэнхлэг дагуух рам Р-10-ын хэв М1:200

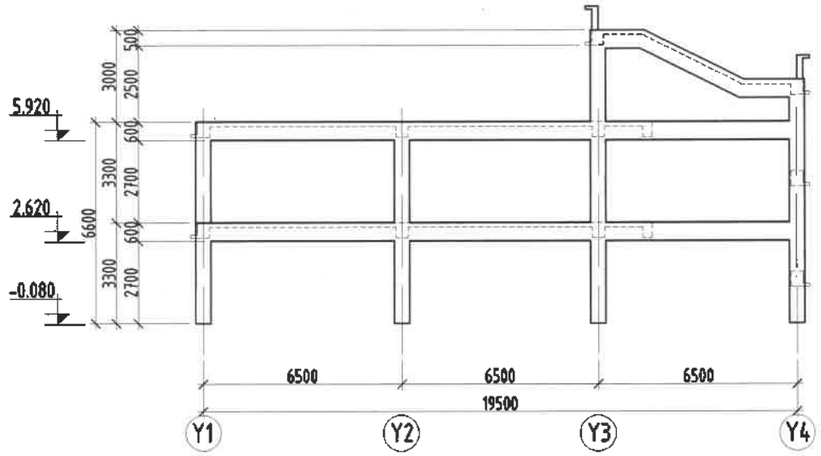

X7' тэнхлэг дагуух рам Р-11-ын хэв М1:200

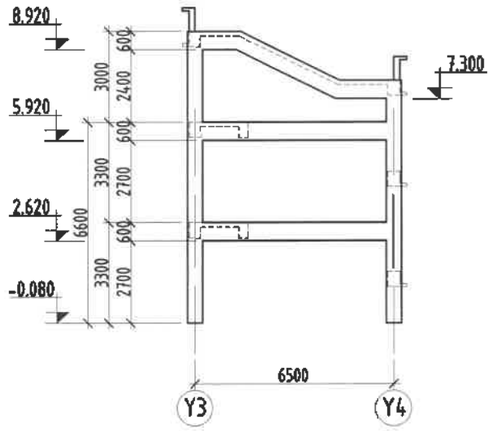

Огтлол 1-1 М1:50

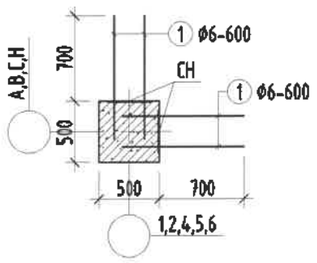

Огтлол 2-2 М1:50

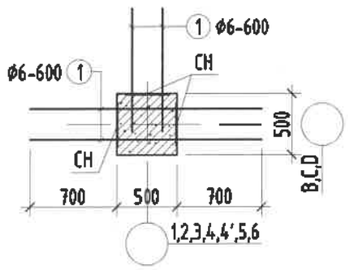

Огтлол 4-4 М1:50

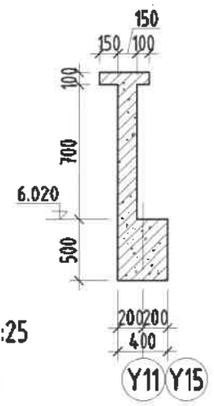

Огтлол 5-5 М1:50

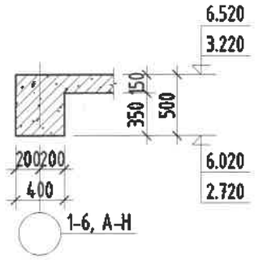

Огтлол 6-6 М1:50

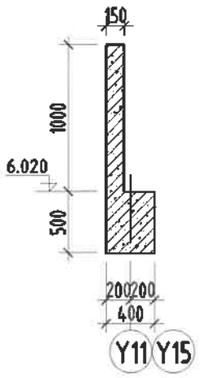

Огтлол 3-3 М1:50

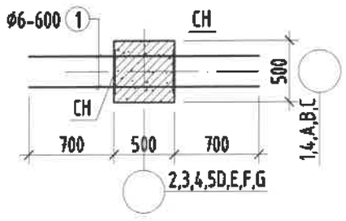

Суулгах нарийвч СН М1:25

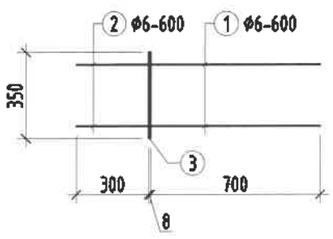

Тайлбар

1. Тус хуудсыг ББ-14;15 хуудасны зургуудтай хамт үз.
2. Мөн БА маркын байгуулалт, огтлолын зургуудтай хамт үзэж хаяны торны гарцалгааг гаргана.
3. Цутгамал рамын хэв хашмалыг цутгасны дараа бэхжилтийн бат бэхийн 70%-д хүрсэний дараа хэв хашмалыг авна.
4. Цутгамал бетоны ажлыг БНБД52-02-05-ийн заалтын дагуу хийж гүйцэтгэнэ.

ЦУТГАМАЛ ТӨМӨР БЕТОН ХИЙЦИЙН МАТЕРИАЛЫН ТОДОРХОЙЛОЛТ

позиц	Тэмдэглэгээ	Нэр	Тоо шир	Жин /кг/ Нэгж	Жин /кг/ Нийт
		Гарцалгаа арматур	1	52.38	52.38
1	ГОСТ 5781-82	Ф 6 AI L=700	236	0.16	36.67
2	ГОСТ 5781-82	Ф 6 AI L=300	236	0.07	15.71
3	ГОСТ 5781-82*	-8x350 ГОСТ19903-74 L=100	118	2.20	259.36

"ЭМ ЭС ЭЛ" ХХК	УЛААНБААТАР ХОТ, БАЯНГОЛ ДҮҮРЭГ, 21-Р ХОРОО ЦЭЦЭРЛЭГИЙН БАРИЛГА /240 ХҮҮХДИЙН ОРТОЙ/					
	Р-7', Р-10, Р-11-ын хэв					
	Инженер		Г.Мөнхзаяа	ЕГ Шифр: MSL-19-10	Масштаб: М1:200	Огноо: 2019/02
	Гүйцэтгэсэн		Г.Мөнхзаяа	ТГ Шифр: .	Зургийн дугаар: ББ-18	Хуудас: 66
	Шалгасан		Д.Болормунгалаг			

Багана Б-1-н арматурчлалт М1:50

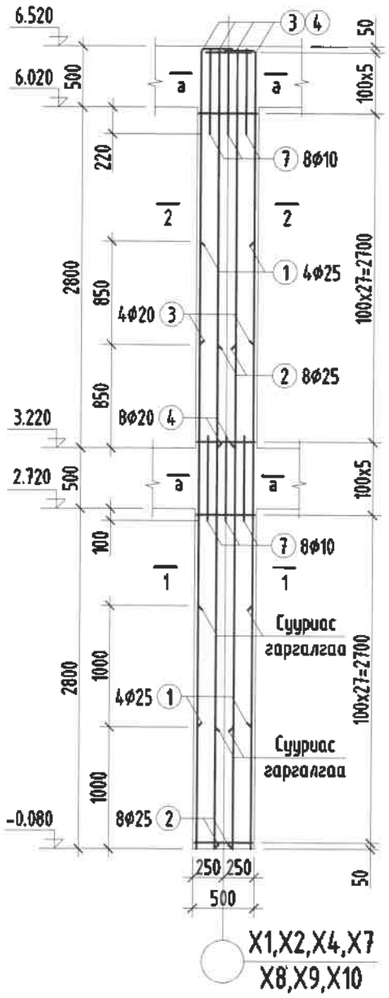

Багана Б-2-н арматурчлалт М1:50

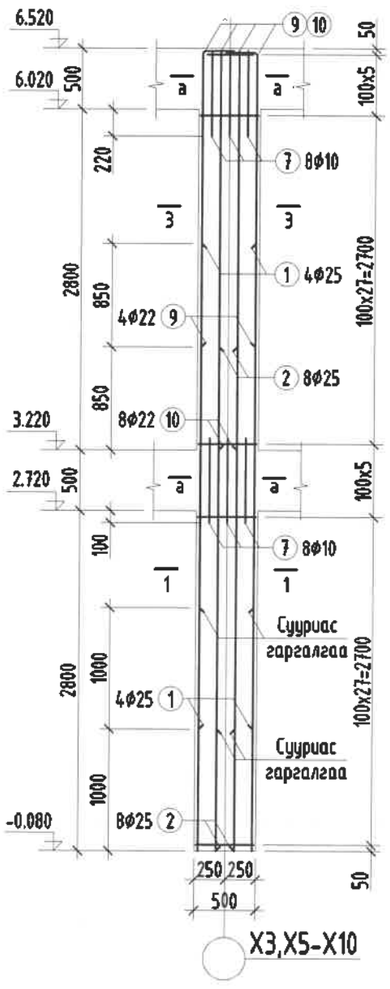

Огтлол 1-1 М1:25

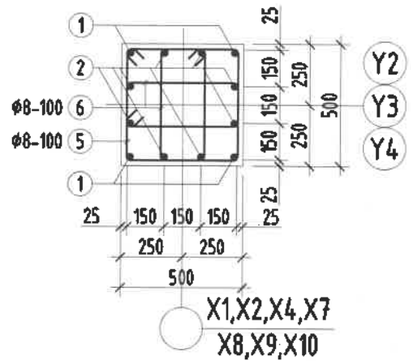

Огтлол 2-2 М1:25

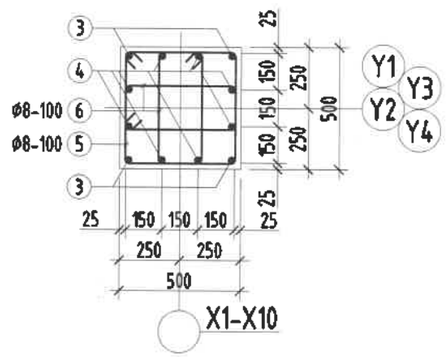

Огтлол 3-3 М1:25

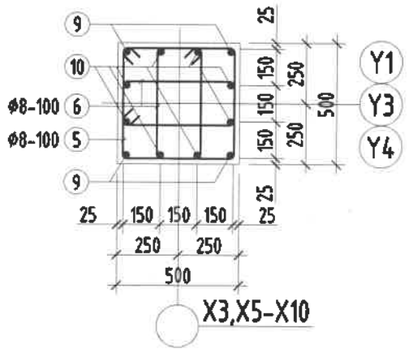

Огтлол а-а М1:25

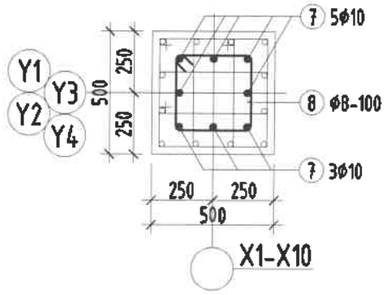

ХЭСГИЙН ТОДОРХОЙЛОЛТ

Поз	Загвар
3/9	320 2400
4/10	320 3250
5	530 530 450 450
6	530 260 180 450
8	390 390 310 310

ЦУТГАМАЛ ТӨМӨР БЕТОН ХИЙЦИЙН МАТЕРИАЛЫН ТОДОРХОЙЛОЛТ

позиц	Тэмдэглэгээ	Нэр			Тоо шир	Жин /кг/ Нэгж	Жин /кг/ Нийт
		Багана Б-1			10	469.84	4698.39
1	ГОСТ 5781-82	Ф25	AIII	L=4000	4	15.41	61.65
2	ГОСТ 5781-82	Ф25	AIII	L=4150	8	15.99	127.93
3	ГОСТ 5781-82	Ф20	AIII	L=2720	4	6.71	26.83
4	ГОСТ 5781-82	Ф20	AIII	L=3570	8	8.80	70.43
5	ГОСТ 5781-82	Ф10	AI	L=1960	56	1.21	67.67
6	ГОСТ 5781-82	Ф10	AI	L=1420	112	0.88	98.05
7	ГОСТ 5781-82	Ф10	AIII	L=700	16	0.43	6.91
8	ГОСТ 5781-82	Ф10	AI	L=1400	12	0.86	10.36
		Бетон В20	V=1.65x10=16.50м³				
		Багана Б-2			11	490.26	5392.91
1	ГОСТ 5781-82	Ф25	AIII	L=4000	4	15.41	61.65
2	ГОСТ 5781-82	Ф25	AIII	L=4150	8	15.99	127.93
9	ГОСТ 5781-82	Ф22	AIII	L=2720	4	8.12	32.47
10	ГОСТ 5781-82	Ф22	AIII	L=3570	8	10.65	85.22
5	ГОСТ 5781-82	Ф10	AI	L=1960	56	1.21	67.67
6	ГОСТ 5781-82	Ф10	AI	L=1420	112	0.88	98.05
7	ГОСТ 5781-82	Ф10	AIII	L=700	16	0.43	6.91
8	ГОСТ 5781-82	Ф10	AI	L=1400	12	0.86	10.36
		Бетон В20	V=1.65x11=18.15м³				

Зураг тоссон магадлал мэсэн
ЭКСПЕРТ №
/Гарын үсэг/
2019.06.27
БАРИЛГА ХЭЛТЭС ХЭЛТОВ

Тайлбар

1. Тус хуудсыг ББ-14;15 хуудасны зургуудтай хамт үз.
2. Мөн БА маркын байгуулалт, огтлолын зургуудтай хамт үз.
3. Цутгамал рамын хэв хашмалыг цутгасны дараа бэхжилтийн бат бэхийн 70%-д хүрсэний дараа хэв хашмалыг авна.
4. Цутгамал бетоны ажлыг БНбД52-02-05-ийн заалтын дагуу хийж гүйцэтгэнэ.

MSL architect s	УЛААНБААТАР ХОТ, БАЯНГОЛ ДҮҮРЭГ, 21-Р ХОРОО ЦЭЦЭРЛЭГИЙН БАРИЛГА /240 ХҮҮХДИЙН ОРТОЙ/				
	Багана Б-1, Б-2 -ийн арматурчлалт				
	Инженер	Г.Мөнхзаяа	ЕГ Шифр: MSL-19-10	Масштаб: М1:50	Огноо: 2019/02
	Гүйцэтгэсэн	Г.Мөнхзаяа	ТГ Шифр:	Зургийн дугаар: ББ-19	Хуудас: 66
"ЭМ ЭС ЭЛ" ХХК	Шалгасан	Д.Болортунгалаг			

А3

Багана Б-3-н арматурчлалт М1:50

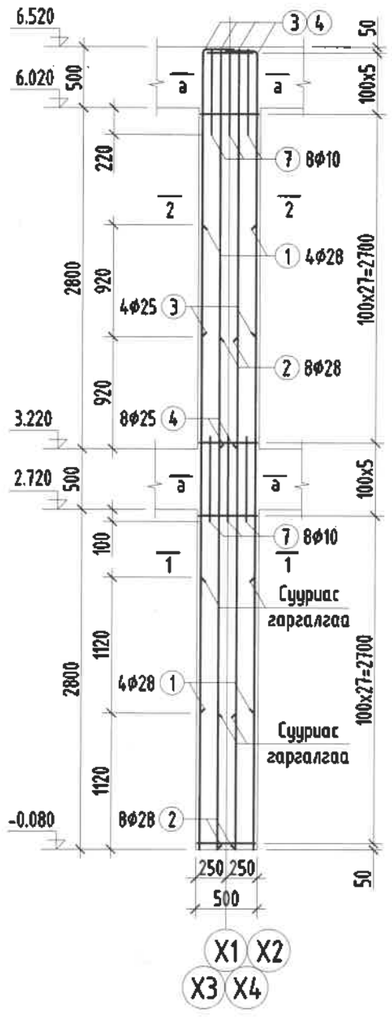

Багана Б-4-н арматурчлалт М1:50

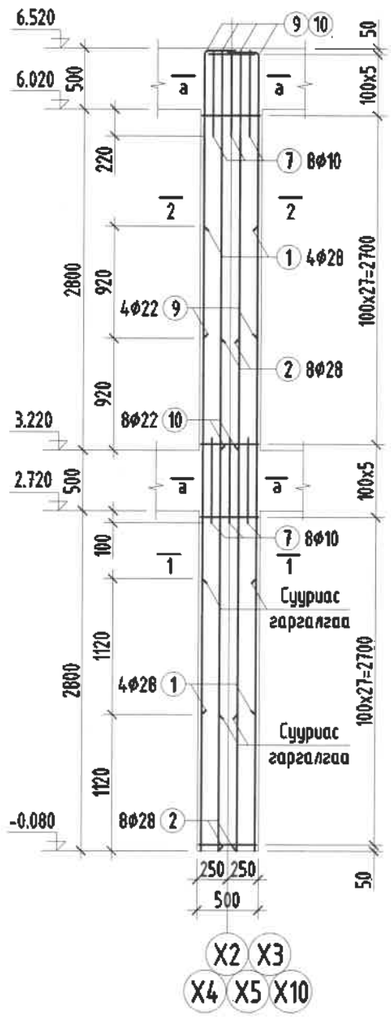

Огтлол 1-1 М1:25

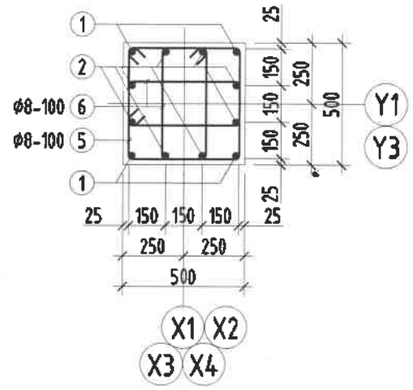

Огтлол 2-2 М1:25

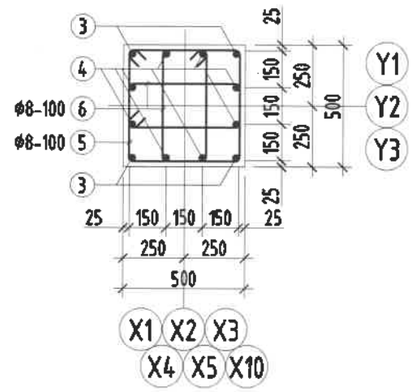

Огтлол 3-3 М1:25

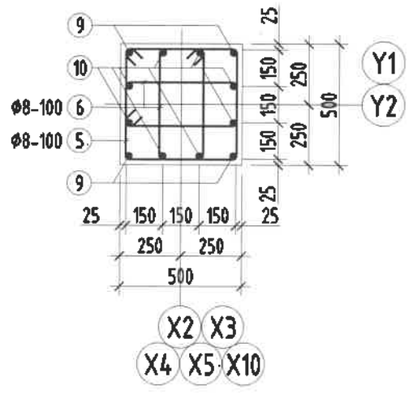

Огтлол а-а М1:25

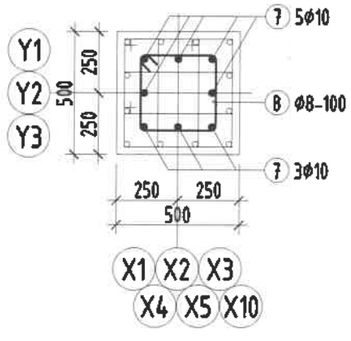

ХЭСГИЙН ТОДОРХОЙЛОЛТ

Поз	Загвар
3/9	320 2330
4/10	320 3250
5	530 530 450 450
6	260 530 180 450
8	390 390 310 310

ЦУТГАМАЛ ТӨМӨР БЕТОН ХИЙЦИЙН МАТЕРИАЛЫН ТОДОРХОЙЛОЛТ

позиц	Тэмдэглэгээ	Нэр			Тоо шир	Жин /кг/ Нэгж	Жин /кг/ Нийт
		Багана Б-3			5	574.80	2873.98
1	ГОСТ 5781-82	Ф28	AIII	L=4020	4	19.43	77.73
2	ГОСТ 5781-82	Ф28	AIII	L=4220	8	20.40	163.18
3	ГОСТ 5781-82	Ф25	AIII	L=2650	4	10.21	40.85
4	ГОСТ 5781-82	Ф25	AIII	L=3570	8	13.76	110.05
5	ГОСТ 5781-82	Ф10	AI	L=1960	56	1.21	67.67
6	ГОСТ 5781-82	Ф10	AI	L=1420	112	0.88	98.05
7	ГОСТ 5781-82	Ф10	AIII	L=700	16	0.43	6.91
8	ГОСТ 5781-82	Ф10	AI	L=1400	12	0.86	10.36
		Бетон В20	V=1.65x5=8.25м³				
		Багана Б-4			8	540.75	4326.02
1	ГОСТ 5781-82	Ф28	AIII	L=4020	4	19.43	77.73
2	ГОСТ 5781-82	Ф28	AIII	L=4220	8	20.40	163.18
9	ГОСТ 5781-82	Ф22	AIII	L=2650	4	7.91	31.63
10	ГОСТ 5781-82	Ф22	AIII	L=3570	8	10.65	85.22
5	ГОСТ 5781-82	Ф10	AI	L=1960	56	1.21	67.67
6	ГОСТ 5781-82	Ф10	AI	L=1420	112	0.88	98.05
7	ГОСТ 5781-82	Ф10	AIII	L=700	16	0.43	6.91
8	ГОСТ 5781-82	Ф10	AI	L=1400	12	0.86	10.36
		Бетон В20	V=1.65x8=13.20м³				

Зураг тоссон мэдлэгтэйсэн
ЭКСПЕРТ №
/Гарын үсэг/
2019.06.27

Тайлбар

1. Тус хуудсыг ББ-14;15 хуудасны зургуудтай хамт уз.
2. Мөн БА маркын байгуулалт, огтлолын зургуудтай хамт уз.
3. Цутгамал рамын хэв хашмалыг цутгасны дараа бэхжилтийн бат бэхийн 70%-д хүрсэний дараа хэв хашмалыг авна.
4. Цутгамал бетоны ажлыг БНбД52-02-05-ийн заалтын дагуу хийж гүйцэтгэнэ.

MSL architect	УЛААНБААТАР ХОТ, БАЯНГОЛ ДҮҮРЭГ, 21-Р ХОРОО ЦЭЦЭРЛЭГИЙН БАРИЛГА /240 ХҮҮХДИЙН ОРТОЙ/				
	Багана Б-3, Б-4 -ийн арматурчлалт				
	Инженер	Г.Мөнхзаяа	ЕГ Шифр: MSL-19-10	Масштаб: М1:50	Огноо: 2019/02
	Гүйцэтгэсэн	Г.Мөнхзаяа	ТГ Шифр:	Зургийн дугаар: ББ-20	Хуудас: 66
"ЭМ ЭС ЭЛ" ХХК	Шалгасан	Д.Болортунгалаг			

А3

Багана Б-5-н арматурчлалт М1:50

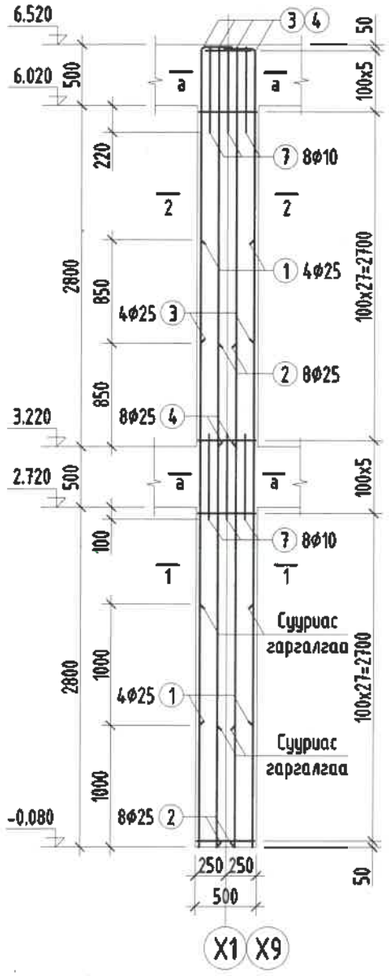

Багана Б-6-н арматурчлалт М1:50

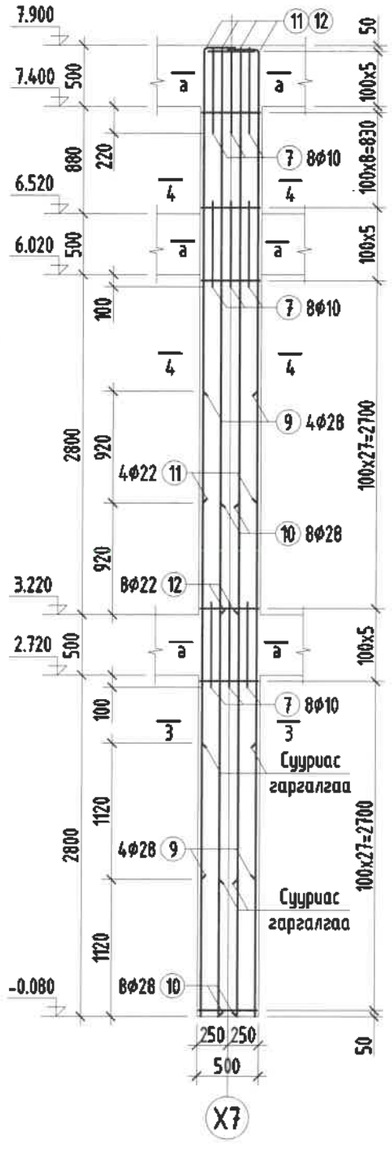

Огтлол 1-1 М1:25

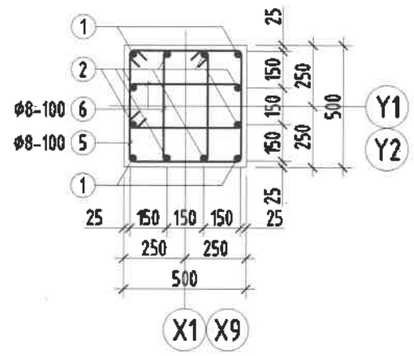

Огтлол 2-2 М1:25

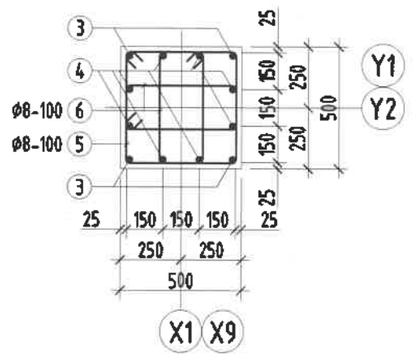

Огтлол 3-3 М1:25

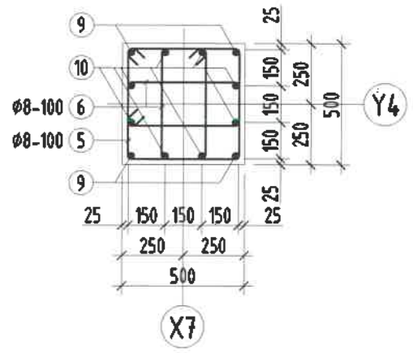

Огтлол 4-4 М1:25

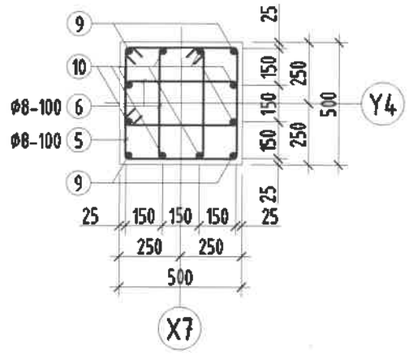

Огтлол а-а М1:25

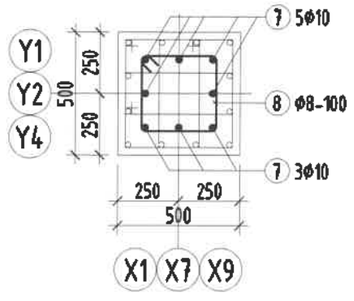

ХЭСГИЙН ТОДОРХОЙЛОЛТ

Поз	Загвар
3	320 / 2400
4	320 / 3250
5	530 / 530 / 450 / 450
6	530 / 260 / 180 / 450
8	390 / 390 / 310 / 310
11	320 / 3710
12	320 / 4630

2.22
ЭКСПЕРТ №
2019.06.27

ЦУТГАМАЛ ТӨМӨР БЕТОН ХИЙЦИЙН МАТЕРИАЛЫН ТОДОРХОЙЛОЛТ

позиц	Тэмдэглэгээ	Нэр			Тоо шир	Жин /кг/ Нэгж	Жин /кг/ Нийт
		Багана Б-5			2	572.78	1145.56
1	ГОСТ 5781-82	Ф28	AIII	L=4000	4	19.33	77.34
2	ГОСТ 5781-82	Ф28	AIII	L=4150	8	20.06	160.48
3	ГОСТ 5781-82	Ф25	AIII	L=2720	4	10.48	41.92
4	ГОСТ 5781-82	Ф25	AIII	L=3570	8	13.76	110.05
5	ГОСТ 5781-82	Ф10	AI	L=1960	56	1.21	67.67
6	ГОСТ 5781-82	Ф10	AI	L=1420	112	0.88	98.05
7	ГОСТ 5781-82	Ф10	AIII	L=700	16	0.43	6.91
8	ГОСТ 5781-82	Ф10	AI	L=1400	12	0.86	10.36
		Бетон В20	V=1.65x2=3.30м³				
		Багана Б-6			1	625.43	625.43
9	ГОСТ 5781-82	Ф28	AIII	L=4020	4	19.43	77.73
10	ГОСТ 5781-82	Ф28	AIII	L=4220	8	20.40	163.18
11	ГОСТ 5781-82	Ф22	AIII	L=4030	4	12.03	48.10
12	ГОСТ 5781-82	Ф22	AIII	L=4950	8	14.77	118.17
5	ГОСТ 5781-82	Ф10	AI	L=1960	65	1.21	78.55
6	ГОСТ 5781-82	Ф10	AI	L=1420	130	0.88	113.81
7	ГОСТ 5781-82	Ф10	AIII	L=700	24	0.43	10.36
8	ГОСТ 5781-82	Ф10	AI	L=1400	18	0.86	15.54
		Бетон В20	V=2.0x1=2.0м³				

Тайлбар

1. Тус хуудсыг ББ-14;15 хуудасны зургуудтай хамт үз.
2. Мөн БА маркын байгуулалт, огтлолын зургуудтай хамт үз.
3. Цутгамал рамын хэв хашмалыг цутгасны дараа бэхжилтийн бат бэхийн 70%-д хүрсэний дараа хэв хашмалыг авна.
4. Цутгамал бетоны ажлыг БНБД52-02-05-ийн заалтын дагуу хийж гүйцэтгэнэ.

MSL architect	УЛААНБААТАР ХОТ, БАЯНГОЛ ДҮҮРЭГ, 21-Р ХОРОО ЦЭЦЭРЛЭГИЙН БАРИЛГА /240 ХҮҮХДИЙН ОРТОЙ/				
	Багана Б-5, Б-6 -ийн арматурчлалт				
"ЭМ ЭС ЭЛ" ХХК	Инженер	Г.Мөнхзаяа	ЕГ Шифр: MSL-19-10	Масштаб: М1:50	Огноо: 2019/02
	Гүйцэтгэсэн	Г.Мөнхзаяа	ТГ Шифр:	Зургийн дугаар: ББ-21	Хуудас: 66
	Шалгасан	Д.Болортунгалаг			

А3

Багана Б-7-н арматурчлалт М1:50

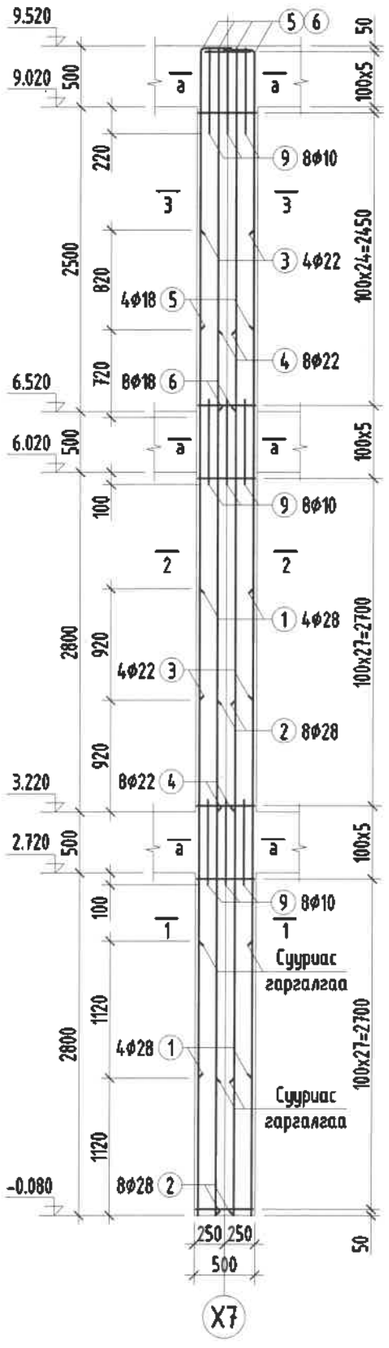

Багана Б-8-н арматурчлалт М1:50

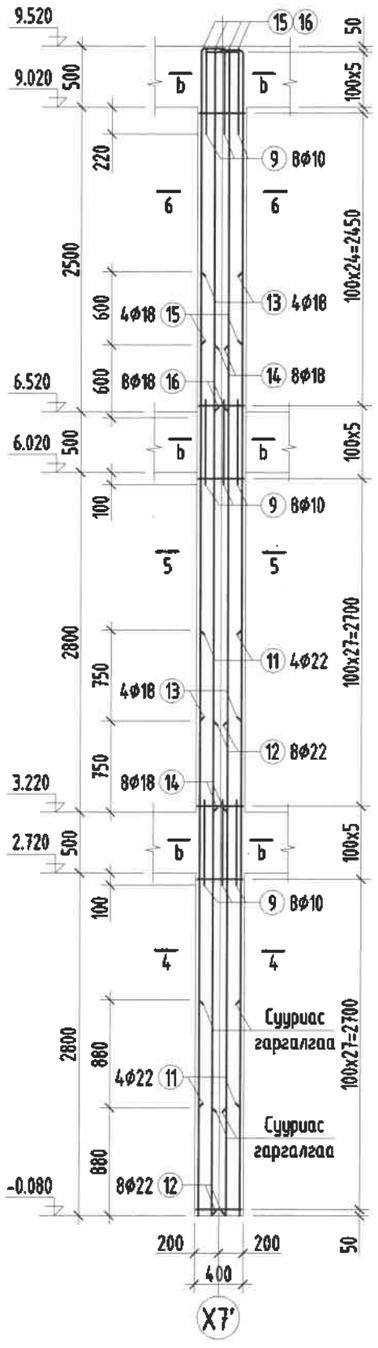

Огтлол 1-1 М1:25

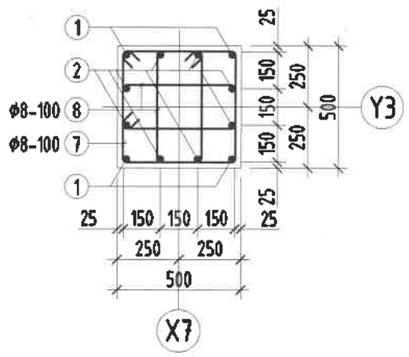

Огтлол 2-2 М1:25

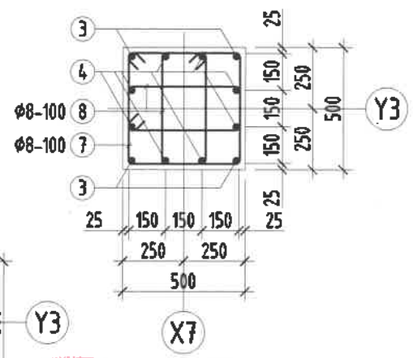

Огтлол 3-3 М1:25

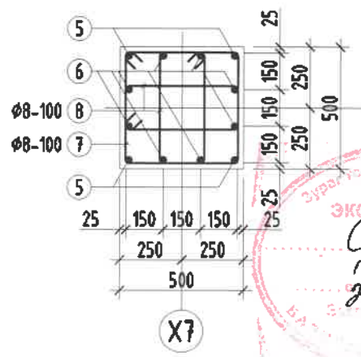

Огтлол 4-4 М1:25

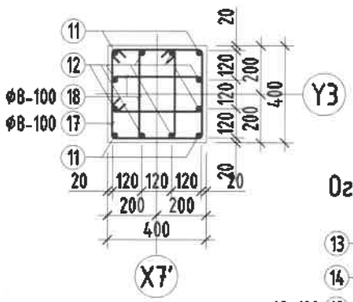

Огтлол 5-5 М1:25

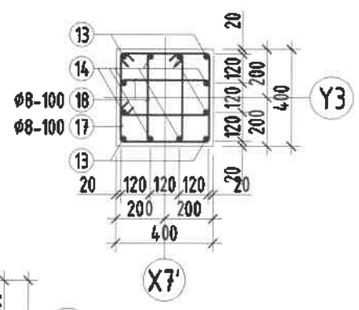

Огтлол 6-6 М1:25

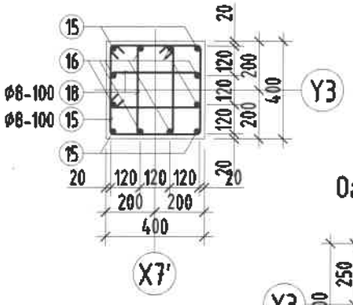

Огтлол а-а М1:25

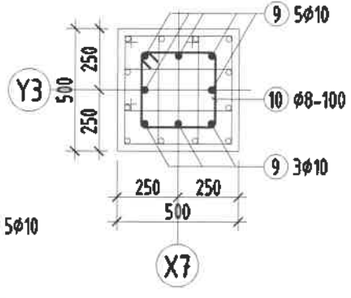

Огтлол b-b М1:25

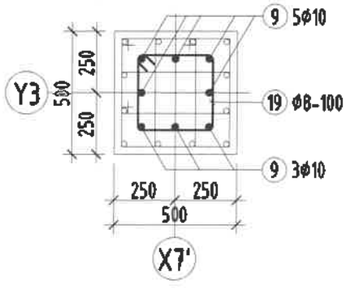

Тайлбар

1. Тус хуудсыг ББ-14;15 хуудасны зургуудтай хамт үз.
2. Мөн БА маркын байгууламт, огтлолын зургуудтай хамт үз.
3. Цутгамал рамын хэв хашлагыг цутгасны дараа бэхжилтийн бат бэхийн 70%-д хүрсэний дараа хэв хашлагыг авна.
4. Цутгамал бетоны ажлыг БНбД52-02-05-ийн заалтын дагуу хийж гүйцэтгэнэ.

ХЭСГИЙН ТОДОРХОЙЛОЛТ

Поз	Загвар
5	2280, 320
6/16	2950, 320
7	530, 530, 450, 450
8	530, 260, 180, 450
10	390, 390, 310, 310
18	430, 225, 145, 350
15	2400, 320
19	325, 325, 245, 245
17	430, 430, 350, 350

ЦУТГАМАЛ ТӨМӨР БЕТОН ХИЙЦИЙН МАТЕРИАЛЫН ТОДОРХОЙЛОЛТ

позиц	Тэмдэглэгээ	Нэр			Тоо ширх	Жин /кг/ Нэгж	Жин /кг/ Нийт
		Багана Б-7			1	720.51	720.51
1	ГОСТ 5781-82	Ф28	AIII	L=4020	4	19.43	77.73
2	ГОСТ 5781-82	Ф28	AIII	L=4220	8	20.40	163.18
3	ГОСТ 5781-82	Ф22	AIII	L=3870	4	11.55	46.19
4	ГОСТ 5781-82	Ф22	AIII	L=3970	8	11.85	94.77
5	ГОСТ 5781-82	Ф18	AIII	L=2600	4	5.19	20.77
6	ГОСТ 5781-82	Ф18	AIII	L=3270	8	6.53	52.26
7	ГОСТ 5781-82	Ф10	AI	L=1960	81	1.21	97.88
8	ГОСТ 5781-82	Ф10	AI	L=1420	162	0.88	141.83
9	ГОСТ 5781-82	Ф10	AIII	L=700	24	0.43	10.36
10	ГОСТ 5781-82	Ф10	AI	L=1400	18	0.86	15.54
		Бетон В20		V=2.4x1=2.4м³			
		Багана Б-8			1	524.41	524.41
11	ГОСТ 5781-82	Ф22	AIII	L=3920	4	11.70	46.79
12	ГОСТ 5781-82	Ф22	AIII	L=4050	8	12.09	96.68
13	ГОСТ 5781-82	Ф18	AIII	L=3700	4	7.39	29.56
14	ГОСТ 5781-82	Ф18	AIII	L=3850	8	7.69	61.53
15	ГОСТ 5781-82	Ф18	AIII	L=2730	4	5.45	21.81
16	ГОСТ 5781-82	Ф18	AIII	L=3270	8	6.53	52.26
17	ГОСТ 5781-82	Ф10	AI	L=1560	81	0.96	77.91
18	ГОСТ 5781-82	Ф10	AI	L=1150	162	0.71	114.86
9	ГОСТ 5781-82	Ф10	AIII	L=700	24	0.43	10.36
19	ГОСТ 5781-82	Ф10	AI	L=1140	18	0.70	12.65
		Бетон В20		V=1.54x1=1.54м³			

2.22
2019.06.27

"ЭМ ЭС ЭЛ" ХХК

УЛААНБААТАР ХОТ, БАЯНГОЛ ДҮҮРЭГ, 21-Р ХОРОО
ЦЭЦЭРЛЭГИЙН БАРИЛГА /240 ХҮҮХДИЙН ОРТОЙ/

Багана Б-7, Б-8 -ийн арматурчлалт

Инженер	Г.Мөнхзаяа	ЕГ Шифр: MSL-19-10	Масштаб: М1:50	Огноо: 2019/02
Гүйцэтгэсэн	Г.Мөнхзаяа	ТГ Шифр:	Зургийн дугаар: ББ-22	Хуудас: 66
Шалгасан	Д.Болортүмэлэг			

Багана Б-9-н арматурчлалт М1:50

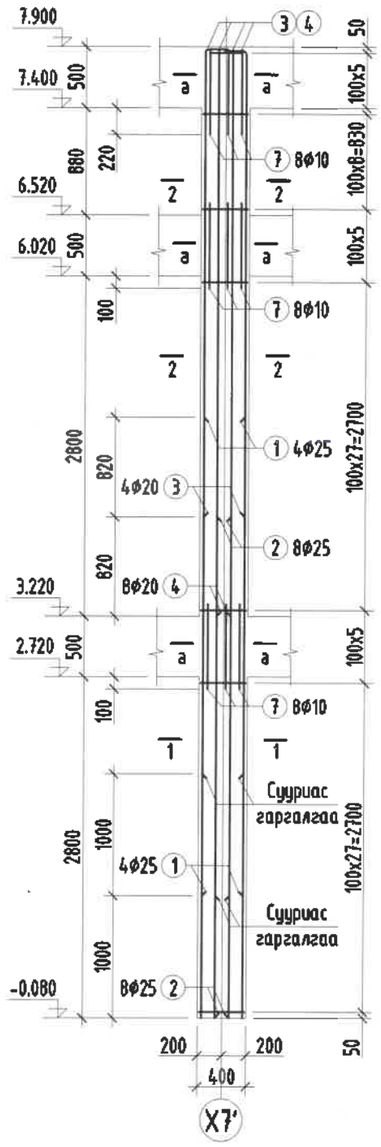

Багана Б-10-н арматурчлалт М1:50

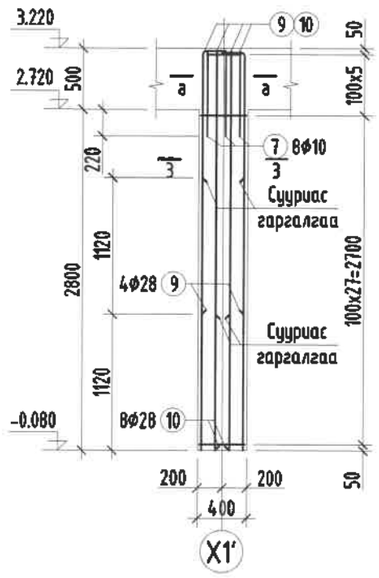

Багана Б-11-н арматурчлалт М1:50

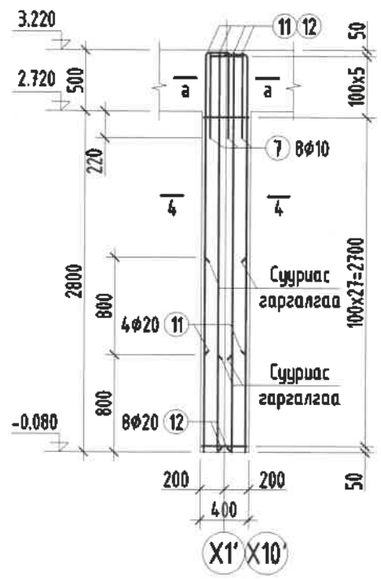

Огтлол 1-1 М1:25

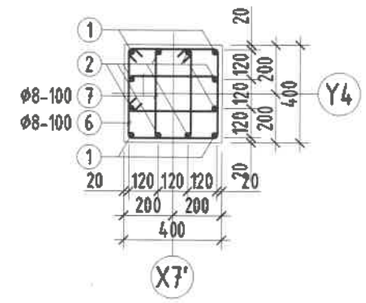

Огтлол 2-2 М1:25

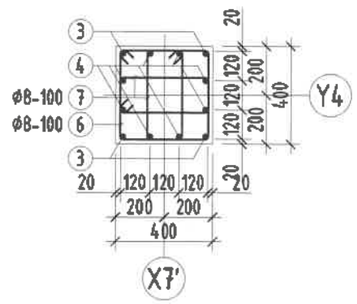

Огтлол 3-3 М1:25

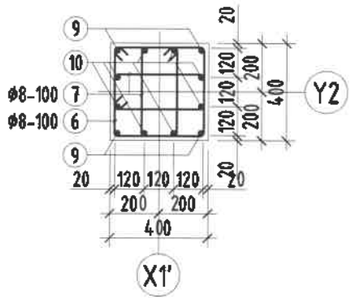

Огтлол 3-3 М1:25

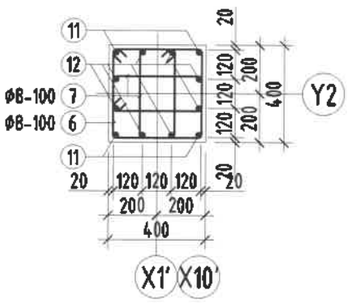

Огтлол а-а М1:25

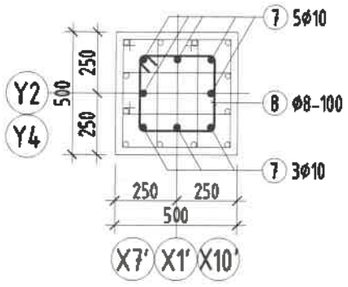

ЦУТГАМАЛ ТӨМӨР БЕТОН ХИЙЦИЙН МАТЕРИАЛЫН ТОДОРХОЙЛОЛТ

позиц	Тэмдэглэгээ	Нэр			Тоо шир	Жин /кг/	
						Нэгж	Нийт
		Багана Б-9			1	503.83	503.83
1	ГОСТ 5781-82	Ф25	AIII	L=3940	4	15.18	60.73
2	ГОСТ 5781-82	Ф25	AIII	L=4120	8	15.88	127.01
3	ГОСТ 5781-82	Ф20	AIII	L=4130	4	10.19	40.74
4	ГОСТ 5781-82	Ф20	AIII	L=4950	8	12.21	97.66
5	ГОСТ 5781-82	Ф10	AI	L=1560	65	0.96	62.52
6	ГОСТ 5781-82	Ф10	AI	L=1150	130	0.71	92.17
7	ГОСТ 5781-82	Ф10	AIII	L=700	24	0.43	10.36
8	ГОСТ 5781-82	Ф10	AI	L=1140	18	0.70	12.65
		Бетон В20		V=1.28x1=1.28м³			
		Багана Б-10			1	259.72	259.72
9	ГОСТ 5781-82	Ф28	AIII	L=2450	4	11.84	47.37
10	ГОСТ 5781-82	Ф28	AIII	L=3570	8	17.26	138.05
5	ГОСТ 5781-82	Ф10	AI	L=1560	28	0.96	26.93
6	ГОСТ 5781-82	Ф10	AI	L=1150	56	0.71	39.71
7	ГОСТ 5781-82	Ф10	AIII	L=700	8	0.43	3.45
8	ГОСТ 5781-82	Ф10	AI	L=1140	6	0.70	4.22
		Бетон В20		V=0.53x1=0.53м³			
		Багана Б-11			3	172.06	516.19
11	ГОСТ 5781-82	Ф20	AIII	L=2770	4	6.83	27.32
12	ГОСТ 5781-82	Ф20	AIII	L=3570	8	8.80	70.43
5	ГОСТ 5781-82	Ф10	AI	L=1560	28	0.96	26.93
6	ГОСТ 5781-82	Ф10	AI	L=1150	56	0.71	39.71
7	ГОСТ 5781-82	Ф10	AIII	L=700	8	0.43	3.45
8	ГОСТ 5781-82	Ф10	AI	L=1140	6	0.70	4.22
		Бетон В20		V=0.53x3=1.59м³			

ХЭСГИЙН ТОДОРХОЙЛОЛТ

Поз	Загвар	Поз	Загвар
3	3810 (320)	8	325 (325, 245, 245)
4	4630 (320)	9	2130 (320)
5	430 (430, 350, 350)	10/12	3250 (320)
6	430 (225, 145, 350)	11	2450 (320)

Тайлбар

1. Тус хуудсыг ББ-14;15 хуудасны зургуудтай хамт үз.
2. Мөн БА маркын байгуулалт, огтлолын зургуудтай хамт үз.
3. Цутгамал рамын хэв хашмалыг цутгасны дараа бэхжилтийн бат бэхийн 70%-д хүрсэний дараа хэв хашмалыг авна.
4. Цутгамал бетоны ажлыг БНбД52-02-05-ийн заалтын дагуу хийж гүйцэтгэнэ.

2.22
2019.06.27

"ЭМ ЭС ЭЛ" ХХК	УЛААНБААТАР ХОТ, БАЯНГОЛ ДҮҮРЭГ, 21-Р ХОРОО ЦЭЦЭРЛЭГИЙН БАРИЛГА /240 ХҮҮХДИЙН ОРТОЙ/				
	Багана Б-9, Б-10, Б-11 -ийн арматурчлалт				
	Инженер	Г.Мөнхзаяа	ЕГ Шифр: MSL-19-10	Масштаб: М1:50	Огноо: 2019/02
	Гүйцэтгэсэн	Г.Мөнхзаяа	ТГ Шифр:	Зургийн дугаар: ББ-23	Хуудас: 66
	Шалгасан	Д.Болортунгалаг			

А3

1-Р ДАВХРЫН ДАМНУРУУНЫ БАЙГУУЛАЛТ М1:200

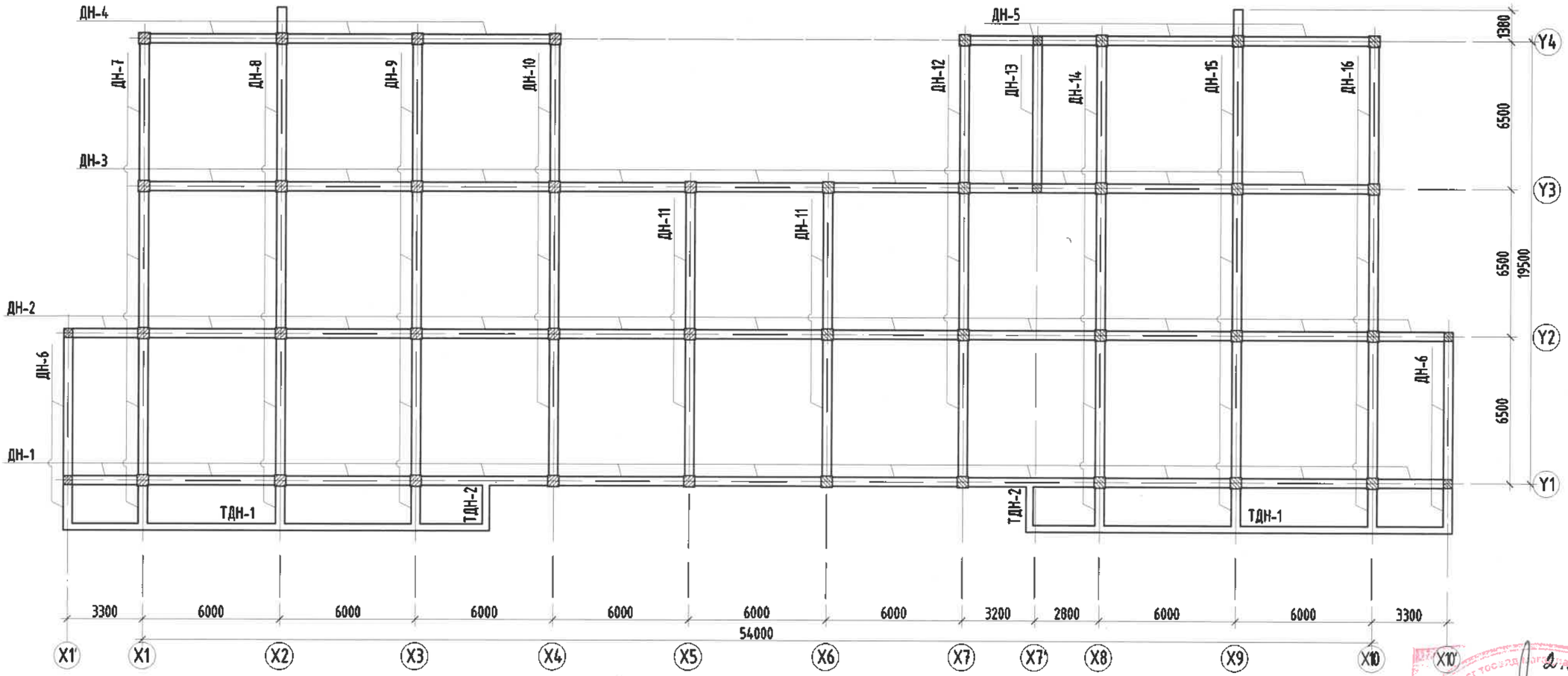

Тайлбар

1. Тус хуудсыг холбогдох хуудасны зургуудтай хамт үз.
2. Мөн БА маркын байгууламж, огтлолын зургуудтай хамт үзэж ханын торны гарцалгааг гаргана.
3. Цутгамал рамын хэв хашмалыг цутгасны дараа бэхжилтийн бат бэхийн 70%-д хүрсэний дараа хэв хашмалыг авна.
4. Цутгамал бетоны ажлыг БНбД52-02-05-ийн заалтын дагуу хийж гүйцэтгэнэ.

2.22
2019.06.27

ЗӨВШӨӨРӨЛЦСӨН				УЛААНБААТАР ХОТ, БАЯНГОЛ ДҮҮРЭГ, 21-Р ХОРОО ЦЭЦЭРЛЭГИЙН БАРИЛГА /240 ХҮҮХДИЙН ОРТОЙ/					
БА	М.Буяндэлгэр			1-р давхрын дамнуруугны байгууламж					
ХАС	Б.Ану			Инженер		Г.Мөнхзаяа	ЕГ Шифр: MSL-19-10	Масштаб: М1:200	Огноо: 2019/02
ЦБҮ	С.Ганбат			Гүйцэтгэсэн		Г.Мөнхзаяа	ТГ Шифр:	Зургийн дугаар: ББ-24	Хуудас: 66
ХТ, ДГ	Н.Жаргал			Шалгасан		Д.Болормунгалаг			
ХД	Т.Пүрэвзагд			"ЭМ ЭС ЭЛ" ХХК					

Зурагт тосолгооны материал
Засвартай эсэх
БАРИЛГЫН ХЯНАЛТ

2-Р ДАВХРЫН ДАМНУРУУНЫ БАЙГУУЛАЛТ М1:200

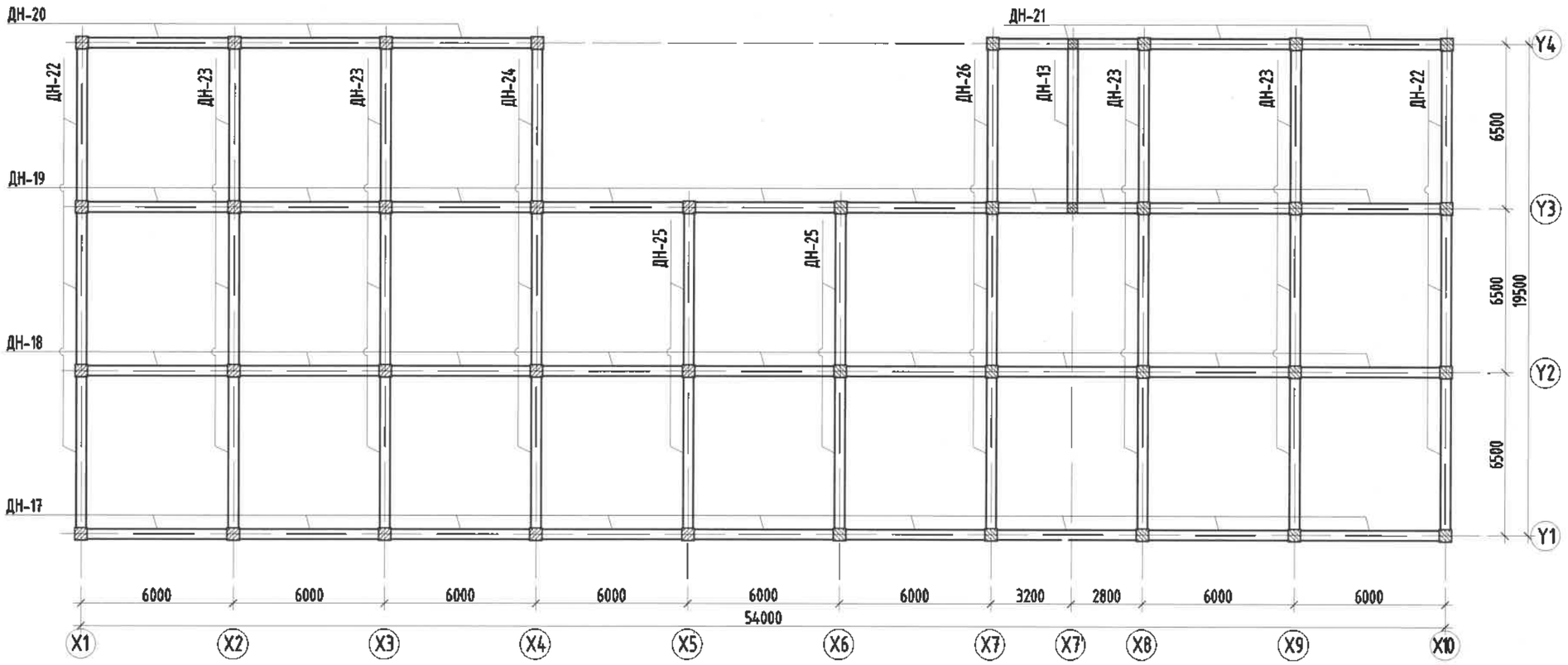

ТЕХНИКИЙН ДАВХРЫН ДАМНУРУУНЫ БАЙГУУЛАЛТ М1:200

Тайлбар

1. Тус хуудсыг холбогдох хуудасны зургуудтай хамт үз.
2. Мөн БА маркын байгууламт, өгтөлтийн зургуудтай хамт үзэж хамын төрөлтийн гаргалгаас гаргана.
3. Цутгамал рамын хэв хашлалыг цутгасны дараа бэхжилтийн бат бэхийн 70%-д хүрсэний дараа хэв хашлалыг авна.
4. Цутгамал бетоны ажлыг БНБД52-02-05-ийн заалтын дагуу хийж гүйцэтгэнэ.

Зураг төсөлд мэдэгдэл хийсэн
ЭКСПЕРТ
2019.06.27

Барилгын зураг төслийн "Алтайн газрын хүч"ХХК
Обектын нэр: 2-р цэцэрлэгийн барилга /240 хүүхэд/, Ховд, Нөхөлант сум

Холболт Шифр	АГХ-06/24	Энэ хуудас
Инженер Арх	Б.Батбаясан	Засвартай
Гүйцэтгэсэн	Ц.Цэрэнбаатар	Засваргүй
Шалгасан	З.Батболд	Хүчингүй

ЗӨВШӨӨРӨЛЦСӨН		
БА	М.Буянделгэр	
ХАС	Б.Ану	
ЦБУ	С.Ганбат	
ХТ, ДГ	Н.Жаргал	
ХД	Т.Пүрэвзагд	

MSL architects

"ЭМ ЭС ЭЛ" ХХК

УЛААНБААТАР ХОТ, БАЯНГОЛ ДҮҮРЭГ, 21-Р ХОРОО
ЦЭЦЭРЛЭГИЙН БАРИЛГА /240 ХҮҮХДИЙН ОРТОЙ/

2-р давхар, Техникийн давхрын дамнуруугны байгууламж

Инженер		Г.Менхзаяа	ЕГ Шифр: MSL-19-10	Масштаб: М1:200	Огноо: 2019/02
Гүйцэтгэсэн		Г.Менхзаяа	ТГ Шифр: .	Зургийн дугаар: ББ-25	Хуудас: 66
Шалгасан		Д.Болортунгалаг			

A3

Дамнуруу ДН-1-ийн арматурчлалт М1:100

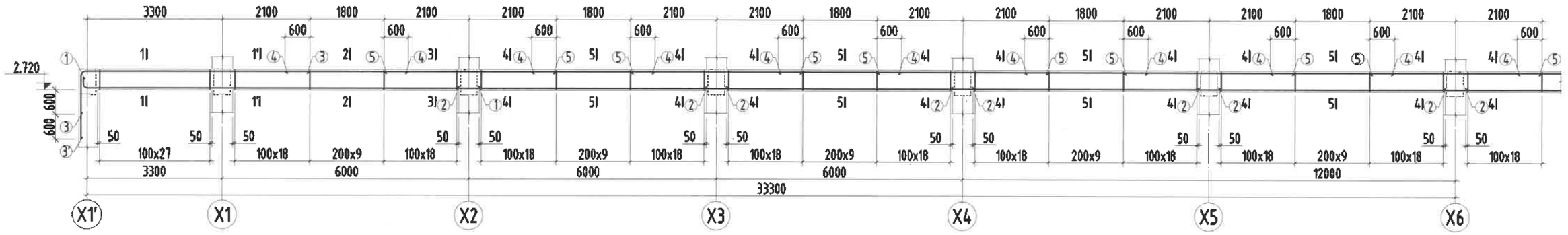

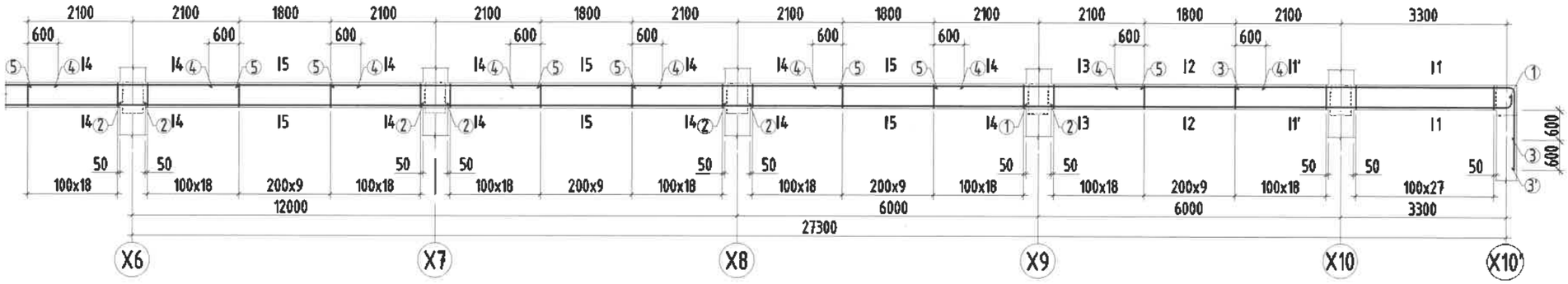

Огтлол 1-1
М1:25

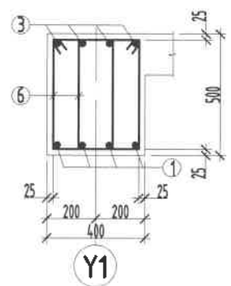

Огтлол 1'-1'
М1:25

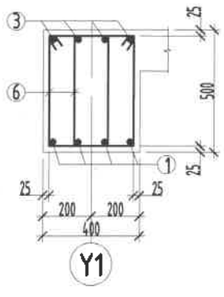

Огтлол 2-2
М1:25

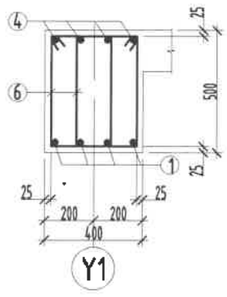

Огтлол 3-3
М1:25

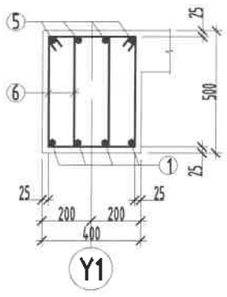

Огтлол 4-4
М1:25

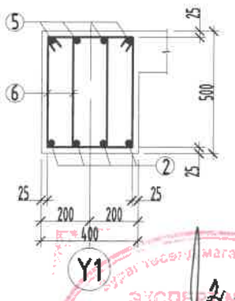

Огтлол 5-5
М1:25

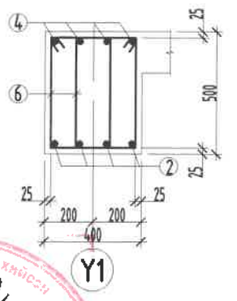

ЦУТГАМАЛ ТӨМӨР БЕТОН ХИЙЦИЙН МАТЕРИАЛЫН ТОДОРХОЙЛОЛТ

позиц	Тэмдэглэгээ	Нэр			Тоо ширхэг	Жин /кг/ Нэгж	Жин /кг/ Нийт
		Дамнуруу ДН-1			1	1890.95	1890.95
1	ГОСТ 5781-82	Ф18	AIII	L=9900	8	19.78	158.21
2	ГОСТ 5781-82	Ф18	AIII	L=6600	28	13.18	369.15
3	ГОСТ 5781-82	Ф20	AIII	L=6700	4	16.52	66.09
3'	ГОСТ 5781-82	Ф20	AIII	L=7200	4	17.76	71.03
4	ГОСТ 5781-82	Ф10	AI	L=3000	36	1.85	66.59
5	ГОСТ 5781-82	Ф20	AIII	L=4200	32	10.36	331.45
6	ГОСТ 5781-82	Ф10	AI	L=1520	884	0.94	828.43
		Бетон В20		V=12.12x1=12.12м³			

Поз	Загвар	Поз	Загвар
1	161 90 161 9601	3'	157 5590 1550 100
3	157 5590 950 100	6	310 530 450 230

Тайлбар

1. Түс хуудсыг холбогдох хуудасны эргүүдтэй хамт үз.
2. Цутгамал рамын хэв хашмалыг цутгасны дараа бэхжилтийн бат бэхийн 70%-д хүрсэний дараа хэв хашмалыг авна.
3. Цутгамал бетоны ажлыг БНбД52-02-05-ийн заалтын дагуу хийж гүйцэтгэнэ.

2.22
2019.06.27

"ЭМ ЭС ЭЛ" ХХК	УЛААНБААТАР ХОТ, БАЯНГОЛ ДУУРЭГ, 21-Р ХОРОО ЦЭЦЭРЛЭГИЙН БАРИЛГА /240 ХҮҮХДИЙН ОРТОЙ/				
	Дамнуруу ДН-1-ийн арматурчлалт				
	Инженер		Г.Мөнхзаяа	ЕГ Шифр: MSL-19-10	Масштаб: М1:100;25
	Гүйцэтгэсэн		Г.Мөнхзаяа		Огноо: 2019/02
	Шалгасан		Д.Болормунгалаг	ТГ Шифр: .	Зургийн дугаар: ББ-26
					Хуудас: 66

1 2 3 4 5 6 7 8 А3

Дамнуруу ДН-2-ийн арматурчлалт М1:100

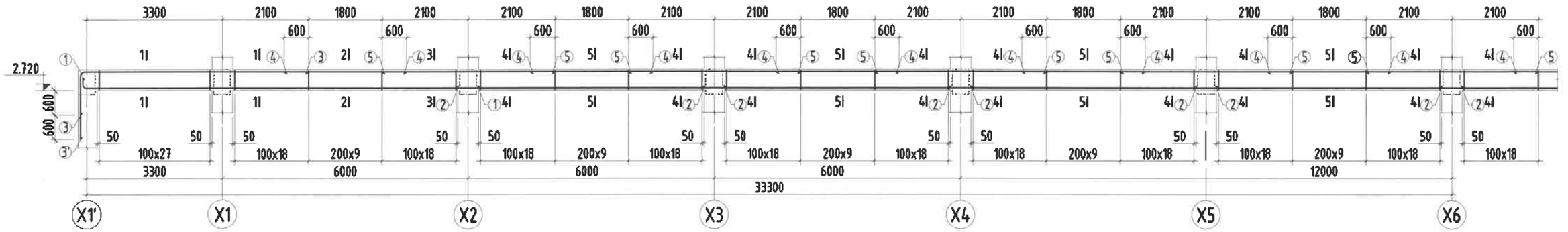

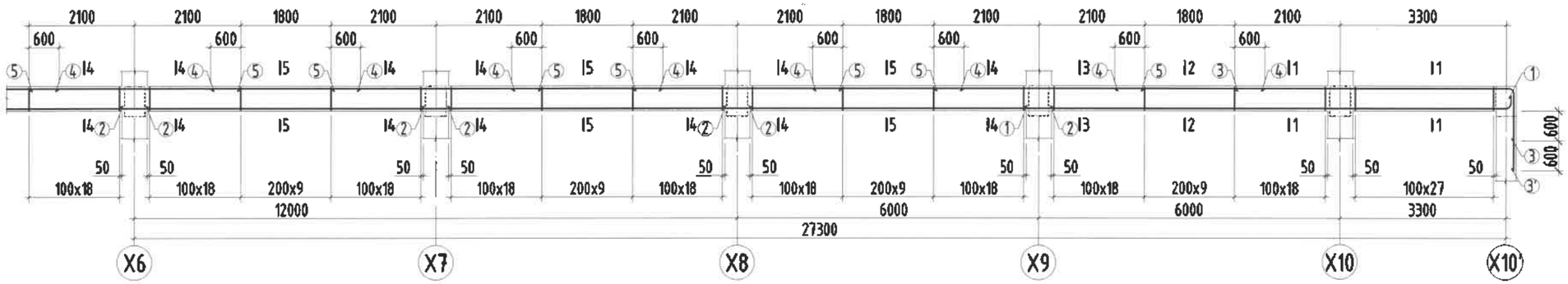

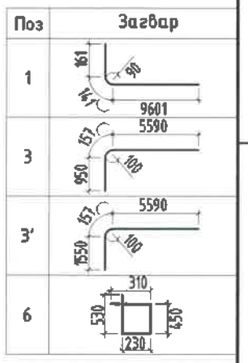

Огтлол 1-1
М1:25

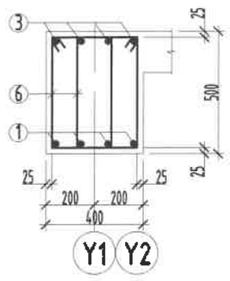

Огтлол 2-2
М1:25

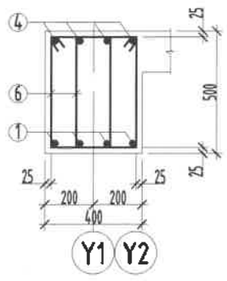

Огтлол 3-3
М1:25

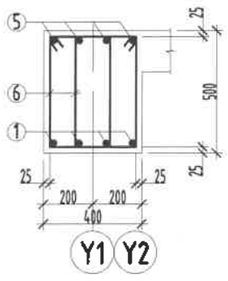

Огтлол 4-4
М1:25

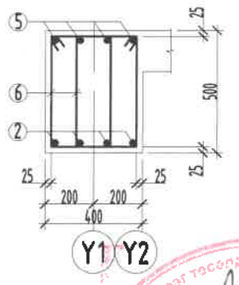

Огтлол 5-5
М1:25

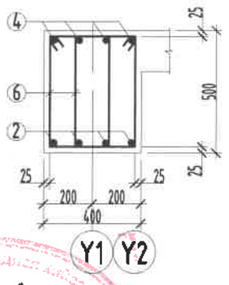

ЦУТГАМАЛ ТӨМӨР БЕТОН ХИЙЦИЙН МАТЕРИАЛЫН ТОДОРХОЙЛОЛТ

позиц	Тэмдэглэгээ	Нэр			Тоо шир	Жин /кг/	
						Нэгж	Нийт
		Дамнуруу ДН-2			1	1890.95	1890.95
1	ГОСТ 5781-82	Ф18	AIII	L=9900	8	19.78	158.21
2	ГОСТ 5781-82	Ф18	AIII	L=6600	28	13.18	369.15
3	ГОСТ 5781-82	Ф20	AIII	L=6700	4	16.52	66.09
3'	ГОСТ 5781-82	Ф20	AIII	L=7200	4	17.76	71.03
4	ГОСТ 5781-82	Ф10	AI	L=3000	36	1.85	66.59
5	ГОСТ 5781-82	Ф20	AIII	L=4200	32	10.36	331.45
6	ГОСТ 5781-82	Ф10	AI	L=1520	884	0.94	828.43
		Бетон В20		V=12.12x1=12.12м^3			

Тайлбар

1. Тус хуудсыг холбогдох хуудасны зургуудтай хамт үз.
2. Цутгамал ранын хэв хашмалыг цутгасны дараа бэхжилтийн бат бэхийн 70%-д хүрсэний дараа хэв хашмалыг авна.
3. Цутгамал бетоны ажлыг БНБД52-02-05-ийн заалтын дагуу хийж гүйцэтгэнэ.

Зурэг тосоод магадлан хийсэн
ЭКСПЕРТ
2.22
/Гарын үсэг/
2019.06.27

MSL architect	УЛААНБААТАР ХОТ, БАЯНГОЛ ДҮҮРЭГ, 21-Р ХОРОО ЦЭЦЭРЛЭГИЙН БАРИЛГА /240 ХҮҮХДИЙН ОРТОЙ/				
	Дамнуруу ДН-2-ийн арматурчлалт				
	Инженер	Г.Менхзаяа	ЕГ Шифр: MSL-19-10	Масштаб: М1:100;25	Огноо: 2019/02
	Гүйцэтгэсэн	Г.Менхзаяа	ТГ Шифр:	Зургийн дугаар: ББ-27	Хуудас: 66
"ЭМ ЭС ЭЛ" ХХК	Шалгасан	Д.Болортунгалаг			

А3

Дамнуруу ДН-3-ийн арматурчлалт М1:100

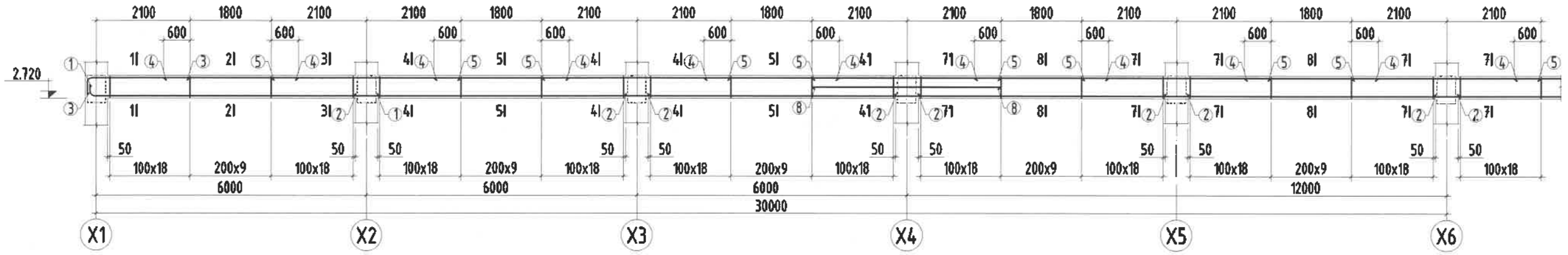

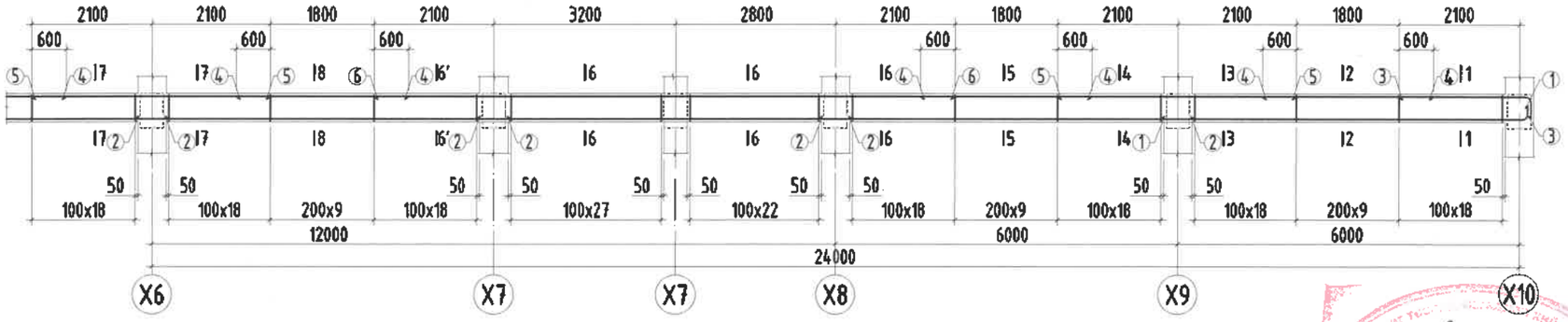

Огтлол 1-1
М1:25

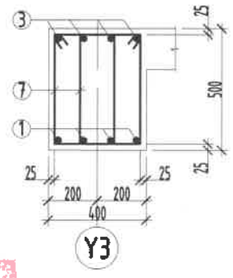

Огтлол 2-2
М1:25

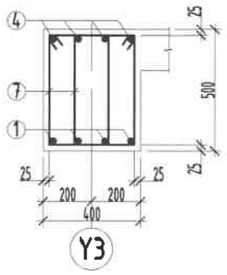

Огтлол 3-3
М1:25

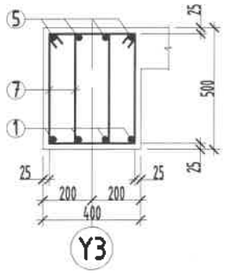

Огтлол 4-4
М1:25

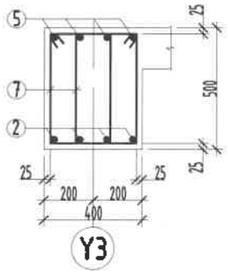

Огтлол 4-4'
М1:25

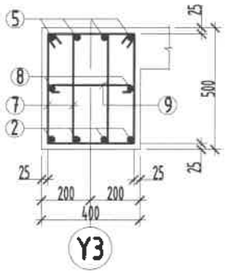

Огтлол 5-5
М1:25

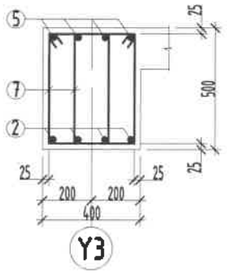

Огтлол 6-6
М1:25

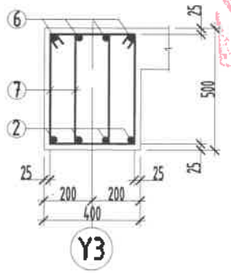

Огтлол 7-7
М1:25

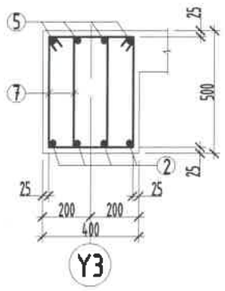

Огтлол 7'-7'
М1:25

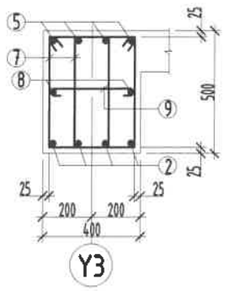

Огтлол 8-8
М1:25

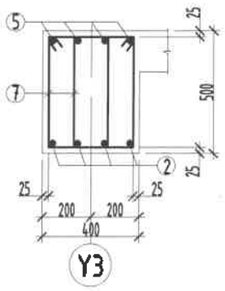

Огтлол 6'-6'
М1:25

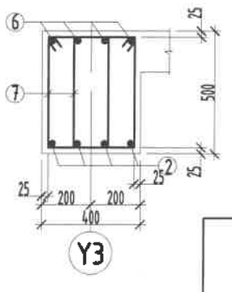

Поз	Загвар	Поз	Загвар
1	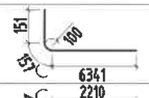	7	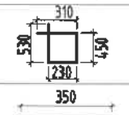
3	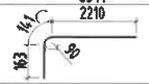	9	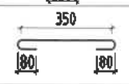

ЦУТГАМАЛ ТӨМӨР БЕТОН ХИЙЦИЙН МАТЕРИАЛЫН ТОДОРХОЙЛОЛТ

Позиц	Тэмдэглэгээ	Нэр			Тоо шир	Жин /кг/ Нэгж	Жин /кг/ Нийт
		Дамнуруу ДН-3			1	1705.00	1705.00
1	ГОСТ 5781-82	Ф20	AIII	L=6650	8	16.40	131.20
2	ГОСТ 5781-82	Ф18	AIII	L=6600	28	13.18	369.15
3	ГОСТ 5781-82	Ф18	AIII	L=2514	8	5.02	40.18
4	ГОСТ 5781-82	Ф10	AI	L=3000	36	1.85	66.59
5	ГОСТ 5781-82	Ф20	AIII	L=4200	24	10.36	248.59
6	ГОСТ 5781-82	Ф20	AIII	L=10200	4	25.15	100.62
7	ГОСТ 5781-82	Ф10	AI	L=1520	772	0.94	723.47
8	ГОСТ 5781-82	Ф16	AIII	L=4200	2	6.63	13.26
9	ГОСТ 5781-82	Ф10	AI	L=510	38	0.31	11.95
		Бетон В20		V=10.8x1=10.8м^3			

Тайлбар

1. Тус хуудсыг холбогдох хуудасны зургуудтай хамт үз.
2. Цутгамал рамын хэв хашмалыг цутгасны дараа бэхжилтийн бат бэхийн 70%-д хүрсэний дараа хэв хашмалыг авна.
3. Цутгамал бетоны ажлыг БНБД52-02-05-ийн заалтын дагуу хийж гүйцэтгэнэ.

MSL architect s	УЛААНБААТАР ХОТ, БАЯНГОЛ ДҮҮРЭГ, 21-Р ХОРОО ЦЭЦЭРЛЭГИЙН БАРИЛГА /240 ХҮҮХДИЙН ОРТОЙ/				
	Дамнуруу ДН-3-ийн арматурчлалт				
	Инженер	Г.Мөнхзаяа	ЕГ Шифр: MSL-19-10	Масштаб: М1:100;25	Огноо: 2019/02
	Гүйцэтгэсэн	Г.Мөнхзаяа	ТГ Шифр:	Зургийн дугаар: ББ-28	Хуудас: 66
"ЭМ ЭС ЭЛ" ХХК	Шалгасан	Д.Болортунгалаг			

А3

Дамнуруу ДН-4-ийн арматурчлалт М1:100

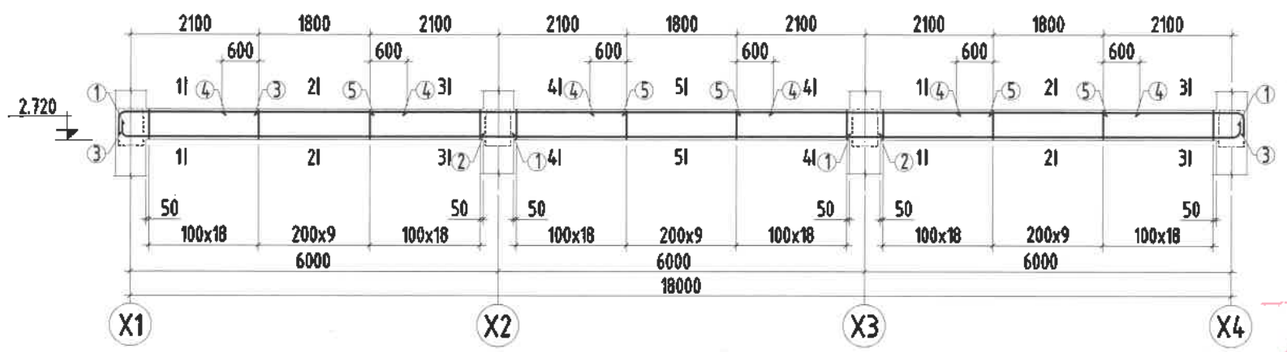

Дамнуруу ДН-5-ийн арматурчлалт М1:100

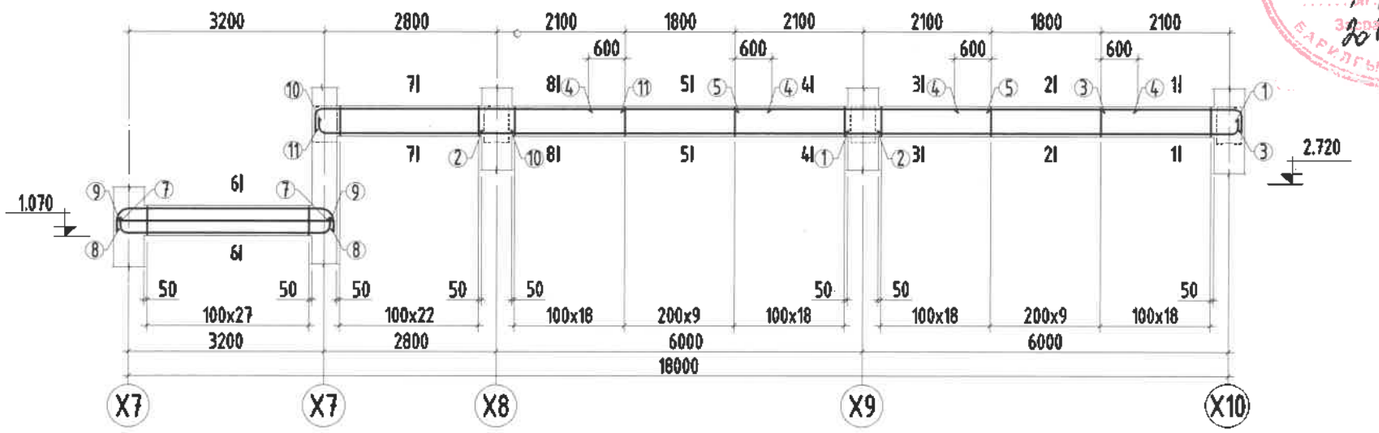

Огтлол 1-1
М1:25

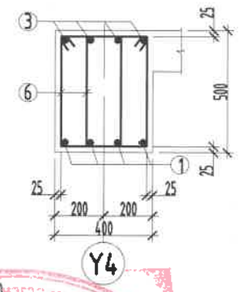

Огтлол 2-2
М1:25

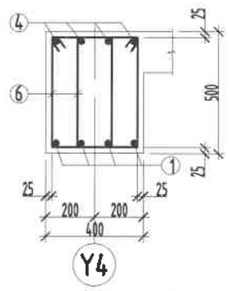

Огтлол 3-3
М1:25

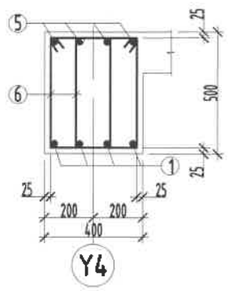

Огтлол 4-4
М1:25

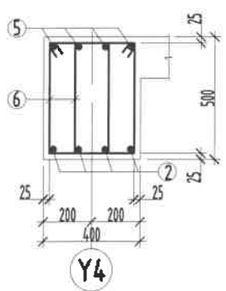

Огтлол 5-5
М1:25

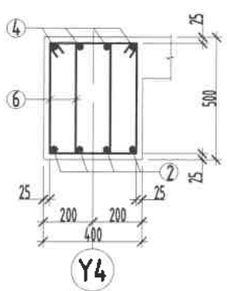

Огтлол 6-6
М1:25

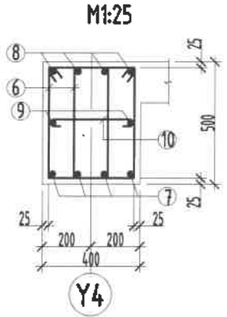

Огтлол 7-7
М1:25

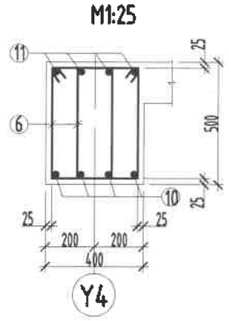

Огтлол 8-8
М1:25

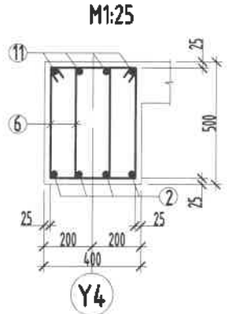

Зураг төсөлд нягтлал хийсэн
ЭКСПЕРТ
2.22
2019.06.27
БАРИЛГЫН ХЭ

ЦУТГАМАЛ ТӨМӨР БЕТОН ХИЙЦИЙН МАТЕРИАЛЫН ТОДОРХОЙЛОЛТ

позиц	Тэмдэглэгээ	Нэр			Тоо шир	Жин /кг/ Нэгж	Жин /кг/ Нийт
		Дамнуруу ДН-4			1	661.64	661.64
1	ГОСТ 5781-82	Ф18	AIII	L=6650	8	13.28	106.27
2	ГОСТ 5781-82	Ф18	AIII	L=6600	4	13.18	52.74
3	ГОСТ 5781-82	Ф20	AIII	L=2520	8	6.21	49.72
4	ГОСТ 5781-82	Ф10	AI	L=3000	12	1.85	22.20
5	ГОСТ 5781-82	Ф20	AIII	L=4200	8	10.36	82.86
6	ГОСТ 5781-82	Ф10	AI	L=1520	276	0.94	258.65
13	ГОСТ 5781-82	Ф16	AI	L=660	72	1.04	75.00
14	ГОСТ 5781-82	Ф8	AI	L=п.м	36	0.39	14.21
		Бетон В20		V=3.6x1=3.6м³			
		Дамнуруу ДН-5			1	769.14	769.14
1	ГОСТ 5781-82	Ф18	AIII	L=6650	4	13.28	53.14
2	ГОСТ 5781-82	Ф18	AIII	L=6600	4	13.18	52.74
3	ГОСТ 5781-82	Ф20	AIII	L=2520	4	6.21	24.86
4	ГОСТ 5781-82	Ф10	AI	L=3000	8	1.85	14.80
5	ГОСТ 5781-82	Ф20	AIII	L=4200	4	10.36	41.43
6	ГОСТ 5781-82	Ф10	AI	L=1520	286	0.94	268.02
7	ГОСТ 5781-82	Ф22	AIII	L=3840	4	11.46	45.83
8	ГОСТ 5781-82	Ф25	AIII	L=3880	4	14.95	59.80
9	ГОСТ 5781-82	Ф18	AIII	L=3550	2	7.09	14.18
10	ГОСТ 5781-82	Ф20	AIII	L=3400	4	8.38	33.54
11	ГОСТ 5781-82	Ф22	AIII	L=5260	4	15.70	62.78
12	ГОСТ 5781-82	Ф10	AI	L=510	28	0.31	8.80
13	ГОСТ 5781-82	Ф16	AIII	L=660	72	1.04	75.00
14	ГОСТ 5781-82	Ф8	AI	L=п.м	36	0.39	14.21
		Бетон В20		V=3.6x1=3.6м³			

Поз	Загвар	Поз	Загвар	Поз	Загвар	Поз	Загвар
1	161 90 141 6351	6	310 530 450 230	8	314 3150 314 53 200 200 53	11	157 4950 153 100
3	157 2210 153 100	7	141 110 110 141 173 3213 173	10	141 110 173 3081	12	350 80 80

Тайлбар

1. Тус хуудсыг холбогдох хуудасны зургуудтай хамт уз.
2. Цутгамал рамын хэв хашмалыг цутгасны дараа бэхжилтийн бат бэхийн 70%-д хүрсэний дараа хэв хашмалыг авна.
3. Цутгамал бетоны ажлыг БНБД52-02-05-ийн заалтын дагуу хийж гүйцэтгэнэ.

"ЭМ ЭС ЭЛ" ХХК	УЛААНБААТАР ХОТ, БАЯНГОЛ ДҮҮРЭГ, 21-Р ХОРОО ЦЭЦЭРЛЭГИЙН БАРИЛГА /240 ХҮҮХДИЙН ОРТОЙ/				
	Дамнуруу ДН-4, ДН-5 -ийн арматурчлалт				
	Инженер	Г.Мөнхзаяа	ЕГ Шифр: MSL-19-10	Масштаб: М1:100;25	Огноо: 2019/02
	Гүйцэтгэсэн	Г.Мөнхзаяа	ТГ Шифр:	Зургийн дугаар: ББ-29	Хуудас: 66
	Шалгасан	Д.Болортунгалаг			

А3

Дамнуруу ДН-5-ийн арматурчлалт М1:100

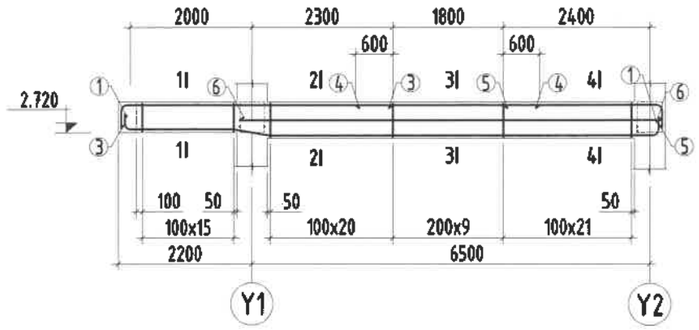

Огтлол 1-1
М1:25

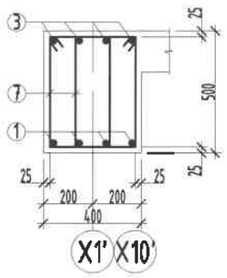

Огтлол 2-2
М1:25

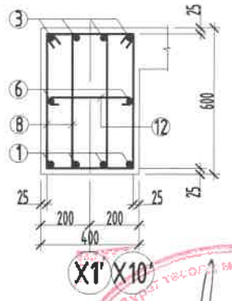

Огтлол 3-3
М1:25

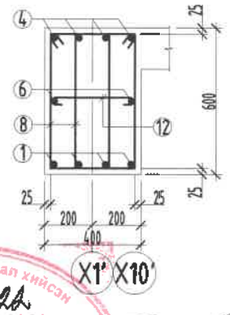

Огтлол 4-4
М1:25

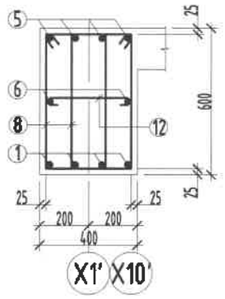

Поз	Загвар	Поз	Загвар
1	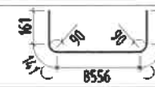	7	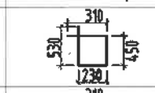
3	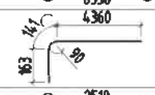	8	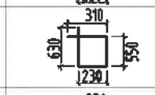
5	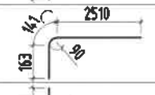	9	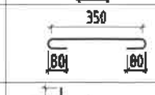
13	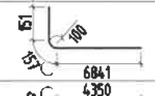	11	
14	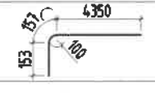	16	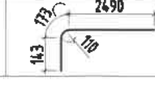

Дамнуруу ДН-7-ийн арматурчлалт М1:100

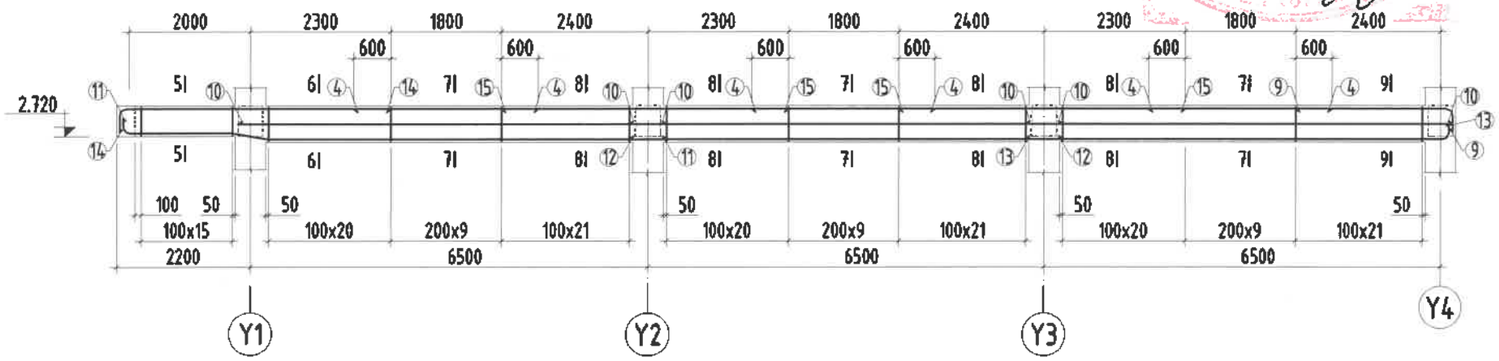

Огтлол 5-5
М1:25

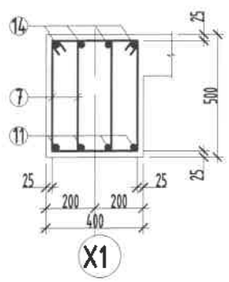

Огтлол 6-6
М1:25

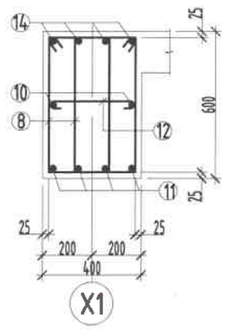

Огтлол 7-7
М1:25

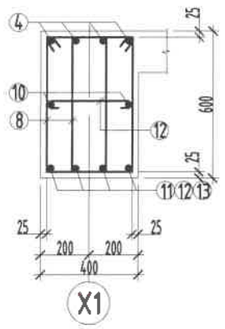

Огтлол 8-8
М1:25

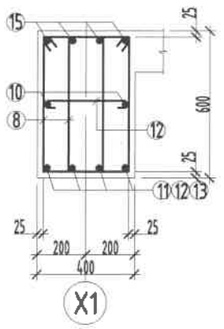

Огтлол 9-9
М1:25

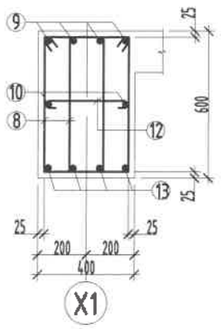

ЦУТГАМАЛ ТӨМӨР БЕТОН ХИЙЦИЙН МАТЕРИАЛЫН ТОДОРХОЙЛОЛТ

позиц	Тэмдэглэгээ	Нэр			Тоо шир	Жин /кг/	
						Нэгж	Нийт
		Дамнуруу ДН-6			2	263.83	527.66
1	ГОСТ 5781-82	Ф18	AIII	L=2600	4	5.19	20.77
2	ГОСТ 5781-82	Ф10	AI	L=510	51	0.31	16.04
3	ГОСТ 5781-82	Ф18	AIII	L=4660	4	9.31	37.23
4	ГОСТ 5781-82	Ф10	AI	L=3000	4	1.85	7.40
5	ГОСТ 5781-82	Ф18	AIII	L=2810	4	5.61	22.45
6	ГОСТ 5781-82	Ф16	AIII	L=6900	2	10.89	21.78
7	ГОСТ 5781-82	Ф10	AI	L=1520	32	0.94	29.99
8	ГОСТ 5781-82	Ф10	AI	L=1720	102	1.06	108.17
		Бетон В20		V=2.0x2=4.0м^3			
		Дамнуруу ДН-7			1	932.92	932.92
2	ГОСТ 5781-82	Ф10	AI	L=510	153	0.31	48.11
4	ГОСТ 5781-82	Ф10	AI	L=3000	12	1.85	22.20
7	ГОСТ 5781-82	Ф10	AI	L=1520	32	0.94	29.99
8	ГОСТ 5781-82	Ф10	AI	L=1720	306	1.06	324.50
9	ГОСТ 5781-82	Ф22	AIII	L=2810	4	8.39	33.54
10	ГОСТ 5781-82	Ф16	AIII	L=7100	6	11.21	67.24
11	ГОСТ 5781-82	Ф22	AIII	L=9100	4	27.15	108.62
12	ГОСТ 5781-82	Ф20	AIII	L=7100	4	17.51	70.04
13	ГОСТ 5781-82	Ф20	AIII	L=7150	4	17.63	70.53
14	ГОСТ 5781-82	Ф20	AIII	L=4660	4	11.49	45.97
15	ГОСТ 5781-82	Ф22	AIII	L=4700	8	14.02	112.20
		Бетон В20		V=5.12x1=5.12м^3			

Тайлбар

1. Тус хуудсыг холбогдох хуудасны зургуудтай хамт үз.
2. Цутгамал рамын хэв хашмалыг цутгасны дараа бэхжилтийн бат бэхийн 70%-д хүрсэний дараа хэв хашмалыг авна.
3. Цутгамал бетоны ажлыг БНБД52-02-05-ийн заалтын дагуу хийж гүйцэтгэнэ.

MSL architect s	УЛААНБААТАР ХОТ, БАЯНГОЛ ДҮҮРЭГ, 21-Р ХОРОО ЦЭЦЭРЛЭГИЙН БАРИЛГА /240 ХҮҮХДИЙН ОРТОЙ/				
	Дамнуруу ДН-6, ДН-7-ийн арматурчлалт				
	Инженер	Г.Мөнхзаяа	ЕГ Шифр: MSL-19-10	Масштаб: М1:100;25	Огноо: 2019/02
	Гүйцэтгэсэн	Г.Мөнхзаяа	ТГ Шифр:	Зургийн дугаар: ББ-30	Хуудас: 66
"ЭМ ЭС ЭЛ" ХХК	Шалгасан	Д.Болортунгалаг			

А3

Дамнуруу ДН-8-ийн арматурчлалт М1:100

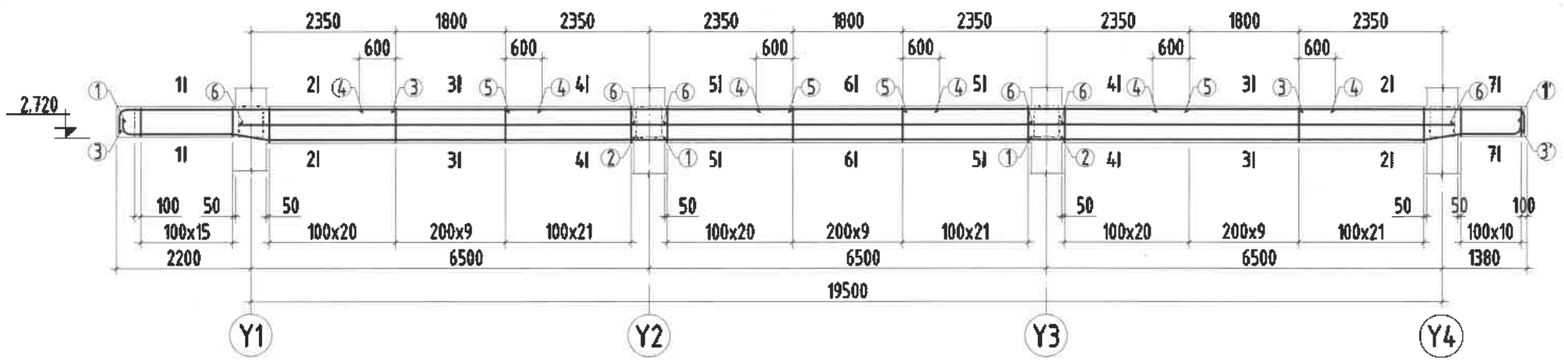

Огтлол 1-1
М1:25

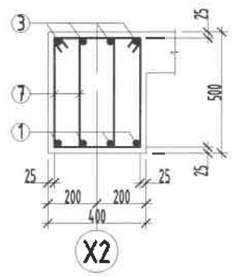

Огтлол 2-2
М1:25

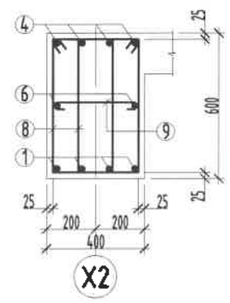

Огтлол 3-3
М1:25

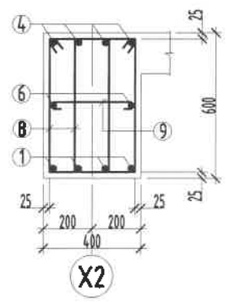

Огтлол 4-4
М1:25

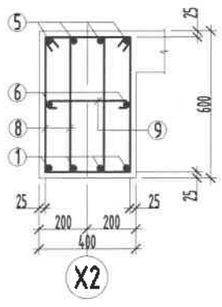

Огтлол 5-5
М1:25

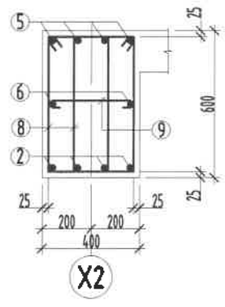

Огтлол 6-6
М1:25

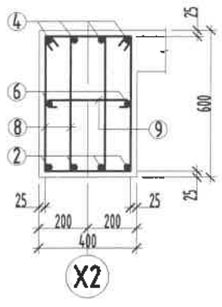

Огтлол 7-7
М1:25

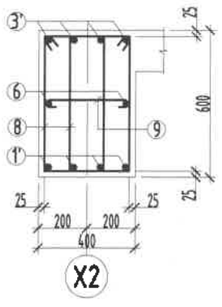

Поз	Загвар	Поз	Загвар
1	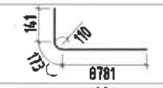	7	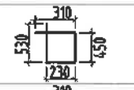
3	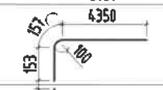	8	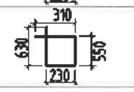
1'	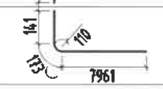	9	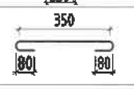
3'	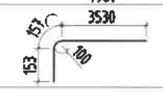		

2.22
2019.06.27

ЦУТГАМАЛ ТӨМӨР БЕТОН ХИЙЦИЙН МАТЕРИАЛЫН ТОДОРХОЙЛОЛТ

Позиц	Тэмдэглэгээ	Нэр			Тоо ширх	Жин /кг/ Нэгж	Жин /кг/ Нийт
		Дамнуруу ДН-8			1	840.53	840.53.
1	ГОСТ 5781-82	Ф22	AIII	L=9100	2	27.15	54.31
1'	ГОСТ 5781-82	Ф22	AIII	L=8280	2	24.71	49.42
2	ГОСТ 5781-82	Ф20	AIII	L=7100	4	17.51	70.04
3	ГОСТ 5781-82	Ф20	AIII	L=4660	2	11.49	22.98
3'	ГОСТ 5781-82	Ф20	AIII	L=3840	2	9.47	18.94
4	ГОСТ 5781-82	Ф10	AIII	L=3000	12	1.85	22.20
5	ГОСТ 5781-82	Ф22	AIII	L=4700	8	14.02	112.20
6	ГОСТ 5781-82	Ф16	AIII	L=7100	6	11.21	67.24
7	ГОСТ 5781-82	Ф10	AI	L=1520	54	0.94	50.61
8	ГОСТ 5781-82	Ф10	AI	L=1720	306	1.06	324.50
9	ГОСТ 5781-82	Ф10	AI	L=510	153	0.31	48.11
		Бетон B20		V=5.56x1=5.56м^3			

Тайлбар

1. Тус хуудсыг холбогдох хуудасны зургуудтай хамт үз.
2. Цутгамал рамын хэв хашлалыг цутгасны дараа бэхжилтийн бат бэхийн 70%-д хүрсэний дараа хэв хашлалыг авна.
3. Цутгамал бетоны ажлыг БНБД52-02-05-ийн заалтын дагуу хийж гүйцэтгэнэ.

"ЭМ ЭС ЭЛ" ХХК	УЛААНБААТАР ХОТ, БАЯНГОЛ ДҮҮРЭГ, 21-Р ХОРОО ЦЭЦЭРЛЭГИЙН БАРИЛГА /240 ХҮҮХДИЙН ОРТОЙ/					
	Дамнуруу ДН-8-ийн арматурчлалт					
	Инженер		Г.Мөнхзаяа	ЕГ Шифр: MSL-19-10	Масштаб: М1:100;25	Огноо: 2019/02
	Гүйцэтгэсэн		Г.Мөнхзаяа			
	Шалгасан		Д.Болормунгалаг	ТГ Шифр:	Зургийн дугаар: ББ-31	Хуудас: 66

1 2 3 4 5 6 7 8 A3

Дамнуруу ДН-9-ийн арматурчлалт М1:100

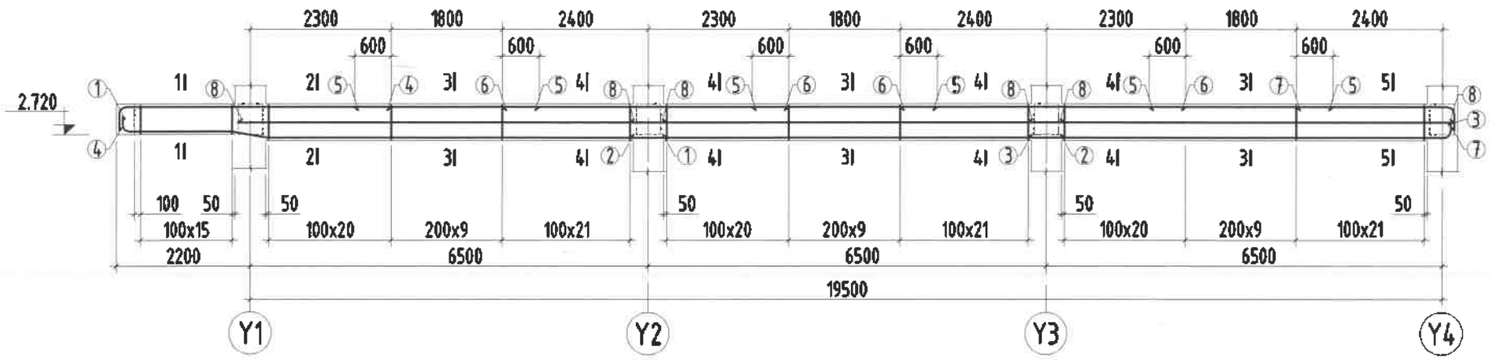

Огтлол 1-1
М1:25

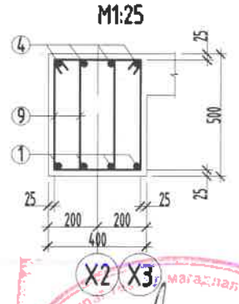

Огтлол 2-2
М1:25

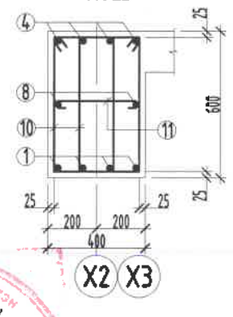

Огтлол 3-3
М1:25

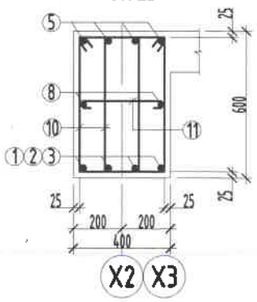

Огтлол 4-4
М1:25

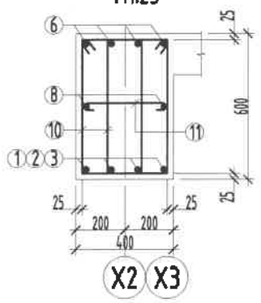

Огтлол 5-5
М1:25

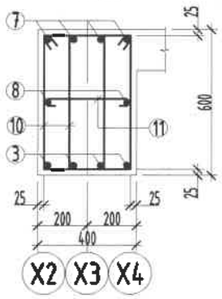

Огтлол 6-6
М1:25

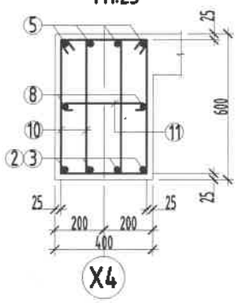

Огтлол 7-7
М1:25

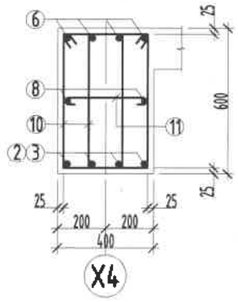

Огтлол 8-8
М1:25

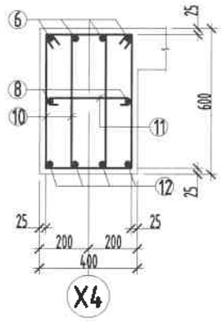

Дамнуруу ДН-10-ийн арматурчлалт М1:100

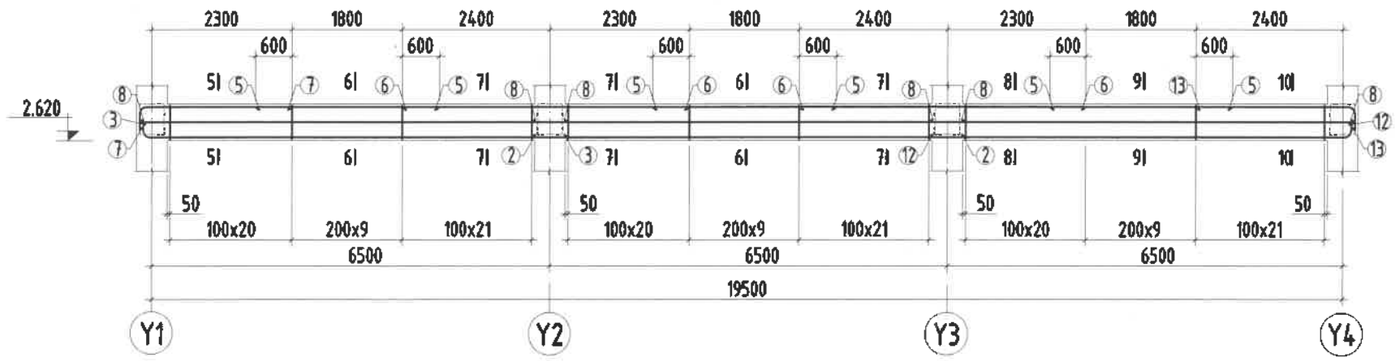

Поз	Загвар	Поз	Загвар
1	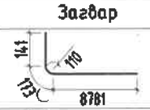	9	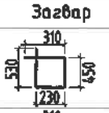
3	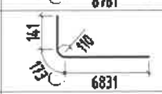	10	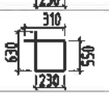
4	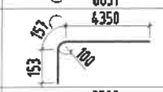	11	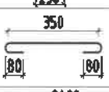
7	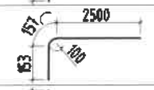	13	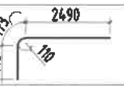
12	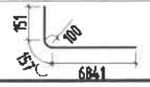		

Огтлол 9-9
М1:25

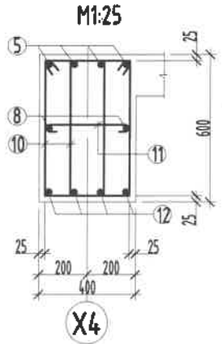

Огтлол 10-10
М1:25

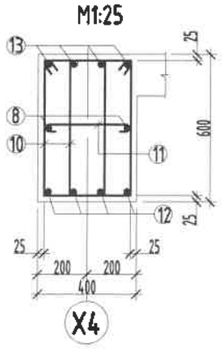

ЭКСПЕРТ №2.28
2019.06.27

ЦУТГАМАЛТӨМӨР БЕТОН ХИЙЦИЙН МАТЕРИАЛЫН ТОДОРХОЙЛОЛТ

позиц	Тэмдэглэгээ	Нэр	Тоо ширх	Жин /кг/ Нэгж	Нийт
		Дамнуруу ДН-9	1	906.01	906.01
1	ГОСТ 5781-82	Ф18 AIII L=9100	4	18.18	72.71
2	ГОСТ 5781-82	Ф20 AIII L=7100	4	17.51	70.04
3	ГОСТ 5781-82	Ф22 AI L=7150	4	21.34	85.34
4	ГОСТ 5781-82	Ф20 AIII L=4660	4	11.49	45.97
5	ГОСТ 5781-82	Ф10 AIII L=3000	12	1.85	22.20
6	ГОСТ 5781-82	Ф22 AIII L=4700	8	14.02	112.20
7	ГОСТ 5781-82	Ф20 AIII L=2810	4	6.93	27.72
8	ГОСТ 5781-82	Ф16 AIII L=7100	6	11.21	67.24
9	ГОСТ 5781-82	Ф10 AI L=1520	32	0.94	29.99
10	ГОСТ 5781-82	Ф10 AI L=1720	306	1.06	324.50
11	ГОСТ 5781-82	Ф10 AI L=510	153	0.31	48.11
		Бетон B20 V=5.12x1=5.12м^3			
		Дамнуруу ДН-10	1	870.40	870.40
3	ГОСТ 5781-82	Ф22 AIII L=7150	4	21.34	85.34
4	ГОСТ 5781-82	Ф20 AIII L=7100	4	17.51	70.04
5	ГОСТ 5781-82	Ф10 AI L=3000	12	1.85	22.20
6	ГОСТ 5781-82	Ф22 AIII L=4700	8	14.02	112.20
7	ГОСТ 5781-82	Ф20 AIII L=2810	4	6.93	27.72
8	ГОСТ 5781-82	Ф16 AIII L=7100	6	11.21	67.24
10	ГОСТ 5781-82	Ф10 AI L=1720	306	1.06	324.50
11	ГОСТ 5781-82	Ф10 AI L=510	153	0.31	48.11
12	ГОСТ 5781-82	Ф22 AIII L=7150	4	21.34	85.34
13	ГОСТ 5781-82	Ф20 AIII L=2810	4	6.93	27.72
		Бетон B20 V=4.68x1=4.68м^3			

Тайлбар

1. Тус хуудсыг холбогдох хуудасны зургуудтай хамт үз.
2. Цутгамал рамын хэв хашмалыг цутгасны дараа бэхжилтийн бат бэхийн 70%-д хүрсэний дараа хэв хашмалыг авна.
3. Цутгамал бетоны ажлыг БНБД52-02-05-ийн заалтын дагуу хийж гүйцэтгэнэ.

"ЭМ ЭС ЭЛ" ХХК	УЛААНБААТАР ХОТ, БАЯНГОЛ ДҮҮРЭГ, 21-Р ХОРОО ЦЭЦЭРЛЭГИЙН БАРИЛГА /240 ХҮҮХДИЙН ОРТОЙ/						
	Дамнуруу ДН-9, ДН-10-ийн арматурчлалт						
	Инженер		Г.Мөнхзаяа	ЕГ Шифр: MSL-19-10	Масштаб: М1:100;25	Огноо: 2019/02	
	Гүйцэтгэсэн		Г.Мөнхзаяа	ТГ Шифр:	Зургийн дугаар: ББ-32	Хуудас: 66	
	Шалгасан		Д.Болортунгалаг				

Дамнуруу ДН-11-ийн арматурчлалт М1:100

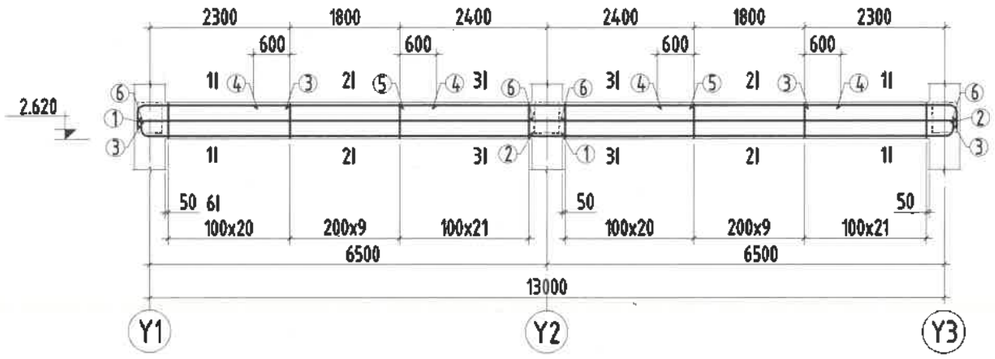

Огтлол 1-1
М1:25

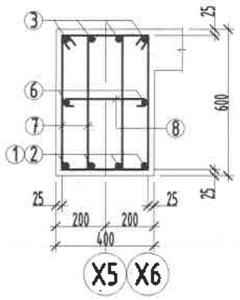

Огтлол 2-2
М1:25

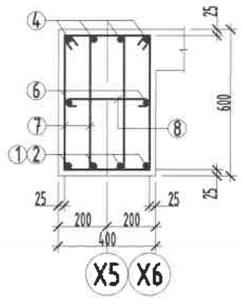

Огтлол 3-3
М1:25

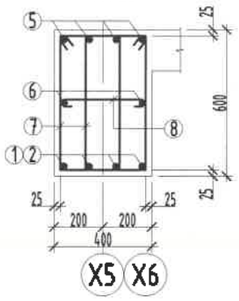

Огтлол 4-4
М1:25

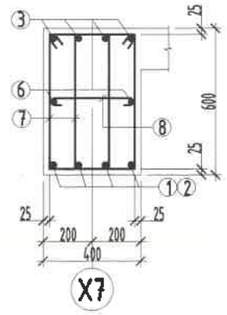

Дамнуруу ДН-12-ийн арматурчлалт М1:100

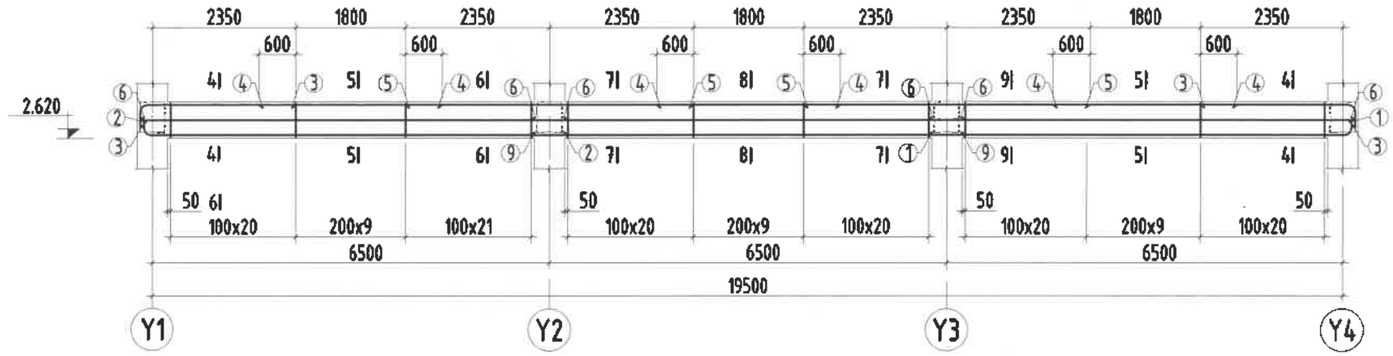

Огтлол 5-5
М1:25

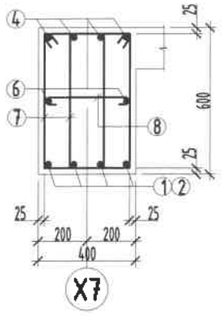

Огтлол 6-6
М1:25

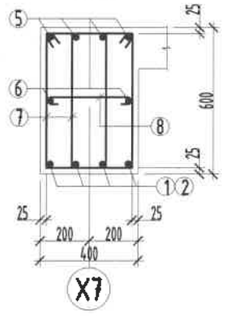

Огтлол 7-7
М1:25

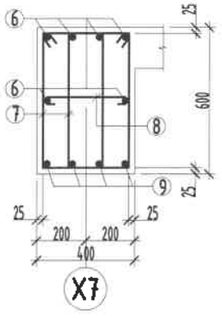

Огтлол 8-8
М1:25

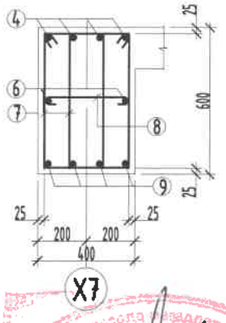

Огтлол 9-9
М1:25

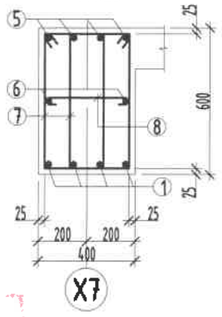

ЦУТГАМАЛ ТӨМӨР БЕТОН ХИЙЦИЙН МАТЕРИАЛЫН ТОДОРХОЙЛОЛТ

Позиц	Тэмдэглэгээ	Нэр			Тоо ширх	Жин /кг/ Нэгж	Нийт
		Дамнуруу ДН-11			2	575.01	1150.03
1	ГОСТ 5781-82	Ф22	AIII	L=7150	4	21.34	85.34
2	ГОСТ 5781-82	Ф20	AIII	L=7150	4	17.63	70.53
3	ГОСТ 5781-82	Ф20	AIII	L=2760	8	6.81	54.45
4	ГОСТ 5781-82	Ф10	AI	L=3000	8	1.85	14.80
5	ГОСТ 5781-82	Ф22	AIII	L=4800	4	14.32	57.29
6	ГОСТ 5781-82	Ф16	AIII	L=7000	4	11.05	44.19
7	ГОСТ 5781-82	Ф10	AI	L=1720	204	1.06	216.33
8	ГОСТ 5781-82	Ф10	AI	L=510	102	0.31	32.07
		Бетон В20 V=4.68x2=9.36м^3					
		Дамнуруу ДН-12			1	726.21	726.21
1	ГОСТ 5781-82	Ф22	AIII	L=7150	4	21.34	85.34
2	ГОСТ 5781-82	Ф20	AIII	L=7150	4	17.63	70.53
3	ГОСТ 5781-82	Ф20	AIII	L=2760	8	6.81	54.45
4	ГОСТ 5781-82	Ф10	AI	L=3000	12	1.85	22.20
5	ГОСТ 5781-82	Ф22	AIII	L=4700	8	14.02	112.20
6	ГОСТ 5781-82	Ф16	AIII	L=7000	6	11.05	66.29
7	ГОСТ 5781-82	Ф10	AI	L=1720	153	1.06	162.25
8	ГОСТ 5781-82	Ф10	AI	L=510	306	0.31	96.22
9	ГОСТ 5781-82	Ф18	AIII	L=7100	4	14.18	56.73
		Бетон В20 V=4.68x1=4.68м^3					

Поз	Загвар	Поз	
1		7	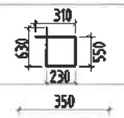
2		8	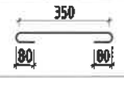
3	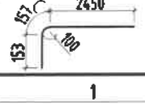		

Тайлбар

1. Тус хуудсыг холбогдох хуудасны зургуудтай хамт үз.
2. Цутгамал рамын хэв хашмалыг цутгасны дараа бэхжилтийн бат бэхийн 70%-д хүрсэний дараа хэв хашмалыг авна.
3. Цутгамал бетоны ажлыг БНБД52-02-05-ийн заалтын дагуу хийж гүйцэтгэнэ.

"ЭМ ЭС ЭЛ" ХХК	УЛААНБААТАР ХОТ, БАЯНГОЛ ДҮҮРЭГ, 21-Р ХОРОО ЦЭЦЭРЛЭГИЙН БАРИЛГА /240 ХҮҮХДИЙН ОРТОЙ/					
	Дамнуруу ДН-11, ДН-12-ийн арматурчлалт					
	Инженер		Г.Мөнхзаяа	ЕГ Шифр: MSL-19-10	Масштаб: М1:100;25	Огноо: 2019/02
	Гүйцэтгэсэн		Г.Мөнхзаяа			
	Шалгасан		Д.Болортунгалаг	ТГ Шифр:	Зургийн дугаар: ББ-33	Хуудас: 66

1 2 3 4 5 6 7 8 А3

Дамнуруу ДН-13-ийн арматурчлалт М1:100

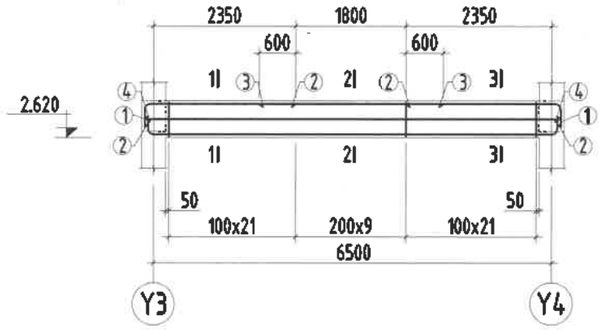

Огтлол 1-1
М1:25

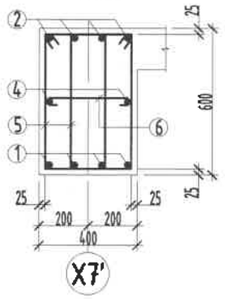

Огтлол 2-2
М1:25

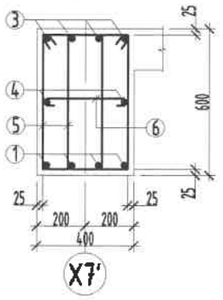

Огтлол 3-3
М1:25

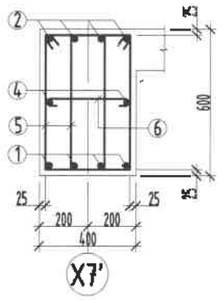

Поз	Загвар	Поз	
1	6500	5	310, 630, 550, 230
2	2410	6	350, 80, 80
8	8791	9	310, 530, 450, 230
11	6351	12	4350, 657, 153, 100
14	2500		

Дамнуруу ДН-14-ийн арматурчлалт М1:100

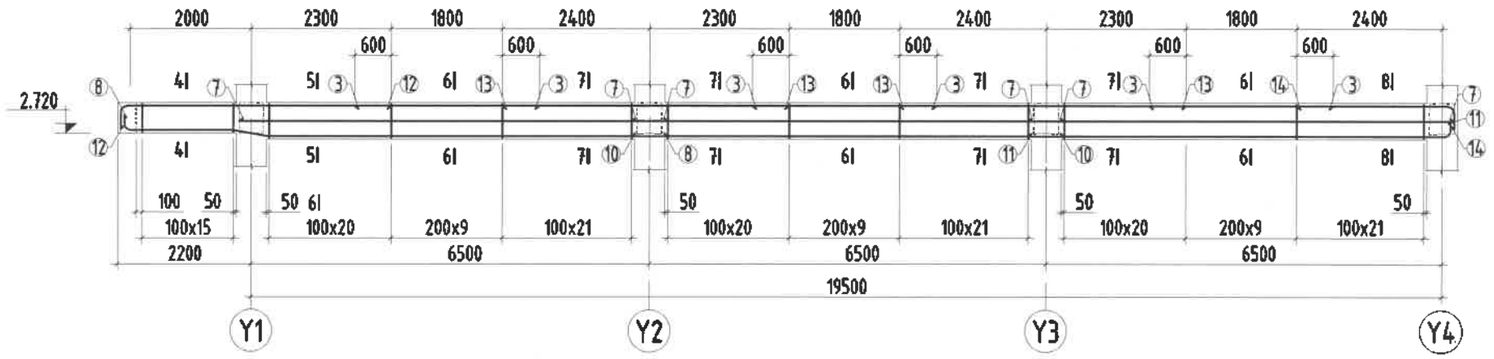

Огтлол 4-4
М1:25

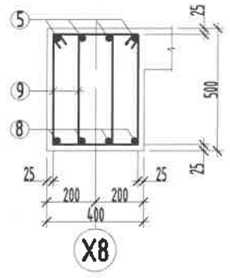

Огтлол 5-5
М1:25

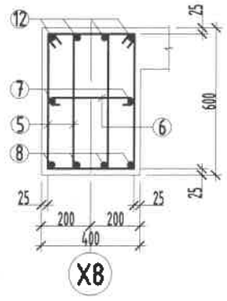

Огтлол 6-6
М1:25

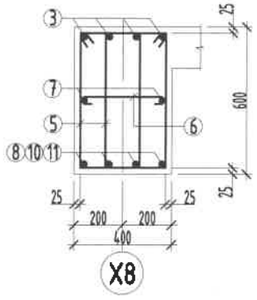

Огтлол 7-7
М1:25

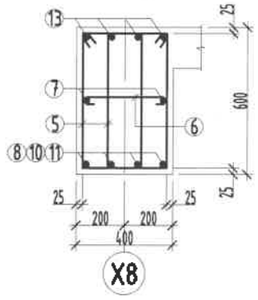

Огтлол 8-8
М1:25

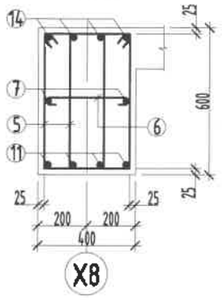

Тайлбар

1. Тус хуудсыг холбогдох хуудасны зургуудтай хамт үз.
2. Цутгамал рамын хэв хашмалыг цутгасны дараа бэхжилтийн бат бэхийн 70%-д хүрсэний дараа хэв хашмалыг авна.
3. Цутгамал бетоны ажлыг БНБД52-02-05-ийн заалтын дагуу хийж гүйцэтгэнэ.

ЦУТГАМАЛ ТӨМӨР БЕТОН ХИЙЦИЙН МАТЕРИАЛЫН ТОДОРХОЙЛОЛТ

позиц	Тэмдэглэгээ	Нэр			Тоо ширхэг	Жин /кг/ Нэгж	Жин /кг/ Нийт
		Дамнуруу ДН-13			2	277.00	554.01
1	ГОСТ 5781-82	Ф18	AIII	L=7100	4	14.18	56.73
2	ГОСТ 5781-82	Ф18	AIII	L=2710	8	5.41	43.31
3	ГОСТ 5781-82	Ф10	AI	L=3000	4	1.85	7.40
4	ГОСТ 5781-82	Ф16	AIII	L=6800	4	10.73	42.93
5	ГОСТ 5781-82	Ф10	AI	L=1720	104	1.06	110.29
6	ГОСТ 5781-82	Ф10	AI	L=510	52	0.31	16.35
		Бетон В20		V=1.56x2=3.12м^3			
		Дамнуруу ДН-14			1	775.97	775.97
3	ГОСТ 5781-82	Ф10	AI	L=3000	12	1.85	22.20
5	ГОСТ 5781-82	Ф10	AI	L=1720	153	1.06	162.25
6	ГОСТ 5781-82	Ф10	AI	L=510	306	0.31	96.22
7	ГОСТ 5781-82	Ф16	AIII	L=7100	6	11.21	67.24
8	ГОСТ 5781-82	Ф20	AIII	L=9100	4	22.44	89.77
9	ГОСТ 5781-82	Ф10	AI	L=1520	32	0.94	29.99
10	ГОСТ 5781-82	Ф18	AI	L=7100	4	14.18	56.73
11	ГОСТ 5781-82	Ф20	AIII	L=6660	4	16.42	65.70
12	ГОСТ 5781-82	Ф20	AIII	L=4660	4	11.49	45.97
13	ГОСТ 5781-82	Ф22	AIII	L=4700	8	14.02	112.20
14	ГОСТ 5781-82	Ф20	AIII	L=2810	4	6.93	27.72
		Бетон В20		V=5.12x1=5.12м^3			

2.22
2019.05.27

"ЭМ ЭС ЭЛ" ХХК

УЛААНБААТАР ХОТ, БАЯНГОЛ ДҮҮРЭГ, 21-Р ХОРОО
ЦЭЦЭРЛЭГИЙН БАРИЛГА /240 ХҮҮХДИЙН ОРТОЙ/

Дамнуруу ДН-13, ДН-14-ийн арматурчлалт

Инженер	Г.Мөнхзаяа	ЕГ Шифр: MSL-19-10	Масштаб: М1:100;25	Огноо: 2019/02
Гүйцэтгэсэн	Г.Мөнхзаяа	ТГ Шифр:	Зургийн дугаар: ББ-34	Хуудас: 66
Шалгасан	Д.Болормунгалаг			

Зураг төсөл боловсруулсан
Итгэмжлэл
Засварлав

Дамнуруу ДН-15-ийн арматурчлалт М1:100

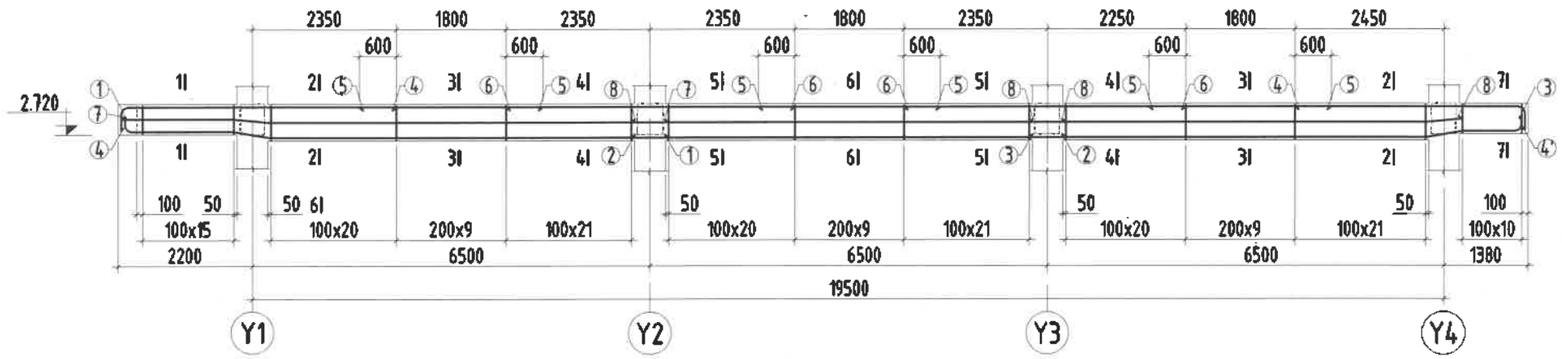

Поз	Загвар	Поз	Загвар
1	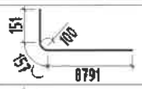	9	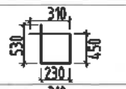
3	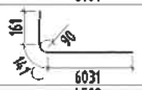	10	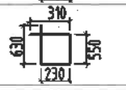
4	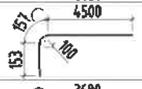	11	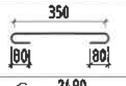
4'	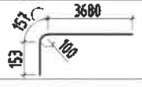	12	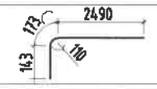

Огтлол 1-1
М1:25

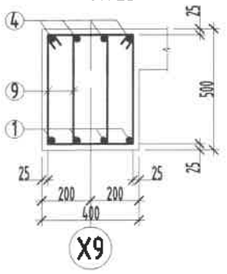

Огтлол 2-2
М1:25

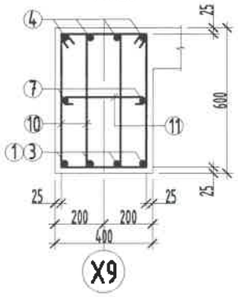

Огтлол 3-3
М1:25

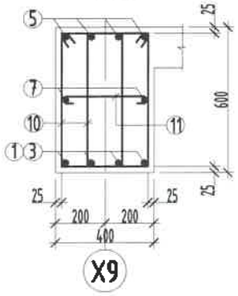

Огтлол 4-4
М1:25

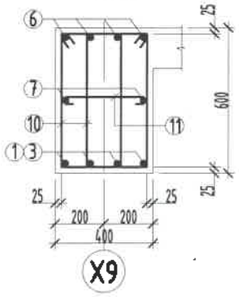

Огтлол 5-5
М1:25

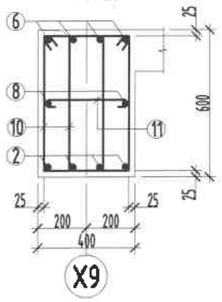

Огтлол 6-6
М1:25

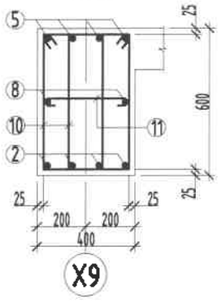

Огтлол 7-7
М1:25

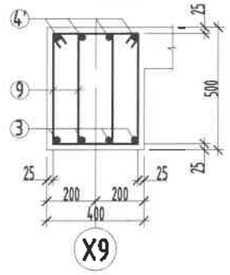

Тайлбар

1. Тус хуудсыг холбогдох хуудасны зургуудтай хамт үз.
2. Цутгамал рамын хэв хашмалыг цутгасны дараа бэхжилтийн бат бэхийн 70%-д хүрсэний дараа хэв хашмалыг авна.
3. Цутгамал бетоны ажлыг БНбД52-02-05-ийн заалтын дагуу хийж гүйцэтгэнэ.

ЦУТГАМАЛ ТӨМӨР БЕТОН ХИЙЦИЙН МАТЕРИАЛЫН ТОДОРХОЙЛОЛТ

Поз	Тэмдэглэгээ	Нэр			Тоо ширхэг	Жин /кг/ Нэгж	Жин /кг/ Нийт
		Дамнуруу ДН-15			1	917.51	917.51
1	ГОСТ 5781-82	Ф20	AIII	L=9100	4	22.44	89.77
2	ГОСТ 5781-82	Ф18	AIII	L=7100	4	14.18	56.73
3	ГОСТ 5781-82	Ф18	AI	L=6330	4	12.64	50.58
4	ГОСТ 5781-82	Ф20	AIII	L=4810	4	11.86	47.45
4'	ГОСТ 5781-82	Ф20	AIII	L=3990	4	9.84	39.36
5	ГОСТ 5781-82	Ф10	AIII	L=3000	12	1.85	22.20
6	ГОСТ 5781-82	Ф20	AI	L=4700	8	11.59	92.73
7	ГОСТ 5781-82	Ф16	AIII	L=8950	2	14.13	28.25
8	ГОСТ 5781-82	Ф16	AIII	L=7100	6	11.21	67.24
9	ГОСТ 5781-82	Ф10	AI	L=1520	54	0.94	50.61
10	ГОСТ 5781-82	Ф10	AI	L=1720	306	1.06	324.50
11	ГОСТ 5781-82	Ф10	AI	L=510	153	0.31	48.11
		Бетон В20		V=5.56x1=5.56м^3			

2.22
2019.06.27

"ЭМ ЭС ЭЛ" ХХК	УЛААНБААТАР ХОТ, БАЯНГОЛ ДҮҮРЭГ, 21-Р ХОРОО ЦЭЦЭРЛЭГИЙН БАРИЛГА /240 ХҮҮХДИЙН ОРТОЙ/				
	Дамнуруу ДН-15-ийн арматурчлалт				
Инженер		Г.Мөнхзаяа	ЕГ Шифр: MSL-19-10	Масштаб: М1:100;25	Огноо: 2019/02
Гүйцэтгэсэн		Г.Мөнхзаяа	ТГ Шифр:	Зургийн дугаар: ББ-35	Хуудас: 66
Шалгасан		Д.Болортунгалаг			

1 2 3 4 5 6 7 8 A3

Дамнуруу ДН-16-ийн арматурчлалт М1:100

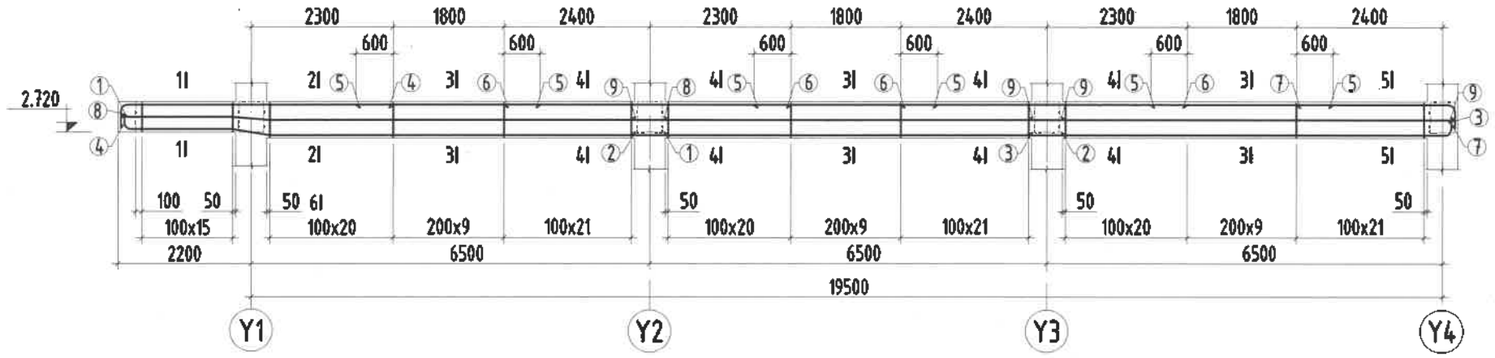

Поз	Загвар	Поз	Загвар
1	8791	10	310, 530, 450, 230
3	6851	11	310, 630, 550, 230
4	4350	12	350, 80, 80
7	2500	14	2490

Огтлол 1-1
М1:25

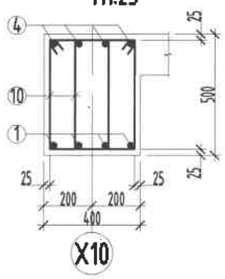

Огтлол 2-2
М1:25

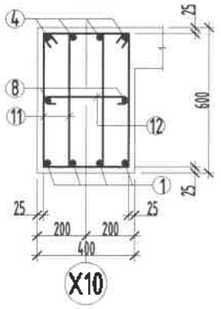

Огтлол 3-3
М1:25

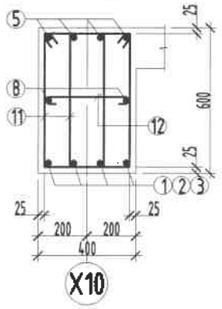

Огтлол 4-4
М1:25

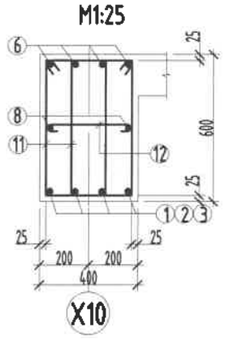

Огтлол 5-5
М1:25

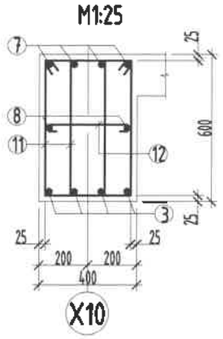

2.22
2019.06.27

ЦУТГАМАЛ ТӨМӨР БЕТОН ХИЙЦИЙН МАТЕРИАЛЫН ТОДОРХОЙЛОЛТ

позиц	Тэмдэглэгээ	Нэр			Тоо шир	Жин /кг/	
						Нэгж	Нийт
		Дамнуруу ДН-16			1	867.91	867.91
1	ГОСТ 5781-82	Ф20	AIII	L=9100	4	22.44	89.77
2	ГОСТ 5781-82	Ф18	AIII	L=7100	4	14.18	56.73
3	ГОСТ 5781-82	Ф18	AI	L=7150	4	14.28	57.13
4	ГОСТ 5781-82	Ф20	AIII	L=4660	4	11.49	45.97
5	ГОСТ 5781-82	Ф10	AIII	L=3000	12	1.85	22.20
6	ГОСТ 5781-82	Ф20	AI	L=4700	8	11.59	92.73
7	ГОСТ 5781-82	Ф20	AIII	L=2810	4	6.93	27.72
8	ГОСТ 5781-82	Ф16	AIII	L=8950	2	14.13	28.25
9	ГОСТ 5781-82	Ф16	AIII	L=7100	4	11.21	44.82
10	ГОСТ 5781-82	Ф10	AI	L=1520	32	0.94	29.99
11	ГОСТ 5781-82	Ф10	AI	L=1720	306	1.06	324.50
12	ГОСТ 5781-82	Ф10	AI	L=510	153	0.31	48.11
		Бетон В20		V=5.12x1=5.12м^3			

Тайлбар

1. Тус хуудсыг холбогдох хуудасны зургуудтай хамт уз.
2. Цутгамал рамын хэв хашмалыг цутгасны дараа бэхжилтийн бат бэхийн 70%-д хүрсэний дараа хэв хашмалыг авна.
3. Цутгамал бетоны ажлыг БНбД52-02-05-ийн заалтын дагуу хийж гүйцэтгэнэ.

MSL architect	УЛААНБААТАР ХОТ, БАЯНГОЛ ДҮҮРЭГ, 21-Р ХОРОО ЦЭЦЭРЛЭГИЙН БАРИЛГА /240 ХҮҮХДИЙН ОРТОЙ/				
	Дамнуруу ДН-16-ийн арматурчлалт				
	Инженер	Г.Мөнхзаяа	ЕГ Шифр: MSL-19-10	Масштаб: М1:100;25	Огноо: 2019/02
	Гүйцэтгэсэн	Г.Мөнхзаяа	ТГ Шифр:	Зургийн дугаар: ББ-36	Хуудас: 66
"ЭМ ЭС ЭЛ" ХХК	Шалгасан	Д.Болортунгалаг			

А3

Дамнуруу ДН-17-ийн арматурчлалт М1:100

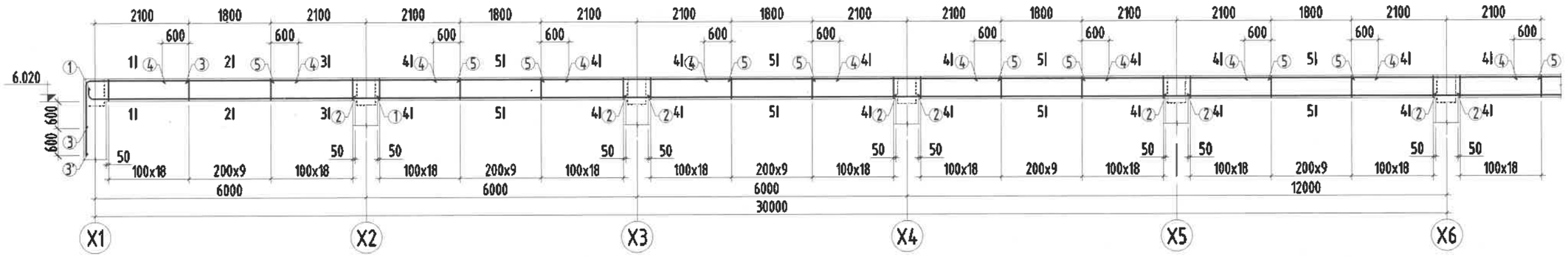

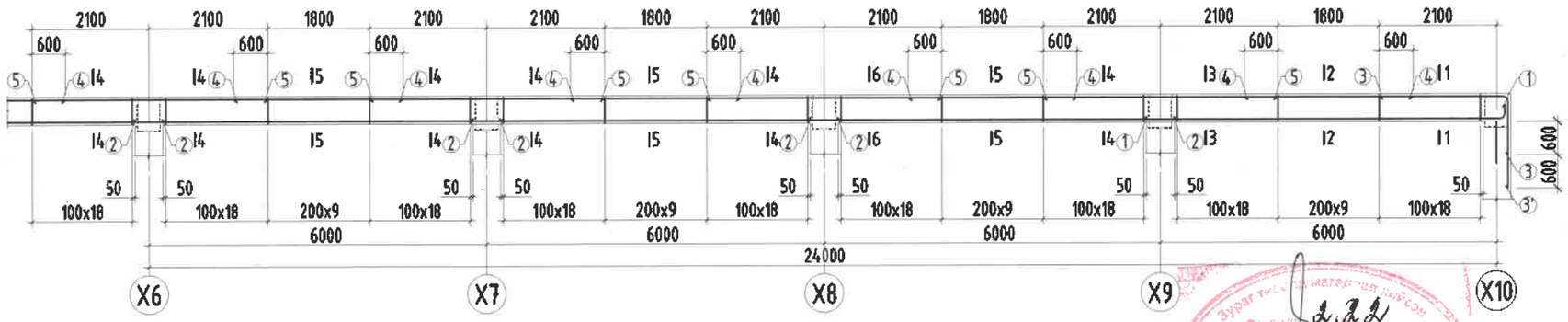

Огтлол 1-1
М1:25

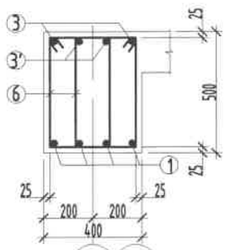

Y1 Y2

Огтлол 2-2
М1:25

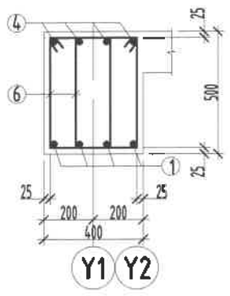

Y1 Y2

Огтлол 3-3
М1:25

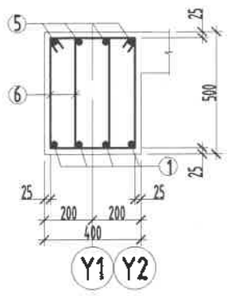

Y1 Y2

Огтлол 4-4
М1:25

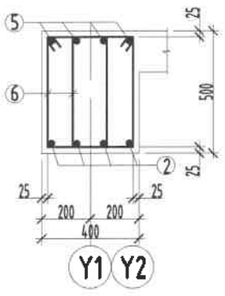

Y1 Y2

Огтлол 5-5
М1:25

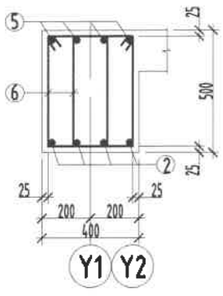

Y1 Y2

Поз	Загвар		
1	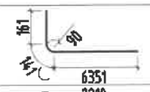		
3	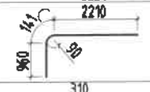	3'	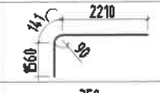
6	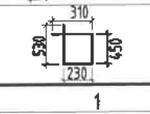	9	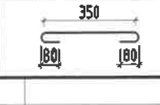

Тайлбар

1. Тус хуудсыг холбогдох хуудасны зургуудтай хамт үз.
2. Цутгамал рамын хэв хашмалыг цутгасны дараа бэхжилтийн бат бэхийн 70%-д хүрсэний дараа хэв хашмалыг авна.
3. Цутгамал бетоны ажлыг БНбД52-02-05-ийн заалтын дагуу хийж гүйцэтгэнэ.

ЦУТГАМАЛ ТӨМӨР БЕТОН ХИЙЦИЙН МАТЕРИАЛЫН ТОДОРХОЙЛОЛТ

позиц	Тэмдэглэгээ	Нэр			Тоо ширхэг	Жин /кг/ Нэгж	Жин /кг/ Нийт
		Дамнуруу ДН-17			1	1591.65	1591.65
1	ГОСТ 5781-82	Ф18	AIII	L=6650	8	13.28	106.27
2	ГОСТ 5781-82	Ф18	AIII	L=6600	28	13.18	369.15
3	ГОСТ 5781-82	Ф18	AIII	L=3310	4	6.61	26.45
3'	ГОСТ 5781-82	Ф18	AIII	L=3910	4	7.81	31.24
4	ГОСТ 5781-82	Ф10	AI	L=3000	36	1.85	66.59
5	ГОСТ 5781-82	Ф18	AIII	L=4200	32	8.39	268.47
6	ГОСТ 5781-82	Ф10	AI	L=1520	772	0.94	723.47
		Бетон В20		V=12.0x1=12.0м^3			

2.22
2019.06.27

"ЭМ ЭС ЭЛ" ХХК	УЛААНБААТАР ХОТ, БАЯНГОЛ ДҮҮРЭГ, 21-Р ХОРОО ЦЭЦЭРЛЭГИЙН БАРИЛГА /240 ХҮҮХДИЙН ОРТОЙ/				
	Дамнуруу ДН-17-ийн арматурчлалт				
Инженер		Г.Мөнхзаяа	ЕГ Шифр: MSL-19-10	Масштаб: М1:100;25	Огноо: 2019/02
Гүйцэтгэсэн		Г.Мөнхзаяа	ТГ Шифр:	Зургийн дугаар: ББ-37	Хуудас: 66
Шалгасан		Д.Болормунгалаг			

Дамнуруу ДН-18-ийн арматурчлалт М1:100

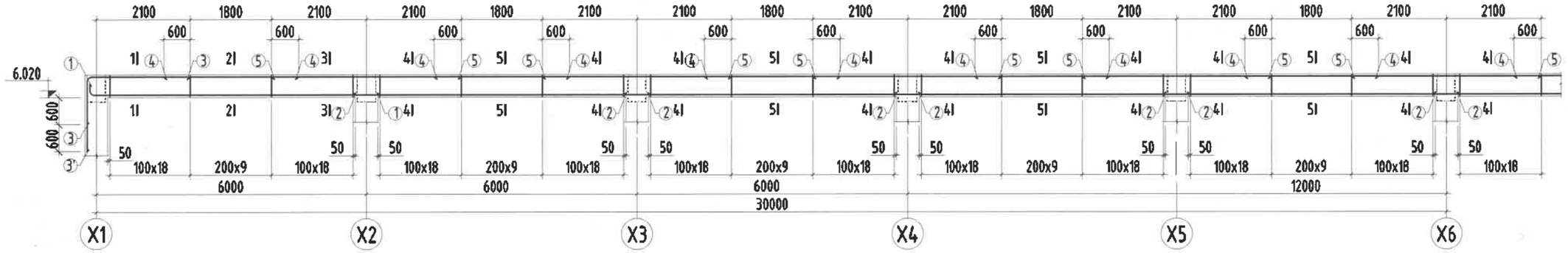

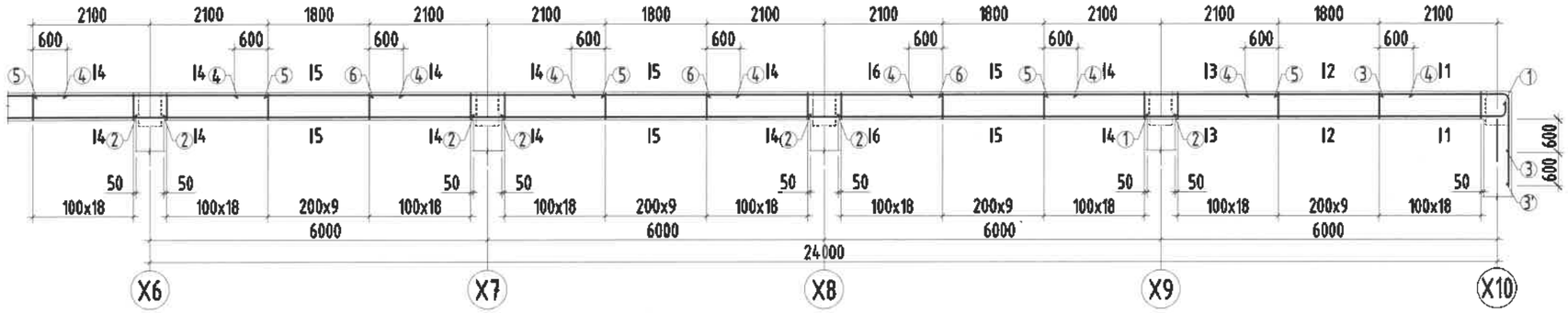

Огтлол 1-1
М1:25

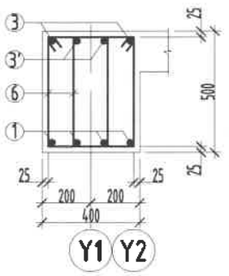

Огтлол 2-2
М1:25

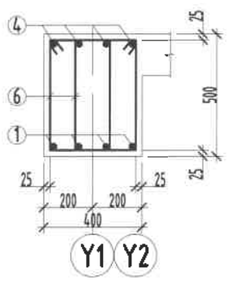

Огтлол 3-3
М1:25

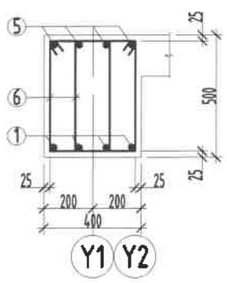

Огтлол 4-4
М1:25

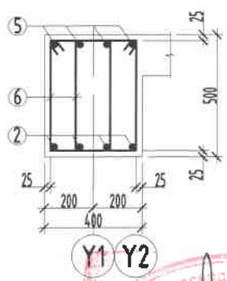

Огтлол 5-5
М1:25

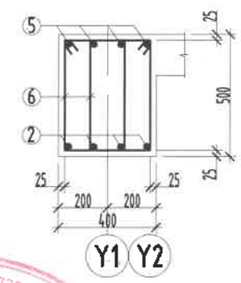

ЦУТГАМАЛ ТӨМӨР БЕТОН ХИЙЦИЙН МАТЕРИАЛЫН ТОДОРХОЙЛОЛТ

позиц	Тэмдэглэгээ	Нэр			Тоо шир	Жин /кг/	
						Нэгж	Нийт
		Дамнуруу ДН-18			1	1591.65	1591.65
1	ГОСТ 5781-82	Ф18	AIII	L=6650	8	13.28	106.27
2	ГОСТ 5781-82	Ф18	AIII	L=6600	28	13.18	369.15
3	ГОСТ 5781-82	Ф18	AIII	L=3310	4	6.61	26.45
3'	ГОСТ 5781-82	Ф18	AIII	L=3910	4	7.81	31.24
4	ГОСТ 5781-82	Ф10	AI	L=3000	36	1.85	66.59
5	ГОСТ 5781-82	Ф18	AIII	L=4200	32	8.39	268.47
6	ГОСТ 5781-82	Ф10	AI	L=1520	772	0.94	723.47
		Бетон В20		V=10.8x1=10.8м³			

Поз	Загвар		
1	161, 90, 141, 6351		
3	2210, 141, 960, 90	3'	2210, 141, 1560, 90
6	310, 530, 450, 230	9	350, 80, 80

Тайлбар

1. Тус хуудсыг холбогдох хуудасны зургуудтай хамт уз.
2. Цутгамал рамын хэв хашмалыг цутгасны дараа бэхжилтийн бат бэхийн 70%-д хүрсэний дараа хэв хашмалыг авна.
3. Цутгамал бетоны ажлыг БНБД52-02-05-ийн заалтын дагуу хийж гүйцэтгэнэ.

2.22
2019.06.27

"ЭМ ЭС ЭЛ" ХХК	УЛААНБААТАР ХОТ, БАЯНГОЛ ДҮҮРЭГ, 21-Р ХОРОО ЦЭЦЭРЛЭГИЙН БАРИЛГА /240 ХҮҮХДИЙН ОРТОЙ/				
	Дамнуруу ДН-18-ийн арматурчлалт				
	Инженер	Г.Мөнхзаяа	ЕГ Шифр: MSL-19-10	Масштаб: М1:100;25	Огноо: 2019/02
	Гүйцэтгэсэн	Г.Мөнхзаяа	ТГ Шифр:	Зургийн дугаар: ББ-38	Хуудас: 66
	Шалгасан	Д.Болортунгалаг			

А3

Дамнуруу ДН-19-ийн арматурчлалт М1:100

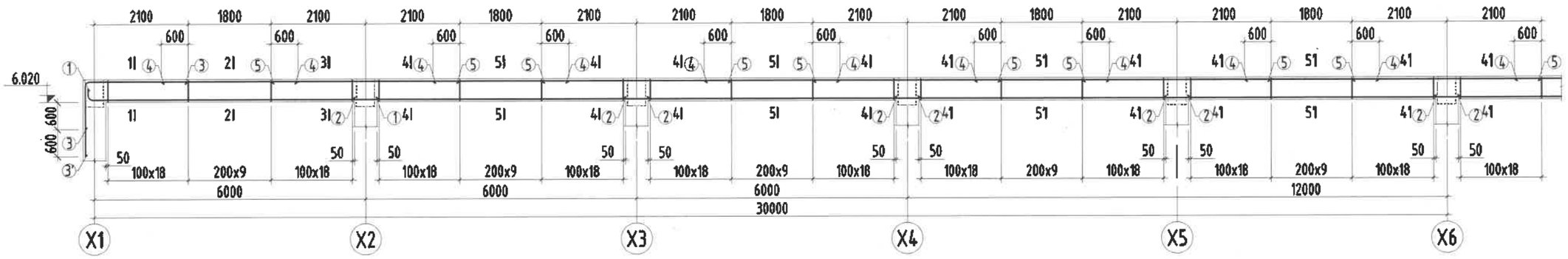

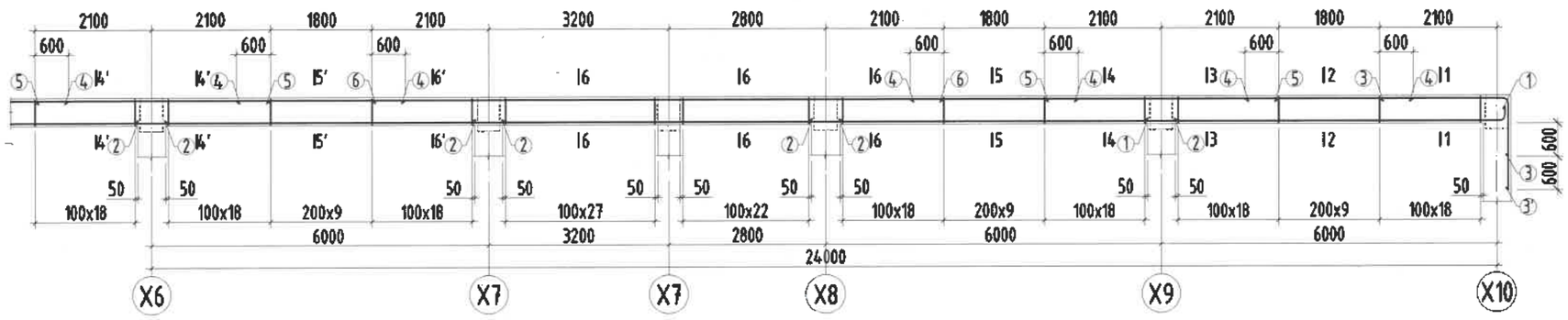

Огтлол 1-1
М1:25

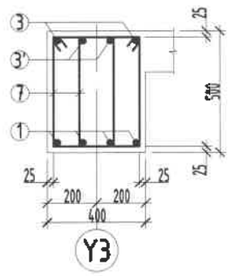

Огтлол 2-2
М1:25

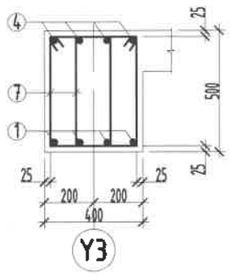

Огтлол 3-3
М1:25

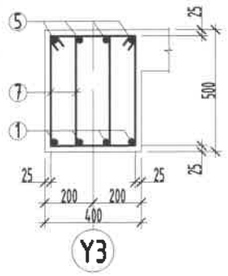

Огтлол 4-4
М1:25

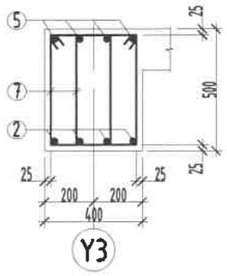

Огтлол 4'-4'
М1:25

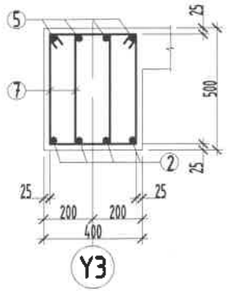

Огтлол 5-5
М1:25

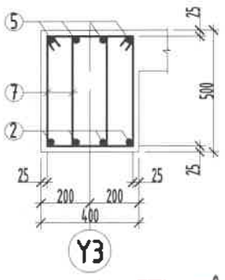

Огтлол 5'-5'
М1:25

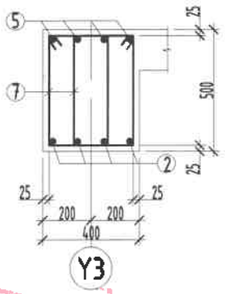

Огтлол 6-6
М1:25

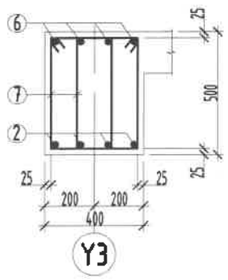

Огтлол 6'-6'
М1:25

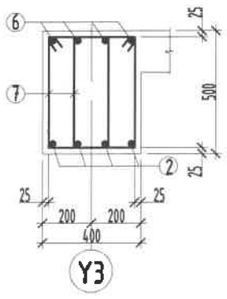

Поз	Загвар
1	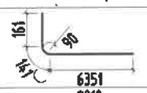
3	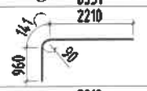
3'	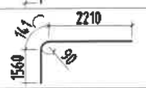
7	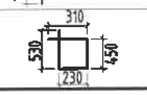

ЦУТГАМАЛ ТӨМӨР БЕТОН ХИЙЦИЙН МАТЕРИАЛЫН ТОДОРХОЙЛОЛТ

позиц	Тэмдэглэгээ	Нэр			Тоо шир	Жин /кг/	
						Нэгж	Нийт
		Дамнуруу ДН-19			1	1606.03	1606.03
1	ГОСТ 5781-82	Ф18	AIII	L=6650	8	13.28	106.27
2	ГОСТ 5781-82	Ф18	AIII	L=6600	28	13.18	369.15
3	ГОСТ 5781-82	Ф18	AIII	L=3310	4	6.61	26.45
3'	ГОСТ 5781-82	Ф18	AIII	L=3910	4	7.81	31.24
4	ГОСТ 5781-82	Ф10	AI	L=3000	36	1.85	66.59
5	ГОСТ 5781-82	Ф18	AIII	L=4200	24	8.39	201.36
6	ГОСТ 5781-82	Ф18	AIII	L=10200	4	20.38	81.50
7	ГОСТ 5781-82	Ф10	AI	L=1520	772	0.94	723.47
		Бетон В20		V=11.20x1=11.20м^3			

Зураг төсөлд магадлал ... ЭКСПЕРТ № ... /Гарын үсэг/ 2019.06.27 БАРИЛГЫН ХОТ

Тайлбар

1. Тус хуудсыг холбогдох хуудасны зургуудтай хамт үз.
2. Цутгамал рамын хэв хашмалыг цутгасны дараа бэхжилтийн бат бэхийн 70%-д хүрсэний дараа хэв хашмалыг авна.
3. Цутгамал бетоны ажлыг БНБД52-02-05-ийн заалтын дагуу хийж гүйцэтгэнэ.

MSL architect	УЛААНБААТАР ХОТ, БАЯНГОЛ ДҮҮРЭГ, 21-Р ХОРОО ЦЭЦЭРЛЭГИЙН БАРИЛГА /240 ХҮҮХДИЙН ОРТОЙ/				
	Дамнуруу ДН-19-ийн арматурчлалт				
	Инженер	Г.Мөнхзаяа	ЕГ Шифр: MSL-19-10	Масштаб: М1:100;25	Огноо: 2019/02
	Гүйцэтгэсэн	Г.Мөнхзаяа	ТГ Шифр:	Зургийн дугаар: ББ-39	Хуудас: 66
"ЭМ ЭС ЭЛ" ХХК	Шалгасан	Д.Болортунгалаг			

А3

Дамнуруу ДН-20-ийн арматурчлалт М1:100

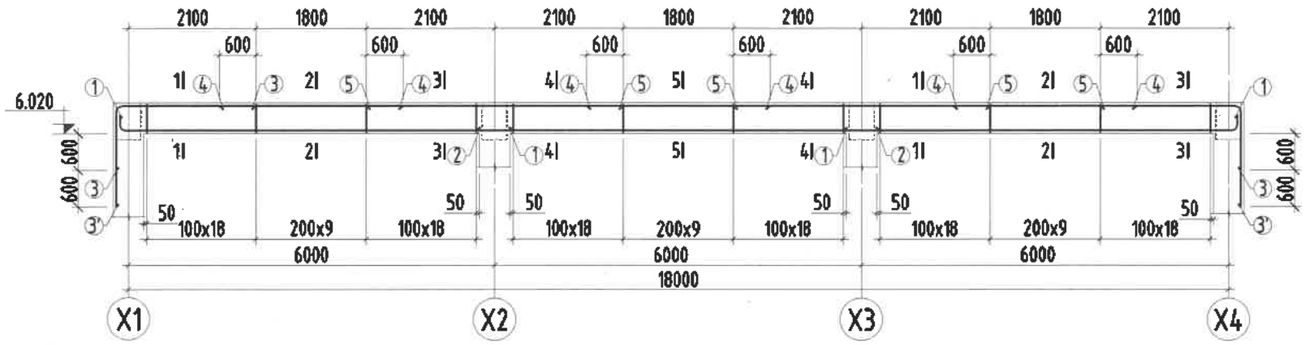

Огтлол 1-1 М1:25

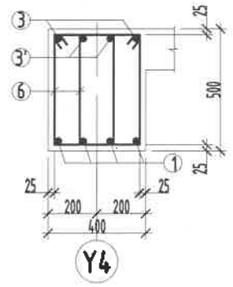

Огтлол 2-2 М1:25

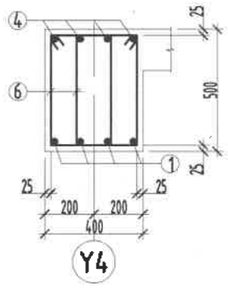

Огтлол 3-3 М1:25

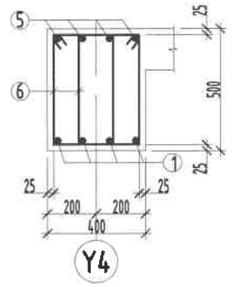

Дамнуруу ДН-21-ийн арматурчлалт М1:100

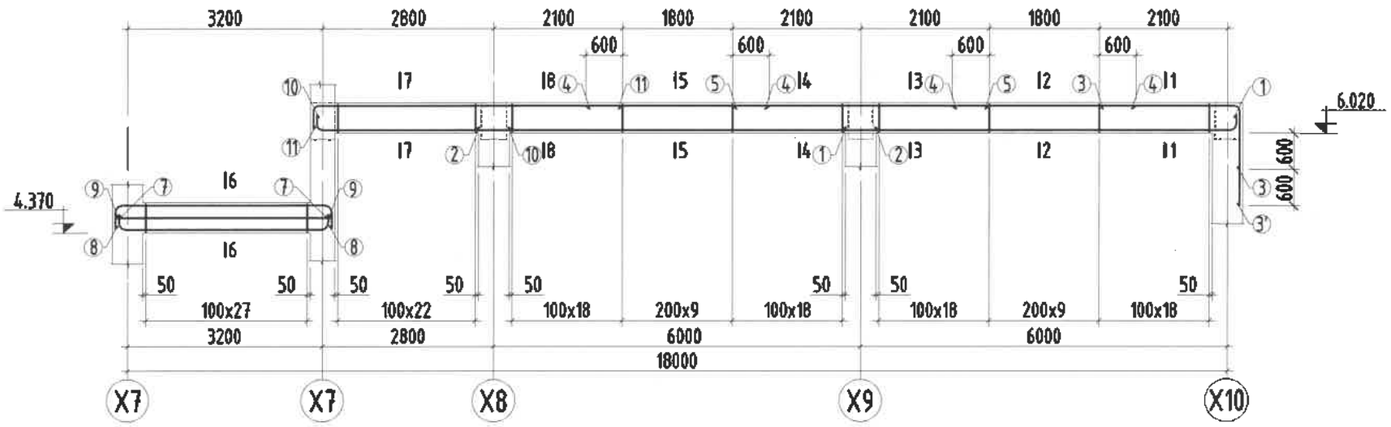

Огтлол 4-4 М1:25

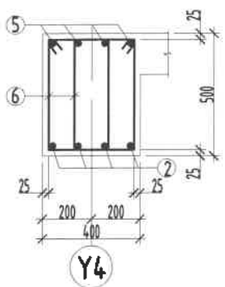

Огтлол 5-5 М1:25

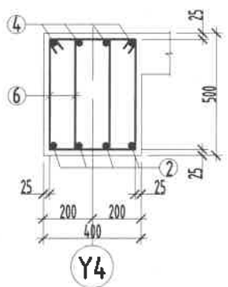

Огтлол 6-6 М1:25

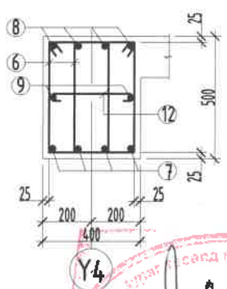

Огтлол 7-7 М1:25

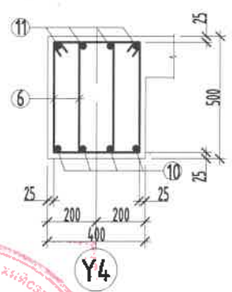

Огтлол 8-8 М1:25

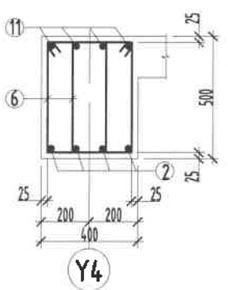

ЦУТГАМАЛ ТӨМӨР БЕТОН ХИЙЦИЙН МАТЕРИАЛЫН ТОДОРХОЙЛОЛТ

позиц	Тэмдэглэгээ	Нэр			Тоо ширхэг	Жин /кг/ Нэгж	Жин /кг/ Нийт
		Дамнуруу ДН-20			1	564.82	564.82
1	ГОСТ 5781-82	Ф18	AIII	L=6650	8	13.28	106.27
2	ГОСТ 5781-82	Ф18	AIII	L=6600	4	13.18	52.74
3	ГОСТ 5781-82	Ф18	AIII	L=3320	4	6.63	26.53
3'	ГОСТ 5781-82	Ф18	AIII	L=3920	4	7.83	31.32
4	ГОСТ 5781-82	Ф10	AI	L=3000	12	1.85	22.20
5	ГОСТ 5781-82	Ф18	AIII	L=4200	8	8.39	67.12
6	ГОСТ 5781-82	Ф10	AI	L=1520	276	0.94	258.65
		Бетон В20	V=4.0x1=4.0м³				
		Дамнуруу ДН-21			1	665.31	665.31
1	ГОСТ 5781-82	Ф18	AIII	L=6650	4	13.28	53.14
2	ГОСТ 5781-82	Ф18	AIII	L=6600	4	13.18	52.74
3	ГОСТ 5781-82	Ф18	AIII	L=2520	2	5.03	10.07
3'	ГОСТ 5781-82	Ф18	AIII	L=3120	2	6.23	12.46
4	ГОСТ 5781-82	Ф10	AI	L=3000	8	1.85	14.80
5	ГОСТ 5781-82	Ф20	AIII	L=4200	4	10.36	41.43
6	ГОСТ 5781-82	Ф10	AI	L=1520	286	0.94	268.02
7	ГОСТ 5781-82	Ф22	AIII	L=3840	4	11.46	45.83
8	ГОСТ 5781-82	Ф22	AIII	L=3980	4	11.88	47.51
9	ГОСТ 5781-82	Ф18	AIII	L=3550	2	7.09	14.18
10	ГОСТ 5781-82	Ф20	AIII	L=3400	4	8.38	33.54
11	ГОСТ 5781-82	Ф22	AIII	L=5260	4	15.70	62.78
12	ГОСТ 5781-82	Ф10	AI	L=510	28	0.31	8.80
		Бетон В20	V=4.0x1=4.0м³				

Поз	Загвар	Поз	Загвар	Поз	Загвар
1	161 90 141 6351	6	310 530 450 230	10	161 90 141 3101
3	141 2220 960 90	7	141 110 110 141 173 173 3213	11	141 4960 163 90
3'	141 2220 1560 90	8	173 3350 173 110 110 143 143	12	350 80 80

Тайлбар

1. Тус хуудсыг холбогдох хуудасны зургуудтай хамт үз.
2. Цутгамал рамын хэв хашлалыг цутгасны дараа бэхжилтийн бат бэхийн 70%-д хүрсэний дараа хэв хашлалыг авна.
3. Цутгамал бетоны ажлыг БНбД52-02-05-ийн заалтын дагуу хийж гүйцэтгэнэ.

"ЭМ ЭС ЭЛ" ХХК	УЛААНБААТАР ХОТ, БАЯНГОЛ ДҮҮРЭГ, 21-Р ХОРОО ЦЭЦЭРЛЭГИЙН БАРИЛГА /240 ХҮҮХДИЙН ОРТОЙ/				
	Дамнуруу ДН-20, ДН-21 -ийн арматурчлалт				
	Инженер	Г.Мөнхзаяа	ЕГ Шифр: MSL-19-10	Масштаб: М1:100;25	Огноо: 2019/02
	Гүйцэтгэсэн	Г.Мөнхзаяа	ТГ Шифр:	Зургийн дугаар: ББ-40	Хуудас: 66
	Шалгасан	Д.Болортунгалаг			

2,22
2019-06-27

Дамнуруу ДН-22-ийн арматурчлалт М1:100

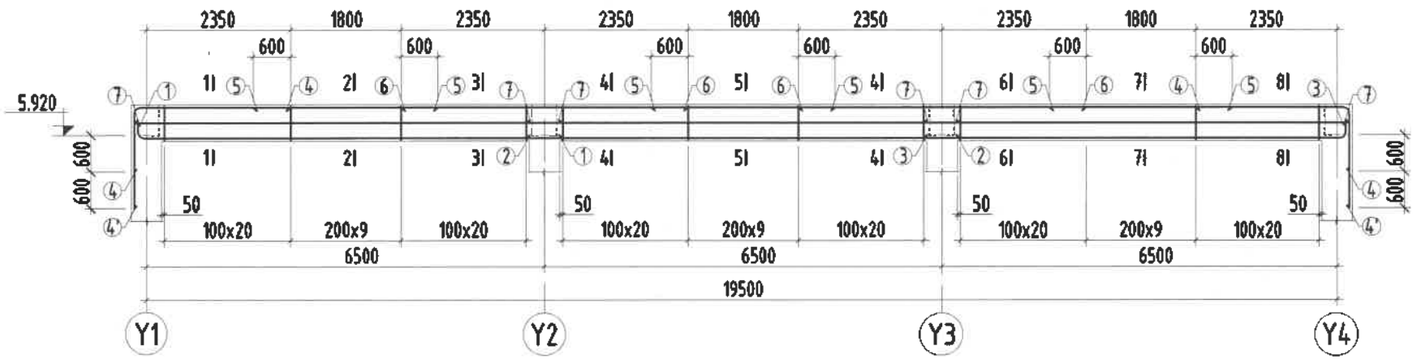

Огтлол 1-1
М1:25

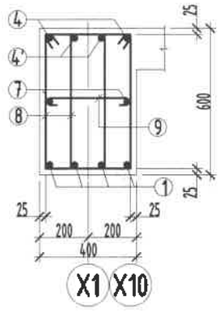

Огтлол 2-2
М1:25

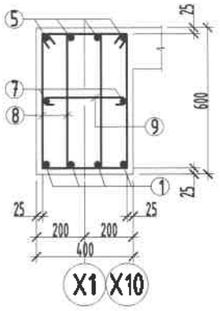

Огтлол 3-3
М1:25

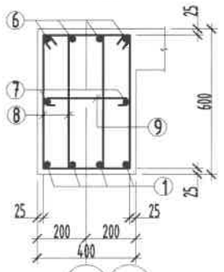

Огтлол 4-4
М1:25

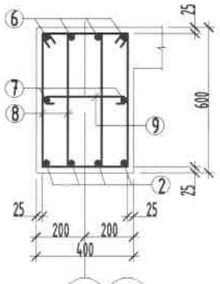

Огтлол 5-5
М1:25

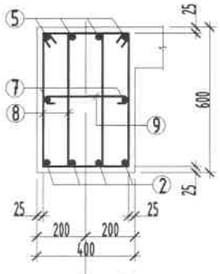

Огтлол 6-6
М1:25

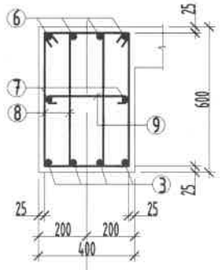

Огтлол 7-7
М1:25

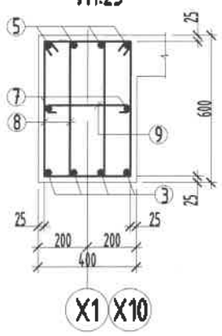

Огтлол 8-8
М1:25

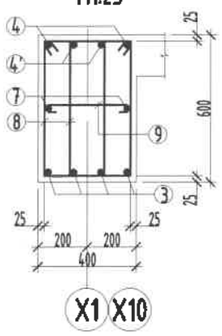

ЦУТГАМАЛ ТӨМӨР БЕТОН ХИЙЦИЙН МАТЕРИАЛЫН ТОДОРХОЙЛОЛТ

Тайлбар	Тэмдэглэгээ	Нэр			Тоо ширхэг	Жин /кг/ Нэгж	Жин /кг/ Нийт
		Дамнуруу ДН-22			2	784.82	1569.65
1	ГОСТ 5781-82	Ф20	AIII	L=7150	4	17.63	70.53
2	ГОСТ 5781-82	Ф18	AIII	L=7100	4	14.18	56.73
3	ГОСТ 5781-82	Ф18	AI	L=7150	4	14.28	57.13
4	ГОСТ 5781-82	Ф18	AIII	L=3660	4	7.31	29.24
4'	ГОСТ 5781-82	Ф18	AIII	L=4260	4	8.51	34.04
5	ГОСТ 5781-82	Ф10	AIII	L=3000	12	1.85	22.20
6	ГОСТ 5781-82	Ф18	AIII	L=4700	8	9.39	75.11
7	ГОСТ 5781-82	Ф16	AIII	L=7100	6	11.21	67.24
8	ГОСТ 5781-82	Ф10	AI	L=1720	306	1.06	324.50
9	ГОСТ 5781-82	Ф10	AI	L=510	153	0.31	48.11
		Бетон В20		V=5.11x2=10.22м^3			

Поз	Загвар	Поз	Загвар
1	151, 100, 157, 6841	4'	141, 2460, 1660, 90
3	161, 90, 141, 6851	8	310, 630, 230, 550
4	141, 2460, 1060, 90	9	350, 180, 180

Тайлбар

1. Тус хуудсыг холбогдох хуудасны зургуудтай хамт үз.
2. Цутгамал рамын хэв хашлалыг цутгасны дараа бэхжилтийн бат бэхийн 70%-д хүрсэний дараа хэв хашлалыг авна.
3. Цутгамал бетоны ажлыг БНбД52-02-05-ийн заалтын дагуу хийж гүйцэтгэнэ.

2.121
2019.06.27

"ЭМ ЭС ЭЛ" ХХК	УЛААНБААТАР ХОТ, БАЯНГОЛ ДҮҮРЭГ, 21-Р ХОРОО ЦЭЦЭРЛЭГИЙН БАРИЛГА /240 ХҮҮХДИЙН ОРТОЙ/						
	Дамнуруу ДН-22-ийн арматурчлалт						
	Инженер		Г.Мөнхзаяа	ЕГ Шифр: MSL-19-10	Масштаб: М1:100;25	Огноо: 2019/02	
	Гүйцэтгэсэн		Г.Мөнхзаяа	ТГ Шифр:	Зургийн дугаар: ББ-41	Хуудас: 66	
	Шалгасан		Д.Болормунгамаг				

1 2 3 4 5 6 7 8 A3

Дамнуруу ДН-23-ийн арматурчлалт М1:100

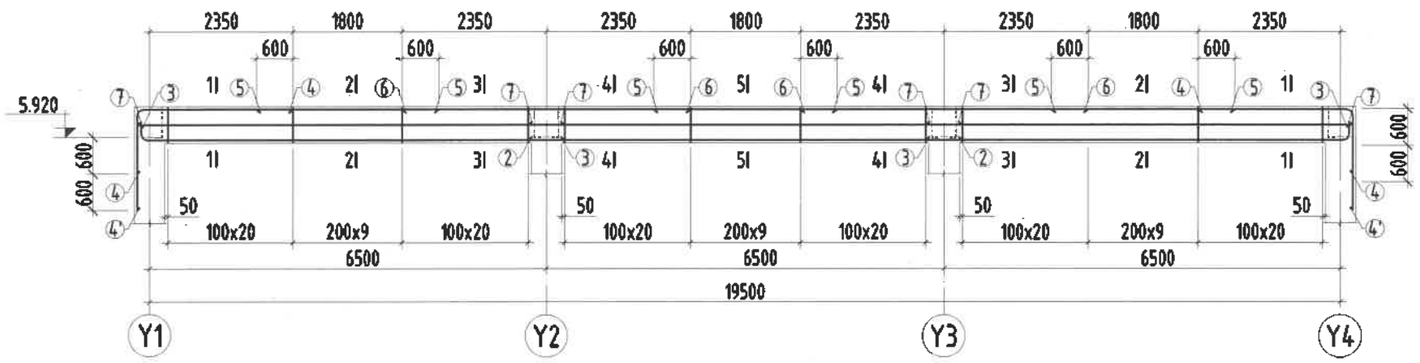

Дамнуруу ДН-24-ийн арматурчлалт М1:100

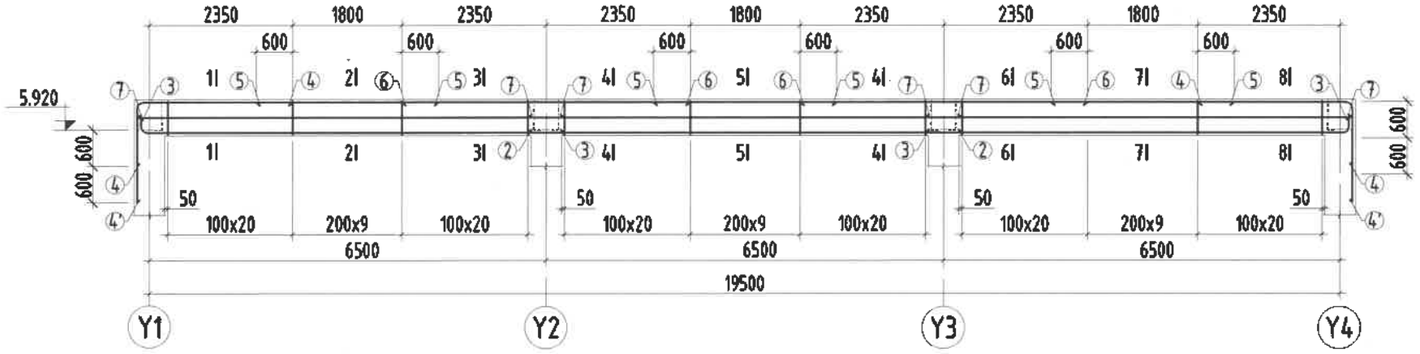

Огтлол 1-1
М1:25

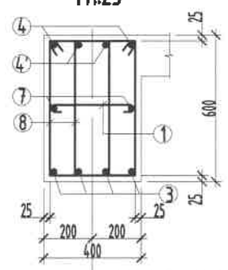

Огтлол 2-2
М1:25

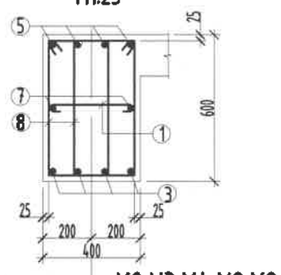

Огтлол 3-3
М1:25

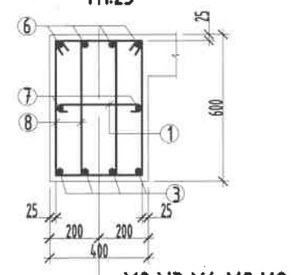

Огтлол 4-4
М1:25

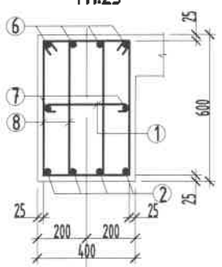

Огтлол 5-5
М1:25

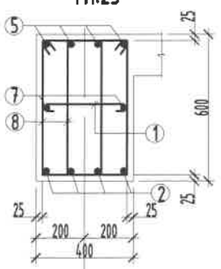

Огтлол 6-6
М1:25

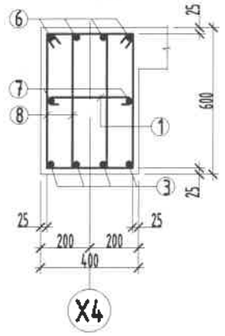

Огтлол 7-7
М1:25

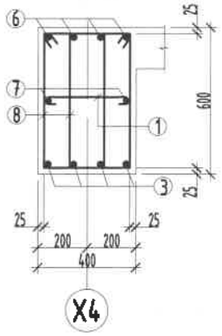

Огтлол 8-8
М1:25

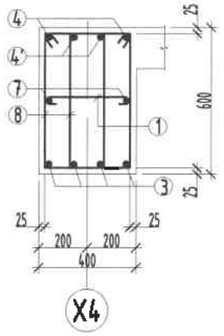

Поз	Загвар	Поз	Загвар
3	161 90 141 6851	4'	141 2460 1660 90
4	141 2460 1060 90	8	310 630 550 230
1	350 80 80		

ЦУТГАМАЛ ТӨМӨР БЕТОН ХИЙЦИЙН МАТЕРИАЛЫН ТОДОРХОЙЛОЛТ

позиц	Тэмдэглээ	Нэр			Тоо ширх	Жин /кг/ Нэгж	Жин /кг/ Нийт
		Дамнуруу ДН-23			4	771.42	3085.69
1	ГОСТ 5781-82	Ф10	AI	L=510	153	0.31	48.11
2	ГОСТ 5781-82	Ф18	AIII	L=7100	4	14.18	56.73
3	ГОСТ 5781-82	Ф18	AI	L=7150	8	14.28	114.26
4	ГОСТ 5781-82	Ф18	AIII	L=3660	4	7.31	29.24
4'	ГОСТ 5781-82	Ф18	AIII	L=4260	4	8.51	34.04
5	ГОСТ 5781-82	Ф10	AIII	L=3000	12	1.85	22.20
6	ГОСТ 5781-82	Ф18	AIII	L=4700	8	9.39	75.11
7	ГОСТ 5781-82	Ф16	AIII	L=7100	6	11.21	67.24
8	ГОСТ 5781-82	Ф10	AI	L=1720	306	1.06	324.50
		Бетон В20		V=4.68x4=18.72м³			
		Дамнуруу ДН-24			1	803.64	803.64
1	ГОСТ 5781-82	Ф10	AI	L=510	153	0.31	48.11
2	ГОСТ 5781-82	Ф18	AIII	L=7100	4	14.18	56.73
3	ГОСТ 5781-82	Ф18	AI	L=7150	8	14.28	114.26
4	ГОСТ 5781-82	Ф18	AIII	L=3660	4	7.31	29.24
4'	ГОСТ 5781-82	Ф18	AIII	L=4260	4	8.51	34.04
5	ГОСТ 5781-82	Ф10	AIII	L=3000	12	1.85	22.20
6	ГОСТ 5781-82	Ф18	AIII	L=4700	8	9.39	75.11
7	ГОСТ 5781-82	Ф16	AIII	L=7100	6	11.21	67.24
8	ГОСТ 5781-82	Ф10	AI	L=1720	306	1.06	324.50
9	ГОСТ 5781-82	Ф16	AIII	L=660	26	1.04	27.08
10	ГОСТ 5781-82	Ф8	AI	L=п.м	13	0.39	5.13
		Бетон В20		V=4.82x1=4.82м³			

2019.02.27

Тайлбар

1. Тус хуудсыг холбогдох хуудасны зургуудтай хамт үз.
2. Цутгамал рамын хэв хашлагыг цутгасны дараа бэхжилтийн бат бэхийн 70%-д хүрсэний дараа хэв хашлагыг авна.
3. Цутгамал бетоны ажлыг БНБД52-02-05-ийн заалтын дагуу хийж гүйцэтгэнэ.

"ЭМ ЭС ЗЛ" ХХК	УЛААНБААТАР ХОТ, БАЯНГОЛ ДҮҮРЭГ, 21-Р ХОРОО ЦЭЦЭРЛЭГИЙН БАРИЛГА /240 ХҮҮХДИЙН ОРТОЙ/				
	Дамнуруу ДН-23, ДН-24-ийн арматурчлалт				
	Инженер	Г.Мөнхзаяа	ЕГ Шифр: MSL-19-10	Масштаб: М1:100;25	Огноо: 2019/02
	Гүйцэтгэсэн	Г.Мөнхзаяа	ТГ Шифр: .	Зургийн дугаар: ББ-42	Хуудас: 66
	Шалгасан	Д.Болортунгалаг			

А3

Дамнуруу ДН-25-ийн арматурчлалт М1:100

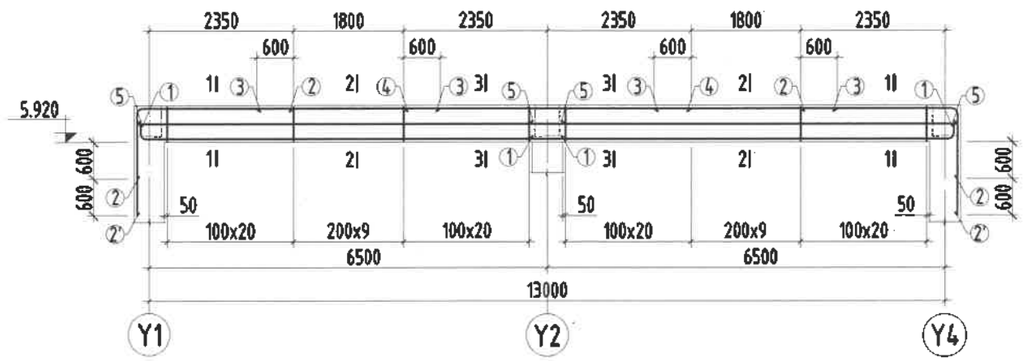

Огтлол 1-1
М1:25

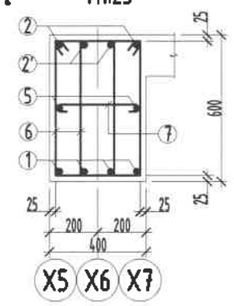

Огтлол 2-2
М1:25

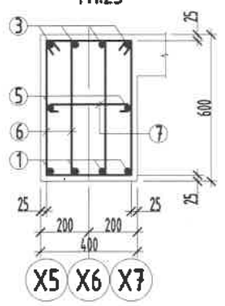

Огтлол 3-3
М1:25

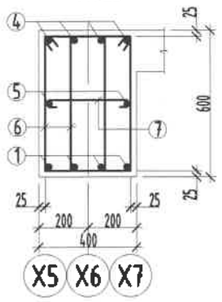

Огтлол 4-4
М1:25

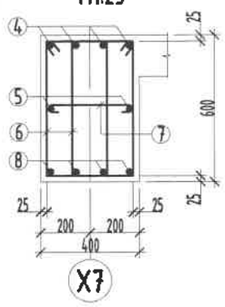

Дамнуруу ДН-26-ийн арматурчлалт М1:100

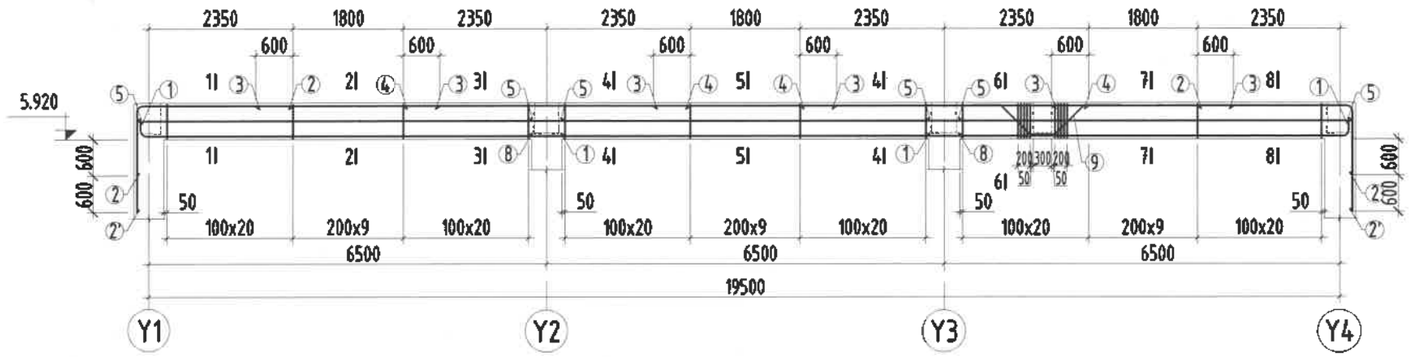

Огтлол 5-5
М1:25

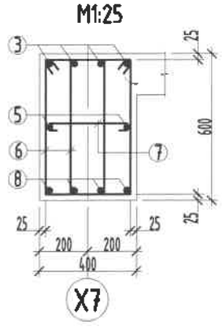

Огтлол 6-6
М1:25

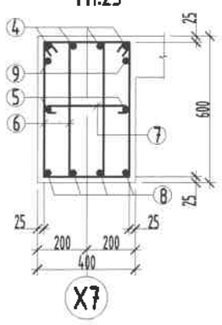

Огтлол 7-7
М1:25

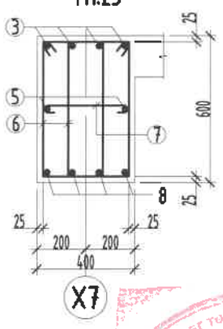

Огтлол 8-8
М1:25

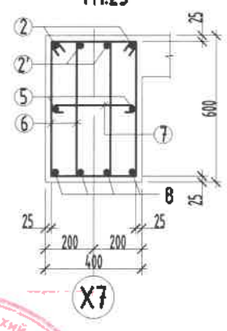

ЦУТГАМАЛ ТӨМӨР БЕТОН ХИЙЦИЙН МАТЕРИАЛЫН ТОДОРХОЙЛОЛТ

позиц	Тэмдэглэгээ	Нэр			Тоо шир	Жин /кг/ Нэгж	Жин /кг/ Нийт
		Дамнуруу ДН-25			2	518.25	1036.51
1	ГОСТ 5781-82	Ф18	AIII	L=7150	8	14.28	114.26
2	ГОСТ 5781-82	Ф18	AIII	L=3660	4	7.31	29.24
2'	ГОСТ 5781-82	Ф18	AIII	L=4260	4	8.51	34.04
3	ГОСТ 5781-82	Ф10	AIII	L=3000	8	1.85	14.80
4	ГОСТ 5781-82	Ф18	AIII	L=4700	4	9.39	37.55
5	ГОСТ 5781-82	Ф16	AIII	L=7100	4	11.21	44.82
6	ГОСТ 5781-82	Ф10	AI	L=1720	200	1.06	212.09
7	ГОСТ 5781-82	Ф10	AI	L=510	100	0.31	31.44
		Бетон В20		V=3.12x2=6.24м^3			
		Дамнуруу ДН-26			1	777.19	777.19
1	ГОСТ 5781-82	Ф18	AIII	L=7150	8	14.28	114.26
2	ГОСТ 5781-82	Ф18	AIII	L=3660	4	7.31	29.24
2'	ГОСТ 5781-82	Ф18	AIII	L=4260	4	8.51	34.04
3	ГОСТ 5781-82	Ф10	AIII	L=3000	12	1.85	22.20
4	ГОСТ 5781-82	Ф18	AIII	L=4700	5	9.39	46.94
5	ГОСТ 5781-82	Ф16	AIII	L=7100	6	11.21	67.24
6	ГОСТ 5781-82	Ф10	AI	L=1720	300	1.06	318.13
7	ГОСТ 5781-82	Ф10	AI	L=510	150	0.31	47.17
8	ГОСТ 5781-82	Ф18	AI	L=7100	4	14.18	56.73
9	ГОСТ 5781-82	Ф16	AIII	L=2860	2	4.51	9.03
10	ГОСТ 5781-82	Ф16	AIII	L=660	26	1.04	27.08
11	ГОСТ 5781-82	Ф8	AI	L=п.м	13	0.39	5.13
		Бетон В20		V=4.82x1=4.82м^3			

Поз	Загвар	Поз	Загвар
1	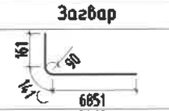	6	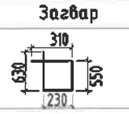
2	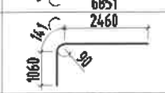	7	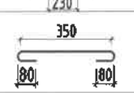
2'	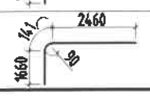	10	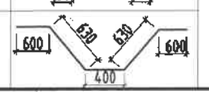

Зураг тоонд магадлал хийсэн
ЭКСПЕРТ №
2.22
2019.06.27

Тайлбар

1. Тус хуудсыг холбогдох хуудасны зургуудтай хамт үз.
2. Цутгамал рамын хэв хашмалыг цутгасны дараа бэхжилтийн бат бэхийн 70%-д хүрсэний дараа хэв хашмалыг авна.
3. Цутгамал бетоны ажлыг БНБД52-02-05-ийн заалтын дагуу хийж гүйцэтгэнэ.

MSL architect s	УЛААНБААТАР ХОТ, БАЯНГОЛ ДҮҮРЭГ, 21-Р ХОРОО ЦЭЦЭРЛЭГИЙН БАРИЛГА /240 ХҮҮХДИЙН ОРТОЙ/				
	Дамнуруу ДН-25, ДН-26-ийн арматурчлалт				
	Инженер	Г.Мөнхзаяа	ЕГ Шифр: MSL-19-10	Масштаб: М1:100;25	Огноо: 2019/02
	Гүйцэтгэсэн	Г.Мөнхзаяа	ТГ Шифр:	Зургийн дугаар: ББ-43	Хуудас: 66
"ЭМ ЭС ЭЛ" ХХК	Шалгасан	Д.Болортунгалаг			

А3

Дамнуруу ДН-27-ийн арматурчлалт М1:100

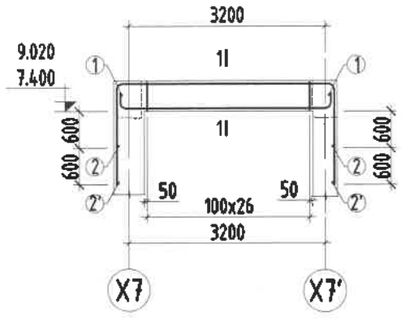

Огтлол 1-1
М1:25

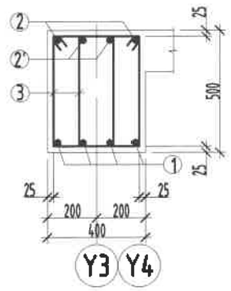

Дамнуруу ДН-28-ийн арматурчлалт М1:100

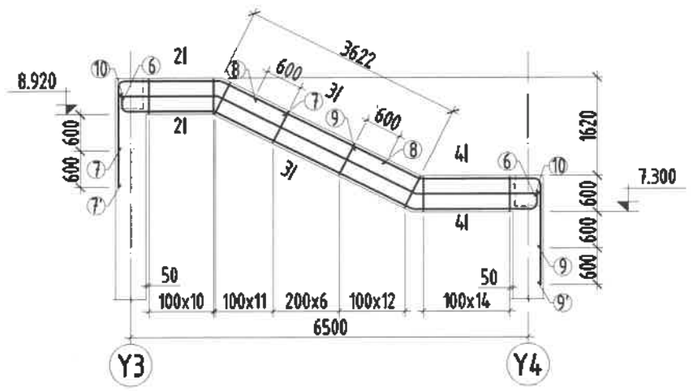

Огтлол 2-2
М1:25

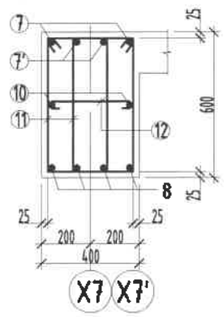

Огтлол 3-3
М1:25

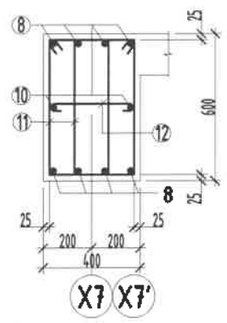

Огтлол 4-4
М1:25

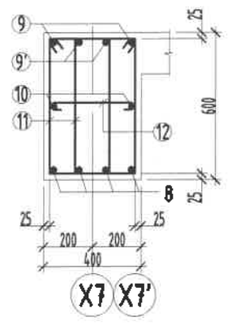

Поз	Загвар	Поз	Загвар
1	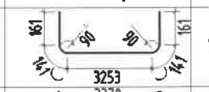	7	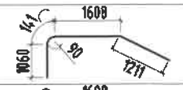
2	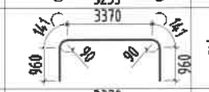	7'	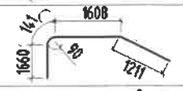
2'	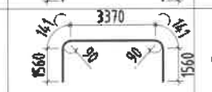	9	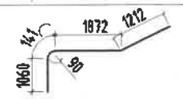
3	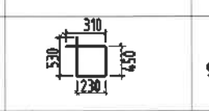	9'	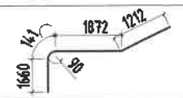
6	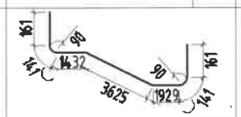		
10	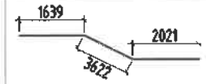		

ЦУТГАМАЛ ТӨМӨР БЕТОН ХИЙЦИЙН МАТЕРИАЛЫН ТОДОРХОЙЛОЛТ

Тэмдэг	Тэмдэглэгээ	Нэр			Тоо ширхэг	Жин /кг/ Нэгж	Жин /кг/ Нийт
		Дамнуруу ДН-27			2	128.87	257.75
1	ГОСТ 5781-82	Ф18	AIII	L=3860	4	7.71	30.84
2	ГОСТ 5781-82	Ф18	AIII	L=5570	2	11.13	22.25
2'	ГОСТ 5781-82	Ф18	AIII	L=6770	2	13.52	27.05
3	ГОСТ 5781-82	Ф10	AI	L=1520	52	0.94	48.73
		Бетон В20		V=1.03x2=2.06м^3			
		Дамнуруу ДН-28			2	334.29	668.59
6	ГОСТ 5781-82	Ф18	AIII	L=7590	4	15.16	60.65
7	ГОСТ 5781-82	Ф18	AIII	L=4020	2	8.03	16.06
7'	ГОСТ 5781-82	Ф18	AIII	L=4620	2	9.23	18.46
8	ГОСТ 5781-82	Ф10	AI	L=2400	4	1.48	5.92
9	ГОСТ 5781-82	Ф18	AIII	L=4290	2	8.57	17.14
9'	ГОСТ 5781-82	Ф18	AIII	L=4890	2	9.77	19.54
10	ГОСТ 5781-82	Ф16	AIII	L=7282	2	11.49	22.99
11	ГОСТ 5781-82	Ф10	AI	L=1720	112	1.06	118.77
12	ГОСТ 5781-82	Ф10	AI	L=510	56	0.31	17.61
13	ГОСТ 5781-82	Ф16	AI	L=660	30	1.04	31.25
14	ГОСТ 5781-82	Ф 8	AI	L=п.м	15	0.39	5.92
		Бетон В20		V=1.76x2=3.52м^3			

Тайлбар

1. Тус хуудсыг холбогдох хуудасны зургуудтай хамт үз.
2. Цутгамал рамын хэв хашлагыг цутгасны дараа бэхжилтийн бат бэхийн 70%-д хүрсэний дараа хэв хашлагыг авна.
3. Цутгамал бетоны ажлыг БНбД52-02-05-ийн заалтын дагуу хийж гүйцэтгэнэ.

"ЭМ ЭС ЭЛ" ХХК	УЛААНБААТАР ХОТ, БАЯНГОЛ ДҮҮРЭГ, 21-Р ХОРОО ЦЭЦЭРЛЭГИЙН БАРИЛГА /240 ХҮҮХДИЙН ОРТОЙ/					
	Дамнуруу ДН-27, ДН-28 -ийн арматурчлалт					
	Инженер		Г.Мөнхзаяа	ЕГ Шифр: MSL-19-10	Масштаб: М1:100;25	Огноо: 2019/02
	Гүйцэтгэсэн		Г.Мөнхзаяа	ТГ Шифр: .	Зургийн дугаар: ББ-44	Хуудас: 66
	Шалгасан		Д.Болортунгалаг			

1 2 3 4 5 6 7 8 A3

Дамнуруу ТДН-1-ийн арматурчлалт М1:100

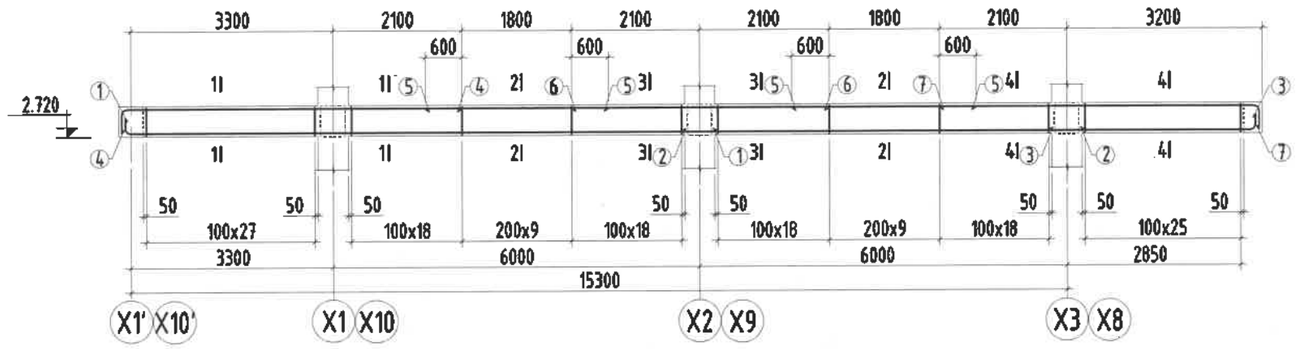

Поз	Загвар	Поз	Загвар
1	9601	9	1991
3	3298	10	2120
4	5460		
7	5160		
8	330, 530, 650, 250		

Огтлол 1-1
М1:25

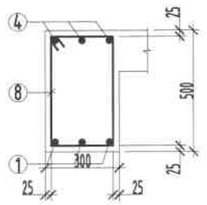

Огтлол 2-2
М1:25

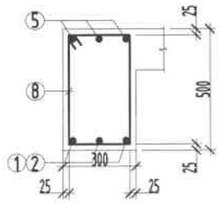

Огтлол 3-3
М1:25

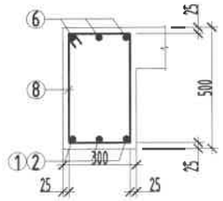

Огтлол 4-4
М1:25

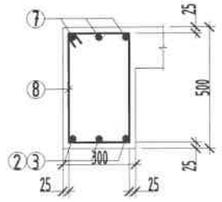

Дамнуруу ТДН-2-ийн арматурчлалт
М1:100

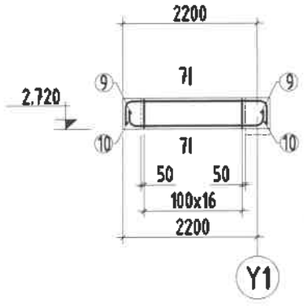

Огтлол 5-5
М1:25

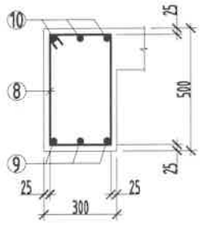

ЦУТГАМАЛ ТӨМӨР БЕТОН ХИЙЦИЙН МАТЕРИАЛЫН ТОДОРХОЙЛОЛТ

позиц	Тэмдэглээ	Нэр			Тоо ширх	Жин /кг/ Нэгж	Нийт
		Туслах дамнуруу ТДН-1			2	388.69	777.38
1	ГОСТ 5781-82	Ф18	AIII	L=9900	4	19.78	79.10
2	ГОСТ 5781-82	Ф18	AIII	L=6600	4	13.18	52.74
3	ГОСТ 5781-82	Ф18	AIII	L=3600	4	7.19	28.77
4	ГОСТ 5781-82	Ф18	AIII	L=5764	4	11.51	46.06
5	ГОСТ 5781-82	Ф10	AI	L=3000	8	1.85	14.80
6	ГОСТ 5781-82	Ф18	AIII	L=4200	4	8.39	33.56
7	ГОСТ 5781-82	Ф18	AIII	L=5464	4	10.91	43.66
8	ГОСТ 5781-82	Ф10	AI	L=1560	146	0.62	90.01
		Бетон В20		V=2.72x2=5.45м³			
		Туслах дамнуруу ТДН-2			2	58.94	117.88
8	ГОСТ 5781-82	Ф10	AI	L=1560	17	0.96	16.35
9	ГОСТ 5781-82	Ф18	AIII	L=2600	4	5.19	20.77
10	ГОСТ 5781-82	Ф18	AIII	L=2730	4	5.45	21.81
		Бетон В20		V=12.12x2=24.24м³			

2.22
2019.06.27

Тайлбар

1. Тус хуудсыг холбогдох хуудасны зургуудтай хамт үз.
2. Цутгамал рамын хэв хашлагыг цутгасны дараа бэхжилтийн бат бэхийн 70%-д хүрсэний дараа хэв хашлагыг авна.
3. Цутгамал бетоны ажлыг БНбД52-02-05-ийн заалтын дагуу хийж гүйцэтгэнэ.

"ЭМ ЭС ЭЛ" ХХК	УЛААНБААТАР ХОТ, БАЯНГОЛ ДҮҮРЭГ, 21-Р ХОРОО ЦЭЦЭРЛЭГИЙН БАРИЛГА /240 ХҮҮХДИЙН ОРТОЙ/					
	Туслах дамнуруу ТДН-1, ТДН-2-ийн арматурчлалт					
	Инженер		Г.Мөнхзаяа	ЕГ Шифр: MSL-19-10	Масштаб: М1:100;25	Огноо: 2019/02
	Гүйцэтгэсэн		Г.Мөнхзаяа			
	Шалгасан		Д.Болортунгалаг	ТГ Шифр: .	Зургийн дугаар: ББ-45	Хуудас: 66

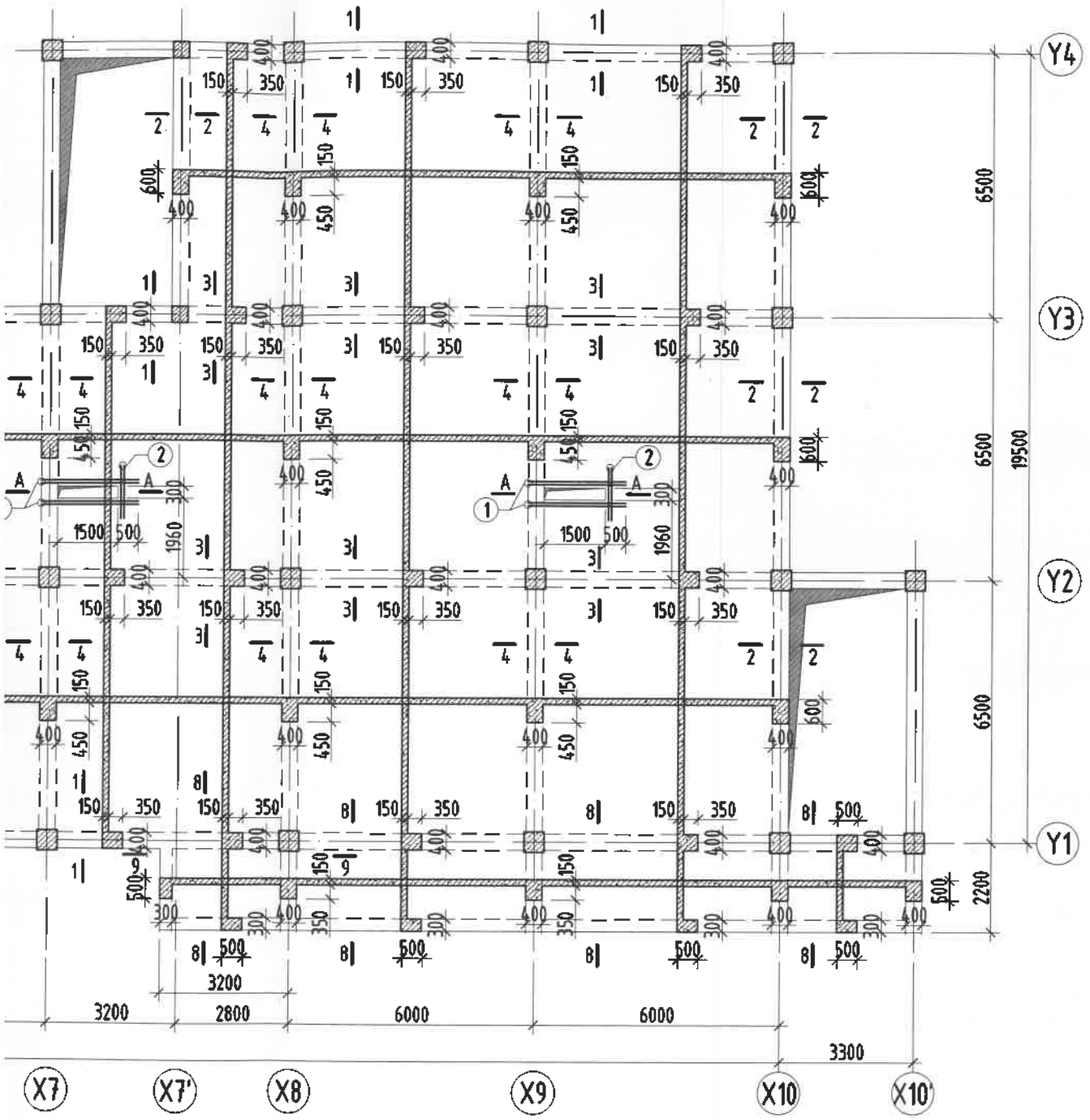

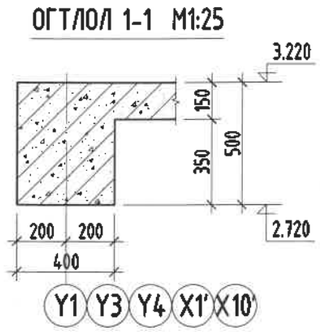
ОГТЛОЛ 1-1 М1:25

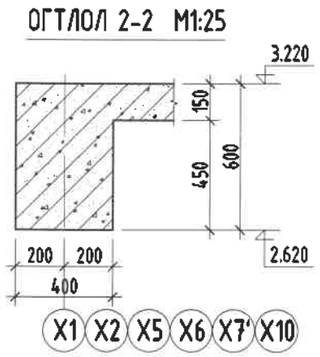
ОГТЛОЛ 2-2 М1:25

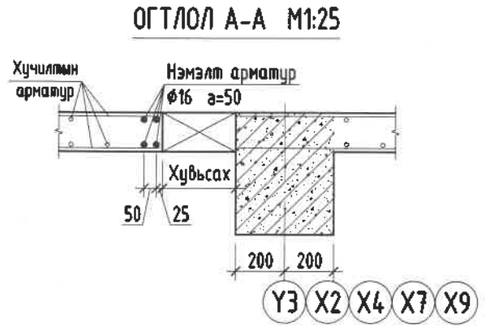
ОГТЛОЛ А-А М1:25

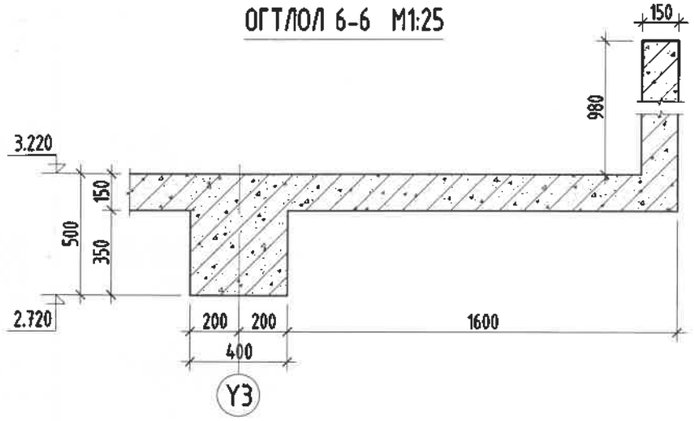
ОГТЛОЛ 6-6 М1:25

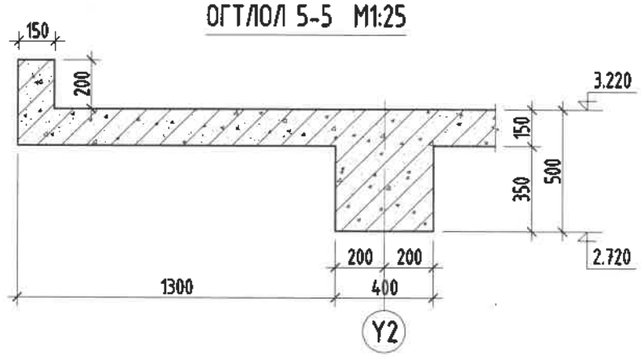
ОГТЛОЛ 5-5 М1:25

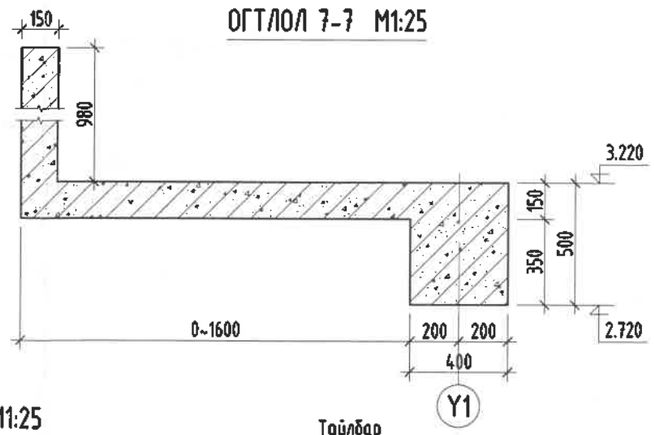
ОГТЛОЛ 7-7 М1:25

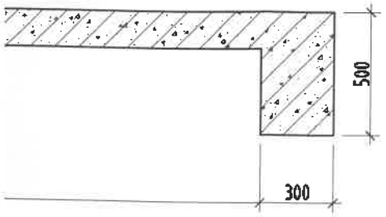

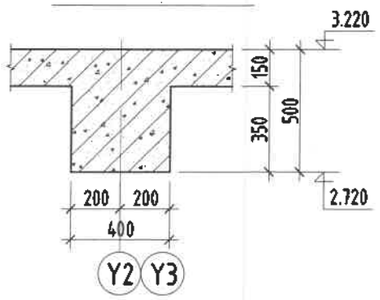
ОГТЛОЛ 3-3 М1:25

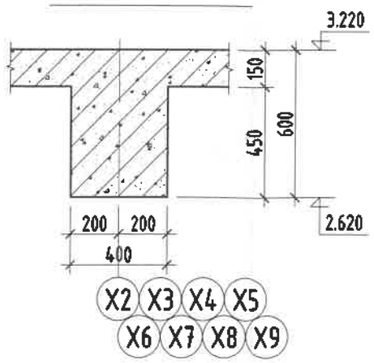
ОГТЛОЛ 4-4 М1:25

ЦУТГАМАЛ ТӨМӨР БЕТОН ХИЙЦИЙН МАТЕРИАЛЫН ТОДОРХОЙЛОЛТ

позиц	Тэмдэглэгээ	Нэр			Тоо шир	Жин /кг/	
						Нэгж	Нийт
	Хучилтын нүхний нэмэлт арматур				1	59.98	59.98
1	ГОСТ 5781-82	Ф16	AIII	L=2400	4	3.79	15.15
2	ГОСТ 5781-82	Ф16	AIII	L=1300	12	2.05	24.62
3	ГОСТ 5781-82	Ф16	AIII	L=2000	4	3.16	12.63
4	ГОСТ 5781-82	Ф16	AIII	L=1200	4	1.89	7.58

Зурагтэсэлд магадлал хийж
ЭКСПЕРТ № 2.22
Парын усэг/
он 2019.06.27
Засвартай эсэх
БАРИЛГЫН ХОГЖ

Тайлбар

1. Тус хуудсыг ББ-47, ББ-48, ББ-49 хуудасны зургуудтай хамт үз.
2. Мөн БА маркын байгуулалт, огтлолын зургуудтай хамт үз.
3. Цутгамал рамын хэв хашмалыг цутгасны дараа бэхжилтийн бат бэхийн 70%-д хүрсэний дараа хэв хашмалыг авна.
4. Цутгамал бетоны ажлыг БНбД52-02-05-ийн заалтын дагуу хийж гүйцэтгэнэ.

ЗӨВШӨӨРӨЛЦСӨН		
БА	Г.Болормаа	
ХАС	Б.Ану	
ЦБУ	С.Ганбат	
ХТ, ДГ	Н.Жаргал	
ХД	Т.Пүрэвзагд	

MSL architects

"ЭМ ЭС ЭЛ" ХХК

УЛААНБААТАР ХОТ, БАЯНГОЛ ДҮҮРЭГ, 21-Р ХОРОО
ЦЭЦЭРЛЭГИЙН БАРИЛГА /240 ХҮҮХДИЙН ОРТОЙ/
1-р давхрын хучилтын хэвний байгуулалт, Огтлол /1-1 ~ 9-9/

Инженер		Г.Мөнхзаяа	ЕГ Шифр: MSL-19-10	Масштаб: М1:150;25	Огноо: 2019/02
Гүйцэтгэсэн		Б.Нямдорж	ТГ Шифр:	Зургийн дугаар: ББ-46	Хуудас: 66
Шалгасан		Д.Болортунгалаг			

А3

1-Р ДАВХРЫН ХУЧИЛТЫН ХЭВНИЙ БАЙГУУЛАЛТ М1:150

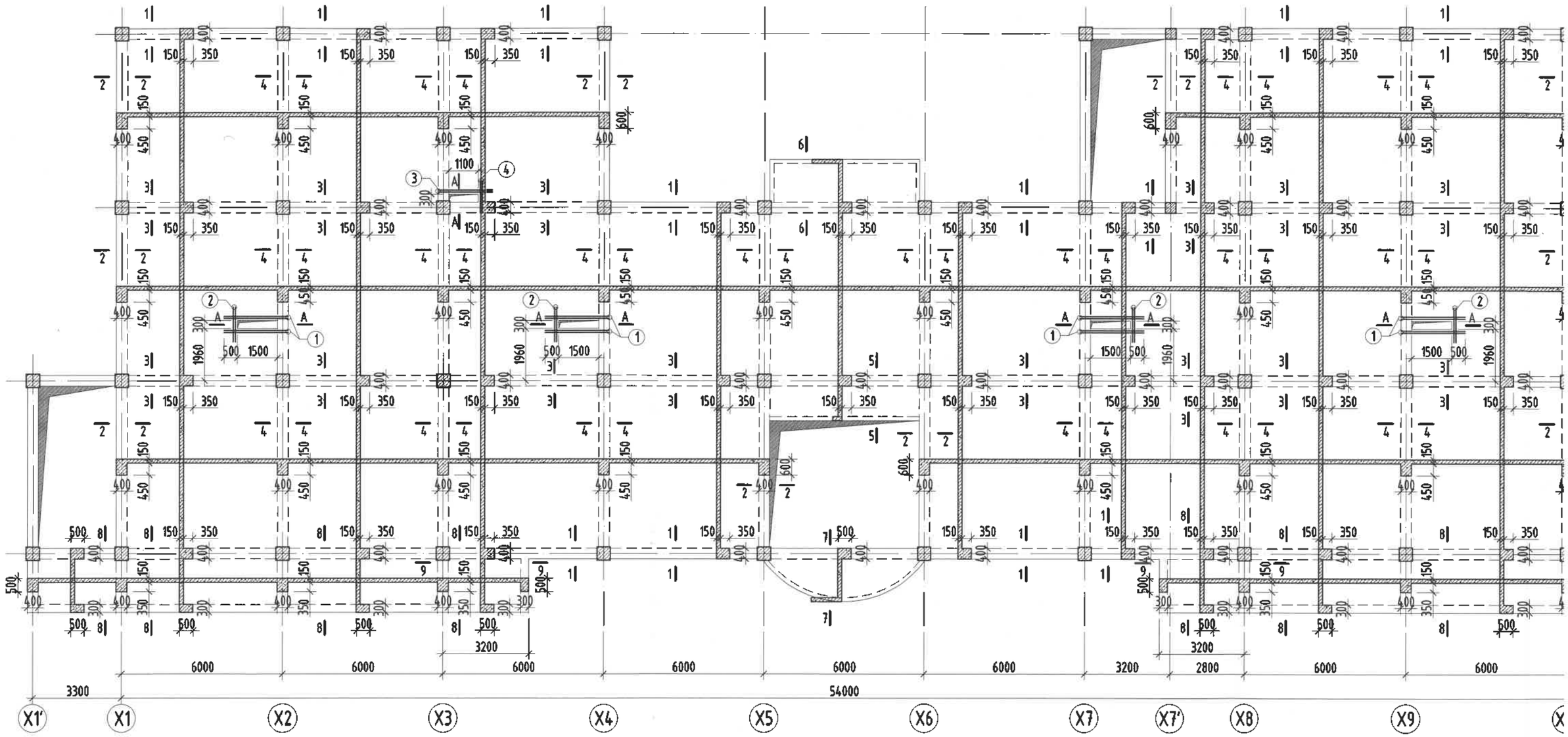

ОГТЛОЛ 8-8 М1:25

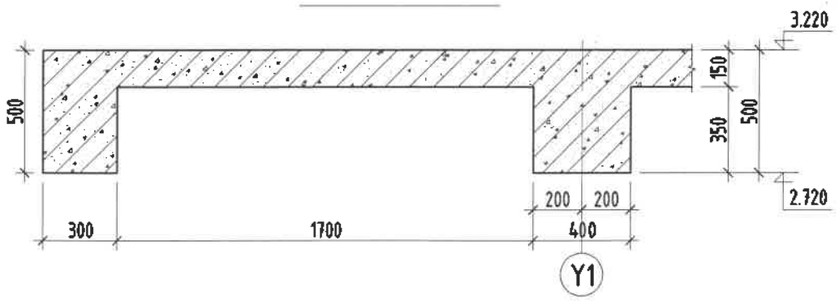

ОГТЛОЛ 9-9 М1:25

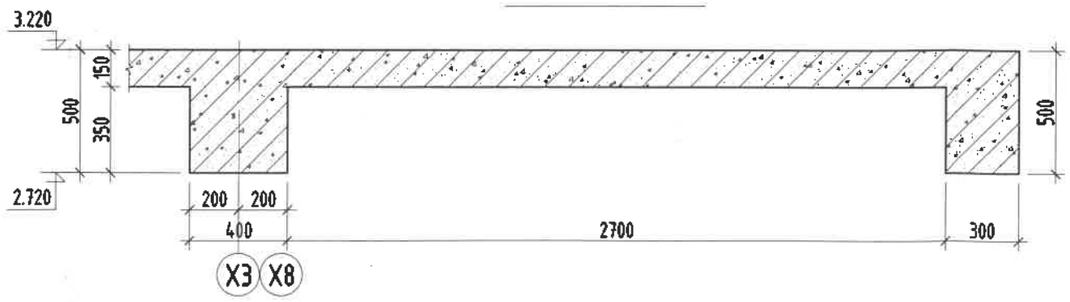

ОГТЛОЛ 3-3 М1:25

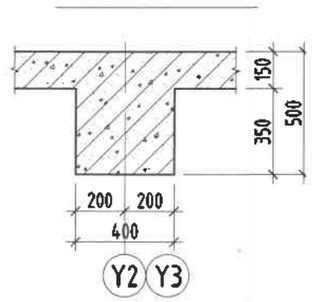

1-Р ДАВХРЫН ХУЧИЛТЫН ДООД ҮЕНИЙ АРМАТУРЧЛАЛТ М1:150

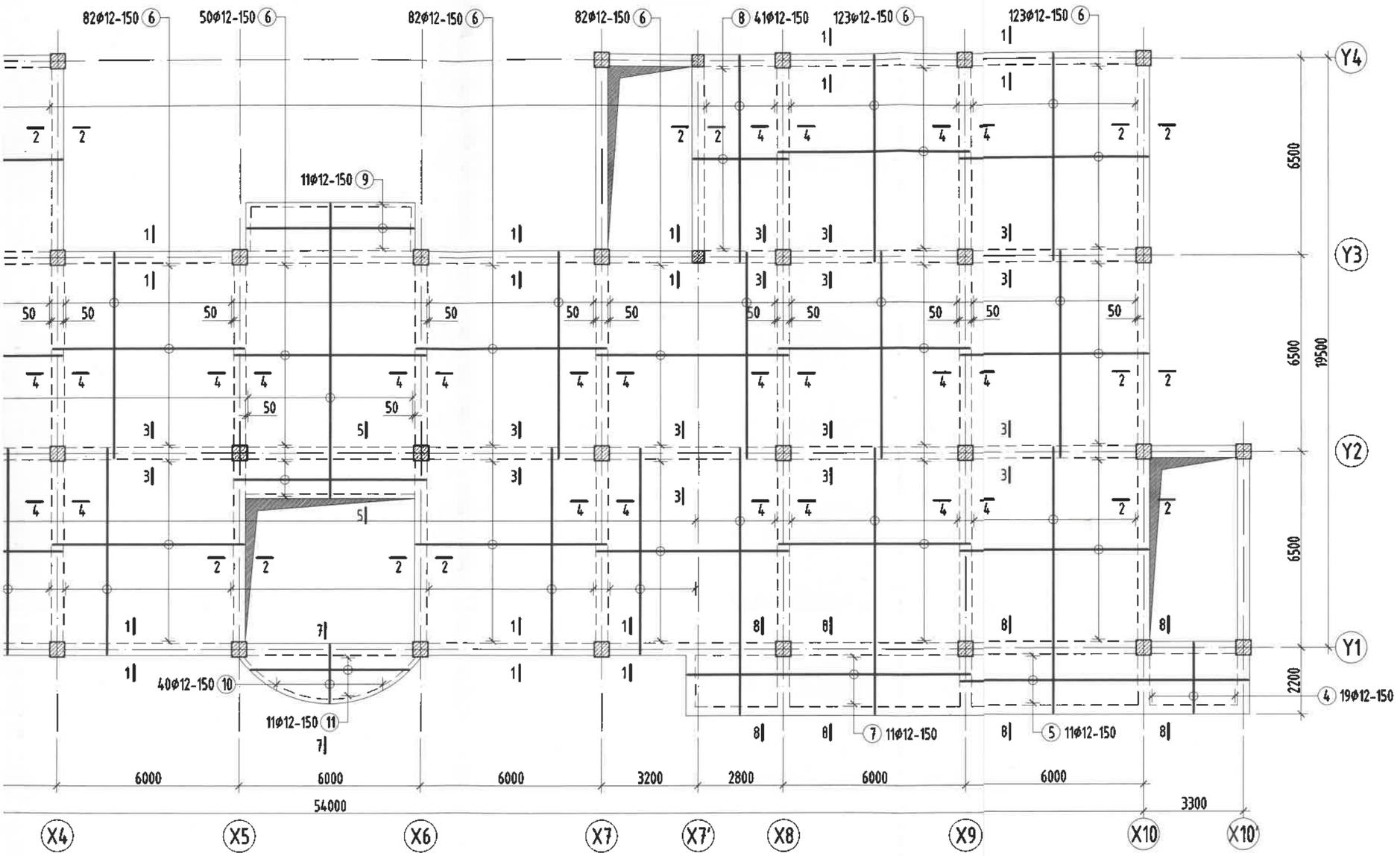

Тайлбар

1. Тус хуудсыг ББ-46, ББ-49 хуудасны зургуудтай хамт үз.
2. Мөн БА маркын байгуулалт, огтлолын зургуудтай хамт үз.
3. Цутгамал рамын хэв хашмалыг цутгасны дараа бэхжилтийн бат бэхийн 70%-д хүрсэний дараа хэв хашмалыг авна.
4. Цутгамал бетоны ажлыг БНбД52-02-05-ийн заалтын дагуу хийж гүйцэтгэнэ.

MSL architects	УЛААНБААТАР ХОТ, БАЯНГОЛ ДҮҮРЭГ, 21-Р ХОРОО ЦЭЦЭРЛЭГИЙН БАРИЛГА /240 ХҮҮХДИЙН ОРТОЙ/				
	1-р давхрын хучилтын доод үений арматурчлалт				
	Инженер	Г.Мөнхзаяа	ЕГ Шифр: MSL-19-10	Масштаб: М1:150	Огноо: 2019/02
	Гүйцэтгэсэн	Б.Нямдорж	ТГ Шифр:	Зургийн дугаар: ББ-47	Хуудас: 66
"ЭМ ЭС ЭЛ" ХХК	Шалгасан	Д.Болортунгалаг			

А3

1-Р ДАВХРЫН ХУЧИЛТЫН ДООД УЕНИЙ АРМАТУРЧЛАЛТ М1:150

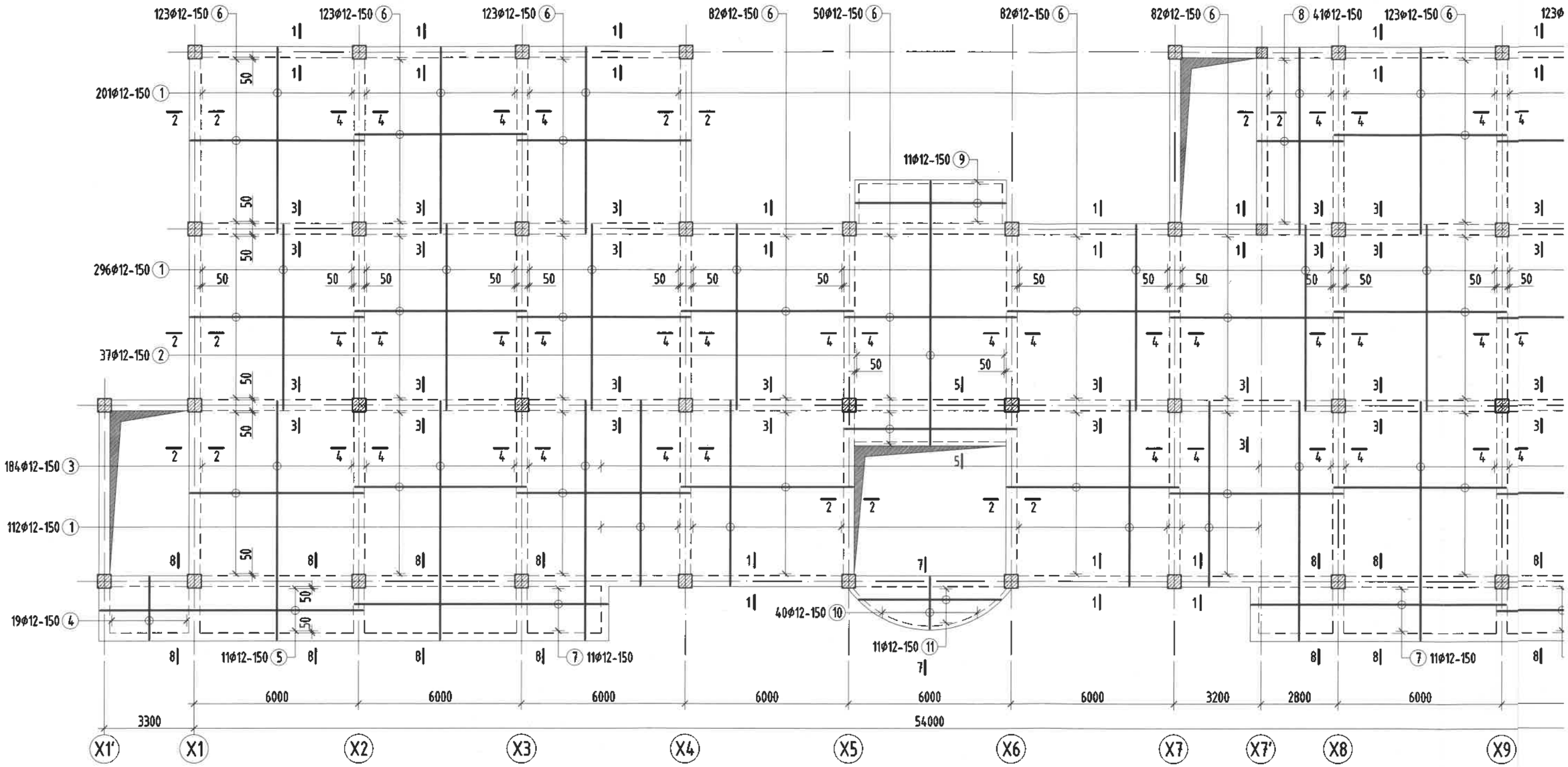

1-Р ДАВХРЫН ХУЧИЛТЫН ДЭЭД ҮЕНИЙ АРМАТУРЧЛАЛТ М1:150

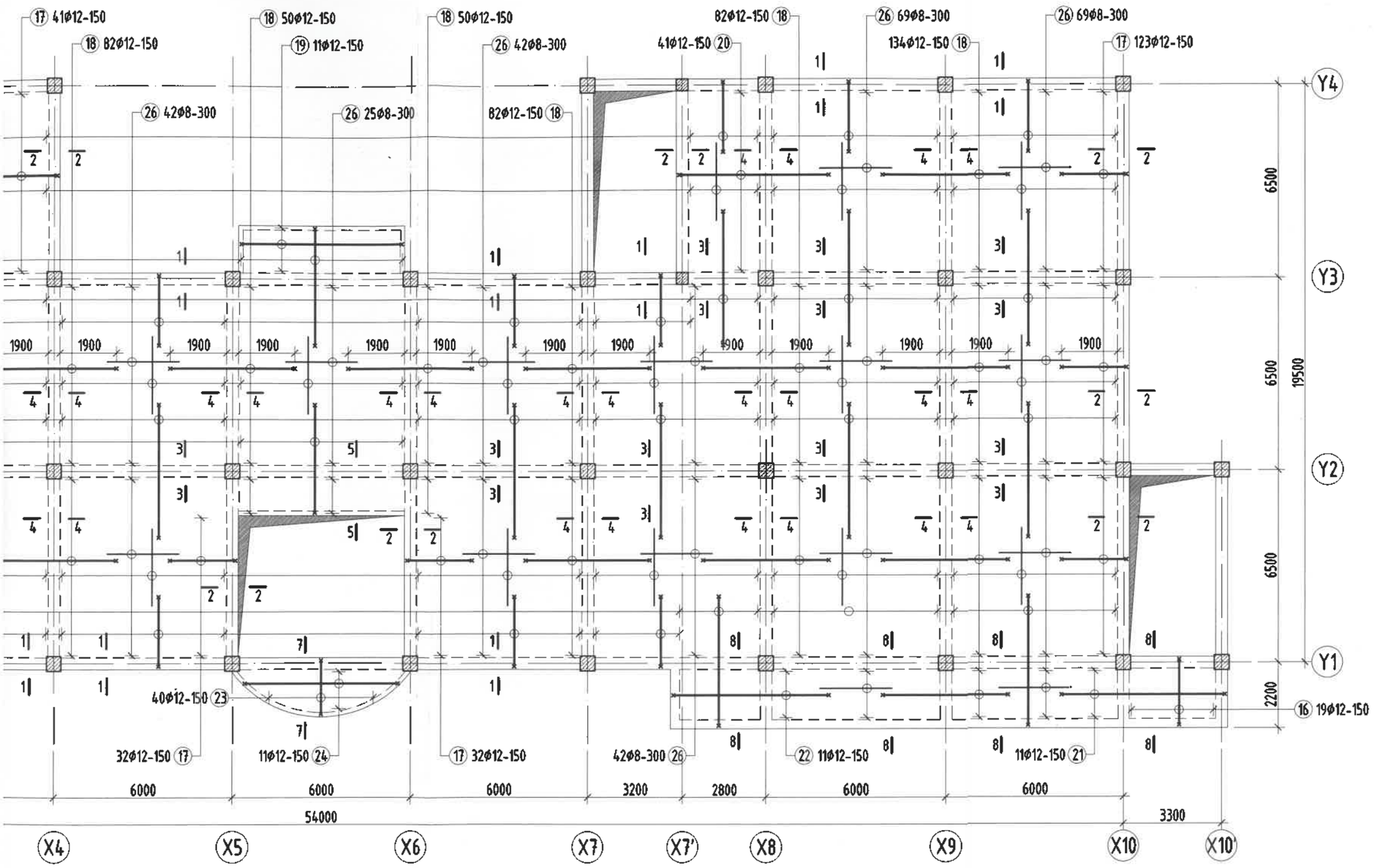

2.22
2019.06.27

Тайлбар

1. Тус хуудсыг ББ-46, ББ-49 хуудасны зургуудтай хамт үз.
2. Мөн БА маркын байгууламт, огтлолын зургуудтай хамт үз.
3. Цутгамал рамын хэв хашмалыг цутгасны дараа бэхжилтийн бат бэхийн 70%-д хүрсэний дараа хэв хашмалыг авна.
4. Цутгамал бетоны ажлыг БНбД52-02-05-ийн заалтын дагуу хийж гүйцэтгэнэ.

MSL architects	УЛААНБААТАР ХОТ, БАЯНГОЛ ДҮҮРЭГ, 21-Р ХОРОО ЦЭЦЭРЛЭГИЙН БАРИЛГА /240 ХҮҮХДИЙН ОРТОЙ/				
	1-р давхрын хучилтын дээд үений арматурчлалт				
	Инженер		Г.Мөнхзаяа	ЕГ Шифр: MSL-19-10	Масштаб: М1:150
	Гүйцэтгэсэн		Б.Нямдорж	ТГ Шифр:	Огноо: 2019/02
"ЭМ ЭС ЭЛ" ХХК	Шалгасан		Д.Болортунгалаг	Зургийн дугаар: ББ-48	Хуудас: 66

1-Р ДАВХРЫН ХУЧИЛТЫН ДЭЭД ҮЕНИЙ АРМАТУРЧЛАЛТ М1:150

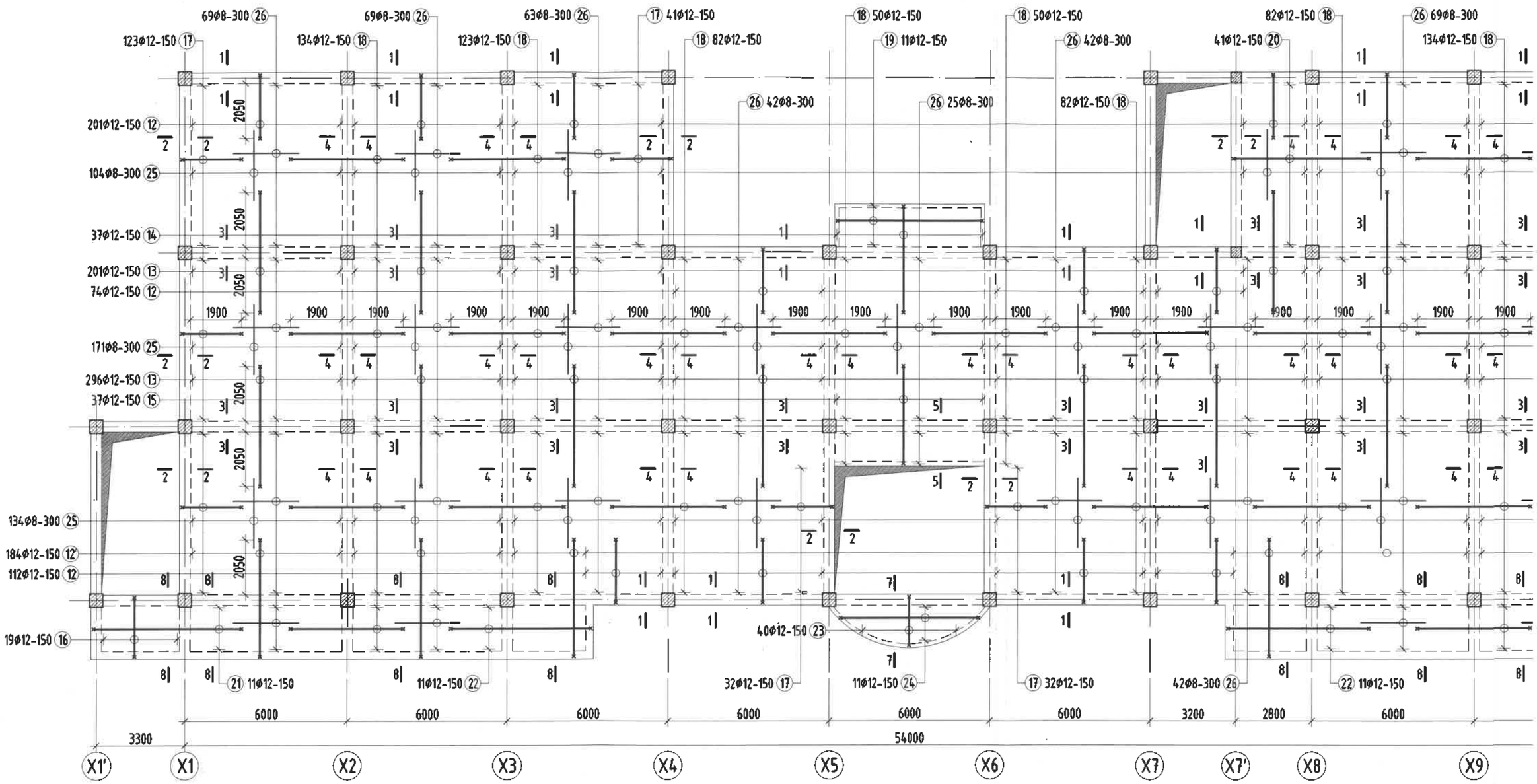

Тайлбар

1. Тус хуудсыг ББ-46, ББ-49 хуудасны зургуудтай хамт үз.
2. Мөн БА маркын байгууламт, оглолын зургуудтай хамт үз.
3. Цутгамал рамын хэв хашмалыг цутгасны дараа бэхжилтийн бат бэхийн 70%-д хүрсэний дараа хэв хашмалыг авна.
4. Цутгамал бетоны ажлыг БНбД52-02-05-ийн заалтын дагуу хийж гүйцэтгэнэ.

ОГТЛОЛ 1-1 М1:25

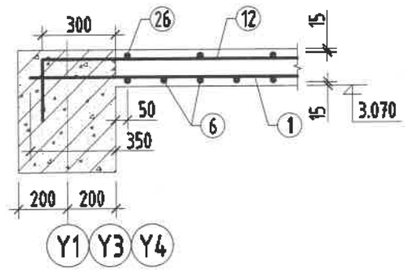

ОГТЛОЛ 2-2 М1:25

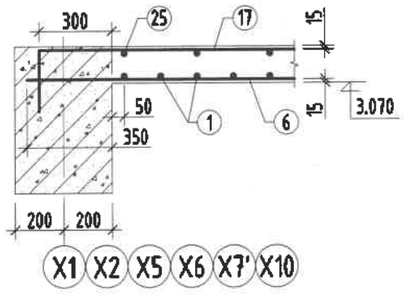

ОГТЛОЛ 3-3 М1:25

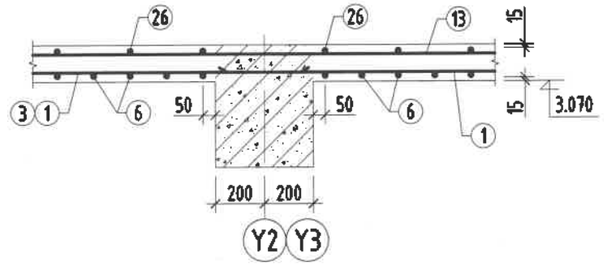

ОГТЛОЛ 4-4 М1:25

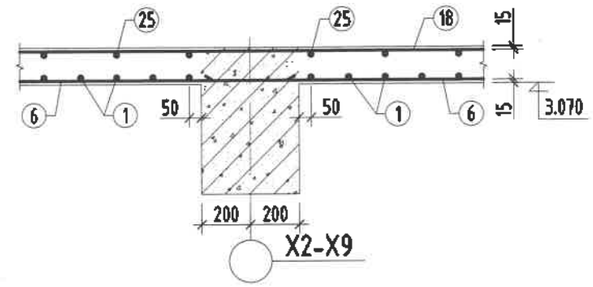

ОГТЛОЛ 8-8 М1:25

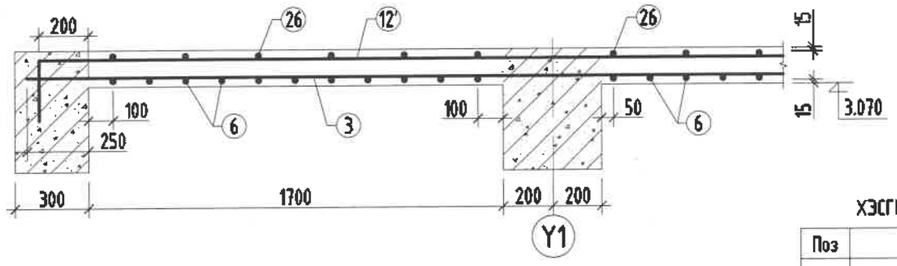

ОГТЛОЛ 5-5 М1:25

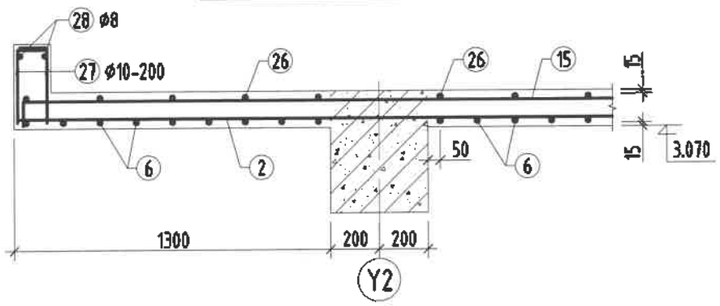

ОГТЛОЛ 7-7 М1:25

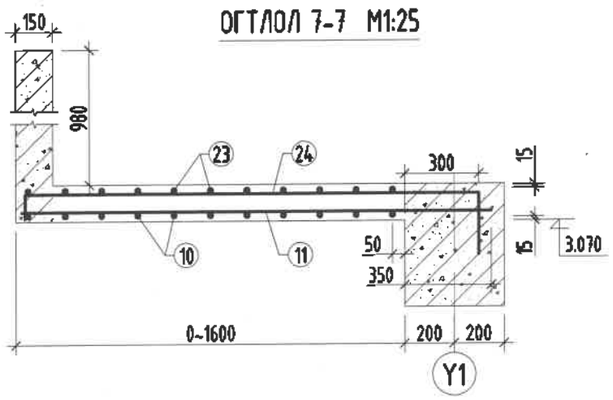

ХЭСГИЙН ТОДОРХОЙЛОЛТ

Поз	Загвар	Поз	Загвар
10	644~1900	17	2200 (250, 120)
11	2084~5944	18	4200 (120, 120)
12	2350 (250, 120)	19	5400 (120, 120)
12'	4350 (250, 120)	20	5000 (250, 120)
13	4500 (120, 120)	21	5500 (250, 120)
14	3950 (120, 120)	22	5200 (250, 120)
15	3650 (120, 120)	23	518~1800 (250, 120)
16	2200 (250, 250)	24	1696~5820 (120, 120)
		27	310 (120)

ЦУТГАМАЛ ТӨМӨР БЕТОН ХИЙЦИЙН МАТЕРИАЛЫН ТОДОРХОЙЛОЛТ

Позиц	Тэмдэглэгээ	Нэр			Тоо ширх	Жин /кг/ Нэгж	Нийт
1-р давхрын хучилтын доод үений арматур					1	13809.45	13809.45
1	ГОСТ 5781-82	Ф12	AIII	L=6800	609	6.04	3676.62
2	ГОСТ 5781-82	Ф12	AIII	L=9700	337	8.61	2902.18
3	ГОСТ 5781-82	Ф12	AIII	L=8800	184	7.81	1437.55
4	ГОСТ 5781-82	Ф12	AIII	L=2300	38	2.04	77.59
5	ГОСТ 5781-82	Ф12	AIII	L=9600	22	8.52	187.51
6	ГОСТ 5781-82	Ф12	AIII	L=6300	911	5.59	5095.43
7	ГОСТ 5781-82	Ф12	AIII	L=9300	22	8.26	181.65
8	ГОСТ 5781-82	Ф12	AIII	L=3100	41	2.75	112.84
9	ГОСТ 5781-82	Ф12	AIII	L=5500	11	4.88	53.71
10	ГОСТ 5781-82	Ф12	AIII	L=1272	40	1.13	45.17
11	ГОСТ 5781-82	Ф12	AIII	L=4014	11	3.56	39.20
1-р давхрын хучилтын дээд үений арматур					1	9331.09	9331.09
12	ГОСТ 5781-82	Ф12	AIII	L=2720	387	2.41	934.55
12'	ГОСТ 5781-82	Ф12	AIII	L=4720	184	4.19	771.05
13	ГОСТ 5781-82	Ф12	AIII	L=4740	497	4.21	2091.49
14	ГОСТ 5781-82	Ф12	AIII	L=4190	37	3.72	137.64
15	ГОСТ 5781-82	Ф12	AIII	L=3890	37	3.45	127.78
16	ГОСТ 5781-82	Ф12	AIII	L=2700	38	2.40	91.09
17	ГОСТ 5781-82	Ф12	AIII	L=2570	351	2.28	800.87
18	ГОСТ 5781-82	Ф12	AIII	L=4440	737	3.94	2905.18
19	ГОСТ 5781-82	Ф12	AIII	L=5640	11	5.01	55.08
20	ГОСТ 5781-82	Ф12	AIII	L=5370	41	4.77	195.47
21	ГОСТ 5781-82	Ф12	AIII	L=5870	22	5.21	114.65
22	ГОСТ 5781-82	Ф12	AIII	L=5570	22	4.95	108.79
23	ГОСТ 5781-82	Ф12	AIII	L=1539	40	1.37	54.65
24	ГОСТ 5781-82	Ф12	AIII	L=3998	11	3.55	39.04
25	ГОСТ 5781-82	Ф8	AI	L=2600	409	1.03	419.60
26	ГОСТ 5781-82	Ф8	AI	L=2400	490	0.95	464.03
27	ГОСТ 5781-82	Ф10	AIII	L=430	58	0.27	15.38
28	ГОСТ 5781-82	Ф8	AI	L=п.м	12	0.40	4.74
		Бетон В20 V=126.56м^3					

2.22
2019.06.27

Тайлбар

1. Тус хуудсыг холбогдох хуудасны зургуудтай хамт үз.
2. Мөн БА маркын байгууламт, огтлолын зургуудтай хамт үз.
3. Цутгамал рамын хэв хашмалыг цутгасны дараа бэхжилтийн бат бэхийн 70%-д хүрсэний дараа хэв хашмалыг авна.
4. Цутгамал бетоны ажлыг БНбД52-02-05-ийн заалтын дагуу хийж гүйцэтгэнэ.

MSL architects

"ЭМ ЭС ЭЛ" ХХК

УЛААНБААТАР ХОТ, БАЯНГОЛ ДҮҮРЭГ, 21-Р ХОРОО
ЦЭЦЭРЛЭГИЙН БАРИЛГА /240 ХҮҮХДИЙН ОРТОЙ/
Огтлол /1-1 ~ 5-5/, 7-7, 8-8, Материалын түүвэр

Инженер	Г.Мөнхзаяа	ЕГ Шифр: MSL-19-10	Масштаб: М1:25	Огноо: 2019/02
Гүйцэтгэсэн	Б.Нямдорж	ТГ Шифр: .	Зургийн дугаар: ББ-49	Хуудас: 66
Шалгасан	Д.Болортунгалаг			

A3

Н ХУЧИЛТЫН ХЭВНИЙ БАЙГУУЛАЛТ М1:150

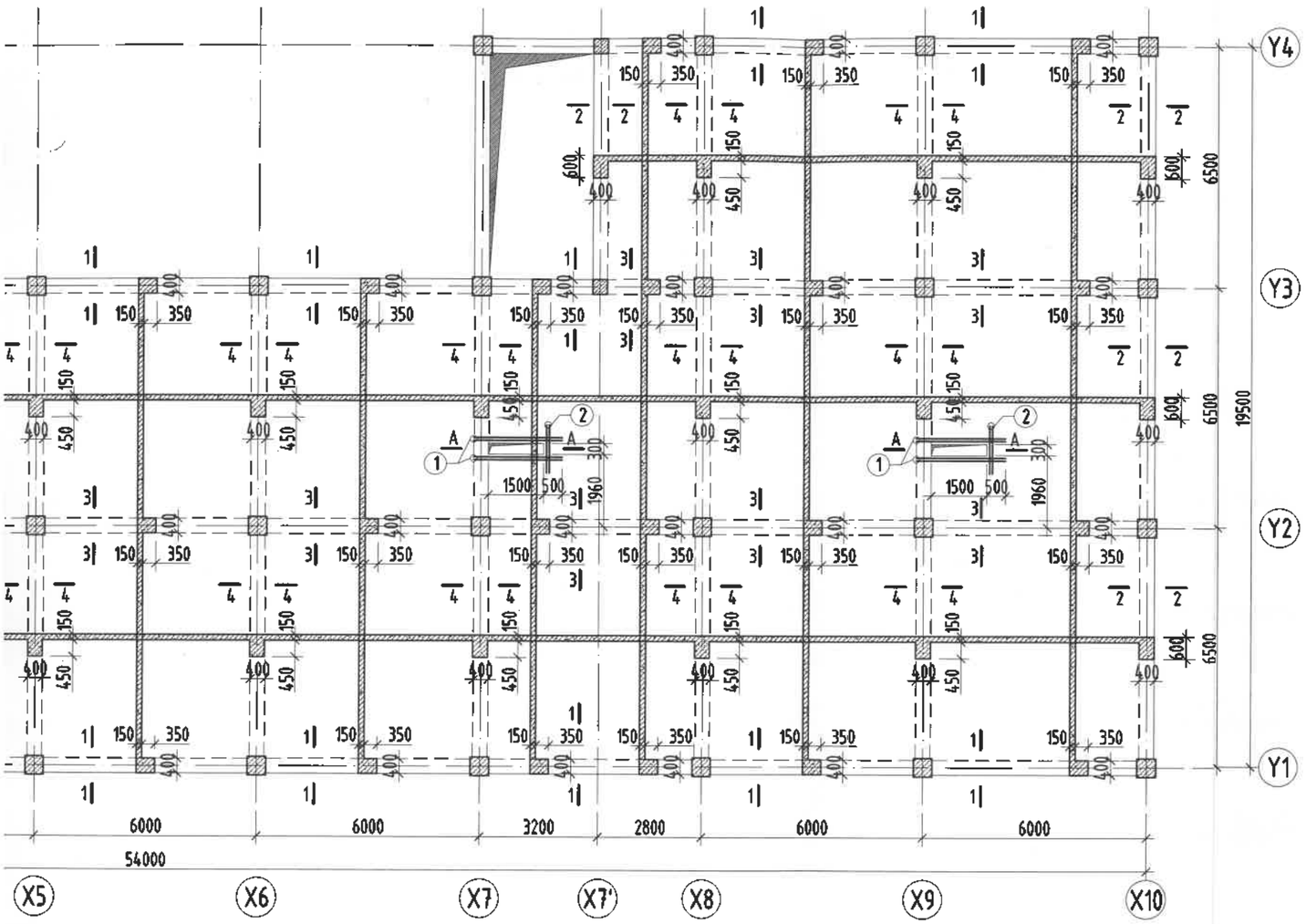

ОГТЛОЛ 1-1 М1:25

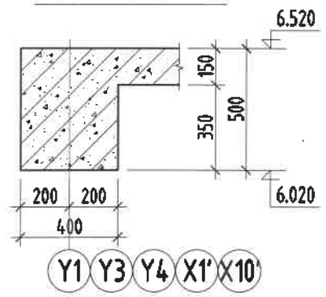

ОГТЛОЛ 2-2 М1:25

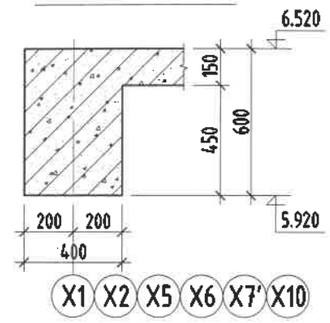

ОГТЛОЛ 3-3 М1:25

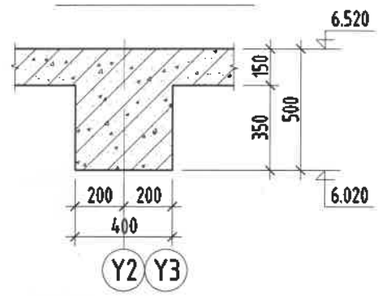

ОГТЛОЛ 4-4 М1:25

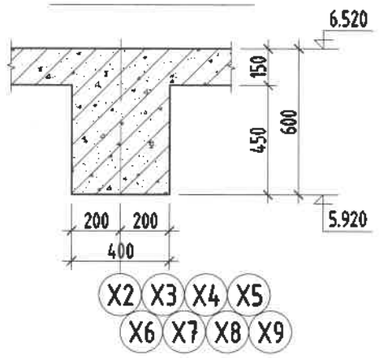

ОГТЛОЛ А-А М1:25

Тайлбар

1. Тус хуудсыг ББ-51, ББ-52 хуудасны зургуудтай хамт үз.
2. Мөн БА маркын байгууламт, огтлолын зургуудтай хамт үз.
3. Цутгамал рамын хэв хашмалыг цутгасны дараа бэхжилтийн бат бэхийн 70%-д хүрсэний дараа хэв хашмалыг авна.
4. Цутгамал бетоны ажлыг БНБД52-02-05-ийн заалтын дагуу хийж гүйцэтгэнэ.

ЗӨВШӨӨРӨЛЦСӨН		
БА	М.Буяндэлгэр	
ХАС	Б.Ану	
ЦБУ	С.Ганбат	
ХТ, ДГ	Н.Жаргал	
ХД	Т.Нүрэвзагд	

"ЭМ ЭС ЭЛ" ХХК	УЛААНБААТАР ХОТ, БАЯНГОЛ ДҮҮРЭГ, 21-Р ХОРОО ЦЭЦЭРЛЭГИЙН БАРИЛГА /240 ХҮҮХДИЙН ОРТОЙ/					
	2-р давхрын хучилтын хэвний байгууламт, Огтлол /1-1 ~ 4-4/					
	Инженер		Г.Мөнхзаяа	ЕГ Шифр: MSL-19-10	Масштаб: М1:150;25	Огноо: 2019/02
	Гүйцэтгэсэн		Б.Нямдорж	ТГ Шифр:	Зургийн дугаар: ББ-50	Хуудас: 66
	Шалгасан		Д.Болортунгалаг			

2-Р ДАВХРЫН ХУЧИЛТЫН ХЭВНИЙ БАЙГУУЛАЛТ М1:150

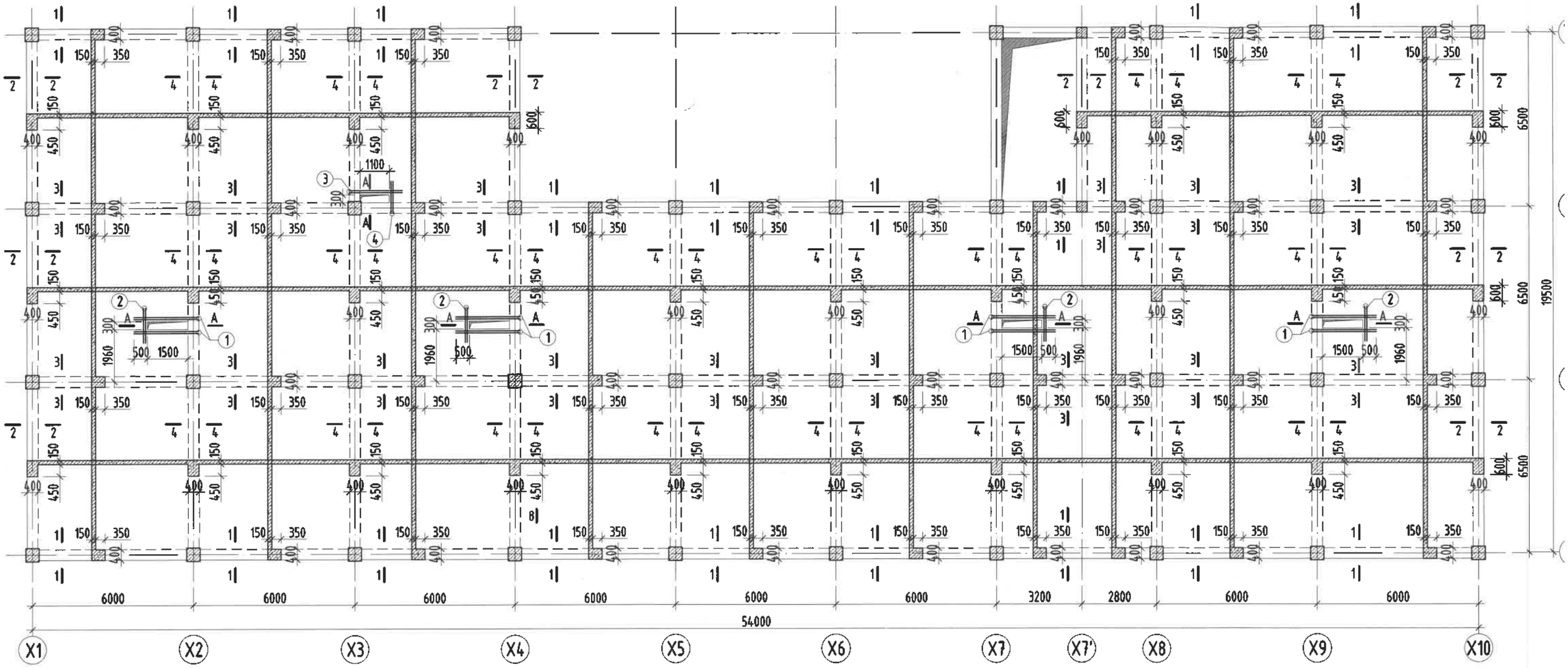

ЦУТГАМАЛ ТӨМӨР БЕТОН ХИЙЦИЙН МАТЕРИАЛЫН ТОДОРХОЙЛОЛТ

Позиц	Тэмдэглэгээ	Нэр			Тоо ширх	Жин /кг/ Нэгж	Жин /кг/ Нийт
	Хучилтын нүхний хэмжлт арматур				1	59.98	59.98
1	ГОСТ 5781-82	Ф16	AIII	L=2400	4	3.79	15.15
2	ГОСТ 5781-82	Ф16	AIII	L=1300	12	2.05	24.62
3	ГОСТ 5781-82	Ф16	AIII	L=2000	4	3.16	12.63
4	ГОСТ 5781-82	Ф16	AIII	L=1200	4	1.89	7.58

Тайлбар

1. Тус хуудсыг ББ-51, ББ-52 хуудасны зургуудтай хамт уз.
2. Мөн БА маркын байгуулалт, оглолын зургуудтай хамт уз.
3. Цутгамал рамын хэв хашмалыг цутгасны дараа бэхжилтийн бат бэхийн 70%-д хүрсэний дараа хэв хашмалыг авна.
4. Цутгамал бетоны ажлыг БНбД52-02-05-ийн заалтын дагуу хийж гүйцэтгэнэ.

2-Р ДАВХРЫН ХУЧИЛТЫН ДООД УЕНИЙ АРМАТУРЧЛАЛТ М1:150

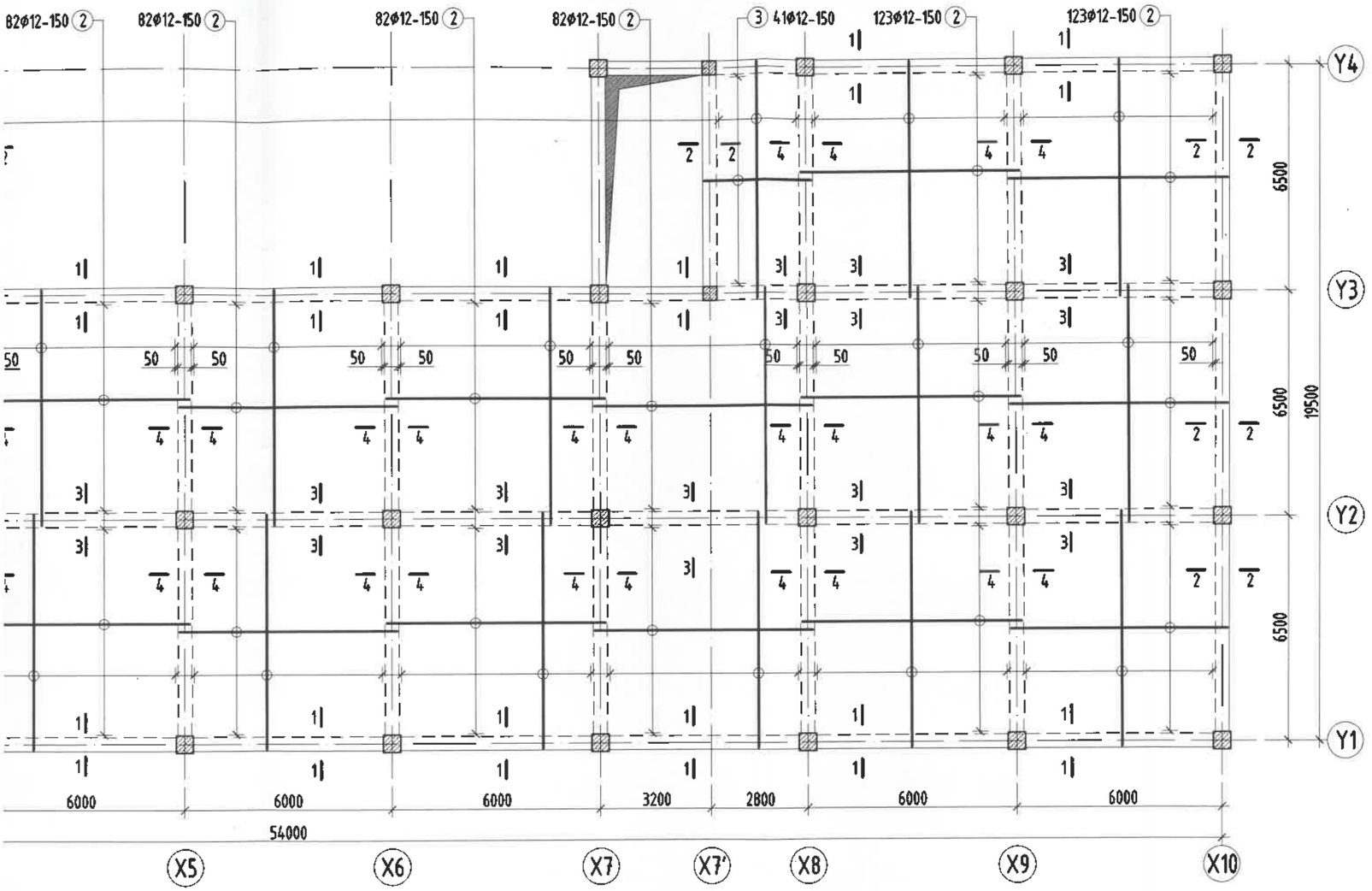

2.22
2019.06.27

Тайлбар

1. Тус хуудсыг ББ-50 хуудасны зургуудтай хамт уз.
2. Мөн БА маркын байгууламж, оглолын зургуудтай хамт уз.
3. Цутгамал рамын хэв хашмалыг цутгасны дараа бэхжилтийн бат бэхийн 70%-д хүрсэний дараа хэв хашмалыг авна.
4. Цутгамал бетоны ажлыг БНбД52-02-05-ийн заалтын дагуу хийж гүйцэтгэнэ.

	УЛААНБААТАР ХОТ, БАЯНГОЛ ДҮҮРЭГ, 21-Р ХОРОО ЦЭЦЭРЛЭГИЙН БАРИЛГА /240 ХҮҮХДИЙН ОРТОЙ/				
	2-р давхрын хучилтын доод уений арматурчлалт				
Инженер		Г.Мөнхзаяа	ЕГ Шифр: MSL-19-10	Масштаб: М1:150	Огноо: 2019/02
Гүйцэтгэсэн		Б.Нямдорж	ТГ Шифр:	Зургийн дугаар: ББ-51	Хуудас: 66
"ЭМ ЭС ЭЛ" ХХК	Шалгасан	Д.Болортунгалаг			

2-Р ДАВХРЫН ХУЧИЛТЫН ДООД УЕНИЙ АРМАТУРЧЛАЛТ М1:150

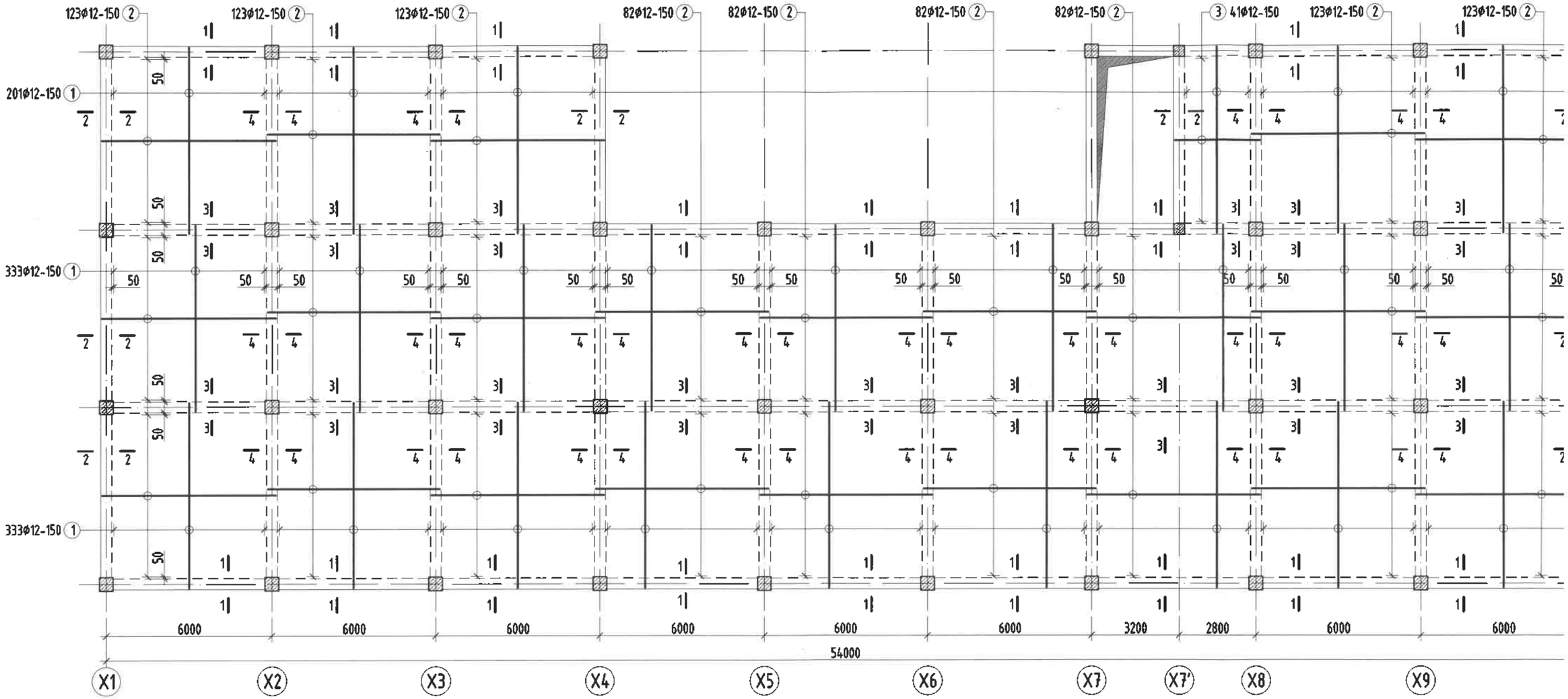

ДАВХРЫН ХУЧИЛТЫН ДЭЭД УЕНИЙ АРМАТУРЧЛАЛТ М1:150

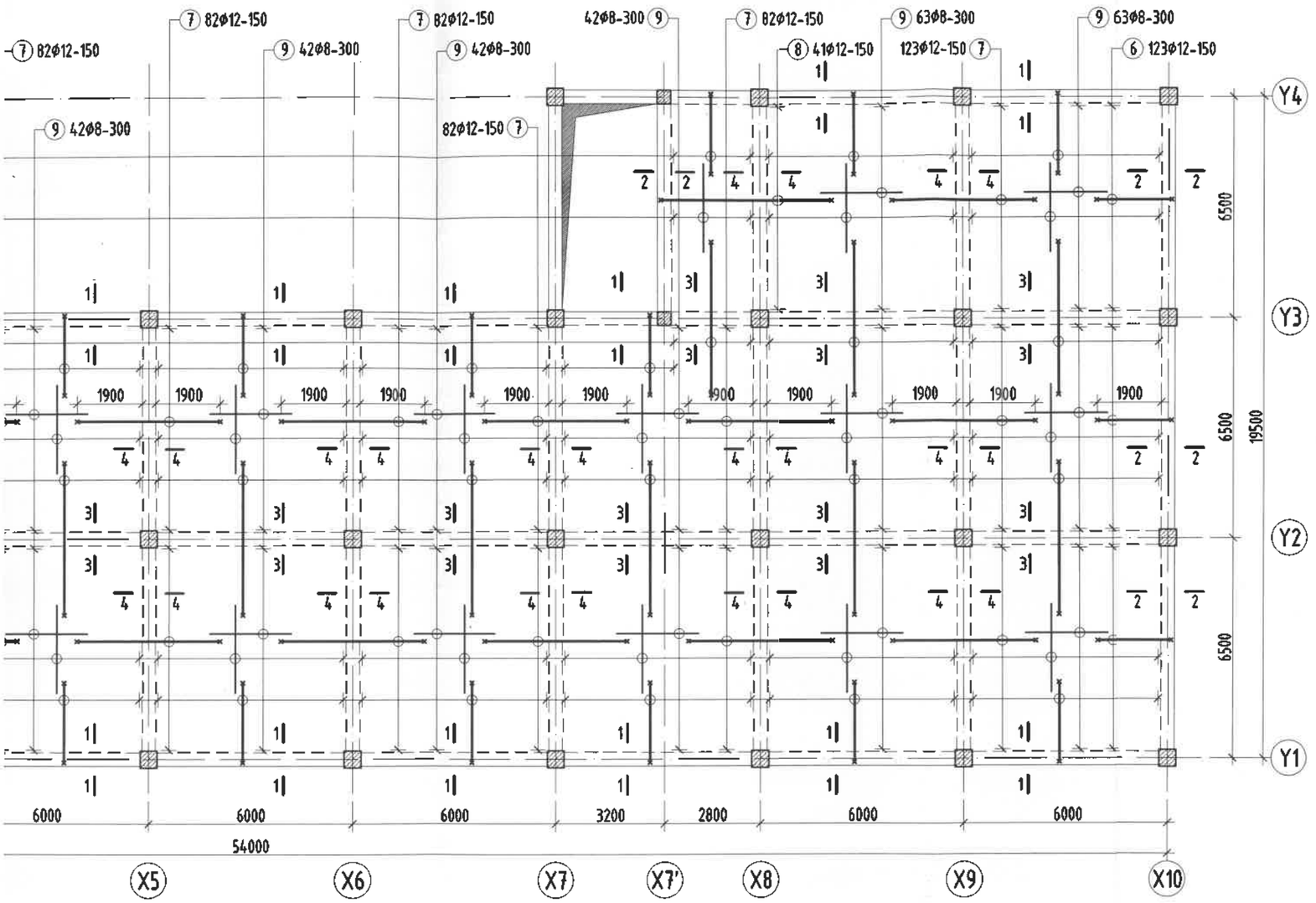

ОГТЛОЛ 3-3 М1:25

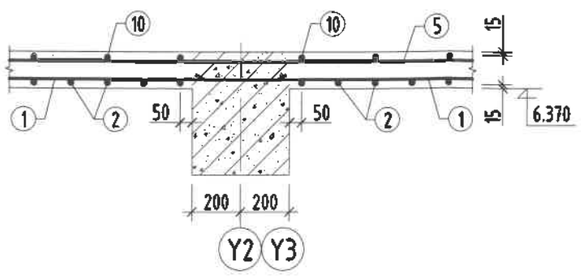

ОГТЛОЛ 4-4 М1:25

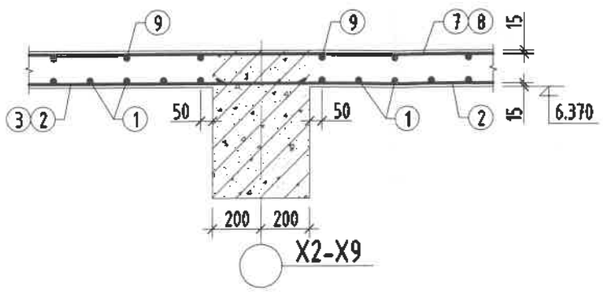

ХЭСГИЙН ТОДОРХОЙЛОЛТ

Поз	Загвар
4	250 — 2350 — 120
5	120 — 4500 — 120
6	250 — 2200 — 120
7	120 — 4200 — 120
8	250 — 5000 — 120

ЦУТГАМАЛ ТӨМӨР БЕТОН ХИЙЦИЙН МАТЕРИАЛЫН ТОДОРХОЙЛОЛТ

позиц	Тэмдэглэгээ	Нэр			Тоо ширх	Жин /кг/ Нэгж	Жин /кг/ Нийт
2-р давхрын хучилтын доод уений арматур					1	10621.45	10621.45
1	ГОСТ 5781-82	Φ12	AIII	L=6800	867	6.04	5234.20
2	ГОСТ 5781-82	Φ12	AIII	L=6300	943	5.59	5274.41
3	ГОСТ 5781-82	Φ12	AIII	L=3100	41	2.75	112.84
2-р давхрын хучилтын дээд уений арматур					1	8368.27	8368.27
4	ГОСТ 5781-82	Φ12	AIII	L=2720	666	2.41	1608.29
5	ГОСТ 5781-82	Φ12	AIII	L=4740	534	4.21	2247.20
6	ГОСТ 5781-82	Φ12	AIII	L=2570	287	2.28	654.84
7	ГОСТ 5781-82	Φ12	AIII	L=4440	697	3.94	2747.50
8	ГОСТ 5781-82	Φ12	AIII	L=5370	41	4.77	195.47
9	ГОСТ 5781-82	Φ 8	AI	L=2400	483	0.95	457.40
10	ГОСТ 5781-82	Φ 8	AI	L=2600	446	1.03	457.56
		Бетон В20		V=120.05м^3			

Тайлбар

1. Тус хуудсыг ББ-50 хуудасны зургуудтай хамт уз.
2. Мөн БА маркын байгууламж, огтлолын зургуудтай хамт уз.
3. Цутгамал рамын хэв хашлалыг цутгасны дараа бэхжилтийн бат бэхийн 70%-д хүрсэний дараа хэв хашлалыг авна.
4. Цутгамал бетоны ажлыг БНбД52-02-05-ийн заалтын дагуу хийж гүйцэтгэнэ.

2.20
2019.06.27

"ЭМ ЭС ЭЛ" ХХК	УЛААНБААТАР ХОТ, БАЯНГОЛ ДҮҮРЭГ, 21-Р ХОРОО ЦЭЦЭРЛЭГИЙН БАРИЛГА /240 ХҮҮХДИЙН ОРТОЙ/					
	2-р давхрын хучилтын дээд уений арматурчлалт, материалын түүвэр					
Инженер	Г.Мөнхзаяа	ЕГ Шифр: MSL-19-10	Масштаб: М1:150	Огноо: 2019/02		
Гүйцэтгэсэн	Б.Нямдорж	ТГ Шифр: .	Зургийн дугаар: ББ-52	Хуудас: 66		
Шалгасан	Д.Болортунгалаг					

ТЕХНИКИЙН ДАВХРЫН ХУЧИЛТЫН ХЭВНИЙ БАЙГУУЛАЛТ М1:100

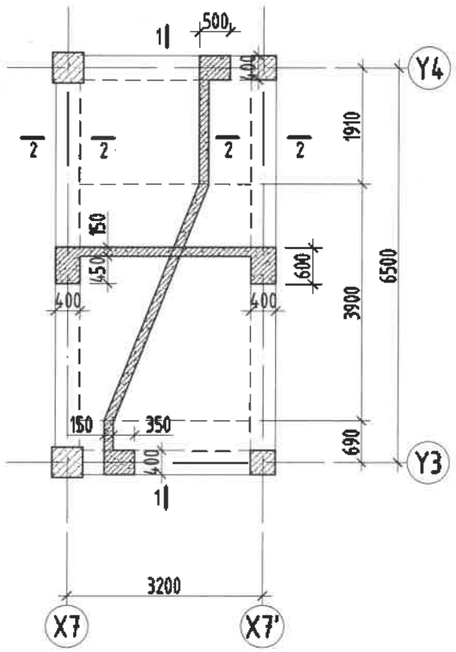

ОГТЛОЛ 1-1 М1:50

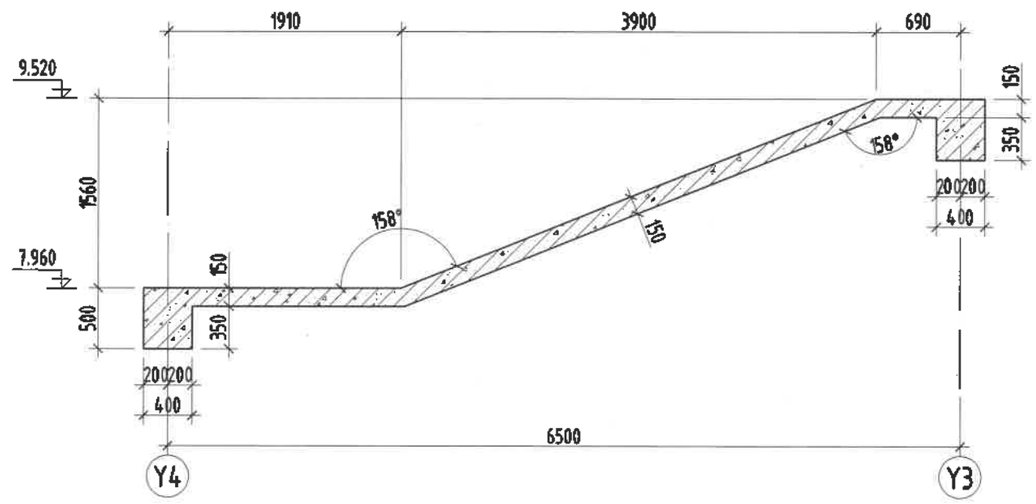

ОГТЛОЛ 2-2 М1:25

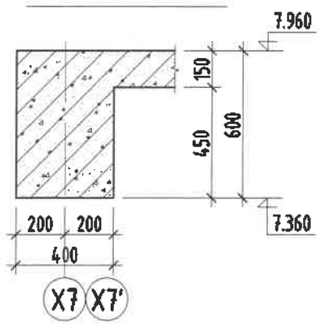

Тайлбар

1. Тус хуудсыг ББ-54 хуудасны зургуудтай хамт үз.
2. Мөн БА маркын байгуулалт, огтлолын зургуудтай хамт үз.
3. Цутгамал рамын хэв хашмалыг цутгасны дараа бэхжилтийн бат бэхийн 70%-д хүрсэний дараа хэв хашмалыг авна.
4. Цутгамал бетоны ажлыг БНбД52-02-05-ийн заалтын дагуу хийж гүйцэтгэнэ.

ЗӨВШӨӨРӨЛСӨН		
БА	М.Буянзэлгэр	
ХАС	Б.Аму	
ЦБУ	С.Ганбат	
ХТ, ДГ	Н.Жаргал	
ХД	Т.Пүрэвзагд	

MSL architects

"ЭМ ЭС ЭЛ" ХХК

УЛААНБААТАР ХОТ, БАЯНГОЛ ДҮҮРЭГ, 21-Р ХОРОО
ЦЭЦЭРЛЭГИЙН БАРИЛГА /240 ХҮҮХДИЙН ОРТОЙ/

Техникийн давхрын хучилтын хэвний байгуулалт, Огтлол 1-1, 2-2

Инженер		Г.Менхзаяа	ЕГ Шифр: MSL-19-10	Масштаб: М1:100	Огноо: 2019/02
Гүйцэтгэсэн		Б.Нямдорж	ТГ Шифр:	Зургийн дугаар: ББ-53	Хуудас: 66
Шалгасан		Д.Болортунгалаг			

ТЕХНИКИЙН ДАВХРЫН ХУЧИЛТЫН ДООД УЕНИЙ АРМАТУРЧЛАЛТ М1:100

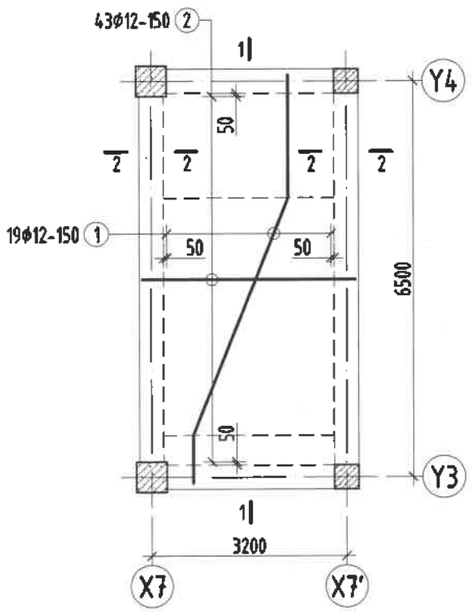

ТЕХНИКИЙН ДАВХРЫН ХУЧИЛТЫН ДЭЭД УЕНИЙ АРМАТУРЧЛАЛТ М1:100

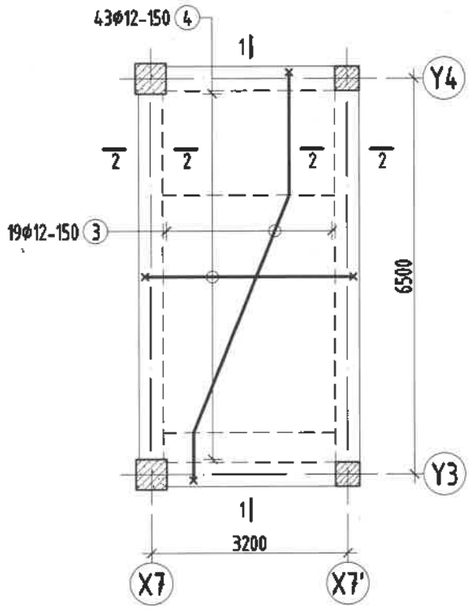

ОГТЛОЛ 2-2 М1:25

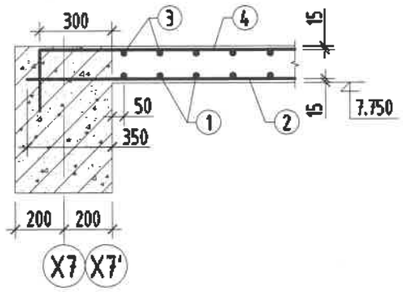

ХЭСГИЙН ТОДОРХОЙЛОЛТ

Поз	Загвар
1	2080 4200 820
3	250 2020 4200 780 250
4	250 3400 250

ОГТЛОЛ 1-1 М1:50

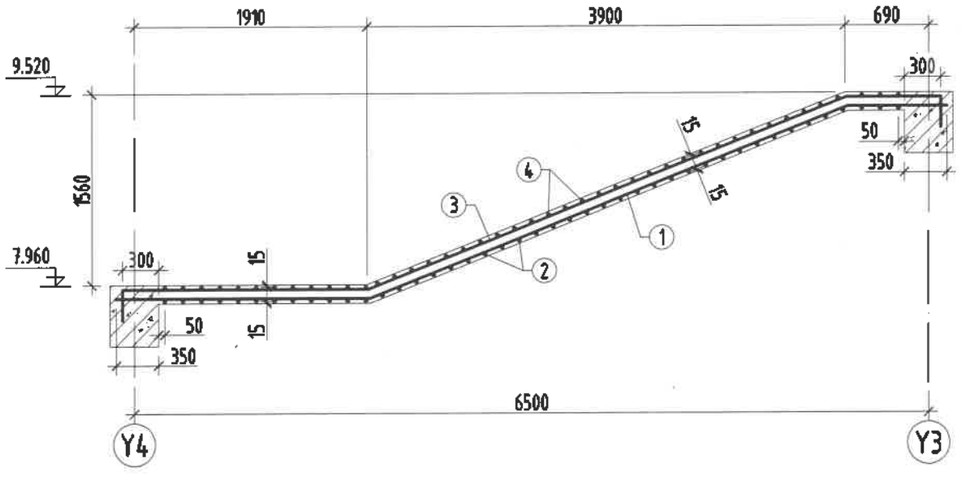

ЦУТГАМАЛ ТӨМӨР БЕТОН ХИЙЦИЙН МАТЕРИАЛЫН ТОДОРХОЙЛОЛТ

позиц	Тэмдэглэгээ	Нэр	Тоо ширх	Жин /кг/ Нэгж	Нийт
	Техникийн давхрын хучилтын доод уений арматур		1	253.38	253.38
1	ГОСТ 5781-82	Ф12 AIII L=7100	19	6.30	119.77
2	ГОСТ 5781-82	Ф12 AIII L=3500	43	3.11	133.62
	Техникийн давхрын хучилтын дээд уений арматур		1	275.40	275.40
4	ГОСТ 5781-82	Ф12 AIII L=7500	19	6.66	126.51
5	ГОСТ 5781-82	Ф12 AIII L=3900	43	3.46	148.89
		Бетон B20 V=2.80м³			

2.22
2019.06.27

Тайлбар

1. Тус хуудсыг ББ-53 хуудасны зургуудтай хамт уз.
2. Мөн БА маркын байгууламт, огтлолын зургуудтай хамт уз.
3. Цутгамал рамын хэв хашмалыг цутгасны дараа бэхжилтийн бат бэхийн 70%-д хүрсэний дараа хэв хашмалыг авна.
4. Цутгамал бетоны ажлыг БНбД52-02-05-ийн заалтын дагуу хийж гүйцэтгэнэ.

"ЭМ ЭС ЭЛ" ХХК	УЛААНБААТАР ХОТ, БАЯНГОЛ ДҮҮРЭГ, 21-Р ХОРОО ЦЭЦЭРЛЭГИЙН БАРИЛГА /240 ХҮҮХДИЙН ОРТОЙ/				
	Техникийн давхрын хучилтын доод, дээд уений арматурчлалт				
	Инженер	Г.Мөнхзаяа	ЕГ Шифр: MSL-19-10	Масштаб: М1:100	Огноо: 2019/02
	Гүйцэтгэсэн	Б.Нямдорж			
	Шалгасан	Д.Болортунгалаг	ТГ Шифр: .	Зургийн дугаар: ББ-54	Хуудас: 66

MSL architects

Зүрх төсөөд нягталдал хийх ЭКСПЕРТ № Гарын үсэг! он сар өдөр БАРИЛГЫН ХЭВ

ПАРАПЕТНЫ БАЙГУУЛАЛТ М1:150

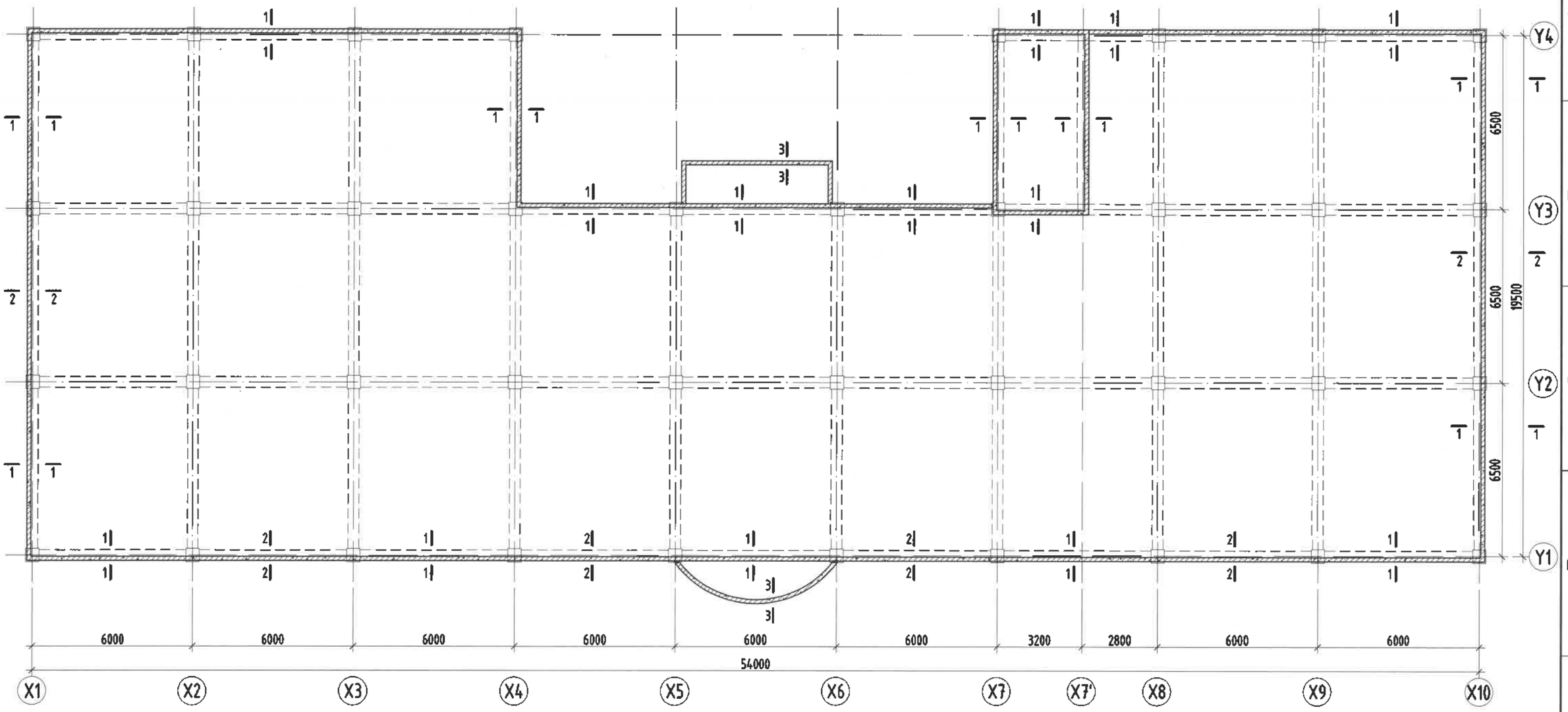

Тайлбар

1. Тус хуудсыг ББ-56 хуудасны зургуудтай хамт үз.
2. Мөн БА маркын байгуулалт, огтлолын зургуудтай хамт үз.
3. Цутгамал рамын хэв хашмалыг цутгасны дараа бэхжилтийн бат бэхийн 70%-д хүрсэний дараа хэв хашмалыг авна.
4. Цутгамал бетоны ажлыг БНбД52-02-05-ийн заалтын дагуу хийж гүйцэтгэнэ.

ЗӨВШӨӨРӨЛЦСӨН		
БА	М.Буяндэлгэр	
ХАС	Б.Ану	
ЦБУ	С.Ганбат	
ХТ, ДГ	Н.Жаргал	
ХД	Т.Пүрэвзагд	

Зураг төсөлд мэгадлал хөлсөн
2.22
2019.06.27

MSL architects	УЛААНБААТАР ХОТ, БАЯНГОЛ ДҮҮРЭГ, 21-Р ХОРОО ЦЭЦЭРЛЭГИЙН БАРИЛГА /240 ХҮҮХДИЙН ОРТОЙ/					
	Парапетны байгуулалт					
	Инженер		Г.Мөнхзаяа	ЕГ Шифр: MSL-19-10	Масштаб: М1:150	Огноо: 2019/02
	Гүйцэтгэсэн		Б.Нямдорж	ТГ Шифр:	Зургийн дугаар: ББ-55	Хуудас: 66
"ЭМ ЭС ЭЛ" ХХК	Шалгасан		Д.Болортунгалаг			

А3

ОГТЛОЛ 1-1 М1:25

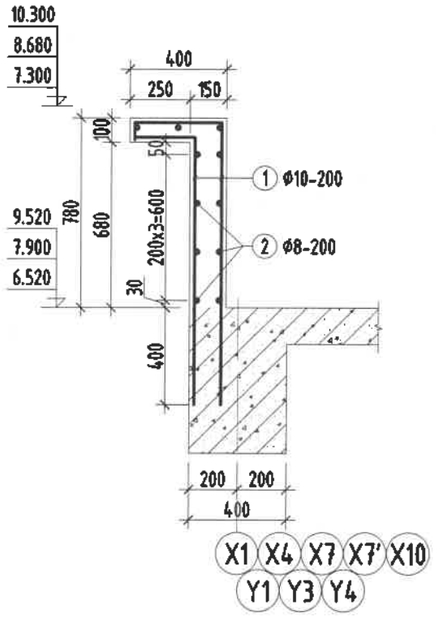

ОГТЛОЛ 1-1 М1:25

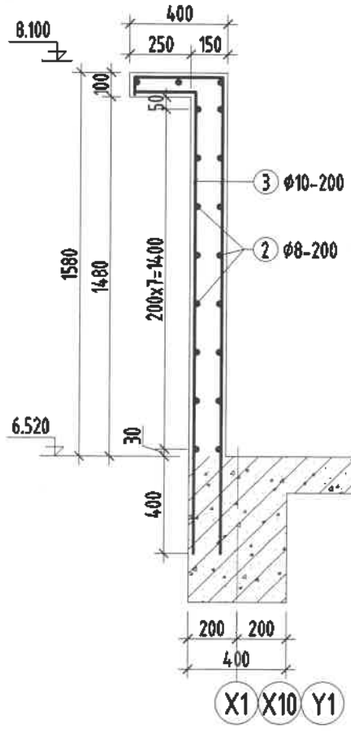

ОГТЛОЛ 3-3 М1:25

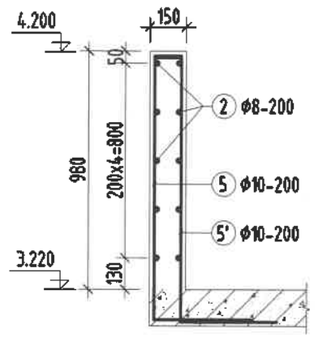

ХЭСГИЙН ТОДОРХОЙЛОЛТ

Поз	Загвар
1	1160, 360, 60
3	1960, 360, 60
5	1080, 400, 120
5'	400, 1080, 120

ЦУТГАМАЛ ТӨМӨР БЕТОН ХИЙЦИЙН МАТЕРИАЛЫН ТОДОРХОЙЛОЛТ

Позиц	Тэмдэглэгээ	Нэр			Тоо ширх	Жин /кг/ Нэгж	Жин /кг/ Нийт
	Парапетны арматур				1	3505.58	3505.58
1	ГОСТ 5781-82	Ф10	AIII	L=1580	1380	0.97	1344.30
2	ГОСТ 5781-82	Ф8	AI	L=п.м	2345	0.62	1446.87
3	ГОСТ 5781-82	Ф10	AIII	L=2380	382	1.47	560.53
5	ГОСТ 5781-82	Ф10	AIII	L=1600	78	0.99	76.94
5'	ГОСТ 5781-82	Ф10	AIII	L=1600	78	0.99	76.94
		Бетон В20		V=31.18м³			

2.22
2019.06.27

Тайлбар

1. Тус хуудсыг ББ-55 хуудасны зургуудтай хамт үз.
2. Мөн БА маркын байгууламт, оглолын зургуудтай хамт үз.
3. Цутгамал рамын хэв хашмалыг цутгасны дараа бэхжилтийн бат бэхийн 70%-д хүрсэний дараа хэв хашмалыг авна.
4. Цутгамал бетоны ажлыг БНбД52-02-05-ийн заалтын дагуу хийж гүйцэтгэнэ.

"ЭМ ЭС ЭЛ" ХХК	УЛААНБААТАР ХОТ, БАЯНГОЛ ДҮҮРЭГ, 21-Р ХОРОО ЦЭЦЭРЛЭГИЙН БАРИЛГА /240 ХҮҮХДИЙН ОРТОЙ/				
	Оглол 1-1, 2-2, 3-3, Материалын түүвэр				
	Инженер	Г.Мөнхзаяа	ЕГ Шифр: MSL-19-10	Масштаб: М1:25	Огноо: 2019/02
	Гүйцэтгэсэн	Б.Нямдорж	ТГ Шифр:	Зургийн дугаар: ББ-56	Хуудас: 66
	Шалгасан	Д.Болортунгалаг			

A3

2-Р ДАВХРЫН ХУЧИЛТЫН ДЭЭД ҮЕНИЙ АРМАТУРЧЛАЛТ М1:150

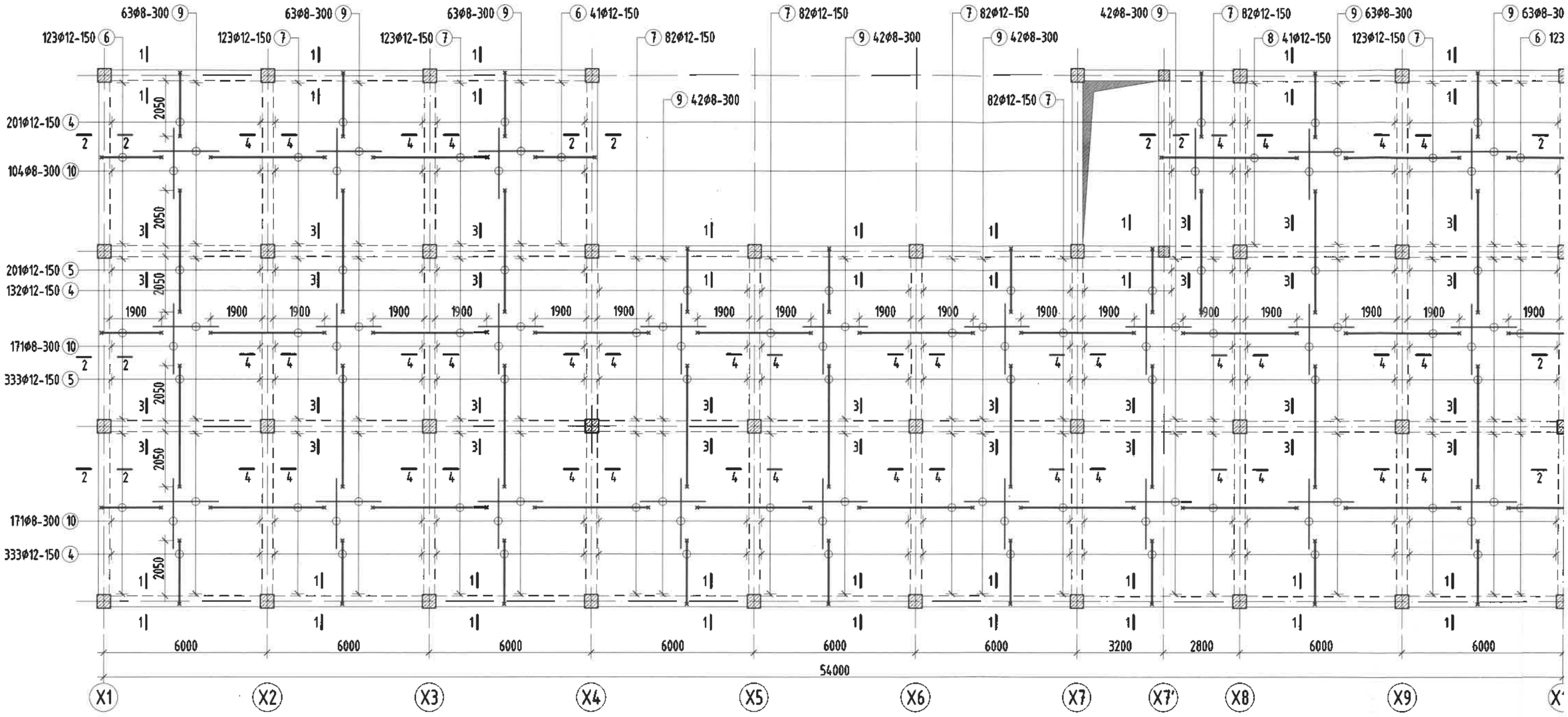

ОГТЛОЛ 1-1 М1:25

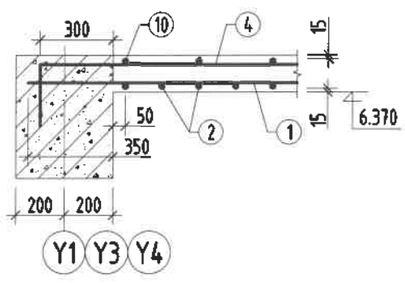

ОГТЛОЛ 2-2 М1:25

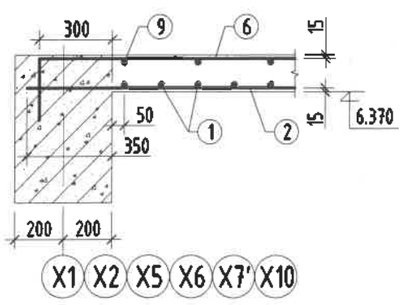

ОГТЛОЛ 3-3 М1:25

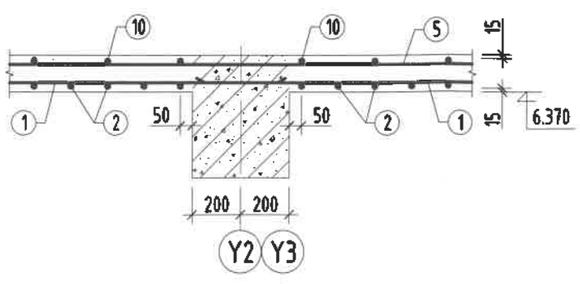

ОГТЛОЛ 4-4 М1:25

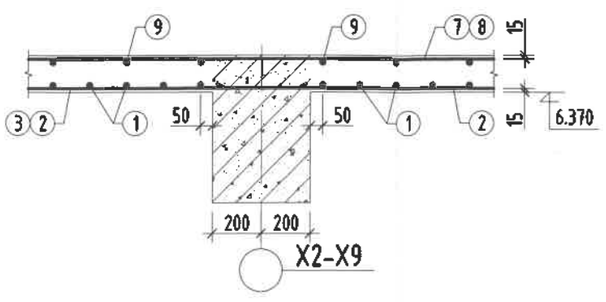

ДАВХРЫН ХАНЫН ТОР, ЯЛУУНЫ БАЙГУУЛАЛТ М1:150

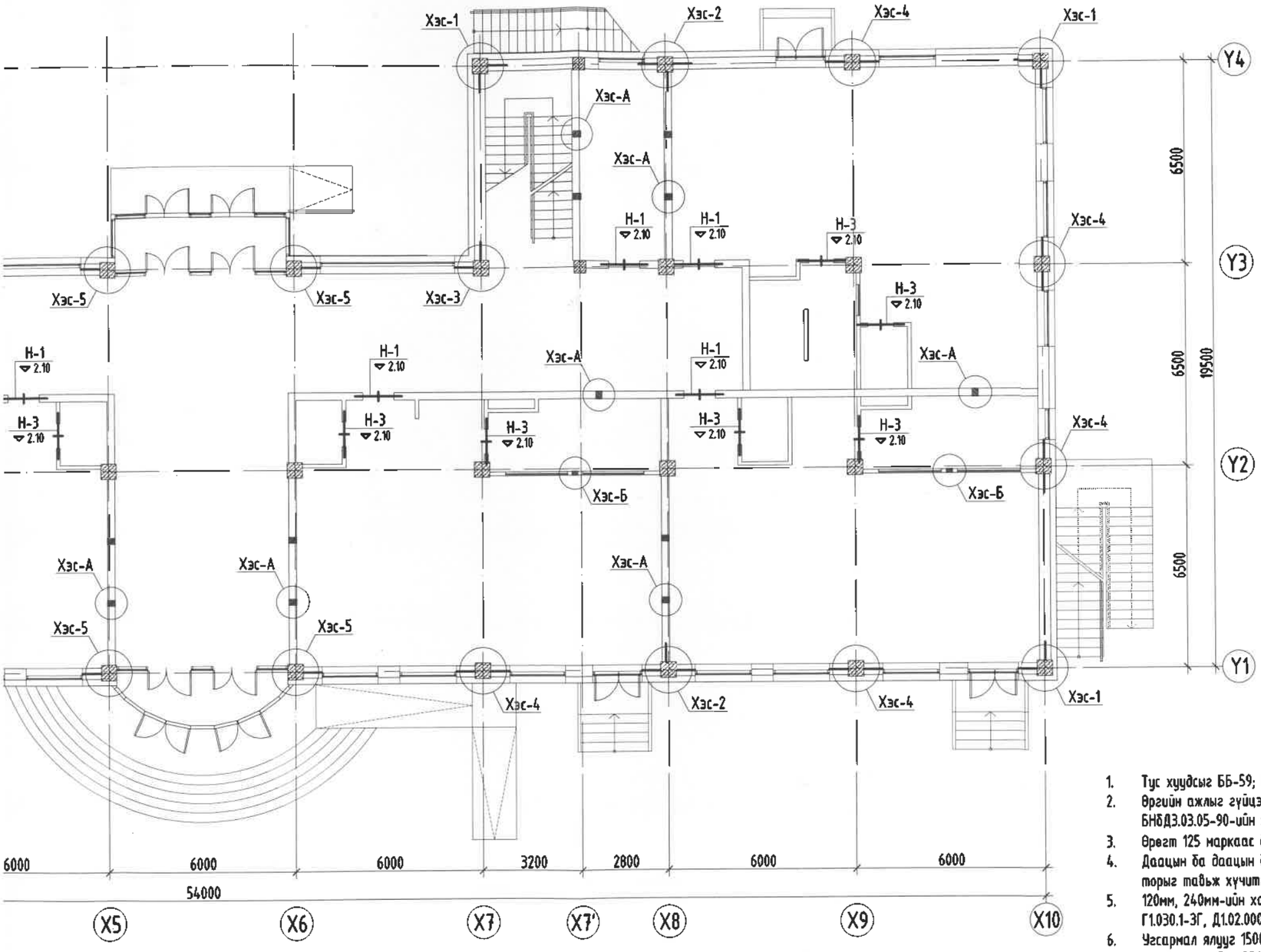

ЯЛУУНЫ ТУУВЭР

Дэс дугаар	Тэмдэглэгээ	Нэр	1 элм-н тоо	Тоо /ш/ 1-р давхар	Тайлбар
Н-1		Я 15.12.14	2	8	16
Н-2		Я 18.12.14	2	1	2
Н-3		Я 15.12.14	1	18	18
Н-4		Я 12.12.14	1	1	1
Н-5		Я 18.12.14	1	1	1
Н-6		Я 22.12.14	1	2	2
Н-7		Я 15.12.14	4	1	4
Н-8		Я 18.12.14	4	1	4

2.22
2019.06.22

Тайлбар

1. Тус хуудыг ББ-59; ББ-60 хуудасны зурагуудтай хамт үз.
2. Өргийн ажлыг гүйцэтгэхдээ "Өрөгт бүтээц" үсралтын ажил гүйцэтгэх ба хүлээн авах барилгын норм ба дүрэм БНбД3.03.05-90-ийн заалтуудыг баримталвал зохино.
3. Өрөгт 125 маркаас доошгүй тоосго, 50 ба түүнээс дээш маркийн холимог (цемент+шохой+элс) зуурмаг хэрэглэнэ.
4. Даацын ба даацын бус бүх ханын үүлэвар, хамар ханы өргийн босоо чиглэлд 675мм тутамд бүх уртынх нь дагуу төмөр торыг тавьж хучитгэнэ. Торыг зургийн дагуу хийж гүйцэтгэнэ.
5. 120мм, 240мм-ийн ханыг а=3000мм-ээр хучилтанд Барилгын нэг маягийн бүтээц, эдэлхүүн ба хэсэглэлийн цуврал Г1.030.1-3Г, Д1.02.000-н дагуу бэхэлж хийнэ.
6. Үгсармал ялууг 1500мм хүртэлх нүхэн дээр 2 талдаа тус бүр 250мм-с багагүйгээр, 1500мм түүнээс дээшхи нүхэн дээр 2 талдаа тус бүр 350мм-с багагүйгээр суулгаж өгнө.
7. Өрлөгийн явцад Ниш-н нүхийг /ховилыг/ цахилгааны зургаас харж гаргаж өгнө.
8. Тус хуудыг БА маркийн байгууламт, остлолын зургуудтай хамт үз.

ЗӨВШӨӨРӨЛЦСӨН		
БА	М.Буяндэлгэр	
ХАС	Б.Ану	
ЦБҮ	С.Ганбат	
ХТ, ДГ	Н.Жаргал	
ХД	Т.Пүрэвзагд	

"ЭМ ЭС ЭЛ" ХХК

УЛААНБААТАР ХОТ, БАЯНГОЛ ДҮҮРЭГ, 21-Р ХОРОО
ЦЭЦЭРЛЭГИЙН БАРИЛГА /240 ХҮҮХДИЙН ОРТОЙ/
1-р давхрын ханын тор, ялууны байгуулалт

Инженер		Г.Мөнхзаяа	ЕГ Шифр: MSL-19-10	Масштаб: М1:150	Огноо: 2019/02
Гүйцэтгэсэн		Б.Нямдорж	ТГ Шифр:	Зургийн дугаар: ББ-57	Хуудас: 66
Шалгасан		Д.Болортунгалаг			

1-Р ДАВХРЫН ХАНЫН ТОР, ЯЛУУНЫ БАЙГУУЛАЛТ М1:150

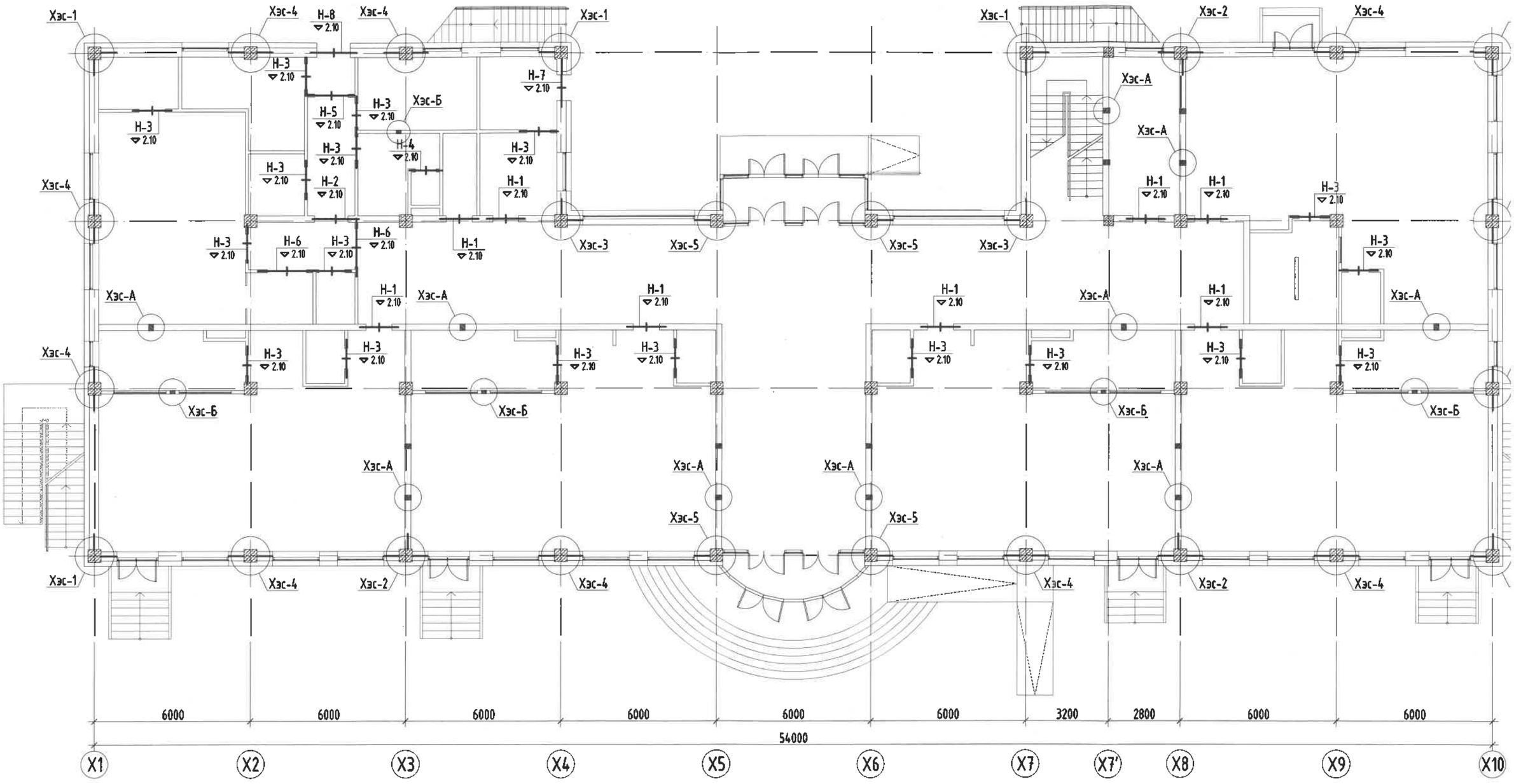

ЗӨВШӨӨРӨЛЦСӨН		
БА	М.Буяндэлгэр	
ХАС	Б.Ану	
ЦБҮ	С.Ганбат	
ХТ, ДГ	Н.Жаргал	
ХД	Т.Пүрэвзагд	

2-Р ДАВХРЫН ХАНЫН ТОР, ЯЛУУНЫ БАЙГУУЛАЛТ М1:150

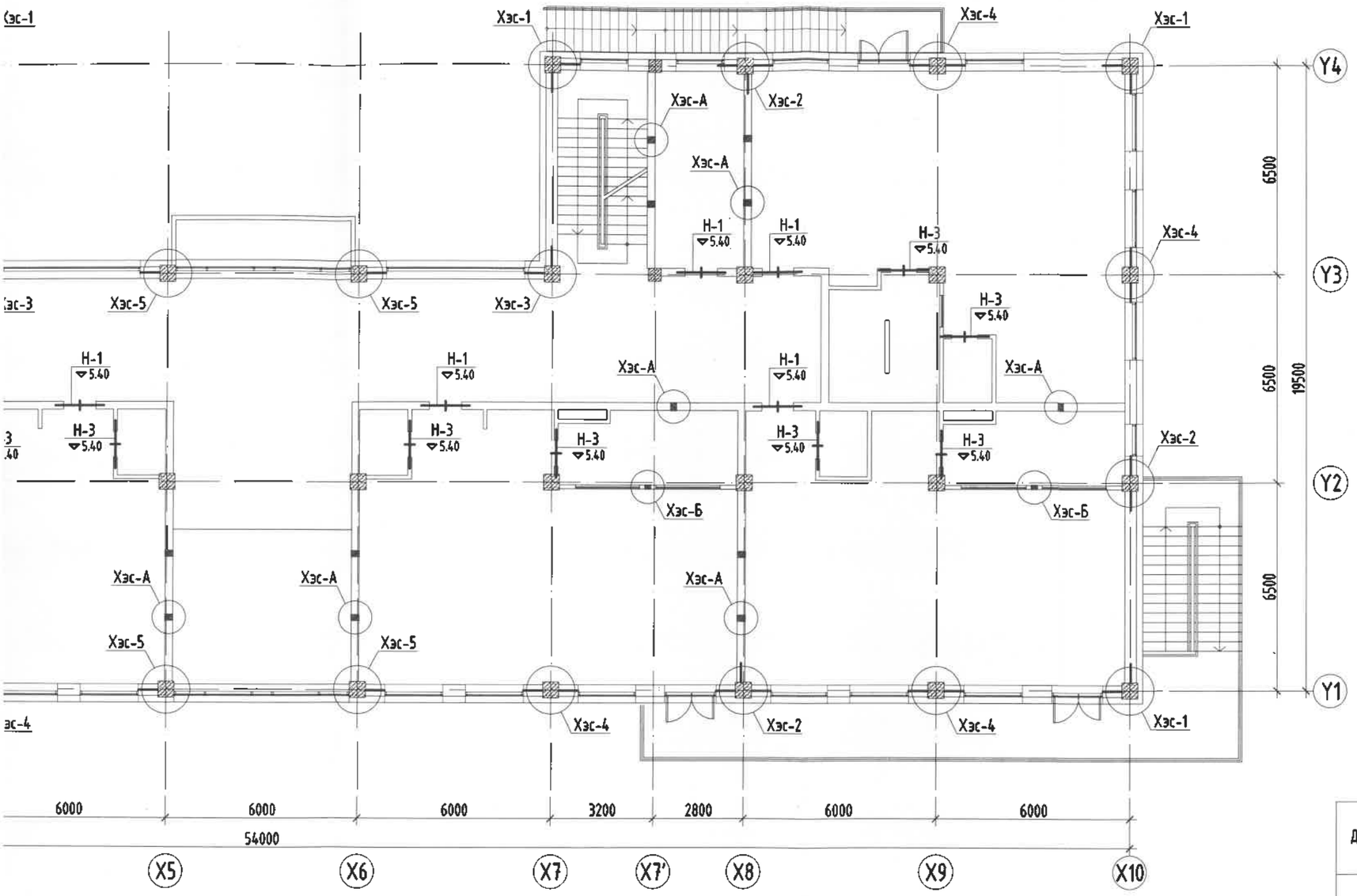

ЯЛУУНЫ ТҮҮВЭР

Дэс дугаар	Тэмдэглэгээ	Нэр	1 элм-н тоо	Тоо /ш/ 2-р давхар	Тайлбар
Н-1		Я 15.12.14	2	8	16
Н-2		Я 22.12.14	2	1	2
Н-3		Я 15.12.14	1	10	10

2.22
2019.06.27

Тайлбар

1. Тус хуудсыг ББ-59; ББ-60 хуудасны зурагуудтай хамт үз.
2. Өргийн ажлыг гүйцэтгэхдээ "Өрөгт бүтээц" угсралтын ажил гүйцэтгэх ба хүлээн авах барилгын норм ба дүрэм БНбД3.03.05-90-ийн заалтуудыг баримталвал зохино.
3. Өрөгт 125 маркаас доошгүй тоосго, 50 ба түүнээс дээш маркийн холимог (цемент+шохой+элс) зүүрмаг хэрэглэнэ.
4. Даацын ба даацын бус бүх ханын үүлэвар, хамар ханыг өргийн босоо чиглэлд 675мм тутамд бүх уртынх нь дагуу төмөр торыг тавьж хүчитгэнэ. Торыг зургийн дагуу хийж гүйцэтгэнэ.
5. 120мм, 240мм-ийн ханыг а=3000мм-ээр хучилтанд Барилгын нэг маягийн бүтээц, эдэлхүүн ба хэсэглэлийн цуврал Г1.030.1-3Г, Д1.02.000-н дагуу бэхэлж хийнэ.
6. Угсармал ялуур 1500мм хүртэлх нүхэн дээр 2 талдаа тус бүр 250мм-с багагүйгээр, 1500мм түүнээс дээшхи нүхэн дээр 2 талдаа тус бүр 350мм-с багагүйгээр суулгаж өгнө.
7. Өрлөгийн явцад Ниш-н нүхийг /ховилыг/ цахилгааны зургаас харж гаргаж өгнө.
8. Тус хуудсыг БА маркийн байгуулалт, өгтолын зургуудтай хамт үз.

ЗӨВШӨӨРӨЛЦСӨН		
БА	М.Буяндэлгэр	
ХАС	Б.Ану	
ЦБУ	С.Ганбат	
ХТ, ДГ	Н.Жаргал	
ХД	Т.Пүрэвзагд	

"ЭМ ЭС ЭЛ" ХХК

УЛААНБААТАР ХОТ, БАЯНГОЛ ДҮҮРЭГ, 21-Р ХОРОО
ЦЭЦЭРЛЭГИЙН БАРИЛГА /240 ХҮҮХДИЙН ОРТОЙ/
2-р давхрын ханын тор, ялууны байгуулалт

Инженер		Г.Мөнхзаяа	ЕГ Шифр: MSL-19-10	Масштаб: М1:150	Огноо: 2019/02
Гүйцэтгэсэн		Б.Нямдорж	ТГ Шифр:	Зургийн дугаар: ББ-58	Хуудас: 66
Шалгасан		Д.Болортунгалаг			

A3

ХЭСЭГЛЭЛ-1 М1:25

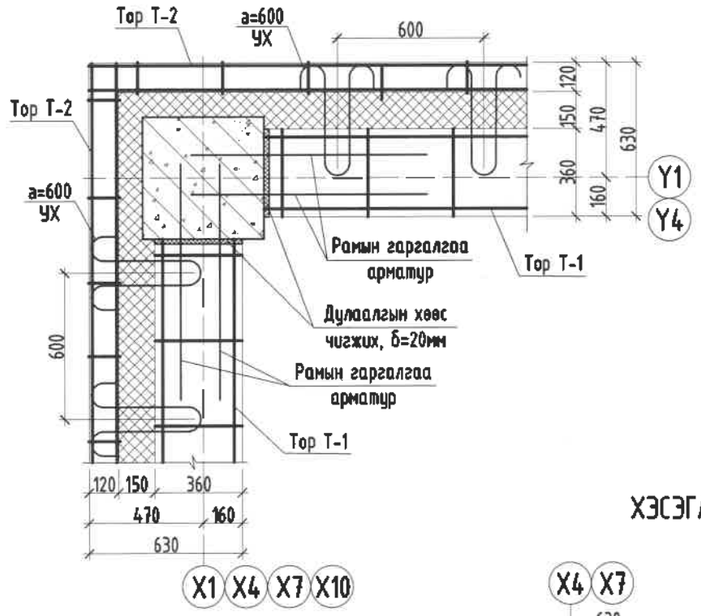

ХЭСЭГЛЭЛ-2 М1:25

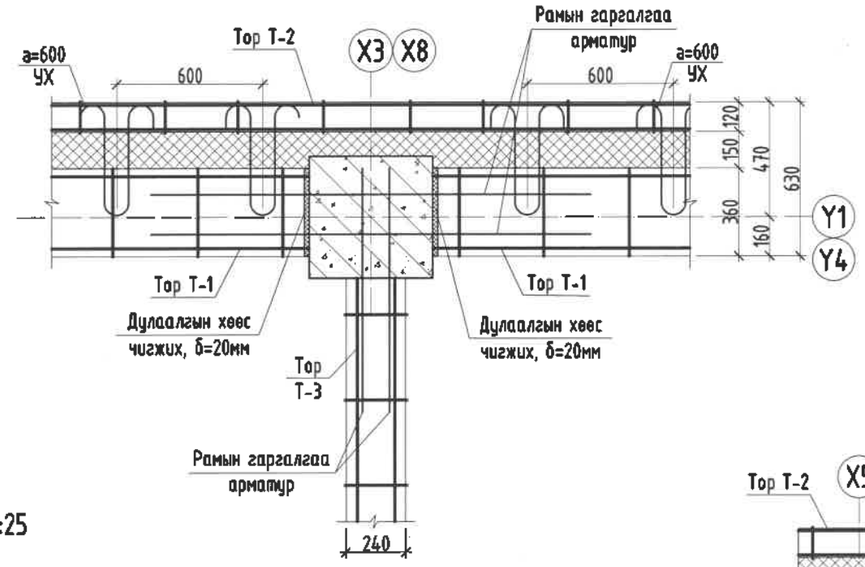

ХЭСЭГЛЭЛ-3 М1:25

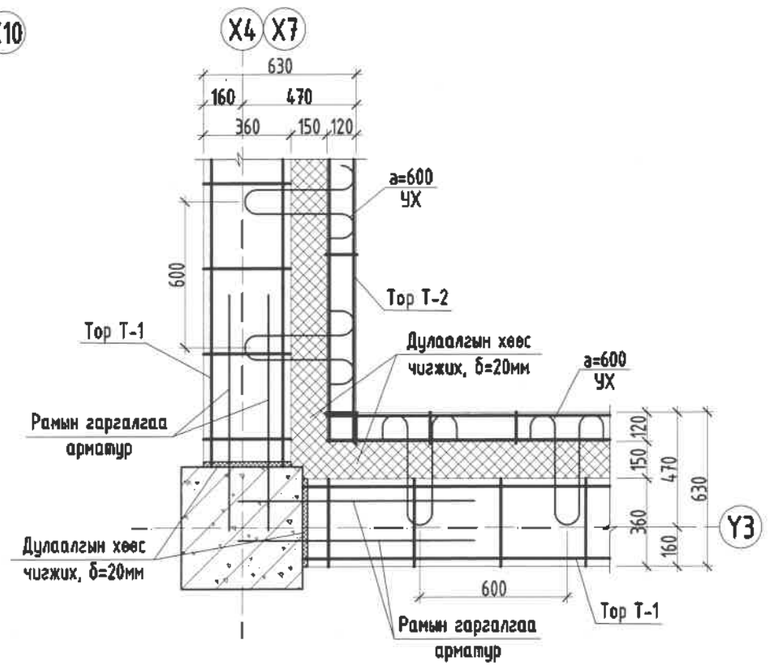

ХЭСЭГЛЭЛ-5 М1:25

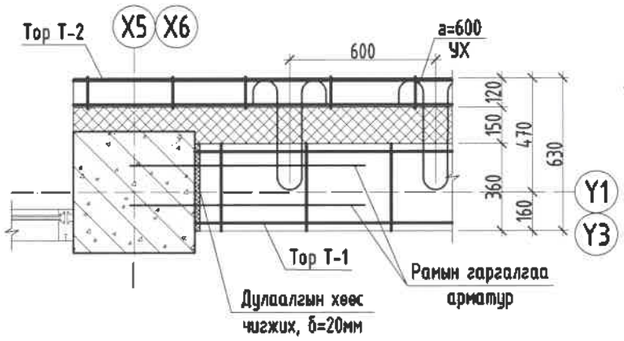

ХЭСЭГЛЭЛ-4 М1:25

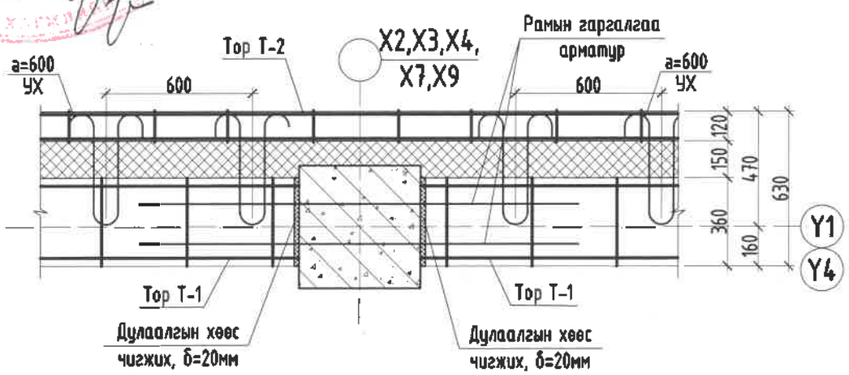

2.22
2014.06.27

Тайлбар

1. Тус хуудсыг ББ-57; ББ-58 хуудасны зурагуудтай хамт үз.
2. Өргийн ажлыг гүйцэтгэхдээ "Өрөгт бүтээц" угсралтын ажил гүйцэтгэх ба хүлээн авах барилгын норм ба дүрэм БНбД3.03.05-90-ийн заалтуудыг баримталвал зохино.
3. Өрөгт 125 маркаас доошгүй тоосго, 50 ба түүнээс дээш маркийн холимог (цемент+шохой+элс) зуурмаг хэрэглэнэ.
4. Даацын ба даацын бус бүх ханын үүлэвар, хамар ханыг өргийн босоо чиглэлд 675мм тутамд бүх цртынх нь дагуу төмөр торыг тавьж хучитгэнэ. Торыг зургийн дагуу хийж гүйцэтгэнэ.
5. 120мм, 240мм-ийн ханыг а=3000мм-ээр хучилтанд Барилгын нэг маягийн бүтээц, эдэлхүүн ба хэсэглэлийн цуврал Г1.030.1-3Г, Д1.02.000-н дагуу бэхэлж хийнэ.
6. Угсармал ялууг 1500мм хүртэлх нүхэн дээр 2 талдаа тус бүр 250мм-с багагүйгээр, 1500мм түүнээс дээшхи нүхэн дээр 2 талдаа тус бүр 350мм-с багагүйгээр суулгаж өгнө.
7. Өрлөгийн явцад Ниш-н нүхийг /ховилыг/ цахилгааны зургаас харж гаргаж өгнө.
8. Тус хуудсыг БА маркийн байгууллалт, огтлолын зургуудтай хамт үз.

MSL architects	УЛААНБААТАР ХОТ, БАЯНГОЛ ДҮҮРЭГ, 21-Р ХОРОО ЦЭЦЭРЛЭГИЙН БАРИЛГА /240 ХҮҮХДИЙН ОРТОЙ/					
	Хэсэглэл-1, 2, 3, 4, 5					
	Инженер		Г.Мөнхзаяа	ЕГ Шифр: MSL-19-10	Масштаб: М1:25	Огноо: 2019/02
	Гүйцэтгэсэн		Б.Нямдорж			
"ЭМ ЭС ЭЛ" ХХК	Шалгасан		Д.Болормунгалаг	ТГ Шифр:	Зургийн дугаар: ББ-59	Хуудас: 66

A3

Хэсэглэл-А М1:25
/240мм-н ханыг хучилттай бэхлэх/

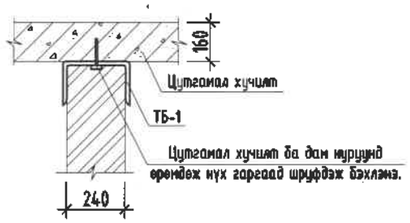

Хэсэглэл-Б М1:25
/120мм-н ханыг хучилттай бэхлэх/

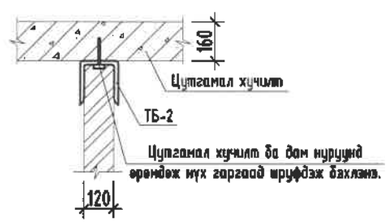

ТБ-1 М1:10

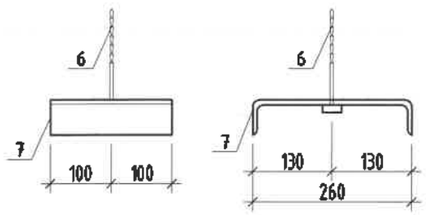

ТБ-2 М1:10

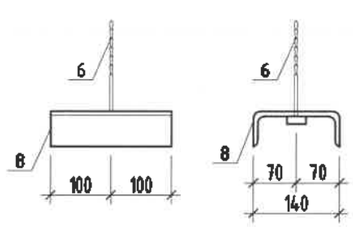

Тор Т-1 М1:20

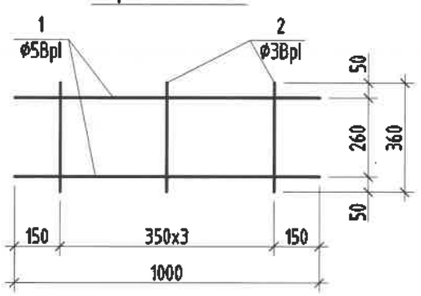

Тор Т-3 М1:20

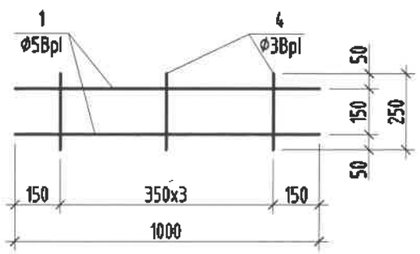

Тор Т-2 М1:20

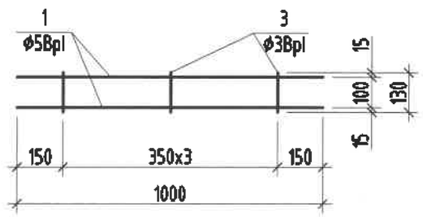

ЦУТГАМАЛ ЭЛЕМЕНТИЙН ТҮҮВЭР

Позиц	Тэмдэглэгээ	Нэр		Тоо шир	Хүнд /кг/	
					Нэгж	Нийт
		Тор Т-1			0.369	
1	ГОСТ5781-82*	Ф 5 BI	L=1000	2	0.154	0.308
2	ГОСТ5781-82*	Ф 3 BI	L=370	3	0.020	0.061
		Тор Т-2			0.329	
1	ГОСТ5781-82*	Ф 5 BI	L=1000	2	0.154	0.308
3	ГОСТ5781-82*	Ф 3 BI	L=130	3	0.007	0.021
		Тор Т-3			0.349	
1	ГОСТ5781-82*	Ф 5 BI	L=1000	2	0.154	0.308
4	ГОСТ5781-82*	Ф 3 BI	L=250	3	0.014	0.041
		ТБ-1			7.921	
6	ГОСТ5781-82*	Ф 8 AI	L=200	1	0.079	0.079
7	ГОСТ8240-89	260	L=200	1	7.842	7.842
		ТБ-2			2.539	
6	ГОСТ5781-82*	Ф 8 AI	L=200	1	0.079	0.079
7	ГОСТ8240-89	140	L=200	1	2.460	2.460

ХИЙЦ ЭДЛЭЛИЙН ТҮҮВЭР

Позиц	Тэмдэглэгээ	Нэр	Тоо ширхэг			Хүнд /кг/	
			1-р	2-р	Дүн	Нэгж	Нийт
		Ханын тор					1140.79
		Тор Т-1	368.8	368.8	737.6	0.369	272.17
		Тор Т-2	440.8	280.0	720.8	0.329	237.14
		Тор Т-3	447.8	473.5	921.3	0.349	321.53
		ТБ-1	16.0	18.0	34.0	7.921	269.31
		ТБ-2	8.0	8.0	16.0	2.539	40.62

ЯЛУУНЫ НЭГДСЭН ТҮҮВЭР

Дэс дугаар	Тэмдэглэгээ	Нэр	Тоо шир	Жин /кг/	Тайлбар
1	В1.038-1.1.	Я 12.12.14	1	50.0	
2	В1.038-1.1.	Я 15.12.14	64	61.0	
3	В1.038-1.1.	Я 18.12.14	7	74.0	
4	В1.038-1.1.	Я 22.12.14	4	95.0	

2.22
2019.06.27
Зэсвартай эсэк
БАРИЛГЫН ХОЛБОГДОЛ

Тайлбар

1. Тус хуудсыг ББ-57; ББ-58 хуудасны зурагуудтай хамт үз.
2. Өргийн ажлыг гүйцэтгэхдээ "Өрөгт бүтээц" угсралтын ажил гүйцэтгэх ба хүлээн авах барилгын норм ба дүрэм БНбД3.03.05-90-ийн заалтуудыг баримталвал зохино.
3. Өрөгт 125 маркаас доошгүй тоосго, 50 ба түүнээс дээш маркийн холимог (цемент+шохой+элс) зуурмаг хэрэглэнэ.
4. Даацын ба даацын бус бүх ханын уулзвар, хамар ханыг өргийн босоо чиглэлд 675мм тутамд бүх уртынх нь дагуу төмөр торыг тавьж хүчитгэнэ. Торыг зургийн дагуу хийж гүйцэтгэнэ.
5. 120мм, 240мм-ийн ханыг а=3000мм-ээр хучилтанд Барилгын нэг маягийн бүтээц, эдэлхүүн ба хэсэглэлийн цуврал Г1.030.1-3Г, Д1.02.000-н дагуу бэхэлж хийнэ.
6. Угсармал ялууг 1500мм хүртэлх нүхэн дээр 2 талдаа тус бүр 250мм-с багагүйгээр, 1500мм түүнээс дээшхи нүхэн дээр 2 талдаа тус бүр 350мм-с багагүйгээр суулгаж өгнө.
7. Өрлөгийн явцад Ниш-н нүхийг /ховилыг/ цахилгааны зургаас харж гаргаж өгнө.
8. Тус хуудсыг БА маркийн байгуулалт, огтлолын зургуудтай хамт үз.

MSL architects	УЛААНБААТАР ХОТ, БАЯНГОЛ ДҮҮРЭГ, 21-Р ХОРОО ЦЭЦЭРЛЭГИЙН БАРИЛГА /240 ХҮҮХДИЙН ОРТОЙ/				
	Хэсэглэл-А, Б, Тор Т-1, Т-2, Т-3				
	Инженер	Г.Мөнхзаяа	ЕГ Шифр: MSL-19-10	Масштаб: М1:25	Огноо: 2019/02
	Гүйцэтгэсэн	Б.Нямдорж	ТГ Шифр:	Зургийн дугаар: ББ-60	Хуудас: 66
"ЭМ ЭС ЭЛ" ХХК	Шалгасан	Д.Болортунгалаг			

А3

ШАТ-1 БАЙГУУЛАЛТ М1:100

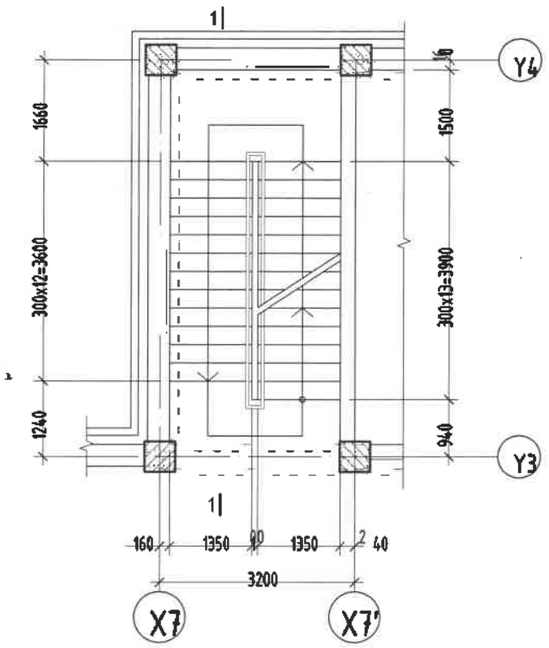

ОГТЛОЛ 1-1 М1:100

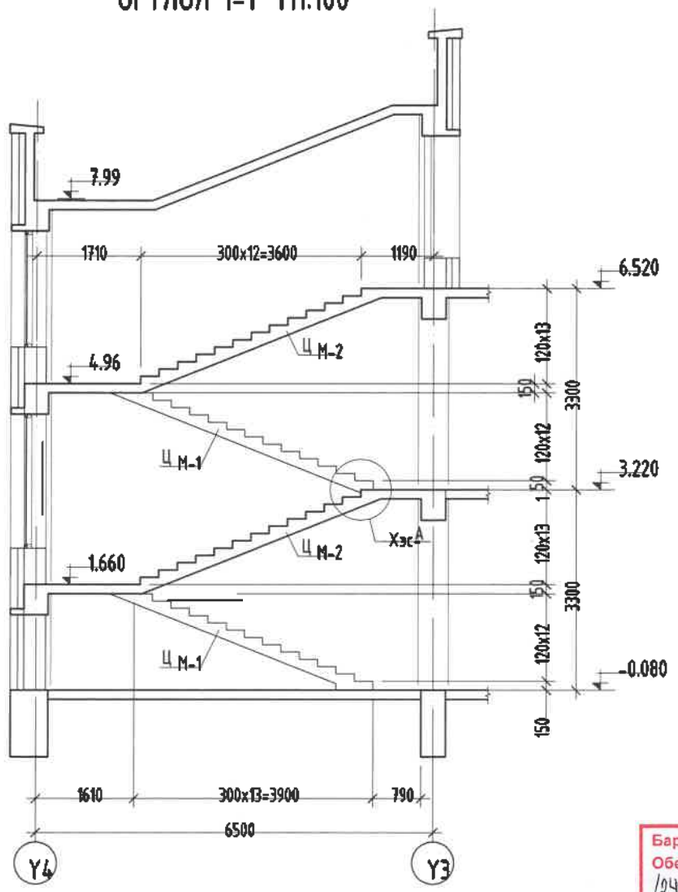

ХЭСЭГЛЭЛ А М1:20

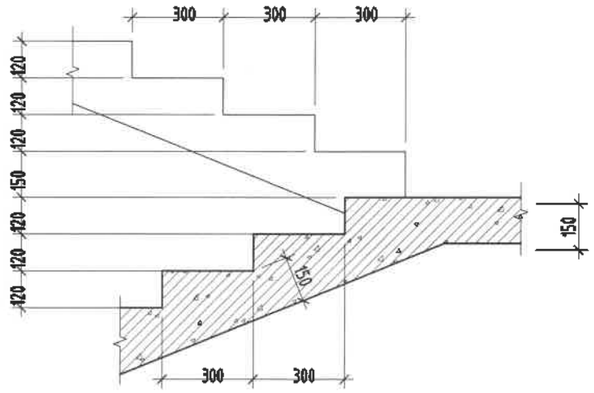

Тайлбар

1. Тус хуудсыг ББ-62 хуудасны зургуудтай хамт үз.
2. Мөн БА маркын байгуулалт, огтлолын зургуудтай хамт үз.
3. Цутгамал рамын хэв хашмалыг цутгасны дараа бэхжилтийн бат бэхийн 70%-д хүрсэний дараа хэв хашмалыг авна.
4. Цутгамал бетоны ажлыг БНбД52-02-05-ийн заалтын дагуу хийж гүйцэтгэнэ.

Барилгын зураг төслийн "Алтайн газрын хүч"ХХК		
Обектын нэр: 2-р цэцэрлэгийн барилга /240 хүүхэд/, Ховд. Жаргалант сум		
Холболт Шифр	АГХ-06/24	Энэ хуудас
Инженер Арх	Ц.Цэрэнбадам	Засвартай
Гүйцэтгэсэн	Ц.Цэрэнбадам	Засваргүй
Шалгасан	З.Батволд	Хүчингүй

Зураг төсөл нагдалсан хөрөнгө
ЭКСПЕРТ № 2.22
Барилгын хөрөнгө
2019.06.27

ЭӨВШӨӨРӨЛЦСӨН		
БА	М.Буяндэлгэр	
ХАС	Б.Ану	
ЦБУ	С.Ганбат	
ХТ, ДГ	Н.Жаргал	
ХД	Т.Пүрэвзагд	

MSL architects

"ЭМ ЭС ЭЛ" ХХК

УЛААНБААТАР ХОТ, БАЯНГОЛ ДҮҮРЭГ, 21-Р ХОРОО
ЦЭЦЭРЛЭГИЙН БАРИЛГА /240 ХҮҮХДИЙН ОРТОЙ/

Шат Ш-1, Огтлол 1-1, Хэсэглэл-А

Инженер		Г.Мөнхзаяа	ЕГ Шифр: MSL-19-10	Масштаб: М1:100	Огноо: 2019/02
Гүйцэтгэсэн		Г.Мөнхзаяа	ТГ Шифр:	Зургийн дугаар: ББ-61	Хуудас: 66
Шалгасан		Д.Болортунгалаг			

А3

Барилгын зураг төслийн "Алтайн газрын хүч"ХХК		
Обектын нэр: 2-р цэцэрлэгийн барилга /240 хүүхэд/, Ховд. Жоргалант сум		
Холболт Шифр	АГХ-06/24	Энэ хуудас
Инженер Арх	Ц.Цэрэнбадам	Засвартай
Гүйцэтгэсэн	Ц.Цэрэнбадам	Засваргүй
Шалгасан	З.Батволд	Хүчингүй

ЦУТГАМАЛ МАРШ ЦМ-1
М1:50

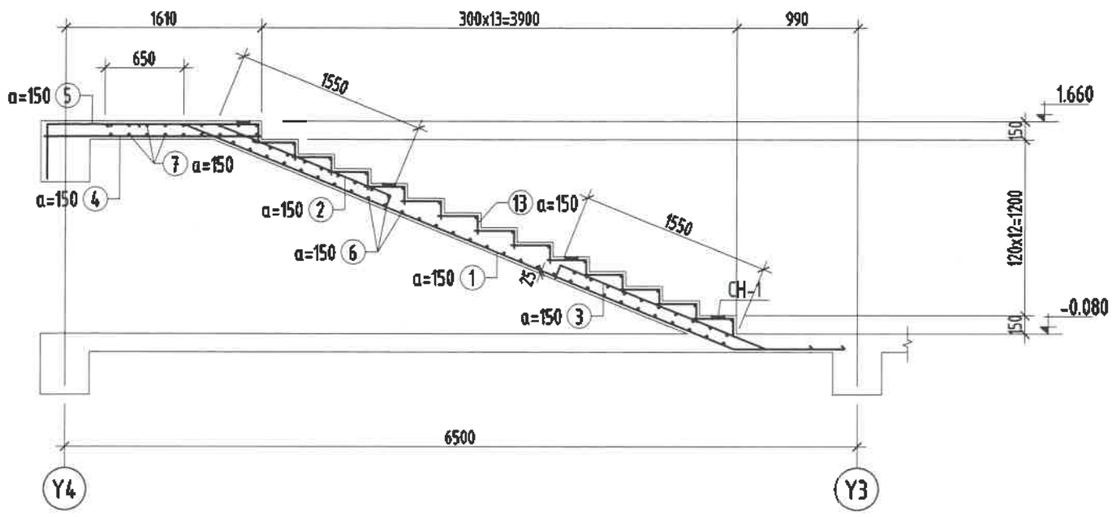

ХЭСГИЙН ТОДОРХОЙЛОЛТ

Поз	Загвар	Поз	Загвар
1	650 4874 650	8	650 4470 650
2	120 1550 650	9	120 1400 1620
3	650 1815 120	10	650 1669 120
5	300 1735 120	12	300 1340 120
13	145 325		

ЦУТГАМАЛ МАРШ ЦМ-2
М1:50

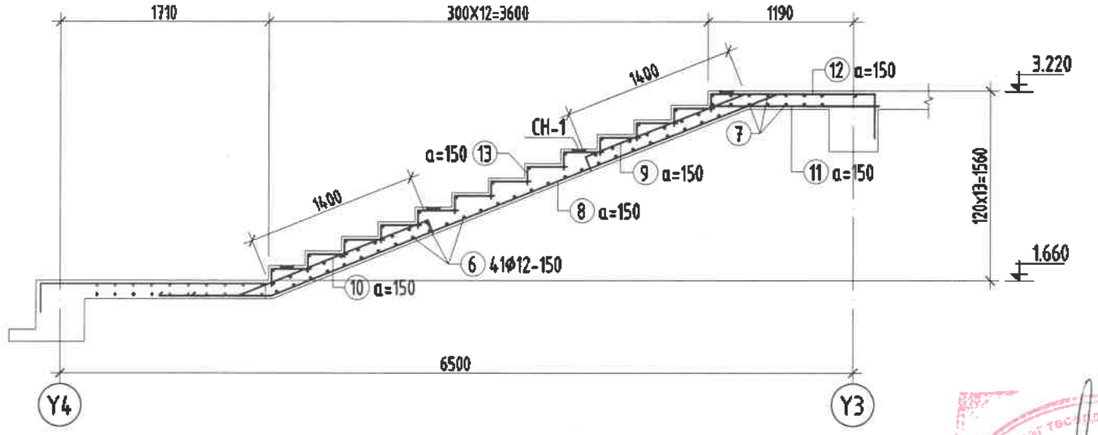

ЦУТГАМАЛ ТӨМӨР БЕТОН ХИЙЦИЙН МАТЕРИАЛЫН ТОДОРХОЙЛОЛТ

позиц	Тэмдэглэгээ	Нэр			Тоо шир	Жин /кг/ Нэгж	Жин /кг/ Нийт
		ЦМ-1-н арматур			2	489.20	978.40
1	ГОСТ 5781-82	Ф 18	AIII	L=6170	9	12.33	110.93
2	ГОСТ 5781-82	Ф 18	AIII	L=2320	9	4.63	41.71
3	ГОСТ 5781-82	Ф 18	AIII	L=2590	9	5.17	46.56
4	ГОСТ 5781-82	Ф 18	AIII	L=1770	19	3.54	67.18
5	ГОСТ 5781-82	Ф 18	AIII	L=2160	19	4.31	81.98
6	ГОСТ 5781-82	Ф 12	AIII	L=1250	63	1.11	69.92
7	ГОСТ 5781-82	Ф 12	AIII	L=2800	18	2.49	44.75
13	ГОСТ 5781-82	Ф 8	AI	L=470	117	0.19	21.70
		CH-1			4	1.12	4.48
		Бетон В20 V=1.82x2=3.64м³					
		ЦМ-2-н арматур			2	441.09	882.18
6	ГОСТ 5781-82	Ф 12	AIII	L=1250	56	1.11	62.15
7	ГОСТ 5781-82	Ф 12	AIII	L=2800	14	2.49	34.80
8	ГОСТ 5781-82	Ф 18	AIII	L=5770	9	11.53	103.73
9	ГОСТ 5781-82	Ф 18	AIII	L=3140	9	6.27	56.45
10	ГОСТ 5781-82	Ф 18	AIII	L=2240	9	4.47	40.27
11	ГОСТ 5781-82	Ф 18	AIII	L=1380	19	2.76	52.38
12	ГОСТ 5781-82	Ф 18	AIII	L=1760	19	3.52	66.80
13	ГОСТ 5781-82	Ф 8	AI	L=470	108	0.19	20.03
		CH-1			4	1.12	4.48
		CH-1			1	1.12	1.12
14	ГОСТ 5781-82*	Ф 12	A400	L=380	1	0.34	0.34
15	ГОСТ 103-76	Ф 8	AI	L=525	1	0.21	0.21
		Бетон В20 V=1.72x2=3.44м³					

Шатны хайс бэхлэх, суулгах төмөр CH-1
М1:20

Тайлбар

1. Тус хуудсыг ББ-61 хуудасны зургуудтай хамт үз.
2. Мөн БА маркын байгуулалт, огтлолын зургуудтай хамт үз.
3. Цутгамал рамын хэв хашмалыг цутгасны дараа бэхжилтийн бат бэхийн 70%-д хүрсэний дараа хэв хашмалыг авна.
4. Цутгамал бетоны ажлыг БНбД52-02-05-ийн заалтын дагуу хийж гүйцэтгэнэ.

Зураг төслийн магадлан шинжилгээ ЭКСПЕРТ № 2.22 /Гарын үсэг/ 2019.06.22 БАРИЛГЫН ХӨГЖЛИЙН ЯАМ

MSL architects	УЛААНБААТАР ХОТ, БАЯНГОЛ ДҮҮРЭГ, 21-Р ХОРОО ЦЭЦЭРЛЭГИЙН БАРИЛГА /240 ХҮҮХДИЙН ОРТОЙ/				
	Цутгамал марш ЦМ-1, ЦМ-2-н арматурчлалт				
	Инженер	Г.Мөнхзаяа	ЕГ Шифр: MSL-19-10	Масштаб: М1:50	Огноо: 2019/02
	Гүйцэтгэсэн	Г.Мөнхзаяа	ТГ Шифр:	Зургийн дугаар: ББ-62	Хуудас: 66
"ЭМ ЭС ЭЛ" ХХК	Шалгасан	Д.Болортунгалаг			

А3

ШАТ-2 БАЙГУУЛАЛТ М1:100

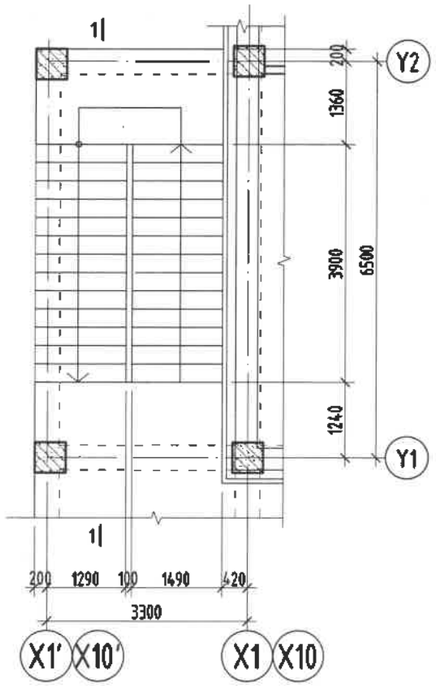

ОГТЛОЛ 1-1 М1:100

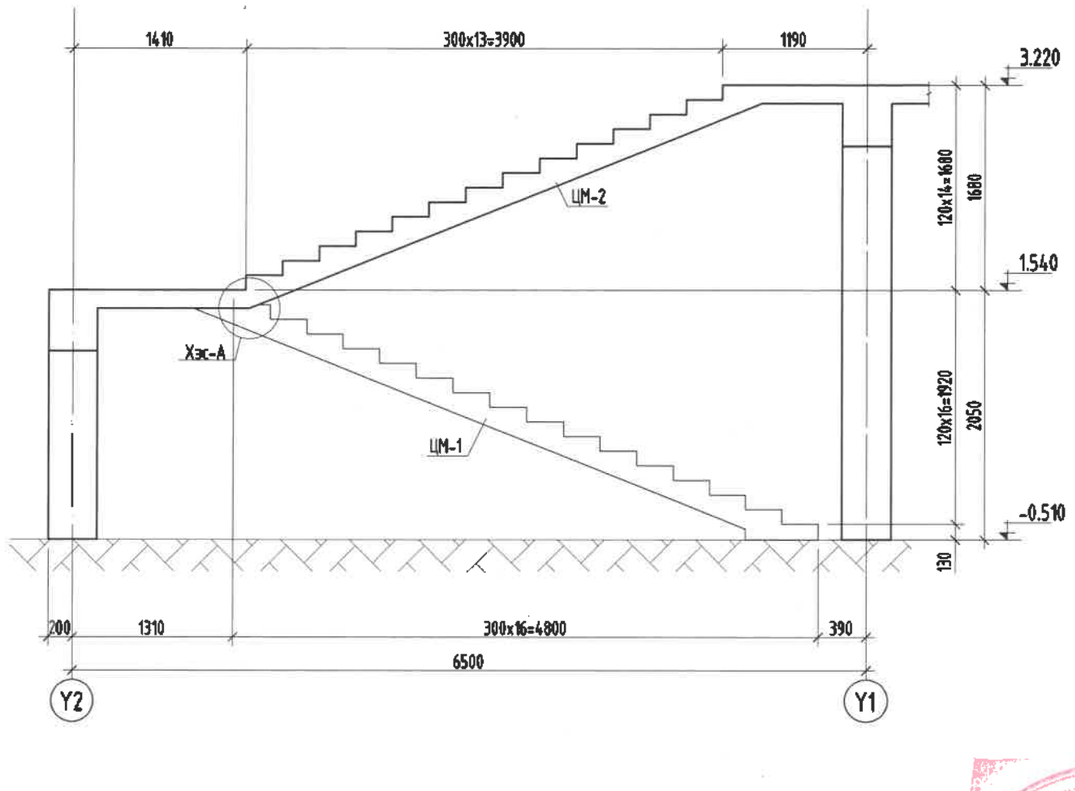

ХЭСЭГЛЭЛ А М1:20

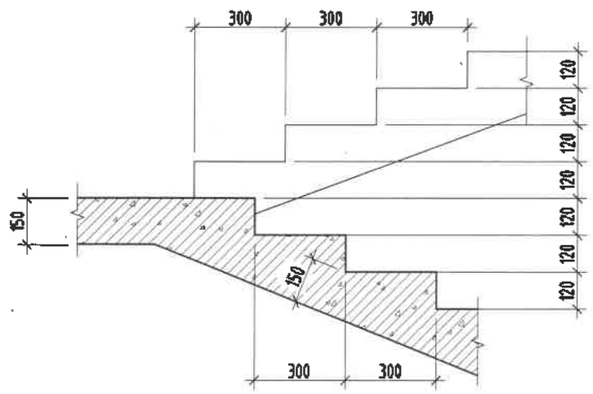

Барилгын зураг төслийн "Алтайн газрын хүч"ХХК		
Обектын нэр: 2-р цэцэрлэгийн барилга /240 хүүхэд/, Ховд. Жаргалант сум		
Холболт Шифр	АГХ-06/24	Энэ хуудас
Инженер Арх	Ц.Цэрэнбадам	Засвартай
Гүйцэтгэсэн	Ц.Цэрэнбадам	Засваргүй
Шалгасан	З.Батволд	Хүчингүй

Зураг төсөлд магадлан бүрэн
2.22
2019.06.27
Гарын үсэг
Засвартай
Барилгын хөгжлийн төв

Тайлбар

1. Тус хуудсыг ББ-64 хуудасны зургуудтай хамт үз.
2. Мөн БА маркын байгуулалт, огтлолын зургуудтай хамт үз.
3. Цутгамал рамын хэв хашмалыг цутгасны дараа бэхжилтийн бат бэхийн 70%-д хүрсэний дараа хэв хашмалыг авна.
4. Цутгамал бетоны ажлыг БНбД52-02-05-ийн заалтын дагуу хийж гүйцэтгэнэ.

ЗӨВШӨӨРӨЛЦСӨН		
БА	М.Буяндэлгэр	
ХАС	Б.Ану	
ЦБУ	С.Ганбат	
ХТ, ДГ	Н.Жаргал	
ХД	Т.Пүрэвзагд	

MSL architects	УЛААНБААТАР ХОТ, БАЯНГОЛ ДҮҮРЭГ, 21-Р ХОРОО ЦЭЦЭРЛЭГИЙН БАРИЛГА /240 ХҮҮХДИЙН ОРТОЙ/					
	Шат Ш-2, Огтлол 1-1, Хэсэглэл-А					
	Инженер		Г.Мөнхзаяа	ЕГ Шифр: MSL-19-10	Масштаб: М1:100	Огноо: 2019/02
	Гүйцэтгэсэн		Г.Мөнхзаяа	ТГ Шифр:	Зургийн дугаар: ББ-63	Хуудас: 66
"ЭМ ЭС ЭЛ" ХХК	Шалгасан		Д.Болортунгалаг			

А3

ЦУТГАМАЛ МАРШ ЦМ-1
М1:50

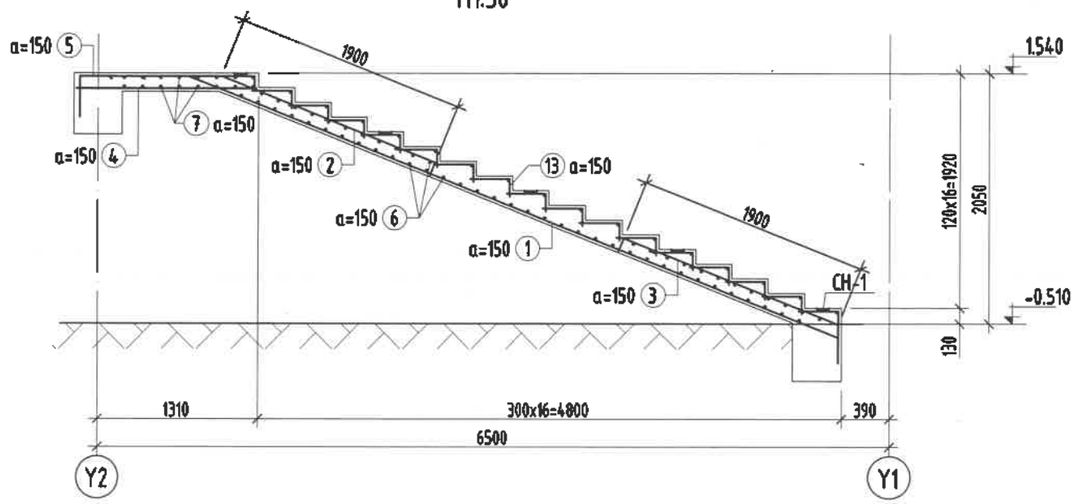

ЦУТГАМАЛ МАРШ ЦМ-2
М1:50

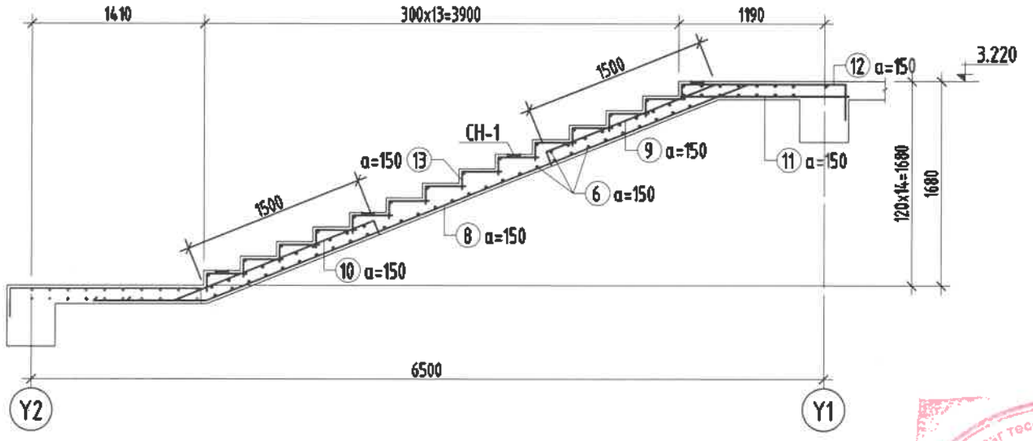

Шатны хайс бэхлэх, суулгах төмөр СН-1
М1:20

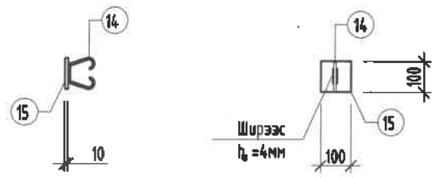

Тайлбар

1. Тус хуудсыг ББ-63 хуудасны зургуудтай хамт үз.
2. Мөн БА маркын байгуулалт, огтлолын зургуудтай хамт үз.
3. Цутгамал рамын хэв хашмалыг цутгасны дараа бэхжилтийн бат бэхийн 70%-д хүрсэнй дараа хэв хашмалыг авна.
4. Цутгамал бетоны ажлыг БНбД52-02-05-ийн заалтын дагуу хийж гүйцэтгэнэ.

ХЭСГИЙН ТОДОРХОЙЛОЛТ

Поз	Загвар	Поз	Загвар
1	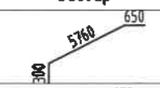	8	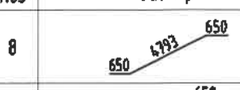
2	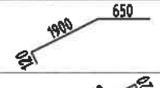	9	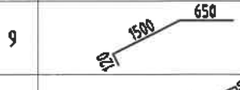
3		10	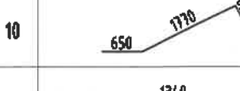
5	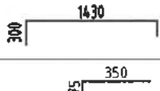	12	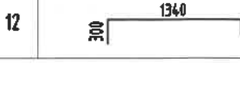
13			

ЦУТГАМАЛ ТӨМӨР БЕТОН ХИЙЦИЙН МАТЕРИАЛЫН ТОДОРХОЙЛОЛТ

позиц	Тэмдэглэгээ	Нэр			Тоо ширх	Жин /кг/ Нэгж	Жин /кг/ Нийт
		ЦМ-1-н арматур			2	541.22	1082.44
1	ГОСТ 5781-82	Ф 18	AIII	L=6710	10	13.40	134.04
2	ГОСТ 5781-82	Ф 18	AIII	L=2670	10	5.33	53.34
3	ГОСТ 5781-82	Ф 18	AIII	L=2320	10	4.63	46.34
4	ГОСТ 5781-82	Ф 18	AIII	L=1470	20	2.94	58.73
5	ГОСТ 5781-82	Ф 18	AIII	L=1850	20	3.70	73.91
6	ГОСТ 5781-82	Ф 12	AIII	L=1390	76	1.23	93.79
7	ГОСТ 5781-82	Ф 12	AIII	L=2980	16	2.65	42.33
13	ГОСТ 5781-82	Ф 8	AI	L=525	160	0.21	33.15
		СН-1			5	1.12	5.60
		Бетон В20 V=2.18x2=4.36м³					
		ЦМ-2-н арматур			2	469.24	938.47
6	ГОСТ 5781-82	Ф 12	AIII	L=1390	47	1.23	58.00
7	ГОСТ 5781-82	Ф 12	AIII	L=2980	14	2.65	37.04
8	ГОСТ 5781-82	Ф 18	AIII	L=6090	10	12.17	121.65
9	ГОСТ 5781-82	Ф 18	AIII	L=2270	10	4.53	45.35
10	ГОСТ 5781-82	Ф 18	AIII	L=2540	10	5.07	50.74
11	ГОСТ 5781-82	Ф 18	AIII	L=1370	20	2.74	54.73
12	ГОСТ 5781-82	Ф 18	AIII	L=1760	20	3.52	70.31
13	ГОСТ 5781-82	Ф 8	AI	L=525	130	0.21	26.93
		СН-1			4	1.12	4.48
		СН-1			1	1.12	1.12
14	ГОСТ 5781-82*	Ф 12	A400	L=380	1	0.34	0.34
15	ГОСТ 103-76	Ф 8	AI	L=525	1	0.21	0.21
		Бетон В20 V=1.91x2=3.82м³					

Зураг төсөл магадлалын ЭКСПЕРТИЗ Ягаан усан ... Засварлагч ... эсэх ... БАРИЛГЫН ... 2.22 2019.06.27

MSL architects

"ЭМ ЭС ЭЛ" ХХК

УЛААНБААТАР ХОТ, БАЯНГОЛ ДҮҮРЭГ, 21-Р ХОРОО
ЦЭЦЭРЛЭГИЙН БАРИЛГА /240 ХҮҮХДИЙН ОРТОЙ/

Цутгамал марш ЦМ-1, ЦМ-2-н арматурчлалт

Инженер	Г.Мөнхзаяа	ЕГ Шифр: MSL-19-10	Масштаб: М1:50	Огноо: 2019/02
Гүйцэтгэсэн	Г.Мөнхзаяа	ТГ Шифр:	Зургийн дугаар: ББ-64	Хуудас: 66
Шалгасан	Д.Болормунгалаг			

ШАТ-3 БАЙГУУЛАЛТ М1:100

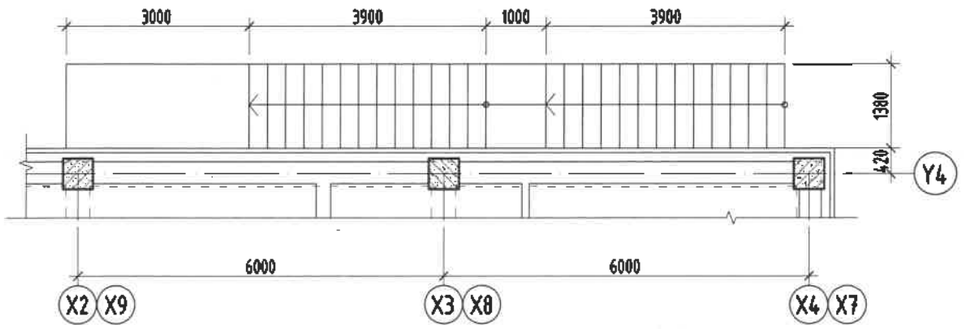

ОГТЛОЛ 1-1 М1:100

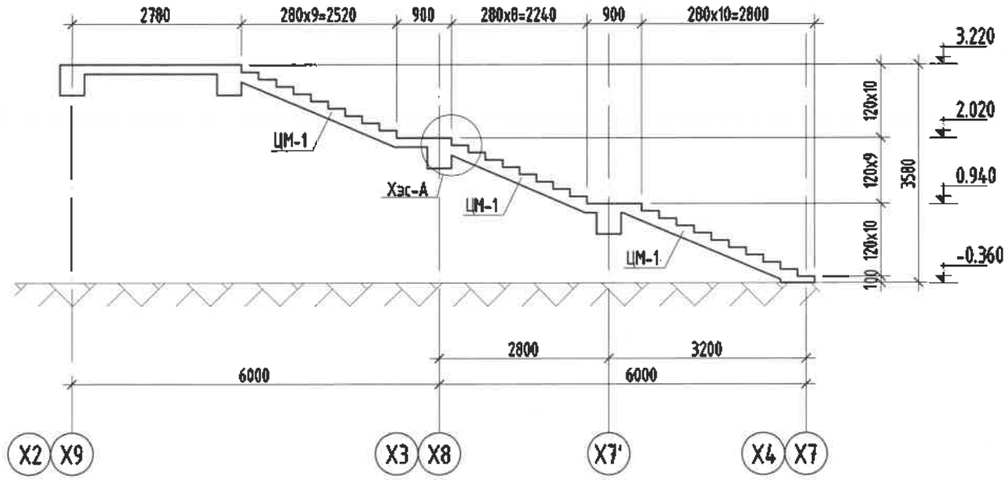

ХЭСЭГЛЭЛ А М1:20

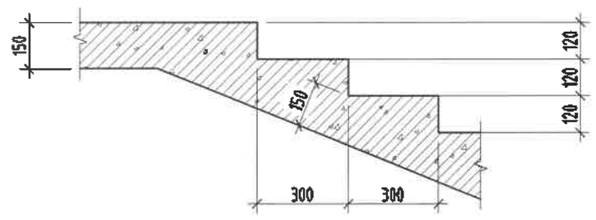

Зураг төсөлд мэгаслал хийсэн
ЭНСЭРГЭ
2.22
2019.06.27
БАРИЛГЫН ХЭЛТЭН

Тайлбар

1. Тус хуудсыг ББ-66 хуудасны зургуудтай хамт уз.
2. Мөн БА маркын байгуулалт, огтлолын зургуудтай хамт уз.
3. Цутгамал рамын хэв хашмалыг цутгасны дараа бэхжилтийн бат бэхийн 70%-д хүрсэний дараа хэв хашмалыг авна.
4. Цутгамал бетоны ажлыг БНБД52-02-05-ийн заалтын дагуу хийж гүйцэтгэнэ.

ЗӨВШӨӨРӨЛЦСӨН		
БА	М.Буяндэлгэр	
ХАС	Б.Ану	
ЦБУ	С.Ганбат	
ХТ, ДГ	Н.Жаргал	
ХД	Т.Пүрэвзагд	

Барилгын зураг төслийн "Алтайн газрын хүч"ХХК
Обектын нэр: 2-р цэцэрлэгийн барилга /240 хүүхэд/, Ховд. Жоргалант сум

Холболт Шифр	АГХ-06/24	Энэ хуудас
Инженер Арх	Ц.Цэрэнбадам	Засвартай
Гүйцэтгэсэн	Ц.Цэрэнбадам	Засваргүй
Шалгасан	З.Батволд	Хүчингүй

MSL architects

"ЭМ ЭС ЭЛ" ХХК

УЛААНБААТАР ХОТ, БАЯНГОЛ ДҮҮРЭГ, 21-Р ХОРОО
ЦЭЦЭРЛЭГИЙН БАРИЛГА /240 ХҮҮХДИЙН ОРТОЙ/

Шат Ш-3, Огтлол 1-1, Хэсэглэл-А

Инженер		Г.Мөнхзаяа	ЕГ Шифр: MSL-19-10	Масштаб: М1:100	Огноо: 2019/02
Гүйцэтгэсэн		Г.Мөнхзаяа	ТГ Шифр:	Зургийн дугаар: ББ-65	Хуудас: 66
Шалгасан		Д.Болортунгалаг			

А3

Барилгын зураг төслийн "Алтайн газрын хуч"ХХК		
Обектын нэр: 2-р үзүүрлэгчийн барилга /240 хүүхэд/, Ховд. Жаргалант сум		
Холболт Шифр	АГХ-06/24	Энэ хуудас
Инженер Арх	Ц.Чагнаадаш	Засвартай
Гүйцэтгэсэн	Ц.Чагнаадаш	Засвартгүй
Шалгасан	З.Батболд	Хүчингүй

ЦУТГАМАЛ МАРШ ЦМ-1 М1:50

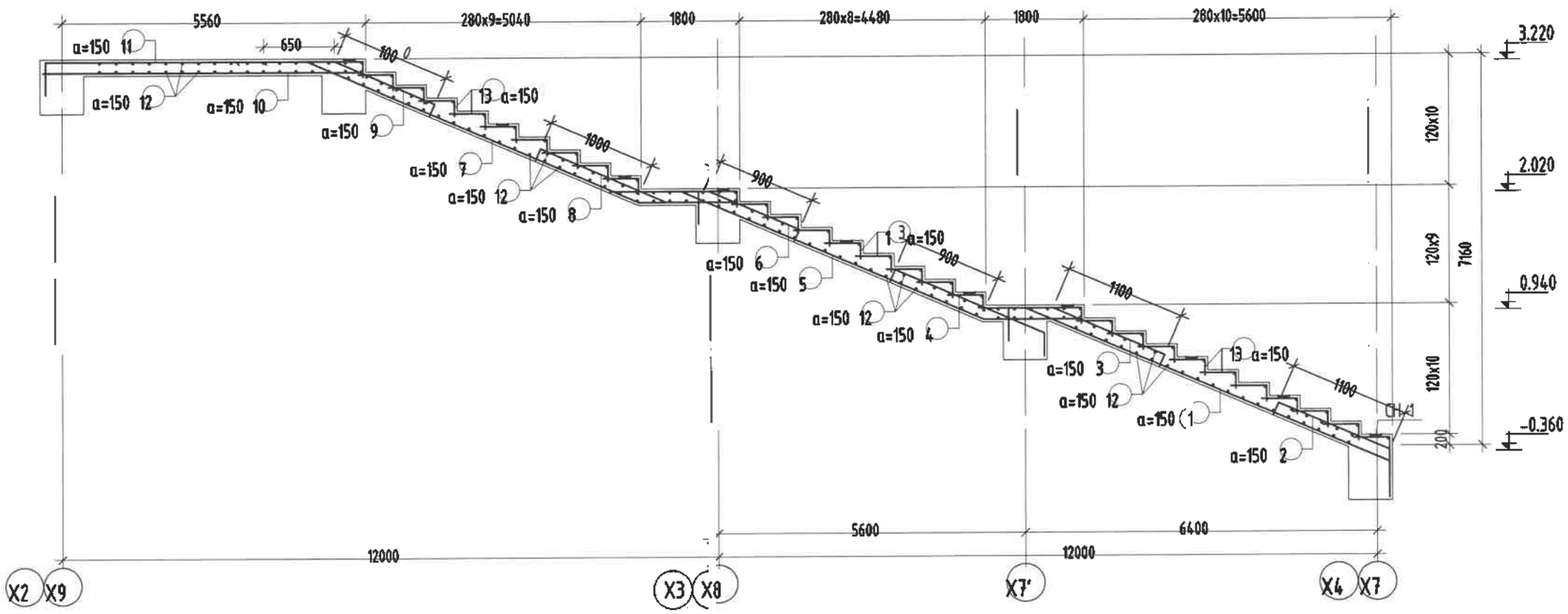

ЦУТГАМАЛ ТӨМӨР БЕТОН ХИЙЦИЙН МАТЕРИАЛЫН ТОДОРХОЙЛОЛТ

Позиц	Тэмдэглэгээ	Нэр			Тоо ширх	Жин /кг/ Нэгж	Нийт
		ЦМ-1-н арматур			2	771.59	1543.18
1	ГОСТ 5781-82	Ф 18	AIII	L=4360	9	8.71	78.39
2	ГОСТ 5781-82	Ф 18	AIII	L=1520	9	3.04	27.33
3	ГОСТ 5781-82	Ф 18	AIII	L=1870	9	3.74	33.62
4	ГОСТ 5781-82	Ф 18	AIII	L=1900	9	3.80	34.16
5	ГОСТ 5781-82	Ф 18	AIII	L=4300	9	8.59	77.31
6	ГОСТ 5781-82	Ф 18	AIII	L=1670	9	3.34	30.02
7	ГОСТ 5781-82	Ф 18	AIII	L=4600	9	9.19	82.70
8	ГОСТ 5781-82	Ф 18	AIII	L=2020	9	4.04	36.32
9	ГОСТ 5781-82	Ф 18	AIII	L=1770	9	3.54	31.82
10	ГОСТ 5781-82	Ф 18	AIII	L=2930	9	5.85	52.68
11	ГОСТ 5781-82	Ф 12	AIII	L=3320	9	2.95	26.53
12	ГОСТ 5781-82	Ф 12	AIII	L=1280	172	1.14	195.46
13	ГОСТ 5781-82	Ф 8	AI	L=525	261	0.21	54.07
		СН-1			10	1.12	11.20
		Бетон В20	V=3.88x2=7.76м³				
		СН-1			1	1.12	1.12
14	ГОСТ 5781-82*	Ф 12	A400	L=380	1	0.34	0.34
15	ГОСТ 103-76	Ф 8	AI	L=525	1	0.21	0.21
		Бетон В20	V=1.91x2=3.82м³				

Шатны хайс бэхлэх, суулгах төмөр СН-1

М1:20

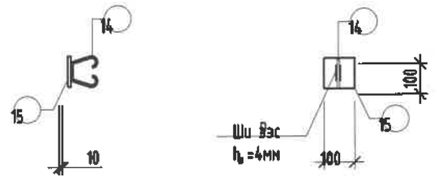

Тайлбар

1. Тус хуудсыг ББ-65 хуудасны зургуудтай хамт үз.
2. Мөн БА маркын байгууламт, оглолын зургуудтай хамт үз.
3. Цутгамал рамын хэв хашлыг цутгасны дараа бэххилтийн бат бэхийн 70%-д хүрсэний дараа хэв хашлыг авна.
4. Цутгамал бетоны ажлыг БНБД52-02-05-ийн заалтын дагуу хийж гүйцэтгэнэ.

ХЭСГИЙН ТОДОРХОЙЛОЛТ

Поз	Загвар	Поз	Загвар
1	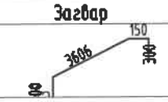	7	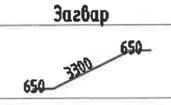
2	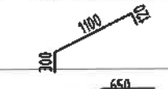	8	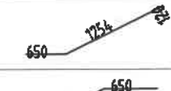
3	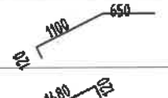	9	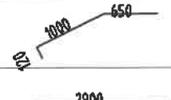
4		11	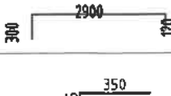
5		13	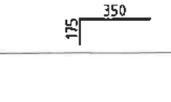
6			

"ЭМ ЭС ЭЛ" ХХК	УЛААНБААТАР ХОТ, БАЯНГОЛ ДҮҮРЭГ, 21-Р ХОРОО ЦЭЦЭРЛЭГИЙН БАРИЛГА /240 ХҮҮХДИЙН ОРТОЙ/					
	Цутгамал марш ЦМ-1-н арматурчлалт					
	Инженер		Г.Мөнхзаяа	ЕГ Шифр: MSL-19-10	Масштаб: М1:50	Огноо: 2019/02
	Гүйцэтгэсэн		Г.Мөнхзаяа	ТГ Шифр:	Зургийн дугаар: ББ-66	Хуудас: 66
	Шалгасан		Д.Болортунгалаг			А3