"Elecbee" Co., Ltd

Тусгай зөвшөөрөл: ЗТ19-1476/19

Зургийн шифр: EL-23-А3-84

Дархан Уул аймаг, Дархан хот.

"100 ХҮҮХДИЙН ЭРЧИМ ХҮЧНИЙ ӨНДӨР ХЭМНЭЛТЭД ЦЭЦЭРЛЭГИЙН БАРИЛГА"

/Дотор холбоо дохиоллын ажлын зураг/

"Элекбий" ХХК-ний захирал . . . . . / М.Пүрэвмөнх /

ЭЛЕКБИЙ ХХК
ELECBEE
УЛААНБААТАР ХОТ
ХТО2721 5839467

Зураг төслийн "Элекбий" ХХК
Улаанбаатар хот 2023 он

ХД марктай холбоо дохиоллын ажлын зургийн бүрдэл, Тайлбар

Зургийн бүрдэл

№	Зургийн нэр	Тайлбар
1	ХД марктай холбоо дохиоллын ажлын зургийн бүрдэл, Тайлбар	ХД-1
2	Таних тэмдэг	ХД-2
3	Материалын түүвэр	ХД-3
4	Угсралтын бүдүүвч	ХД-4
5	1-р давхрын интернет сүлжээ, хотын телефон, хяналтын камерын системийн байгууламт	ХД-5
6	2-р давхрын интернет сүлжээ, хотын телефон, хяналтын камерын системийн байгууламт	ХД-6
7	1-р давхрын галын дохиолол, зарлан мэдээлэх системийн байгууламт	ХД-7
8	2-р давхрын галын дохиолол, зарлан мэдээлэх системийн байгууламт	ХД-8

Тайлбар

Нэг. Дархан уул аймгийн Дархан хотод төлөвлөж буй "100 ХҮҮХДИЙН ЭРЧИМ ХҮЧНИЙ ӨНДӨР ХЭМНЭЛТЭД ЦЭЦЭРЛЭГИЙН БАРИЛГА"-ын дотор холбоо, дохиоллын ажлын зургийг дараах норм, дүрмийн дагуу хийж гүйцэтгэв:

- "Барилга байгууламжийн мэдээлэл, холбоо, дохиоллын ажлын зураг боловсруулах ерөнхий шаардлага" MNS 6586:2016 стандарт,
- "Барилга байгууламжийн гал унтраах автомат төхөөрөмж, дохиоллын хэрэгсэл" БНбД 21-04-05 норм;
- "Галын дохиоллын төлөвлөлт, угсралт хийх" БНбД 21-04-04 норм;
- "Мэдээлэл, холбооны дотоод сүлжээ, дохиолол, хяналтын системийн төхөөрөмжийн тэмдэглэгээ" MNS 5532:2022 стандарт"
- "Телефоны сүлжээний сувагчлал ба кабелийн угсралт хийх" MNS 5471-2005 стандарт;
- "Орон сууцны барилгын мэдээлэл, холбооны суурин сүлжээний төлөвлөлт" MNS 6580:2016.

Хоёр. Барилгын тодорхойлолт: 2 давхар бүхий цэцэрлэгийн барилга.

- Гадна холбооны оролт нь барилгын сууринд төлөвлөж буй ган хоолойгоор дамжин барилгын суурьяр холбооны өрөөнд байрлах 19" зогсворт оруулахаар төлөвлөсөн.
- 1-р давхрын харуулын өрөөнд 19" зогсвор төлөвлөсөн.
- Холбооны босоо сувагчлалаас холбооны өрөө хүртэл PVC хоолойгоор төлөвлөсөн.
- Холбооны босоо сувагчлалд 2 ширхэг Ф50мм хатуу PVC хоолой төлөвлөсөн.
- Давхар тус бүрд Н600х400х150мм холбооны самбар төлөвлөсөн.
- МХС-ний кабелийн шалны бэлтгэлд Ф22 хоолойд /мөн кабелын тавиураар/, галын дохиолол, зарлан мэдээлэх систем, ажиглалтын дурангийн кабелыг тааэаар Ф16мм хоолойд суулгэхээр төлөвлөсөн.

2.1. Хотын телефон

2.1.1. 1-р давхарт байрлах зогсвор /RACK/-т /2х10 блок/ телефоны 10 хосын төгсгөлийн төхөөрөмж байрлуулан олон хосын кабелиар холбон төгсгөлийн төхөөрөмжөөс ХС-т хэрэглэгчийн шугам татан суурилуулахаар төлөвлөв.

2.1.2. Телефоны хөндлөн сувагчлалыг давхруудад байгаа холбооны самбараас хэрэглэгчийн үүр тус бүрт шалан доогуур PVC 16мм-ын хуванцар уян хоолой суурилуулахаар төлөвлөв.

2.1.3. Телефон, компьютерын сүлжээний розеткуудыг шалны төвшнөөс дээш 0.3м өндөрт нэг түвшинд бүхү технологийн байгууламтын дагуу зэрэгцүүлэн угсрахаар төлөвлөв. Цэцэрлэгийн ангид 1.8м-т розеткуудыг тоноглоно.

2.1.4. Телефоны хуваарилах хайрцагнаас розетка хүртэлх хэрэглэгчийн шугамыг UTP CAT.5 0.5mm-2P кабелиар холбохоор төлөвлөв.

2.2. Интернет сүлжээ

2.2.1. 19" зогсворт шилэн кабелын төгсгөлийн төхөөрөмж болон интернет хэрэглэгчийн төхөөрөмж (MDU)-г 1-р давхрын холбооны өрөөнд байрлах 19" зогсворт угсрахаар төлөвлөв.

2.2.2. Тус төхөөрөмжөөс ПЭ тусгаарлагчтай 8 судастай UTP 4х2х0.5мм /Cat6a/ кабелиар босоо сувагчлалыг ашиглан 2-р давхарт байрлах ХС самбар дахь сэлгэгчигд холбоно.

2.2.3. Тус сэлгэгчээс хэрэглэгчийн розеткд татна.

2.2.4. 1-р давхарт 19п Рак, 2-р давхарт ХС-1 холбооны самбар төлөвлөсөн.

2.2.5. Уг холбооны самбарууд дахь 8-16 порт бүхий сэлгэгчээс хэрэглэгчийн розеткд татна.

2.3. Галын дохиоллын систем

2.3.1. Төлөвлөж буй барилгад уламжлалт галын дохиоллын систем төлөвлөж, хяналтын дэлгэцийг 1-р давхрын корридорт төлөвлөв.

2.3.2. Давхарт тус бүрийн өрөөнүүд болон коридорыг 2 жигүүр болгон нийт 1-р давхарт 3 бүс 2-р давхарт 3 бүс болгон төлөвлөв.

2.3.3. Төлөвлөж буй барилгын дулаан зогсоол, гал тогооны хэсэгт дулаан мэдрэгч, бусад өрөөнд хэт улаан туяаны үүсгэгчтэй утаа мэдрэгч, гарах хаалганы ойролцоо галын дохиоллын гар мэдээлэгчтэй, аниивчдаг гэрэл бүхий галын дохиоллын дуут мэдээлэгч төлөвлөв.

2.3.4. Холболтыг 2х1х1.5мм маркийн галд тэсвэртэй ба шатах үедээ галоген хий ялгаруулдаггүй тусгай зориулалтын кабелиар холбож, хамгаалалтын Ф16мм хоолойд суулгаж тааэаар татаж холбоно.

2.4. Зарлан мэдээлэх систем

2.4.1. Төлөвлөж буй барилгын коридорын хэсэгт зарлан мэдээлэх систем төлөвлөсөн.

2.4.2. 19" зогсворт өрөөнд дижитал матрикс систем, 1 ширхэг 4 суваг бүхий миксер өсгөгч, нөөц өсгөгч, тунерын хамтаар төлөвлөв.

2.4.3. Барилгын 1 болон 2-р давхар тус бүрийг нэг бүс болгон хуваасан.

2.4.4. Зарлан мэдээлэх системийн чанга яригчийн холболтыг 2х1,5мм маркийн ган дамжуулагчтай полиэтилэн тусгаарлагчтай /галд тэсвэртэй/ кабелаар нэгтгэнэ.

2.5. Ажиглалтын дурангийн систем

2.5.1. Тус барилгад IP-д суурилсан ажиглалтын дурангийн систем төлөвлөв.

2.5.2. Барилгын ажиглалтын дуранг 1-р давхарт байрлах 19" зогсворт ПЭ тусгаарлагчтай ПЭ бүрхүүлтэй ердийн 8 судастай UTP-4х2х0,5 кабелаар нэгтгэнэ.

2.5.3. 19" зогсворт нэг ширхэг 32 сувгийн бичлэг хадгалах төхөөрөмж суурилуулж, бичлэгийн 1 сар хадгалахаар төлөвлөв.

2.5.4. Ажиглалтын дуран хүртэл ПЭ тусгаарлагчтай ПЭ бүрхүүлтэй ердийн 8 судастай UTP-4х2х0,5 Cat6 маркийн кабелиар татаж, тааэаар уян PVCФ22 хоолойд сувлэх маягаар нэгтгэнэ.

2.5.5. Дотор суурилуулах ажиглалтын дуран нь өдөр шөнийн зориулалттай, хамгийн багадаа 4MP, хөдөлгөөн мэдрэгчтэй, IP60 хамгаалалттай, 3DNR байна.

2.5.6. Гадна суурилуулах ажиглалтын дуранг зориулалтын гэрт байршуулах бөгөөд ажиглалтын дуран нь -40°C-(+50°C) тэсвэртэй, 4MPHD, IR30 гэсэн үзүүлэлтийг хангана.

2.6. Газардуулга

2.6.1. Төлөвлөж буй мэдээлэл холбооны тоног төхөөрөмжийн ба ажиллагсадын аюулгүй ажиллагаа хангах зорилгоор '19 инчийн зогсвор, холбооны самбар, кабелийн тавиурыг барилгын газардуулын холболтын хайрцагт /шин/ Ф35мм-ийн зэс кабелаар холбож газардуулна.

2.6.2. Барилгын газардуулгын эсэргүүцэл 4 Омоос хэтрэхгүй байвал зохино.

3.1. Угсралтын үед анхаарах зүйл

3.1.2. Дотор холбоо дохиоллын угсралтын ажлыг Харилцаа холбооны зохицуулах хорооноос тусгай зөвшөөрөл авсан компаниар гүйцэтгүүлэх.

3.1.3. Угсралтыг зургийн дагуу Монгол Улсад мөрдөгдөж байгаа норм, дүрэм, холбогдох стандарт, тоног төхөөрөмжийн суурилуулатын заавриг дагаж мөрдөнө.

3.1.4. Ил сувагчлалыг ган хоолойд суулгэнэ.

Ү-11

2024.03.22

ELECBEE "Элекбий" ХХК Elecbee.llc@gmail.com Утас: 9401-4007	Дархан Уул аймаг, Дархан хот. "100 ХҮҮХДИЙН ЭРЧИМ ХҮЧНИЙ ӨНДӨР ХЭМНЭЛТЭД ЦЭЦЭРЛЭГИЙН БАРИЛГА"				
	ХД марктай холбоо дохиоллын ажлын зургийн бүрдэл, Тайлбар				
	Инженер		Э.Отгонцоож	ЕГ Шифр: GDB-005/2023	Масштаб: М1:
	Гүйцэтгэсэн		Э.Отгонцоож	ТГ Шифр: EL-23-А3-84	Зургийн дугаар: ХД-1
	Шалгасан		М.Пүрэвмөнх		Нийт хуудас: 8
					Огноо: 2024/01/19

Таних тэмдэг

Таних тэмдэг			
№	Таних тэмдэг	Нэр	Тайлбар
Байгууллагт дээрх таних тэмдэг			
1	nx2	Кабелийн 100*2 тегсгөлийн төхөөрөмж	
2	10	Телефоны хуваарилах хайрцаг	
3	PP	Патч панел	
4		Хананд суурилуулах үүр /VoIP, интернет, IPTV/	
5	ГК	Галын кран дотор суурилуулах үүр /телефон/	
6	FOT	Шилэн кабелийн тегсгөлийн төхөөрөмж	
7	RT	Компьютерийн сүлжээний замчлагч төхөөрөмж /router/	
8	SW	Сэлгэгч /свич/	
9	UPS	Хүчдэл баригч /UPS/	
10	MDU	Гурвалсан үйлчилгээний дохио хуваргах төхөөрөмж	
11	HGW	Үйлчилгээний төрлийн ялгах хэрэгсэл	
12	FACP	Галын дохиоллын хүлээн авах станц хянах самбарын хамт	
13		Галын дохиоллын дэд станц	
14	H	Галын дохиоллын утаа мэдрэгч, дулаан мэдрэгч	
15	F	Галын дохиоллын гар мэдээлэгч, түгшүүрийн дуут дохио өгөгч	
16		Тогтмол гүйдлийн тэжээлийн блок	
17		Ажиглалтын дохиоллыг хүлээн авах станц	
18	Poe Sw	PoE сэлгэгч /PoE свич/	
19	42"	Хяналтын дэлгэц	
20		Дотор суурилуулах ажиглалтын дуран /dome/	
21		Гадна суурилуулах ажиглалтын дуран /чигийн, bullet/	
22		Утасны давхар хоорондын шилжилт	
23		Нимгэн ханатай угсралтын яндан, чанга яригчийн системийн утас	
24		Хяналтын системийн утас, галын дохиоллын утас	
25	19"	19 инчийн зогсвор /rack/	
26		Босоо сувагчлал оруулсан давхрын холбооны самбар	

ELECBEE "Элекбий" ХХК Elecbee.llc@gmail.com Утас: 9401-4007	Дархан Чул аймаг, Дархан хот. "100 ХҮҮХДИЙН ЭРЧИМ ХҮЧНИЙ ӨНДӨР ХЭМНЭЛТЭД ЦЭЦЭРЛЭГИЙН БАРИЛГА"					
Таних тэмдэг						
Инженер		Э.Отгонцоож	ЕГ Шифр: GDB-005/2023	Масштаб: М1:	Огноо: 2024/01/19	
Гүйцэтгэсэн		Э.Отгонцоож				
Шалгасан		М.Пүрэвмөнх	ТГ Шифр: EL-23-А3-84	Зургийн дугаар: ХД-2	Бүх хуудас: 8	

Материалын түүвэр

№	Нэр	Маяг	Хэм, нэгж	Тоо, шир	Тайлбар
	Хотын телефон				
1	Олон хосын кабелийн хэрэглэгчтэй холбох телефоны хуваарилах хайрцаг /ПЭ суурьтай/	DP-10	ш	1	
2	Бага оврын дотуур холбооны станц 8 хэрэглэгч	NS300	ш	1	
3	Телефон розетка /4ш ялтастай коннектор/		ш	5	
4	Зэс дамжуулагчтай ПЭ тусгаарлагч, ПЭ бүрхүүлтэй ердийн 4 судастай кабель	UTP 2x2x0.5мм	м	170	
5	Зэс дамжуулагчтай ПЭ тусгаарлагч, ПЭ бүрхүүлтэй тосон кабель	JF 10x2x0.5мм	м	10	
	Компьютер сүлжээ				
1	Шилэн кабелийн төгсгөлийн төхөөрөмж /FDF/		ш	1	19" зогсворт
2	Шилэн кабель хувиргагч /MDU/		ш	1	19" зогсворт
3	Сүлжээний сэлгэгч /свич/	16 port	ш	1	19" зогсворт
4	Сүлжээний сэлгэгч /свич/	16 port	ш	1	ХС самбарт
5	Компьютерийн сүлжээний хэрэглэгчийн розетка /8ш ялтастай коннектор/		ш	4	Шаланд
6	Компьютерийн сүлжээний хэрэглэгчийн розетка /8ш ялтастай коннектор/		ш	20	Хананд
7	Зэс дамжуулагчтай ПЭ тусгаарлагчтай, ПЭ бүрхүүлтэй ердийн 8 судастай кабель /Cat 6а/		м	720	
	Ажиглалтын дурангийн систем				
1	48 сувагтай ажиглалтын дохиоллын хүлээн авах станц /19"/	NVR 32 channel	ш	1	
2	PoE сэлгэгч	PoE switch 24 port	ш	1	19" зогсворт ДХС самбарт
3	PoE сэлгэгч	PoE switch 8 port	ш	1	ДХС самбарт
4	Дотор суурилуулах хяналтын IP ажиглалтын дуран /өдөр шөнийн зорилалттай, IP60, 3MP HD/		ш	16	Дотор камер
5	Гадна суурилуулах хяналтын IP ажиглалтын дуран /өдөр шөнийн зорилалттай, IP60, 3MP HD/		ш	8	Гадна камер
6	Хард драйв /surveillance hard drive/	4TB	ш	2	
7	Хяналтын дэлгэц	42", LED	ш	1	
8	Хүчдэл бариг /UPS, AVR, surge protection/	2кВт	ш	1	
9	Зэс дамжуулагчтай ПЭ тусгаарлагчтай, ПЭ бүрхүүлтэй ердийн 8 судастай кабель /Cat6/	UTP 4x2x0.5мм	м	400	
10	Зэс дамжуулагчтай ПЭ тусгаарлагчтай, ПЭ бүрхүүлтэй ердийн 8 судастай кабель /Cat6/	STP 4x2x0.5мм	м	280	
	Галын дохиололын систем				
1	10 бүс хянах галын дохиоллын хяналтын дэлгэц		ш	1	
2	Утаа мэдрэгчтэй, хэт улааны туяа үүсгэгчтэй галын дохиоллын мэдээллэгч		ш	65	
3	Дулаан мэдрэх хэт улааны туяа үүсгэгчтэй галын дохиоллын мэдээллэгч	i=100мкА Rx-1,1кОм	ш	2	
4	Гараар удирдах галын дохиоллын мэдээллэгч /телефон утасны холбогчтай/	i=100мкА Rx-1,1кОм	ш	5	
5	85 дБ хүртэл авиа үүсгэх чадалтэй, гэрэл анивчдаг түгшүүрийн дуут дохио өгөгч	i=100мкА Rx-1,1кОм	ш	5	
6	Галын дохиоллын кабель /галд тэсвэртэй/	2x1.5мм	м	700	

	Зарлан мэдээлэх систем				
1	Зарлан мэдээлэх системийн пульт		ш	1	
2	Зарлан мэдээлэх системийн өсгөгч /19"-2U,/IP-д суурилсан/	240 Ватт	ш	1	
3	Тунер		ш	1	
4	Таазанд ил угсардаг чанга яригчийн розетка	5-8 Ватт	ш	12	
5	Хананд ил угсардаг чанга яригчийн розетка	5-8 Ватт	ш	4	
6	Бүсчлэл бүхий пэйжинг микрофон		ш	1	
7	Нөөц тэжээлийн баттерей	DC 24V	ш	1	
8	Ган дамжуулагчтай полиэтилэн тусгаарлагчтай утас /галд тэсвэртэй/	2x15мм	м	160	
	Бусад материал, тоног төхөөрөмж				
1	19 инчийн зогсвор /16 unit, 19" төхөөрөмж суурилуулах боломжтой/		ш	1	
2	Хананд угсардаг холбооны давхар хоорондын хайрцаг	600x400x150мм	ш	1	
3	Угсралтын нимгэн ханатай пластмассан уян хоолой	ПВХ ф16мм	м	1700	
4	Угсралтын нимгэн ханатай пластмассан уян хоолой	ПВХ ф22мм	м	720	
5	Угсралтын нимгэн ханатай пластмассан уян хоолой	ПВХ ф50мм	м	15	

ELECBEE
"Элекбий" ХХК
Elecbee.llc@gmail.com
Утас: 9401-4007

Дархан Уул аймаг, Дархан хот.
"100 ХҮҮХДИЙН ЭРЧИМ ХҮЧНИЙ ӨНДӨР ХЭМНЭЛТЭД ЦЭЦЭРЛЭГИЙН БАРИЛГА"

Материалын түүвэр

Инженер		Э.Отгонцоож	ЕГ Шифр: GDB-005/2023	Масштаб: М1:	Огноо: 2024/01/19
Гүйцэтгэсэн		Э.Отгонцоож			
Шалгасан		М.Пүрэвмөнх	ТГ Шифр: EL-23-АЗ-84	Зургийн дугаар: ХД-3	Бүх хуудас: 8

Угсралтын бүдүүвч

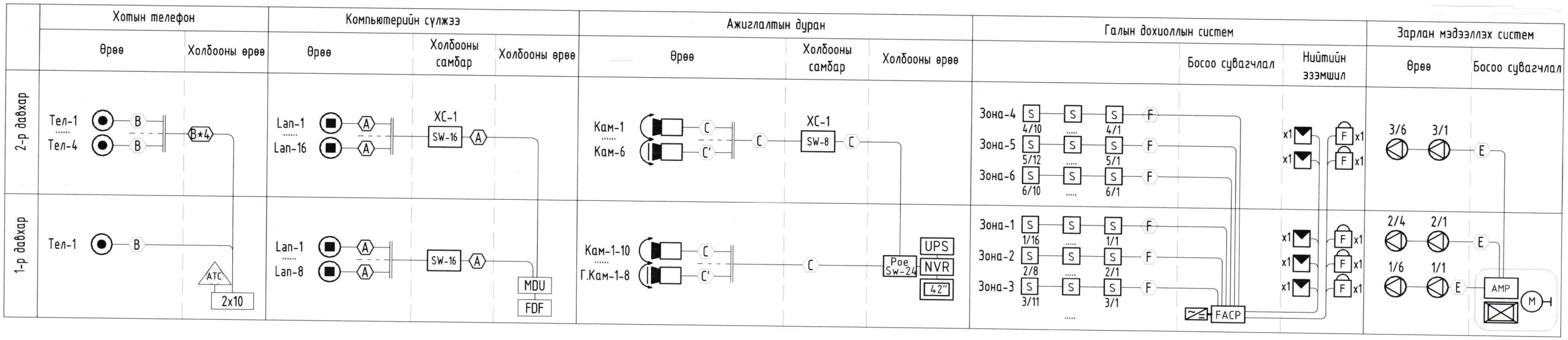

Утасны марк, таних тэмдэг			
№	Таних тэмдэг	Утасны марк	Зориулалт
1	A	UTP-Cat.6a /4*2*0.5мм/	Интернет, дотоод сүлжээ,
2	B	UTP-Cat.5 /2*2*0.5мм/	Телефон
3	C	UTP-Cat.6 /4*2*0.5мм/	Ажиглалт хяналтын систем /дотор/
4	C'	STP-Cat.6 /4*2*0.5мм/	Ажиглалт хяналтын систем /гадна/
5	E	2C*1.0мм /PVC FR cable/	Зарлан мэдээллэх системд
6	F	2*1.2мм FR	Галын дохиололт

4-11
2024.03.22

ELECBEE
"Элекбий" ХХК
Elecbee.llc@gmail.com
Утас: 9401-4007

Дархан Уул аймаг, Дархан хот.
"100 ХҮҮХДИЙН ЭРЧИМ ХҮЧНИЙ ӨНДӨР ХЭМНЭЛТЭД ЦЭЦЭРЛЭГИЙН БАРИЛГА"

Угсралтын бүдүүвч					
Инженер		Э.Отгонцоож	ЕГ Шифр: GDB-005/2023	Масштаб: М1:	Огноо: 2024/01/19
Гүйцэтгэсэн		Э.Отгонцоож			
Шалгасан		М.Пүрэвмөнх	ТГ Шифр: EL-23-А3-84	Зургийн дугаар: ХД-4	Бүх хуудас: 8

1-р давхрын интернет сүлжээ, хотын телефон, хяналтын камерын системийн байгууламт

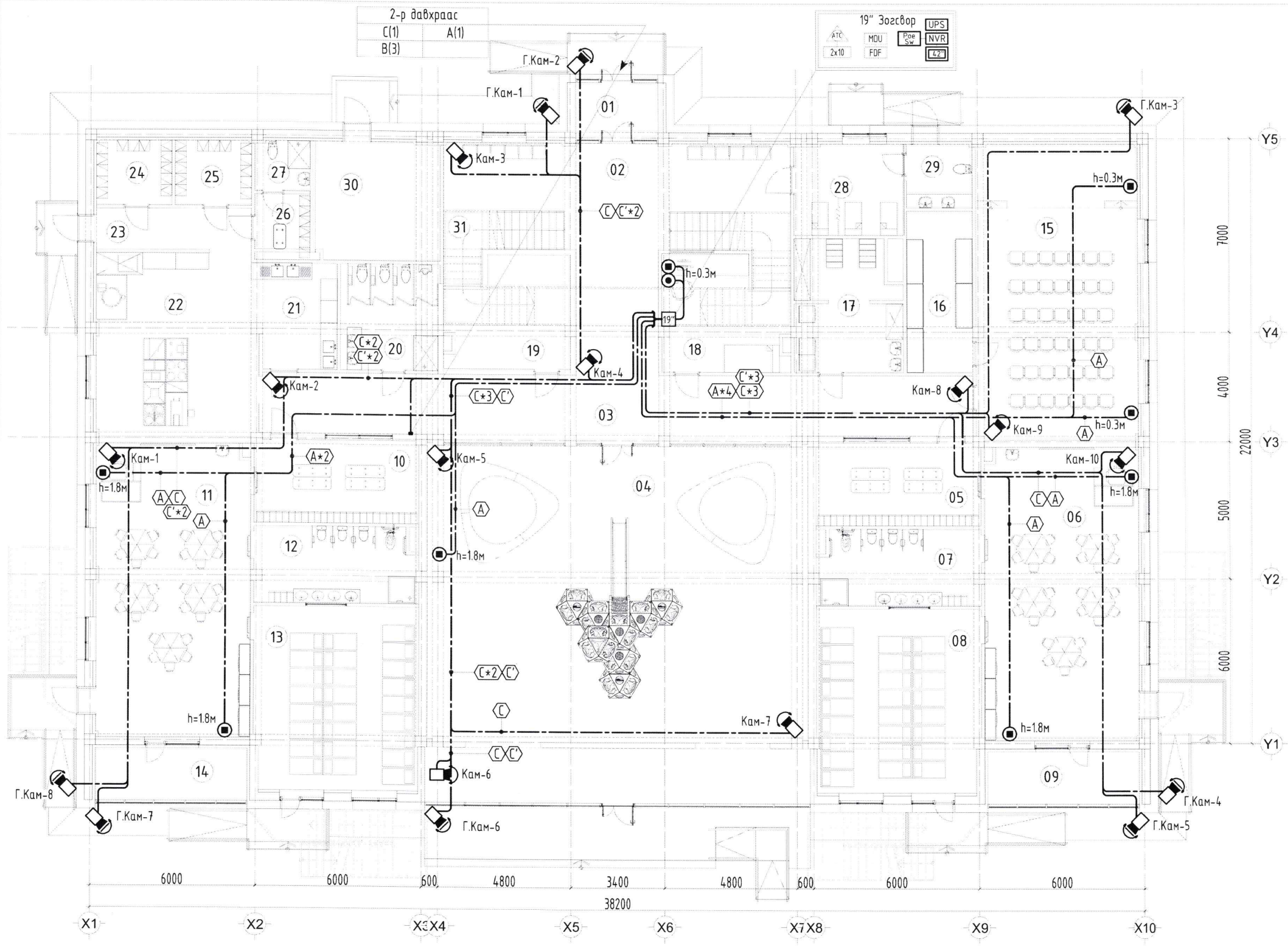

ӨРӨӨНИЙ ТОДОРХОЙЛОЛТ

№	ӨРӨӨНИЙ НЭР	Талбай м2
01	Гонх	6,20
02	Үүдний хэсэг	36,17
03	Хонгил	74,32
04	Өвлийн тоглоомын талбай	171,54
05	Хувцас солих өрөө	19,06
06	Булгийн өрөө	60.86
07	Ариун цэврийн өрөө	17,11
08	Унтлагын танхим	40,47
09	Халаалтын гонх 10.45/70%/	7,28
10	Хувцас солих өрөө	19,06
11	Булгийн өрөө	60.86
12	Ариун цэврийн өрөө	17,11
13	Унтлагын өрөө	40,47
14	Халаалтын гонх 10.45/70%/	7,28
15	Урлаг заал	61,70
16	Урлаг заал /агуулах/	14,18
17	Цэвэр даавуу угаах хатаах индүүдэх өрөө	18,83
18	Харуулын өрөө	17,68
19	Цахилгаан техникийн өрөө	16.64
20	Ариун цэврийн өрөө	13.67
21	Цэвэрлэх хэсэг	12,75
22	Гал тогоо	37.13
23	Хонгил	8.58
24	Агуулах	6.37
25	Хүйтэн агуулах	6.38
26	Хувцас солих өрөө	3.97
27	Ариун цэврийн өрөө	3.56
28	Тусгаарлах өрөө	13.00
29	Ариун цэврийн өрөө	5.5
30	Техникийн өрөө	19,39
31	Шатны хонгил	33,66
	НИЙТ	870.8

Y-11
2024.03.22

ЗӨВШӨӨРӨЛЦСӨН		
БА		Э.Дагвадорж
ББ		М.Золбоо
ХАС		М.Халиун
ЦБУ		Т.Оюунболор
ХТ, ДГ		Т.Галбадрах

ELECBEE
"Элекбий" ХХК
Elecbee.llc@gmail.com
Утас: 9401-4007

Дархан Чул аймаг, Дархан хот.
"100 ХҮҮХДИЙН ЭРЧИМ ХҮЧНИЙ ӨНДӨР ХЭМНЭЛТЭД ЦЭЦЭРЛЭГИЙН БАРИЛГА"

1-р давхрын интернет сүлжээ, хотын телефон, хяналтын камерын системийн байгууламт

Инженер		Э.Отгонцоож	ЕГ Шифр: GDB-005/2023	Масштаб: М1:150	Огноо: 2024/01/19
Гүйцэтгэсэн		Э.Отгонцоож			
Шалгасан		М.Пүрэвмөнх	ТГ Шифр: EL-23-АЗ-84	Зургийн дугаар: ХД-5	Бүх хуудас: 8

2-р давхрын интернет сүлжээ, хотын телефон, хяналтын камерын системийн байгууламт

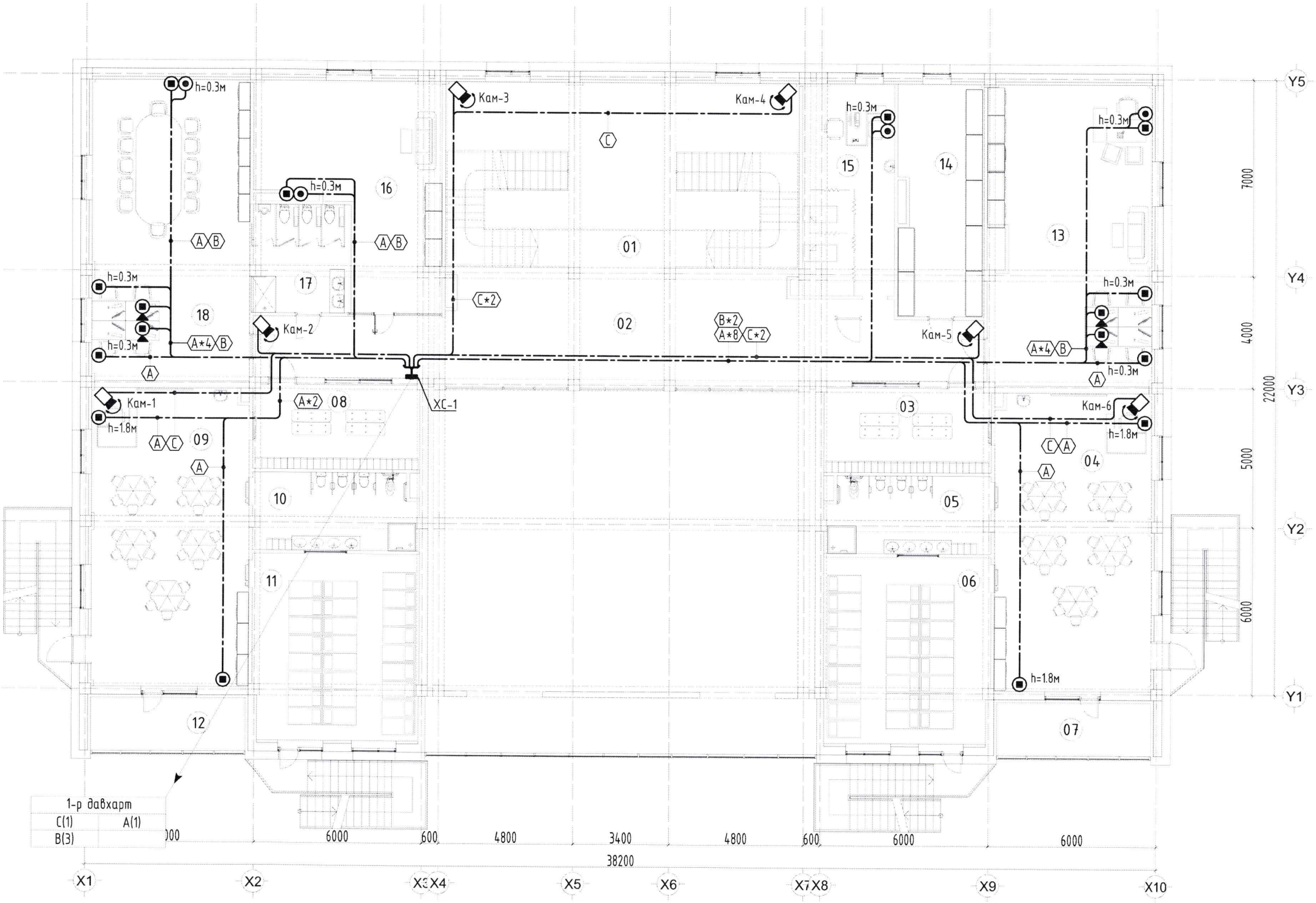

ӨРӨӨНИЙ ТОДОРХОЙЛОЛТ

№	ӨРӨӨНИЙ НЭР	Талбай м2
01	Шатны хонгил	33,66
02	Хонгил	84,86
03	Хувцас солих өрөө	19,06
04	Булгийн өрөө	60,86
05	Ариун цэврийн өрөө	17,11
06	Унтлагын өрөө	40,47
07	Халаалтын гонх 10.45/70%/	7,28
08	Хувцас солих өрөө	19,06
09	Булгийн өрөө	60,86
10	Ариун цэврийн өрөө	17,11
11	Унтлагын өрөө	40,47
12	Халаалтын гонх 10.45/70%/	7,28
13	Санхүү аж ахуйн өрөө	59,54
14	Агуулах	24,74
15	Эмч,үзлэгийн өрөө	24.76
16	Эрхлэгчийн өрөө	40.29
17	Ариун цэврийн өрөө	13.67
18	Багш нарын өрөө	58,07
НИЙТ		629.2

Y-11
2024.03.22

ЗӨВШӨӨРӨЛСӨН		
БА		Э.Дагвадорж
ББ	Золбоо	М.Золбоо
ХАС		М.Халиун
ЦБУ	Т.Оюунболор	Т.Оюунболор
ХТ, ДГ		Т.Галбадрах

ELECBEE
"Элекбий" ХХК
Elecbee.llc@gmail.com
Утас: 9401-4007

Дархан Чул аймаг, Дархан хот.
"100 ХҮҮХДИЙН ЗРЧИМ ХҮЧНИЙ ӨНДӨР ХЭМНЭЛТЭД ЦЭЦЭРЛЭГИЙН БАРИЛГА"

2-р давхрын интернет сүлжээ, хотын телефон, хяналтын камерын системийн байгууламт

Инженер		Э.Отгонцоож	ЕГ Шифр: GDB-005/2023	Масштаб: М1:150	Огноо: 2024/01/19
Гүйцэтгэсэн		Э.Отгонцоож			
Шалгасан		М.Пүрэвмөнх	ТГ Шифр: EL-23-АЗ-84	Зургийн дугаар: ХД-6	Бүх хуудас: 8

1-р давхрын галын дохиолол, зарлан мэдээлэх системийн байгуулалт

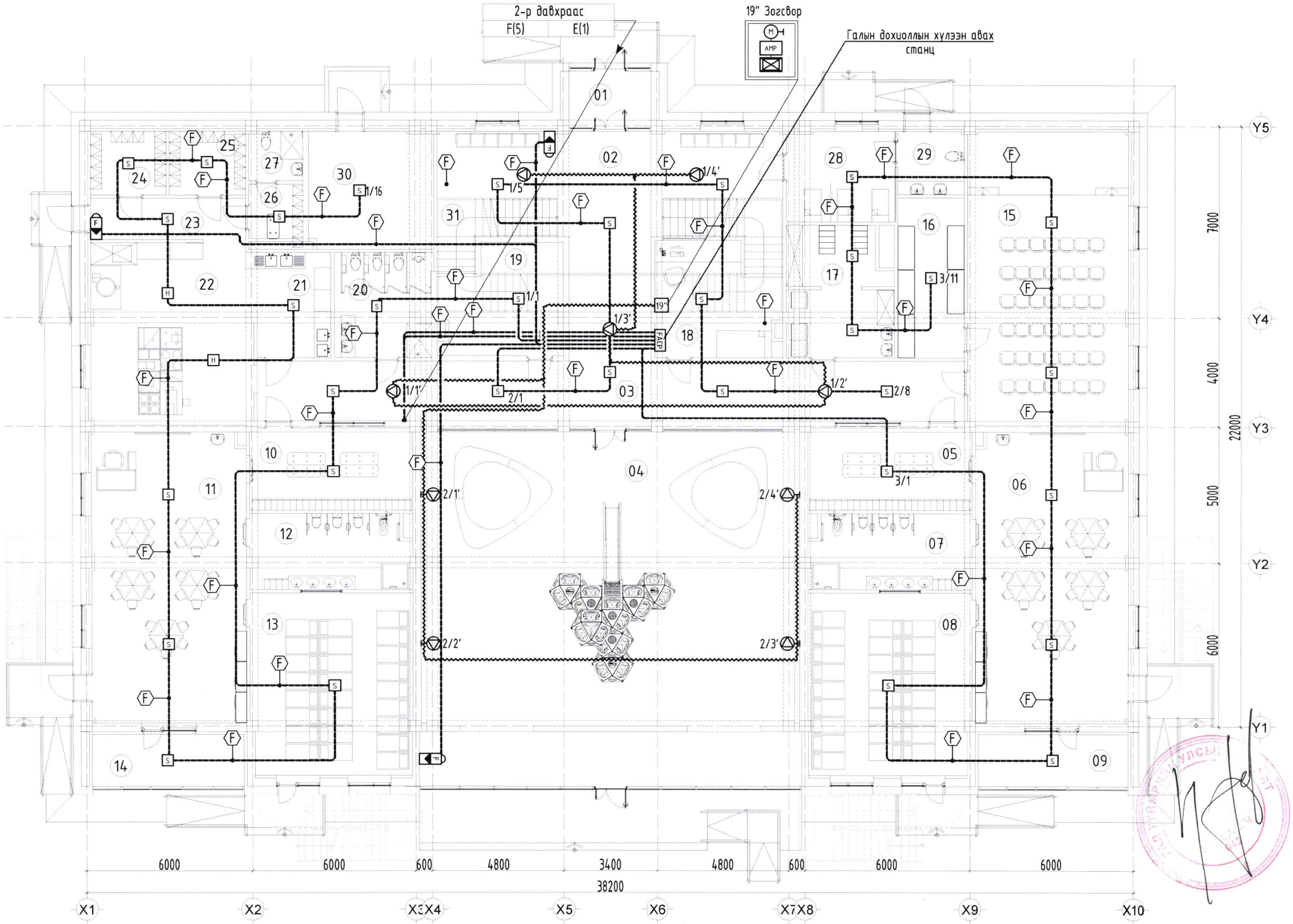

ӨРӨӨНИЙ ТОДОРХОЙЛОЛТ		
№	ӨРӨӨНИЙ НЭР	Талбай м2
01	Гонх	6,20
02	Үүдний хэсэг	36,17
03	Хонгил	74,32
04	Өвлийн тоглоомын талбай	171,54
05	Хувцас солих өрөө	19,06
06	Бүлгийн өрөө	60.86
07	Ариун цэврийн өрөө	17,11
08	Унтлагын танхим	40,47
09	Халаалтын гонх 10.45/70%/	7,28
10	Хувцас солих өрөө	19,06
11	Бүлгийн өрөө	60.86
12	Ариун цэврийн өрөө	17,11
13	Унтлагын өрөө	40,47
14	Халаалтын гонх 10.45/70%/	7,28
15	Урлаг заал	61,70
16	Урлаг заал /агуулах/	14,18
17	Цэвэр даавуу угаах хатаах индүүдэх өрөө	18,83
18	Харуулын өрөө	17,68
19	Цахилгаан техникийн өрөө	16.64
20	Ариун цэврийн өрөө	13.67
21	Цэвэрлэх хэсэг	12,75
22	Гал тогоо	37.13
23	Хонгил	8.58
24	Агуулах	6.37
25	Хүйтэн агуулах	6.38
26	Хувцас солих өрөө	3.97
27	Ариун цэврийн өрөө	3.56
28	Тусгаарлах өрөө	13.00
29	Ариун цэврийн өрөө	5.5
30	Техникийн өрөө	19,39
31	Шатны хонгил	33,66
НИЙТ		870.8

4-11
2024.03.22

ЗӨВШӨӨРӨЛЦСӨН		
БА		Э.Дагвадорж
ББ	Золбоо	М.Золбоо
ХАС		М.Халиун
ЦБУ	Т.Оюунболор	Т.Оюунболор
ХТ, ДГ		Т.Галбадрах

ELECBEE
"Элекбий" ХХК
Elecbee.llc@gmail.com
Утас: 9401-4007

Дархан Уул аймаг, Дархан хот.
"100 ХҮҮХДИЙН ЭРЧИМ ХҮЧНИЙ ӨНДӨР ХЭМНЭЛТЭД ЦЭЦЭРЛЭГИЙН БАРИЛГА"

1-р давхрын галын дохиолол, зарлан мэдээлэх системийн байгуулалт

Инженер		Э.Отгонцоож	ЕГ Шифр: GDB-005/2023	Масштаб: M1:150	Огноо: 2024/01/19
Гүйцэтгэсэн		Э.Отгонцоож	ТГ Шифр: EL-23-A3-84	Зургийн дугаар: ХД-7	Бүх хуудас: 8
Шалгасан		М.Пүрэвмөнх			

2-р давхрын галын дохиолол, зарлан мэдээлэх системийн байгууламж

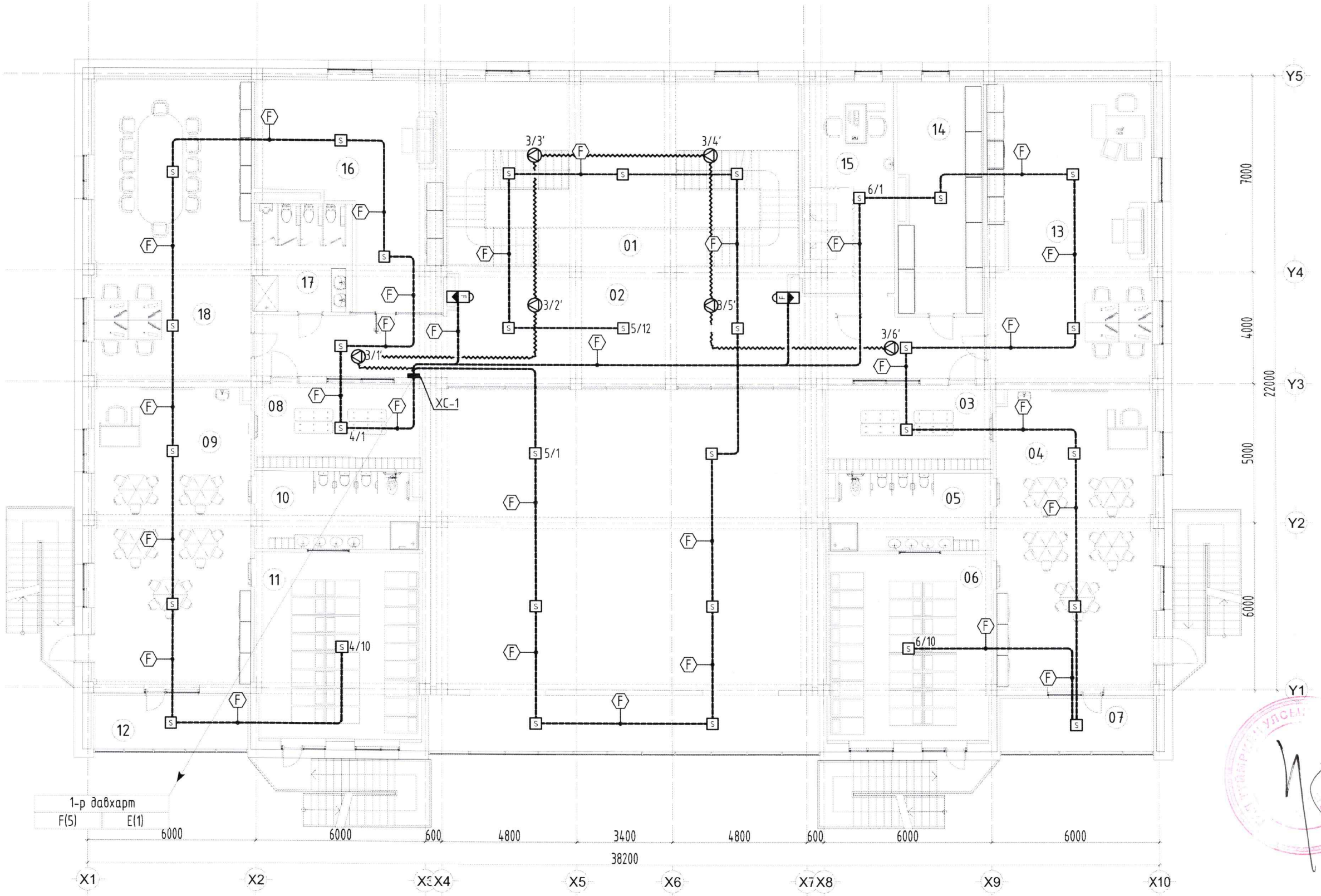

ӨРӨӨНИЙ ТОДОРХОЙЛОЛТ

№	ӨРӨӨНИЙ НЭР	Талбай м2
01	Шатны хонгил	33,66
02	Хонгил	84,86
03	Хувцас солих өрөө	19,06
04	Бүлгийн өрөө	60,86
05	Ариун цэврийн өрөө	17,11
06	Унтлагын өрөө	40,47
07	Халаалтын гонх 10.45/70%/	7,28
08	Хувцас солих өрөө	19,06
09	Бүлгийн өрөө	60,86
10	Ариун цэврийн өрөө	17,11
11	Унтлагын өрөө	40,47
12	Халаалтын гонх 10.45/70%/	7,28
13	Санхүү аж ахуйн өрөө	59,54
14	Агуулах	24,74
15	Эмч,үзлэгийн өрөө	24.76
16	Эрхлэгчийн өрөө	40.29
17	Ариун цэврийн өрөө	13.67
18	Багш нарын өрөө	58,07
	НИЙТ	629.2

Ч-4
2024.03.22

ЗӨВШӨӨРӨЛЦСӨН		
БА		Э.Дагвадорж
ББ		М.Золбоо
ХАС		М.Халиун
ЦБУ		Т.Оюунболор
ХТ, ДГ		Т.Галбадрах

ELECBEE
"Элекбий" ХХК
Elecbee.llc@gmail.com
Утас: 9401-4007

Дархан Чул аймаг, Дархан хот.
"100 ХҮҮХДИЙН ЭРЧИМ ХҮЧНИЙ ӨНДӨР ХЭМНЭЛТЭД ЦЭЦЭРЛЭГИЙН БАРИЛГА"
2-р давхрын галын дохиолол, зарлан мэдээлэх системийн байгууламж

			ЕГ Шифр:	Масштаб:	Огноо:
Инженер		Э.Отгонцоож	GDB-005/2023	М1:150	2024/01/19
Гүйцэтгэсэн		Э.Отгонцоож	ТГ Шифр:	Зургийн дугаар:	Бүх хуудас:
Шалгасан		М.Пүрэвмөнх	EL-23-А3-84	ХД-8	8