КИНГСИЙ ИНЖЕНЕР ЭНД КОНСТРАКШН ХХК

Барилгын зураг төслийн тусгай зөвшөөрлийн дугаар: ЗТ18-65/24
Хаяг: Улаанбаатар хот, Хан-Уул дүүрэг, 3-р хороо, Энгельсийн гудамж, 5-р байр
Хан-Өргөө оффис, 901 тоот
Утас: 98111987, 77190404

ЕГ Шифр: КС 01-12/24

(Завхан аймаг, Ургамал сум, 4-р баг)

"НОГООН БАЙГУУЛАМЖИЙГ НЭМЭГДҮҮЛЭХ, ЭЛС НҮҮДЛИЙГ СААРМАГЖУУЛАХ ТОХИЖИЛТ"-ЫН АЖИЛ

(ажлын зураг)

БОЛОВСРУУЛСАН:

Захирал /Л.Баасанхүү/

Зургийн ерөнхий инженер /Н.Ирмүүн/

ЗАХИАЛАГЧ:

Завхан аймгийн Ургамал сумын засаг дарга /Г.Гэрэлт-Од/

ЗӨВШӨӨРӨЛЦСӨН:

Завхан аймгийн ерөнхий архитектор /Х.Дэлгэрдалай/

Завхан аймгийн ГХБХБГазрын дарга /Д.Анхтэс/

ХЯНАСАН:

Завхан аймгийн онцгой байдлын газрын дарга, ГХУХ-ын ахлах байцаагч, хурандаа /Ө.Болд/

Улаанбаатар хот
2024 он

Сунгчийн хэвлэсэн огноо: 2024/02/26

БАЙРШИЛЫН СХЕМ

МОНГОЛ УЛС

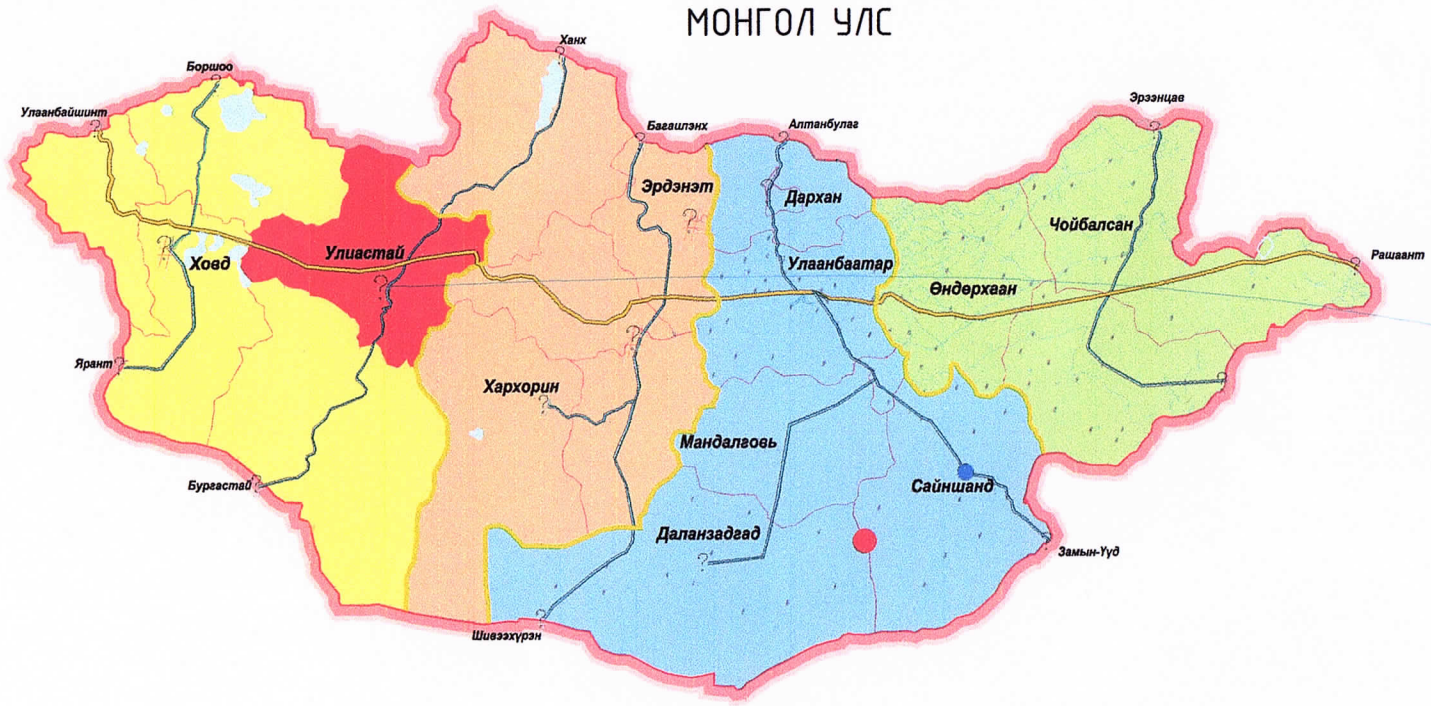

БАРУУН БҮС

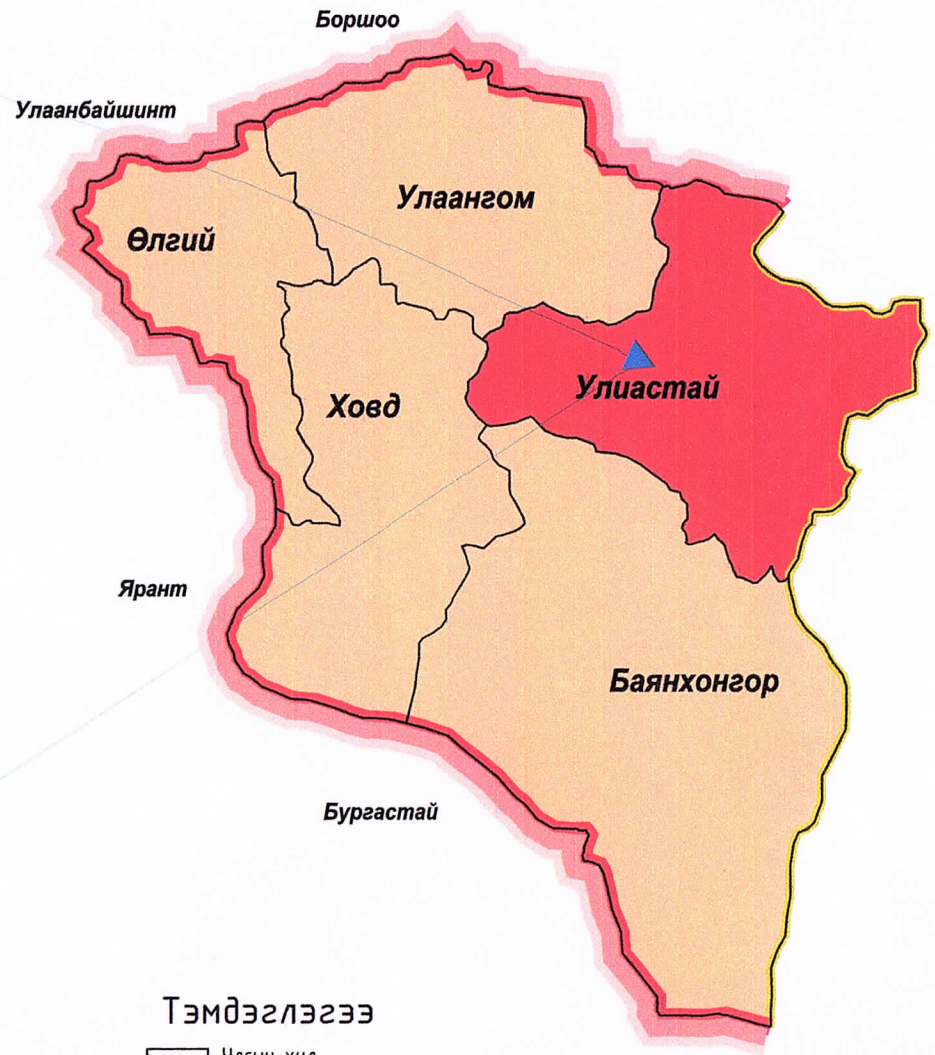

Байршлын схем

Тэмдэглэгээ

- Улсын хил
- Бүс нутгийн хил
- Аймгийн хил
- Авто зам
- Төмөр зам
- Нуур
- Гол мөрөн
- Аймнийн хил
- Сумын хил
- Төлөвлөлтийн суурин

KINGSEA E&C Consulting group Co.,Ltd Хаяг: Улаанбаатар,ХУД.3-р хороо. Энгэльсийн гудамж, 5-р байр. Хан-Өргөө оффис, 901 тоот Утас: 98111987, 77190404	Завхан аймгийн Ургамал сум, Хүнгүй 4-р баг. "НОГООН БАЙГУУЛАМЖИЙГ НЭМЭГДҮҮЛЭХ, ЭЛСНИЙ НҮҮДЛИЙГ СААРМАГЖУУЛАХ ТОХИЖИЛТ"-ЫН АЖИЛ				
	ХЭСЭГЛЭСЭН ЕРӨНХИЙ ТӨЛӨВЛӨГӨӨ				Үе шат: А3
	Архитектор	О.Сувд-Эрдэнэ	Е.Г.Шифр: КС 01-12/24	Масштаб: М1:100	Огноо: 2024-3-28
	Гүйцэтгэсэн	О.Сувд-Эрдэнэ	Т.Г.Шифр:	Зургийн дугаар:	Хуудас: 5
Кингсий инженер энд констракшн консалтинг групп ХХК	Шалгасан	О.Энхжин			А2

БАТЛАВ.
ЗАВХАН АЙМГИЙН ЕРӨНХИЙ АРХИТЕКТОР ...../Х.Дэлгэрдалай/

ЗАВХАН АЙМГИЙН УРГАМАЛ СУМЫН ЗАСАГ ДАРГА ...../Г.Гэрэлт-Од/

Үндэслэл:
Завхан аймаг Ургамал сумын засаг даргын 202. оны .. дугаар сарын .. ны өдрийн захирамж, Монгол Улсын Засаг Захиргаа, нутаг дэвсгэрийн нэгж, түүний удирдлагын тухай хуулийн 66 дүгээр зүйлийн 66.1. дахь заалт, Газрын тухай хуулийн 21 дүгээр зүйл 21.4.3, Тэрбум мод үндэсний хөтөлбөрийн хүрээнд цөлжилтийг бууруулах чиглэлээр мод тарих хөтөлбөрийг үндэслэн 2024оны 3-р сард барилгын зураг төслийн "Кингсий инженер энд констракшн консалтинг групп" ХХК-д боловсруулав.

Д/Д	ТОДОРХОЙЛОЛТ:	Тайлбар
1.	Гүний худаг	Төлөвлөж буй
2.	Сүүдрэвч	Төлөвлөж буй
3.	Зам талбай, Зогсоол	Төлөвлөж буй
4.	Ногоон бэлгэцлэлтэй (Зүлэг)	Төлөвлөж буй
5.	Мод үржүүлэх талбай	Төлөвлөж буй

ЕРӨНХИЙ ТӨЛӨВЛӨГӨӨ М1:500

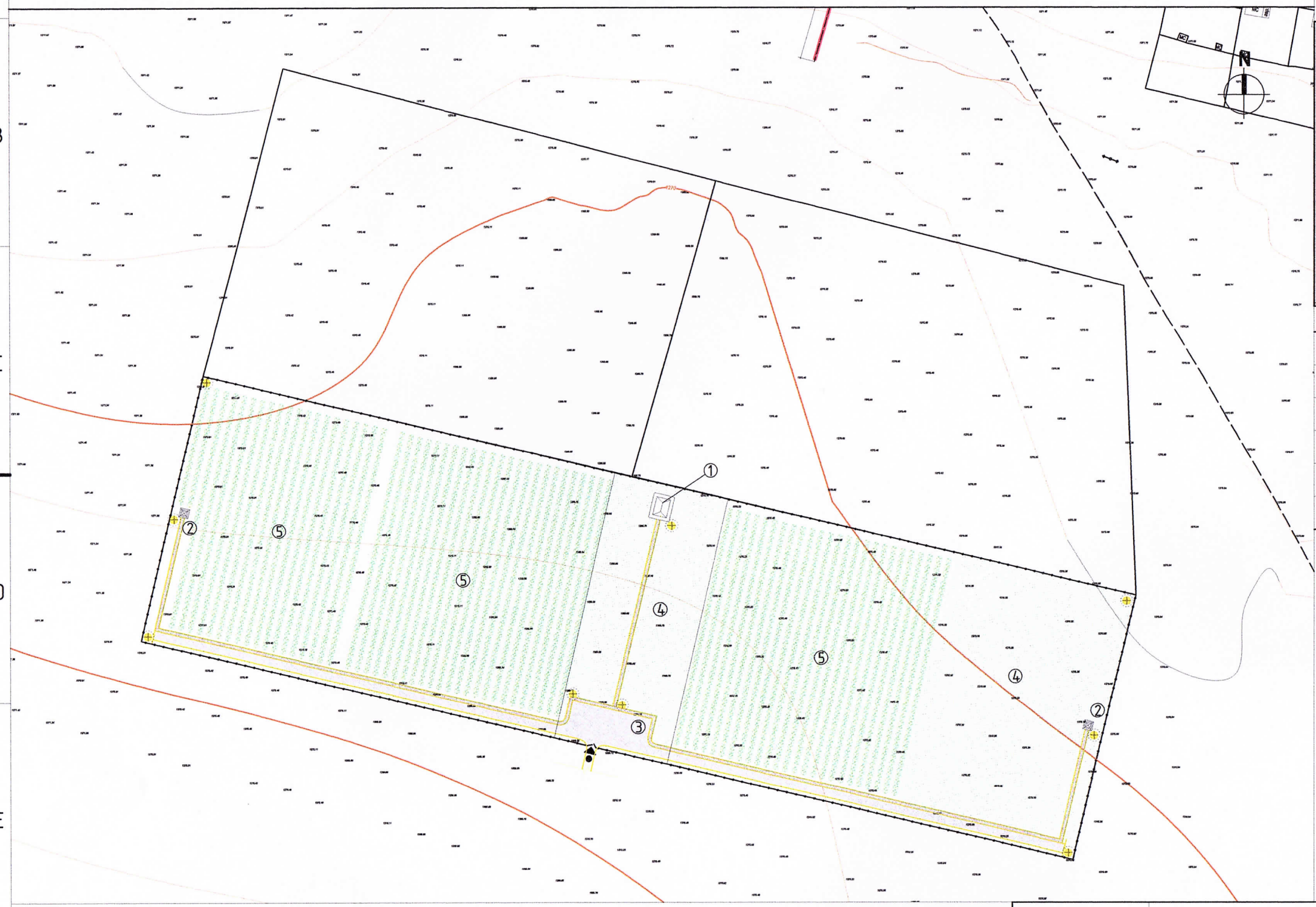

Байршилын схем (Ургамал сум)

ТАЛБАЙН БАЛАНС:

Д/Д	Үзүүлэлт	Хэмжих нэгж	Тоо хэмжээ
1.	Хашааны нийт талбай	$м^2$	5га
2.	Зам талбай, зогсоол	$м^2$	2100
3.	Мод тарих талбай 3000	$м^2$	3.2га
3.	Ногоон байгууламж	$м^2$	1.4га

ТАНИХ ТЭМДЭГ:

- Төлөвлөгдөж Зам,
- Төлөвлөгдөж явган хүний зам
- Төлөвлөгдөж Зүлэг
- Төлөвлөгдөж буй мод
- Төлөвлөж буй талбайн гэрэлтүүлэг
- Барилгажих талбайн хязгаар /Хашаа/
- 1186.71 Хар горизонталь

KINGSEA E&C
Consulting group Co.,Ltd
Хаяг: Улаанбаатар,ХУД.3-р хороо. Энгэльсийн гудамж, 5-р байр. Хан-Өргөө оффис. 901 тоот
Утас: 98111987, 77190404
Кингсий инженер энд констракшн консалтинг групп ХХК

Завхан аймгийн Ургамал сум, Хүнгүй 4-р баг.
"НОГООН БАЙГУУЛАМЖИЙГ НЭМЭГДҮҮЛЭХ, ЭЛСНИЙ НҮҮДЛИЙГ СААРМАГЖУУЛАХ ТОХИЖИЛТ"-ЫН АЖИЛ

ХЭСЭГЛЭСЭН ЕРӨНХИЙ ТӨЛӨВЛӨГӨӨ					Ye шат: А3
Архитектор		О.Сувд-Эрдэнэ	Е.Г.Шифр: КС 01-12/24	Масштаб: М1:500	Огноо: 2024-3-28
Гүйцэтгэсэн		О.Сувд-Эрдэнэ	Т.Г.Шифр:	Зургийн дугаар: ЕТ-02	Хуудас: 5
Шалгасан		О.Энхжин			

А2

Д/Д	ТОДОРХОЙЛОЛТ:	Тайлбар
1.	Гуний худаг	Төлөвлөж буй
2.	Сүүдрэвч	Төлөвлөж буй
3.	Зам талбай, Зогсоол	Төлөвлөж буй
4.	Ногоон бүсийг ашиглах (Зүлэг)	Төлөвлөж буй
5.	Мод ургүүлэх талбай	Төлөвлөж буй

УЛААН ШУГАМ

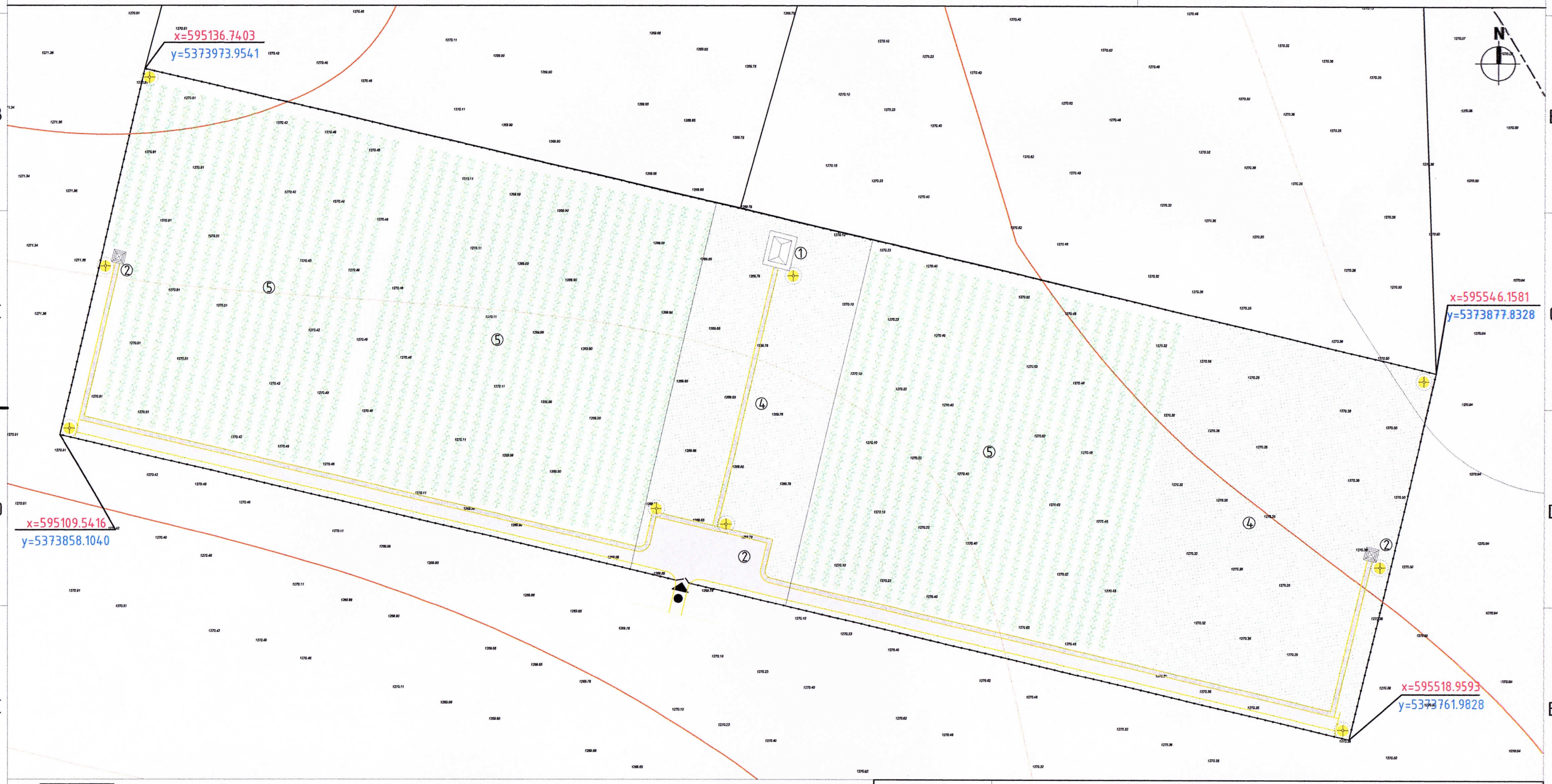

Төлөвлөгдөж Зам,

Төлөвлөгдөж явган хүний зам

Төлөвлөгдөж Зүлэг

Төлөвлөгдөж буй мод

Төлөвлөж буй талбайн гэрэлтүүлэг

KINGSEA E&C
Consulting group Co.,Ltd
Хаяг: Улаанбаатар,ХУД,3-р хороо. Энхтайвны гудамж, 5-р байр. Хан-Өргөн оффис, 901 тоот
Утас: 98111987, 77190404
Кингсий инженер энд констракшн консалтинг групп ХХК

Завхан аймгийн Ургамал сум, Хүнгүй 4-р баг.

"НОГООН БАЙГУУЛАМЖИЙГ НЭМЭГДҮҮЛЭХ, ЭЛСНИЙ НҮҮДЛИЙГ СААРМАГЖУУЛАХ ТОХИЖИЛТ"-ЫН АЖИЛ

ХЭСЭГЛЭСЭН ЕРӨНХИЙ ТӨЛӨВЛӨГӨӨ

Архитектор		О.Сувд-Эрдэнэ	Е.Г.Шифр: КС 01-12/24	Масштаб:	Огноо: 2024-3-28
Гүйцэтгэсэн		О.Сувд-Эрдэнэ	Т.Г.Шифр:	Зургийн дугаар: ЕТ-03	Хуудас: 5
Шалгасан		О.Энхжин			

Ye шал: A3

A2

Д/Д	ТОДОРХОЙЛОЛТ:	Тайлбар
1.	Гуний худаг	Төлөвлөж буй
2.	Сүүдрэвч	Төлөвлөж буй
3.	Зам талбай, Зогсоол	Төлөвлөж буй
4.	Ногоон бхйгууламж (Зүлэг)	Төлөвлөж буй
5.	Мод үржүүлэх талбай	Төлөвлөж буй

ЗАЙ ХЭМЖЭЭ

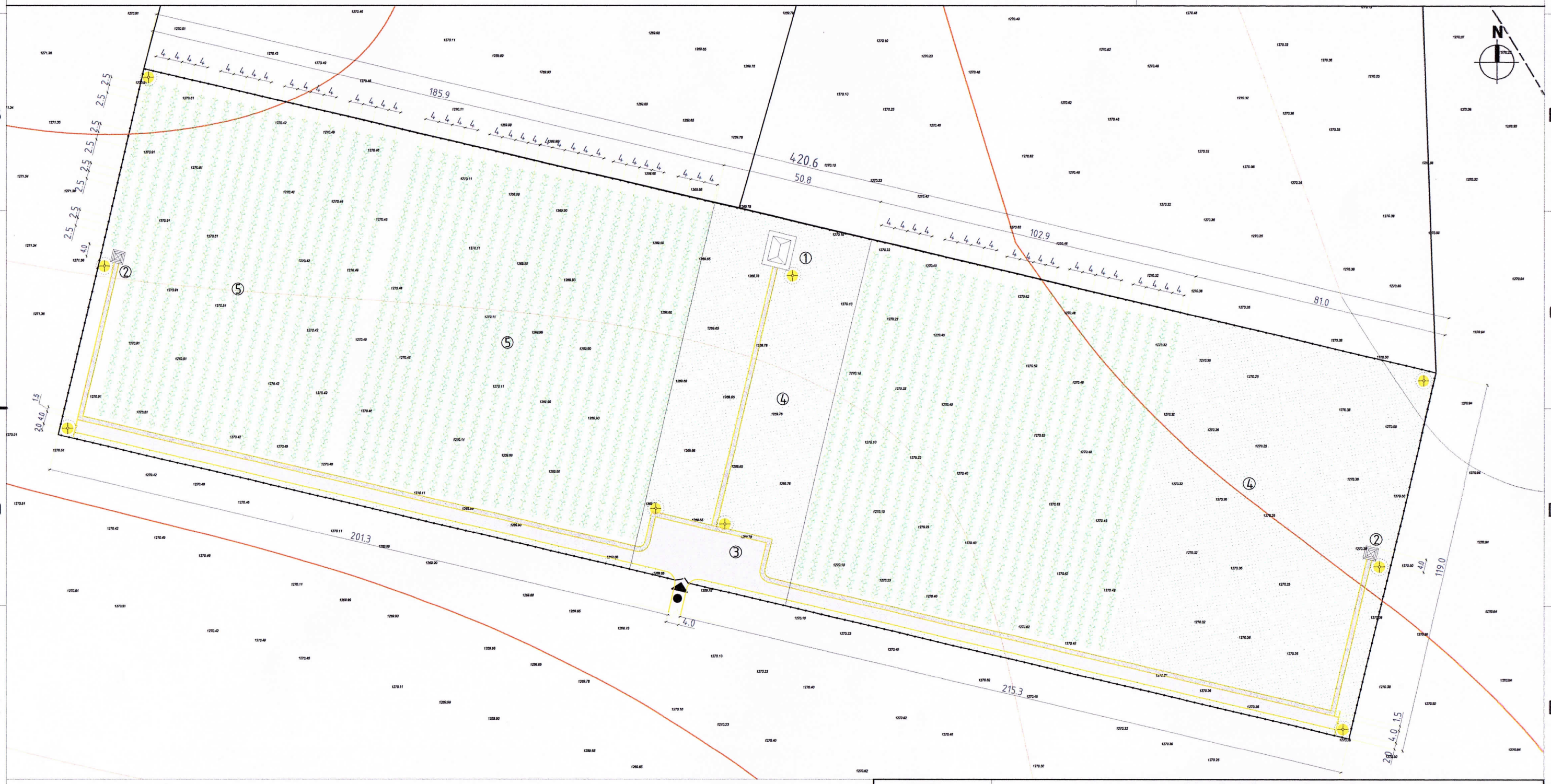

Завхан аймгийн Ургамал сум, Хүнгүй 4-р баг.

"НОГООН БАЙГУУЛАМЖИЙГ НЭМЭГДҮҮЛЭХ, ЭЛСНИЙ НҮҮДЛИЙГ СААРМАГЖУУЛАХ ТОХИЖИЛТ"-ЫН АЖИЛ

ХЭСЭГЛЭСЭН ЕРӨНХИЙ ТӨЛӨВЛӨГӨӨ

Үе шат: АЗ

Архитектор		О.Сүвд-Эрдэнэ	Е.Г.Шифр: КС 01-12/24	Масштаб:	Огноо: 2024-3-28
Гүйцэтгэсэн		О.Сүвд-Эрдэнэ	Т.Г.Шифр:	Зургийн дугаар: ЕТ-04	Хуудас: 5
Шалгасан		О.Энхжин			

KINGSEA E&C
Consulting group Co.,Ltd
Хаяг: Улаанбаатар.ХУД.3-р хороо. Экельсийн гудамж, 5-р байр. Хан-Вуден офис. 901 тоот
Утас: 98111987, 77190404

Кингсий инженер энд конструкшн консалтинг групп ХХК

А2

Д/Д	ТОДОРХОЙЛОЛТ:	Тайлбар
1.	Гуний худаг	Төлөвлөж буй
2.	Сүүдрэвч	Төлөвлөж буй
3.	Зам талбай, Зогсоол	Төлөвлөж буй
4.	Ногоон бүсийг хамгаалах (Зүлэг)	Төлөвлөж буй
5.	Мод ургуулах талбай	Төлөвлөж буй

СҮҮДРЭВЧ

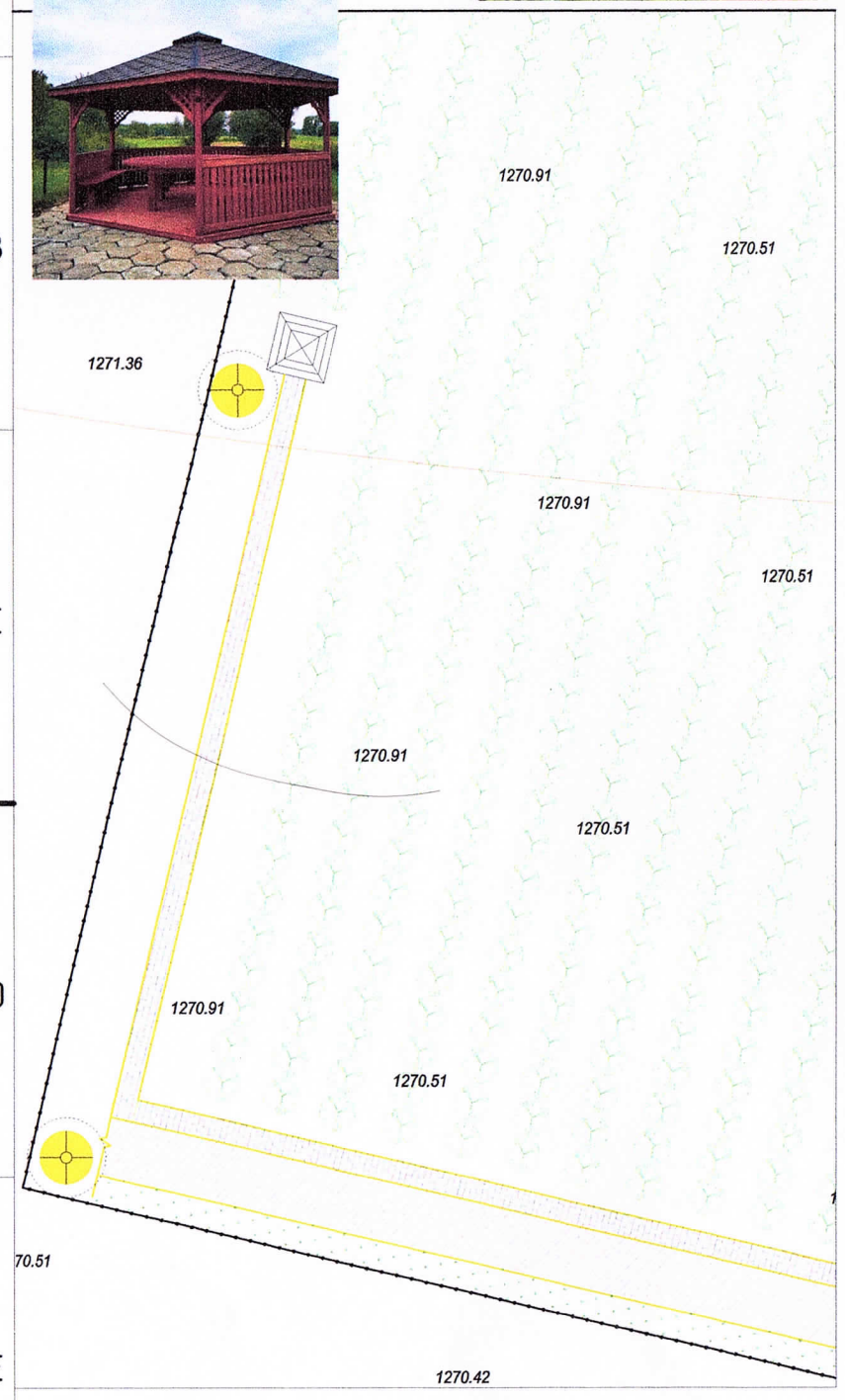

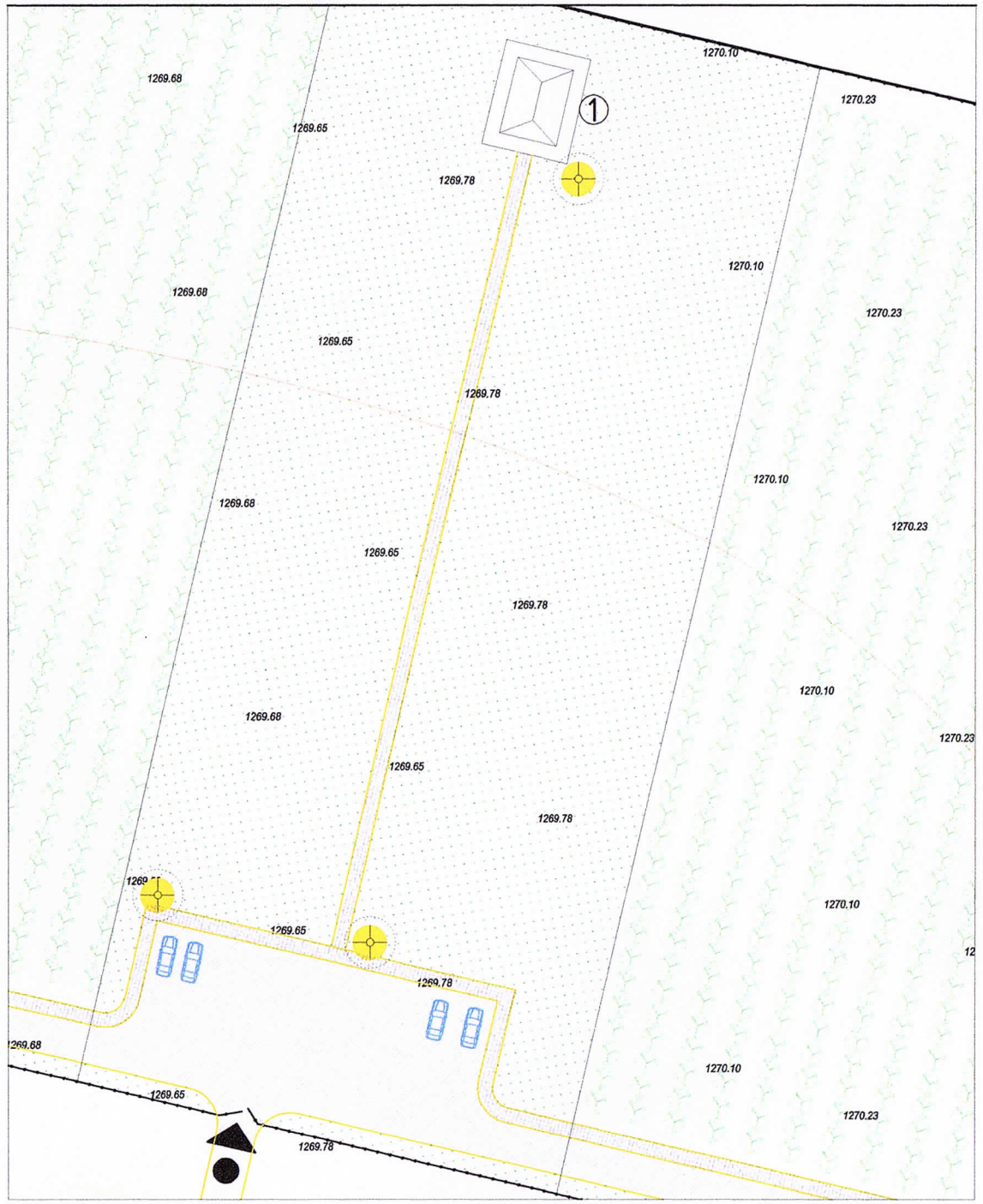

ЯВГАН ХҮНИЙ ЗАМ ТАЛБАЙ

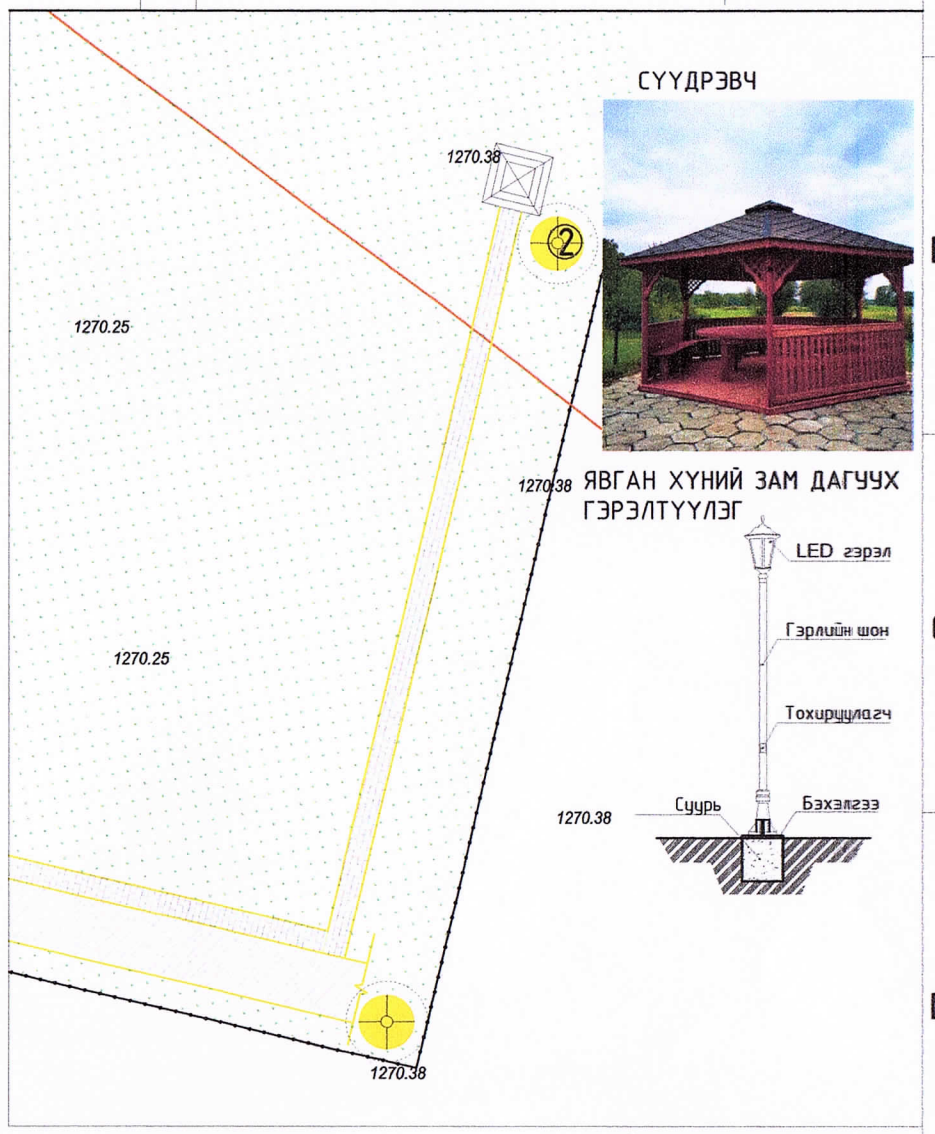

ТАЛБАЙН ХАШАА

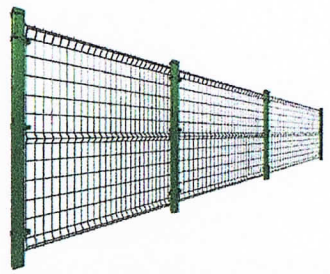

СҮҮДРЭВЧ

ЯВГАН ХҮНИЙ ЗАМ ДАГУУХ ГЭРЭЛТҮҮЛЭГ

ТАЛБАЙН 4ТАЛД БАЙРЛУУЛАН ГЭРЭЛТҮҮЛЭХ ГЭРЭЛ

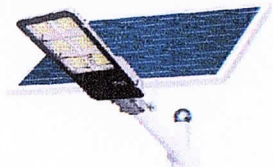

- Төлөвлөгдөж Зам,
- Төлөвлөгдөж явган хүний зам
- Төлөвлөгдөж Зүлэг
- Төлөвлөгдөж буй мод
- Төлөвлөж буй талбайн гэрэлтүүлэг

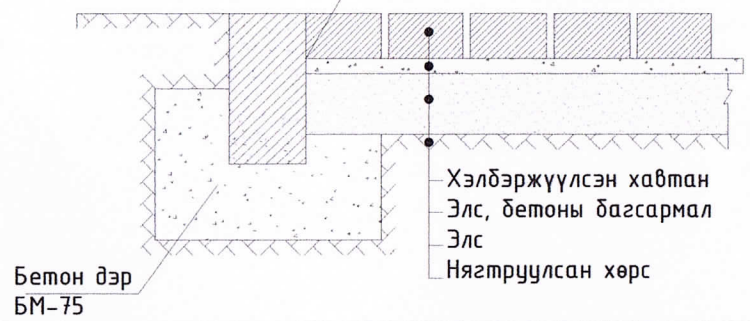

KINGSEA E&C Consulting group Co.,Ltd Хаяг: Улаанбаатар,ХУД.3-р хороо. Энхэлийн гудамж, 5-р байр. Хан-Өргөө оффис, 901 тоот Утас: 98111987, 77190404 Кингсий инженер энд констракшн консалтинг групп ХХК	Завхан аймгийн Ургамал сум, Хүнгүй 4-р баг. "НОГООН БАЙГУУЛАМЖИЙГ НЭМЭГДҮҮЛЭХ, ЭЛСНИЙ НҮҮДЛИЙГ СААРМАГЖУУЛАХ ТОХИЖИЛТ"-ЫН АЖИЛ				
	ХЭСЭГЛЭСЭН ЕРӨНХИЙ ТӨЛӨВЛӨГӨӨ				Үе шат: А3
	Архитектор	О.Сувд-Эрдэнэ	Е.Г.Шифр: КС 01-12/24	Масштаб:	Огноо: 2024-3-28
	Гүйцэтгэсэн	О.Сувд-Эрдэнэ	Т.Г.Шифр:	Зургийн дугаар: ЕТ-05	Хуудас: 5
	Шалгасан	О.Энхжин			

А2

КИНГСИЙ ИНЖЕНЕР ЭНД КОНСТРАКШН ХХК

Барилгын зураг төслийн тусгай зөвшөөрлийн дугаар: ЗТ18-65/24
Хаяг: Улаанбаатар хот, Хан-Уул дүүрэг 3-р хороо, Энгельсийн гудамж 5-р байр,
Хан-Өргөө оффис, 901 тоот
Утас: 77190404, 98111987

ЕГ Шифр: КС 01-12/24

(Завхан аймаг. Ургамал сум. Хүнгүй 4-р баг)

"НОГООН БАЙГУУЛАМЖИЙГ НЭМЭГДҮҮЛЭХ, ЭЛСНИЙ НҮҮДЛИЙГ СААРМАГЖУУЛАХ ТОХИЖИЛТ"-Н АЖИЛ

(УС ХАНГАМЖ-УС)
(ажлын зураг)

БОЛОВСРУУЛСАН:

Гүйцэтгэсэн инженер Л.Баасанхүү

КИНГСИЙ ИНЖЕНЕР ЭНД КОНСТРАКШН КОНСАЛТИНГ ГРУПП ХХК
MONGOLIA
KINGSEA E&C
Consulting group Co.,Ltd
1119281476
4129989 СБА2428
УЛААНБААТАР ХОТ

Улаанбаатар хот
2024 он

Суулчийн хэвлэсэн огноо: 2024/03/30

ТАЙЛБАР

1. Зургийн үндэслэл:

Завхан аймаг. Ургамал сум. Хүнгүй 4-р багын нутаг дэвсгэрт баригдах "НОГООН БАЙГУУЛАМЖИЙГ НЭМЭГДҮҮЛЭХ, ЭЛСНИЙ НҮҮДЛИЙГ СААРМАГЖУУЛАХ ТОХИЖИЛТ"-н ажлын усалгааны шугамын ажлын зураг төслийг боловсруулав. Зураг төслийг дор дурдсан баримт материалууд болон норм дүрэм, стандартад тулгуурлан боловсруулав.

Үүнд:

1. Завхан аймаг. Ургамал сумын дэвсгэр
2. БНбД 40-01-14 "Ариутгах татуургын гадна сүлжээ ба байгууламж"
3. БНбД 30-01-04 "Хот тосгоны төлөвлөлт, барилгажилт"
4. БНбД 40-04-16 "Гадна ус хангамж, ариутгах татуургын сүлжээ, түүний барилга байгууламж"
5. БД 12-101-05 "Барилга угсралтын ажилд мөрдөгдөх хөдөлмөрийн аюулгүй ажиллагааны үлгэрчилсэн заавар
6. БД 40-102-06 "Ус хангамж, ариутгах татуургын сүлжээний хуванцар хоолойг төсөөлөх ба угсрах
7. Үндны усны чанар MNS 0900 2018 стандарт
8. Хот суурины ус хангамж, ариутгах татуургын ашиглалтын тухай хууль
9. MNS 3241-2013 Ус хангамж, ариутгах татуургын гадна шугам сүлжээний ажлын зураг

1. Ус хангамж:

Гүний худгаас нөөцийн саваар дамжин усалгааны систем тэжээгдэнэ. Усалгааны гол ба салбар шугамд HDPE хуванцар хоолойг төлөвлөв. Гол түгээх хоолойг Ф80-аар, салбар шугамыг Ф50 хийхээр төлөвлөв. Салбар шугамд 27 метрийн зайтай ус авах цоргийг байршуулав. Ус авах цоргоос уян Ф25 хоолойгоор усалгааг хийхээр төлөвлөв.

2. Шугам хоолойн угсралт:

Ус хангамж, ариутгах татуургын шугам хоолойн угсралтын ажлыг гүйцэтгэхийн өмнө тус шугамын трасст багтаж байгаа бусад инженерийн шугам сүлжээг гэмтээхгүйн үүднээс хариуцах шугам сүлжээг, хариуцаж байгаа байгууллагуудтай шугам хоолойг хэрхэн огтолцуулах талаар заавал зөвшилцөх шаардлагатай.

3. Ажил хүлээлцэх:

Системийн угсралтын ажлын бүрэн бүтэн байдлыг шалгаж, угсралтын ажлын ил болон далд ажлын акт тэмдгэлсэн байдлаар зураг зохиогч, захиалагч, хангагч байгууллагын төлөөллүүдийг байлцуулан ажлыг хүлээлц. Угсралтын явцад холбогдох хууль,БНбД, ТАБ, ХАБ, стандарт зэргийг мөрдөж ажиллана.

N

БАЙРШЛЫН ТОЙМ

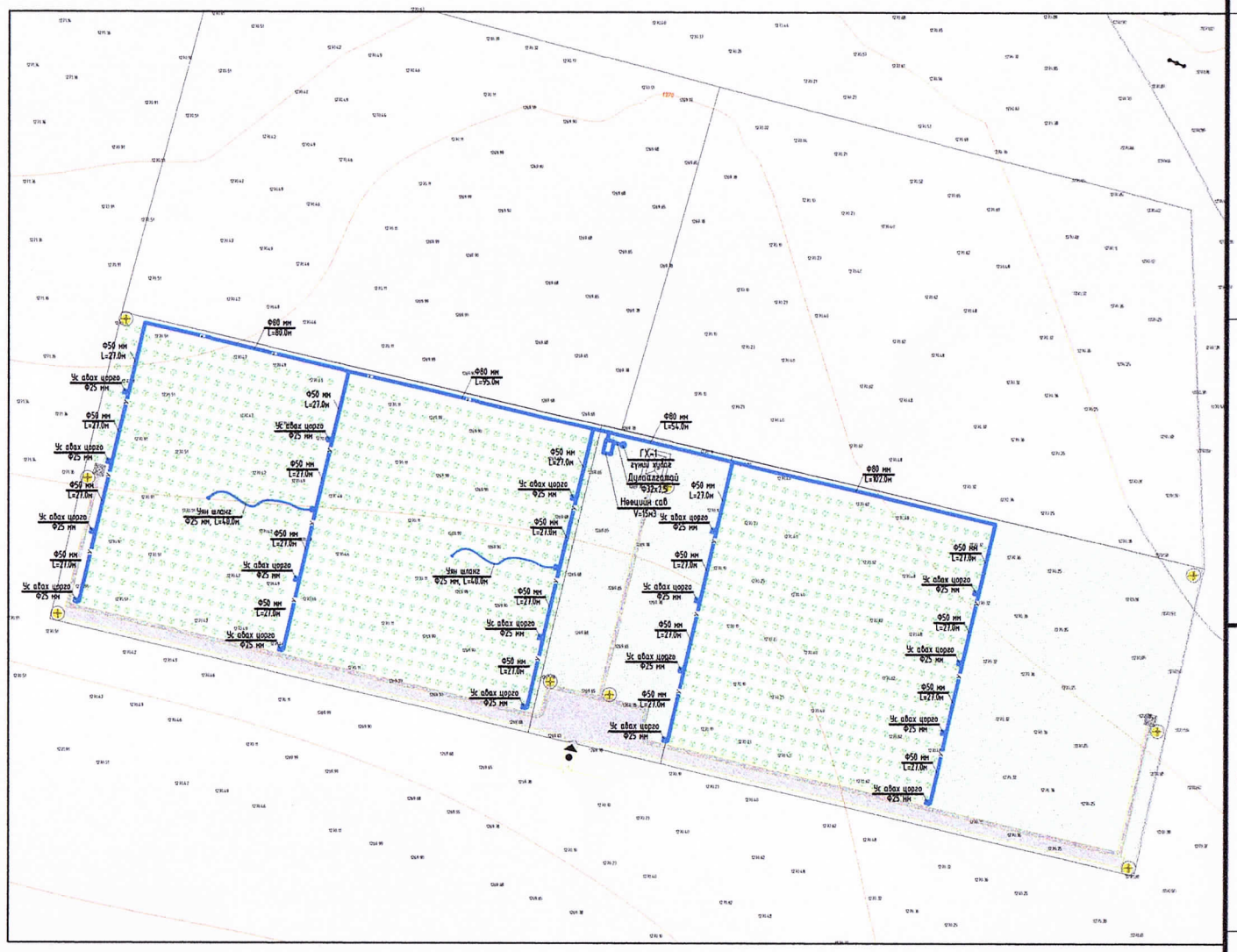

KINGSEA E&C Consulting group Co.,Ltd Хаяг: Улаанбаатар,ХУД,3-р хороо. Энгэльсийн гудамж, 5-р байр. Хан-Өргөө оффис. 901 тоот Утас: 98111987, 77190404 Кингсий инженер энд констракшн консалтинг групп ХХК	Завхан аймгийн Ургамал сум, Хүнгүй 4-р баг. "НОГООН БАЙГУУЛАМЖИЙГ НЭМЭГДҮҮЛЭХ, ЭЛСНИЙ НҮҮДЛИЙГ СААРМАГЖУУЛАХ ТОХИЖИЛТ"-ЫН АЖИЛ				
	Тайлбар, байршлын тойм				Үе шат: А3
	Инженер	Л.Баасанхүү	Е.Г.Шифр: КС 01-12/24	Масштаб:	Огноо: 2024-3-30
	Гүйцэтгэсэн	Л.Баасанхүү	Т.Г.Шифр:	Зургийн дугаар: УС-1	Хуудас: 5
	Шалгасан	С.Уганцэцэг			

Сүүлчийн хэвлэсэн огноо: 2024/03/30

Зургийн жагсаалт

Д/д	Хуудсын марк	Зургийн нэр	Тайлбар
1	2	3	4
1	УС-1	Тайлбар, байршилын тойм	
2	УС-2	Зургийн жагсаалт, материалын түүвэр	
3	УС-3	Усалгааны шугамын байгуулалт	
4	УС-4	Гүний худгийн технологийн байгуулалт	
5	УС-5	Төмөр бетон худгийн материалын түүвэр	

Материалын түүвэр

Д/д	ТЭМДЭГЛЭГЭЭ	МАТЕРИАЛЫН НЭР	Тоо шир	Нэгж жин кг	Тайлбар
1	2	3	4	5	6
		УС ХАНГАМЖ			
1		Цайрдсан ган яндан Ф125	30	-	у/м
2	HD-PE S8 δ=8 MPa, PN10	Хуванцар хоолой Ф50	540	-	у/м
3	HD-PE S8 δ=8 MPa, PN10	Хуванцар хоолой Ф80	330	-	у/м
4		Уян шланг Ф25, L=40.0м	5	-	ком
5		PVC хоолой Ф32	50	-	у/м
6	$V=15м^3$	Нөөцийн сав	1	-	ком
7	CNP-SJ8-18	Гүний насос N=3.0кВт, Q=33м3/цаг	1	-	ком
8		Автомат хаалт Ф32	1	-	шир
9	HD-PE	Гуравлагч Ф80/80/80	1	-	шир
10	HD-PE	Гуравлагч Ф80/50/80	3	-	шир
11	HD-PE	Гуравлагч Ф50/25/50	15	-	шир
12	HD-PE	Эргэлт Ф80/50	2	-	шир
13	HD-PE	Эргэлт Ф50/25	5	-	шир
14		Төмөр бетон худаг	1	-	ком
15	HD-PE	Удирдлагын самбар	1	-	ком
16	HD-PE	Хаалт Ф80	3	-	шир
17	HD-PE	Хаалт Ф50	8	-	шир

KINGSEA E&C
Consulting group Co.,Ltd
Хаяг: Улаанбаатар,ХУД.Э-р хороо. Энгэльсийн гудамж, 5-р байр. Хан-Өргөө оффис, 901 тоот
Утас: 98111987, 77190404
Кингсий инженер энд констракшн консалтинг групп ХХК

Завхан аймгийн Ургамал сум, Хүнгүй 4-р баг.
"НОГООН БАЙГУУЛАМЖИЙГ НЭМЭГДҮҮЛЭХ, ЭЛСНИЙ НҮҮДЛИЙГ СААРМАГЖУУЛАХ ТОХИЖИЛТ"-ЫН АЖИЛ

Зургийн жагсаалт, материалын түүвэр					Үе шат: АЗ
Инженер		Д.Баасанхүү	Е.Г.Шифр: КС 01-12/24	Масштаб: М1:100	Огноо: 2024-3-30
Гүйцэтгэсэн		Л.Баасанхүү	Т.Г.Шифр:	Зургийн дугаар: УС-2	Хуудас: 5
Шалгасан		С.Ууганцэцэг			

Сунгаанийн хэвлэсэн огноо: 2024/03/30

Д/Д	ТОДОРХОЙЛОЛТ:	Тайлбар
1.	Гүний худаг	Төлөвлөж буй
2.	Сүүдрэвч	Төлөвлөж буй
3.	Зам талбай, Зогсоол	Төлөвлөж буй
4.	Ногоон бхйгууламж (Зүлэг)	Төлөвлөж буй
5.	Мод үржүүлэх талбай	Төлөвлөж буй

УСАЛГААНЫ ШУГАМЫН БАЙГУУЛАЛТ

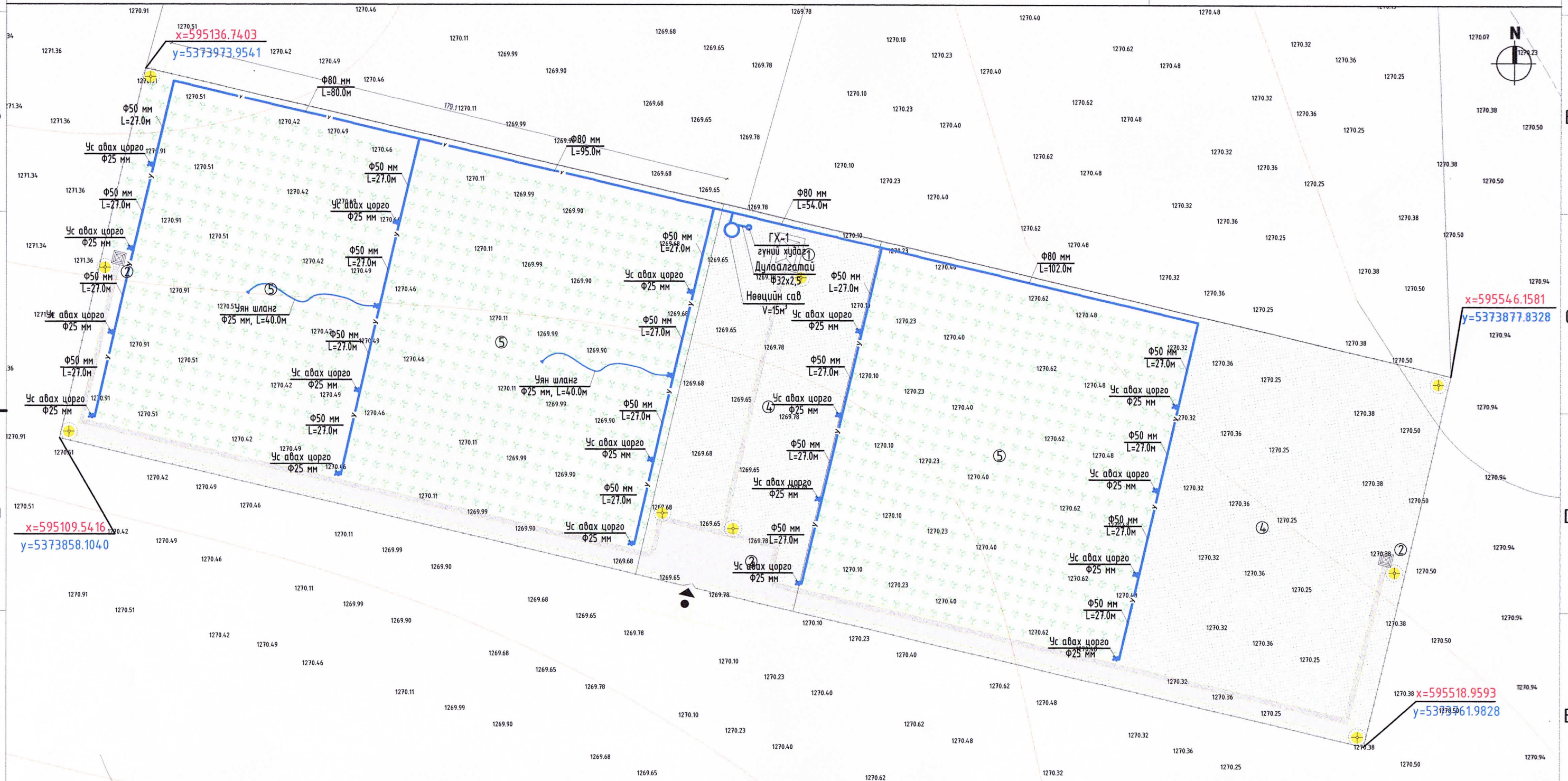

ТАНИХ ТЭМДЭГ:

- Төлөвлөгдөж Зам,
- Төлөвлөгдөж явган хүний зам
- Төлөвлөгдөж Зүлэг
- Төлөвлөгдөж буй мод
- Төлөвлөж буй талбайн гэрэлтүүлэг

KINGSEA E&C
Consulting group Co.,Ltd
Хаяг: Улаанбаатар,ХУД.3-р хороо. Энгэльсийн гудамж, 5-р байр. Хан-Өргөн оффис. 901 тоот
Утас: 98111987, 77190404
Кингсий инженер энд констракшн консалтинг групп ХХК

Завхан аймгийн Ургамал сум, Хүнгүй 4-р баг.
"НОГООН БАЙГУУЛАМЖИЙГ НЭМЭГДҮҮЛЭХ, ЭЛСНИЙ НҮҮДЛИЙГ СААРМАГЖУУЛАХ ТОХИЖИЛТ"-ЫН АЖИЛ

УСАЛГААНЫ ШУГАМЫН БАЙГУУЛАЛТ

Инженер	Л.Баасанхүү	Е.Г.Шифр: КС 01-12/24	Масштаб:	Үе шат: А3
Гүйцэтгэсэн	Л.Баасанхүү			Огноо: 2024-3-30
Шалгасан	С.Уганцэцэг	Т.Г.Шифр:	Зургийн дугаар: УХ-03	Хуудас: 5

А3

ГҮНИЙ ХУДГИЙН ТЕХНОЛОГИЙН БАЙГУУЛАЛТ

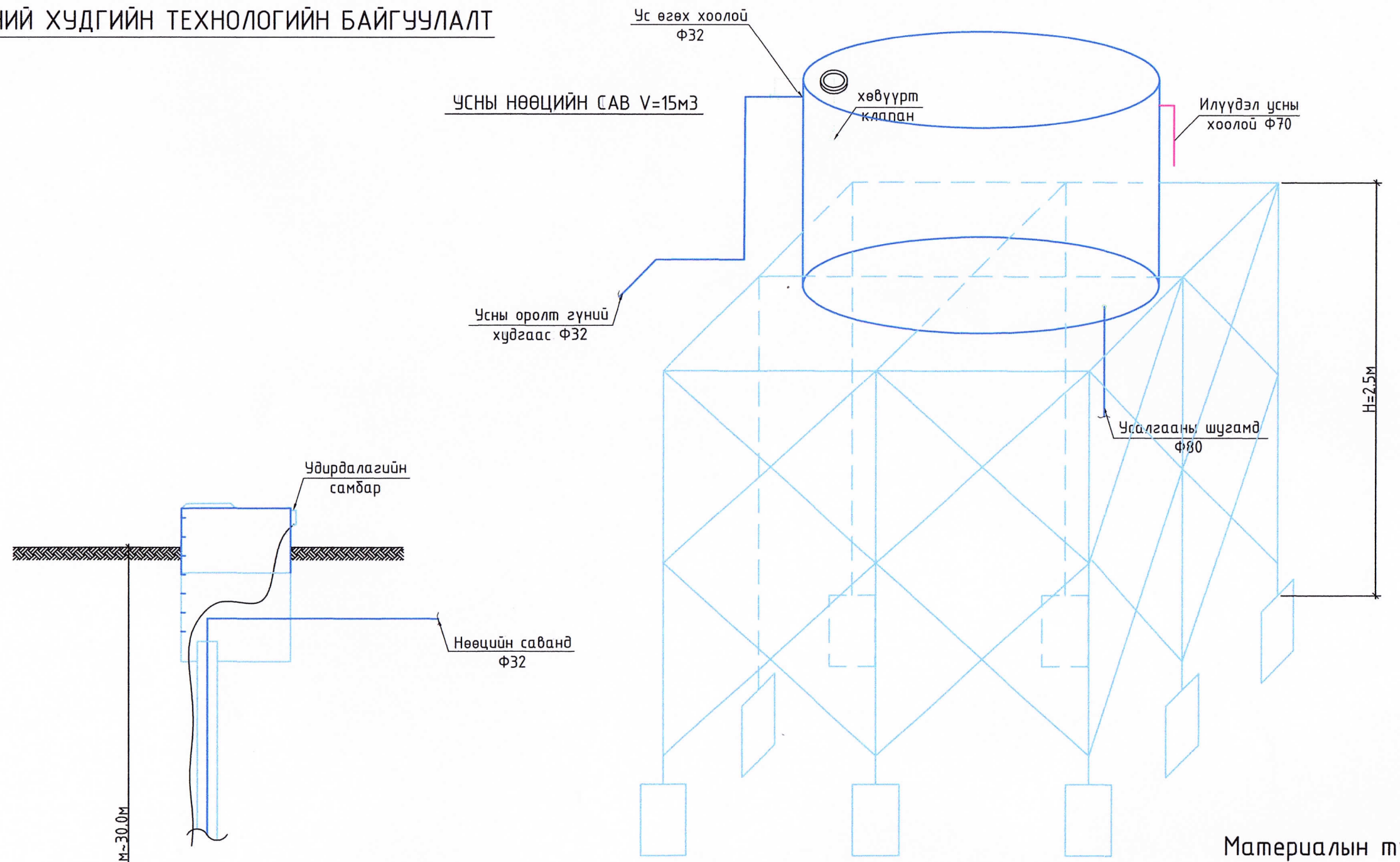

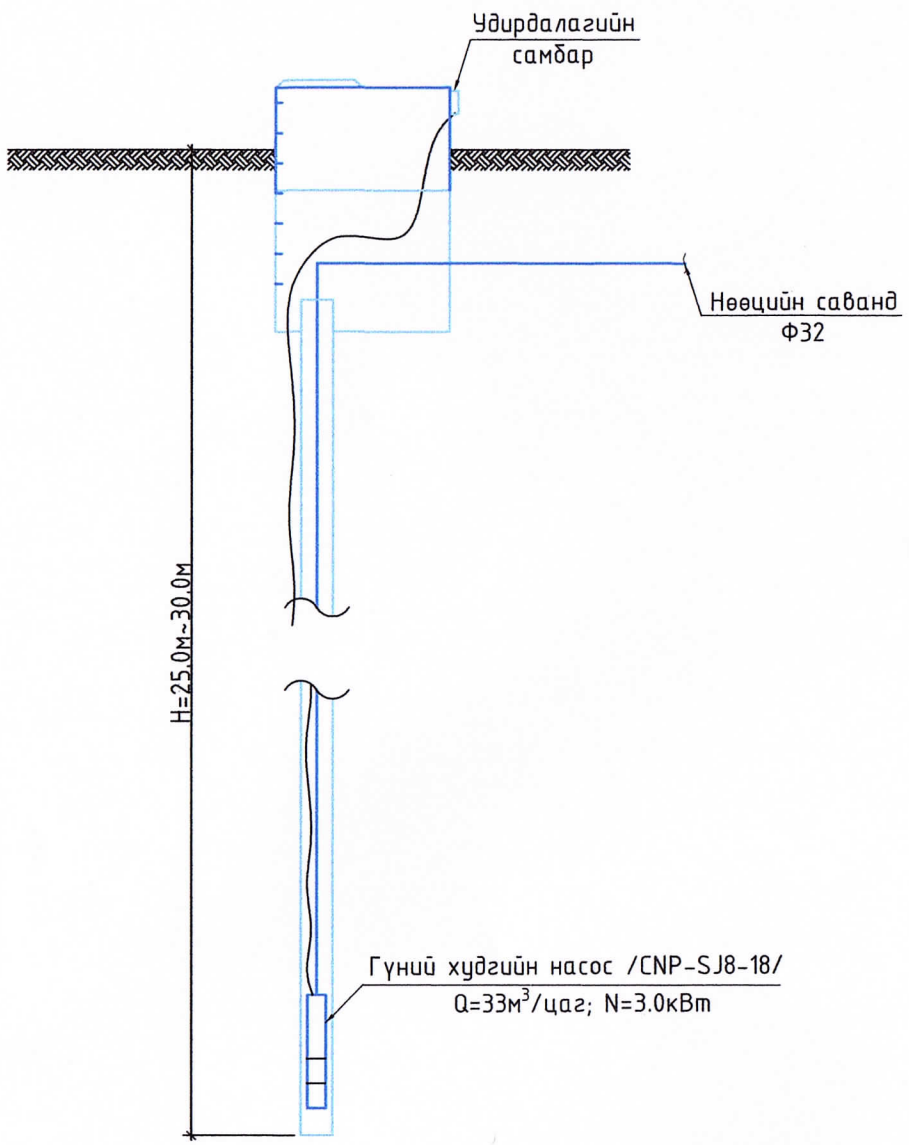

Материалын түүвэр

Д/д	ТЭМДЭГЛЭГЭЭ	МАТЕРИАЛЫН НЭР	Тоо шир		Нийт урт	Тайлбар
1	2	3	4		5	6
	Тулгуурын түүвэр					
1		Швелейр [16	10	2.5	25	у/м
2		Швелейр [16	6	3.5	21	у/м
3	Лист 3.5х3.5	Лист		1.25	12.5	$м^2$
4		Угольник L10	32	1.25	40	у/м
5		Бетонон суурь		10	-	шир

Завхан аймгийн Ургамал сум, Хүнгүй 4-р баг.

"ГҮНГӨН БАЙГУУЛАМЖИЙН НЭМЭГДҮҮЛЭХ, ЭЛСНИЙ НҮҮДЛИЙГ СААРМАГЖУУЛАХ ТОХИЖИЛТ"-ЫН АЖИЛ

KINGSEA E&C
Consulting group Co.,Ltd

Хаяг: Улаанбаатар,ХУД.3-р хороо. Энгэльсийн гудамж, 5-р байр, Хан-Өргөө оффис. 901 тоот
Утас: 98111987, 77190404

Кингсий инженер энд констракшн консалтинг групп ХХК

				М1:50	Ye шат: А3
Инженер		Д.Баасанхүү	Е.Г.Шифр: КС 01-12/24	Масштаб:	Огноо: 2024-3-30
Гүйцэтгэсэн		Д.Баасанхүү	Т.Г.Шифр:	Зургийн дугаар: УС-4	Хуудас: 5
Шалгасан		С.Уганцэцэг			

Суурилуулсан огноо: 2024/03/30

2024/03/30

ТӨМӨР БЕТОН ХУДГИЙН МАТЕРИАЛЫН ТҮҮВЭР

№	Холболтын байдал	Худгийн дугаар	Худгийн марк	Худгийн нэг маягийн зургийн дугаар	Худгийн бүрэн өндөр , Н1 /мм/	Худгийн диаметр /мм/	Худгийн ховилын дугаар /мм/	Ул хавтангийн зузаан /мм/	Ховилын гүн /мм/	Худгийн ажлын хэсгийн өндөр, hр /мм/	Хучилтын хавтангийн зузаан /мм/	Хүзүүвчийн өндөр /мм/	БАРИЛГЫН ХИЙЦ ХЭСЭГЛЭЛҮҮД																Шатны гишгүүр /ширх/	Ус тусгаарлагч	Ховилын бетон эзэлхүүн /м3/	Чигжэс бетоны эзэлхүүн /м3/	Угсармал төмөр бетон эзэлхүүн /м3/
													Угсармал төмөр бетон эдлэхүүн											Бэхэлгээний деталиуд								
													Ул хавтан		Ажлын хэсэг				Хучилтын хавтан		Хүзүүвч d=700											
													ПД 15-1-1 0.38	ПД 10-1-1 0.18	КС 10-2-1 0.24 /h=890мм/	КС 10-1-1 0.16 /h=590мм/	КС15-2-1 0.40 /h=890мм/	КС15-1-1 0.31 /h=590мм/	ПП 15-1-2 0,28	ПП 10-1-2 0,10	КО 7-1-1 0,02	КС 7-1-1 0.05 /290h/	КС 7-1-2 0.15 /890h/	Чигжэс бетоны өндөр	МС-1	МС-2	МС-5	МС-6					
1.	2.	3.	4.	5.	6.	7.	8.	9.	10.	11.	12.	13.	14.	15.	16.	17.	18.	19.	20.	21.	22.	23.	24.	25.	26.	27.	28.	29.	30.	31.	32.	33.	34.
1.		Х-1		-	1570	1500		100	150	1500	150	370	-	-	-	-	1	-	2	-	-	-	-	-	4	-	-	-	7	-	-	-	-

KINGSEA E&C
Consulting group Co.,Ltd
Хаяг: Улаанбаатар.ХУД.Э-р хороо. Энгэльсийн гудамж, 5-р байр. Хан-Өргөө офис. 901 тоот
Утас: 98111987, 77190404
Кингсий инженер энд констракшн консалтинг групп ХХК

Завхан аймгийн Ургамал сум, Хүнгүй 4-р баг.

"НОГООН БАЙГУУЛАМЖИЙГ НЭМЭГДҮҮЛЭХ, ЭЛСНИЙ НҮҮДЛИЙГ СААРМАГЖУУЛАХ ТОХИЖИЛТ"-ЫН АЖИЛ

Төмөр бетон худгийн материалын түүвэр					Үе шат: АЗ
Инженер		Л.Баасанхүү	Е.Г.Шифр: КС 01-12/24	Масштаб:	Огноо: 2024-3-30
Гүйцэтгэсэн		Л.Баасанхүү	Т.Г.Шифр:	Зургийн дугаар: УС-5	Хуудас: 5
Шалгасан		С.Уганцэцэг			

Сүүлчийн хэвлэсэн огноо: 2024/03/30
2024/03/30

КИНГСИЙ ИНЖЕНЕР ЭНД КОНСТРАКШН ХХК

Барилгын зураг төслийн тусгай зөвшөөрлийн дугаар: ЗТ18-65/24
Хаяг: Улаанбаатар хот, Хан-Уул дүүрэг 3-р хороо, Энгельсийн гудамж 5-р байр,
Хан-Өргөө оффис, 901 тоот
Утас: 77190404, 98111987

ЕГ Шифр: КС 01-12/24

(Завхан аймаг. Ургамал сум. Хүнгүй 4-р баг)

"НОГООН БАЙГУУЛАМЖИЙГ НЭМЭГДҮҮЛЭХ, ЭЛСНИЙ НҮҮДЛИЙГ СААРМАГЖУУЛАХ ТОХИЖИЛТ"-Н АЖИЛ

(ГАДНА ЦАХИЛГААН-ГЦ)
(ажлын зураг)

БОЛОВСРУУЛСАН:

Гүйцэтгэсэн инженер

КИНГ СИЙ ИНЖЕНЕР ЭНД КОНСТРАКШН КОНСАЛТИНГ ГРУПП ХХК
МОНГОЛ УЛС
MONGOLIA
KINGSEA E&C
Consulting group Co.,Ltd
4129989 СБА3535
УЛААНБААТАР ХОТ

Э.Жавзансүрэн

Улаанбаатар хот
2024 он

Сүүлчийн хэвлэсэн огноо: 2024/04/10

ЗУРГИЙН БҮРДЭЛ

Д/д	Нэр	Хуудас
1	Зургийн бүрдэл, Материалын түүвэр	ГГ-01
2	Гадна гэрэлтүүлгийн байгуулалт	ГГ-02
3	Кабелийн шуудууны огтлол	ГГ-03

КАБЕЛИЙН ЖАГСААЛТ

Хаанаас	Хаашаа	Кабелийн хөндлөн огтлол	Урт
0.4 кВ-ын тулгуур дээрх самбар	Гуний худгийн насос	АВВГ-4х10мм2	440
0.4 кВ-ын тулгуур дээрх самбар	№1А Гэрэлтүүлэг	АВВГ-4х10мм2	215
№1А Гэрэлтүүлэг	№2В Гэрэлтүүлэг	АВВГ-4х10мм2	65
№2В Гэрэлтүүлэг	№3С Гэрэлтүүлэг	АВВГ-4х10мм2	55
№1А Гэрэлтүүлэг	№4В Гэрэлтүүлэг	АВВГ-4х10мм2	238
№4В Гэрэлтүүлэг	№5С Гэрэлтүүлэг	АВВГ-4х10мм2	85
№5С Гэрэлтүүлэг	№6А Гэрэлтүүлэг	АВВГ-4х10мм2	24
№4В Гэрэлтүүлэг	№7С Гэрэлтүүлэг	АВВГ-4х10мм2	225
№7С Гэрэлтүүлэг	№8А Гэрэлтүүлэг	АВВГ-4х10мм2	64
№8А Гэрэлтүүлэг	№9В Гэрэлтүүлэг	АВВГ-4х10мм2	55

МАТЕРИАЛЫН ТҮҮВЭР

Д/д	Нэр	Маяг	Хэмжих нэгж	Тоо	Тайлбар
1	Автомат ВА47-100/3Р/32А хак-С	АВВГ	ш	1	
2	Автомат ВА47-100/3Р/32А хак-В	АВВГ	ш	1	
3	Цагийн реле		ком	1	
4	0.4 кВ-ын 4х10 мм.кв хөндлөн огтлолтой хөн/цаг голтой кабель / к=1.05 /	АВВГ	м	1466	
5	Гармошкин хар хоолой	ф50	м	30	
6	Элс /шигшсэн шороо/		$м^3$	58.9	
7	Тоосго	улаан	ш	7790	
8	Дохиоллын тууз		м	950	
9	Төгсгөвч	10мм	ш	22	
10	LED гэрэлтүүлэг, IP-54 Нарны панельтай	150Вт / h-4м	иж бүрэн ком	4	
11	LED гэрэлтүүлэг, IP-54	150Вт / h-4м	иж бүрэн ком	5	
12	Гэрэлтүүлгийн суурь	500х500х1000мм	ш	9	
13	Газардуулгын туузан төмөр	40х4мм	м	21	
14	Газардуулгын электрод	50х50х5мм	ш	6	

АЖЛЫН ТОО ХЭМЖЭЭ

д/д	Материалын нэр	Хэмжих нэгж	Тоо
1	Трассын урт	м	950
2	Кабелийн шуудуу ухах	$м^3$	332.5
3	Кабелийн шуудууг эргүүлж булах	$м^3$	315.9
4	Кабельд тоосгон хамгаалалт хийх	м	950
5	Кабельд элсэн дэвсгэр хийх	м	950
6	Шуудуунд кабель сунгах	м	1466
7	Кабелийн төгсгөвч угсрах	ш	22
8	0.4 кВ-ын тулгуур дээрх самбарт автомат тоноглох	ком	1
9	Гэрэлтүүлгийн газардуулгын шуудуу ухах	$м^3$	2.5
10	Гэрэлтүүлгийн газардуулгын шуудууг буцаан булах	$м^3$	2.4

KINGSEA E&C
Consulting group Co.,Ltd
Хаяг: Улаанбаатар,ХУД.3-р хороо. Энхтайвны гудамж, 5-р байр. Хан-Уул оффис. 901 тоот
Утас: 98111987, 77190404
Кингсий инженер энд конструкшн консалтинг групп ХХК

Завхан аймгийн Ургамал сум, Хунгуй 4-р баг.
"НОГООН БАЙГУУЛАМЖИЙГ НЭМЭГДҮҮЛЭХ, ЭЛСНИЙ НҮҮДЛИЙГ СААРМАГЖУУЛАХ ТОХИЖИЛТ"-ЫН АЖИЛ

ЗУРГИЙН БҮРДЭЛ, МАТЕРИАЛЫН ТҮҮВЭР

Ye шат: АЗ

Инженер	Э.Жавзансүрэн	Е.Г.Шифр: КС 01-12/24	Масштаб:	Огноо: 2024-3-30
Гүйцэтгэсэн	Б.Батцэцэг	Т.Г.Шифр:	Зургийн дугаар: ГГ-01	Хуудас: 3
Шалгасан	Э.Жавзансүрэн			

АЗ

ГАДНА ГЭРЭЛТҮҮЛЭГ М1:2000

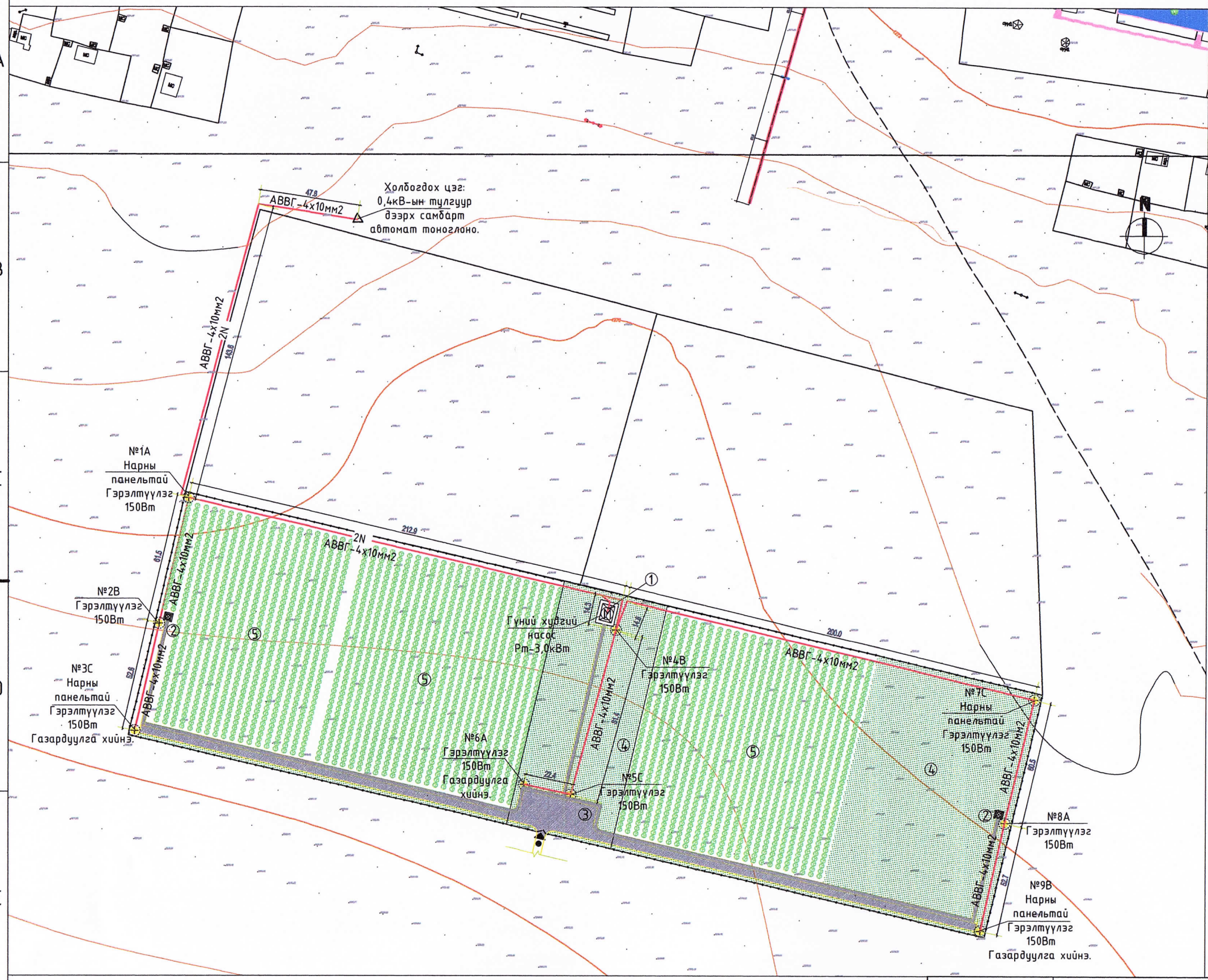

Д/Д	ТОДОРХОЙЛОЛТ:	Тайлбар
1.	Гуний худаг	Төлөвлөж буй
2.	Сүүдрэвч	Төлөвлөж буй
3.	Зам талбай, Зогсоол	Төлөвлөж буй
4.	Ногоон бүйгууламж (Зүлэг)	Төлөвлөж буй
5.	Мод үржүүлэх талбай	Төлөвлөж буй

ТАНИХ ТЭМДЭГ:

- Төлөвлөгдөж Зам,
- Төлөвлөгдөж явган хүний зам
- Төлөвлөгдөж Зүлэг
- Төлөвлөгдөж буй мод
- Төлөвлөж буй талбайн гэрэлтүүлэг
- Барилгажих талбайн хязгаар /Хашаа/
- 1186.71 Хар горизонталь

ЯВГАН ХҮНИЙ ЗАМ ДАГУУХ ГЭРЭЛТҮҮЛЭГ

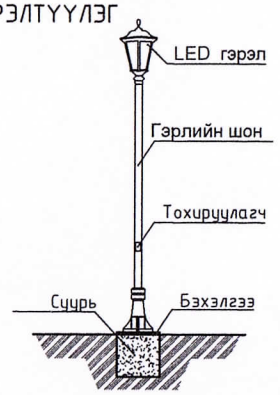

ТАЛБАЙН 4ТАЛД БАЙРЛУУЛАН ГЭРЭЛТҮҮЛЭХ ГЭРЭЛ

KINGSEA E&C
Consulting group Co.,Ltd
Хаяг: Улаанбаатар,ХУД,3-р хороо, Энхтайвны өргөн чөлөө, 5-р байр, Хан-Ордоо оффис, 901 тоот
Утас: 99111987, 77190404
Кингсий инженер энд констракшн консалтинг групп ХХК

Завхан аймгийн Ургамал сум, Хүнгүй 4-р баг.

"НОГООН БАЙГУУЛАМЖИЙГ НЭМЭГДҮҮЛЭХ, ЭЛСНИЙ НҮҮДЛИЙГ СААРМАГЖУУЛАХ ТОХИЖИЛТ"-ЫН АЖИЛ

ГЭРЭЛТҮҮЛГИЙН БАЙГУУЛАЛТ

Инженер		Э.Жавзансүрэн	Е.Г.Шифр: КС 01-12/24	Масштаб: М1:2000	Үе шат: АВ
Гүйцэтгэсэн		Б.Батцэцэг	Т.Г.Шифр:	Зургийн дугаар: ГГ-02	Огноо: 2024-3-30
Шалгасан		Э.Жавзансүрэн			Хуудас: 3

АЗ

Кабелийг шуудуунд угсрах

а. Нэг кабельтай

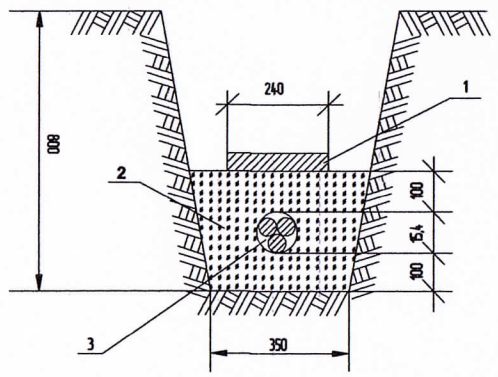

1 - Тоосго
2 - Элсэрхэг нарийн ширхэгтэй шороо
3 - АВВГ-4х10мм2

б. Хоёр кабельтай

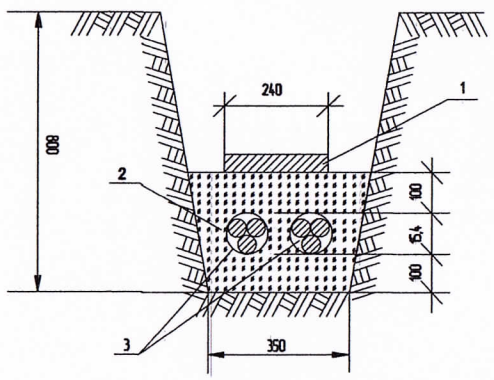

1 - Тоосго
2 - Элсэрхэг нарийн ширхэгтэй шороо
3 - АВВГ-4х10мм2

В.Эргэлт

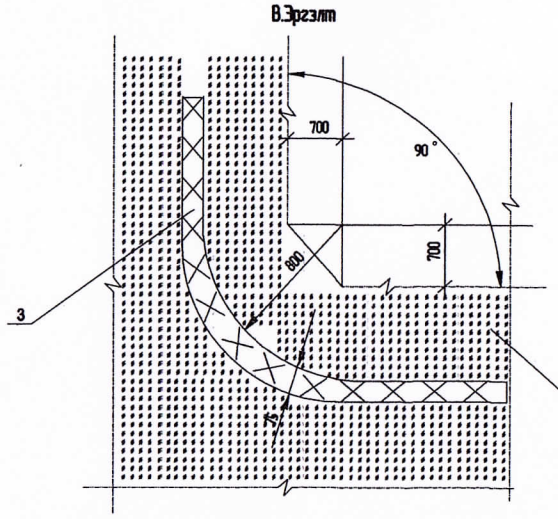

2 - Элсэрхэг нарийн ширхэгтэй шороо
3 - Кабель

Автозамтай зэрлэг хийх

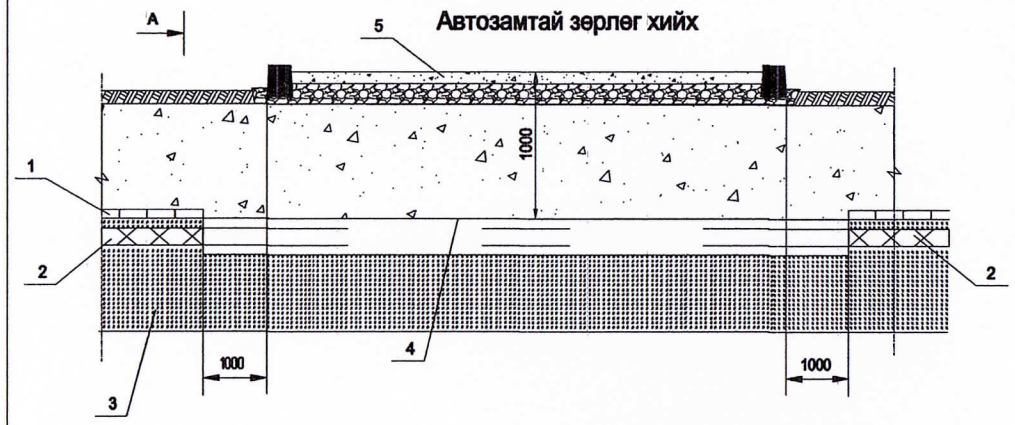

1- тоосго
2- Цахилгааны кабель
3- Элсэрхэг нарийн ширхэгтэй шороо
4- Ган хоолой Ф100мм
5- Асфальтан зам

а. Нэг кабельтай

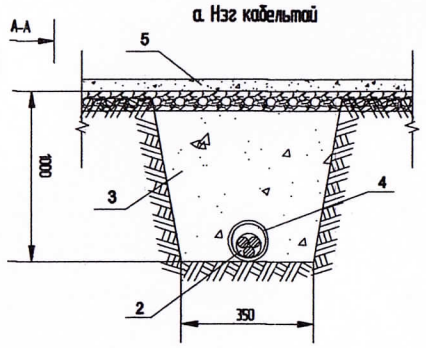

Кабель шугам бохирын шугамтай зэрлэг хийх

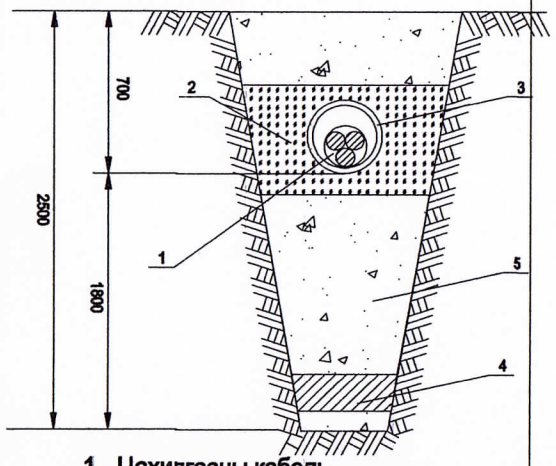

1 - Цахилгааны кабель
2 - Элсэрхэг нарийн ширхэгтэй шороо
3 - Асбестоцементон хоолой
4 - Бохир усны шугам
5 - Шороо

3. Кабель шугам дулааны шугамтай зэрлэг хийх

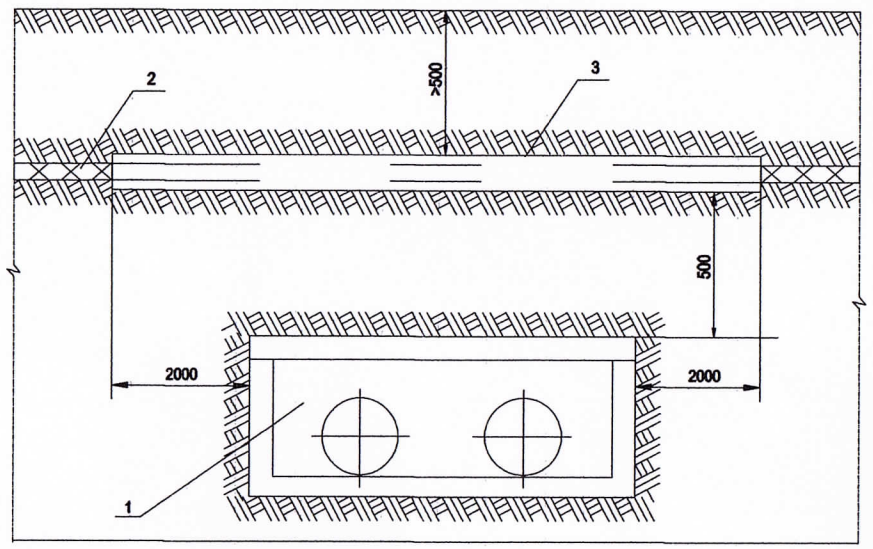

1- Дулааны шугам
2 - Цахилгааны кабель
3 - Ган хоолой Ф100мм

KINGSEA E&C Consulting group Co.,Ltd Хаан Улаанбаатар.ХСД.3-р хороо. Энхтайвны өргөн чөлөө, 5-р байр. Хан-Ордо оффис. 901 өрөө Утас: 98111987, 77190404	Завхан аймгийн Ургамал сум, Хунгуй 4-р баг. "НОГООН БАЙГУУЛАМЖИЙГ НЭМЭГДҮҮЛЭХ, ЭЛСНИЙ НҮҮДЛИЙГ СААРМАГЖУУЛАХ ТОХИЖИЛТ"-ЫН АЖИЛ				
	КАБЕЛИЙН ШУУДУУНЫ ОГТЛОЛ				Үе шат: А3
	Инженер	Э.Жавзансүрэн	Е.Г.Шифр: КС 01-12/24	Масштаб:	Огноо: 2024-3-30
	Гүйцэтгэсэн	Б.Батцэцэг	Т.Г.Шифр:	Зургийн дугаар: ГГ-03	Хуудас: 3
Кингсий инженер энд конструкшн консалтинг групп ХХК	Шалгасан	Э.Жавзансүрэн			А3