БАРИЛГЫН ИЖ БҮРЭН ЗУРАГ ТӨСЛИЙН
"ЗЭДПРОЖЕКТ" ХХК
Монгол улс, Улаанбаатар хот, Сүхбаатар дүүрэг, 11-р хороо,
Ногооннуурын гудамж 25, Про Ван оффис, 16-1607 тоот
Утас: 95053143 И-мэйл: zproject3143@gmail.com

ЕГ ШИФР: ЗП-24-09-192

Байршил: Архангай аймаг, Эрдэнэбулган сум, 2-р баг, Арслан цохио

"Эрдэнэбулган сумын" 3-р сургуулийн өргөтгөлийн барилга, спорт заалтай

(Ажлын зураг)

ЗӨВШӨӨРСӨН:

Албан тушаал	Нэр	Гарын үсэг
Архангай аймгийн ГХБХБГазрын дарга	Ч.Отгонжаргал	
Онцгой байдлын газрын дарга, Дэд хурандаа	Д.Цэрэндорж	
ЭМЯ-НЫ Салбарын хяналтын газрын даргын албан үүргийг түр орлон гүйцэтгэгч	Л.Гэрэлмаа	

БОЛОВСРУУЛСАН:

Гүйцэтгэгч			
	Албан тушаал	Нэр	Гарын үсэг
	"ЗЭДПРОЖЕКТ" ХХК-ий захирал	Д.Дөлгөөн	
Захиалагч			
	Албан тушаал	Нэр	Гарын үсэг
	Архангай аймгийн Эрдэнэбулган сумын 3-р ЕБС-ийн захирал	Б.Энхболд	

Улаанбаатар хот
2024 он

ЕРӨНХИЙ ТӨЛӨВЛӨГӨӨ М1:500

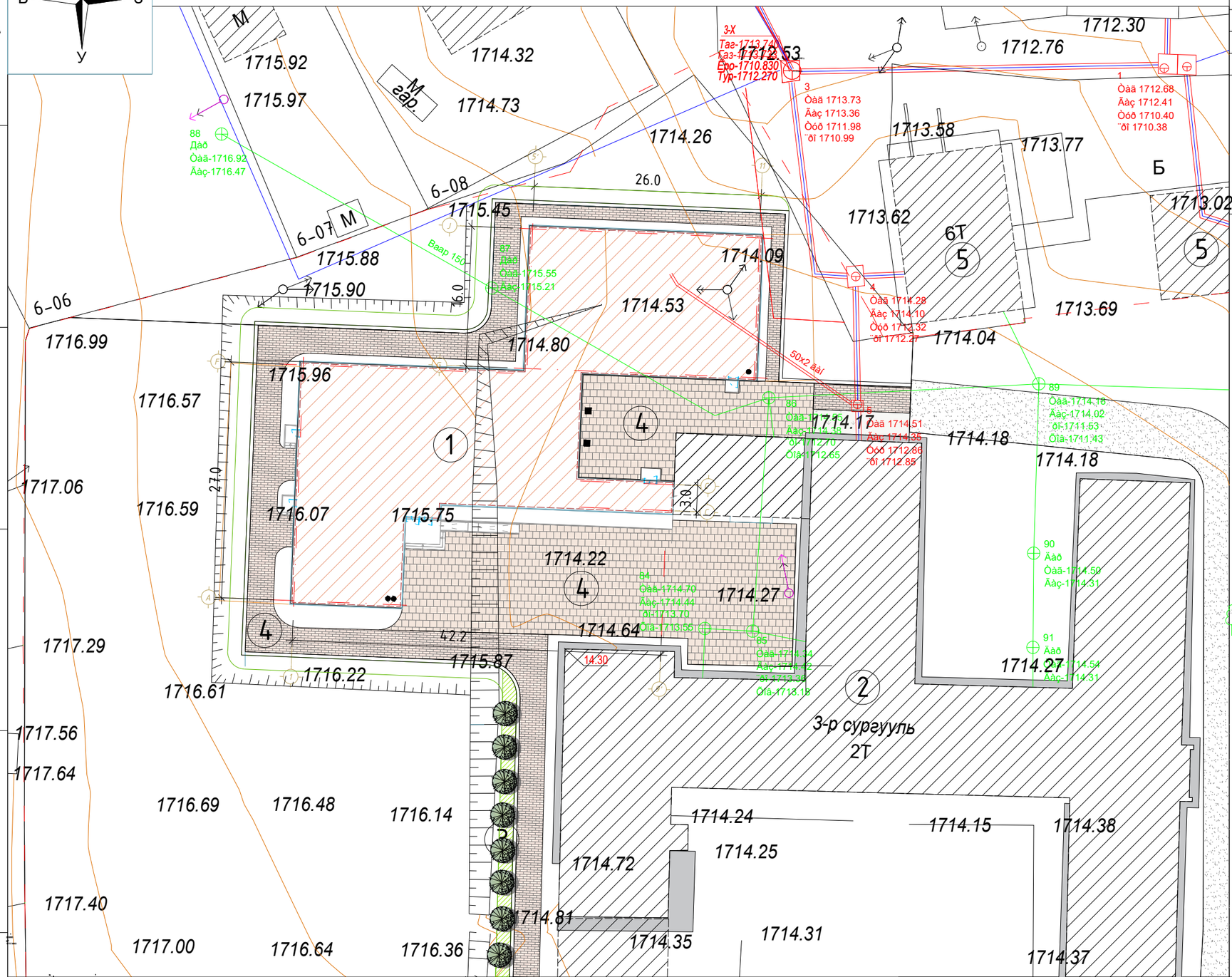

Д/Д	ТОДОРХОЙЛОЛТ	ТАЙЛБАР
1	Төлөвлөж буй сургуулийн барилга	Төлөвлөж буй
2	Одоо байгаа сургуулийн барилга	Одоо байгаа
3	Төлөвлөж буй ногоон байгууламж	Төлөвлөж буй
4	Төлөвлөж буй явган зам	Төлөвлөж буй
5	Одоо барилга барилга	Төлөвлөж буй

БАЙРШЛЫН СХЕМ

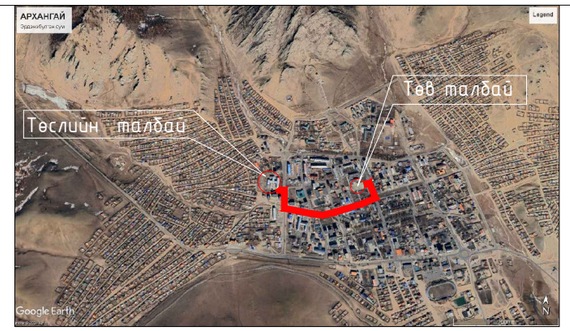

ТАНИХ ТЭМДЭГЛЭГЭЭ

- Төлөвлөж буй барилга, байгууламж
- Төлөвлөж буй явган хүний зам
- Ногоон байгууламж
- Одоо байгаа барилга
- Газрын хил хязгаар
- Архитектур төлөвлөлтийн даалгаврын схемийн хил хязгаар
- Бохир усны шугам
- Дулааны шугам
- Цэвэр усны шугам
- Цахилгааны шугам

Орон сууцны барилгын үзүүлэлт: ДТХ-ны 2.1, ББХ-ны 0.4 үзүүлэлтийг баримтлав.

1	Барилгын блокын тоо		2	6	Галын гарц, аврах гарцын тоо		1
2	Хүчин чадал	Хүүхэд	158	7	Рамп, пандусын тоо	Машин ш/%	-
						ХБИ ш/%	-
3	Газар доорх авто зогсоол		-	8	Сэргээгдэх эрчим хүч ашигласан эсэх		Үгүй
4	Ил авто зогсоол		-	9	Шинэ, шилдэг технологи ашигласан эсэх		Үгүй
5	ХБИ-ий авто зогсоол		-	10	Архитектурын хэв маяг		Орчин үеийн

PROJECT LLC
ARCHITECTURE ENGINEERING & CONSULTING
БАРИЛГЫН ИЖ БҮРЭН ЗӨВЛӨГӨӨ ТӨСЛИЙН КОМПАНИ
"ЗЭДПРОЖЕКТ" ХХК

"Эрдэнэбулган сумын" 3-р сургуулийн өргөтгөлийн барилга, спорт заалтай
Байршил: Архангай аймаг, Эрдэнэбулган сум, 2-р баг Арслан цохио

Ерөнхий төлөвлөгөө					Үе шат: А зураг
Архитектор		Б.Мядагбадам	ЕГ Шифр: ЗП-24-09-192	Масштаб: М1:500	Огноо: 2024 он
Гүйцэтгэгсэн		М.Мөнхчимэг	ТГ Шифр:	Зургийн дугаар: ЕТ-01	Бүх хуудас: 04
Шалгасан		Б.Батнасан			

А3

ӨНДӨРЖИЛТ М1:500

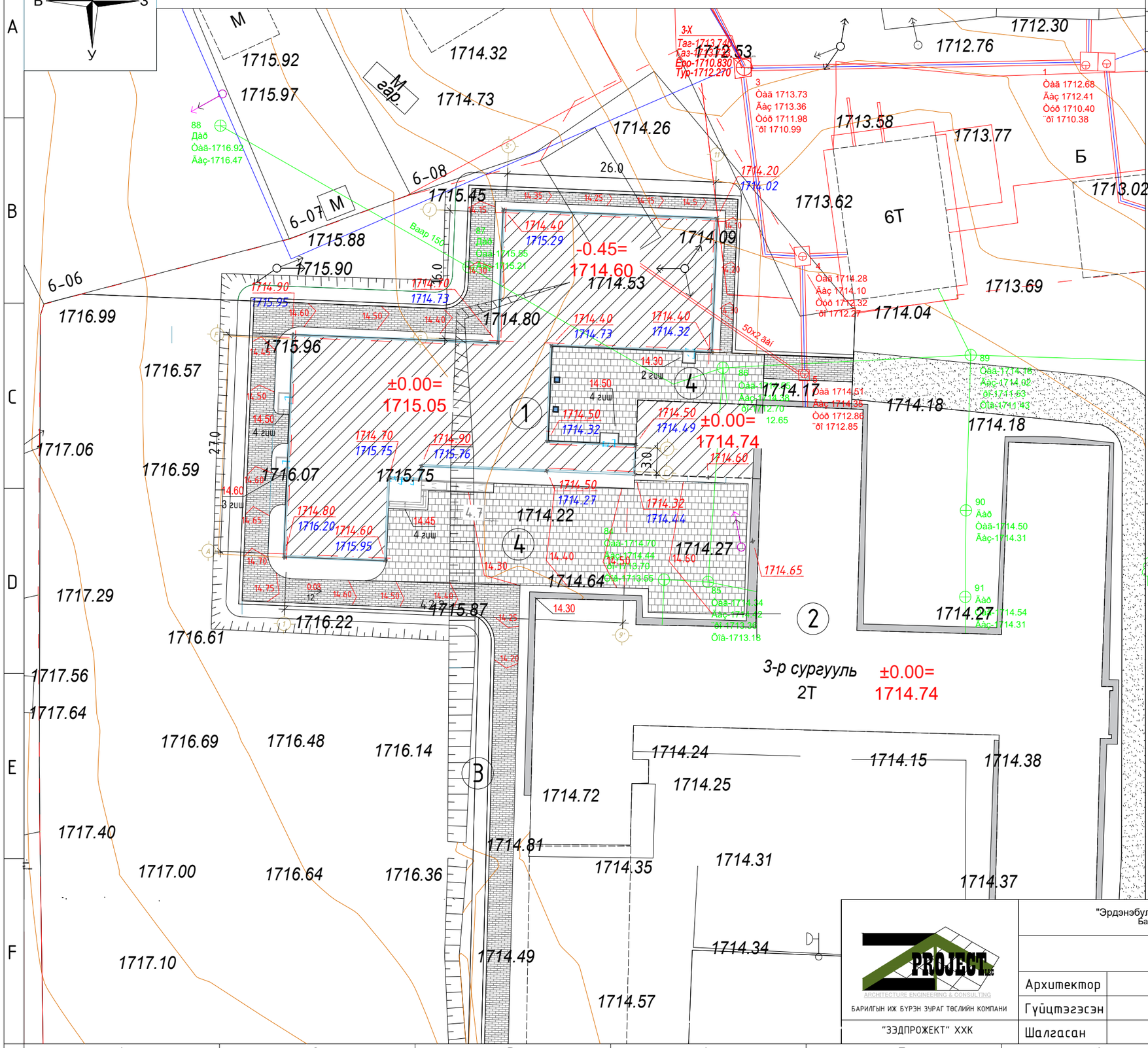

Д/Д	ТОДОРХОЙЛОЛТ	ТАЙЛБАР
1	Төлөвлөж буй сургуулийн барилга	Төлөвлөж буй
2	Одоо байгаа сургуулийн барилга	Одоо байгаа
3	Төлөвлөж буй ногоон байгууламж	Төлөвлөж буй
4	Төлөвлөж буй явган зам	Төлөвлөж буй
5	Одоо барилга барилга	Төлөвлөж буй

Тэмдэглэгээ

- ±0.00= 1715.65 — 1-р давхрын шалны төвшин
- 1301.15 / 1303.36 — Төлөвлөсөн өндөр / Одоо байгаа өндөр
- 1302.71 — Хар горизонталь
- 5 / 47 — Налуу / ‰ / Урсах чиглэл
- 48 46 44 — Улаан горизонталь
- Төлөвлөж буй барилга,байгууламж
- Төлөвлөж буй асфальтон зам
- Төлөвлөж байгаа явган хүний зам
- Ус зайлуулах бетон суваг

Борооны ус зайлуулах канал
Огтлол 1-1 М1:20

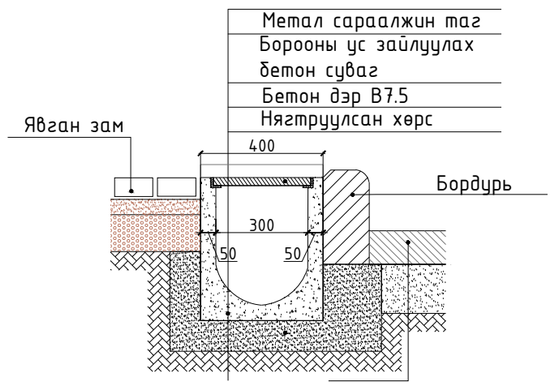

"Эрдэнэбулган сумын" 3-р сургуулийн өргөтгөлийн барилга, спорт заалтай
Байршил: Архангай аймаг, Эрдэнэбулган сум, 2-р баг Арслан цохио

Өндөржилт					Үе шат: А зураг
Архитектор		Б.Мядагбадам	ЕГ Шифр: ЗП-24-09-192	Масштаб: М1:500	Огноо: 2024 он
Гүйцэтгэгчийн		М.Мөнхчимэг	ТГ Шифр:	Зургийн дугаар: ЕТ-02	Бүх хуудас: 04
Шалгасан		Б.Батнасан			

PROJECT LLC
ARCHITECTURE ENGINEERING & CONSULTING
БАРИЛГЫН ИЖ БҮРЭН ЗУРАГ ТӨСЛИЙН КОМПАНИ
"ЗЗДПРОЖЕКТ" ХХК

А3

ЗАЙ ХЭМЖЭЭ М1:500

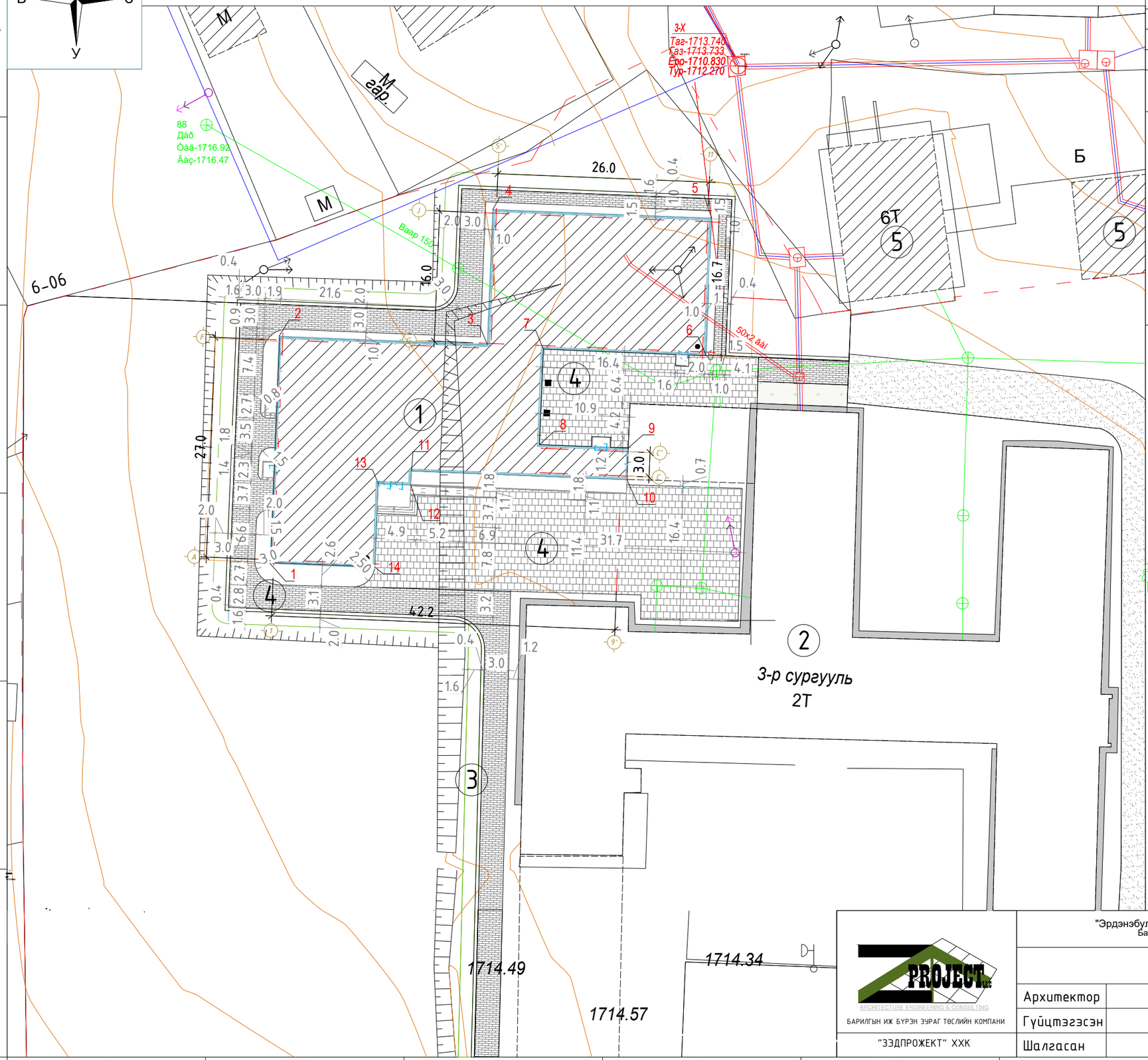

Д/Д	ТОДОРХОЙЛОЛТ	ТАЙЛБАР
1	Төлөвлөж буй сургуулийн барилга	Төлөвлөж буй
2	Одоо байгаа сургуулийн барилга	Одоо байгаа
3	Төлөвлөж буй ногоон байгууламж	Төлөвлөж буй
4	Төлөвлөж буй явган зам	Төлөвлөж буй
5	Одоо барилга барилга	Төлөвлөж буй

БАЙРШЛЫН СХЕМ

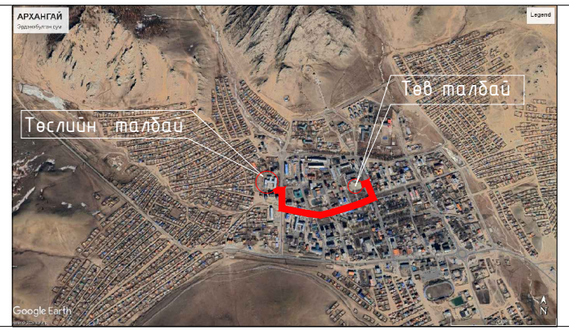

1. X684240.91 Y5261107.00 нь "1" тэнхлэгийн цэг
2. X684242.03 Y5261134.88 нь "2" тэнхлэгийн цэг
3. X684267.61 Y5261133.85 нь "3" тэнхлэгийн цэг
4. X684268.27 Y5261150.44 нь "4" тэнхлэгийн цэг
5. X684295.15 Y5261149.37 нь "5" тэнхлэгийн цэг
6. X684294.47 Y5261132.48 нь "6" тэнхлэгийн цэг
7. X684274.49 Y5261133.28 нь "7" тэнхлэгийн цэг
8. X684274.02 Y5261121.59 нь "8" тэнхлэгийн цэг
9. X684284.92 Y5261121.15 нь "9" тэнхлэгийн цэг
10. X684284.76 Y5261117.26 нь "10" тэнхлэгийн цэг
11. X684258.28 Y5261118.31 нь "11" тэнхлэгийн цэг
12. X684258.21 Y5261116.60 нь "12" тэнхлэгийн цэг
13. X684254.21 Y5261116.76 нь "13" тэнхлэгийн цэг
14. X684253.80 Y5261106.48 нь "14" тэнхлэгийн цэг

"Эрдэнэбулган сумын" 3-р сургуулийн өргөтгөлийн барилга, спорт заалтай
Байршил: Архангай аймаг, Эрдэнэбулган сум, 2-р баг Арслан цохио

ARCHITECTURE ENGINEERING & CONSULTING
БАРИЛГЫН ИЖ БҮРЭН ЗӨВШӨӨРӨГДСӨН ТӨСЛИЙН КОМПАНИ
"ЗЭДПРОЖЕКТ" ХХК

Зай хэмжээ					Үе шат: А зураг
Архитектор		Б.Мядагбадам	ЕГ Шифр: ЗП-24-09-192	Масштаб: М1:500	Огноо: 2024 он
Гүйцэтгэгчийн		М.Мөнхчимэг	ТГ Шифр:	Зургийн дугаар: ЕТ-03	Бүх хуудас: 04
Шалгасан		Б.Батнасан			

А3

ЗАМ ТАЛБАЙ М1:500

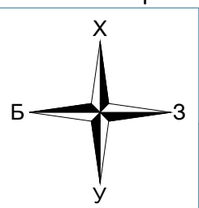

Огтлол 3-3

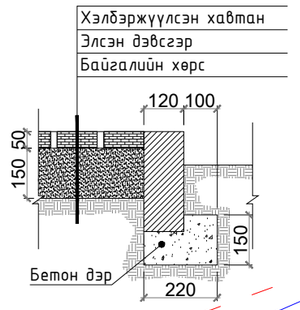

ЯВГАН ЗАМЫН ХЭСЭГ М1:100

Хэсэглэл - 2

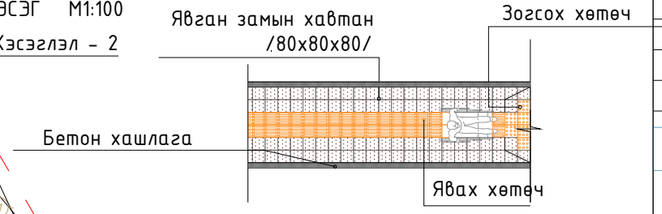

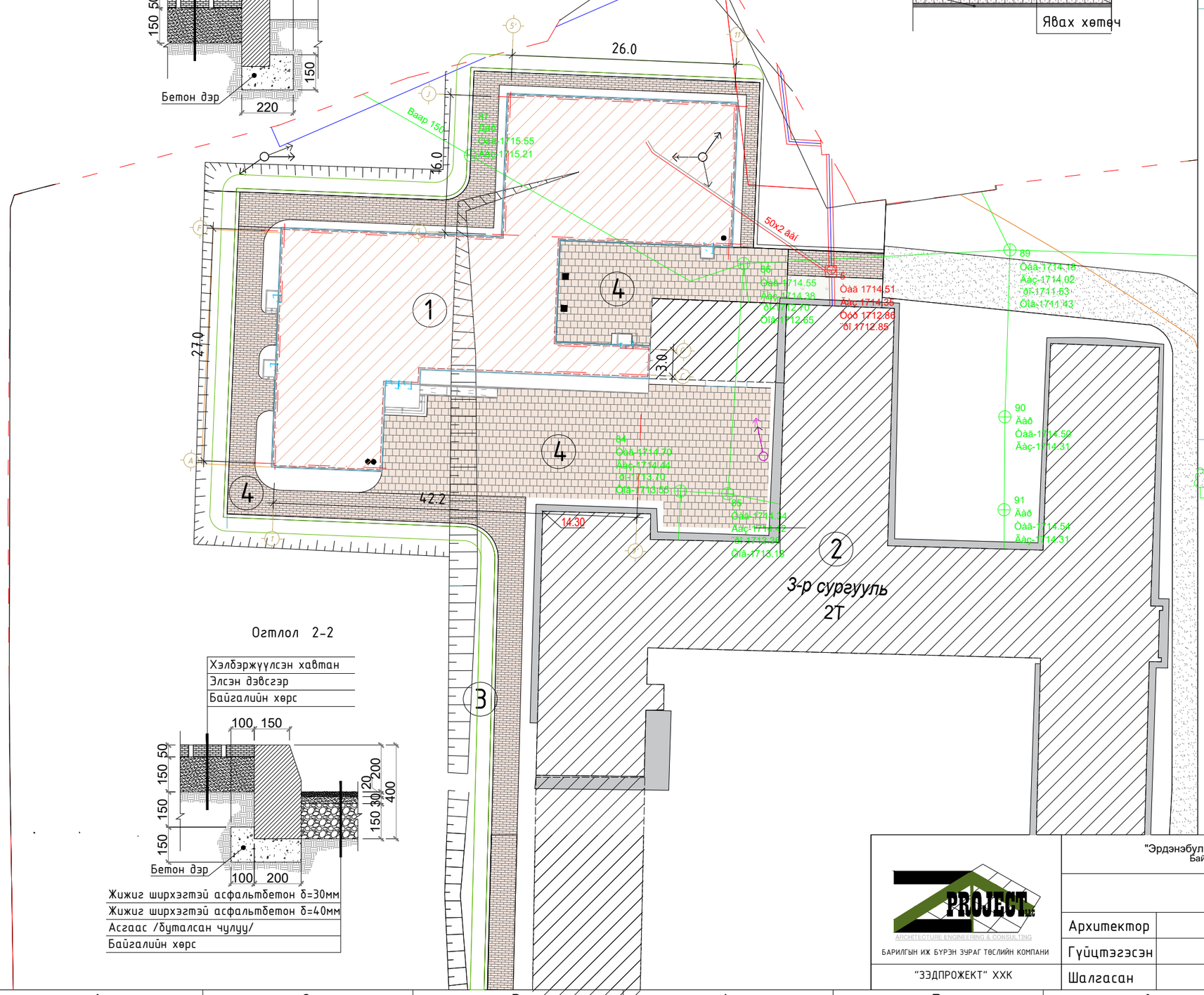

Огтлол 2-2

Д/Д	ТОДОРХОЙЛОЛТ	ТАЙЛБАР
1	Төлөвлөж буй сургуулийн барилга	Төлөвлөж буй
2	Одоо байгаа сургуулийн барилга	Одоо байгаа
3	Төлөвлөж буй ногоон байгууламж	Төлөвлөж буй
4	Төлөвлөж буй явган зам	Төлөвлөж буй
5	Одоо барилга барилга	Төлөвлөж буй

МОД ТАРИХ

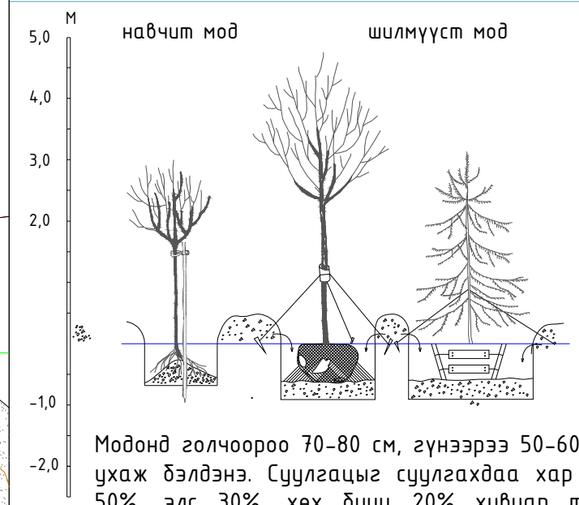

Модонд голчоороо 70-80 см, гүнээрээ 50-60см нүх ухаж бэлдэнэ. Суулгацыг суулгахдаа хар шороо 50%, элс 30%, хөх бууц 20% хувиар тооцно. Өндөр нь 1.8 м-ээс дээш модонд модны тулгуур бэхэлгээг зайлшгүй хийх шаардлагатай.

БУТ СӨӨГ ТАРИХ

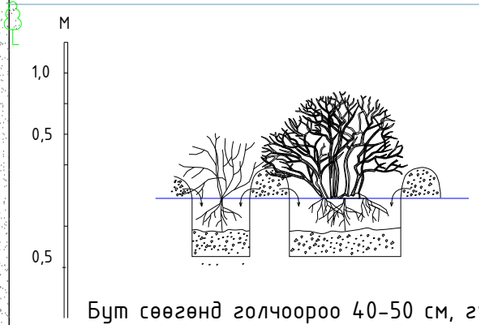

Бут сөөгөнд голчоороо 40-50 см, гүнээрээ 40 см нүх ухаж бэлтгэнэ. Хайрга чулуутай хөрсийг зөөж зайлуулан ханыг тэгшлэнэ. Үржил шил муутай чулуу хайргатай хөрсөнд бут сөөгийг тарьж суулгахдаа хар шороон хөрсийг бэлтгэж, яг тарих үед хэрэглэх элс хар шороог нүхнийхээ ойр овоолж бэлтгэнэ.

"Эрдэнэбулган сумын" 3-р сургуулийн өргөтгөлийн барилга, спорт заалтай
Байршил: Архангай аймаг, Эрдэнэбулган сум, 2-р баг Арслан цохио

Зам талбай					Үе шат: А зураг
Архитектор		Б.Мядагбадам	ЕГ Шифр: ЗП-24-09-192	Масштаб: М1:500	Огноо: 2024 он
Гүйцэтгэгсэн		М.Мөнххишигт	ТГ Шифр:	Зургийн дугаар: ЕТ-04	Бүх хуудас: 04
Шалгасан		Б.Батнасан			

PROJECT LLC
ARCHITECTURE ENGINEERING & CONSULTING
БАРИЛГЫН ИЖ БҮРЭН ЗӨВШӨӨРӨЛ ТӨСЛИЙН КОМПАНИ
"ЗЭДПРОЖЕКТ" ХХК

А3

ЗУРГИЙН ЖАГСААЛТ

Барилга архитектурын зургийн жагсаалт		
Д/д	Хуудасны нэр	Хуудасны марк
ЕТ марктай зургийн жагсаалт		
	Нүүр хуудас	-
1	Ерөнхий төлөвлөгөө	ЕТ-01
2	Өндөржилт	ЕТ-02
3	Зай хэмжээ	ЕТ-03
4	Зам талбай	ЕТ-04
БА марктай зургийн жагсаалт		
6	Зургийн жагсаалт	БА-01
7	Тайлбар бичиг	БА-02
8	1-р давхрын байгуулалт	БА-03
9	2-р давхрын байгуулалт	БА-04
10	Дээврийн байгуулалт	БА-05
11	Огтлол 1-1	БА-06
12	Огтлол 2-2	БА-07
13	Нүүр тал А-J	БА-08
14	Нүүр тал J-А	БА-09
15	Нүүр тал 1-11	БА-10
16	Нүүр тал 11-1	БА-11
17	Гадна ханын хэсэглэл	БА-12
18	Дотор хана, шалны хэсэглэл	БА-13
19	Дотор шатны хэсэглэл	БА-14
20	Цонхны түүвэр	БА-15
21	Хаалганы түүвэр	БА-16
22	Дээврийн босоо шатны хэсэглэл	БА-17
23	Дээврийн борооны ус зайлуулах хэсэглэл	БА-18
24	Гадна довжоо	БА-19
25	Гадна довжоо, пандус	БА-20
26	Ариун цэврийн өрөөний дэлгэрэс	БА-21
27	Ариун цэврийн өрөөний дэлгэрэс	БА-22
28	Ариун цэврийн өрөөний дэлгэрэс	БА-23

Ажлын зургийн нэгдсэн жагсаалт			
Д/д	Ажлын зургийн иж бүрдэл	Нийт хуудас	Хуудас марк
1	Ерөнхий төлөвлөгөө	4	ЕТ
2	Барилга архитектур	23	БА
3	Технологи	2	ТХ
4	Барилга бүтээц		ББ
5	Халаалт салхивч		ХС
6	Цэвэр, бохир ус		ЦБУ
7	Хүчит төхөөрөмж, дотор гэрэлтүүлэг		ХТ
8	Холбоо дохиолол		ДГ
9	Автоматик		ХД

№	Тайлбар	Хэмжих нэгж	Үзүүлэлт
1	Барилгын урт	м	41
2	Барилгын өргөн	м	27
3	Заалны урт	м	26.7
4	Заалны өргөн	м	16.6
5	Барилгын өндөр	м	7.92
6	Заалны өндөр	м	7.87
7	Барилгын периметр /1-р давхарт/	м	136
8	Давхрын тоо	Тоо	2
9	Хүчин чадал	Анги	6
10	Барилгын эзэлхүүн /0.00-с дээш/	$м^3$	3819.15
11	Барилгын талбай	$м^2$	1128.75
12	Ашигтай талбай	$м^2$	804.38
13	Ажлын талбай	$м^2$	1001.67
14	K1=Sашд/Sаж	коэф	0.8
15	K2=V/Sашд	коэф	4.75

ТАЙЛБАР:

X21-9 Хаалга цонхны дугаар

12 Өрөөний дугаар

1-1 БА-22-24 Огтлол

+46.02 Түвшин

Хэсэгчилсэн байгуулалт

БЛОК СХЕМ

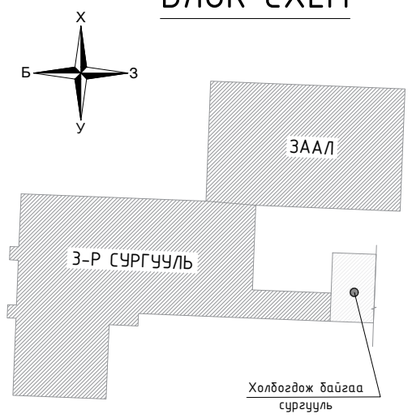

Д/д	Огноо	Засвар өөрчлөлт

Ye шат: АЖЛЫН ЗУРАГ

"ЗЭДПРОЖЕКТ" ХХК
БАРИЛГЫН ИЖ БҮРЭН ЗУРАГ ТӨСЛИЙН КОМПАНИ

Монгол улс, Улаанбаатар хот, Сүхбаатар дүүрэг, 11-р хороо, Ногоон нуурын гудамж 25, Про Ван оффис, 16-1607 тоот

Архитектор		Б.Мядагбадам
Гүйцэтгэсэн		М.Мөнхчимэг
Шалгасан		Б.Батнасан

"Эрдэнэбулган сумын" 3-р сургуулийн өргөтгөлийн барилга, спорт заалтай

Байршил: Архангай аймаг, Эрдэнэбулган сум, 2-р баг, Арслан цохио

Зургийн жагсаалт

Масштаб:	Зургийн дугаар: БА-01	Хуудас: БА-23
ЕГ Шифр: ЗП-24-09-192	ТГ Шифр:	Огноо: 2024 он

А3

ТАЙЛБАР БИЧИГ

Үндэслэл:
Архангай аймгийн Эрдэнэбулган суманд байрлах "160 ХҮҮХДИЙН ЕРӨНХИЙ БОЛОВСРОЛЫН СУРГУУЛИЙН БАРИЛГЫН" иж бүрэн зураг төслийг тус компаний захиалгаар 2022 онд боловсруулав.
Ажлын зургийн баримт бичгийг дараах байгаль цаг уурын нөхцөл, барилгын ангилалын зэргүүдэд тооцож гүйцэтгэв.

- Гадна агаарын температур	-24.5ºC
- Цасны ачаалал	30 кг/м^2
- Салхины ачаалал	33 кг/м^2
- Барилгын категори	II
- Гал тэсвэрлэлтийн зэрэг	II
- Газар чичирхийлэлтийн зэрэг	8 балл
- Барилгын давхар	2 давхар

Барилгын байршил:
Төлөвлөж буй барилга нь Архангай аймгийн Эрдэнэбулган сумын нутаг дэвсгэрт байрлах 2-р давхар 160 хүүхдийн сургуулийн барилга төлөвлөв.
Ерөнхий төлөвлөгөө, өндөржилт:
Барилгын газар олголтын схемийг үндэслэн ерөнхий төлөвлөгөөг боловсруулав. Уг барилгад сурагчдын орцыг урд эүгт, халуун цехын ажилчдын орох орцыг барилгын баруун талд төлөвлөсөн.
Архитектур төлөвлөлт:
Барилгын архитектур , эзэлхүүн төлөвлөлтийг олгогдсон газрын хэмжээ, захиалагчийн санал хүсэлт, батлагдсан зургийн даалгаварт тулгуурлан боловсруулав. Уг барилга нь зоорьгүй 2 давхар, теникийн давхаргүй. Тэнхлэгээрээ 27м х 41м хэмжээтэй, 0.00 түвшнээс дээш 7.92м өндөр.
1-р давхарт:
Барилгын урд болон баруун орцоор 1-р давхарт орно. Гонх, коридор, хичээлийн танхим, шатны хонгил, цайны газар, халуун цех, агуулах, багш нарын өрөө, эмчийн өрөө, узелийн өрөө, цахилгааны өрөө, холбооны өрөө, кабинетүүд, спорт заал, хувцас солих өрөө болон ариун цэврийн өрөөг төлөвлөв.
2-р давхарт:
Номын сан, кабинетүүд, коридор, шатны хонгил, хичээлийн анги танхимууд, болон ариун цэврийн өрөө, захирлын өрөө, багш нарын өрөө төлөвлөв.

Барилгын бүтээц хийцлэл:
Барилгын үндсэн хийц нь төмөр бетон каркасан хийцтэй. Тайлбарыг ББ-ийн тайлбартай хамт уз.

суурь:	Төмөр бетон баганан суурьтай
хучилт:	160мм-ийн зузаантай төмөр бетон хучилт,
дээвэр:	Хавтгай төмөр бетон дээвэр

Дээвэр:
-Уур ус тусгаарлагч Sika Sarnafil G410L
-Зориулалтын Sika Sarnafil цавуу
-Тортой цементэн тэгшилгээ М-150 δ=50мм
-Керамзит бетон налуулга δ=100-180мм
-Галдл тэсвэртэй 2-р зэргийн 35кг/м^3 пенополистрол дулаалгын хавтан δ=200мм MNS EN:13163:2011
-Уур ус тусгаарлагч 1 уе пергамин халуун битум түрхлэг
-Цементэн тэгшилгээ М-50, δ=30мм
-Төмөр бетон хучилт δ=150мм
Төмөр бетон налуу дээврийг 15 жилээс доошгүй насжилттай ус хамгаалах чадвар өндөртэй ус тусгаарлагч ашиглах ус тусгаарлагч материалыг хоорондь нь сайтар нааж өгнө. Борооны ус дамжуулах хоолой d=120мм - н хоолой байна.

Гадна хана:
1-р давхарт агааржуулсан хөнгөн блок 360мм, пенополистрол дулаалгын хавтан 150мм, метал хавтан 100мм /БА-12/
Хамар хана:
240мм-н 700кг/м3 нягттай Mb5.0 хатуулагтай агааржуулсан блок.
Эдэлхүүн-

Цонх:
Дулаан тусгаарлалт сайтай 3 давхар шилтэй вакум цонх байна. Цонхны металл хэсгүүд цайрдсан ган байна. R=0.7м2 град/ватт-аас 5мм-9мм зузаантай шил байх шаардлагатай. Бүх төрлийн цонх болон шилэн ханын овор хэсжээг БА-15 хуудаснаас уз. Газар дээр нь заавал хэмжээ авах цонхны загварын захиалагч сонгоно. Барилгын цонх хаалга техникийн шаардлага MNS 5802:2007
Барилгын хана цонхны уулзварын угсралтын заадал, техникийн ерөнхий шаардлага болон үндэсний стандарт MNS 6266:2011 -г тус тус мөрдөнө.

Хаалга:
Хаалгыг захиалагч болон гүйцэтгэгч нар хамтран сонгож хэрэглэнэ. Зураг төсөлд /БА-16/ зөвхөн хаалганы овор хэмжээг тусгасан. Хаалганы Шилэн хаалга нь дээр дурьдсан цонхны шаардлагыг хангасан байх металл рамтай байна. Устай харьцаж байгаа техникийн өрөөнүүдэд 100мм-н босго хийх шаардлагатай.

Шал:
Шалны бүтцийг БА-13-с үзнэ үү. Шалны гадаргуун хүлцэх алдаа 1% налуутай байж болно. Ариун цэврийн өрөө болон гадна хэсгийн шал 20мм нам байхаар хийнэ.

Дотор засал:
Гадна ханын дотор талд сайжруулсан шавардлага хийж тэгшилэн эмульсэн будгаар будна. Дотор хамар ханыг өнгөлөн эмульсэн будгаар 2 дахин будна. Ариун цэврийн өрөөний хануудыг сайжруулсан шавардлагаар шавардан тэгшилээд усан эмульсэн будгаар 2 дахин будна. Коридорын ханыг 2,4м хүртэл шаргал өнгийн эмульсэн будгаар 2 дахин будна. Анги танхимуудын ханыг цайвар шаргал өнгийн сайн чанарын будгаар будна. Шатны хонгилын 1,8м хүртэл сайн чанарын цайвар шар өнгийн будгаар будна.

Гадна засал:
Барилгын хормой хэсгийн ханыг хар саарал чулуугаар хийнэ. Гадна довжоонд хар саарал өнгийн плита нааж, металл хэсгийг саарал будгаар 2 уе будна. Гадна шат, довжоог гадна тохижилтын зургаар тохижуулж өндөржилттэй уялдуулна.

Бусад:
Барилгын бусад хэсгийн зураг төслийг зохих норм да дүрэм, эрх бүхий байгууллагуудаас өгсөн техникийн нөхцөл, инженерийн тооцоог үндэслэн боловсруулсан бөгөөд тус тусын ХАС, ЦБУ, ХТ, ДГ, ХД марктай хуудсуудаас үзэх.

Холбогдох сургууль:
Одоо байгаа сургуультай хүзүүвчээр холбогдов.

ТАЙЛБАР:

Зураг төсөлд ашигласан норм дүрэм

- Хот тосгон төлөвлөлт барилгын норм да дүрэм /БНбД 30-01-04/
- Ерөнхий боловсролын сургуулийн барилгын төлөвлөлт БД 31-113-11
- Олон нийтийн иргэний барилга /БНбД 31-03-03/
- Авто зогсоол /БНбД 21-02-02/
- Барилга байгууламжийн зураг төсөл зохиох галын аюулгүй норм /БНбД 21-02-02/
- Хөгжлийн бэрхшээлтэй иргэдийн хөтөч зам, налуу шатыг шийдэх /MNS 6056:2003,6055:2009/

Д/д	Огноо	Засвар өөрчлөлт

Ує шат: АЖЛЫН ЗУРАГ

"ЗЭДПРОЖЕКТ" ХХК
БАРИЛГЫН ИЖ БҮРЭН ЗУРАГ ТӨСЛИЙН КОМПАНИ
Монгол улс, Улаанбаатар хот, Сүхбаатар дүүрэг, 11-р хороо, Ногоон нуурын гудамж 25, Про Ван оффис, 16-1607 тоот

Архитектор		Б.Мядагбадам
Гүйцэтгэсэн		М.Мөнххишигт
Шалгасан		Б.Батнасан

"Эрдэнэбулган сумын" 3-р сургуулийн өргөтгөлийн барилга, спорт заалтай
Байршил: Архангай аймаг, Эрдэнэбулган сум, 2-р баг, Арслан цохио

Тайлбар бичиг

Масштаб:	Зургийн дугаар: БА-02	Хуудас: БА-23
ЕГ Шифр: ЗП-24-09-192	ТГ Шифр:	Огноо: 2024 он

A3

1-Р ДАВХРЫН БАЙГУУЛАЛТ

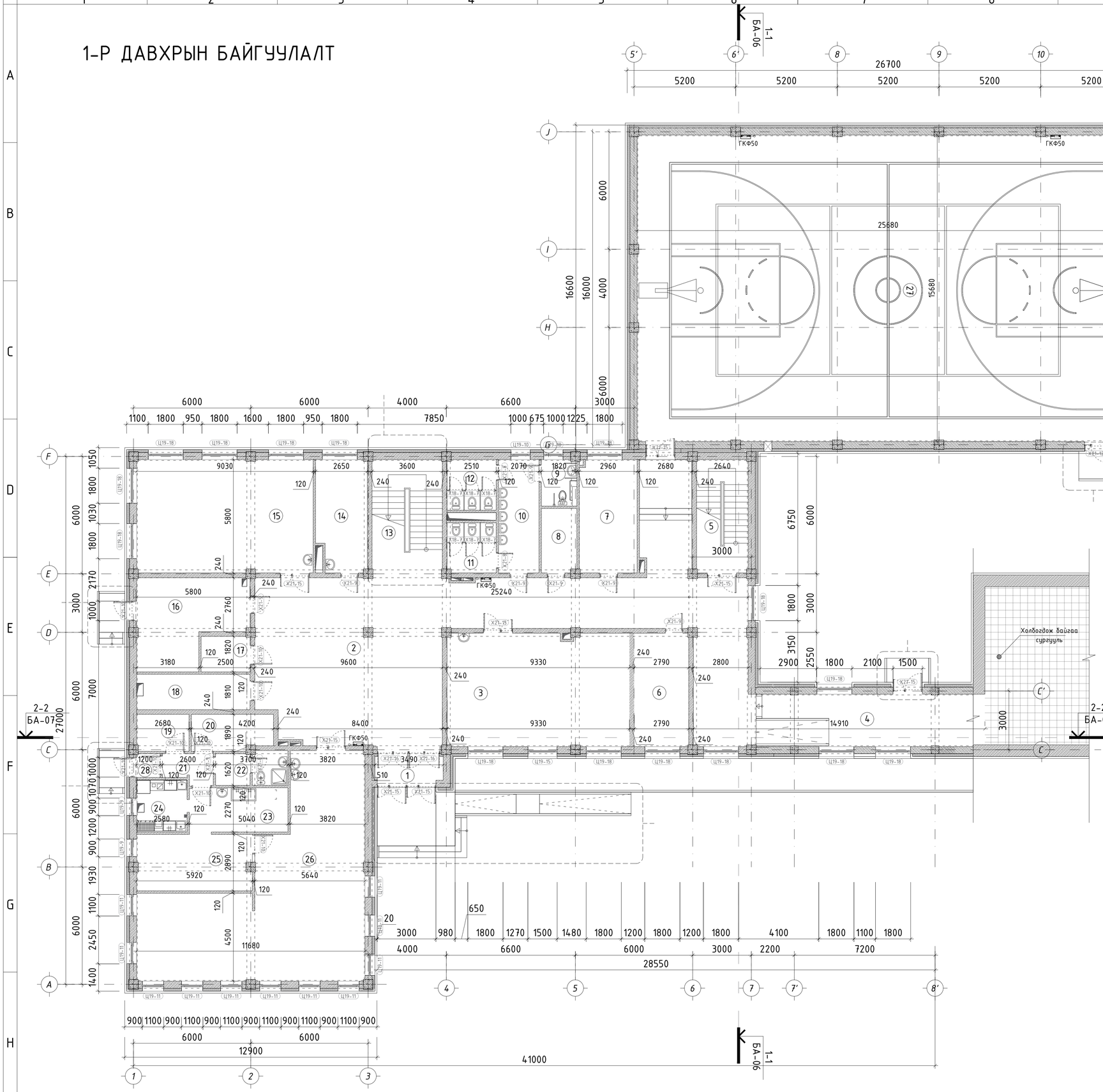

ТАЙЛБАР:

1. Хэмжээнд шавардлагыг оруулаагүй болно.
2. Өрөө хооронд тусгаарлах ханын бүтцийг БА-13-с үз.
3. Шатны хэсэглэлийг БА-14-с үз.
4. Гадна довжоог-г БА-19,20-с үз.
5. Хаалга цонхны түүврийг БА-15,16-с үз.
6. Цонхонд металл сараалж хийж өгнө.

ТАНИХ ТЭМДЭГ

X21-9	Хаалга цонхны дугаар
12	Өрөөний дугаар
1-1 БА-22-24	Огтлол
+46.02	Түвшин
	Төмөр бетон
	Дулаалга
	Хөнгөн блок
	Тоосго

№	Өрөөний нэр	м2	Шал
1	Гонх	6.32	Чулуу
2	Коридор	153.89	Чулуу
3	Хичээлийн танхим	53.64	Хулдаас
4	Хүзүүвч	29.68	Чулуу
5	Шатны хонгил	15.27	Чулуу
6	Хувцас солих өрөө /эр/	16.17	Керамик
7	Хувцас солих өрөө /эм/	17.03	Керамик
8	Биеийн тамирын багшийн өрөө	5.94	Паркет
9	Ариун цэврийн өрөө ХБИ	4.30	Керамик
10	Ариун цэврийн өрөө	12.01	Керамик
11	Ариун цэврийн өрөө /эм/	6.41	Керамик
12	Ариун цэврийн өрөө /эр/	6.48	Керамик
13	Шатны хонгил	21.69	Чулуу
14	Эмчийн өрөө	14.56	Паркет
15	Мэдээлэл зүйн кабинет	52.20	Хулдаас
16	Узель	22.45	Будаг
17	Холбооны өрөө	4.54	Будаг
18	Цахилгааны өрөө	10.50	Будаг
19	Хуурай агуулах	5.04	Керамик
20	Хүйтэн агуулах	7.52	Керамик
21	Коридор	6.44	Керамик
22	Ажилчдын хувцас солих өрөө	6.14	Керамик
23	Бэлтгэх өрөө	8.89	Керамик
24	Угаалга хийх өрөө	6.89	Керамик
25	Халуун цех	16.79	Керамик
26	Хооллох танхим	85.95	Керамик
27	Спорт заал	403.47	Мод
28	Гонх	1.46	Чулуу
Нийт м2		1001.6700	

Д/д	Огноо	Засвар өөрчлөлт

зөвшөөрөлцсөн

	Гарын үсэг	Нэр
ББ		Б.Цэнгэлмаа
ХАС		Г.Наранболор
ЦБУ		Б.Билгүүн
ХТ,ДГ		Г.Эрхэмбаяр
ХД		Г.Отгонжаргал
АУ		З.Итгэлт

Үе шат: АЖЛЫН ЗУРАГ

"ЗЭДПРОЖЕКТ" ХХК
БАРИЛГЫН ИЖ БҮРЭН ЗУРАГ ТӨСЛИЙН КОМПАНИ
Монгол улс, Улаанбаатар хот, Сүхбаатар дүүрэг, 11-р хороо, Ногоон нуурын зүүдэмж 25, Про Ван оффис, 16-1607 тоот

Архитектор		Б.Мядагбадам
Гүйцэтгэсэн		М.Мөнхчимэг
Шалгасан		Б.Батнасан

"Эрдэнэбулган сумын" 3-р сургуулийн өргөтгөлийн барилга, спорт заалтай

Байршил: Архангай аймаг, Эрдэнэбулган сум, 2-р баг, Арслан цохио

1-р давхрын байгуулалт

Масштаб:	Зургийн дугаар:	Хуудас:
М1:150	БА-03	БА-23

ЕГ Шифр: ЗП-24-09-192 | ТГ Шифр: | Огноо: 2024 он

A1

2-Р ДАВХРЫН БАЙГУУЛАЛТ

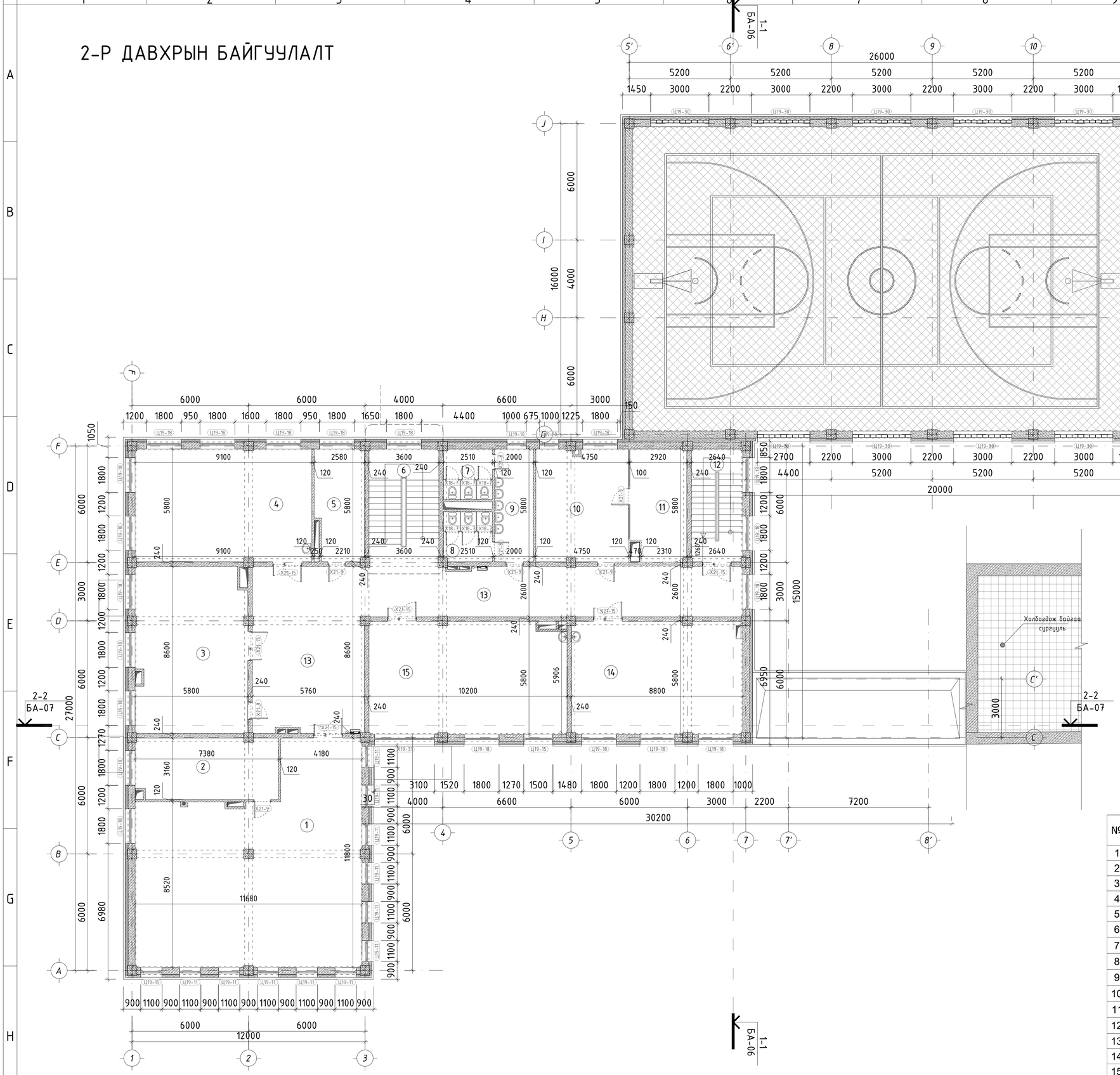

ТАЙЛБАР:

1. Хэмжээнд шавардлагыг оруулаагүй болно.
2. Өрөө хооронд тусгаарлах ханын бүтцийг БА-13-с үз.
3. Шатны хэсэглэлийг БА-14-с үз.
4. Гадна довжоог-г БА-19,20-с үз.
5. Хаалга цонхны түүврийг БА-15,16-с үз.
6. Цонхонд металл сараалж хийж өгнө.

ТАНИХ ТЭМДЭГ

X21-9	Хаалга цонхны дугаар
12	Өрөөний дугаар
1-1 БА-22-24	Огтлол
+46.02	Түвшин
	Төмөр бетон
	Дулаалга
	Хөнгөн блок
	Тоосго

№	Өрөөний нэр	м2	Шал
1	Номын сан	112.55	Керамик
2	Номын фондын өрөө	22.89	Хулдаас
3	Дуу хөгжмийн кабинет	48.65	Хулдаас
4	Түүхийн кабинет	52.60	Хулдаас
5	Нийгмийн ажилтны өрөө	14.07	Паркет
6	Шатны хонгил	21.69	Керамик
7	Ариун цэврийн өрөө /эр/	6.48	Керамик
8	Ариун цэврийн өрөө /эм/	6.41	Керамик
9	Ариун цэврийн өрөө	11.60	Паркет
10	Багш нарийн өрөө	27.23	Паркет
11	Захирлын өрөө	16.17	Паркет
12	Шатны хонгил	15.27	Керамик
13	Коридор	99.06	Керамик
14	Хичээлийн танхим	50.80	Хулдаас
15	Хичээлийн танхим	58.22	Хулдаас
	Нийт м2	563.6900	

Д/д	Огноо	Засвар өөрчлөлт

ЗӨВШӨӨРӨЛЦСӨН

	Гарын үсэг	Нэр
ББ		Б.Цэнгэлмаа
ХАС		Г.Наранболор
ЦБУ		Б.Билгүүн
ХТ,ДГ		Г.Эрхэмбаяр
ХД		Г.Отгонжаргал
АУ		З.Итгэлт

Үе шат: АЖЛЫН ЗУРАГ

"ЗЭДПРОЖЕКТ" ХХК
БАРИЛГЫН ИЖ БҮРЭН ЗУРАГ ТӨСЛИЙН КОМПАНИ
Монгол улс, Улаанбаатар хот, Сүхбаатар дүүрэг, 11-р хороо, Ногоон нуурын гудамж 25, Про Ван оффис, 16-1607 тоот

Архитектор		Б.Мядагбадам
Гүйцэтгэсэн		М.Мөнххишигт
Шалгасан		Б.Батнасан

"Эрдэнэбулган сумын" 3-р сургуулийн өргөтгөлийн барилга, спорт заалтай

Байршил: Архангай аймаг, Эрдэнэбулган сум, 2-р баг, Арслан цохио

2-р давхрын байгуулалт

Масштаб:	Зургийн дугаар:	Хуудас:
М1:150	БА-04	БА-23

ЕГ Шифр:	ТГ Шифр:	Огноо:
ЗП-24-09-192		2024 он

A1

ДЭЭВРИЙН ДАВХРЫН БАЙГУУЛАЛТ

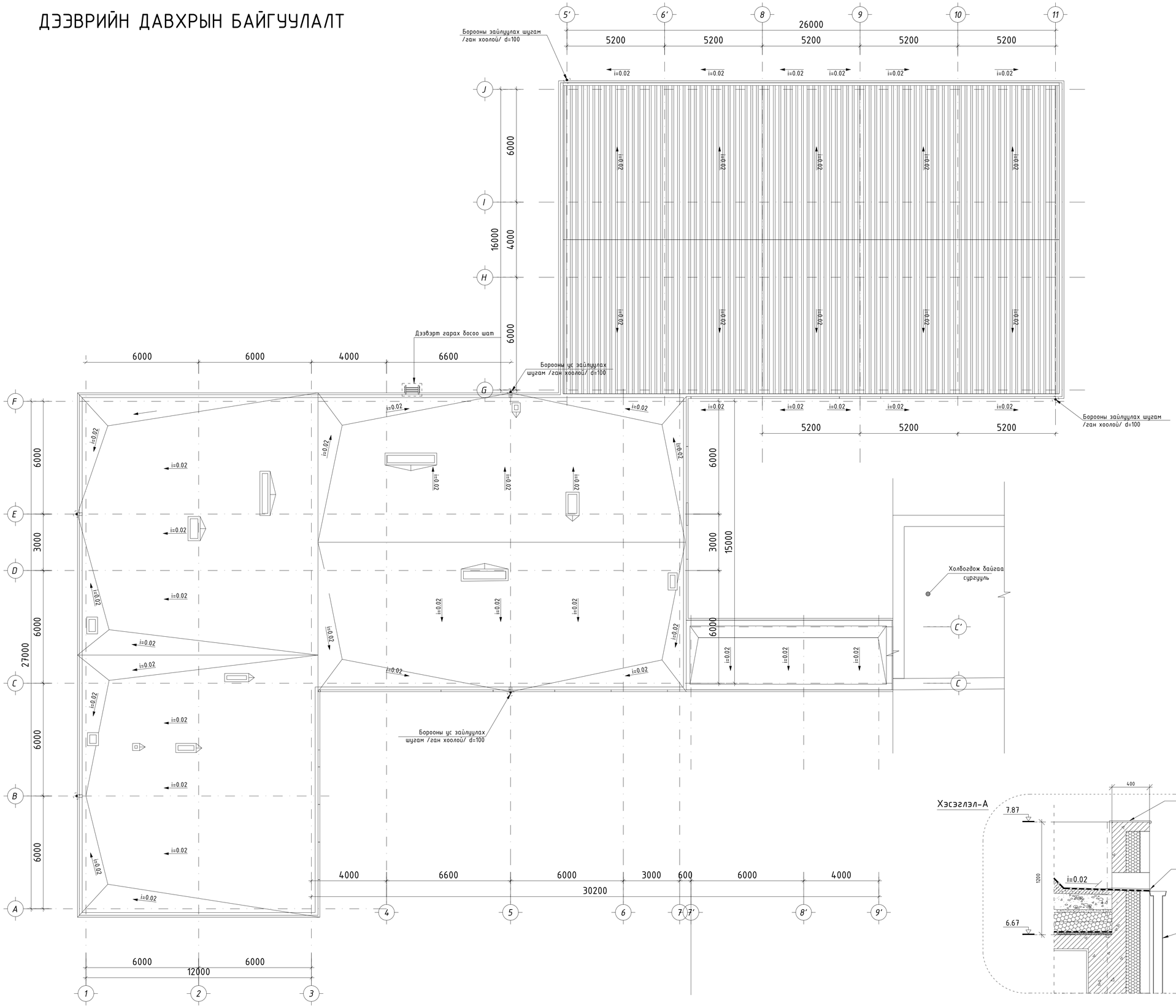

ТАЙЛБАР:

1. Хэмжээнд шавардлагыг оруулаагүй болно.
2. Өрөө хооронд тусгаарлах ханын бүтцийг БА-13-с үз.
3. Шатны хэсэглэлийг БА-14-с үз.
4. Гадна довжоог-г БА-19,20-с үз.
5. Хаалга цонхны түүврийг БА-15,16-с үз.
6. Цонхонд металл сараалж хийж өгнө.

ТАНИХ ТЭМДЭГ

X21-9	Хаалга цонхны дугаар
12	Өрөөний дугаар
1-1 БА-22-24	Огтлол
+46.02	Түвшин
	Төмөр бетон
	Дулаалга
	Хөнгөн блок
	Тоосго

Хүчүүвчийн дээврийн хэсэглэл-1

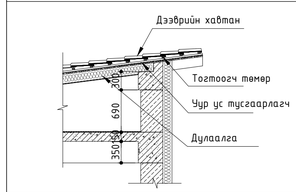

Хүчүүвчийн дээврийн хэсэглэл-2

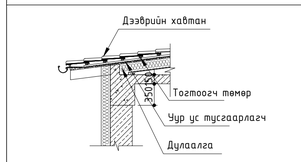

Хэсэглэл-А

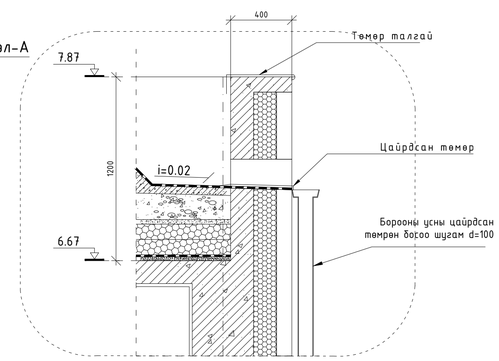

Д/д	Огноо	Засвар өөрчлөлт

ЗӨВШӨӨРӨЛЦСӨН

	Гарын үсэг	Нэр
ББ		Б.Цэнгэлмаа
ХАС		Г.Наранболор
ЦБУ		Б.Билгүүн
ХТ,ДГ		Г.Эрхэмбаяр
ХД		Г.Отгонжаргал
АУ		З.Итгэлт

Үе шат: АЖЛЫН ЗУРАГ

"ЗЭДПРОЖЕКТ" ХХК
БАРИЛГЫН ИЖ БҮРЭН ЗУРАГ ТӨСЛИЙН КОМПАНИ

Монгол улс, Улаанбаатар хот, Сүхбаатар дүүрэг, 11-р хороо, Ногоон нуурын гудамж 25, Про Ван оффис, 16-1607 тоот

Архитектор		Б.Мядагбадам
Гүйцэтгэсэн		М.Менххишигт
Шалгасан		Б.Батнасан

"Эрдэнэбулган сумын" 3-р сургуулийн өргөтгөлийн барилга, спорт заалтай

Байршил: Архангай аймаг, Эрдэнэбулган сум, 2-р баг, Арслан цохио

1-р давхрын байгуулалт

Масштаб:	Зургийн дугаар:	Хуудас:
М1:150	БА-05	БА-23

ЕГ Шифр:	ТГ Шифр:	Огноо:
ЗП-24-09-192		2024 он

A1

ОГТЛОЛ 1-1

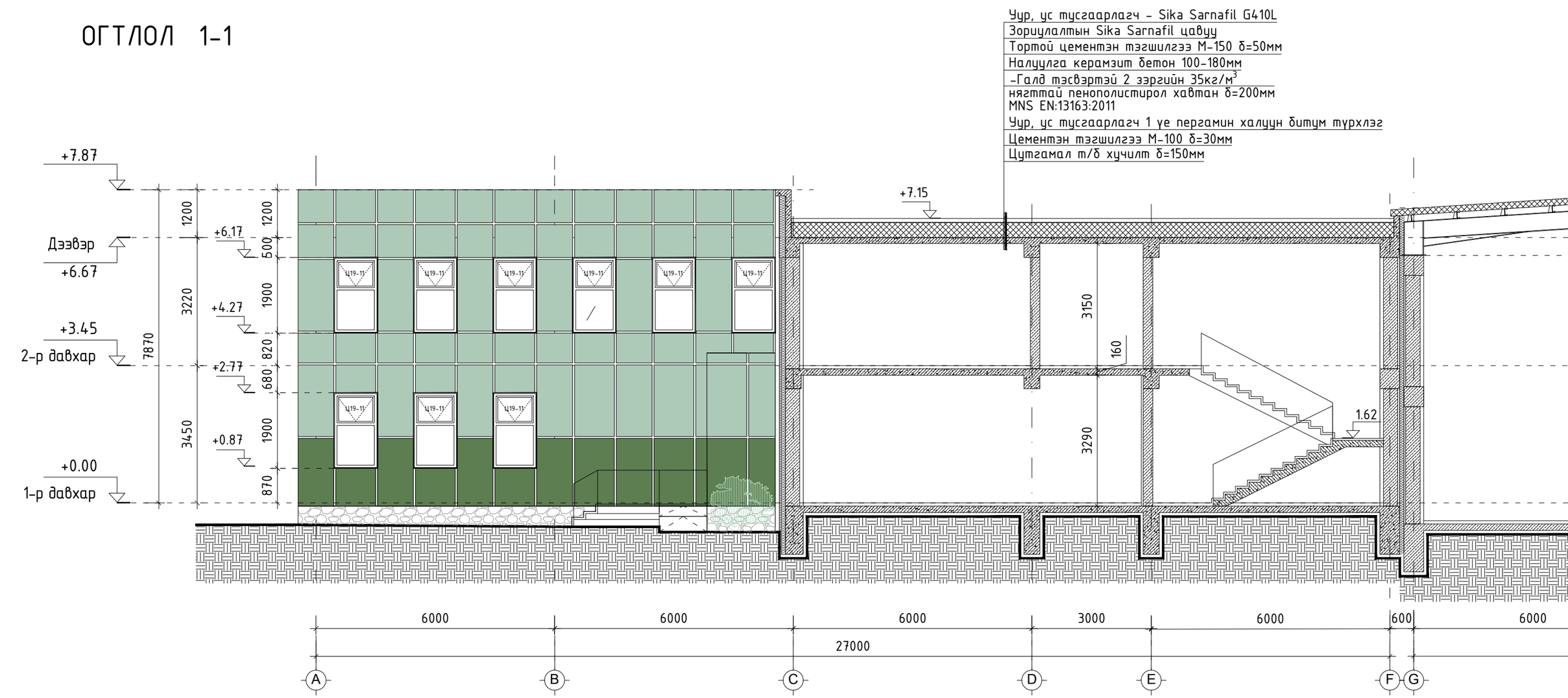

ХЭСЭГЛЭЛ-1

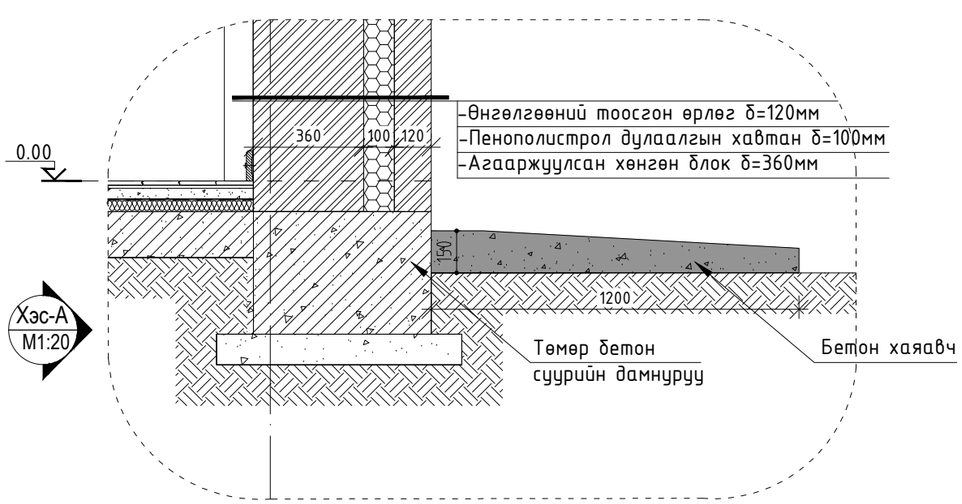

ХЭСЭГЛЭЛ-2

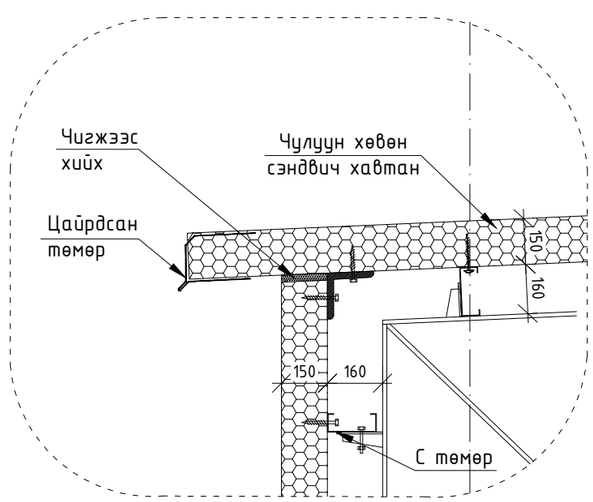

+10L

50мм

0мм

лууН битум турхлэг

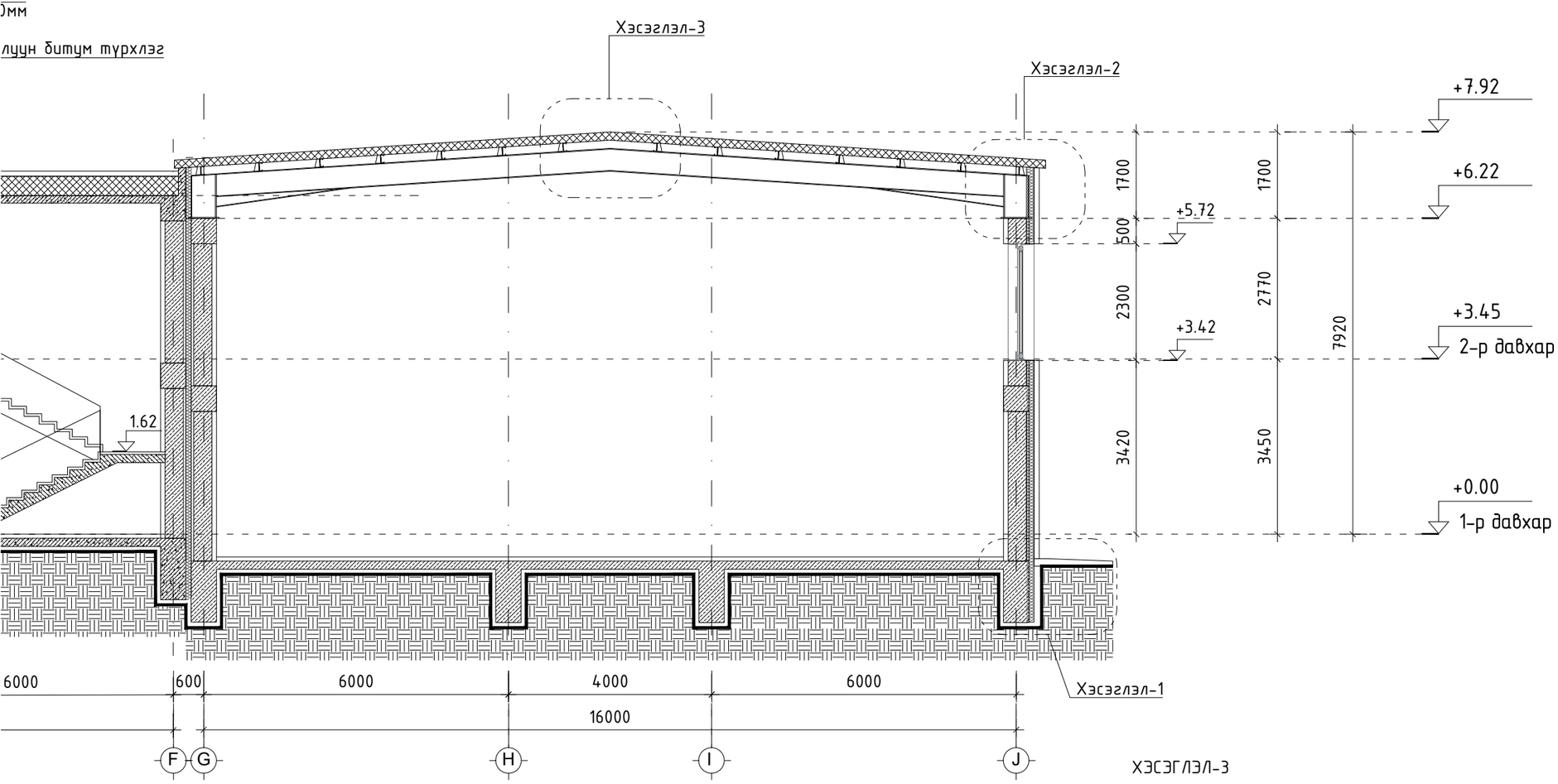

ХЭСЭГЛЭЛ-3

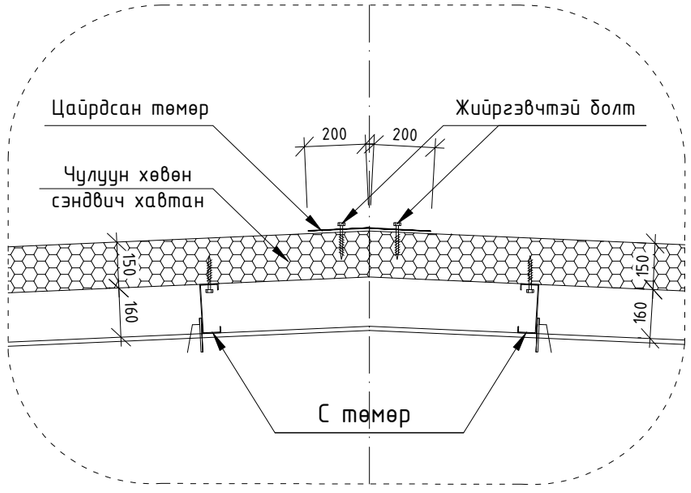

ТАЙЛБАР:

1. Барилгын гадна хана 360мм зузаантай хөнгөн блок хана хийх ба гадна талдаа 150мм зузаантай чулуун хөвөн дулаалга, метал фасад хийнэ.
2. Өрөө хооронд тусгаарлах ханын бүтцийг БА-13-с үз.
3. ГД-г БА-19,20-с үз.
4. Хаалга цонхны түүврийг БА-15,16-с үз.

Д/д	Огноо	Засвар өөрчлөлт

ЗӨВШӨӨРӨЛЦСӨН

	Гарын үсэг	Нэр
ББ		Б.Цэнгэлмаа
ХАС		Г.Наранболор
ЦБУ		Б.Билгүүн
ХТ,ДГ		Г.Эрхэмбаяр
ХД		Г.Отгонжаргал
АУ		З.Итгэлт

Үе шат: АЖЛЫН ЗУРАГ

"ЗЭДПРОЖЕКТ" ХХК
БАРИЛГЫН ИЖ БҮРЭН ЗУРАГ ТӨСЛИЙН КОМПАНИ

Монгол улс, Улаанбаатар хот, Сүхбаатар дүүрэг, 11-р хороо, Ногоон нуурын гудамж 25, Про Ван оффис, 16-1607 toom

Архитектор		Б.Мядагбадам
Гүйцэтгэсэн		М.Мөнхчимэг
Шалгасан		Б.Батнасан

"Эрдэнэбулган сумын" 3-р сургуулийн өргөтгөлийн барилга, спорт заалтай

Байршил: Архангай аймаг, Эрдэнэбулган сум, 2-р баг, Арслан цохио

Огтлол 1-1

Масштаб:	Зургийн дугаар:	Хуудас:
М1:100	БА-06	БА-23

ЕГ Шифр:	ТГ Шифр:	Огноо:
ЗП-24-09-192		2024 он

A3

ОГТЛОЛ 2-2

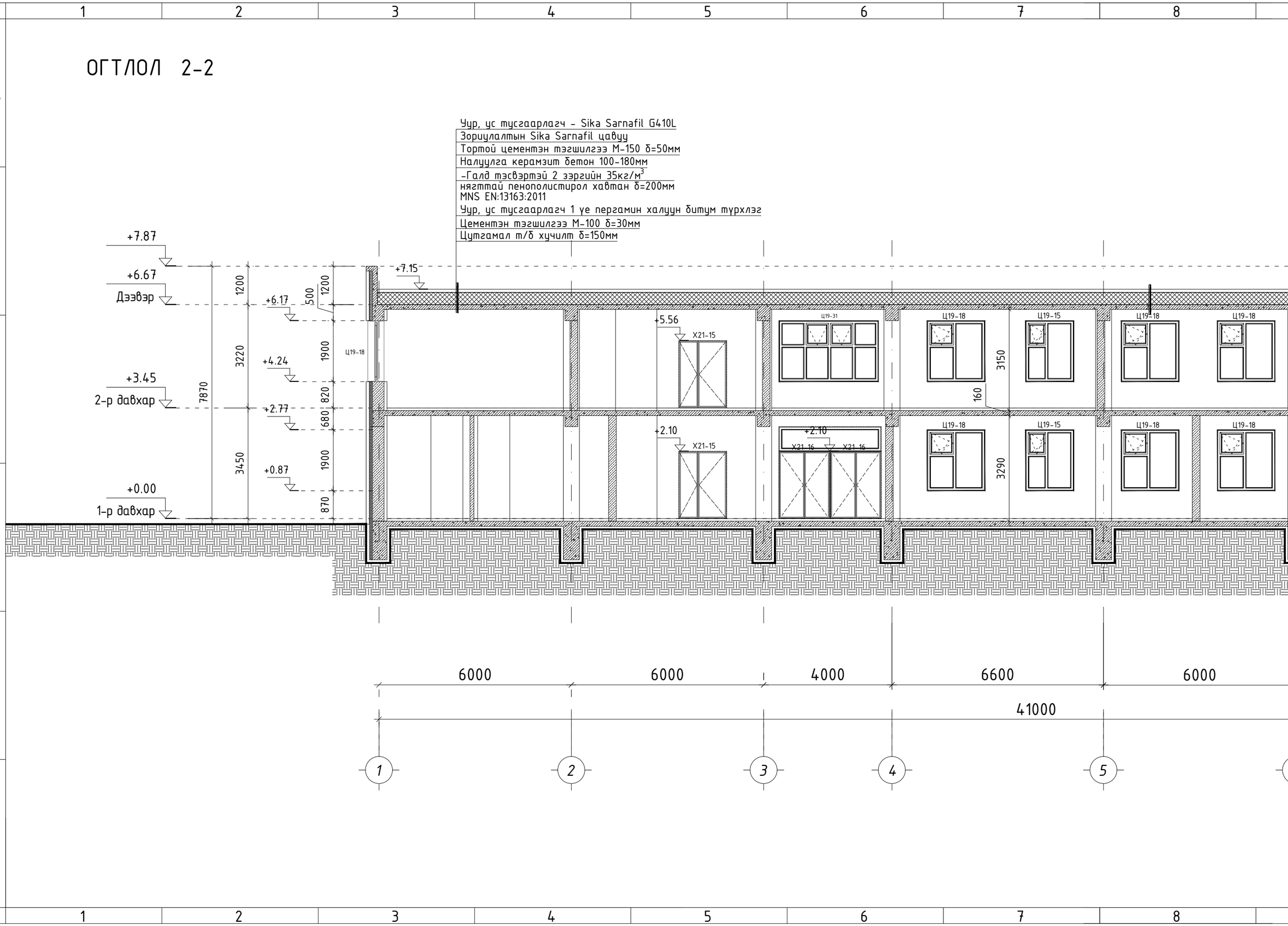
Уур, ус тусгаарлагч - Sika Sarnafil G410L
Зориулалтын Sika Sarnafil цавуу
Тортой цементэн тэгшилгээ М-150 δ=50мм
Налуулга керамзит бетон 100-180мм
-Галд тэсвэртэй 2 зэргийн 35кг/м3
нягттай пенополистирол хавтан δ=200мм
MNS EN:13163:2011
Уур, ус тусгаарлагч 1 ує пергамин халуун битум түрхлэг
Цементэн тэгшилгээ М-100 δ=30мм
Цутгамал т/δ хучилт δ=150мм
+7.87
+6.67
Дээвэр
+7.15
+6.17
+5.56
+4.24
+3.45
2-р давхар
+2.77
+2.10
+0.87
+0.00
1-р давхар
1200
500
1200
3220
1900
820
680
1900
870
7870
3450
Ц19-18
Х21-15
Х21-16
Ц19-31
Ц19-15
3150
160
3290
6000
6000
4000
6600
6000
41000
1
2
3
4
5

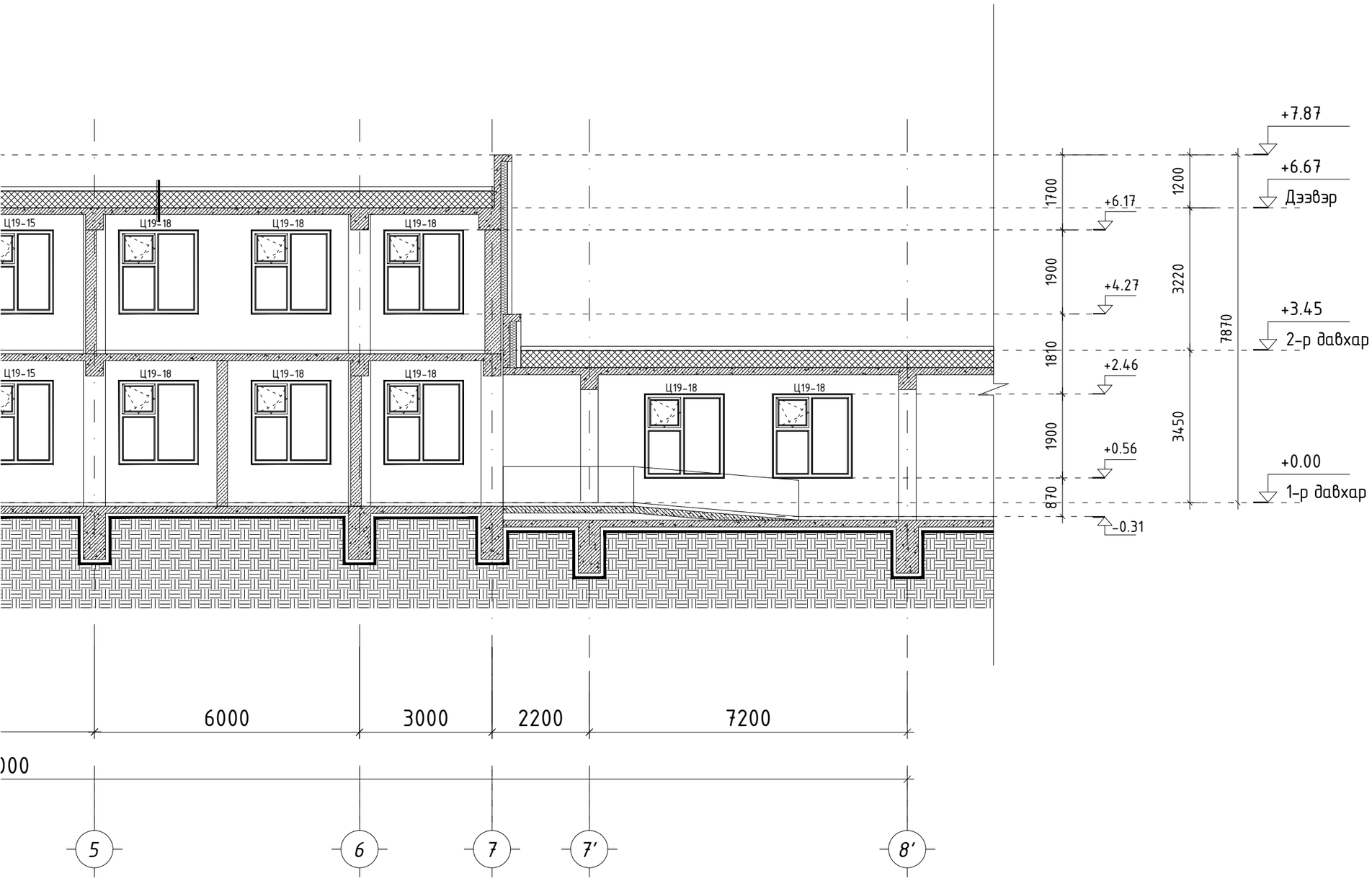

ТАЙЛБАР:

1. Барилгын гадна хана 360мм зузаантай хөнгөн блок хана хийх ба гадна талдаа 150мм зузаантай чулуун хөвөн дулаалга, метал фасад хийнэ.
2. Өрөө хооронд тусгаарлах ханын бүтцийг БА-13-с үз.
3. ГД-г БА-19,20-с үз.
4. Хаалга цонхны түүврийг БА-15,16-с үз.

Д/д	Огноо	Засвар өөрчлөлт

ЗӨВШӨӨРӨЛЦСӨН

	Гарын үсэг	Нэр
ББ		Б.Цэнгэлмаа
ХАС		Г.Наранболор
ЦБУ		Б.Билгүүн
ХТ,ДГ		Г.Эрхэмбаяр
ХД		Г.Отгонжаргал
АУ		З.Итгэлт

Ye шат: АЖЛЫН ЗУРАГ

"ЗЭДПРОЖЕКТ" ХХК
БАРИЛГЫН ИЖ БҮРЭН ЗУРАГ ТӨСЛИЙН КОМПАНИ

Монгол улс, Улаанбаатар хот, Сүхбаатар дүүрэг, 11-р хороо, Ногоон нуурын гудамж 25, Про Ван оффис, 16-1607 тоот

Архитектор		Б.Мядагбадам
Гүйцэтгэсэн		М.Мөнххишигт
Шалгасан		Б.Батнасан

"Эрдэнэбулган сумын" 3-р сургуулийн өргөтгөлийн барилга, спорт заалтай

Байршил: Архангай аймаг, Эрдэнэбулган сум, 2-р баг, Арслан цохио

Огтлол 2-2

Масштаб:	Зургийн дугаар:	Хуудас:
M1:100	БА-07	БА-23

ЕГ Шифр:	ТГ Шифр:	Огноо:
ЗП-24-09-192		2024 он

A3

НҮҮР ТАЛ A-J

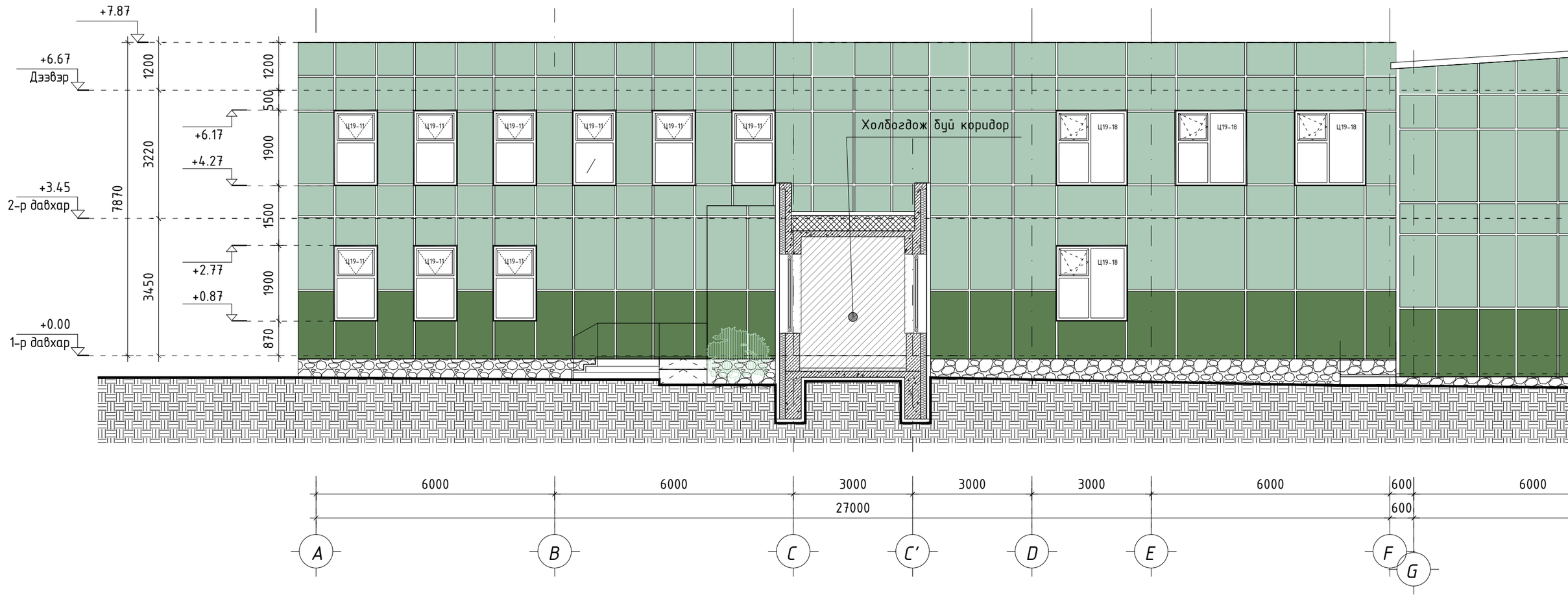
+7.87
+6.67
Дээвэр
+6.17
+4.27
+3.45
2-р давхар
+2.77
+0.87
+0.00
1-р давхар
1200
3220
3450
7870
1200
500
1900
1500
1900
870
Ц19-11
Ц19-18
Холбогдож буй коридор
6000
6000
3000
3000
3000
6000
600
6000
27000
600
A
B
C
C'
D
E
F
G

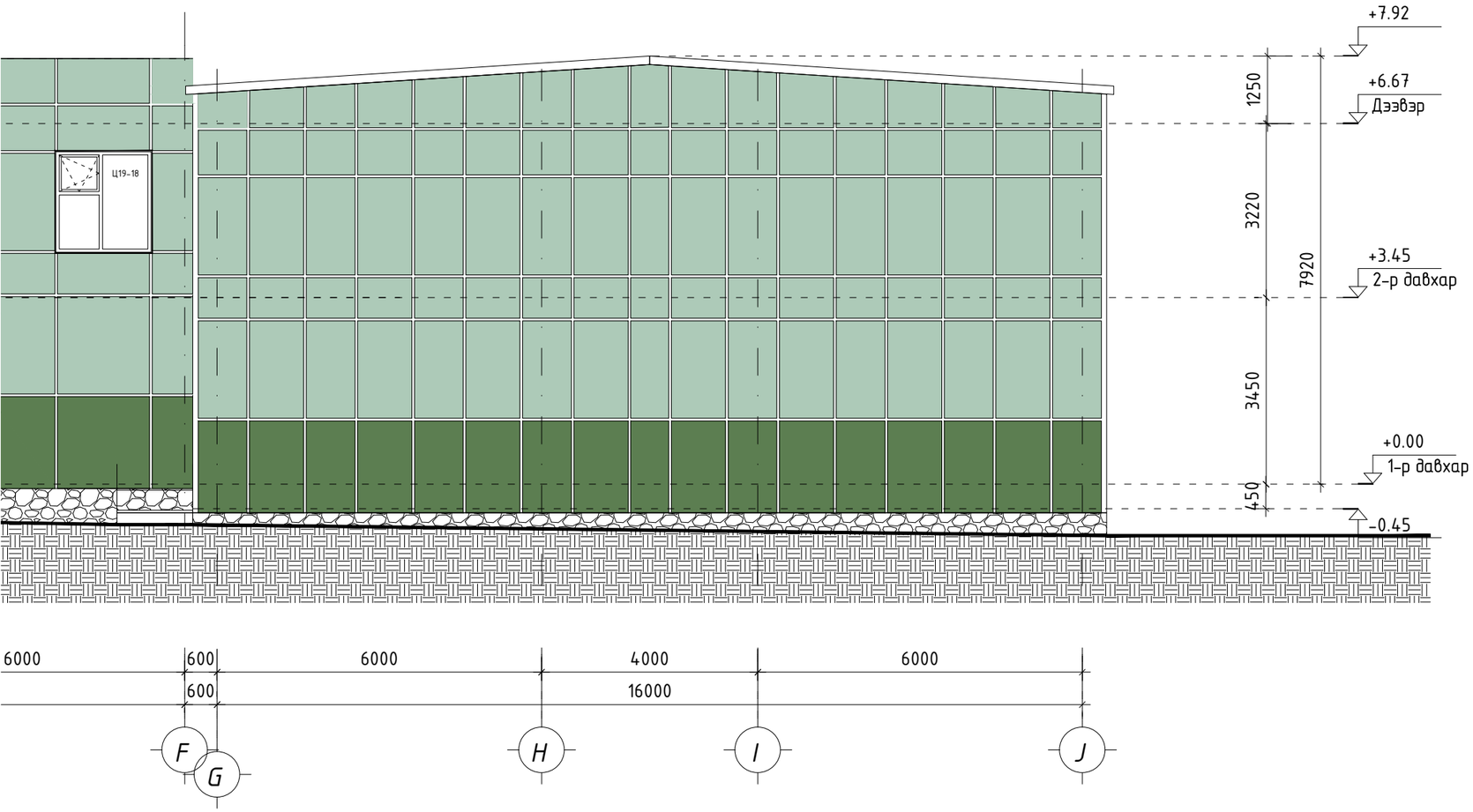

ТАЙЛБАР:

1. Барилгын гадна хана 360мм зузаантай хөнгөн блок хана хийх ба гадна талдаа 150мм зузаантай чулуун хөвөн дулаалга, метал фасад хийнэ.
2. Өрөө хооронд тусгаарлах ханын бүтцийг БА-13-с үз.
3. ГД-г БА-19,20-с үз.
4. Хаалга цонхны түүврийг БА-15,16-с үз.

ТАНИХ ТЭМДЭГ

- Металл фасад R173, G202, B184
- Металл фасад R92, G126, B81
- Сайжруулсан шавардлаг эмульсэн будаг
- Чулуун фасад

Д/д	Огноо	Засвар өөрчлөлт

ЗӨВШӨӨРӨЛЦСӨН

	Гарын үсэг	Нэр
ББ		Б.Цэнгэлмаа
ХАС		Г.Наранболор
ЦБУ		Б.Билгүүн
ХТ,ДГ		Г.Эрхэмбаяр
ХД		Г.Отгонжаргал
АУ		З.Итгэлт

Үе шат: АЖЛЫН ЗУРАГ

"ЗЭДПРОЖЕКТ" ХХК
БАРИЛГЫН ИЖ БҮРЭН ЗУРАГ ТӨСЛИЙН КОМПАНИ
Монгол улс, Улаанбаатар хот, Сүхбаатар дүүрэг, 11-р хороо, Ногоон нуурын гудамж 25, Про Ван оффис, 16-1607 toom

Архитектор		Б.Мядагбадам
Гүйцэтгэсэн		М.Мөнххишигт
Шалгасан		Б.Батнасан

"Эрдэнэбулган сумын" 3-р сургуулийн өргөтгөлийн барилга, спорт заалтай

Байршил: Архангай аймаг, Эрдэнэбулган сум, 2-р баг, Арслан цохио

Нүүр тал A-J

Масштаб:	Зургийн дугаар:	Хуудас:
М1:100	БА-08	БА-23
ЕГ Шифр: ЗП-24-09-192	ТГ Шифр:	Огноо: 2024 он

A3

НУУР ТАЛ J-A

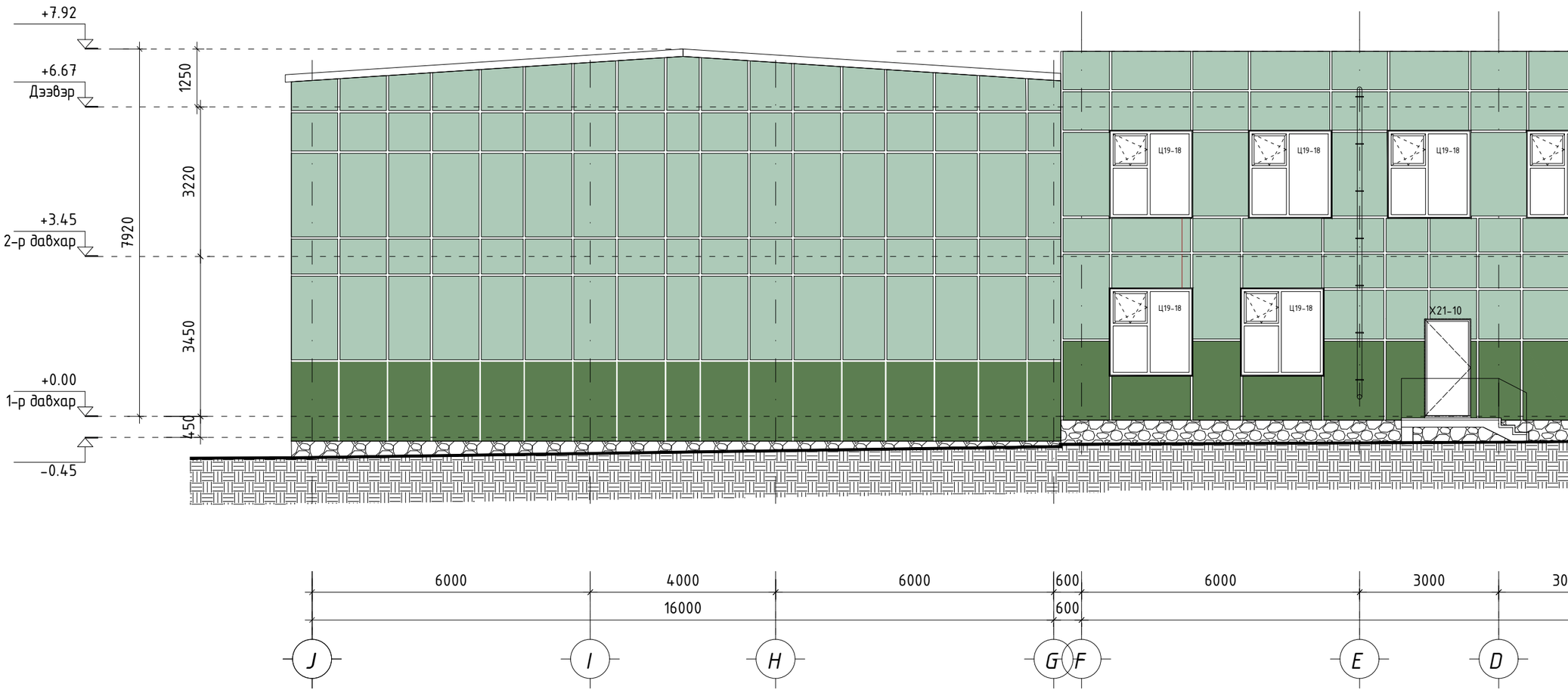
+7.92
+6.67
Дээвэр
+3.45
2-р давхар
+0.00
1-р давхар
-0.45
1250
3220
7920
3450
450
Ц19-18
Ц19-18
Ц19-18
Ц19-18
Ц19-18
Х21-10
6000
4000
6000
600
6000
3000
16000
600
J
I
H
G
F
E
D

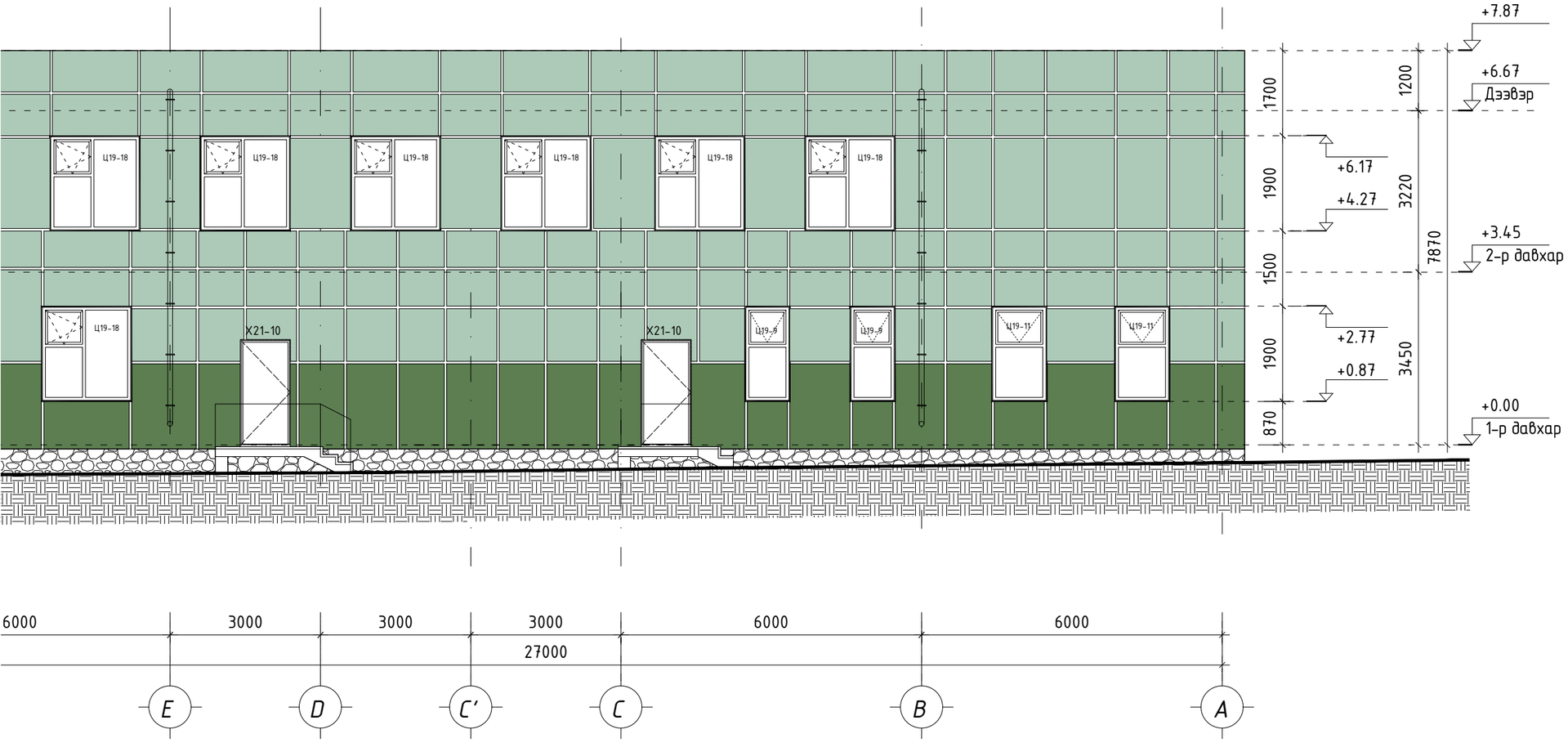

ТАЙЛБАР:

1. Барилгын гадна хана 360мм зузаантай хөнгөн блок хана хийх ба гадна талдаа 150мм зузаантай чулуун хөвөн дулаалга, метал фасад хийнэ.
2. Өрөө хооронд тусгаарлах ханын бүтцийг БА-13-с үз.
3. ГД-г БА-19,20-с үз.
4. Хаалга цонхны түүврийг БА-15,16-с үз.

ТАНИХ ТЭМДЭГ

- Металл фасад R173, G202, B184
- Металл фасад R92, G126, B81
- Сайжруулсан шавардлаг эмульсэн будаг
- Чулуун фасад

Д/д	Огноо	Засвар өөрчлөлт

ЗӨВШӨӨРӨЛЦСӨН

	Гарын үсэг	Нэр
ББ		Б.Цэнгэлмаа
ХАС		Г.Наранболор
ЦБУ		Б.Билгүүн
ХТ,ДГ		Г.Эрхэмбаяр
ХД		Г.Отгонжаргал
АУ		З.Итгэлт

Үе шат: АЖЛЫН ЗУРАГ

"ЗЭДПРОЖЕКТ" ХХК
БАРИЛГЫН ИЖ БҮРЭН ЗУРАГ ТӨСЛИЙН КОМПАНИ

Монгол улс, Улаанбаатар хот, Сүхбаатар дүүрэг, 11-р хороо, Ногоон нуурын гудамж 25, Про Ван оффис, 16-1607 тоот

Архитектор		Б.Мядагбадам
Гүйцэтгэсэн		М.Мөнххишигт
Шалгасан		Б.Батнасан

"Эрдэнэбулган сумын" 3-р сургуулийн өргөтгөлийн барилга, спорт заалтай

Байршил: Архангай аймаг, Эрдэнэбулган сум, 2-р баг, Арслан цохио

Нүүр тал J-A

Масштаб:	Зургийн дугаар:	Хуудас:
M1:100	БА-09	БА-23

ЕГ Шифр:	ТГ Шифр:	Огноо:
ЗП-24-09-192		2024 он

A3

НҮҮР ТАЛ 1-11

5′
6′
5200
5200
+7.87
+6.67
Дээвэр
+6.17
+4.27
+3.45
2-р давхар
+2.77
+0.87
+0.00
1-р давхар
1200
3220
7870
3450
1200
500
1900
820
680
1900
870
870
Ц19-11
Ц19-31
Ц19-18
Ц19-15
3-Р СУРГУУЛЬ
Х11-15
6000
6000
4000
6600
6000
3000
2200
41000
1
2
3
4
5
6
7
7′

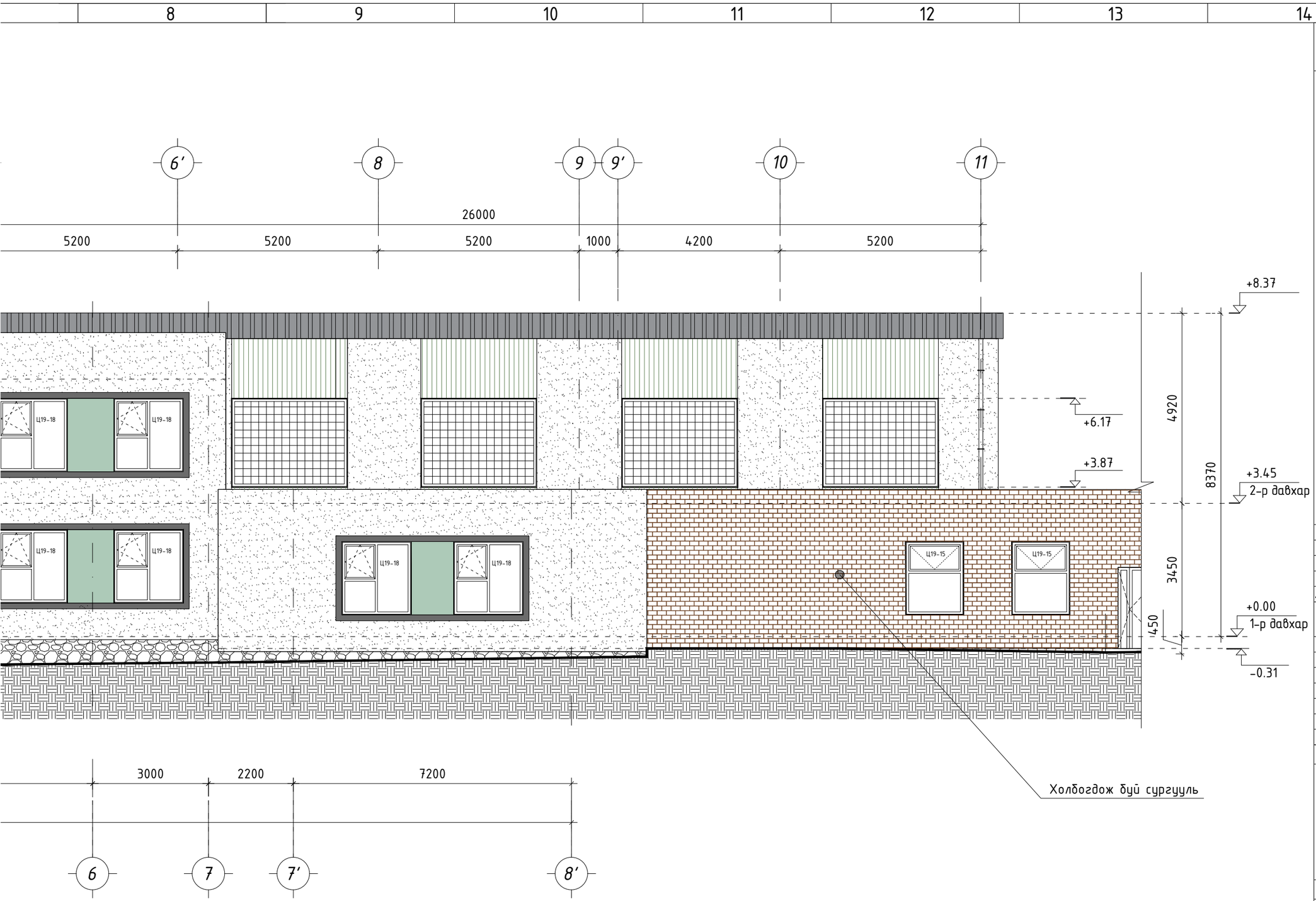

ТАЙЛБАР:

1. Барилгын гадна хана 360мм зузаантай хөнгөн блок хана хийх ба гадна талдаа 150мм зузаантай чулуун хөвөн дулаалга, метал фасад хийнэ.
2. Өрөө хооронд тусгаарлах ханын бүтцийг БА-13-с үз.
3. ГД-г БА-19,20-с үз.
4. Хаалга цонхны түүврийг БА-15,16-с үз.

ТАНИХ ТЭМДЭГ

- Металл фасад R173, G202, B184
- Металл фасад R92, G126, B81
- Сайжруулсан шавардлаг эмульсэн будаг
- Чулуун фасад

Д/д	Огноо	Засвар өөрчлөлт

ЗӨВШӨӨРӨЛЦСӨН

	Гарын үсэг	Нэр
ББ		Б.Цэнгэлмаа
ХАС		Г.Наранболор
ЦБУ		Б.Билгүүн
ХТ,ДГ		Г.Эрхэмбаяр
ХД		Г.Отгонжаргал
АУ		З.Итгэлт

Үе шат: АЖЛЫН ЗУРАГ

"ЗЭДПРОЖЕКТ" ХХК
БАРИЛГЫН ИЖ БҮРЭН ЗУРАГ ТӨСЛИЙН КОМПАНИ

Монгол улс, Улаанбаатар хот, Сүхбаатар дүүрэг, 11-р хороо, Ногоон нуурын гудамж 25, Про Ван оффис, 16-1607 тоот

Архитектор		Б.Мядагбадам
Гүйцэтгэсэн		М.Мөнххишигт
Шалгасан		Б.Батнасан

"Эрдэнэбулган сумын" 3-р сургуулийн өргөтгөлийн барилга, спорт заалтай

Байршил: Архангай аймаг, Эрдэнэбулган сум, 2-р баг, Арслан цохио

Нүүр тал 1-11

Масштаб:	Зургийн дугаар:	Хуудас:
М1:100	БА-10	БА-23

ЕГ Шифр:	ТГ Шифр:	Огноо:
ЗП-24-09-192		2024 он

A3

НҮҮР ТАЛ 11-1

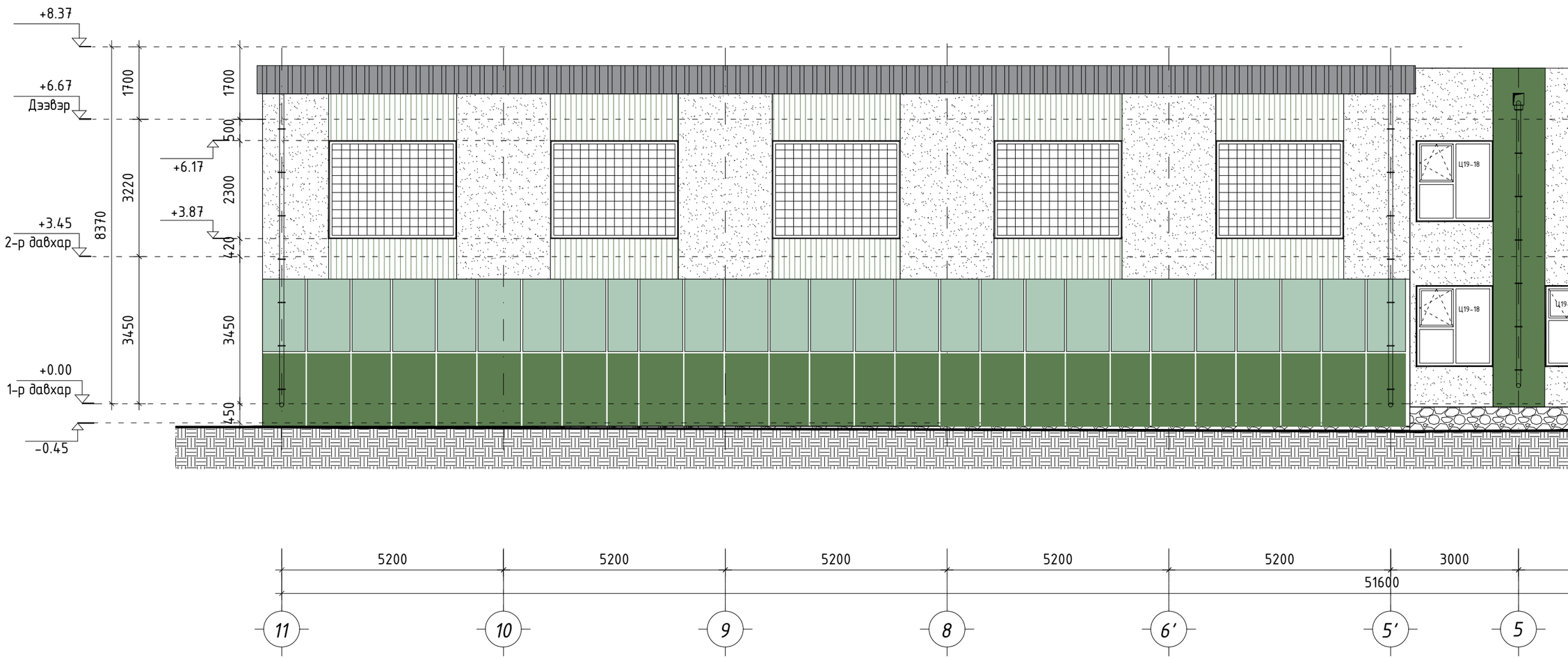
+8.37
+6.67
Дээвэр
+6.17
+3.45
2-р давхар
+3.87
+0.00
1-р давхар
-0.45
1700
3220
8370
3450
1700
500
2300
420
3450
450
Ц19-18
Ц19-18
5200
5200
5200
5200
5200
3000
51600
11
10
9
8
6'
5'
5

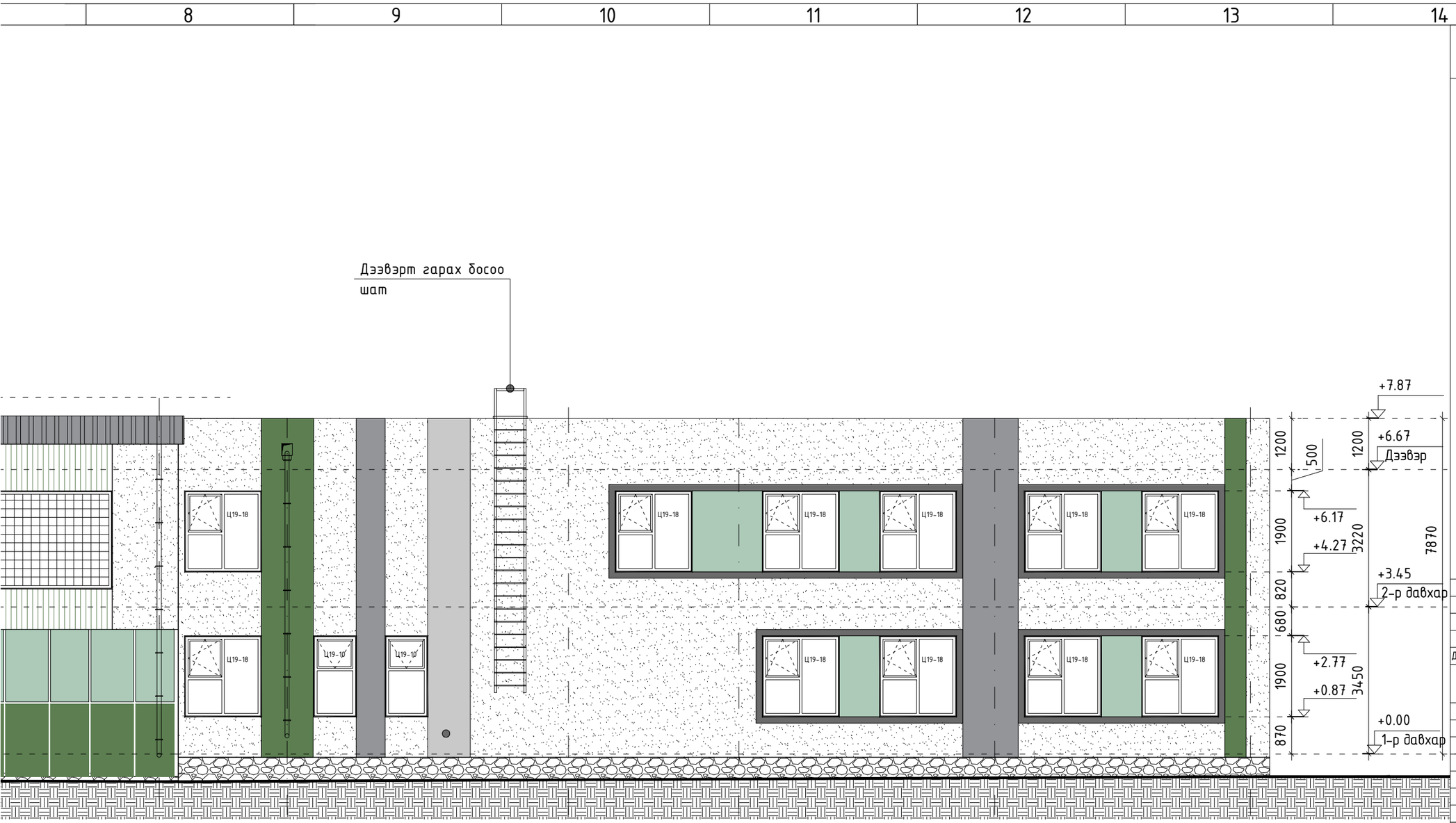

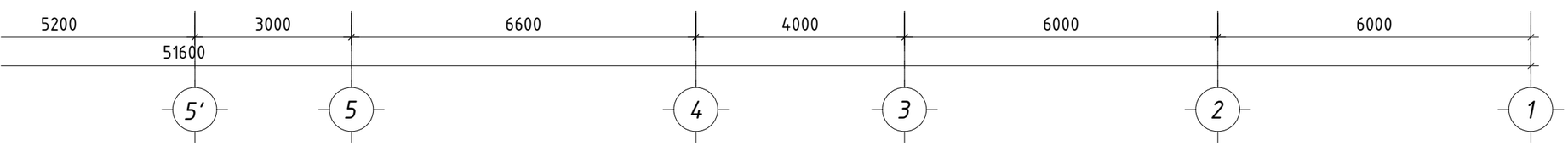

ТАЙЛБАР:

1. Барилгын гадна хана 360мм зузаантай хөнгөн блок хана хийх ба гадна талдаа 150мм зузаантай чулуун хөвөн дулаалга, метал фасад хийнэ.
2. Өрөө хооронд тусгаарлах ханын бүтцийг БА-13-с үз.
3. ГД-г БА-19,20-с үз.
4. Хаалга цонхны түүврийг БА-15,16-с үз.

ТАНИХ ТЭМДЭГ

- Металл фасад R173, G202, B184
- Металл фасад R92, G126, B81
- Сайжруулсан шавардлаг эмульсэн будаг
- Чулуун фасад

Д/д	Огноо	Засвар өөрчлөлт

ЗӨВШӨӨРӨЛЦСӨН

	Гарын үсэг	Нэр
ББ		Б.Цэнгэлмаа
ХАС		Г.Наранболор
ЦБУ		Б.Билгүүн
ХТ,ДГ		Г.Эрхэмбаяр
ХД		Г.Отгонжаргал
АУ		З.Итгэлт

Үе шат: АЖЛЫН ЗУРАГ

"ЗЭДПРОЖЕКТ" ХХК
БАРИЛГЫН ИЖ БҮРЭН ЗУРАГ ТӨСЛИЙН КОМПАНИ

Монгол улс, Улаанбаатар хот, Сүхбаатар дүүрэг, 11-р хороо, Ногоон нуурын гудамж 25, Про Ван оффис, 16-1607 тоот

Архитектор		Б.Мядагбадам
Гүйцэтгэсэн		М.Мөнххишигт
Шалгасан		Б.Батнасан

"Эрдэнэбулган сумын" 3-р сургуулийн өргөтгөлийн барилга, спорт заалтай

Байршил: Архангай аймаг, Эрдэнэбулган сум, 2-р баг, Арслан цохио

Нүүр тал 11-1

Масштаб:	Зургийн дугаар:	Хуудас:
М1:100	БА-11	БА-23
ЕГ Шифр: ЭП-24-09-192	ТГ Шифр:	Огноо: 2024 он

А3

ГАДНА ХАНЫН ХЭСЭГЛЭЛ

Бусад давхрын цонхтой хэсгийн ханын хэсэглэл М1:20

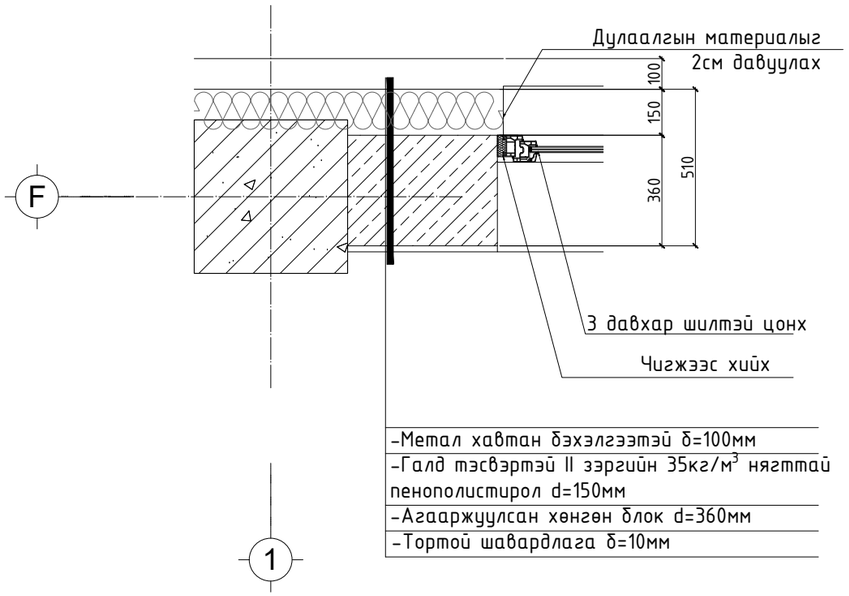

-Метал хавтан бэхэлгээтэй δ=100мм
-Галд тэсвэртэй II зэргийн 35кг/м^3 нягттай пенополистирол d=150мм
-Агааржуулсан хөнгөн блок d=360мм
-Тортой шавардлага δ=10мм

Спорт заалны ханын хэсэглэл М1:20

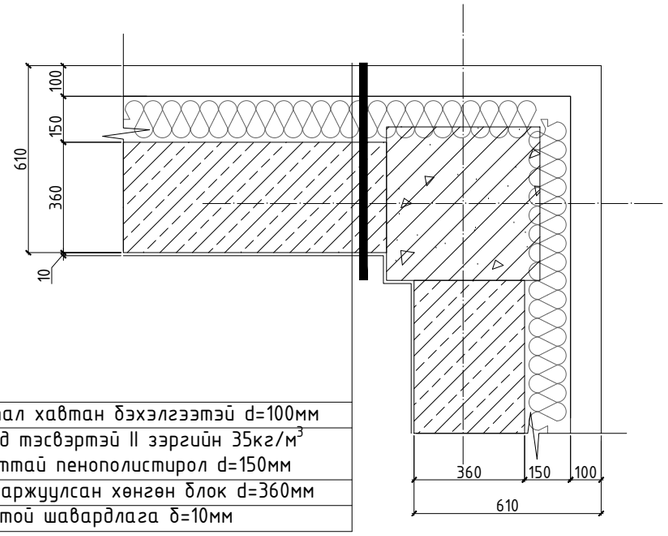

-Метал хавтан бэхэлгээтэй d=100мм
-Галд тэсвэртэй II зэргийн 35кг/м^3 нягттай пенополистирол d=150мм
-Агааржуулсан хөнгөн блок d=360мм
-Тортой шавардлага δ=10мм

Метал ханын хэсэглэл М1:20

-Метал хавтан бэхэлгээтэй d=100мм
-Галд тэсвэртэй II зэргийн 35кг/м^3 нягттай пенополистирол d=150мм
-Дулаалгын материал тогтоох цавуу
-Блок хана δ=360мм
-Тортой шавардлага δ=10мм

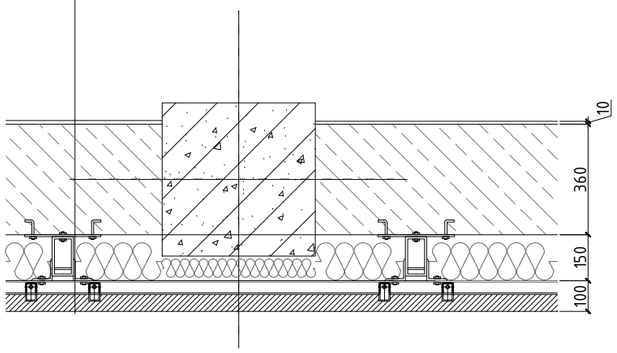

1-2-р давхрын блокон ханын хэсэглэл М1:20

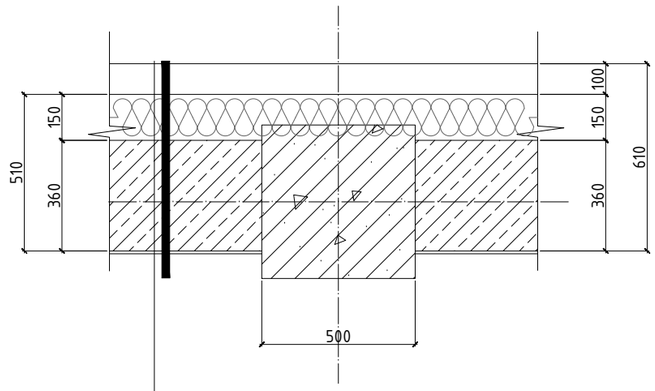

-Метал хавтан бэхэлгээтэй d=100мм
-Галд тэсвэртэй II зэргийн 35кг/м^3 нягттай пенополистирол d=150мм
-Агааржуулсан хөнгөн блок d=360мм
-Сайжруулсан шавардлага d=10мм

ТАЙЛБАР:

1. Барилгын дулаалгын ажлыг хийхдээ ханын нүх сүвийг сайтар битүүлж, тэгшилсэны дараа хийнэ.
2. Ханын хөөсөн дуулаалга нь MNS EN 13163:2011 стандартын ерөнхий шаардлагыг хангасан ESP хөөсөнцөр хавтан байна.

Д/д	Огноо	Засвар өөрчлөлт

Ye шат: АЖЛЫН ЗУРАГ

"ЗЭДПРОЖЕКТ" ХХК
БАРИЛГЫН ИЖ БҮРЭН ЗУРАГ ТӨСЛИЙН КОМПАНИ
Монгол улс, Улаанбаатар хот, Сүхбаатар дүүрэг, 11-р хороо, Ногоон нуурын гудамж 25, Про Ван оффис, 16-1607 тоот

Архитектор		Б.Мядагбадам
Гүйцэтгэсэн		М.Мөнхчимэг
Шалгасан		Б.Батнасан

"Эрдэнэбулган сумын" 3-р сургуулийн өргөтгөлийн барилга, спорт заалтай

Байршил: Архангай аймаг, Эрдэнэбулган сум, 2-р баг, Арслан цохио

Гадна ханын хэсэглэл

Масштаб:	Зургийн дугаар:	Хуудас:
М1:20	БА-12	БА-23

ЕГ Шифр:	ТГ Шифр:	Огноо:
ЗП-24-09-192		2024 он

А3

ДОТОР ХАНА, ШАЛНЫ ХЭСЭГЛЭЛ

Шалны тодорхойлолт

Д/д	Шалны схем	Шалны элементийн өгөгдлүүд (нэр, зузаан, шалны дэвсгэр үе) мм	Тайлбар
1	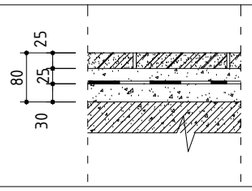	-чулуун хавтан δ=25мм -багсармал бетон δ=25мм -ус тусгаарлагч 1 үе хар цаас -цементэн тэгшилгээ М150, δ=30мм	Гонх, вестибюль, цайны газар, шатны хонгил, коридор
2	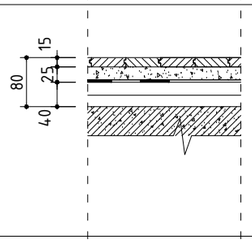	-нян бактер үржидгүй паркет шал δ=10мм -резинэн дэвсгэр δ=10мм -тортой цемэнтэн тэгшилгээ δ=30мм -2 үе ус тусгаарлагч -дуу тусгаарлагч δ=30мм -уур тусгаарлагч 1 үе, пергамин П-350	Эрэгтэй, эмэгтэй хувцас солих өрөө, багш нарын өрөө, захирлын өрөө, хүмүүнлэгийн ажилтны өрөө, эмчийн өрөө, ерөнхий менежерийн өрөө
3	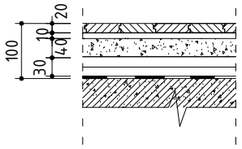	-спортын зориулалттай модон шал δ=20мм -спортын зориулалттай жийрэвч δ=10мм -тортой бетон тэгшилгээ δ=40мм -35кг/м^3 пенополистол хавтан δ=30мм -2 үе ус, уур тусгаарлагч гидриозол -төмөр бетон шал δ=150мм	Заал
4	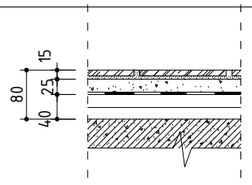	-керамик хавтанцар δ=10мм -багсармал δ=10мм -тортой цементэн тэгшилгээ δ=30мм -ус тусгаарлагч 1 үе хар цаас -дуу тусгаарлагч материал δ=25мм -уур тусгаарлагч 1 үе, пергамин П-350	Ариун цэврийн өрөөнүүд, халуун цех, бэлтгэх цех
5	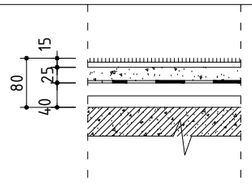	-сайн чанарын хулдаасан шал -зориултын цавуу -цементэн тэгшилгээ М150, δ=25мм -ус тусгаарлагч 1 үе хар цаас -дуу тусгаарлагч хавтан δ=40мм	Анги танхим, агуулахын өрөө, хөдөлмөрийн кабенит, мастерын өрөө
6	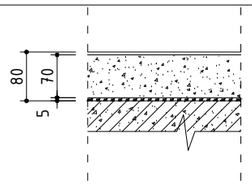	-резинэн бүдаг -цементэн тэгшилгээ М100, δ=70мм -ус, уур тусгаарлагч 2 үе РЧ-450	Узель, цахилгааны өрөө, агуулах
7	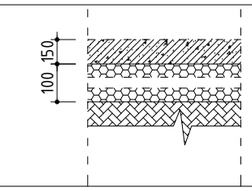	-Тортой бетон тэгшилгээ бетон δ=40мм -35кг/м3 пенополистол хавтан δ=30мм -Ус, уур тусгаарлагч 2 үе гидроизол -Төмөр бетон шал δ=150мм -Ус тусгаарлагч -Нягтруулсан хөрс	Газрын гадаргатай харьцах бүх өрөөнүүдэд

Хамар ханын тодорхойлолт

Д/д	Дотор ханын схем	Шалны элементийн өгөгдлүүд (нэр, зузаан, шалны дэвсгэр үе) мм	Тайлбар
1	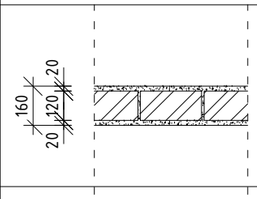	-Сайжруулсан шавардлаган дээр эмульсэн будаг δ=20мм -Тоосгон өрлөг δ=120мм -Сайжруулсан шавардлаган дээр эмульсэн будаг δ=20мм	Өрөө хооронд тусгаарлах хана
2	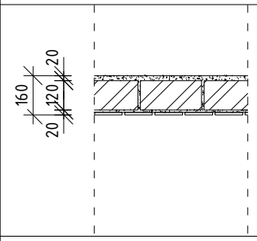	-Сайжруулсан шавардлаган дээр эмульсэн будаг δ=20мм -Тоосгон өрлөг δ=120мм -Плитаны цавуу -Плита δ=10мм	Ариун цэврийн өрөөг бусад өрөөнөөс тусгаарлах хана
3	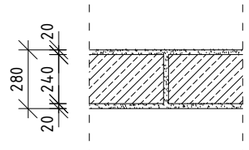	-Сайжруулсан шавардлаган дээр эмульсэн будаг δ=20мм -Агааржуулсан блок δ=240мм -Сайжруулсан шавардлаган дээр эмульсэн будаг δ=20мм	Өрөө хооронд тусгаарлах хана
4	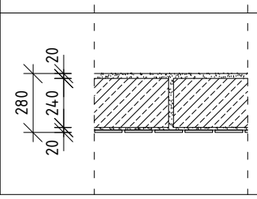	-Сайжруулсан шавардлаган дээр эмульсэн будаг δ=20мм -Агааржуулсан блок δ=240мм -Плитаны цавуу -Плита δ=10мм	Ариун цэврийн өрөөг бусад өрөөнөөс тусгаарлах хана

ТАЙЛБАР:

1. Барилгын дулаалгын ажлыг хийхдээ ханын нүх сүвийг сайтар битүүлж, тэгшилсэны дараа хийнэ.
2. Ханын хөөсөн дуулаалга нь MNS EN 13163:2011 стандартын ерөнхий шаардлагыг хангасан ESP хөөсөнцөр хавтан байна.

Д/д	Огноо	Засвар өөрчлөлт

Үе шат: АЖЛЫН ЗУРАГ

"ЗЭДПРОЖЕКТ" ХХК
БАРИЛГЫН ИЖ БҮРЭН ЗУРАГ ТӨСЛИЙН КОМПАНИ
Монгол улс, Улаанбаатар хот, Сүхбаатар дүүрэг, 11-р хороо, Ногоон нуурын гудамж 25, Про Ван оффис, 16-1607 тоот

Архитектор		Б.Мядагбадам
Гүйцэтгэсэн		М.Мөнххишигт
Шалгасан		Б.Батнасан

"Эрдэнэбулган сумын" 3-р сургуулийн өргөтгөлийн барилга, спорт заалтай
Байршил: Архангай аймаг, Эрдэнэбулган сум, 2-р баг, Арслан цохио

Дотор хана, шалны хэсэглэл

Масштаб:	Зургийн дугаар:	Хуудас:
М1:50	БА-13	БА-23

ЕГ Шифр:	ТГ Шифр:	Огноо:
ЗП-24-09-192		2024 он

А3

ЦОНХНЫ ТҮҮВЭР

Цонхны марк	Загвар	Хайрцагны хэмжээ		Тайлбар
		Өндөр	Өргөн	
Ц19-18	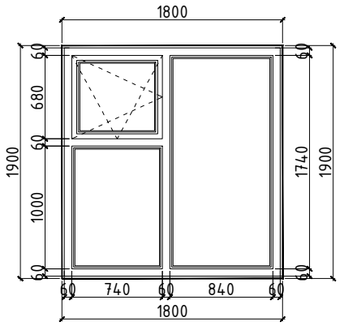	1900	1800	3-н давхар шиллэгээтэй нэг нугастай хөөсөн чигжээстэй Чулуун тавцан
		Тоо		
		37		

Цонхны марк	Загвар	Хайрцагны хэмжээ		Тайлбар
		Өндөр	Өргөн	
Ц19-10	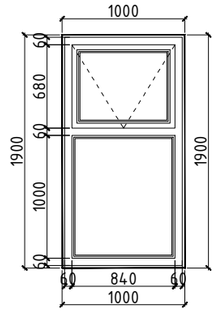	1900	1000	3-н давхар шиллэгээтэй нэг нугастай хөөсөн чигжээстэй Чулуун тавцан
		Тоо		
		4		

Цонхны марк	Загвар	Хайрцагны хэмжээ		Тайлбар
		Өндөр	Өргөн	
Ц19-31	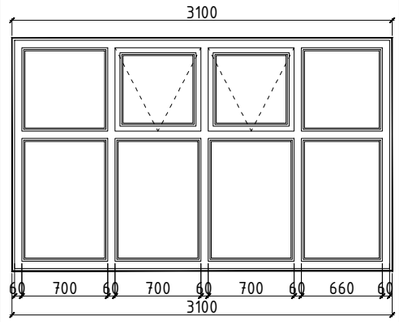	1900	3100	3-н давхар шиллэгээтэй нэг нугастай хөөсөн чигжээстэй Чулуун тавцан
		Тоо		
		1		

Цонхны марк	Загвар	Хайрцагны хэмжээ		Тайлбар
		Өндөр	Өргөн	
Ц19-15	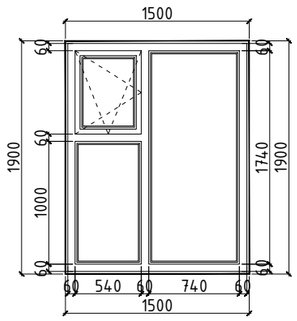	1900	1500	3-н давхар шиллэгээтэй нэг нугастай хөөсөн чигжээстэй Чулуун тавцан
		Тоо		
		2		

Цонхны марк	Загвар	Хайрцагны хэмжээ		Тайлбар
		Өндөр	Өргөн	
Ц19-9	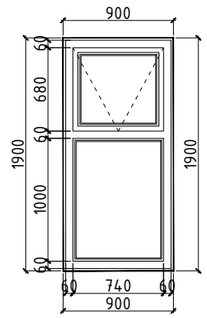	1900	900	3-н давхар шиллэгээтэй нэг нугастай хөөсөн чигжээстэй Чулуун тавцан
		Тоо		
		2		

Цонхны марк	Загвар	Хайрцагны хэмжээ		Тайлбар
		Өндөр	Өргөн	
Ц19-11	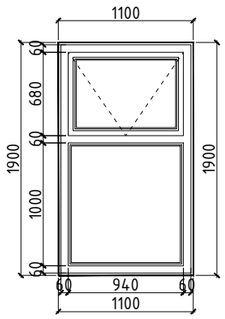	1900	1100	3-н давхар шиллэгээтэй нэг нугастай хөөсөн чигжээстэй Чулуун тавцан
		Тоо		
		23		

Цонхны марк	Загвар	Хайрцагны хэмжээ		Тайлбар
		Өндөр	Өргөн	
Ц23-30	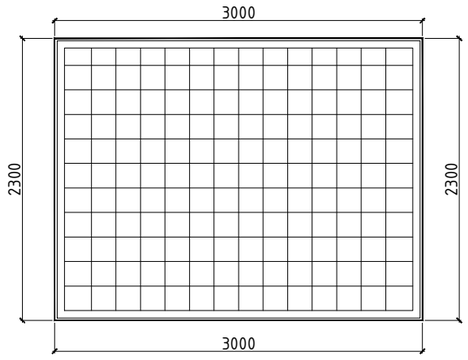	2300	3000	Спорт заалны шилэн блок цонх
		Тоо		
		9		

ТАЙЛБАР:

1. Цонхны түүвэрт зай хэмжээг Архитектурын хэсгийн байгуулалт болон огтлолын зургийг үндэслэн гүйцэтгэв.
2. Монгол улсын стандарт MNS 5830:2007 Барилгын хуванцар(PVC) цонх хаалга, Техникийн ерөнхий шаардлагын дагуу цонхыг угсарч суурилуулах.
3. Нүх бөглөх элемэнтүүдийн захиалага өгөхөөс өмнө энд түүвэрлэсэн цонхны хэмжээ, тоо ширхэгийг захиалагч инженер болон барилгын гүйцэтгэгч ахин хэмжилт хийж баталгаажуулна.
4. Цонх бөглөх элементийн хэмжээ зөрсөн болон түүнээс гарах үр дагаварт зохиогч хариуцлага хүлээхгүй анхаарна уу!

Д/д	Огноо	Засвар өөрчлөлт

Ye шат: АЖЛЫН ЗУРАГ

"ЗЭДПРОЖЕКТ" ХХК
БАРИЛГЫН ИЖ БҮРЭН ЗУРАГ ТӨСЛИЙН КОМПАНИ

Монгол улс, Улаанбаатар хот, Сүхбаатар дүүрэг, 11-р хороо, Ногоон нуурын гудамж 25, Про Ван оффис, 16-1607 тоот

Архитектор		Б.Мядагбадам
Гүйцэтгэсэн		М.Мөнхчимэг
Шалгасан		Б.Батнасан

"Эрдэнэбулган сумын" 3-р сургуулийн өргөтгөлийн барилга, спорт заалтай

Байршил: Архангай аймаг, Эрдэнэбулган сум, 2-р баг, Арслан цохио

Цонхны түүвэр

Масштаб:	Зургийн дугаар:	Хуудас:
М1:50	БА-15	БА-23
ЕГ Шифр: ЗП-24-09-192	ТГ Шифр:	Огноо: 2024 он

A3

ДОТОР ШАТНЫ ХЭСЭГЛЭЛ

Дотор шатны байгуулалт 1 М1:75

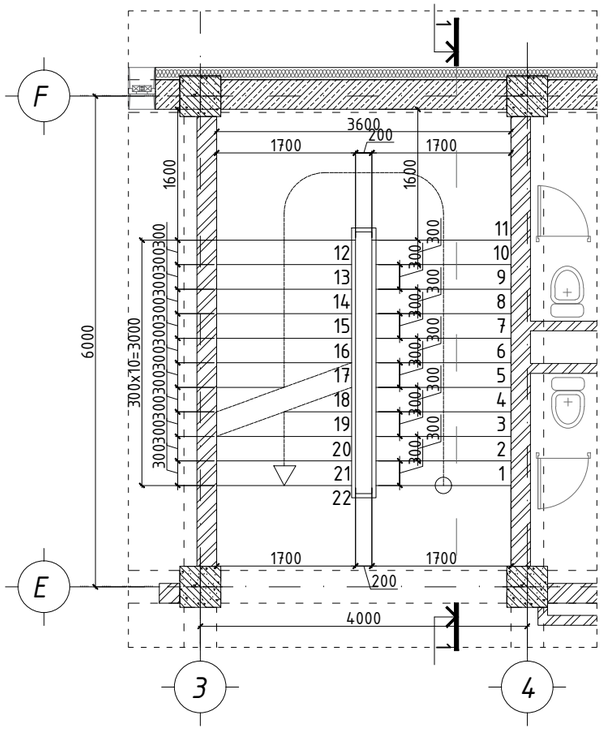

Дотор шатны огтлол 1-1 М1:75

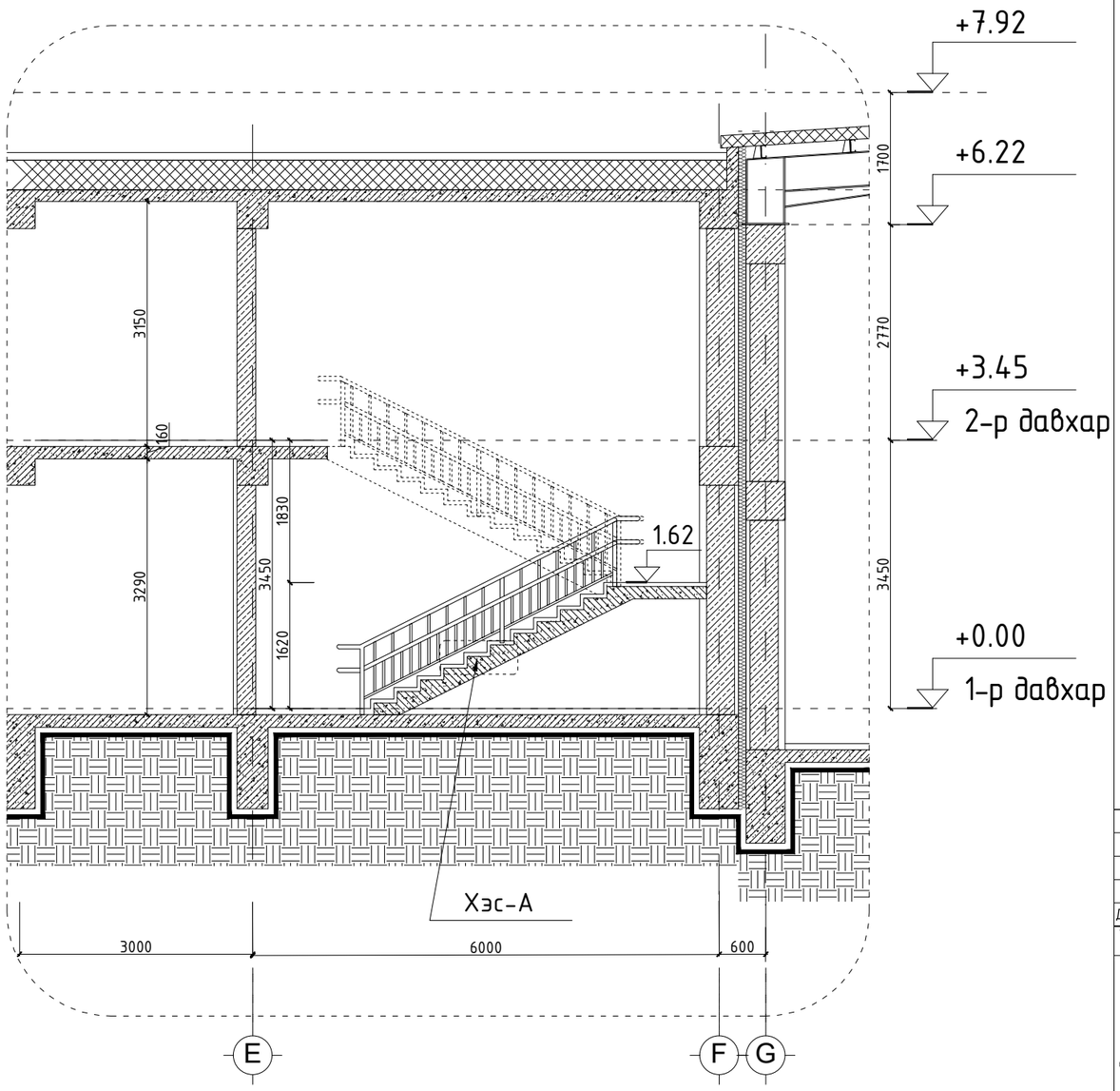

Дотор шатны байгуулалт 1 М1:75

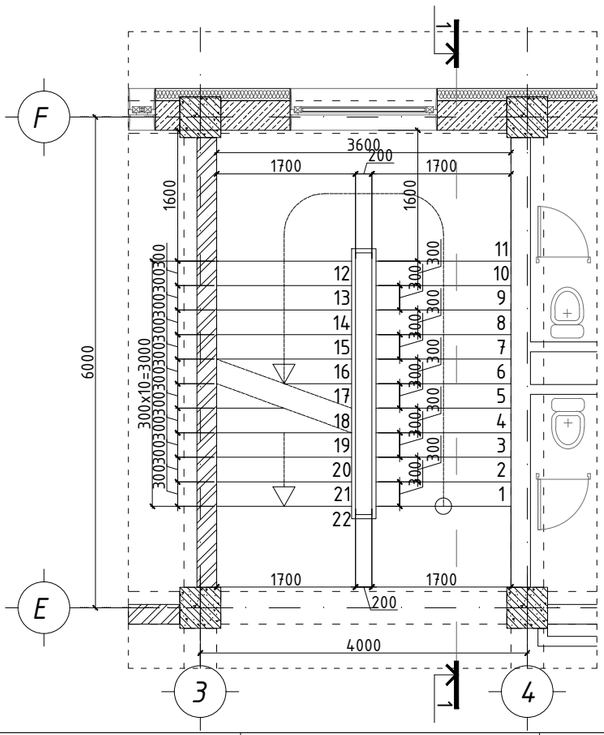

Хэсэглэл-А М1:25

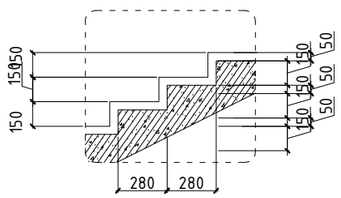

ТАЙЛБАР:

1. Тус хуудасыг БА-03-05-тай хамт үз.
2. Огтлолыг БА-06,07-с үз.
3. Шатны бариулыг зэвэрдэггүй никель төмрөөр хийх ба шатны бариулаас өөрөөр хөндлөн элемент хийж болохгүй.
4. Шатны хашлагын босоо элементүүдийн хоорондын зай нь 10см-ээс их байж болохгүй.

Д/д	Огноо	Засвар өөрчлөлт

Ye шат: АЖЛЫН ЗУРАГ

"ЗЭДПРОЖЕКТ" ХХК
БАРИЛГЫН ИЖ БҮРЭН ЗУРАГ ТӨСЛИЙН КОМПАНИ

Монгол улс, Улаанбаатар хот, Сүхбаатар дүүрэг, 11-р хороо, Ногоон нуурын гудамж 25, Про Ван оффис, 16-1607 тоот

Архитектор		Б.Мядагбадам
Гүйцэтгэсэн		М.Мөнххишигт
Шалгасан		Б.Батнасан

"Эрдэнэбулган сумын" 3-р сургуулийн өргөтгөлийн барилга, спорт заалтай

Байршил: Архангай аймаг, Эрдэнэбулган сум, 2-р баг, Арслан цохио

Дотор шатны хэсэглэл

Масштаб:	Зургийн дугаар:	Хуудас:
М1:75	БА-14	БА-23

ЕГ Шифр:	ТГ Шифр:	Огноо:
ЗП-24-09-192		2024 он

А3

ХААЛГАНЫ ТҮҮВЭР

Цонхны марк	Загвар	Хайрцагны хэмжээ Өндөр	Хайрцагны хэмжээ Өргөн		Тоо	Өндөр	Өргөн		Тоо	Өндөр	Өргөн		Тоо
Х21-15	Модон самбар 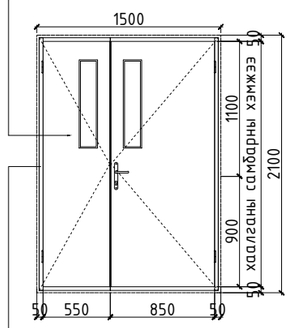 Хаалганы рам	2100	1500	Х21-8	14	2100	800	Х21-16	5	2100	1600		2
Х21-10	Метал самбар 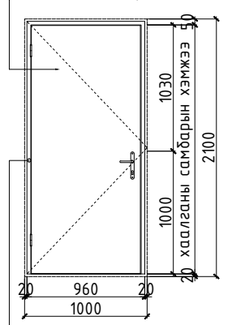 Хаалганы рам	2100	1000	Х21-12	9	2100	1200	Хаалганы хэсэглэл 1 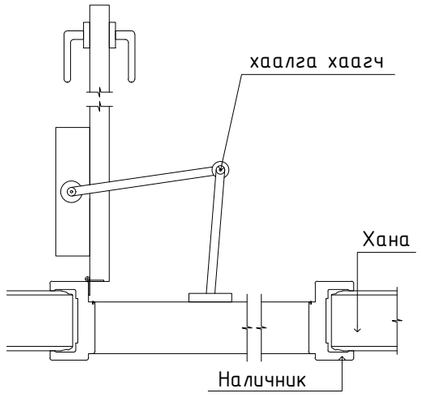	1				
Х21-9	Модон самбар 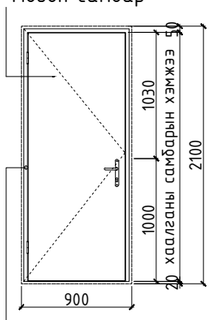 Хаалганы рам	2100	900	Х21-7	14	1800	700	Хаалганы хэсэглэл 2 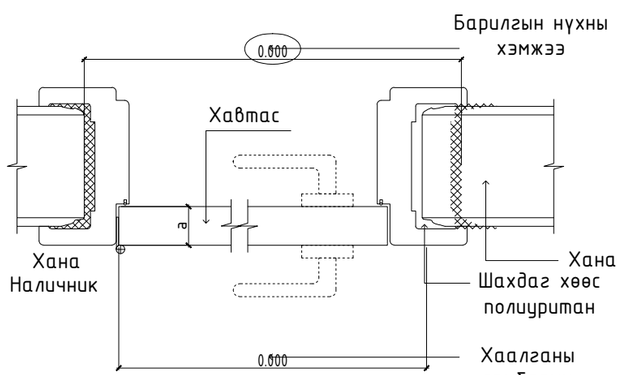	12				

ТАЙЛБАР:

1. Хаалганы түүвэрт зай хэмжээг Архитектурын хэсгийн байгуулалт болон огтлолын зургийг үндэслэн гүйцэтгэв.
2. MNS-н стандарт технологийн дагуу эдэлгээ сайтаа хатуу модон фанеран хайрцагтай метал болон модон, хүний эрүүл мэндэд харшлахгүй материалаар угсарна.
3. Ариун цэврийн өрөөнд агаар сийрэгжихээс сэргийлж хаалганы доор завсар гаргах
4. Барилгын ажлын явцад захиалагч энд түүвэрлэж заасан хаалганы хэмжээ, тоо ширхэгийг захиалахаас өмнө захиалагч инженер болон барилгын гүйцэтгэгчид ахин нягтлах шаардлагатай. Түүвэрт өгсөн нүх бөглөх элементүүдийн тоо, ширхэг, хэмжээ зөрсөн тохиолдод зохиогч хариуцлага хүлээхгүй анхааруулж байна.

Д/д	Огноо	Засвар өөрчлөлт

Ye шат: АЖЛЫН ЗУРАГ

"ЗЭДПРОЖЕКТ" ХХК
БАРИЛГЫН ИЖ БҮРЭН ЗУРАГ ТӨСЛИЙН КОМПАНИ
Монгол улс, Улаанбаатар хот, Сүхбаатар дүүрэг, 11-р хороо, Ногоон нуурын гудамж 25, Про Ван оффис, 16-1607 тоот

Архитектор		Б.Мядагбадам
Гүйцэтгэсэн		М.Мөнхшишигт
Шалгасан		Б.Батнасан

"Эрдэнэбулган сумын" 3-р сургуулийн өргөтгөлийн барилга, спорт заалтай
Байршил: Архангай аймаг, Эрдэнэбулган сум, 2-р баг, Арслан цохио

Хаалганы түүвэр

Масштаб:	Зургийн дугаар:	Хуудас:
М1:50	БА-16	БА-23
ЕГ Шифр: ЗП-24-09-192	ТГ Шифр:	Огноо: 2024 он

А3

ДЭЭВРИЙН БОСОО ШАТНЫ ХЭСЭГЛЭЛ

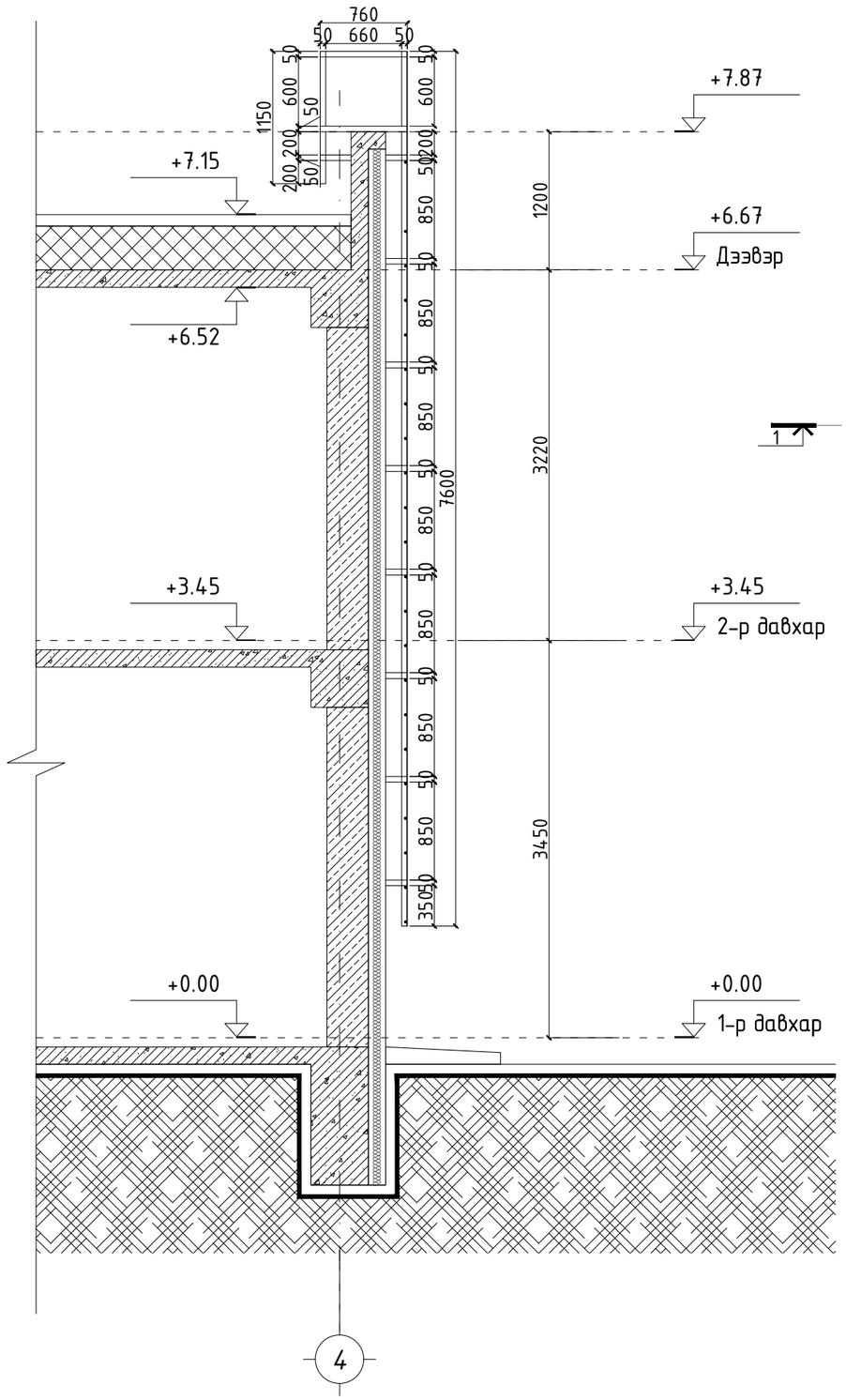

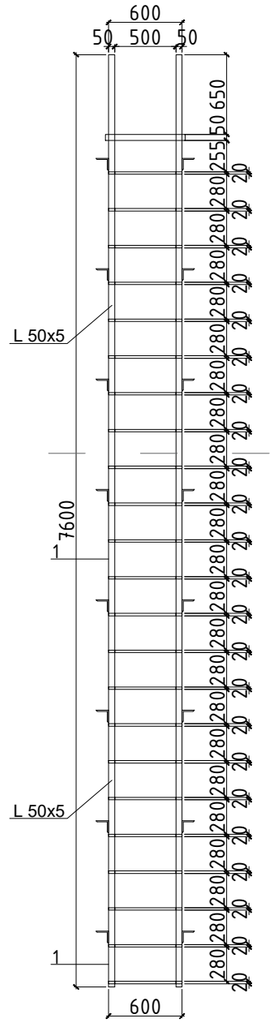

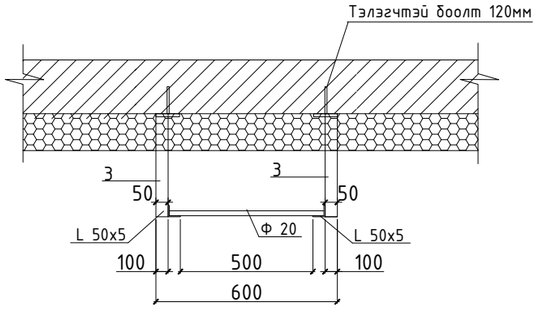

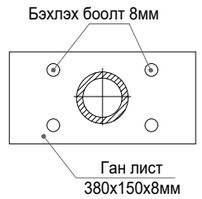

Д/д	Материалын нэр	Тоо/ш/	Нэгж жин	Нийт жин
1	Булан төмөр - L50x5 L=7600	2	29.6	59.2
2	Булан төмөр - L50x5 L=760	2	4.52	9.04
3	Булан төмөр - L50x5 L=1150	2	1.31	2.62
			Нийт т2	70.86
4	Гишгүүр труба- Ф20 L=600	32	1.72	55.04
5	Гишгүүр труба- Ф20 L=800	7	1.97	13.79
			Нийт т2	68.83

ТАЙЛБАР:

1. Босоо шатны метал эдэлхүүний саарал өнгийн зэврэлтээс хамгаалсан зориулалтын будгаар 2 давхар будна.

Д/д	Огноо	Засвар өөрчлөлт

Ye шат: АЖЛЫН ЗУРАГ

"ЗЭДПРОЖЕКТ" ХХК
БАРИЛГЫН ИЖ БҮРЭН ЗУРАГ ТӨСЛИЙН КОМПАНИ
Монгол улс, Улаанбаатар хот, Сүхбаатар дүүрэг, 11-р хороо, Ногоон нуурын гудамж 25, Про Ван оффис, 16-1607 toot

Архитектор		Б.Мядагбадам
Гүйцэтгэсэн		М.Мөнхшишигт
Шалгасан		Б.Батнасан

"Эрдэнэбулган сумын" 3-р сургуулийн өргөтгөлийн барилга, спорт заалтай

Байршил: Архангай аймаг, Эрдэнэбулган сум, 2-р баг, Арслан цохио

Дээврийн босоо шатны хэсэглэл

Масштаб:	Зургийн дугаар:	Хуудас:
М1:50	БА-17	БА-23

ЕГ Шифр:	ТГ Шифр:	Огноо:
ЗП-24-09-192		2024 он

A3

ДЭЭВРИЙН БОРООНЫ УС ЗАЙЛУУЛАХ ХЭСЭГЛЭЛ

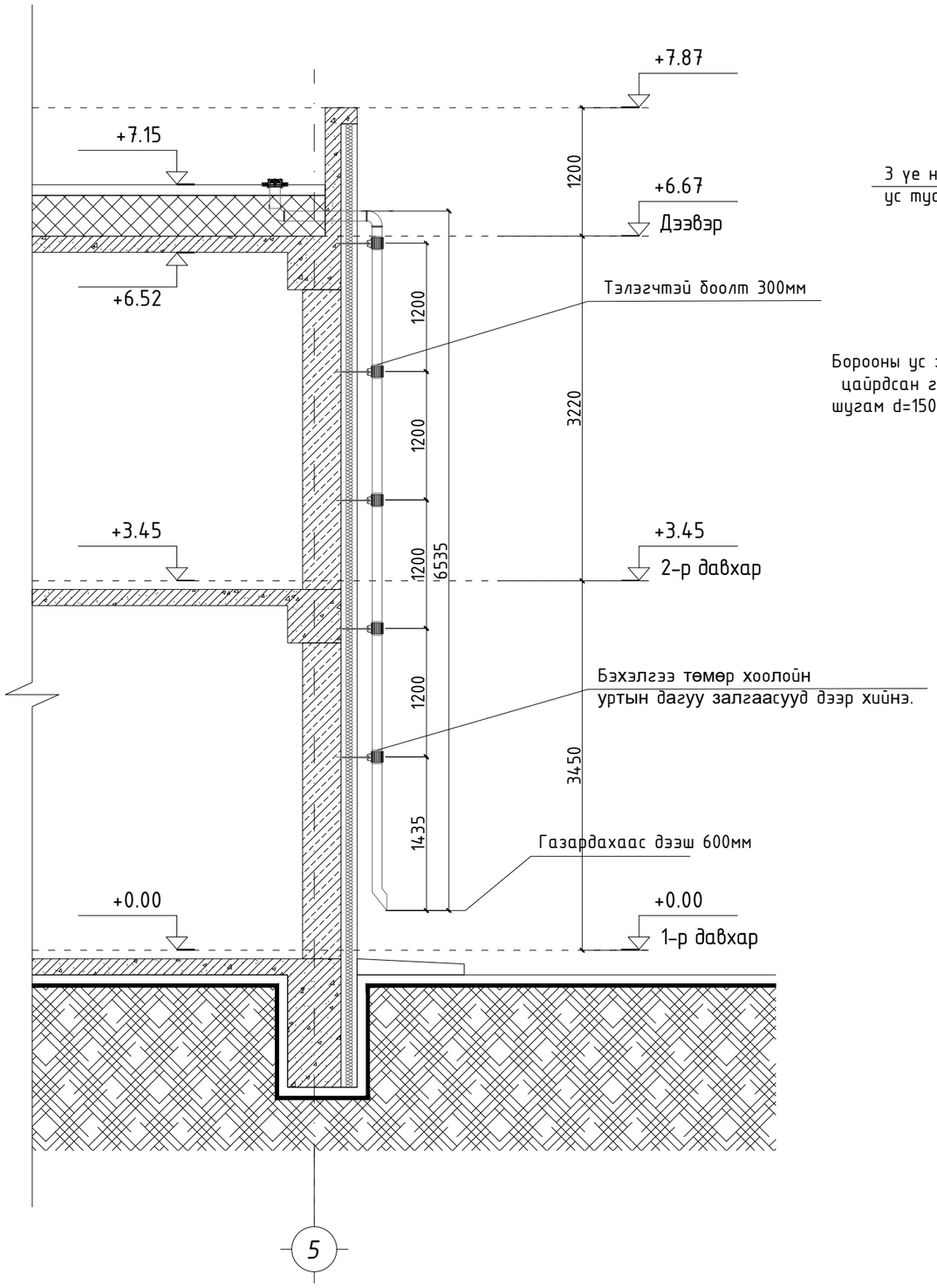

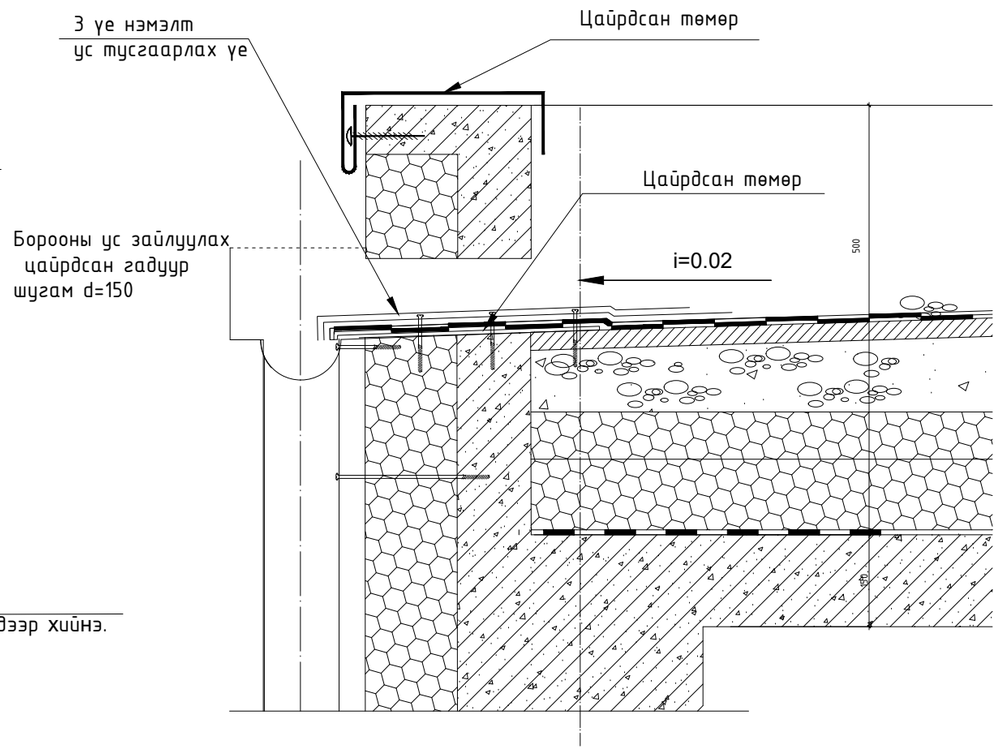

ТАЙЛБАР:

1. Тус хуудасыг БА-**13-24** -тай хамт уз.
2. Босоо шугамын дээврийн хийцлэлийн дээд талд заавал зэвэрдэггүй цайрд төмрөөр малгайвч хийж өгнө. Энэ нь салхинд тэсвэртэй сайтар бэхэлсэн байна.

Д/д	Огноо	Засвар өөрчлөлт

Үе шат: АЖЛЫН ЗУРАГ

"ЗЭДПРОЖЕКТ" ХХК
БАРИЛГЫН ИЖ БҮРЭН ЗУРАГ ТӨСЛИЙН КОМПАНИ

Монгол улс, Улаанбаатар хот, Сүхбаатар дүүрэг, 11-р хороо, Ногоон нуурын гудамж 25, Про Ван оффис, 16-1607 тоот

Архитектор		Б.Мядагбадам
Гүйцэтгэсэн		М.Мөнххишигт
Шалгасан		Б.Батнасан

"Эрдэнэбулган сумын" 3-р сургуулийн өргөтгөлийн барилга, спорт заалтай

Байршил: Архангай аймаг, Эрдэнэбулган сум, 2-р баг, Арслан цохио

Дээврийн борооны ус зайлуулах хэсэглэл

Масштаб:	Зургийн дугаар:	Хуудас:
М1:50	БА-18	БА-23

ЕГ Шифр:	ТГ Шифр:	Огноо:
ЗП-24-09-192		2024 он

А3

ГАДНА ДОВЖОО

Гадна довжооны байгуулалт 1 М1:50

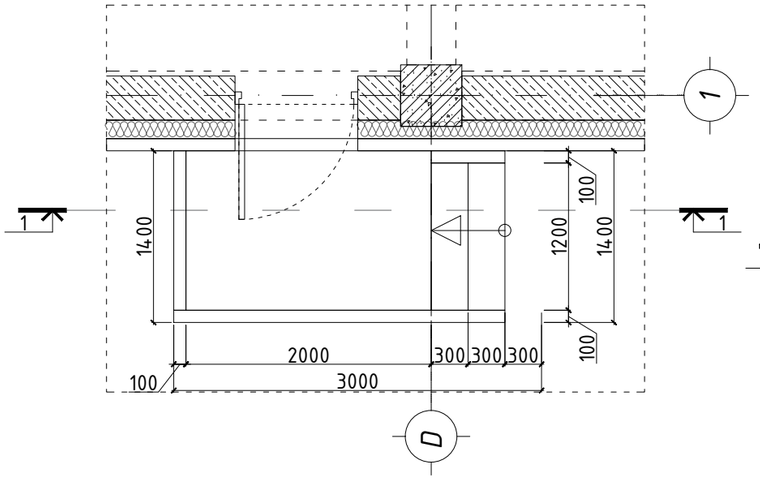

Гадна довжооны байгуулалт 2 М1:50

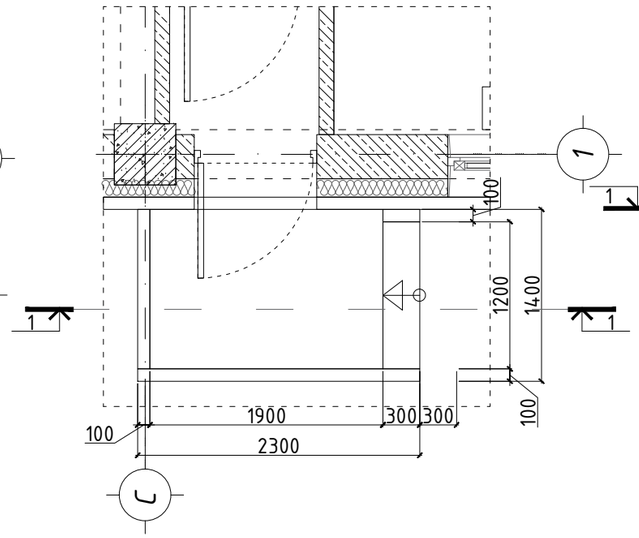

Гадна довжооны байгуулалт 3 М1:50

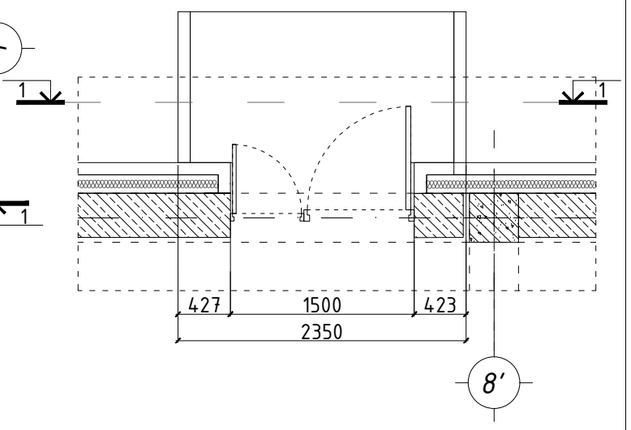

Гадна довжооны огтлол 1-1 М1:50

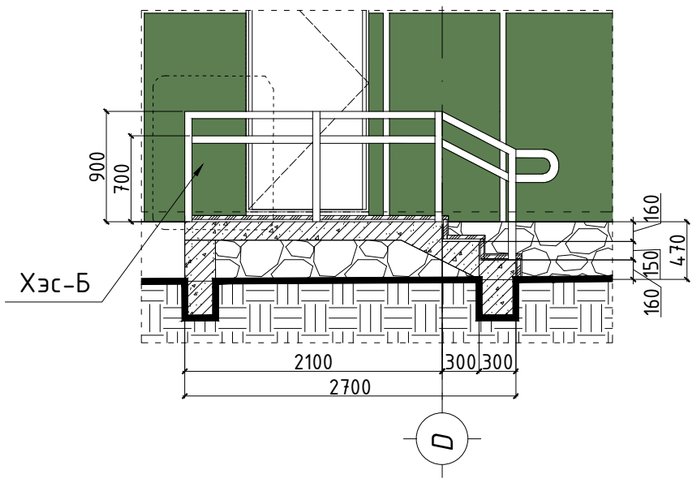

Гадна довжооны огтлол 1-1 М1:50

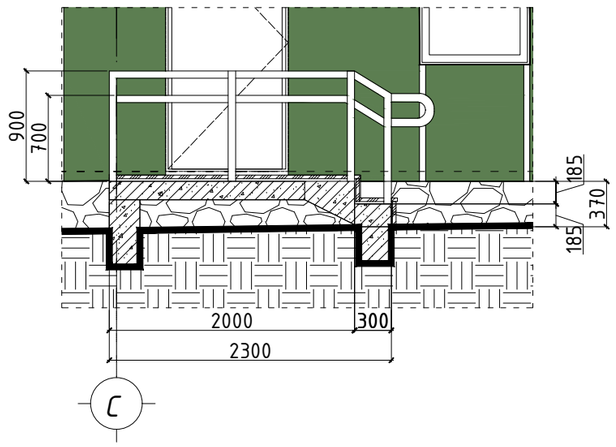

Гадна довжооны огтлол 1-1 М1:50

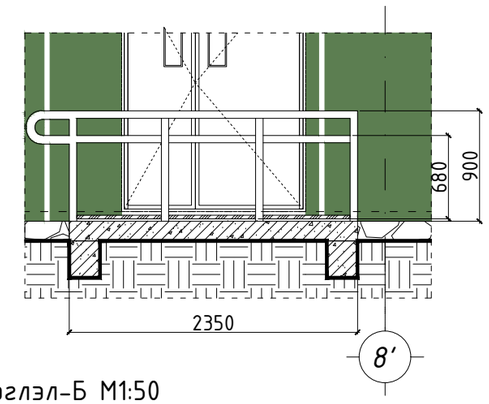

Гадна довжооны байгуулалт 4 М1:50

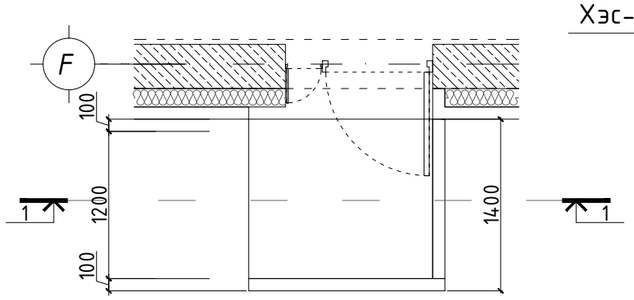

Гадна довжооны огтлол 1-1 М1:50

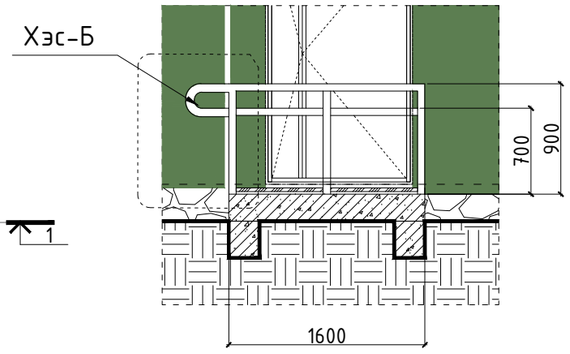

Хэсэглэл-Б М1:50

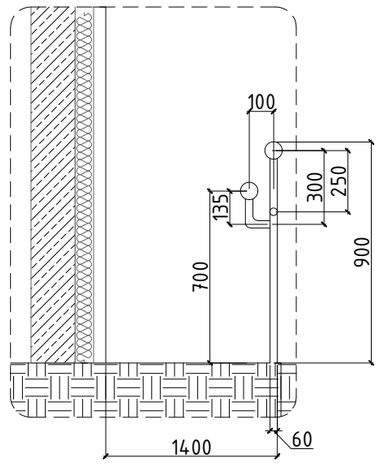

ТАЙЛБАР:

1. Байгуулалтуудыг БА-03,02-с үз.
2. Нүүр талуудыг БА-08-11-с үз.
3. Гадна довжоо пандусны чулуун өнгөлгөө нь барзгар гадаргуутай эдэлгээ удаантай боржин чулуу да уг материалтай дүйхээр материал сонгоно.
4. Чулуунд халтиргаанаас хамгаалсан метал утас суулгах юмуу ховил зайлшгүй хийнэ.
5. ХБИ-ний пандусанд мөн адил метал утас эсвэл ховил хийнэ.
6. ХБИ-ний пандусны хашлага нь панпуснаас дээш 90 болон 70см заавал хөндлөн бариул бүюу элемэнттэй байна.
6. Метал хашлагтийг өнгө үзэмж сайтай байхаар захиалан хийлгэнэ.
7. Гадна довжооны хашлагийн босоо элементүүдийн хоорондын зай 10см-ээс ихгүй байна.

Д/д	Огноо	Засвар өөрчлөлт

Ye шат: АЖЛЫН ЗУРАГ

"ЗЭДПРОЖЕКТ" ХХК
БАРИЛГЫН ИЖ БҮРЭН ЗУРАГ ТӨСЛИЙН КОМПАНИ

Монгол улс, Улаанбаатар хот, Сүхбаатар дүүрэг, 11-р хороо, Ногоон нуурын гудамж 25, Про Ван оффис, 16-1607 toom

Архитектор		Б.Мядагбадам
Гүйцэтгэсэн		М.Мөнхчимэг
Шалгасан		Б.Батнасан

"Эрдэнэбулган сумын" 3-р сургуулийн өргөтгөлийн барилга, спорт заалтай

Байршил: Архангай аймаг, Эрдэнэбулган сум, 2-р баг, Арслан цохио

Гадна довжоо

Масштаб:	Зургийн дугаар:	Хуудас:
М1:50	БА-19	БА-23
ЕГ Шифр: ЗП-24-09-192	ТГ Шифр:	Огноо: 2024 он

A3

ГАДНА ДОВЖОО, ПАНДУС

Гадна довжоо пандусны байгуулалт 5 М1:100

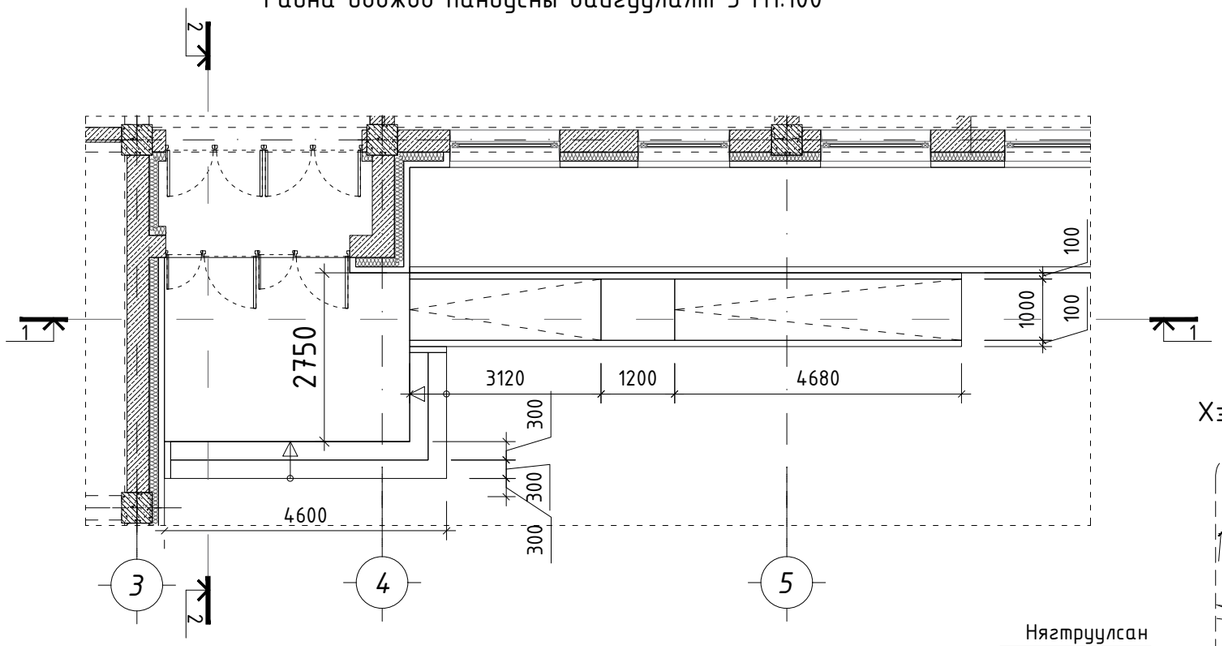

Гадна довжоо пандусны огтлол 2-2 М1:100

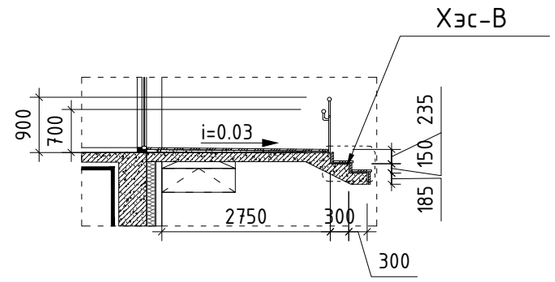

Хэсэглэл-А М1:50

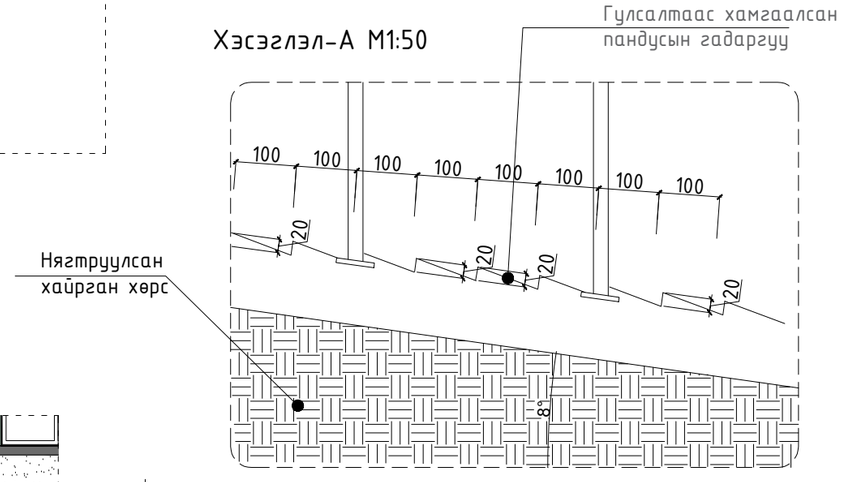

Гадна довжоо пандусны огтлол 1-1 М1:100

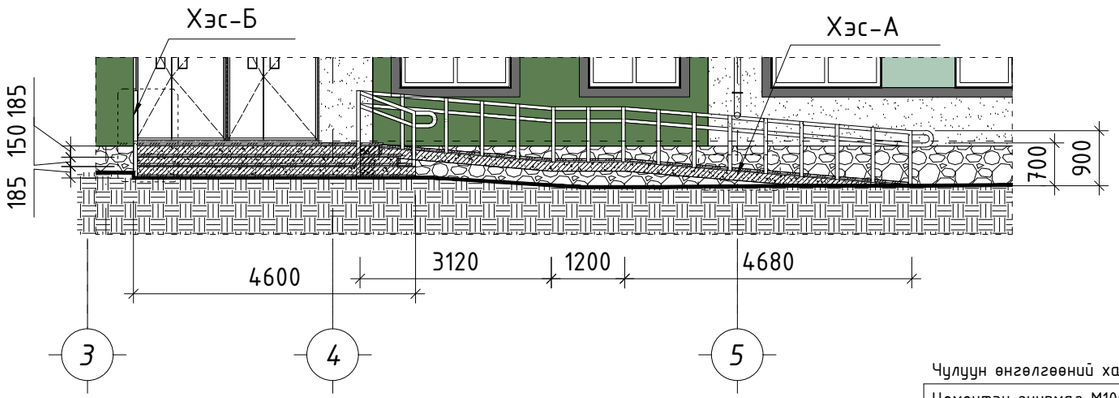

Хэсэглэл-Б М1:50

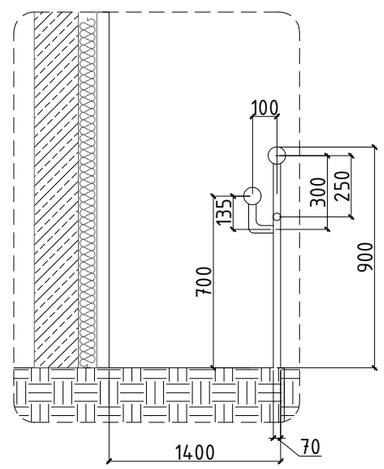

Хэсэглэл-В М1:20

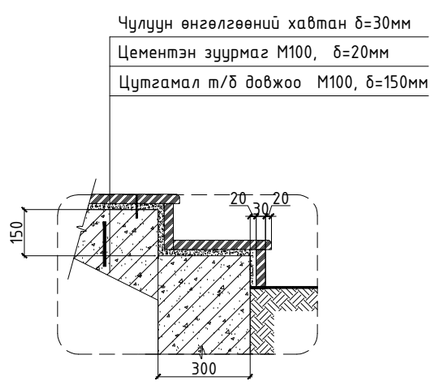

ТАЙЛБАР:

1. Байгуулалтуудыг БА-03,02-с үз.
2. Нүүр талуудыг БА-08-11-с үз.
3. Гадна довжоо пандусны чулуун өнгөлгөө нь барзгар гадаргуутай эдэлгээ удаантай боржин чулуу да уг материалтай дүйхээр материал сонгоно.
4. Чулуунд халтиргаанаас хамгаалсан метал утас суулгах юмуу ховил зайлшгүй хийнэ.
5. ХБИ-ний пандусанд мөн адил метал утас эсвэл ховил хийнэ.
6. ХБИ-ний пандусны хашлага нь панпуснаас дээш 90 болон 70см заавал хөндлөн бариул бүюу элемэнттэй байна.
6. Метал хашлагтийг өнгө үзэмж сайтай байхаар захиалан хийлгэнэ.
7. Гадна довжооны хашлагийн босоо элементүүдийн хоорондын зай 10см-ээс ихгүй байна.

Д/д	Огноо	Засвар өөрчлөлт

Ye шат: АЖЛЫН ЗУРАГ

"ЗЭДПРОЖЕКТ" ХХК
БАРИЛГЫН ИЖ БҮРЭН ЗУРАГ ТӨСЛИЙН КОМПАНИ

Монгол улс, Улаанбаатар хот, Сүхбаатар дүүрэг, 11-р хороо, Ногоон нуурын гудамж 25, Про Ван оффис, 16-1607 toom

Архитектор		Б.Мядагбадам
Гүйцэтгэсэн		М.Мөнхчимэг
Шалгасан		Б.Батнасан

"Эрдэнэбулган сумын" 3-р сургуулийн өргөтгөлийн барилга, спорт заалтай

Байршил: Архангай аймаг, Эрдэнэбулган сум, 2-р баг, Арслан цохио

Гадна довжоо, пандус

Масштаб:	Зургийн дугаар:	Хуудас:
М1:100	БА-20	БА-23
ЕГ Шифр: ЗП-24-09-192	ТГ Шифр:	Огноо: 2024 он

А3

АРИУН ЦЭВРИЙН ӨРӨӨНИЙ ДЭЛГЭЭС

Ариун цэврийн өрөөны байгуулалт М1:50

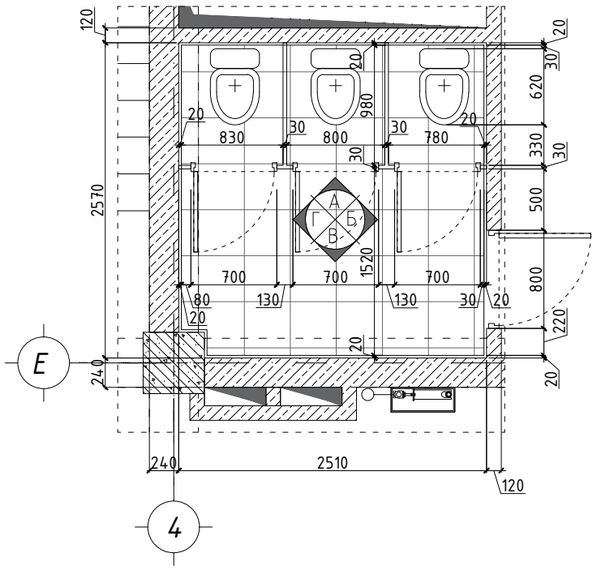

А-6.84м²

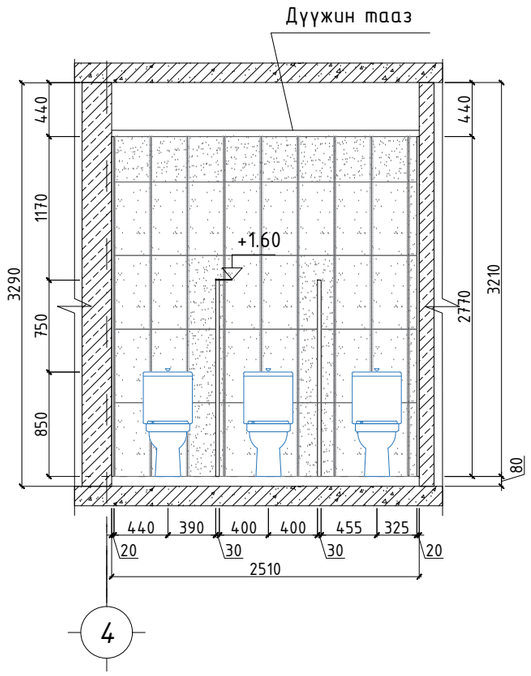

Б-7.01м²

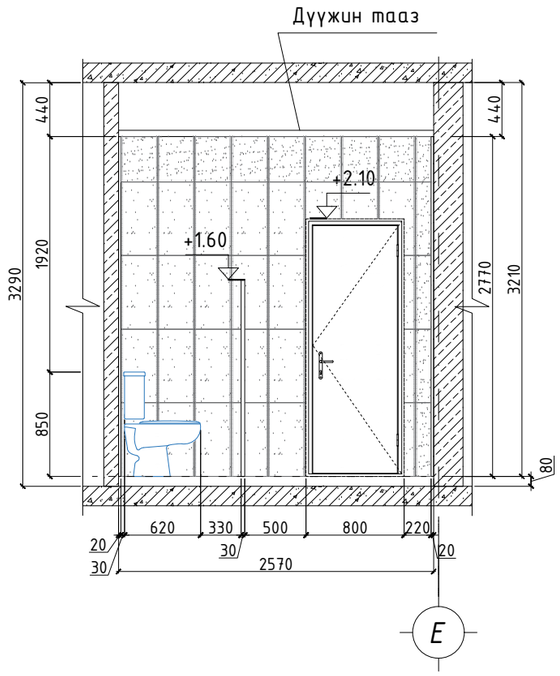

В-6.84м²

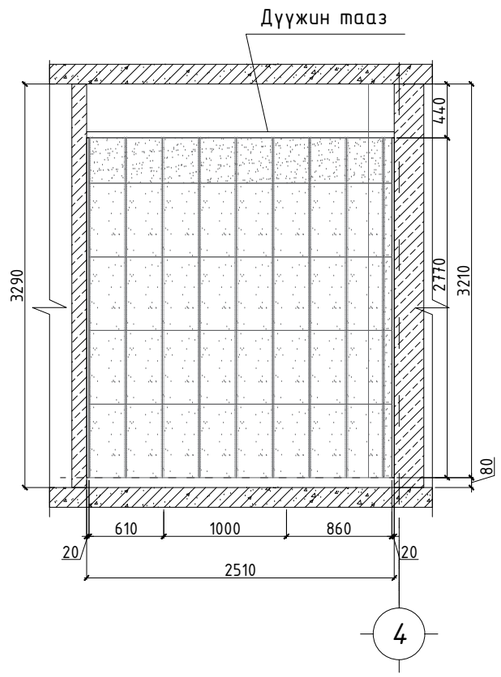

Г-7.01м²

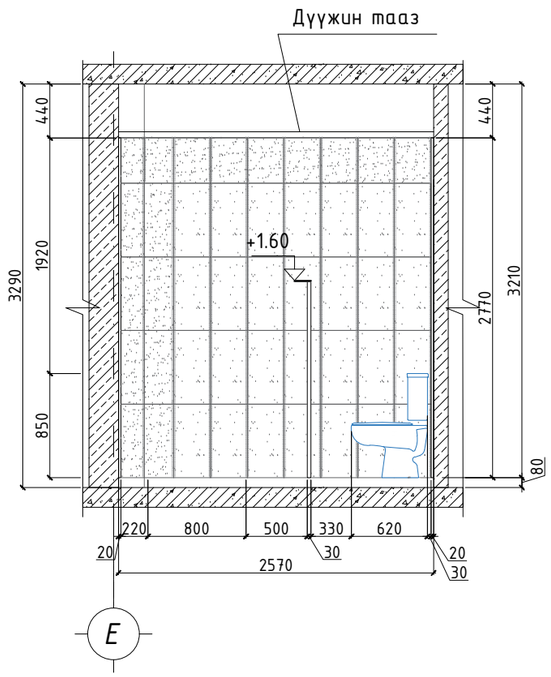

ТАНИХ ТЭМДЭГ

- Сайтар өнгөлсөн гадаргуутай цайвар саарал плита 600х300мм
- Шалны халтирдаггүй гадаргуутай зориулалтын плита саарал өнгийн 600х600мм

ТАЙЛБАР:

1. Энэ зургийг БА-03,04- тай үз.
2. Плитаг стандартын дагуу цэвэр нааж, плитаны ижил өнгийн чигжээсээр цэвэр нямбай чигжинэ.
3. Захиалагчийн хүсэлтээр плитаны өнгө загвдрыг сольж болох ба авторуулс зөвшөөрөл авна.
4. Хананы плита нь 600х300 хэмжээтэй плитагаар хийж гүйцэтгэнэ.
5. Шалны плита нь 600х600 хэмжээтэй халтирдаггүй гадаргуутай байна.

Д/д	Огноо	Засвар өөрчлөлт

Ye шат: АЖЛЫН ЗУРАГ

"ЗЭДПРОЖЕКТ" ХХК
БАРИЛГЫН ИЖ БҮРЭН ЗУРАГ ТӨСЛИЙН КОМПАНИ

Монгол улс, Улаанбаатар хот, Сүхбаатар дүүрэг, 11-р хороо, Ногоон нуурын гудамж 25, Про Ван оффис, 16-1607 тоот

Архитектор		Б.Мядагбадам
Гүйцэтгэсэн		М.Мөнхшишгт
Шалгасан		Б.Батнасан

"Эрдэнэбулган сумын" 3-р сургуулийн өргөтгөлийн барилга, спорт заалтай

Байршил: Архангай аймаг, Эрдэнэбулган сум, 2-р баг, Арслан цохио

Ариун цэврийн өрөөний дэлгэрэнгүй

Масштаб:	Зургийн дугаар:	Хуудас:
М1:50	БА-21	БА-23
ЕГ Шифр: ЗП-24-09-192	ТГ Шифр:	Огноо: 2024 он

А3

АРИУН ЦЭВРИЙН ӨРӨӨНИЙ ДЭЛГЭЭС

Ариун цэврийн өрөөны байгуулалт М1:50

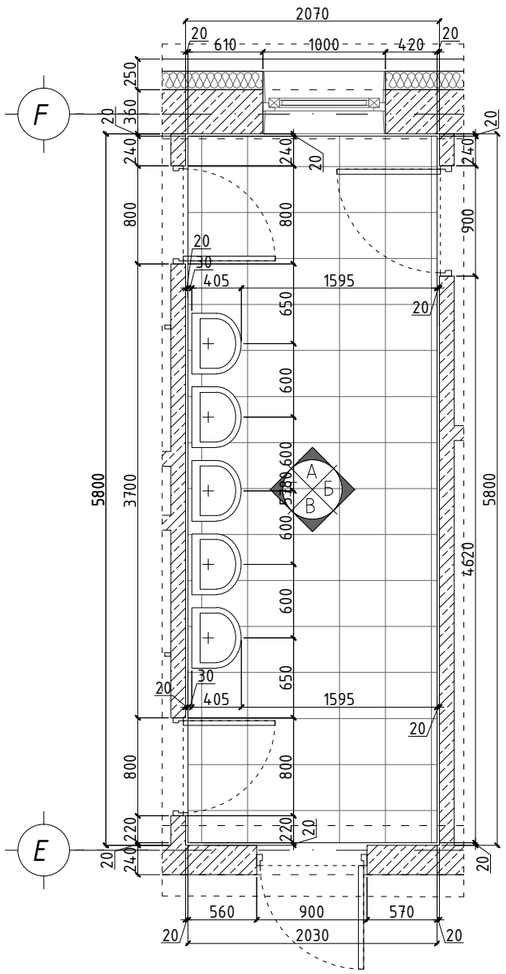

ТАНИХ ТЭМДЭГ

- Сайтар өнгөлсөн гадаргуутай цайвар саарал плита 600х300мм
- Шалны халтирдаггүй гадаргуутай зориулалтын плита саарал өнгийн 600х600мм

А-5.62м²

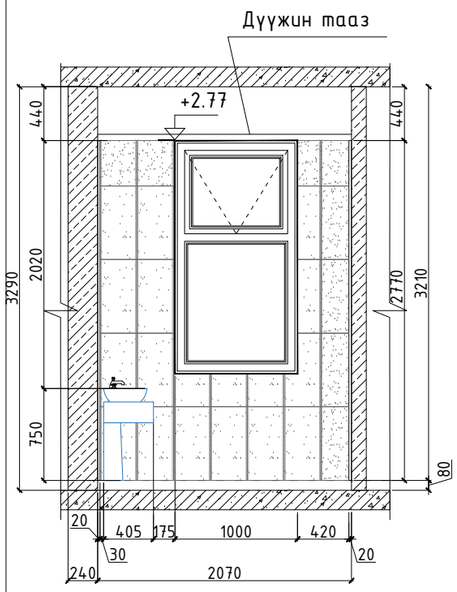

Б-15.96м²

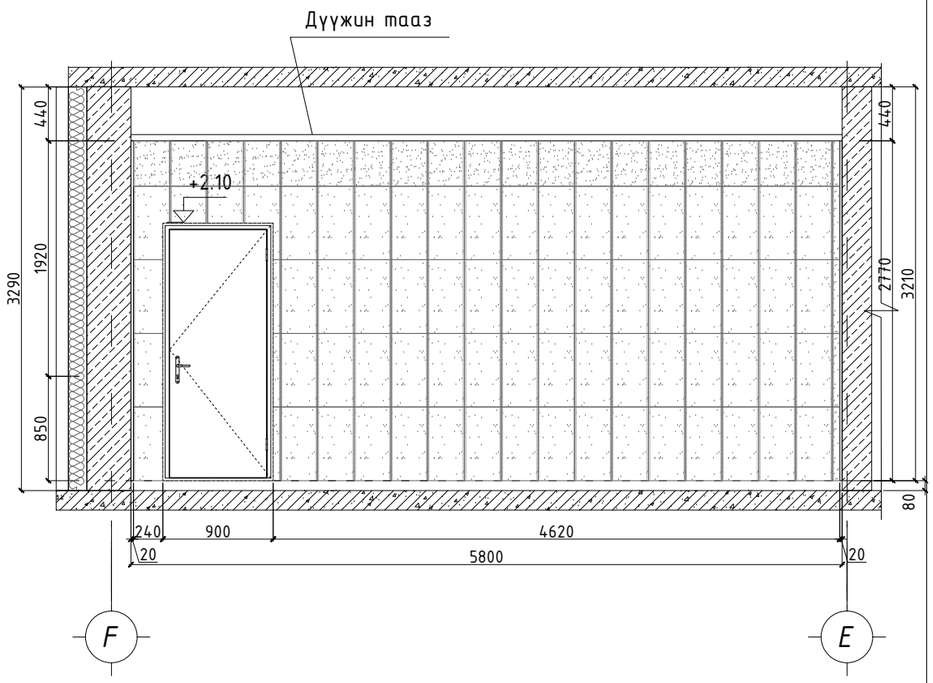

В-5.62м²

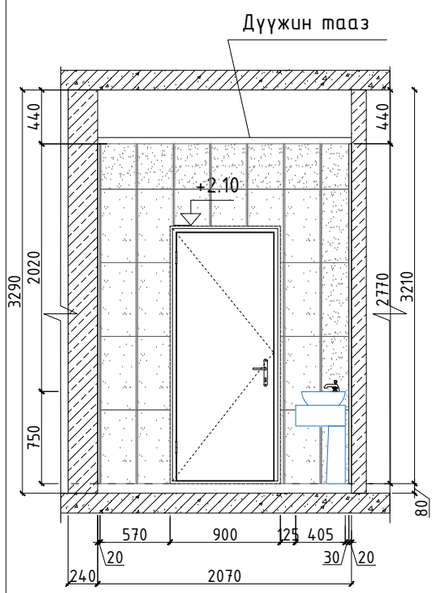

Г-15.96м²

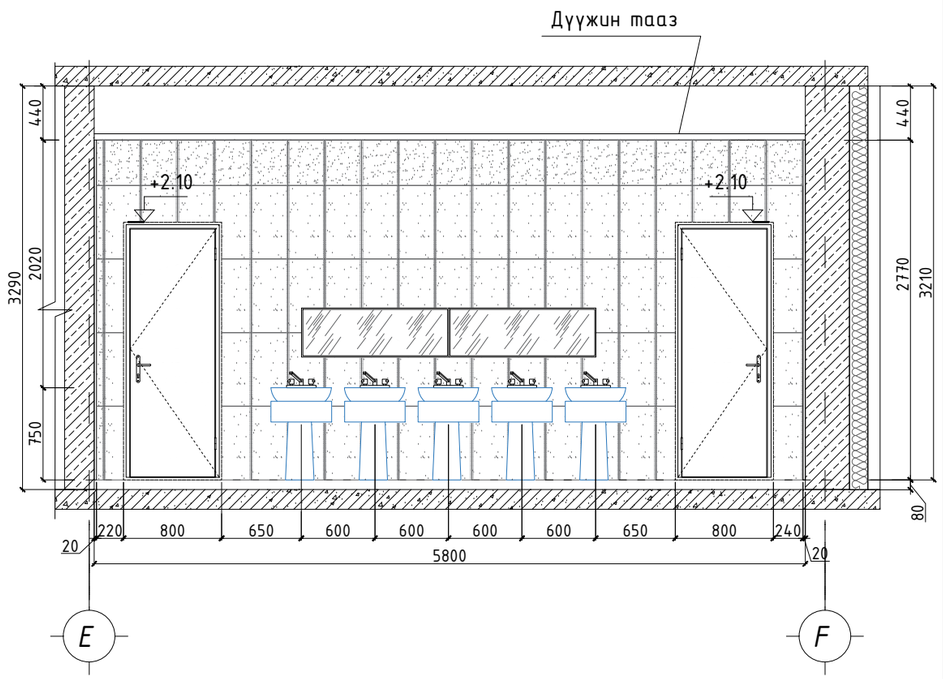

ТАЙЛБАР:

1. Энэ зургийг БА-03,04- тай уз.
2. Плитаг стандартын дагуу цэвэр нааж, плитаны ижил өнгийн чигжээсээр цэвэр нямбай чигжинэ.
3. Захиалагчийн хүсэлтээр плитаны өнгө загвдрыг сольж болох ба автороос зөвшөөрөл авна.
4. Хананы плита нь 600х300 хэмжээтэй плитагаар хийж гүйцэтгэнэ.
5. Шалны плита нь 600х600 хэмжээтэй халтирдаггүй гадаргуутай байна.

Д/д	Огноо	Засвар өөрчлөлт

Үе шат: АЖЛЫН ЗУРАГ

"ЗЭДПРОЖЕКТ" ХХК
БАРИЛГЫН ИЖ БҮРЭН ЗУРАГ ТӨСЛИЙН КОМПАНИ

Монгол улс, Улаанбаатар хот, Сүхбаатар дүүрэг, 11-р хороо, Ногоон нуурын гудамж 25, Про Ван оффис, 16-1607 toom

Архитектор		Б.Мядагбадам
Гүйцэтгэсэн		М.Мөнххишигт
Шалгасан		Б.Батнасан

"Эрдэнэбулган сумын" 3-р сургуулийн өргөтгөлийн барилга, спорт заалтай

Байршил: Архангай аймаг, Эрдэнэбулган сум, 2-р баг, Арслан цохио

Ариун цэврийн өрөөний дэлгээс

Масштаб:	Зургийн дугаар:	Хуудас:
М1:50	БА-22	БА-23

ЕГ Шифр:	ТГ Шифр:	Огноо:
ЗП-24-09-192		2024 он

А3

АРИУН ЦЭВРИЙН ӨРӨӨНИЙ ДЭЛГЭЭС

Ариун цэврийн өрөөны байгуулалт М1:50

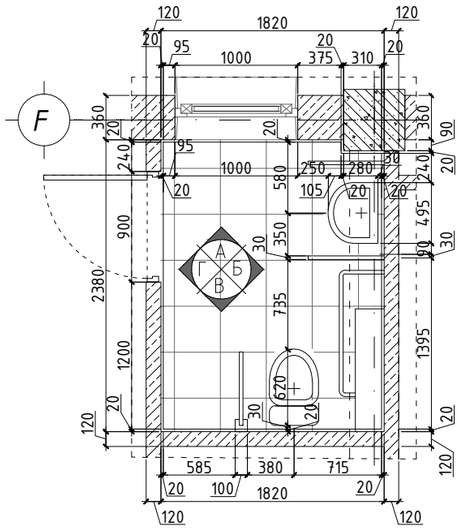

А-4.93м²

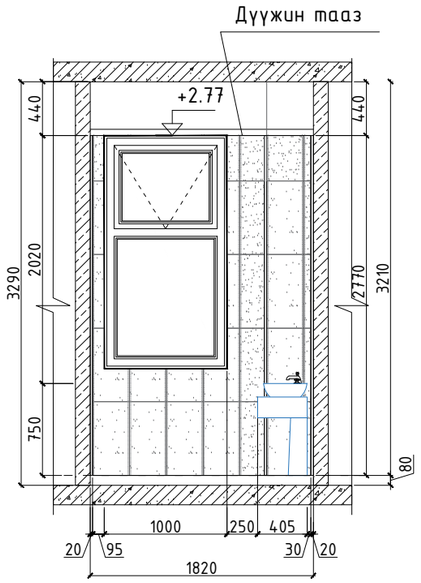

А-8.18м²

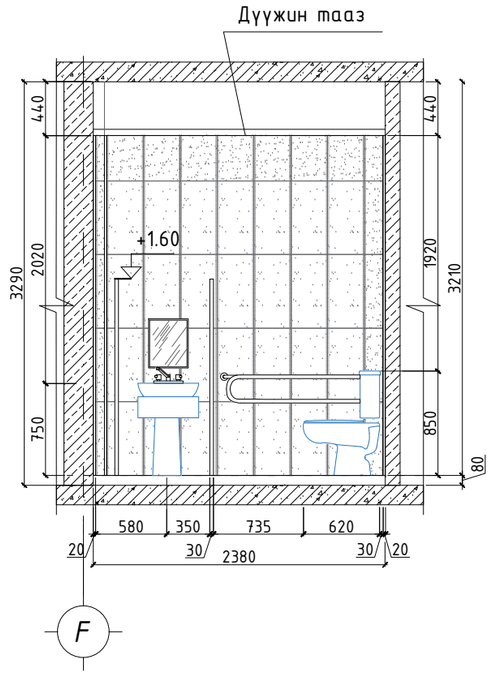

В-4.93м²

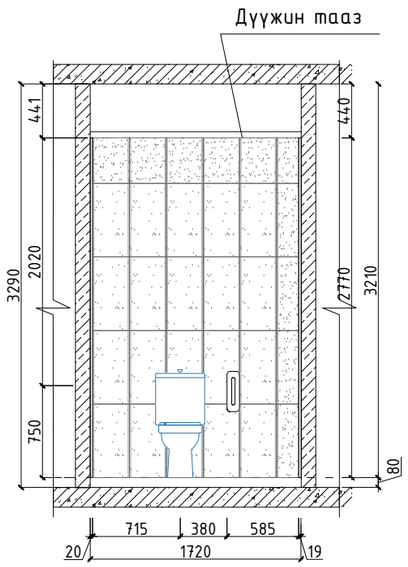

Г-5.62м²

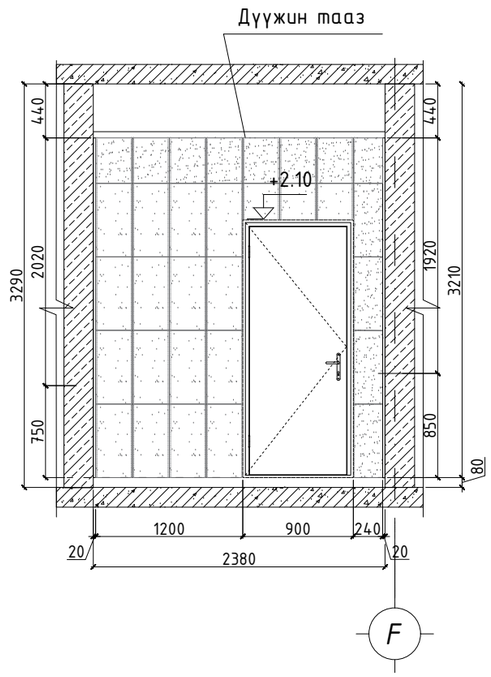

ТАНИХ ТЭМДЭГ

- Сайтар өнгөлсөн гадаргуутай цайвар саарал плита 600х300мм
- Шалны халтирдаггүй гадаргуутай зориулалтын плита саарал өнгийн 600х600мм

ТАЙЛБАР:

1. Энэ зургийг БА-03,04- тай уз.
2. Плитаг стандартын дагуу цэвэр нааж, плитаны ижил өнгийн чигжээсээр цэвэр нямбай чигжинэ.
3. Захиалагчийн хүсэлтээр плитаны өнгө загвдрыг сольж болох ба автороос зөвшөөрөл авна.
4. Хананы плита нь 600х300 хэмжээтэй плитагаар хийж гүйцэтгэнэ.
5. Шалны плита нь 600х600 хэмжээтэй халтирдаггүй гадаргуутай байна.

Д/д	Огноо	Засвар өөрчлөлт

Үе шат: АЖЛЫН ЗУРАГ

"ЗЭДПРОЖЕКТ" ХХК
БАРИЛГЫН ИЖ БҮРЭН ЗУРАГ ТӨСЛИЙН КОМПАНИ
Монгол улс, Улаанбаатар хот, Сүхбаатар дүүрэг, 11-р хороо, Ногоон нуурын гудамж 25, Про Ван оффис, 16-1607 тоот

Архитектор		Б.Мядагбадам
Гүйцэтгэсэн		М.Мөнххишигт
Шалгасан		Б.Батнасан

"Эрдэнэбулган сумын" 3-р сургуулийн өргөтгөлийн барилга, спорт заалтай

Байршил: Архангай аймаг, Эрдэнэбулган сум, 2-р баг, Арслан цохио

Ариун цэврийн өрөөний дэлгээс

Масштаб:	Зургийн дугаар:	Хуудас:
М1:50	БА-23	БА-23

ЕГ Шифр:	ТГ Шифр:	Огноо:
ЗП-24-09-192		2024 он

А3

1-Р ДАВХРЫН БАЙГУУЛАЛТ

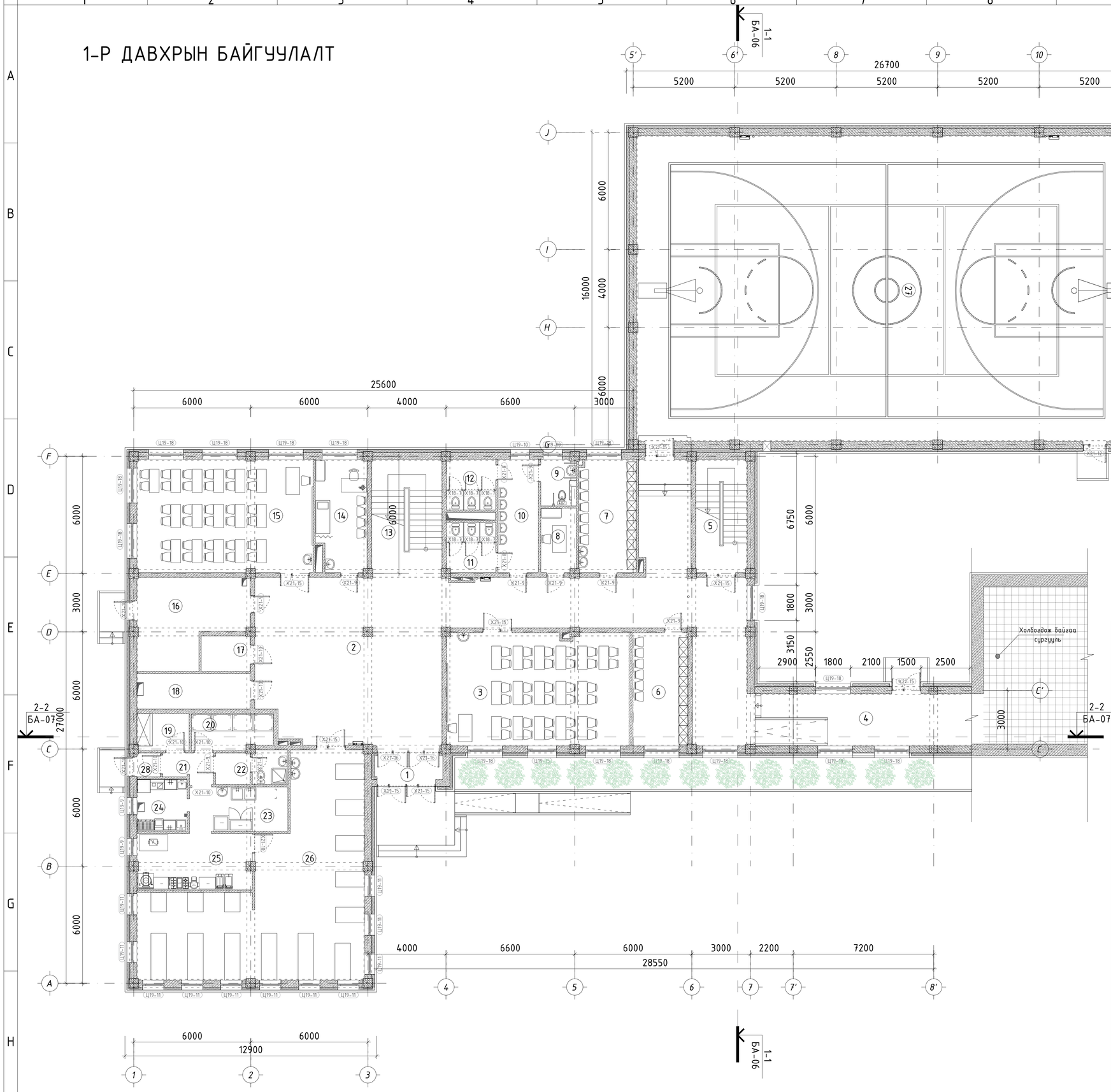

ТАЙЛБАР:

1. Хэмжээнд шавардлагыг оруулаагүй болно.
2. Өрөө хооронд тусгаарлах ханын бүтцийг БА-13-с үз.
3. Шатны хэсэглэлийг БА-14-с үз.
4. Гадна довжоог-г БА-19,20-с үз.
5. Хаалга цонхны түүврийг БА-15,16-с үз.
6. Цонхонд металл сараалж хийж өгнө.

№	Өрөөний нэр	м2	Шал
1	Гонх	6.32	Чулуу
2	Коридор	153.89	Чулуу
3	Хичээлийн танхим	53.64	Хулдаас
4	Хүүгүүч	29.68	Чулуу
5	Шатны хонгил	15.27	Чулуу
6	Хувцас солих өрөө /эр/	16.17	Керамик
7	Хувцас солих өрөө /эм/	17.03	Керамик
8	Биеийн тамирын багшийн өрөө	5.94	Паркет
9	Ариун цэврийн өрөө ХБИ	4.30	Керамик
10	Ариун цэврийн өрөө	12.01	Керамик
11	Ариун цэврийн өрөө /эм/	6.41	Керамик
12	Ариун цэврийн өрөө /эр/	6.48	Керамик
13	Шатны хонгил	21.69	Чулуу
14	Эмчийн өрөө	14.56	Паркет
15	Мэдээлэл зүйн кабинет	52.20	Хулдаас
16	Узель	22.45	Буйдаг
17	Холбооны өрөө	4.54	Буйдаг
18	Цахилгааны өрөө	10.50	Буйдаг
19	Хуурай агуулах	5.04	Керамик
20	Хүйтэн агуулах	7.52	Керамик
21	Коридор	6.44	Керамик
22	Ажилчдын хувцас солих өрөө	6.14	Керамик
23	Бэлтгэх өрөө	8.89	Керамик
24	Угаалга хийх өрөө	6.89	Керамик
25	Халуун цех	16.79	Керамик
26	Хооллох танхим	85.95	Керамик
27	Спорт заал	403.47	Мод
28	Гонх	1.46	Чулуу
	Нийт м2	1001.6700	

ТАНИХ ТЭМДЭГ

- X21-9 — Хаалга цонхны дугаар
- 12 — Өрөөний дугаар
- 1-1 БА-22-24 — Огтлол
- +46.02 — Түвшин
- Төмөр бетон
- Дулаалга
- Хөнгөн блок
- Тоосго

Д/д	Огноо	Засвар өөрчлөлт

Үе шат: АЖЛЫН ЗУРАГ

"ЗЭДПРОЖЕКТ" ХХК
БАРИЛГЫН ИЖ БҮРЭН ЗУРАГ ТӨСЛИЙН КОМПАНИ
Монгол улс, Улаанбаатар хот, Сүхбаатар дүүрэг, 11-р хороо, Ногоон нуурын гудамж 25, Про Ван оффис, 16-1607 тоот

Архитектор	Б.Мядагбадам
Гүйцэтгэсэн	М.Мөнххишигт
Шалгасан	Б.Батнасан

"Эрдэнэбулган сумын" 3-р сургуулийн өргөтгөлийн барилга, спорт заалтай

Байршил: Архангай аймаг, Эрдэнэбулган сум, 2-р баг, Арслан цохио

1-р давхрын байгуулалт

Масштаб:	Зургийн дугаар:	Хуудас:
М1:150	ТХ-01	ТХ-02

ЕГ Шифр: ЗП-24-09-192
ТГ Шифр:
Огноо: 2024 он

A1

2-Р ДАВХРЫН БАЙГУУЛАЛТ

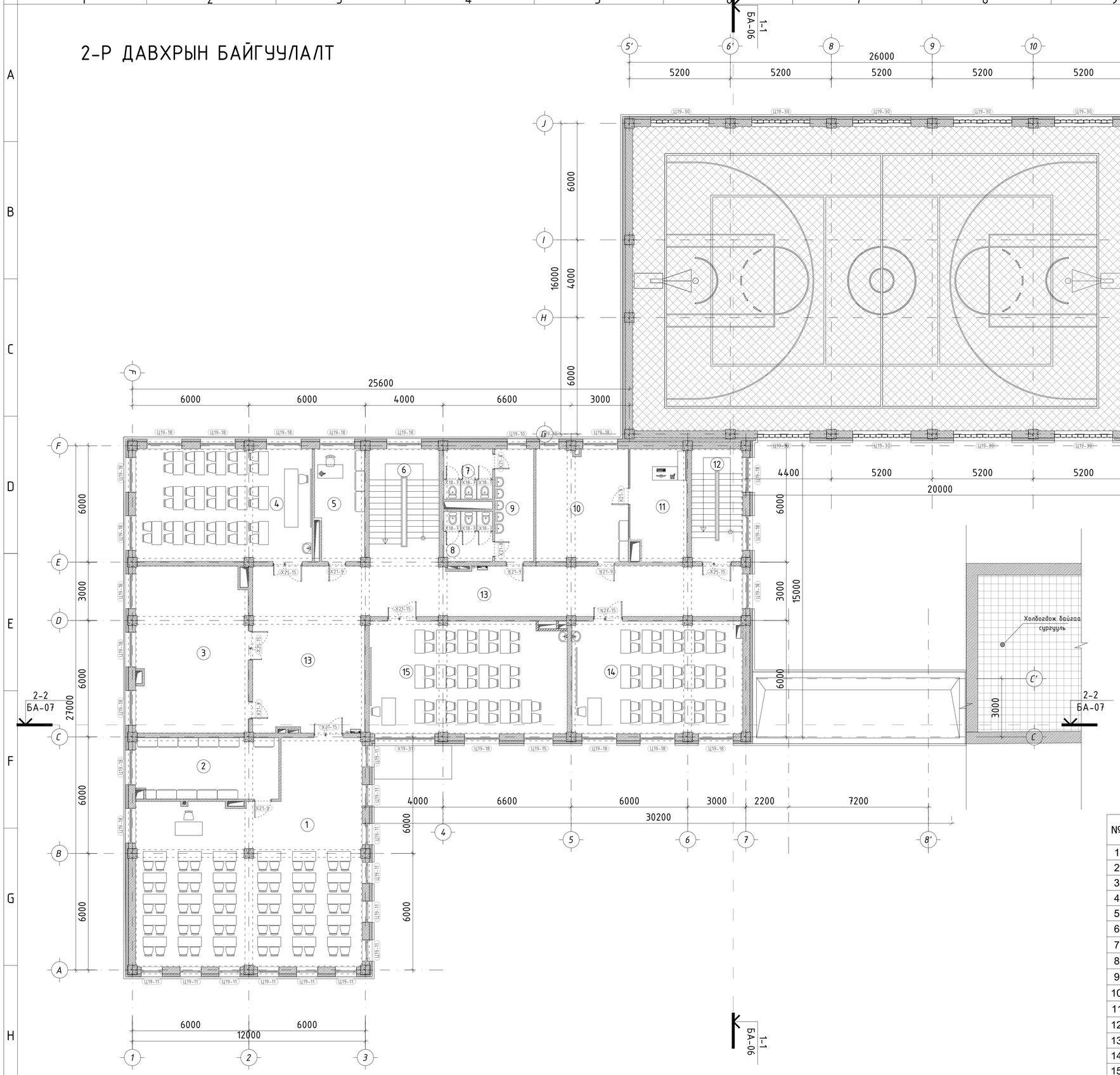

ТАЙЛБАР:

1. Хэмжээнд шавардлагыг оруулаагүй болно.
2. Өрөө хооронд тусгаарлах ханын бүтцийг БА-13-с үз.
3. Шатны хэсэглэлийг БА-14-с үз.
4. Гадна довжоог-г БА-19,20-с үз.
5. Хаалга цонхны түүврийг БА-15,16-с үз.
6. Цонхонд металл сараалж хийж өгнө.

ТАНИХ ТЭМДЭГ

- X21-9 — Хаалга цонхны дугаар
- 12 — Өрөөний дугаар
- 1-1 БА-22-24 — Огтлол
- +46.02 — Түвшин
- Төмөр бетон
- Дулаалга
- Хөнгөн блок
- Тоосго

№	Өрөөний нэр	м2	Шал
1	Номын сан	112.55	Керамик
2	Номын фондын өрөө	22.89	Хулдаас
3	Дуу хөгжмийн кабинет	48.65	Хулдаас
4	Түүхийн кабинет	52.60	Хулдаас
5	Нийгмийн ажилтны өрөө	14.07	Паркет
6	Шатны хонгил	21.69	Керамик
7	Ариун цэврийн өрөө /эр/	6.48	Керамик
8	Ариун цэврийн өрөө /эм/	6.41	Керамик
9	Ариун цэврийн өрөө	11.60	Паркет
10	Багш нарийн өрөө	27.23	Паркет
11	Захирлын өрөө	16.17	Паркет
12	Шатны хонгил	15.27	Керамик
13	Коридор	99.06	Керамик
14	Хичээлийн танхим	50.80	Хулдаас
15	Хичээлийн танхим	58.22	Хулдаас
	Нийт м2	563.6900	

Д/д	Огноо	Засвар өөрчлөлт

Ye шат: АЖЛЫН ЗУРАГ

"ЗЭДПРОЖЕКТ" ХХК
БАРИЛГЫН ИЖ БҮРЭН ЗУРАГ ТӨСЛИЙН КОМПАНИ
Монгол улс, Улаанбаатар хот, Сүхбаатар дүүрэг, 11-р хороо, Ногоон нуурын гудамж 25, Про Ван оффис, 16-1607 тоот

Архитектор		Б.Мядагбадам
Гүйцэтгэсэн		М.Мөнххишигт
Шалгасан		Б.Батнасан

"Эрдэнэбулган сумын" 3-р сургуулийн өргөтгөлийн барилга, спорт заалтай

Байршил: Архангай аймаг, Эрдэнэбулган сум, 2-р баг, Арслан цохио

2-р давхрын байгуулалт

Масштаб:	Зургийн дугаар:	Хуудас:
М1:150	ТХ-02	ТХ-02

ЕГ Шифр:	ТГ Шифр:	Огноо:
ЗП-24-09-192		2024 он

A1