БАРИЛГЫН ИЖ БҮРЭН ЗУРАГ ТӨСЛИЙН
"ЗЭДПРОЖЕКТ" ХХК
Монгол улс, Улаанбаатар хот, Сүхбаатар дүүрэг, 11-р хороо,
Ногоон нуурын гудамж, Про бан оффис, 1606 тоот
Утас: 95053143, И-мэйл: zproject3143@gmail.com

ЕГ Шифр: ЗП-24-10-193

БАЙРШИЛ: АРХАНГАЙ АЙМАГ, ТӨВШРҮҮЛЭХ СУМ, 4-Р БАГ

"100 ХҮҮХДИЙН ДОТУУР БАЙРЫН БАРИЛГА"

(Ажлын зураг)

ХОЛБОО ДОХИОЛОЛ - ХД

БОЛОВСРУУЛСАН:

Захирал	Д.Дөлгөөн
Инженер	Г.Отгонжаргал

Улаанбаатар хот
2024 он

ХД МАРКТАЙ ХОЛБОО ДОХИОЛЛЫН АЖЛЫН ЗУРГИЙН БҮРДЭЛ

№	Зургийн нэр	Зургийн дугаар	Масштаб
1	Зургийн бүрдэл, Тайлбар	ХД-1	
2	Таних тэмдэг	ХД-2	
3	Материалын түүвэр	ХД-3	
4	Угсралтын бүдүүвч	ХД-4	
5	1-р давхрын холбоо дохиоллын байгуулалт	ХД-5	М1:150
6	2-р давхрын холбоо дохиоллын байгуулалт	ХД-6	М1:150
7	1-р давхрын галын дохиоллын байгуулалт	ХД-7	М1:150
8	2-р давхрын галын дохиоллын байгуулалт	ХД-8	М1:150

ТАЙЛБАР

НЭГ. Барилгын тодорхойлолт

Барилгын байршил: Архангай аймаг, Төвшрүүлэх сум, 4-р баг

Барилгын нэр: Ерөнхий боловсролын 4-р сургуулийн 100 хүүхдийн дотуур байр

Барилгын зохион байгуулалт: 1 орцтой, 2 давхар олон нийтийн зориулалтаар ашиглана.

ХОЁР. Зураг төсөл боловсруулах үндэслэл

Барилгын холбоо дохиоллын ажлын зургийг барилгын төлөвлөлт, байгуулалтын дараах стандарт, норм, дүрмийг үндэслэн гүйцэтгэв. Үүнд:

-MNS 6586-2016 Холбоо дохиоллын ажлын зураг боловсруулах улсын стандарт

-БНбД 21-04-04 Галын дохиоллын төлөвлөлт, угсралт хийх дүрэм

-БНбД 21-04-05 Барилга, байгууламжийн гал унтраах автомат төхөөрөмж, дохиоллын хэрэгсэл

-БНбД 01-11-98 Зураг төсөл боловсруулах, зөвшөөрөлцөх, батлах дүрэм

-MNS 5471-2005 Барилгын дотор холбоо дохиоллын сувагчлал да кабелийн угсралт хийх улсын стандарт

-MNS 5532:2022 Барилгын зурагт холбоо дохиоллын тоног төхөөрөмжүүдийн тэмдэглэгээ зэрэг стандарт, норм дүрмийн заалтуудыг баримтлан хийж гүйцэтгэв.

ГУРАВ. Үндсэн шийдэл

1. Техникийн өрөө, босоо да хөндлөн сувагчлал ДХС-ын төлөвлөлт

1.1. 1-р давхрын №10 өрөөнд холбооны рак суурилуулан гол төхөөрөмжүүдийг суурилуулна. Ракыг №10 өрөөны газардуулгын шинад, ДХС-ыг 1,2-р давхрын цахилгааны самбарын газардуулгын шинад ПВ-1х16мм.кв кабелиар холбож гагнана.

1.2. 1-р давхрын ДХС-аас №10 өрөө хүртэл кабелийн тавиур суурилуулна.

1.3. Давхар тус бүрт ДХС суурилуулан босоо сувагчлалд ф50 хуванцар хоолой, хөндлөн сувагчлалд хэрэглэгчийн үүр хүртэл ф25 хуванцар хоолойгоор татахаар төлөвлөв.

2. Телефон холбооны төлөвлөлт:

2.1. DP-10 хосын хуваарилах хайрцгаас хэрэглэгчийн үүр хүртэл 25мм-ийн хуванцар хоолойд UTP2х2х0,5 кабель сүвлэж холбохоор төлөвлөв.

3. МХТ-ийн IPTV гурвалсан үйлчилгээний сүлжээ

3.1. MDU төхөөрөмжийн 1 гаралтаас сэлгэгч тэжээн түүнээс 1,2-р давхрын холбооны самбарт төлөвлөсөн сэлгэгч (switch) хүртэл 50мм-ийн хуванцар хоолойд UTP 4х2х0.5мм cat.6 кабель сүвлэж тус тус холбох.

3.2. Давхруудын сэлгэгчээс хэрэглэгчийн үүр хүртэл 25 мм-ийн хуванцар хоолойд UTP 4х2х0.5мм cat.5e кабель сүвлэж холбохоор төлөвлөв.

3.3. MDU төхөөрөмжийн 5 гаралтаас IPTv хэрэглэгчийн үүр хүртэл 25 мм-ийн хуванцар хоолойд UTP 4х2х0.5мм cat.5e кабель сүвлэж холбохоор төлөвлөв.

5. Ажиглалт хяналтын системийн төлөвлөлт:

5.1. Дүрс бичлэгийн хяналтын системд зориулан жижүүрийн өрөөнд 9-аас доошгүй оролттой дүрс бичлэгийн төхөөрөмж (NVR), барилгын гадна, дотор хяналт тавих зорилгоор 7 цэгт ажиглалтын дуран суурилуулна. Хяналтыг зэрэг хийх зорилгоор №10 өрөөнд хяналтын иж бүрэн компьютер суурилуулан дүрс бичлэгийн (NVR) төхөөрөмжтэй холбоно. Захиалагчийн хүсэлтээр хяналтын дэлгэцийг өөр өрөөнд суурилуулж болно.

5.2. Дүрс бичлэгийн төхөөрөмжөөс ажиглалтын дуран хүртэл 25мм-ийн хуванцар хоолойгоор UTP 4х2х0.5мм cat.5e кабель сүвлэж холбохоор төлөвлөв.

5.3. Дүрс бичлэгийн төхөөрөмж болон ажиглалтын дурангийн тэжээлд зориулан үл тасалдах тэжээлийн блок суурилуулна.

5.4. Ажиглалтын дурангийн техникийн үзүүлэлт нь "Барилга,орон сууц, гудамж талбайд тавих хяналтын камерийн шаардлага" MNS 6423:2019 стандартад заагдсан үзүүлэлтүүдийн шаардлагыг бүрэн хангасан байх шаардлагатай.

6. Галын дохиоллын системийн төлөвлөлт:

6.1. Галын дохиоллын системд зориулан галын дохиоллын хүлээн авах хяналтын станц (FACP)-ыг №10 өрөөнд хананд, өрөөнүүд да нийтийн эзэмшлийн хонгилын таазанд хэт улаан туяаны үүсгэгчтэй галын дохиоллын утаа да дулааны мэдээлэгчүүд, галын гар мэдээлэгч, дуут дохиологчуудыг БНбД 21-04-05-т заагдсан норм дүрмийг үндэслэн суурилуулахаар.

6.2. Станцаас мэдээлэгчүүд хүртэл 1х4х0,8мм маркийн галд тэсвэртэй, галд шатсан нөхцөлд хуний амьсгал боогдуулах хий гаргадаггүй кабелиар өрөөнүүдийн таазаар далд уян хуванцар хоолойгоор дамжуулан суурилуулахаар тус тус төлөвлөв.

6.3. Галын дохиоллын станц нь нөөц тэжээлийн батарейтэй байх, станц да мэдээлэгчүүдийн тэжээлд зориулан үл тасалдах тэжээлийн блок нэмж суурилуулахаар төлөвлөв.

7. Зарлан мэдээлэх систем:

7.1. Барилгын дотор зарлан мэдээллийг шуурхай дамжуулах зорилгоор №1? өрөөнд өсгөгчийг удирдлагын пультийн хамт, өрөөнүүд да нийтийн эзэмшлийн хэсэгт зарлан мэдээлэгчүүдийг таазанд суурилуулан, 2х1,5мм маркийн хамгаалалтын тортой (экрантай) кабелиар хуванцар хоолой дотуур дамжуулан холбохоор төлөвлөв.

7.2. Давхар бүр луу гарах сүлжээний гол шугамыг гаралтын самбараар дамжуулан шаардлагатай үед зарим гол шугамыг түр салгах боломжийг хангахаар төлөвлөв.

7.3. Захиалагчийн хүсэлтээр удирдлагын пульт, микрофоныг өөр өрөөнд суурилуулж болно.

ДӨРӨВ. Угсралтанд тавигдах шаардлага

1. Угсралтын ажлыг холбоо, дохиоллын системийн угсралтын ажил гүйцэтгэх тусгай зөвшөөрөлтэй мэргэжлийн байгууллага зургийн дагуу монгол улсад мөрдөгдөж байгаа доорхи стандарт, технологийн шаардлага болон үйлдвэрлэгчийн тоног төхөөрөмжийн угсралтын зааварыг баримтлан гүйцэтгэнэ. Үүнд:

- Орон сууцны барилгын МХСС-ны суурилуулалт.Ерөнхий шаардлага MNS 6581:2016
- Холбооны кабелийн суурилуулалт Ерөнхий шаардлага MNS 5276:2013
- Барилга, орон сууц, гудамж талбайд тавих хяналтын камер. MNS 6423:2014
- Барилга байгууламжийн гал унтраах автомат төхөөрөмж, дохиоллын хэрэгсэл БНбД 21-04-05

2. Ye шатны ажил эхлэхэд зураг төсөлд тодруулах шаардлагатай эүйл байвал зураг төсөл зохиогчид мэдэгдэж зөвшөөрөлцсөний дараа угсралтын ажлыг эхлүүлнэ.

3. Хананд суурилуулах телефон, PC, КаТВ-ийн розеткыг доод шалнаас +0.3 метрийн өндөрт байрлуулах да угсралтыг далд хийнэ. Галын Дохиоллын Дэд Станцыг шалнаас +1,6м-т суурилуулах да кабелийг таазаар далд суурилуулна. Галын дохиолол, ажиглалтын систем да чанга яригчийн сүлжээний техник хэрэгслийн байршлийг байнгын жижүүр байрлах байршилд суурилуулана.

4. Давхар хооронд кабелиудыг сүвлэх босоо шугамыг ф50мм-ын PVC хоолойгоор угсрах да далдлах шаардлагатай. Газардуулгын эсэргүүцэл нь 4 Омоос хэтрэхгүй байвал зохино. Газардуулгатай холбогдолтой зургийг ХТ,ДГ маркын зургаас харж болно.

Д/д	Огноо	Засвар өөрчлөлт

PROJECT LLC
ARCHITECTURE ENGINEERING & CONSULTING
БАРИЛГЫН ИЖ БҮРЭН ЗУРАГ ТӨСЛИЙН КОМПАНИ
"ЗЭДПРОЖЕКТ" ХХК

100 ХҮҮХДИЙН ДОТУУР БАЙРЫН БАРИЛГА
Байршил: Архангай аймаг, Төвшрүүлэх сум, 4-р баг

Зургийн бүрдэл, Тайлбар				Ye шат:	АЖЛЫН ЗУРАГ
Инженер		Г.Отгонжаргал	Масштаб:	Зургийн дугаар: ХД- 1	Хуудас: 8
Гүйцэтгэсэн		Г.Отгонжаргал	ЕГ Шифр: ЗП-24-10-193	ТГ Шифр:	Огноо: 2024/02 он
Шалгасан		Б.Дэлгэрцэцэг			

А3

ТАНИХ ТЭМДЭГ

Нэрс	Тэмдэглэгээ
Телефон холбоо	
Дотуур холбооны ЭАТС, багтаамж	30
Патч панель	PP-16
Телефоны хуваарилах хайрцаг	10 DP - 10
Телефоны хэрэглэгчийн үүр /хананд/	
МХТ-ийн IPTV гурвалсан үйлчилгээний сүлжээ	
Олон хэрэглэгчийн хуваарилах төхөөрөмж	MDU-8
Компьютерийн сүлжээний сэлгэгч төхөөрөмж	Sw-n
Компьютерийн сүлжээний хэрэглэгчийн үүр	
IPTv хэрэглэгчийн үүр	
Ажиглалтын дуран	
Ажиглалтын дурангийн хүлээн авах станц	NVR
Барилгын дотор, гадна суурилуулах ажиглалтын дуран	
Нимгэн ханатай угсралтын яндан /шалаар/	
Хяналтын системийн зангилаа Switch	PoE Sw-12
Ажиглалтын дэлгэц	32"
Иж бүрэн компьютер,	PC
Галын дохиолол	
Галын дохиоллын хүлээн авах станц	FACP
Утаа мэдрэгч, дулаан мэдрэгч	S H
Галын дохиоллын гар мэдээлэгч	F
Дуут дохио өгөгч	
Нимгэн ханатай угсралтын яндан /шалаар/	
Галын дохиоллын дэд станц	SP

Зарлан мэдээлэх систем	
Чанга яригч (Таазанд угсрах)	
Өсгөгч	AMP
Чанга яригчийн системийн удирдлагын пульт, микрофон	M
Чанга яригчийн системийн угсралтын утас	
Гэмтэл хязгаарлагч	
Чанга яригч (хананд угсрах)	
Бусад	
Нимгэн ханатай угсралтын яндан 25ф /шалаар/	
Холбоо дохиоллын давхар хоорондболон айлд суурилагдах хайрцаг	
Холбооны төхөөрөмжүүдийг тоноглох шүүгээ (Rack-19")	19"
Давхар хоорондын шилжилт	
Хэрэглэгчийн үүр хэрэглэгчийн үүрийг заасан тоо 8	8

Д/д	Огноо	Засвар өөрчлөлт

ARCHITECTURE ENGINEERING & CONSULTING
БАРИЛГЫН ИЖ БҮРЭН ЗҮРАГ ТӨСЛИЙН КОМПАНИ
"ЗЭДПРОЖЕКТ" ХХК

100 ХҮҮХДИЙН ДОТУУР БАЙРЫН БАРИЛГА
Байршил: Архангай аймаг, Төвшрүүлэх сум, 4-р баг

Таних тэмдэг				Ye шат: АЖЛЫН ЗУРАГ	
Инженер		Г.Отгонжаргал	Масштаб:	Зургийн дугаар: ХД- 2	Хуудас: 8
Гүйцэтгэсэн		Г.Отгонжаргал			
Шалгасан		Б.Дэлгэрцэцэг	ЕГ Шифр: ЗП-24-10-193	ТГ Шифр:	Огноо: 2024/02 он

A3

МАТЕРИАЛЫН ТҮҮВЭР

Д/д	Материалын түүвэр	Марк	Хэмжих нэгж	Тоо ширхэг	Тайлбар
	Телефон холбоо				
1	Дотуур холбооны ЭАТС, багтаамж	10 хэрэглэгчийн	ш	1	
2	Телефоны хуваарилах хайрцаг	DP-10 (CL-2.10F)	ш	1	
3	Телефоны хэрэглэгчийн үүр	RG-11	ш	6	
4	Зэс дамжуулагчтай ПЭ тусгаарлагчтай ПЭ бүрхүүлтэй тосон кабель	JF 10x2x0.5мм	м	-	
5	Зэс дамжуулагчтай ПЭ тусгаарлагчтай ПЭ бүрхүүлтэй 2 судастай (ердийн)	UTP-2x2x0.5мм	м	140	
	Компьютерийн сүлжээний хэрэглэгчийн үүр				
	Зэс дамжуулагчтай ПЭ тусгаарлагчтай ПЭ бүрхүүлтэй 8 судастай утас	UT			
	Галын дохиоллын систем				
	Автомат залгуур бүхий галын дохиоллын хүлээн авах станц	20 бүс хянах	ком	1	
	Утаа мэдрэх хэт улаан туяаны үүсгэгчтэй ГД-ын мэдээлэгч	i=100мкА Rx-1,1кОм	ш	48	
	Дулаан мэдрэх хэт улаан туяаны үүсгэгчтэй ГД-ын мэдээлэгч	i=100мкА Rx-1,1кОм	ш	1	
	80ДБ хүртэл авиа үүсгэх чадалтай түгшүүрийн дуут дохио өгөгч	i=100мкА Rx-1,1кОм	ш	2	
	Галын дохиоллын гар мэдээлэгч	i=100мкА Rx-1,1кОм	ш	3	
	Тэжээлийн блок	220v-24v 500W	ш	1	
	Зэс дамжуулагчтай полиэтилэн тусгаарлагчтай утас /ердийн, дан хос/	1x4x0,8мм	м	400	Галд тэсвэртэй

Д/д	Материалын түүвэр	Марк	Хэмжих нэгж	Тоо ширхэг	Тайлбар
	Ажиглалт хяналтын систем				
	8 сувгийн NVR төхөөрөмж	IP	ш	1	Бичлэгийг 2 сар хадгалдаг байх
	Камерийн сүлжээний зангилаа	PoE Switch 12 port	ш	1	
	Дотор суурилуулах хөдөлгөөний ажиглалтын дуран		ш	6	
	Гадна суурилуулах хөдөлгөөний ажиглалтын дуран		ш	3	
	Үл тасалдах тэжээлийн блок	UPS, 1500watts	ш	1	Раканд суурилуулах
	Иж бүрэн компьютер, ажиглалтын дэлгэцийн хамт	core i7, 32 inches	ш	1	
		UTP 4x2 Cat.5e	м	240	
	Зарлан мэдээлэх систем				
	Чанга яригчийн системийн удирдлагын пульт, микрофон	Захиалагчийн сонголтоор	ш	1	
	Өсгөгч	90w	ш	1	
	Таазанд угсардаг чанга яригч	10w	ш	9	
	Гэмтэл хязгаарлагч		ш	-	
	Угсралтын кабель утас	2x15мм	м	110	
	Бусад				
	Угсралтын нимгэн ханатай PVC яндан	PVC ф50мм	м	30	
	Угсралтын нимгэн ханатай PVC яндан	PVC ф25мм	м	1100	
	Холбоо дохиоллын давхар хоорондын угсралтын босоо сувагчлалын хайрцаг	h600x600x150мм	ш	2	
	Кабелийн тавиур, холбогч	L=2м	ш	5	

УГСРАЛТЫН БҮДҮҮВЧ

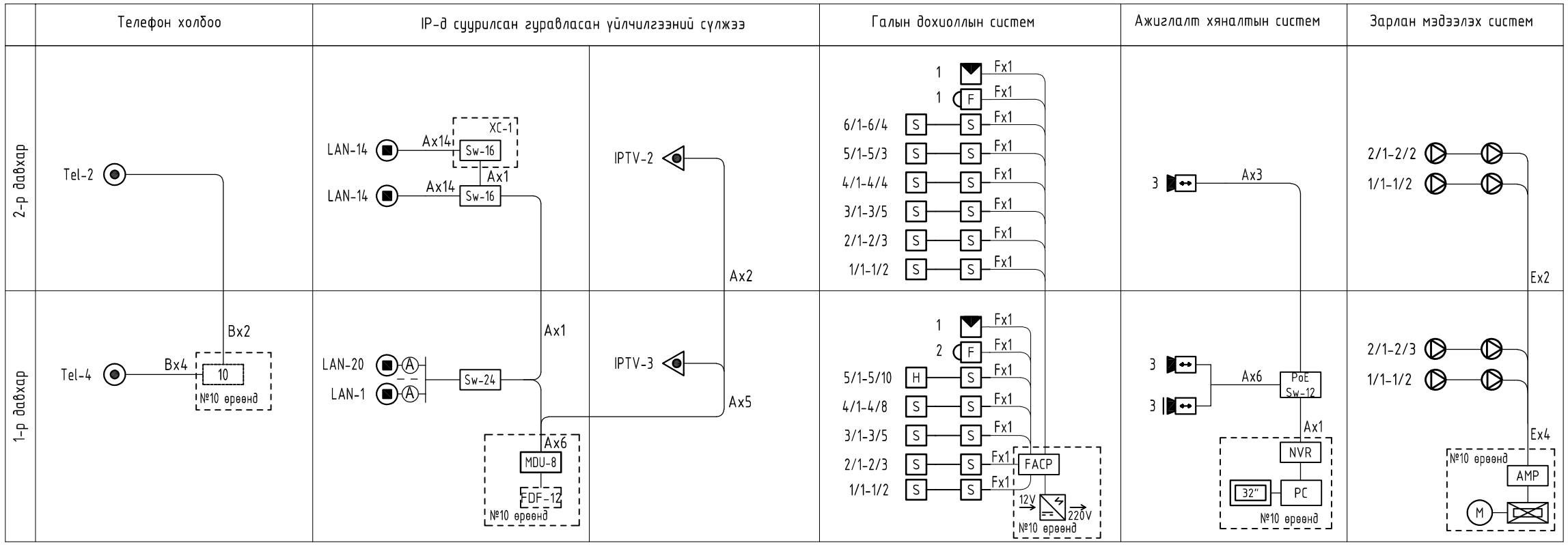

Таних тэмдэг	Кабелийн марк	Зориулалт
Ⓐ	UTP-4x2x0.5мм Cat 6	Гуравласан үйлчилгээний сүлжээ, ажиглалт хяналтын системд
Ⓑ	UTP-2x2x0.5мм Cat 5e	Телефон
Ⓔ	2x2.5мм	Зарлан мэдээлэх систем
Ⓕ	2x1.5мм	Галын дохиолол
⑳	JF-10x2x0.5мм	Телефон системд
㉑	JF-20x2x0.5мм	Телефон системд

Д/д	Огноо	Засвар өөрчлөлт

ARCHITECTURE ENGINEERING & CONSULTING
БАРИЛГЫН ИЖ БҮРЭН ЗӨВЛӨГӨӨ ТӨСЛИЙН КОМПАНИ
"ЗЭДПРОЖЕКТ" ХХК

100 ХҮҮХДИЙН ДОТУУР БАЙРЫН БАРИЛГА
Байршил: Архангай аймаг, Төвшрүүлэх сум, 4-р баг

Угсралтын бүдүүвч				Ye шат:	АЖЛЫН ЗУРАГ
Инженер		Г.Отгонжаргал	Масштаб:	Зургийн дугаар: ХД- 4	Хуудас: 8
Гүйцэтгэсэн		Г.Отгонжаргал			
Шалгасан		Б.Дэлгэрцэцэг	ЕГ Шифр: ЗП-24-10-193	ТГ Шифр:	Огноо: 2024/02 он

А3

1-Р ДАВХРЫН ХОЛБОО ДОХИОЛЛЫН БАЙГУУЛАЛТ

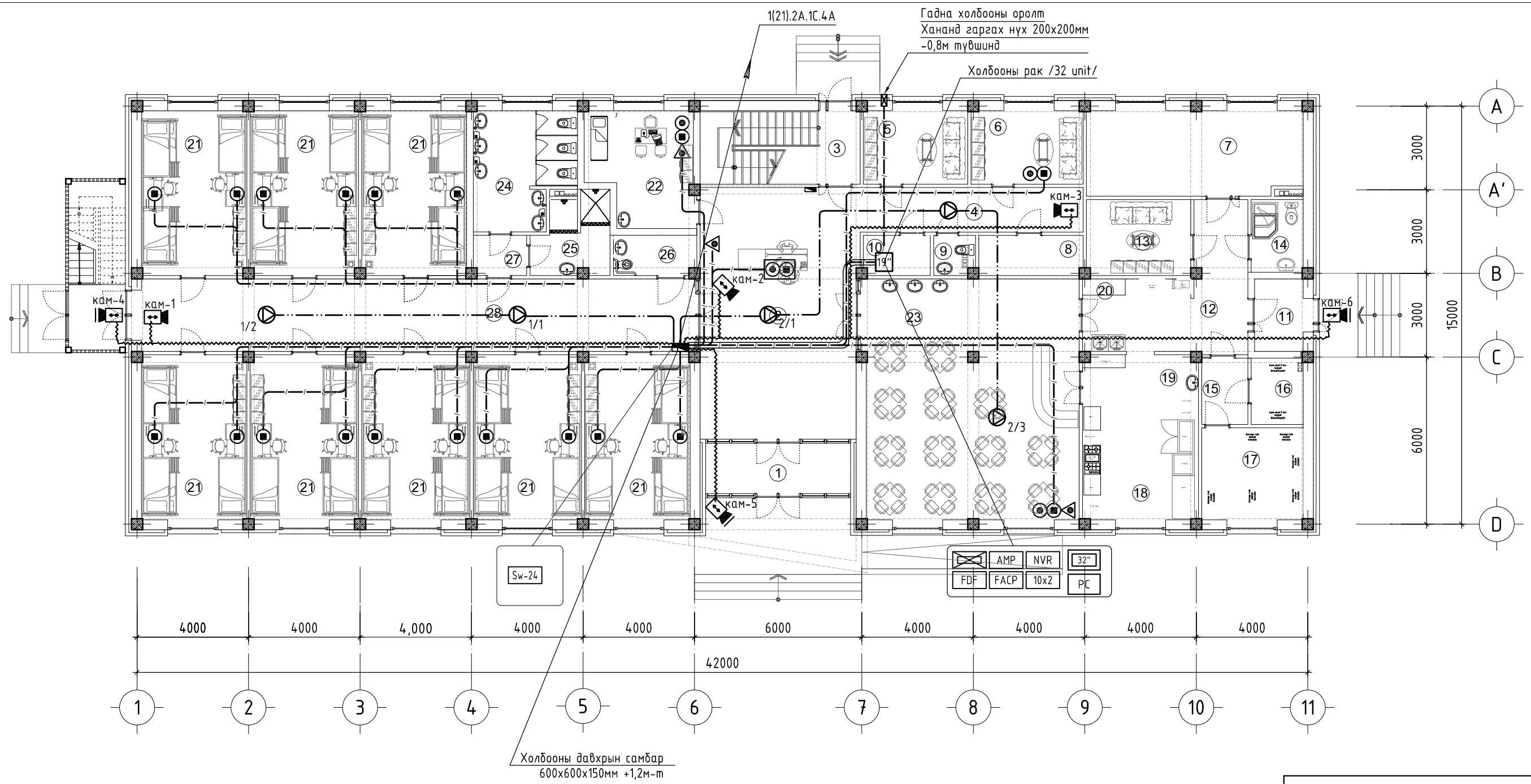

Өрөөний тодорхойлолт

Өрөөний дугаар	Өрөөний нэр	Талбай	Шал
Давхрын талбай /тэнхлэгээр/		630.00м2	
Давхрын цэвэр талбай		568.42м2	
1	Гонх	4.68	чулуу
2	Үүдний хэсэг	50.97	чулуу
3	Шатны хонгил	15.2	чулуу
4	Коридор	13.02	хулдаас
5	Уулзалтын өрөө	10.23	паркет
6	Ажилчдын өрөө	10.23	паркет
7	Нөөцийн сав/узель	23.71	р/будаг
8	Цахилгааны өрөө	5.34	р/будаг
9	Ажилчдын а/ө/ц/өрөө	2.0	керамик
10	Холбооны өрөө	3.57	паркет
11	Гонх	4.54	чулуу
12	Коридор	9.87	керамик
13	Хувцас солих өрөө	10.17	паркет
14	А/ц/өрөө	4.87	керамик
15	Коридор	3.92	керамик
16	Махны агуулах	4.44	керамик
17	Ногооны агуулах	12.01	керамик
18	Халуун цех	15.18	керамик
19	Бэлтгэх хэсэг	9.26	керамик
20	Угаалга	11.11	керамик
21	5 сурагчдын өрөө /бага/ 22.8х8	182.4	мод
22	Эмчийн өрөө	14.71	паркет
23	Хооллох танхим	66.88	чулуу
24	Ариун цэврийн өрөө	14.34	керамик
25	Дүш	7.07	керамик
26	ХБИ ариун цэврийн өрөө	4.25	керамик
27	Коридор	2.74	керамик
28	Коридор	51.71	керамик

ЗӨВШӨӨРӨЛЦСӨН

БА	Х.Мөнхнаран	
ББ	Б.Цэнгэлмаа	
ХАС	Д.Цэндмаа	
ЦБУ	Б.Тунгалаг	
ХТ,ДГ	Г.Эрхэмбаяр	

Д/д	Огноо	Засвар өөрчлөлт

ARCHITECTURE ENGINEERING & CONSULTING
БАРИЛГЫН ИЖ БҮРЭН ЗУРАГ ТӨСЛИЙН КОМПАНИ
"ЗЭДПРОЖЕКТ" ХХК

100 ХҮҮХДИЙН ДОТУУР БАЙРЫН БАРИЛГА
Байршил: Архангай аймаг, Төвшрүүлэх сум, 4-р баг

1-р давхрын холбоо дохиоллын байгуулалт

Инженер		Г.Отгонжаргал	Масштаб: М1:150	Үе шат: АЖЛЫН ЗУРАГ	Хуудас: 8
Гүйцэтгэсэн		Г.Отгонжаргал		Зургийн дугаар: ХД- 5	
Шалгасан		Б.Дэлгэрцэцэг	ЕГ Шифр: ЗП-24-10-193	ТГ Шифр:	Огноо: 2024/02 он

А3

2-Р ДАВХРЫН ХОЛБОО ДОХИОЛЛЫН БАЙГУУЛАЛТ

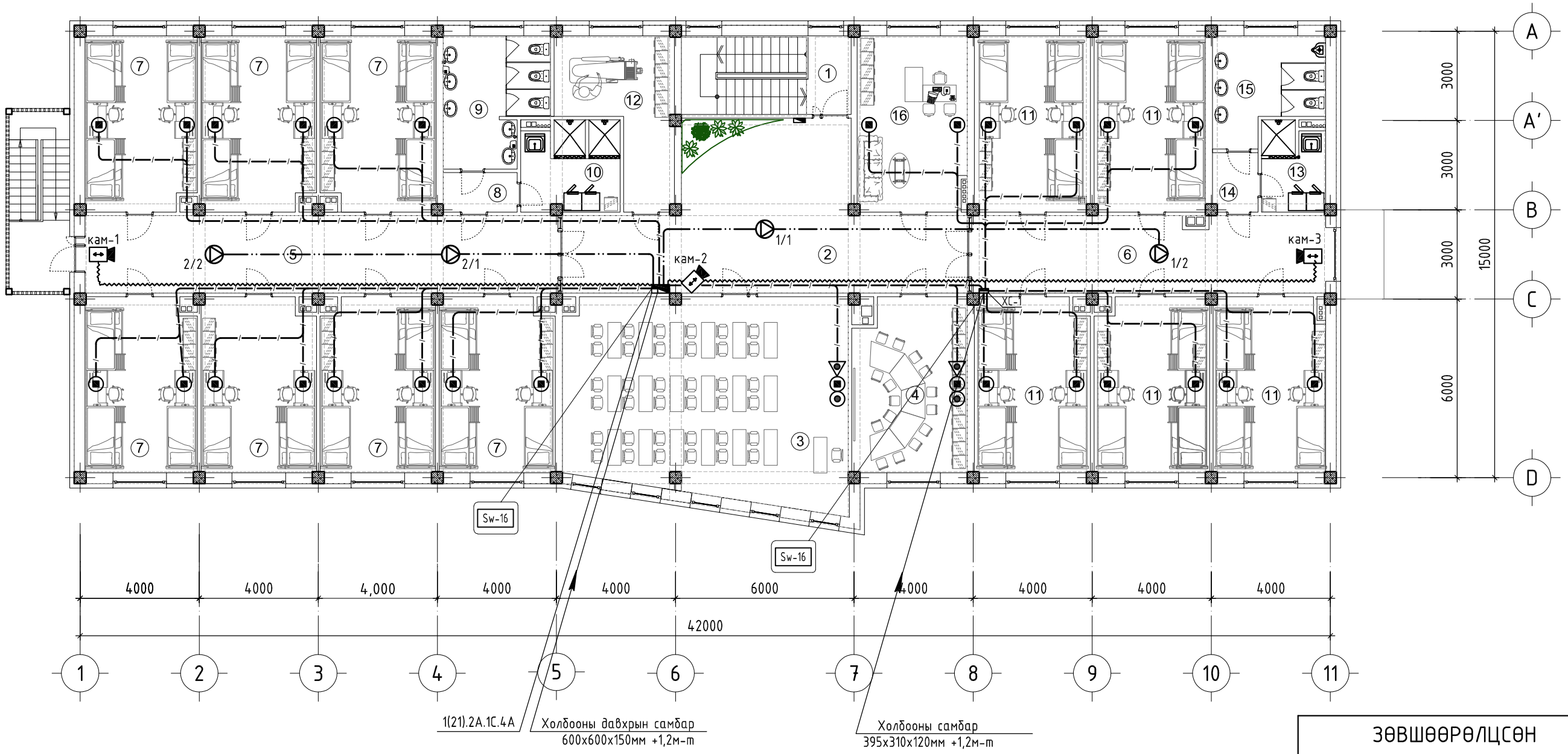

ЗӨВШӨӨРӨЛЦСӨН

БА	Х.Мөнхнаран	
ББ	Б.Цэнгэлмаа	
ХАС	Д.Цэндмаа	
ЦБУ	Б.Тунгалаг	
ХТ,ДГ	Г.Эрхэмбаяр	

Д/д	Огноо	Засвар өөрчлөлт

Өрөөний тодорхойлолт

Өрөөний дугаар	Өрөөний нэр	Талбай	Шал
Давхрын талбай /тэнхлэгээр/		637.6м2	
Давхрын цэвэр талбай		571.23м2	
1	Шатны хонгил	15.04	чулуу
2	Коридор	54.01	хулдаас
3	Номын сан	63.27	паркет
4	Хүүхэд хөгжлийн өрөө	22.04	хивсэнцэр
5	Коридор	41.31	хулдаас
6	Коридор	30.49	хулдаас
7	5 сурагчдын өрөө /эм/ 21.9х7	153.3	мод
8	Коридор	3.29	хулдаас
9	Ариун цэврийн өрөө /эм/	14.03	керамик
10	Дүш, угаалга /эм/	6.13	керамик
11	5 сурагчдын өрөө /эр/ 21.9х5	109.5	мод
12	Индүүдлэгийн өрөө	16.25	керамик
13	Дүш, угаалга /эр/	6.16	керамик
14	Коридор	3.01	хулдаас
15	Ариун цэврийн өрөө /эр/	11.93	керамик
16	Багшийн өрөө	21.47	паркет

ARCHITECTURE ENGINEERING & CONSULTING
БАРИЛГЫН ИЖ БҮРЭН ЗУРАГ ТӨСЛИЙН КОМПАНИ
"ЗЭДПРОЖЕКТ" ХХК

100 ХҮҮХДИЙН ДОТУУР БАЙРЫН БАРИЛГА
Байршил: Архангай аймаг, Төвшрүүлэх сум, 4-р баг

2-р давхрын холбоо дохиоллын байгуулалт

Инженер		Г.Отгонжаргал	Масштаб: М1:150	Үе шат: АЖЛЫН ЗУРАГ	
Гүйцэтгэсэн		Г.Отгонжаргал		Зургийн дугаар: ХД- 6	Хуудас: 8
Шалгасан		Б.Дэлгэрцэцэг	ЕГ Шифр: ЗП-24-10-193	ТГ Шифр:	Огноо: 2024/02 он

А3

1-Р ДАВХРЫН ГАЛЫН ДОХИОЛЛЫН БАЙГУУЛАЛТ

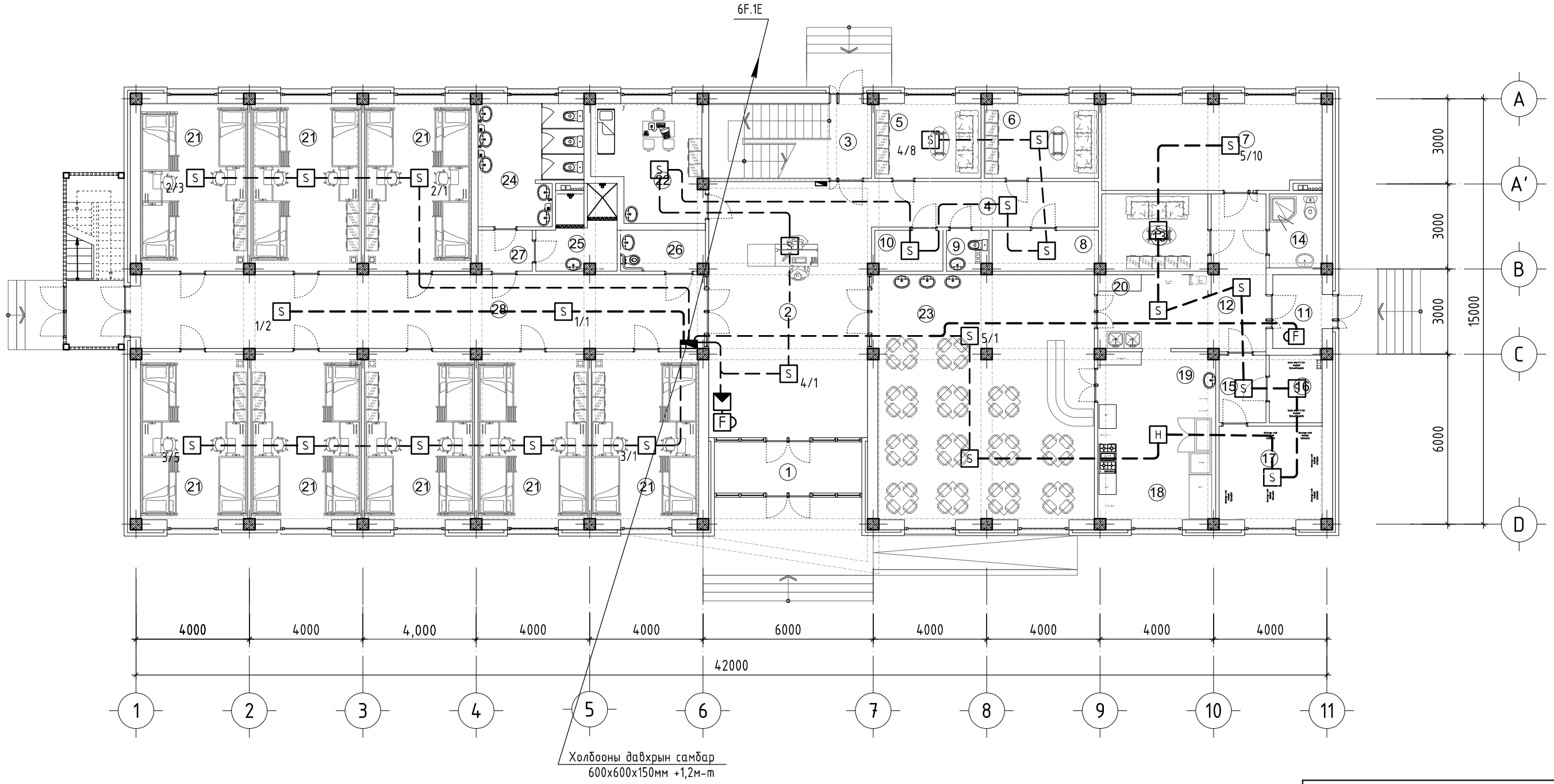

Өрөөний тодорхойлолт

Өрөөний дугаар	Өрөөний нэр	Талбай	Шал
Давхрын талбай /тэнхлэгээр/		630.00м2	
Давхрын цэвэр талбай		568.42м2	
1	Гонх	4.68	чулуу
2	Үүдний хэсэг	50.97	чулуу
3	Шатны хонгил	15.2	чулуу
4	Коридор	13.02	хулдаас
5	Уулзалтын өрөө	10.23	паркет
6	Ажилчдын өрөө	10.23	паркет
7	Нөөцийн сав/узель	23.71	р/будаг
8	Цахилгааны өрөө	5.34	р/будаг
9	Ажилчдын а/ө/ц/өрөө	2.0	керамик
10	Холбооны өрөө	3.57	паркет
11	Гонх	4.54	чулуу
12	Коридор	9.87	керамик
13	Хувцас солих өрөө	10.17	паркет
14	А/ц/өрөө	4.87	керамик
15	Коридор	3.92	керамик
16	Махны агуулах	4.44	керамик
17	Ногооны агуулах	12.01	керамик
18	Халуун цех	15.18	керамик
19	Бэлтгэх хэсэг	9.26	керамик
20	Угаалга	11.11	керамик
21	5 сурагчдын өрөө /бага/ 22.8x8	182.4	мод
22	Эмчийн өрөө	14.71	паркет
23	Хооллох танхим	66.88	чулуу
24	Ариун цэврийн өрөө	14.34	керамик
25	Дүш	7.07	керамик
26	ХБИ ариун цэврийн өрөө	4.25	керамик
27	Коридор	2.74	керамик
28	Коридор	51.71	керамик

ЗӨВШӨӨРӨЛЦСӨН

БА	Х.Мөнхнаран	
ББ	Б.Цэнгэлмаа	
ХАС	Д.Цэндмаа	
ЦБУ	Б.Тунгалаг	
ХТ,ДГ	Г.Эрхэмбаяр	

Д/д	Огноо	Засвар өөрчлөлт

ARCHITECTURE ENGINEERING & CONSULTING
БАРИЛГЫН ИЖ БҮРЭН ЗУРАГ ТӨСЛИЙН КОМПАНИ
"ЗЭДПРОЖЕКТ" ХХК

100 ХҮҮХДИЙН ДОТУУР БАЙРЫН БАРИЛГА
Байршил: Архангай аймаг, Төвшрүүлэх сум, 4-р баг

1-р давхрын галын дохиоллын байгуулалт

Инженер		Г.Отгонжаргал	Масштаб: М1:150	Зургийн дугаар: ХД- 7	Хуудас: 8
Гүйцэтгэсэн		Г.Отгонжаргал	ЕГ Шифр: ЗП-24-10-193	ТГ Шифр:	Огноо: 2024/02 он
Шалгасан		Б.Дэлгэрцэцэг			

Үе шат: АЖЛЫН ЗУРАГ

А3

2-Р ДАВХРЫН ГАЛЫН ДОХИОЛЛЫН БАЙГУУЛАЛТ

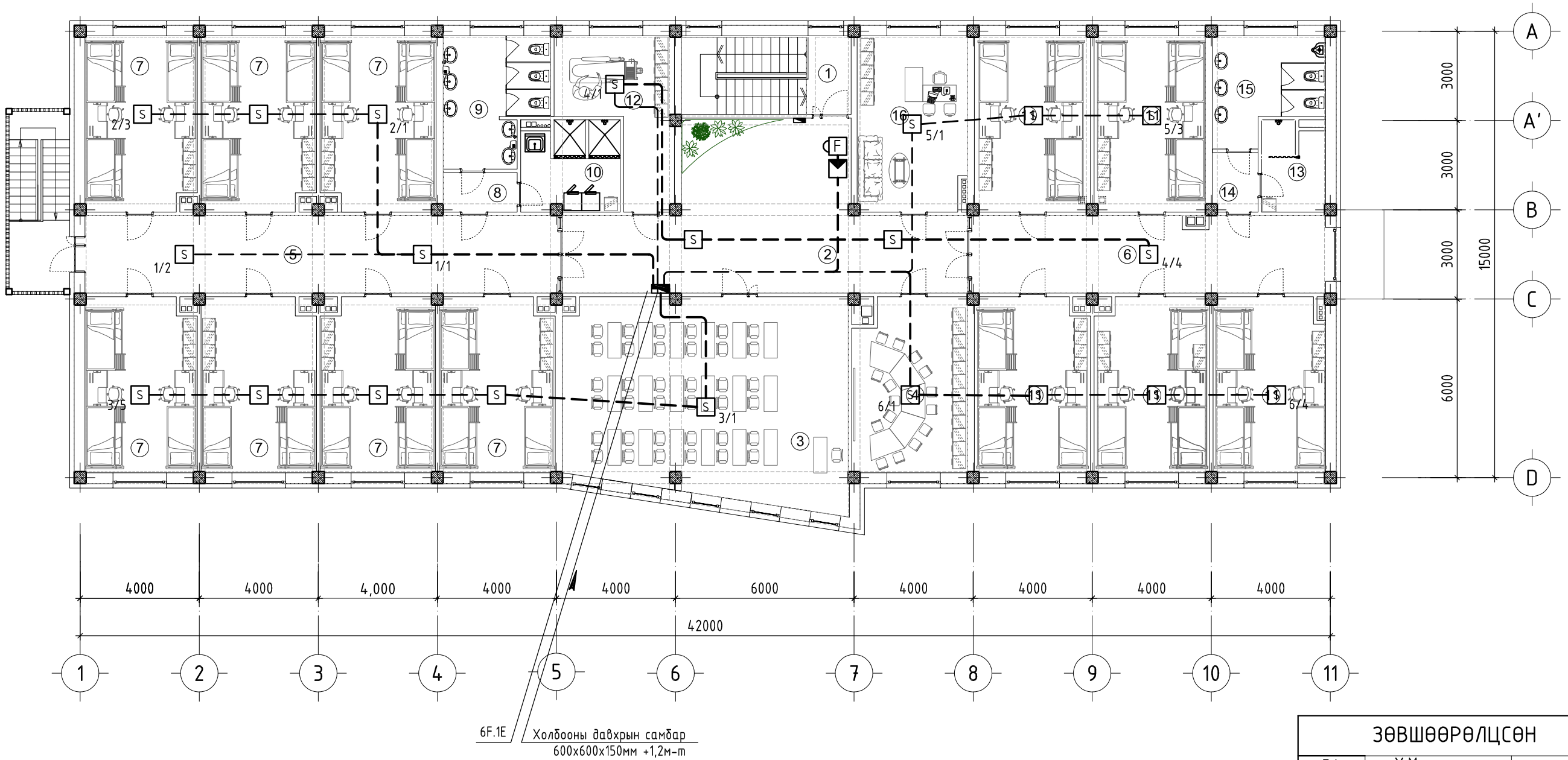

ЗӨВШӨӨРӨЛЦСӨН

БА	Х.Мөнхнаран	
ББ	Б.Цэнгэлмаа	
ХАС	Д.Цэндмаа	
ЦБУ	Б.Тунгалаг	
ХТ,ДГ	Г.Эрхэмбаяр	

Д/д	Огноо	Засвар өөрчлөлт

Өрөөний тодорхойлолт

Өрөөний дугаар	Өрөөний нэр	Талбай	Шал
Давхрын талбай /тэнхлэгээр/		637.6м2	
Давхрын цэвэр талбай		571.23м2	
1	Шатны хонгил	15.04	чулуу
2	Коридор	54.01	хулдаас
3	Номын сан	63.27	паркет
4	Хүүхэд хөгжлийн өрөө	22.04	хивсэнцэр
5	Коридор	41.31	хулдаас
6	Коридор	30.49	хулдаас
7	5 сурагчдын өрөө /эм/ 21.9x7	153.3	мод
8	Коридор	3.29	хулдаас
9	Ариун цэврийн өрөө /эм/	14.03	керамик
10	Дүш, угаалга /эм/	6.13	керамик
11	5 сурагчдын өрөө /эр/ 21.9x5	109.5	мод
12	Индүүдлэгийн өрөө	16.25	керамик
13	Дүш, угаалга /эр/	6.16	керамик
14	Коридор	3.01	хулдаас
15	Ариун цэврийн өрөө /эр/	11.93	керамик
16	Багшийн өрөө	21.47	паркет

ARCHITECTURE ENGINEERING & CONSULTING
БАРИЛГЫН ИЖ БҮРЭН ЗУРАГ ТӨСЛИЙН КОМПАНИ
"ЗЗДПРОЖЕКТ" ХХК

100 ХҮҮХДИЙН ДОТУУР БАЙРЫН БАРИЛГА
Байршил: Архангай аймаг, Төвшрүүлэх сум, 4-р баг

1-р давхрын галын дохиоллын байгуулалт

Инженер		Г.Отгонжаргал	Масштаб: М1:150	Зургийн дугаар: ХД- 8	Хуудас: 8
Гүйцэтгэсэн		Г.Отгонжаргал	ЕГ Шифр: ЗП-24-10-193	ТГ Шифр:	Огноо: 2024/02 он
Шалгасан		Б.Дэлгэрцэцэг			

Ye шат: АЖЛЫН ЗУРАГ

A3