БАРИЛГЫН ИЖ БҮРЭН ЗУРАГ ТӨСЛИЙН
"ЗЭДПРОЖЕКТ" ХХК
Улаанбаатар хот, Сүхбаатар дүүрэг, 11-р хороо,
Ногооннуурын гудамж 25, Про ван оффис, 16-1607 тоот

ЕГ Шифр: ЗП-24-10-193
ТГ Шифр:

"100-Н ХҮҮХДИЙН ДОТУУР БАЙР"-ны БАРИЛГА

Байршил: Архангай аймаг, Төвшрүүлэх сум

(ажлын зураг)

УСАН ХАНГАМЖ АРИУТГАХ ТАТУУРГЫН ХЭСЭГ-УХАТ

БОЛОВСРУУЛСАН:

Захирал...../Д.Дөлгөөн/

Инженер...../Б.Тунгалаг/

Улаанбаатар хот
2024 он

ЗУРГИЙН ЖАГСААЛТ

Д/Д	ЗУРГИЙН ЖАГСААЛТ	Тайлбар
01	Зургийн жагсаалт, системийн үндсэн үзүүлэлт, орчны тойм	УХАТ-01
02	Тайлбар бичиг, материалын түүвэр	УХАТ-02
03	Гадна ус хангамж, ариутгах татуургын шугамын байгуулалт	УХАТ-03
04	Гадна ус хангамж, ариутгах татуургын шугамын байгуулалт	УХАТ-04
05	Гадна ус хангамж, ариутгах татуургын шугамын байгуулалт	УХАТ-05
06	Гадна ариутгах татуургын шугамын дагуугийн зүсэлт	УХАТ-06
07	Сувгийн огтлол болон бохир усны төмөл бетон хүдгийн огтлол	УХАТ-7
08	Бохир усны төмөл бетон хүдгийн түүвэр, лотокийн схем	УХАТ-8
09	Бэхэлгээний деталь, гишгүүр шат	УХАТ-9
10	Цэвэр усны шугамын дагуугийн зүсэлт	УХАТ-10
11	Сувгийн огтлол	УХАТ-11
12	Дулааны хүдгын байгуулалт ДХ-1	УХАТ-12
13	Дулааны хүдгын байгуулалт ДХ-2	УХАТ-13
14	Цэвэр усны шугмын угсралтын тойм	УХАТ-14

УСАН ХАНГАМЖ, АРИУТГАХ ТАТУУРГЫН СИСТЕМИЙН ҮНДСЭН ҮЗҮҮЛЭЛТ

Системийн нэр	Оролтонд шаардагдах даралт /м/	Тооцооны зардал			Галын үед, л/с	Тайлбар
		м³/хон	м³/цаг	л/с		
Цэвэр ус	20м	6.40	3.42	1.52		
Хүйтэн ус		4.48	2.26	1.05		
Халуун ус		1.92	1.31	0.68		
Бохир ус		6.40	3.42	2.12		

ОРЧНЫ ТОЙМ

Төлөвлөж буй байршил

ТАНИХ ТЭМДЭГЛЭГЭЭ

Нэр	Тэмдэглэгээ	
	Байгуулалт дээр	Дагуу дээр
Цэвэр ус дамжуулах хоолой	—— У1 ——	—— У1 ——
Бохир ус дамжуулах шугам	—— Б1 ——	—— Б1 ——
Бохир усны худаг	—— БУХ ——	—— БУХ ——
Дулааны худаг	—— ДХ ——	—— ДХ ——

PROJECT LLC ARCHITECTURE, ENGINEERING & CONSULTING БАРИЛГЫН ИЖ БҮРЭН ЗУРАГ ТӨСЛИЙН КОМПАНИ	"100-н ХҮҮХДИЙН ДОТУУР БАЙР"-ны БАРИЛГА Байршил: Архангай аймаг, Төвшрүүлэх сум,				
	ЗУРАГИЙН ЖАГСААЛТ, БАРИЛГЫН БҮДҮҮВЧ, ҮНДСЭН ҮЗҮҮЛЭЛТ			Үе шат: АЖЛЫН ЗУРАГ	
	Инженер	Б.Тунгалаг	Масштаб: М1:500	Зургийн дугаар: УХАТ-01	Хуудас: 16
	Гүйцэтгэсэн	Б.Тунгалаг	ЕГ Шифр:	ТГ Шифр: ЗП-24-10-193	Огноо: 2024 он
"ЗЗДПРОЖЕКТ" ХХК	Шалгасан	О.Бямбадэлгэр			

АЗ

ТАЙЛБАР БИЧИГ

Архангай аймаг, Төвшрүүлэх сумд баригдах "100-н ХҮҮХДИЙН ДОТУУР БАЙР"ны БАРИЛГА"-ын гадна ус хангамж, ариутгах татуургын системийн ажлын зураг төслийг дор дурдсан баримт материалууд болон норм дүрэм, стандартад тулгуурлан боловсруулав.

Үүнд:

- Ерөнхий төлөвлөгөө
- Захиалагчтай байгуулсан зураг төсөл боловсруулах гэрээ
- БНбД 40-01-14, БНбД 40-02-16, БНбД 40-102-05, БНбД 41-03-99 болон холбогдох бусад норматив баримт бичгүүд
  - 2024 оны 02 дугаар сарын 15-ны өдөр №161 тоот техникийн нөхцөл
  - "ТОП ГЕО ТЕХНИК" ХХК-ны хийсэн инженер геологийн судалгааны дагуу хийж гүйцэтгэв.

УС ХАНГАМЖ:

Цэвэр усыг зураг төсөл боловсруулах ажлын даалгаварын дагуу уурын зуухны барилгад шинээр төлөвлөх гүний худгаас усан хангамжийн эх үүсвэрийг хангана. Дотуур байрны барилга нь бие даасан уурын зуухны барилгатай байх бөгөөд зуухны барилгад цэвэр усны нөөцийн савыг байрлуулна. Усан сан нь эрүүл ахуйн шаардлага хангасан байх ба усан дах усны түвшин нь хөвөгч клапанаар зохицуулагдана. Усан санд нөөцлөгдсөн ус нь унд-ахуйн усыг хангах бөгөөд ахуйн насосоор өргөгдөн барилга руу холбогдоно. Ахуйн насос нь цахилгаанаар ажиллах ба нэг нь ажлын нөгөө нь нөөцөнд байна. Хүйтэн усны шугам нь уурын зуухны барилгаас төлөвлөж буй барилга хүртэл дулааны шугамын хамт суваг угсрагдана.

Шугам хоолой, холбох хэрэгсэл:

Гадна ус хангамжийн шугам сүлжээнд ГОСТ 3262 стандартад нийцсэн Ф57мм цайрдсан ган хоолой төлөвлөсөн ба уг стандартын шаардлага хангасан ижил төрлийн хоолой ашиглаж болно. Хоолойг 50мм-ийн зузаантай пенополиуретан дулаалгаар дулаалж гадуур нь ус тусгаарлагч хийж өгнө, суваг дахь шугам хоолойн дулаалгын гадуур шилэн даавуугаар 2 үе ороож өнгийн туузаар хамгаална. Хоолойн даралт даах чадвар нь PN=1,0МПа.

Сувагт явах шугамыг бетон дэр бүхий үйлдвэрт үйлдвэрлэгдсэн гулсах тулгуур дээр угсарна. Гулсах тулгуур хоорондын зайг 2м байхаар угсарна. Шугам сүлжээнд MNS, ГОСТ, EN, ISO стандартын шаардлага хангасан, PN=1,0МПа даралт даах чадвартай задрах холбоос бүхий хаалт арматур болон бусад холбох хэрэгсэл ашиглана.

АРИУТГАХ ТАТУУРГА:

Барилгын бохир усыг өөрийн урсгалаар зайлуулж ажлын даалгаварын дагуу БУХ-6 холбохоор төлөвлөв. Бохир усны шугамын явган хүний зам болон шугам хоолойтой огтлолцож буй хэсэгт шугам хоолойд ган бүрхэвч төлөвлөж өгөв.

Шугам хоолой:

Бохир ус зайлуулах шугам хоолойг MNS ISO 15874:1:2007 стандартад нийцсэн Ф150мм-ийн голчтой HDPE хуванцар хоолойгоор угсарна.

Бохир усны худаг:

Бохир ус зайлуулах шугам сүлжээнд дугуй огтлолтой төмөр бетон нэг маягийн /Выпуск 901/ зурагт заасан хийцтэй холболтын хуурай худаг тавигдана. Холболтын худгийг зурагт заасан зайд байрлуулна.

Бохир усны худгийн бетон хийцийн гадна тал, хоолойн холболтуудад ус тусгаарлагч хийж өгнө.

Худагт орж гарах шат хийх ба ГОСТ 3634 стандартын ширмэн таг тавина.

ИНЖЕНЕР ГЕОЛОГИЙН СУДАЛГАА:

Төлөвлөж буй барилгын талбай нь геоморфологи, геологийн тогтцын хувьд тэгшивтэр гадаргуутай уулс хоорондийн хөндийд байрлана. Уг судалгаагаар 3 төрлийн ул хөрс тархсан.

- Талбайн улирлын хөлдөлтийн гүн нь:
  - Хайргархаг элсэнцэр ул хөрс-3.00м
  - Хайргархаг шавранцар ул хөрс-2.80м
  - Шавранцар ул хөрс-2.16м
- Газар шорооны ажлын зэрэг гэсгэлэн нөхцөлд гар аргаар малтахад:
  - Хайргархаг элсэнцэр ул хөрс-II
  - Хайргархаг шавранцар ул хөрс-III
  - Шавранцар ул хөрс-III
- Газар хөдлөлийн 7 баллын бүсэд хамаарна.
- Хөрсний ус илрээгүй, бага зэргийн овоолттой хөрс

УГСРАЛТЫН АЖИЛД ТАВИГДАХ ШААРДЛАГА:

- Газар шорооны ажил эхлэхийн өмнө холбогдох байгууллагуудаас зөвшөөрөл авч, цахилгаан холбооны болон бусад шугам сүлжээтэй огтлолцож буюу дагаж байгаа хэсгийг тэмдэглүүлж гараар ухах ба шугам сүлжээнд хамгаалалт хийж угсралтыг хийх.
- Угсралтын ажлыг БНбД 40-04-16-ийн дагуу гүйцэтгэнэ.
- Техник аюулгүйн болон газар шорооны ажил гүйцэтгэх БНбД-ыг чанд мөрдөх.
- Угсралтын ажлын үе шат бүрд холбогдох төлөөллийг байццуулан акт үйлдэх.
- Шугам хоолойг булах, битүүмжлэхээс өмнө холбогдох төлөөллийг байццуулан битүүмжлэлийг шалгах далд ажлын акт үйлдэх.
- Шугам хоолойн бэхэлгээ дулаалгыг технологийн дагуу хийх. Булах явцад дулаалгыг гэмтээхгүй байх.
- Угсралтын ажлыг хийж гүйцэтгэхэд хөндөгдөх зам, талбайг ажлын гүйцэтгэл дуусаны дараа заавал анхны байдалд нь эргүүлэн оруулах ба уг ажлыг төсөвт өртөгт тусгаж өгөх.

НЭМЭЛТ ШААРДЛАГА:

-Угсралтын үед ажлын зургаас зөрөх тохиолдолд зохиогчтой заавал зөвшилцөх.

Д/д	Тэмдэглэгээ	Материалын түүвэр	Тоо шир	Нэгж жин	Тайлбар
		УС ХАНГАМЖ			
1	ГОСТ 10704-91	Цайрсан ган хоолой, Ф50	145.0	-	у/м
2	Пенополиуретан	Хоолойн дулаалга Ф57, Δ50мм	145.0	-	у/м
3	MNS ISO	Фланцтай ган хаалт Ф50, PN=1.0 МПа	2	-	ш
4	ГОСТ 10704-91	Отвод Ф50	2	-	ш
5		Бетон дэр	2	-	ш
6		Гулсах тулгуур	30	-	ш
		АРИУТГАХ ТАТУУРГА			
1	HDPE	Хуванцар хоолой, Ф150	78.0	-	у/м
2	Пенополиуретан	Хоолойн дулаалга Ф150, Δ100мм	78.0	62.54	у/м
3	УХАТ-11 өөс үз	Төмөр бетон худаг Ф1000	2	-	иж бүрэн
4	ГОСТ 3664-74	Даацын ширмэн таг	2	-	иж бүрэн
5	-	Дулаалгатай модон таг	2	-	ш

PROJECT LLC ARCHITECTURE, ENGINEERING & CONSULTING БАРИЛГЫН ИЖ БҮРЭН ЗУРАГ ТӨСЛИЙН КОМПАНИ "ЗЭДПРОЖЕКТ" ХХК	"100-н ХҮҮХДИЙН ДОТУУР БАЙР"-ны БАРИЛГА Байршил: Архангай аймаг, Төвшрүүлэх сум,				
	ТАЙЛБАР БИЧИГ, МАТЕРИАЛЫН ТҮҮВЭР			Үе шат: АЖЛЫН ЗУРАГ	
Инженер		Б.Тунгалаг	Масштаб: М1:500	Зургийн дугаар: УХАТ-02	Хуудас: 16
Гүйцэтгэсэн		Б.Тунгалаг	ЕГ Шифр:	ТГ Шифр: ЗП-24-10-193	Огноо: 2024 он
Шалгасан		О.Бямбадэлгэр			

УС ХАНГАМЖ, АРИУТГАХ ТАТУУРГЫН ШУГАМЫН БАЙГУУЛАЛТ М1:1000

ЗӨВШӨӨРӨЛЦСӨН:

- АРХАНГАЙ АЙМАГИЙН

""ГХБХБ"-ИЙН АХЛАХ МЭРГЭЖИЛТЭН" ..... /О.МЭНДСАЙХАН/

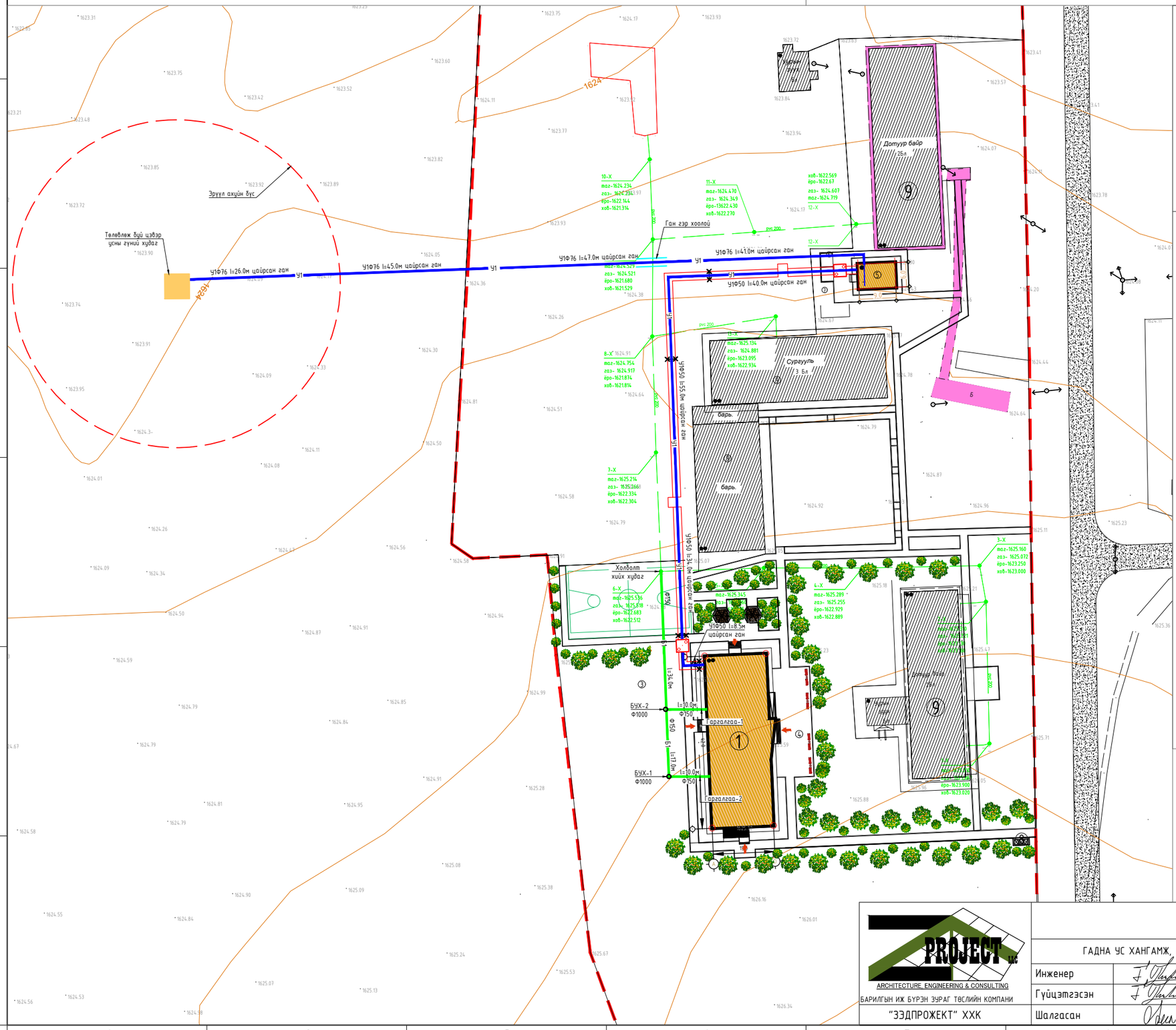

Техникийн нөхцөл:

- 2024.02.27 өдрийн №161 тоот техникийн нөхцөлийн дагуу Тус аймгийн Түвшрүүлэх сумын "100-н хүүхдийн дотуур байр"-ны гадна дулаан ус хангамж ариутгах татуургын шугам сүлжээг бие даасан эх үүсвэрээр зураг төсөлд тусгана.
- Цэвэр усны эх үүсвэр нь шинээр баригдах цуурын зуухны барилгад гүний худаг төлөвлөн дулааны шугамын хамт барилгад оруулна.
- Бохир усны холболт хийх цэгийн байршил нь хуучин сургуулийн баруун талын БУХ-6-д холбоно.

ТАНИХ ТЭМДЭГЛЭГЭЭ

- Төлөвлөж буй барилга, байгууламж
- Төлөвлөж буй авто зам
- Төлөвлөж явган хүний зам
- Төлөвлөж буй авто зогсоол
- Төлөвлөж буй ногоон байгууламж
- Архитектур төлөвлөлтийн даалгаврын схемийн хил хязгаар
- Эзэмшил газрын хил хязгаар
- Одоо байгаа нураах барилга байгууламж
- Одоо байгаа явган хүний зам
- Одоо байгаа орон нутгийн чанартай авто зам
- Одоо байгаа бохир усны шугам
- Дулааны шугам
- Цэвэр усны шугам
- Цахилгааны шугам
- Газраа чөлөөлөөгүй айл
- ХБИ-ний авто зогсоол /1ш/
- Одоо байгаа барилга
- Төлөвлөж буй бохир усны шугам
- Төлөвлөж буй цэвэр усны шугам
- Б1 Одоо байгаа бохир усны шугам

ЗӨВШӨӨРӨЛЦСӨН

	Гарын үсэг	Нэр
ЕТ		Э.Жамбалдорж
ГД		Д.Цэндмаа
ГЦ		Г.Эрхэмбаяр
ГХД		Г.Отгонжаргал

ARCHITECTURE, ENGINEERING & CONSULTING
БАРИЛГЫН ИЖ БҮРЭН ЗУРАГ ТӨСЛИЙН КОМПАНИ
"ЗЭДПРОЖЕКТ" ХХК

"100-н ХҮҮХДИЙН ДОТУУР БАЙР"-ны БАРИЛГА
Байршил: Архангай аймаг, Төвшрүүлэх сум,

ГАДНА УС ХАНГАМЖ, АРИУТГАХ ТАТУУРГЫН ШУГАМЫН БАЙГУУЛАЛТ

Үе шат: АЖЛЫН ЗУРАГ

Инженер		Б.Тунгалаг	Масштаб: М1:500	Зургийн дугаар: УХАТ-03	Хуудас: 16
Гүйцэтгэсэн		Б.Тунгалаг	ЕГ Шифр:	ТГ Шифр: ЗП-24-10-193	Огноо: 2024 он
Шалгасан		О.Бямбадэлгэр			

А3

УС ХАНГАМЖ, АРИУТГАХ ТАТУУРГЫН ШУГАМЫН БАЙГУУЛАЛТ М1:500

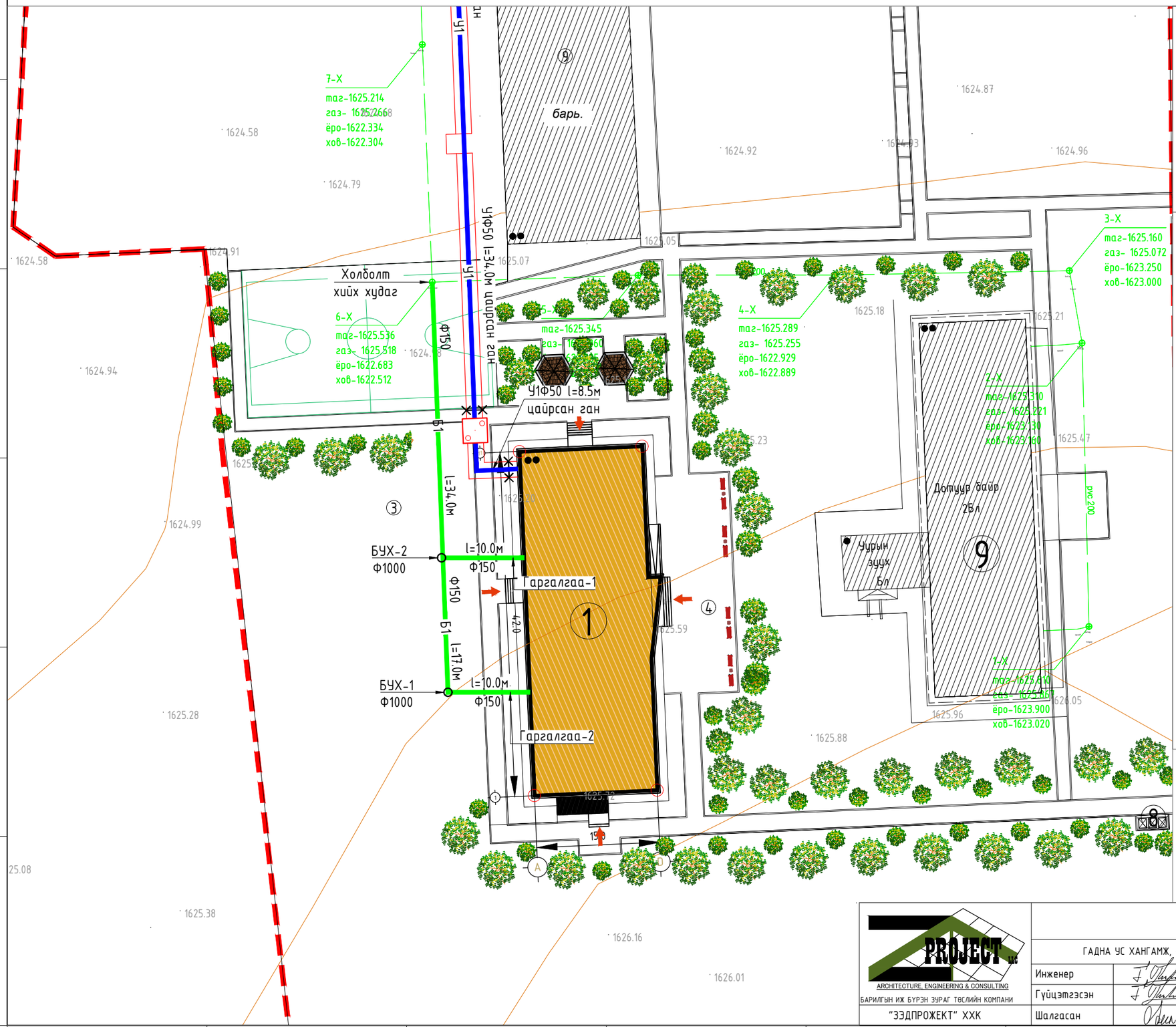

Техникийн нөхцөл:

- 2024.02.27 өдрийн №161 тоот техникийн нөхцөлийн дагуу Тус аймгийн Төвшрүүлэх сумын "100-н хүүхдийн дотуур байр"-ны гадна дулаан ус хангамж ариутгах татуургын шугам сүлжээг бие даасан эх үүсвэрээр зураг төсөлд тусгана.
- Цэвэр усны эх үүсвэр нь шинээр баригдах ууран зуухны барилгад гүний худаг төлөвлөн дулааны шугамын хамт барилгад оруулна.
- Бохир усны холболт хийх цэгийн байршил нь хуучин сургуулийн баруун талын БУХ-6-д холбоно.

ТАНИХ ТЭМДЭГЛЭГЭЭ

- Төлөвлөж буй барилга, байгууламж
- Төлөвлөж буй авто зам
- Төлөвлөж буй явган хүний зам
- Төлөвлөж буй авто зогсоол
- Төлөвлөж буй ногоон байгууламж
- Архитектур төлөвлөлтийн даалгаврын схемийн хил хязгаар
- Эзэмшил газрын хил хязгаар
- Одоо байгаа нураах барилга байгууламж
- Одоо байгаа явган хүний зам
- Одоо байгаа орон нутгийн чанартай авто зам
- Одоо байгаа бохир усны шугам
- Дулааны шугам
- Цэвэр усны шугам
- Цахилгааны шугам
- Газраа чөлөөлөөгүй айл
- ХБИ-ний авто зогсоол /1ш/
- Одоо байгаа барилга
- Төлөвлөж буй бохир усны шугам
- Төлөвлөж буй цэвэр усны шугам
- Б1 Одоо байгаа бохир усны шугам

ЗӨВШӨӨРӨЛЦСӨН

	Гарын үсэг	Нэр
ЕТ		Э.Жамбалдорж
ГД		Д.Цэндмаа
ГЦ		Г.Эрхэмбаяр
ГХД		Г.Отгонжаргал

PROJECT LLC
ARCHITECTURE, ENGINEERING & CONSULTING
БАРИЛГЫН ИЖ БҮРЭН ЗУРАГ ТӨСЛИЙН КОМПАНИ
"ЗЭДПРОЖЕКТ" ХХК

"100-н ХҮҮХДИЙН ДОТУУР БАЙР"-ны БАРИЛГА
Байршил: Архангай аймаг, Төвшрүүлэх сум,

ГАДНА УС ХАНГАМЖ, АРИУТГАХ ТАТУУРГЫН ШУГАМЫН БАЙГУУЛАЛТ

Үе шат: АЖЛЫН ЗУРАГ

Инженер		Б.Тунгалаг	Масштаб: М1:500	Зургийн дугаар: УХАТ-04	Хуудас: 16
Гүйцэтгэсэн		Б.Тунгалаг	ЕГ Шифр:	ТГ Шифр: ЗП-24-10-193	Огноо: 2024 он
Шалгасан		О.Бямбадэлгэр			

УС ХАНГАМЖ, АРИУТГАХ ТАТУУРГЫН ШУГАМЫН БАЙГУУЛАЛТ М1:500

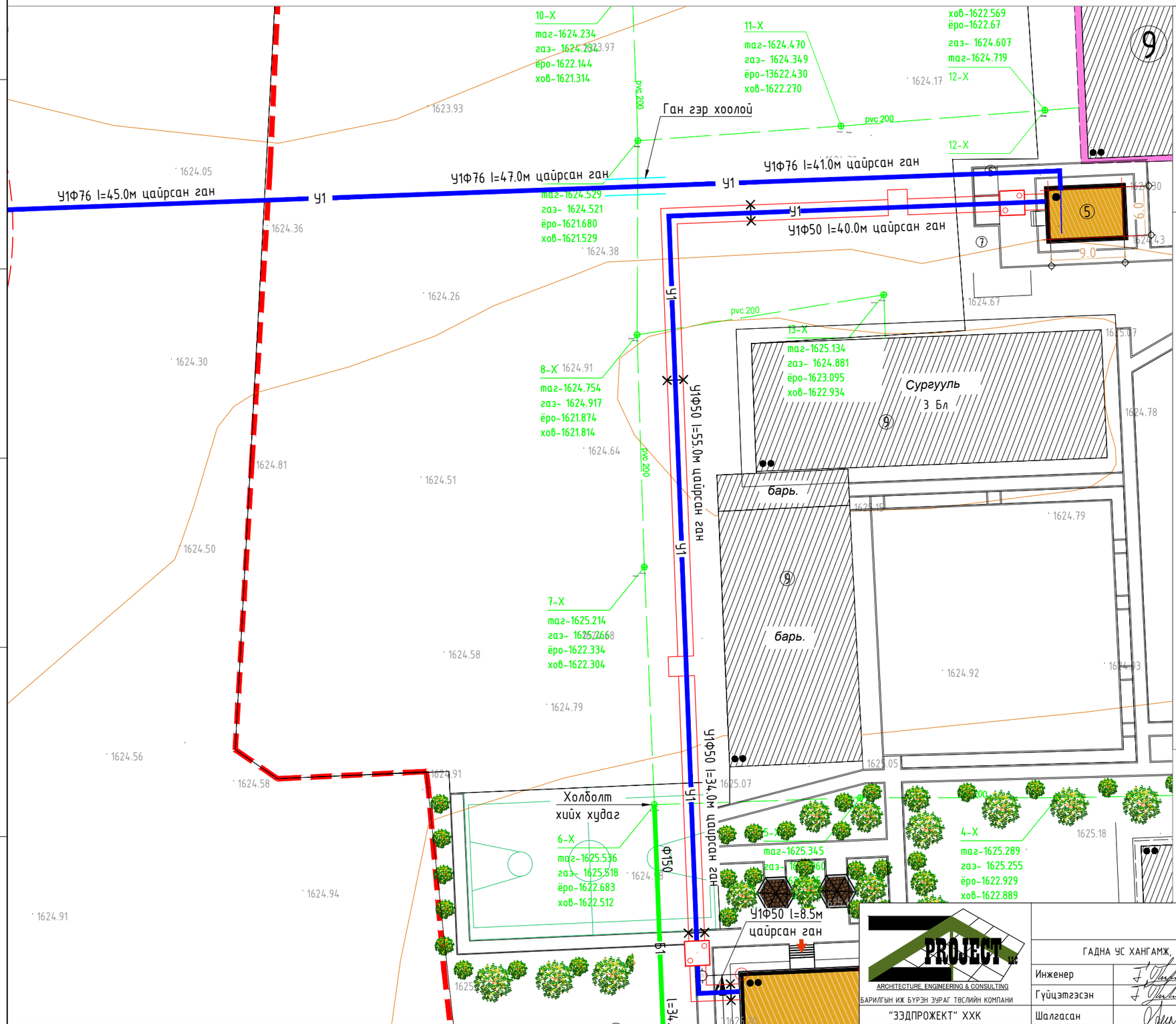

Техникийн нөхцөл:

- 2024.02.27 өдрийн №161 тоот техникийн нөхцөлийн дагуу Тус аймгийн Түвшрүүлэх сумын "100-н хүүхдийн дотуур байр"-ны гадна дулаан ус хангамж ариутгах татуургын шугам сүлжээг бие даасан эх үүсвэрээр зураг төсөлд тусгана.
- Цэвэр усны эх үүсвэр нь шинээр баригдах цурын зуухны барилгад гүний худаг төлөвлөн дулааны шугамын хамт барилгад оруулна.
- Бохир усны холболт хийх цэгийн байршил нь хуучин сургуулийн баруун талын БУХ-6-д холбоно.

ТАНИХ ТЭМДЭГЛЭГЭЭ

- Төлөвлөж буй барилга, байгууламж
- Төлөвлөж буй авто зам
- Төлөвлөж буй явган хүний зам
- Төлөвлөж буй авто зогсоол
- Төлөвлөж буй ногоон байгууламж
- Архитектур төлөвлөлтийн даалгаврын схемийн хил хязгаар
- Эзэмшил газрын хил хязгаар
- Одоо байгаа нураах барилга байгууламж
- Одоо байгаа явган хүний зам
- Одоо байгаа орон нутгийн чанартай авто зам
- Одоо байгаа бохир усны шугам
- Дулааны шугам
- Цэвэр усны шугам
- Цахилгааны шугам
- Газраа чөлөөлөөгүй айл
- ХБИ-ний авто зогсоол /1ш/
- Одоо байгаа барилга
- Төлөвлөж буй бохир усны шугам
- Төлөвлөж буй цэвэр усны шугам
- Б1 Одоо байгаа бохир усны шугам

ЗӨВШӨӨРӨЛЦСӨН

	Гарын үсэг	Нэр
ЕТ		Э.Жамбалдорж
ГД		Д.Цэндмаа
ГЦ		Г.Эрхэмбаяр
ГХД		Г.Отгонжаргал

PROJECT LLC
ARCHITECTURE, ENGINEERING & CONSULTING
БАРИЛГЫН ИЖ БҮРЭН ЗУРАГ ТӨСЛИЙН КОМПАНИ
"ЭЭДПРОЖЕКТ" ХХК

"100-н ХҮҮХДИЙН ДОТУУР БАЙР"-ны БАРИЛГА
Байршил: Архангай аймаг, Төвшрүүлэх сум,

ГАДНА УС ХАНГАМЖ, АРИУТГАХ ТАТУУРГЫН ШУГАМЫН БАЙГУУЛАЛТ

Инженер		Б.Тунгалаг	Масштаб: М1:500	Үе шат: АЖЛЫН ЗУРАГ	
Гүйцэтгэсэн		Б.Тунгалаг	ЕГ Шифр:	Зургийн дугаар: УХАТ-05	Хуудас: 16
Шалгасан		О.Бямбадэлгэр		ТГ Шифр: ЗП-24-10-193	Огноо: 2024 он

А3

УС ХАНГАМЖ, АРИУТГАХ ТАТУУРГЫН ШУГАМЫН БАЙГУУЛАЛТ М1:500

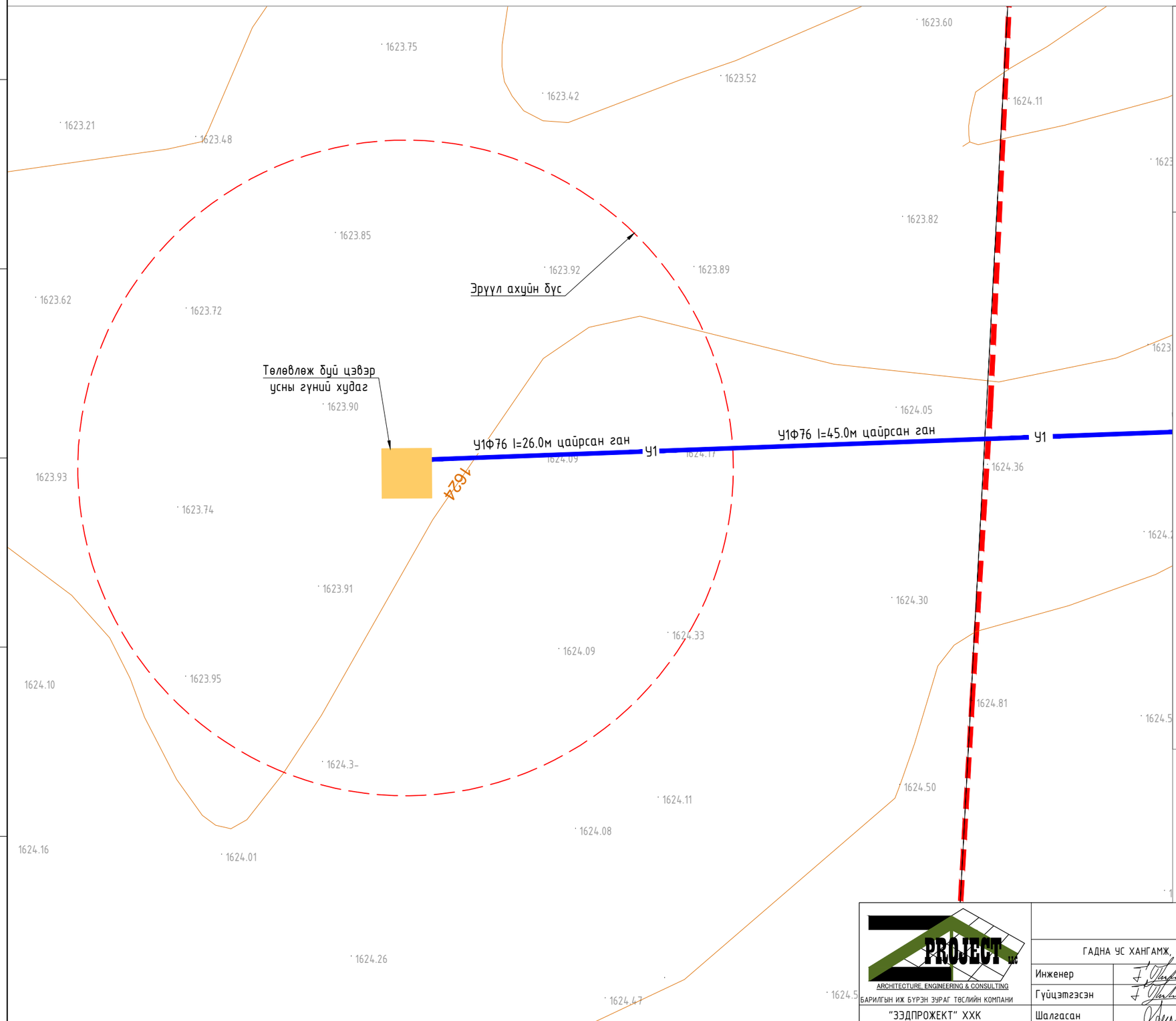

Техникийн нөхцөл:

- 2024.02.27 өдрийн №161 тоот техникийн нөхцөлийн дагуу Тус аймгийн Түвшрүүлэх сумын "100-н хүүхдийн дотуур байр"-ны гадна дулаан ус хангамж ариутгах татуургын шугам сүлжээг бие даасан эх үүсвэрээр зураг төсөлд тусгана.
- Цэвэр усны эх үүсвэр нь шинээр баригдах цурын зуухны барилгад гүний худаг төлөвлөн дулааны шугамын хамт барилгад оруулна.
- Бохир усны холболт хийх цэгийн байршил нь хуучин сургуулийн баруун талын БУХ-6-д холбоно.

ТАНИХ ТЭМДЭГЛЭГЭЭ

- Төлөвлөж буй барилга, байгууламж
- Төлөвлөж буй авто зам
- Төлөвлөж буй явган хүний зам
- Төлөвлөж буй авто зогсоол
- Төлөвлөж буй ногоон байгууламж
- Архитектур төлөвлөлтийн даалгаврын схемийн хил хязгаар
- Эзэмшил газрын хил хязгаар
- Одоо байгаа нураах барилга байгууламж
- Одоо байгаа явган хүний зам
- Одоо байгаа орон нутгийн чанартай авто зам
- Одоо байгаа бохир усны шугам
- Дулааны шугам
- Цэвэр усны шугам
- Цахилгааны шугам
- Газраа чөлөөлөөгүй айл
- ХБИ-ний авто зогсоол /1ш/
- Одоо байгаа барилга
- Төлөвлөж буй бохир усны шугам
- Төлөвлөж буй цэвэр усны шугам
- Б1 Одоо байгаа бохир усны шугам

ЗӨВШӨӨРӨЛЦСӨН

	Гарын үсэг	Нэр
ЕТ		Э.Жамбалдорж
ГД		Д.Цэндмаа
ГЦ		Г.Эрхэмбаяр
ГХД		Г.Отгонжаргал

PROJECT LLC
ARCHITECTURE, ENGINEERING & CONSULTING
БАРИЛГЫН ИЖ БҮРЭН ЗУРАГ ТӨСЛИЙН КОМПАНИ
"ЭЭДПРОЖЕКТ" ХХК

"100-н ХҮҮХДИЙН ДОТУУР БАЙР"-ны БАРИЛГА
Байршил: Архангай аймаг, Төвшрүүлэх сум,

ГАДНА УС ХАНГАМЖ, АРИУТГАХ ТАТУУРГЫН ШУГАМЫН БАЙГУУЛАЛТ

Инженер		Б.Тунгалаг	Масштаб: М1:500	Үе шат: АЖЛЫН ЗУРАГ	
Гүйцэтгэсэн		Б.Тунгалаг	ЕГ Шифр:	Зургийн дугаар: УХАТ-06	Хуудас: 16
Шалгасан		О.Бямбадэлгэр		ТГ Шифр: ЗП-24-10-193	Огноо: 2024 он

А3

ГАДНА АРИУТГАХ ТАТУУРГЫН ШУГАМЫН ДАГУУГИЙН ЗҮСЭЛТ

Хэвтээ масштаб М1:500
Босоо масштаб М:100

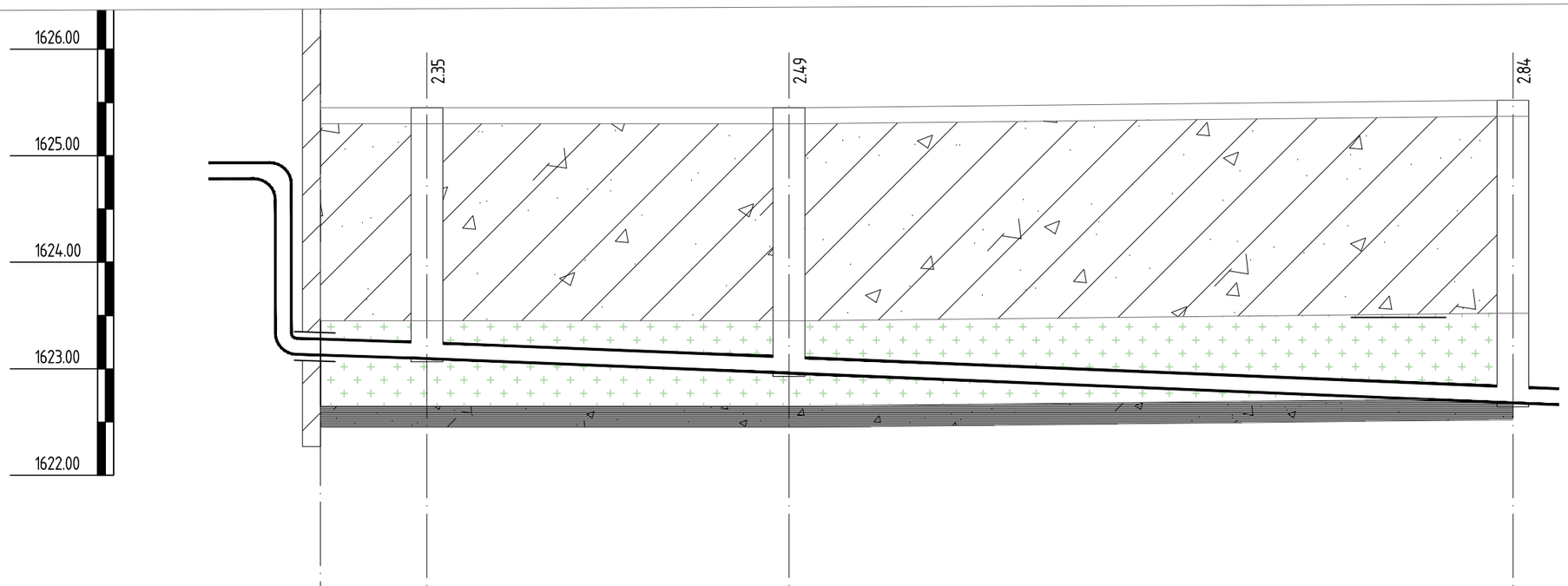

Хоолойн ёроолын тэмдэгт		1623.200 / 1623.200	1623.096 / 1623.096	1622.960 / 1622.960		1622.683 / 1622.683	
Газрын хөрсний төслийн тэмдэгт							
Газрын хөрсний одоогийн тэмдэгт		1626.15 / 1626.16	1625.45 / 1625.45	1625.45 / 1625.45		1625.518 / 1625.518	
Хоолойн материал	Бохир усны өндөр нягттай "HDPE" хоолой MNS ISO 8772: 2008. Ф150х11 мм. S8.						
Буурь	Байгалийн хөрс, Элсэн дэвсгэр δ=15.0см						
Хэвгий / Урт		0.008 / 10.0	0.008 / 17.0		0.008 / 34.0		
Онцлох цэг, худгуудын хоорондын зай		10.0	17.0		34.0		
Онцлох цэг, худаг эргэлтийн дугаар		БУХ-1		БУХ-2		БУХ-6	
Сувгийн ухалтын гүн, мм			2.49м	2.2м		2.2м	

Тайлбар

- Бохир усны шугмын байгуулалтыг УХАТ-3-4-р хуудаснаас үзнэ үү.
- Бохир усны дагуугын зүсэлтийн зурагт заасан газрын өндөржилт болон угсралтын явц дахь газрын өндөржилт зөрсөн тохиолдолд зохиогчтой зөвшилцөх
- Бохир усны худгийг угсрах даа элсэн дэвсгэр бүюу ажлын хэсгийг заавал бэлтгэх

Асгаасан хөрс
Хайргархаг элсэн ул хөрс
Хайргархаг шавранцар ул хөрс
Хайрга агуулсан шавар ул хөрс

PROJECT LLC ARCHITECTURE, ENGINEERING & CONSULTING БАРИЛГЫН ИЖ БҮРЭН ЗУРАГ ТӨСЛИЙН КОМПАНИ "ЗЭДПРОЖЕКТ" ХХК	"100-н ХҮҮХДИЙН ДОТУУР БАЙР"-ны БАРИЛГА Байршил: Архангай аймаг, Төвшрүүлэх сум,				
	ГАДНА АРИУТГАХ ТАТУУРГЫН ШУГАМЫН ДАГУУГИЙН ЗҮСЭЛТ			Ye шат: АЖЛЫН ЗУРАГ	
	Инженер	Б.Тунгалаг	Масштаб: М1:500	Зургийн дугаар: УХАТ-06	Хуудас: 16
	Гүйцэтгэсэн	Б.Тунгалаг	ЕГ Шифр:	ТГ Шифр: ЗП-24-10-193	Огноо: 2024 он
	Шалгасан	О.Бямбадэлгэр			

A3

СУВГИЙН ОГТЛОЛ / Төрөл 1 /

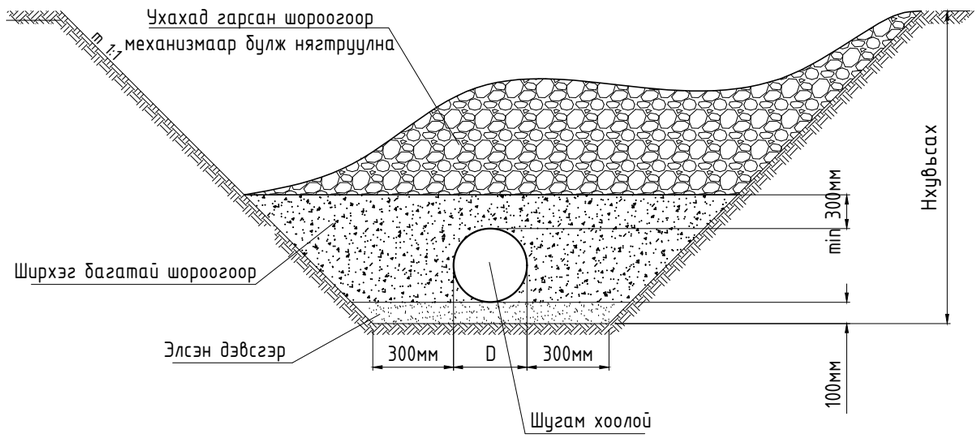

СУВГИЙН ОГТЛОЛ / Төрөл 2 /

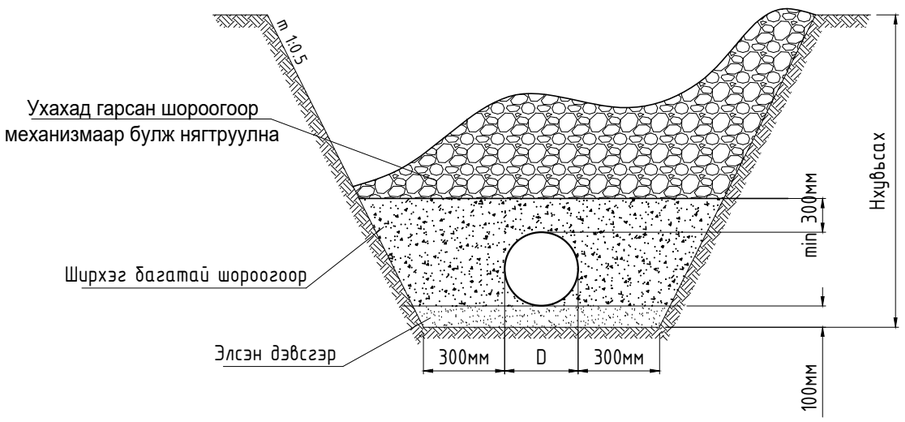

БОХИР УСНЫ ТӨМӨР БЕТОН ХУДГИЙН ОГТЛОЛ

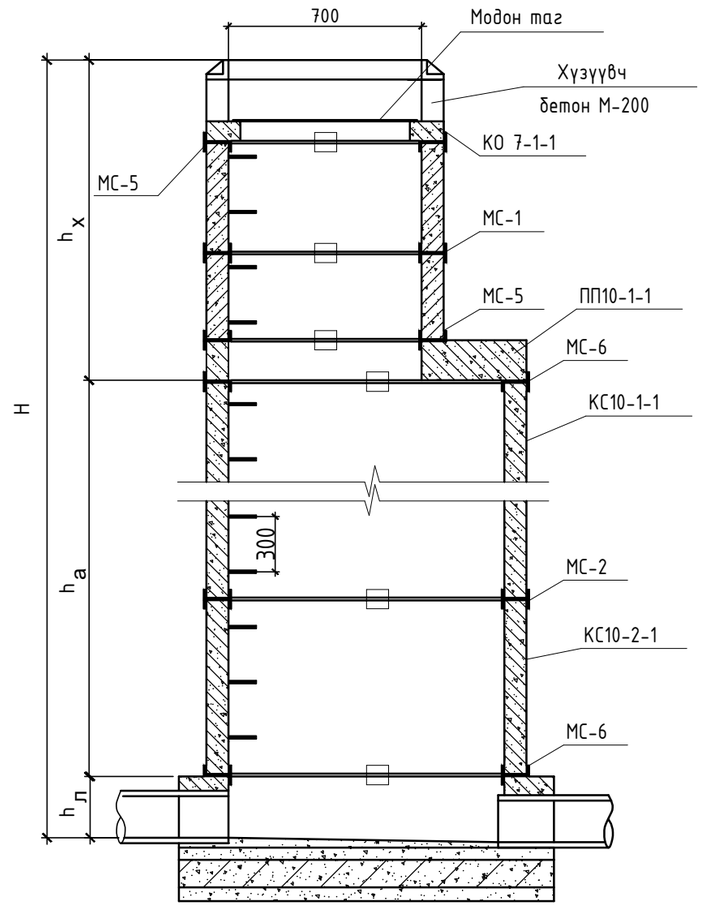

ОГТЛОЛ 2-2

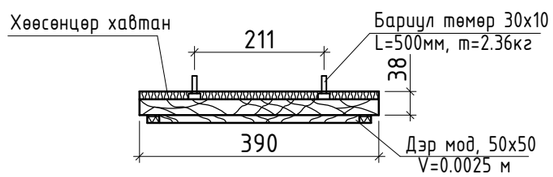

ОГТЛОЛ 1-1

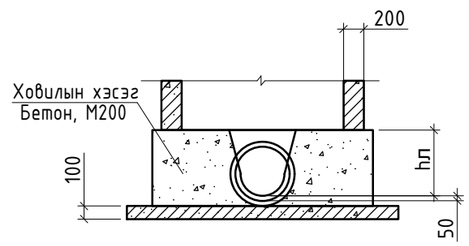

МОДОН ТАГНЫ БАЙГУУЛАЛТ, М1:10

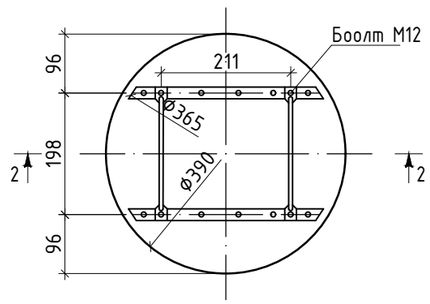

ТАЙЛБАР

- Төрөл-1: Хайргархаг шавранцар ул хөрсөнд шугамыг угсрах сувгийн налуу m1:1 байна.
- Төрөл-2: Хайрга агуулсан шавар ул хөрсөнд шугамыг угсрах 3м хүртэл гүнтэй сувгийн налуу m1:0,5 байна.

PROJECT LLC ARCHITECTURE, ENGINEERING & CONSULTING БАРИЛГЫН ИЖ БҮРЭН ЗУРАГ ТӨСЛИЙН КОМПАНИ "ЗЭДПРОЖЕКТ" ХХК	"100-н ХҮҮХДИЙН ДОТУУР БАЙР"-ны БАРИЛГА Байршил: Архангай аймаг, Төвшрүүлэх сум,				
	СУВГИЙН ОГТЛОЛ БОЛОН БОХИР УСНЫ ТӨМӨЛ БЕТОН ХУДГИЙН ОГТЛОЛ			Ye шат: АЖЛЫН ЗУРАГ	
	Инженер	Б.Тунгалаг	Масштаб: М1:500	Зургийн дугаар: УХАТ-07	Хуудас: 16
	Гүйцэтгэсэн	Б.Тунгалаг	ЕГ Шифр:	ТГ Шифр: ЗП-24-10-193	Огноо: 2024 он
	Шалгасан	О.Бямбадэлгэр			

A3

БОХИР УСНЫ ТӨМӨР БЕТОН ХУДГИЙН ТҮҮВЭР

БОХИР УСНЫ ТӨМӨР БЕТОН ХУДГИЙН МАТЕРИАЛЫН ТҮҮВЭР

Худгийн дугаар	Худгийн нэг маягийн альбомын дугаар	Худгийн өндөр Нг	Худгийн диаметр /мм/	Худгийн схемийн дугаар	Ул хавтангийн зузаан, /мм/	Ховилын гүн, /мм/ hл	Ажлын хэсгийн гүн, /мм/ hр	Хучилтын зузаан, /мм/	Хүзүүвчийн өндөр, /мм/ hг	Барилгын хэсэг												Гишгүүрийн шатны тоо	Ховилын бетоны эзэлхүүн, $м^3$	Чигжэс бетоны эзэлхүүн, $м^3$	Төмөр бетон эдэлхүүний эзэлхүүн, $м^3$
										Төмөр бетон эдлэлүүд, шр								Бэхэлгээ төмөр, шр							
										Ёр хавтан	Ул хавтан	Ажлын хэсэг		Хүзүүвч, dy700											
										ПД 10-1	ПП 10-1	КС 10-1-1 /h=600м/	КС 10-2-1 /h=900м/	КО 7-1-1	КС 7-1-1 /h=400мм/	КС 7-1-2 /h=300мм/	Чигжэс бетоны өндөр	МС-1	МС-2	МС-5	МС-6				
1	2	3	4	5	6	7	8	9	10	11	12	13	14	15	16	17	18	19	20	21	22	23	24	25	26
БУХ-1	22	1550	1000	II	150	200	1200	150	100	1	1	2	-	1	-	-	180	0	8	8	16	3	0.48	0.10	0.70
БУХ-2	22	1750	1000	III	150	200	1500	150	150	1	1	1	1	1	-	1	50	0	8	8	16	4	0.48	0.03	0.70

ЛОТОКИЙН СХЕМ

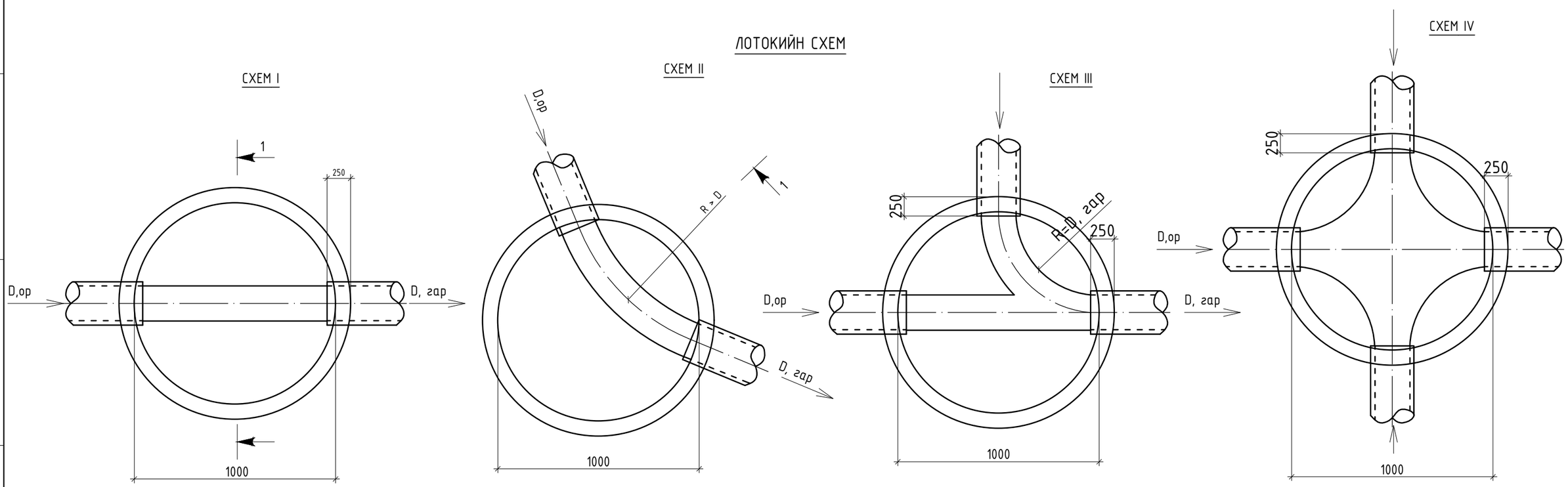

ARCHITECTURE, ENGINEERING & CONSULTING БАРИЛГЫН ИЖ БҮРЭН ЗӨВЛӨГӨӨ ТӨСЛИЙН КОМПАНИ "ЗЭДПРОЖЕКТ" ХХК	"100-н ХҮҮХДИЙН ДОТУУР БАЙР"-ны БАРИЛГА Байршил: Архангай аймаг, Төвшрүүлэх сум,				
	БОХИР УСНЫ ТӨМӨЛ БЕТОН ХУДГИЙН ТҮҮВЭР, ЛОТОКИЙН СХЕМ			Үе шат: АЖЛЫН ЗУРАГ	
	Инженер	Б.Тунгалаг	Масштаб: М1:500	Зургийн дугаар: УХАТ-08	Хуудас: 16
	Гүйцэтгэсэн	Б.Тунгалаг	ЕГ Шифр:	ТГ Шифр: ЗП-24-10-193	Огноо: 2024 он
	Шалгасан	О.Бямбадэлгэр			

БЭХЭЛГЭЭНИЙ ДЕТАЛЬ, М1:10

МС 1.2.3.4

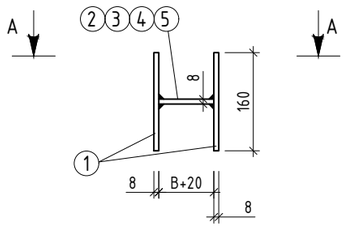

МС 5.6.7.8

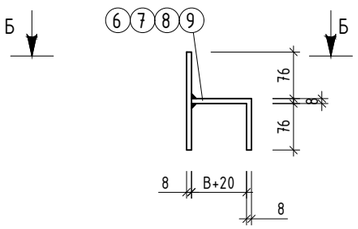

ОГТЛОЛ А-А

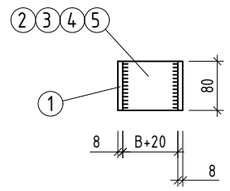

ОГТЛОЛ Б-Б

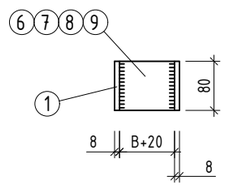

ОГТЛОЛ В-В

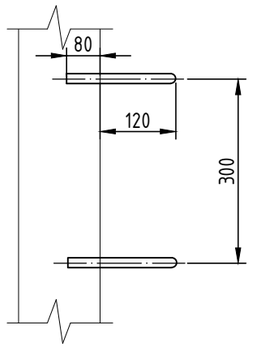

ГИШГҮҮР ШАТ

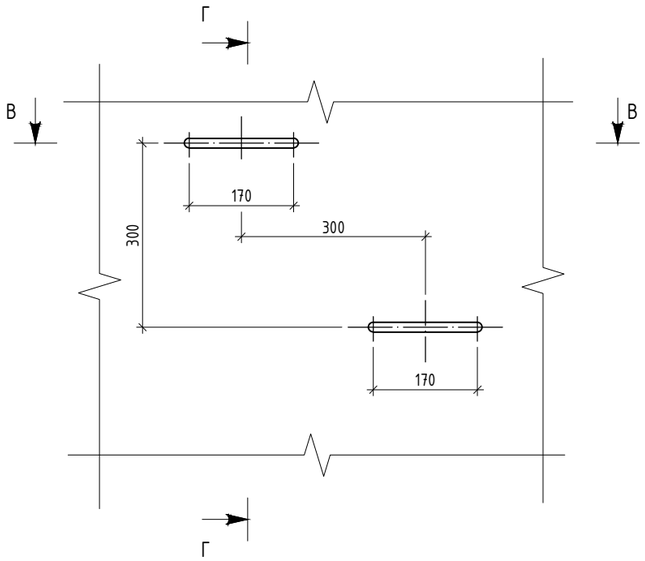

ГИШГҮҮР

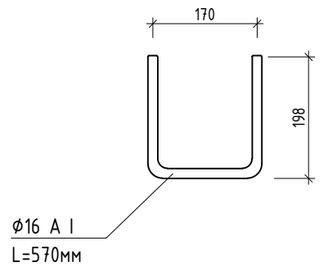

ОГТЛОЛ Г-Г

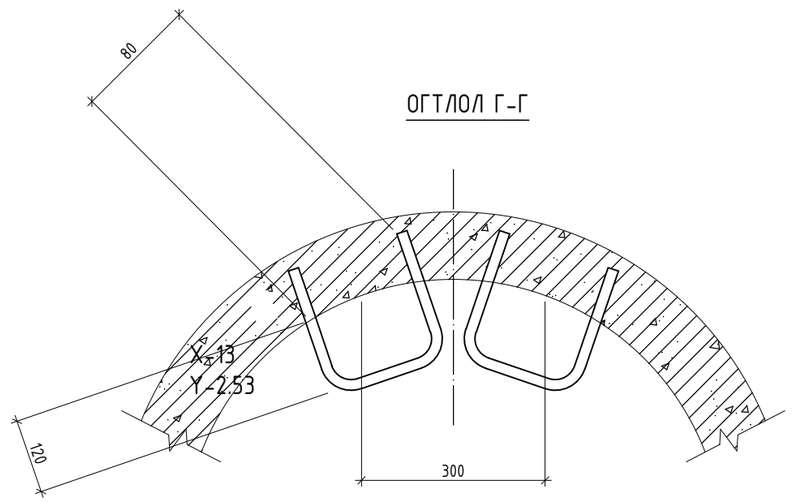

Марк	№ поз	Дүүргэлт	Урт, мм	Тоо	Жин, кг		
					поз	В сех поз	Марк
1	2	3	4	5	6	7	8
МС-1 D=700	1	80x8	160	2	0.80	1.60	2.05
	2	80x8	90	1	0.45	0.45	
МС-2 D=1000	1	80x8	160	2	0.80	1.60	2.10
	3	80x8	100	1	0.50	0.50	
МС-3 D=1500	1	80x8	160	2	0.80	1.60	2.15
	4	80x8	110	1	0.55	0.55	
МС-4 D=2000	1	80x8	160	2	0.80	1.60	2.20
	5	80x8	120	1	0.60	0.60	
МС-5 D=700	1	80x8	160	1	0.80	0.80	1.65
	6	80x8	170	1	0.85	0.85	
МС-6 D=1000	1	80x8	160	1	0.80	0.80	1.70
	7	80x8	180	1	0.90	0.90	
МС-7 D=1500	1	80x8	160	1	0.80	0.80	1.75
	8	80x8	190	1	0.95	0.95	
МС-8 D=2000	1	80x8	160	1	0.80	0.80	1.80
	9	80x8	200	1	1.00	1.00	

ТАЙЛБАР

- Зэврэлтээс хамгаалах түрхлэг түрхэх
- "В" хэмжээс цагирагны хананы зузаантай тэнцүү байна.
- Бэхэлгээний детальд ГОСТ 380-2005 стандартын ган ашиглана. Гангийн марк 8ст3кл2, эсэргүүцэл R=2100 кг/см.

PROJECT LLC ARCHITECTURE, ENGINEERING & CONSULTING БАРИЛГЫН ИЖ БҮРЭН ЗУРАГ ТӨСЛИЙН КОМПАНИ "ЗЭДПРОЖЕКТ" ХХК	"100-н ХҮҮХДИЙН ДОТУУР БАЙР"-ны БАРИЛГА Байршил: Архангай аймаг, Төвшрүүлэх сум,				
	БЭХЭЛГЭЭНИЙ ДЕТАЛЬ, ГИШГҮҮР ШАТ			Ує шат: АЖЛЫН ЗУРАГ	
	Инженер	Б.Тунгалаг	Масштаб: М1:500	Зургийн дугаар: УХАТ-09	Хуудас: 16
	Гүйцэтгэсэн	Б.Тунгалаг	ЕГ Шифр:	ТГ Шифр: ЗП-24-10-193	Огноо: 2024 он
	Шалгасан	О.Бямбадэлгэр			

ЦЭВЭР УСНЫ ШУГАМЫН ЗҮСЭЛТ

Масштаб
Босоо М1:100
Хэвтээ М1:500

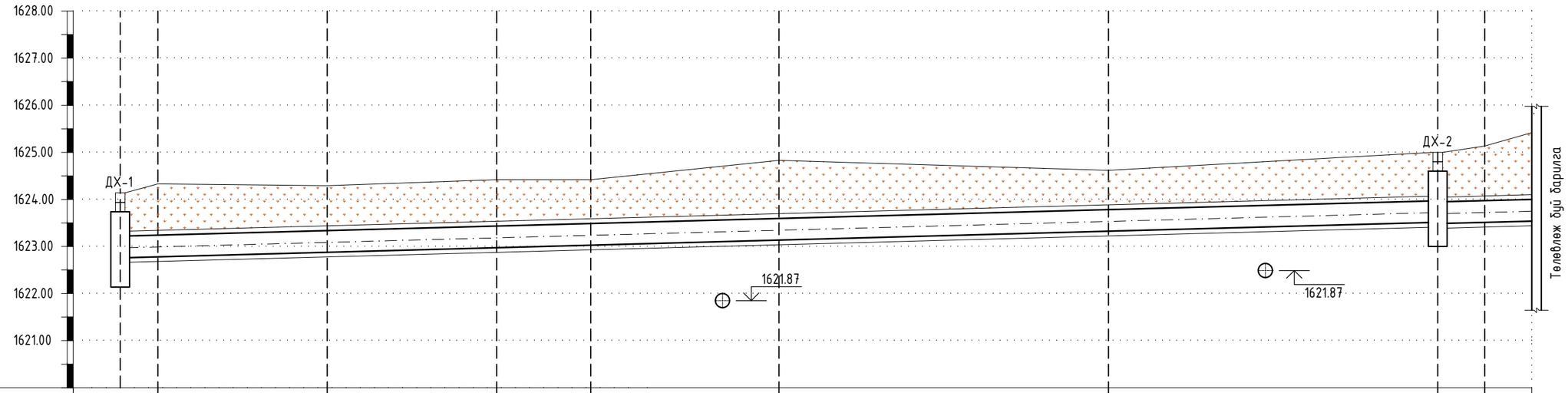

ХӨРСНИЙ ОДОО БАЙГАА ТҮВШИН /М/	1624.33	1624.35	1624.32	1624.35	1624.35	1624.91	1624.68	1625.00	1625.10	1625.15
ХӨРСНИЙ ТӨЛӨВЛӨЖ БУЙ ТҮВШИН /М/	1624.45	1624.30	1624.32	1624.35	1624.35	1624.91	1624.68	1625.00	1625.10	1625.40
СУВГИЙН ХУЧИЛТЫН ТЭМДЭГТ /М/	1623.63	1623.64	1623.69	1623.76	1623.80	1623.88	1624.02	1624.16	1624.18	1624.20
СУВГИЙН ЁРООЛИЙН ТЭМДЭГТ /М/	1623.25	1623.26	1623.31	1623.38	1623.42	1623.50	1623.64	1623.78	1623.80	1623.82
ҮХАЛГЫН ГҮН /М/	1.20	1.04	1.26	0.98	0.93	1.41	1.04	1.22	1.30	1.58
НАЛУУ		0.004	0.004	0.004	0.004	0.004	0.004	0.004	0.004	0.004
УРТ		4.0	14.0	18.0	10.0	20.0	35.0	35.0	5.0	5.0
СУВГИЙН ОГТЛОЛ / СУВГИЙН ДОТОР ХЭМЖЭЭС	Огтлол 1-1 / 900x380h									

СУВГИЙН ДЭЛГЭМЭЛ БАЙГУУЛАЛТ

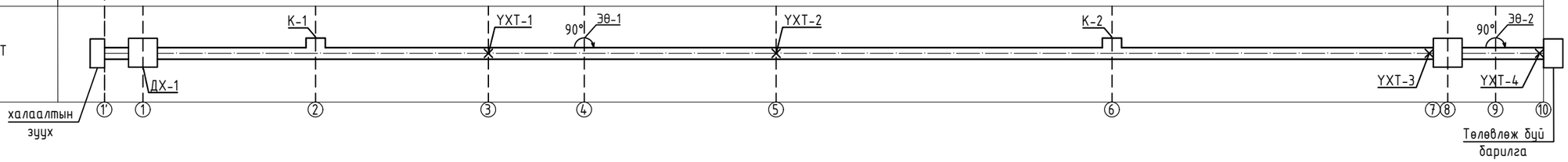

Тайлбар

- Гадна дурааны зурагтай хамтатган үзнэ үү.

ARCHITECTURE, ENGINEERING & CONSULTING БАРИЛГЫН ИЖ БҮРЭН ЗУРАГ ТӨСЛИЙН КОМПАНИ "ЗЭДПРОЖЕКТ" ХХК	"100-н ХҮҮХДИЙН ДОТУУР БАЙР"-ны БАРИЛГА Байршил: Архангай аймаг, Төвшрүүлэх сум,				
	БЭХЭЛГЭЭНИЙ ДЕТАЛЬ, ГИШГҮҮР ШАТ			Үе шат: АЖЛЫН ЗУРАГ	
	Инженер	Б.Тунгалаг	Масштаб: М1:500	Зургийн дугаар: ҮХАТ-10	Хуудас: 16
	Гүйцэтгэсэн	Б.Тунгалаг	ЕГ Шифр:	ТГ Шифр: ЗП-24-10-193	Огноо: 2024 он
	Шалгасан	О.Бямбадэлгэр			

А3

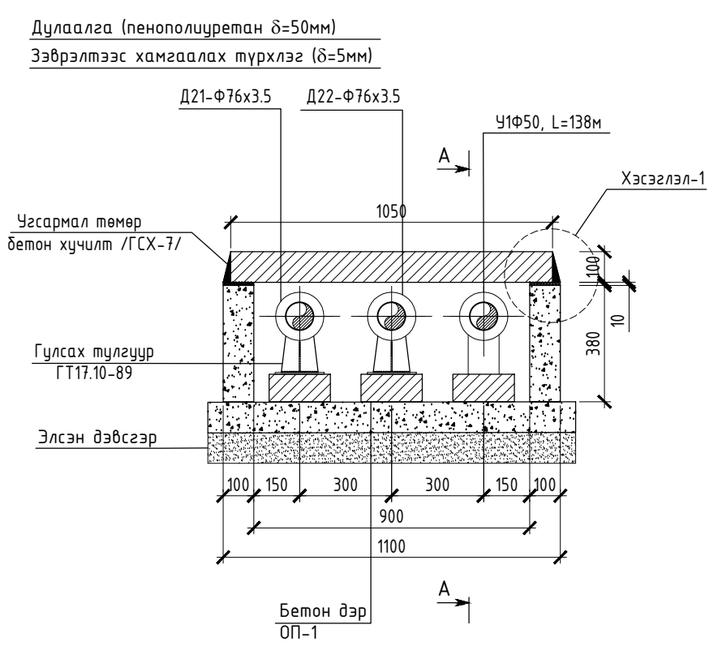

ХЭСЭГЛЭЛ-1

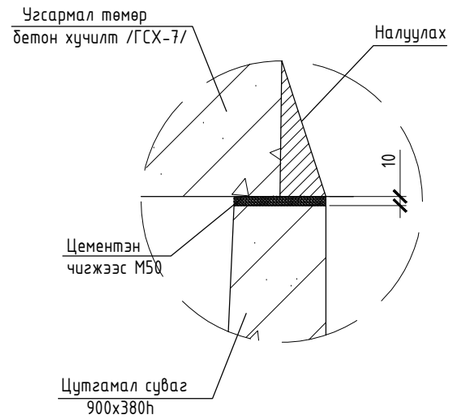

ХЭСЭГЛЭЛ-2

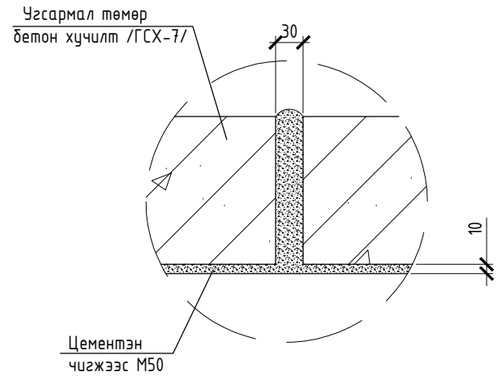

А-А, М1:20

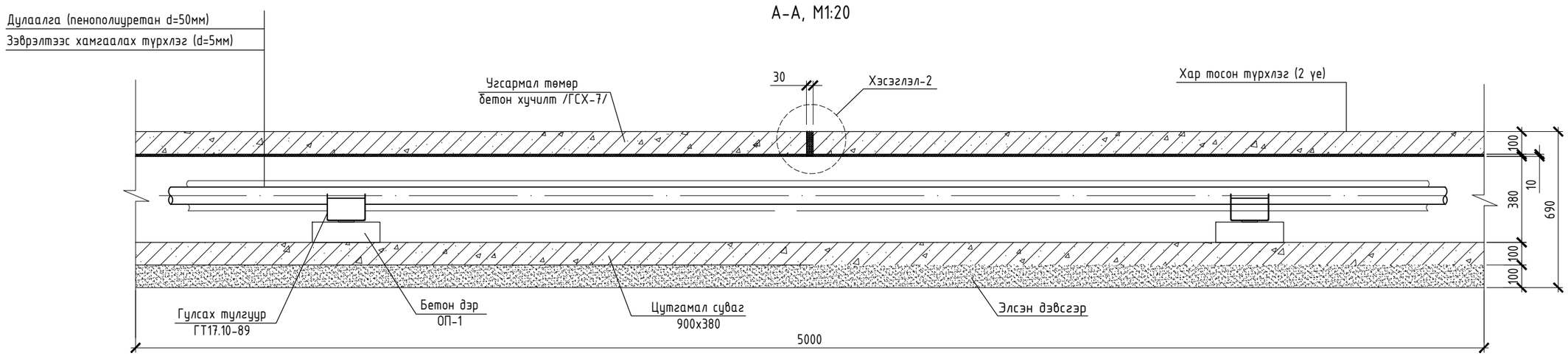

Тайлбар

- Гадна дурааны зураг тай хамтатган үзнэ үү.

PROJECT LLC ARCHITECTURE, ENGINEERING & CONSULTING БАРИЛГЫН ИЖ БҮРЭН ЗУРАГ ТӨСЛИЙН КОМПАНИ "ЗЭДПРОЖЕКТ" ХХК	"100-н ХҮҮХДИЙН ДОТУУР БАЙР"-ны БАРИЛГА Байршил: Архангай аймаг, Төвшрүүлэх сум,				
	БЭХЭЛГЭЭНИЙ ДЕТАЛЬ, ГИШГҮҮР ШАТ			Үе шат: АЖЛЫН ЗУРАГ	
	Инженер	Б.Тунгалаг	Масштаб: М1:500	Зургийн дугаар: УХАТ-11	Хуудас: 16
	Гүйцэтгэсэн	Б.Тунгалаг	ЕГ Шифр:	ТГ Шифр: ЗП-24-10-193	Огноо: 2024 он
	Шалгасан	О.Бямбадэлгэр			

ШИНЭЭР ХИЙХ ДУЛААНЫ ХУДГИЙН БАЙГУУЛАЛТ
ДХ-12 М1:25

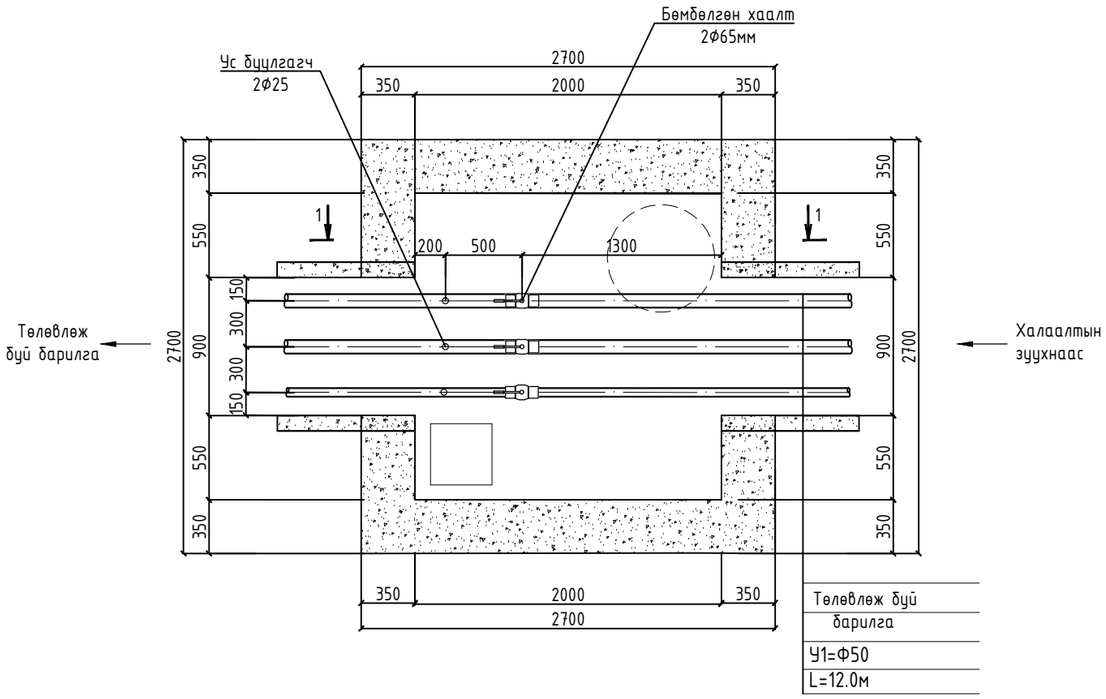

ШИНЭЭР ХИЙХ ДУЛААНЫ ХУДГИЙН ОГТЛОЛ 1-1
ДХ-12 М1:25

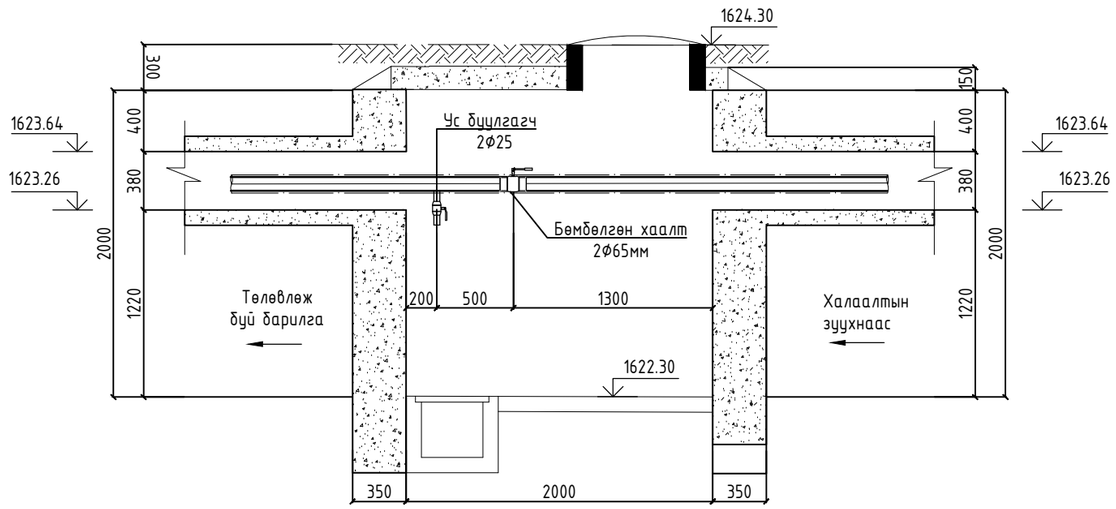

Тайлбар

- Гадна дурааны зурагтай хамтатган үзнэ үү.

ARCHITECTURE, ENGINEERING & CONSULTING БАРИЛГЫН ИЖ БҮРЭН ЗУРАГ ТӨСЛИЙН КОМПАНИ "ЗЭДПРОЖЕКТ" ХХК	"100-н ХҮҮХДИЙН ДОТУУР БАЙР"-ны БАРИЛГА Байршил: Архангай аймаг, Төвшрүүлэх сум,				
	ДУЛААНЫ ХУДГЫН БАЙГУУЛАЛТ ДХ-1			Үе шат: АЖЛЫН ЗУРАГ	
	Инженер	Б.Тунгалаг	Масштаб: М1:500	Зургийн дугаар: УХАТ-12	Хуудас: 16
	Гүйцэтгэсэн	Б.Тунгалаг	ЕГ Шифр:	ТГ Шифр: ЗП-24-10-193	Огноо: 2024 он
	Шалгасан	О.Бямбадэлгэр			

ШИНЭЭР ХИЙХ ДУЛААНЫ ХУДГИЙН БАЙГУУЛАЛТ
ДХ-2 М1:25

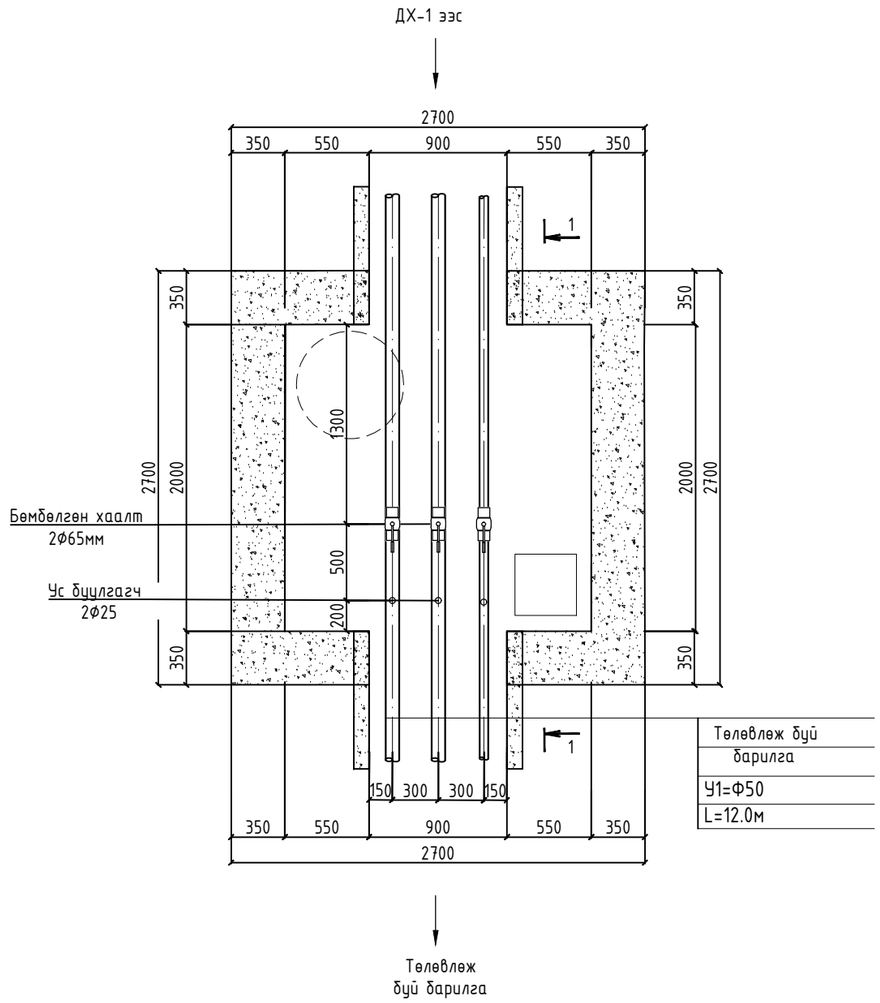

ШИНЭЭР ХИЙХ ДУЛААНЫ ХУДГИЙН ОГТЛОЛ 1-1
ДХ-2 М1:25

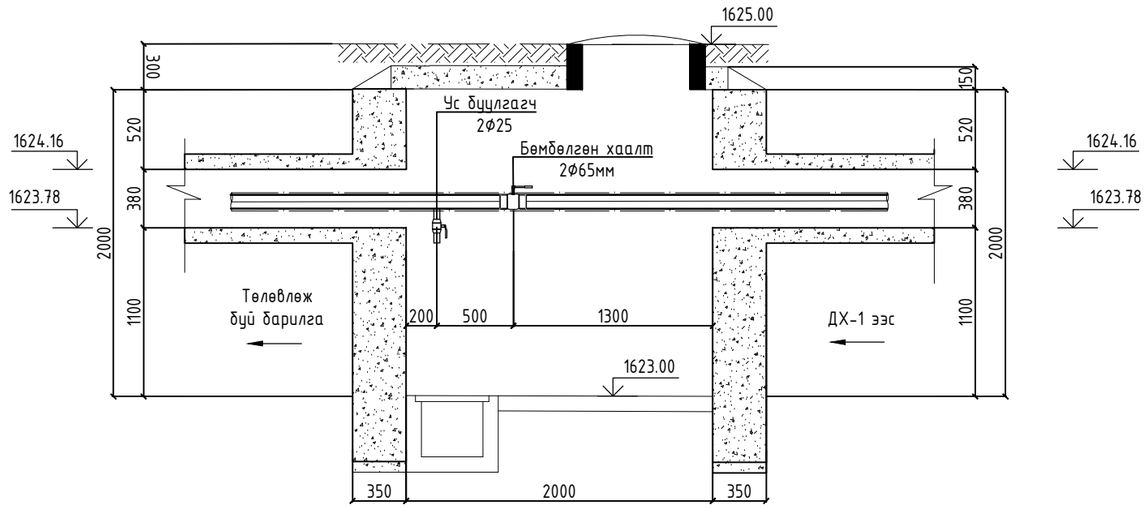

Тайлбар

- Гадна дурааны зураг тай хамтатган үзнэ үү.

PROJECT LLC ARCHITECTURE, ENGINEERING & CONSULTING БАРИЛГЫН ИЖ БҮРЭН ЗУРАГ ТӨСЛИЙН КОМПАНИ "ЗЭДПРОЖЕКТ" ХХК	"100-н ХҮҮХДИЙН ДОТУУР БАЙР"-ны БАРИЛГА Байршил: Архангай аймаг, Төвшрүүлэх сум,				
	ДУЛААНЫ ХУДГЫН БАЙГУУЛАЛТ ДХ-2			Үе шат: АЖЛЫН ЗУРАГ	
	Инженер	Б.Тунгалаг	Масштаб: М1:500	Зургийн дугаар: УХАТ-13	Хуудас: 16
	Гүйцэтгэсэн	Б.Тунгалаг	ЕГ Шифр:	ТГ Шифр: ЗП-24-10-193	Огноо: 2024 он
	Шалгасан	О.Бямбадэлгэр			

ЦЭВЭР УСНЫ ШУГМЫН УГСРАЛТЫН ТОЙМ

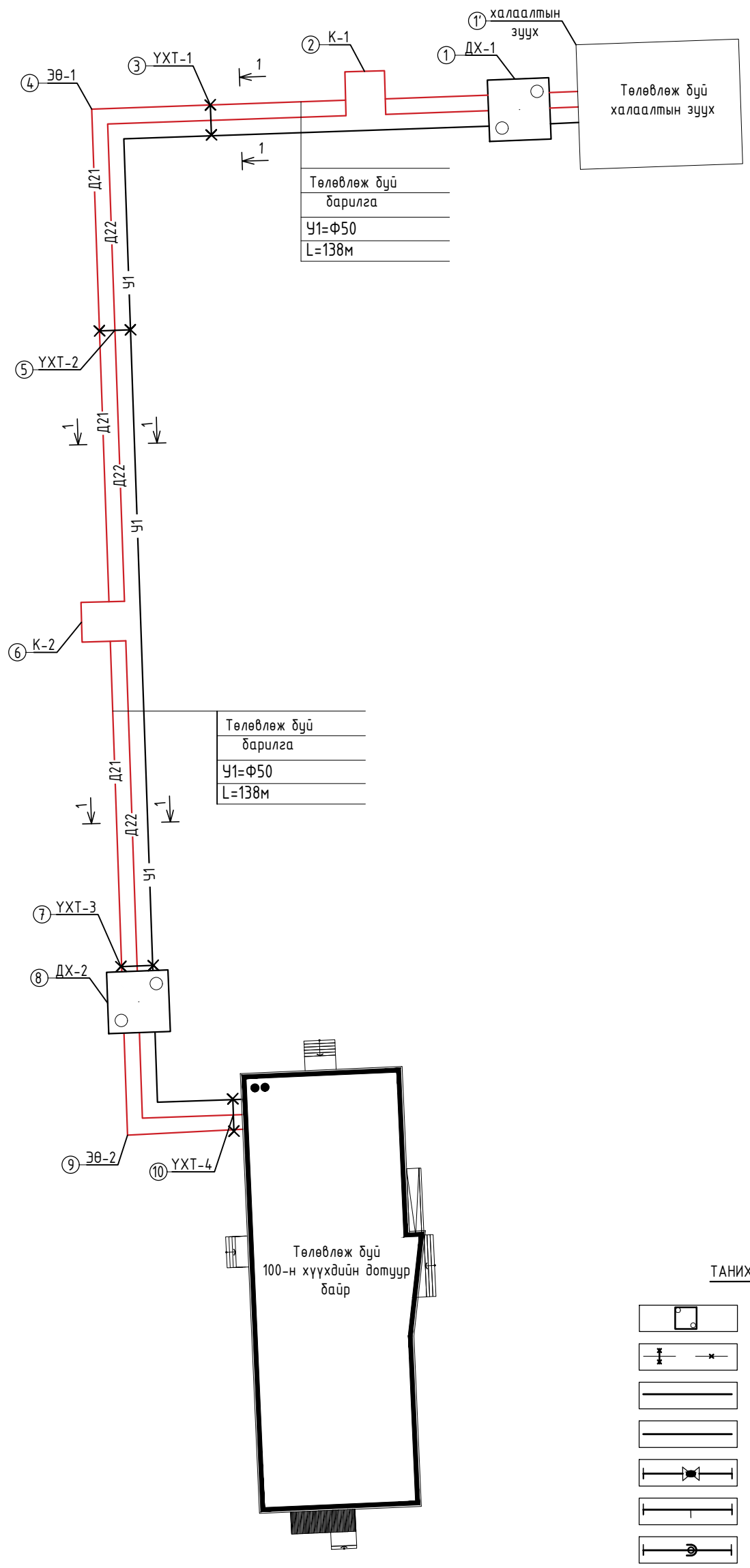

ТАНИХ ТЭМДЭГ:

- Дулааны худаг
- Үл хөдлөх тулгуур
- Шинээр төлөвлөж буй дулааны шугам
- Өргөтгөж буй дулааны шугам
- Бөмбөлгөн хаалт
- Ус буулгагч
- Дулааны худаг доторх отвод

"100-н ХҮҮХДИЙН ДОТУУР БАЙР"-ны БАРИЛГА
Байршил: Архангай аймаг, Төвшрүүлэх сум,

БЭХЭЛГЭЭНИЙ ДЕТАЛЬ, ГИШГҮҮР ШАТ

Үе шат: АЖЛЫН ЗУРАГ

Инженер	Б.Тунгалаг	Масштаб: М1:500	Зургийн дугаар: УХАТ-14
Гүйцэтгэсэн	Б.Тунгалаг	ЕГ Шифр:	ТГ Шифр: ЗП-24-10-193
Шалгасан	О.Бямбаа-Элгэр		Огноо: 2024 он

Хуудас: 16

БАРИЛГЫН ИЖ БҮРЭН ЗУРАГ ТӨСЛИЙН КОМПАНИ
"ЭДПРОЖЕКТ" ХХК
ARCHITECTURE, ENGINEERING & CONSULTING