"ЗЭД ПРОЖЕКТ" ХХК
Монгол улс, Улаанбаатар хот, Сүхбаатар дүүрэг, 11-р хороо,
Ногоон нуурын гудамж, Про Ван оффис,
16-1607 тоот

ЕГ шифр: ЗП-24-10-193

АРХАНГАЙ АЙМАГ, ТӨВШРҮҮЛЭХ СУМ, 4-Р БАГ

"100 ХҮҮХДИЙН ДОТУУР БАЙР"

(Ажлын зураг)

ЗӨВШӨӨРСӨН:

Албан тушаал	Нэр	Гарын үсэг
Архангай аймгийн ГХБХБГазрын газрын дарга	Ч.Отгонжаргал	
Онцгой байдлын газрын дарга, Дэд хурандаа	Д.Цэрэндорж	
ЭМЯ-ны салбарын хяналтын газрын даргын албан үүргийг түр орлон гүйцэтгэгч	Л.Гэрэлмаа	

БОЛОВСРУУЛСАН:

Гүйцэтгэгч:			
"ЗЭД ПРОЖЕКТ"ХХК	"ЗЭД ПРОЖЕКТ"ХХК-ийн захирал	Нэр	Гарын үсэг
		Д.Дөлгөөн	
Захиалагч:			
	Архангай аймгийн Төвшрүүлэх сумын ЕБС-ийн захирал	Нэр	Гарын үсэг
		А.Рэнцэнханд	

УЛААНБААТАР ХОТ
2024 ОН

ЗУРГИЙН ЖАГСААЛТ

Барилга архитектурын зургийн жагсаалт

Д/д	Хуудасны нэр	Хуудасны марк
	ЕТ марктай зургийн жагсаалт	
1	Ерөнхий төлөвлгөө	ЕТ-1
2	Зай хэмжээ	ЕТ-2
3	Өндөржилт	ЕТ-3
4	Зам талбай	ЕТ-4
	БА марктай зургийн жагсаалт	
5	Зургийн жагсаалт, тэзэг	БА-1
6	Тайлбар бичиг	БА-2
7	1-р давхрын байгуулалт	БА-3
8	2-р давхрын байгуулалт	БА-4
9	Дээврийн байгуулалт	БА-5
10	Огтлол 1-1	БА-6
11	Огтлол 2-2	БА-7
12	Огтлол 3-3	БА-8
13	Нүүр тал /тэнхлэг 1-11/	БА-9
14	Нүүр тал /тэнхлэг 11-1/	БА-10
15	Нүүр тал /тэнхлэг D-A/	БА-11
16	Нүүр тал /тэнхлэг A-D/	БА-12
17	Шатны хэсэглэл	БА-13
18	Метал шатны хэсэгчилсэн байгуулалт	БА-14
19	Гадна довжооны хэсэглэл	БА-15
20	ГД хэсэглэл, дээвэрт гарах шатны хэсэглэл	БА-16
21	Хэсэглэл	БА-17
22	Хэсэглэл	БА-18
23	Хэсэглэл	БА-19
24	Гадна ханын бүтэц	БА-20
25	Хамар хана, шалны тодорхойлолт	БА-21
26	Хаалга цонхны түүвэр	БА-22
27	Хог хаягдал ангилан ялгах савны хэсэгчилсэн байгуулалт	БА-23
28	Сүүдрэвчний хэсэгчилсэн байгуулалт	БА-24
29	Сүүдрэвчний хэсэгчилсэн байгуулалт, материалын түүвэр	БА-25
	ТХ марктай зургийн жагсаалт	
30	1-р давхрын технологийн байгуулалт	ТХ-1
31	2-р давхрын технологийн байгуулалт	ТХ-2

Техник эдийн засгийн үзүүлэлтүүд

№	үзүүлэлтийн нэр		
1	Барилгын урт	М	42
2	Барилгын өргөн	М	15
3	Барилгын өндөр /0.00-с дээш/	М	7.52
4	Барилгын периметр /1-р давхар/	М	114.0
5	Гадна ханын талбай	М2	894.12
6	Барилгажилтын талбай	М2	725.97
7	Барилгын эзэлхүүн /0.00-с дээш/	М3	4759.11
8	Барилгын эзэлхүүн /0.00-с доош/	-	-
9	Давхрын тоо /0.00-с дээш/	давхар	2
10	Тэнхлэгийн талбай	М2	1260
11	Ашигтай талбай	М2	1139.65
12	К1 /ашигтай S/тэнхлэгийн S/	коеф	0.90
13	К2 /эзэлхүүн/тэнхлэгийн S/	коеф	3.77

Барилгын иж бүрэн дотор зураг төслийн жагсаалт

Д/д	Хуудасны нэр	Хуудасны марк
1	Ерөнхий төлөвлгөө	ЕТ-4
2	Барилга архитектур	БА-25
3	Технологи	ТХ-2
4	Барилга бүтээц	ББ-
5	Халаалт, агаар сэлгэлт	ХАС-
6	Цэвэр, бохир ус	ЦБУ-
7	Хүчит төхөөрөмж, дотор гэрэлтүүлэг	ХТ,ДГ-
8	Холбоо дохиолол	ХД-

Д/д	Огноо	Засвар өөрчлөлт

ARCHITECTURE ENGINEERING & CONSULTING
БАРИЛГЫН ИЖ БҮРЭН ЗУРАГ ТӨСЛИЙН КОМПАНИ
"ЗЭДПРОЖЕКТ" ХХК

"100 ХҮҮХДИЙН ДОТУУР БАЙРНЫ БАРИЛГА"
Байршил: Архангай аймаг Төвшрүүлэх сум

Зургийн жагсаалт, тэзэг

Үе шат: АЖЛЫН ЗУРАГ

Архитектор		Г.Мөнх-Алдар	Масштаб: М1:100	Дугаар: БА-01	Хуудас: БА-25
Гүйцэтгэсэн		Г.Мөнх-Алдар			
Шалгасан		Б.Батнасан	ЕГ Шифр: ЗП-24-10-193	ТГ Шифр:	Огноо: 2024

А3

ТАЙЛБАР БИЧИГ

БАРИЛГЫН ТОЙМ БАЙГУУЛАЛТ

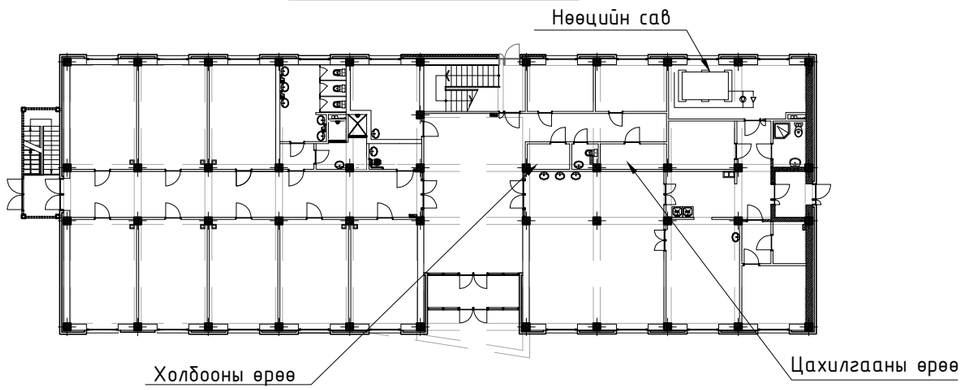

ТАЙЛБАР БИЧИГ

БАЙРШИЛ:
Архангай аймаг, Төвшрүүлэх сум, 4-р баг

ӨГӨГДӨЛ:

- Архангай аймаг, Төвшрүүлэх сумын засаг даргын захирамж-н 2009 оны 10 сарын 22 өдрийн 115 шийдвэрийг үндэслэн Архангай аймгийн Төвшрүүлэх сум, 4-р баг Урантолгой-4, 428 хаягт байрлах, нэгж талбарын 6507000017 дугаар бүхий 39455 м2 газрыг Боловсролын байгууллагийн зориулалтаар эзэмшүүлж, эрхийн улсын бүртгэлийн Э-0116000007 гэрчилгээний дугаартай газар олголт.
- Архангай аймаг, Төвшрүүлэх сумын 100 хүүхдийн дотуур байрны барилгын зураг төсөл боловсруулах 2024 оны 01 сарын 26 өдрийн АТД-65-05/24 дугаартай архитектур төлөвлөлтийн даалгавар.
- 2024 онд батлагдсан загвар зураг.

БАРИЛГЫН ХИЙЦ

- Үндсэн хийц: Төмөр бетон каркас
- Давхар дундын хучилт: 150мм төмөр бетон хучилт

Хана: 1,2-р давхарт чулуун хөвөн дулаалга 150мм, δ=360мм агааржуулсан блок байна.

- Дотор хана: Шатны хонгил, соёлын танхим, тоглоомын өрөө болон ариун цэврийн өрөөг сурагчлын өрөөнөөс тусгаарлах хана 240мм агааржуулсан блок байх ба бусад хана 120мм тоосгон өрлөг байна.
- Дээвэр:
  -Ус тусгаарлагч /Мембран/
  -Тортой бетон тэгшилгээ δ=100мм
  -XPS хөөсөн дулаалга δ=200мм
  -Ус тусгаарлагч /Мембран/
  -Тортой бетон тэгшилгээ δ=70мм
  -Керамзит налуулга δ=30-150мм
  -Ус тусгаарлагч /Sika Sarnafi/
  -Төмөр бетон хучилт δ=180мм

БАЙГАЛЬ ЦАГ УУРЫН ҮНДСЭН ӨГӨГДЛҮҮД:

- Газар чичирхийллийн зэрэг: 8 балл
- Гадна агаарын тооцооны температур: -16.1°C
- Салхины ачаалал: 35кг/м2
- Цасны ачаалал: 50кг/м2
- Галд тэсвэрлэлтийн зэрэг: II

ЕРӨНХИЙ ТӨЛӨВЛӨГӨӨ
Төлөвлөж буй барилгын баруун хойд алд одоо байгаа Төвшрүүлэх сумын ЕБСургуулийн барилга байрладаг учраас барилгын үндсэн орцыг баруун талд төлөвлөв.
Уг барилгатай явган хүний замаар холбогдоно. Төлөвлөж буй барилгад тохижуулсан талбай автомашины зогсоолыг төлөвлөв. Тохижилтын ажилтай уялдуулан гадна гэрэлтүүлгийг, явган замыг шинээр төлөвлөв.

ЭЗЭЛХҮҮН ТӨЛӨВЛӨЛТ:
Уг барилга нь үндсэн тэнхлэгээрээ 42х15м хэмжээтэй, 2 давхар барилга.
1-р давхартаа үүдний хэсэг, коридор, шатны хонгил, ариун цэврийн өрөө, галтогоо хооллох танхим, бага сурагчдын өрөөнүүдийг төлөвлөв. 2-р давхарт ариун цэврийн өрөөнүүд, угаалгын өрөөнүүд, эрэгтэй, эмэгтэй сурагчдын өрөөг төлөвлөв.

ЦОНХ:
Цонх нь дулаан тусгаарлалт сайтай 3н давхар шилтэй R=0.7м2 град/ваттаас багагүй дулаан дамжуулах эсэргүүцэлтэй цонх байна. Цонхны овор хэмжээг талбай дээрээс заавал хэмшилт авна.

ШАЛ:
Хөрстэй харьцаж байгаа хэсгийн шалыг БА-20 зураг заасны дагуу дулаална.
Сурагчдын өрөөнд сайн чанарын модон шал хийж өгнө. Шатны бүтэц загвариг БА-20-үз.

ТААЗ:
Төлөвлөж буй барилгад ариун цэврийн өрөөнөөс бусад өрөөнд дүүжин тааз хийхгүй, төмөр бетон хучилтыг хар замаасаар тэгшилгээ хийж, цагаан замаскаар өнгөлгөөг хийж 2 уе цагаан эмульсэн будгаар будна. Ариун цэврийн өрөөнд ус чийгэнд тэсвэртэй дүүжин тааз хийж өгнө.

ДОТОР ЗАСАЛ:
Ариун цэврийн өрөө, хана, халуун цех, дүшний өрөөний 2.4м хүртэл керамик хавтан нааж өгнө. Ариун цэврийн өрөөнөөс бусад бүх ханаанд сайн чанарын шавардлага хийж 2 удаа цайвар өнгийн эмульсэн будгаар будна.

ГАДНА ДОВЖОО:
Гадна довжоонд саарал өнгийн өнгөлөөгүй боржин чулуу нааж өгнө. БА-18-с үз.

НЭМЭЛТ ТАЙЛБАР
Барилгын ажилд хөдөлмөрийн аюулгүй байдал, эрүүл ахуйн шаардлага хангах нийтлэг журмын 1.1-6.4 зүйлийг бариимтлан барилга угсралтын ажлыг гүйцэтгэх.

ТАЙЛБАР

Зураг төсөлд ашигласан норм дүрэм

- Хот тосгон төлөвлөлт барилгын норм ба дүрэм /БНбД 30-01-04/
- Ерөнхий боловсролын сургуулийн барилгын төлөвлөлт БД 31-113-11
- Олон нийтийн иргэний барилга /БНбД 31-03-03/
- Авто зогсоол /БНбД 21-02-02/
- Барилга байгууламжийн зураг төсөл зохиох галын аюулгүй норм /БНбД 21-02-02/
- Хөгжлийн бэрхшээлтэй иргэдийн хөтөч зам, налуу шатыг шийдэх /MNS 6056:2003,6055:2009/

Д/д	Огноо	Засвар өөрчлөлт

"100 ХҮҮХДИЙН ДОТУУР БАЙРНЫ БАРИЛГА"
Байршил: Архангай аймаг Төвшрүүлэх сум

Тайлбар бичиг				Үе шат: АЖЛЫН ЗУРАГ	
Архитектор		Г.Мөнх-Алдар	Масштаб: М1:100	Дугаар: БА-02	Хуудас: БА-25
Гүйцэтгэсэн		Г.Мөнх-Алдар			
Шалгасан		Б.Батнасан	ЕГ Шифр: ЗП-24-10-193	ТГ Шифр:	Огноо: 2024

PROJECT LLC
ARCHITECTURE ENGINEERING & CONSULTING
БАРИЛГЫН ИЖ БҮРЭН ЗУРАГ ТӨСЛИЙН КОМПАНИ
"ЗЭДПРОЖЕКТ" ХХК

А3

БАТЛАВ:

АРХАНГАЙ АЙМГИЙН ЕРӨНХИЙ АРХИТЕКТОР: ..... Л.ЛХАСҮРЭН

ХЯНАСАН:

АРХАНГАЙ АЙМГИЙН ГХБХБГАЗРЫН ГАЗРЫН ДАРГА ..... Ч.Отгонжаргал

ОНЦГОЙ БАЙДЛЫН ГАЗРЫН ДАРГА, ДЭД ХУРАНДАА ..... Д.Цэрэндорж

ЭМЯ-ны салбарын хяналтын газрын даргын албан үүргийг түр орлон гүйцэтгэгч ..... Л.Гэрэлмаа

ҮНДЭСЛЭЛ.

– Хот тосгоны төлөвлөлт, барилгажилтын норм да дүрэм БНбД 30.01.04-ийн 1, 2, 3, 4-р зүйлийг үндэслэн ерөнхий төлөвлөгөөний зургийг гүйцэтгэв.

–2009 оны 10 сарын 22 өдрийн 115 тоот шийдвэрийг үндэслэн 6507000017 нэгж талбарын дугаартай 39455 м2 газар олголт.

–Архангай аймгийн Төвшрүүлэх сумын нутаг дэвсгэрт байрлах "100 ХҮҮХДИЙН ДОТУУР БАЙР"-ны барилгын зураг төслийг 2024 оны 01 сарын 26 өдрийн АТД-65-05/24 дугаартай архитектур төлөвлөлтийн даалгавар.

ЕРӨНХИЙ ТӨЛӨВЛӨГӨӨ М1:1000

Д/Д	ТОДОРХОЙЛОЛТ	ТАЙЛБАР
1.	Төлөвлөж буй барилга	Төлөвлөж буй
2.	Сагсан бөмбөгийн талбай	Одоо байгаа
3.	Ногоон байгууламж	Төлөвлөж буй
4.	Тохижуулсан талбай	Төлөвлөж буй
5.	Халаалтын зуух	Төлөвлөж буй
6.	Үнс асгах хэсэг	Төлөвлөж буй
7.	Хатуу түлш буулгах хэсэг	Төлөвлөж буй
8.	Ахуйн хог хаягдал түр хадгалах цэг	Төлөвлөж буй
9.	Зэргэлдээх барилга байгууламж	Одоо байгаа

БАЙРШЛЫН СХЕМ

ТАНИХ ТЭМДЭГЛЭГЭЭ

- Төлөвлөж буй барилга, байгууламж
- Төлөвлөж буй явган хүний зам
- Төлөвлөж буй ногоон байгууламж
- Архитектур төлөвлөлтийн даалгаврын схемийн хил хязгаар
- Эзэмшил газрын хил хязгаар
- Одоо байгаа нураах барилга байгууламж
- Одоо байгаа явган хүний зам
- Одоо байгаа орон нутгийн чанартай авто зам
- Бохир усны шугам
- Дулааны шугам
- Цэвэр усны шугам
- Цахилгааны шугам
- Газраа чөлөөлөөгүй айл
- Одоо байгаа барилга

1	Барилгын блокийн тоо		1	5	Хөгжлийн бэрхшээлтэй иргэний авто зогсоол		–
	Барилгажих талбай		–	6	Рамп, пандусын тоо	Машин	–
2	Хүчин чадал /ор, сурагч, суудал/	Барилгын талбай	684м2			ХБИ	1
		Хүүхэд	100	7	Сэргээгдэх эрчим хүч ашигласан эсэх		Үгүй
3	Ил авто зогсоолын тоо		–	8	Шинэ, шилдэг технологи ашигласан эсэх		Үгүй
4	Далд авто зогсоолын тоо		–	9	Архитектурын хэв маяг		Орчин үеийн

ARCHITECTURE ENGINEERING & CONSULTING

БАРИЛГЫН ИЖ БҮРЭН ЗУРАГ ТӨСЛИЙН КОМПАНИ

"ЗЭДПРОЖЕКТ" ХХК

"100 ХҮҮХДИЙН ДОТУУР БАЙРНЫ БАРИЛГА"

Байршил: Архангай аймаг Төвшрүүлэх сум

ЕРӨНХИЙ ТӨЛӨВЛӨГӨӨ

Үе шат: АЖЛЫН ЗУРАГ

Архитектор		Г.Мөнх-Алдар	Масштаб: М1:1000	Дугаар: ЕТ-01	Хуудас: ЕТ-04
Гүйцэтгэсэн		Г.Мөнх-Алдар	ЕГ Шифр: ЗП-24-10-193	ТГ Шифр:	Огноо: 2024
Шалгасан		Б.Батнасан			

А3

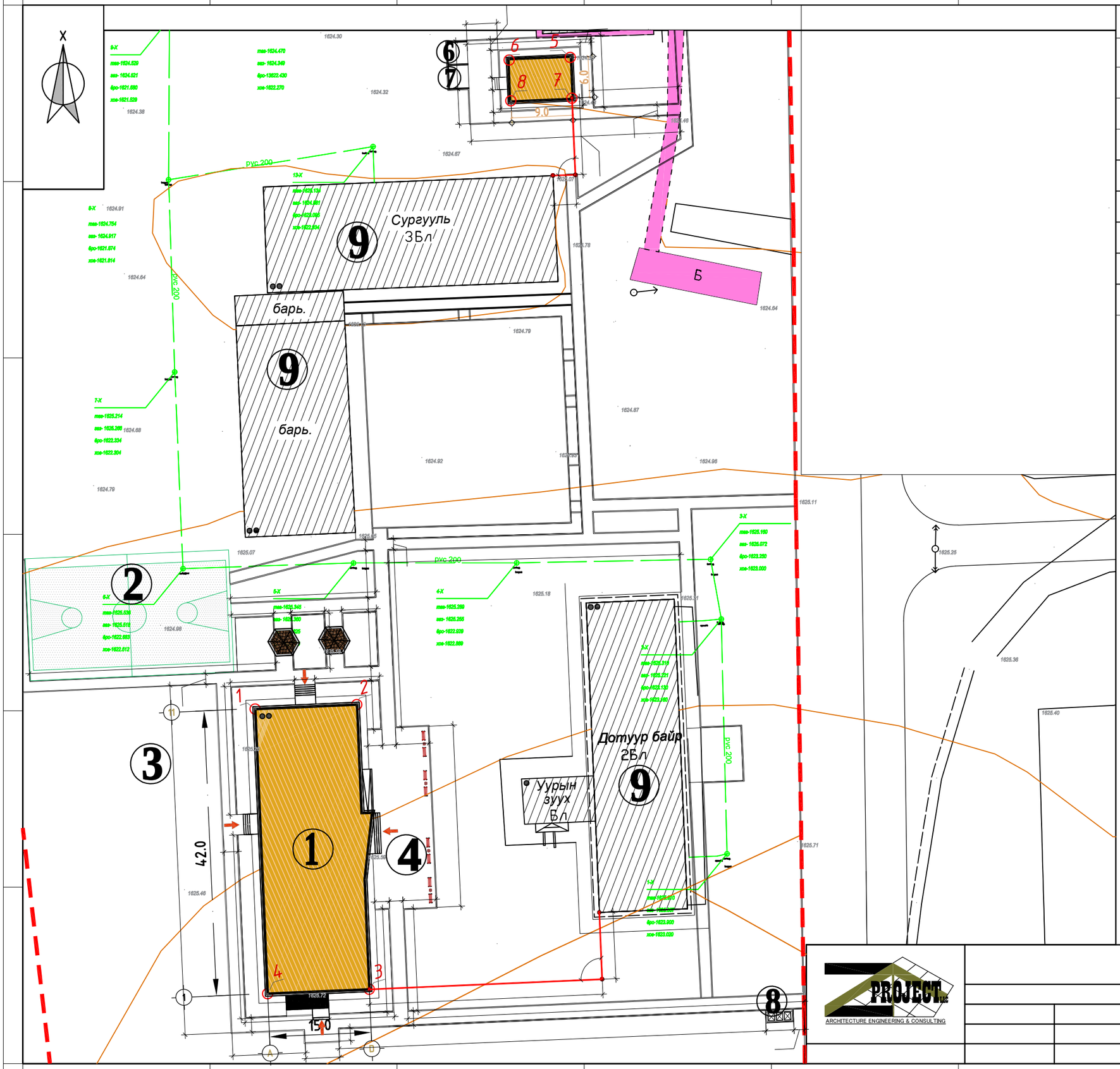

X719219.6289
Y5251629.9712

X719234.6146
Y5251630.6253

X719236.4468
Y5251588.6519

X719221.4604
Y5251588.0112

X719266.0354
Y5251725.991

X719257.0435
Y5251725.6092

X719266.2905
Y5251719.9964

X719257.297
Y5251719.6145

PROJECT LLC
ARCHITECTURE ENGINEERING & CONSULTING

ЕГ Шифр: ЗП-	ТГ Шифр	Огноо

ӨНДӨРЖИЛТ М1:500

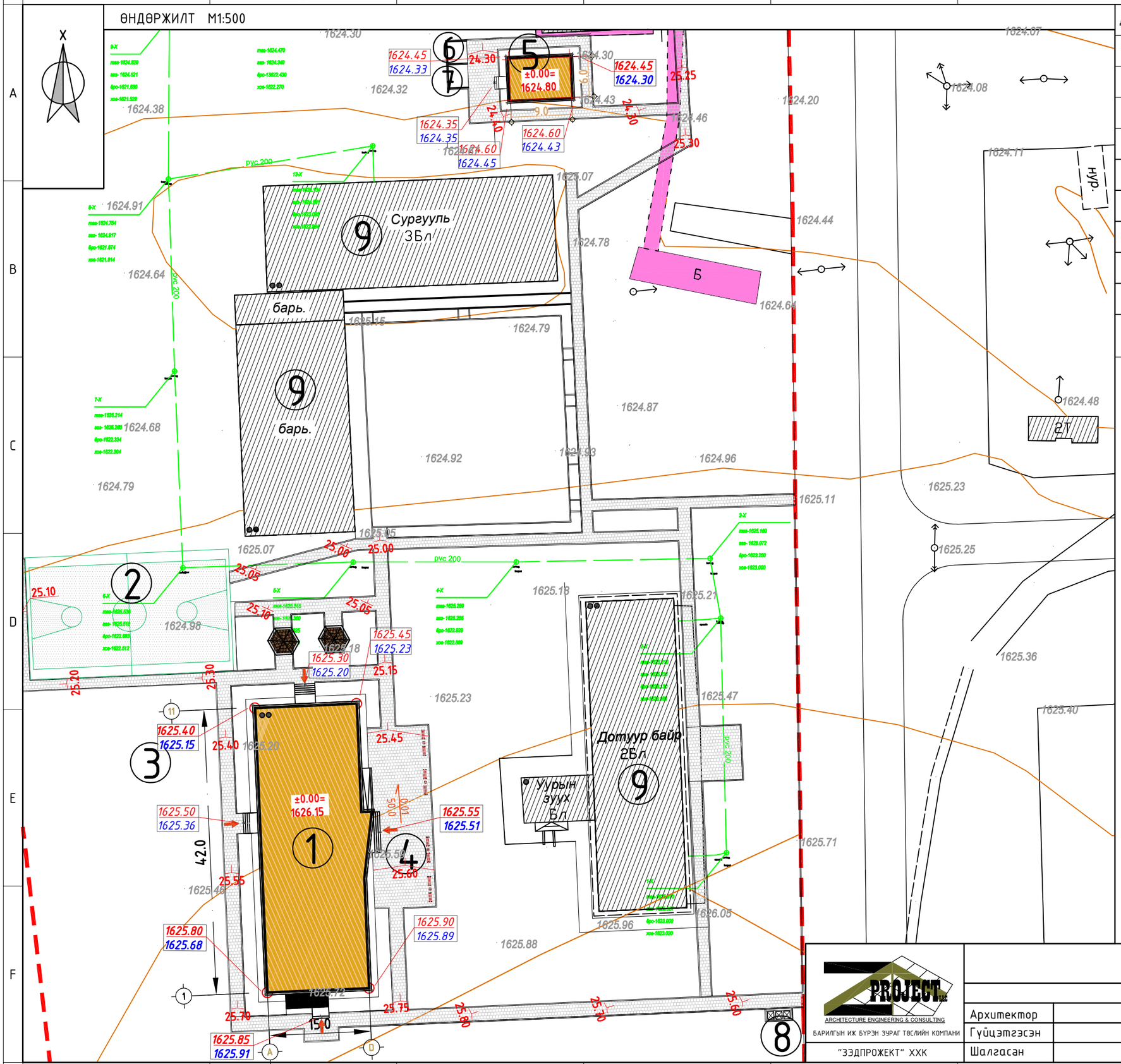

Д/Д	ТОДОРХОЙЛОЛТ	ТАЙЛБАР
1.	Төлөвлөж буй барилга	Төлөвлөж буй
2.	Сагсан бөмбөгийн талбай	Одоо байгаа
3.	Ногоон байгууламж	Төлөвлөж буй
4.	Тохижуулсан талбай	Төлөвлөж буй
5.	Халаалтын зуух	Төлөвлөж буй
6.	Үнс асгах хэсэг	Төлөвлөж буй
7.	Хатуу түлш буулгах хэсэг	Төлөвлөж буй
8.	Ахуйн хог хаягдал түр хадгалах цэг	Төлөвлөж буй
9.	Зэргэлдээх барилга байгууламж	Одоо байгаа

ТАНИХ ТЭМДЭГЛЭГЭЭ

- Төлөвлөж буй барилга, байгууламж
- Төлөвлөж буй авто зам
- Төлөвлөж буй явган хүний зам
- Төлөвлөж буй авто зогсоол
- Төлөвлөж буй ногоон байгууламж
- Архитектур төлөвлөлтийн даалгаврын схемийн хил хязгаар
- Одоо байгаа барилга
- Одоо байгаа нураах барилга байгууламж
- Бохир усны шугам
- Дулааны шугам
- Цэвэр усны шугам
- Цахилгааны шугам
- 1-р давхрын шалны төвшин
- Төлөвлөсөн өндөр / Одоо байгаа өндөр
- Хар горизонталь
- Улаан горизонталь

ARCHITECTURE ENGINEERING & CONSULTING
БАРИЛГЫН ИЖ БҮРЭН ЗУРАГ ТӨСЛИЙН КОМПАНИ
"ЗЭДПРОЖЕКТ" ХХК

"100 ХҮҮХДИЙН ДОТУУР БАЙРНЫ БАРИЛГА"
Байршил: Архангай аймаг Төвшрүүлэх сум

ӨНДӨРЖИЛТ

Ye шат: АЖЛЫН ЗУРАГ					
Архитектор		Г.Мөнх-Алдар	Масштаб: М1:500	Дугаар: ЕТ-03	Хуудас: ЕТ-04
Гүйцэтгэсэн		Г.Мөнх-Алдар			
Шалгасан		Б.Батнасан	ЕГ Шифр: ЗП-24-10-193	ТГ Шифр:	Огноо: 2024

А3

ЗАМ ТАЛБАЙ М1:500

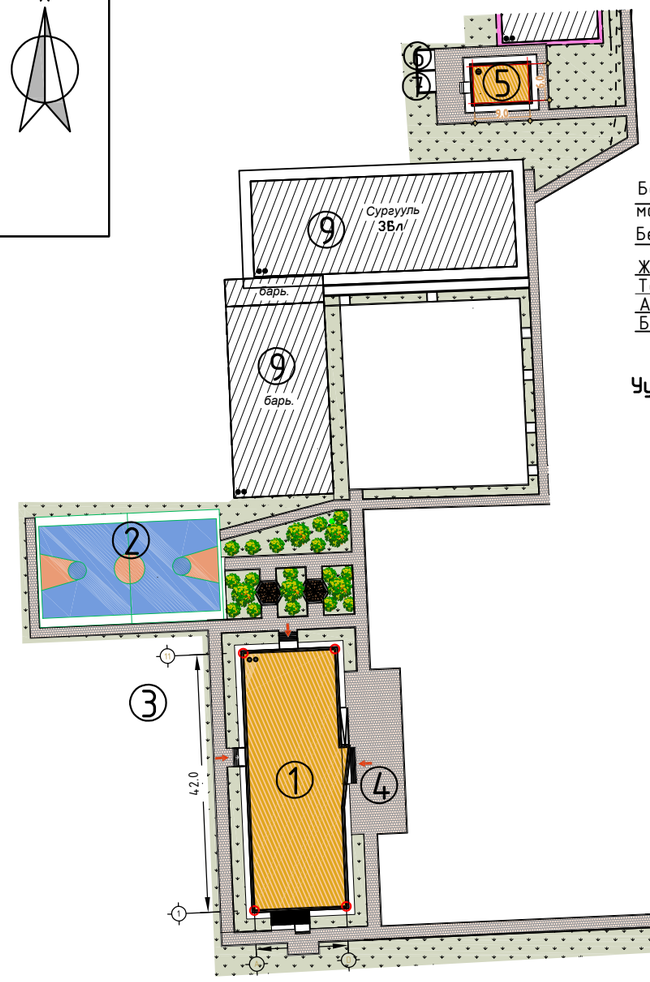

Огтлол 1-1

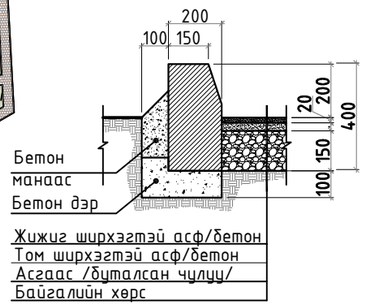

Огтлол 2-2

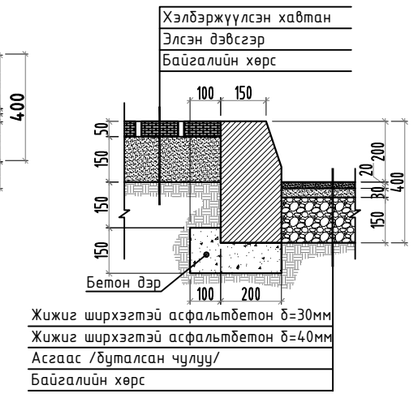

Огтлол 3-3

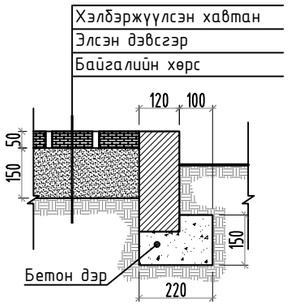

Үүлзвар хэсэгт хийх

Товгор хэсгийн өндөр 0.5см

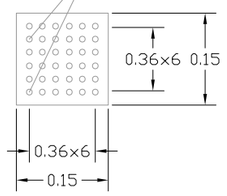

Зам талбайн огтлол

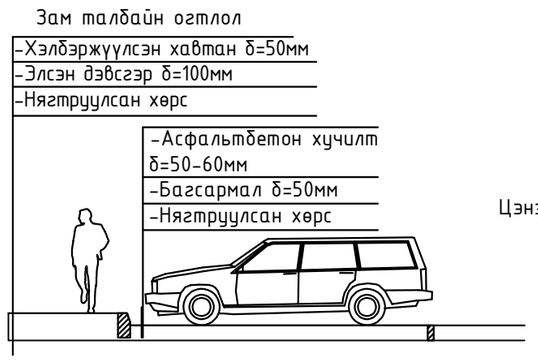

ГАДНА ГЭРЭЛ /НАРНЫ ЭРЧИМ ХҮЧЭЭР АЖИЛЛАДАГ ЛЕД/ М1:20

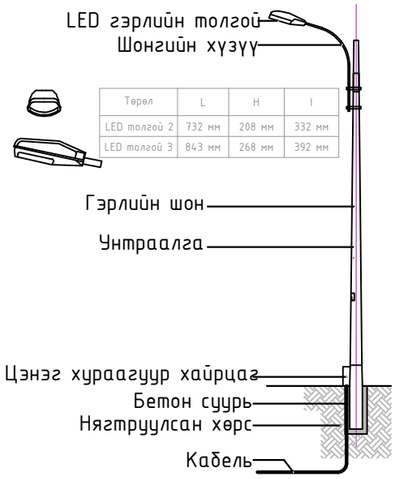

Төрөл	L	H	I
LED толгой 2	732 мм	208 мм	332 мм
LED толгой 3	843 мм	268 мм	392 мм

Явган замын хэсэг М1:100

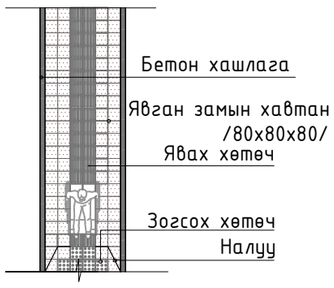

Явган замын үүлзвар хэсэг М1:100

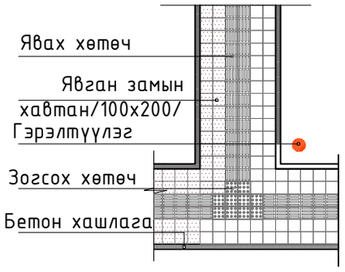

БУТ СӨӨГ ТАРИХ

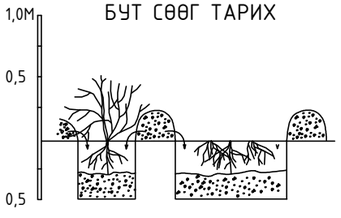

Тайлбар:
Бут сөөгөнд голчоороо 40-50 см, гүнээрээ 40 см нүх ухаж бэлтгэнэ. Хайрга чулуутай хөрсийг зөөж зайлуулан ханыг тэгшлэнэ. Уржил шил мууташ чулуу хайрагатай хөрсөнд бут сөөгийг тарьж суулгахдаа хар шороон хөрсийг бэлтгэж, яг тарих үед хэрэглэх элс хар шорооог нүхнийхээ ойр ойролж бэлтгэнэ. Мод, бут, сөөгний төрлийг сонгохдоо захиалагчийн хүсэлтийг харгалзахаас гадна тухайн хөрсөнд тохиромжтой төрөл зүйлийг сонгож мэргэжлийн байгууллагаар хийж гүйцэтгүүлэн бусад талбайг зүлэгжүүлнэ.

Тайлбар:
- Гэрэлтүүлэгч нь 50 Вт-ын LED ламптай /50000 цаг/, үс чийгнээс хамгаалагдсан байна.
- Нарны дэлгэц - 170Вт /моно кристалл/
- Цэнэг хураагуур нь дулаалгатай хайрцаг байна.
- Гэрэл нь бүрэн автоматаар ажиллана.
- Гэрэлийн асах нөөц 3 хоногоос багагүй байна.
- Нарны зайн батрейн чадал 170Вт /Аккумляторын багтаамж - 200А/ Ч-с багагүй, цэнгийн гүйдэл 20А, Лампын чадал - 50 Вт.

Д/Д	ТОДОРХОЙЛОЛТ	ТАЙЛБАР
1.	Төлөвлөж буй барилга	Төлөвлөж буй
2.	Сагсан бөмбөгийн талбай	Одоо байгаа
3.	Ногоон байгууламж	Төлөвлөж буй
4.	Тохижуулсан талбай	Төлөвлөж буй
5.	Халаалтын зуух	Төлөвлөж буй
6.	Унс асгах хэсэг	Төлөвлөж буй
7.	Хатуу түлш буулгах хэсэг	Төлөвлөж буй
8.	Ахуйн хог хаягдал түр хадгалах цэг	Төлөвлөж буй
9.	Зэргэлдээх барилга байгууламж	Одоо байгаа

ТАНИХ ТЭМДЭГ:

- Төлөвлөж буй барилга
- Төлөвлөж буй явган хүний зам, талбай
- Төлөвлөж буй ногоон байгууламж
- Төлөвлөж буй гадна гэрэл
- Төлөвлөж буй гадна сандал

МОД ТАРИХ

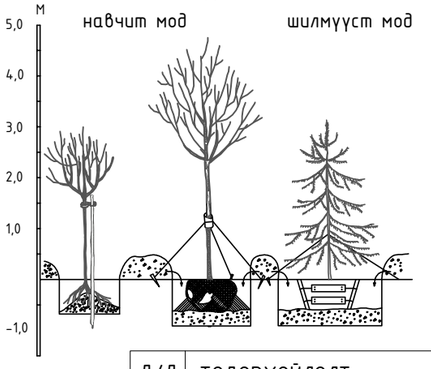

Модонд голчоороо 70-80 см, гүнээрээ 50-60см нүх ухаж бэлдэнэ. Суулгацыг суулгахдаа хар шороо 50%, элс 30%, хөх буюу 20% хувиар тооцно. Өндөр нь 1.8 м-ээс дээш модонд модны тулгуур бэхэлгээг зайлшгүй хийх шаардлагатай.

Д/Д	ТОДОРХОЙЛОЛТ:	ТАЛБАЙ/ШИРХЭГ
1	Явган замын талбай	1378.70м2
2	Явган замын хашлага	758.63м2
3	Барилгажих талбай	684м2
4	Төлөвлөж буй гадна гэрэл	25ш
5	Төлөвлөж буй мод	130ш
6	Төлөвлөж буй гадна сандал	8ш
7	Төлөвлөж буй хогийн сав	4ш
8	Цэцэрлэгжүүлэх талбай	5500 м2

"100 ХҮҮХДИЙН ДОТУУР БАЙРНЫ БАРИЛГА"
Байршил: Архангай аймаг Төвшрүүлэх сум

ЗАМ ТАЛБАЙ

Үе шат: АЖЛЫН ЗУРАГ

Архитектор		Г.Мөнх-Алдар	Масштаб: М1:500	Дугаар: ЕТ-04	Хуудас: ЕТ-04
Гүйцэтгэсэн		Г.Мөнх-Алдар			
Шалгасан		Б.Батнасан	ЕГ Шифр: ЗП-24-10-193	ТГ Шифр:	Огноо: 2024

PROJECT plus
ARCHITECTURE ENGINEERING & CONSULTING
БАРИЛГЫН ИЖ БҮРЭН ЗУРАГ ТӨСЛИЙН КОМПАНИ
"ЗЭДПРОЖЕКТ" ХХК

А3

1-Р ДАВХРЫН БАЙГУУЛАЛТ

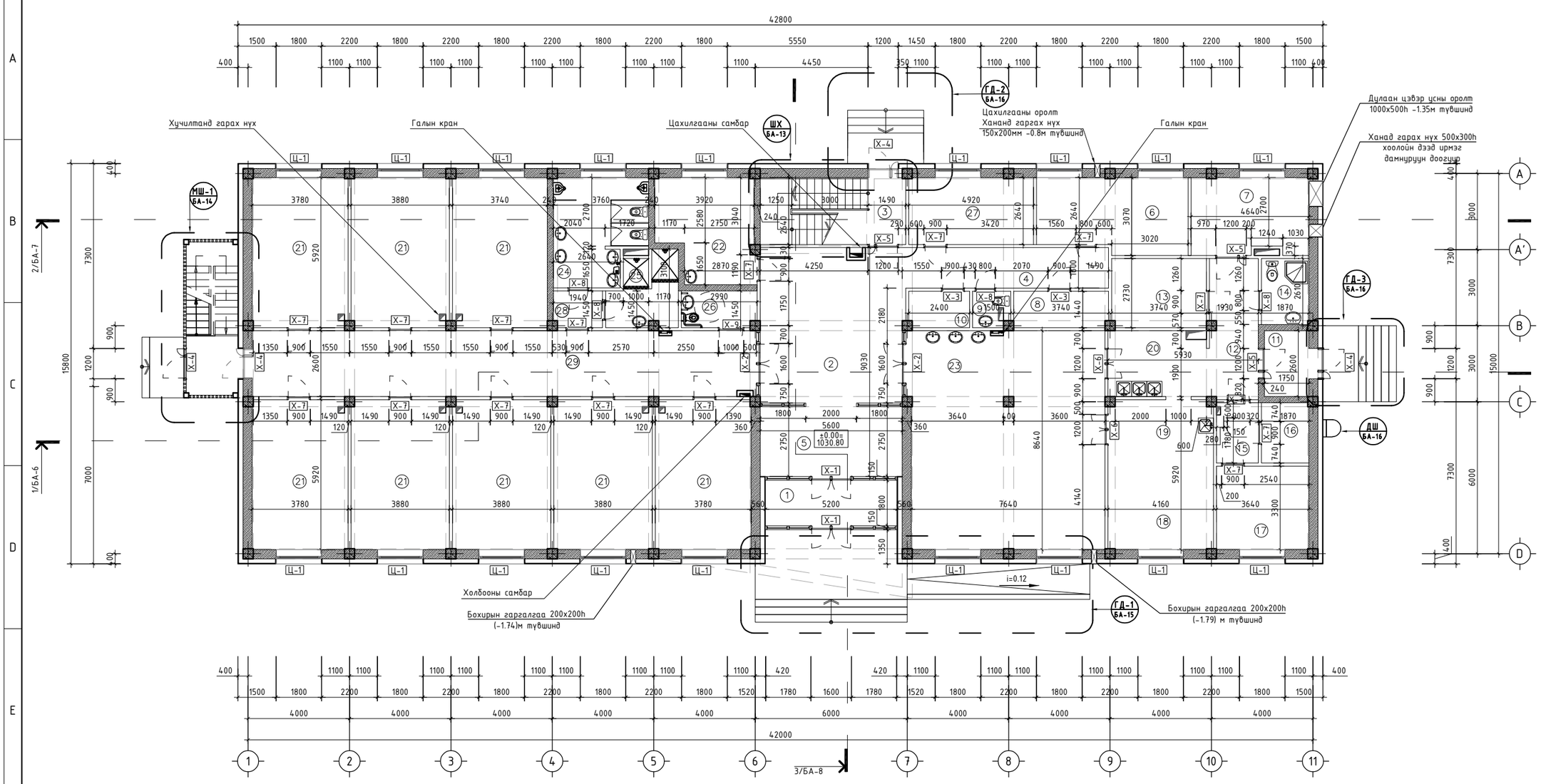

ТАЙЛБАР

Хэмжээнд шавардлагыг оруулаагүй болно. Шатны хонгил, а/ц/өрөөг сурагчдын өрөөнөөс тусгаарлах хана 240мм байх ба бусад бүх хана 120мм тоосгон өрлөг байна. Бүх дулаалгын материал:

чулуун хөвөн дулаалга 150мм байна

-Дээврийн байгуулалттай хамт үз /БА-5/
-Огтлолуудтай хамт үз. /БА-6-8/
-Нүүр талуудтай хамт үз. /БА-9-12/
-Шатны хэсэглэлийг БА-13-с үз.
-Гадна довжооны хэсэглэлийг БА-15-с үз.
-Дээвэр гарах шатыг БА-16-с үз
-Гадна хананы бүтцийг БА-20-с үз.
- Хамар хана, шалны тодорхойлолтыг БА-21-с үз.
- Хаалга цонхны түүврийг БА-22-үз.

ТАНИХ ТЭМДЭГ

ХБ 21х9	Хаалга цонхны дугаар
12	Өрөөний дугаар
	Огтлол
10.00	Түвшин

ХАНЫН ТОДОРХОЙЛОЛТ

№	Таних тэмдэг	Ханын төрөл
1		Төмөр бетон багана
2		Хөнгөн блок хана δ=360мм
3		Метал хавтан
4		Чулуун хөвөн дулаалга δ=150мм

НҮХНИЙ ТЭМДЭГЛЭГЭЭ

№	Таних тэмдэг	Тайлбар
1	Ц-1	1900мм-1800мм Цонх
2	Х-1	2100мм-1600мм Хаалга
3	Х-2	2100мм-1600мм Хаалга
4	Х-3	2100мм-900мм Хаалга
5	Х-4	2100мм-1200мм Хаалга
6	Х-5	2100мм-1200мм Хаалга
7	Х-6	2100мм-1200мм Хаалга
8	Х-7	2100мм-900мм Хаалга
9	Х-8	2100мм-800мм Хаалга
10		Хананд нүх
11		Хучилтанд нүх

ЗӨВШӨӨРӨЛЦСӨН

ББ	Б.Баасанжаргал
ХАС	Г.Наранболор
ЦБУ	Б.Тунгалаг
ХТ,ДГ	Г.Эрхэмбаяр
ХД	Г.Отгонжаргал

Д/Ө	Огноо	Засвар өөрчлөлт

Өрөөний тодорхойлолт

Өрөөний дугаар	Өрөөний нэр	Талбай	Шал
Давхрын талбай /тэнхлэгээр/		630.00м2	
Давхрын цэвэр талбай		568.42м2	
1	Гонх	4.68	чулуу
2	Үүдний хэсэг	35.03	чулуу
3	Шатны хонгил	15.2	чулуу
4	Коридор	13.02	хулдаас
5	Уулзалтын хэсэг	15.40	паркет
6	Ажилчдын өрөө	17.00	паркет
7	Нөөцийн сав/узель	23.71	р/будаг
8	Цахилгааны өрөө	5.34	р/будаг
9	Ажилчдын а/ө/ц/өрөө	2.0	керамик
10	Холбооны өрөө	3.57	паркет
11	Гонх	4.54	чулуу
12	Коридор	9.87	керамик
13	Хувцас солих өрөө	10.17	паркет
14	А/ц/өрөө	4.87	керамик
15	Коридор	3.92	керамик
16	Махны агуулах	4.44	керамик
17	Ногооны агуулах	12.01	керамик
18	Халуун цех	15.18	керамик
19	Бэлтгэх хэсэг	9.26	керамик
20	Угаалга	11.11	керамик
21	**5 сурагчдын өрөө /эр/ 22.8х8**	182.4	мод
22	Эмчийн өрөө	14.71	паркет
23	Хооллох танхим	66.88	чулуу
24	Ариун цэврийн өрөө **/эр/**	14.34	керамик
25	Душ, угаалга	7.07	керамик
26	ХБИ ариун цэврийн өрөө	4.25	керамик
27	Индүүдлэгийн өрөө	12.97	керамик
28	Коридор	2.74	керамик
29	Коридор	51.71	керамик

"100 ХҮҮХДИЙН ДОТУУР БАЙРНЫ БАРИЛГА"
Байршил: Архангай аймаг Төвшрүүлэх сум

1-р давхрын байгуулалт				Үе шат: АЖЛЫН ЗУРАГ	
Архитектор		Г.Мөнх-Алдар	Масштаб: М1:100	Дугаар: БА-03	Хуудас: БА-25
Гүйцэтгэсэн		Г.Мөнх-Алдар	ЕГ Шифр: ЗП-24-10-193	ТГ Шифр:	Огноо: 2024
Шалгасан		Б.Батнасан			

"ЗЭДПРОЖЕКТ" ХХК

A2

2-Р ДАВХРЫН БАЙГУУЛАЛТ

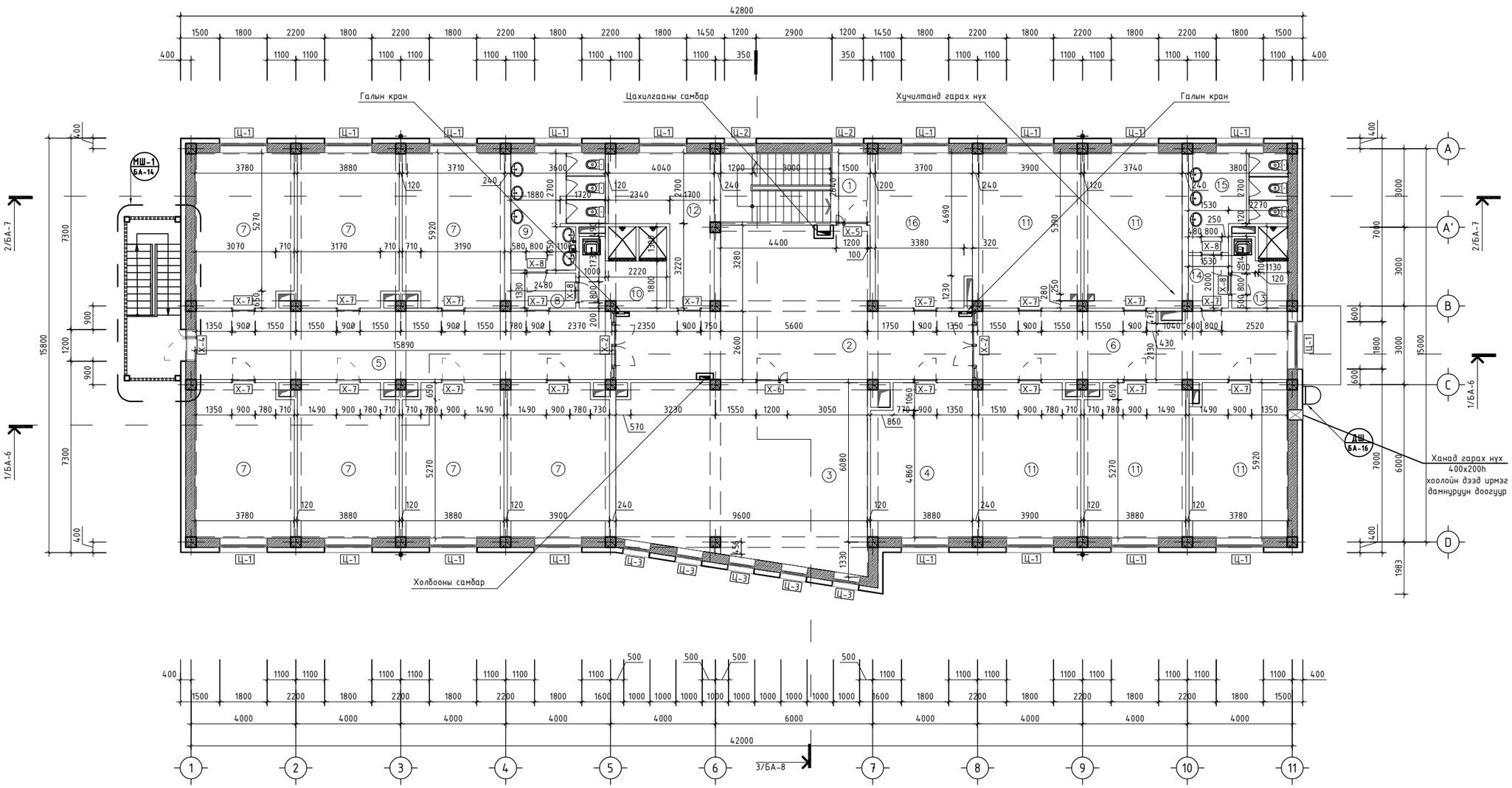

ТАЙЛБАР

Хэмжээнд шаардлагыг оруулаагүй болно.
Шатны хонгил, д/ц/өрөөг сураг чадын өрөөнөөс тусгаарлах хана 240мм байх ба бусад бүх хана 120мм тоосгон өрлөг байна.
Бүх дулаалгын материал:
чулуун хөвөн дулаалга 150мм байна
-Дээврийн байгууламтай хамт уз /БА-5/
-Орголуудтай хамт уз. /БА-6-8/
-Нүүр талуудтай хамт уз. /БА-9-12/
-Шатны хэсэглэлийг БА-13-с уз.
-Гадна доожоны хэсэглэлийг БА-15-с уз.
-Дээвэр гарах шатыг БА-16-с уз
-Гадна хананы бүтцийг БА-20-с уз.
- Хамар хана, шалны тодорхойлолтыг БА-21-с уз.
- Хаалга цонхны түүврийг БА-22-уз.

ТАНИХ ТЭМДЭГ

- Х5 21х9 — Хаалга цонхны дугаар
- Ц1 — Өрөөний дугаар
- Оргол
- Түвшин

ХАНЫН ТОДОРХОЙЛОЛТ

№	Таних тэмдэг	Ханын төрөл
1		Төмөр бетон багана
2		Хөнгөн блок хана δ=360мм
3		Метал хаалт
4		Чулуун хөвөн дулаалга δ=150мм

НҮХНИЙ ТЭМДЭГЛЭГЭЭ

№	Таних тэмдэг	Тайлбар
1	Ц-1	1900мм-1800мм Цонх
2	Ц-2	1900мм-1200мм Цонх
3	Ц-3	1900мм-1000мм Цонх
4	Х-1	2100мм-1600мм Хаалга
5	Х-2	2100мм-1600мм Хаалга
6	Х-3	2100мм-900мм Хаалга
7	Х-4	2100мм-1200мм Хаалга
8	Х-5	2100мм-1200мм Хаалга
9	Х-6	2100мм-1200мм Хаалга
10	Х-7	2100мм-900мм Хаалга
11	Х-8	2100мм-800мм Хаалга
13		Ханадаг нүх
14		Хуучлагдах нүх

ЗӨВШӨӨРӨЛЦСӨН

ББ	Б.Баасанжаргал	
ХАС	Г.Наранболор	
ЦБЧ	Б.Тунгалаг	
ХТ,ДГ	Г.Эрхэмбаяр	
ХД	Г.Отгонжаргал	

Д/д	Огноо	Засвар өөрчлөлт

Өрөөний тодорхойлолт

Өрөөний дугаар	Өрөөний нэр	Талбай	Шал
Давхрын талбай /тэнхлэгээр/		637.6м2	
Давхрын цэвэр талбай		571.23м2	
1	Шатны хонгил	15.04	Чулуу
2	Коридор	54.01	хулдаас
3	Номын сан	63.27	паркет
4	Хүүхэд хөгжлийн өрөө	22.04	хивсэнцэр
5	Коридор	41.31	хулдаас
6	Коридор	30.49	хулдаас
7	5 сураг чдын өрөө /эм/ 21.9х7	153.3	мод
8	Коридор	3.29	хулдаас
9	Ариун цэврийн өрөө /эм/	14.03	керамик
10	Душ, угаалга /эм/	6.13	керамик
11	5 сураг чдын өрөө /эм/ 21.9х5	109.5	мод
12	Индүүдлэгийн өрөө	16.25	керамик
13	Душ, угаалга /эм/	6.16	керамик
14	Коридор	3.01	хулдаас
15	Ариун цэврийн өрөө /эм/	11.93	керамик
16	Багшийн өрөө	21.47	паркет

ARCHITECTURE ENGINEERING & CONSULTING
БАРИЛГЫН ИЖ БҮРЭН ЗӨВЛӨГӨӨ ТӨЛӨӨЛӨН КОМПАНИ
"ЗЭДПРОЖЕКТ" ХХК

"100 ХҮҮХДИЙН ДОТУУР БАЙРНЫ БАРИЛГА"
Байршил: Архангай аймаг Тэвшүүлэх сум

2-р давхрын байгууллалт

Ye шат: АЖЛЫН ЗУРАГ

Архитектор		Г.Мөнх-Алдар	Масштаб: М1:100	Дугаар: БА-04	Хуудас: БА-25
Гүйцэтгэсэн		Г.Мөнх-Алдар	ЕГ Шифр: ЗП-24-10-193	ТГ Шифр:	Огноо: 2024
Шалгасан		Б.Батнасан			

ДЭЭВРИЙН БАЙГУУЛАЛТ

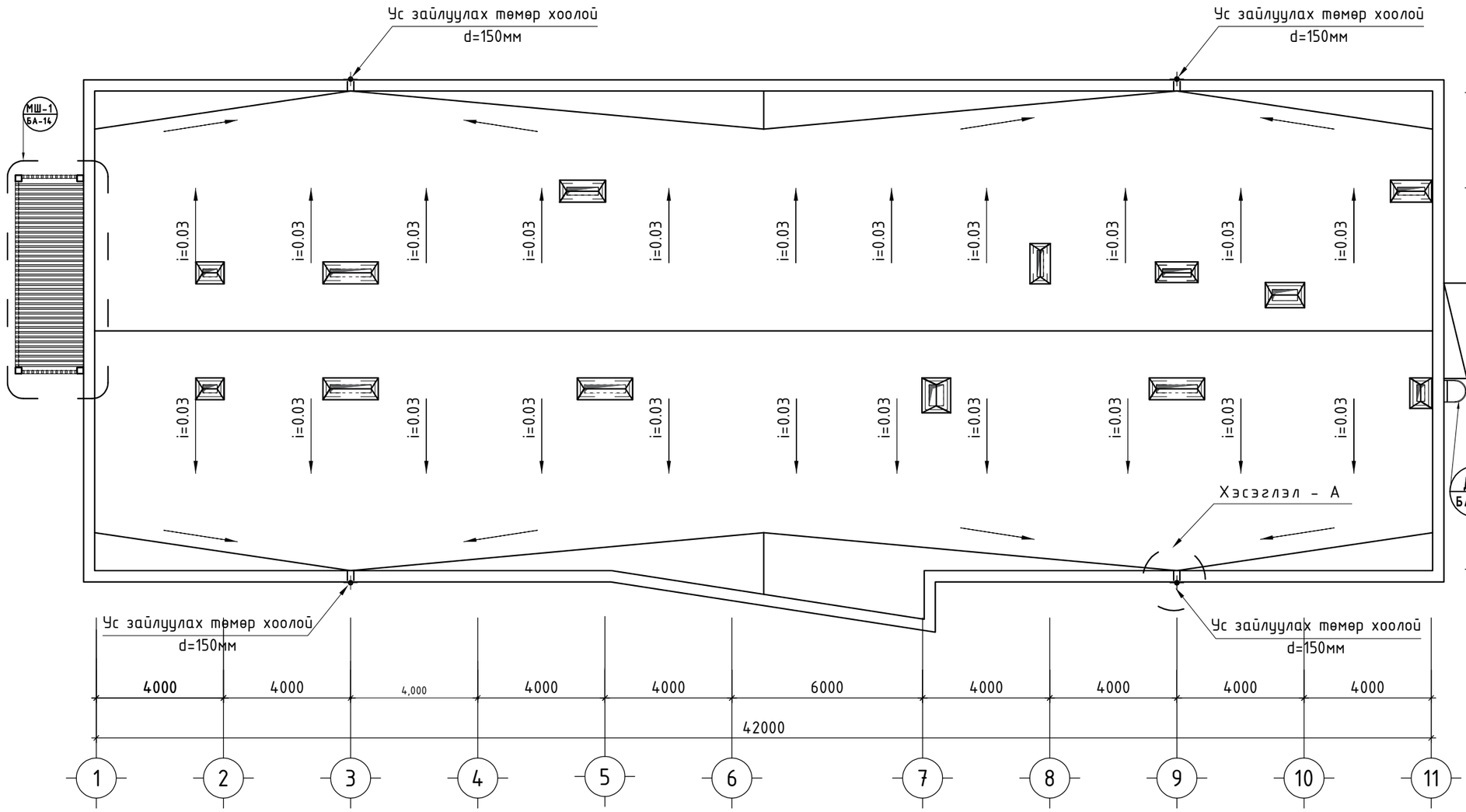

Салхижуулалтын хоолой

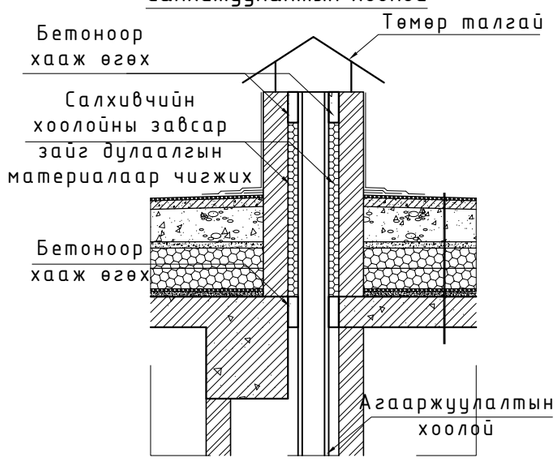

Хэсэглэл-А

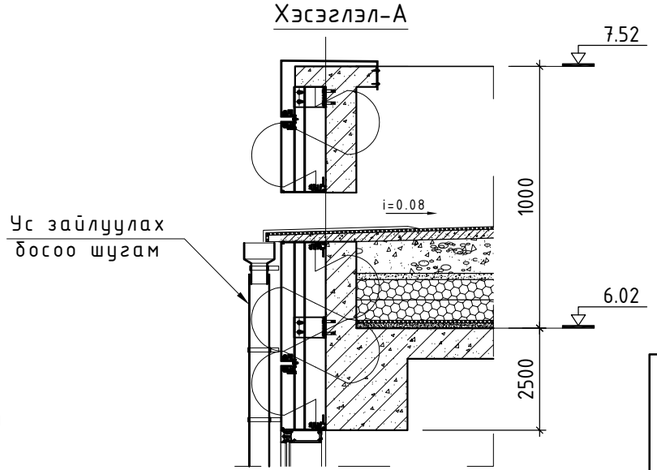

Бүх дээврийн бүтэц
-Ус тусгаарлагч /Мембран/
-Тортой бетон тэгшилгээ δ=100мм
-XPS хөөсөн дулаалга δ=200мм
-Ус тусгаарлагч /Мембран/
-Тортой бетон тэгшилгээ δ=70мм
-Керамзит налуулга δ=30-150мм
-Ус тусгаарлагч /Sika Sarnafi/
-Төмөр бетон хучилт δ=150мм

Д/д	Огноо	Засвар өөрчлөлт	

ARCHITECTURE ENGINEERING & CONSULTING
БАРИЛГЫН ИЖ БҮРЭН ЗӨВЛӨГӨӨ ТӨСЛИЙН КОМПАНИ
"ЗЭДПРОЖЕКТ" ХХК

"100 ХҮҮХДИЙН ДОТУУР БАЙРНЫ БАРИЛГА"
Байршил: Архангай аймаг Төвшрүүлэх сум

Дээврийн байгуулалт				Үе шат: АЖЛЫН ЗУРАГ	
Архитектор		Г.Мөнх-Алдар	Масштаб: М1:150	Дугаар: БА-05	Хуудас: БА-25
Гүйцэтгэсэн		Г.Мөнх-Алдар			
Шалгасан		Б.Батнасан	ЕГ Шифр: ЗП-24-10-193	ТГ Шифр:	Огноо: 2024

ОГТЛОЛ 1-1

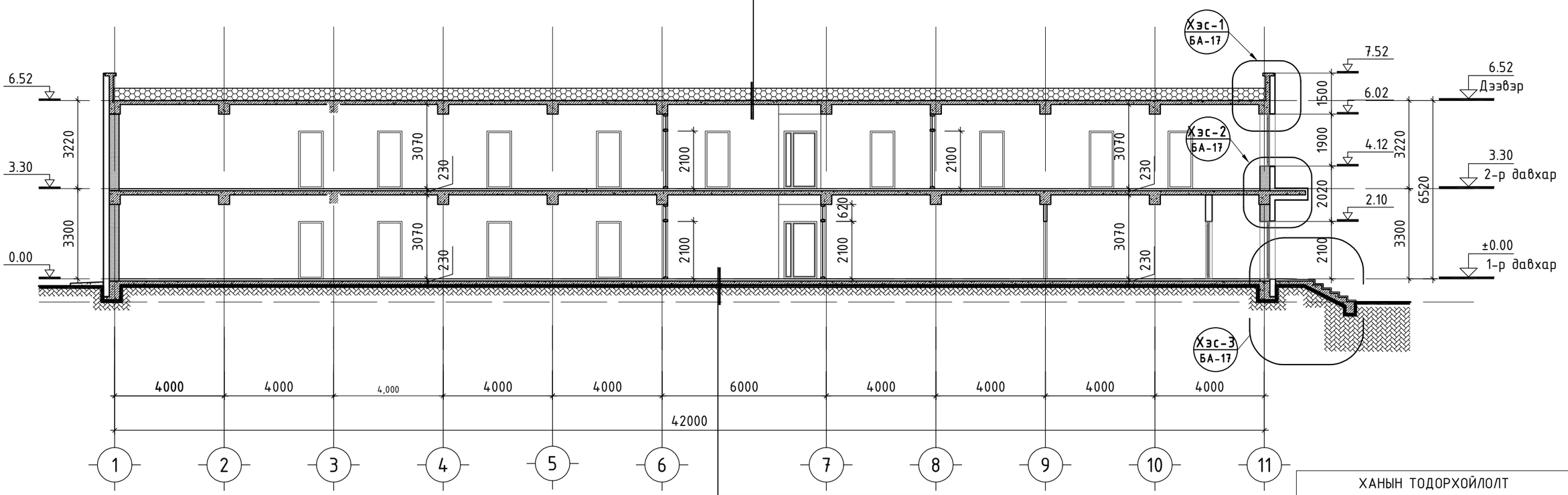

ХАНЫН ТОДОРХОЙЛОЛТ

№	Таних тэмдэг	Ханын төрөл
1		Төмөр бетон багана
2		Хөнгөн блок хана δ=360мм
3		Метал хавтан
4		Чулуун хөвөн дулаалга δ=150мм

Д/д	Огноо	Засвар өөрчлөлт

ТАЙЛБАР

- Байгууламттай үз. /БА-3-4/
- Нүүр талуудтай хамт үз. /БА-9-12/
- Хэсэглэлүүдийн хамт үз. /БА-16-18/

PROJECT LLC
ARCHITECTURE ENGINEERING & CONSULTING
БАРИЛГЫН ИЖ БҮРЭН ЗӨВЛӨГӨӨ ТӨСЛИЙН КОМПАНИ
"ЗЭДПРОЖЕКТ" ХХК

"100 ХҮҮХДИЙН ДОТУУР БАЙРНЫ БАРИЛГА"
Байршил: Архангай аймаг Төвшрүүлэх сум

Огтлол 1-1				Үе шат:	АЖЛЫН ЗУРАГ
Архитектор		Г.Мөнх-Алдар	Масштаб: М1:150	Дугаар: БА-06	Хуудас: БА-25
Гүйцэтгэсэн		Г.Мөнх-Алдар			
Шалгасан		Б.Батнасан	ЕГ Шифр: ЗП-24-10-193	ТГ Шифр:	Огноо: 2024

А3

ОГТЛОЛ 3-3

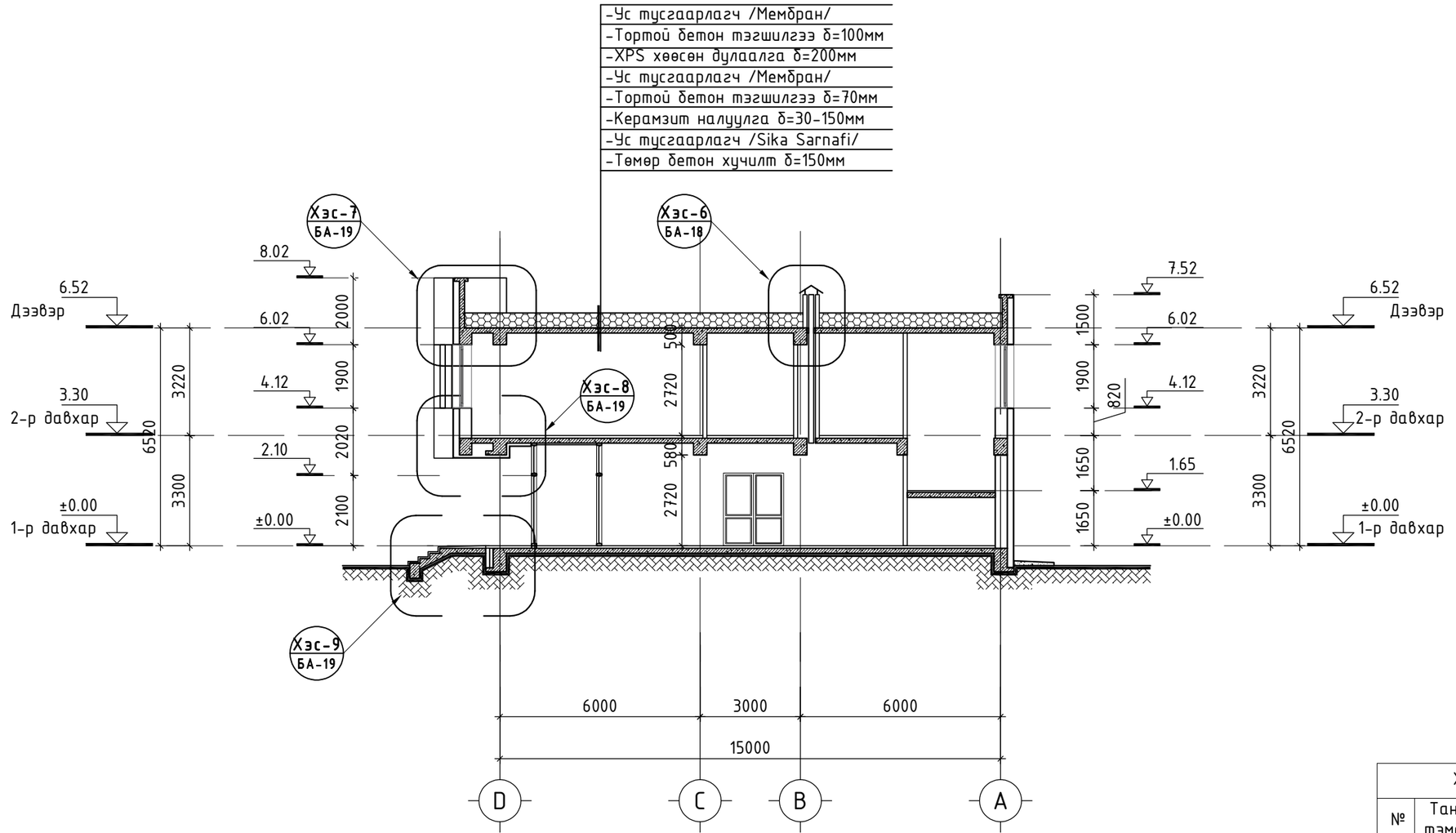

ХАНЫН ТОДОРХОЙЛОЛТ		
№	Таних тэмдэг	Ханын төрөл
1		Төмөр бетон багана
2		Хөнгөн блок хана δ=360мм
3		Метал хавтан
4		Чулуун хөвөн дулаалга δ=150мм

Д/д	Огноо	Засвар өөрчлөлт

ТАЙЛБАР

- Байгуулалттай үз. /БА-3-4/
- Нүүр талуудтай хамт үз. /БА-9-12/
- Хэсэглэлүүдийн хамт үз. /БА-16-18/

PROJECT LLC
ARCHITECTURE ENGINEERING & CONSULTING
БАРИЛГЫН ИЖ БҮРЭН ЗӨВӨЛ ТӨСЛИЙН КОМПАНИ
"ЗЗДПРОЖЕКТ" ХХК

"100 ХҮҮХДИЙН ДОТУУР БАЙРНЫ БАРИЛГА"
Байршил: Архангай аймаг Төвшрүүлэх сум

Огтлол 3-3				Үе шат: АЖЛЫН ЗУРАГ	
Архитектор		Г.Мөнх-Алдар	Масштаб: М1:150	Дугаар: БА-08	Хуудас: БА-25
Гүйцэтгэсэн		Г.Мөнх-Алдар			
Шалгасан		Б.Батнасан	ЕГ Шифр: ЗП-24-10-193	ТГ Шифр:	Огноо: 2024

А3

ОГТЛОЛ 2-2

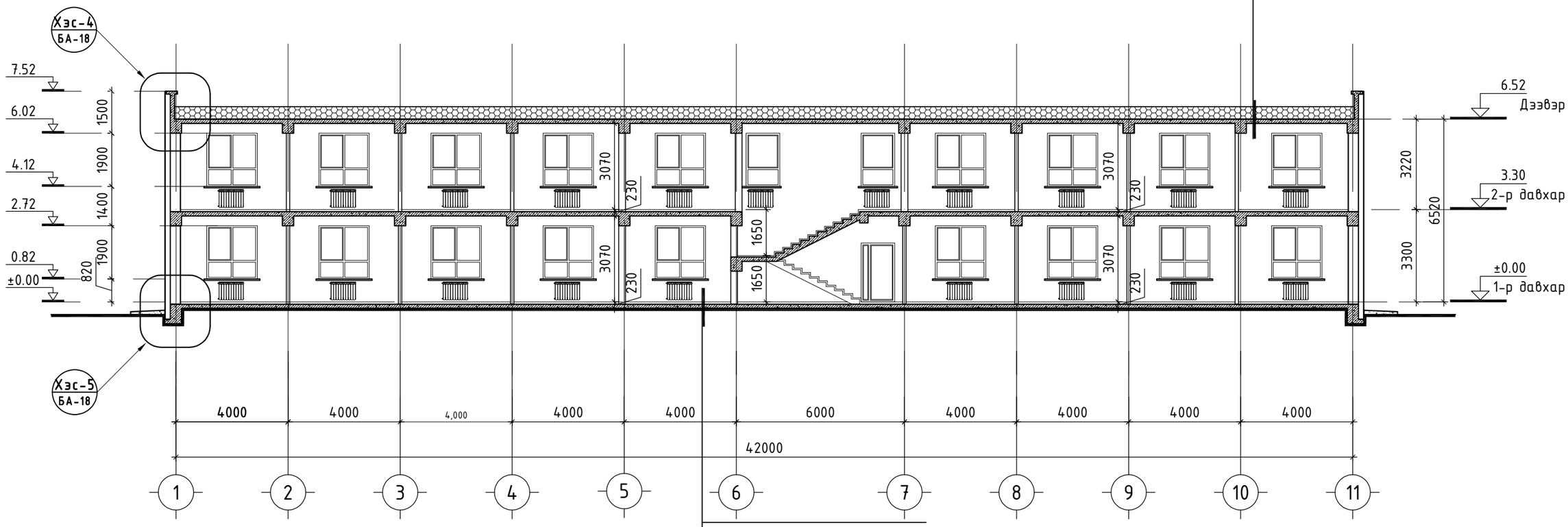

ХАНЫН ТОДОРХОЙЛОЛТ

№	Таних тэмдэг	Ханын төрөл
1		Төмөр бетон багана
2		Хөнгөн блок хана δ=360мм
3		Метал хавтан
4		Чулуун хөвөн дулаалга δ=150мм

Д/д	Огноо	Засвар өөрчлөлт

ТАЙЛБАР

- Байгууллалттай үз. /БА-3-4/
- Нүүр талуудтай хамт үз. /БА-9-12/
- Хэсэглэлүүдийн хамт үз. /БА-16-18/

ARCHITECTURE ENGINEERING & CONSULTING
БАРИЛГЫН ИЖ БҮРЭН ЗӨВӨЛ ТӨСЛИЙН КОМПАНИ
"ЗЭДПРОЖЕКТ" ХХК

"100 ХҮҮХДИЙН ДОТУУР БАЙРНЫ БАРИЛГА"
Байршил: Архангай аймаг Төвшрүүлэх сум

Огтлол 2-2				Үе шат:	АЖЛЫН ЗУРАГ
Архитектор		Г.Мөнх-Алдар	Масштаб: М1:150	Дугаар: БА-07	Хуудас: БА-25
Гүйцэтгэсэн		Г.Мөнх-Алдар			
Шалгасан		Б.Батнасан	ЕГ Шифр: ЗП-24-10-193	ТГ Шифр:	Огноо: 2024

А3

НҮҮР ТАЛ 1-11

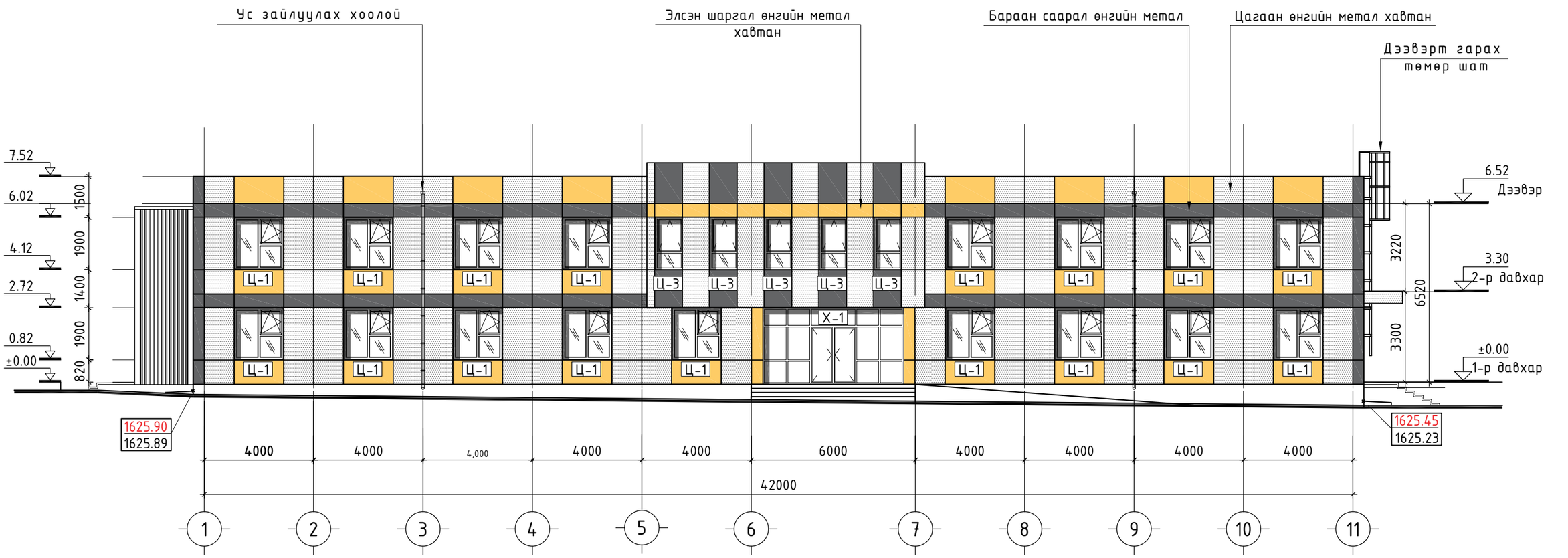

ӨНГӨНИЙ ТОДОРХОЙЛОЛТ

№	Таних тэмдэг	Материал өнгөний код
1		Цагаан өнгийн метал хавтан CMYK 0,0,0,0
2		Элсэн шаргал өнгийн метал хавтан CMYK 0,8,37,4
3		Бараан саарал өнгийн метал хавтан CMYK 0,0,0,54

Д/д	Огноо	Засвар өөрчлөлт

ARCHITECTURE ENGINEERING & CONSULTING
БАРИЛГЫН ИЖ БҮРЭН ЗУРАГ ТӨСЛИЙН КОМПАНИ
"ЗЭДПРОЖЕКТ" ХХК

"100 ХҮҮХДИЙН ДОТУУР БАЙРНЫ БАРИЛГА"
Байршил: Архангай аймаг Төвшрүүлэх сум

Нүүр тал 1-11				Үе шат:	АЖЛЫН ЗУРАГ
Архитектор		Г.Мөнх-Алдар	Масштаб: М1:150	Зургийн дугаар: БА-09	Хуудас: БА-25
Гүйцэтгэсэн		Г.Мөнх-Алдар	ЕГ Шифр: ЗП-24-10-193	ТГ Шифр:	Огноо: 2024
Шалгасан		Б.Батнасан			

А3

НҮҮР ТАЛ 11-1

ӨНГӨНИЙ ТОДОРХОЙЛОЛТ		
№	Таних тэмдэг	Материал өнгөний код
1		Цагаан өнгийн метал хавтан CMYK 0,0,0,0
2		Элсэн шаргал өнгийн метал хавтан CMYK 0,8,37,4
3		Бараан саарал өнгийн метал хавтан CMYK 0,0,0,54

Д/д	Огноо	Засвар өөрчлөлт

ARCHITECTURE ENGINEERING & CONSULTING
БАРИЛГЫН ИЖ БҮРЭН ЗУРАГ ТӨСЛИЙН КОМПАНИ
"ЗЭДПРОЖЕКТ" ХХК

"100 ХҮҮХДИЙН ДОТУУР БАЙРНЫ БАРИЛГА"
Байршил: Архангай аймаг Төвшрүүлэх сум

Нүүр тал 11-1

Үе шат: АЖЛЫН ЗУРАГ

Архитектор		Г.Мөнх-Алдар	Масштаб: М1:150	Зургийн дугаар: БА-10	Хуудас: БА-25
Гүйцэтгэсэн		Г.Мөнх-Алдар			
Шалгасан		Б.Батнасан	ЕГ Шифр: ЗП-24-10-193	ТГ Шифр:	Огноо: 2024

А3

НҮҮР ТАЛ A-D

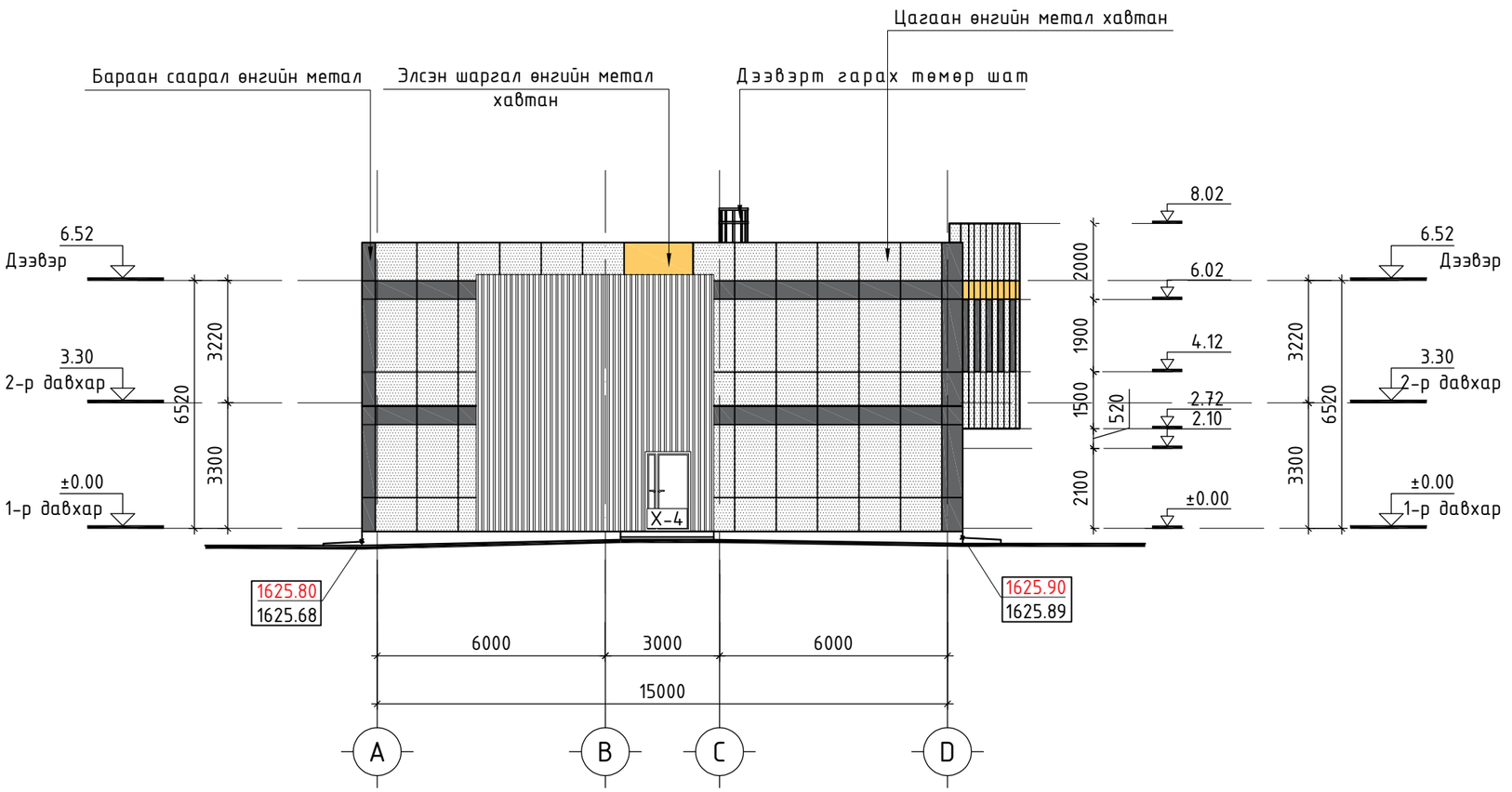

ӨНГӨНИЙ ТОДОРХОЙЛОЛТ		
№	Таних тэмдэг	Материал өнгөний код
1		Цагаан өнгийн метал хавтан CMYK 0,0,0,0
2		Элсэн шаргал өнгийн метал хавтан CMYK 0,8,37,4
3		Бараан саарал өнгийн метал хавтан CMYK 0,0,0,54

Д/д	Огноо	Засвар өөрчлөлт

ARCHITECTURE ENGINEERING & CONSULTING
БАРИЛГЫН ИЖ БҮРЭН ЗУРАГ ТӨСЛИЙН КОМПАНИ
“ЗЭДПРОЖЕКТ” ХХК

“100 ХҮҮХДИЙН ДОТУУР БАЙРНЫ БАРИЛГА”
Байршил: Архангай аймаг Төвшрүүлэх сум

Нүүр тал A-D				Үе шат:	АЖЛЫН ЗУРАГ
Архитектор		Г.Мөнх-Алдар	Масштаб: М1:150	Зургийн дугаар: БА-11	Хуудас: БА-25
Гүйцэтгэсэн		Г.Мөнх-Алдар	ЕГ Шифр: ЗП-24-10-193	ТГ Шифр:	Огноо: 2024
Шалгасан		Б.Батнасан			

A3

НҮҮР ТАЛ D-A

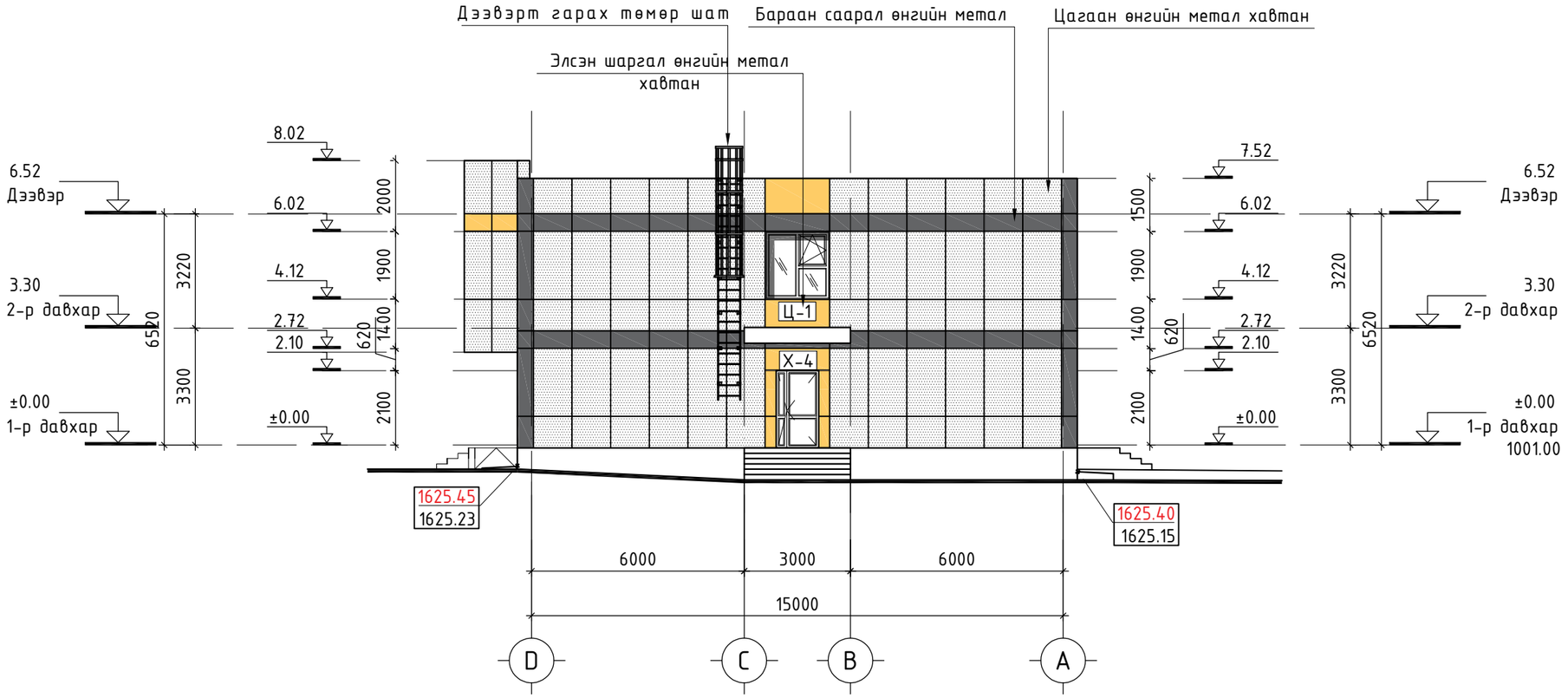

ӨНГӨНИЙ ТОДОРХОЙЛОЛТ		
№	Таних тэмдэг	Материал өнгөний код
1		Цагаан өнгийн метал хавтан CMYK 0,0,0,0
2		Элсэн шаргал өнгийн метал хавтан CMYK 0,8,37,4
3		Бараан саарал өнгийн метал хавтан CMYK 0,0,0,54

Д/д	Огноо	Засвар өөрчлөлт

ARCHITECTURE ENGINEERING & CONSULTING
БАРИЛГЫН ИЖ БҮРЭН ЗӨВЛӨГӨӨ ТӨСЛИЙН КОМПАНИ
"ЗЭДПРОЖЕКТ" ХХК

"100 ХҮҮХДИЙН ДОТУУР БАЙРНЫ БАРИЛГА"
Байршил: Архангай аймаг Төвшрүүлэх сум

Нүүр тал D-A				Үе шат:	АЖЛЫН ЗУРАГ
Архитектор		Г.Мөнх-Алдар	Масштаб: М1:150	Зургийн дугаар: БА-12	Хуудас: БА-25
Гүйцэтгэсэн		Г.Мөнх-Алдар			
Шалгасан		Б.Батнасан	ЕГ Шифр: ЗП-24-10-193	ТГ Шифр:	Огноо: 2024

А3

НҮҮР ТАЛ D-A

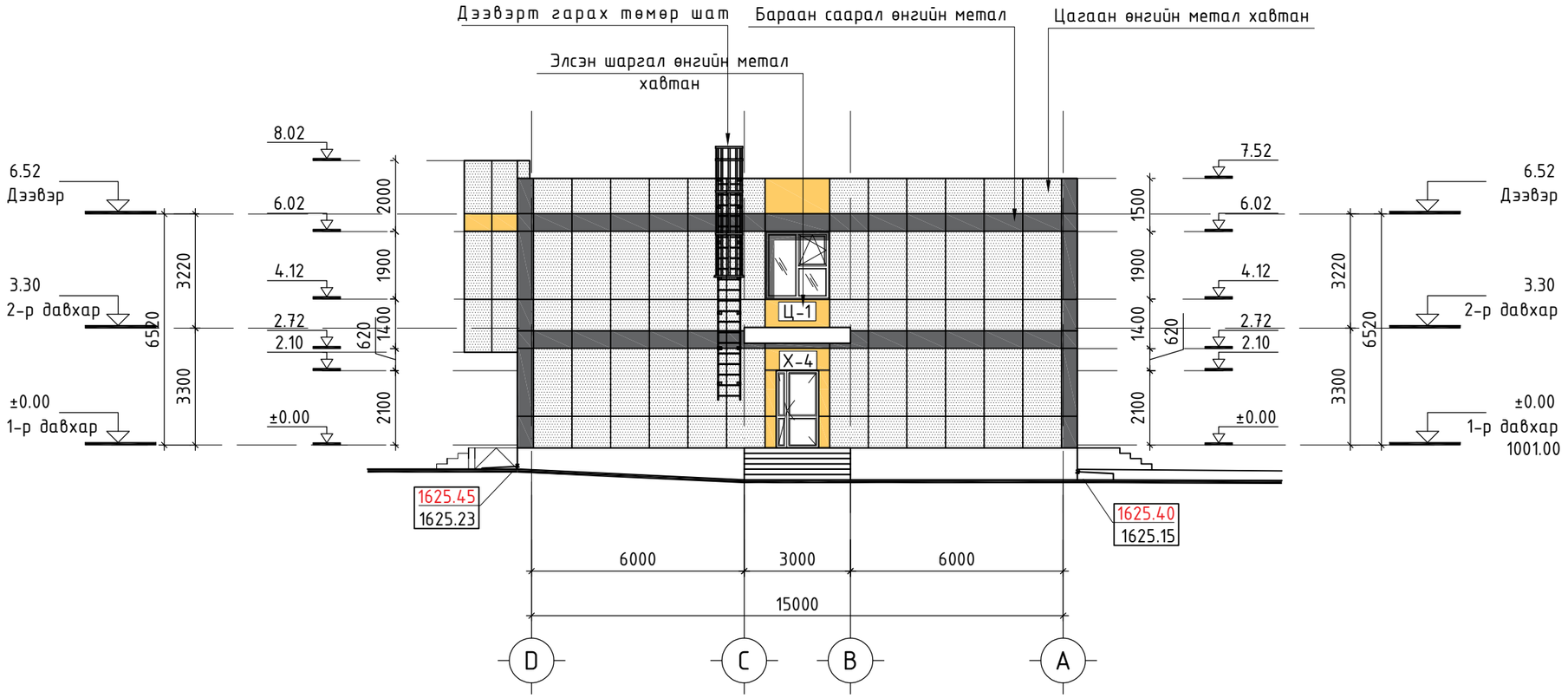

ӨНГӨНИЙ ТОДОРХОЙЛОЛТ		
№	Таних тэмдэг	Материал өнгөний код
1		Цагаан өнгийн метал хавтан CMYK 0,0,0,0
2		Элсэн шаргал өнгийн метал хавтан CMYK 0,8,37,4
3		Бараан саарал өнгийн метал хавтан CMYK 0,0,0,54

Д/д	Огноо	Засвар өөрчлөлт

ARCHITECTURE ENGINEERING & CONSULTING
БАРИЛГЫН ИЖ БҮРЭН ЗӨВЛӨГӨӨ ТӨСЛИЙН КОМПАНИ
"ЗЭДПРОЖЕКТ" ХХК

"100 ХҮҮХДИЙН ДОТУУР БАЙРНЫ БАРИЛГА"
Байршил: Архангай аймаг Төвшрүүлэх сум

Нүүр тал A-D

Үе шат: АЖЛЫН ЗУРАГ

Архитектор		Г.Мөнх-Алдар	Масштаб: М1:150	Зургийн дугаар: БА-12	Хуудас: БА-25
Гүйцэтгэсэн		Г.Мөнх-Алдар	ЕГ Шифр: ЗП-24-10-193	ТГ Шифр:	Огноо: 2024
Шалгасан		Б.Батнасан			

А3

ШАТНЫ ХЭСЭГЛЭЛ

1-р давхрын шатны хэсэгчилсэн байгуулалт М 1:100

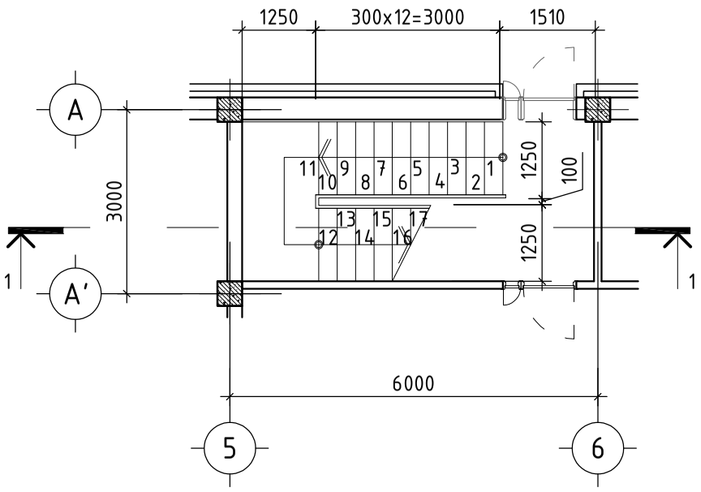

2-р давхрын шатны хэсэгчилсэн байгуулалт М 1:100

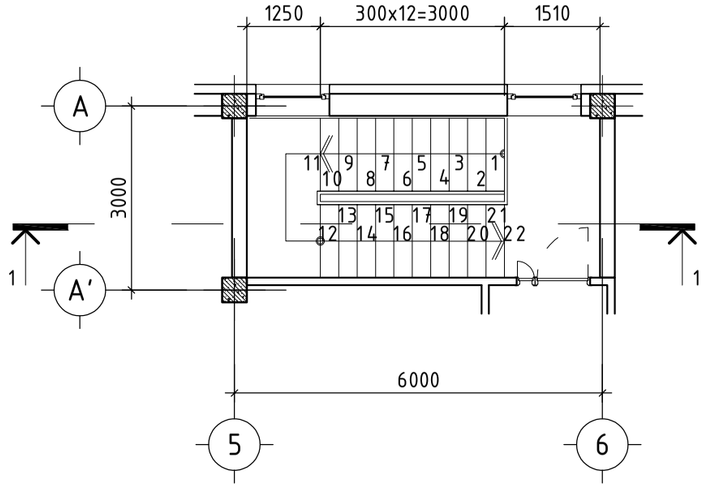

Огтлол 1-1 М 1:100

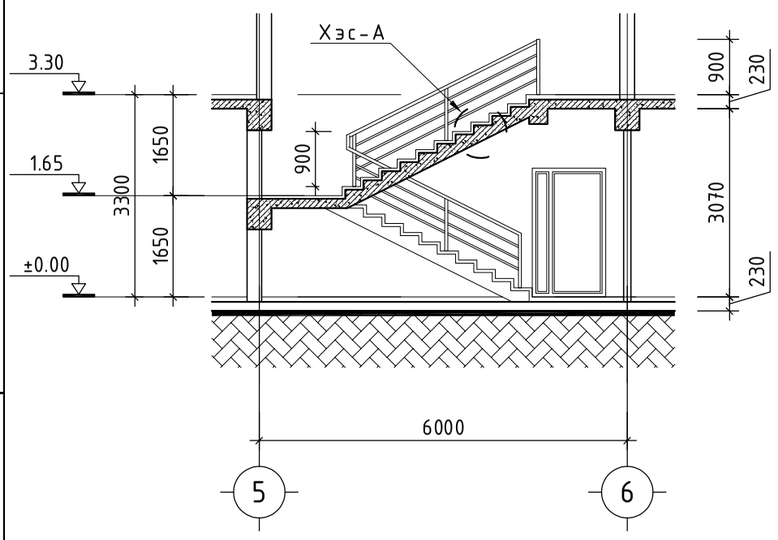

Шатны хашлага М 1:50

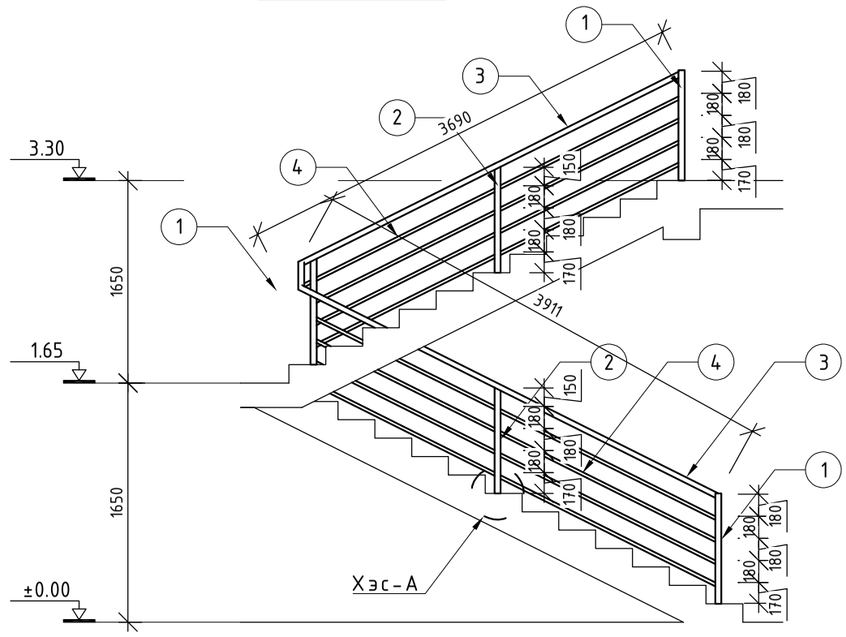

Хэсэглэл-А М 1:20

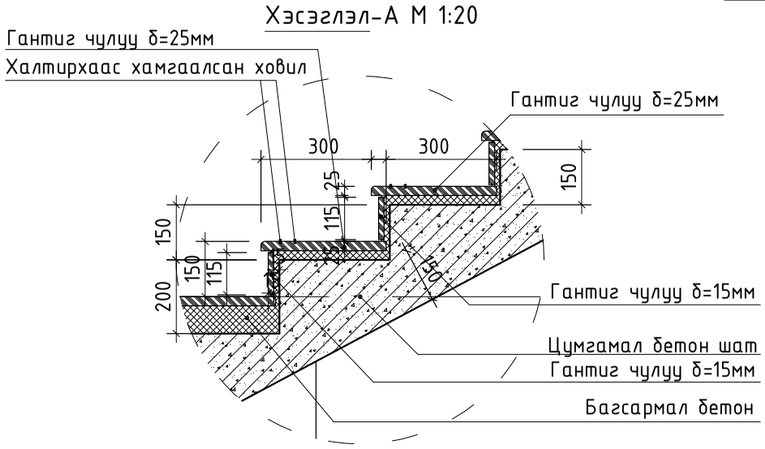

Хэсэглэл-В М1:20

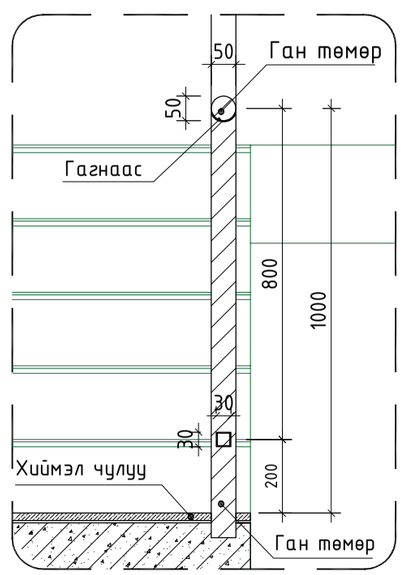

Поз	Эдэлхүүний нэр	Материал	Өнгөлгөө материалын нэр	Урт,м	Тоо ширхэг	Тайлбар
1	Тулаас	Турба d=50мм	Саарал будаг	0,9м	4	2уе будах
2	Тулаас	Турба d=50мм	Саарал будаг	0,85м	2	2уе будах
3	Бариул	Турба d=50мм	Саарал будаг	7.8м	1	2уе будах
4	Хөндлөвч	Турба d=30мм	Саарал будаг	7.8м	4	2уе будах

Д/д	Огноо	Засвар өөрчлөлт

PROJECT LLC
ARCHITECTURE ENGINEERING & CONSULTING
БАРИЛГЫН ИЖ БҮРЭН ЗУРАГ ТӨСЛИЙН КОМПАНИ
"ЗЭДПРОЖЕКТ" ХХК

"100 ХҮҮХДИЙН ДОТУУР БАЙРНЫ БАРИЛГА"
Байршил: Архангай аймаг Төвшрүүлэх сум

Шатны хэсэглэл

Үе шат: АЖЛЫН ЗУРАГ

Архитектор		Г.Мөнх-Алдар	Масштаб: М1:100	Зургийн дугаар: БА-13	Хуудас: БА-25
Гүйцэтгэсэн		Г.Мөнх-Алдар	ЕГ Шифр: ЗП-24-10-193	ТГ Шифр:	Огноо: 2024
Шалгасан		Б.Батнасан			

А3

МЕТАЛ ШАТНЫ ХЭСЭГЧИЛСЭН БАЙГУУЛАЛТ

1-р давхрын металл шат МШ-1-ийн хэсэгчилсэн байгуулалт М1:50

2-р давхрын металл шат МШ-1-ийн хэсэгчилсэн байгуулалт М1:50

Металл шат МШ-1-ийн дээврийн хэсэгчилсэн байгуулалт М1:50

Огтлол 1-1 М1:100

Д/д	Огноо	Засвар өөрчлөлт

"ЗЭДПРОЖЕКТ" ХХК БАРИЛГЫН ИЖ БҮРЭН ЗУРАГ ТӨСЛИЙН КОМПАНИ ARCHITECTURE ENGINEERING & CONSULTING	"100 ХҮҮХДИЙН ДОТУУР БАЙРНЫ БАРИЛГА" Байршил: Архангай аймаг Төвшрүүлэх сум				
	Метал шатны хэсэгчилсэн байгуулалт			Үе шат:	АЖЛЫН ЗУРАГ
	Архитектор		Г.Мөнх-Алдар	Масштаб: М1:50	Зургийн дугаар: БА-14
	Гүйцэтгэсэн		Г.Мөнх-Алдар		Хуудас: БА-25
	Шалгасан		Б.Батнасан	ЕГ Шифр: ЗП-24-10-193	ТГ Шифр:
					Огноо: 2024

A3

ГАДНА ДОВЖООНЫ ХЭСЭГЛЭЛ

Гадна довжоо ГД-1 хэсэгчилсэн байгуулалт М 1:100

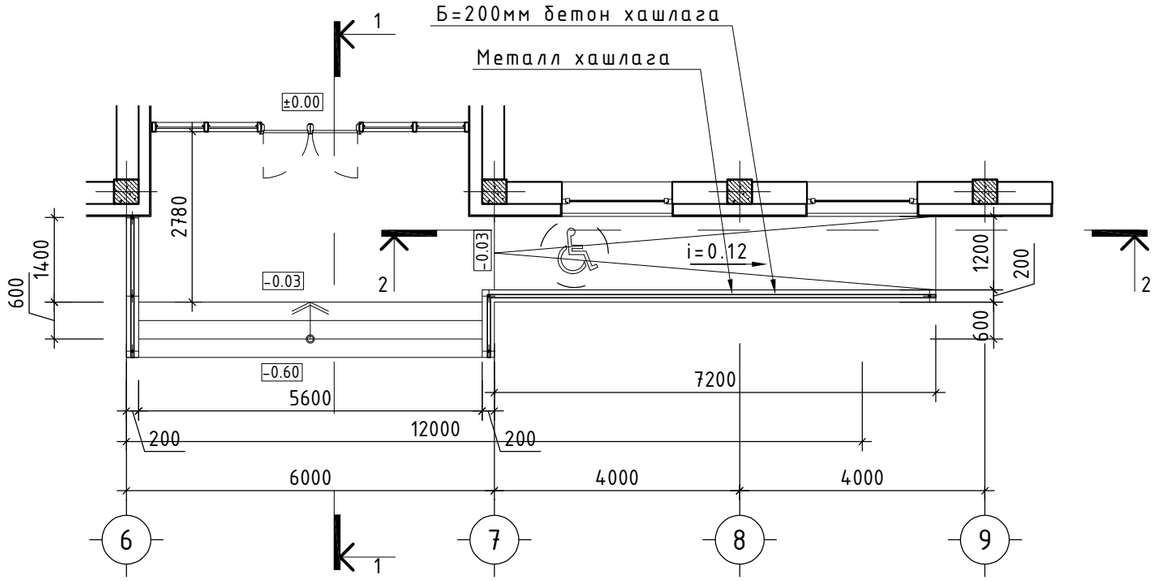

Огтлол 2-2 М 1:50

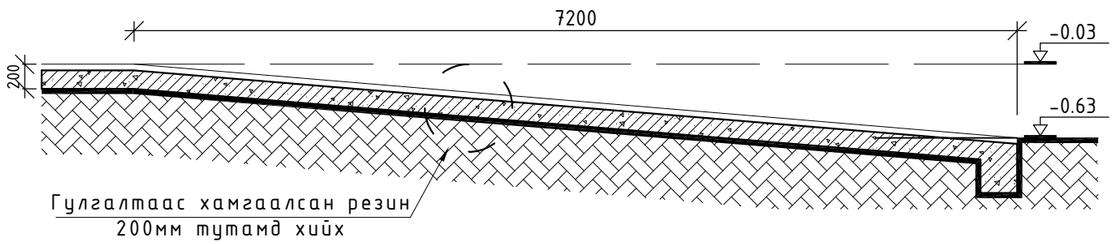

Металл хашлага М 1:50

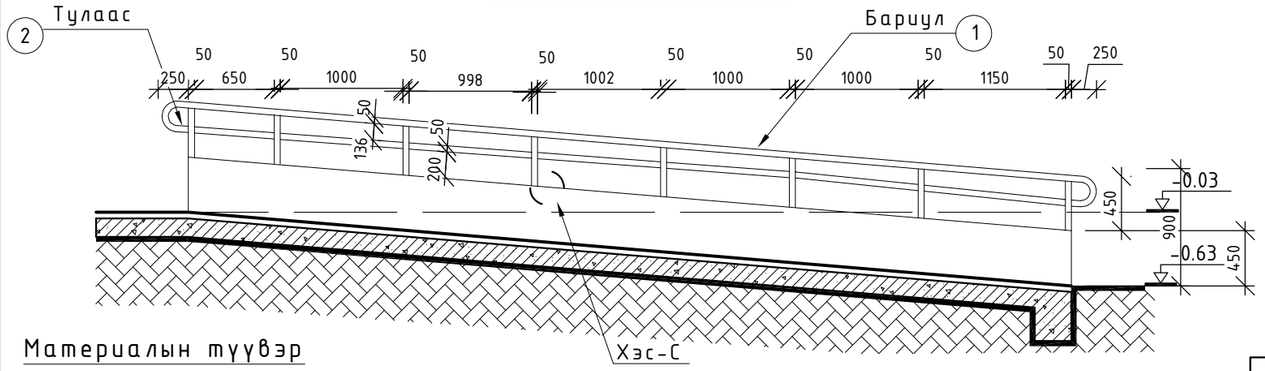

Пандус М 1:20

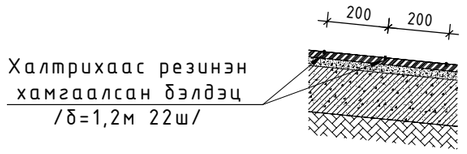

Хэсэглэл-С М 1:20

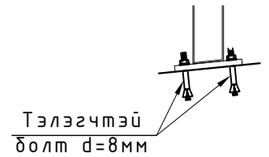

Довжооны гишгүүр М 1:20

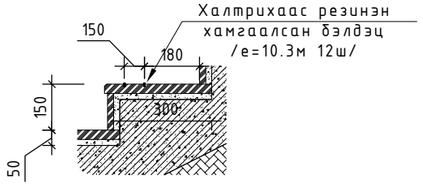

Огтлол 1-1 М 1:50

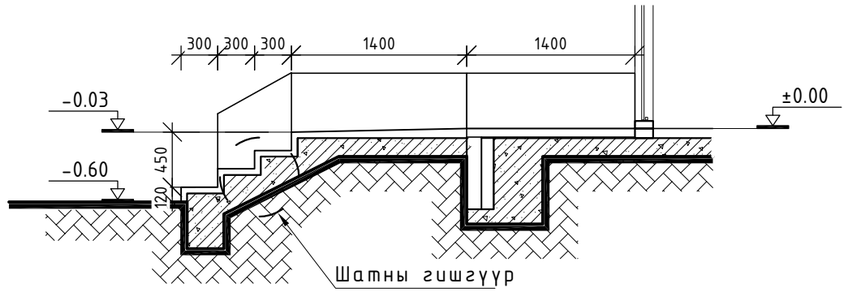

Материалын түүвэр

Поз	Эдэлхүүний нэр	Материал	Өнгөлгөө материалын нэр	Урт,м	Тоо ширхэг	Тайлбар
1	Бариул	Турба d=50мм	Саарал будаг	8.5м	2	2уе будах
2	Тулаас	Турба d=50мм	Саарал будаг	0.45м	12	2уе будах

Д/д	Огноо	Засвар өөрчлөлт

ARCHITECTURE ENGINEERING & CONSULTING
БАРИЛГЫН ИЖ БҮРЭН ЗУРАГ ТӨСЛИЙН КОМПАНИ
"ЗЭДПРОЖЕКТ" ХХК

"100 ХҮҮХДИЙН ДОТУУР БАЙРНЫ БАРИЛГА"
Байршил: Архангай аймаг Төвшрүүлэх сум

Метал шатны хэсэгчилсэн байгуулалт

Үе шат: АЖЛЫН ЗУРАГ

Архитектор		Г.Мөнх-Алдар	Масштаб: М1:50	Зургийн дугаар: БА-15	Хуудас: БА-25
Гүйцэтгэсэн		Г.Мөнх-Алдар	ЕГ Шифр: ЗП-24-10-193	ТГ Шифр:	Огноо: 2024
Шалгасан		Б.Батнасан			

А3

МЕТАЛ ШАТНЫ ХЭСЭГЧИЛСЭН БАЙГУУЛАЛТ

Дээвэрт гарах шат

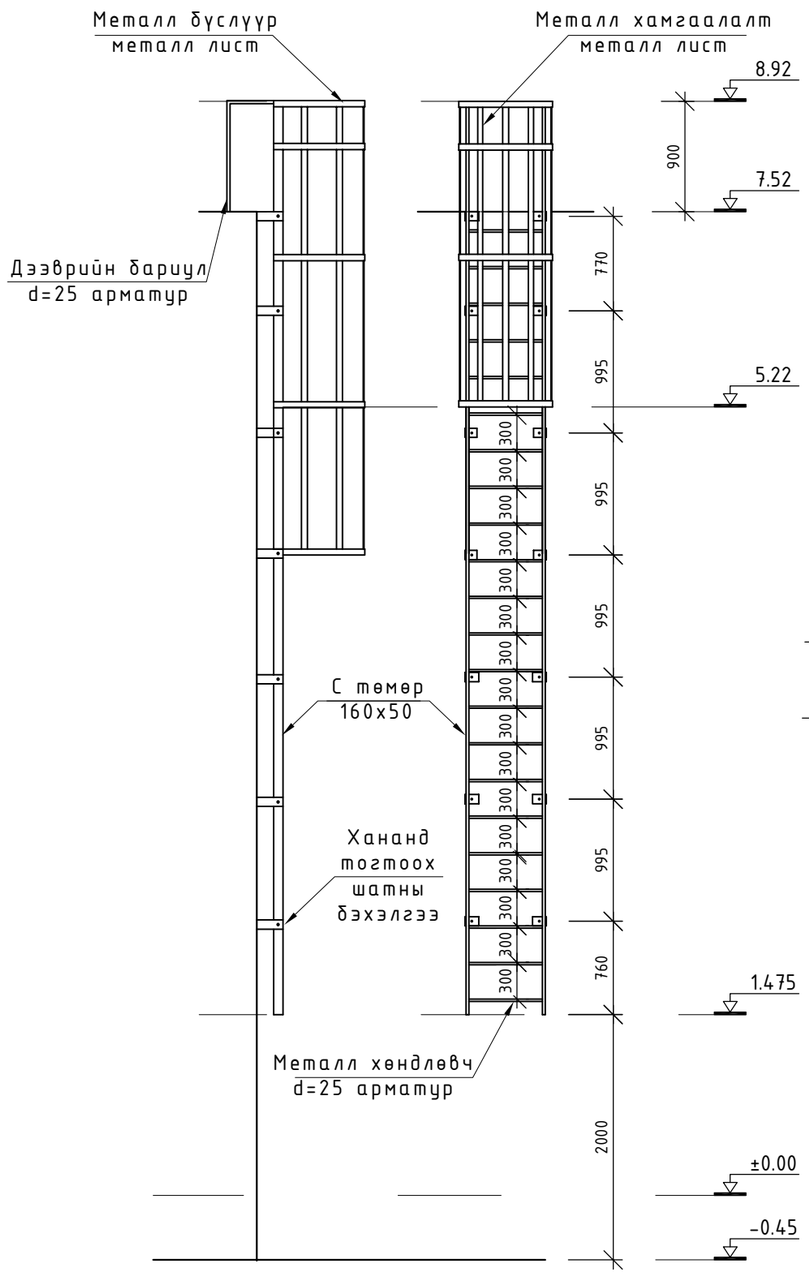

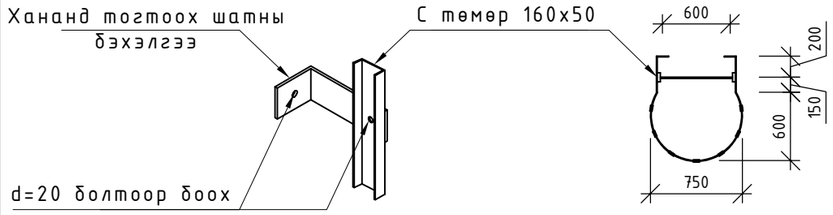

Гадна довжоо ГД-2
хэсэгчилсэн байгуулалт М 1:100

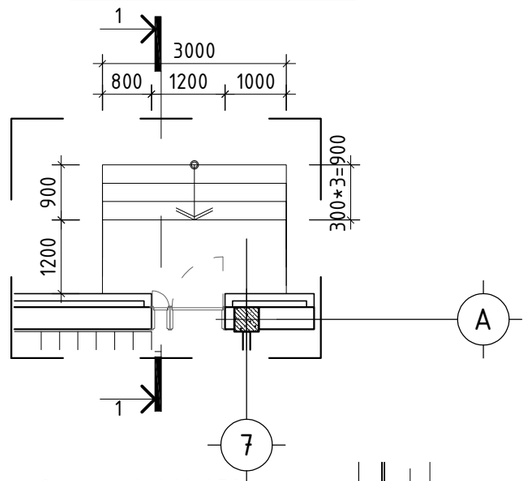

Огтлол 1-1 М 1:50

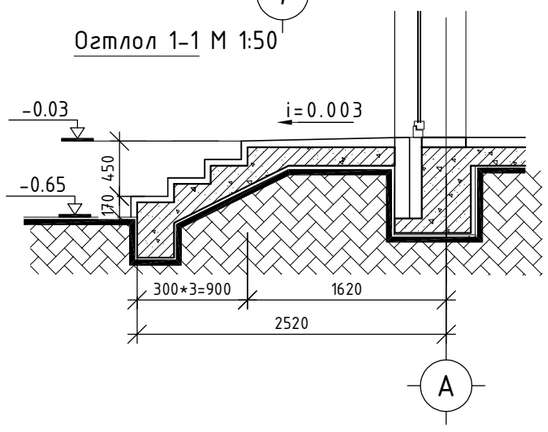

Гадна довжоо ГД-3
хэсэгчилсэн байгуулалт М 1:100

Халтрихаасхамгаалсан
резинэн бэлдэц
/δ=1,2м 22ш/

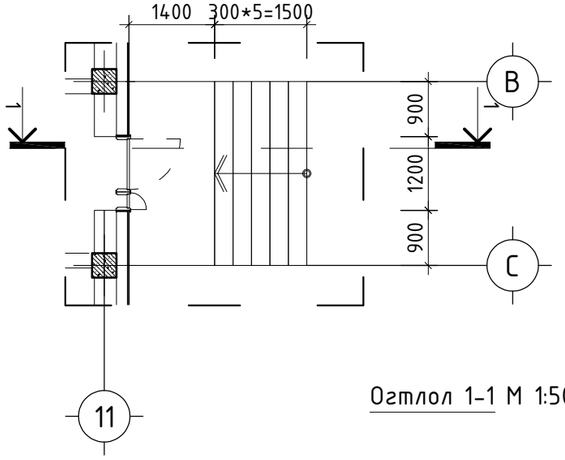

Хэсэглэл-А М 1:10

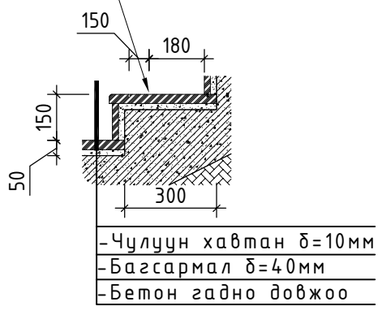

Огтлол 1-1 М 1:50

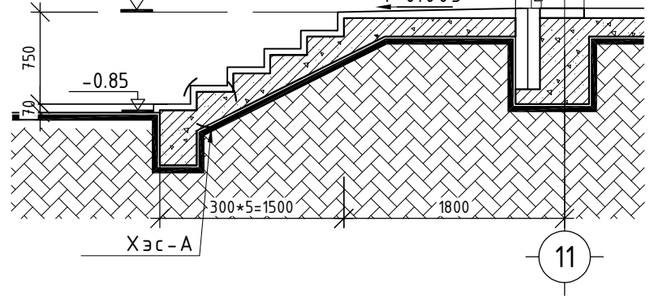

Эдэлхүүний нэр	Материал	Өнгөлгөө материалын нэр	Урт,м	Тоо ширхэг	Тайлбар
Шатны бэхэлгээ	L төмөр	Саарал будаг	0.3м	14	2үе будах
С төмөр	С төмөр	Саарал будаг	7.45м	2	2үе будах
Металл хөндлөвч	d=25 арматур	Саарал будаг	0.6м	22	2үе будах
дээврийн бариул	d=25 арматур	Саарал будаг	1.28м	2	2үе будах
Металл хамгаалалт	Лист 50х2	Саарал будаг	3.6м	7	2үе будах
Металл бүслүүр	Лист 50х2	Саарал будаг	1.9м	5	2үе будах

Д/д	Огноо	Засвар өөрчлөлт

"100 ХҮҮХДИЙН ДОТУУР БАЙРНЫ БАРИЛГА"
Байршил: Архангай аймаг Төвшрүүлэх сум

PROJECT LLC
ARCHITECTURE ENGINEERING & CONSULTING
БАРИЛГЫН ИЖ БҮРЭН ЗУРАГ ТӨСЛИЙН КОМПАНИ
"ЗЭДПРОЖЕКТ" ХХК

Метал шатны хэсэгчилсэн байгуулалт			Үе шат: АЖЛЫН ЗУРАГ
Архитектор		Г.Мөнх-Алдар	Масштаб: М1:50 / Зургийн дугаар: БА-16 / Хуудас: БА-25
Гүйцэтгэсэн		Г.Мөнх-Алдар	
Шалгасан		Б.Батнасан	ЕГ Шифр: ЗП-24-10-193 / ТГ Шифр: / Огноо: 2024

А3

Метал хавтан бэхлэх
төмөр бетон дамнуруу

Орой хэсгийн хавтан

-Ус тусгаарлагч /Мембран/
-Тортой бетон тэгшилгээ δ=100мм
-XPS хөөсөн дулаалга δ=200мм
-Ус тусгаарлагч /Мембран/
-Тортой бетон тэгшилгээ δ=70мм
-Керамзит налуулга δ=30-150мм
-Ус тусгаарлагч /Sika Sarnafi/
-Төмөр бетон хучилт δ=150мм

-Фасадны хавтан
-Агаарын үе
-LGS бэхэлгээ төмөр
-Ус, уур тусгаарлагч 1 үе
-Чулуун хөвөн дулаалга δ=150мм
-Ондутис A120 маркын ус тусгаарлагч
-Төмөр бетон хашлага δ=150мм
-Ус тусгаарлагч 1 үе

3 давхар шилтэй
төмөр раммтай цонх

ХЭСЭГЛЭЛ "1"
М 1:20

Чулуун тавцан

-Боржин чулуун шал δ=20мм
-Багсармал δ=60мм
-Ус тусгаарлагч 1 үе
-Төмөр бетон шал δ=150мм
-XPS хавтан дулаалга δ=50мм
-Ус тусгаарлах planter
-Нягтруулсан хөрс

-Фасадны хавтан
-Агаарын үе
-LGS бэхэлгээ төмөр
-Ус, уур тусгаарлагч 1 үе
-Чулуун хөвөн дулаалга δ=150мм
-Ондутис A120 маркын ус тусгаарлагч
-Агааржуулсан блок δ=360мм
-Шавардлага δ=20мм

ХЭСЭГЛЭЛ "2"
М 1:20

Борооны усны хаялага

-Боржин чулуун шал δ=20мм
-Багсармал δ=60мм
-Ус тусгаарлагч 1 үе
-Төмөр бетон шал δ=150мм
-XPS хавтан дулаалга δ=50мм
-Ус тусгаарлах planter
-Нягтруулсан хөрс

3 давхар шилтэй
төмөр раммтай
хаалга

-Барзгар чулуу δ=20мм
-Багсармал δ=30мм
-Бетон довжоо/пандус δ=150мм
-Нягтруулсан хөрс

ХЭСЭГЛЭЛ "3"
М 1:20

XPS хавтан

Planter

7.52
6.52
6.02
4.12
3.30
2.72
2.10
±0.00

1500
1900
820
580
620
2100

"100 ХҮҮХДИЙН ДОТУУР БАЙРНЫ БАРИЛГА"
Байршил: Архангай аймаг Төвшрүүлэх сум

Хэсэглэл 1-3

Үе шат: АЖЛЫН ЗУРАГ

Архитектор		Г.Мөнх-Алдар	Масштаб: М 1:20	Зургийн дугаар: БА-17	Хуудас: БА-25
Гүйцэтгэсэн		Г.Мөнх-Алдар			
Шалгасан		Б.Батнасан	ЕГ Шифр: ЗП-24-10-193	ТГ Шифр:	Огноо: 2024

PROJECT LLC
ARCHITECTURE ENGINEERING & CONSULTING
БАРИЛГЫН ИЖ БҮРЭН ЗУРАГ ТӨСЛИЙН КОМПАНИ
"ЗЭДПРОЖЕКТ" ХХК

A3

ХЭСЭГЛЭЛ
М 1:20

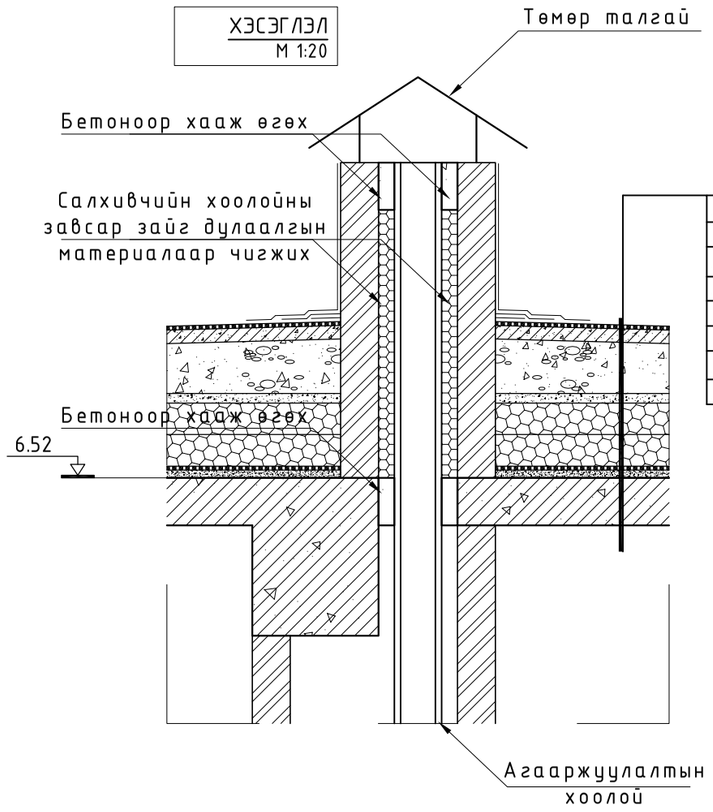

-Ус тусгаарлагч /Мембран/
-Тортой бетон тэгшилгээ δ=100мм
-XPS хөөсөн дулаалга δ=200мм
-Ус тусгаарлагч /Мембран/
-Тортой бетон тэгшилгээ δ=70мм
-Керамзит налуулга δ=30-150мм
-Ус тусгаарлагч /Sika Sarnafi/
-Төмөр бетон хучилт δ=150мм

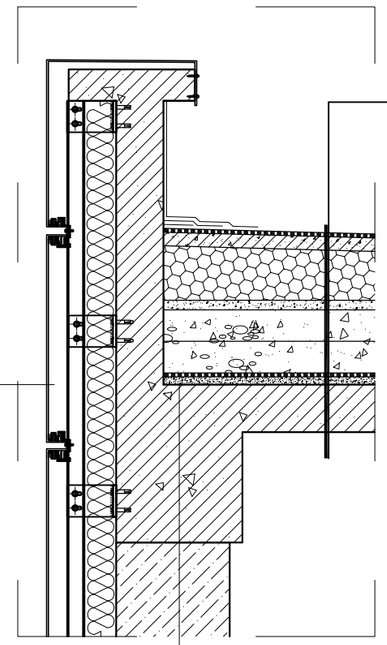

-Ус тусгаарлагч /Мембран/
-Тортой бетон тэгшилгээ δ=100мм
-XPS хөөсөн дулаалга δ=200мм
-Ус тусгаарлагч /Мембран/
-Тортой бетон тэгшилгээ δ=70мм
-Керамзит налуулга δ=30-150мм
-Ус тусгаарлагч /Sika Sarnafi/
-Төмөр бетон хучилт δ=150мм

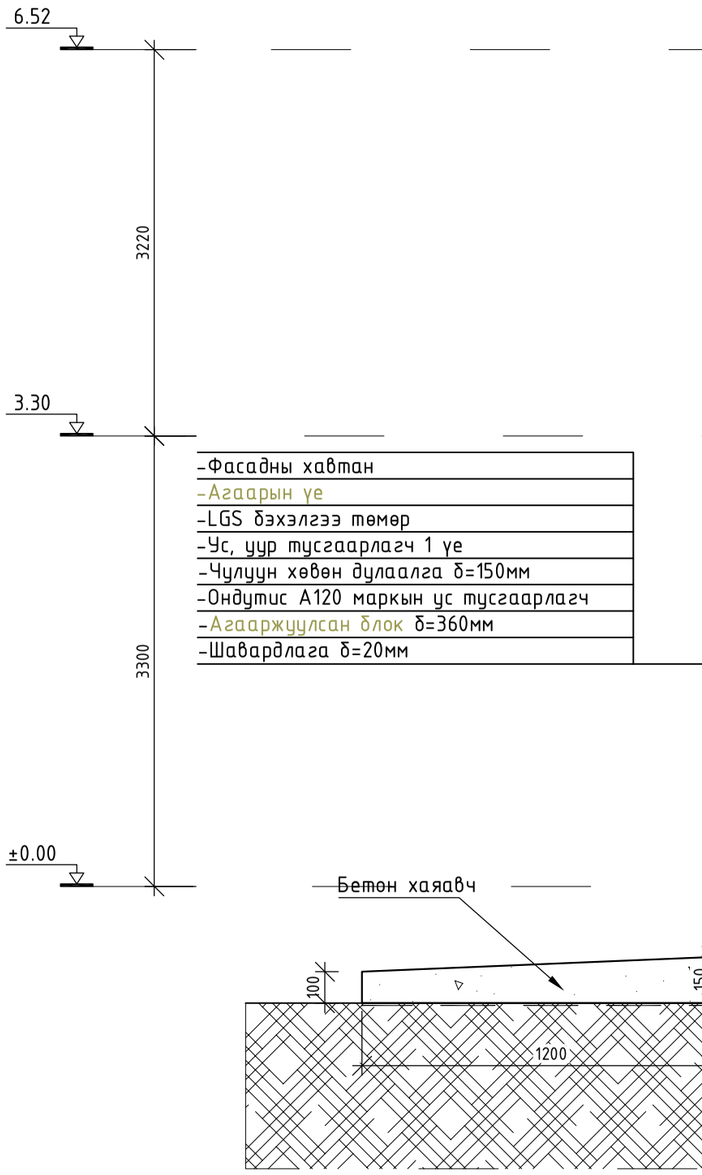

-Фасадны хавтан
-Агаарын үе
-LGS бэхэлгээ төмөр
-Ус, уур тусгаарлагч 1 үе
-Чулуун хөвөн дулаалга δ=150мм
-Ондутис А120 маркын ус тусгаарлагч
-Агааржуулсан блок δ=360мм
-Шавардлага δ=20мм

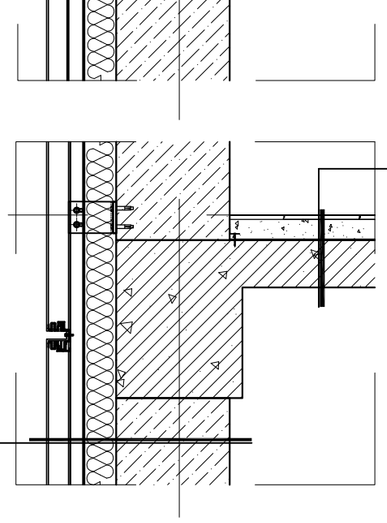

-Паркет δ=10мм
-Жийргэвч
-Тэгшилгээ бетон δ=60мм
-XPS дуу дусгаарлагч δ=10мм
-Ус тусгаарлагч 1 үе
-Төмөр хучилт δ=150мм

ХЭСЭГЛЭЛ "4"
М 1:20

-Паркет δ=10мм
-Жийргэвч
-Тэгшилгээ бетон δ=70мм
-Ус тусгаарлагч 1 үе
-Төмөр бетон шал δ=150мм
-XPS хавтан дулаалга δ=50мм
-Ус тусгаарлах planter
-Нягтруулсан хөрс

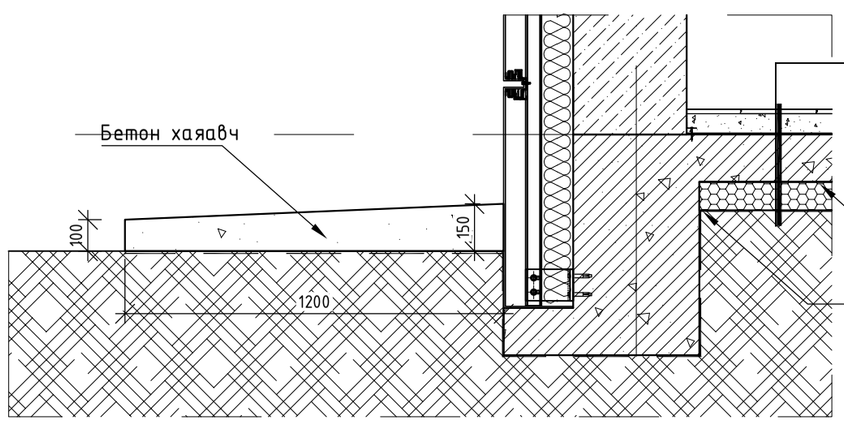

ХЭСЭГЛЭЛ "5"
М 1:20

Д/д	Огноо	Засвар өөрчлөлт

PROJECT LLC
ARCHITECTURE ENGINEERING & CONSULTING
БАРИЛГЫН ИЖ БҮРЭН ЗУРАГ ТӨСЛИЙН КОМПАНИ
"ЗЭДПРОЖЕКТ" ХХК

"100 ХҮҮХДИЙН ДОТУУР БАЙРНЫ БАРИЛГА"
Байршил: Архангай аймаг Төвшрүүлэх сум

Хэсэглэл 4-5 | Үе шат: АЖЛЫН ЗУРАГ

Архитектор		Г.Мөнх-Алдар	Масштаб: М 1:20	Зургийн дугаар: БА-18	Хуудас: БА-25
Гүйцэтгэсэн		Г.Мөнх-Алдар	ЕГ Шифр: ЗП-24-10-193	ТГ Шифр:	Огноо: 2024
Шалгасан		Б.Батнасан			

A3

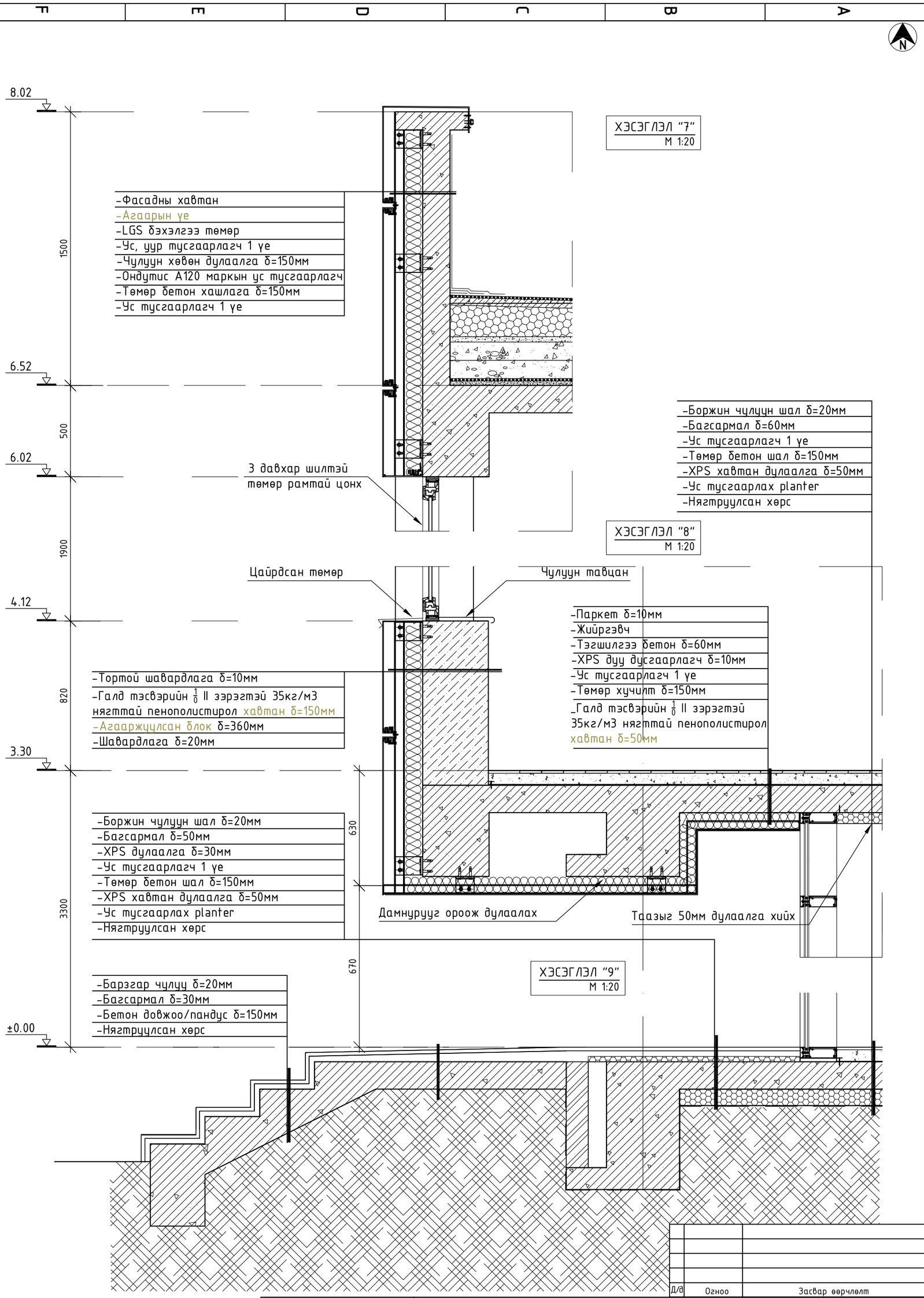

Д/д	Огноо	Засвар өөрчлөлт

PROJECT LLC
ARCHITECTURE ENGINEERING & CONSULTING
БАРИЛГЫН ИЖ БҮРЭН ЗУРАГ ТӨСЛИЙН КОМПАНИ
"ЗЭДПРОЖЕКТ" ХХК

"100 ХҮҮХДИЙН ДОТУУР БАЙРНЫ БАРИЛГА"
Байршил: Архангай аймаг Төвшрүүлэх сум

Хэсэглэл 7-9				Үе шат:	АЖЛЫН ЗУРАГ
Архитектор		Г.Мөнх-Алдар	Масштаб: М 1:20	Зургийн дугаар: БА-19	Хуудас: БА-25
Гүйцэтгэсэн		Г.Мөнх-Алдар	ЕГ Шифр: ЗП-24-10-193	ТГ Шифр:	Огноо: 2024
Шалгасан		Б.Батнасан			

А3

Буланги хэсэглэл М 1:20

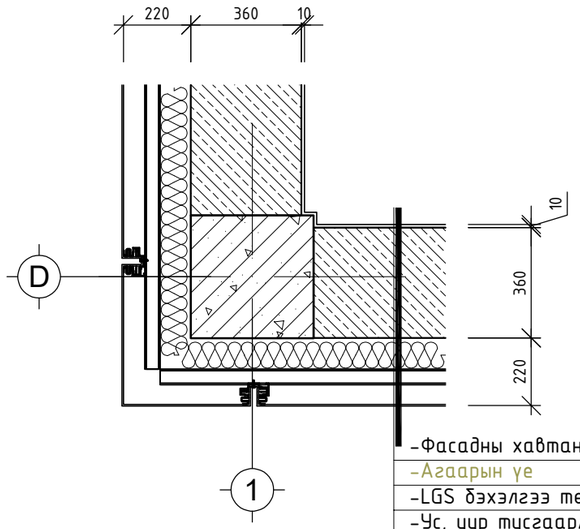

- -Фасадны хавтан
- -Агаарын үе
- -LGS бэхэлгээ төмөр
- -Ус, уур тусгаарлагч 1 үе
- -Чулуун хөвөн дулаалга δ=150мм
- -Ондутис А120 маркын ус тусгаарлагч
- -Агааржуулсан блок δ=360мм
- -Шавардлага δ=20мм

Цонх гадна ханатай уулзах хэсэглэл М 1:20

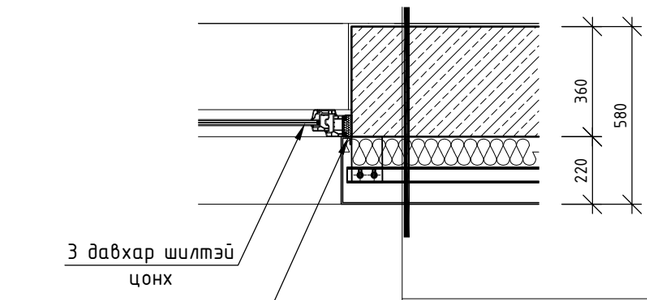

- -Фасадны хавтан
- -Агаарын үе
- -LGS бэхэлгээ төмөр
- -Ус, уур тусгаарлагч 1 үе
- -Чулуун хөвөн дулаалга δ=150мм
- -Ондутис А120 маркын ус тусгаарлагч
- -Агааржуулсан блок δ=360мм
- -Шавардлага δ=20мм

Д/д	Огноо	Засвар өөрчлөлт

ARCHITECTURE ENGINEERING & CONSULTING
БАРИЛГЫН ИЖ БҮРЭН ЗУРАГ ТӨСЛИЙН КОМПАНИ
"ЗЭДПРОЖЕКТ" ХХК

"100 ХҮҮХДИЙН ДОТУУР БАЙРНЫ БАРИЛГА"
Байршил: Архангай аймаг Төвшрүүлэх сум

Гадна ханын бүтэц

Үе шат: АЖЛЫН ЗУРАГ

Архитектор		Г.Мөнх-Алдар	Масштаб: М1:50	Зургийн дугаар: БА-20	Хуудас: БА-25
Гүйцэтгэсэн		Г.Мөнх-Алдар	ЕГ Шифр: ЗП-24-10-193	ТГ Шифр:	Огноо: 2024
Шалгасан		Б.Батнасан			

A3

ХАНА ШАЛ, ХАМАР ХАНАНЫ БҮТЭЦ

Шалны тодорхойлолт

Д/д	Шалны схем	Шалны элементийн өгөгдлүүд (нэр, зузаан, шалны дэвсгэр үе) мм	Тайлбар
1	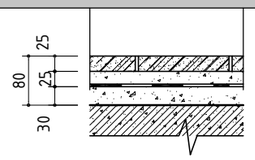	-чулуун хавтан δ=25мм -багсармал бетон δ=25мм -ус тусгаарлагч 1 үе хар цаас -цементэн тэгшилгээ М150, δ=30мм -төмөр бетон шал/хучилт	Гонх, үүдний хэсэг, корридор,
2	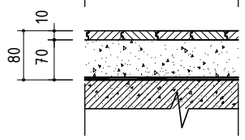	-паркет шал δ=10мм -зөөлөвч -цемэнтэн тэгшилгээ δ=70мм -уур тусгаарлагч 1 үе, пергамин П-350	Багшын өрөө, ажилчдын өрөө, хувцас солих өрөө, холбооны өрөөнүүдэд
3	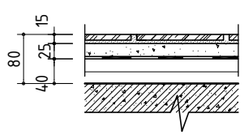	-керамик хавтанцар δ=10мм -багсармал δ=10мм -тортой цементэн тэгшилгээ δ=30мм -ус тусгаарлагч 1 үе хар цаас -дуу тусгаарлагч материал δ=25мм -уур тусгаарлагч 1 үе, пергамин П-350	Ариун цэвэр, угаалга, шүршүүрийн өрөөнүүд
4	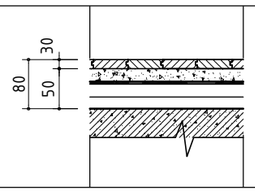	-мод δ=30мм -зөөлөвч резин -цементэн тэгшилгээ М150, δ=50мм -төмөр бетон шал	1-р давхрын сурагчдын өрөөнүүдэд
5	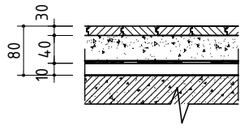	-мод δ=30мм -зөөлөвч резин -цементэн тэгшилгээ М150, δ=40мм -дуу тусгаарлагч XPS хавтан δ=10мм -уур тусгаарлагч 1 үе, пергамин П-350 -төмөр бетон шал	2-р давхрын сурагчдын өрөөнүүдэд
6	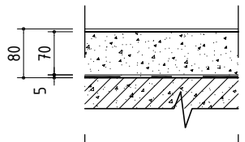	-резинэн бүдаг -цементэн тэгшилгээ М100, δ=70мм -ус, уур тусгаарлагч 2 үе РЧ-450	Узель, цахилгааны өрөө, агуулах
7	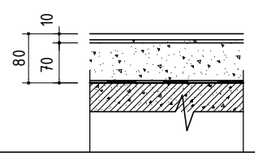	-сайн чанарын хулдаасан шал δ=10мм -зориулалтын цавуу -цементэн тэгшилгээ δ=70мм -уур тусгаарлагч 1 үе, пергамин П-350	Коридор, индүүдлэгийн өрөөнүүдэд
8	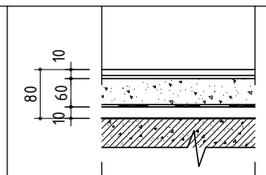	-сайн чанарын хивсэнцэр -зориулалтын цавуу -тортой цементэн тэгшилгээ δ=70мм -дуу тусгаарлагч XPS хавтан δ=10 -уур тусгаарлагч 1 үе, пергамин П-350	Тоглоомын өрөө
9	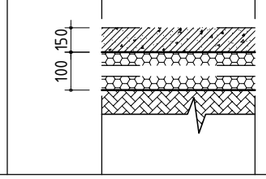	-Төмөр бетон шал δ=150мм -35кг/м3 пенополистирол хавтан δ=10мм -Ус тусгаарлагч -Нягтруулсан хөрс	Газрын гадаргатай харьцах бүх өрөөнүүдэд

Хамар ханын тодорхойлолт

Д/д	Дотор ханын схем	Шалны элементийн өгөгдлүүд (нэр, зузаан, шалны дэвсгэр үе) мм	Тайлбар
1	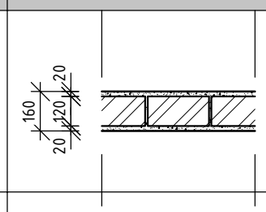	-Сайжруулсан шавардлаган дээр эмульсэн будаг δ=20мм -Тоосгон өрлөг δ=120мм -Сайжруулсан шавардлаган дээр эмульсэн будаг δ=20мм	**Өрөө хооронд тусгаарлах хана**
2	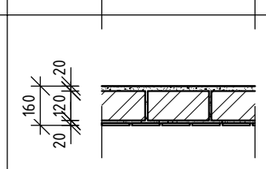	-Сайжруулсан шавардлаган дээр эмульсэн будаг δ=20мм -Тоосгон өрлөг δ=120мм -Плитаны цавуу -Плита δ=10мм	**Ариун цэврийн өрөөг бусад өрөөнөөс тусгаарлах хана**
3	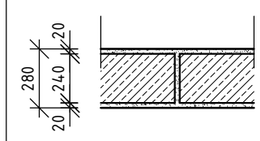	-Сайжруулсан шавардлаган дээр эмульсэн будаг δ=20мм -Агааржуулсан блок δ=240мм -Сайжруулсан шавардлаган дээр эмульсэн будаг δ=20мм	**Өрөө хооронд тусгаарлах хана**
4	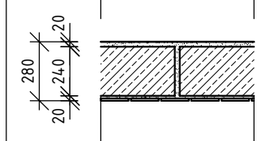	-Сайжруулсан шавардлаган дээр эмульсэн будаг δ=20мм -Агааржуулсан блок δ=240мм -Плитаны цавуу -Плита δ=10мм	**Ариун цэврийн өрөөг бусад өрөөнөөс тусгаарлах хана**

Д/д	Огноо	Засвар өөрчлөлт

ARCHITECTURE ENGINEERING & CONSULTING
БАРИЛГЫН ИЖ БҮРЭН ЗУРАГ ТӨСЛИЙН КОМПАНИ
"ЗЭДПРОЖЕКТ" ХХК

"100 ХҮҮХДИЙН ДОТУУР БАЙРНЫ БАРИЛГА"
Байршил: Архангай аймаг Төвшрүүлэх сум

Хана шал, хамар хананы бүтэц

Үе шат: АЖЛЫН ЗУРАГ					
Архитектор		Г.Мөнх-Алдар	Масштаб: М1:20	Зургийн дугаар: БА-21	Хуудас: БА-25
Гүйцэтгэсэн		Г.Мөнх-Алдар	ЕГ Шифр: ЗП-24-10-193	ТГ Шифр:	Огноо: 2024
Шалгасан		Б.Батнасан			

А3

ХААЛГА ЦОНХНЫ ТҮҮВЭР

Цонхны марк	Цонхны төрөл	Загвар	Цонхны хэмжээ /мм/ өргөн	өндөр
Ц-1 (1900x1800)	Хуванцар раттай 3 давхар шилтэй вакум цонх	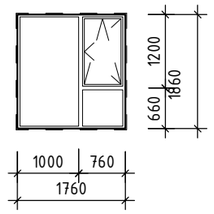	1760	1860
			тоо ширхэг	
			36	
Ц-2 (1900x1200)	Хуванцар раттай 3 давхар шилтэй вакум цонх	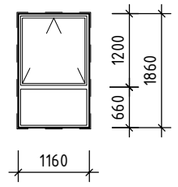	1160	1860
			тоо ширхэг	
			2	
Ц-3 (1900x1000)	Хуванцар раттай 3 давхар шилтэй вакум цонх	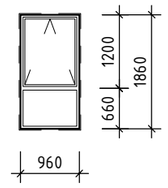	960	1860
			тоо ширхэг	
			5	

Хаалганы марк	Хаалганы төрөл	Загвар	Хайрцагны хэмжээ /мм/ өндөр	өргөн
Х-1 (2100x1600)	Металл раттай 3 давхар шилтэй хаалга	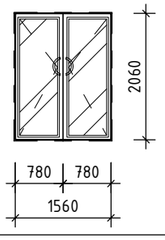	2360	1560
			тоо ширхэг	
			2	
Х-2 (2100x1600)	Металл раттай 2 давхар шилтэй хаалга	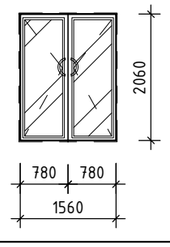	2060	1560
			тоо ширхэг	
			4	

Цонхны марк	Цонхны төрөл	Загвар	Цонхны хэмжээ /мм/ өргөн	өндөр
Х-3 (2100x900)	Сайн чанарын металл хаалга	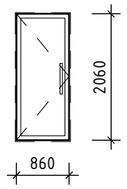	2060	960
			тоо ширхэг	
			2	
Х-4 (2100x1200)	**Дулаалгатай** галд тэсвэртэй металл хаалга	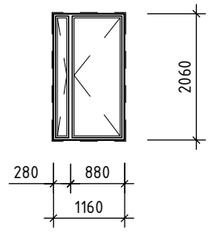	2060	1160
			тоо ширхэг	
			5	
Х-5 (2100x1200)	**Өрөө хаагддаг** галд тэсвэртэй металл хаалга	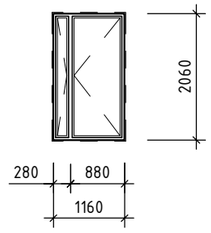	2060	1160
			тоо ширхэг	
			5	

Цонхны марк	Цонхны төрөл	Загвар	Цонхны хэмжээ /мм/ өргөн	өндөр
Х-6 (2100x1200)	Цайвар өнгийн модон хаалга	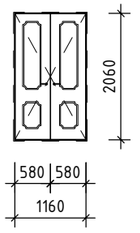	2060	1160
			тоо ширхэг	
			2	
Х-7 (2100x900)	Цайвар өнгийн дуу чимээ тусгаарлах модон хаалга	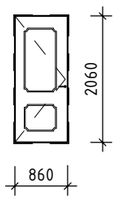	2060	860
			тоо ширхэг	
			33	
Х-8 (2100x800)	Ус чийгэнд тэсвэртэй цайвар өнгийн модон хаалга	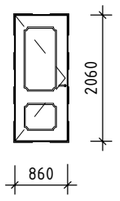	2060	760
			тоо ширхэг	
			10	
Х-9 (2100x1000)	Ус чийгэнд тэсвэртэй цайвар өнгийн модон хаалга	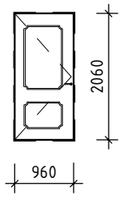	2060	960
			тоо ширхэг	
			1	

1. Давхрын байгуулалт, нүүр талуудтай хамт үз.
2. Цонхны рам нь мөнгөлөг саарал өнгийн металл раттай байна.
3. Барилгын угсралтын ажлын явцад талбай дээрээс заавал хэмжилт авна.
4. Барилгын цонх хаалга техникийн шаардлага MNS 5802:2007
5. Барилгын хана цонхны үүлзварын угсралтын заавал, техникийн ерөнхий шаардлага үндэсний стандарт MNS 6266:2011 -г тус тус мөрдөнө.

Д/д	Огноо	Засвар өөрчлөлт

ARCHITECTURE ENGINEERING & CONSULTING
БАРИЛГЫН ИЖ БҮРЭН ЗУРАГ ТӨСЛИЙН КОМПАНИ
"ЗЭДПРОЖЕКТ" ХХК

"100 ХҮҮХДИЙН ДОТУУР БАЙРНЫ БАРИЛГА"
Байршил: Архангай аймаг Төвшрүүлэх сум

Хаалга цонхны түүвэр

Ye шат: АЖЛЫН ЗУРАГ

Архитектор		Г.Мөнх-Алдар	Масштаб: М1:20	Зургийн дугаар: БА-22 / Хуудас: БА-25
Гүйцэтгэсэн		Г.Мөнх-Алдар	ЕГ Шифр: ЗП-24-10-193	ТГ Шифр: / Огноо: 2024
Шалгасан		Б.Батнасан		

А3

СҮҮДРЭВЧНИЙ ХЭСЭГЧИЛСЭН БАЙГУУЛАЛТ

Дээврийн байгуулалт М1:50

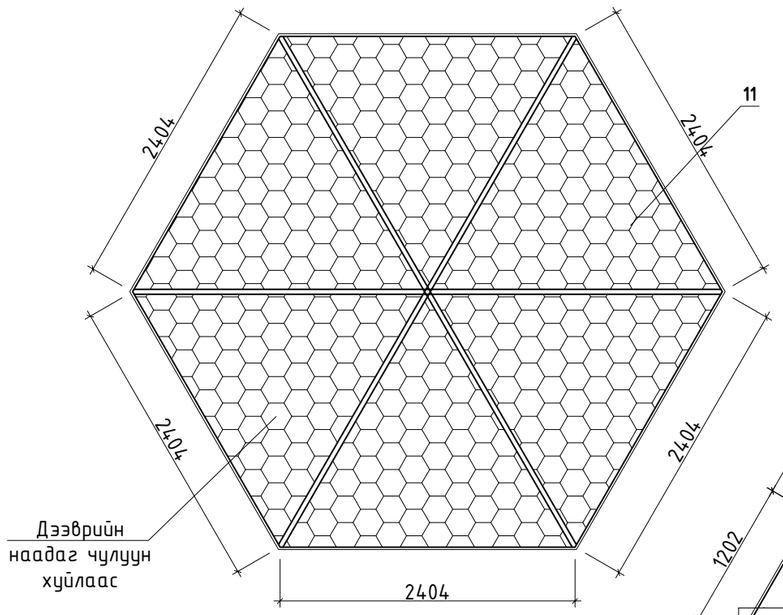

Дээврийн араам М1:50

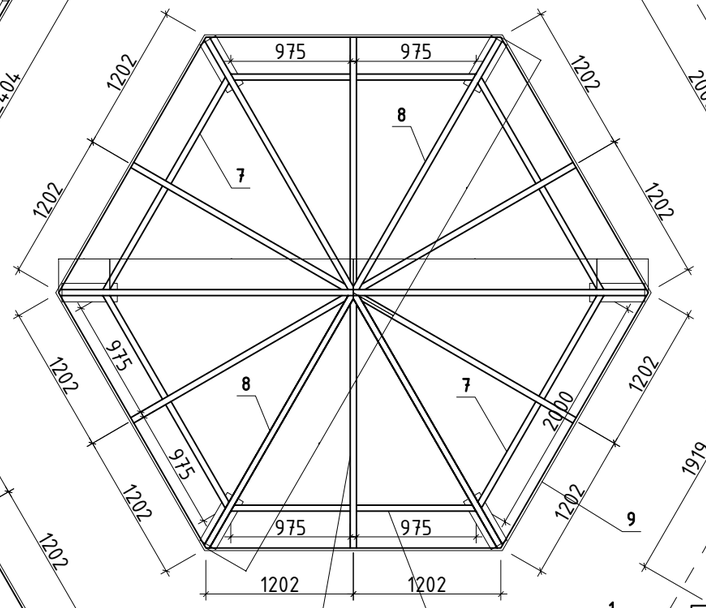

Байгуулалт М1:50

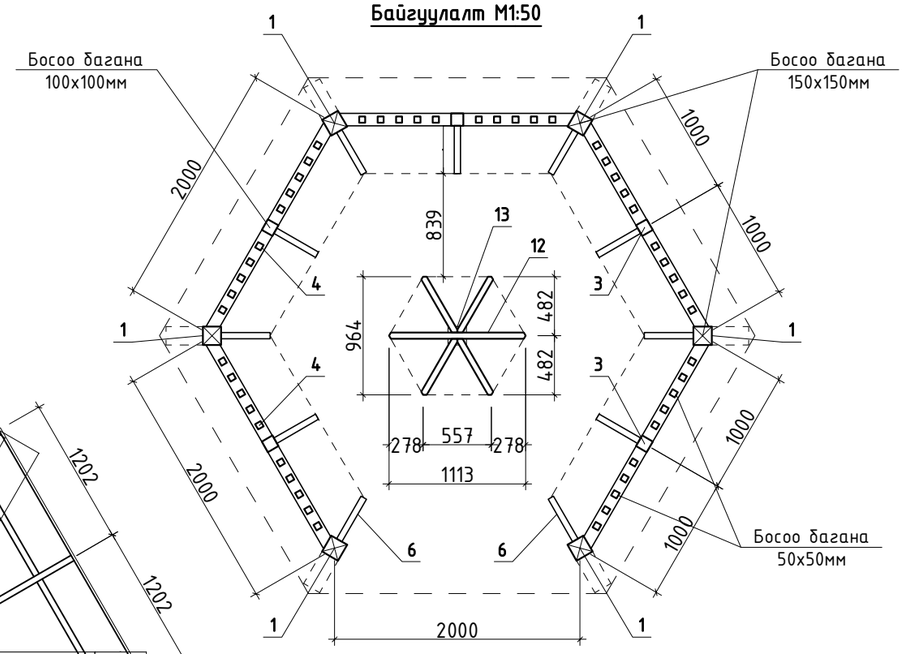

Дээврийн хучилт М1:50

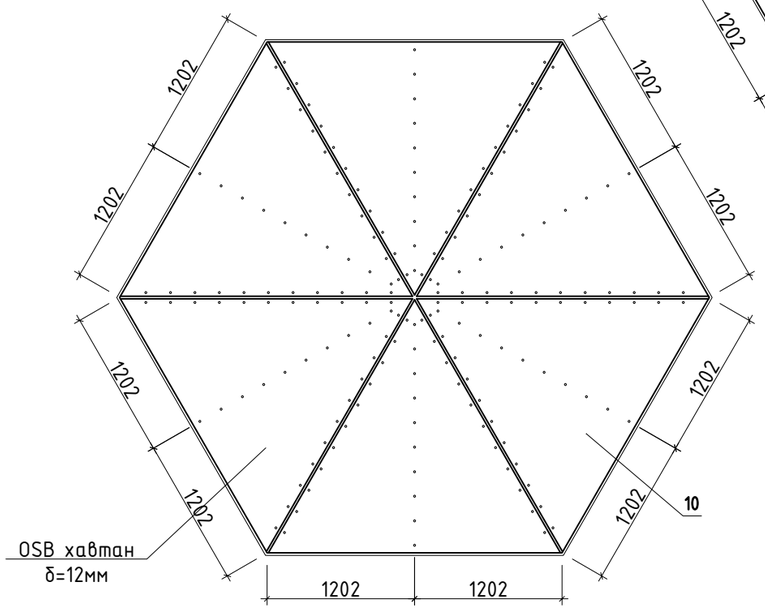

Сандалны байгуулалт М1:50

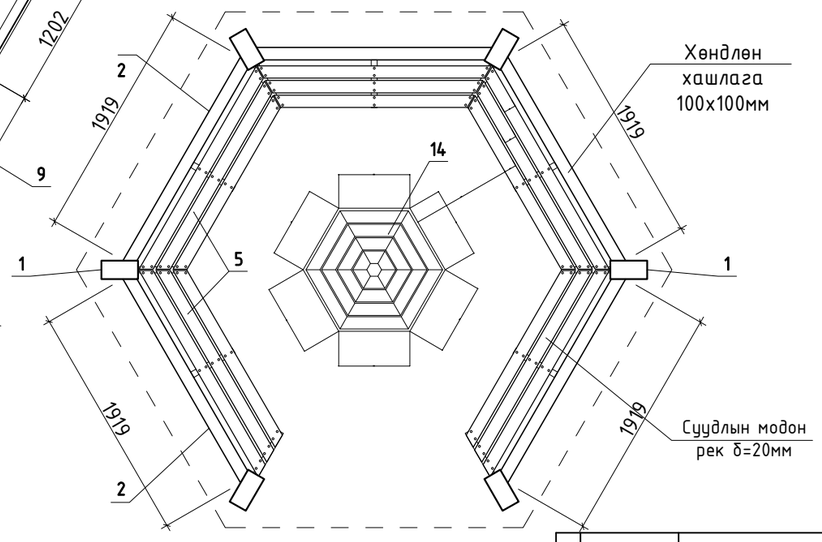

Д/д	Огноо	Засвар өөрчлөлт

ARCHITECTURE ENGINEERING & CONSULTING
БАРИЛГЫН ИЖ БҮРЭН ЗӨВЛӨГӨӨ ТӨСЛИЙН КОМПАНИ
"ЗЗДПРОЖЕКТ" ХХК

"100 ХҮҮХДИЙН ДОТУУР БАЙРНЫ БАРИЛГА"
Байршил: Архангай аймаг Төвшрүүлэх сум

Сүүдрэвчний хэсэгчилсэн байгуулалт

Үе шат: АЖЛЫН ЗУРАГ

Архитектор		Г.Мөнх-Алдар	Масштаб: М1:50	Зургийн дугаар: БА-23	Хуудас: БА-25
Гүйцэтгэсэн		Г.Мөнх-Алдар	ЕГ Шифр: ЗП-24-10-193	ТГ Шифр:	Огноо: 2024
Шалгасан		Б.Батнасан			

А3

СҮҮДРЭВЧНИЙ ХЭСЭГЧИЛСЭН БАЙГУУЛАЛТ, МАТЕРИАЛЫН ТҮҮВЭР

Нүүр тал М1:50

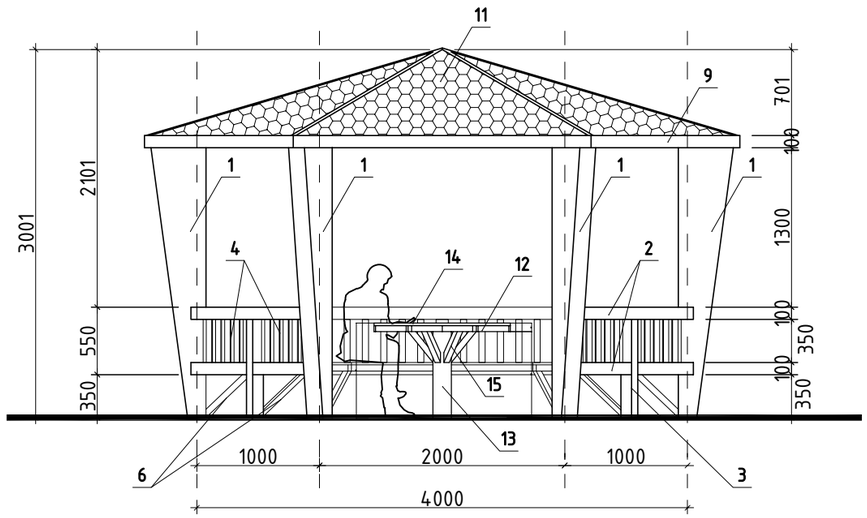

Огтлол А-А М1:50

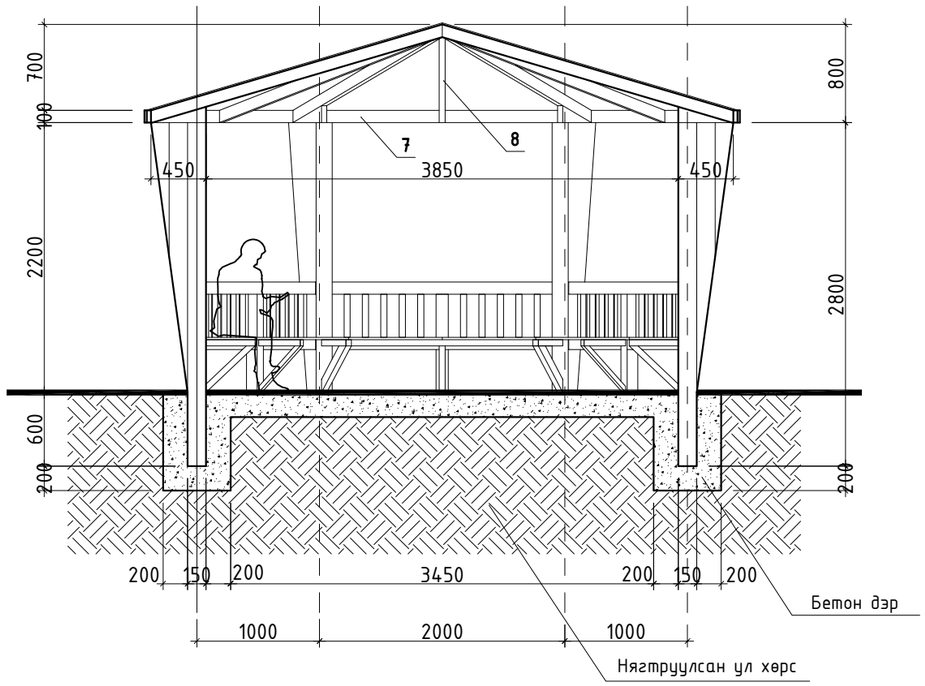

Материалын түүвэр

Д/Д	Нэр төрөл	Тоо/ш	Төрөл
1	Босоо багана (L=2800мм) 150x150мм	6ш	Мод
2	Хөндлөн хашлага (L=1900мм) 100x100мм	10ш	Мод
3	Туслах багана (L=1000мм) 100x100мм	5ш	Мод
4	Босоо хашлага (L=350мм) 50x50мм	50ш	Мод
5	Суудлын хавтан (L=1900мм) 20x100мм	15ш	Мод
6	Суудлын рам (L=400мм) 50x50мм	12ш	Мод
7	Дээврийн хөндлөн рам (L=2000мм) 50x100мм	6ш	Мод
8	Дээврийн босоо рам (L=2400мм) 50x100мм	12ш	Мод
9	Дээврийн ам дарагч (L=2400мм) 50x100мм	6ш	Мод
10	Дээврийн OSB хавтан δ=12мм	15м^2	OSB
11	Дээврийн наадаг чулуун хуйлаас	15м^2	Резин
12	Ширээний хөндлөн рам (L=1100мм) 50x50мм	6ш	Мод
13	Ширээний босоо хөл (L=700мм) 150x150мм	1ш	Мод
14	Ширээний тавцан δ=20мм	2.5м^2	Мод
15	Ширээний хөндлөн рам (L=320мм) 50x50мм	6ш	Мод

Д/д	Огноо	Засвар өөрчлөлт

PROJECT LLC
ARCHITECTURE ENGINEERING & CONSULTING
БАРИЛГЫН ИЖ БҮРЭН ЗУРАГ ТӨСЛИЙН КОМПАНИ
"ЗЭДПРОЖЕКТ" ХХК

"100 ХҮҮХДИЙН ДОТУУР БАЙРНЫ БАРИЛГА"
Байршил: Архангай аймаг Төвшрүүлэх сум

МАТЕРИАЛЫН ТҮҮВЭР

Үе шат: АЖЛЫН ЗУРАГ

Архитектор		Г.Мөнх-Алдар	Масштаб: М1:50	Зургийн дугаар: БА-24	Хуудас: БА-25
Гүйцэтгэсэн		Г.Мөнх-Алдар	ЕГ Шифр: ЗП-24-10-193	ТГ Шифр:	Огноо: 2024
Шалгасан		Б.Батнасан			

ХОГ ХАЯГДАЛ АНГИЛАН ЯЛГАХ САВНЫ ХЭСЭГЧИЛСЭН БАЙГУУЛАЛТ

ДОТОР ШАЛ М1:50

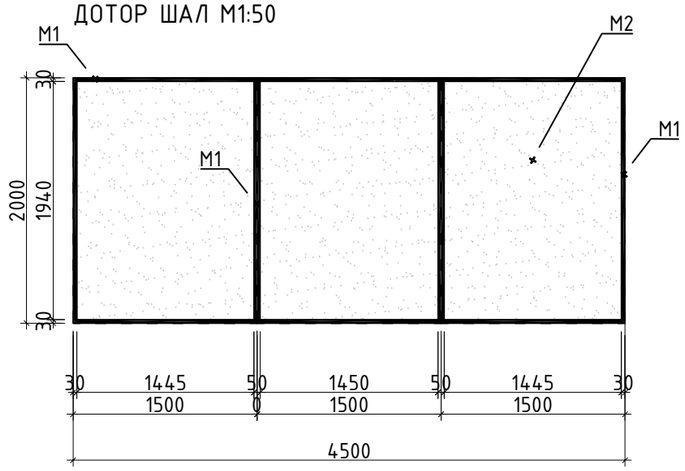

ЗҮҮН ТАЛ М1:50

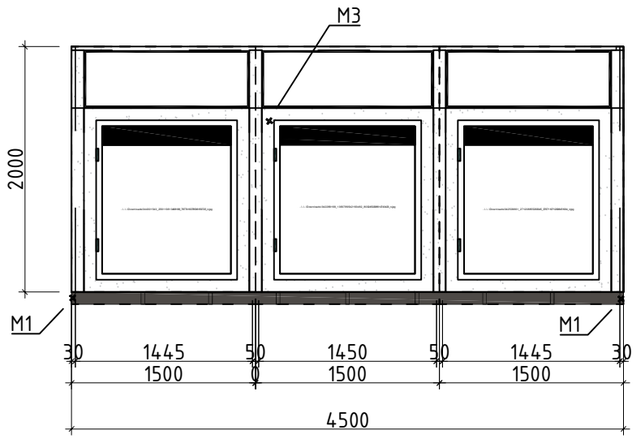

БАРУУН ТАЛ М1:50

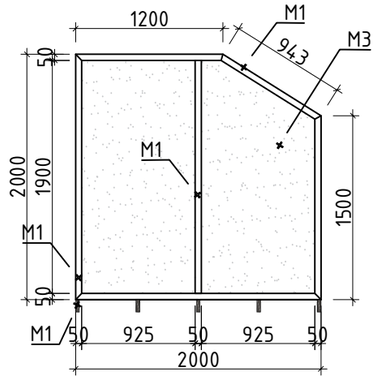

ДЭЭД ТАЛ М1:50

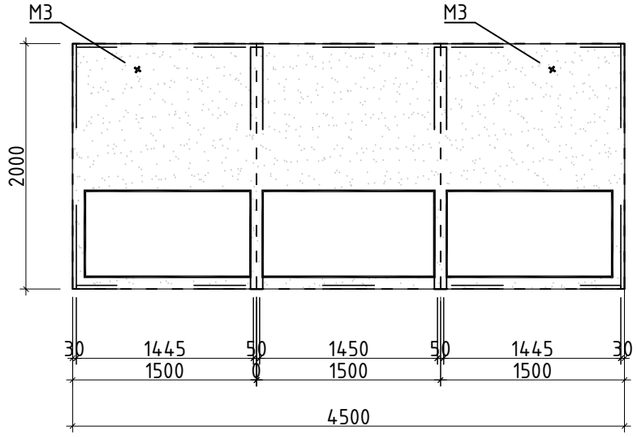

АРД ТАЛ М1:50

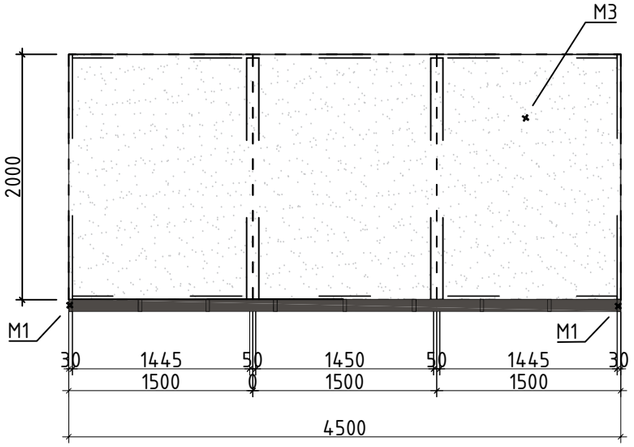

ЗҮҮН ТАЛ М1:50

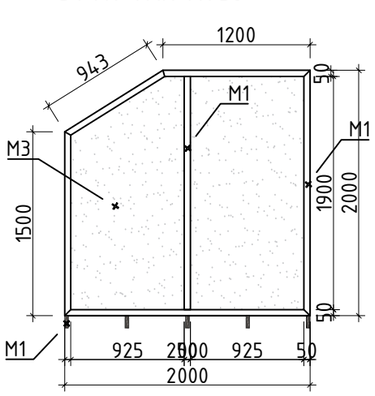

МАТЕРИАЛЫН ТҮҮВЭР

Код	Нэр	Материалын нэр	Хэмжих нэгж	Хэмжээ
М1	Рам	Квадрат	мм	50*30
М2	Шал	Лист төмөр	Зузаан мм	3
М3	Хаалга	Гөлмөн төмөр	Зузаан мм	2
М3	Ард тал	Гөлмөн төмөр	Зузаан мм	2
М3	Хажуу тал	Гөлмөн төмөр	Зузаан мм	2
М3	Дээд тал	Гөлмөн төмөр	Зузаан мм	2
М4	Хөл	Квадрат	мм	50*30

Д/д	Огноо	Засвар өөрчлөлт

ARCHITECTURE ENGINEERING & CONSULTING
БАРИЛГЫН ИЖ БҮРЭН ЗӨВШӨӨРӨЛ ТӨСЛИЙН КОМПАНИ
“ЗЭДПРОЖЕКТ” ХХК

“100 ХҮҮХДИЙН ДОТУУР БАЙРНЫ БАРИЛГА”
Байршил: Архангай аймаг Төвшрүүлэх сум

ХОГ ХАЯГДАЛ АНГИЛАН ЯЛГАХ САВНЫ ХЭСЭГЧИЛСЭН БАЙГУУЛАЛТ

Үе шат: АЖЛЫН ЗУРАГ

Архитектор		Г.Мөнх-Алдар	Масштаб: М1:100	Зургийн дугаар: БА-25	Хуудас: БА-25
Гүйцэтгэсэн		Г.Мөнх-Алдар			
Шалгасан		Б.Батнасан	ЕГ Шифр: ЗП-24-10-193	ТГ Шифр:	Огноо: 2024

А3

1-Р ДАВХРЫН БАЙГУУЛАЛТ

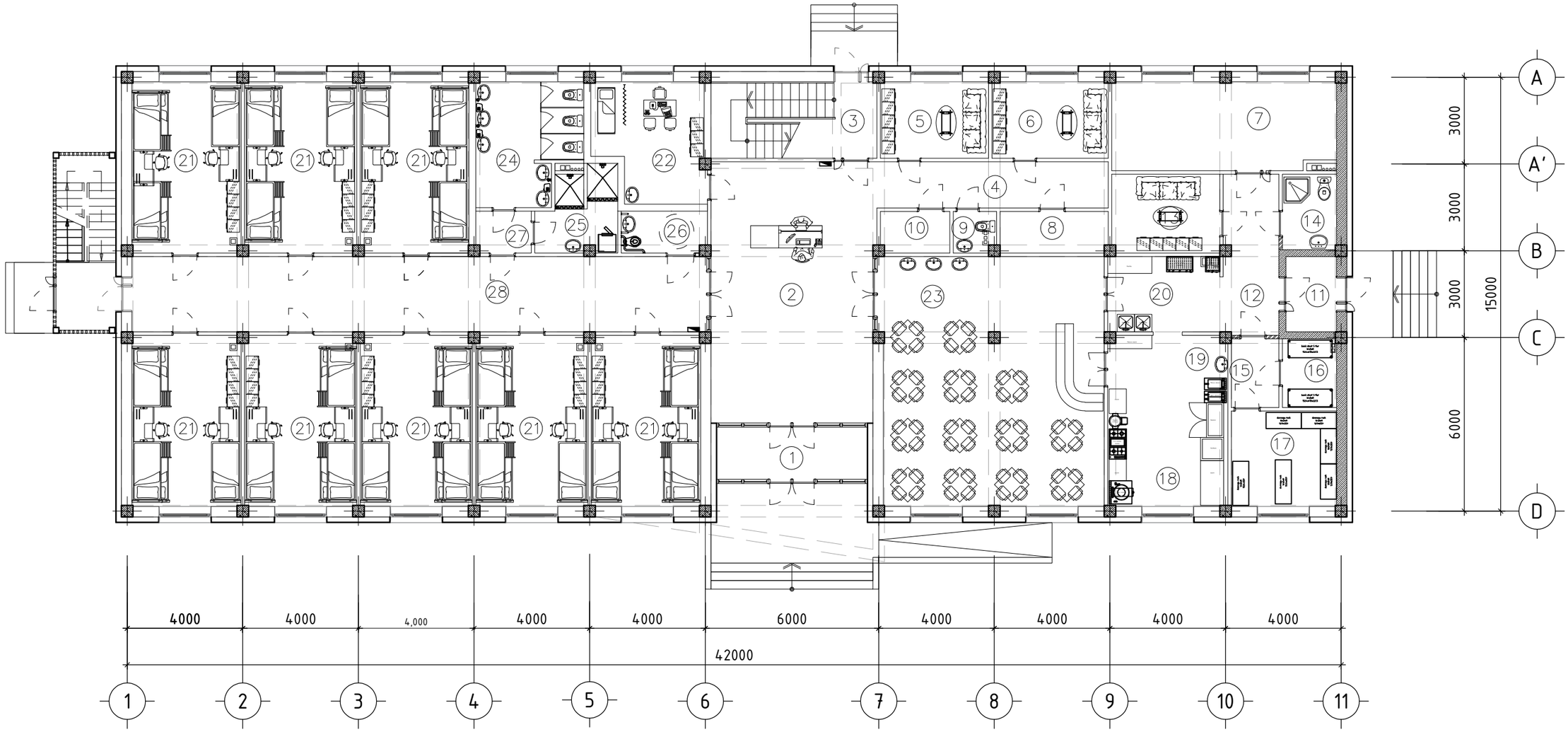

Өрөөний тодорхойлолт

Өрөөний дугаар	Өрөөний нэр	Талбай	Шал
Давхрын талбай /тэнхлэгээр/		630.00м2	
Давхрын цэвэр талбай		568.42м2	
1	Гонх	4.68	чулуу
2	Үүдний хэсэг	50.97	чулуу
3	Шатны хонгил	15.2	чулуу
4	Коридор	13.02	хулдаас
5	Уулзалтын өрөө	10.23	паркет
6	Ажилчдын өрөө	10.23	паркет
7	Нөөцийн сав/узель	23.71	р/будаг
8	Цахилгааны өрөө	5.34	р/будаг
9	Ажилчдын а/ө/ц/өрөө	2.0	керамик
10	Холбооны өрөө	3.57	паркет
11	Гонх	4.54	чулуу
12	Коридор	9.87	керамик
13	Хувцас солих өрөө	10.17	паркет
14	А/ц/өрөө	4.87	керамик
15	Коридор	3.92	керамик
16	Махны агуулах	4.44	керамик
17	Ногооны агуулах	12.01	керамик
18	Халуун цех	15.18	керамик
19	Бэлтгэх хэсэг	9.26	керамик
20	Угаалга	11.11	керамик
21	**5 сурагчдын өрөө /багa/ 22.8х8**	182.4	мод
22	Эмчийн өрөө	14.71	паркет
23	Хооллох танхим	66.88	чулуу
24	Ариун цэврийн өрөө	14.34	керамик
25	Дүш	7.07	керамик
26	ХБИ ариун цэврийн өрөө	4.25	керамик
27	Коридор	2.74	керамик
28	Коридор	51.71	керамик

Д/д	Огноо	Засвар өөрчлөлт

ARCHITECTURE ENGINEERING & CONSULTING
БАРИЛГЫН ИЖ БҮРЭН ЗӨВЛӨГӨӨ ТӨСЛИЙН КОМПАНИ
"ЗЗДПРОЖЕКТ" ХХК

"100 ХҮҮХДИЙН ДОТУУР БАЙРНЫ БАРИЛГА"
Байршил: Архангай аймаг Төвшрүүлэх сум

1-р давхрын технологийн байгууламт

Үе шат: АЖЛЫН ЗУРАГ

Архитектор		Г.Мөнх-Алдар	Масштаб: М1:150	Дугаар: ТХ-01	Хуудас: ТХ-02
Гүйцэтгэсэн		Г.Мөнх-Алдар	ЕГ Шифр: ЗП-24-10-193	ТГ Шифр:	Огноо: 2024
Шалгасан		Б.Батнасан			

А3

2-Р ДАВХРЫН БАЙГУУЛАЛТ

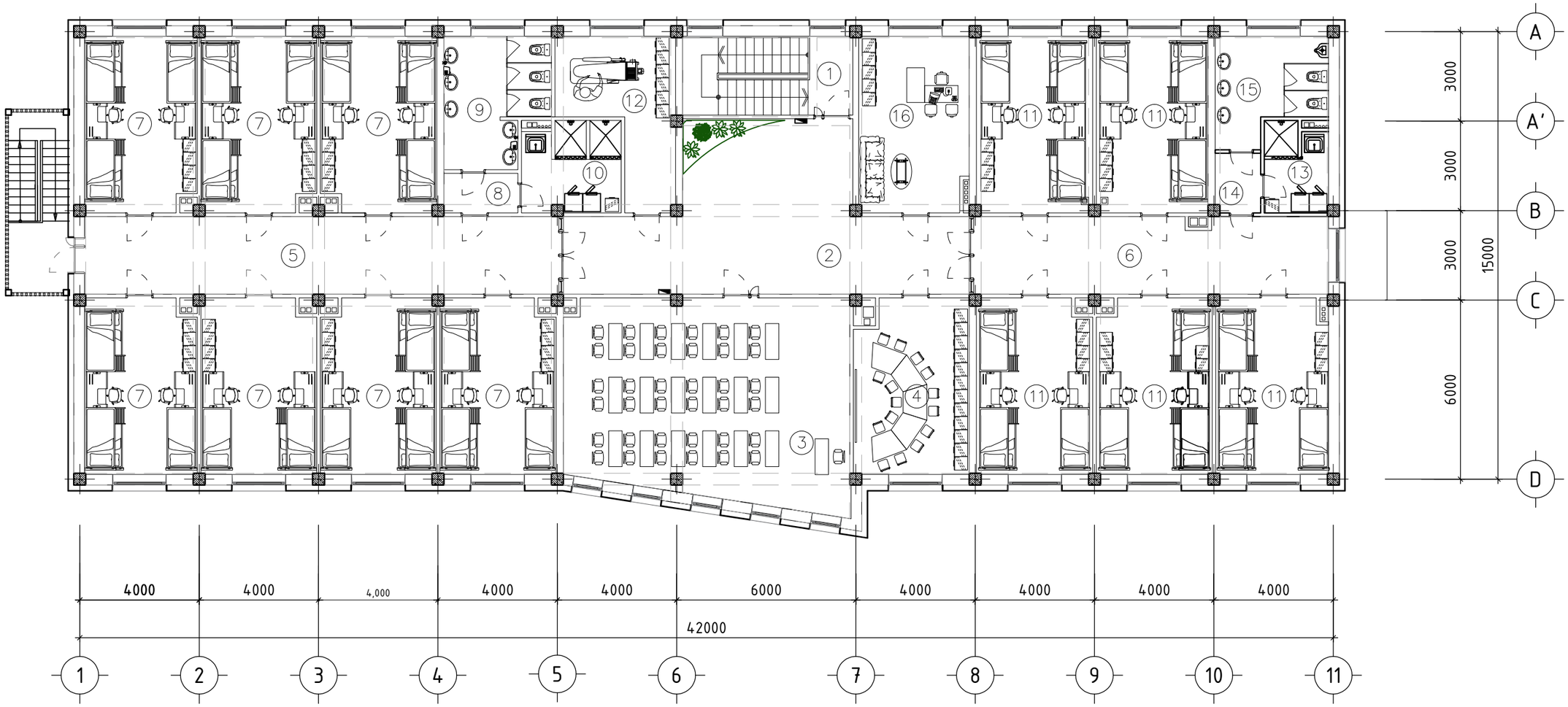

Өрөөний тодорхойлолт

Өрөөний дугаар	Өрөөний нэр	Талбай	Шал
Давхрын талбай /тэнхлэгээр/		637.6м2	
Давхрын цэвэр талбай		571.23м2	
1	Шатны хонгил	15.04	чулуу
2	Коридор	54.01	хулдаас
3	Номын сан	63.27	паркет
4	Хүүхэд хөгжлийн өрөө	22.04	хивсэнцэр
5	Коридор	41.31	хулдаас
6	Коридор	30.49	хулдаас
7	5 сурагчдын өрөө /эм/ 21.9х7	153.3	мод
8	Коридор	3.29	хулдаас
9	Ариун цэврийн өрөө /эм/	14.03	керамик
10	Дүш, угаалга /эм/	6.13	керамик
11	5 сурагчдын өрөө /эр/ 21.9х5	109.5	мод
12	Индүүдлэгийн өрөө	16.25	керамик
13	Дүш, угаалга /эр/	6.16	керамик
14	Коридор	3.01	хулдаас
15	Ариун цэврийн өрөө /эр/	11.93	керамик
16	Багшийн өрөө	21.47	паркет

Д/д	Огноо	Засвар өөрчлөлт

ARCHITECTURE ENGINEERING & CONSULTING
БАРИЛГЫН ИЖ БҮРЭН ЗУРАГ ТӨСЛИЙН КОМПАНИ
"ЗЭДПРОЖЕКТ" ХХК

"100 ХҮҮХДИЙН ДОТУУР БАЙРНЫ БАРИЛГА"
Байршил: Архангай аймаг Төвшрүүлэх сум

2-р давхрын технологийн байгууламт

Ye шат: АЖЛЫН ЗУРАГ

Архитектор		Г.Мөнх-Алдар	Масштаб: М1:150	Дугаар: ТХ-02	Хуудас: ТХ-02
Гүйцэтгэсэн		Г.Мөнх-Алдар			
Шалгасан		Б.Батнасан	ЕГ Шифр: ЗП-24-10-193	ТГ Шифр:	Огноо: 2024