БАТЛАВ:
БАЯНХОНГОР АЙМГИЙН ЕРӨНХИЙ АРХИТЕКТОР . . . . . С.ХҮРЭЛХҮЯГ

ЕРӨНХИЙ ТӨЛӨВЛӨГӨӨ М1:500

ҮНДЭСЛЭЛ

- Баянхонгор аймгийн Засаг даргын 2018 оны 03-р сарын 14-ний өдрийн №А/179 дугаар захирамжаар Баянхонгор аймаг. Баянхонгор сум. Номгон баг. Найрамдал-1 гудамж. 101 тоот эдэлбэр газарт "Боловсролын байгуулалга" зориулалтаар ээзэмшүүлсэн 6409007882 нэгж талбарын дугаартай 8339.0 м2 газар олголт.
- "Итгэлт Тайж" ХХК-ий 2023 оны 10-р сард боловсруулсан дэвсгэр зураг.
- Хот тосгоны төлөвлөлт, барилгажилтын норм ба дүрэм БНбД 30.01.04-ийг үндэслэн ерөнхий төлөвлөгөөний зургийг гүйцэтгэв.

- Баянхонгор аймгийн ерөнхий архитекторын 2023 оны 11-р сарын 20-ны өдөр баталсан №АТД64-04/24 дугаартай архитектур төлөвлөлтийн даалгаварыг үндэслэв.

Д/д	БАРИЛГА БАЙГУУЛАМЖИЙН ТОДОРХОЙЛОЛТ	ТАЙЛБАР
1.	640 хүүхдийн өргөтгөл сургуулийн барилга	Төлөвлөж буй
2.	"Соого Сэйкео" сургуулийн спорт заал	Төлөвлөж буй
3.	"Соого Сэйкео" сургуулийн барилга	Төлөвлөж буй
4.	5 давхар орон сууцны барилга	Одоо байгаа
5.	Ахмадын ордон	Одоо байгаа

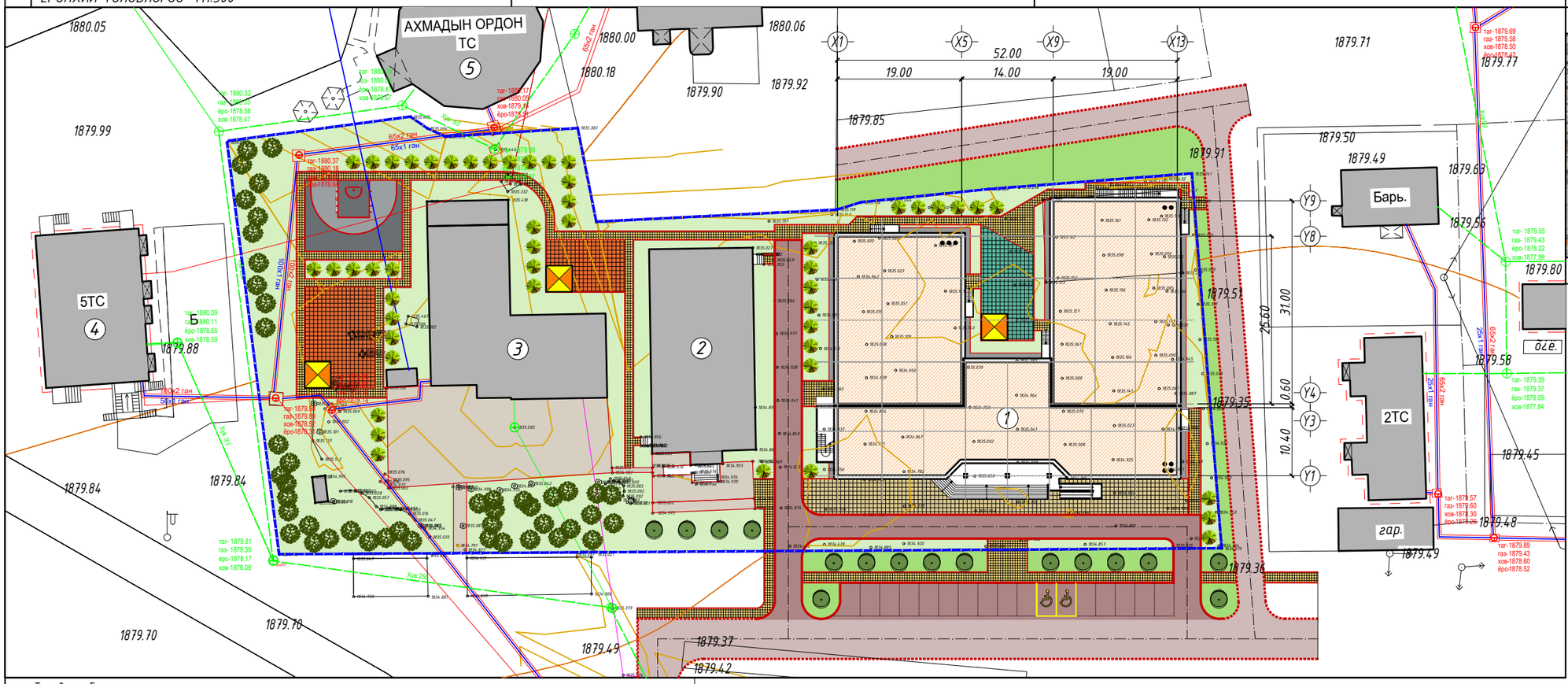

БАЙРШЛЫН СХЕМ:

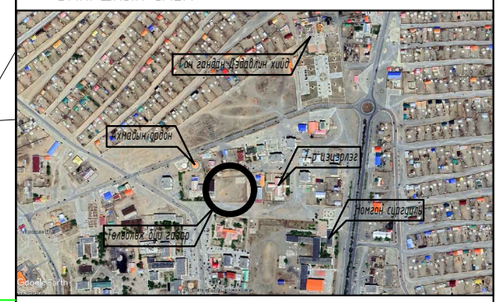

ТАНИХ ТЭМДЭГЛЭГЭЭ:

- Төлөвлөж буй барилга, байгууламж
- Хэтэд төлөвлөж буй барилга, байгууламж
- Төлөвлөж буй авто зам, зогсоол /галын онцгой үед/
- Төлөвлөж буй явган хүний зам, талбай
- Төлөвлөж буй авто зам, зогсоол /галын онцгой үед/
- Төлөвлөж буй боржин чулуун хавтан талбай
- Төлөвлөж буй тоглоомын резинэн талбай
- Төлөвлөж буй тоглоомын резинэн талбай
- Төлөвлөж буй ногоон байгууламж /мод/
- Төлөвлөж буй сүүдрэвч
- Одоо байгаа барилга, байгууламж
- Одоо байгаа мод, ногоон байгууламж
- Хэтэд төлөвлөгдөх авто зам
- Ээзмшил газрын хил хязгаар
- Бохир усны шугам
- Дулааны шугам
- Цэвэр усны шугам
- Цахилгааны усны шугам

Төлөвлөж барилгын үзүүлэлт:

1.	Барилгын тоо	3 блок	7.	Галын гарц, аврах гарцын тоо		8 ш
2.	Барилгажилтын талбай	1855.81 м2	8.	Рамп, пандусны тоо	Машин ш/%	-
3.	Барилгын давхрын тоо	3 давхар			ХБИ ш/%	1 ш, 7%
4.	Ил авто зогсоолын тоо	15	9.	Сэргээгдэх эрчим хүч		-
5.	Газар доорх авто зогсоолын тоо	-	10.	Шинэ, шилдэг технологи		Тийм
6.	ХБИ-ий авто зогсоолын тоо	2	11.	Архитектурын хэв маяг		Модерн

Зураг төслийн "ЦЭСДА" ХХК

ЕБ-ИЙН "СООГО СЭЙКЕО" СУРГУУЛИЙН 640 ХҮҮХДИЙН СУРГУУЛЬ
БАЯНХОНГОР АЙМАГ.БАЯНХОНГОР СУМ.НОМГОН БАГ.НАЙРАМДАЛ-1 ГУДАМЖ. 101 ТООТ

	НЭР	ГАРЫН ҮСЭГ	ЗАГВАР ЗУРАГ
Гүйцэтгэгч: "ЦЭСДА" ХХК-ий захирал	Ц.Орхонтамир		М1:500
Гүйцэтгэгч: "ЦЭСДА" ХХК-ий архитектор	Г.Болорчулуун		Хуудас-05
Захиалагч: Соого Сэйкео сургуулийн захирал	Д.Цэдэнсодном		2023 он

ҮНДЭСЛЭЛ

- Баянхонгор аймгийн Засаг даргын 2018 оны 03-р сарын 14-ний өдрийн №А/179 дугаар захирамжаар Баянхонгор аймаг. Баянхонгор сум. Номгон баг. Найрамдал-1 гудамж. 101 тоот эдэлбэр газарт "Боловсролын байгууллага" зориулалтаар ээлжлүүлсэн 6409007882 нэгж талбарын дугаартай 8339.0 м2 газар олголт.
- "Итгэлт Тайж" ХХК-ий 2023 оны 10-р сард боловсруулсан дэвсгэр зураг.
- Хот тосгоны төлөвлөлт, барилгажилтын норм ба дүрэм БНбД 30.01.04-ийг үндэслэн ерөнхий төлөвлөгөөний зургийг гүйцэтгэв.
- Баянхонгор аймгийн ерөнхий архитекторын 2023 оны 11-р сарын 20-ны өдөр баталсан №АТД64-04/24 дугаартай архитектур төлөвлөлтийн даалгаврыг үндэслэв.

НОГООН БАЙГУУЛАМЖ М1:500

НОГООН БАЙГУУЛАМЖ

НОГООН БАЙГУУЛАМЖЫН АНГИЛАЛ	МОДНЫ ТӨРӨЛ /ТОО ШИРХЭГ/	БУТ СӨӨГНИЙ ТӨРӨЛ /ТОО ШИРХЭГ/	ЗҮЛЭГЖҮҮЛЭЛТ /М2/	ТОГЛООМЫН ТАЛБАЙ /М2/	НОГООН БАЙГУУЛАМЖИЙН ЭЗЛЭХ ХҮВЬ
НИЙТИЙН ХЭРЭГЦЭЭНИЙ НОГООН БАЙГУУЛАМЖ	Навчит хус-4ш	-	652.00 м2	-	8%
ХЯЗГААРЛАГДМАЛ ХЭРЭГЦЭЭНИЙ НОГООН БАЙГУУЛАМЖ	Навчит хус-12ш, Сибирь гүйлс-49	-	2877.00 м2	552.00 м2	34%
ТУСГАЙ ЗОРИУЛАЛТЫН НОГООН БАЙГУУЛАМЖ	-	-	-	-	-
Нийт	65 ширхэг	-	3529.00 м2	552.00 м2	42%

Д/д	БАРИЛГА БАЙГУУЛАМЖИЙН ТОДОРХОЙЛОЛТ	ТАЙЛБАР
1.	640 хүүхдийн өргөтгөл сургуулийн барилга	Төлөвлөж буй
2.	"Соого Сэйкео" сургуулийн спорт заал	Төлөвлөж буй
3.	"Соого Сэйкео" сургуулийн барилга	Төлөвлөж буй
4.	5 давхар орон сууцны барилга	Одоо байгаа
5.	Ахмадын ордон	Одоо байгаа

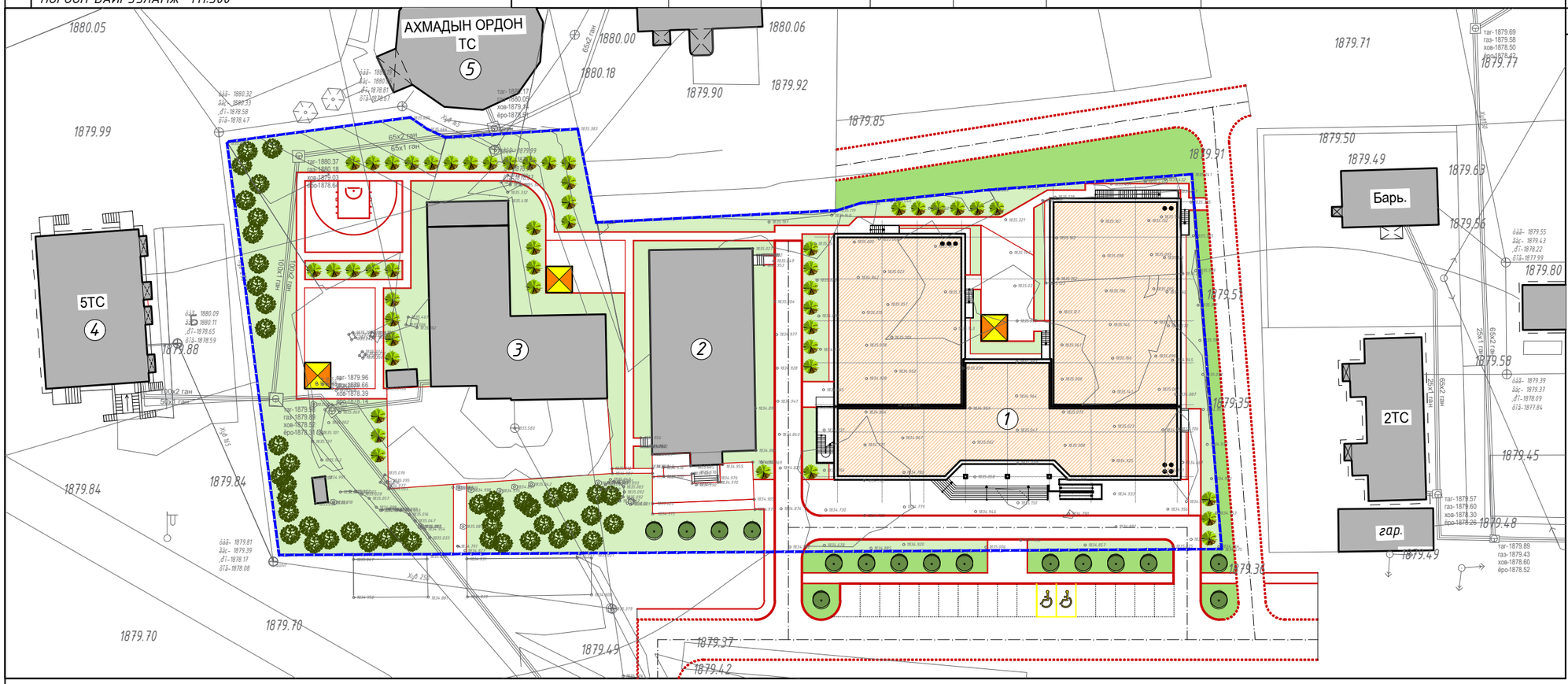

ЕРӨНХИЙ ХАРАГДАХ БАЙДАЛ

ТАНИХ ТЭМДЭГЛЭГЭЭ:

- Төлөвлөж буй барилга, байгууламж
- Төлөвлөж буй ногоон байгууламж /мод/
- Одоо байгаа мод, ногоон байгууламж
- Төлөвлөж буй сүүдрэвч
- Эзэмшил газрын хил хязгаар
- Одоо байгаа барилга, байгууламж
- Бохир усны шугам
- Дулааны шугам
- Цэвэр усны шугам
- Цахилгааны усны шугам

ТАЙЛБАР.

- Уг ногоон байгууламжийн зургийг орчны тойм, ерөнхий төлөвлөгөө, хөдөлгөөний схемийн зурагдалтай хамтатган үз.

Зураг төслийн "ЦЭСДА" ХХК	ЕБ-ИЙН "СООГО СЕЙКЕО" СУРГУУЛИЙН 640 ХҮҮХДИЙН СУРГУУЛЬ БАЯНХОНГОР АЙМАГ.БАЯНХОНГОР СУМ.НОМГОН БАГ.НАЙРАМДАЛ-1 ГУДАМЖ. 101 ТООТ	НЭР	ГАРЫН ҮСЭГ	ЗАГВАР ЗУРАГ
	Гүйцэтгэгч: "ЦЭСДА" ХХК-ий захирал	Ц.Орхонтамир		М1:500
	Гүйцэтгэгч: "ЦЭСДА" ХХК-ий архитектор	Г.Болорчулуун		Хуудас-06
	Захиалагч: Соого Сейкео сургуулийн захирал	Д.Цэдэнсодном		2023 он

АЖЛЫН ЗУРГИЙН ЖАГСААЛТ, ҮЗҮҮЛЭЛТ

Энэхүү зураг төсөл нь "ЦЭСДА" ХХКомпаний ОЮУНЫ ӨМЧ тул зөвшөөрөлгүйгээр өөрчлөх болон ашиглахыг хориглоно.

ИЖ БҮРЭН АЖЛЫН ЗУРГИЙН ҮНДСЭН БҮРДЭЛ

Д/д	ЗУРГИЙН НЭР	хуудасны марк	хуудасны тоо
1	Нүүр хуудас		
2	Ерөнхий төлөвлөгөө	ЕТ	20
3	Барилга архитектур	БА	73
4	Барилга бүтээц	ББ	147
5	Халаалт, агаар сэлгэлт	ХАС	41
6	Цэвэр бохир ус	ЦБУ	12
7	Хүчит төхөөрөмж, дотор гэрэлтүүлэг	ХТ, ДГ	41
8	Холбоо дохиолол	ХД	13

ТЕХНИК ЭДИЙН ЗАСГИЙН ҮЗҮҮЛЭЛТ

Д/д	ҮЗҮҮЛЭЛТИЙН НЭР	хэмжих нэгж	үзүүлэлт
1	Давхрын тоо	давхар	3 давхар
2	Хүчин чадал	хүүхэд	640
3	Барилгажилтын талбай	м2	2457.21
4	Барилгын эзэлхүүн /V/	м3	22056.35
5	Ашигтай талбай	м2	4957.28
6	Ажлын талбай	м2	3803.87
7	Коеф К1 = Sаж / Sаш	%	0.77
8	Коеф К2 = V / Sаш	-	4.45

БАРИЛГА БАРИГДАХ ТАЛБАЙН ЦАГ УУРЫН ҮНДСЭН ҮЗҮҮЛЭЛТ

Д/д	ҮЗҮҮЛЭЛТИЙН НЭР	үзүүлэлт
1	Гадна агаарын тооцооны температур	-29.6 С
2	Салхины ачаалал	35 кг/м3
3	Цасны ачаалал	50 кг/м3
4	Газар чичирхийлэл	8 балл
5	Гал тэсвэрлэлтийн зэрэг	II

БАРИЛГА АРХИТЕКТУРЫН ХЭСГИЙН ЗУРГИЙН ЖАГСААЛТ

Д/д	ЗУРГИЙН НЭР	хуудасны тоо
	Нүүр хуудас	
1	Ажлын зургийн жагсаалт, үзүүлэлт	БА-01
2	Барилгын схем, Тайлбар бичиг	БА-02
3	Тайлбар бичиг /ургэлжлэл/	БА-03
4	1-р давхрын нэгдсэн байгуулалт	БА-04
5	2-р давхрын нэгдсэн байгуулалт	БА-05
6	3-р давхрын нэгдсэн байгуулалт	БА-06
7	Нүүр тал /тэнхлэг X1-X13/	БА-07
8	Нүүр тал /тэнхлэг X13-X1/	БА-08
9	Нүүр тал /тэнхлэг XY1-Y9/	БА-09
10	Нүүр тал /тэнхлэг Y1-Y8/	БА-10
11	Нүүр тал /тэнхлэг Y8-Y1/	БА-11
12	Нүүр тал /тэнхлэг Y9-Y1/	БА-12
13	1-р давхрын байгуулалт /А блок/	БА-13
14	2-р давхрын байгуулалт /А блок/	БА-14
15	3-р давхрын байгуулалт /А блок/	БА-15
16	1-р давхрын байгуулалт /В блок/	БА-16
17	2-р давхрын байгуулалт /В блок/	БА-17
18	3-р давхрын байгуулалт /В блок/	БА-18
19	1-р давхрын байгуулалт С блок/	БА-19
20	2-р давхрын байгуулалт /С блок/	БА-20
21	3-р давхрын байгуулалт /С блок/	БА-21
22	Огтлол А-А	БА-22
23	Огтлол Б-Б	БА-23
24	Огтлол В-В	БА-24
25	Огтлол Г-Г	БА-25
26	Огтлол Д-Д	БА-26
27	Дээвэрийн байгуулалт	БА-27
28	Дээвэрийн хэсэглэлүүд	БА-28
29	Дээвэрийн хэсэглэлүүд	БА-29
30	Дээвэрийн хэсэглэлүүд	БА-30
31	Дээвэрийн хэсэглэлүүд	БА-31
32	Дээвэрийн хэсэглэлүүд	БА-32
33	Гадна ханын бүтэц тодорхойлолт	БА-33
34	Дотор хаалганы заг вар хэмжээ, нэгдсэн түүвэр	БА-34
35	Дотор, гадна хаалганы заг вар хэмжээ, нэгдсэн түүвэр	БА-35
36	Цонхны заг вар хэмжээ, нэгдсэн түүвэр	БА-36
37	Цонхны заг вар хэмжээ, нэгдсэн түүвэр	БА-37

БАРИЛГА АРХИТЕКТУРЫН ХЭСГИЙН ЗУРГИЙН ЖАГСААЛТ

Д/д	ЗУРГИЙН НЭР	хуудасны тоо
38	Гадна шилэн ханын заг вар хэмжээ, нэгдсэн түүвэр	БА-38
39	Гадна шилэн ханын заг вар хэмжээ, нэгдсэн түүвэр	БА-39
40	Гадна шилэн ханын заг вар хэмжээ, нэгдсэн түүвэр	БА-40
41	Гадна шилэн ханын заг вар хэмжээ, нэгдсэн түүвэр	БА-41
42	Гадна шилэн ханын заг вар хэмжээ, нэгдсэн түүвэр	БА-42
43	Дотор шилэн ханын заг вар хэмжээ, нэгдсэн түүвэр	БА-43
44	Дотор шилэн ханын заг вар хэмжээ, нэгдсэн түүвэр	БА-44
45	Хөгжлийн бэрхшээлтэй хүүхдийн АЦөрөөний дэлгээс	БА-45
46	Хөгжлийн бэрхшээлтэй хүүхдийн АЦөрөөний дэлгээс	БА-46
47	Дотор шатны хайс-1	БА-47
48	Дотор шатны хайс-1	БА-48
49	Дотор шатны хайс-2	БА-49
50	Дотор шатны хайс-2	БА-50
51	Дотор шатны хайс-3	БА-51
52	Дотор шатны хайс-3	БА-52
53	Гадна шат болон хашлага хайс-1	БА-53
54	Гадна шат болон хашлага хайс-1	БА-54
55	Гадна шат болон хашлага хайс-1	БА-55
56	Гадна шат болон хашлага хайс-2	БА-56
57	Гадна шат болон хашлага хайс-3	БА-57
58	Гадна шат болон хашлага хайс-4	БА-58
59	Гадна шат болон хашлага хайс-5	БА-59
60	Дээвэрт гарах төмөр шат-1	БА-60
61	Дээвэрт гарах төмөр шат-2	БА-61
62	1-р давхрын дотор заслын ажлын тодорхойлолт	БА-62
63	2-р давхрын дотор заслын ажлын тодорхойлолт	БА-63
64	3-р давхрын дотор заслын ажлын тодорхойлолт	БА-64
65	1-р давхрын тавилгын байгуулалт /А блок/	БА-65
66	2-р давхрын тавилгын байгуулалт /А блок/	БА-66
67	3-р давхрын тавилгын байгуулалт /А блок/	БА-67
68	1-р давхрын тавилгын байгуулалт /В блок/	БА-68
69	2-р давхрын тавилгын байгуулалт /В блок/	БА-69
70	3-р давхрын тавилгын байгуулалт /В блок/	БА-70
71	1-р давхрын тавилгын байгуулалт С блок/	БА-71
72	2-р давхрын тавилгын байгуулалт /С блок/	БА-72
73	3-р давхрын тавилгын байгуулалт /С блок/	БА-73

ТАЙЛБАР

АНХААР

Энэхүү зураг төсөл нь "ЦЭСДА" ХХКомпаний ОЮУНЫ ӨМЧ бөгөөд тухайн компаний албан ёсны зөвшөөрөлгүйгээр дахин хуулбарлах болон ашиглахыг хатуу хориглоно.

Барилгын гүйцэтгэгч байгууллага нь барилга угсралтын явцад ажлын зураг төслийг чанд баримтлах бөгөөд хэрэв зураг төслийн дагуу гүйцэтгэзгүйн улмаас барилгын төлөвлөлт, бат бэх, инженерийн системийн ажиллагаанд өөрчлөлт, алдаа гарваас зураг төслийн зохиогч хариуцлага хүлээхгүй.
Барилга угсралтын явцад гүйцэтгэгч байгууллага нь зураг төсөл зохиогчтой зохиогчийн хяналтын гэрээний дагуу барилга угсралтын болоод зураг төслийн талаар гарсан асуудлыг зөвшилцөн шийдэж байвал зохино.

Ye шат: БА-Н АЖЛЫН ЗУРАГ

ЗУРАГ ТӨСЛИЙН "ЦЭСДА" ХХК

tel:976-88889927

Архитектор		Г.Болорчулуун
Гүйцэтгэсэн		Г.Болорчулуун
Шалгасан		Г.Болор-Эрдэнэ

Баянхонгор аймаг. Баянхонгор сум. Номгон баг. Найрамдал-1 гудамж. 101 тоот

ЕРӨНХИЙ БОЛОВСРОЛЫН "СООГО СЕЙКЕО" СУРГУУЛИЙН 640 ХҮҮХДИЙН ӨРГӨТГӨЛ СУРГУУЛЬ

Ажлын зургийн жагсаалт, үзүүлэлт

Масштаб:	Зургийн дугаар: БА-01	Хуудас: БА-73
ЕГ Шифр: ЦЭ-11-06-08-208/23	ТГ Шифр: -	Огноо: 2023 он

БАРИЛГЫН СХЕМ, ТАЙЛБАР БИЧИГ

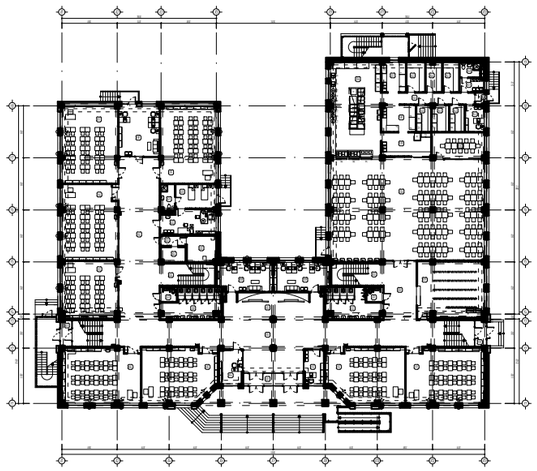

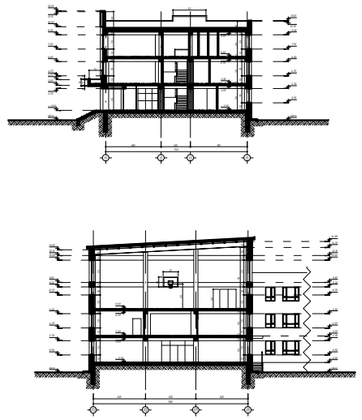

ҮНДЭСЛЭЛ:

Баянхонгор аймгийн Баянхонгор сумын ерөнхий боловсролын "Соого Сейкео" сургуулийн захиргааны захиалгаар Баянхонгор аймгийн Баянхонгор сумын нутаг дэвсгэрт баригдах ЕРӨНХИЙ БОЛОВСРОЛЫН "СООГО СЕЙКЕО" СУРГУУЛИЙН 640 ХҮҮХДИЙН ӨРГӨТГӨЛ СУРГУУЛИЙН БАРИЛГЫН зураг төслийг Баянхонгор аймгийн Баянхонгор сумын Засаг даргын 2018 оны 03-р сарын 14-ны өдрийн №А/179 тоот захирамж, батлагдсан эскиз, аж ахуй гэрээ, "Итгэлт тайж" ХХК-д 2023 оны 11-р сард боловсруулсан дэвсгэр зураг, 2023 оны 09 сарын 25-наас 11-р сарын 09-ний хооронд "Топ Гео Техник" ХХК-д боловсруулсан архив №2023/173-ЭТ18-108/19 тоот инженер геологийн дүгнэлт, Баянхонгор аймгийн ерөнхий архитекторын 2023 оны 11-р сарын 20-ны өдөр баталсан №АТД64-04/24 дугаартай архитектур төлөвлөлтийн даалгаврыг үндэслэн барилгын зураг төслийн "ЦЭСДА" ХХК-д 2023 онд боловсруулав.

БАЙРШИЛ:

Уг ерөнхий боловсролын "Соого Сейкео" сургуулийн 640 хүүхдийн өргөтгөл сургуулийн барилга нь Баянхонгор аймгийн Баянхонгор сумын Номгон баг. Найрамдал-1 гудамж. 101 тоот өрийн эзэмшил 8339.0 м2 газарт байрлана.

ЕРӨНХИЙ ТӨЛӨВЛӨГӨӨ:

Ерөнхий боловсролын "Соого Сейкео" сургуулийн 640 хүүхдийн өргөтгөл сургуулийн барилгын ерөнхий төлөвлөгөөг Баянхонгор аймгийн засаг даргын 2016-2020 онд хэрэгжүүлэх үйл ажиллагааны хөтөлбөр, Аймгийн 2017-2020 оны хөрөнгө оруулалтын хөтөлбөр, Баянхонгор аймгийн Хөгжлийн 2016-2030 он хөтөлбөр, 2030 оны хөгжлийн чиг хандлага, тухайн нутаг дэвсгэрт байрлаж байгаа болон төлөвлөгдсөн барилгууд, зам талбай, орц гарцуудтай уялдуулан тухайн орон зайд зохицуулан төлөвлөв.

АРХИТЕКТУР ТӨЛӨВЛӨЛТ:

Барилгын үндсэн төлөвлөлтийг Монгол улсад мөрдөж байгаа холбогдох норм дүрэм, стандартын шаардлагыг баримтлан захиалагчийн санал, зөвлөмж, даалгаврыг тусгаж тухайн орон зайд зохицсон байхаар шийдсэн. Уг сургуулийн барилга нь үндсэн /А, В, С/ гэсэн 3 блок барилгаас бүрдэх ба А блок болох үндсэн сургуулийн барилга нь тэнхлэгээрээ 52.00 х 10.40 м-ийн хэмжээтэй, цутгамал төмөр бетон каркасан бүтээцтэй, баганан суурьтай, хавтгай дээвэртэй тэгш өнцөгт хэлбэртэй, 3 давхар барилга, В блок болох урлаг заалтай хэсгийн барилга нь тэнхлэгээрээ 19.00 х 25.60 м-ийн хэмжээтэй, цутгамал төмөр бетон каркасан бүтээцтэй, баганан суурьтай, хавтгай дээвэртэй тэгш өнцөгт хэлбэртэй, 3 давхар барилга, С блок болох хооллох заал, спорт заалтай хэсгийн барилга нь тэнхлэгээрээ 19.00 х 31.00 м-ийн хэмжээтэй, цутгамал төмөр бетон каркасан бүтээцтэй, баганан суурьтай, металл дам нуруутай, сэндвичийн кассет төмөртэй дулаан тусгаарлагч базальт чулуун хөвөн дээвэртэй тэгш өнцөгт хэлбэртэй, 3 давхар барилга байна.

Захиалагч, ашиглагч байгууллагын хүсэлтээр 1-р давхарт Гол орц, гонх, вестибюль, сургуулийн алдарын хэсэг, хичээлийн танхимууд, багш нарын өрөөнүүд, сургуулийн захиргааны ажлын өрөөнүүд, багш нарын хөгжлийн төвийн өрөө, харуул хамгаалалтын өрөө, өлгүүр, эмчийн өрөө, тусгаарлах өрөө, АЦӨ, хооллох заал туслах өрөөнүүдийн хамт, АЦӨ-нүүд, хөгжлийн бэрхшээлтэй хүүхдийн АЦӨ, рекреаци, хонгил, шатны хонгил, 2-р давхарт хичээлийн танхимууд, захирлын өрөө, амралтын өрөө, багш нарын өрөө, номын сан, уншлагын танхим, фонд, кабинетууд, хонгил, шатны хонгил, ариун цэврийн өрөөнүүд, 3-р давхарт хичээлийн танхимууд, багш нарын өрөө, урлагын заал, хувцас солих өрөө, спорт заал, агуулах, хувцас солих өрөөнүүд, рекреаци, хонгил, шатны хонгил, ариун цэврийн өрөөнүүд зэрэг байхаар төлөвлөсөн болно.

Барилга нь 1-р давхраас 3-р давхрыг холбосон 2 маршийн 3 ширхэг шат, 1-р давхраас 2-р давхрыг холбосон 2 маршийн 1 ширхэг шат, нийт 4 ширхэг шаттай байна.

БАРИЛГА БҮТЭЭЦ:

Үндсэн хийц - цутгамал төмөр бетон каркас g=2500 кг/м3

Суурь - цутгамал төмөр бетон баганан суурь

Хучилт - 160 мм цутгамал төмөр бетон

Дээвэр - салхижуулалтгүй хавтгай ус тусгаарлагч /ЭПДМ/ мембран,

- Сэндвичийн кассет төмөртэй дулаан тусгаарлагч Базальт чулуун хөвөн дээвэр

Дээврийн дулаалга - 200-400 мм-ийн IEPS-шахмал полистрол хавтан MNS EN 13162:2011

- 200-ийн Базальт чулуун хөвөн /MNS EN 13162:2011 стандарт/

1, 2, 3-р давхрын гадна хана

300 мм МАК ЕВРО блок /Зш "MNS EN" стандарт/

Дулаалга. Базальт чулуун хөвөн - 150 мм /MNS EN 13162:2011 стандарт/

Өнгөлгөөний металл хавтан

Дотор хана

200 мм МАК ЕВРО блок /Зш "MNS EN" стандарт/

100 мм МАК ЕВРО блок /Зш "MNS EN" стандарт/

ЕРӨНХИЙ ХЭСЭГ:

1. Барилгын гүйцэтгэгч гэдэг нь эрх бүхий барилгын ерөнхий гүйцэтгэгч болон барилгын туслан гүйцэтгэгчийг хэлнэ.
2. Барилгын гүйцэтгэгч нь "Барилга угсралтын ажлыг эхлэх үргэлжлүүлэх зөвшөөрөл"-ийг тухайн асуудлыг эрхэлсэн байгууллагаас авсаны дараа барилга угсралтын ажлыг эхлэнэ.
3. Барилгын гүйцэтгэгч нь батлагдсан ажлыг зураг төслөөр Монгол Улсын Барилгын тухай болон бусад холбогдох хууль тогтоомжийг мөрдлөг болгон барилга угсралтын ажлыг гүйцэтгэнэ.
4. Гүйцэтгэгч нь барилгын ажлыг эхлэхийн өмнө эрчим хүч, дулаан, ус суваг, холбооны асуудлыг эрхэлсэн байгууллагуудаар барилга барих талбай дахь шугам сүлжээг шалгуулах шаардлагатай бөгөөд гүннийг биелүүлээгүйгээс үүдэн гарч болох аливаа асуудлыг хариуцана.
5. Барилгын гүйцэтгэгч барилгын талбай дахь хуучин инженерийн шугам сүлжээний чиглэл, хэмжээ эзгийг өөрчлөх шаардлага гарсан тохиолдолд энэ талаар холбогдох байгууллагууд болон тухайн барилгын зураг төсөл боловсруулах байгууллагад мэдэгдэж өөрчлөлтийн зургийг эрх бүхий байгууллагаар хийлгэж баталгаажуулсаны дараа ажлыг гүйцэтгэнэ.
6. Барилгын гүйцэтгэгч нь барилга угсралтын явцад зураг төсөлд өөрчлөлт оруулахыг хүсвэл зураг төсөл боловсруулсан байгууллага болон хөрөнгө оруулагчаас /захиалагч/ албан ёсны зөвшөөрөл авч харилцан асуудлыг шийдвэрлэнэ.
7. Зураг төсөлд нарийвчилан үзүүлсэн хэсэглэлүүд нь тухай хэсгийн бүтэц, угсралтын аргачлалыг үзүүлсэн байх тул угсралтын явцад өөрчлөлт хийх шаардлага гарсан тохиолдолд зураг төсөл боловсруулсан байгууллагын зөвшөөрлийн дагуу хийнэ.
8. Барилгын гүйцэтгэгч нь барилгын талбайд байгаль орчиныг бохирдуулахгүй эрүүл ахуйн шаардлагыг хангаж ажиллах шаардлагатай бөгөөд угсралтын үед ашиглах түр ариун цэврийн байгууламжийг холбогдох байгууллагуудтай зөвшилцөн шийдвэрлэнэ.
9. Барилгын материал хадгалалт хамгаалалт, машин техникийн бүрэн бүтэн байдлыг хангаж хөдөлмөрийн аюулгүй ажиллагаа, хөдөлмөр хамгаалалын дүрмийг чанд сахин ажилахын зэрэгцээ барилгын үед ашиглах түр хашаа, хамгаалалт, ус зайлуулалт, тоосжилтоос хамгаалсан хамгаалалт, авар ослоос сэргийлсэн арга хэмжээний асуудлыг шийдвэрлэсэн байна.
10. Захиалагч нь барилгын талбай дээр өрийн талын мэргэжлийн төлөөлөгчийг ажиллуулах бөгөөд тухайн мэргэжилтэн нь угсралтын ажилд тогтмол хяналт тавина.
11. Захиалагч, гүйцэтгэгч нар нь зураг төслийн байгууллагатай "Зохиогчийн хяналтын гэрээ" байгуулж угсралтын

    үе шатуудад хяналт хийлгэж

    талбайн ажлын журнал, барилгад хэрэглэж буй бүх материалтай холбоотой бичиг баримт, итгэмжлэгдсэн лабораториор шинжлүүлсэн

    шинжилгээний хариу эзэргий бүрдүүлж, туслан гүйцэтгэгчийн хийсэн ажлын чанарт хянал тавин ажиллана.
12. Барилгын ажлын үед шаардагдаж болох аливаа даатголын асуудлыг барилгын гүйцэтгэгч болон хөрөнгө оруулагч нар шийдвэрлэнэ.
13. Барилга гүйцэтгэгч нь барилгын талбайд зурагт тусгаагүй ямарваа химийн хортой бодис хэрэглэхийг хориглоно.
14. Барилгын гүйцэтгэгч нь бүх материаль, техник хангалтыг хариуцан ажиллах бөгөөд тухайн техникийн хангалт,

    эвдрэл гэмтэл, материалын

    тасалдалтаас үүдэн гарах угсралтын ажлын хугацаа, эдийн засгийн алдагдлыг хариуцна.

Энэхүү зураг төсөл нь "ЦЭСДА" ХХКомпаний ОЮУНЫ ӨМЧ тул зөвшөөрөлгүйгээр өөрчлөх болон ашиглахыг хориглоно.

ТАЙЛБАР

АНХААР

Энэхүү зураг төсөл нь "ЦЭСДА" ХХКомпаний ОЮУНЫ ӨМЧ бөгөөд тухайн компаний албан ёсны зөвшөөрөлгүйгээр дахин хуулбарлах болон ашиглахыг хатуу хориглоно.

Барилгын гүйцэтгэгч байгууллага нь барилга угсралтын явцад ажлын зураг төслийг чанд баримтлах бөгөөд хэрэв зураг төслийн дагуу гүйцэтгэзгүйн улмаас барилгын төлөвлөлт, бат бэх, инженерийн системийн ажиллагаанд өөрчлөлт, алдаа гарваас зураг төслийн зохиогч хариуцлага хүлээхгүй.

Барилга угсралтын явцад гүйцэтгэгч байгууллага нь зураг төсөл зохиогчтой зохиогчийн хяналтын гэрээний дагуу барилга угсралтын болоод зураг төслийн талаар гарсан асуудлыг зөвшилцөн шийдэж байвал зохино.

Үе шат:	БА-Н АЖЛЫН ЗУРАГ
tel:976-88889927	ЗУРАГ ТӨСЛИЙН "ЦЭСДА" ХХК
Архитектор	Г.Болорчулуун
Гүйцэтгэсэн	Г.Болорчулуун
Шалгасан	Г.Болор-Эрдэнэ

Баянхонгор аймаг. Баянхонгор сум. Номгон баг. Найрамдал-1 гудамж. 101 тоот

ЕРӨНХИЙ БОЛОВСРОЛЫН "СООГО СЕЙКЕО" СУРГУУЛИЙН 640 ХҮҮХДИЙН ӨРГӨТГӨЛ СУРГУУЛЬ

Барилгын схем, Тайлбар бичиг

Масштаб:	Зургийн дугаар:	Хуудас:
	БА-02	БА-73
ЕГ Шифр:	ТГ Шифр:	Огноо:
ЦЭ-11-06-08-208/23	-	2023 он

ТАЙЛБАР БИЧИГ /үргэлжлэл/

БАРИЛГЫН ТАЛБАЙ, СУУРИЙН АЖИЛ:

1. Барилгын талбайг талбайн зохион байгуулалтын зургийн дагуу бэлтгэнэ.
2. Котловани ухах үед геологийн дүгнэлтэд зааснаас өөр илэрвэл зураг төслийн болон геологийн шинжилгжж хийсэн байгууллагад мэдэгдэж асуудлыг шийдвэрлүүлнэ.
3. Котловани ухаж дуусахаад суурийн ажил эхлэхийн өмнө геологийн шинжилгээ хийсэн байгууллагын инженер геологичид хөрсийг үзүүлж, далд ажлын акт гаргуулан бичиг баримтад хавсаргана.
4. Барилгын талбайн борооны ус зайлуулалтыг өндөржилтийн зураг төслийн дагуу гүйцэтгэнэ.
5. Барилгын котлованаас гарсан шороог /барилгад хэрэглэхээс бусад/ зөөвөрлөн зөвшөөрөгдөх газарт хаяна.

ДЭЭВРИЙН УС ЗАЙЛУУЛАЛТ:

1. Барилгын дээврийн, ус тусгаарлагч, дулаалга зэрэг материалуун нь 20 жилээс багагүй баталгаатай байна.
2. Барилгын гүйцэтгэгч дээврийн ажлыг дуусанны дараа барилгын зохиогч болон хөрөнгө оруулагчийн төлөөлөгчийг байцуулан шалгуулж баримтжуулна.
3. Парпетний дээд ирмэгийг хананд угсарч байгаа өнгөлгөөний металл хавтангаар үргэлжлүүлэн давуулж бэхэлхээр зураг тусгасан бөгөөд 10 градусын налуугаар дээвэр талруу чиглэсэн налуутай байна.
4. Барилгын дээврийн ус зайлуулалтыг гадуур ус зайлуулалттай байхаар тусгасан ба ус зайлуулах ган хоолойнуудын залгаасыг ус алдахгүйгээр зориулалтын резинэн жийргэвчтэй хийж өгнө.
5. Дээвэрт гарах салхивч, сантехникийн хоолойнуудын дээвэртэй уулзах уулзварыг зургийн дагуу ус нэвчихгүйгээр чанартай гүйцэтгэнэ.
6. Дээврийн бүтэц нь ус нэвтрэхээс бүрэн хамгаалагдсан байх шаардлагатай бөгөөд ашиглалтын үед ус чийг нэвтрэх, өвлийн улиралд цанталт үүсэх тохиолдолд /хуулийн хугацаанд/ зураг төслийн байгууллагад мэдэгдэн нэмэлт арга хэмжээ авч гарах хөрөнгийн асуудлыг гүйцэтгэгч байгууллага хариуцна.

ДУЛААЛГА:

1. Гадна хана, цоколын хана, дээвэрт зураг үүгүлсний дагуу Монгол Улсын стандартыг хангасан дулаалгын материал хэрэглэнэ.
2. Гол орцны дулааны хөшигтэй байхаар зураг тусгасан.
3. Бүх цонх, хаалга нь Монгол Улсын стандартыг хангасан материалаар хийх бөгөөд гадна хаалга, цонхны эргэн тойронд шингэн хөөс шахаж бэхэжсэний дараа амалгаа шаардлагйг дулаан алдахгүйгээр хийх хэрэгтэй.
4. Халаалтын болон усны шугамын зураг заасны дагуу дулаална.

ХААЛГА, ЦОНХ, ШИЛЭН ХАНА:

Барилгын хуванцар /PVC/ цонх нь Монгол улсад мөрдөж буй норм, MNS-5830:2008 стандарт дулаан техникийн шаардлага хангасан 3 давхар шилэлгээтэй, сайн чанарын хуванцар рамтай вакум цонх байх шаардлагатай. Барилгын дотор хаалгыг стандартын сайн чанарын цэвэр модон босгогүй хаалга хийлгэх бөгөөд гадна хаалга нь дулаан техник дуу чимээний шаардлага норм стандартыг хангах металл самбартай хаалгыг загварын дагуу захиалан угсарна. Шилэн ханыг шилэн хана үйлдвэрлэх эрх бүхий үйлдвэрийн Монгол улсад мөрдөж буй норм, MNS EN 13830:2019 стандарт, дулаан техникийн шаардлага хангасан металл рамтай, хатаасан шилтэй вакум шилэн хана хийлгэнэ. Хаалга цонх, шилэн ханын угсралтыг гүйцэтгэхдээ барилга угсралтын ажлын явцад гарсан нүх, проемийг мэргэжлийн байгууллага болон хүмүүсээр газар дээр нь дахин хэмжээ авч цонхыг захиалан MNS-6266:2011 "Барилгын хана цонхны уулзварын угсралтын заадал-Техникийн ерөнхий шаардлага"-ын дагуу цонх, хаалганы суулгалтын угсралтыг гүйцэтгэх шаардлагатай.

Бусад холбогдох тайлбарыг тус тусын хуудсанд үз.

1. Цонх, хаалгыг захиалахын өмнө тухайн үйлдвэрийн үзүүлэлтийг зураг төслийн байгууллагатай зөвшилцөнө.
2. Барилгын бүдагтай хаалга, цонхыг цэвэр нямбай суулгаж гадаргуугг гэмтэхээс хамгаалсан байна.
3. Шилэн хаалга, ханын доод хэсэг бүюу хүний хөлөөр хаглаж болзошгүй /ойролцоо өндөр 60 см/ хэсгийг цохилтонд тэсвэртэй хатаасан шилээр хийх бөгөөд шил нь стандартыг хангасан байна.
4. Бүх гадна, дотор хаалгууд 3 хос нугастай, гадна хаалганы цоож, нугас, бариулууд нь гуулин төмрөөр хийгдсэн, ус, дулаан алдахгүй зөөлөвчтэй байна.
5. Хаалганы нугасыг гадна талаас нь задалж болохоор суулгах бөгөөд хаалга цонхны онгойлтуудыг зургийн дагуу хийх ба савалттай хаалганд хязгаарлагч өгнө.
6. Гадна хаалга нь гадна талаас түлхүүргүй онгойдог, дотор талаасаа түлхүүргүй онгойх боломжтой байна.
7. Цоожны гол нь хаалганы гадаргуутай адил түвшинд гэхдээ онгойлгоч тусгай багаж ашиглаж болохоор байна.
8. Бүх цонхны тавцанг 2 см зузаантай чулуун хавтангаар хийх ба цонхны дотор талд бариул бүхий цоож суулгана.

ШАЛ:

1. Барилгын гол болон туслах орцны довжоог өвлийн улиралд хальтрахгүй барзгар гадаргуутай боржин чулуун хавтангаар өнгөлнө.
2. Барилгын давхар хоорондын хучилтан дээр тэгшилгээ хийсний дараа шалны ажлыг гүйцэтгэнэ.
3. Керамик - чулуун хавтан, бетон - чулуун хавтан шалнуудыг нэг түвшинд байхаар хийж өгнө.
4. Паркет - чулуун хавтан шалыг нэг түвшинд хийж уулзварыг нь зориулалтын уулзвар дарагчаар сайтар бэхлэж өгнө.
5. Шалыг гүйцэтгэхдээ зургийн дагуу дуу тусгаарлагчийг архигдуулахгүй хийх хэрэгтэй.
6. Цул бүтэц бүхий шалны хулдаас Mipolam 150 загвар нь нэг төрлийн үет нятаршуулсан PUR гадаргуугийн боловсруулалттай, арчилж цэвэрлэхэд хялбар. Цул бүтэцтэй шалны хулдаас нь EN 649 [34-43] бүхий Европ стандартад нийцдэг бөгөөд P[K5] бүлгийн элэгдлийн зэрэгтэй.

Шалны хулдаасанд тавигдах шаардлага:

Цахилгаанжилтын эсрэг, тоосжилт үүсдэггүй, элэгдэл бага, даац авах чадвартай бактер үржих боломжгүй, галд тэсвэртэй, цэвэрлэхэд хялбар, сурталтын барилгын зориулалтын цул бүтэцтэй хулдаас байх.

ШАВАРДЛАГА:

1. Барилгын зарим гадна талд хөвсөнцөр дулаалган дээр зориулалтын тор татаж 2 см-ийн сайжруулсан шавардлага хийнэ.
2. Хаалга цонхнуудын амалгаа шавардлагыг хийхийн өмнө гажилтаас хамгаалж нэмэлт хөндлөн дэхэлгээ хийж өгнө.
3. Шавардлагын гадаргуу тэгш, цууралтгүй байх ёстой.
4. Барилгын гадна, дотор өрөө тасалгааны ханын ирмэг уулзварын шавардлагыг тэгш хийх хэрэгтэй.

ГАДНА ЗАСЛАЛ:

1. Барилгын гадна заслал өнгө будгийг зураг үзүүлсний дагуу /хуудас БА-07, 08, 09, 10, 11, 12/ гүйцэтгэнэ.
2. Гүйцэтгэгч нь гадна заслалын өнгө заслалын материалийн өнгө, үзүүлэлтүүдийг зургийн автор архитектор, захиалагч нартай зөвшилцөний үндсэн дээр хэрэглэнэ. Гадна заслалын ажлыг хийхээс өмнө ханын нийт гадаргуугийн нүх сүвийг бөглөж цэвэрлэж бэлтгэх шаардлагатай. Барилгын фасадыг гадна фасадны өнгөлгөөний металл хавтан, цоколын давхрын хэсгийг өнгөлгөөний хиймэл чулуун хавтангаар өнгөлөхөөр зураг тусгав. Хүйтний улиралд гадна заслалын ажлыг хийхийг хориглоно. Гадна шатны өнгөлгөөнд хальтиргаа үүсгэхгүй барзгар гадаргуутай боржин чулуун хавтан ашиглана. Гадна фасадны металл хавтангийн угсралтын ажлыг мэргэжлийн байгууллагаар технологийн дагуу газар дээр нь тохируулан чанартай гүйцэтгэх шаардлагатай.

ДОТОР ЗАСЛАЛ:

Гүйцэтгэгч нь дотор заслалын өнгө заслалын материалийн өнгө, үзүүлэлтүүдийг зургийн автор архитектор, захиалагч нартай зөвшилцөний үндсэн дээр хэрэглэнэ. Дотор заслалын ажлыг хийхээс өмнө барилгын дотор гадаргууг бүрэн тэгшилсэн байх ба сантехник, цахилгаан, холбоо дохиоллын шугам хоолойг далдлах хаалт ханыг технологийн дагуу угсарсан байна. Ханын үлдэх хэсэг таазанд тэгшилгээ замаск хийж цагаан өнгийн эмульсэн будгаар будна. Ариун цэврийн өрөөний ханыг 2400 мм өндөртэй керамик хавтан наах ба үлдэх хэсгийг тэгшилгээ замаск хийж цагаан өнгийн эмульсэн будгаар будна. Дотор хананы өнгөлгөөнд хийх тосон будаг нь цахилгаанжилтын эсрэг, тоосжилт үүсдэггүй, элэгдэл бага, бактер үржих боломжгүй, галд тэсвэртэй, цэвэрлэхэд хялбар, хүүхдийн эрүүл мэндэд сөрөг нөлөөгүй зориулалтын тосон будаг байх шаардлагатай.

Дотор заслын ажлын тодорхойлолтыг БА-62, 63, 64-д үз.

а. Керамик хавтан өнгөлгөө:

1. Дотор өнгөлгөөний керамик хавтангуудын завсрын хавтангийн өнгө дагуу чигжээсээр чигжинэ.
2. Ариун цэврийн өрөөний хананд кехамик хавтан өнгөлгөө хийх ба тухайн өрөөнүүдэд энгийн гипсэн хавтан хэрэглэхийг хориглоно.
3. Ариун цэврийн өрөөний шаардлагатай хэсэгт өнгө дагуу силикон цавуур хэрэглэнэ.

б. Будаг:

1. Дотор шавардлагыг бүрэн хатсаны дараа тэгшилгээ замаска хийнэ.
2. Дотор хананы өнгөлгөөнд хийх тосон будаг нь цахилгаанжилтын эсрэг, тоосжилт үүсдэггүй, элэгдэл бага, бактер үржих боломжгүй, галд тэсвэртэй, цэвэрлэхэд хялбар, хүүхдийн эрүүл мэндэд сөрөг нөлөөгүй зориулалтын тосон будаг байх шаардлагатай.
3. Дотор өнгө будгийн ажил эхлэхийн өмнө тэгшилгээ замаскыг зүлгүүрдэх хуурай тоосонцорыг сайтар цэвэрлэх хэрэгтэй.
4. Модон эдлэхүүнийг будахын өмнө гадаргууг зүлгэж тоосонцорыг цэвэрлэсний дараа будах бөгөөд будгийн үеүүдэд /будаг бүрэн хатсаны дараа/ бага зэрэг зүлгүүр хийнэ.
5. Дотор эмульсэн будгийг 2 үе, модон эдоэхүүний тосон будгийг 3 үе будна.
6. Хаалганы хавтасны дээд, доод талыг архигдуулахгүй сайтар зүлгэж будна.
7. Будгийн ажил хийхдээ үл будах хэсгүүдийг будахаас сэргийлж, зориулалтын наалт хэрэглэнэ.
8. Эдлэхүүний будах шаардлагагүй тоноглол /цоож, бариул г.м/-ийг будсаны дараа суулгана.
9. Будаг, эмульсүүдийн сав баглаа боодол нь бүтэн бимүүмжлэлтэй, үйлдвэрлэсэн газар нь тодорхой, чанарын тэмдэгтэй байх ёстой.
10. Будаг нь будах гадаргууг бүрэн хамарсан байх ёстой ба хэрэв тийм биш бол дахин будах шаардлагатай.

ЦАХИЛГААН ТОНОГ ТӨХӨӨРӨМЖ

1. Зайлшгүй шаардлага гарсан тохиолдолд архитектор, цахилгаан автор инженерүүдтэй зөвшилцөний үндсэн дээр разетка, унтраалга зэргийн байрлалыг өөрчлөх болно.

БУСАД ТАВИГДАХ ШААРДЛАГА:

Барилгад хэрэглэх төмөр болон модон материалыг зэврэлт, шаталт, өмхрөлт, ялзралт, мөөгөнцөрөхөөс хамгаалах арга хэмжээг норм дүрэмд заасны дагуу авна. Зураг төсөлд барилга угсралтын ажлыг дулааны улиралд гүйцэтгэхээр тусгасан

бөгөөд хэрэв хүйтний улиралд гүйцэтгэхээр болвол холбогдох норм дүрмийн заалтыг мөрдлөг болгон ажиллах нь зүйтэй.

ГАЛ БОЛОН ОНЦГОЙ БАЙДЛЫН АРГА ХЭМЖЭЭ:

1. Гол болон туслах орцуудын хаалга, шилэн хануд нь галд тэсвэртэй металл рам, самбартай, нуухандаа жийрэгтэй нягт хаагддаг тоноглолтой байх бөгөөд аврах замд байрласан бүх хаалганууд барилгаас гарах чиглэлийн дагуу онгойдог байх шаардлагатай. /БНБД 21-01-02-ийн 6.17, 6.18/
2. Дулаалгын бүх хөвсөнцөр хавтан нь гал дэмжддэггүй байх шаардлагатай.
3. Барилгын гадна талд X1, Y9 тэнхлэгийн дагуу хананд суурилагдах 1-3-р давхрыг холбосон 2 маршийн галын металл шат тусгасан болно. /үндсэн хийцлэлийг ББ маркын зураг үз./
4. Барилгын гадна талд X1, Y5 тэнхлэгийн дагуу хананд суурилагдах дээвэрт гарах металл шат тусгав.

Энэхүү зураг төсөл нь "ЦЭСДА" ХХКомпаний ОЮУНЫ ӨМЧ тул зөвшөөрөлгүйгээр өөрчлөх болон ашиглахыг хориглоно.

ТАЙЛБАР

АНХААР

Энэхүү зураг төсөл нь "ЦЭСДА" ХХКомпаний ОЮУНЫ ӨМЧ бөгөөд тухайн компаний албан ёсны зөвшөөрөлгүйгээр дахин хуулбарлах болон ашиглахыг хатуу хориглоно.

Барилгын гүйцэтгэгч байгууллага нь барилга угсралтын явцад ажлын зураг төслийг чанд баримтлах бөгөөд хэрэв зураг төслийн дагуу гүйцэтгэхгүйн улмаас барилгын төлөвлөлт, бат бэх, инженерийн системийн ажиллагаанд өөрчлөлт, алдаа гарваас зураг төслийн зохиогч хариуцлага хүлээхгүй.

Барилга угсралтын явцад гүйцэтгэгч байгууллага нь зураг төсөл зохиогчтой зохиогчийн хяналтын гэрээний дагуу барилга угсралтын болоод зураг төслийн талаар гарсан асуудлыг зөвшилцөн шийдэж байвал зохино.

Ye шат:	БА-Н АЖЛЫН ЗУРАГ
tel:976-88889927	ЗУРАГ ТӨСЛИЙН "ЦЭСДА" ХХК
Архитектор	Г.Болорчулуун
Гүйцэтгэсэн	Г.Болорчулуун
Шалгасан	Г.Болор-Эрдэнэ

Баянхонгор аймаг. Баянхонгор сум. Номгон баг. Найрамдал-1 гудамж. 101 тоот

ЕРӨНХИЙ БОЛОВСРОЛЫН "СООГО СЕЙКЕО" СУРГУУЛИЙН 640 ХҮҮХДИЙН ӨРГӨТГӨЛ СУРГУУЛЬ

Тайлбар бичиг /үргэлжлэл/

Масштаб:	Зургийн дугаар: БА-03	Хуудас: БА-73
ЕГ Шифр: ЦЭ-11-06-08-208/23	ТГ Шифр: -	Огноо: 2023 он

1-Р ДАВХРЫН НЭГДСЭН БАЙГУУЛАЛТ М1:250

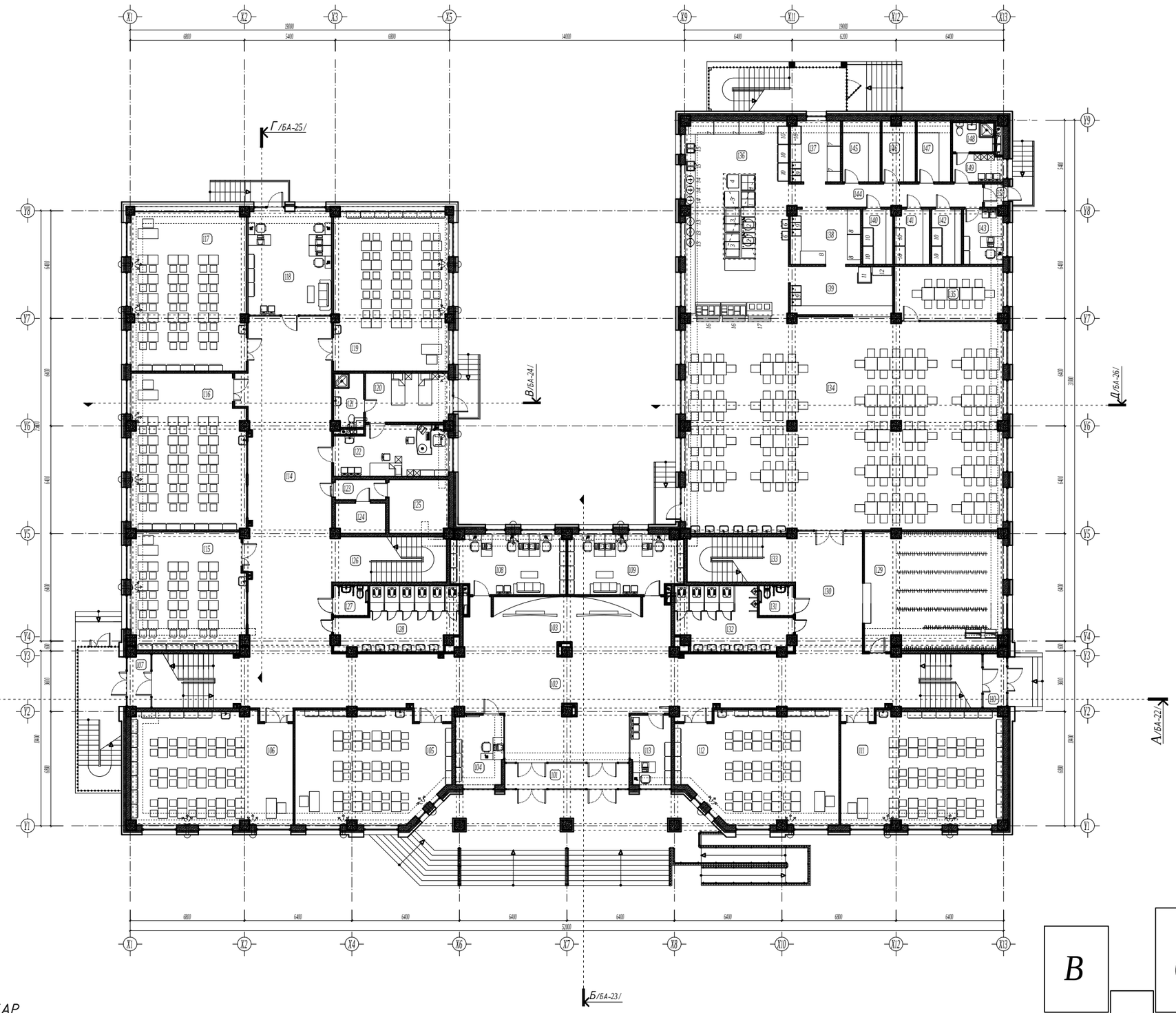

ТАЙЛБАР

- Уг зургийг бусад холбогдох зургуудтай хамтатган үзэж ажлыг гүйцэтгэнэ.

ТАЙЛБАР:

Өрөөний тодорхойлолт

Өрөөний дугаар	Өрөөний нэр	Талбай м2	Шал
101	Гонх	11.35	Чулуун хөвөн
102	Вестибюль, хонгил, шатны хонгил	191.20	Цуй бүтээгдэй хивдас
103	Сургуулийн алдарын хэсэг	42.10	Цуй бүтээгдэй хивдас
104	Харуул хамгаалалтын өрөө	12.27	Паркет
105	Хичээлийн танхим	58.65	Цуй бүтээгдэй хивдас
106	Хичээлийн танхим	63.55	Цуй бүтээгдэй хивдас
107	Гонх	4.59	Чулуун хөвөн
108	Санхүү, нягтлангийн өрөө	23.99	Паркет
109	Багш нарын өрөө	23.99	Паркет
110	Гонх	4.59	Чулуун хөвөн
111	Хичээлийн танхим	63.59	Цуй бүтээгдэй хивдас
112	Хичээлийн танхим	60.38	Цуй бүтээгдэй хивдас
113	Ажлын өрөө	10.42	Паркет
114	Хонгил	101.85	Цуй бүтээгдэй хивдас
115	Хичээлийн танхим	47.17	Цуй бүтээгдэй хивдас
116	Хичээлийн танхим	62.21	Цуй бүтээгдэй хивдас
117	Хичээлийн танхим	64.78	Цуй бүтээгдэй хивдас
118	Багш нарын хөвөөлийн төвийн өрөө	31.25	Цуй бүтээгдэй хивдас
119	Хичээлийн танхим	64.78	Цуй бүтээгдэй хивдас
120	Тусгаарлах өрөө	15.23	Цуй бүтээгдэй хивдас
121	Ариун цэврийн өрөө	5.81	Керамик
122	Эмчийн өрөө	19.94	Цуй бүтээгдэй хивдас
123	Хонгил	3.78	Бетон /Будаг/
124	Цахилгаааны шитны өрөө	5.52	Бетон /Будаг/
125	Дулааны узелийн өрөө	11.49	Бетон /Будаг/
126	Шатны хонгил	18.47	Цуй бүтээгдэй хивдас
127	ХБС-ийн ариун цэврийн өрөө / эм/	3.79	Керамик
128	Ариун цэврийн өрөө / эм/	24.53	Керамик
129	Өлгүүр	57.62	Цуй бүтээгдэй хивдас
130	Хонгил	29.08	Цуй бүтээгдэй хивдас
131	ХБС-ийн ариун цэврийн өрөө / эр/	3.79	Керамик
132	Ариун цэврийн өрөө / эр/	22.77	Керамик
133	Шатны хонгил	17.35	Цуй бүтээгдэй хивдас
134	Хооллох заал	237.87	Чулуун хөвөн
135	Багш нарын хооллох өрөө	20.69	Чулуун хөвөн
136	Гал тогоо	73.50	Керамик
137	Бэлтгэлийн өрөө /төмс, ногооны/	11.01	Керамик
138	Бэлтгэлийн өрөө / махны/	14.01	Керамик
139	Угаалга	17.78	Керамик
140	Хөргүүртэй агуулах /мах, махан бүтээгдэхүүн/	6.01	Керамик
141	Хөргүүртэй агуулах /сүү, сүүн бүтээгдэхүүн/	6.90	Керамик
142	Хөргүүртэй агуулах /жимс, хүнсний нарийн	6.03	Керамик
143	Жөөл зуйчийн өрөө	7.76	Паркет
144	Хонгил	16.21	Керамик
145	Бараа материалын агуулах	8.30	Керамик
146	Хуурай хүнсний агуулах	7.29	Керамик
147	Төмс, хүнсний ногооны агуулах	7.39	Керамик
148	Ариун цэврийн өрөө	3.83	Керамик
149	Ажилчдын хувцас солих өрөө	5.94	Керамик
150	Гонх	1.80	Чулуун хөвөн

Ye шат: БА-Н АЖЛЫН ЗУРАГ

ЗУРАГ ТӨСЛИЙН "ЦЭСДА" ХХК

tel:976-88889927

Архитектор		Г.Болорчулуун
Гүйцэтгэсэн		Г.Болорчулуун
Шалгасан		Г.Болор-Эрдэнэ

Баянхонгор аймаг. Баянхонгор сум. Номгон баг. Найрамдал-1 гудамж. 101 тоот

ЕРӨНХИЙ БОЛОВСРОЛЫН "СООГО СЕЙКЕО" СУРГУУЛИЙН 640 ХҮҮХДИЙН ӨРГӨТГӨЛ СУРГУУЛЬ

1-р давхрын нэгдсэн байгуулалт

Масштаб:	Зургийн дугаар:	Хуудас:
М1:250	БА-04	БА-76
ЕГ Шифр: ЦЭ-11-06-08-208/23	ТГ Шифр: -	Огноо: 2023 он

2-Р ДАВХРЫН НЭГДСЭН БАЙГУУЛАЛТ М1:250

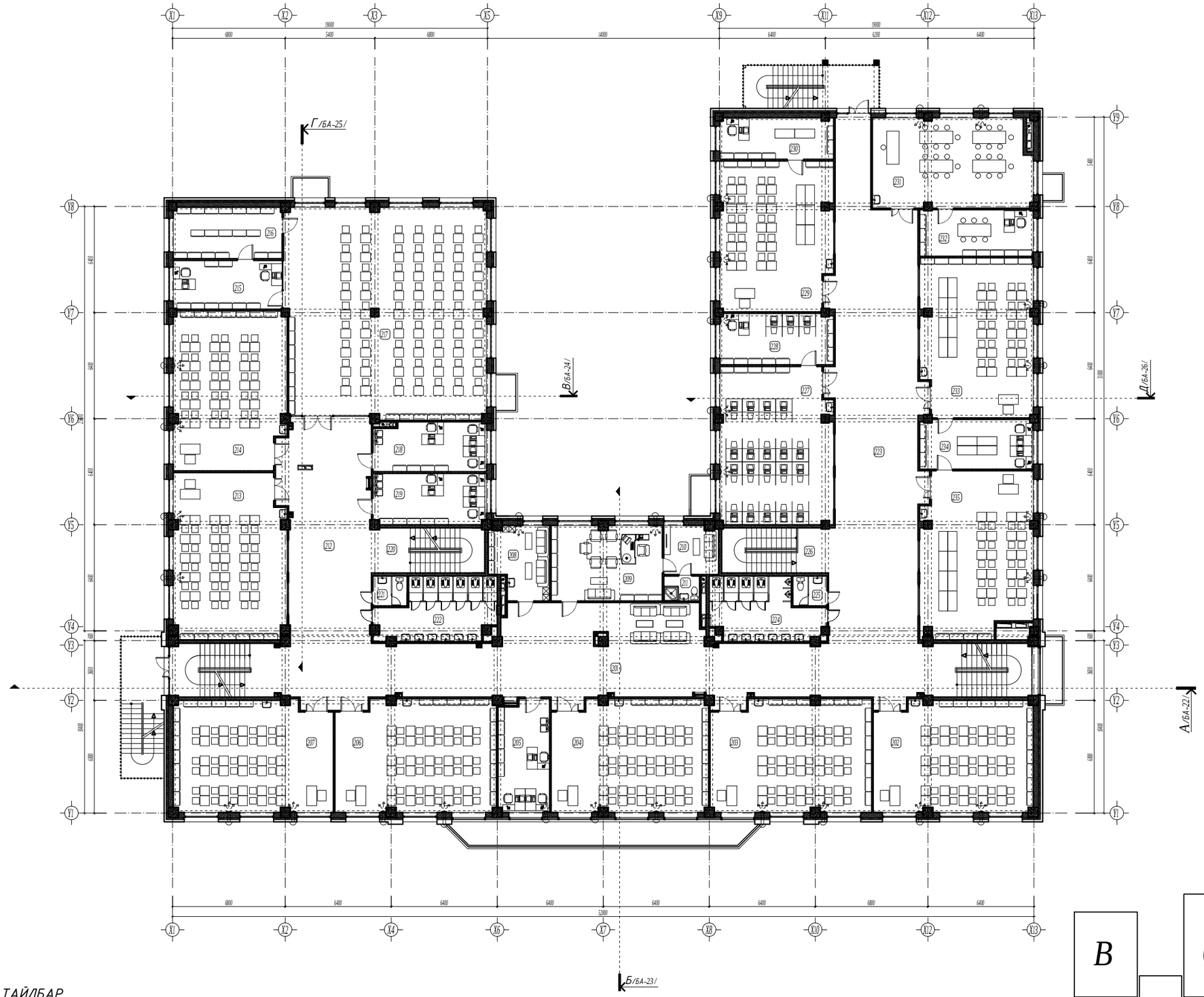

ТАЙЛБАР

- Уг зургийг бусад холбогдох зургуудтай хамтатган үзэж ажлыг гүйцэтгэнэ.

ТАЙЛБАР:

Өрөөний тодорхойлолт			
Өрөөний дугаар	Өрөөний нэр	Талбай м2	Шал
201	Рекреаци, хонгил, шатны хонгил	205.49	Ццуй бүтээгдэй нуйлас
202	Хичээлийн танхим	63.59	Ццуй бүтээгдэй нуйлас
203	Хичээлийн танхим	64.77	Ццуй бүтээгдэй нуйлас
204	Хичээлийн танхим	63.15	Ццуй бүтээгдэй нуйлас
205	Багш нарын өрөө	21.23	Паркет
206	Хичээлийн танхим	64.86	Ццуй бүтээгдэй нуйлас
207	Хичээлийн танхим	63.55	Ццуй бүтээгдэй нуйлас
208	Үйлчлэгчийн өрөө, Y/X-ийн	14.85	Керамик
209	Захирлын өрөө	30.41	Паркет
210	Амралтын өрөө	9.60	Паркет
211	Ариун цэврийн өрөө	3.31	Керамик
212	Хонгил	71.52	Ццуй бүтээгдэй нуйлас
213	Хичээлийн танхим	66.93	Ццуй бүтээгдэй нуйлас
214	Хичээлийн танхим	64.10	Ццуй бүтээгдэй нуйлас
215	Номын санчийн өрөө	19.38	Ццуй бүтээгдэй нуйлас
216	Номын фондын өрөө	20.46	Ццуй бүтээгдэй нуйлас
217	Үншлагын танхим /номын сан/	153.53	Ццуй бүтээгдэй нуйлас
218	Багш нарын өрөө	19.88	Паркет
219	Багш нарын өрөө	21.20	Паркет
220	Шатны хонгил	18.47	Ццуй бүтээгдэй нуйлас
221	Багш нарын ариун цэврийн өрөө	3.77	Керамик
222	Ариун цэврийн өрөө / эм/	24.53	Керамик
223	Хонгил, рекреаци	151.56	Ццуй бүтээгдэй нуйлас
224	Ариун цэврийн өрөө / эр/	22.76	Керамик
225	Багш нарын ариун цэврийн өрөө	3.77	Керамик
226	Шатны хонгил	17.39	Ццуй бүтээгдэй нуйлас
227	Компьютерийн кабинет	63.53	Ццуй бүтээгдэй нуйлас
228	Компьютерийн багшийн өрөө	21.16	Ццуй бүтээгдэй нуйлас
229	Биологийн кабинет	60.37	Ццуй бүтээгдэй нуйлас
230	Биологийн багшийн өрөө	17.09	Ццуй бүтээгдэй нуйлас
231	Хөдөлмөрийн кабинет	51.31	Ццуй бүтээгдэй нуйлас
232	Хөдөлмөрийн багшийн өрөө	19.25	Ццуй бүтээгдэй нуйлас
233	Физикийн кабинет	64.13	Ццуй бүтээгдэй нуйлас
234	Физик, химийн багшийн өрөө	20.57	Ццуй бүтээгдэй нуйлас
235	Химийн кабинет	64.97	Ццуй бүтээгдэй нуйлас

Ye шат: БА-Н АЖЛЫН ЗУРАГ

tel:976-88889927

ЗУРАГ ТӨСЛИЙН "ЦЭСДА" ХХК

Архитектор		Г.Болорчулуун
Гүйцэтгэсэн		Г.Болорчулуун
Шалгасан		Г.Болор-Эрдэнэ

Баянхонгор аймаг. Баянхонгор сум. Номгон баг. Найрамдал-1 гудамж. 101 тоот

ЕРӨНХИЙ БОЛОВСРОЛЫН "СООГО СЕЙКЕО" СУРГУУЛИЙН 640 ХҮҮХДИЙН ӨРГӨТГӨЛ СУРГУУЛЬ

2-р давхрын нэгдсэн байгуулалт

Масштаб:	Зургийн дугаар:	Хуудас:
М1:250	БА-05	БА-76
ЕГ Шифр: ЦЭ-11-06-08-208/23	ТГ Шифр: -	Огноо: 2023 он

3-Р ДАВХРЫН НЭГДСЭН БАЙГУУЛАЛТ М1:250

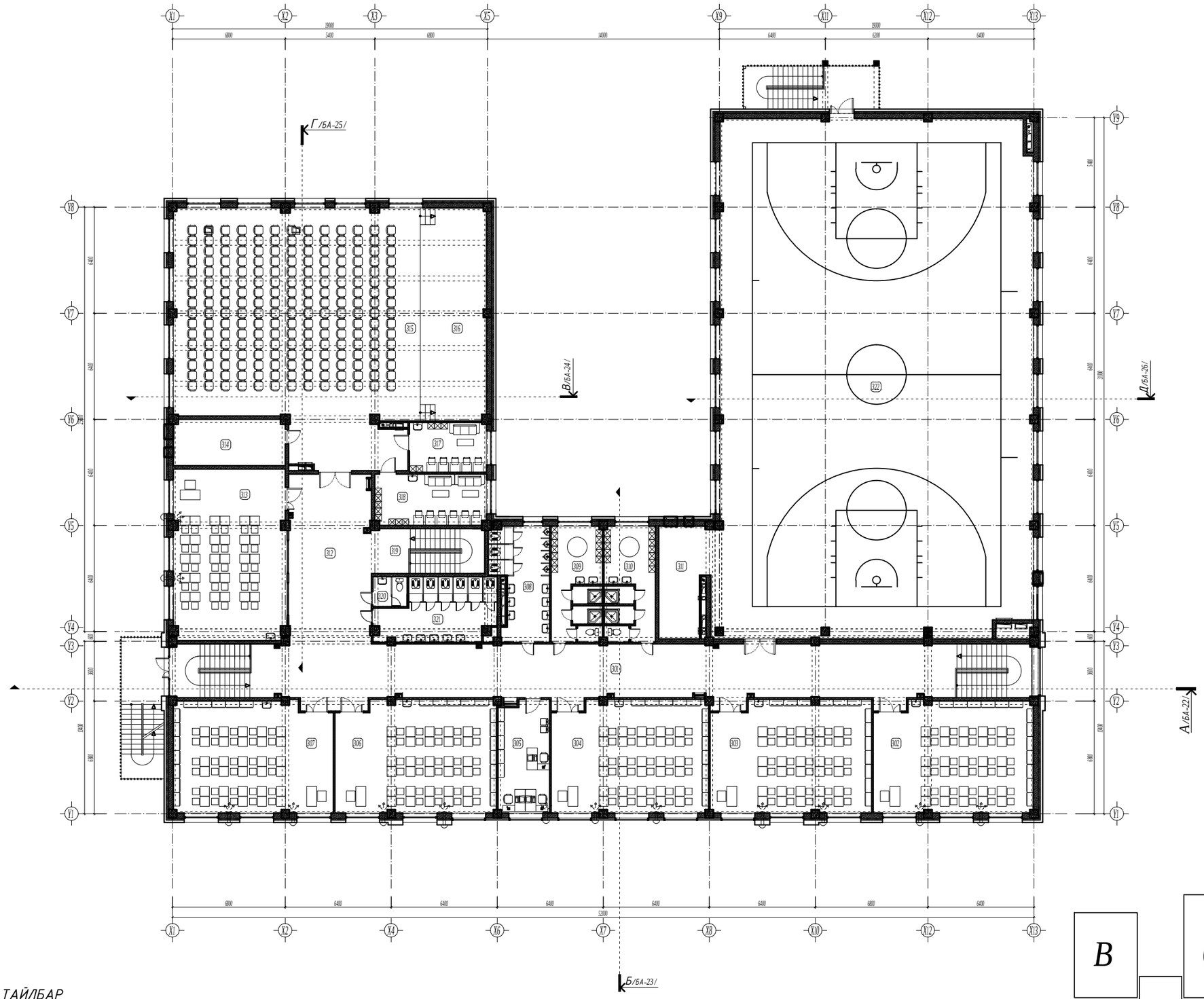

ТАЙЛБАР

- Уг зургийг бусад холбогдох зургуудтай хамтатган үзэж ажлыг гүйцэтгэнэ.

ТАЙЛБАР:

Өрөөний тодорхойлолт			
Өрөөний дугаар	Өрөөний нэр	Талбай м2	Шал
301	Рекреаци, хонгил, шатны хонгил	176.71	Цуй бүтээгдэй хөнгөвч
302	Хичээлийн танхим	63.59	Цуй бүтээгдэй хөнгөвч
303	Хичээлийн танхим	64.77	Цуй бүтээгдэй хөнгөвч
304	Хичээлийн танхим	63.15	Цуй бүтээгдэй хөнгөвч
305	Багш нарын өрөө	21.23	Паркет
306	Хичээлийн танхим	64.86	Цуй бүтээгдэй хөнгөвч
307	Хичээлийн танхим	63.55	Цуй бүтээгдэй хөнгөвч
308	Арчин цэврийн өрөө / эр/	21.54	Керамик
309	Хувцас солих өрөө, душь, ОО / эм/	21.00	Керамик
310	Хувцас солих өрөө, душь, ОО / эр/	21.00	Керамик
311	Спорт заалны агуулах	19.01	Ачч тойм шал
312	Хонгил	51.13	Цуй бүтээгдэй хөнгөвч
313	Хичээлийн танхим	70.01	Цуй бүтээгдэй хөнгөвч
314	Салхивчийн өрөө	18.97	Бетон /Будаг/
315	Урлагын заал	208.55	Ачч тойм шал
316	Тайз	51.19	Ачч тойм шал
317	Хувцас солих өрөө / эр/	14.94	Паркет
318	Хувцас солих өрөө / эм/	21.01	Паркет
319	Шатны хонгил	18.47	Цуй бүтээгдэй хөнгөвч
320	Багш нарын арчин цэврийн өрөө	3.77	Керамик
321	Арчин цэврийн өрөө / эм/	24.53	Керамик
322	Спорт заал	592.63	Ачч тойм шал

Ye шат: БА-Н АЖЛЫН ЗУРАГ

ЗУРАГ ТӨСЛИЙН "ЦЭСДА" ХХК

tel:976-88889927

Архитектор		Г.Болорчулуун
Гүйцэтгэсэн		Г.Болорчулуун
Шалгасан		Г.Болор-Эрдэнэ

Баянхонгор аймаг. Баянхонгор сум. Номгон баг. Найрамдал-1 гудамж. 101 тоот

ЕРӨНХИЙ БОЛОВСРОЛЫН "СООГО СЕЙКЕО" СУРГУУЛИЙН 640 ХҮҮХДИЙН ӨРГӨТГӨЛ СУРГУУЛЬ

3-р давхрын нэгдсэн байгуулалт

Масштаб:	Зургийн дугаар:	Хуудас:
М1:250	БА-06	БА-76
ЕГ Шифр: ЦЭ-11-06-08-208/23	ТГ Шифр: -	Огноо: 2023 он

НҮҮР ТАЛ /тэнхлэг Х1-Х13/ М1:100

Таних тэмдэг

- Өнгөлгөөний металл хавтан өнгө /цагаан/ (R244-G243-B239, C4-M4-Y6-K0)
- Өнгөлгөөний металл хавтан өнгө /шар/ (R242-G217-B108, C4-M14-Y57-K0)
- Өнгөлгөөний металл хавтан өнгө /улбар шар/ (R243-G117-B59, C4-M54-Y76-K0)
- Өнгөлгөөний металл хавтан өнгө /хар саарал/ (R122-G121-B121, C19-M20-Y20-K31)
- Гадна фасадны чулуун хавтан өнгө /бор/ (R125-G105-B97, C19-M27-Y30-K30)

ТАЙЛБАР:

- Гадна заслалын ажлыг хийхээс өмнө хаяны нийт гадаргуугийн нүх сүвийг бөглөж цэвэрлэж бэлтгэж шаардлагатай.
- Барилгын гадна засал /фасад/-нд гадна фасадны металл хавтан өнгөлгөө, цоколын хэсгийг хийжэл чулуун хавтангаар өнгөлхөөр зураг тусгав.
- Гадна заслалыг тодорхойлолтонд заасны дагуу хийх шаардлагатай.
- Гадна заслалын өнгөний шийдлийг гаргахдаа зургийн зохиогчтой хамтран шийдлийг гаргаж зүйтэй.
- Хүйтний улиралд гадна заслалын ажлыг хийхийг хориглоно.
- Цонх /Ц, ДЦ/, хаалга /ХБ, ХШ, ХТ, БХ/, шилэн хана /ГШХ, ДШХ/-ын загвар хэмжээ, нэгдсэн түүврийг БА-34-44-д үз.
- Цонх, хаалга болон шилэн ханын үсралтыг гүйцэтгэхдээ барилга үсралтын ажлын явцад гарсан цонх, хаалга, шилэн ханын нүх, проемийг мэргэжлийн байгууллага болон хүмүүсээр газар дээр нь дахин хэмжээ авч захиалан үсралтыг гүйцэтгэх шаардлагатай.
- Гадны шатны өнгөлгөөнд хальтиргаа үүсгэх материалаар хийхийг хориглох ба барзгар гадаргуутай зориулалтын хавтан ашиглана.
- Гадна фасадны металл хавтангийн үсралтын ажлыг нэгэжлийн байгууллагаар технологийн дагуу газар дээр нь тохируулан чанартай гүйцэтгэх шаардлагатай.
- Металл хавтангийн өнгөний сонголтыг захиалагч тал гаргаж дээр нь өөрөө шийдэж болно.
- Гадна фасадны өнгөний сонголтыг эх загвар зураагны өөрийн харагдах байдлын зураг дахар үзэж захиалан ажлыг гүйцэтгэж шаардлагатай.
- Үг зургийг бусад холбогдох зургуудтай хамтатган үзэж ажлыг гүйцэтгэнэ.

Үе шат:	БА-Н АЖЛЫН ЗУРАГ
	ЗУРАГ ТӨСЛИЙН "ЦЭСДА" ХХК
Tel:976-88889927	
Архитектор	Г.Болорчулуун
Гүйцэтгэсэн	Г.Болорчулуун
Шалгасан	Г.Болор-Эрдэнэ

Баянгол дүүрэг Баянгол гол Нисэх 2ба Тодорхой-1 гудамж 101 тоот

ЕРӨНХИЙ БОЛОВСРОЛЫН "СООГО СЕЙКЕО" СУРГУУЛИЙН 640 ХУУХДИЙН ӨРГӨТГӨЛ СУРГУУЛЬ

Нүүр тал /тэнхлэг Х1-Х13/

Масштаб: М1:100	Зургийн дугаар: БА-07	Хуудас: БА-76
ЕТ Шифр: ИЗ-11-06-08-208/23	ТТ Шифр: -	Огноо: 2023 он

НҮҮР ТАЛ /тэнхлэг Х13-Х1/ М1:100

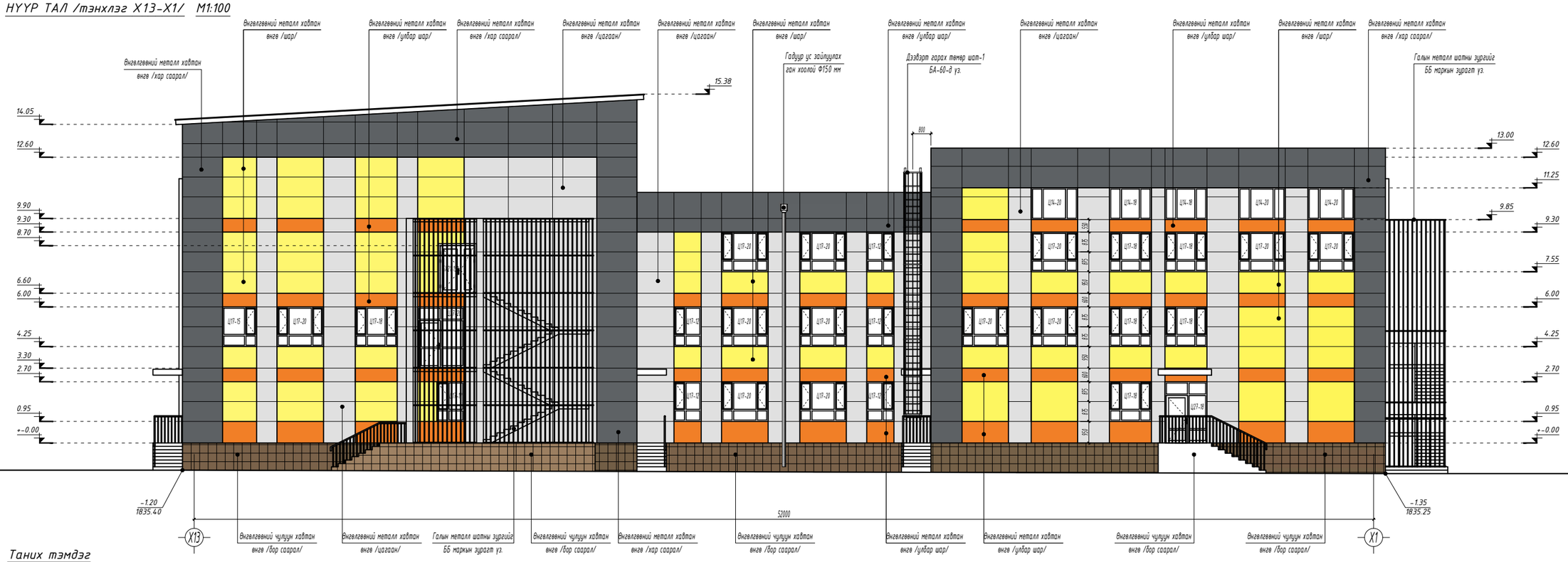

Таних тэмдэг

- Өнгөлгөөний металл хавтан өнгө /цагаан/ (R244-G243-B239, C4-M4-Y6-K0)
- Өнгөлгөөний металл хавтан өнгө /шар/ (R242-G217-B108, C4-M14-Y57-K0)
- Өнгөлгөөний металл хавтан өнгө /улбар шар/ (R243-G117-B59, C4-M54-Y76-K0)
- Өнгөлгөөний металл хавтан өнгө /хар саарал/ (R122-G121-B121, C19-M20-Y20-K31)
- Гадна фасадны чулуун хавтан өнгө /бор/ (R125-G105-B97, C19-M27-Y30-K30)

ТАЙЛБАР:

- Гадна заслалын ажлыг хийхээс өмнө ханын нийт гадаргуугийн нүх сүвийг бөглөж цэвэрлэж бэлтгэх шаардлагатай.
- Барилгын гадна засал /фасад/-нд гадна фасадны металл хавтан өнгөлгөө, цоколын хэсгийг хийгээл чулуун хавтангаар өнгөлхөөр зураг тусгав.
- Гадна заслалыг тодорхойлолтонд заасны дагуу хийх шаардлагатай.
- Гадна заслалын өнгөний шийдлийг гаргахдаа зургийн зохиогчтой хамтран шийдлийг гаргаж зүйтэй.
- Хүйтний улиралд гадна заслалын ажлыг хийхийг хориглоно.
- Цонх /Ц, ДЦ/, хаалга /ХБ, ХШ, ХТ, БХ/, шилэн хана /ГШХ, ДШХ/-ын загвар хэмжээ, нэгдсэн түүврийг БА-34-44-д үз.
- Цонх, хаалга болон шилэн ханын угсралтыг гүйцэтгэхдээ барилга угсралтын ажлын явцад гарсан цонх, хаалга, шилэн ханын нүх, проемийг мэргэжлийн байгууллага болон хүмүүсээр гаргаж дээр нь дахин хэмжээ авч захиалан угсралтыг гүйцэтгэх шаардлагатай.
- Гадны шатны өнгөлгөөнд хальтиргаа үүсгэх материалаар хийхийг хориглох ба барзгар гадаргуутай зориулалтын хавтан ашиглана.
- Гадна фасадны металл хавтангийн угсралтын ажлыг мэргэжлийн байгууллагаар технологийн дагуу газар дээр нь тохируулан чанартай гүйцэтгэх шаардлагатай.
- Металл хавтангийн өнгөний сонголтыг захиалагч тал газар дээр нь өөрөө шийдэж болно.
- Гадна фасадны өнгөний сонголтыг эх загвар зурагны ерөнхий харагдах байдлын зураг дахар үзэж захиалан ажлыг гүйцэтгэх шаардлагатай.
- Үг зургийг бүсэд холбогдох зургуудтай хамтатан үзэж ажлыг гүйцэтгэнэ.

Үе шат: БА-Н АЖЛЫН ЗУРАГ

ЗУРАГ ТӨСЛИЙН "ЦЭСДА" ХХК

Tel:976-88889927

Архитектор	Г.Болорчулуун
Гүйцэтгэсэн	Г.Болорчулуун
Шалгасан	Г.Болор-Эрдэнэ

Баянзүрх дүүрэг Баянзүрх сум Нинжа баг Нойрондол-1 дүүрэг, 101 тоот

ЕРӨНХИЙ БОЛОВСРОЛЫН "СООГО СЕЙКЕО" СУРГУУЛИЙН 640 ХУУХДИЙН ӨРГӨТГӨЛ СУРГУУЛЬ

Нүүр тал /тэнхлэг Х13-Х1/

Масштаб: М1:100	Зургийн дугаар: БА-08	Хуудас: БА-76
ЕГ Шифр: Ц3-11-06-08-208/23	ТГ Шифр: -	Огноо: 2023 он

НҮҮР ТАЛ /тэнхлэг Y1-Y9/ М1:100

Таних тэмдэг

- Өнгөлгөөний металл хавтан өнгө /цагаан/ (R244-G243-B239, C4-M4-Y6-K0)
- Өнгөлгөөний металл хавтан өнгө /шар/ (R242-G217-B108, C4-M14-Y57-K0)
- Өнгөлгөөний металл хавтан өнгө /улбар шар/ (R243-G117-B59, C4-M54-Y76-K0)
- Өнгөлгөөний металл хавтан өнгө /хар саарал/ (R122-G121-B121, C19-M20-Y20-K31)
- Гадна фасадны чулуун хавтан өнгө /бор/ (R125-G105-B97, C19-M27-Y30-K30)

ТАЙЛБАР:

- Гадна засалын ажлыг хийхээс өмнө ханын нийт гадаргуугийн нүх сүвийг бөглөж цэвэрлэж бэлтгэж шаардлагатай.
- Бариглын гадна засал /фасад/-нд гадна фасадны металл хавтан өнгөлгөө, цоколын хэсгийг хийгээл чулуун хавтангаар өнгөлхөөр зураг тусгав.
- Гадна засалыг тодорхойлолтонд заасны дагуу хийх шаардлагатай.
- Гадна засалын өнгөний шийдлийг гаргахдаа зургийн зохиогчтой хамтран шийдлийг гаргах зүйтэй.
- Хүйтний улиралд гадна засалын ажлыг хийхийг хориглоно.
- Цонх /Ц, ДЦ/, хаалга /ХБ, ХШ, ХТ, БХ/, шилэн хана /ГШХ, ДШХ/-ын загвар хэмжээ, нэгдсэн түүврийг БА-34-44-д үз.
- Цонх, хаалга болон шилэн ханын угсралтыг гүйцэтгэхдээ барилга угсралтын ажлын явцад гарсан цонх, хаалга, шилэн ханын нүх, проемийг мэргэжлийн байгууллага болон хүмүүсээр газар дээр нь дахин хэмжээ авч захиалан угсралтыг гүйцэтгэх шаардлагатай.
- Гадны шатны өнгөлгөөнд хальтиргаа үүсгэх материалаар хийхийг хориглох ба барзгар гадаргуутай зориулалтын хавтан ашиглана.
- Гадна фасадны металл хавтангийн угсралтын ажлыг мэргэжлийн байгууллагаар технологийн дагуу газар дээр нь тохируулан чанартай гүйцэтгэх шаардлагатай.
- Металл хавтангийн өнгөний сонголтыг захиалагч тал газар дээр нь өөрөөр шийдэж болно.
- Гадна фасадны өнгөний сонголтыг эх загвар зурганы ерөнхий харагдах байдлын зураг дахар үзэж захиалан ажлыг гүйцэтгэх шаардлагатай.
- Үг зургийг бусад холбогдох зургуудтай хаттатан үзэж ажлыг гүйцэтгэнэ.

Үе шат: БА-Н АЖЛЫН ЗУРАГ

ЗУРАГ ТӨСЛИЙН "ЦЭСДА" ХХК

Tel:976-88889927

Архитектор		Г.Болорчулуун
Гүйцэтгэсэн		Г.Болорчулуун
Шалгасан		Г.Болор-Эрдэнэ

Баянгол дүүрэг, Баянзүрх сум, Нинжин бөх, Найрамдал-1 эдэлбэр, 101 тоот

ЕРӨНХИЙ БОЛОВСРОЛЫН "СООГО СЕЙКЕО" СУРГУУЛИЙН 640 ХУУХДИЙН ӨРГӨТГӨЛ СУРГУУЛЬ

Нүүр тал /тэнхлэг Y1-Y9/

Масштаб:	Зургийн дугаар:	Хуудас:
М1:100	БА-09	БА-76
ЕГ Шифр:	ТГ Шифр:	Огноо:
ЦЭ-11-06-08-208/23	-	2023 он

НҮҮР ТАЛ /тэнхлэг Y1-Y8/ М1:100

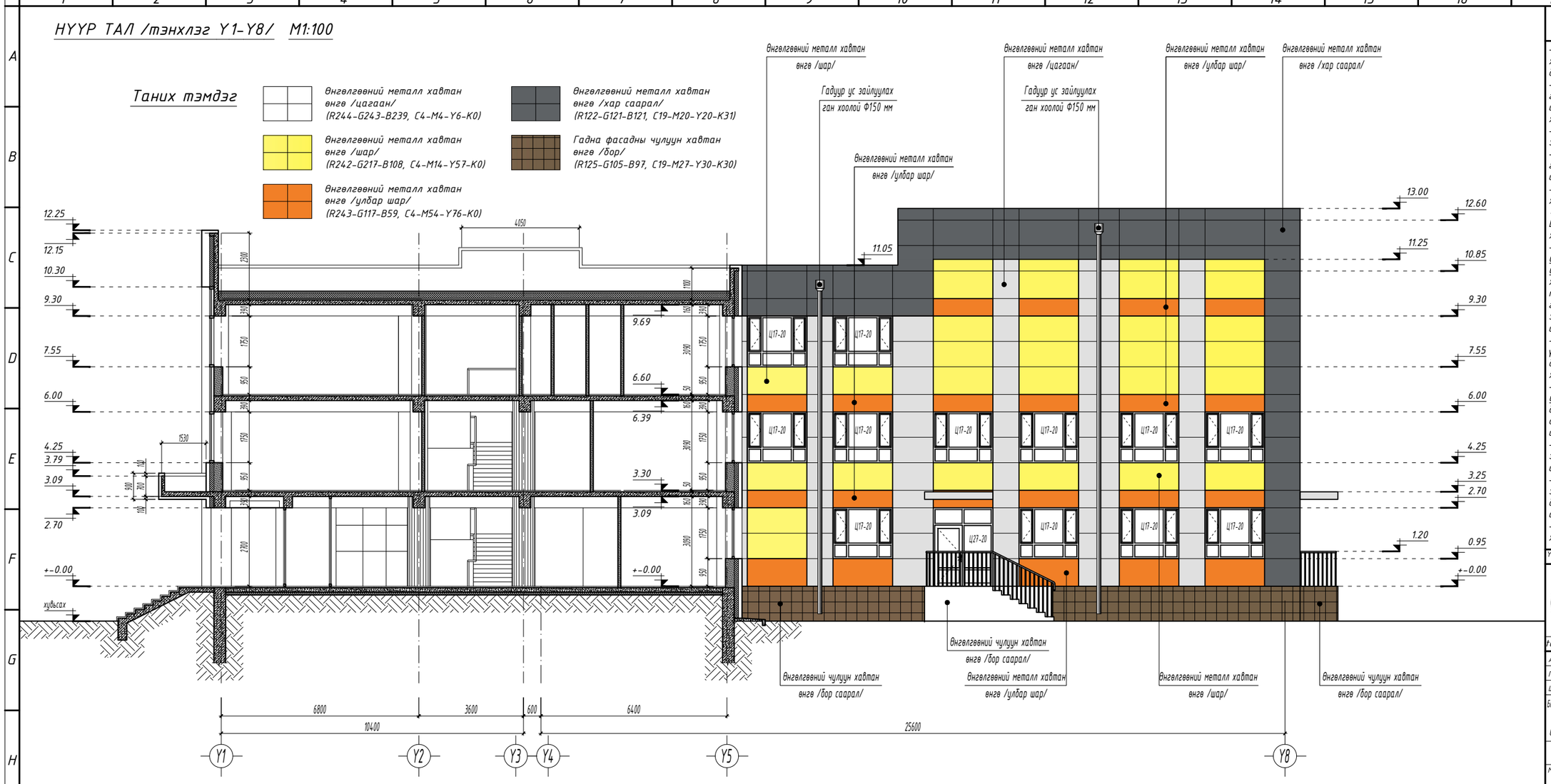

ТАЙЛБАР:

- Гадна заслалын ажлыг хийхээс өмнө ханын нийт гадаргуугийн нүх сүвийг бөглөж цэвэрлэж бэлтгэх шаардлагатай.
- Барилгын гадна засал /фасад/-нд гадна фасадны металл хавтан өнгөлгөө, цоколын хэсгийг хиймэл чулуун хавтангаар өнгөлхөөр зурагт тусгав.
- Гадна заслалыг тодорхойлолтонд заасны дагуу хийх шаардлагатай.
- Гадна заслалын өнгөний шийдлийг гаргахдаа зургийн зохиогчтой хамтран шийдлийг гаргах зүйтэй.
- Хүйтний улиралд гадна заслалын ажлыг хийхийг хориглоно.
- Цонх /Ц, ДЦ/, хаалга /ХБ, ХШ, ХТ, БХ/, шилэн хана /ГШХ, ДШХ/-ын загвар хэмжээ, нэгдсэн түүврийг БА-34-44-д үз.
- Цонх, хаалга болон шилэн ханын угсралтыг гүйцэтгэхдээ барилга угсралтын ажлын явцад гарсан цонх, хаалга, шилэн ханын нүх, проемийг мэргэжлийн байгууллага болон хүмүүсээр газар дээр нь дахин хэмжээ авч захиалан угсралтыг гүйцэтгэх шаардлагатай.
- Гадны шатны өнгөлгөөнд хальтиргаа үүсгэх материалаар хийхийг хориглох ба барзгар гадаргуутай зориулалтын хавтан ашиглана.
- Гадна фасадны металл хавтангийн угсралтын ажлыг мэргэжлийн байгууллагаар технологийн дагуу газар дээр нь тохируулан чанартай гүйцэтгэх шаардлагатай.
- Металл хавтангийн өнгөний сонголтыг захиалагч тал газар дээр нь өөрөөр шийдэж болно.
- Гадна фасадны өнгөний сонголтыг эх загвар зурагны ерөнхий харагдах байдлын зурагт дабхар үзэж захиалан ажлыг гүйцэтгэх шаардлагатай.
- Уг зургийг бусад холбогдох зургуудтай хамтатган үзэж ажлыг гүйцэтгэнэ.

Үе шат: БА-Н АЖЛЫН ЗУРАГ

tel:976-88889927

ЗУРАГ ТӨСЛИЙН "ЦЭСДА" ХХК

Архитектор		Г.Болорчулуун
Гүйцэтгэсэн		Г.Болорчулуун
Шалгасан		Г.Болор-Эрдэнэ

Баянхонгор аймаг, Баянхонгор сум, Номгон баг, Найрамдал-1 гудамж, 101 тоот

ЕРӨНХИЙ БОЛОВСРОЛЫН "СООГО СЕЙКЕО" СУРГУУЛИЙН 640 ХҮҮХДИЙН ӨРГӨТГӨЛ СУРГУУЛЬ

Нүүр тал /тэнхлэг Y1-Y8/

Масштаб:	Зургийн дугаар:	Хуудас:
М1:100	БА-10	БА-76
ЕГ Шифр:	ТГ Шифр:	Огноо:
ЦЭ-11-06-08-208/23	-	2023 он

НҮҮР ТАЛ /тэнхлэг Y8-Y1/ М1:100

Таних тэмдэг

- Өнгөлгөөний металл хавтан өнгө /цагаан/ (R244-G243-B239, C4-M4-Y6-K0)
- Өнгөлгөөний металл хавтан өнгө /шар/ (R242-G217-B108, C4-M14-Y57-K0)
- Өнгөлгөөний металл хавтан өнгө /улбар шар/ (R243-G117-B59, C4-M54-Y76-K0)
- Өнгөлгөөний металл хавтан өнгө /хар саарал/ (R122-G121-B121, C19-M20-Y20-K31)
- Гадна фасадны чулуун хавтан өнгө /бор/ (R125-G105-B97, C19-M27-Y30-K30)

ТАЙЛБАР:

- Гадна заслалын ажлыг хийхээс өмнө ханын нийт гадаргуугийн нүх сүвийг бөглөж цэвэрлэж бэлтгэх шаардлагатай.
- Барилгын гадна засал /фасад/-нд гадна фасадны металл хавтан өнгөлгөө, цоколын хэсгийг хиймэл чулуун хавтангаар өнгөлхөөр зураг тусгав.
- Гадна заслалыг тодорхойлолтонд заасны дагуу хийх шаардлагатай.
- Гадна заслалын өнгөний шийдлийг гаргахдаа зургийн зохиогчтой хамтран шийдлийг гаргах зүйтэй.
- Хүйтний улиралд гадна заслалын ажлыг хийхийг хориглоно.
- Цонх /Ц, ДЦ/, хаалга /ХБ, ХШ, ХТ, БХ/, шилэн хана /ГШХ, ДШХ/-ын загвар хэмжээ, нэгдсэн түүврийг БА-34-44-д үз.
- Цонх, хаалга болон шилэн ханын угсралтыг гүйцэтгэхдээ барилга угсралтын ажлын явцад гарсан цонх, хаалга, шилэн ханын нүх, проемийг мэргэжлийн байгууллага болон хүмүүсээр газар дээр нь дахин хэмжээ авч захиалан угсралтыг гүйцэтгэх шаардлагатай.
- Гадны шатны өнгөлгөөнд хальтиргаа үүсгэх материалаар хийхийг хориглох ба барзгар гадаргуутай зориулалтын хавтан ашиглана.
- Гадна фасадны металл хавтангийн угсралтын ажлыг мэргэжлийн байгууллагаар технологийн дагуу газар дээр нь тохируулан чанартай гүйцэтгэх шаардлагатай.
- Металл хавтангийн өнгөний сонголтыг захиалагч тал газар дээр нь өөрөөр шийдэж болно.
- Гадна фасадны өнгөний сонголтыг эх загвар зураглы ерөнхий харагдах байдлын зураг давхар үзэж захиалан ажлыг гүйцэтгэх шаардлагатай.
- Уг зургийг бусад холбогдох зургуудтай хамттаан үзэж ажлыг гүйцэтгэнэ.

Үе шат: БА-Н АЖЛЫН ЗУРАГ

ЗУРАГ ТӨСЛИЙН "ЦЭСДА" ХХК

tel:976-88889927

Архитектор		Г.Болорчулуун
Гүйцэтгэсэн		Г.Болорчулуун
Шалгасан		Г.Болор-Эрдэнэ

Баянхонгор аймаг, Баянхонгор сум, Номгон баг, Найрамдал-1 гудамж, 101 тоот

ЕРӨНХИЙ БОЛОВСРОЛЫН "СООГО СЕЙКЕО" СУРГУУЛИЙН 640 ХҮҮХДИЙН ӨРГӨТГӨЛ СУРГУУЛЬ

Нүүр тал /тэнхлэг Y8-Y1/

Масштаб:	Зургийн дугаар:	Хуудас:
М1:100	БА-11	БА-76
ЕГ Шифр: ЦЭ-11-06-08-208/23	ТГ Шифр: -	Огноо: 2023 он

НҮҮР ТАЛ /тэнхлэг Y9-Y1/ M1:100

НҮҮР ТАЛ /тэнхлэг Y1-Y8/ M1:100

12.25
12.15
10.30
9.30
9.69
7.55
6.60
6.39
6.00
4.25
3.79
3.30
3.09
3.09
2.70
+-0.00
+-0.00
хувьсах
1530
1200
1750
3200
950
50
1750
3000
950
50
1750
3000
950
50
1750
3000

1-Р ДАВХРЫН БАЙГУУЛАЛТ /А блок/ М1:100

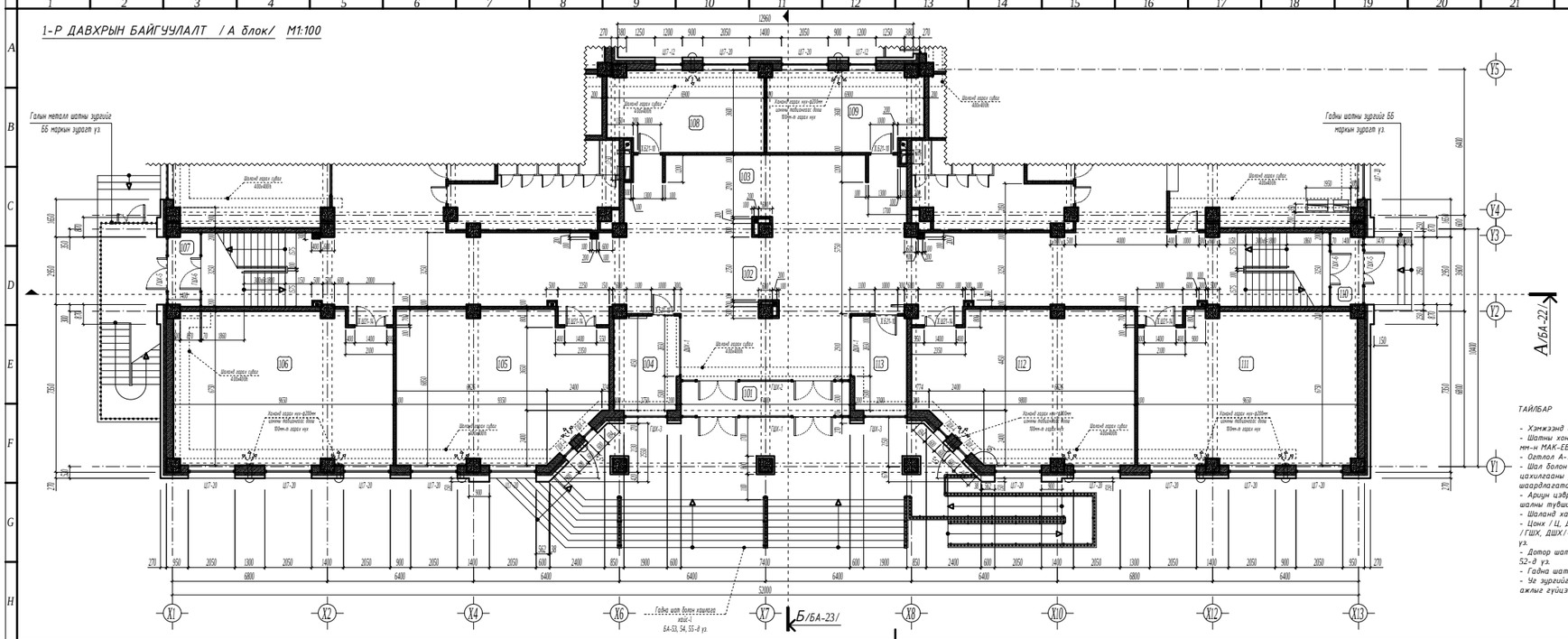

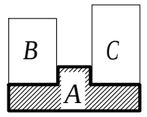

ТАЙЛБАР

- Хэмжээнд шаварлагыг орууллагүй болно.
- Шатны хонгил, өрөө хоорондын тусгаарлах хана 100-200 мм-н МАК-ЕВРО блокон хана.
- Огтлол А-А, Б-Б, В-В, Г-Г, Д-Д-г БА-22, 23, 24, 25, 26-д үз.
- Шал болон дотор засалтын ажлыг хийхээс өмнө сантехник, цахилгааны үсрэлтийн ажлыг хийж дуусгасан байх шаардлагатай.
- Арчин цэвэрлэх өрөөний шатны туршинг бусад харьцаж буй шалны түвшнээс 20 мм нам дор хийнэ.
- Шаланд хальтиргаа үүсэх материал хийхгүй хориглоно.
- Цонх /Ц, ДЦ/, хаалга /ХБ, БХ, ХТ, ХШ, ХШГ/, шилэн хана /ГШХ, ДШХ/-ын загвар хэмжээ, нэгдэл тууfirийг БА-34-44-д үз.
- Дотор шатны хашлага хайсны зургийг БА-47, 48, 49, 50, 51, 52-д үз.
- Гадна шат болон хашлага хайсны зургийг БА-53-59-д үз.
- Үе зургийг бусад холбогдох зургуудтай хамтатган уншж ажлыг гүйцэтгэнэ.

Өрөөний тодорхойлолт

Өрөөний дугаар	Өрөөний нэр	Талбай м2	Шал
101	Гонх	11.35	Чулуун хөвөн
102	Вестибюль, хонгил, шатны хонгил	191.20	Цул бүтээгдэхүүн нуйлаас
103	Сургуулийн алдарын хэсэг	42.10	Цул бүтээгдэхүүн нуйлаас
104	Харуул хамгаалалтын өрөө	12.27	Паркет
105	Хичээлийн танхим	58.65	Цул бүтээгдэхүүн нуйлаас
106	Хичээлийн танхим	63.55	Цул бүтээгдэхүүн нуйлаас
107	Гонх	4.59	Чулуун хөвөн
108	Санхүү, нягтлангийн өрөө	23.99	Паркет
109	Багш нарын өрөө	23.99	Паркет
110	Гонх	4.59	Чулуун хөвөн
111	Хичээлийн танхим	63.59	Цул бүтээгдэхүүн нуйлаас
112	Хичээлийн танхим	60.38	Цул бүтээгдэхүүн нуйлаас
113	Ажлын өрөө	10.42	Паркет

Шалны хийц ба бүтэц

Шалны нэр	Шалны схем /тараг/	Шалны элементийн өргөлт/өнгө /нэр, зузаан, шалны дэвсэгдэх уг/ мм	Шалны нийт талбай м2
Чулуун хөвөн		- Чулуун хөвөн δ=12 мм - Бетон тэгшилгээ δ=30 мм - Ус чийг тусгаарлагч түрхлэг 1 уе - Цутгамал бетон шал δ=150 мм - Дулаалал /XPS хөвөнцөр хавтан δ=100 мм/ - Нөхрөгдсөн хөрс	20.53
Цул бүтээгдэхүүн нуйлаас		- Цул бүтээгдэхүүн нуйлаас δ=5 мм - Зөрөөлөлтөн цоолуур уе - Бетон тэгшилгээ δ=40 мм - Ус чийг тусгаарлагч түрхлэг 1 уе - Цутгамал бетон шал δ=150 мм - Дулаалал /XPS хөвөнцөр хавтан δ=100 мм/ - Нөхрөгдсөн хөрс	479.47
Паркет шал		- Паркетон шал δ=7 мм - Эвлелбч уе - Бетон тэгшилгээ δ=40 мм - Ус чийг тусгаарлагч түрхлэг 1 уе - Цутгамал бетон шал δ=150 мм - Дулаалал /XPS хөвөнцөр хавтан δ=100 мм/ - Нөхрөгдсөн хөрс	70.67

Зохиогч эрхийн тухай мэдэгдэл

"ЦЭСДА" ХХК-ий ОНРИЙ ӨМЧ нь зохиогчийн эрхийн хуулийн дагуу хамгаалагдсан болно.

ТҮЛХҮҮР ҮГ

- ХБ Хаалга битүү /модон/
- ХТ Хаалга тавцан /металл/
- ХШ Хаалга шилэн
- ХШГ Гадна хаалга шилэн
- БХ Гадна хаалга /Дулаалгатай/
- Ц Цонх
- ДЦ Дотор цонх
- ГШХ Гадна шилэн хана
- ДШХ Дотор шилэн хана

ТАНИХ ТЭМДЭГ

- Цутгамал тавцан бетон
- Цутгамал бетон
- Дулаалал /базальт чулуун хөвөн/
- Хөнгөн бетон блокон хана
- Тоосгон өрөөт хана
- Нөхрөгдсөн хөрс

Зөвшөөрөлцсэн

	Гарын үсэг	Нэр
ББ		Н.Цэрэнчимэг
ХАС		Ч.Хуягбаатар
ШБЧ		Ш.Нафчаа
Х.Т./Д.Г		Ч.Болормаа
Х.Д		Ц.Дэлгэрэх

Гүй шат: А-Н АЖЛЫН ЗУРАГ

ЗУРАГ ТӨСЛИЙН "ЦЭСДА" ХХК

ed.976-88889927

Архитектор		Г.Болормаа
Гүйцэтгэсэн		Г.Болормаа
Шалгасан		Г.Болор-Эрдэнэ

Захиалгын дугаар: Захиалгын гэрээ: Нарны 60 Төсөлтөн-1 гудамж, 10 тоот

ЕРЕНХИЙ БОЛОВСРОЛЫН "СООГО СЕЙКЕО" СУРГУУЛИЙН 640 ХҮҮХДИЙН ӨРГӨТГӨЛ СУРГУУЛЬ

1-р давхрын байгуулалт /А блок/

Масштаб:	Зургийн дугаар	Хуудас:
М1:100	БА-13	БА-76

ТГ Шифр: ЦЭ-11-06-08-208/23 ТТ Шифр: Огноо: - 2023 он

2-Р ДАВХРЫН БАЙГУУЛАЛТ /А блок/ М1:100

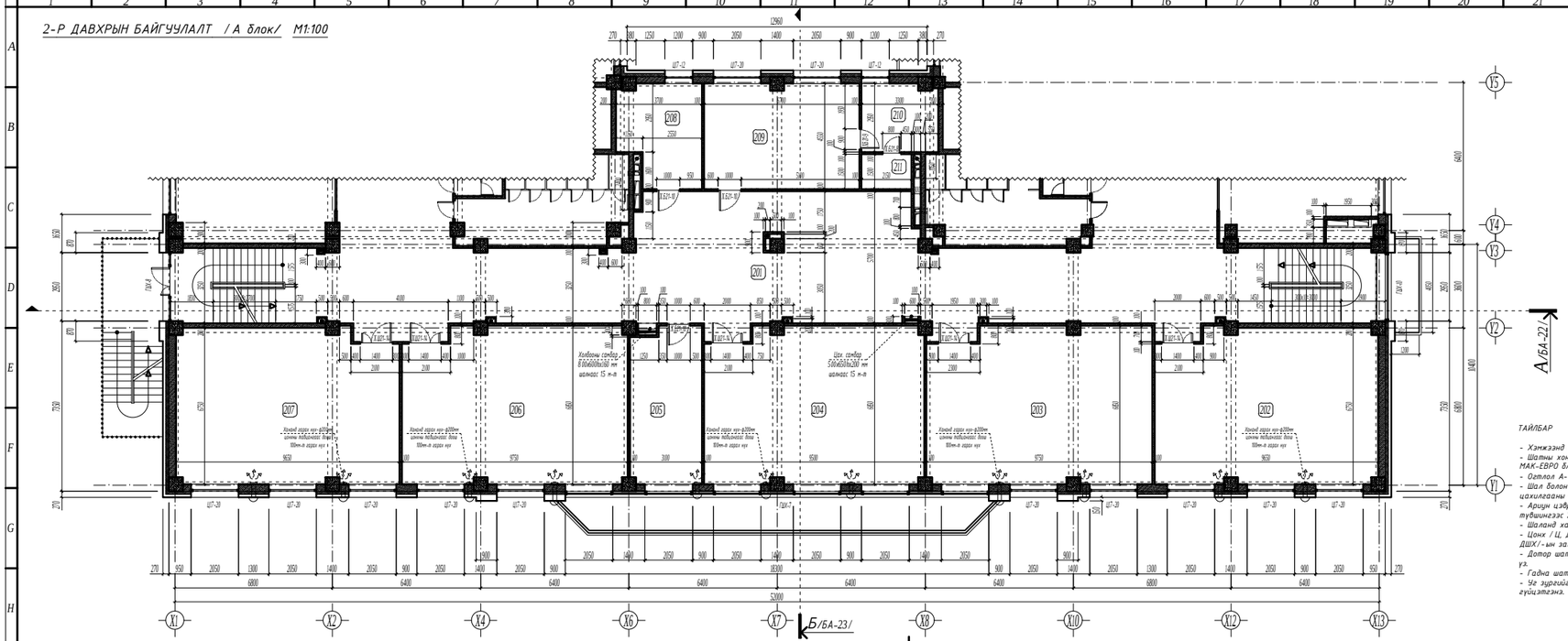
А/БА-22/
Б/БА-23/
Хоолны гарцтай 8100x8100x150 мм шатаас 15 м-т
Шах гарцтай 5100x8100x200 мм шатаас 15 м-т
Хөнгөн хаалга 1000x2100 мм шаазгай хаалга 1100x2100 мм
Хөнгөн хаалга 1100

3-Р ДАВХРЫН БАЙГУУЛАЛТ /А блок/ М1:100

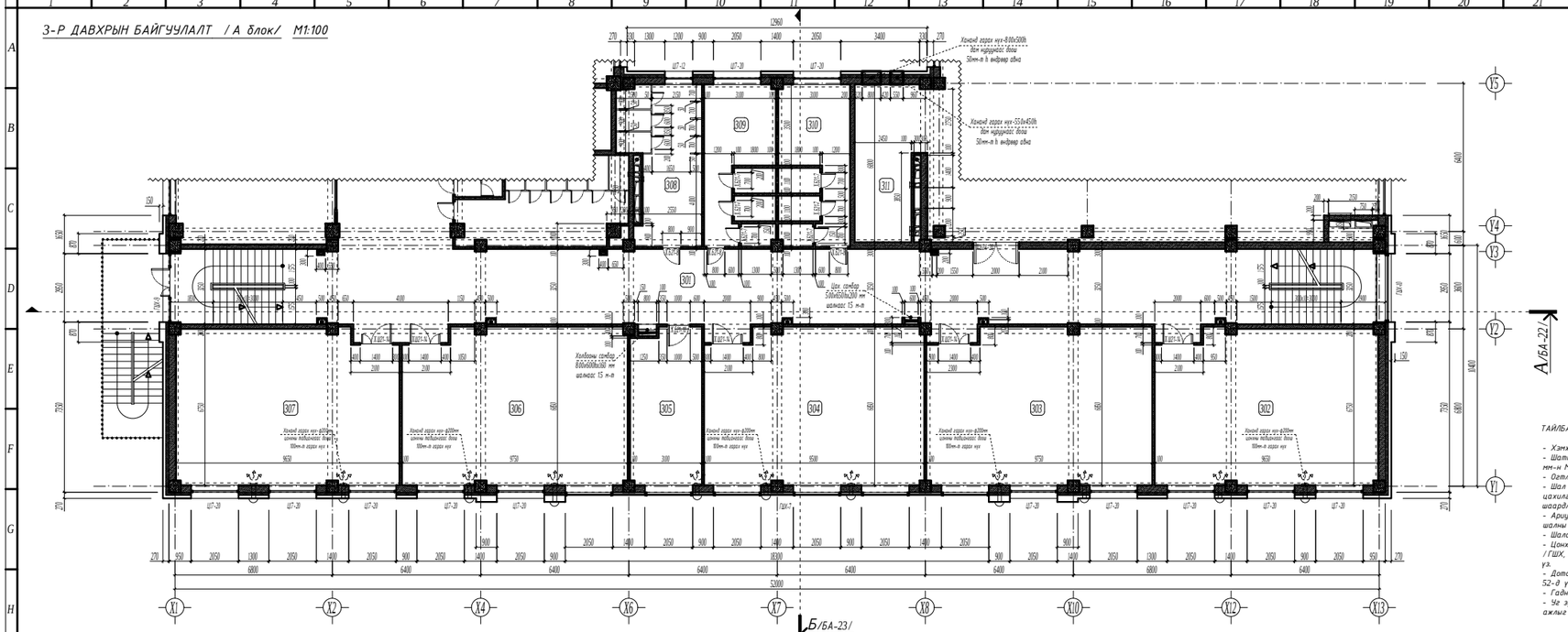

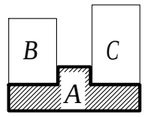

Өрөөний тодорхойлолт

Өрөөний дугаар	Өрөөний нэр	Талбай м2	Шал
301	Рекреаци, хонгил, шатны хонгил	176.71	Цул бетонтой нүцгэн
302	Хичээлийн танхим	63.59	Цул бетонтой нүцгэн
303	Хичээлийн танхим	64.77	Цул бетонтой нүцгэн
304	Хичээлийн танхим	63.15	Цул бетонтой нүцгэн
305	Багш нарын өрөө	21.23	Паркет
306	Хичээлийн танхим	64.86	Цул бетонтой нүцгэн
307	Хичээлийн танхим	63.55	Цул бетонтой нүцгэн
308	Ариун цэврийн өрөө / эр/	21.54	Керамик
309	Хувцас солих өрөө, душ, ОО / эм/	21.00	Керамик
310	Хувцас солих өрөө, душ, ОО / эр/	21.00	Керамик
311	Спорт заалны агуулах	19.01	Ач чадал цэг

Шалны хийц ба бүтэц

Шалны нэр	Шалны схем /тараг/	Шалны элементийн өргөлт/өнгө, зузаан, шалны дэвсгэр үе/ мм	Шалны нийт талбай м2
Керамик хавтан		- Керамик хавтан 8-8 мм - Бетон тэгшилгээ 8-30 мм - Ус чийг тусгаарлагч туузлэг 1 үе - Цутгамал бетон төвөр хучлт 8-160 мм	63.54
Цул бетонтой нүцгэн		- Цул бутэцтэй хучлага 8-5 мм - Зорилгатай шавдуур үе - Бетон тэгшилгээ 8-40 мм - Ус чийг тусгаарлагч туузлэг 1 үе - Цутгамал бетон төвөр хучлт 8-160 мм	496.63
Паркетан шал		- Паркетан шал 8-7 мм - Эвлэлбч үе - Бетон тэгшилгээ 8-40 мм - Ус чийг тусгаарлагч туузлэг 1 үе - Цутгамал бетон төвөр хучлт 8-160 мм	21.23
Ач чадал шал		- Ач чадал шал 8-7 мм - Наалдамхай шавдуур үе - Эвлэлбч үе - Бетон тэгшилгээ 8-40 мм - Ус чийг тусгаарлагч туузлэг 1 үе - Цутгамал бетон төвөр хучлт 8-160 мм	19.01

ТАЙЛБАР

- Хэмжээнд шаардлагыг оруулаагүй болно.
- Шалны хонгил, өрөө хоорондын түсгаарлах хана 100-200 мм-м МАК-ЕВРО блокон хана.
- Огтлол А-А, Б-Б, В-В, Г-Г, Д-Д-г БА-22, 23, 24, 25, 26-д үз.
- Шал болон дотор засалтын ажлыг хийхээс өмнө сантехник, цахилгааны угсралтын ажлыг хийж дуусгасан байх шаардлагатай.
- Ариун цэврийн өрөөний шатны түвшнг бусад харьцаж буй шалны түвшнгээс 20 мм нам дор хийнэ.
- Шаланд хальтиргаа үүсэх материал хийжийг хориглоно.
- Цонх /Ц, ДЦ/, хаалга /ХБ, БХ, ХТ, ХШ, ХШГ/, шилэн хана /ГШХ, ДШХ/-ын загвар хэмжээ, нэгдсэн түүврийг БА-34-44-д үз.
- Дотор шатны хашлага хайсны зургийг БА-47, 48, 49, 50, 51, 52-д үз.
- Гадна шат болон хашлага хайсны зургийг БА-53-59-д үз.
- Үе зургийг бусад холбогдох зургуудтай хамтатган үзэж ажлыг гүйцэтгэнэ.

Энэхүү зураг төсөл нь "ЦЭДА" ХХК-ий ОНРНЗ 8ТЧ тоо зохиогчийн эзэмшлийнхэй бөгөөс бусад ашиглалыг хориглоно.

ТҮЛХҮҮР ҮГ

- ХБ Хаалга битүү /модон/
- ХТ Хаалга тавцан /металл/
- ХШ Хаалга шилэн
- ХШГ Гадна хаалга шилэн
- БХ Гадна хаалга /бүрэлдэхүүн/
- Ц Цонх
- ДЦ Дотор цонх
- ГШХ Гадна шилэн хана
- ДШХ Дотор шилэн хана

ТАНИХ ТЭМДЭГ

- Цутгамал тавцан бетон
- Цутгамал бетон
- Дулаалга /базальт чулуун хөвөн/
- Хөнгөн бетон блокон хана
- Тоосгон өрөөт хана
- Нөгөрүүлсэн хэрс

ЗӨВШӨӨРӨЛСӨН

	Гарын үсэг	Нэр
ББ		Н.Цэрэнчимэг
ХАС		Ч.Хишигбаатар
ШБЧ		Ш.Нафчаа
Х.Г.,ДГ		Г.Болормаа
ХД		Д.Дэлгэрэх

Гүн шат: А-Н АХЛЫН ЗУРАГ

ЗУРАГ ТӨСЛИЙН "ЦЭДА" ХХК

ed.976-88889927

Архитектор		Г.Болормаа
Гүйцэтгэсэн		Г.Болормаа
Шалгасан		Г.Болор-Эрдэнэ

Захиалгын дугаар: Захиалгын гэрээ: Нэгдсэн ба Тодорхой-1 гэрээ: 10 тоо

ЕРЕНХИЙ БОЛОВСРОЛЫН "СООГО СЕЙКЕО" СЭРГҮҮЛИЙН 640 ХҮҮХДИЙН ӨРГӨТГӨЛ СЭРГҮҮЛЬ

3-р давхрын байгуулалт /А блок/

Масштаб:	Зургийн дугаар	Хуудас:
М1:100	БА-15	БА-76

ЕГ Шифр:	ТГ Шифр:	Огноо:
03-11-06-08-208/23	-	2023 он

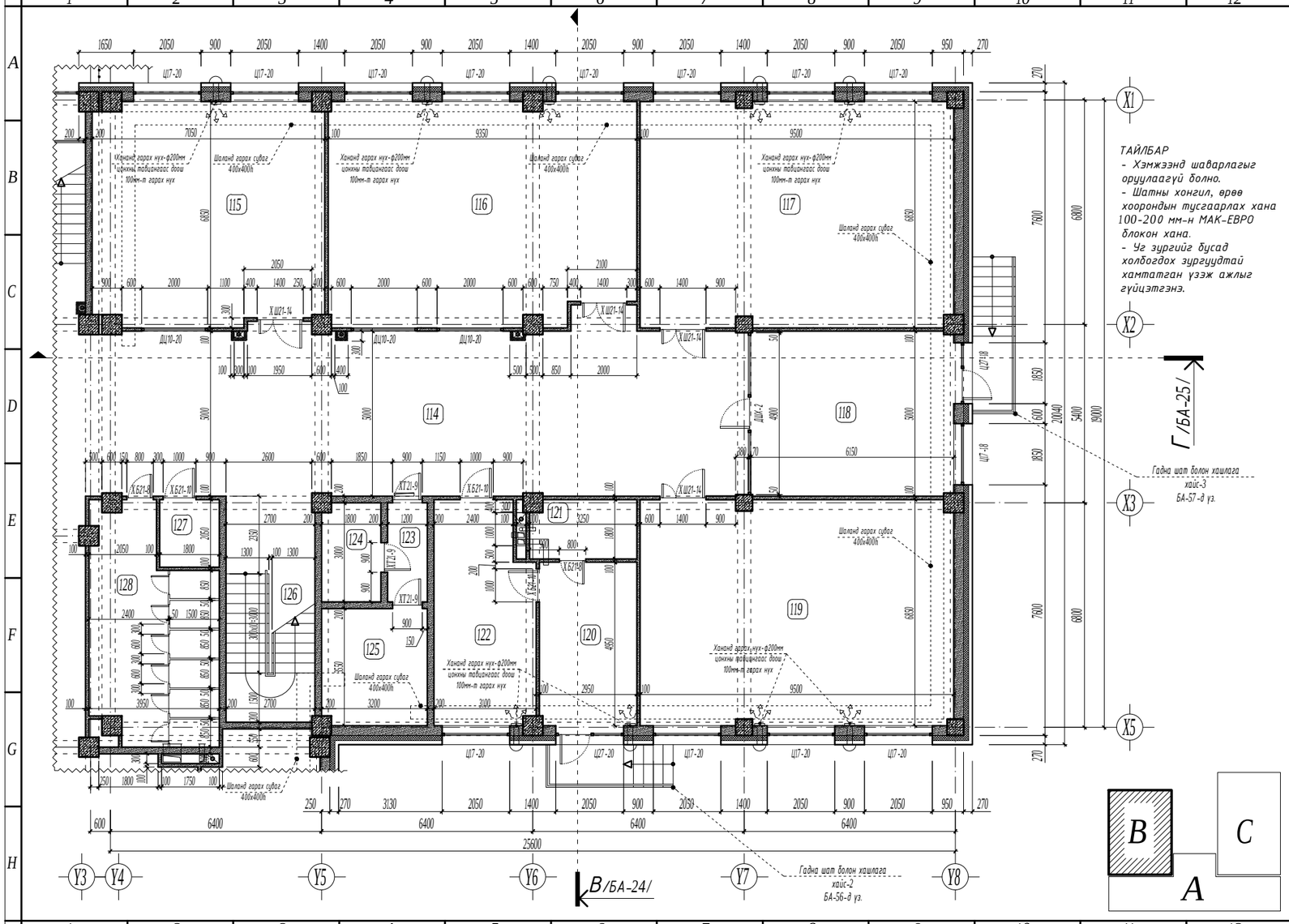

ТАЙЛБАР
- Хэмжээнд шаварлагыг оруулаагүй болно.
- Шатны хонгил, өрөө хоорондын тусгаарлах хана 100-200 мм-н МАК-ЕВРО блокон хана.
- Үг зургийг бусад холбогдох зургуудтай хамтатган үзэж ажлыг гүйцэтгэнэ.

1-Р ДАВХРЫН БАЙГУУЛАЛТ /В блок/ М1:100

Өрөөний тодорхойлолт

Өрөөний дугаар	Өрөөний нэр	Талбай м2	Шал
114	Х онгил	101.85	Цул бүтэцтэй хуйдаас
115	Хичээлийн танхим	47.17	Цул бүтэцтэй хуйдаас
116	Хичээлийн танхим	62.21	Цул бүтэцтэй хуйдаас
117	Хичээлийн танхим	64.78	Цул бүтэцтэй хуйдаас
118	Багш нарын хөгжлийн төвийн өрөө	31.25	Цул бүтэцтэй хуйдаас
119	Хичээлийн танхим	64.78	Цул бүтэцтэй хуйдаас
120	Тусгаарлах өрөө	15.23	Цул бүтэцтэй хуйдаас
121	Ариун цэврийн өрөө	5.81	Керамик
122	Эмчийн өрөө	19.94	Цул бүтэцтэй хуйдаас
123	Хонгил	3.78	Бетон /Будаг/
124	Цахилгаааны шитны өрөө	5.52	Бетон /Будаг/
125	Дулааны узелийн өрөө	11.49	Бетон /Будаг/
126	Шатны хонгил	18.47	Цул бүтэцтэй хуйдаас
127	ХБС-ийн ариун цэврийн өрөө / эм/	3.79	Керамик
128	Ариун цэврийн өрөө / эм/	24.53	Керамик

Шалны хийц ба бүтэц

Шалны нэр	Шалны схем /төрөл/	Шалны элементийн өргөдөлүүд /нэр, зузаан, шалны дэвсгэр үе/ мм	Шалны нийт талбай м2
Керамик хавтан		- Керамик хавтан δ=8 мм - Бетон тэгшилгээ δ=30 мм - Ус чийг тусгаарлагч турхлэг 1 үе - Цутгамал бетон шал δ=100 мм - Дулаалга /XPS хөвсөнцөр хавтан δ=100 мм/ - Нягтруулсан хөрс	34.13
Цул бүтэцтэй хуйдаас		- Цул бүтэцтэй хуйдаас δ=5 мм - Зориулалтын цавуун үе - Бетон тэгшилгээ δ=40 мм - Ус чийг тусгаарлагч турхлэг 1 үе - Цутгамал бетон шал δ=100 мм - Дулаалга /XPS хөвсөнцөр хавтан δ=100 мм/ - Нягтруулсан хөрс	425.68
Бетон шал		- Бетон тэгшилгээ δ=30 мм - Ус чийг тусгаарлагч турхлэг 1 үе - Цутгамал бетон шал δ=100 мм - Дулаалга /XPS хөвсөнцөр хавтан δ=100 мм/ - Нягтруулсан хөрс	20.79

Энэхүү зураг төсөл нь "ЦЭСДА" ХХК-ий ОЮУНЫ ӨМЧ тул зохиогчийн эрхийг хуулиар хамгаалагдсан.

ТУЛХҮҮР ҮГ

- ХБ Хаалга битүү /модон/
- ХТ Хаалга төмөр /металл/
- ХШ Хаалга шилэн
- ХШГ Гадна хаалга шилэн
- БХ Гадна хаалга /дулаалгатай/
- Ц Цонх
- ДЦ Дотор цонх
- ГШХ Гадна шилэн хана
- ДШХ Дотор шилэн хана

ТАНИХ ТЭМДЭГ

- Цутгамал төмөр бетон
- Цутгамал бетон
- Дулаалга /базальт чулуун хөвөн/
- Хөнгөн бетон блокон хана
- Тоосгон өрөгт хана
- Нягтруулсан хөрс

ЗӨВШӨӨРӨЛЦСӨН

	Гарын үсэг	Нэр
ББ		Н.Цэрэнцогцол
ХАС		Ц.Чуганбаатар
ЦБУ		Ц.Наваа
ХТ,ДГ		Ч.Баярмаа
ХД		Ч.Гарэлмаа

Үе шат: БА-Н АЖЛЫН ЗУРАГ

ЗУРАГ ТӨСЛИЙН "ЦЭСДА" ХХК

tel:976-88889927

Архитектор		Г.Болорчулуун
Гүйцэтгэсэн		Г.Болорчулуун
Шалгасан		Г.Болор-Эрдэнэ

Баянгонгор аймаг Баянгонгор сум Нөхөн баг Найрамдал-1 гудамж 101 тоот

ЕРӨНХИЙ БОЛОВСРОЛЫН "СООГО СЕЙКЕО" СУРГУУЛИЙН 640 ХҮҮХДИЙН ӨРГӨТГӨЛ СУРГУУЛЬ

1-р давхрын байгуулалт /В блок/

Масштаб:	Зургийн дугаар:	Хуудас:
М1:100	БА-16	БА-76
ЕГ Шифр: ЦЭ-11-06-08-208/23	ТГ Шифр: -	Огноо: 2023 он

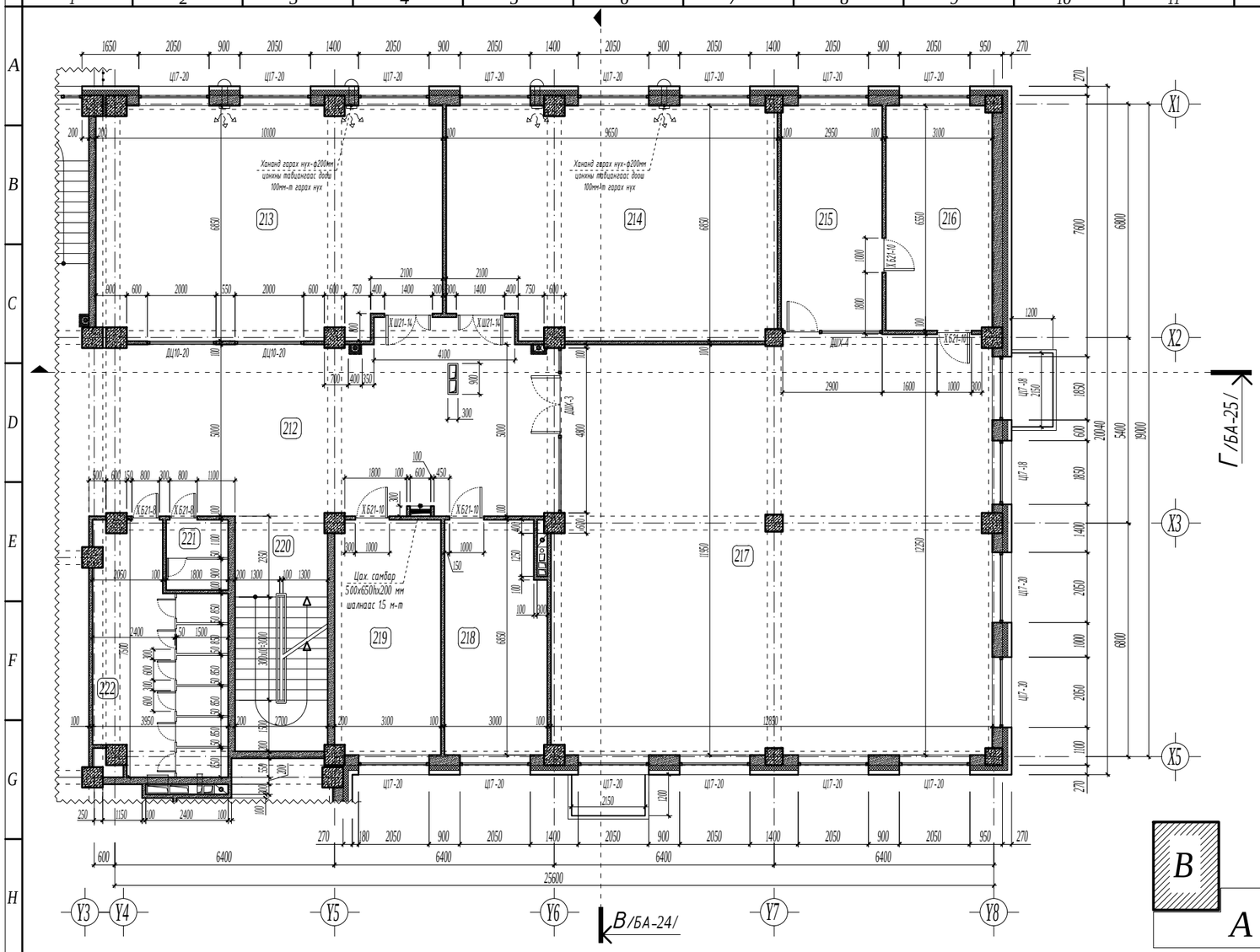

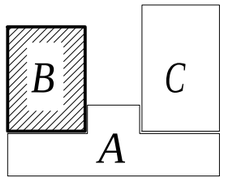

2-Р ДАВХРЫН БАЙГУУЛАЛТ /В блок/ М1:100

Өрөөний тодорхойлолт

Өрөөний дугаар	Өрөөний нэр	Талбай м2	Шал
212	Хонгил	71.52	Цул бетэнтэй хүлдэас
213	Хичээлийн танхим	66.93	Цул бетэнтэй хүлдэас
214	Хичээлийн танхим	64.10	Цул бетэнтэй хүлдэас
215	Номын санчийн өрөө	19.38	Цул бетэнтэй хүлдэас
216	Номын фондын өрөө	20.46	Цул бетэнтэй хүлдэас
217	Уншлагын танхим /номын сан/	153.53	Цул бетэнтэй хүлдэас
218	Багш нарын өрөө	19.88	Паркет
219	Багш нарын өрөө	21.20	Паркет
220	Шатны хонгил	18.47	Цул бетэнтэй хүлдэас
221	Багш нарын ариун цэврийн өрөө	3.77	Керамик
222	Ариун цэврийн өрөө / эм/	24.53	Керамик

ТАЙЛБАР
- Хэмжээнд шаварлагыг оруулаагүй болно.
- Шатны хонгил, өрөө хоорондын тусгаарлах хана 100-200 мм-н МАК-ЕВРО блокон хана.
- Огтлол А-А, Б-Б, В-В, Г-Г, Д-Д-г БА-22, 23, 24, 25, 26-д үз.
- Шал болон дотор заслалын ажлыг хийхээс өмнө сантехник, цахилгааны угсралтын ажлыг хийж дуусгасан байх шаардлагатай.
- Ариун цэврийн өрөөний шатны түвшинг бусад харьцаж буй шалны түвшингээс 20 мм нам дор хийнэ.
- Шаланд хальтиргаа үүсэх материал хийхийг хориглоно.
- Цонх /Ц, ДЦ/, хаалга /ХБ, БХ, ХТ, ХШ, ХШГ/, шилэн хана /ГШХ, ДШХ/-ын загвар хэмжээ, нэгдсэн түүврийг БА-34-44-д үз.
- Дотор шатны хашлага хайсны зургийг БА-47, 48, 49, 50, 51, 52-д үз.
- Гадна шат болон хашлага хайсны зургийг БА-53-59-д үз.
- Уг зургийг бусад холбогдох зургуудтай хамттаган үзэж ажлыг гүйцэтгэнэ.

Шалны хийц ба бүтэц

Шалны нэр	Шалны схем /төрөл/	Шалны элементийн өргөдөлүүд /нэр, зузаан, шалны дэвсгэр үе/ мм	Шалны нийт талбай м2
Керамик хавтан		- Керамик хавтан δ=8 мм - Бетон тэгшилгээ δ=30 мм - Ус чийг тусгаарлагч түрхлэг 1 үе - Цутгамал бетон төмөр хучилт δ=160 мм	28.30
Цул бетэнтэй хүлдэас		- Цул бетэнтэй хүлдэас δ=5 мм - Зориулалтын цавуун үе - Бетон тэгшилгээ δ=40 мм - Ус чийг тусгаарлагч түрхлэг 1 үе - Цутгамал бетон төмөр хучилт δ=160 мм	414.39
Паркетан шал		- Паркетан шал δ=7 мм - Эвлэлдч үе - Бетон тэгшилгээ δ=40 мм - Ус чийг тусгаарлагч түрхлэг 1 үе - Цутгамал бетон төмөр хучилт δ=160 мм	41.08

Энэхүү зураг төсөл нь "ЦЭСДА" ХХК-ийн ОЮУНЫ ӨМЧ тул зохиогчийн эрхийн хуулиар хамгаалагдсан болно.

ТҮЛХҮҮР ҮГ

- ХБ Хаалга битүү /модон/
- ХТ Хаалга төмөр /металл/
- ХШ Хаалга шилэн
- ХШГ Гадна хаалга шилэн
- БХ Гадна хаалга /дулаалгатай/
- Ц Цонх
- ДЦ Дотор цонх
- ГШХ Гадна шилэн хана
- ДШХ Дотор шилэн хана

ТАНИХ ТЭМДЭГ

- Цутгамал төмөр бетон
- Цутгамал бетон
- Дулаалга /базальт чулуун хөвөн/
- Хөнгөн бетон блокон хана
- Тоосгон өрөгт хана
- Нягтруулсан хөрс

ЭРХЭЛСЭН

	Гарын үсэг	Нэр
ББ		Н.Цэрэнцогол
ХАС		Ц.Чуулбаатар
ЦБУ		Ц.Наваа
ХТ,ДГ		Ч.Баярмаа
ХД		Ч.Гэрэлмаа

Үе шат: БА-Н АЖЛЫН ЗУРАГ

ЗУРАГ ТӨСЛИЙН "ЦЭСДА" ХХК

tel:976-88889927

Архитектор		Г.Болорчулуун
Гүйцэтгэсэн		Г.Болорчулуун
Шалгасан		Г.Болор-Эрдэнэ

Баянгол дүүрэг, Баянгол сум, Номын баг, Найрамдал-1 гудамж 101 тоот
ЕРӨНХИЙ БОЛОВСРОЛЫН "СООГО СЕЙКЕО" СУРГУУЛИЙН 640 ХҮҮХДИЙН ӨРГӨТГӨЛ СУРГУУЛЬ

2-р давхрын байгуулалт /В блок/

Масштаб:	Зургийн дугаар:	Хуудас:
М1:100	БА-17	БА-76
ЕГ Шифр: ЦЭ-11-06-08-208/23	ТГ Шифр: -	Огноо: 2023 он

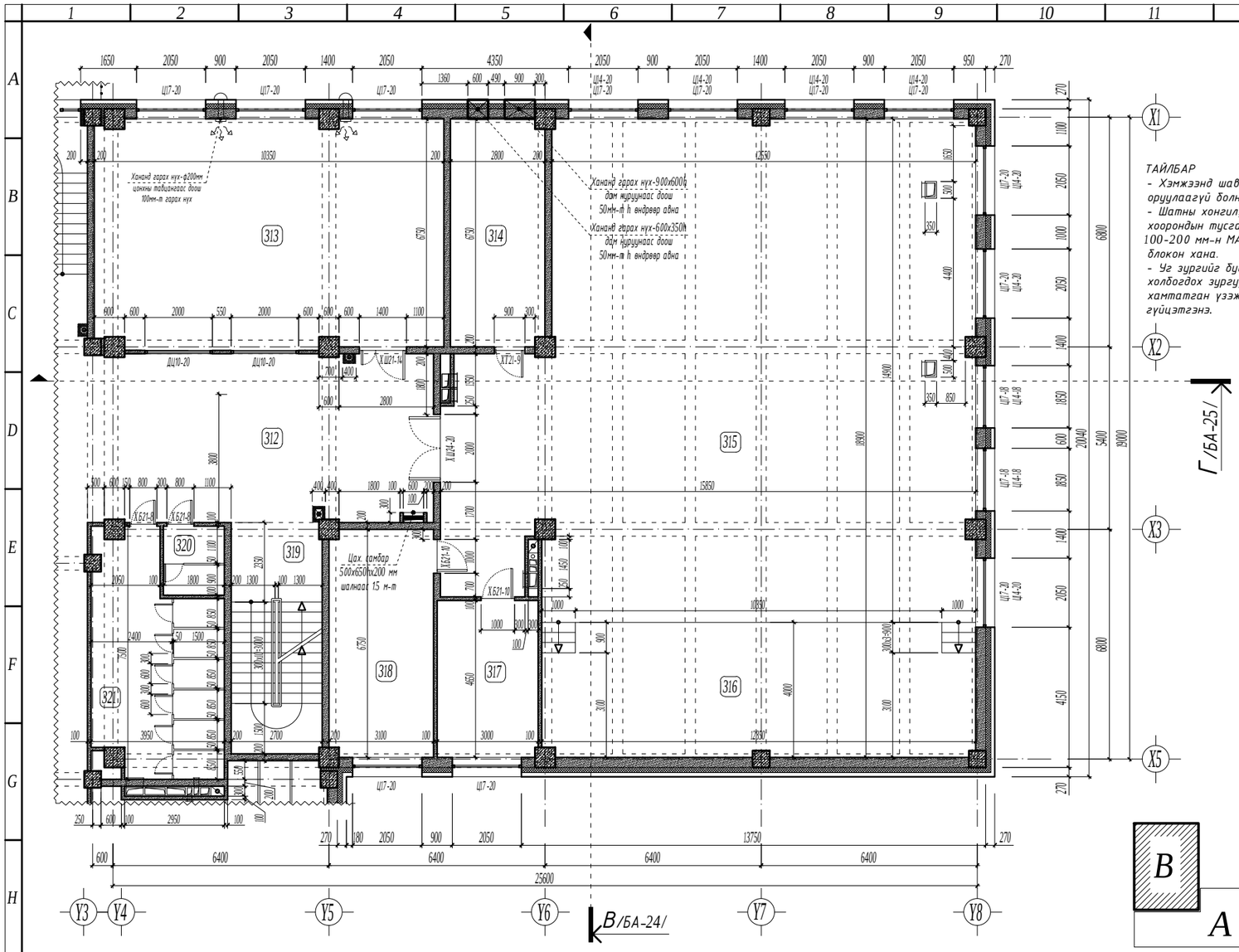

ТАЙЛБАР
- Хэмжээнд шаварлагыг оруулаагүй болно.
- Шатны хонгил, өрөө хоорондын тусгаарлах хана 100-200 мм-н МАК-ЕВРО блокон хана.
- Үг зургийг бусад холбогдох зургуудтай хамтатган үзэж ажлыг гүйцэтгэнэ.

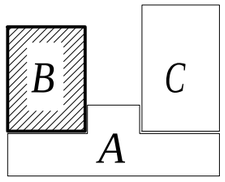

3-Р ДАВХРЫН БАЙГУУЛАЛТ /В блок/ М1:100

Өрөөний тодорхойлолт

Өрөөний дугаар	Өрөөний нэр	Талбай м2	Шал
312	Хонгил	51.13	Цул бүтэцтэй хулдаас
313	Хичээлийн танхим	70.01	Цул бүтэцтэй хулдаас
314	Салхивчийн өрөө	18.97	Бетон /Будаг/
315	Урлагын заал	209.47	Агч модон шал
316	Тайз	51.19	Агч модон шал
317	Хувцас солих өрөө / эр/	14.02	Паркет
318	Хувцас солих өрөө / эм/	21.01	Паркет
319	Шатны хонгил	18.47	Цул бүтэцтэй хулдаас
320	Багш нарын ариун цэврийн өрөө	3.77	Керамик
321	Ариун цэврийн өрөө / эм/	24.53	Керамик

Шалны хийц ба бүтэц

Шалны нэр	Шалны схем /төрөл/	Шалны элементийн өргөдөлүүд /нэр, зузаан, шалны дэвсгэр үе/ мм	Шалны нийт талбай м2
Керамик хавтан		- Керамик хавтан δ=8 мм - Бетон тэгшилгээ δ=30 мм - Ус чийг тусгаарлагч түрхлэг 1 үе - Цутгамал бетон төмөр хучилт δ=160 мм	28.30
Цул бүтэцтэй хулдаас		- Цул бүтэцтэй хулдаас δ=5 мм - Зориулалтын цавуун үе - Бетон тэгшилгээ δ=40 мм - Ус чийг тусгаарлагч түрхлэг 1 үе - Цутгамал бетон төмөр хучилт δ=160 мм	139.61
Паркетан шал		- Паркетан шал δ=7 мм - Эвлэвч үе - Бетон тэгшилгээ δ=40 мм - Ус чийг тусгаарлагч түрхлэг 1 үе - Цутгамал бетон төмөр хучилт δ=160 мм	35.03
Агч модон шал		- Агч модон шал δ=7 мм - Наалдамхай цавуун үе - Эвлэвч үе - Бетон тэгшилгээ δ=40 мм - Ус чийг тусгаарлагч түрхлэг 1 үе - Цутгамал бетон төмөр хучилт δ=160 мм	260.66

Энэхүү зураг төсөл нь "ЦЭСДА" ХХК-ий ОЮУНЫ ӨМЧ тул зохиогчийн эрхийн хуулийн дагуу хамгаалагдсан болно.

ТҮЛХҮҮР ҮГ

- ХБ Хаалга битүү /модон/
- ХТ Хаалга төмөр /металл/
- ХШ Хаалга шилэн
- ХШГ Гадна хаалга шилэн
- БХ Гадна хаалга /дулаалгатай/
- Ц Цонх
- ДЦ Дотор цонх
- ГШХ Гадна шилэн хана
- ДШХ Дотор шилэн хана

ТАНИХ ТЭМДЭГ

- Цутгамал төмөр бетон
- Цутгамал бетон
- Дулаалга /базальт чулуун хөвөн/
- Хөнгөн бетон блокон хана
- Тоосгон өрөгт хана
- Нягтруулсан хөрс

зөвшөөрөлцсөн

	Гарын үсэг	Нэр
ББ		Н.Цэрэнцогцол
ХАС		Ц.Чуулбаатар
ЦБУ		Ц.Наваа
ХТ,ДГ		Ч.Баярмаа
ХД		Ч.Гэрэлмаа

Үе шат: БА-Н АЖЛЫН ЗУРАГ

ЗУРАГ ТӨСЛИЙН "ЦЭСДА" ХХК

tel:976-88889927

Архитектор		Г.Болорчулуун
Гүйцэтгэсэн		Г.Болорчулуун
Шалгасан		Г.Болор-Эрдэнэ

Баянхонгор аймаг Баянхонгор сум Номгон баг Найрамдал-1 гудамж 101 тоот

ЕРӨНХИЙ БОЛОВСРОЛЫН "СООГО СЕЙКЕО" СУРГУУЛИЙН 640 ХҮҮХДИЙН ӨРГӨТГӨЛ СУРГУУЛЬ

3-р давхрын байгуулалт /В блок/

Масштаб:	Зургийн дугаар:	Хуудас:
М1:100	БА-18	БА-76
ЕГ Шифр: ЦЭ-11-06-08-208/23	ТГ Шифр: -	Огноо: 2023 он

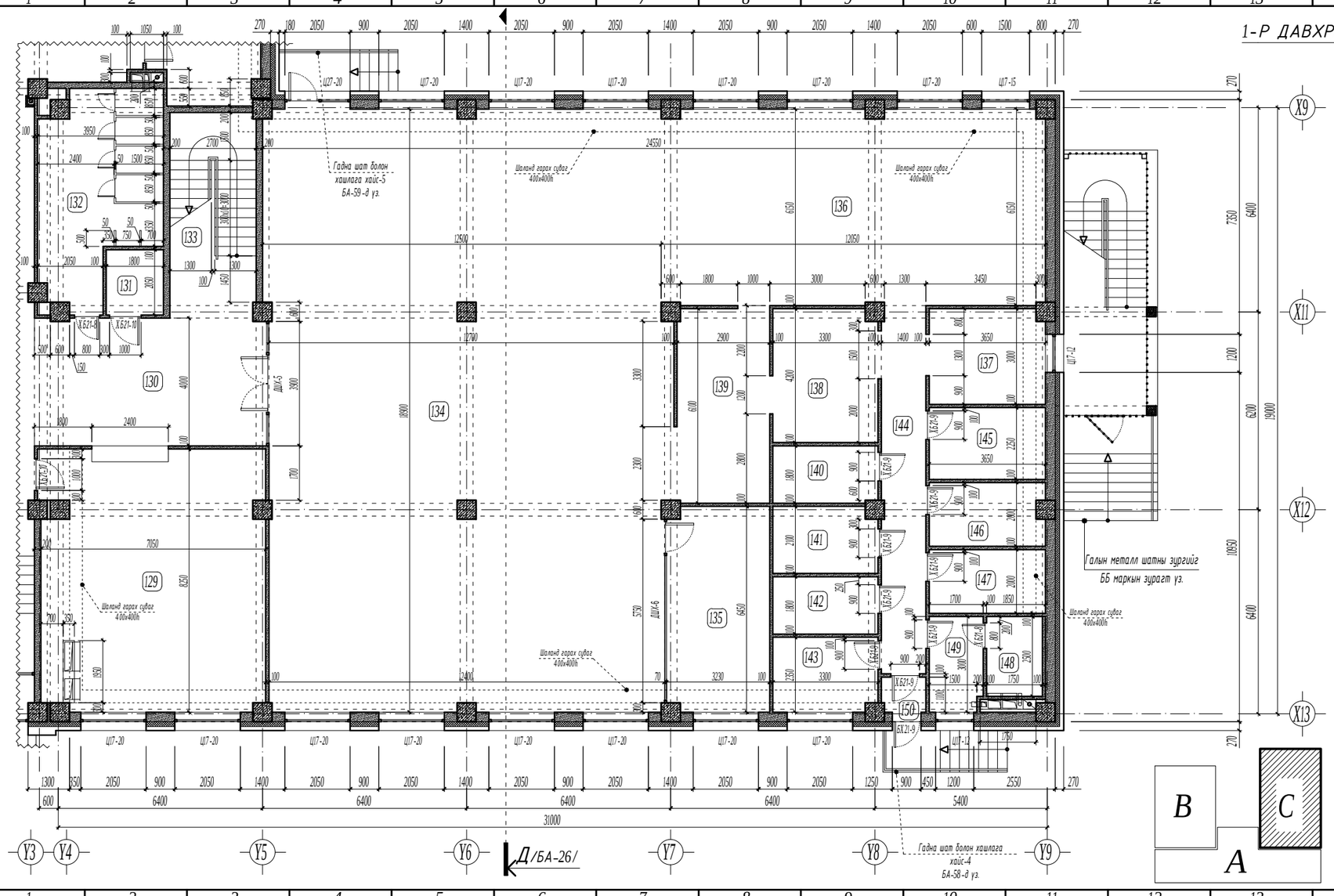
Гадна шат болон хашлага хайс-5
БА-59-д уз.
Шаланд гарах суваг
400х400h
Галын металл шатны зургийг
ББ маркын зурагт уз.
Гадна шат болон хашлага
хайс-4
БА-58-д уз.
Д/БА-26/
31000
24550
12500
12050
19000
10850
6400
7350
6150
Ц17-20
Ц17-15
Ц27-20
Ц17-12
Ш17-12
ДШУ-5
ДШУ-6
Х621-9
Х621-10
БХ21-9
Х627-9
Х627-8
Х627-10
Х627-11
Х627-12
Х627-13
Х627-14
Х627-15
Х627-16
Х627-17
Х627-18
Х627-19
Х627-20
Х627-21
Х627-22
Х627-23
Х627-24
Х627-25
Х627-26
Х627-27
Х627-28
Х627-29
Х627-30
Х627-31
Х627-32
Х627-33
Х627-34
Х627-35
Х627-36
Х627-37
Х627-38
Х627-39
Х627-40
Х627-41
Х627-42
Х627-43
Х627-44
Х627-45
Х627-46
Х627-47
Х627-48
Х627-49

2-Р ДАВХРЫН БАЙГУУЛАЛТ /С блок/ М1:100

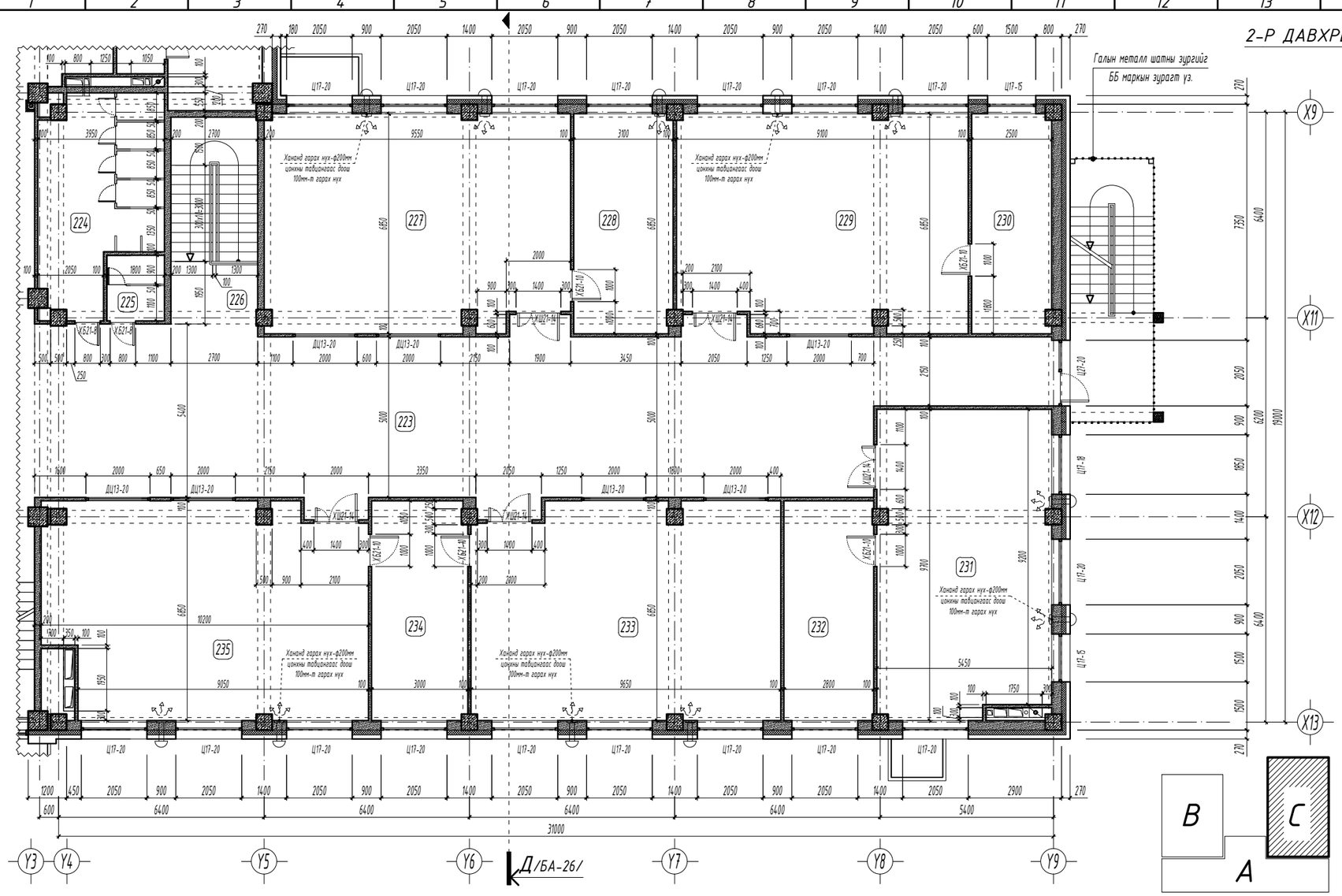

Өрөөний тодорхойлолт

Өрөөний дугаар	Өрөөний нэр	Талбай м2	Шал
223	Хонгил, рекреаци	151.56	Цул бүтээгдэй хийдэс
224	Арчин цэврийн өрөө /эр/	22.76	Керамик
225	Багш нарын арчин цэврийн өрөө	3.77	Керамик
226	Шатны хонгил	17.39	Цул бүтээгдэй хийдэс
227	Компьютерийн кабинет	63.53	Цул бүтээгдэй хийдэс
228	Компьютерийн багшийн өрөө	21.16	Цул бүтээгдэй хийдэс
229	Биологийн кабинет	60.37	Цул бүтээгдэй хийдэс
230	Биологийн багшийн өрөө	17.09	Цул бүтээгдэй хийдэс
231	Хөдөлмөрийн кабинет	51.31	Цул бүтээгдэй хийдэс
232	Хөдөлмөрийн багшийн өрөө	19.25	Цул бүтээгдэй хийдэс
233	Физикийн кабинет	64.13	Цул бүтээгдэй хийдэс
234	Физик, химийн багшийн өрөө	20.57	Цул бүтээгдэй хийдэс
235	Химийн кабинет	64.97	Цул бүтээгдэй хийдэс

ТАЙЛБАР

- Хэмжээнд шаварлагыг оруулаагүй болно.
- Шатны хонгил, өрөө хоорондын тусгаарлах хана 100-200 мм-н МАК-ЕВРО блокон хана.
- Огтлол А-А, Б-Б, В-В, Г-Г, Д-Д-г БА-22, 23, 24, 25, 26-д үз.
- Шал болон дотор заслалын ажлыг хийхээс өмнө сантехник, цахилгааны угсралтын ажлыг хийж дуусгасан байх шаардлагатай.
- Арчин цэврийн өрөөний шатны түвшинг бусад харьцаж буй шалны түвшингээс 20 мм нам дор хийнэ.
- Шаланд хальтиргаа үүсэх материал хийхийг хориглоно.
- Цонх /Ц, ДЦ/, хаалга /ХБ, БХ, ХТ, ХШ, ХШГ/, шилэн хана /ГШХ, ДШХ/-ын загвар хэмжээ, нэгдсэн түүврийг БА-34-44-д үз.
- Дотор шатны хашлага хайсны зургийг БА-47, 48, 49, 50, 51, 52-д үз.
- Гадна шат болон хашлага хайсны зургийг БА-53-59-д үз.
- Үг зургийг бусад холбогдох зургуудтай хамтатган үзэж ажлыг гүйцэтгэнэ.

Шалны хийц ба бүтэц

Шалны нэр	Шалны схем /төрөл/	Шалны элементийн өргөдлүүд /нэр, зузаан, шалны дэвсгэр үе/ мм	Шалны нийт талбай м2
Керамик хавтан		- Керамик хавтан δ=8 мм - Бетон тэгшилгээ δ=30 мм - Ус чийг тусгаарлагч турлэг 1уе - Цутгамал бетон төмөр хучилт δ=160 мм	26.53
Цул бүтээгдэй хийдэс		- Цул бүтээгдэй хийдэс δ=5 мм - Зорилгалтын цавуун үе - Бетон тэгшилгээ δ=40 мм - Ус чийг тусгаарлагч турлэг 1уе - Цутгамал бетон төмөр хучилт δ=160 мм	551.33

Энэхүү зураг төсөл нь "ЦЭСДА" ХХК-ий ОЮУНЫ ӨМЧ тул зохиогчийн эрхийн хуулиар хамгаалагдсан болно.

ТУЛХҮҮР ҮГ

- ХБ Хаалга битүү /модон/
- ХТ Хаалга төмөр /металл/
- ХШ Хаалга шилэн
- ХШГ Гадна хаалга шилэн
- БХ Гадна хаалга /дулаалгатай/
- Ц Цонх
- ДЦ Дотор цонх
- ГШХ Гадна шилэн хана
- ДШХ Дотор шилэн хана

ТАНИХ ТЭМДЭГ

- Цутгамал төмөр бетон
- Цутгамал бетон
- Дулаалга /базальт чулуун хөвөн/
- Хөнгөн бетон блокон хана
- Тоосгон өрөгт хана
- Нягтруулсан хөрс

ЗӨВШӨӨРӨЛЦСӨН

	Гарын үсэг	Нэр
ББ		Н.Цэрэнцогол
ХАС		Ц.Чуагаанбаатар
ЦБУ		Ц.Навчаа
ХТ,ДГ		Ч.Баярмаа
ХД		Ч.Гэрэлмаа

Ye шат: БА-Н АЖЛЫН ЗУРАГ

ЗУРАГ ТӨСЛИЙН "ЦЭСДА" ХХК

Tel:976-88889927

Архитектор		Г.Болорчулуун
Гүйцэтгэсэн		Г.Болорчулуун
Шалгасан		Г.Болор-Эрдэнэ

Баянхонгор аймаг, Баянхонгор сум, Номгон баг, Найрамдал-1 гудамж 101 тоот

ЕРӨНХИЙ БОЛОВСРОЛЫН "СООГО СЕЙКЕО" СУРГУУЛИЙН 640 ХҮҮХДИЙН ӨРГӨТГӨЛ СУРГУУЛЬ

2-р давхрын байгуулалт /С блок/

Масштаб: М1:100	Зургийн дугаар: БА-20	Хуудас: БА-76
ЕГ Шифр: ЦЭ-11-06-08-208/23	ТГ Шифр: -	Огноо: 2023 он

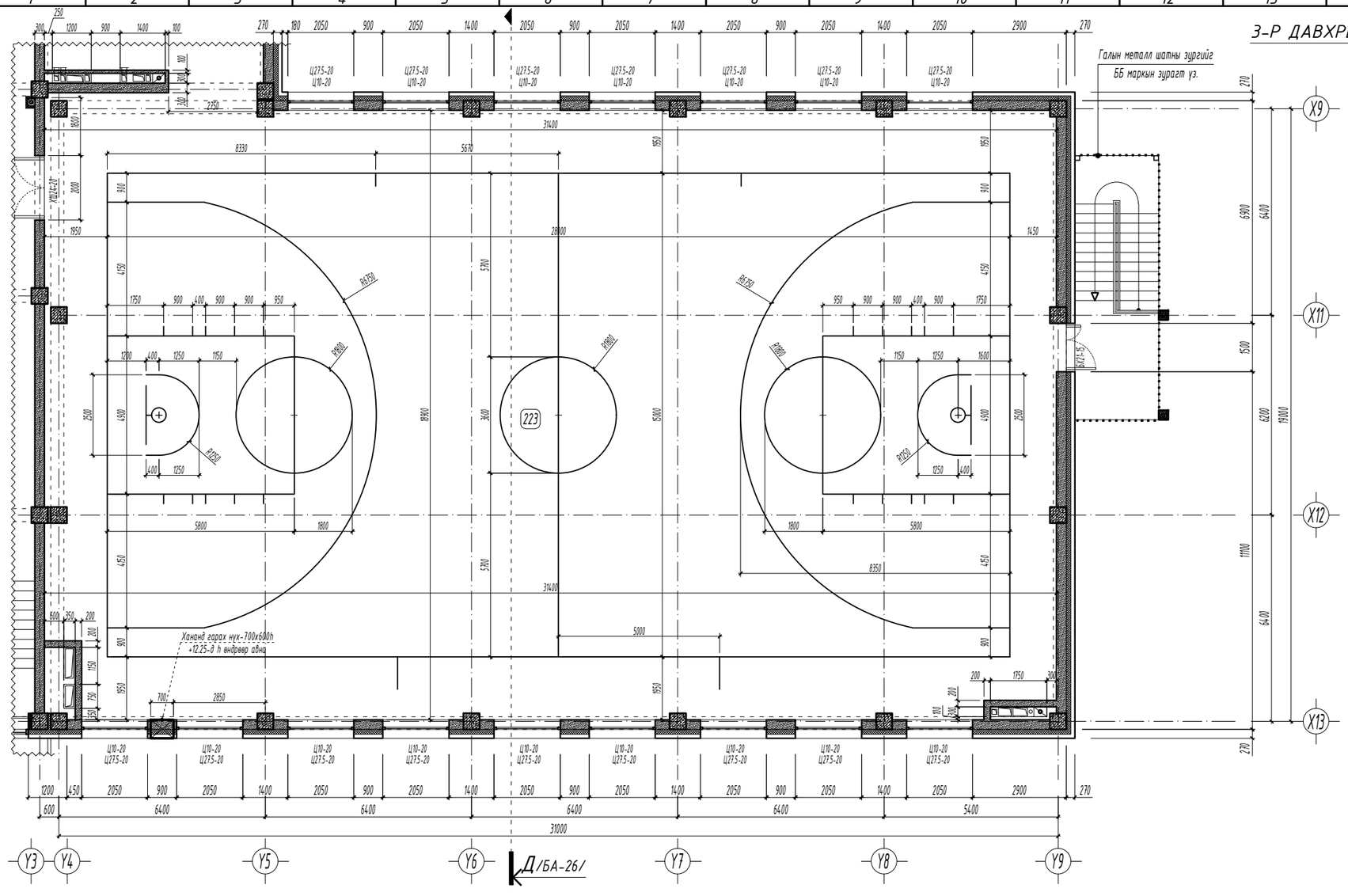

3-Р ДАВХРЫН БАЙГУУЛАЛТ /С блок/ М1:100

Өрөөний тодорхойлолт

Өрөөний дугаар	Өрөөний нэр	Талбай м2	Шал
223	Спорт заал	592.63	А2ч модон шал

ТАЙЛБАР

- Хэмжээнд шаварлагыг оруулаагүй болно.
- Шатны хонгил, өрөө хоорондын тусгаарлах хана 100-200 мм-н МАК-ЕВРО блокон хана.
- Огтлол А-А, Б-Б, В-В, Г-Г, Д-Д-г БА-22, 23, 24, 25, 26-д үз.
- Шал болон дотор засалын ажлыг хийхээс өмнө сантехник, цахилгааны угсралтын ажлыг хийж дуусгасан байх шаардлагатай.
- Ариун цэврийн өрөөний шатны түвшинг бусад харьцаж буй шалны түвшингээс 20 мм нам дор хийнэ.
- Шаланд хальтиргаа үүсэх материал хийхийг хориглоно.
- Цонх /Ц, ДЦ/, хаалга /ХБ, БХ, ХТ, ХШ, ХШГ/, шилэн хана /ГШХ, ДШХ/-ын загвар хэмжээ, нэгдсэн түүврийг БА-34-44-д үз.
- Дотор шатны хашлага хайсны зургийг БА-47, 48, 49, 50, 51, 52-д үз.
- Гадна шат болон хашлага хайсны зургийг БА-53-59-д үз.
- Үг зургийг бусад холбогдох зургуудтай хамтатган үзэж ажлыг гүйцэтгэнэ.

Шалны хийц ба бүтэц

Шалны нэр	Шалны схем /төрөл/	Шалны элементийн өргөдлүүд /нэр, зузаан, шалны дэбсэр үе/ мм	Шалны нийт талбай м2
Агч модон шал		- Агч модон шал δ=7 мм - Наалдамхай цавуун үе - Зөөлөвч үе - Бетон тэгшилгээ δ=40 мм - Ус чийг тусгаарлагч турхлэг 1уе - Цутгамал бетон төмөр хучилт δ=160 мм	592.63

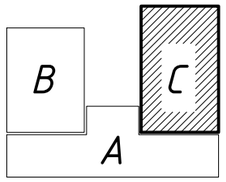

Энэхүү зураг төсөл нь "ЦЭСДА" ХХК-ий ОЮУНЫ ӨМЧ тул зохиогчийн эрхшөөрөлгүйгээр өөрчлөх болон ашиглахыг хориглоно.

ТҮЛХҮҮР ҮГ

- ХБ Хаалга битүү /модон/
- ХТ Хаалга төмөр /металл/
- ХШ Хаалга шилэн
- ХШГ Гадна хаалга шилэн
- БХ Гадна хаалга /дулаалгатай/
- Ц Цонх
- ДЦ Дотор цонх
- ГШХ Гадна шилэн хана
- ДШХ Дотор шилэн хана

ТАНИХ ТЭМДЭГ

- Цутгамал төмөр бетон
- Цутгамал бетон
- Дулаалга /базальт чулуун хөвөн/
- Хөнгөн бетон блокон хана
- Тоосгон өрөгт хана
- Нягтруулсан хөрс

ЗӨВШӨӨРӨЛЦСӨН

	Гарын үсэг	Нэр
ББ		Н.Цэрэнцогцол
ХАС		Ц.Чуулбаатар
ЦБУ		Ц.Наваа
ХТ,ДГ		Ч.Баярмаа
ХД		Ч.Гэрэлмаа

Үе шат: БА-Н АЖЛЫН ЗУРАГ

tel:976-88889927

ЗУРАГ ТӨСЛИЙН "ЦЭСДА" ХХК

Архитектор		Г.Болорчулуун
Гүйцэтгэсэн		Г.Болорчулуун
Шалгасан		Г.Болор-Эрдэнэ

Баянхонгор аймаг, Баянхонгор сум, Нохоон дөг, Наймдугаар-1 гудамж, 101 тоот

ЕРӨНХИЙ БОЛОВСРОЛЫН "СООГО СЕЙКЕО" СУРГУУЛИЙН 640 ХҮҮХДИЙН ӨРГӨТГӨЛ СУРГУУЛЬ

3-р давхрын байгуулалт /С блок/

Масштаб:	Зургийн дугаар:	Хуудас:
М1:100	БА-21	БА-76
ЕГ Шифр: ЦЭ-11-06-08-208/23	ТГ Шифр: -	Огноо: 2023 он

ОГТЛОЛ А-А /А блок/ М1:125

- Ус тусгаарлах дээд үе /Техноэластэ-ЭКП/
- Ус тусгаарлах доод үе /Техноэластэ-ЭПП/
- Хар тосон түрхлэг 1үе /праймер/
- Тортой бетон тэгшилгээ δ=50мм
- Налуулга. IEPS-хөвсөнцөр хавтан MNS EN13162-2011 у=35кг/м3. I=0.041 Вт/м С, δ=10см-40см налуулгатай
- Дулаалга. IEPS-хөвсөнцөр хавтан MNS EN13162-2011 δ=200мм. у=35кг/м3. I=0.041 Вт/м С
- Уур тусгаарлагч 1 үе пергамин П=350
- Бетон тэгшилгээ δ=30мм
- Цутгамал төмөр бетон хучилт δ=160мм
- Дотор засал /тэгшилгээ шаардлага, эмулсэн будаг/

ТАЙЛБАР:
ДЭЭВРИЙН УУР УС ТУСГААРЛАГЧ МАТЕРИАЛ

Ус тусгаарлагч мембран материалыг сонгож хийх. Монгол улсын шинэ дүрэм нөхцөлд тохирсон байх. Тус материалыг зураг тусгасан дараалаар технологийн дагуу хийх нүүдэлтэнэ.

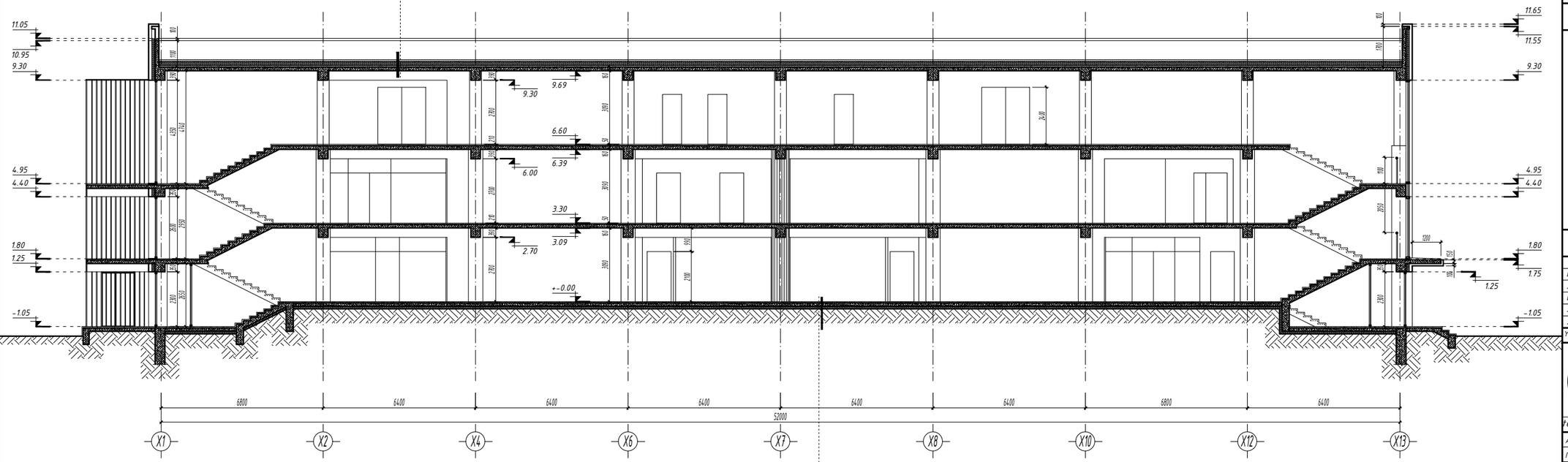

ТАЙЛБАР
- 1-давхрын шатны түвшин +-0,00-ийг харьцангуй өндөр 1836.60-тай тэнцүү гэж авав.
- Шал болон дотор засалын ажлыг хийхээс өмнө сантехник, цахилгааны угсралтын ажлыг хийж дуусгасан байх шаардлагатай.
- Арцун цэврийн өрөөний шатны түвшинг бусад харьцаж буй шалны түвшинээс 20 мм нам дор хийнэ.
- Шаланд хальтиргаа үүсэх материал хийхийг хориглоно.
- Цонх /Ц, ДЦ/, хаалга /ХБ, БХ, ХТ, ХШ, ХШГ/, шилэн хана /ГШХ, ДШХ/-ын загвар хэмжээ, нэгдсэн түүврийг БА-34-44-д үз.
- Дотор шатны хашлага хайсны зургийг БА-47, 48, 49, 50, 51, 52-д үз.
- Гадна шат болон хашлага хайсны зургийг БА-53-59-д үз.
- Үг зургийг бусад холбогдох зургуудтай хамтатган үзэж ажлыг гүйцэтгэнэ.

- Шал
- Бетон зуурмаг δ=30 мм
- Уур чийг тусгаарлагч түрхлэг 1 үе
- Цутгамал бетон шал δ=100мм
- Дулаалга XPS-хөвсөнцөр хавтан δ=150мм
- Нягтруулсан хөрс

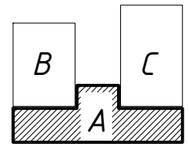

Энэхүү зураг төсөл нь "ЦЭСДА" ХХК-ийн ОЮУНЫ ӨМЧ тул эохиогчийн эрхшөөрөлгүйгээр өөрчлөх болон ашиглахыг хориглоно.

ТҮЛХҮҮР ҮГ

- ХБ Хаалга битүү /модон/
- ХТ Хаалга төмөр /металл/
- ХШ Хаалга шилэн
- ХШГ Гадна хаалга шилэн
- БХ Гадна хаалга /дулаалгатай/
- Ц Цонх
- ДЦ Дотор цонх
- ГШХ Гадна шилэн хана
- ДШХ Дотор шилэн хана

ТАНИХ ТЭМДЭГ

- Цутгамал төмөр бетон
- Цутгамал бетон
- Дулаалга /базальт чулуун хөвөн/
- Хөнгөн бетон блокон хана
- Тоосгон өрөгт хана
- Нягтруулсан хөрс

ЭӨВШӨӨРӨЛЦСӨН

	Гарын үсэг	Нэр
ББ		Н.Цэрэнцогцол
ХАС		Ц.Чуулбаатар
ЦБУ		Ц.Наваа
ХТ,ДГ		Ч.Баярмаа
ХД		Ч.Гэрэлмаа

Үе шат: БА-Н АЖЛЫН ЗУРАГ

ЗУРАГ ТӨСЛИЙН "ЦЭСДА" ХХК

tel:976-88889927

Архитектор		Г.Болорчулуун
Гүйцэтгэсэн		Г.Болорчулуун
Шалгасан		Г.Болор-Эрдэнэ

Баянхонгор аймаг, Баянхонгор сум, Номгон баг, Найрамдал-1 гудамж, 101 тоот

ЕРӨНХИЙ БОЛОВСРОЛЫН "СООГО СЕЙКЕО" СУРГУУЛИЙН 640 ХҮҮХДИЙН ӨРГӨТГӨЛ СУРГУУЛЬ

Огтлол А-А /А блок/

Масштаб:	Зургийн дугаар:	Хуудас:
М1.125	БА-22	БА-76
ЕГ Шифр: ЦЭ-11-06-08-208/23	ТГ Шифр: -	Огноо: 2023 он

ОГТЛОЛ Б-Б /А блок/ М1:125

ТАЙЛБАР:
ДЭЭВРИЙН УУР ҮС ТУСГААРЛАГЧ МАТЕРИАЛ

Ус тусгааралгч мембран материалыг сонгож хийх. Монгол ороны цаг уурын нөхцөлд тохирсон байх. Тус материалыг зураг тусгасан дараалаар технологийн дагуу хийж гүйцэтгэнэ.

- Ус тусгаарлах дээд үе /Техноэласт-ЭКП/
- Ус тусгаарлах доод үе /Техноэласт-ЭПП/
- Хар тосон түрхлэг 1үе /праймер/
- Тортой бетон тэгшилгээ б=50мм
- Налуулга. IEPS-хөвсөнцөр хавтан MNS EN13162-2011 у=35кг/м3. I=0.041 Вт/м С, б=10см-40см налуулгатай
- Дулаалга. IEPS-хөвсөнцөр хавтан MNS EN13162-2011 б=200мм. у=35кг/м3. I=0.041 Вт/м С
- Уур тусгаарлагч 1 үе пергамин П=350
- Бетон тэгшилгээ б=30мм
- Цутгамал төмөр бетон хучилт б=160мм
- Дотор засал /тэгшилгээ шавардлага, эмулсэн будаг/

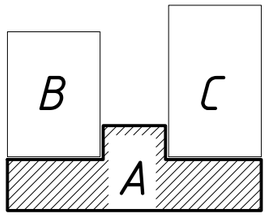

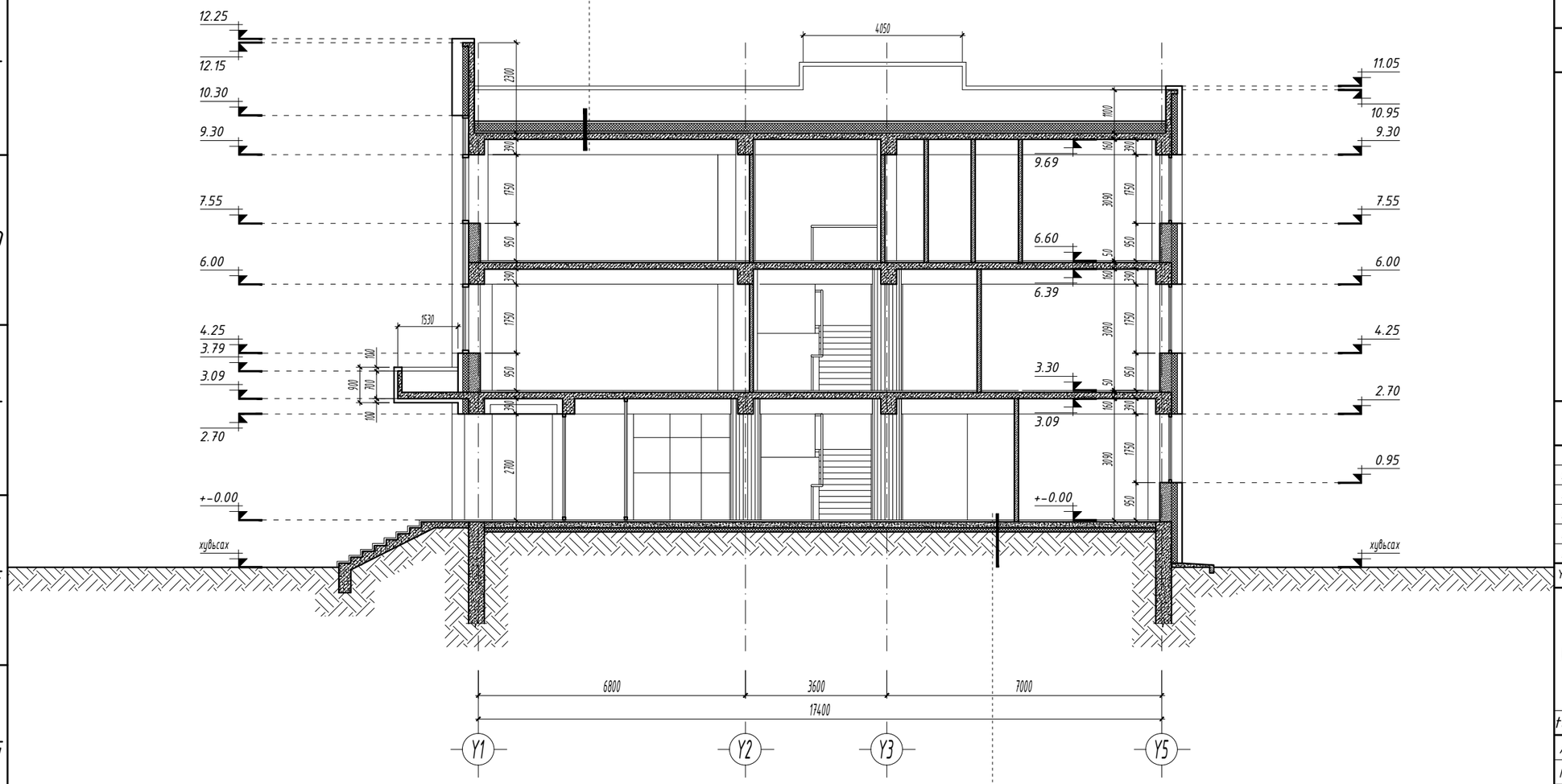

ТАЙЛБАР

- 1-давхрын шатны түвшин +-0,00-ийг харьцангуй өндөр 1836.60-тай тэнцүү гэж авав.
- Шал болон дотор заслалын ажлыг хийхэзс өмнө сантехник, цахилгааны угсралтын ажлыг хийж дуусгасан байх шаардлагатай.
- Ариун цэврийн өрөөний шатны түвшинг бусад харьцаж буй шалны түвшингээс 20 мм нам дор хийнэ.
- Шаланд хальтиргаа үүсэх материал хийхийг хориглоно.
- Цонх /Ц, ДЦ/, хаалга /ХБ, БХ, ХТ, ХШ, ХШГ/, шилэн хана /ГШХ, ДШХ/-ын загвар хэмжээ, нэгдсэн түүврийг БА-34-44-д үз.
- Дотор шатны хашлага хайсны зургийг БА-47, 48, 49, 50, 51, 52-д үз.
- Гадна шат болон хашлага хайсны зургийг БА-53-59-д үз.
- Уг зургийг бусад холбогдох зургуудтай хамтатган үзэж ажлыг гүйцэтгэнэ.

- Шал
- Бетон зуурмаг б=30 мм
- Уур чийг тусгаарлагч түрхлэг 1 үе
- Цутгамал бетон шал б=100мм
- Дулаалга XPS-хөвсөнцөр хавтан б=150мм
- Нягтруулсан хөрс

Энэхүү зураг төсөл нь "ЦЭСДА" ХХК-ий ОЮУНЫ ӨМЧ тул зохиогчийн эрхшөөрөлгүйгээр өөрчлөх болон ашиглахыг хориглоно.

ТҮЛХҮҮР ҮГ

- ХБ Хаалга битүү /модон/
- ХТ Хаалга төмөр /металл/
- ХШ Хаалга шилэн
- ХШГ Гадна хаалга шилэн
- БХ Гадна хаалга /дулаалгатай/
- Ц Цонх
- ДЦ Дотор цонх
- ГШХ Гадна шилэн хана
- ДШХ Дотор шилэн хана

ТАНИХ ТЭМДЭГ

- Цутгамал төмөр бетон
- Цутгамал бетон
- Дулаалга /базальт чулуун хөвөн/
- Хөнгөн бетон блокон хана
- Тоосгон өрөгт хана
- Нягтруулсан хөрс

ЗӨВШӨӨРӨЛЦСӨН

	Гарын үсэг	Нэр
ББ		Н.Цэрэнцогцол
ХАС		Ц.Уганбаатар
ЦБУ		Ц.Навчаа
ХТ,ДГ		Ч.Баярмаа
ХД		Ч.Гэрэлмаа

Үе шат: БА-Н АЖЛЫН ЗУРАГ

ЗУРАГ ТӨСЛИЙН "ЦЭСДА" ХХК

tel:976-88889927

Архитектор		Г.Болорчулуун
Гүйцэтгэсэн		Г.Болорчулуун
Шалгасан		Г.Болор-Эрдэнэ

Баянхонгор аймаг, Баянхонгор сум, Номгон баг, Найрамдал-1 гудамж, 101 тоот

ЕРӨНХИЙ БОЛОВСРОЛЫН "СООГО СЕЙКЕО" СУРГУУЛИЙН 640 ХҮҮХДИЙН ӨРГӨТГӨЛ СУРГУУЛЬ

Огтлол Б-Б /А блок/

Масштаб:	Зургийн дугаар:	Хуудас:
М1:125	БА-23	БА-76
ЕГ Шифр:	ТГ Шифр:	Огноо:
ЦЭ-11-06-08-208/23	-	2023 он

ОГТЛОЛ В-В /В блок/ М1:125

ТАЙЛБАР:
ДЭЭВРИЙН УУР ҮС ТУСГААРЛАГЧ МАТЕРИАЛ

Үс тусгааралгч мембран материалыг сонгож хийх. Монгол ороны цаг уурын нөхцөлд тохирсон байх. Тус материалыг зураг тусгасан дараалlaар технологийн дагуу хийж гүйцэтгэнэ.

- Үс тусгаарлах дээд үе /Техноэласт-ЭКП/
- Үс тусгаарлах доод үе /Техноэласт-ЭПП/
- Хар тосон түрхлэг 1үе /праймер/
- Тортой бетон тэгшилгээ б=50мм
- Налуулга. IEPS-хөвсөнцөр хавтан MNS EN13162-2011 у=35кг/м3. I=0.041 Вт/м С, б=10см-40см налуулгатай
- Дулаалга. IEPS-хөвсөнцөр хавтан MNS EN13162-2011 б=200мм. у=35кг/м3. I=0.041 Вт/м С
- Уур тусгаарлагч 1 үе пергамин П=350
- Бетон тэгшилгээ б=30мм
- Цутгамал төмөр бетон хучилт б=160мм
- Дотор засал /тэгшилгээ шаардлага, эмулсэн будаг/

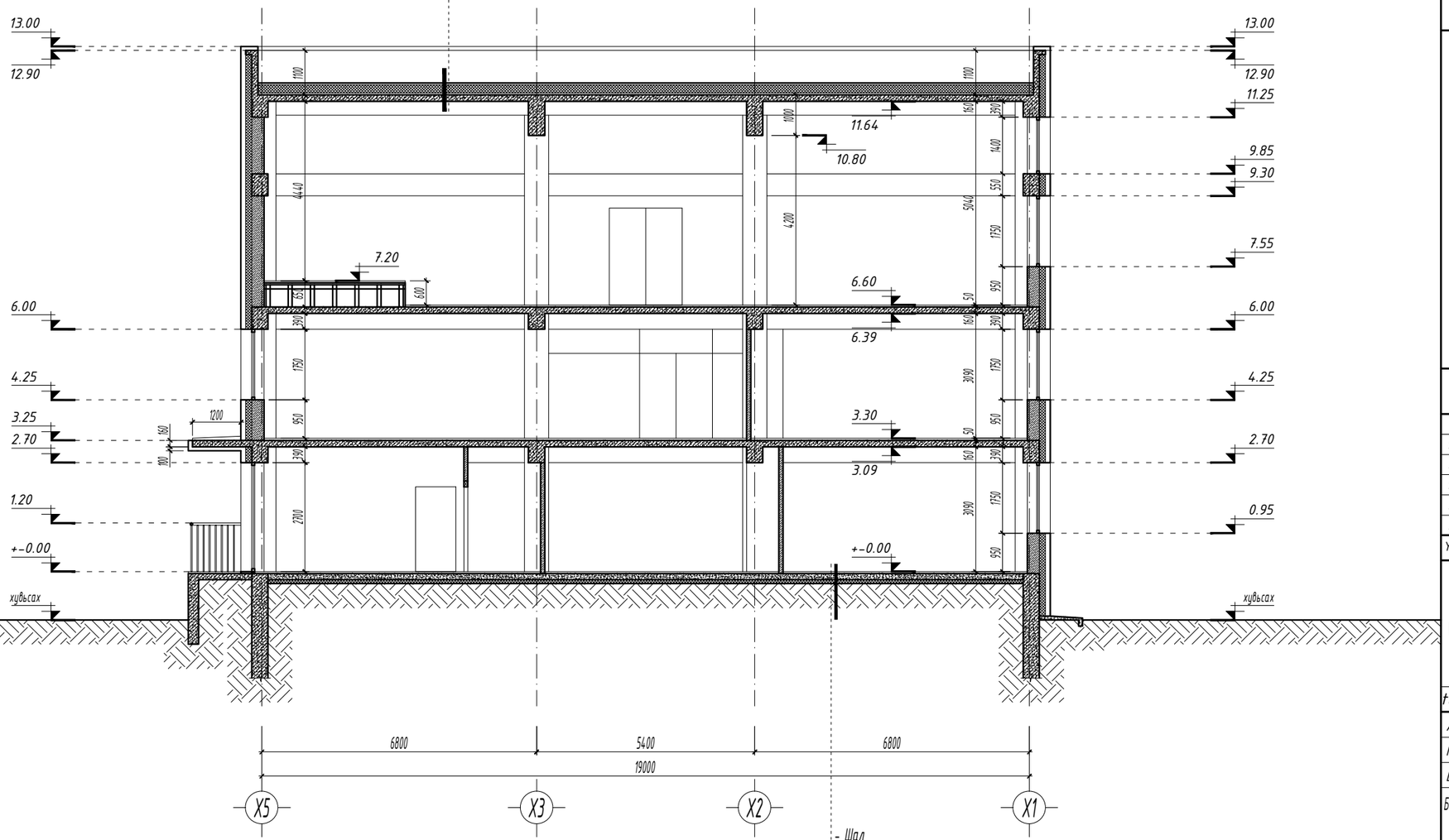

ТАЙЛБАР
- 1-давхрын шатны түвшин +-0,00-ийг харьцангуй өндөр 1836.60-тай тэнцүү гэж авав.
- Шал болон дотор заслалын ажлыг хийхээс өмнө сантехник, цахилгааны угсралтын ажлыг хийж дуусгасан байх шаардлагатай.
- Ариун цэврийн өрөөний шатны түвшинг бусад харьцаж буй шалны түвшингээс 20 мм нам дор хийнэ.
- Шаланд хальтиргаа үүсэх материал хийхийг хориглоно.
- Цонх /Ц, ДЦ/, хаалга /ХБ, БХ, ХТ, ХШ, ХШГ/, шилэн хана /ГШХ, ДШХ/-ын загвар хэмжээ, нэгдсэн түүврийг БА-34-44-д үз.
- Дотор шатны хашлага хайсны зургийг БА-47, 48, 49, 50, 51, 52-д үз.
- Гадна шат болон хашлага хайсны зургийг БА-53-59-д үз.
- Уг зургийг бусад холбогдох зургуудтай хамтатган үзэж ажлыг гүйцэтгэнэ.

- Шал
- Бетон зуурмаг б=30 мм
- Уур чийг тусгаарлагч түрхлэг 1 үе
- Цутгамал бетон шал б=100мм
- Дулаалга XPS-хөвсөнцөр хавтан б=150мм
- Нягтруулсан хөрс

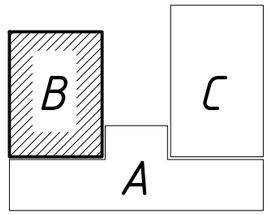

Энэхүү зураг төсөл нь "ЦЭСДА" ХХК-ий ОЮУНЫ ӨМЧ тул зохиогчийн эрхшөөрөлгүйгээр өөрчлөх болон ашиглахыг хориглоно.

ТҮЛХҮҮР ҮГ

- ХБ Хаалга битүү /модон/
- ХТ Хаалга төмөр /металл/
- ХШ Хаалга шилэн
- ХШГ Гадна хаалга шилэн
- БХ Гадна хаалга /дулаалгатай/
- Ц Цонх
- ДЦ Дотор цонх
- ГШХ Гадна шилэн хана
- ДШХ Дотор шилэн хана

ТАНИХ ТЭМДЭГ

- Цутгамал төмөр бетон
- Цутгамал бетон
- Дулаалга /базальт чулуун хөвөн/
- Хөнгөн бетон блокон хана
- Тоосгон өрөгт хана
- Нягтруулсан хөрс

ЗӨВШӨӨРӨЛЦСӨН

	Гарын үсэг	Нэр
ББ		Н.Цэрэнцогцол
ХАС		Ц.Уганбаатар
ЦБУ		Ц.Навчаа
ХТ,ДГ		Ч.Баярмаа
ХД		Ч.Гэрэлмаа

Үе шат: БА-Н АЖЛЫН ЗУРАГ

ЗУРАГ ТӨСЛИЙН "ЦЭСДА" ХХК

tel:976-88889927

Архитектор		Г.Болорчулуун
Гүйцэтгэсэн		Г.Болорчулуун
Шалгасан		Г.Болор-Эрдэнэ

Баянхонгор аймаг. Баянхонгор сум. Номгон баг. Найрамдал-1 гудамж. 101 тоот

ЕРӨНХИЙ БОЛОВСРОЛЫН "СООГО СЕЙКЕО" СУРГУУЛИЙН 640 ХҮҮХДИЙН ӨРГӨТГӨЛ СУРГУУЛЬ

Огтлол В-В /В блок/

Масштаб:	Зургийн дугаар:	Хуудас:
М1:125	БА-24	БА-76
ЕГ Шифр:	ТГ Шифр:	Огноо:
ЦЭ-11-06-08-208/23	-	2023 он

ОГТЛОЛ Г-Г /В блок/ М1:125

ТАЙЛБАР:
ДЭЭВРИЙН УУР ҮС ТУСГААРЛАГЧ МАТЕРИАЛ

Ус тусгаарлагч мембран материалыг сонгож хийх. Монгол ороны цаг уурын нөхцөлд тохирсон байх. Тус материалыг зураг тусгасан дараалаар технологийн дагуу хийж гүйцэтгэнэ.

- Ус тусгаарлах дээд үе /Техноэласт-ЭКП/
- Ус тусгаарлах доод үе /Техноэласт-ЭПП/
- Хар тосон түрхлэг 1үе /праймер/
- Тортой бетон тэгшилгээ δ=50мм
- Налуулга. IEPS-хөвсөнцөр хавтан MNS EN13162-2011 у=35кг/м3. I=0.041 вт/м С, δ=10см-40см налуулгатай
- Дулаалга. IEPS-хөвсөнцөр хавтан MNS EN13162-2011 δ=200мм. у=35кг/м3. I=0.041 вт/м С
- Уур тусгаарлагч 1 үе пергамин П=350
- Бетон тэгшилгээ δ=30мм
- Цутгамал төмөр бетон хучилт δ=160мм
- Дотор засал /тэгшилгээ шавардлага, эмулсэн будаг/

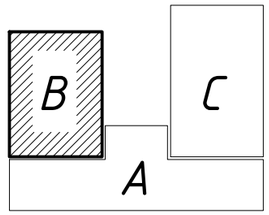

А блок

ТАЙЛБАР
- 1-давхрын шатны түвшин +-0,00-ийг харьцангуй өндөр 1836.60-тай тэнцүү гэж авав.
- Шал болон дотор заслалын ажлыг хийхэзс өмнө сантехник, цахилгааны угсралтын ажлыг хийж дуусгасан байх шаардлагатай.
- Ариун цэврийн өрөөний шатны түвшинг бусад харьцаж буй шалны түвшингээс 20 мм нам дор хийнэ.
- Шаланд хальтиргаа үүсэх материал хийхийг хориглоно.
- Цонх /Ц, ДЦ/, хаалга /ХБ, БХ, ХТ, ХШ, ХШГ/, шилэн хана /ГШХ, ДШХ/-ын загвар хэмжээ, нэгдсэн түүврийг БА-34-44-д үз.
- Дотор шатны хашлага хайсны зургийг БА-47, 48, 49, 50, 51, 52-д үз.
- Гадна шат болон хашлага хайсны зургийг БА-53-59-д үз.
- Уг зургийг бусад холбогдох зургуудтай хамтатган үзэж ажлыг гүйцэтгэнэ.

- Шал
- Бетон зуурмаг δ=30 мм
- Уур чийг тусгаарлагч түрхлэг 1 үе
- Цутгамал бетон шал δ=100мм
- Дулаалга XPS-хөвсөнцөр хавтан δ=150мм
- Нягтруулсан хөрс

Энэхүү зураг төсөл нь "ЦЭСДА" ХХК-ий ОЮУНЫ ӨМЧ тул зохиогчийн эвдшөөрөлгүйгээр өөрчлөх болон ашиглахыг хориглоно.

ТҮЛХҮҮР ҮГ

- ХБ Хаалга битүү /модон/
- ХТ Хаалга төмөр /металл/
- ХШ Хаалга шилэн
- ХШГ Гадна хаалга шилэн
- БХ Гадна хаалга /дулаалгатай/
- Ц Цонх
- ДЦ Дотор цонх
- ГШХ Гадна шилэн хана
- ДШХ Дотор шилэн хана

ТАНИХ ТЭМДЭГ

- Цутгамал төмөр бетон
- Цутгамал бетон
- Дулаалга /базальт чулуун хөвөн/
- Хөнгөн бетон блокон хана
- Тоосгон өрөгт хана
- Нягтруулсан хөрс

ЗӨВШӨӨРӨЛЦСӨН

	Гарын үсэг	Нэр
ББ		Н.Цэрэнцогцол
ХАС		Ц.Уганбаатар
ЦБУ		Ц.Навчаа
ХТ,ДГ		Ч.Баярмаа
ХД		Ч.Гэрэлмаа

Ye шат: БА-Н АЖЛЫН ЗУРАГ

ЗУРАГ ТӨСЛИЙН "ЦЭСДА" ХХК

tel:976-88889927

Архитектор		Г.Болорчулуун
Гүйцэтгэсэн		Г.Болорчулуун
Шалгасан		Г.Болор-Эрдэнэ

Баянхонгор аймаг. Баянхонгор сум. Номгон баг. Найрамдал-1 гудамж. 101 тоот

ЕРӨНХИЙ БОЛОВСРОЛЫН "СООГО СЕЙКЕО" СУРГУУЛИЙН 640 ХҮҮХДИЙН ӨРГӨТГӨЛ СУРГУУЛЬ

Огтлол Г-Г /В блок/

Масштаб:	Зургийн дугаар:	Хуудас:
М1:125	БА-25	БА-76
ЕГ Шифр:	ТГ Шифр:	Огноо:
ЦЭ-11-06-08-208/23	-	2023 он

ОГТЛОЛ Д-Д /С блок/ М1:125

ТАЙЛБАР:
ДЭЭВРИЙН УУР ҮС ТУСГААРЛАГЧ МАТЕРИАЛ

Үс тусгааралгч мембран материалыг сонгож хийх.
Монгол ороны цаг уурын нөхцөлд тохирсон байх.
Тус материалыг зураг тусгасан дараалаар технологийн дагуу хийж гүйцэтгэнэ.

- Сэндвичийн кассет төмөртэй дулаан тусгаарлагч
  Базальт чулуун хөвөн /MNS EN 13162:2011 стандарт/ δ=200 мм
- С хэлбэртэй профиль төмөр δ=220 мм
- Метал дам нуруу

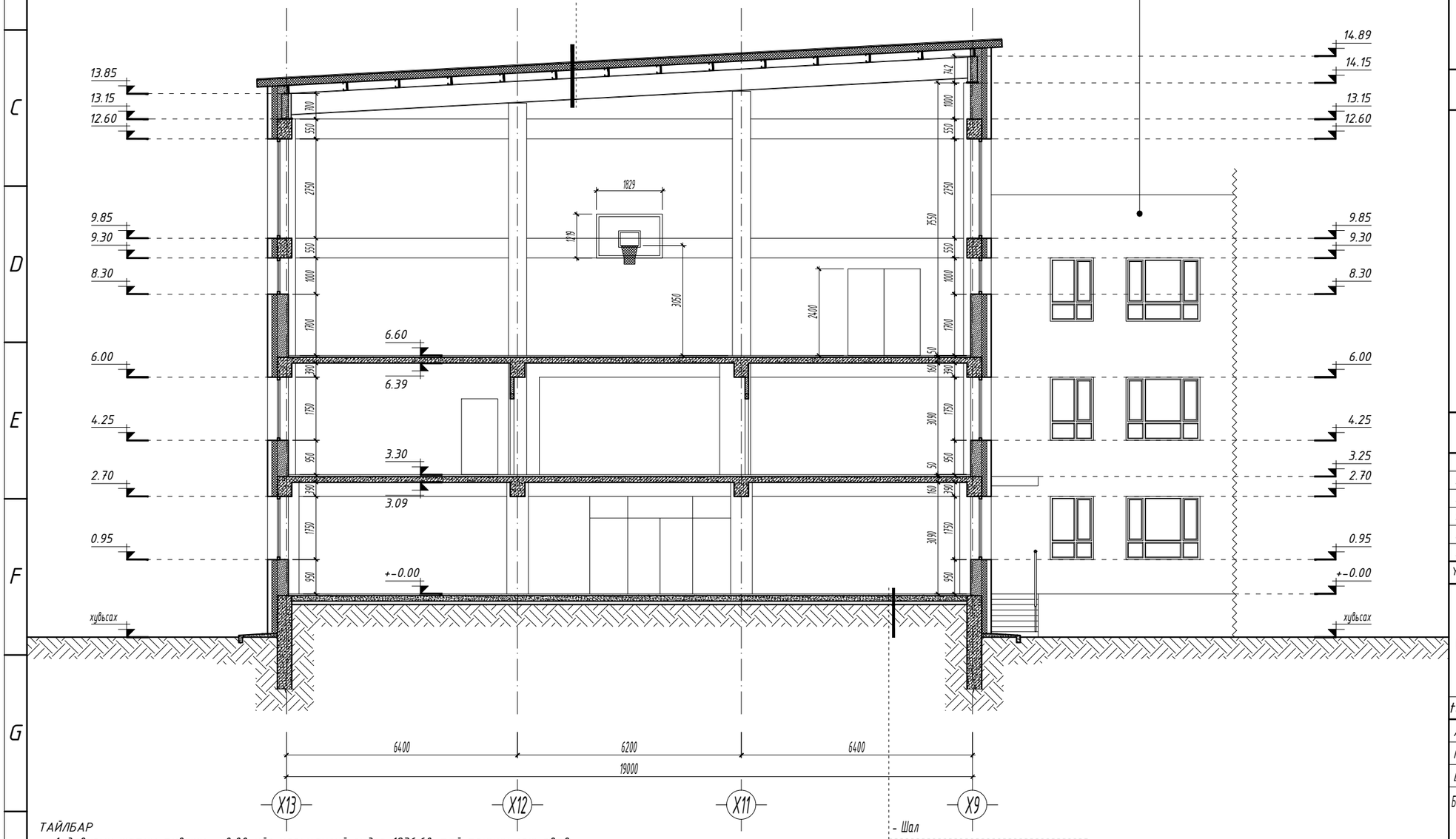

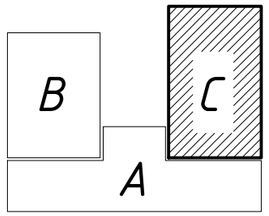

ТАЙЛБАР
- 1-давхрын шатны түвшин +-0,00-ийг харьцангуй өндөр 1836.60-тай тэнцүү гэж авав.
- Шал болон дотор заслалын ажлыг хийхээс өмнө сантехник, цахилгааны угсралтын ажлыг хийж дуусгасан байх шаардлагатай.
- Арчин цэврийн өрөөний шатны түвшинг бусад харьцаж буй шалны түвшингээс 20 мм нам дор хийнэ.
- Шаланд хальтиргаа үүсэх материал хийхийг хориглоно.
- Цонх /Ц, ДЦ/, хаалга /ХБ, БХ, ХТ, ХШ, ХШГ/, шилэн хана /ГШХ, ДШХ/-ын загвар хэмжээ, нэгдсэн түүврийг БА-34-44-д үз.
- Дотор шатны хашлага хайсны зургийг БА-47, 48, 49, 50, 51, 52-д үз.
- Гадна шат болон хашлага хайсны зургийг БА-53-59-д үз.
- Уг зургийг бусад холбогдох зургуудтай хамтатган үзэж ажлыг гүйцэтгэнэ.

- Шал
- Бетон зуурмаг δ=30 мм
- Уур чийг тусгаарлагч түрхлэг 1 уе
- Цутгамал бетон шал δ=100мм
- Дулаалга XPS-хөвсөнцөр хавтан δ=150мм
- Нягтруулсан хөрс

Энэхүү зураг төсөл нь
"ЦЭСДА" ХХК-ийн ОЮУНЫ ӨМЧ тул зохиогчийн
зөвшөөрөлгүйгээр өөрчлөх болон ашиглахыг хориглоно.

ТҮЛХҮҮР ҮГ

- ХБ Хаалга битүү /модон/
- ХТ Хаалга төмөр /металл/
- ХШ Хаалга шилэн
- ХШГ Гадна хаалга шилэн
- БХ Гадна хаалга /дулаалгатай/
- Ц Цонх
- ДЦ Дотор цонх
- ГШХ Гадна шилэн хана
- ДШХ Дотор шилэн хана

ТАНИХ ТЭМДЭГ

- Цутгамал төмөр бетон
- Цутгамал бетон
- Дулаалга /базальт чулуун хөвөн/
- Хөнгөн бетон блокон хана
- Тоосгон өрөгт хана
- Нягтруулсан хөрс

ЗӨВШӨӨРӨЛЦСӨН

	Гарын үсэг	Нэр
ББ		Н.Цэрэнцогцол
ХАС		Ц.Уганбаатар
ЦБУ		Ц.Навчаа
ХТ,ДГ		Ч.Баярмаа
ХД		Ч.Гэрэлмаа

Үе шат: БА-Н АЖЛЫН ЗУРАГ

ЗУРАГ ТӨСЛИЙН
"ЦЭСДА" ХХК

tel:976-88889927

Архитектор		Г.Болорчулуун
Гүйцэтгэсэн		Г.Болорчулуун
Шалгасан		Г.Болор-Эрдэнэ

Баянхонгор аймаг. Баянхонгор сум. Номгон баг. Найрамдал-1 гудамж. 101 тоот
ЕРӨНХИЙ БОЛОВСРОЛЫН "СООГО СЕЙКЕО"
СУРГУУЛИЙН 640 ХҮҮХДИЙН ӨРГӨТГӨЛ СУРГУУЛЬ

Огтлол Д-Д /С блок/

Масштаб:	Зургийн дугаар:	Хуудас:
М1:125	БА-26	БА-76
ЕГ Шифр:	ТГ Шифр:	Огноо:
ЦЭ-11-06-08-208/23	-	2023 он

ДЭЭВРИЙН БАЙГУУЛАЛТ М1:150

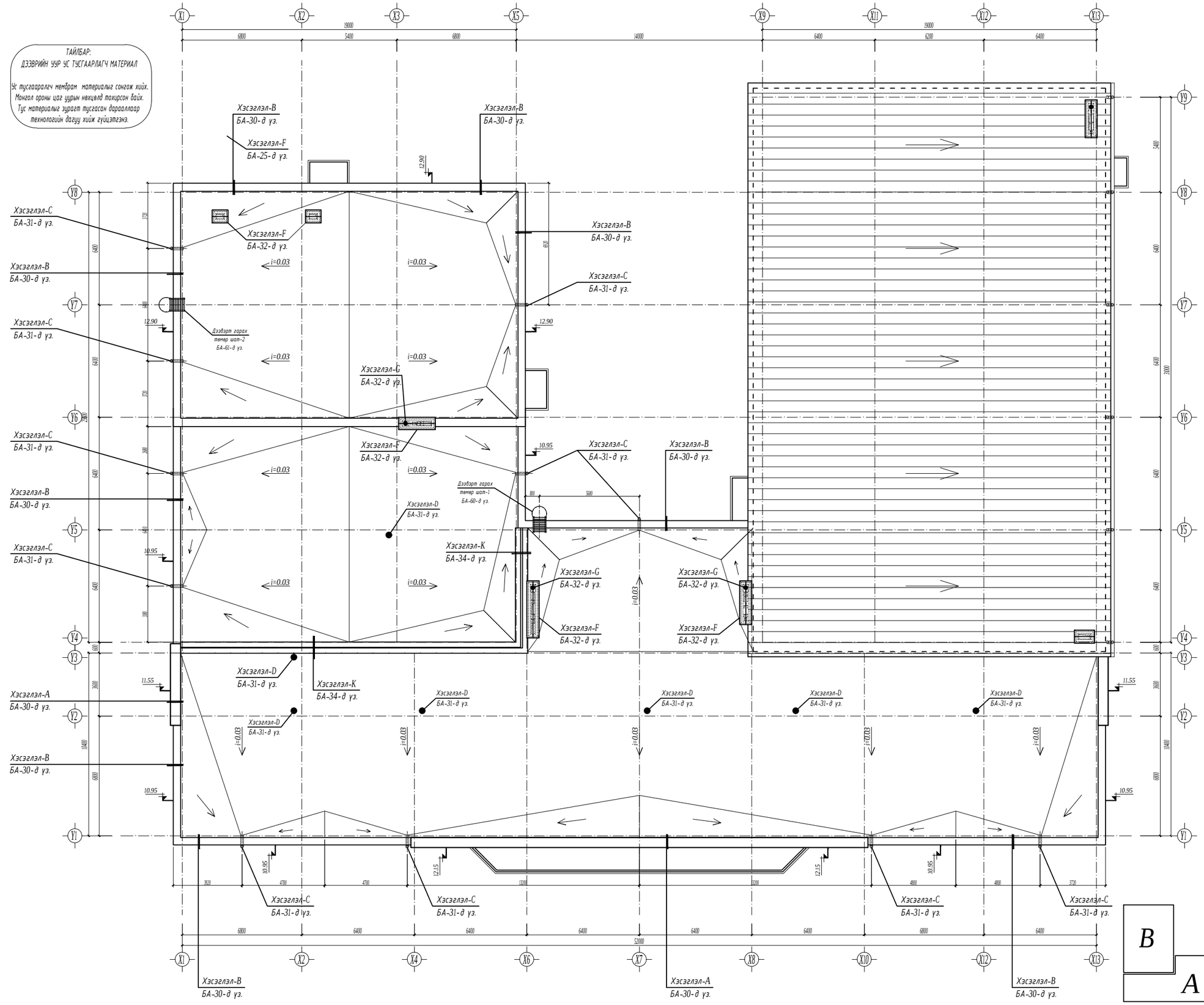

Энэхүү зураг төсөл нь "ЦЭСДА" ХХК-ий ОЮУНЫ ӨМЧ тул зохиогчийн эвшөөрөлгүйгээр өөрчлөх болон ашиглахыг хориглоно.

ТАЙЛБАР

- Дээвэрийн ажлыг хийхээс өмнө дээвэрт гарах сантехник, салхивчийн яндан хоолой болон телерадио антенн, аянга зайлуулагчийн угсралтын ажлыг ХАС, ЦБУ, ХТ, ХД маркын зураг заасны дагуу хийж гүйцэтгэсэн байх шаардлагатай.
- Барилгын дээвэрийн бороонд цэвэр гадуур ус зайлуулах системтэйгээр төлөвлөсөн бөгөөд зураг үзүүлснийн дагуу барилгын парпетыг нүхэлж гадагшлуулна.
- Дээвэрийн хийц бүтэцийг "Салхижуулалтгүй хавтгай дээвэрийн хэсэглэл" Сери. Г.264-1. хэвлэл. 1, СНиП II - 26 - 76 "Кровли"-д заасны дагуу төлөвлөв.
- Дээвэрт гарах салхивчийн нүхний үзэл, деталийг зураг үзүүлснийн дагуу чанарын өндөр түвшинд хийж гүйцэтгэх ба салхивчийн хоолой, хаалт ханын хоорондох зайсар зайг хөвөнцөрөөр дүүргэж дулаалж өгөх шаардлагатай.
- Дээвэрт гарах бохир усны босоо шугамыг малгайвчнаас дээш 1 м-ийн өндөрт гарган дулаалж өгнө.
- Дээвэрийн хэсэглэлүүдийг БА-28-32-д үз.
- Гадна фасадны металл хавтангийн хийцлэл, угсралтын ажлыг мэргэжлийн байгууллагаар технологийн дагуу газар дээр нь тохируулан чанартай гүйцэтгэх шаардлагатай.
- Үг зургийг бусад холбогдох зургуудтай хамтатган үзэж ажлыг гүйцэтгэнэ.

ТҮЛХҮҮР ҮГ

- ХБ	Хаалга битүү /модон/
- ХТ	Хаалга төмөр /металл/
- ХШ	Хаалга шилэн
- ХШГ	Гадна хаалга шилэн
- БХ	Гадна хаалга /дулаалгатай/
- Ц	Цонх
- ДЦ	Дотор цонх
- ГШХ	Гадна шилэн хана
- ДШХ	Дотор шилэн хана

ТАНИХ ТЭМДЭГ

- Цутгамал төмөр бетон
- Цутгамал бетон
- Дулаалга /базальт чулуун хөвөн/
- Хөнгөн бетон блокон хана
- Тоосгон өрөгт хана
- Нягтруулсан хөрс

ЗӨВШӨӨРӨЛЦСӨН

	Гарын үсэг	Нэр
ББ		Н.Цэрэнцогцол
ХАС		Ц.Чуганбаатар
ЦБУ		Ц.Наваа
ХТ,ДГ		Ч.Баярмаа
ХД		Ч.Гэрэлмаа

Үе шат: БА-Н АЖЛЫН ЗУРАГ

ЗУРАГ ТӨСЛИЙН "ЦЭСДА" ХХК

tel:976-88889927

Архитектор		Г.Болорчулуун
Гүйцэтгэсэн		Г.Болорчулуун
Шалгасан		Г.Болор-Эрдэнэ

Баянгонгор аймаг, Баянгонгор сум, Номгон баг, Нарамдал-1 гудамж, 101 тоот

ЕРӨНХИЙ БОЛОВСРОЛЫН "СООГО СЕЙКЕО" СУРГУУЛИЙН 640 ХҮҮХДИЙН ӨРГӨТГӨЛ СУРГУУЛЬ

Дээвэрийн байгуулалт

Масштаб: М1:150	Зургийн дугаар: БА-27	Хуудас: БА-76
ЕГ Шифр: ЦЭ-11-06-08-208/23	ТГ Шифр: -	Огноо: 2023 он

ДЭЭВРИЙН ХЭСЭГЛЭЛҮҮД М1:25

ХЭСЭГЛЭЛ-А /үндсэн парпет/

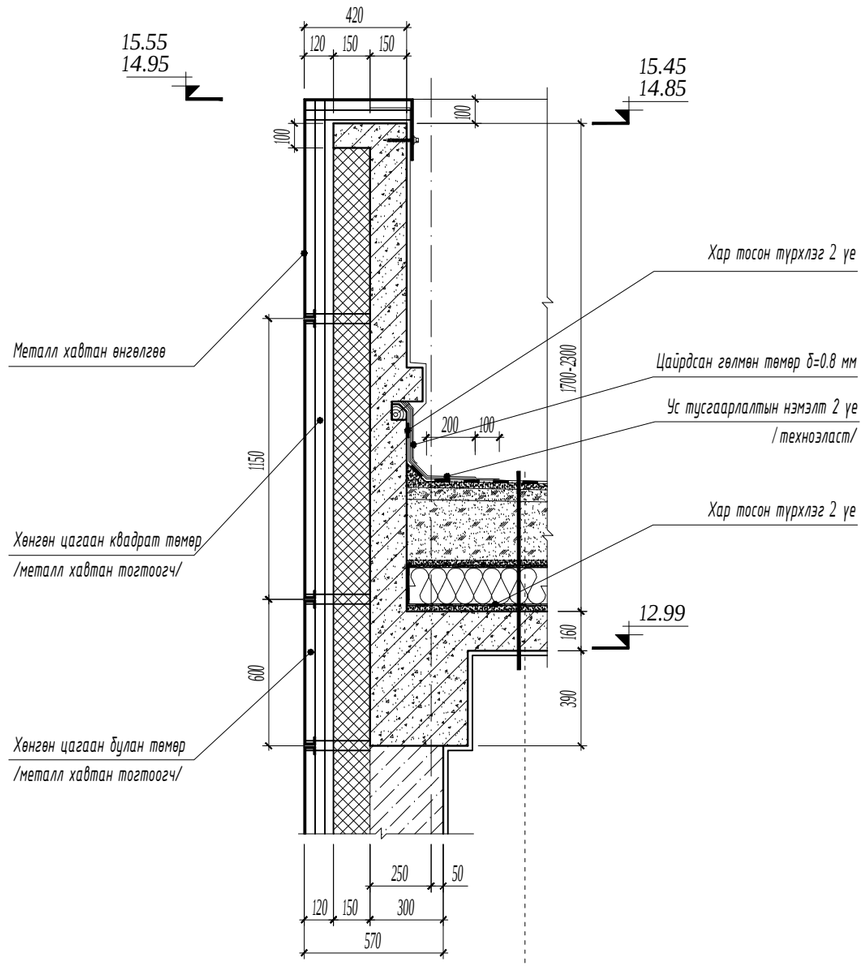

- Ус тусгаарлах дээд үе /Техноэласт-ЭКП/
- Ус тусгаарлах доод үе /Техноэласт-ЭПП/
- Хар тосон түрхлэг 1үе /праймер/
- Тортой бетон тэгшилгээ δ=50мм
- Налуулга. IEPS-хөвсөнцөр хавтан MNS EN13162-2011 у=35кг/м3. I=0.041 вт/м С, δ=10см-40см налуулгатай
- Дулаалга. IEPS-хөвсөнцөр хавтан MNS EN13162-2011 δ=200мм. у=35кг/м3. I=0.041 вт/м С
- Уур тусгаарлагч 1 үе пергамин П=350
- Бетон тэгшилгээ δ=30мм
- Цутгамал төмөр бетон хучилт δ=160мм
- Дотор засал /тэгшилгээ шаардлага, эмулсэн будаг/

ХЭСЭГЛЭЛ-В /үндсэн парпет/

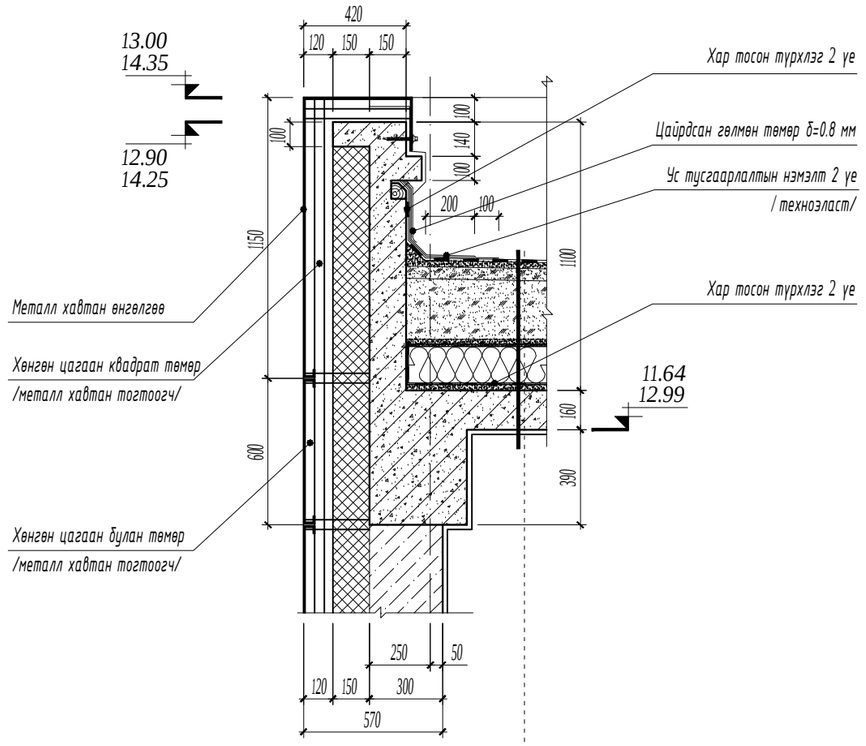

- Ус тусгаарлах дээд үе /Техноэласт-ЭКП/
- Ус тусгаарлах доод үе /Техноэласт-ЭПП/
- Хар тосон түрхлэг 1үе /праймер/
- Тортой бетон тэгшилгээ δ=50мм
- Налуулга. IEPS-хөвсөнцөр хавтан MNS EN13162-2011 у=35кг/м3. I=0.041 вт/м С, δ=10см-40см налуулгатай
- Дулаалга. IEPS-хөвсөнцөр хавтан MNS EN13162-2011 δ=200мм. у=35кг/м3. I=0.041 вт/м С
- Уур тусгаарлагч 1 үе пергамин П=350
- Бетон тэгшилгээ δ=30мм
- Цутгамал төмөр бетон хучилт δ=160мм
- Дотор засал /тэгшилгээ шаардлага, эмулсэн будаг/

ТАЙЛБАР:

- Дээврийн ажлыг хийхээс өмнө дээвэрт гарах сантехник, салхивчийн яндан хоолой болон телерадио антенн, аянга зайлуулагчийн угсралтын ажлыг ХАС, ЦБУ, ХТ, ХД маркын зурагт заасны дагуу хийж гүйцэтгэсэн байх шаардлагатай.
- Барилгын дээврийн борооны усыг гадуур ус зайлуулах системтэйгээр төлөвлөсөн бөгөөд зурагт үзүүлсний дагуу барилгын парпетыг нүхэлж гадагшлуулна.
- Дээврийн хийц бүтэцийг "Салхижуулалтгүй хавтгай дээврийн хэсэглэл" Сери. Г.264-1. хэвлэл. 1, СНиП II - 26 - 76 "Крови"-д заасны дагуу төлөвлөв.
- Дээвэрт гарах салхивчийн нүхний узель, деталийг зурагт үзүүлсний дагуу чанарын өндөр түвшинд хийж гүйцэтгэх ба салхивчийн хоолой, хаалт ханын хоорондох завсар зайг хөвсөнцөрөөр дүүргэж дулаалж өгөх шаардлагатай.
- Дээвэрт гарах бохир усны босоо шугамыг малгайвчнаас дээш 1 м-ийн өндөрт гарган дулаалж өгнө.
- Дээврийн байгуулалтыг БА-27-д үз.

- Гадна фасадны металл хавтангийн хийцлэл, угсралтын ажлыг мэргэжлийн байгууллагаар технологийн дагуу газар дээр нь тохируулан чанартай гүйцэтгэх шаардлагатай.

- Уг зургийг бусад холбогдох зургуудтай хамтатган үзэж ажлыг гүйцэтгэнэ.

Үе шат:	БА-Н АЖЛЫН ЗУРАГ
tel:976-88889927	ЗУРАГ ТӨСЛИЙН "ЦЭСДА" ХХК
Архитектор	Г.Болорчулуун
Гүйцэтгэсэн	Г.Болорчулуун
Шалгасан	Г.Болор-Эрдэнэ

Баянхонгор аймаг. Баянхонгор сум. Номгон баг. Найрамдал-1 гудамж. 101 тоот

ЕРӨНХИЙ БОЛОВСРОЛЫН "СООГО СЕЙКЕО" СУРГУУЛИЙН 640 ХҮҮХДИЙН ӨРГӨТГӨЛ СУРГУУЛЬ

Дээврийн хэсэглэлүүд

Масштаб:	Зургийн дугаар:	Хуудас:
М1:25	БА-28	БА-76
ЕГ Шифр: ЦЭ-11-06-08-208/23	ТГ Шифр: -	Огноо: 2023 он

ДЭЭВРИЙН ХЭСЭГЛЭЛҮҮД М1:25

ХЭСЭГЛЭЛ-С /гадуур ус зайлуулалт/

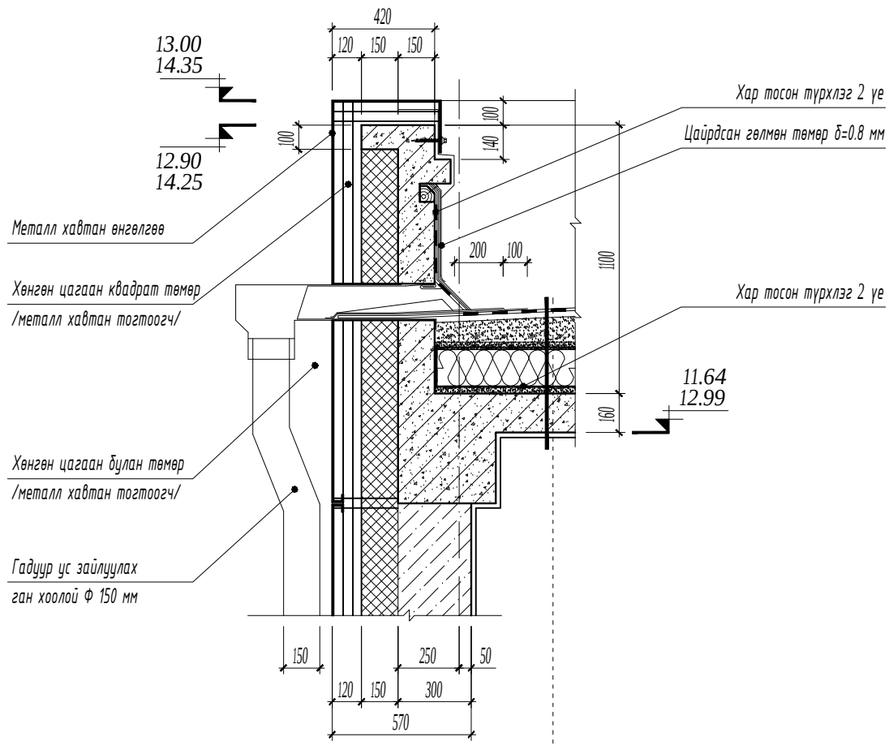

- Ус тусгаарлах дээд үе /Техноэласт-ЭКП/
- Ус тусгаарлах доод үе /Техноэласт-ЭПП/
- Хар тосон түрхлэг 1үе /праймер/
- Тортой бетон тэгшилгээ δ=50мм
- Налуулга. IEPS-хөвсөнцөр хавтан MNS EN13162-2011 у=35кг/м3. I=0.041 вт/м С, δ=10см-40см налуулгатай
- Дулаалга. IEPS-хөвсөнцөр хавтан MNS EN13162-2011 δ=200мм. у=35кг/м3. I=0.041 вт/м С
- Уур тусгаарлагч 1 үе пергамин П=350
- Бетон тэгшилгээ δ=30мм
- Цутгамал төмөр бетон хучилт δ=160мм
- Дотор засал /тэгшилгээ шаардлага, эмулсэн будаг/

ХЭСЭГЛЭЛ-D /бохир усны босоо шугам/

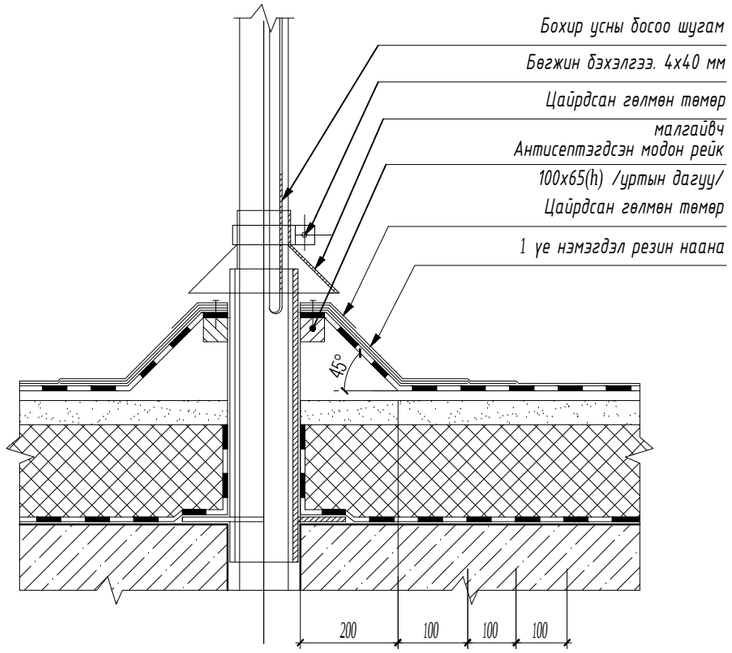

ХЭСЭГЛЭЛ-Е /дээврийн налуулга/

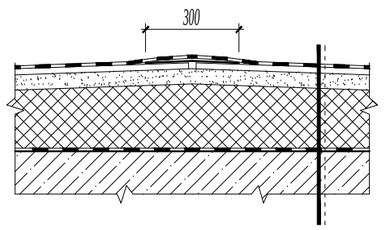

- Дээврийн хийц бүтээцийн дагуу /төслөөр/

ТАЙЛБАР:

- Дээврийн ажлыг хийхээс өмнө дээвэрт гарах сантехник, салхивчийн яндан хоолой болон телерадио антенн, аянга зайлуулагчийн угсралтын ажлыг ХАС, ЦБУ, ХТ, ХД маркын зурагт заасны дагуу хийж гүйцэтгэсэн байх шаардлагатай.
- Барилгын дээврийн борооны усыг гадуур ус зайлуулах системтэйгээр төлөвлөсөн бөгөөд зурагт үзүүлсний дагуу барилгын парпетыг нүхэлж гадагшлуулна.
- Дээврийн хийц бүтэцийг "Салхижуулалтгүй хавтгай дээврийн хэсэглэл" Сери. Г.264-1. хэвлэл. 1, СНиП II - 26 - 76 "Крови"-д заасны дагуу төлөвлөв.
- Дээвэрт гарах салхивчийн нүхний узель, деталийг зурагт үзүүлсний дагуу чанарын өндөр түвшинд хийж гүйцэтгэх ба салхивчийн хоолой, хаалт ханын хоорондох завсар зайг хөвсөнцөрөөр дүүргэж дулаалж өгөх шаардлагатай.
- Дээвэрт гарах бохир усны босоо шугамыг малгайвчнаас дээш 1 м-ийн өндөрт гарган дулаалж өгнө.
- Дээврийн байгуулалтыг БА-27-д үз.

- Гадна фасадны металл хавтангийн хийцлэл, угсралтын ажлыг мэргэжлийн байгууллагаар технологийн дагуу газар дээр нь тохируулан чанартай гүйцэтгэх шаардлагатай.

- Уг зургийг бусад холбогдох зургуудтай хамтатган үзэж ажлыг гүйцэтгэнэ.

Үе шат:	БА-Н АЖЛЫН ЗУРАГ
	ЗУРАГ ТӨСЛИЙН "ЦЭСДА" ХХК
tel:976-88889927	
Архитектор	Г.Болорчулуун
Гүйцэтгэсэн	Г.Болорчулуун
Шалгасан	Г.Болор-Эрдэнэ

Баянхонгор аймаг. Баянхонгор сум. Номгон баг. Найрамдал-1 гудамж. 101 тоот
ЕРӨНХИЙ БОЛОВСРОЛЫН "СООГО СЕЙКЕО" СУРГУУЛИЙН 640 ХҮҮХДИЙН ӨРГӨТГӨЛ СУРГУУЛЬ

Дээврийн хэсэглэлүүд

Масштаб:	Зургийн дугаар:	Хуудас:
М1:25	БА-29	БА-76
ЕГ Шифр: ЦЭ-11-06-08-208/23	ТГ Шифр: -	Огноо: 2023 он

ДЭЭВРИЙН ХЭСЭГЛЭЛҮҮД М1:25

ХЭСЭГЛЭЛ-F /салхивчийн суваг/

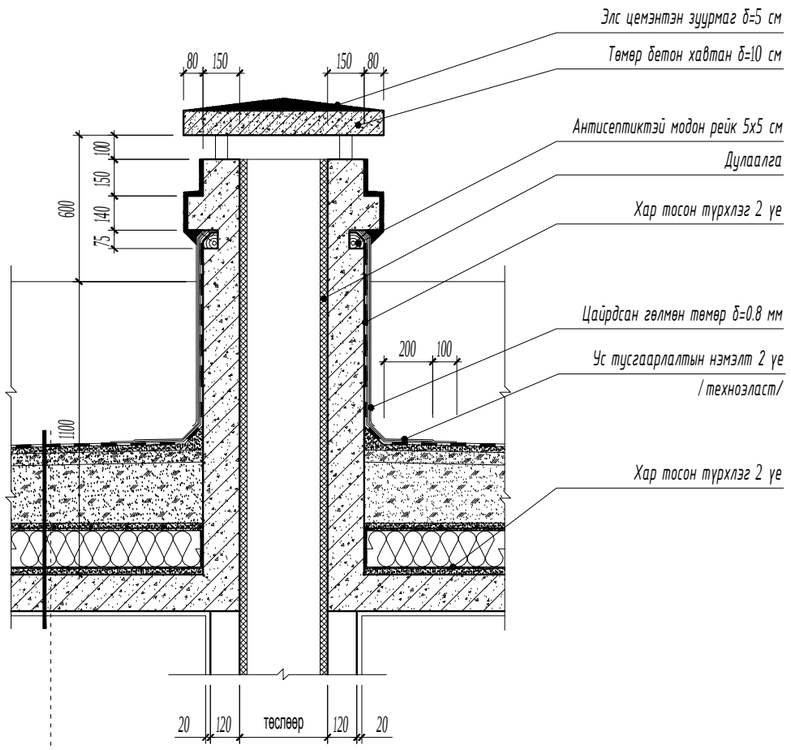

- Ус тусгаарлах дээд үе /Техноэласт-ЭКП/
- Ус тусгаарлах доод үе /Техноэласт-ЭПП/
- Хар тосон түрхлэг 1үе /праймер/
- Тортой бетон тэгшилгээ б=50мм
- Налуулга. IEPS-хөвсөнцөр хавтан MNS EN13162-2011 у=35кг/м3. I=0.041 вт/м С, б=10см-40см налуулгатай
- Дулаалга. IEPS-хөвсөнцөр хавтан MNS EN13162-2011 б=200мм. у=35кг/м3. I=0.041 вт/м С
- Уур тусгаарлагч 1 үе пергамин П=350
- Бетон тэгшилгээ б=30мм
- Цутгамал төмөр бетон хучилт б=160мм
- Дотор засал /тэгшилгээ шаардлага, эмулсэн будаг/

ХЭСЭГЛЭЛ-G /бохир усны босоо шугам/

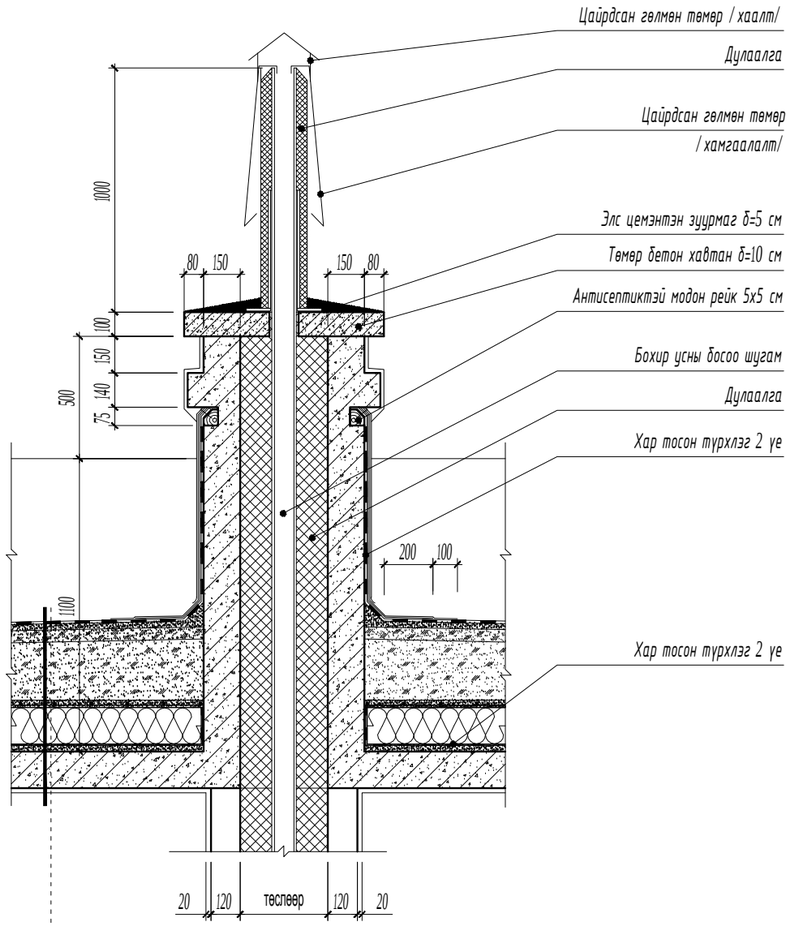

- Ус тусгаарлах дээд үе /Техноэласт-ЭКП/
- Ус тусгаарлах доод үе /Техноэласт-ЭПП/
- Хар тосон түрхлэг 1үе /праймер/
- Тортой бетон тэгшилгээ б=50мм
- Налуулга. IEPS-хөвсөнцөр хавтан MNS EN13162-2011 у=35кг/м3. I=0.041 вт/м С, б=10см-40см налуулгатай
- Дулаалга. IEPS-хөвсөнцөр хавтан MNS EN13162-2011 б=200мм. у=35кг/м3. I=0.041 вт/м С
- Уур тусгаарлагч 1 үе пергамин П=350
- Бетон тэгшилгээ б=30мм
- Цутгамал төмөр бетон хучилт б=160мм
- Дотор засал /тэгшилгээ шаардлага, эмулсэн будаг/

ТАЙЛБАР:

- Дээврийн ажлыг хийхээс өмнө дээвэрт гарах сантехник, салхивчийн яндан хоолой болон телерадио антенн, аянга зайлуулагчийн угсралтын ажлыг ХАС, ЦБУ, ХТ, ХД маркын зурагт заасны дагуу хийж гүйцэтгэсэн байх шаардлагатай.
- Барилгын дээврийн борооны усыг дотуур ус зайлуулах системтэйгээр төлөвлөсөн бөгөөд зурагт үзүүлсний дагуу барилгын хучилт болон парпетыг нүхэлж гадагшлуулна.
- Дээврийн хийц бүтэцийг "Салхижуулалтгүй хавтгай дээврийн хэсэглэл" Сери. Г.264-1. хэвлэл. 1, СНиП II - 26 - 76 "Крови"-д заасны дагуу төлөвлөв.
- Дээвэрт гарах салхивчийн нүхний узель, деталийг зурагт үзүүлсний дагуу чанарын өндөр түвшинд хийж гүйцэтгэх ба салхивчийн хоолой, хаалт ханын хоорондох завсар зайг хөвсөнцөрөөр дүүргэж дулаалж өгөх шаардлагатай.
- Дээвэрт гарах бохир усны босоо шугамыг малгайвчнаас дээш 1 м-ийн өндөрт гарган дулаалж өгнө.
- Дээврийн байгуулалтыг БА-27-д үз.

- Гадна фасадны металл хавтангийн хийцлэл, угсралтын ажлыг мэргэжлийн байгууллагаар технологийн дагуу газар дээр нь тохируулан чанартай гүйцэтгэх шаардлагатай.

- Уг зургийг бусад холбогдох зургуудтай хамтатган үзэж ажлыг гүйцэтгэнэ.

Үе шат:	БА-Н АЖЛЫН ЗУРАГ
tel:976-88889927	ЗУРАГ ТӨСЛИЙН "ЦЭСДА" ХХК
Архитектор	Г.Болорчулуун
Гүйцэтгэсэн	Г.Болорчулуун
Шалгасан	Г.Болор-Эрдэнэ

Баянхонгор аймаг. Баянхонгор сум. Номгон баг. Найрамдал-1 гудамж. 101 тоот
ЕРӨНХИЙ БОЛОВСРОЛЫН "СООГО СЕЙКЕО" СУРГУУЛИЙН 640 ХҮҮХДИЙН ӨРГӨТГӨЛ СУРГУУЛЬ

Дээврийн хэсэглэлүүд

Масштаб:	Зургийн дугаар:	Хуудас:
М1:25	БА-30	БА-76
ЕГ Шифр: ЦЭ-11-06-08-208/23	ТГ Шифр: -	Огноо: 2023 он

ДЭЭВРИЙН ХЭСЭГЛЭЛҮҮД М1:25

ХЭСЭГЛЭЛ-Н / спорт заалны дээврийн хэсэг/

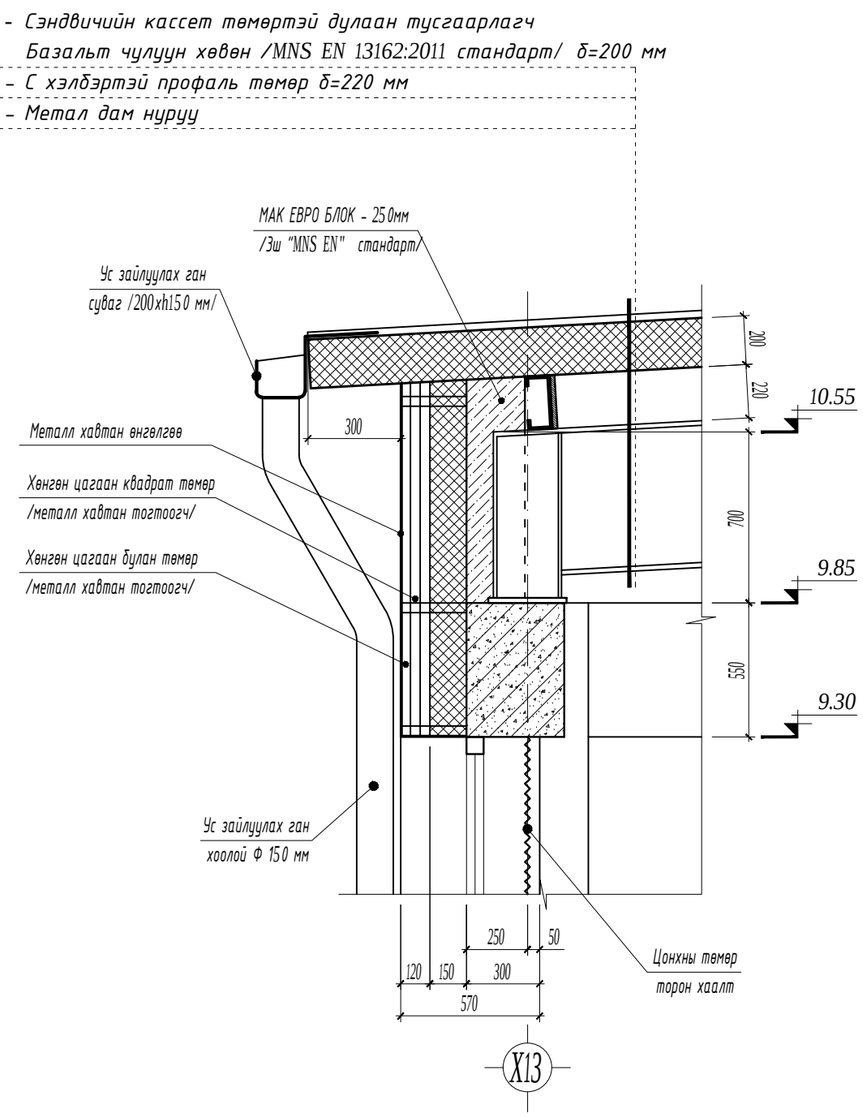

ХЭСЭГЛЭЛ-J / спорт заалны дээврийн хэсэг/

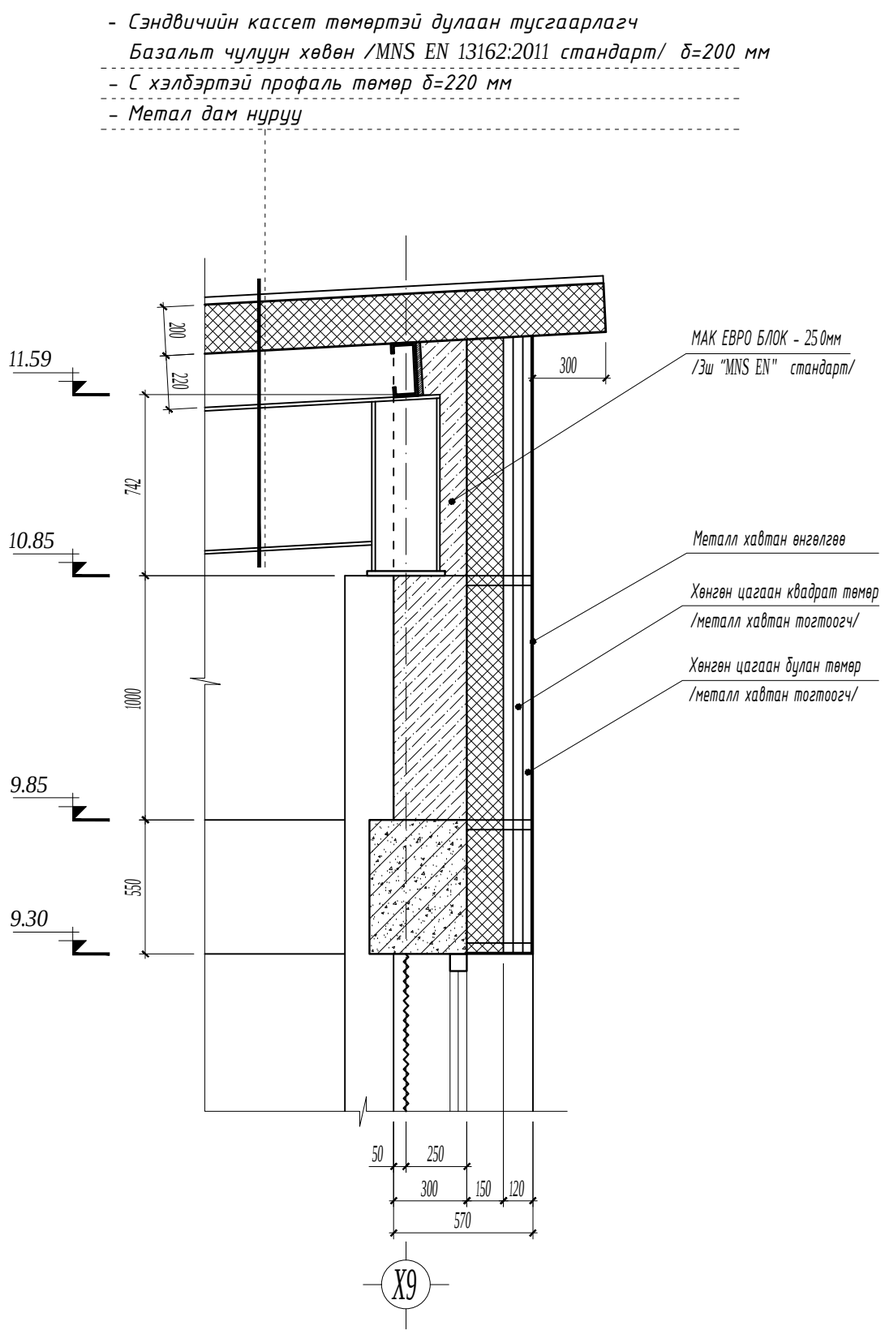

ТАЙЛБАР:

- Дээврийн ажлыг хийхээс өмнө дээвэрт гарах сантехник, салхивчийн яндан хоолой болон телерадио антенн, аянга зайлуулагчийн угсралтын ажлыг ХАС, ЦБУ, ХТ, ХД маркын зурагт заасны дагуу хийж гүйцэтгэсэн байх шаардлагатай.
- Барилгын дээврийн борооны усыг дотуур ус зайлуулах системтэйгээр төлөвлөсөн бөгөөд зурагт үзүүлсний дагуу барилгын хучилт болон парпетыг нүхэлж гадагшлуулна.
- Дээврийн хийц бүтэцийг "Салхижуулалтгүй хавтгай дээврийн хэсэглэл" Сери. Г.264-1. хэвлэл. 1, СНиП II - 26 - 76 "Крови"-д заасны дагуу төлөвлөв.
- Дээвэрт гарах салхивчийн нүхний узель, деталийг зурагт үзүүлсний дагуу чанарын өндөр түвшинд хийж гүйцэтгэх ба салхивчийн хоолой, хаалт ханын хоорондох завсар зайг хөвсөнцөрөөр дүүргэж дулаалж өгөх шаардлагатай.
- Дээвэрт гарах бохир усны босоо шугамыг малгайвчнаас дээш 1 м-ийн өндөрт гарган дулаалж өгнө.
- Дээврийн байгуулалтыг БА-27-д үз.

- Гадна фасадны металл хавтангийн хийцлэл, угсралтын ажлыг мэргэжлийн байгуллагаар технологийн дагуу газар дээр нь тохируулан чанартай гүйцэтгэх шаардлагатай.

- Уг зургийг бусад холбогдох зургуудтай хамтатган үзэж ажлыг гүйцэтгэнэ.

Ye шат:	БА-Н АЖЛЫН ЗУРАГ
tel:976-88889927	ЗУРАГ ТӨСЛИЙН "ЦЭСДА" ХХК
Архитектор	Г.Болорчулуун
Гүйцэтгэсэн	Г.Болорчулуун
Шалгасан	Г.Болор-Эрдэнэ

Баянхонгор аймаг. Баянхонгор сум. Номгон баг. Найрамдал-1 гудамж. 101 тоот

ЕРӨНХИЙ БОЛОВСРОЛЫН "СООГО СЕЙКЕО" СУРГУУЛИЙН 640 ХҮҮХДИЙН ӨРГӨТГӨЛ СУРГУУЛЬ

Дээврийн хэсэглэлүүд

Масштаб:	Зургийн дугаар:	Хуудас:
М1:25	БА-31	БА-76
ЕГ Шифр: ЦЭ-11-06-08-208/23	ТГ Шифр: -	Огноо: 2023 он

ДЭЭВРИЙН ХЭСЭГЛЭЛҮҮД М1:25

ХЭСЭГЛЭЛ-К /температурын заадасны хэсэг/

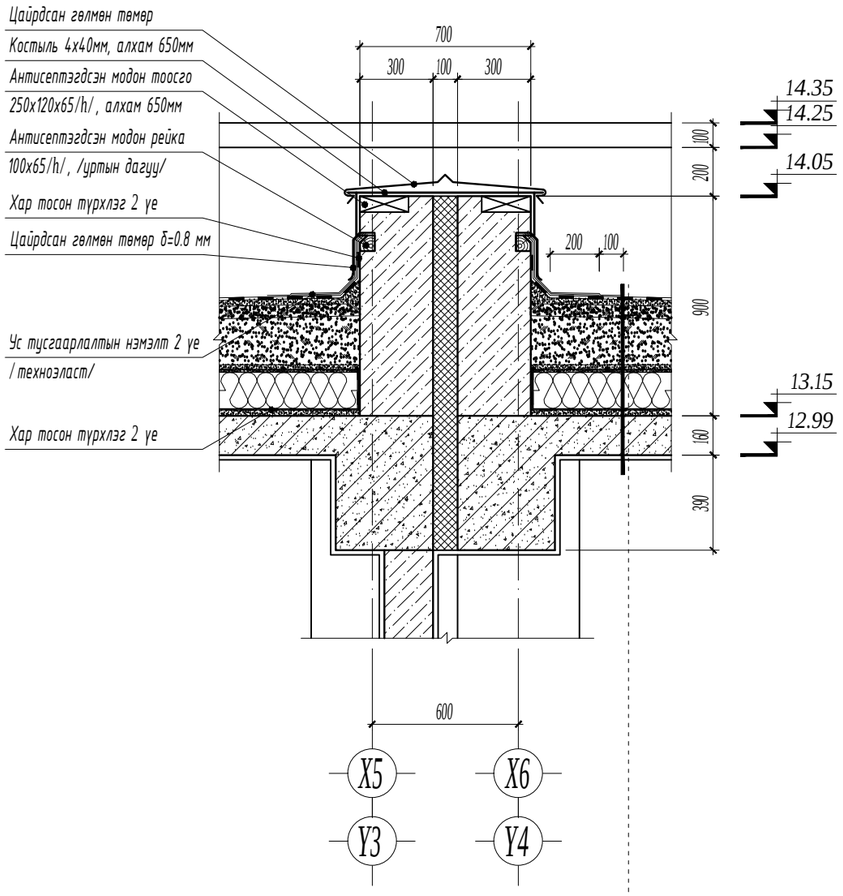

- Ус тусгаарлах дээд үе /Техноэласт-ЭКП/
- Ус тусгаарлах доод үе /Техноэласт-ЭПП/
- Хар тосон түрхлэг 1үе /праймер/
- Тортой бетон тэгшилгээ δ=50мм
- Налуулга. IEPS-хөвсөнцөр хавтан MNS EN13162-2011 у=35кг/м3. I=0.041 вт/м С, δ=10см-40см налуулгатай
- Дулаалга. IEPS-хөвсөнцөр хавтан MNS EN13162-2011 δ=200мм. у=35кг/м3. I=0.041 вт/м С
- Уур тусгаарлагч 1 үе пергамин П=350
- Бетон тэгшилгээ δ=30мм
- Цутгамал төмөр бетон хучилт δ=160мм
- Дотор засал /тэгшилгээ шаардлага, эмулсэн будаг/

ТАЙЛБАР:

- Дээврийн ажлыг хийхээс өмнө дээвэрт гарах сантехник, салхивчийн яндан хоолой болон телерадио антенн, аянга зайлуулагчийн угсралтын ажлыг ХАС, ЦБУ, ХТ, ХД маркын зурагт заасны дагуу хийж гүйцэтгэсэн байх шаардлагатай.
- Барилгын дээврийн борооны усыг дотуур ус зайлуулах системтэйгээр төлөвлөсөн бөгөөд зурагт үзүүлсний дагуу барилгын хучилт болон парпетыг нүхэлж гадагшлуулна.
- Дээврийн хийц бүтэцийг "Салхижуулалтгүй хавтгай дээврийн хэсэглэл" Сери. Г.264-1. хэвлэл. 1, СНиП II - 26 - 76 "Крови"-д заасны дагуу төлөвлөв.
- Дээвэрт гарах салхивчийн нүхний узель, деталийг зурагт үзүүлсний дагуу чанарын өндөр түвшинд хийж гүйцэтгэх ба салхивчийн хоолой, хаалт ханын хоорондох завсар зайг хөвсөнцөрөөр дүүргэж дулаалж өгөх шаардлагатай.
- Дээвэрт гарах бохир усны босоо шугамыг малгайвчнаас дээш 1 м-ийн өндөрт гарган дулаалж өгнө.
- Дээврийн байгуулалтыг БА-27-д үз.

- Гадна фасадны металл хавтангийн хийцлэл, угсралтын ажлыг мэргэжлийн байгууллагаар технологийн дагуу газар дээр нь тохируулан чанартай гүйцэтгэх шаардлагатай.

- Уг зургийг бусад холбогдох зургуудтай хамтатган үзэж ажлыг гүйцэтгэнэ.

Үе шат:	БА-Н АЖЛЫН ЗУРАГ
tel:976-88889927	ЗУРАГ ТӨСЛИЙН "ЦЭСДА" ХХК
Архитектор	Г.Болорчулуун
Гүйцэтгэсэн	Г.Болорчулуун
Шалгасан	Г.Болор-Эрдэнэ

Баянхонгор аймаг. Баянхонгор сум. Номгон баг. Найрамдал-1 гудамж. 101 тоот

ЕРӨНХИЙ БОЛОВСРОЛЫН "СООГО СЕЙКЕО" СУРГУУЛИЙН 640 ХҮҮХДИЙН ӨРГӨТГӨЛ СУРГУУЛЬ

Дээврийн хэсэглэлүүд

Масштаб:	Зургийн дугаар:	Хуудас:
М1:25	БА-32	БА-76
ЕГ Шифр: ЦЭ-11-06-08-208/23	ТГ Шифр: -	Огноо: 2023 он

ГАДНА ХАНЫН БҮТЭЦ ТОДОРХОЙЛОЛТ М1:10

Ханын схем

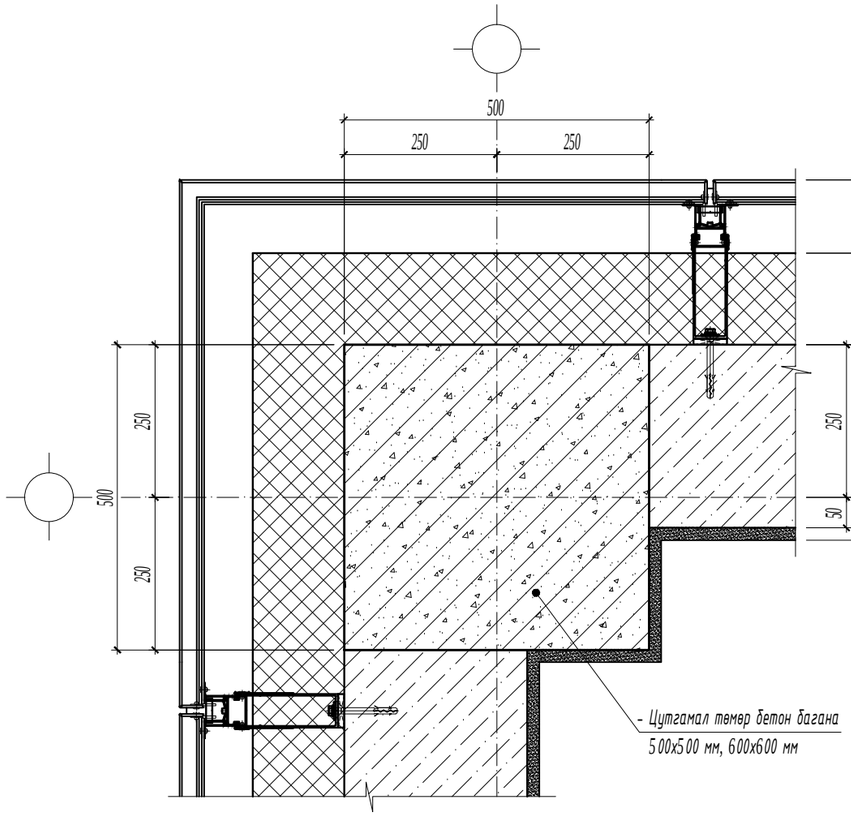

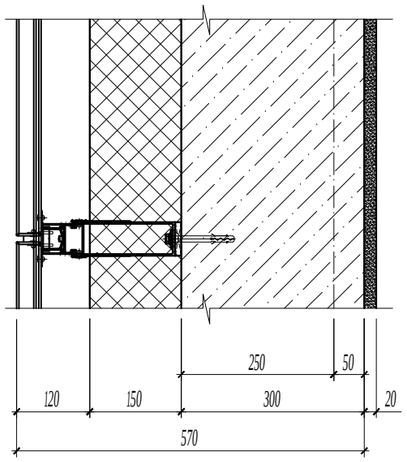

Ханын бүтэц

- Гадна засал /Металл хавтан өнгөлгөө - 5мм/
- Дулаалга. Базальт чулуун хөвөн - 150 мм /MNS EN 13162:2011 стандарт/
- МАК ЕВРО БЛОК - 300мм /Зш "MNS EN" стандарт/
- Тэгшилгээ шавардлага - 10-20 мм
- Замаскан тэгшилгээ
- Ханын өнгөлгөө материал /дотор/

Гадна ханын өнгөлгөө, бэхэлгээний аксонометр байгуулалт

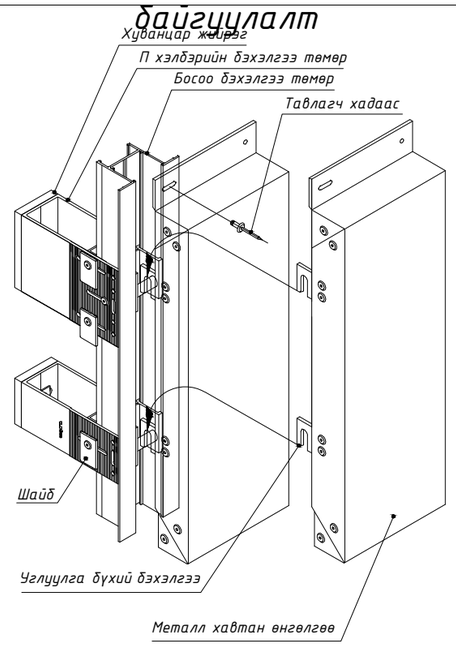

ТАЙЛБАР:

- Гадна фасадны металл хавтангийн угсралтын ажлыг мэргэжлийн байгууллагаар технологийн дагуу газар дээр нь тохируулан чанартай гүйцэтгэх шаардлагатай.

- Уг зургийг бусад холбогдох зургуудтай хамтатган үзэж ажлыг гүйцэтгэнэ.

Ye шат: БА-Н АЖЛЫН ЗУРАГ

ЗУРАГ ТӨСЛИЙН "ЦЭСДА" ХХК

tel:976-88889927

Архитектор	Г.Болорчулуун
Гүйцэтгэсэн	Г.Болорчулуун
Шалгасан	Г.Болор-Эрдэнэ

Баянхонгор аймаг. Баянхонгор сум. Номгон баг. Найрамдал-1 гудамж. 101 тоот

ЕРӨНХИЙ БОЛОВСРОЛЫН "СООГО СЕЙКЕО" СУРГУУЛИЙН 640 ХҮҮХДИЙН ӨРГӨТГӨЛ СУРГУУЛЬ

Гадна ханын бүтэц, тодорхойлолт

Масштаб:	Зургийн дугаар:	Хуудас:
М1:10	БА-33	БА-76
ЕГ Шифр:	ТГ Шифр:	Огноо:
ЦЭ-11-06-08-208/23	-	2023 он

ДОТОР ХААЛГАНЫ ЗАГВАР ХЭМЖЭЭ, НЭГДСЭН ТҮҮВЭР М1:50

ХБ21-7	Дотор хаалга		
			нийт
Тоо ширхэг	баруун	3	6
	зүүн	3	
хаалганы хэмжээ	2070(h) x 670мм		
самбарын төрөл	цэвэр модон самбартай		

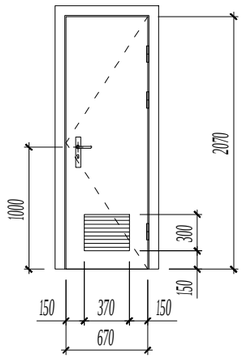

Ус чийгэнд тэсвэртэй, гажилт өгдөггүй байна.
Хаалганы доод хэсэгт агаар орох сараалжтай байна.

ХБ21-8	Дотор хаалга		
			нийт
Тоо ширхэг	баруун	6	14
	зүүн	8	
хаалганы хэмжээ	2070(h) x 770мм		
самбарын төрөл	цэвэр модон самбартай		

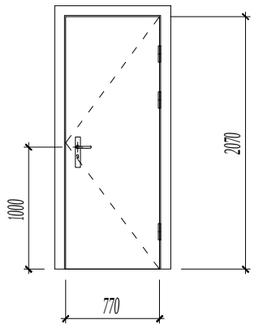

Ус чийгэнд тэсвэртэй, гажилт өгдөггүй байна.
Хаалга нь босгогүй байх.

ХБ21-9	Дотор хаалга		
			нийт
Тоо ширхэг	баруун	7	10
	зүүн	3	
хаалганы хэмжээ	2070(h) x 870мм		
самбарын төрөл	цэвэр модон самбартай		

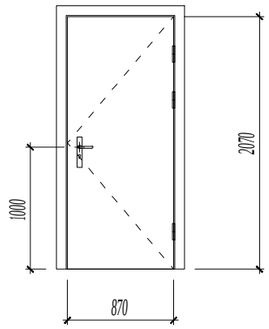

Ус чийгэнд тэсвэртэй, гажилт өгдөггүй байна.
Хаалга нь босгогүй байх.

ХБ21-10	Дотор хаалга		
			нийт
Тоо ширхэг	баруун	6	23
	зүүн	17	
хаалганы хэмжээ	2070(h) x 970мм		
самбарын төрөл	цэвэр модон самбартай		

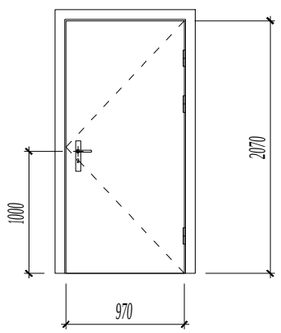

Ус чийгэнд тэсвэртэй, гажилт өгдөггүй байна.
Хаалга нь босгогүй байх.

ХТ21-9	Металл хаалга		
			нийт
Тоо ширхэг	баруун	1	4
	зүүн	3	
хаалганы хэмжээ	2070(h) x 870мм		
самбарын төрөл	Металл самбартай		

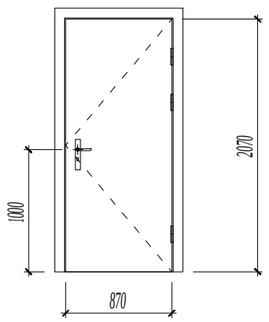

Техникийн өрөөнүүдэд хийх зориулалтын хаалга байна.

ХШ21-14	Дотор шилэн хаалга		
			нийт
Тоо ширхэг	баруун	18	26
	зүүн	8	
хаалганы хэмжээ	2070(h) x 1370мм		
самбарын төрөл	металл рамтай		

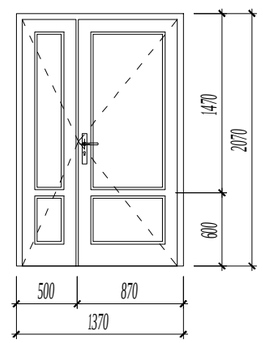

- Металл рамтай шилэн хаалга нь монгол улсад мөрдөж буй норм, стандартын дулаан, дуу чимээний техникийн шаардлага хангасан цохилтод тэсвэртэй хатаасан шилтэй вакум шилэн хаалга байх шаардлагатай.

ТАЙЛБАР:

- Барилгын дотор гадна хаалгыг хаалга үйлдвэрлэх эрх бүхий үйлдвэрийн стандартын сайн чанарын цэвэр модон болон металл самбартай /рамтай/ хаалга хийлгэх ба гадна хаалга нь дулаан техникийн норм стандартын шаардлага хангасан металл самбартай хаалга байх шаардлагатай.

- Металл рамтай шилэн хаалга нь монгол улсад мөрдөж буй норм, стандартын дулаан, дуу чимээний техникийн шаардлага хангасан, цохилтод тэсвэртэй, аюулгүй байдлыг бүрдүүлсэн хатаасан шилтэй вакум шилэн хаалга байх шаардлагатай.

- Хаалганы угсралтыг гүйцэтгэхдээ барилга угсралтын ажлын явцад гарсан хаалганы нүх, проемийг мэргэжлийн байгууллага болон хүмүүсээр газар дээр нь дахин хэмжээ авч хаалгыг захиалан угсралтыг гүйцэтгэх шаардлагатай.

- Уг зургийг бусад холбогдох хуудастай хамтатган үзэж ажлыг гүйцэтгэнэ.

Ye шат:	БА-Н АЖЛЫН ЗУРАГ	
tel:976-88889927	ЗУРАГ ТӨСЛИЙН "ЦЭСДА" ХХК	
Архитектор		Г.Болорчулуун
Гүйцэтгэсэн		Г.Болорчулуун
Шалгасан		Г.Болор-Эрдэнэ

Баянхонгор аймаг. Баянхонгор сум. Номгон баг. Найрамдал-1 гудамж. 101 тоот
ЕРӨНХИЙ БОЛОВСРОЛЫН "СООГО СЕЙКЕО" СУРГУУЛИЙН 640 ХҮҮХДИЙН ӨРГӨТГӨЛ СУРГУУЛЬ

Дотор хаалганы загвар хэмжээ, нэгдсэн түүвэр

Масштаб:	Зургийн дугаар:	Хуудас:
М1:50	БА-34	БА-76
ЕГ Шифр: ЦЭ-11-06-08-208/23	ТГ Шифр: -	Огноо: 2023 он

ДОТОР ХААЛГАНЫ ЗАГВАР ХЭМЖЭЭ, НЭГДСЭН ТҮҮВЭР М1:50

ХШ24-20	Дотор шилэн хаалга	
		нийт
Тоо ширхэг		2
хаалганы хэмжээ	2370(h) x 1970мм	
самбарын төрөл	металл рамтай	

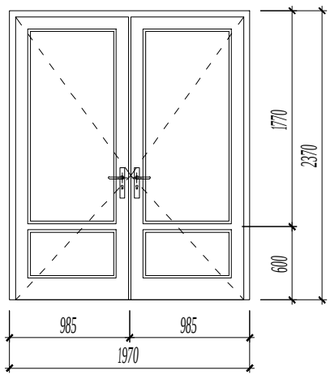

- Металл рамтай шилэн хаалга нь монгол улсад мөрдөж буй норм, стандартын дулаан, дуу чимээний техникийн шаардлага хангасан цохилтод тэсвэртэй хатаасан шилтэй вакум шилэн хаалга байх шаардлагатай.

Хатаасан шилний зарим үзүүлэлтүүд:

1. Нягт (ойролцоогоор): 2.42-2.52 г/см3
2. Гулзайлтын бат бэх: 120 to 200 Н/мм2
3. Шахалтын бат бэх: 1000 Н/мм2
4. Уян харимхайн шинж чанар: 70ГПа-
5. Шугаман тэлэлтийн коефициент: 9 x 10-^6 м/Мк
6. Дулааны итгэлцүүр: 5.7 В/м2*К
7. Гэрэл бууруулалт (6мм тунгалаг шил): .93
8. Гэрэл дамжуулалт (6 мм тунгалаг шил): 87 %

ГАДНА ХААЛГАНЫ ЗАГВАР ХЭМЖЭЭ, НЭГДСЭН ТҮҮВЭР М1:50

БХ21-9	Гадна хаалга		
			нийт
Тоо ширхэг	баруун	-	1
	зүүн	1	
хаалганы хэмжээ	2070(h) x 870мм		
самбарын төрөл	металл самбартай		

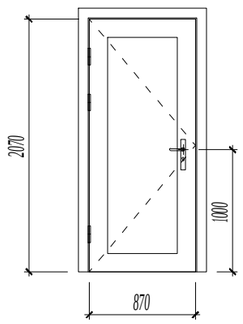

Ус чийгэнд тэсвэртэй, гажилт өгдөггүй байна. Дулаан, дуу тусгаарлалтай сайн чанарын металл самбартай хаалга байна.

БХ21-15	Гадна хаалга		
			нийт
Тоо ширхэг	баруун	-	1
	зүүн	1	
хаалганы хэмжээ	2070(h) x 1470мм		
самбарын төрөл	металл самбартай		

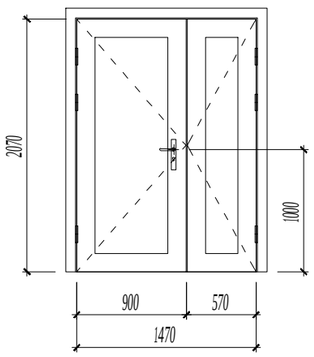

Ус чийгэнд тэсвэртэй, гажилт өгдөггүй байна. Дулаан, дуу тусгаарлалтай сайн чанарын металл самбартай хаалга байна.

ТАЙЛБАР:

- Барилгын дотор гадна хаалгыг хаалга үйлдвэрлэх эрх бүхий үйлдвэрийн стандартын сайн чанарын цэвэр модон болон металл самбартай /рамтай/ хаалга хийлгэх ба гадна хаалга нь дулаан техникийн норм стандартын шаардлага хангасан металл самбартай хаалга байх шаардлагатай.

- Металл рамтай шилэн хаалга нь монгол улсад мөрдөж буй норм, стандартын дулаан, дуу чимээний техникийн шаардлага хангасан, цохилтод тэсвэртэй, аюулгүй байдлыг бүрдүүлсэн хатаасан шилтэй вакум шилэн хаалга байх шаардлагатай.

- Хаалганы угсралтыг гүйцэтгэхдээ барилга угсралтын ажлын явцад гарсан хаалганы нүх, проемийг мэргэжлийн байгууллага болон хүмүүсээр газар дээр нь дахин хэмжээ авч хаалгыг захиалан угсралтыг гүйцэтгэх шаардлагатай.

- Уг зургийг бусад холбогдох хуудастай хамтатган үзэж ажлыг гүйцэтгэнэ.

Ye шат:	БА-Н АЖЛЫН ЗУРАГ
tel:976-88889927	ЗУРАГ ТӨСЛИЙН "ЦЭСДА" ХХК
Архитектор	Г.Болорчулуун
Гүйцэтгэсэн	Г.Болорчулуун
Шалгасан	Г.Болор-Эрдэнэ

Баянхонгор аймаг. Баянхонгор сум. Номгон баг. Найрамдал-1 гудамж. 101 тоот

ЕРӨНХИЙ БОЛОВСРОЛЫН "СООГО СЕЙКЕО" СУРГУУЛИЙН 640 ХҮҮХДИЙН ӨРГӨТГӨЛ СУРГУУЛЬ

Дотор, гадна хаалганы загвар хэмжээ, нэгдсэн түүвэр

Масштаб:	Зургийн дугаар:	Хуудас:
М1:50	БА-35	БА-76
ЕГ Шифр: ЦЭ-11-06-08-208/23	ТГ Шифр: -	Огноо: 2023 он

ЦОНХНЫ ЗАГВАР ХЭМЖЭЭ, НЭГДСЭН ТҮҮВЭР М1:50

Ц17-12	Цонх	
		нийт
Тоо ширхэг		7
цонхны хэмжээ	1720(h) x 1170мм	
рамны төрөл	хуванцар рамтай /PVC/	

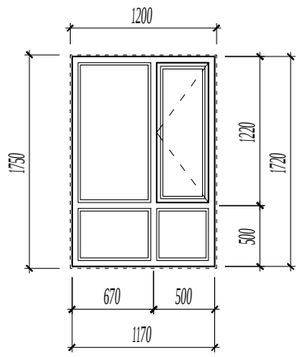

- Хуванцар /PVC/ цонх нь монгол улсад мөрдөж буй норм, MNS-5830:2007 стандартын дулаан техникийн шаардлага хангасан 3 давхар шилэлгээтэй вакум цонх байх шаардлагатай. Цонх заавал салхижуулалтын гэгээвчтэй байна.

Ц17-15	Цонх	
		нийт
Тоо ширхэг		3
цонхны хэмжээ	1720(h) x 1470мм	
рамны төрөл	хуванцар рамтай /PVC/	

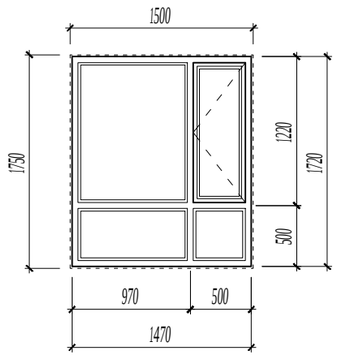

- Хуванцар /PVC/ цонх нь монгол улсад мөрдөж буй норм, MNS-5830:2007 стандартын дулаан техникийн шаардлага хангасан 3 давхар шилэлгээтэй вакум цонх байх шаардлагатай. Цонх заавал салхижуулалтын гэгээвчтэй байна.

Ц17-18	Цонх	
		нийт
Тоо ширхэг		6
цонхны хэмжээ	1720(h) x 1820мм	
рамны төрөл	хуванцар рамтай /PVC/	

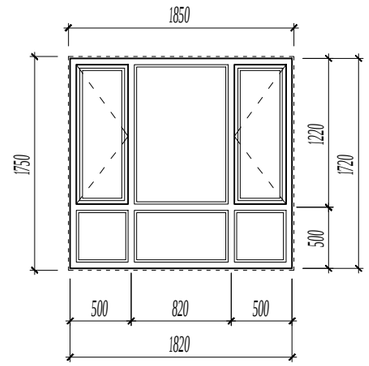

- Хуванцар /PVC/ цонх нь монгол улсад мөрдөж буй норм, MNS-5830:2007 стандартын дулаан техникийн шаардлага хангасан 3 давхар шилэлгээтэй вакум цонх байх шаардлагатай. Цонх заавал салхижуулалтын гэгээвчтэй байна.

Ц17-20	Цонх	
		нийт
Тоо ширхэг		107
цонхны хэмжээ	1720(h) x 2020мм	
рамны төрөл	хуванцар рамтай /PVC/	

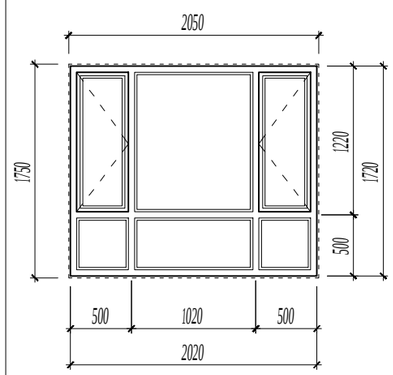

- Хуванцар /PVC/ цонх нь монгол улсад мөрдөж буй норм, MNS-5830:2007 стандартын дулаан техникийн шаардлага хангасан 3 давхар шилэлгээтэй вакум цонх байх шаардлагатай. Цонх заавал салхижуулалтын гэгээвчтэй байна.

Ц27-18	Цонх		
			нийт
Тоо ширхэг	баруун	-	1
	зүүн	1	
цонхны хэмжээ	2670(h) x 1820мм		
рамны төрөл	хуванцар рамтай /PVC/		

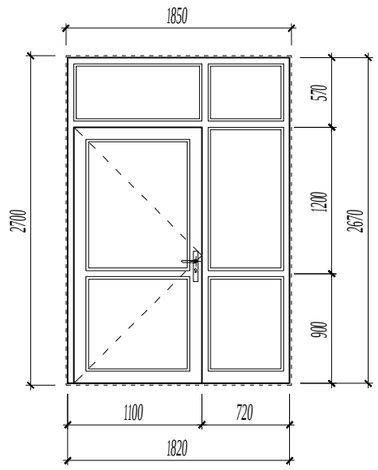

- Хуванцар /PVC/ цонх нь монгол улсад мөрдөж буй норм, MNS-5830:2007 стандартын дулаан техникийн шаардлага хангасан 3 давхар шилэлгээтэй вакум цонх байх шаардлагатай. Цонх заавал салхижуулалтын гэгээвчтэй байна.

Ц27-20	Цонх		
			нийт
Тоо ширхэг	баруун	1	3
	зүүн	2	
цонхны хэмжээ	2670(h) x 2020мм		
рамны төрөл	хуванцар рамтай /PVC/		

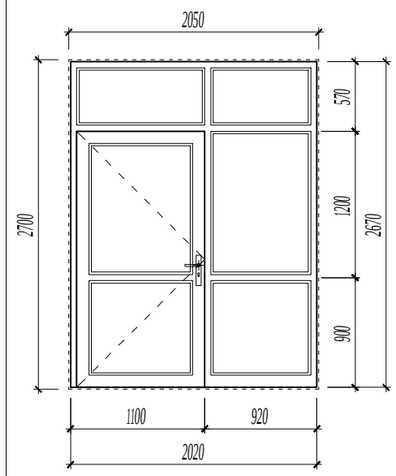

- Хуванцар /PVC/ цонх нь монгол улсад мөрдөж буй норм, MNS-5830:2007 стандартын дулаан техникийн шаардлага хангасан 3 давхар шилэлгээтэй вакум цонх байх шаардлагатай. Цонх заавал салхижуулалтын гэгээвчтэй байна.

ТАЙЛБАР:

- Барилгын цонхыг цонх үйлдвэрлэх эрх бүхий үйлдвэрийн хуванцар /PVC/ рамтай Монгол улсад мөрдөж буй норм MNS-5830:2007 стандартын дулаан техникийн шаардлага хангасан 3 давхар шилэлгээтэй вакум цонх хийлгэнэ.

- Цонхны угсралтыг гүйцэтгэхдээ барилга угсралтын ажлын явцад гарсан цонхны нүх, проемийг мэргэжлийн байгууллага болон хүмүүсээр газар дээр нь дахин хэмжээ авч цонхыг захиалан MNS-6266:2011 "Барилгын хана цонхны уулзварын угсралтын заадал-Техникийн ерөнхий шаардлага"-ын дагуу цонхны суулгалтын угсралтыг гүйцэтгэх шаардлагатай.

- Захиалагч тал нь цонхны рамны төрлийг сайжруулан сайн чанарын модон болон металл рамыг сонгох боломжтой.
- Цонхны өргөн, уртын хэмжээ 3 м болон түүнээс дээш бол металл рамтай хийх шаардлагатай.

- Цонх заавал салхижуулалтын гэгээвчтэй байх шаардлагатай.

- Уг зургийг бусад холбогдох хуудастай хамтатган үзэж ажлыг гүйцэтгэнэ.

Ye шат: БА-Н АЖЛЫН ЗУРАГ

ЗУРАГ ТӨСЛИЙН "ЦЭСДА" ХХК

tel:976-88889927

Архитектор		Г.Болорчулуун
Гүйцэтгэсэн		Г.Болорчулуун
Шалгасан		Г.Болор-Эрдэнэ

Баянхонгор аймаг. Баянхонгор сум. Номгон баг. Найрамдал-1 гудамж. 101 тоот

ЕРӨНХИЙ БОЛОВСРОЛЫН "СООГО СЕЙКЕО" СУРГУУЛИЙН 640 ХҮҮХДИЙН ӨРГӨТГӨЛ СУРГУУЛЬ

Цонхны загвар хэмжээ, нэгдсэн түүвэр

Масштаб:	Зургийн дугаар:	Хуудас:
М1:50	БА-36	БА-76
ЕГ Шифр: ЦЭ-11-06-08-208/23	ТГ Шифр: -	Огноо: 2023 он

ЦОНХНЫ ЗАГВАР ХЭМЖЭЭ, НЭГДСЭН ТҮҮВЭР М1:50

Ц10-20	Цонх
	нийт
Тоо ширхэг	16
цонхны хэмжээ	970(h) x 2020мм
рамны төрөл	хуванцар рамтай /PVC/

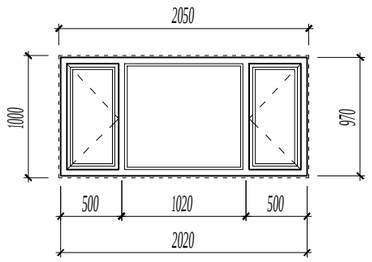

- Хуванцар /PVC/ цонх нь монгол улсад мөрдөж буй норм, MNS-5830:2007 стандартын дулаан техникийн шаардлага хангасан 3 давхар шилэлгээтэй вакум цонх байх шаардлагатай. Цонх заавал салхижуулалтын гэгээвчтэй байна.

Ц14-20	Цонх
	нийт
Тоо ширхэг	7
цонхны хэмжээ	1370(h) x 2020мм
рамны төрөл	хуванцар рамтай /PVC/

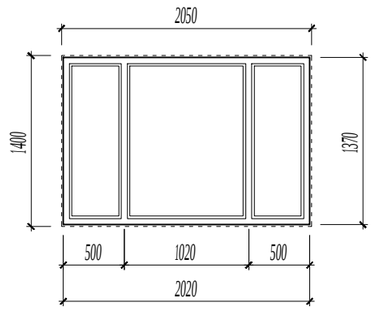

- Хуванцар /PVC/ цонх нь монгол улсад мөрдөж буй норм, MNS-5830:2007 стандартын дулаан техникийн шаардлага хангасан 3 давхар шилэлгээтэй вакум цонх байх шаардлагатай. Цонх заавал салхижуулалтын гэгээвчтэй байна.

Ц27.5-20	Цонх
	нийт
Тоо ширхэг	16
цонхны хэмжээ	2720(h) x 2020мм
рамны төрөл	хуванцар рамтай /PVC/

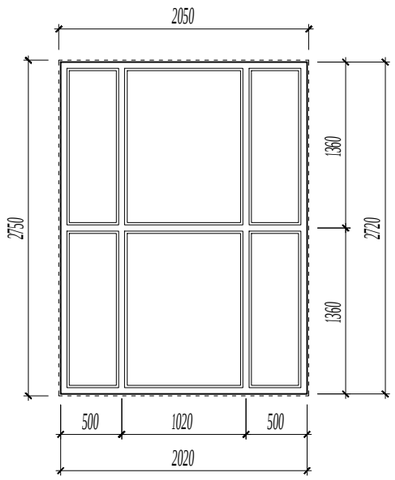

- Хуванцар /PVC/ цонх нь монгол улсад мөрдөж буй норм, MNS-5830:2007 стандартын дулаан техникийн шаардлага хангасан 3 давхар шилэлгээтэй вакум цонх байх шаардлагатай. Цонх заавал салхижуулалтын гэгээвчтэй байна.

Ц14-18	Цонх
	нийт
Тоо ширхэг	2
цонхны хэмжээ	1370(h) x 1820мм
рамны төрөл	хуванцар рамтай /PVC/

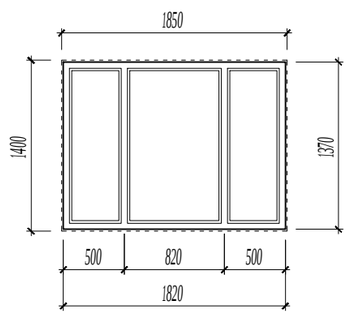

- Хуванцар /PVC/ цонх нь монгол улсад мөрдөж буй норм, MNS-5830:2007 стандартын дулаан техникийн шаардлага хангасан 3 давхар шилэлгээтэй вакум цонх байх шаардлагатай. Цонх заавал салхижуулалтын гэгээвчтэй байна.

ТАЙЛБАР:

- Барилгын цонхыг цонх үйлдвэрлэх эрх бүхий үйлдвэрийн хуванцар /PVC/ рамтай Монгол улсад мөрдөж буй норм MNS-5830:2007 стандартын дулаан техникийн шаардлага хангасан 3 давхар шилэлгээтэй вакум цонх хийлгэнэ.

- Цонхны угсралтыг гүйцэтгэхдээ барилга угсралтын ажлын явцад гарсан цонхны нүх, проемийг мэргэжлийн байгууллага болон хүмүүсээр газар дээр нь дахин хэмжээ авч цонхыг захиалан MNS-6266:2011 "Барилгын хана цонхны уулзварын угсралтын заадал-Техникийн ерөнхий шаардлага"-ын дагуу цонхны суулгалтын угсралтыг гүйцэтгэх шаардлагатай.

- Захиалагч тал нь цонхны рамны төрлийг сайжруулан сайн чанарын модон болон металл рамыг сонгох боломжтой.
- Цонхны өргөн, уртын хэмжээ 3 м болон түүнээс дээш бол металл рамтай хийх шаардлагатай.

- Цонх заавал салхижуулалтын гэгээвчтэй байх шаардлагатай.

- Уг зургийг бусад холбогдох хуудастай хамтатган үзэж ажлыг гүйцэтгэнэ.

Ye шат:	БА-Н АЖЛЫН ЗУРАГ
tel:976-88889927	ЗУРАГ ТӨСЛИЙН "ЦЭСДА" ХХК
Архитектор	Г.Болорчулуун
Гүйцэтгэсэн	Г.Болорчулуун
Шалгасан	Г.Болор-Эрдэнэ

Баянхонгор аймаг. Баянхонгор сум. Номгон баг. Найрамдал-1 гудамж. 101 тоот

ЕРӨНХИЙ БОЛОВСРОЛЫН "СООГО СЕЙКЕО" СУРГУУЛИЙН 640 ХҮҮХДИЙН ӨРГӨТГӨЛ СУРГУУЛЬ

Цонхны загвар хэмжээ, нэгдсэн түүвэр

Масштаб:	Зургийн дугаар:	Хуудас:
М1:50	БА-37	БА-76
ЕГ Шифр: ЦЭ-11-06-08-208/23	ТГ Шифр: -	Огноо: 2023 он

ГАДНА ШИЛЭН ХАНЫН ЗАГВАР ХЭМЖЭЭ, НЭГДСЭН ТҮҮВЭР

M1:50

ГШХ-1	Гадна шилэн хана	
		нийт
Тоо ширхэг		1
шилэн ханын хэмжээ	2670(h) x 7370мм	
рамны төрөл	металл рамтай	

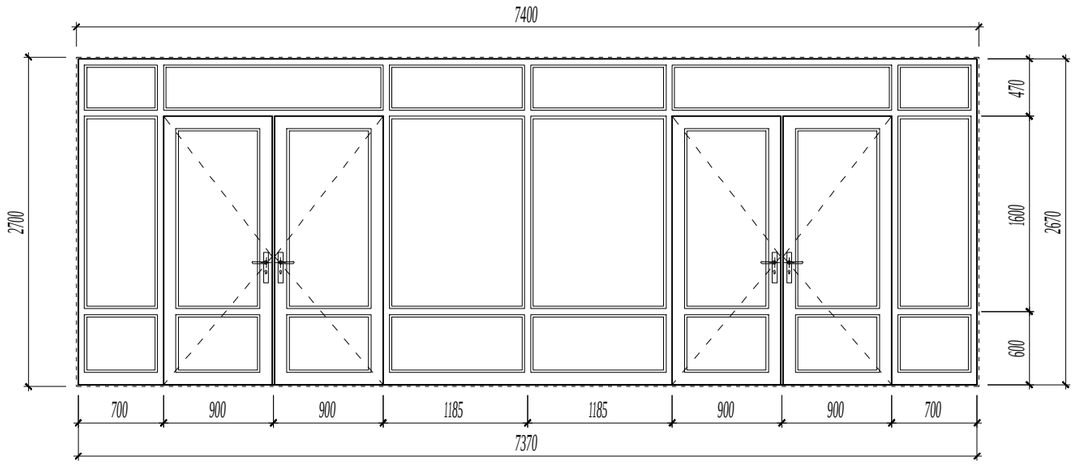

- Металл рамтай шилэн хана нь монгол улсад мөрдөж буй норм, MNS EN 13830:2019 стандартын дулаан техникийн шаардлага хангасан цохилтод тэсвэртэй хатаасан шилтэй вакум шилэн хана байх шаардлагатай.

ГШХ-2	Гадна шилэн хана	
		нийт
Тоо ширхэг		1
шилэн ханын хэмжээ	3060(h) x 7370мм	
рамны төрөл	металл рамтай	

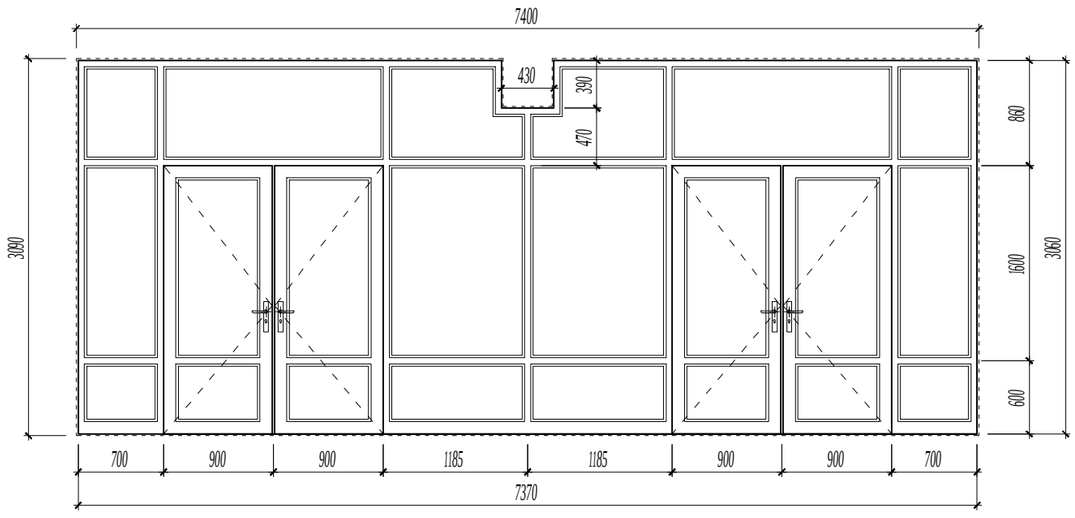

- Металл рамтай шилэн хана нь монгол улсад мөрдөж буй норм, MNS EN 13830:2019 стандартын дулаан техникийн шаардлага хангасан цохилтод тэсвэртэй хатаасан шилтэй вакум шилэн хана байх шаардлагатай.

Хатаасан шилний зарим үзүүлэлтүүд:

1. Нягт (ойролцоогоор): 2.42-2.52 г/см3
2. Гулзайлтын бат бэх: 120 to 200 Н/мм2
3. Шахалтын бат бэх: 1000 Н/мм2
4. Уян харимхайн шинж чанар: 70ГПа-
5. Шугаман тэлэлтийн коефициент: 9 x 10-^6 м/Мк
6. Дулааны итгэлцүүр: 5.7 В/м2*К
7. Гэрэл бууруулалт (6мм тунгалаг шил): .93
8. Гэрэл дамжуулалт (6 мм тунгалаг шил): 87 %

ТАЙЛБАР:

- Барилгын шилэн ханыг шилэн хана үйлдвэрлэх эрх бүхий үйлдвэрийн Монгол улсад мөрдөж буй норм, MNS EN 13830:2019 стандарт, дулаан техникийн шаардлага хангасан металл рамтай, хатаасан шилтэй вакум шилэн хана хийлгэнэ.

- Шилэн ханын угсралтыг гүйцэтгэхдээ барилга угсралтын ажлын явцад гарсан цонхны нүх, проемийг мэргэжлийн байгууллага болон хүмүүсээр газар дээр нь дахин хэмжээ авч шилэн ханыг захиалан MNS-6266:2011 "Барилгын хана цонхны уулзварын угсралтын заадал-Техникийн ерөнхий шаардлага"-ын дагуу цонхны суулгалтын угсралтыг гүйцэтгэх шаардлагатай.

- Шилэн ханын шилийг 800-900 градусын өндөр хэмд уяраасан бат бэх нь 4-5 дахин нэмэгдсэн хатаасан шилээр шиллэх шаардлагатай. Хагарахдаа жижиг хэсгүүд болон үйрч бутардаг тул ойр орчиндоо гэмтэл учруулах магадлалыг эрс бууруулдаг, аюулгүй байдлыг хангах шил байна.

- Уг зургийг бусад холбогдох хуудастай хамтатган үзэж ажлыг гүйцэтгэнэ.

Ye шат:	БА-Н АЖЛЫН ЗУРАГ	
tel:976-88889927	ЗУРАГ ТӨСЛИЙН "ЦЭСДА" ХХК	
Архитектор		Г.Болорчулуун
Гүйцэтгэсэн		Г.Болорчулуун
Шалгасан		Г.Болор-Эрдэнэ

Баянхонгор аймаг. Баянхонгор сум. Номгон баг. Найрамдал-1 гудамж. 101 тоот

ЕРӨНХИЙ БОЛОВСРОЛЫН "СООГО СЕЙКЕО" СУРГУУЛИЙН 640 ХҮҮХДИЙН ӨРГӨТГӨЛ СУРГУУЛЬ

Гадна шилэн ханын загвар хэмжээ, нэгдсэн түүвэр

Масштаб:	Зургийн дугаар:	Хуудас:
M1:50	БА-38	БА-76
ЕГ Шифр:	ТГ Шифр:	Огноо:
ЦЭ-11-06-08-208/23	-	2023 он

ГАДНА ШИЛЭН ХАНЫН ЗАГВАР ХЭМЖЭЭ, НЭГДСЭН ТҮҮВЭР

M1:50

ГШХ-3	Гадна шилэн хана
	нийт
Тоо ширхэг	2
шилэн ханын хэмжээ	2670(h) x 1870мм
рамны төрөл	металл рамтай

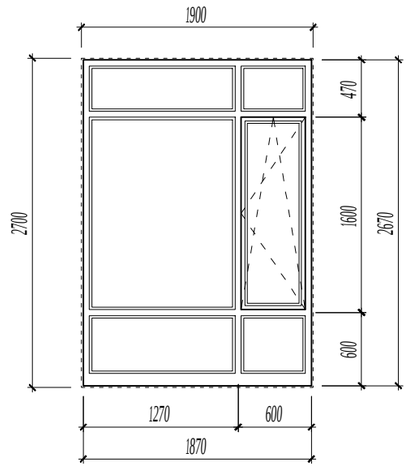

- Металл рамтай шилэн хана нь монгол улсад мөрдөж буй норм, MNS EN 13830:2019 стандартын дулаан техникийн шаардлага хангасан цохилтод тэсвэртэй хатаасан шилтэй вакум шилэн хана байх шаардлагатай.

ГШХ-4	Гадна шилэн хана
	нийт
Тоо ширхэг	4
шилэн ханын хэмжээ	2670(h) x 1870мм
рамны төрөл	металл рамтай

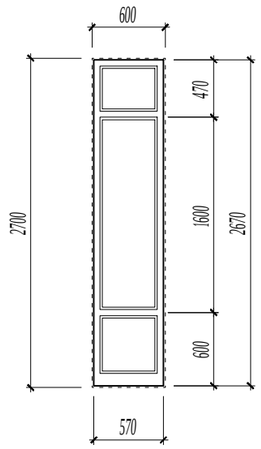

- Металл рамтай шилэн хана нь монгол улсад мөрдөж буй норм, MNS EN 13830:2019 стандартын дулаан техникийн шаардлага хангасан цохилтод тэсвэртэй хатаасан шилтэй вакум шилэн хана байх шаардлагатай.

ГШХ-5	Гадна шилэн хана
	нийт
Тоо ширхэг	2
шилэн ханын хэмжээ	2270(h) x 2920мм
рамны төрөл	металл рамтай

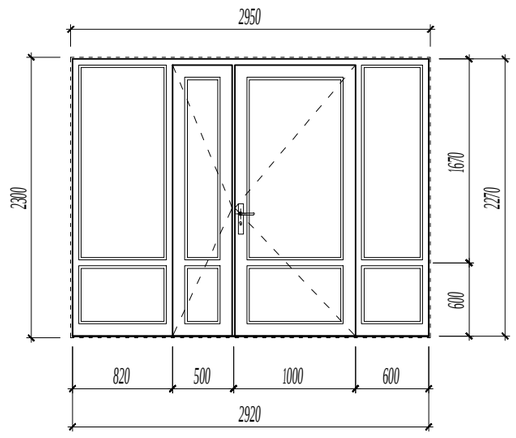

- Металл рамтай шилэн хана нь монгол улсад мөрдөж буй норм, MNS EN 13830:2019 стандартын дулаан техникийн шаардлага хангасан цохилтод тэсвэртэй хатаасан шилтэй вакум шилэн хана байх шаардлагатай.

ГШХ-6	Гадна шилэн хана
	нийт
Тоо ширхэг	2
шилэн ханын хэмжээ	2620(h) x 3220мм
рамны төрөл	металл рамтай

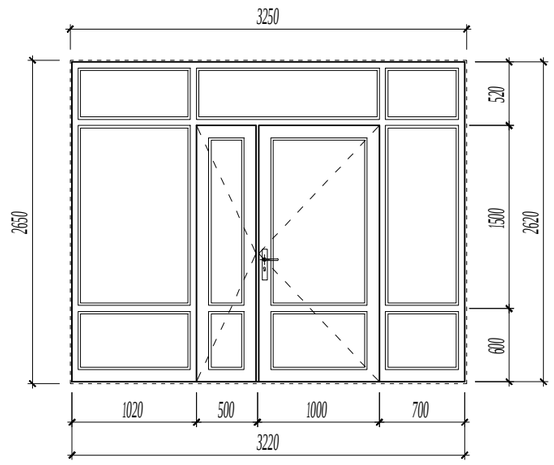

- Металл рамтай шилэн хана нь монгол улсад мөрдөж буй норм, MNS EN 13830:2019 стандартын дулаан техникийн шаардлага хангасан цохилтод тэсвэртэй хатаасан шилтэй вакум шилэн хана байх шаардлагатай.

ТАЙЛБАР:

- Барилгын шилэн ханыг шилэн хана үйлдвэрлэх эрх бүхий үйлдвэрийн Монгол улсад мөрдөж буй норм, MNS EN 13830:2019 стандарт, дулаан техникийн шаардлага хангасан металл рамтай, хатаасан шилтэй вакум шилэн хана хийлгэнэ.

- Шилэн ханын угсралтыг гүйцэтгэхдээ барилга угсралтын ажлын явцад гарсан цонхны нүх, проемийг мэргэжлийн байгууллага болон хүмүүсээр газар дээр нь дахин хэмжээ авч шилэн ханыг захиалан MNS-6266:2011 "Барилгын хана цонхны уулзварын угсралтын заадал-Техникийн ерөнхий шаардлага"-ын дагуу цонхны суулгалтын угсралтыг гүйцэтгэх шаардлагатай.

- Шилэн ханын шилийг 800-900 градусын өндөр хэмд уяраасан бат бэх нь 4-5 дахин нэмэгдсэн хатаасан шилээр шиллэх шаардлагатай. Хагарахдаа жижиг хэсгүүд болон үйрч бутардаг тул ойр орчиндоо гэмтэл учруулах магадлалыг эрс бууруулдаг, аюулгүй байдлыг хангах шил байна.

- Уг зургийг бусад холбогдох хуудастай хамтатган үзэж ажлыг гүйцэтгэнэ.

Ye шат:	БА-Н АЖЛЫН ЗУРАГ	
tel:976-88889927	ЗУРАГ ТӨСЛИЙН "ЦЭСДА" ХХК	
Архитектор		Г.Болорчулуун
Гүйцэтгэсэн		Г.Болорчулуун
Шалгасан		Г.Болор-Эрдэнэ

Баянхонгор аймаг. Баянхонгор сум. Номгон баг. Найрамдал-1 гудамж. 101 тоот

ЕРӨНХИЙ БОЛОВСРОЛЫН "СООГО СЕЙКЕО" СУРГУУЛИЙН 640 ХҮҮХДИЙН ӨРГӨТГӨЛ СУРГУУЛЬ

Гадна шилэн ханын загвар хэмжээ, нэгдсэн түүвэр

Масштаб:	Зургийн дугаар:	Хуудас:
M1:50	БА-39	БА-76
ЕГ Шифр: ЦЭ-11-06-08-208/23	ТГ Шифр: -	Огноо: 2023 он

ГАДНА ШИЛЭН ХАНЫН ЗАГВАР ХЭМЖЭЭ, НЭГДСЭН ТҮҮВЭР

М1:100

ГШХ-7	Гадна шилэн хана
	нийт
Тоо ширхэг	1
шилэн ханын хэмжээ	6020(h) x 18270мм
рамны төрөл	металл рамтай

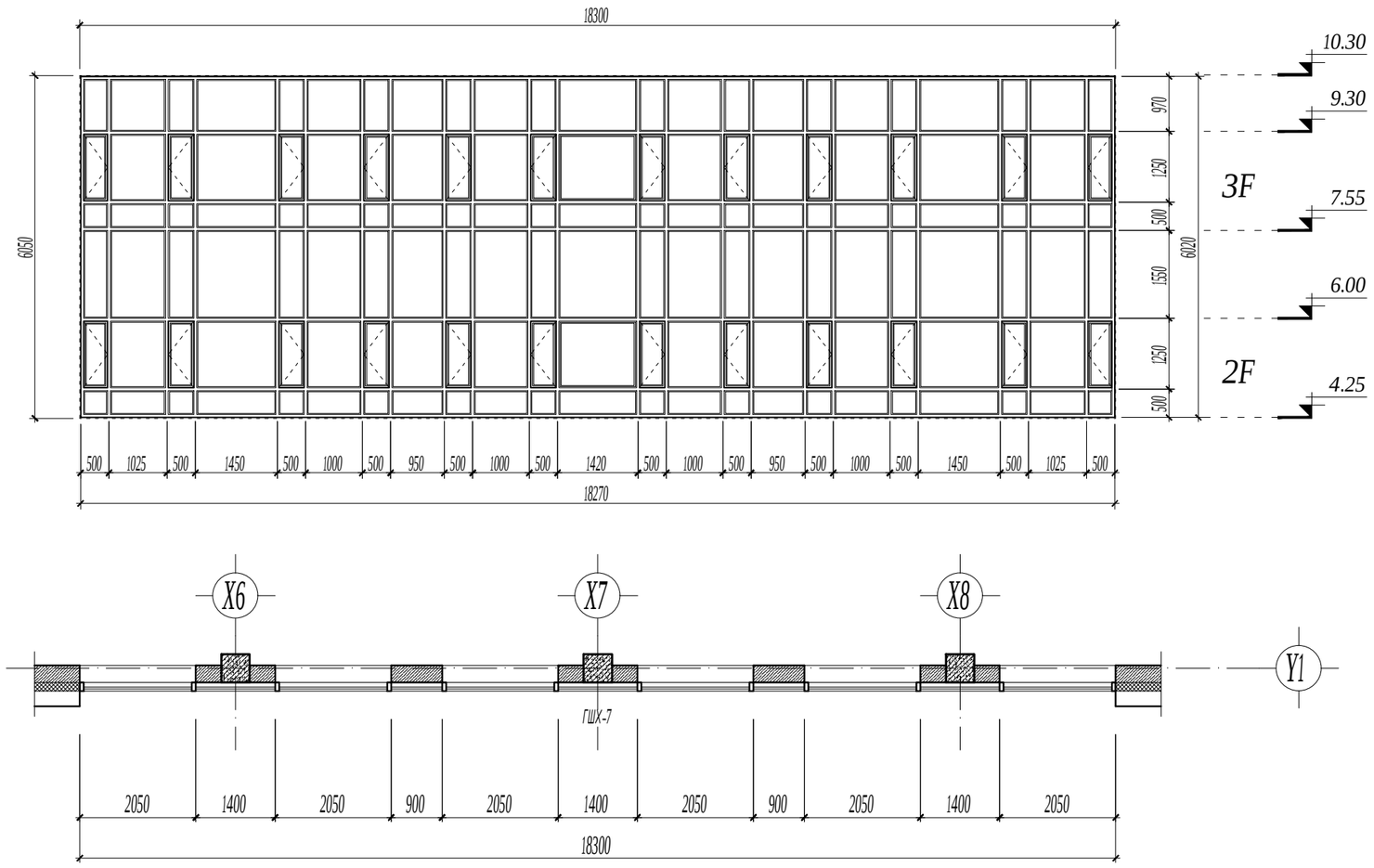

- Металл рамтай шилэн хана нь монгол улсад мөрдөж буй норм, MNS EN 13830:2019 стандартын дулаан техникийн шаардлага хангасан цохилтод тэсвэртэй хатаасан шилтэй вакум шилэн хана байх шаардлагатай.

ТАЙЛБАР:

- Барилгын шилэн ханыг шилэн хана үйлдвэрлэх эрх бүхий үйлдвэрийн Монгол улсад мөрдөж буй норм, MNS EN 13830:2019 стандарт, дулаан техникийн шаардлага хангасан металл рамтай, хатаасан шилтэй вакум шилэн хана хийлгэнэ.

- Шилэн ханын угсралтыг гүйцэтгэхдээ барилга угсралтын ажлын явцад гарсан цонхны нүх, проемийг мэргэжлийн байгууллага болон хүмүүсээр газар дээр нь дахин хэмжээ авч шилэн ханыг захиалан MNS-6266:2011 "Барилгын хана цонхны уулзварын угсралтын заадал-Техникийн ерөнхий шаардлага"-ын дагуу цонхны суулгалтын угсралтыг гүйцэтгэх шаардлагатай.

- Шилэн ханын шилийг 800-900 градусын өндөр хэмд уяраасан бат бэх нь 4-5 дахин нэмэгдсэн хатаасан шилээр шиллэх шаардлагатай. Хагарахдаа жижиг хэсгүүд болон үйрч бутардаг тул ойр орчиндоо гэмтэл учруулах магадлалыг эрс бууруулдаг, аюулгүй байдлыг хангах шил байна.

- Уг зургийг бусад холбогдох хуудастай хамтатган үзэж ажлыг гүйцэтгэнэ.

Ye шат: БА-Н АЖЛЫН ЗУРАГ

ЗУРАГ ТӨСЛИЙН "ЦЭСДА" ХХК

tel:976-88889927

Архитектор		Г.Болорчулуун
Гүйцэтгэсэн		Г.Болорчулуун
Шалгасан		Г.Болор-Эрдэнэ

Баянхонгор аймаг. Баянхонгор сум. Номгон баг. Найрамдал-1 гудамж. 101 тоот

ЕРӨНХИЙ БОЛОВСРОЛЫН "СООГО СЕЙКЕО" СУРГУУЛИЙН 640 ХҮҮХДИЙН ӨРГӨТГӨЛ СУРГУУЛЬ

Гадна шилэн ханын загвар хэмжээ, нэгдсэн түүвэр

Масштаб:	Зургийн дугаар:	Хуудас:
М1:100	БА-40	БА-76
ЕГ Шифр: ЦЭ-11-06-08-208/23	ТГ Шифр: -	Огноо: 2023 он

ГАДНА ШИЛЭН ХАНЫН ЗАГВАР ХЭМЖЭЭ, НЭГДСЭН ТҮҮВЭР

M1:50

ГШХ-8	Гадна шилэн хана	
		нийт
Тоо ширхэг		1
шилэн ханын хэмжээ	2570(h) x 2920мм	
рамны төрөл	металл рамтай	

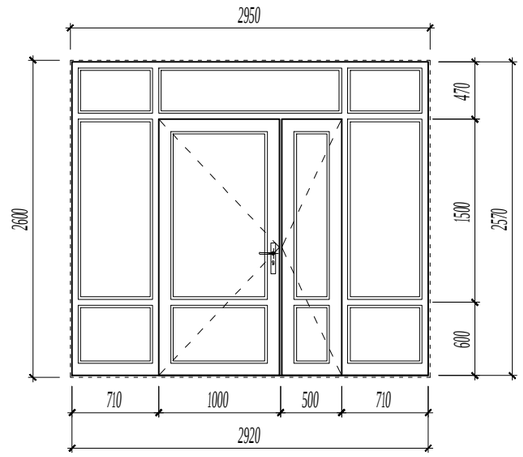

- Металл рамтай шилэн хана нь монгол улсад мөрдөж буй норм, MNS EN 13830:2019 стандартын дулаан техникийн шаардлага хангасан цохилтод тэсвэртэй хатаасан шилтэй вакум шилэн хана байх шаардлагатай.

ГШХ-9	Гадна шилэн хана	
		нийт
Тоо ширхэг		1
шилэн ханын хэмжээ	4320(h) x 2920мм	
рамны төрөл	металл рамтай	

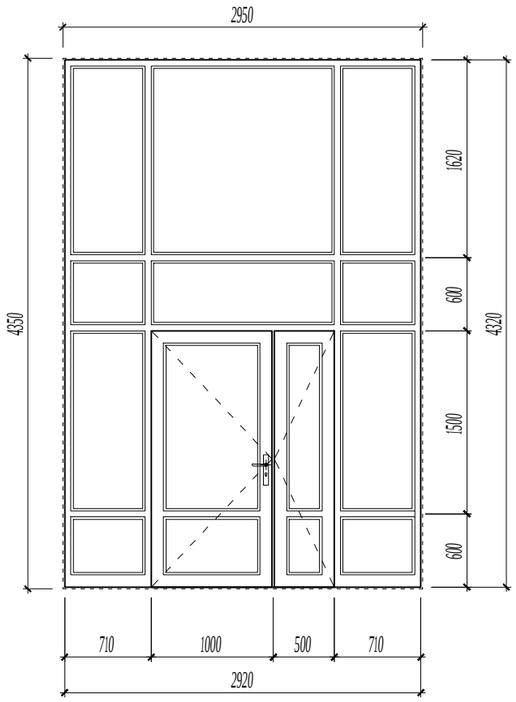

- Металл рамтай шилэн хана нь монгол улсад мөрдөж буй норм, MNS EN 13830:2019 стандартын дулаан техникийн шаардлага хангасан цохилтод тэсвэртэй хатаасан шилтэй вакум шилэн хана байх шаардлагатай.

Хатаасан шилний зарим үзүүлэлтүүд:

1. Нягт (ойролцоогоор): 2.42-2.52 г/см3
2. Гулзайлтын бат бэх: 120 to 200 Н/мм2
3. Шахалтын бат бэх: 1000 Н/мм2
4. Уян харимхайн шинж чанар: 70ГПа-
5. Шугаман тэлэлтийн коефициент: 9 х 10-^6 м/Мк
6. Дулааны итгэлцүүр: 5.7 В/м2*К
7. Гэрэл бууруулалт (6мм тунгалаг шил): .93
8. Гэрэл дамжуулалт (6 мм тунгалаг шил): 87 %

ТАЙЛБАР:

- Барилгын шилэн ханыг шилэн хана үйлдвэрлэх эрх бүхий үйлдвэрийн Монгол улсад мөрдөж буй норм, MNS EN 13830:2019 стандарт, дулаан техникийн шаардлага хангасан металл рамтай, хатаасан шилтэй вакум шилэн хана хийлгэнэ.

- Шилэн ханын угсралтыг гүйцэтгэхдээ барилга угсралтын ажлын явцад гарсан цонхны нүх, проемийг мэргэжлийн байгууллага болон хүмүүсээр газар дээр нь дахин хэмжээ авч шилэн ханыг захиалан MNS-6266:2011 "Барилгын хана цонхны уулзварын угсралтын заадал-Техникийн ерөнхий шаардлага"-ын дагуу цонхны суулгалтын угсралтыг гүйцэтгэх шаардлагатай.

- Шилэн ханын шилийг 800-900 градусын өндөр хэмд уяраасан бат бэх нь 4-5 дахин нэмэгдсэн хатаасан шилээр шиллэх шаардлагатай. Хагарахдаа жижиг хэсгүүд болон үйрч бутардаг тул ойр орчиндоо гэмтэл учруулах магадлалыг эрс бууруулдаг, аюулгүй байдлыг хангах шил байна.

- Уг зургийг бусад холбогдох хуудастай хамтатган үзэж ажлыг гүйцэтгэнэ.

Ye шат: БА-Н АЖЛЫН ЗУРАГ

ЗУРАГ ТӨСЛИЙН "ЦЭСДА" ХХК

tel:976-88889927

Архитектор		Г.Болорчулуун
Гүйцэтгэсэн		Г.Болорчулуун
Шалгасан		Г.Болор-Эрдэнэ

Баянхонгор аймаг. Баянхонгор сум. Номгон баг. Найрамдал-1 гудамж. 101 тоот

ЕРӨНХИЙ БОЛОВСРОЛЫН "СООГО СЕЙКЕО" СУРГУУЛИЙН 640 ХҮҮХДИЙН ӨРГӨТГӨЛ СУРГУУЛЬ

Гадна шилэн ханын загвар хэмжээ, нэгдсэн түүвэр

Масштаб:	Зургийн дугаар:	Хуудас:
M1:50	БА-41	БА-76
ЕГ Шифр: ЦЭ-11-06-08-208/23	ТГ Шифр: -	Огноо: 2023 он

ГАДНА ШИЛЭН ХАНЫН ЗАГВАР ХЭМЖЭЭ, НЭГДСЭН ТҮҮВЭР
М1:50

ГШХ-10	Гадна шилэн хана	
		нийт
Тоо ширхэг		1
шилэн ханын хэмжээ	7470(h) x 2920мм	
рамны төрөл	металл рамтай	

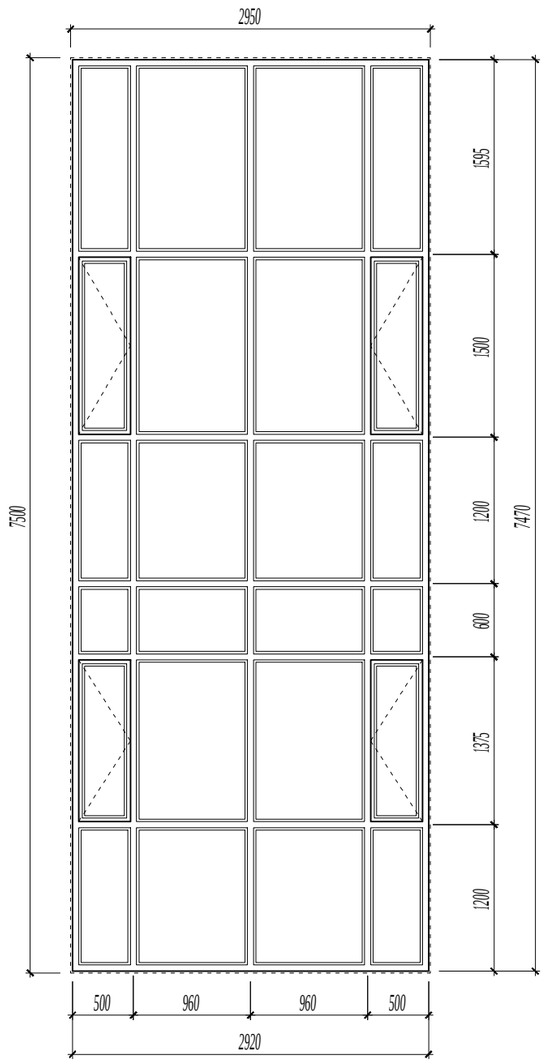

- Металл рамтай шилэн хана нь монгол улсад мөрдөж буй норм, MNS EN 13830:2019 стандартын дулаан техникийн шаардлага хангасан цохилтод тэсвэртэй хатаасан шилтэй вакум шилэн хана байх шаардлагатай.

Хатаасан шилний зарим үзүүлэлтүүд:

1. Нягт (ойролцоогоор): 2.42-2.52 г/см3
2. Гулзайлтын бат бэх: 120 to 200 Н/мм2
3. Шахалтын бат бэх: 1000 Н/мм2
4. Уян харимхайн шинж чанар: 70ГПа-
5. Шугаман тэлэлтийн коефициент: 9 x 10-^6 м/Мк
6. Дулааны итгэлцүүр: 5.7 В/м2*К
7. Гэрэл бууруулалт (6мм тунгалаг шил): .93
8. Гэрэл дамжуулалт (6 мм тунгалаг шил): 87 %

ТАЙЛБАР:

- Барилгын шилэн ханыг шилэн хана үйлдвэрлэх эрх бүхий үйлдвэрийн Монгол улсад мөрдөж буй норм, MNS EN 13830:2019 стандарт, дулаан техникийн шаардлага хангасан металл рамтай, хатаасан шилтэй вакум шилэн хана хийлгэнэ.

- Шилэн ханын угсралтыг гүйцэтгэхдээ барилга угсралтын ажлын явцад гарсан цонхны нүх, проемийг мэргэжлийн байгууллага болон хүмүүсээр газар дээр нь дахин хэмжээ авч шилэн ханыг захиалан MNS-6266:2011 "Барилгын хана цонхны уулзварын угсралтын заадал-Техникийн ерөнхий шаардлага"-ын дагуу цонхны суулгалтын угсралтыг гүйцэтгэх шаардлагатай.

- Шилэн ханын шилийг 800-900 градусын өндөр хэмд уяраасан бат бэх нь 4-5 дахин нэмэгдсэн хатаасан шилээр шиллэх шаардлагатай. Хагарахдаа жижиг хэсгүүд болон үйрч бутардаг тул ойр орчиндоо гэмтэл учруулах магадлалыг эрс бууруулдаг, аюулгүй байдлыг хангах шил байна.

- Уг зургийг бусад холбогдох хуудастай хамтатган үзэж ажлыг гүйцэтгэнэ.

Ye шат:	БА-Н АЖЛЫН ЗУРАГ	
tel:976-88889927	ЗУРАГ ТӨСЛИЙН "ЦЭСДА" ХХК	
Архитектор		Г.Болорчулуун
Гүйцэтгэсэн		Г.Болорчулуун
Шалгасан		Г.Болор-Эрдэнэ

Баянхонгор аймаг. Баянхонгор сум. Номгон баг. Найрамдал-1 гудамж. 101 тоот
ЕРӨНХИЙ БОЛОВСРОЛЫН "СООГО СЕЙКЕО" СУРГУУЛИЙН 640 ХҮҮХДИЙН ӨРГӨТГӨЛ СУРГУУЛЬ

Гадна шилэн ханын загвар хэмжээ, нэгдсэн түүвэр

Масштаб:	Зургийн дугаар:	Хуудас:
М1:50	БА-42	БА-76
ЕГ Шифр: ЦЭ-11-06-08-208/23	ТГ Шифр: -	Огноо: 2023 он

ДОТОР ШИЛЭН ХАНЫН ЗАГВАР ХЭМЖЭЭ, НЭГДСЭН ТҮҮВЭР

М1:50

ДШХ-1	Дотор шилэн хана	
		нийт
Тоо ширхэг		2
шилэн ханын хэмжээ	3060(h) x 2620мм	
рамны төрөл	металл раптай	

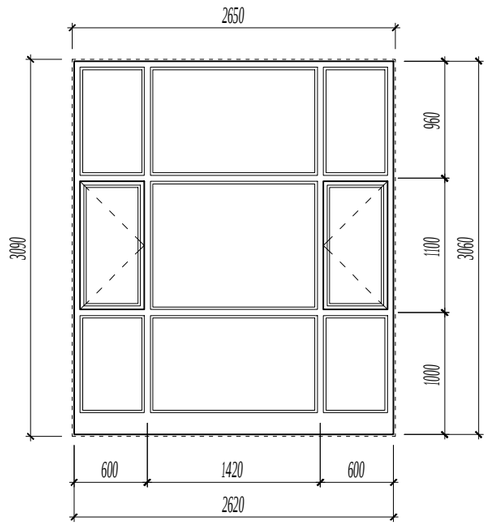

- Металл раптай шилэн хана нь монгол улсад мөрдөж буй норм, MNS EN 13830:2019 стандартын дулаан техникийн шаардлага хангасан цохилтод тэсвэртэй хатаасан шилтэй вакум шилэн хана байх шаардлагатай.

ДШХ-2	Дотор шилэн хана	
		нийт
Тоо ширхэг		1
шилэн ханын хэмжээ	2670(h) x 4870мм	
рамны төрөл	металл раптай	

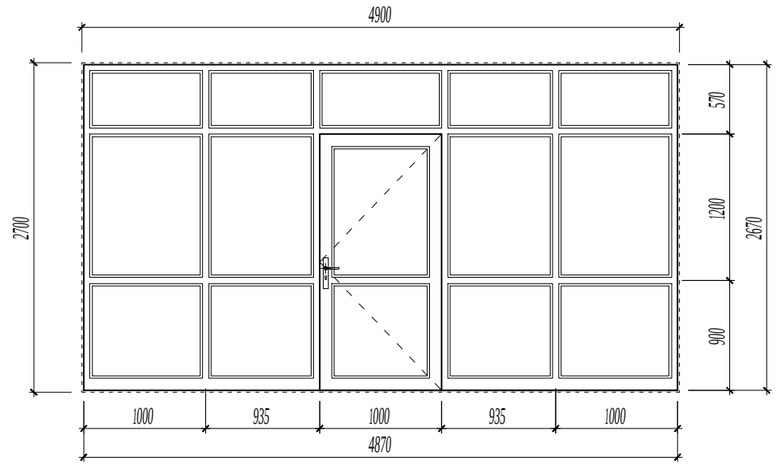

- Металл раптай шилэн хана нь монгол улсад мөрдөж буй норм, MNS EN 13830:2019 стандартын дулаан техникийн шаардлага хангасан цохилтод тэсвэртэй хатаасан шилтэй вакум шилэн хана байх шаардлагатай.

ДШХ-3	Дотор шилэн хана	
		нийт
Тоо ширхэг		1
шилэн ханын хэмжээ	2670(h) x 4770мм	
рамны төрөл	металл раптай	

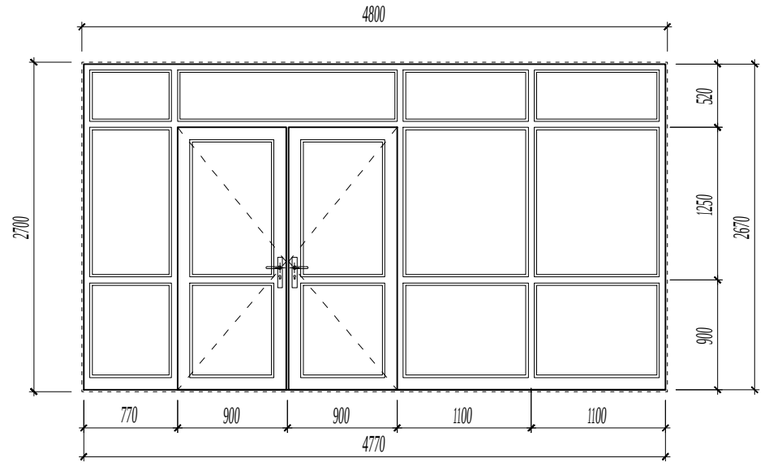

- Металл раптай шилэн хана нь монгол улсад мөрдөж буй норм, MNS EN 13830:2019 стандартын дулаан техникийн шаардлага хангасан цохилтод тэсвэртэй хатаасан шилтэй вакум шилэн хана байх шаардлагатай.

ДЦ10-20	Дотор цонх	
		нийт
Тоо ширхэг		7
дотор цонхны хэмжээ	970(h) x 1970мм	
рамны төрөл	хуванцар раптай /PVC/	

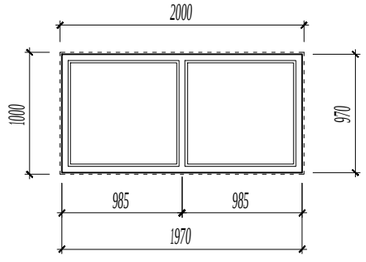

- Хуванцар /PVC/ цонх нь монгол улсад мөрдөж буй норм, MNS-5830:2007 стандартын дулаан техникийн шаардлага хангасан 2 давхар шилэлгээтэй вакум цонх байх шаардлагатай.

ТАЙЛБАР:

- Барилгын шилэн ханыг шилэн хана үйлдвэрлэх эрх бүхий үйлдвэрийн Монгол улсад мөрдөж буй норм, MNS EN 13830:2019 стандарт, дулаан техникийн шаардлага хангасан металл раптай, хатаасан шилтэй вакум шилэн хана хийлгэнэ.

- Шилэн ханын угсралтыг гүйцэтгэхдээ барилга угсралтын ажлын явцад гарсан цонхны нүх, проемийг мэргэжлийн байгууллага болон хүмүүсээр газар дээр нь дахин хэмжээ авч шилэн ханыг захиалан MNS-6266:2011 "Барилгын хана цонхны уулзварын угсралтын заадал-Техникийн ерөнхий шаардлага"-ын дагуу цонхны суулгалтын угсралтыг гүйцэтгэх шаардлагатай.

- Шилэн ханын шилийг 800-900 градусын өндөр хэмд уяраасан бат бэх нь 4-5 дахин нэмэгдсэн хатаасан шилээр шиллэх шаардлагатай. Хагарахдаа жижиг хэсгүүд болон үйрч бутардаг тул ойр орчиндоо гэмтэл учруулах магадлалыг эрс бууруулдаг, аюулгүй байдлыг хангах шил байна.

- Уг зургийг бусад холбогдох хуудастай хамттатган үзэж ажлыг гүйцэтгэнэ.

Ye шат: БА-Н АЖЛЫН ЗУРАГ

ЗУРАГ ТӨСЛИЙН "ЦЭСДА" ХХК

tel:976-88889927

Архитектор		Г.Болорчулуун
Гүйцэтгэсэн		Г.Болорчулуун
Шалгасан		Г.Болор-Эрдэнэ

Баянхонгор аймаг. Баянхонгор сум. Номгон баг. Найрамдал-1 гудамж. 101 тоот

ЕРӨНХИЙ БОЛОВСРОЛЫН "СООГО СЕЙКЕО" СУРГУУЛИЙН 640 ХҮҮХДИЙН ӨРГӨТГӨЛ СУРГУУЛЬ

Дотор шилэн ханын загвар хэмжээ, нэгдсэн түүвэр

Масштаб:	Зургийн дугаар:	Хуудас:
М1:50	БА-43	БА-76
ЕГ Шифр:	ТГ Шифр:	Огноо:
ЦЭ-11-06-08-208/23	-	2023 он

ДОТОР ШИЛЭН ХАНЫН ЗАГВАР ХЭМЖЭЭ, НЭГДСЭН ТҮҮВЭР

М1:50

ДШХ-4	Дотор шилэн хана	
		нийт
Тоо ширхэг		1
шилэн ханын хэмжээ	2670(h) x 2870мм	
рамны төрөл	металл рамтай	

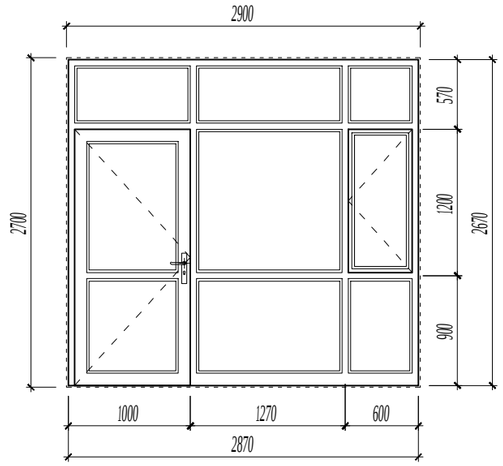

- Металл рамтай шилэн хана нь монгол улсад мөрдөж буй норм, MNS EN 13830:2019 стандартын дулаан техникийн шаардлага хангасан цохилтод тэсвэртэй хатаасан шилтэй вакум шилэн хана байх шаардлагатай.

ДШХ-5	Дотор шилэн хана	
		нийт
Тоо ширхэг		1
шилэн ханын хэмжээ	2670(h) x 3870мм	
рамны төрөл	металл рамтай	

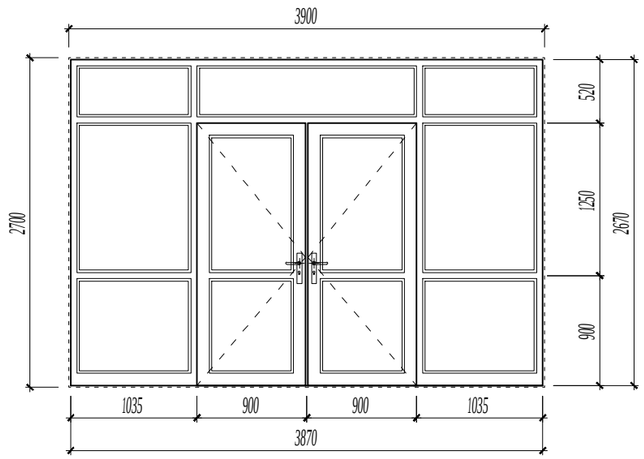

- Металл рамтай шилэн хана нь монгол улсад мөрдөж буй норм, MNS EN 13830:2019 стандартын дулаан техникийн шаардлага хангасан цохилтод тэсвэртэй хатаасан шилтэй вакум шилэн хана байх шаардлагатай.

ДШХ-6	Дотор шилэн хана	
		нийт
Тоо ширхэг		1
шилэн ханын хэмжээ	2670(h) x 5720мм	
рамны төрөл	металл рамтай	

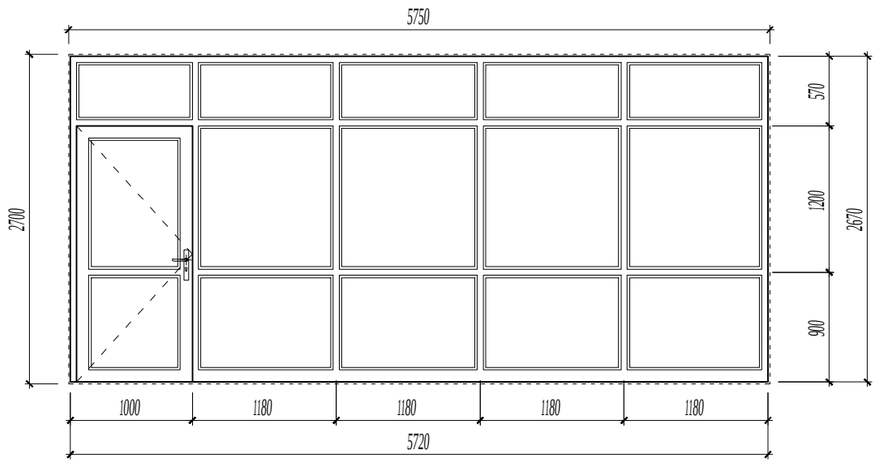

- Металл рамтай шилэн хана нь монгол улсад мөрдөж буй норм, MNS EN 13830:2019 стандартын дулаан техникийн шаардлага хангасан цохилтод тэсвэртэй хатаасан шилтэй вакум шилэн хана байх шаардлагатай.

ДЦ13-20	Дотор цонх	
		нийт
Тоо ширхэг		7
дотор цонхны хэмжээ	1360(h) x 1970мм	
рамны төрөл	хуванцар раптай /PVC/	

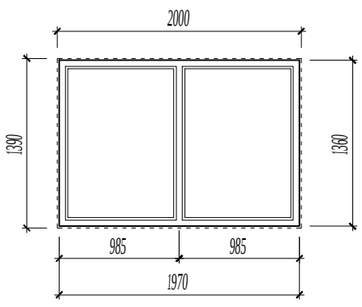

- Хуванцар /PVC/ цонх нь монгол улсад мөрдөж буй норм, MNS-5830:2007 стандартын дулаан техникийн шаардлага хангасан 2 давхар шилэлгээтэй вакум цонх байх шаардлагатай.

Хатаасан шилний зарим үзүүлэлтүүд:
1. Нягт (ойролцоогоор): 2.42-2.52 г/см3
2. Гулзайлтын бат бэх: 120 to 200 Н/мм2
3. Шахалтын бат бэх: 1000 Н/мм2
4. Уян харимхайн шинж чанар: 70ГПа-
5. Шугаман тэлэлтийн коефициент: 9 x 10-^6 м/Мк
6. Дулааны итгэлцүүр: 5.7 В/м2*К
7. Гэрэл бууруулалт (6мм тунгалаг шил): .93
8. Гэрэл дамжуулалт (6 мм тунгалаг шил): 87 %

ТАЙЛБАР:

- Барилгын шилэн ханыг шилэн хана үйлдвэрлэх эрх бүхий үйлдвэрийн Монгол улсад мөрдөж буй норм, MNS EN 13830:2019 стандарт, дулаан техникийн шаардлага хангасан металл рамтай, хатаасан шилтэй вакум шилэн хана хийлгэнэ.

- Шилэн ханын угсралтыг гүйцэтгэхдээ барилга угсралтын ажлын явцад гарсан цонхны нүх, проемийг мэргэжлийн байгууллага болон хүмүүсээр газар дээр нь дахин хэмжээ авч шилэн ханыг захиалан MNS-6266:2011 "Барилгын хана цонхны уулзварын угсралтын заадал-Техникийн ерөнхий шаардлага"-ын дагуу цонхны суулгалтын угсралтыг гүйцэтгэх шаардлагатай.

- Шилэн ханын шилийг 800-900 градусын өндөр хэмд уяраасан бат бэх нь 4-5 дахин нэмэгдсэн хатаасан шилээр шиллэх шаардлагатай. Хагарахдаа жижиг хэсгүүд болон үйрч бутардаг тул ойр орчиндоо гэмтэл учруулах магадлалыг эрс бууруулдаг, аюулгүй байдлыг хангах шил байна.

- Уг зургийг бусад холбогдох хуудастай хамттатган үзэж ажлыг гүйцэтгэнэ.

Ye шат:	БА-Н АЖЛЫН ЗУРАГ	
tel:976-88889927	ЗУРАГ ТӨСЛИЙН "ЦЭСДА" ХХК	
Архитектор		Г.Болорчулуун
Гүйцэтгэсэн		Г.Болорчулуун
Шалгасан		Г.Болор-Эрдэнэ

Баянхонгор аймаг. Баянхонгор сум. Номгон баг. Найрамдал-1 гудамж. 101 тоот

ЕРӨНХИЙ БОЛОВСРОЛЫН "СООГО СЕЙКЕО" СУРГУУЛИЙН 640 ХҮҮХДИЙН ӨРГӨТГӨЛ СУРГУУЛЬ

Дотор шилэн ханын загвар хэмжээ, нэгдсэн түүвэр

Масштаб:	Зургийн дугаар:	Хуудас:
М1:50	БА-44	БА-76
ЕГ Шифр: ЦЭ-11-06-08-208/23	ТГ Шифр: -	Огноо: 2023 он

ХӨГЖЛИЙН БЭРХШЭЭЛТЭЙ ХҮҮХДИЙН АРИУН ЦЭВРИЙН ӨРӨӨНИЙ ДЭЛГЭЭС №127, 131

М1:25

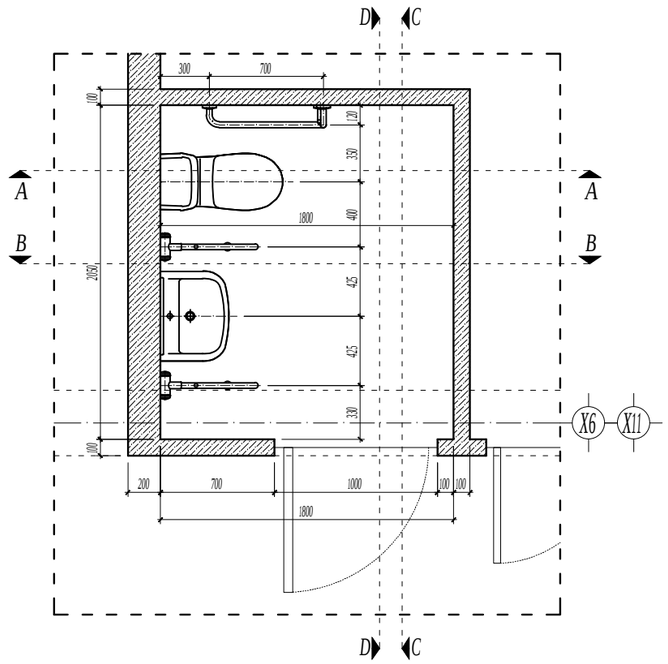

A-A

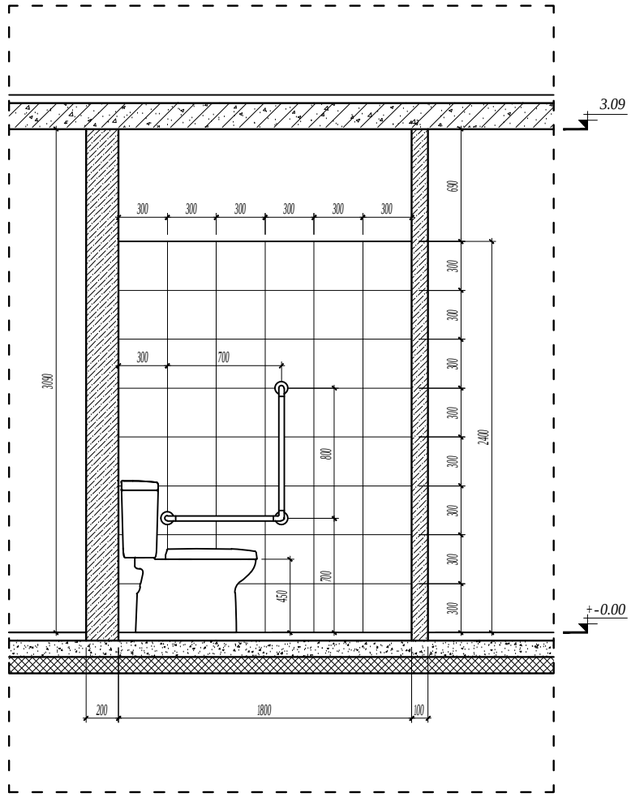

B-B

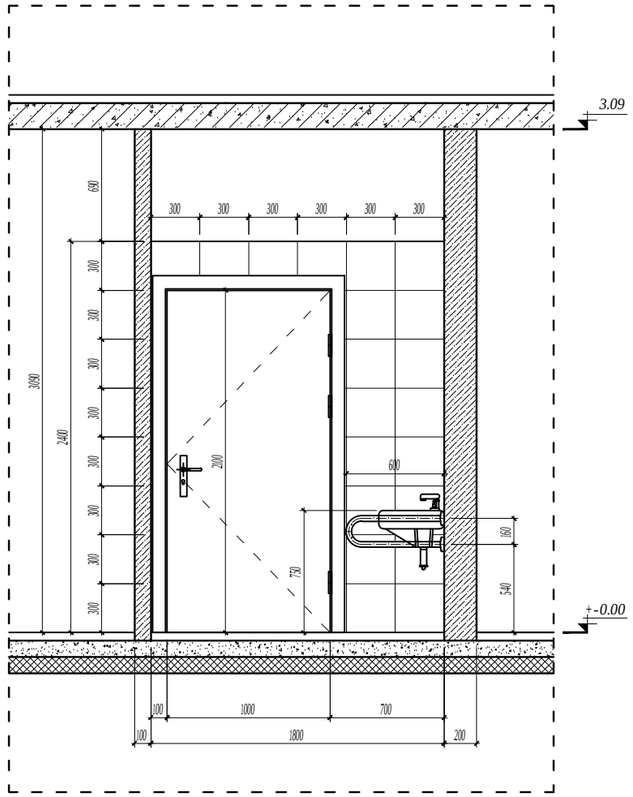

ТАЙЛБАР:

- Шал болон дотор заслын ажлыг хийхээс өмнө сантехник, цахилгааны угсралтын ажлыг хийж дуусгасан байх шаардлагатай.

- Ариун цэврийн өрөөний шатны түвшинг бусад харьцаж буй шалны түвшингээс 20 мм нам дор хийнэ.

- Шаланд хальтиргаа үүсэх материал хийхийг хориглоно.

- Ариун цэврийн өрөөний орон зайнд төлөвлөсөн угаалтуур, суултуурны байршил, хөгжлийн бэрхшээлтэй иргэдэд зориулсан тоноглолуудын байршлын хэв хэмжээг зураат заасны дагуу гүйцэтгэх шаардлагатай.

- Уг зургийг бусад бусад холбогдох зургуудтай хамтатган үзэж ажлыг гүйцэтгэнэ.

Үе шат:	БА-Н АЖЛЫН ЗУРАГ
tel:976-88889927	ЗУРАГ ТӨСЛИЙН "ЦЭСДА" ХХК
Архитектор	Г.Болорчулуун
Гүйцэтгэсэн	Г.Болорчулуун
Шалгасан	Г.Болор-Эрдэнэ

Баянгонгор аймаг Баянгонгор сум Номгон баг Наяндалан-1 гудамж 101 тоот

ЕРӨНХИЙ БОЛОВСРОЛЫН "СООГО СЕЙКЕО" СУРГУУЛИЙН 640 ХҮҮХДИЙН ӨРГӨТГӨЛ СУРГУУЛЬ

Хөгжлийн бэрхшээлтэй хүүхдийн ариун цэврийн өрөөний дэлгээс №127, 131

Масштаб: М1:25	Зургийн дугаар: БА-45	Хуудас: БА-76
ЕГ Шифр: ЦЭ-11-06-08-208/23	ТГ Шифр: -	Огноо: 2023 он

ХӨГЖЛИЙН БЭРХШЭЭЛТЭЙ ХҮҮХДИЙН АРИУН ЦЭВРИЙН ӨРӨӨНИЙ ДЭЛГЭЭС №127, 131

М1:25

C-C

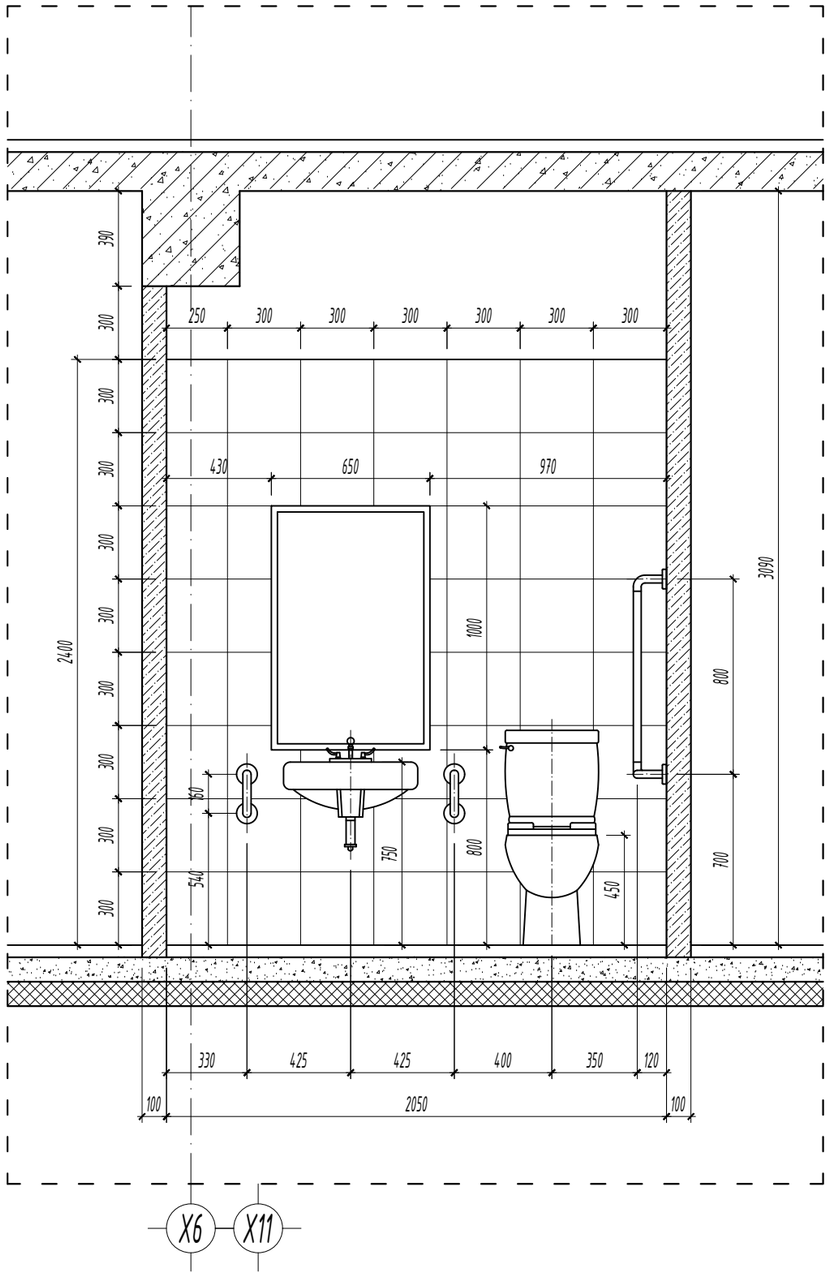

D-D

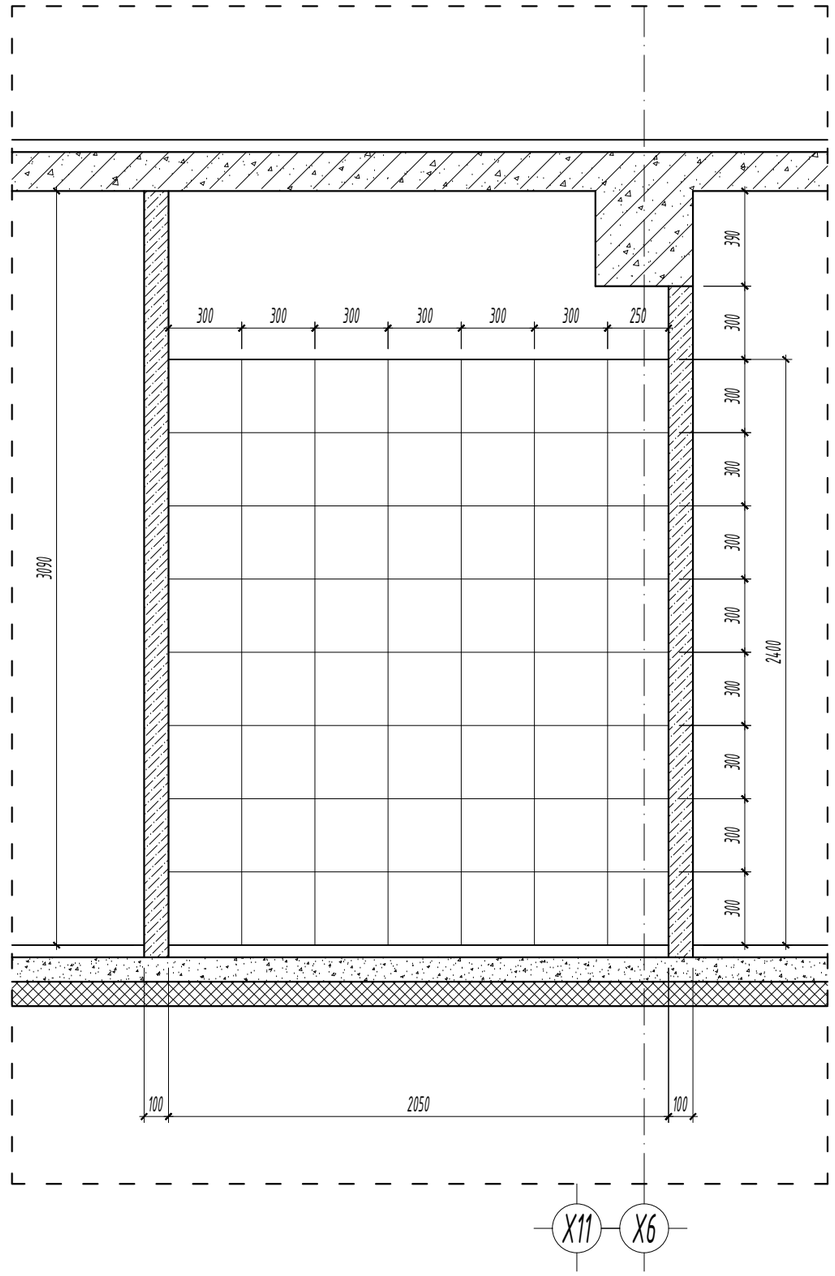

ТАЙЛБАР:

- Шал болон дотор заслын ажлыг хийхээс өмнө сантехник, цахилгааны угсралтын ажлыг хийж дуусгасан байх шаардлагатай.

- Ариун цэврийн өрөөний шатны түвшинг бусад харьцаж буй шалны түвшингээс 20 мм нам дор хийнэ.

- Шаланд хальтиргаа үүсэх материал хийхийг хориглоно.

- Ариун цэврийн өрөөний орон зайнд төлөвлөсөн угаалтуур, суултуурны байршил, хөгжлийн бэрхшээлтэй иргэдэд зориулсан тоноглолуудын байршлын хэв хэмжээг зурагт заасны дагуу гүйцэтгэх шаардлагатай.

- Уг зургийг бусад бусад холбогдох зургуудтай хамтатган үзэж ажлыг гүйцэтгэнэ.

Ye шат:	БА-Н АЖЛЫН ЗУРАГ	
tel:976-88889927	ЗУРАГ ТӨСЛИЙН "ЦЭСДА" ХХК	
Архитектор		Г.Болорчулуун
Гүйцэтгэсэн		Г.Болорчулуун
Шалгасан		Г.Болор-Эрдэнэ
Баянхонгор аймаг. Баянхонгор сум. Номгон баг. Найрамдал-1 гудамж. 101 тоот		
ЕРӨНХИЙ БОЛОВСРОЛЫН "СООГО СЕЙКЕО" СУРГУУЛИЙН 640 ХҮҮХДИЙН ӨРГӨТГӨЛ СУРГУУЛЬ		
Хөгжлийн бэрхшээлтэй хүүхдийн ариун цэврийн өрөөний дэлгээс №127, 131		
Масштаб: М1:25	Зургийн дугаар: БА-46	Хуудас: БА-76
ЕГ Шифр: ЦЭ-11-06-08-208/23	ТГ Шифр: -	Огноо: 2023 он

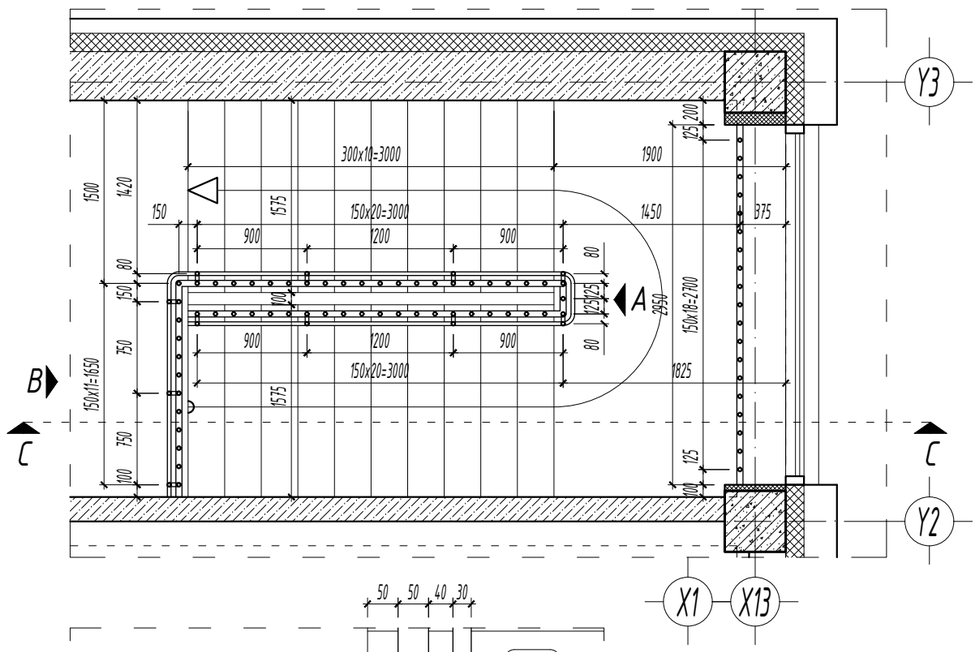

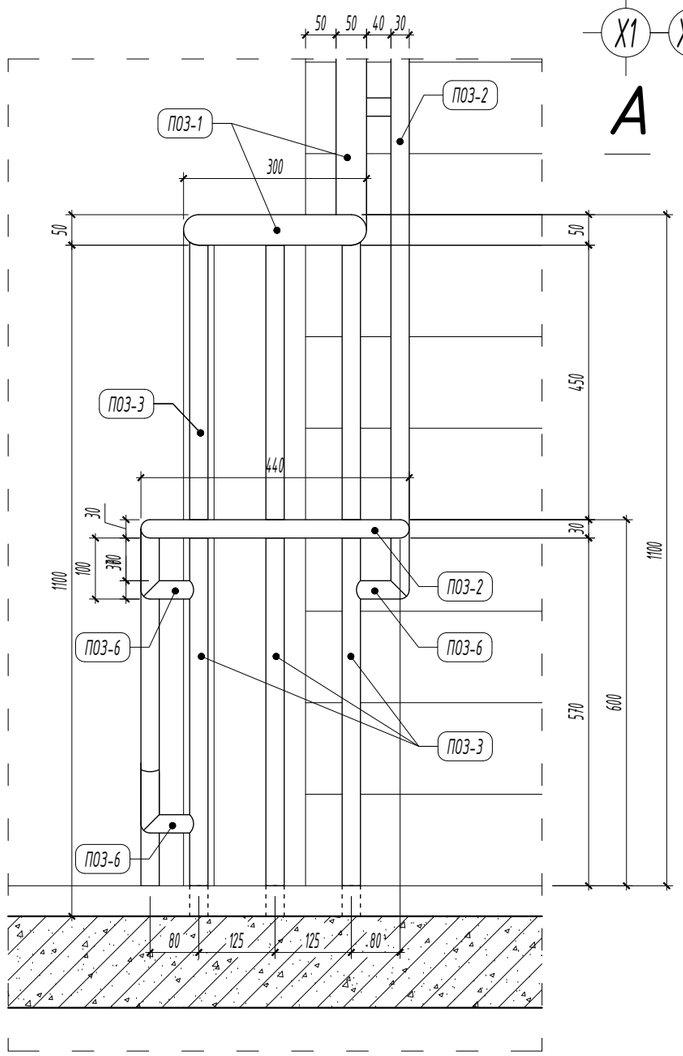

A

B

ДОТОР ШАТНЫ ХАЙС-1 /2 ширхэг/
М1:50

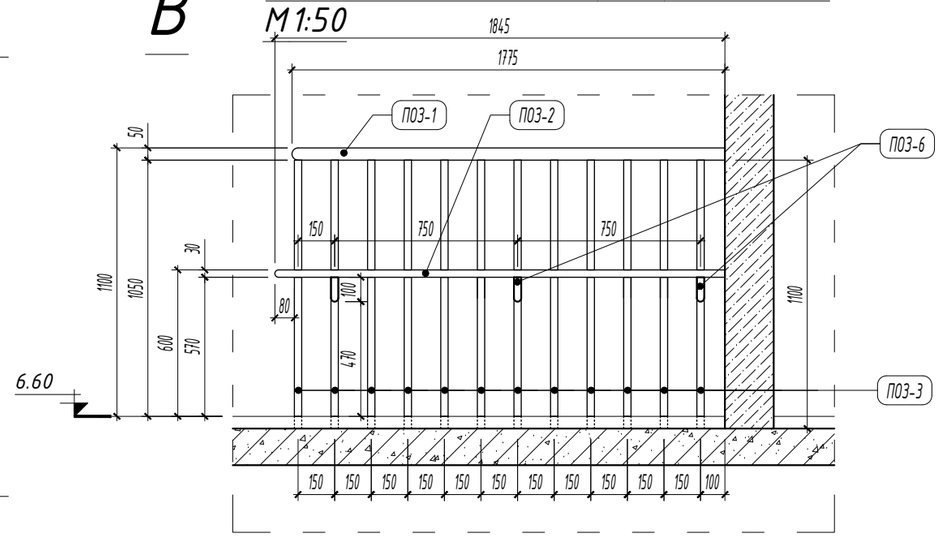

ХЭСЭГЛЭЛ-1 М:10

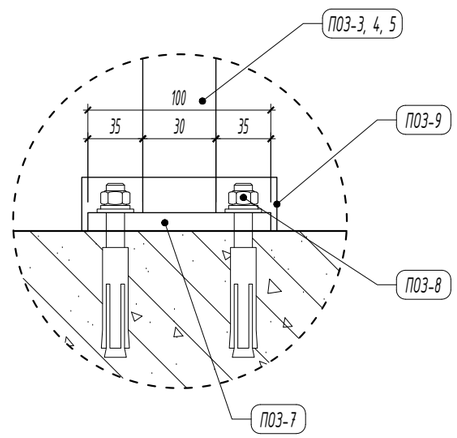

МАТЕРИАЛЫН ТҮҮВЭР

Поз	Тэмдэглэгээ	Нэр	Хэмжих нэгж	Нэгж тоо	Нэгж жин /кг/	Бүгд жин /кг/	Тайлбар
1	L=27.00 м	Дээд бариул төмөр ○ Ф50х3 мм	у/м	1	93.96	93.96	Дотор шатны хайсны бариул төмрийг нийтэд нь уртын метрээр түүврийг тооцов.
2	L=22.00 м	Доод бариул төмөр ○ Ф30х2.5 мм	у/м	1	37.40	37.40	
3	L=1.10 м	Босоо тулгуур ○ Ф30х2.5 мм	ширхэг	64	1.87	119.68	
4	L=1.165 м	Босоо тулгуур ○ Ф30х2.5 мм	ширхэг	46	1.9805	91.10	
5	L=1.24м	Босоо тулгуур ○ Ф30х2.5 мм	ширхэг	46	2.108	96.97	
6	L=0.20м	Доод бариул тогтоогч ○ Ф30х2.5 мм	ширхэг	22	0.34	7.48	
7	L=100 мм	Суурь төмөр 100х100х3 мм	ширхэг	156	0.2355	36.74	
8		Боолт 22мм /тэлэгчтэй/	ширхэг	1544	Нийт 1248 ширхэг		
9		Суурийн гоёлын таг	ширхэг	312	Нийт 312 ширхэг		
				Нийт жин	483.33 кг х 2ш = 966.66 кг		

ТАЙЛБАР:

- Уг дотор шатны хашлага хайс-1 нь 2 ширхэг байна.
- Дотор шатны хашлага хайсны төмөр эдэлхүүний бэхлэх нарийвчийг ББ маркын зурагт үз.
- Төмөр эдэлхүүнүүд нь шатанд зориулсан никель төмөр байна.
- Хашлага хийцийн угсралтын явцад гарсан гагнаас болон төмөр эдэлхүүний булан ирмэгийг мөлийлгөж паскдах бөгөөд аюулгүйн байдлыг хангасан хашлага хайс байх.
- Уг зургийг бусад холбогдох хуудастай хамтатган үзэж ажлыг гүйцэтгэнэ.

Ye шат:	БА-Н АЖЛЫН ЗУРАГ	
tel:976-88889927	ЗУРАГ ТӨСЛИЙН "ЦЭСДА" ХХК	
Архитектор		Г.Болорчулуун
Гүйцэтгэсэн		Г.Болорчулуун
Шалгасан		Г.Болор-Эрдэнэ
Баянхонгор аймаг. Баянхонгор сум. Номгон баг. Найрамдал-1 гудамж. 101 тоот		
ЕРӨНХИЙ БОЛОВСРОЛЫН "СООГО СЕЙКЕО" СУРГУУЛИЙН 640 ХҮҮХДИЙН ӨРГӨТГӨЛ СУРГУУЛЬ		
Дотор шатны хайс-1 /2 ширхэг/		
Масштаб: М1:10/25/50	Зургийн дугаар: БА-47	Хуудас: БА-76
ЕГ Шифр: ЦЭ-11-06-08-208/23	ТГ Шифр: -	Огноо: 2023 он

ДОТОР ШАТНЫ ХАЙС-1 /2 ширхэг/
М1:50

С-С

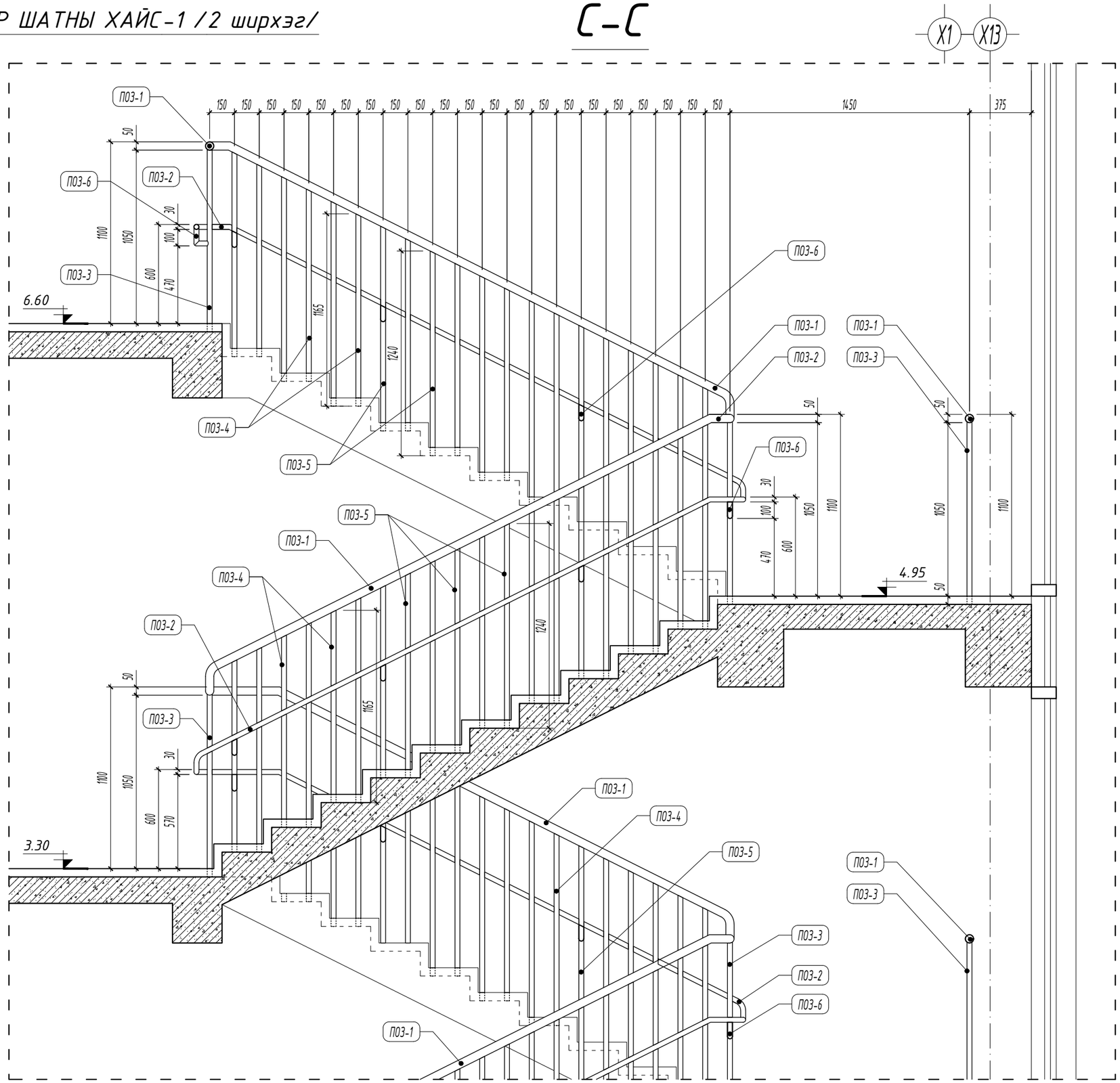

ТАЙЛБАР:

- Уг дотор шатны хашлага-1 хайс нь 2 ширхэг байна.

- Дотор шатны хашлага хайсны төмөр эдэлхүүний бэхлэх нарийвчийг ББ маркын зурагт үз.

- Төмөр эдэлхүүнүүд нь шатанд зориулсан никель төмөр байна.

- Хашлага хийцийн угсралтын явцад гарсан гагнаас болон төмөр эдэлхүүний булан ирмэгийг мөлийлгөж паскдах бөгөөд аюулгүйн байдлыг хангасан хашлага хайс байх.

- Уг зургийг бусад холбогдох хуудастай хамтатган үзэж ажлыг гүйцэтгэнэ.

Ye шат:	БА-Н АЖЛЫН ЗУРАГ
tel:976-88889927	ЗУРАГ ТӨСЛИЙН "ЦЭСДА" ХХК
Архитектор	Г.Болорчулуун
Гүйцэтгэсэн	Г.Болорчулуун
Шалгасан	Г.Болор-Эрдэнэ

Баянхонгор аймаг. Баянхонгор сум. Номгон баг. Найрамдал-1 гудамж. 101 тоот
ЕРӨНХИЙ БОЛОВСРОЛЫН "СООГО СЕЙКЕО" СУРГУУЛИЙН 640 ХҮҮХДИЙН ӨРГӨТГӨЛ СУРГУУЛЬ

Дотор шатны хайс-1 /2 ширхэг/

Масштаб:	Зургийн дугаар:	Хуудас:
М1:25	БА-48	БА-76
ЕГ Шифр: ЦЭ-11-06-08-208/23	ТГ Шифр: -	Огноо: 2023 он

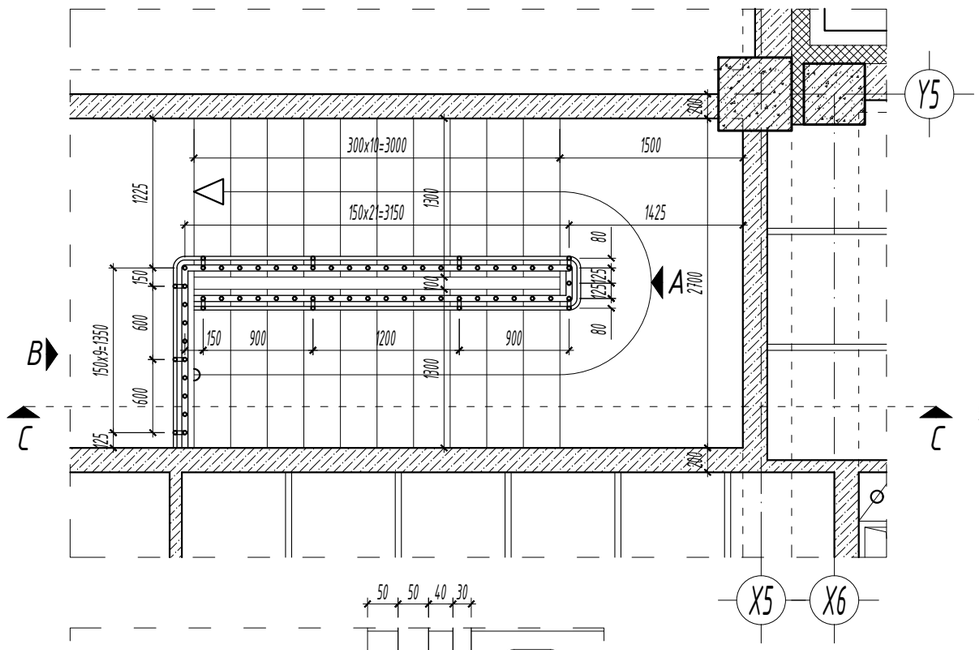

B
ДОТОР ШАТНЫ ХАЙС-2 /1 ширхэг/
М1:50

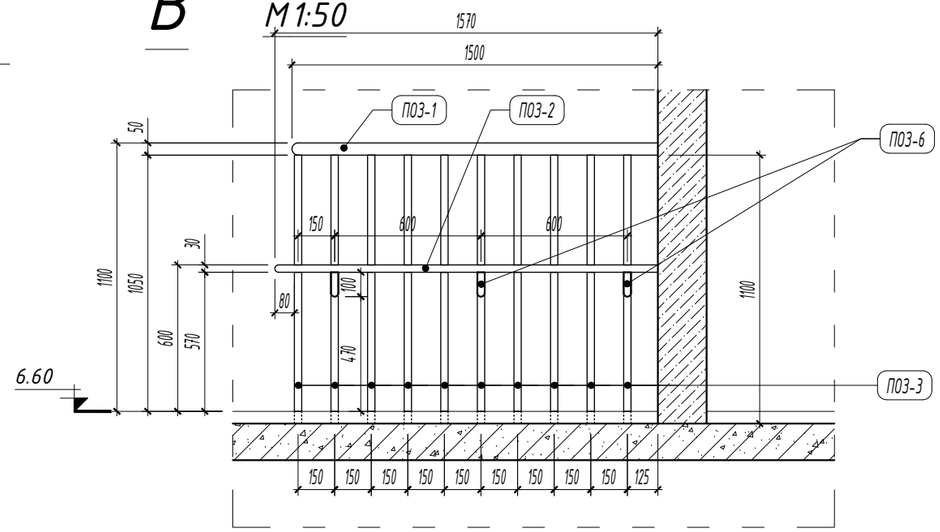

A

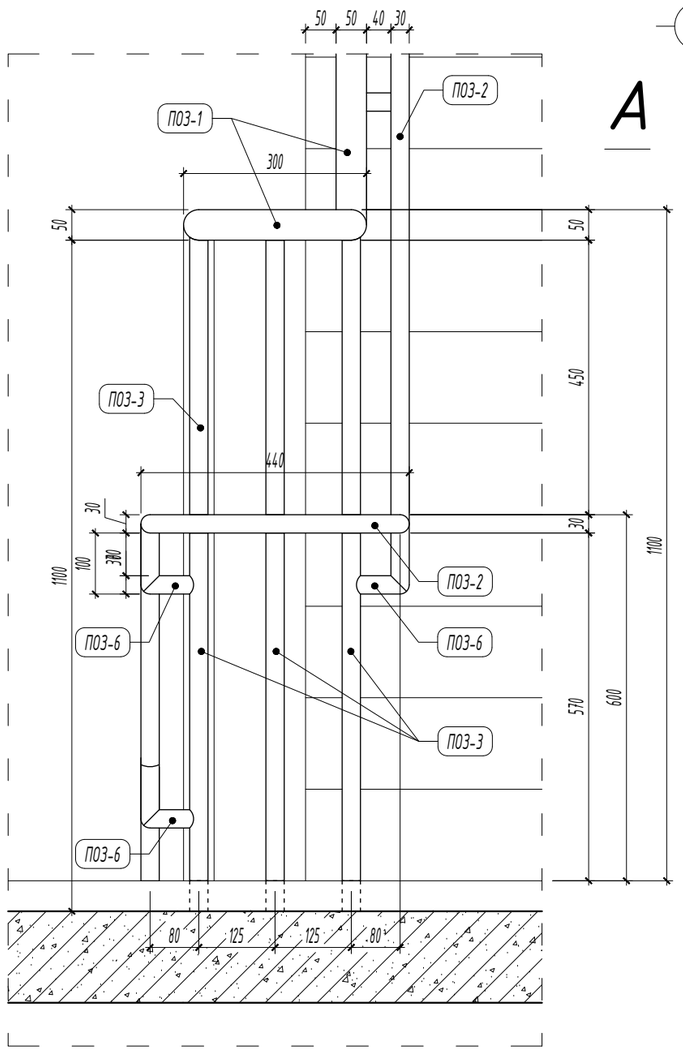

ХЭСЭГЛЭЛ-1 М:10

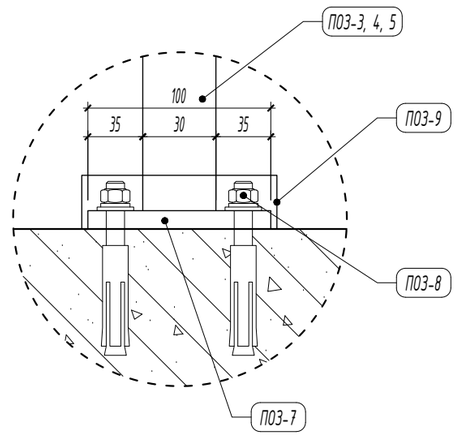

МАТЕРИАЛЫН ТҮҮВЭР

Поз	Тэмдэглэгээ	Нэр	Хэмжих нэгж	Нэгж тоо	Нэгж жин /кг/	Бүгд жин /кг/	Тайлбар
1	L=18.00 м	Дээд бариул төмөр ○ Ф50х3 мм	у/м	1	62.64	62.64	Дотор шатны хайсны бариул төмрийг нийтэд нь уртын метрээр түүврийг тооцов.
2	L=19.00 м	Доод бариул төмөр ○ Ф30х2.5 мм	у/м	1	32.30	32.30	
3	L=1.10 м	Босоо тулгуур ○ Ф30х2.5 мм	ширхэг	19	1.87	35.53	
4	L=1.165 м	Босоо тулгуур ○ Ф30х2.5 мм	ширхэг	40	1.9805	79.22	
5	L=1.24м	Босоо тулгуур ○ Ф30х2.5 мм	ширхэг	40	2.108	84.32	
6	L=0.20м	Доод бариул тогтоогч ○ Ф30х2.5 мм	ширхэг	19	0.34	6.46	
7	L=100 мм	Суурь төмөр 100х100х3 мм	ширхэг	99	0.2355	23.31	
8		Боолт 22мм /тэлэгчтэй/	ширхэг	396	Нийт 396 ширхэг		
9		Суурийн гоёлын таг	ширхэг	99	Нийт 99 ширхэг		
					Нийт жин	323.78 кг	

ТАЙЛБАР:

- Уг дотор шатны хашлага-2 хайс нь 1 ширхэг байна.
- Дотор шатны хашлага хайсны төмөр эдэлхүүний бэхлэх нарийвчийг ББ маркын зурагт үз.
- Төмөр эдэлхүүнүүд нь шатанд зориулсан никель төмөр байна.
- Хашлага хийцийн угсралтын явцад гарсан гагнаас болон төмөр эдэлхүүний булан ирмэгийг мөлийлгөж паскдах бөгөөд аюулгүйн байдлыг хангасан хашлага хайс байх.
- Уг зургийг бусад холбогдох хуудастай хамтатган үзэж ажлыг гүйцэтгэнэ.

Ye шат: БА-Н АЖЛЫН ЗУРАГ

ЗУРАГ ТӨСЛИЙН "ЦЭСДА" ХХК

tel:976-88889927

Архитектор		Г.Болорчулуун
Гүйцэтгэсэн		Г.Болорчулуун
Шалгасан		Г.Болор-Эрдэнэ

Баянхонгор аймаг. Баянхонгор сум. Номгон баг. Найрамдал-1 гудамж. 101 тоот

ЕРӨНХИЙ БОЛОВСРОЛЫН "СООГО СЕЙКЕО" СУРГУУЛИЙН 640 ХҮҮХДИЙН ӨРГӨТГӨЛ СУРГУУЛЬ

Дотор шатны хайс-2 /1 ширхэг/

Масштаб:	Зургийн дугаар:	Хуудас:
М1:10/25/50	БА-49	БА-76
ЕГ Шифр: ЦЭ-11-06-08-208/23	ТГ Шифр: -	Огноо: 2023 он

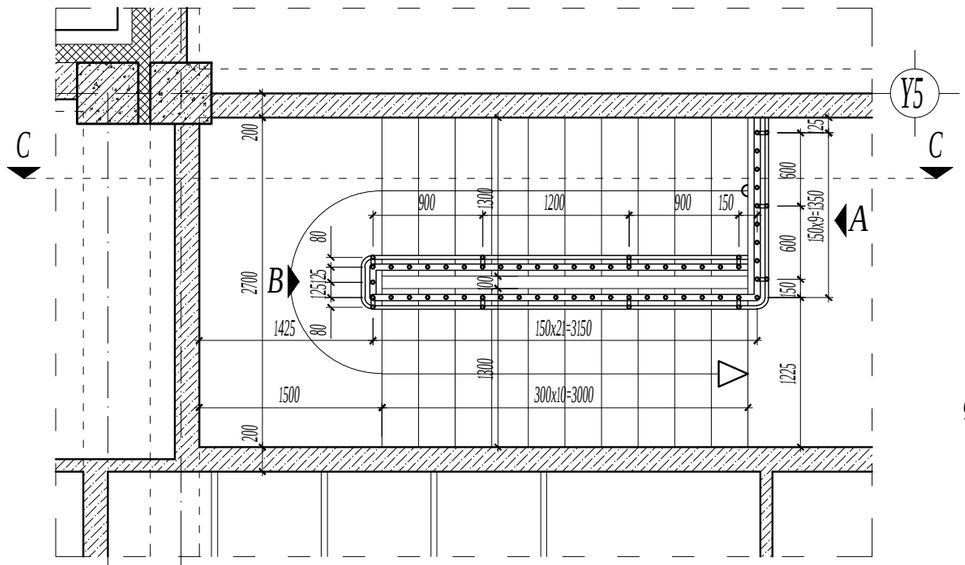

B

ДОТОР ШАТНЫ ХАЙС-3 /1 ширхэг/
М1:50

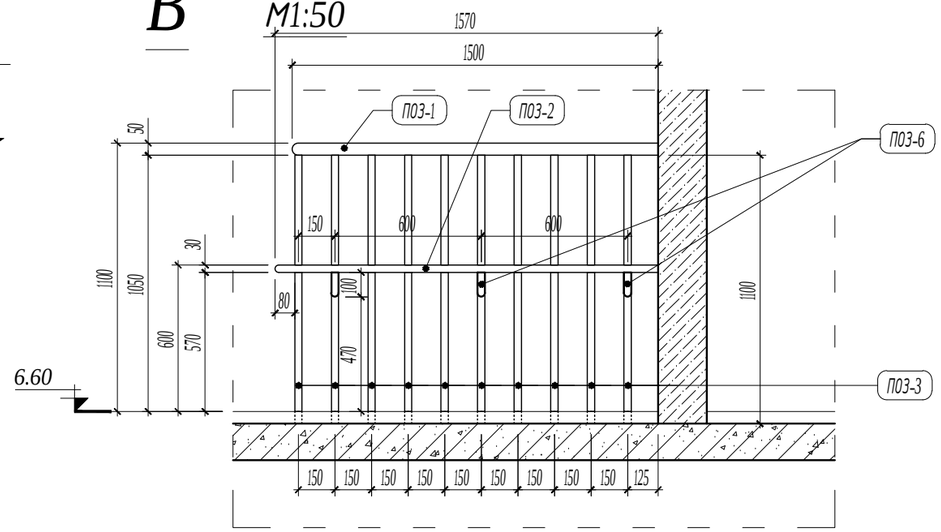

A

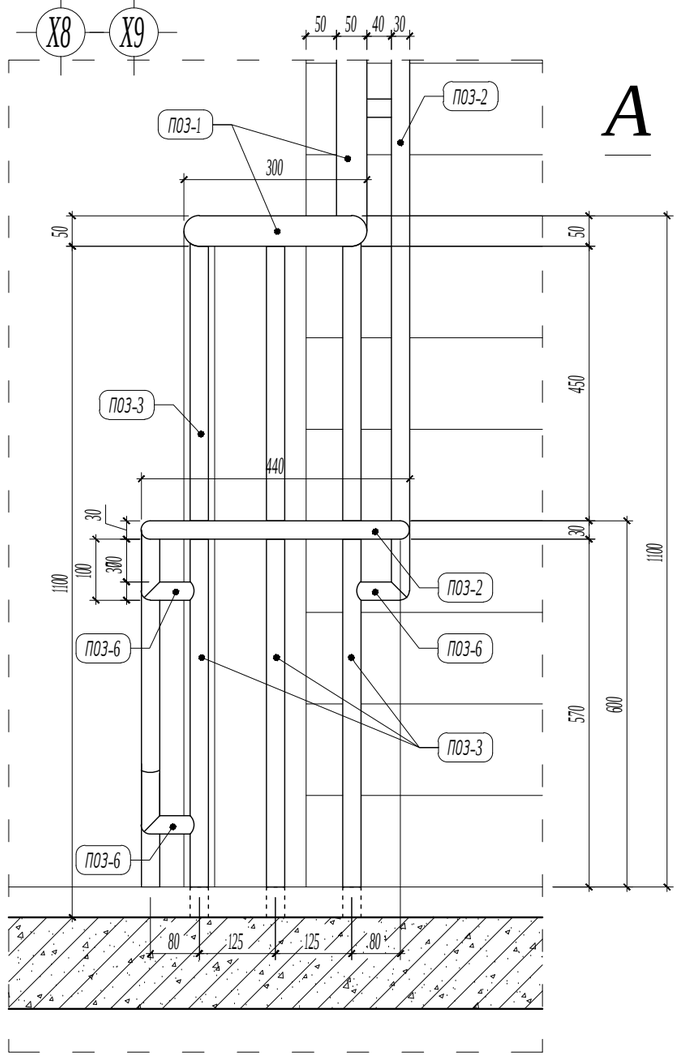

ХЭСЭГЛЭЛ-1 М:10

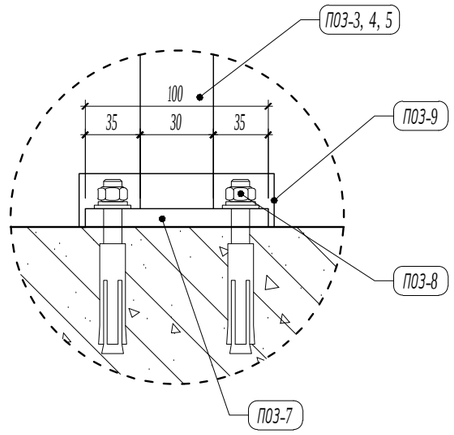

МАТЕРИАЛЫН ТҮҮВЭР

Поз	Тэмдэглэгээ	Нэр	Хэмжих нэгж	Нэгж тоо	Нэгж жин /кг/	Бүгд жин /кг/	Тайлбар
1	L=10.00 м	Дээд бариул төмөр ○ Ф50х3 мм	ш/м	1	34.80	34.80	Дотор шатны хайсны бариул төмрийг нийтэд нь уртын метрээр түүврийг тооцов.
2	L=11.00 м	Доод бариул төмөр ○ Ф30х2.5 мм	ш/м	1	18.70	18.70	
3	L=1.10 м	Босоо тулгуур ○ Ф30х2.5 мм	ширхэг	13	1.87	24.31	
4	L=1.165 м	Босоо тулгуур ○ Ф30х2.5 мм	ширхэг	20	1.9805	39.61	
5	L=1.24м	Босоо тулгуур ○ Ф30х2.5 мм	ширхэг	21	2.108	44.27	
6	L=0.20м	Доод бариул тогтоогч ○ Ф30х2.5 мм	ширхэг	11	0.34	3.74	
7	L=100 мм	Суурь төмөр 100х100х3 мм	ширхэг	54	0.2355	12.72	
8		Боолт 22мм /тэлэгчтэй/	ширхэг	216	Нийт 216 ширхэг		
9		Суурийн гоёлын таг	ширхэг	54	Нийт 54 ширхэг		
					Нийт жин	178.15 кг	

ТАЙЛБАР:

- Уг дотор шатны хашлага-3 хайс нь 1 ширхэг байна.
- Дотор шатны хашлага хайсны төмөр эдэлхүүний бэхлэх нарийвчийг ББ маркын зурагт үз.
- Төмөр эдэлхүүнүүд нь шатанд зориулсан никель төмөр байна.
- Хашлага хийцийн угсралтын явцад гарсан гагнаас болон төмөр эдэлхүүний булан ирмэгийг мөлийлгөж паскдах бөгөөд аюулгүйн байдлыг хангасан хашлага хайс байх.
- Уг зургийг бусад холбогдох хуудастай хамтатган үзэж ажлыг гүйцэтгэнэ.

Ye шат: БА-Н АЖЛЫН ЗУРАГ

ЗУРАГ ТӨСЛИЙН "ЦЭСДА" ХХК

tel:976-88889927

Архитектор		Г.Болорчулуун
Гүйцэтгэсэн		Г.Болорчулуун
Шалгасан		Г.Болор-Эрдэнэ

Баянхонгор аймаг. Баянхонгор сум. Номгон баг. Найрамдал-1 гудамж. 101 тоот
ЕРӨНХИЙ БОЛОВСРОЛЫН "СООГО СЕЙКЕО" СУРГУУЛИЙН 640 ХҮҮХДИЙН ӨРГӨТГӨЛ СУРГУУЛЬ

Дотор шатны хайс-3 /1 ширхэг/

Масштаб:	Зургийн дугаар:	Хуудас:
М1:10/25/50	БА-51	БА-76
ЕГ Шифр: ЦЭ-11-06-08-208/23	ТГ Шифр: -	Огноо: 2023 он

ДОТОР ШАТНЫ ХАЙС-3 /1 ширхэг/
M1:50

С-С

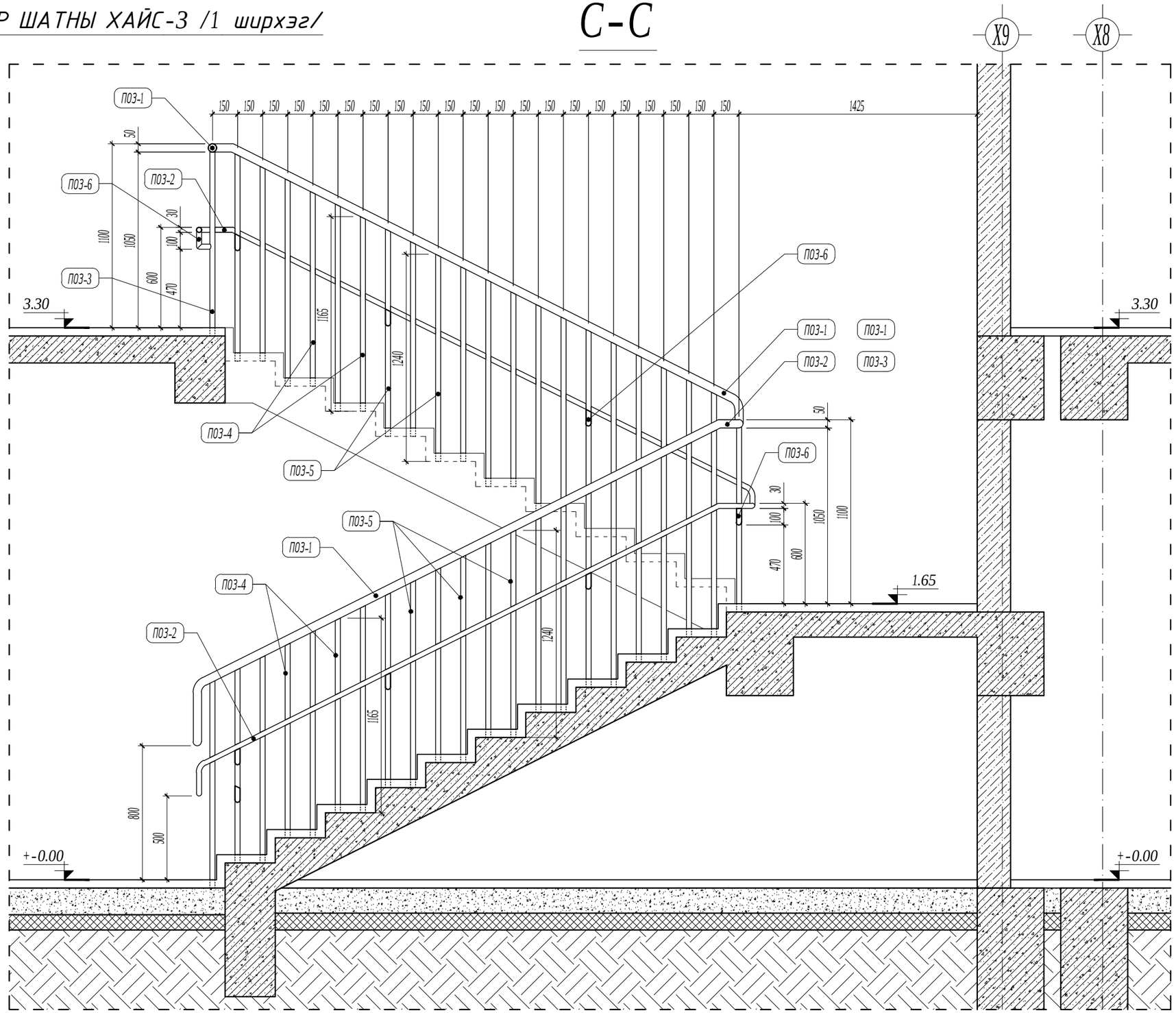

ТАЙЛБАР:

- Уг дотор шатны хашлага-3 хайс нь 1 ширхэг байна.

- Дотор шатны хашлага хайсны төмөр эдэлхүүний бэхлэх нарийвчийг ББ маркын зурагт үз.

- Төмөр эдэлхүүнүүд нь шатанд зориулсан никель төмөр байна.

- Хашлага хийцийн угсралтын явцад гарсан гагнаас болон төмөр эдэлхүүний булан ирмэгийг мөлийлгөж паскдах бөгөөд аюулгүйн байдлыг хангасан хашлага хайс байх.

- Уг зургийг бусад холбогдох хуудастай хамтатган үзэж ажлыг гүйцэтгэнэ.

Ye шат:	БА-Н АЖЛЫН ЗУРАГ
tel:976-88889927	ЗУРАГ ТӨСЛИЙН "ЦЭСДА" ХХК
Архитектор	Г.Болорчулуун
Гүйцэтгэсэн	Г.Болорчулуун
Шалгасан	Г.Болор-Эрдэнэ

Баянхонгор аймаг. Баянхонгор сум. Номгон баг. Найрамдал-1 гудамж. 101 тоот
ЕРӨНХИЙ БОЛОВСРОЛЫН "СООГО СЕЙКЕО" СУРГУУЛИЙН 640 ХҮҮХДИЙН ӨРГӨТГӨЛ СУРГУУЛЬ

Дотор шатны хайс-3 /1 ширхэг/

Масштаб:	Зургийн дугаар:	Хуудас:
M1:25	БА-52	БА-76
ЕГ Шифр: ЦЭ-11-06-08-208/23	ТГ Шифр: -	Огноо: 2023 он

ДОТОР ШАТНЫ ХАЙС-2 /1 ширхэг/
M1:50

С-С

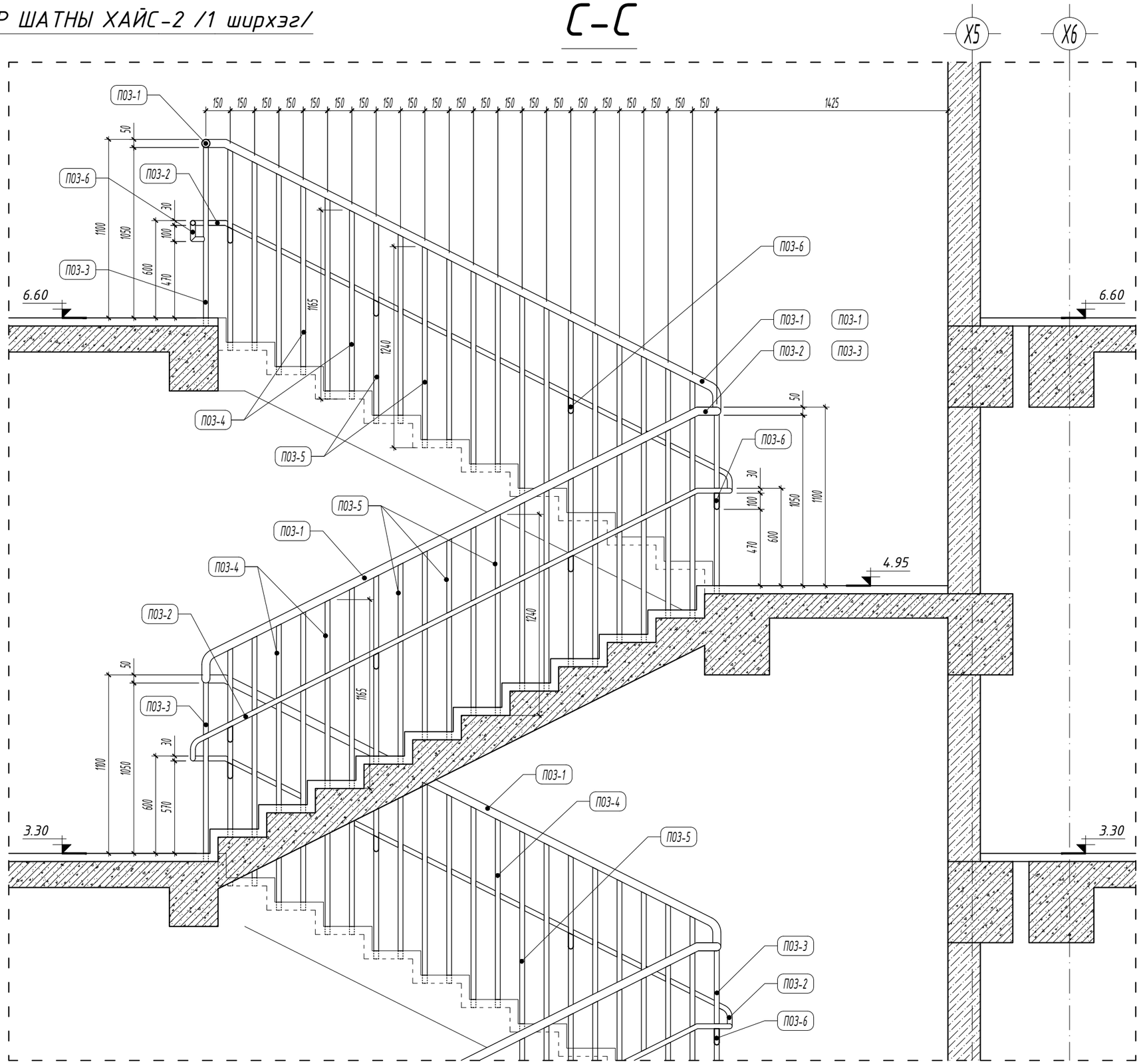

ТАЙЛБАР:

- Уг дотор шатны хашлага-2 хайс нь 1 ширхэг байна.

- Дотор шатны хашлага хайсны төмөр эдэлхүүний бэхлэх нарийвчийг ББ маркын зурагт үз.

- Төмөр эдэлхүүнүүд нь шатанд зориулсан никель төмөр байна.

- Хашлага хийцийн угсралтын явцад гарсан гагнаас болон төмөр эдэлхүүний булан ирмэгийг мөлийлгөж паскдах бөгөөд аюулгүйн байдлыг хангасан хашлага хайс байх.

- Уг зургийг бусад холбогдох хуудастай хамтатган үзэж ажлыг гүйцэтгэнэ.

Ye шат:	БА-Н АЖЛЫН ЗУРАГ
tel:976-88889927	ЗУРАГ ТӨСЛИЙН "ЦЭСДА" ХХК
Архитектор	Г.Болорчулуун
Гүйцэтгэсэн	Г.Болорчулуун
Шалгасан	Г.Болор-Эрдэнэ

Баянхонгор аймаг. Баянхонгор сум. Номгон баг. Найрамдал-1 гудамж. 101 тоот
ЕРӨНХИЙ БОЛОВСРОЛЫН "СООГО СЕЙКЕО" СУРГУУЛИЙН 640 ХҮҮХДИЙН ӨРГӨТГӨЛ СУРГУУЛЬ

Дотор шатны хайс-2 /1 ширхэг/

Масштаб:	Зургийн дугаар:	Хуудас:
M1:25	БА-50	БА-76
ЕГ Шифр: ЦЭ-11-06-08-208/23	ТГ Шифр: -	Огноо: 2023 он

ГАДНА ШАТ БОЛОН ХАШЛАГА ХАЙС-1 М1:50

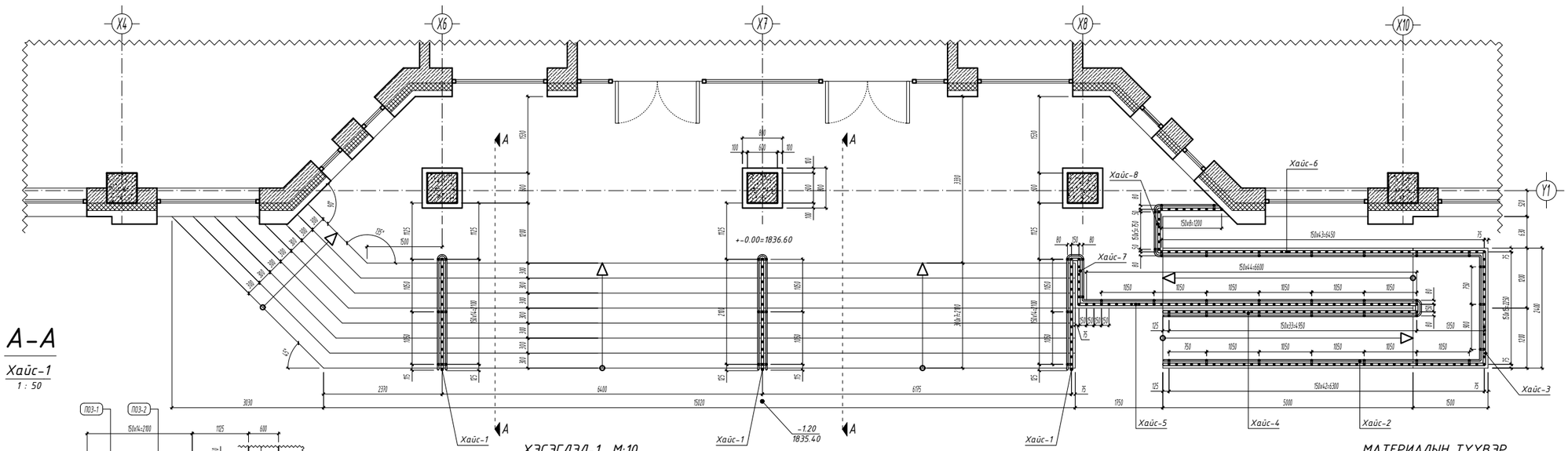

А-А

Хайс-1

1 : 50

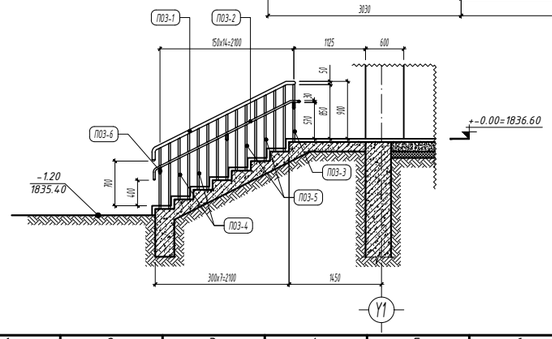

ХЭСЭГЛЭЛ-1 М:10

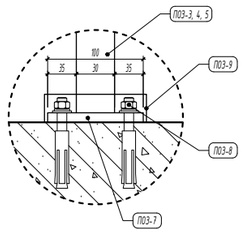

МАТЕРИАЛЫН ТҮҮВЭР

Поз	Тэмдэглэгээ	Нэр	Хэмжих нэгж	Нэгж тоо	Нэгж жин /кг/	Бүгд жин /кг/	Тайлбар
1	L=39.30 м	Дээд бариул төмөр ○ Ф50х3 мм	ш/м	1	136.76	136.76	Гадна шатны хашлага хайсны бариул тавцайг нийтэд нь цэвэр метрээр тооцов.
2	L=45.50 м	Доод бариул төмөр ○ Ф30х2.5 мм	ш/м	1	77.35	77.35	
3	L=0.90 м	Босоо тулгуур ○ Ф30х2.5 мм	ширхэг	205	1.87	383.35	
4	L=0.965 м	Босоо тулгуур ○ Ф30х2.5 мм	ширхэг	21	1.9805	41.59	
5	L=1.04м	Босоо тулгуур ○ Ф30х2.5 мм	ширхэг	21	2.108	44.27	
6	L=0.20м	Доод бариул тогтоогч ○ Ф30х2.5 мм	ширхэг	51	0.34	17.34	
7	L=100 мм	Суурь төмөр 100х100х3 мм	ширхэг	247	0.2355	58.17	
8		Боолт 22мм /тэлэгчтэй/	ширхэг	988	Нийт 988 ширхэг		
9		Суурийн гоёлын таг	ширхэг	247	Нийт 247 ширхэг		

Нийт жин 758.83 кг

ТАЙЛБАР:

- Гадна шат-1-ийн цутгамал элемент болон металл хийцлэлийн зургийг ББ маркын зурагт үз.
- Гадна шатны хашлага хайсны төмөр эдэлхүүний дэхлэх нарийвчийг ББ маркын зурагт үз.
- Төмөр эдэлхүүнүүдийг электрод Э42-р гагнана. Гагнаасны өндөр h=6 мм
- Хашлага хийцийн үгсралтын явцад гарсан гагнаас болон төмөр эдэлхүүний буланд ирмэгийг мөлийлгөж паскдах бөгөөд аюулгүй байдлыг хангасан хашлага хайс байх.
- Төмөр эдэлхүүнийг цагаан өнгийн төмрийн будгаар 2 дахин будна.
- Хашлага хайсыг зургийн зохиогчтой зөвшилцсэний үндсэн дээр ашиглагч, захиалагч байгууллага сайжруулан хийхийг зөвшөөрнө.
- Үг зургийг бусад холбогдох хуудастай хамтатган үзэж ажлыг гүйцэтгэнэ.

Үе шат:	БА-Н АЖЛЫН ЗУРАГ
	ЗУРАГ ТӨСЛИЙН "ЦЭСДА" ХХК
Tel:976-88889927	
Архитектор	Г.Болорчулуун
Гүйцэтгэсэн	
Шалгасан	Г.Болор-Эрдэнэ

Баянгол дүүрэг, Баянзүрх сум, Нинжин баг, Найдамдал-1 эдэлбэр, 101 тоот

ЕРӨНХИЙ БОЛОВСРОЛЫН "СООГО СЕЙКЕО" СУРГУУЛИЙН 640 ХУУХДЫН ӨРГӨТГӨЛ СУРГУУЛЬ

Гадна шат болон хашлага хайс-1

Масштаб: М1:50	Зургийн дугаар: БА-53	Хуудас: БА-76
ЕГ Шифр: Ц3-11-06-08-208/23	ТГ Шифр: -	Огноо: 2023 он

ГАДНА ШАТ БОЛОН ХАШЛАГА ХАЙС-1 М1:50

Хайс-2
1 : 50

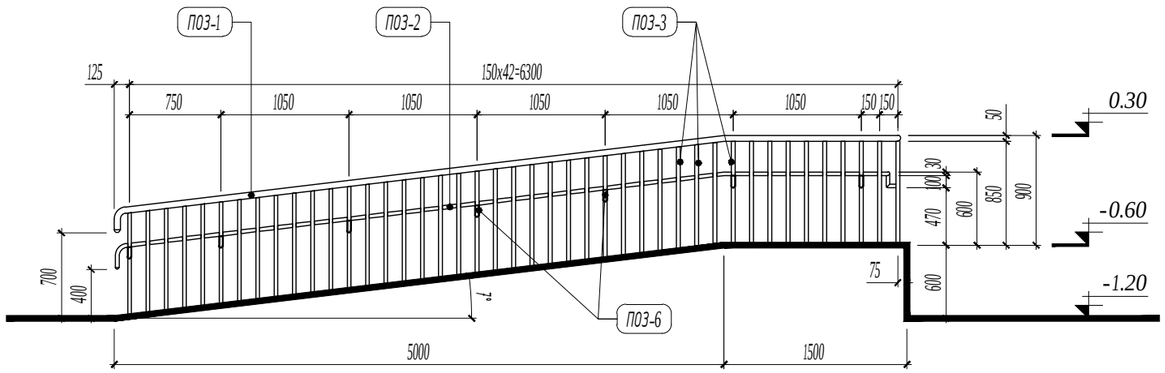

Хайс-3
1 : 50

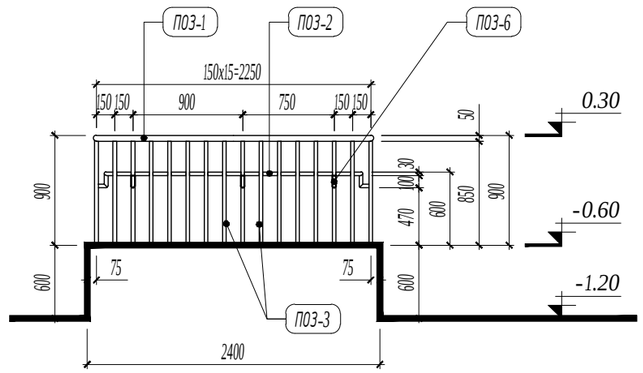

Хайс-4
1 : 50

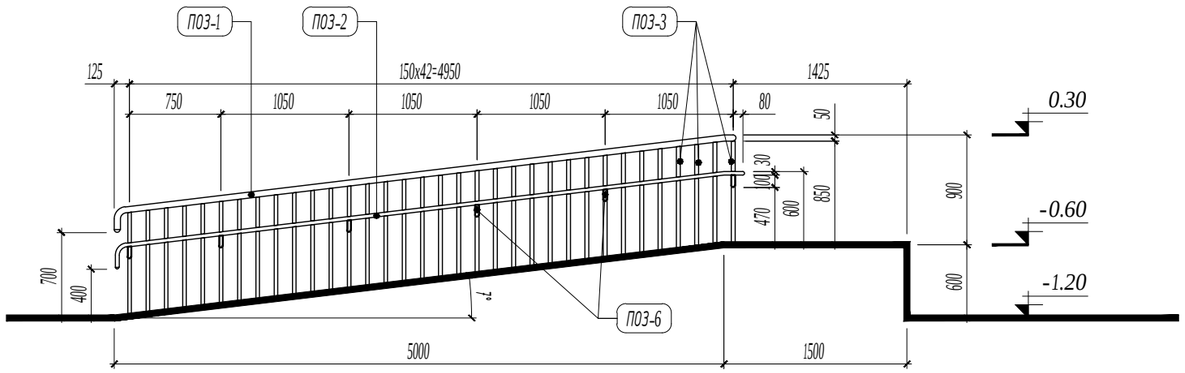

Хайс-5
1 : 50

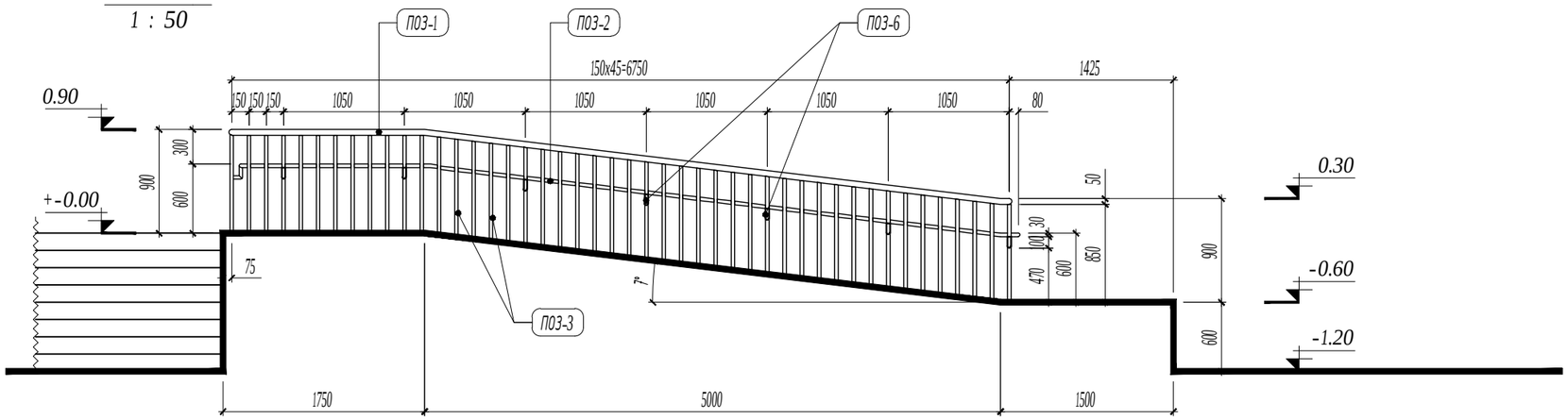

ТАЙЛБАР:

- Гадна шат-1-ийн цутгамал элемент болон металл хийцлэлийн зургийг ББ маркын зурагт үз.

- Гадна шатны хашлага хайсны төмөр эдэлхүүний бэхлэх нарийвчийг ББ маркын зурагт үз.

- Төмөр эдэлхүүнүүдийг электрод Э42-р гагнана. Гагнаасны өндөр h=6 мм

- Хашлага хийцийн угсралтын явцад гарсан гагнаас болон төмөр эдэлхүүний булан ирмэгийг мөлийлгөж паскдах бөгөөд аюулгүйн байдлыг хангасан хашлага хайс байх.

- Төмөр эдэлхүүнийг цагаан өнгийн төмрийн будгаар 2 дахин будна.

- Хашлага хайсыг зургийн зохиогчтой зөвшилцсөний үндсэн дээр ашиглагч, захиалагч байгууллага сайжруулан хийхийг зөвшөөрнө.

- Хашлага хайсны материалын түүврийг БА-53-д үз.

- Уг зургийг бусад холбогдох хуудастай хамтатган үзэж ажлыг гүйцэтгэнэ.

Ye шат:	БА-Н АЖЛЫН ЗУРАГ		
tel:976-88889927	ЗУРАГ ТӨСЛИЙН "ЦЭСДА" ХХК		
Архитектор		Г.Болорчулуун	
Гүйцэтгэсэн		Г.Болорчулуун	
Шалгасан		Г.Болор-Эрдэнэ	
Баянхонгор аймаг. Баянхонгор сум. Номгон баг. Найрамдал-1 гудамж. 101 тоот			
ЕРӨНХИЙ БОЛОВСРОЛЫН "СООГО СЕЙКЕО" СУРГУУЛИЙН 640 ХҮҮХДИЙН ӨРГӨТГӨЛ СУРГУУЛЬ			
Гадна шат болон хашлага хайс-1			
Масштаб: М1:50	Зургийн дугаар: БА-54	Хуудас: БА-76	
ЕГ Шифр: ЦЭ-11-06-08-208/23	ТГ Шифр: -	Огноо: 2023 он	

ГАДНА ШАТ БОЛОН ХАШЛАГА ХАЙС-1 М1:50

Хайс-6
1 : 50

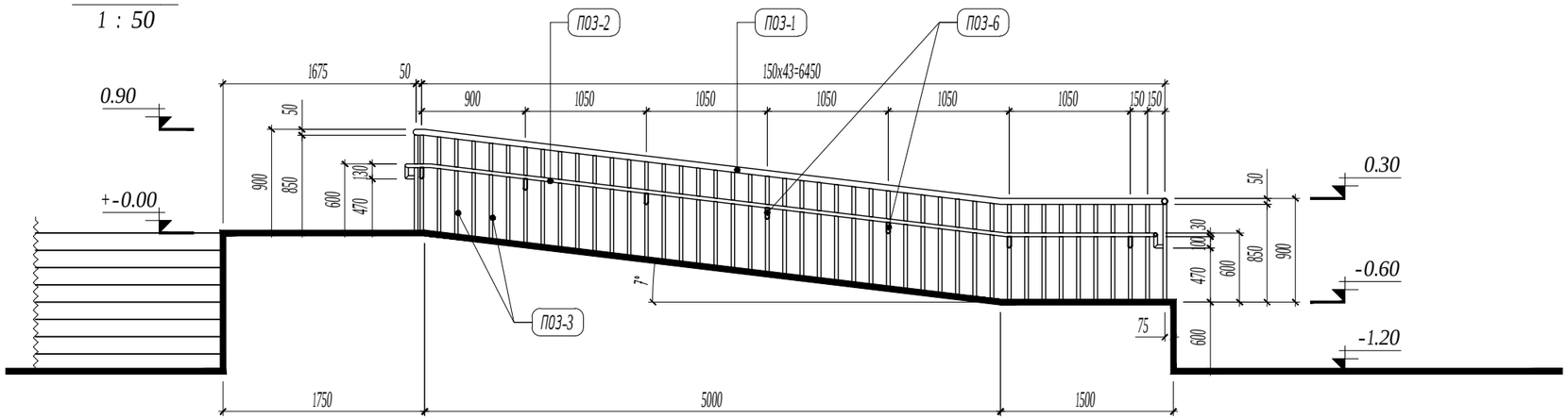

Хайс-7
1 : 50

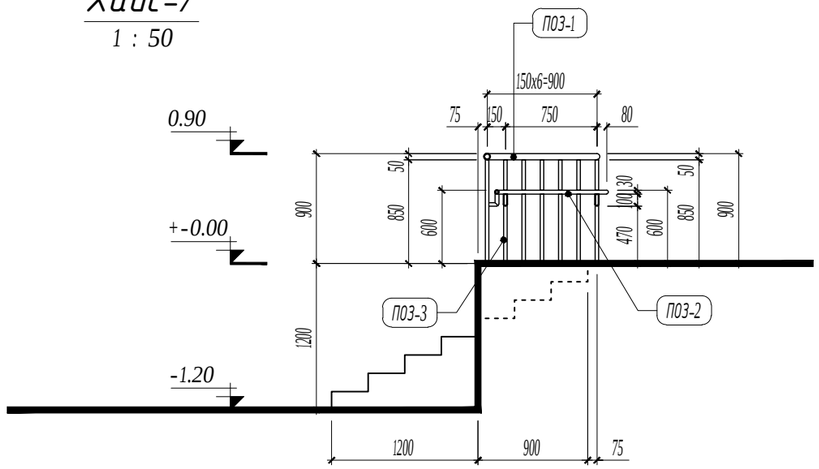

Хайс-8
1 : 50

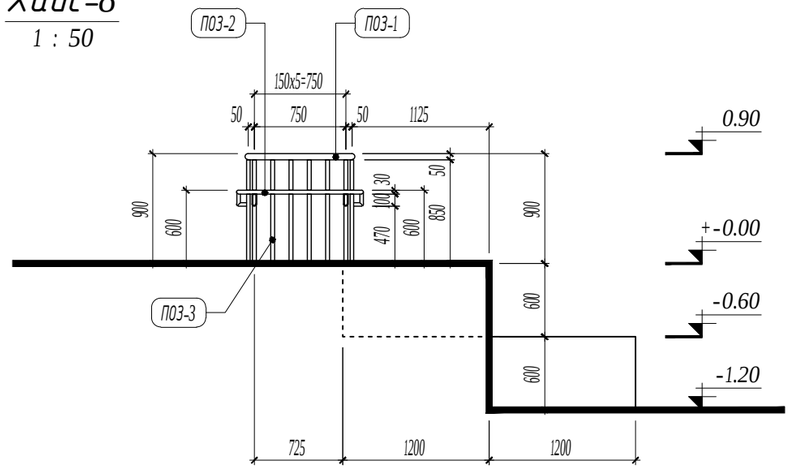

ТАЙЛБАР:

- Гадна шат-1-ийн цутгамал элемент болон металл хийцлэлийн зургийг ББ маркын зурагт үз.

- Гадна шатны хашлага хайсны төмөр эдэлхүүний бэхлэх нарийвчийг ББ маркын зурагт үз.

- Төмөр эдэлхүүнүүдийг электрод Э42-р гагнана. Гагнаасны өндөр h=6 мм

- Хашлага хийцийн угсралтын явцад гарсан гагнаас болон төмөр эдэлхүүний булан ирмэгийг мөлийлгөж паскдах бөгөөд аюулгүй байдлыг хангасан хашлага хайс байх.

- Төмөр эдэлхүүнийг цагаан өнгийн төмрийн будгаар 2 дахин будна.

- Хашлага хайсыг зургийн зохиогчтой зөвшилцсөний үндсэн дээр ашиглагч, захиалагч байгууллага сайжруулан хийхийг зөвшөөрнө.

- Хашлага хайсны материалын түүврийг БА-53-д үз.

- Уг зургийг бусад холбогдох хуудастай хамтатган үзэж ажлыг гүйцэтгэнэ.

Ye шат:	БА-Н АЖЛЫН ЗУРАГ	
tel:976-88889927	ЗУРАГ ТӨСЛИЙН "ЦЭСДА" ХХК	
Архитектор		Г.Болорчулуун
Гүйцэтгэсэн		Г.Болорчулуун
Шалгасан		Г.Болор-Эрдэнэ

Баянхонгор аймаг. Баянхонгор сум. Номгон баг. Найрамдал-1 гудамж. 101 тоот

ЕРӨНХИЙ БОЛОВСРОЛЫН "СООГО СЕЙКЕО" СУРГУУЛИЙН 640 ХҮҮХДИЙН ӨРГӨТГӨЛ СУРГУУЛЬ

Гадна шат болон хашлага хайс-1

Масштаб:	Зургийн дугаар:	Хуудас:
М1:50	БА-55	БА-76
ЕГ Шифр: ЦЭ-11-06-08-208/23	ТГ Шифр: -	Огноо: 2023 он

ГАДНА ШАТ БОЛОН ХАШЛАГА ХАЙС-2 М1:50

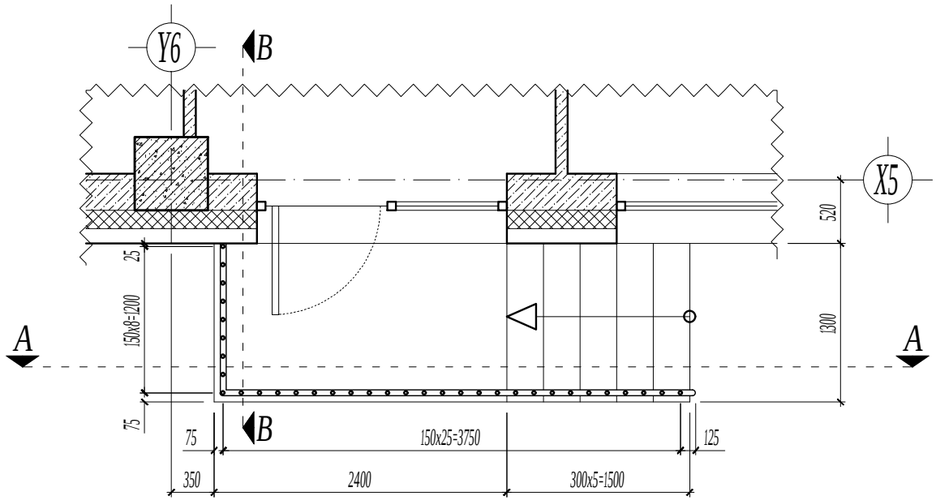

ХЭСЭГЛЭЛ-1 М:10

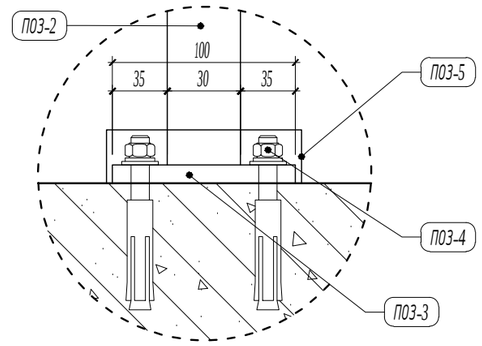

A-A

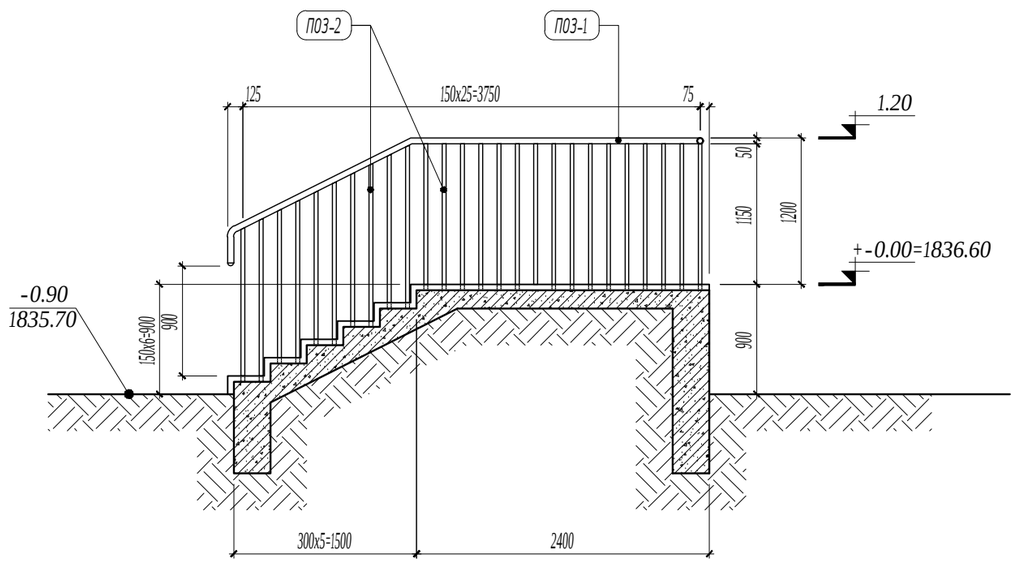

B-B

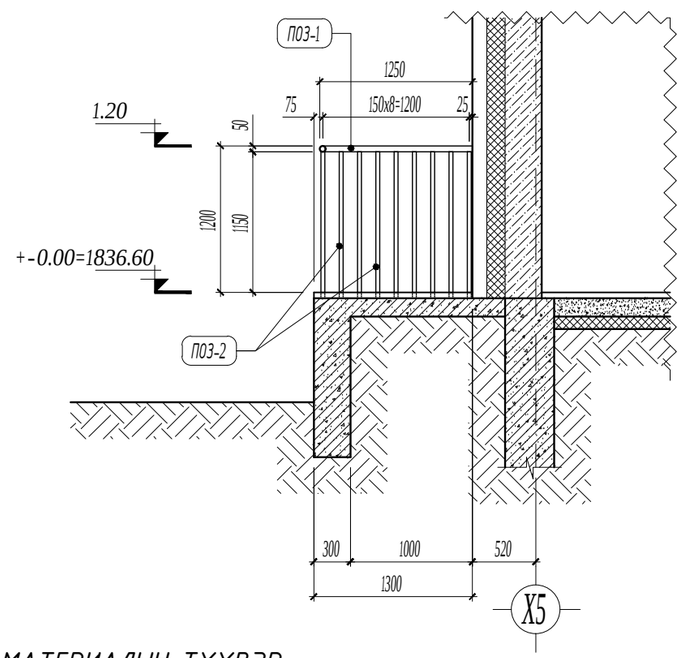

МАТЕРИАЛЫН ТҮҮВЭР

Поз	Тэмдэглэгээ	Нэр	Хэмжих нэгж	Нэгж тоо	Нэгж жин /кг/	Бүгд жин /кг/	Тайлбар
1	L=5.60 м	Бариул төмөр ○ 50х50х3 мм	ширхэг	1	19.49	19.49	Гадна шатны хайсны бариул төмрийг нийтэд нь уртын метрээр түүврийг тооцов.
2	L=1.20м	Босоо тулгуур ○ 30х30х2.5 мм	ширхэг	34	2.04	69.36	
3	L=100 мм	Суурь төмөр 100х100х3 мм	ширхэг	34	0.2355	8.01	
4		Боолт 22мм /тэлэгчтэй/	ширхэг	136	Нийт 136 ширхэг		
5		Суурийн гоёлын таг	ширхэг	34	Нийт 34 ширхэг		
					Нийт жин	96.86 кг	

ТАЙЛБАР:

- Гадна шат-2-н цутгамал элемент болон металл хийцлэлийн зургийг ББ маркын зурагт үз.

- Гадна шатны хашлага хайсны төмөр эдэлхүүний бэхлэх нарийвчийг ББ маркын зурагт үз.

- Төмөр эдэлхүүнүүдийг электрод Э42-р гагнана. Гагнаасны өндөр h=6 мм

- Хашлага хийцийн угсралтын явцад гарсан гагнаас болон төмөр эдэлхүүний булан ирмэгийг мөлийлгөж паскдах бөгөөд аюулгүйн байдлыг хангасан хашлага хайс байх.

- Төмөр эдэлхүүнийг цагаан өнгийн төмрийн будгаар 2 дахин будна.

- Хашлага хайсыг зургийн зохиогчтой зөвшилцсөний үндсэн дээр ашиглагч, захиалагч байгууллага сайжруулан хийхийг зөвшөөрнө.

- Уг зургийг бусад холбогдох хуудастай хамтатган үзэж ажлыг гүйцэтгэнэ.

Ye шат:	БА-Н АЖЛЫН ЗУРАГ
ЗУРАГ ТӨСЛИЙН "ЦЭСДА" ХХК	
tel:976-88889927	
Архитектор	Г.Болорчулуун
Гүйцэтгэсэн	Г.Болорчулуун
Шалгасан	Г.Болор-Эрдэнэ

Баянхонгор аймаг. Баянхонгор сум. Номгон баг. Найрамдал-1 гудамж. 101 тоот

ЕРӨНХИЙ БОЛОВСРОЛЫН "СООГО СЕЙКЕО" СУРГУУЛИЙН 640 ХҮҮХДИЙН ӨРГӨТГӨЛ СУРГУУЛЬ

Гадна шат болон хашлага хайс-2

Масштаб:	Зургийн дугаар:	Хуудас:
М1:50	БА-56	БА-76
ЕГ Шифр: ЦЭ-11-06-08-208/23	ТГ Шифр: -	Огноо: 2023 он

ГАДНА ШАТ БОЛОН ХАШЛАГА ХАЙС-3 М1:50

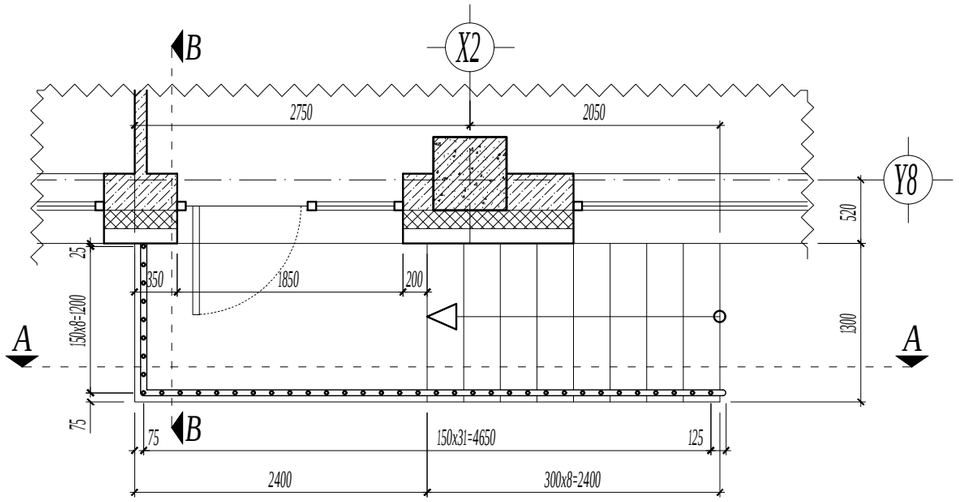

A-A

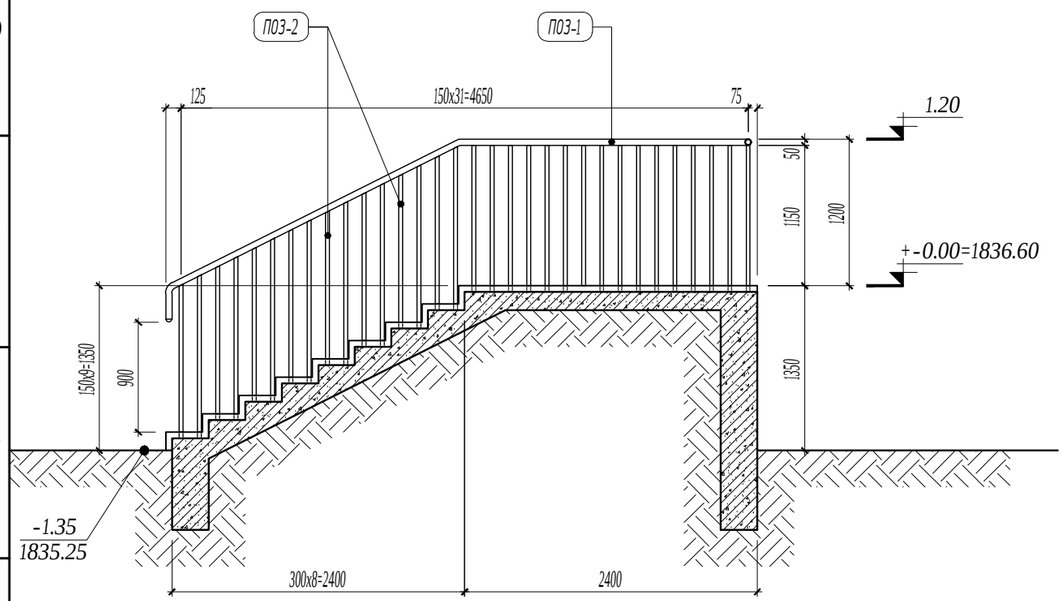

ХЭСЭГЛЭЛ-1 М:10

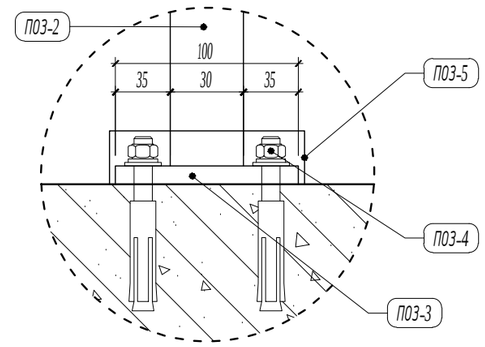

B-B

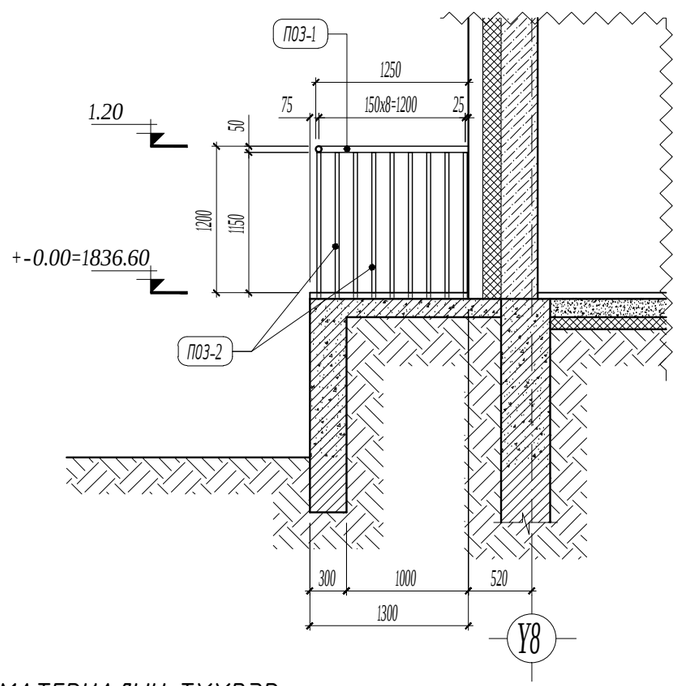

МАТЕРИАЛЫН ТҮҮВЭР

Поз	Тэмдэглэгээ	Нэр	Хэмжих нэгж	Нэгж тоо	Нэгж жин /кг/	Бүгд жин /кг/	Тайлбар
1	L=6.60 м	Бариул төмөр ○ 50x50x3 мм	ширхэг	1	22.97	22.97	Гадна шатны хайсны бариул төмрийг нийтэд нь уртын метрээр түүврийг тооцов.
2	L=1.20м	Босоо тулгуур ○ 30x30x2.5 мм	ширхэг	40	2.04	81.60	
3	L=100 мм	Суурь төмөр 100x100x3 мм	ширхэг	40	0.2355	9.42	
4		Боолт 22мм /тэлэгчтэй/	ширхэг	160	Нийт 160 ширхэг		
5		Суурийн гоёлын таг	ширхэг	40	Нийт 40 ширхэг		
					Нийт жин	113.99 кг	

ТАЙЛБАР:

- Гадна шат-3-н цутгамал элемент болон металл хийцлэлийн зургийг ББ маркын зурагт үз.

- Гадна шатны хашлага хайсны төмөр эдэлхүүний бэхлэх нарийвчийг ББ маркын зурагт үз.

- Төмөр эдэлхүүнүүдийг электрод Э42-р гагнана. Гагнаасны өндөр h=6 мм

- Хашлага хийцийн угсралтын явцад гарсан гагнаас болон төмөр эдэлхүүний булан ирмэгийг мөлийлгөж паскдах бөгөөд аюулгүйн байдлыг хангасан хашлага хайс байх.

- Төмөр эдэлхүүнийг цагаан өнгийн төмрийн будгаар 2 дахин будна.

- Хашлага хайсыг зургийн зохиогчтой зөвшилцсөний үндсэн дээр ашиглагч, захиалагч байгууллага сайжруулан хийхийг зөвшөөрнө.

- Уг зургийг бусад холбогдох хуудастай хамтатган үзэж ажлыг гүйцэтгэнэ.

Ye шат:	БА-Н АЖЛЫН ЗУРАГ
tel:976-88889927	ЗУРАГ ТӨСЛИЙН "ЦЭСДА" ХХК
Архитектор	Г.Болорчулуун
Гүйцэтгэсэн	Г.Болорчулуун
Шалгасан	Г.Болор-Эрдэнэ

Баянхонгор аймаг. Баянхонгор сум. Номгон баг. Найрамдал-1 гудамж. 101 тоот

ЕРӨНХИЙ БОЛОВСРОЛЫН "СООГО СЕЙКЕО" СУРГУУЛИЙН 640 ХҮҮХДИЙН ӨРГӨТГӨЛ СУРГУУЛЬ

Гадна шат болон хашлага хайс-3

Масштаб:	Зургийн дугаар:	Хуудас:
М1:50	БА-57	БА-76
ЕГ Шифр: ЦЭ-11-06-08-208/23	ТГ Шифр: -	Огноо: 2023 он

ГАДНА ШАТ БОЛОН ХАШЛАГА ХАЙС-4 М1:50

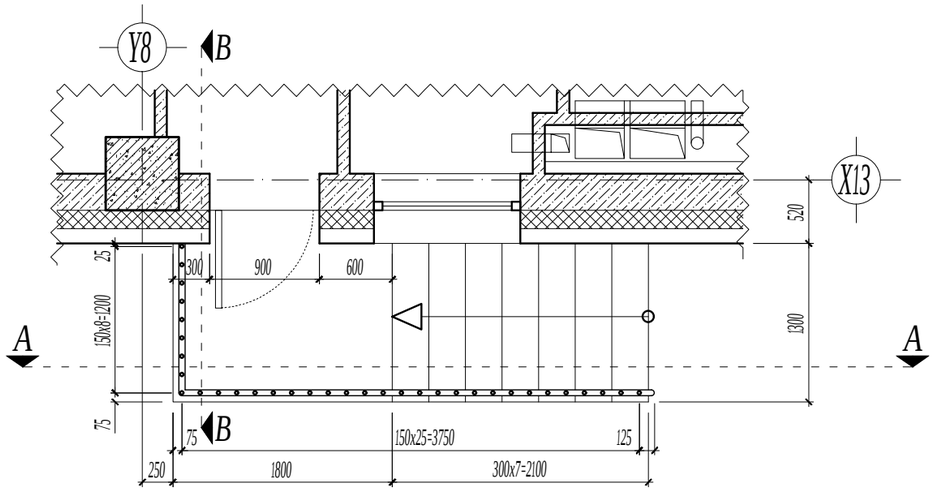

A-A

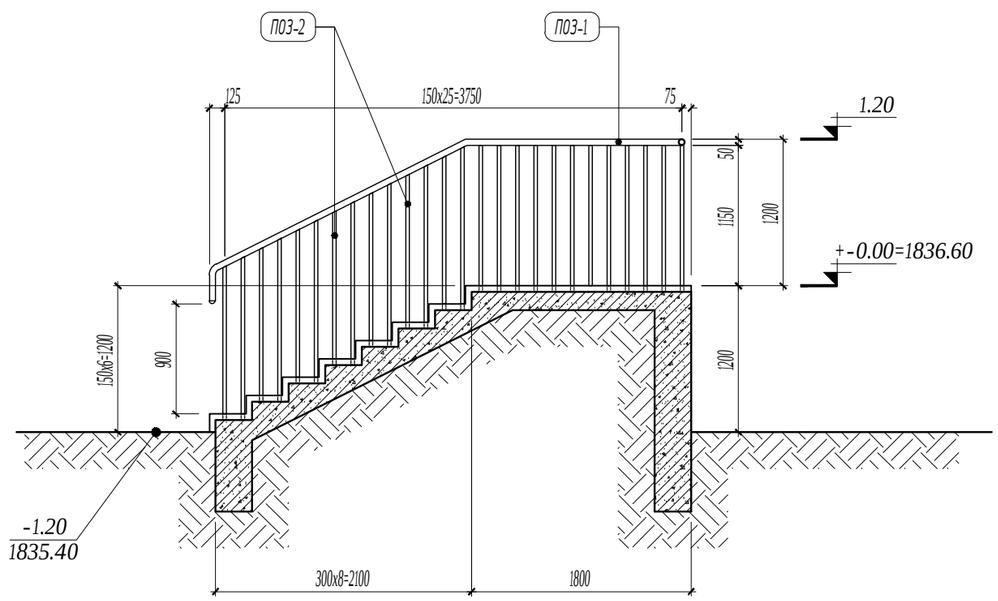

ХЭСЭГЛЭЛ-1 М:10

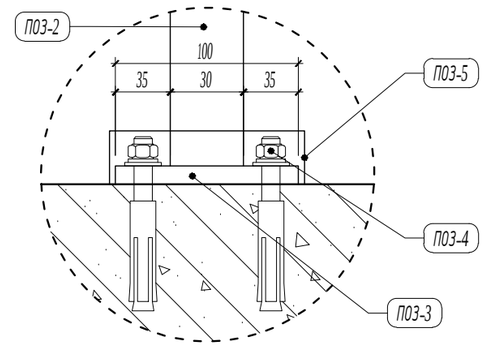

B-B

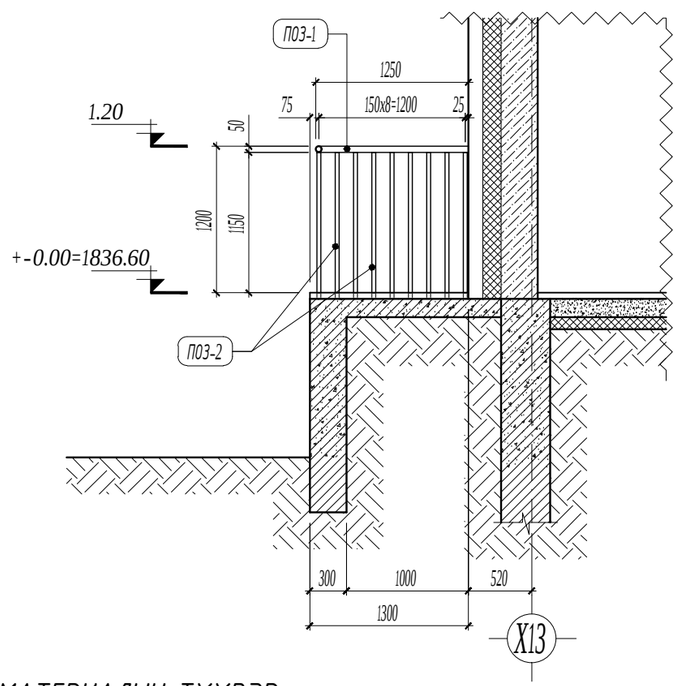

МАТЕРИАЛЫН ТҮҮВЭР

Поз	Тэмдэглэгээ	Нэр	Хэмжих нэгж	Нэгж тоо	Нэгж жин /кг/	Бүгд жин /кг/	Тайлбар
1	L=5.70 м	Бариул төмөр ○ 50x50x3 мм	ширхэг	1	19.84	19.84	Гадна шатны хайсны бариул төмрийг нийтэд нь уртын метрээр түүврийг тооцов.
2	L=1.20м	Босоо тулгуур ○ 30x30x2.5 мм	ширхэг	34	2.04	69.36	
3	L=100 мм	Суурь төмөр 100x100x3 мм	ширхэг	34	0.2355	8.01	
4		Боолт 22мм /тэлэгчтэй/	ширхэг	136	Нийт 136 ширхэг		
5		Суурийн гоёлын таг	ширхэг	34	Нийт 34 ширхэг		
					Нийт жин	97.21 кг	

ТАЙЛБАР:

- Гадна шат-4-н цутгамал элемент болон металл хийцлэлийн зургийг ББ маркын зурагт үз.

- Гадна шатны хашлага хайсны төмөр эдэлхүүний бэхлэх нарийвчийг ББ маркын зурагт үз.

- Төмөр эдэлхүүнүүдийг электрод Э42-р гагнана. Гагнаасны өндөр h=6 мм

- Хашлага хийцийн угсралтын явцад гарсан гагнаас болон төмөр эдэлхүүний булан ирмэгийг мөлийлгөж паскдах бөгөөд аюулгүйн байдлыг хангасан хашлага хайс байх.

- Төмөр эдэлхүүнийг цагаан өнгийн төмрийн будгаар 2 дахин будна.

- Хашлага хайсыг зургийн зохиогчтой зөвшилцсөний үндсэн дээр ашиглагч, захиалагч байгууллага сайжруулан хийхийг зөвшөөрнө.

- Уг зургийг бусад холбогдох хуудастай хамтатган үзэж ажлыг гүйцэтгэнэ.

Ye шат:	БА-Н АЖЛЫН ЗУРАГ
tel:976-88889927	ЗУРАГ ТӨСЛИЙН "ЦЭСДА" ХХК
Архитектор	Г.Болорчулуун
Гүйцэтгэсэн	Г.Болорчулуун
Шалгасан	Г.Болор-Эрдэнэ

Баянхонгор аймаг. Баянхонгор сум. Номгон баг. Найрамдал-1 гудамж. 101 тоот

ЕРӨНХИЙ БОЛОВСРОЛЫН "СООГО СЕЙКЕО" СУРГУУЛИЙН 640 ХҮҮХДИЙН ӨРГӨТГӨЛ СУРГУУЛЬ

Гадна шат болон хашлага хайс-4

Масштаб:	Зургийн дугаар:	Хуудас:
М1:50	БА-58	БА-76
ЕГ Шифр: ЦЭ-11-06-08-208/23	ТГ Шифр: -	Огноо: 2023 он

ГАДНА ШАТ БОЛОН ХАШЛАГА ХАЙС-5 М1:50

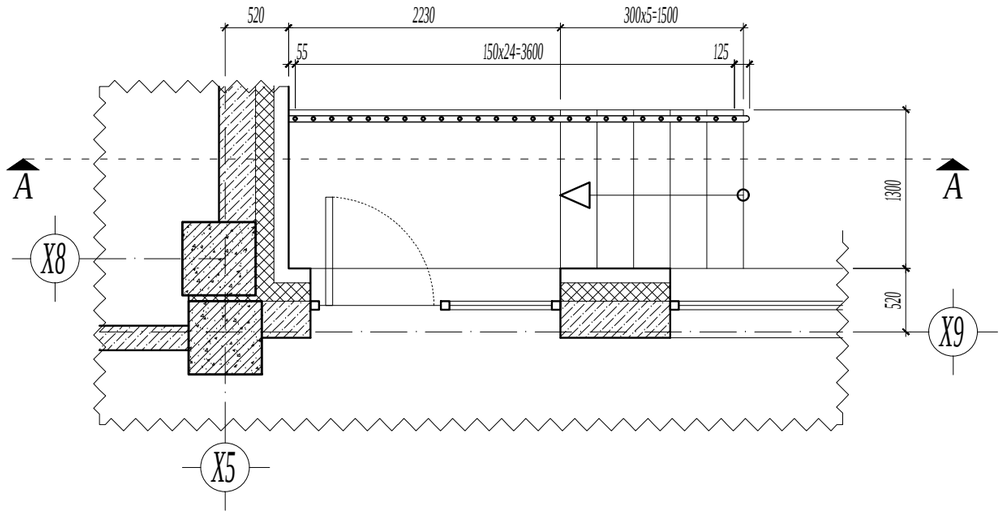

А-А

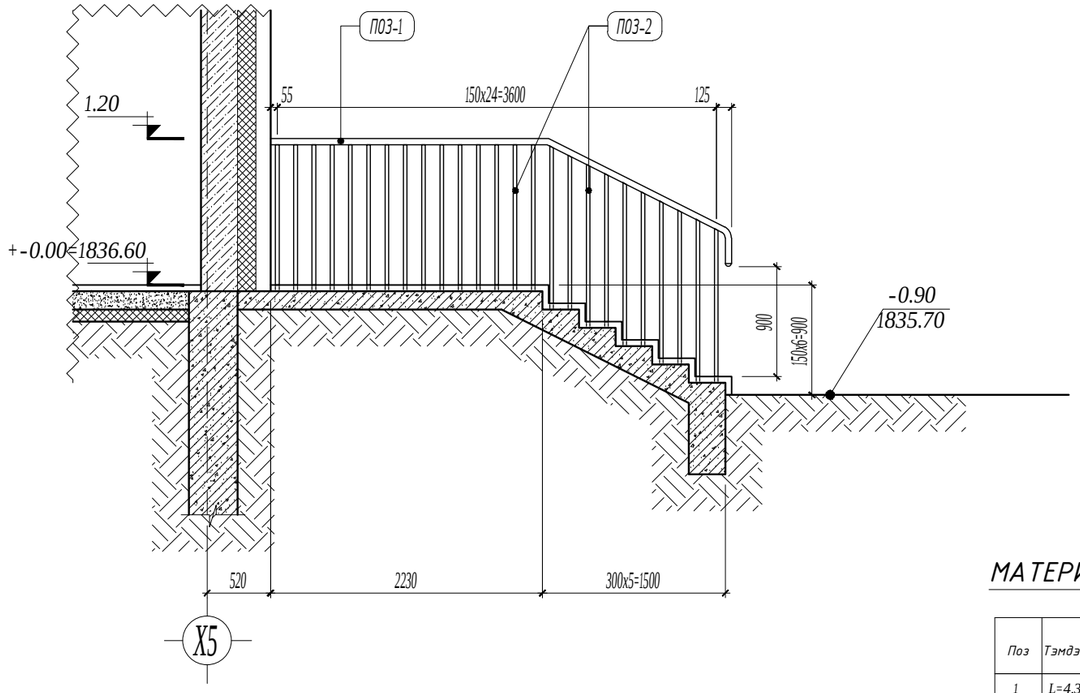

ХЭСЭГЛЭЛ-1 М:10

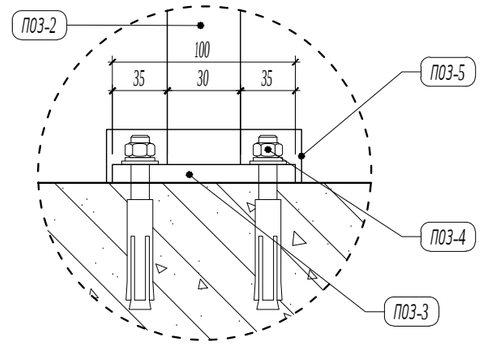

МАТЕРИАЛЫН ТҮҮВЭР

Поз	Тэмдэглэгээ	Нэр	Хэмжих нэгж	Нэгж тоо	Нэгж жин /кг/	Бүгд жин /кг/	Тайлбар
1	L=4.30 м	Бариул төмөр ○ 50x50x3 мм	ширхэг	1	14.96	14.96	Гадна шатны хайсны бариул төмрийг нийтэд нь уртын метрээр тооцов.
2	L=1.20м	Босоо тулгуур ○ 30x30x2.5 мм	ширхэг	25	2.04	51.00	
3	L=100 мм	Суурь төмөр 100x100x3 мм	ширхэг	25	0.2355	5.89	
4		Боолт 22мм /тэлэгчтэй/	ширхэг	100	Нийт 100 ширхэг		
5		Суурийн гоёлын таг	ширхэг	25	Нийт 25 ширхэг		
					Нийт жин	71.85 кг	

ТАЙЛБАР:

- Гадна шат-5-н цутгамал элемент болон металл хийцлэлийн зургийг ББ маркын зурагт үз.

- Гадна шатны хашлага хайсны төмөр эдэлхүүний бэхлэх нарийвчийг ББ маркын зурагт үз.

- Төмөр эдэлхүүнүүдийг электрод Э42-р гагнана. Гагнаасны өндөр h=6 мм

- Хашлага хийцийн угсралтын явцад гарсан гагнаас болон төмөр эдэлхүүний булан ирмэгийг мөлийлгөж паскдах бөгөөд аюулгүйн байдлыг хангасан хашлага хайс байх.

- Төмөр эдэлхүүнийг цагаан өнгийн төмрийн будгаар 2 дахин будна.

- Хашлага хайсыг зургийн зохиогчтой зөвшилцсөний үндсэн дээр ашиглагч, захиалагч байгууллага сайжруулан хийхийг зөвшөөрнө.

- Уг зургийг бусад холбогдох хуудастай хамтатган үзэж ажлыг гүйцэтгэнэ.

Ye шат: БА-Н АЖЛЫН ЗУРАГ

ЗУРАГ ТӨСЛИЙН "ЦЭСДА" ХХК

tel:976-88889927

Архитектор		Г.Болорчулуун
Гүйцэтгэсэн		Г.Болорчулуун
Шалгасан		Г.Болор-Эрдэнэ

Баянхонгор аймаг. Баянхонгор сум. Номгон баг. Найрамдал-1 гудамж. 101 тоот

ЕРӨНХИЙ БОЛОВСРОЛЫН "СООГО СЕЙКЕО" СУРГУУЛИЙН 640 ХҮҮХДИЙН ӨРГӨТГӨЛ СУРГУУЛЬ

Гадна шат болон хашлага хайс-5

Масштаб:	Зургийн дугаар:	Хуудас:
М1:50	БА-59	БА-76
ЕГ Шифр: ЦЭ-11-06-08-208/23	ТГ Шифр: -	Огноо: 2023 он

ДЭЭВЭРТ ГАРАХ ТӨМӨР ШАТ-1 /1 ширхэг/
M1:50

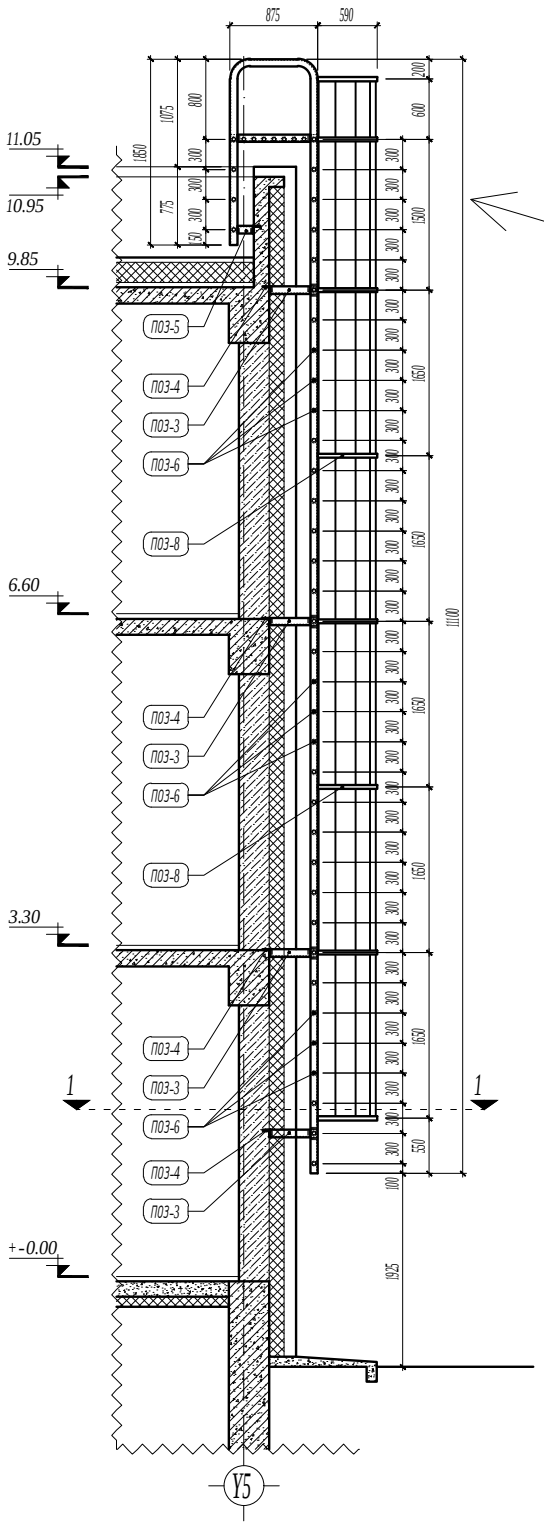

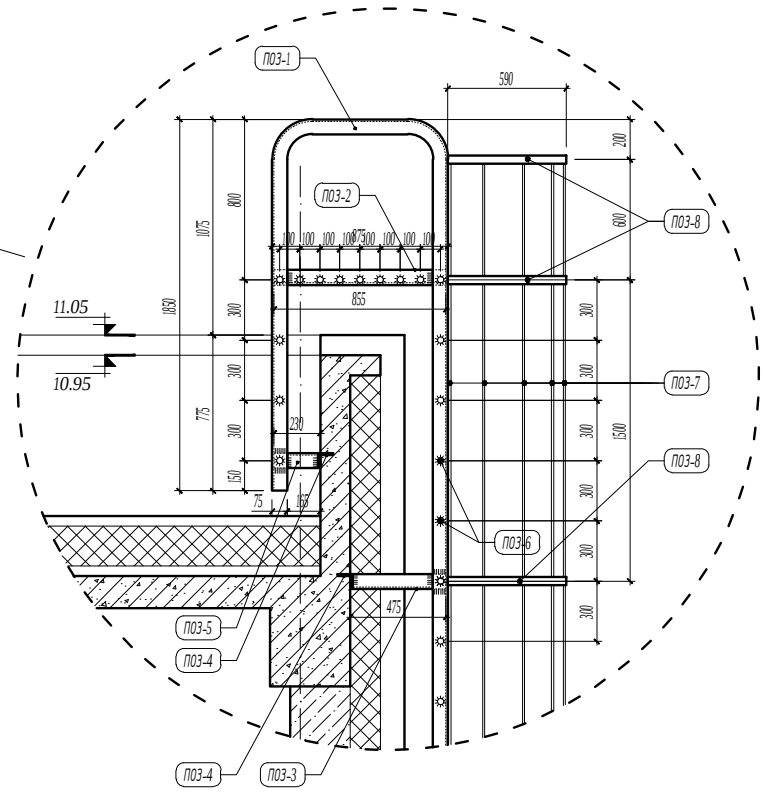

1-1
1 : 25

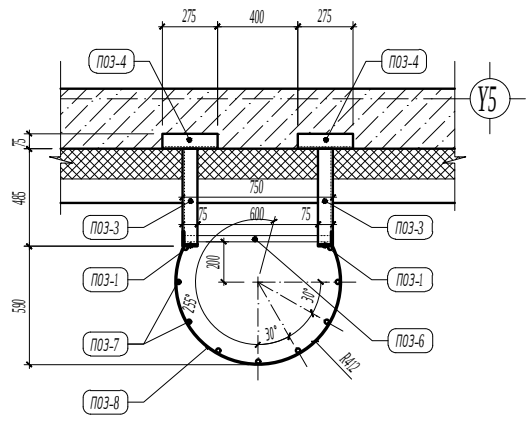

МАТЕРИАЛЫН ТУУВЭР

Поз	Тэмдэглэгээ	Нэр	Хэмжих нэгж	Нэгж тоо	Нэгж жин /кг/	Бүгд жин /кг/	Тайлбар
1	L=13.70 м	Угольник төмөр ∟ 75х75х5 мм	ширхэг	2	79.46	158.92	
2	L=0.855 м	Угольник төмөр ∟ 75х75х5 мм	ширхэг	2	4.96	9.92	
3	L=0.475 м	Угольник төмөр ∟ 75х75х5 мм	ширхэг	8	2.76	22.08	
4	L=0.275 м	Угольник төмөр ∟ 75х75х5 мм	ширхэг	10	1.60	16.00	
5	L=0.23 м	Угольник төмөр ∟ 75х75х5 мм	ширхэг	2	1.33	2.66	
6	L=0.73 м	Арматур төмөр Ф14 мм	ширхэг	46	0.88184	40.56	
7	L=10.39 м	Арматур төмөр Ф6 мм	ширхэг	9	2.30658	20.76	
8	L=1.66 м	Полоса төмөр 40х4 мм	ширхэг	8	2.0916	16.73	
				Нийт жин		287.63 кг	

ТАЙЛБАР:

- Чг дээвэрт гарах төмөр шат-1 нь нэг ширхэг байх ба У5 тэнхлэгийн дагуух хананд байрлана.
- Төмөр эдэлхүүнүүдийг электрод Э42-р гагнана. Гагнаастны өндөр h=6 мм
- Галын шатны төмөр эдэлхүүнийг төмрийн хар сарал өнгөтэй будгаар 2 дахин будна.
- Галын шатны бэхлэх нарийвч зургийг ББ маркын зураг нараас үз.
- Чг зургийг буцаа холбогдох хүрэлцэй хамтатган үзэж ажлыг гүйцэтгэнэ.

Ye шат. БА-Н АЖЛЫН ЗУРАГ

ЗУРАГ ТӨСЛИЙН "ЦЭСДА" ХХК

tel:976-88889927

Архитектор		Г.Болорчулуун
Гүйцэтгэсэн		Г.Болор-Эрдэнэ
Шалгасан		Г.Болор-Эрдэнэ

Баянзүрх дүүрэг, Баянхошуу сум, Нүмрэн баг "Нүмрэн-1 дэлгэрэх" 101 тоот

ЕРӨНХИЙ БОЛОВСРОЛЫН "СООГО СЕЙКЕО" СУРГУУЛИЙН 640 ХҮҮХДИЙН ӨРӨӨТӨЛ СУРГУУЛЬ

Дээвэрт гарах төмөр шат-1 /1 ширхэг/

Масштаб:	M1:25/50	Зургийн дугаар:	БА-60
ЕГ шифр:	ТГ шифр:	Хуудас:	БА-76
Ц3-11-06-08-208/23	-	Огноо:	2023 он

ДЭЭВЭРТ ГАРАХ ТӨМӨР ШАТ-2 /1 ширхэг/
М1:50

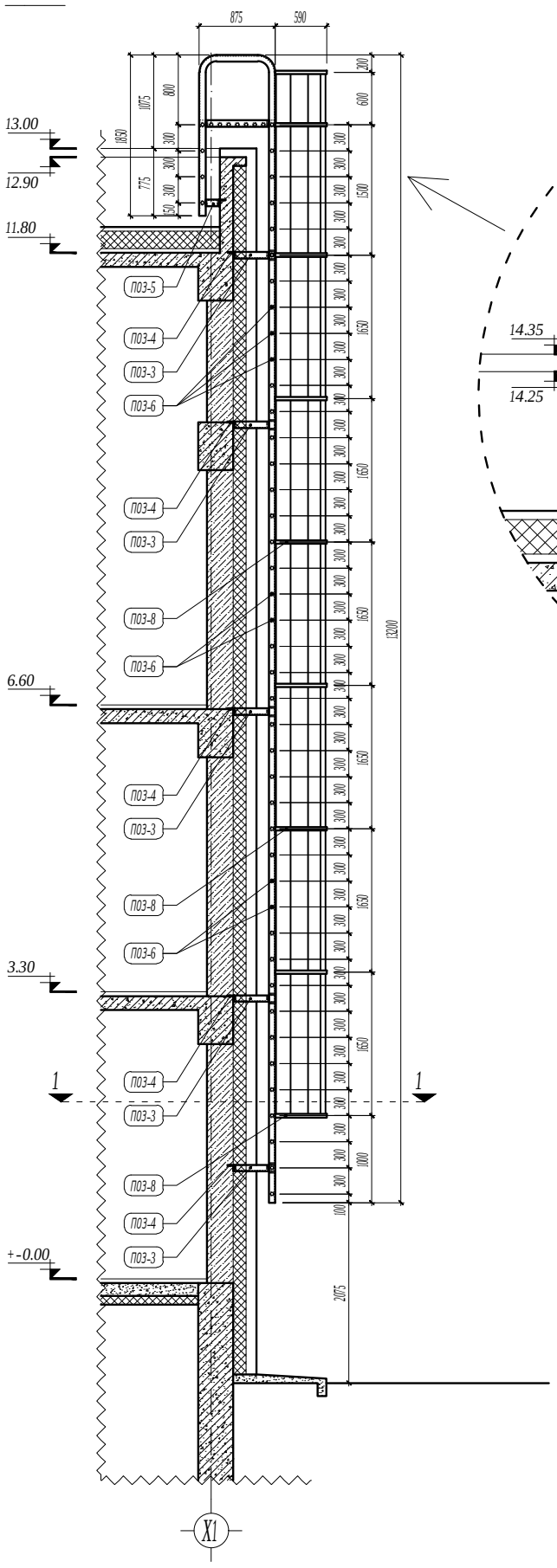

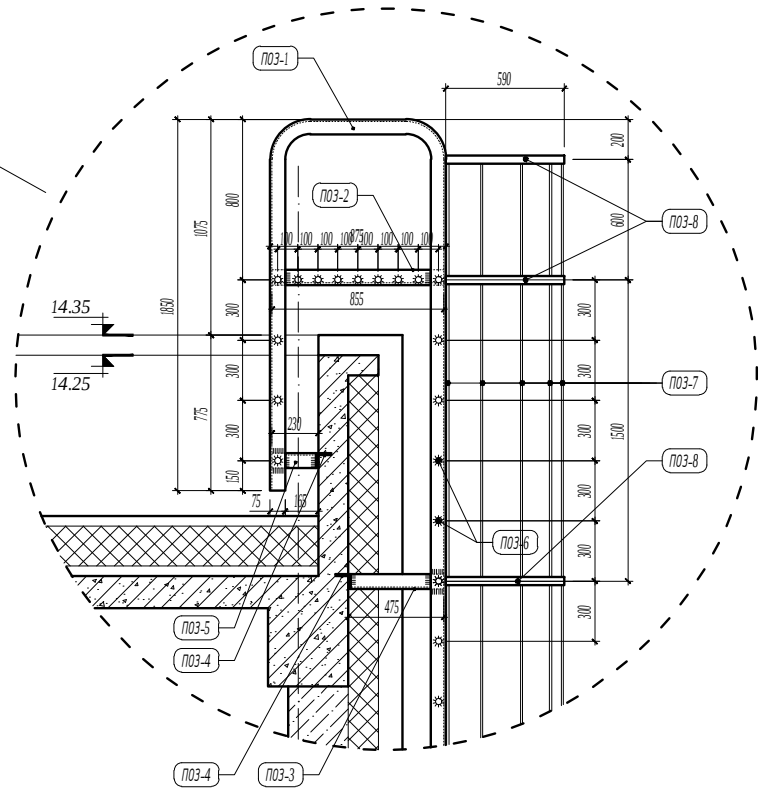

1-1
1 : 25

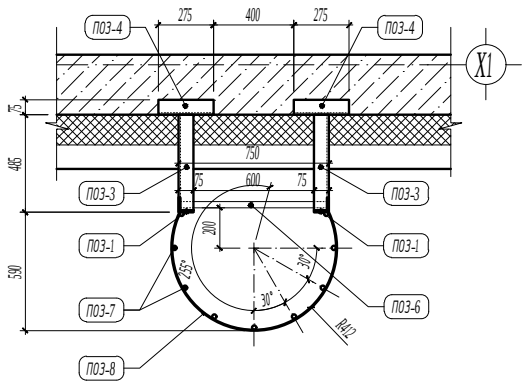

МАТЕРИАЛЫН ТҮҮВЭР

Поз	Тэмдэглэгээ	Нэр	Хэмжих нэгж	Нэгж тоо	Нэгж жин /кг/	Бүгд жин /кг/	Тайлбар
1	L=15.80 м	Угольник төмөр ∟ 75х75х5 мм	ширхэг	2	91.64	183.28	
2	L=0.855 м	Угольник төмөр ∟ 75х75х5 мм	ширхэг	2	4.96	9.92	
3	L=0.475 м	Угольник төмөр ∟ 75х75х5 мм	ширхэг	10	2.76	27.60	
4	L=0.275 м	Угольник төмөр ∟ 75х75х5 мм	ширхэг	12	1.60	19.20	
5	L=0.23 м	Угольник төмөр ∟ 75х75х5 мм	ширхэг	2	1.33	2.66	
6	L=0.73 м	Арматур төмөр Ф14 мм	ширхэг	53	0.88184	46.74	
7	L=12.00 м	Арматур төмөр Ф6 мм	ширхэг	9	2.664	23.98	
8	L=1.66 м	Полоса төмөр 40х4 мм	ширхэг	9	2.0916	18.82	
				Нийт жин		332.20 кг	

ТАЙЛБАР:

- Чг дээвэрт гарах төмөр шат-2 нь нэг ширхэг байх ба Х1 тэнхлэгийн дагуух хананд байрлана.
- Төмөр эдэлхүүнүүдийг электрод Э42-р гагнана. Гагнаастны өндөр h=6 мм
- Галын шатны төмөр эдэлхүүнийг төмрийн хар саарал өнгийн будгаар 2 дахин будна.
- Галын шатны бэхлэх нарийвч зургийг ББ маркын зураганаас үз.
- Чг зургийг буцаа холбогдох хүүдэлтэй хамтатган үзэж ажлыг гүйцэтгэнэ.

Үе шат: БА-Н АЖЛЫН ЗУРАГ

ЗУРАГ ТӨСЛИЙН "ЦЭСДА" ХХК

Tel:976-88889927

Архитектор		Г.Болорчулуун
Гүйцэтгэсэн		Г.Болорчулуун
Шалгасан		Г.Болор-Эрдэнэ

Баянзүрх дүүрэг, Баянхошуу сум, Нүүрсний уурхайн-1 гудамж, 101 тоот

ЕРӨНХИЙ БОЛОВСРОЛЫН "СООГО СЕЙКЕО" СУРГУУЛИЙН 640 ХҮҮХДИЙН ӨРӨӨТӨЛ СУРГУУЛЬ

Дээвэрт гарах төмөр шат-2 /1 ширхэг/

Масштаб: М1:25/50	Зурагчин бүлэгт: БА-61	Хуудас: БА-76	
ЕГ шифр: ЦЭ-11-06-08-208/23	ТГ шифр: -	Огноо: 2023 он	

1-Р ДАВХРЫН ТАВИЛГЫН БАЙГУУЛАЛТ /А блок/

М1:100

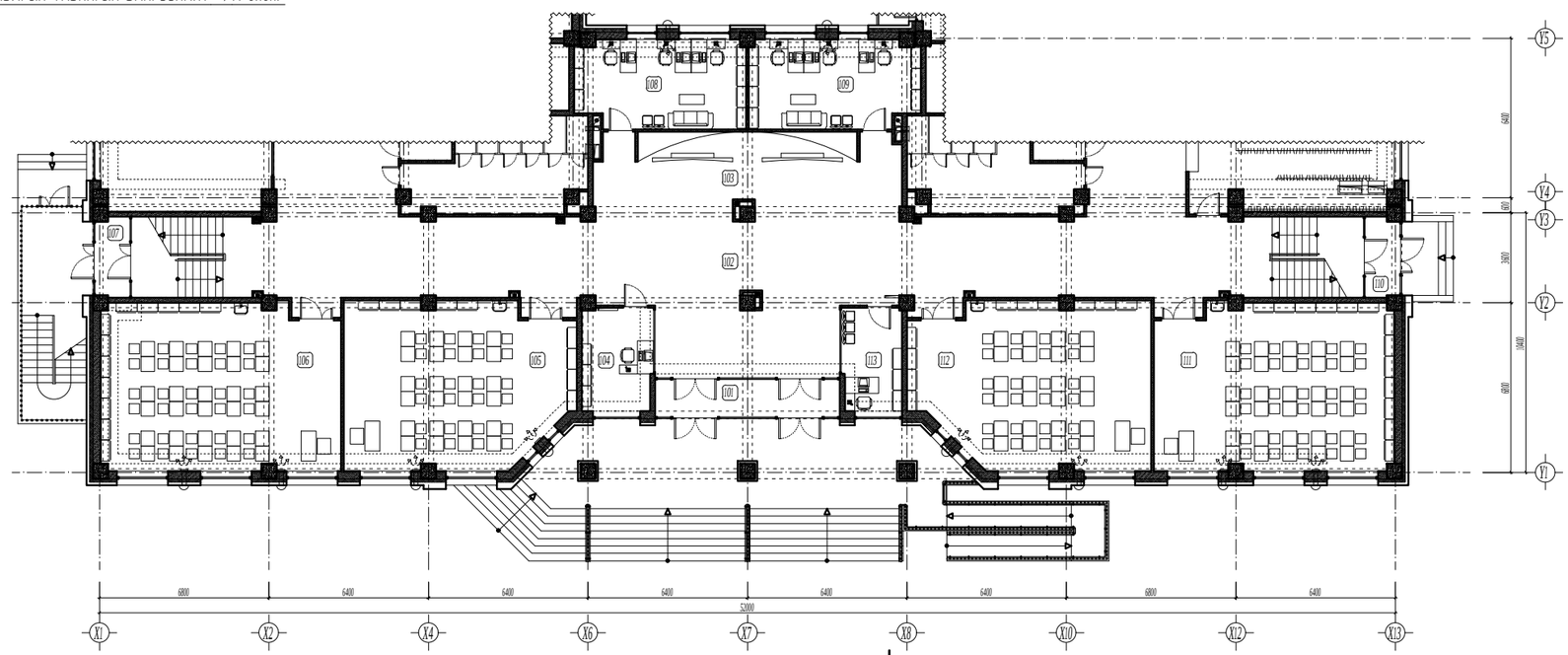

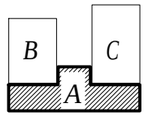

Өрөөний тодорхойлолт

Өрөөний дугаар	Өрөөний нэр	Талбай м2	Шал
101	Гонх	11.35	Чулуун хөвөн
102	Вестибюль, хонгил, шатны хонгил	191.20	Цул бүтээгдэхүүн
103	Сургуулийн алдарын хэсэг	42.10	Цул бүтээгдэхүүн
104	Хөрөөг хамгаалалтын өрөө	12.27	Паркет
105	Хичээлийн танхим	58.65	Цул бүтээгдэхүүн
106	Хичээлийн танхим	63.55	Цул бүтээгдэхүүн
107	Гонх	4.59	Чулуун хөвөн
108	Санхүү, нягтлангийн өрөө	23.99	Паркет
109	Багш нарын өрөө	23.99	Паркет
110	Гонх	4.59	Чулуун хөвөн
111	Хичээлийн танхим	63.59	Цул бүтээгдэхүүн
112	Хичээлийн танхим	60.38	Цул бүтээгдэхүүн
113	Ажлын өрөө	10.42	Паркет

ТАЙЛБАР

- Хэмжээнд шаардлагыг оруулаагүй болно.
- Шатны хонгил, өрөө хоорондын тусгаарлах хана 100-200 мм-н МАК-ЕВРО блокон хана.
- Өгөгдөл А-А, Б-Б, В-В, Г-Г, Д-Д-г БА-22, 23, 24, 25, 26-д үз.
- Шал болон дотор засlaлын ажлыг хийхэдэ өтгөн сантехник, цахилгааны үсгэлтэн ажлыг хийж дуусгасан байх шаардлагатай.
- Арчин цэвэрлэгч өрөөний шатны түвшнэ бусад хэсэгтэй харьцуулж бүх шатны түвшнээс 20 мм нам дор хийнэ.
- Шалаанд хальтиргаа үүсэх материал хийжүүлэх хориглоно.
- Цонх /Ц, ДЦ/, хаалга /ХБ, БХ, ХТ, ХШ, ХШГ/, шилэн хана /ГШХ, ДШХ/-ын загвар хэмжээ, нэгдсэн түүврийг БА-34-44-д үз.
- Дотор шатны хашлага хийсэн зургийг БА-47, 48, 49, 50, 51, 52-д үз.
- Гадна шат болон хашлага хийсэн зургийг БА-53-59-д үз.
- Ус зүүгийг бусад холбогдох зургуудтай хамтатган үзэж ажлыг гүйцэтгэнэ.

Энэхүү зураг төсөл нь "ЦЗСДА" ХХК-ий ОБОРЫ БМЧ тун зохиогчийн эрхийн хуулийн дагуух эрхтэй бөгөөд ашиглалтыг хориглоно.

ТУЛХҮҮР ҮГ

- ХБ Хаалга битүү /модон/
- ХТ Хаалга тавцан /металл/
- ХШ Хаалга шилэн
- ХШГ Гадна хаалга шилэн
- БХ Гадна хаалга /Дулаалгатай/
- Ц Цонх
- ДЦ Дотор цонх
- ГШХ Гадна шилэн хана
- ДШХ Дотор шилэн хана

ТАНИХ ТЭМДЭГ

- Цутгамал тавцан бетон
- Цутгамал бетон
- Дулаалга /базальт чулуун хөвөн/
- Хөнгөн бетон блокон хана
- Тоосгон өрөөт хана
- Нөхөгдөгдөн хэрэг

Зөвшөөрөлсөн

	Гарын үсэг	Нэр
БХ		Н.Цэрэнчимэг
ХАС		Ц.Чулуунбаатар
ШБЧ		Ц.Нарчаа
ХТ,ДГ		Ч.Баярмаа
ХЗ		Ч.Цэцэгма

Гл. шат: А-Н АЖЛЫН ЗУРАГ

ЗУРАГ ТӨСЛИЙН "ЦЗСДА" ХХК

тел:976-88889927

Архитектор		Г.Болормунхин
Гүйцэтгэсэн		Г.Болормунхин
Шалгасан		Г. Болор-Эрдэнэ

Баянгол дүүрэг Баянгол сум Төмөр замын гудамж-1 хэсэг 111 тоот

ЕРӨНХІЙ БОЛОВСРОЛЫН "СООГО СЕЙКЭО" СУРГУУЛИЙН БАЛ ХҮҮХДИЙН ӨРГӨТГЭЛ СУРГУУЛЬ

1-р давхрын төвилгын байгуулалт /А блок/

Масштаб: М1:100	Зургийн дугаар: БА-65	Хуудас: БА-76
ТӨ Шифр: ЦЗ-11-06-08-208/23	ТТ Шифр: -	Огноо: 2023 он

2-Р ДАВХРЫН ТАВИЛГЫН БАЙГУУЛАЛТ /А блок/

М1:100

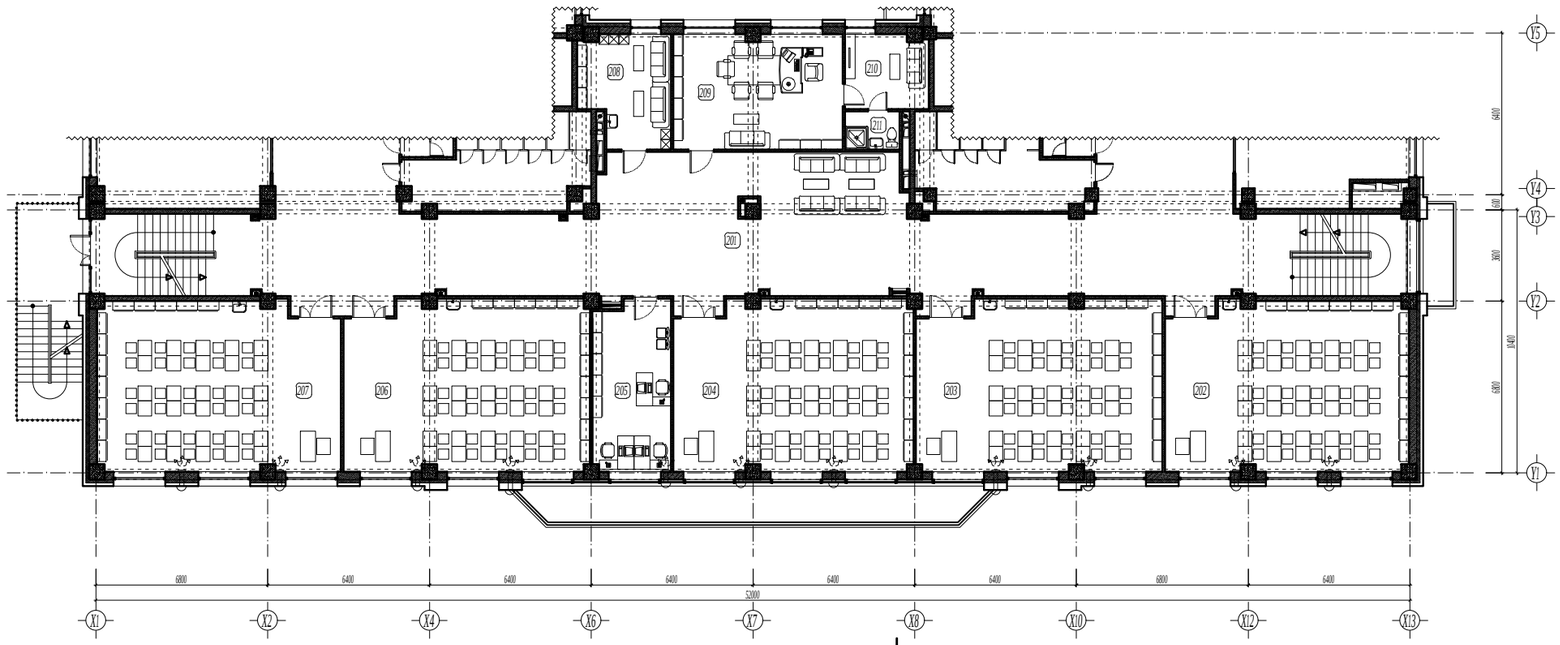

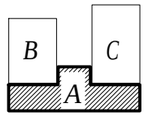

Өрөөний тодорхойлолт			
Өрөөний дугаар	Өрөөний нэр	Талбай м2	Шал
201	Хонгил, шатны хонгил	205.49	Цул бетонтой нүцгэвч
202	Хичээлийн танхим	63.59	Цул бетонтой нүцгэвч
203	Хичээлийн танхим	64.77	Цул бетонтой нүцгэвч
204	Хичээлийн танхим	63.15	Цул бетонтой нүцгэвч
205	Багш нарын өрөө	21.23	Паркет
206	Хичээлийн танхим	64.86	Цул бетонтой нүцгэвч
207	Хичээлийн танхим	63.55	Цул бетонтой нүцгэвч
208	Үйлчлэгчийн өрөө, Т/Х-ийн агуулах	14.85	Керамик
209	Захирлын өрөө	30.41	Паркет
210	Анралтын өрөө	9.60	Паркет
211	Ариун цэврийн өрөө	3.31	Керамик

ТАЙЛБАР

- Хамжээнд шаардлагыг оруулаагүй болно.
- Шатны хонгил, өрөө хоорондын тусгаарлах хана 100-200 мм-н МАК-ЕВРО блокон хана.
- Оттолт А-А, Б-Б, В-В, Г-Г, Д-Д-г БА-22, 23, 24, 25, 26-д үз.
- Шал болон дотор засlaлын ажлыг хийхэс өмнө сантехник, цахилгааны үсрэлтүүн ажлыг хийж дуусгасан байх шаардлагатай.
- Ариун цэврийн өрөөний шатны түвшинг бусад харьцаж буй шатны түвшинээс 20 мм нам дор хийнэ.
- Шалаанд хальтиргаа үүсэх материал хийхийг хориглоно.
- Цонх /Ц, ДЦ/, хаалга /ХБ, БХ, ХТ, ХШ, ХШГ/, шилэн хана /ГШХ, ДШХ/-ын загвар хэмжээ, нэгдсэн түүврийг БА-34-44-д үз.
- Дотор шатны хашлага хайсны зургийг БА-47, 48, 49, 50, 51, 52-д үз.
- Гадна шат болон хашлага хайсны зургийг БА-53-59-д үз.
- Чиг зургийг бусад холбогдох зургуудтай хамтатган уншиж ажлыг гүйцэтгэнэ.

Энэхүү зураг төсөл нь "ЦЭСДА" ХХК-ий ОБРНЫ БМЧ тун зохиогчийн эрхийн гэрчилгээтэй өөрчлөх болон ашиглалыг хориглоно.

ТҮЛХҮҮР ҮГ

- ХБ Хаалга битүү /модон/
- ХТ Хаалга тавцан /металл/
- ХШ Хаалга шилэн
- ХШГ Гадна хаалга шилэн
- БХ Гадна хаалга /Бүрэлдэхүүн/
- Ц Цонх
- ДЦ Дотор цонх
- ГШХ Гадна шилэн хана
- ДШХ Дотор шилэн хана

ТАНИХ ТЭМДЭГ

- Цутгамал тавцан бетон
- Цутгамал бетон
- Дулаалга /базальт чулуун хөвөн/
- Хөнгөн бетон блокон хана
- Тоосгон өрөөт хана
- Нагалуусан хярс

Зөвшөөрөлсөн

	Гарын үсэг	Нэр
ХБ		Н.Цэрэнчимэг
ХАС		Ц.Чулуунбаатар
ДБУ		Ц.Нөмөчин
ХТ.ДГ		Ц.Баярмаа
УХ		Ч.Эрдэнэт

Гүн шат

БА-Н АЖЛЫН ЗУРАГ

ЗУРАГ ТӨСЛИЙН "ЦЭСДА" ХХК

tel:976-88889927

Архитектор		Г.Болормунцун
Гүйцэтгэсэн		Г.Болормунцун
Шалгасан		Г.Болор-Эрдэнэ

Боловсруулж байгаа барилгын нэр: Төрөөс бус байгууллагын I үе шат ЕРӨНХИЙ БОЛОВСРОЛЫН ТӨГӨЛ СЕМЕЙ СУРГУУЛИЙН БА ХУУХДЫН ӨРГӨТГӨЛ СУРГУУЛЬ

2-р давхрын тавилгын байгуулалт /А блок/

Масштаб:	Зургийн дугаар:	Хуудас:
М1:100	БА-06	БА-76

ТГ Шифр:	ТТ Шифр:	Хэмээх:
U3-11-06-08-208/23	-	2023 он

3-Р ДАВХРЫН ТАВИЛГЫН БАЙГУУЛАЛТ /А блок/

М1:100

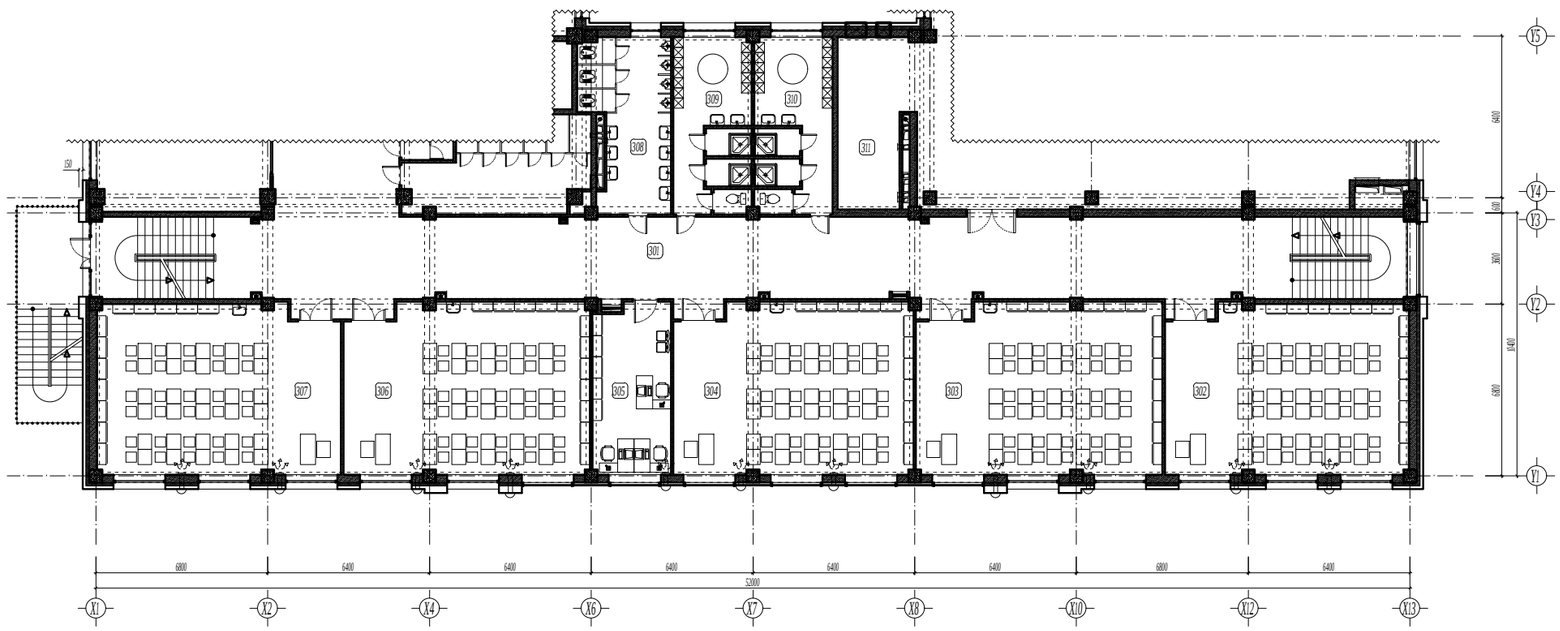

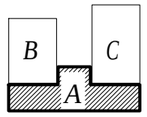

Өрөөний тодорхойлолт

Өрөөний дугаар	Өрөөний нэр	Талбай м2	Шал
301	Рекреаци, хонгил, шатны хонгил	176.71	Цүргэлтэй нүүдэс
302	Хичээлийн танхим	63.59	Цүргэлтэй нүүдэс
303	Хичээлийн танхим	64.77	Цүргэлтэй нүүдэс
304	Хичээлийн танхим	63.15	Цүргэлтэй нүүдэс
305	Багш нарын өрөө	21.23	Паркет
306	Хичээлийн танхим	64.86	Цүргэлтэй нүүдэс
307	Хичээлийн танхим	63.55	Цүргэлтэй нүүдэс
308	Ариун цэврийн өрөө / эр/	21.54	Керамик
309	Хувцас солих өрөө, душ, ОО / эм/	21.00	Керамик
310	Хувцас солих өрөө, душ, ОО / эр/	21.00	Керамик
311	Спорт заалны агуулах	19.01	Ган чийн цаг

ТАЙЛБАР

- Хэмжээнд шаардлагыг оруулаагүй болно.
- Шатны хонгил, өрөө хоорондын тусгаарлах хана 100-200 мм-н МАК-ЕВРО блокон хана.
- Оеталл А-А, Б-Б, В-В, Г-Г, Д-Д-г БА-22, 23, 24, 25, 26-д үз.
- Шал болон дотор засlaлын ажлыг хийхэс өмнө сантехник, цахилгааны үсрэлтэн ажлыг хийж дуусгасан байх шаардлагатай.
- Ариун цэврийн өрөөний шатны түвшинг бусад харьцаж бүй шатны түвшинээс 20 мм нам бар хийнэ.
- Шалаанд хальтирагч үүсэх материал хийхийг хориглоно.
- Цонх /Ц, ДЦ/, хаалга /ХБ, БХ, ХТ, ХШ, ХШГ/, шилэн хана /ГШХ, ДШХ/-ыг загвар хэмжээ, нэгдсэн түүврийг БА-34-44-д үз.
- Дотор шатны хашлага хайсны зургийг БА-47, 48, 49, 50, 51, 52-д үз.
- Гадна шат болон хашлага хайсны зургийг БА-53-59-д үз.
- Үе зургийг бусад холбогдох зургуудтай хамтатган үзэж ажлыг гүйцэтгэнэ.

Энэхүү зураг төсөл нь "ЦЭСДА" ХХК-ий ОБРНЦ БМЧ тун зохиогчийн эрхийн гэрчилгээтэй өөрчлөх болон ашиглахыг хориглоно.

ТҮЛХҮҮР ҮГ

- ХБ Хаалга битүү /модон/
- ХТ Хаалга тавцан /металл/
- ХШ Хаалга шилэн
- ХШГ Гадна хаалга шилэн
- БХ Гадна хаалга /Дуулгаатай/
- Ц Цонх
- ДЦ Дотор цонх
- ГШХ Гадна шилэн хана
- ДШХ Дотор шилэн хана

ТАНИХ ТЭМДЭГ

- Цүргэлтэй тавцан бетон
- Цүргэлтэй бетон
- Дуулгаатай /базальт чулуун хөвөн/
- Хөнгөн бетон блокон хана
- Тоосгон өрөөт хана
- Нөгөрүүлсэн хярс

Зөвшөөрөлсөн

	Гарын үсэг	Нэр
ХБ		Н.Цэрэнцогцог
ХАС		Ц.Чулуунбаатар
ДБУ		Ц.Нөмөчин
ХТ.ДГ		Ч.Баярмаа
УХ		Т.Эрдэнэт

Гч шат: БА-Н АЖЛЫН ЗУРАГ

ЗУРАГ ТӨСЛИЙН "ЦЭСДА" ХХК

tel:976-88889927

Архитектор		Г.Болормунцун
Гүйцэтгэсэн		Г.Болормунцун
Шалгасан		Г.Болор-Эрдэнэ

Боловсрол болон Боловсролын сургуулиудыг Төрөлжүүлэх II төсөл

ЕРӨНХИЙ БОЛОВСРОЛЫН ТӨГӨЛДӨР СЕВЖЭГ

СЭРГҮҮЛИЙН БАЯ ХҮҮХДИЙН ӨРГӨТГӨЛ СУРГУУЛЬ

3-р давхрын тавилгын байгуулалт /А блок/

Масштаб: М1:100	Зургийн дугаар: БА-67	Хуудас: БА-76
ТГ Шифр: U3-11-06-08-208/23	ТТ Шифр: -	Хэмээс: 2023 он

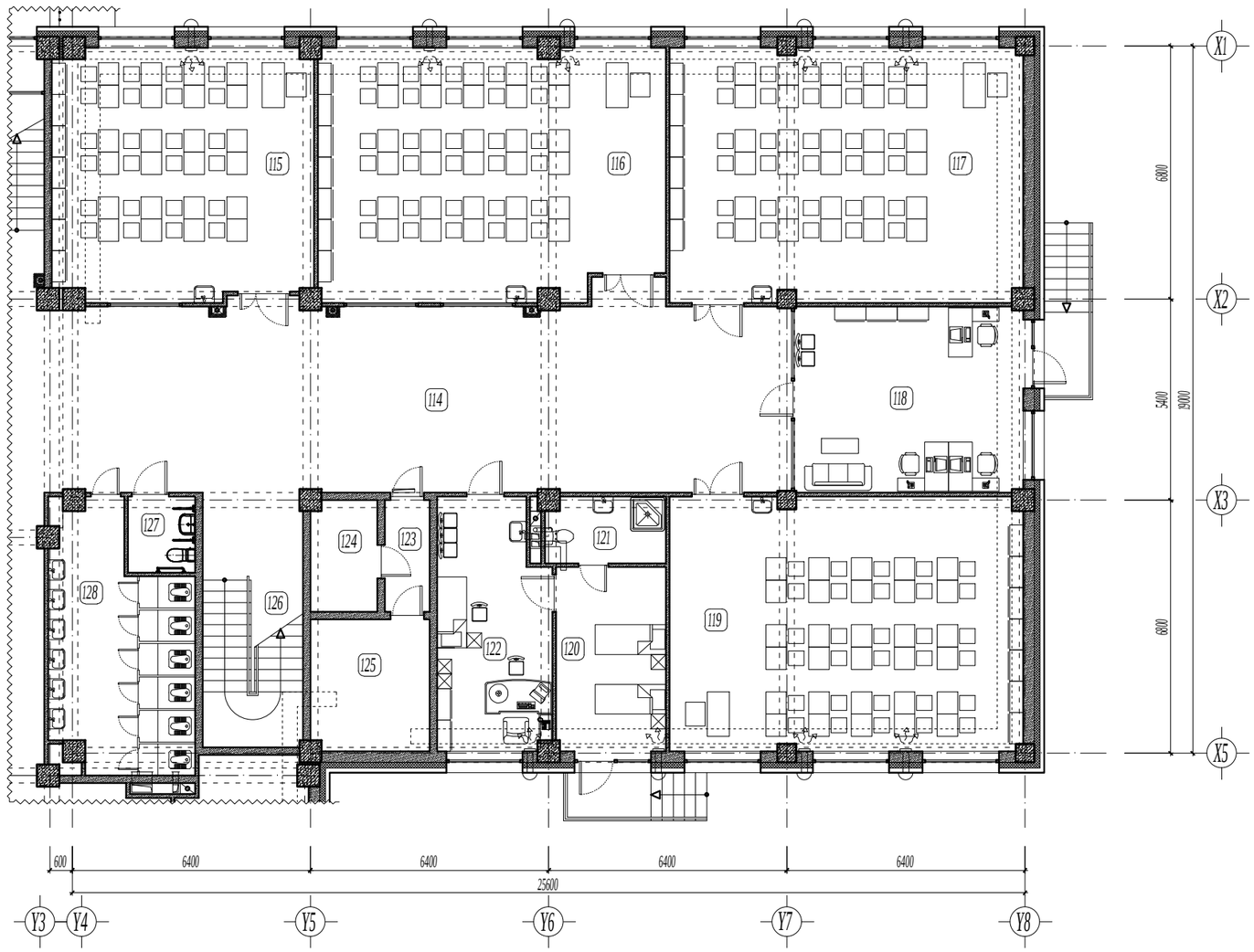

1-Р ДАВХРЫН ТАВИЛГЫН БАЙГУУЛАЛТ /В блок/ М1:100

Өрөөний тодорхойлолт

Өрөөний дугаар	Өрөөний нэр	Талбай м2	Шал
114	Х онгил	101.85	Цул бүтэцтэй хуйдаас
115	Хичээлийн танхим	47.17	Цул бүтэцтэй хуйдаас
116	Хичээлийн танхим	62.21	Цул бүтэцтэй хуйдаас
117	Хичээлийн танхим	64.78	Цул бүтэцтэй хуйдаас
118	Багш нарын хөгжлийн төвийн өрөө	31.25	Цул бүтэцтэй хуйдаас
119	Хичээлийн танхим	64.78	Цул бүтэцтэй хуйдаас
120	Тусгаарлах өрөө	15.23	Цул бүтэцтэй хуйдаас
121	Ариун цэврийн өрөө	5.81	Керамик
122	Эмчийн өрөө	19.94	Цул бүтэцтэй хуйдаас
123	Хонгил	3.78	Бетон /будаг/
124	Цахилгааны шитны өрөө	5.52	Бетон /будаг/
125	Дулааны узелийн өрөө	11.49	Бетон /будаг/
126	Шатны хонгил	18.47	Цул бүтэцтэй хуйдаас
127	ХБС-ийн ариун цэврийн өрөө / эм/	3.79	Керамик
128	Ариун цэврийн өрөө / эм/	24.53	Керамик

ТАЙЛБАР

- Хэмжээнд шаварлагыг оруулаагүй болно.
- Шатны хонгил, өрөө хоорондын тусгаарлах хана 100-200 мм-н МАК-ЕВРО блокон хана.
- Огтлол А-А, Б-Б, В-В, Г-Г, Д-Д-г БА-22, 23, 24, 25, 26-д үз.
- Шал болон дотор заслалын ажлыг хийхээс өмнө сантехник, цахилгааны угсралтын ажлыг хийж дуусгасан байх шаардлагатай.
- Ариун цэврийн өрөөний шатны түвшинг бусад харьцаж буй шалны түвшингээс 20 мм нам дор хийнэ.
- Шаланд хальтиргаа үүсэх материал хийхийг хориглоно.
- Цонх / Ц, ДЦ/, хаалга / ХБ, БХ, ХТ, ХШ, ХШГ/, шилэн хана / ГШХ, ДШХ/-ын загвар хэмжээ, нэгдсэн түүврийг БА-34-44-д үз.
- Дотор шатны хашлага хайсны зургийг БА-47, 48, 49, 50, 51, 52-д үз.
- Гадна шат болон хашлага хайсны зургийг БА-53-59-д үз.
- Уг зургийг бусад холбогдох зургуудтай хамтатган үзэж ажлыг гүйцэтгэнэ.

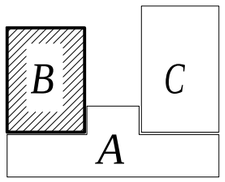

Энэхүү зураг төсөл нь "ЦЭСДА" ХХК-ийн ОЮУНЫ ӨМЧ тул эзэмшигчийн зөвшөөрөлгүйгээр өөрчлөх болон ашиглахыг хориглоно.

ТҮЛХҮҮР ҮГ

- ХБ Хаалга битүү / модон/
- ХТ Хаалга төмөр /металл/
- ХШ Хаалга шилэн
- ХШГ Гадна хаалга шилэн
- БХ Гадна хаалга /дулаалгатай/
- Ц Цонх
- ДЦ Дотор цонх
- ГШХ Гадна шилэн хана
- ДШХ Дотор шилэн хана

ТАНИХ ТЭМДЭГ

- Цутгамал төмөр бетон
- Цутгамал бетон
- Дулаалга /базальт чулуун хөвөн/
- Хөнгөн бетон блокон хана
- Тоосгон өрөгт хана
- Нягтруулсан хөрс

ЗӨВШӨӨРӨЛЦСӨН

	Гарын үсэг	Нэр
ББ		Н.Цэрэнцогцол
ХАС		Ц.Чуганбаатар
ЦБУ		Ц.Навчаа
ХТ,ДГ		Ч.Баярмаа
ХД		Ч.Гарэлмаа

Ує шат: БА-Н АЖЛЫН ЗУРАГ

ЗУРАГ ТӨСЛИЙН "ЦЭСДА" ХХК

tel:976-88889927

Архитектор		Г.Болорчулуун
Гүйцэтгэсэн		Г.Болорчулуун
Шалгасан		Г.Болор-Эрдэнэ

Баянгонгор аймаг Баянхонгор сум Номгон баг Найрамдал-1 гудамж 101 тоот

ЕРӨНХИЙ БОЛОВСРОЛЫН "СООГО СЕЙКЕО" СУРГУУЛИЙН 640 ХҮҮХДИЙН ӨРГӨТГӨЛ СУРГУУЛЬ

1-р давхрын тавилгын байгуулалт /В блок/

Масштаб:	Зургийн дугаар:	Хуудас:
М1:100	БА-68	БА-76
ЕГ Шифр: ЦЭ-11-06-08-208/23	ТГ Шифр: -	Огноо: 2023 он

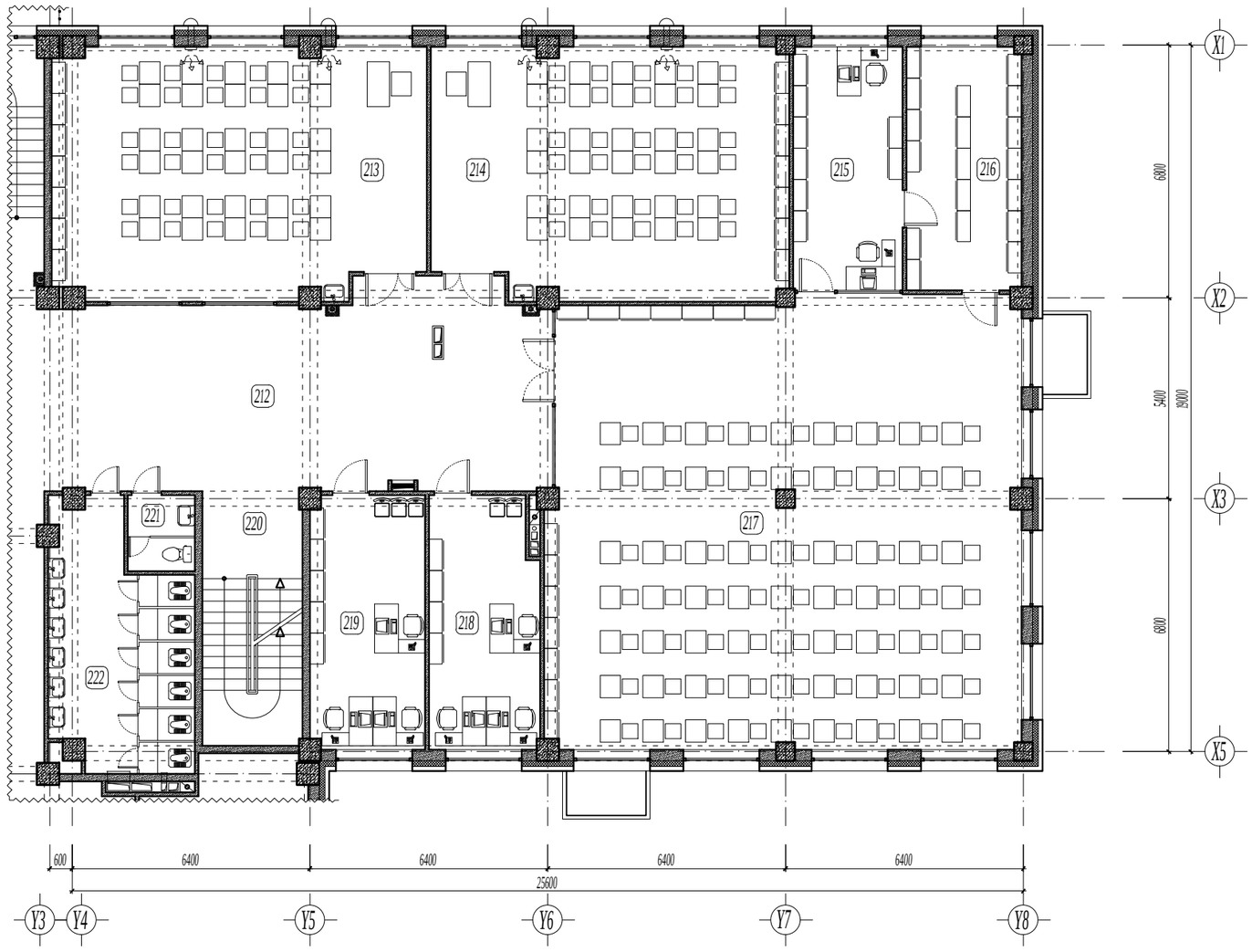

2-Р ДАВХРЫН ТАВИЛГЫН БАЙГУУЛАЛТ /В блок/ М1:100

Өрөөний тодорхойлолт

Өрөөний дугаар	Өрөөний нэр	Талбай м2	Шал
212	Хонгил	71.52	Цул бүтэцтэй хөнгөвч
213	Хичээлийн танхим	66.93	Цул бүтэцтэй хөнгөвч
214	Хичээлийн танхим	64.10	Цул бүтэцтэй хөнгөвч
215	Номын санчийн өрөө	19.38	Цул бүтэцтэй хөнгөвч
216	Номын фондын өрөө	20.46	Цул бүтэцтэй хөнгөвч
217	Уншлагын танхим /номын сан/	153.53	Цул бүтэцтэй хөнгөвч
218	Багш нарын өрөө	19.88	Паркет
219	Багш нарын өрөө	21.20	Паркет
220	Шатны хонгил	18.47	Цул бүтэцтэй хөнгөвч
221	Багш нарын ариун цэврийн өрөө	3.77	Керамик
222	Ариун цэврийн өрөө / эм/	24.53	Керамик

ТАЙЛБАР

- Хэмжээнд шаварлагыг оруулаагүй болно.
- Шатны хонгил, өрөө хоорондын тусгаарлах хана 100-200 мм-н МАК-ЕВРО блокон хана.
- Огтлол А-А, Б-Б, В-В, Г-Г, Д-Д-г БА-22, 23, 24, 25, 26-д үз.
- Шал болон дотор засалын ажлыг хийхээс өмнө сантехник, цахилгааны угсралтын ажлыг хийж дуусгасан байх шаардлагатай.
- Ариун цэврийн өрөөний шатны түвшинг бусад харьцаж буй шалны түвшингээс 20 мм нам дор хийнэ.
- Шаланд хальтиргаа үүсэх материал хийхийг хориглоно.
- Цонх /Ц, ДЦ/, хаалга /ХБ, БХ, ХТ, ХШ, ХШГ/, шилэн хана /ГШХ, ДШХ/-ын загвар хэмжээ, нэгдсэн түүврийг БА-34-44-д үз.
- Дотор шатны хашлага хайсны зургийг БА-47, 48, 49, 50, 51, 52-д үз.
- Гадна шат болон хашлага хайсны зургийг БА-53-59-д үз.
- Уг зургийг бусад холбогдох зургуудтай хамтатган үзэж ажлыг гүйцэтгэнэ.

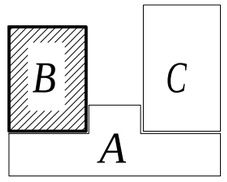

Энэхүү зураг төсөл нь "ЦЭСДА" ХХК-ий ОЮУНЫ ӨМЧ тул эзэмшигчийн зөвшөөрөлгүйгээр өөрчлөх болон ашиглахыг хориглоно.

ТҮЛХҮҮР ҮГ

- ХБ Хаалга битүү /модон/
- ХТ Хаалга төмөр /металл/
- ХШ Хаалга шилэн
- ХШГ Гадна хаалга шилэн
- БХ Гадна хаалга /дулаалгатай/
- Ц Цонх
- ДЦ Дотор цонх
- ГШХ Гадна шилэн хана
- ДШХ Дотор шилэн хана

ТАНИХ ТЭМДЭГ

- Цутгамал төмөр бетон
- Цутгамал бетон
- Дулаалга /базальт чулуун хөвөн/
- Хөнгөн бетон блокон хана
- Тоосгон өрөгт хана
- Нягтруулсан хөрс

ЗӨВШӨӨРӨЛЦСӨН

	Гарын үсэг	Нэр
ББ		Н.Цэрэнцогол
ХАС		Ц.Чуулбаатар
ЦБУ		Ц.Наваа
ХТ,ДГ		Ч.Баярмаа
ХД		Ч.Гэрэлмаа

Ує шат: БА-Н АЖЛЫН ЗУРАГ

ЗУРАГ ТӨСЛИЙН "ЦЭСДА" ХХК

tel:976-88889927

Архитектор		Г.Болорчулуун
Гүйцэтгэсэн		Г.Болорчулуун
Шалгасан		Г.Болор-Эрдэнэ

Баянхонгор аймаг, Баянхонгор сум, Номгон баг, Найрамдал-1 гудамж, 101 тоот

ЕРӨНХИЙ БОЛОВСРОЛЫН "СООГО СЕЙКЕО" СУРГУУЛИЙН 640 ХҮҮХДИЙН ӨРГӨТГӨЛ СУРГУУЛЬ

2-р давхрын тавилгын байгуулалт /В блок/

Масштаб:	Зургийн дугаар:	Хуудас:
М1:100	БА-69	БА-76
ЕГ Шифр: ЦЭ-11-06-08-208/23	ТГ Шифр: -	Огноо: 2023 он

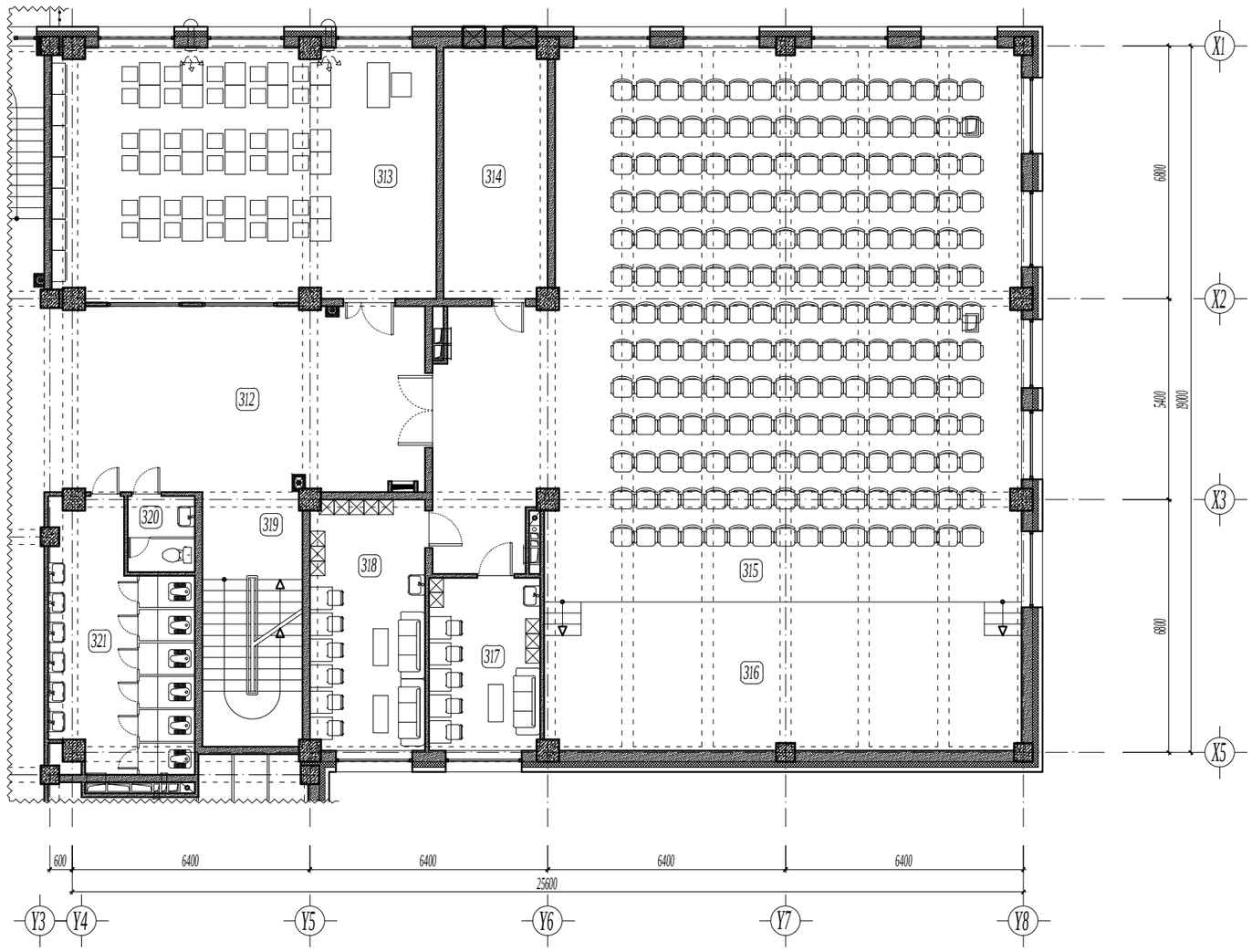

3-Р ДАВХРЫН ТАВИЛГЫН БАЙГУУЛАЛТ /В блок/ М1:100

Өрөөний тодорхойлолт

Өрөөний дугаар	Өрөөний нэр	Талбай м2	Шал
312	Хонгил	51.13	Цуй бүтээлэй хуйдаас
313	Хичээлийн танхим	70.01	Цуй бүтээлэй хуйдаас
314	Салхивчийн өрөө	18.97	Бетон /Лудаг/
315	Урлагын заал	209.47	Ач модон шал
316	Тайз	51.19	Ач модон шал
317	Хувцас солих өрөө / эр/	14.02	Паркет
318	Хувцас солих өрөө / эм/	21.01	Паркет
319	Шатны хонгил	18.47	Цуй бүтээлэй хуйдаас
320	Багш нарын ариун цэврийн өрөө	3.77	Керамик
321	Ариун цэврийн өрөө / эм/	24.53	Керамик

ТАЙЛБАР

- Хэмжээнд шаварлагыг оруулаагүй болно.
- Шатны хонгил, өрөө хоорондын тусгаарлах хана 100-200 мм-н МАК-ЕВРО блокон хана.
- Өгтлол А-А, Б-Б, В-В, Г-Г, Д-Д-г БА-22, 23, 24, 25, 26-д үз.
- Шал болон дотор засралын ажлыг хийхээс өмнө сантехник, цахилгааны угсралтын ажлыг хийж дуусгасан байх шаардлагатай.
- Ариун цэврийн өрөөний шатны түвшинг бусад харьцаж буй шалны түвшингээс 20 мм нам дор хийнэ.
- Шаланд хальтиргаа үүсэх материал хийхийг хориглоно.
- Цонх / Ц, ДЦ/, хаалга / ХБ, БХ, ХТ, ХШ, ХШГ/, шилэн хана / ГШХ, ДШХ/-ын загвар хэмжээ, нэгдсэн түүврийг БА-34-44-д үз.
- Дотор шатны хашлага хайсны зургийг БА-47, 48, 49, 50, 51, 52-д үз.
- Гадна шат болон хашлага хайсны зургийг БА-53-59-д үз.
- Уг зургийг бусад холбогдох зургуудтай хамттаган үзэж ажлыг гүйцэтгэнэ.

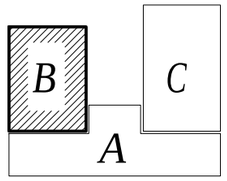

Энэхүү зураг төсөл нь "ЦЭСДА" ХХК-ий ОЮУНЫ ӨМЧ тул эзэмшигчийн зөвшөөрөлгүйгээр өөрчлөх болон ашиглахыг хориглоно.

ТҮЛХҮҮР ҮГ

- ХБ Хаалга битүү /модон/
- ХТ Хаалга төмөр /металл/
- ХШ Хаалга шилэн
- ХШГ Гадна хаалга шилэн
- БХ Гадна хаалга /дулаалгатай/
- Ц Цонх
- ДЦ Дотор цонх
- ГШХ Гадна шилэн хана
- ДШХ Дотор шилэн хана

ТАНИХ ТЭМДЭГ

- Цутгамал төмөр бетон
- Цутгамал бетон
- Дулаалга /базальт чулуун хөвөн/
- Хөнгөн бетон блокон хана
- Тоосгон өрөгт хана
- Нягтруулсан хөрс

ЗӨВШӨӨРӨЛЦСӨН

	Гарын үсэг	Нэр
ББ		Н.Цэрэнцогцол
ХАС		Ц.Чуулбаатар
ЦБУ		Ц.Наваа
ХТ,ДГ		Ч.Баярмаа
ХД		Ч.Гэрэлмаа

Үе шат: БА-Н АЖЛЫН ЗУРАГ

ЗУРАГ ТӨСЛИЙН "ЦЭСДА" ХХК

tel:976-88889927

Архитектор		Г.Болорчулуун
Гүйцэтгэсэн		Г.Болорчулуун
Шалгасан		Г.Болор-Эрдэнэ

Баянхонгор аймаг, Баянхонгор сум, Номгон баг, Найрамдал-1 гудамж, 101 тоот

ЕРӨНХИЙ БОЛОВСРОЛЫН "СООГО СЕЙКЕО" СУРГУУЛИЙН 640 ХҮҮХДИЙН ӨРГӨТГӨЛ СУРГУУЛЬ

3-р давхрын тавилгын байгуулалт /В блок/

Масштаб:	Зургийн дугаар:	Хуудас:
М1:100	БА-70	БА-76
ЕГ Шифр: ЦЭ-11-06-08-208/23	ТГ Шифр: -	Огноо: 2023 он

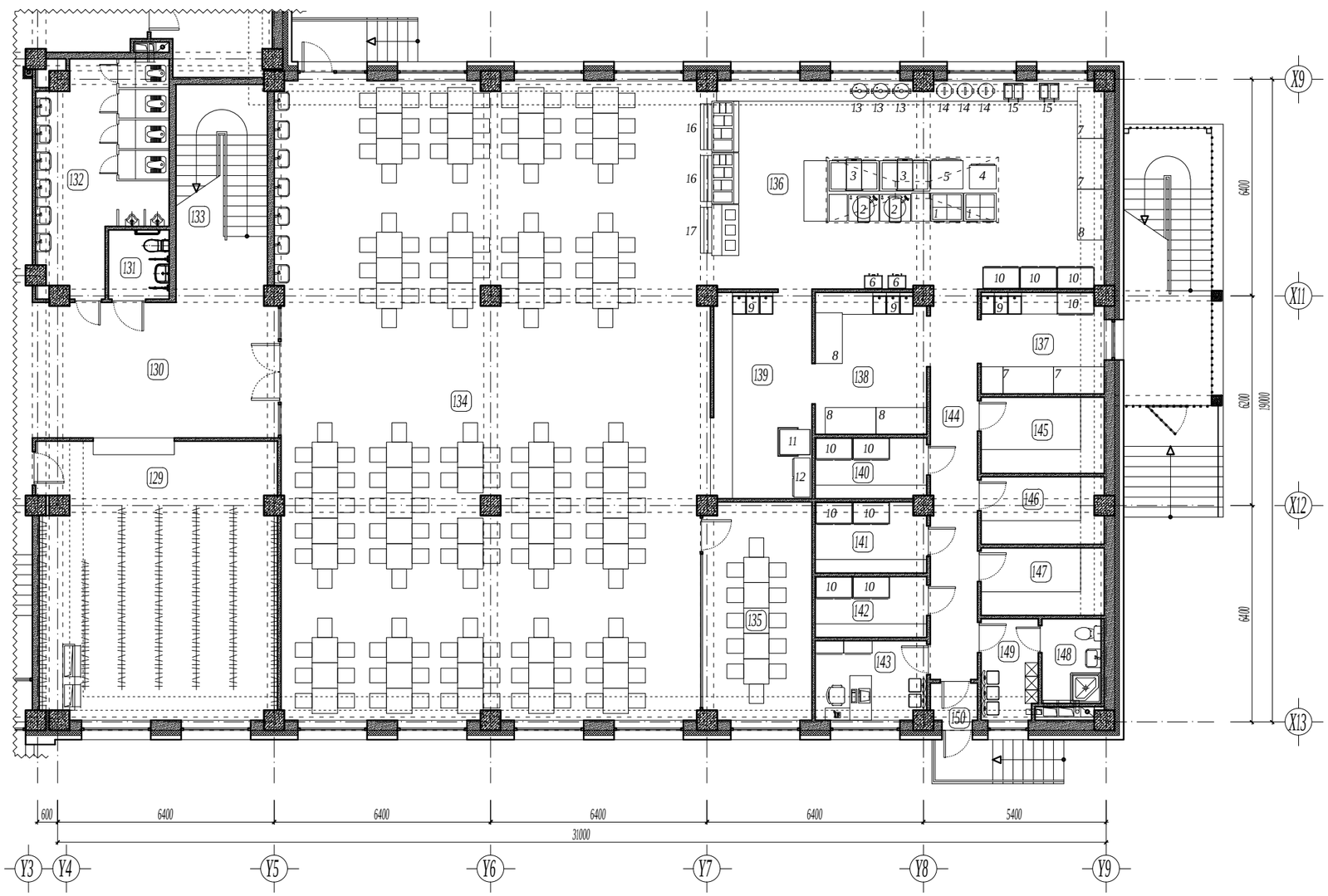

1-Р ДАВХРЫН ТАВИЛГЫН БАЙГУУЛАЛТ /С блок/ М1:100

Өрөөний тодорхойлолт

Өрөөний дугаар	Өрөөний нэр	Талбай м2	Шал
129	Өлгүүр	57.62	Цул бүтээцтэй хивдас
130	Х онгил	29.08	Цул бүтээцтэй хивдас
131	ХБС-ийн ариун цэврийн өрөө / эр/	3.79	Керамик
132	Ариун цэврийн өрөө / эр/	22.77	Керамик
133	Шатны хонгил	17.35	Цул бүтээцтэй хивдас
134	Хооллох заал	237.87	Чулуун хөвөн
135	Багш нарын хооллох өрөө	20.69	Чулуун хөвөн
136	Гал тогоо	73.50	Керамик
137	Бэлтгэлийн өрөө /төмс, ногооны/	11.01	Керамик
138	Бэлтгэлийн өрөө / махны/	14.01	Керамик
139	Угаалга	17.78	Керамик
140	Хөргүүртэй агуулах /мах, тахиа бүтээгдэхүүн/	6.01	Керамик
141	Хөргүүртэй агуулах /сүү, сүүн бүтээгдэхүүн/	6.90	Керамик
142	Хөргүүртэй агуулах /жимс, хүнсний нарийн төвөл/	6.03	Керамик
143	Хөвөл эүйчийн өрөө	7.76	Паркет
144	Х онгил	16.21	Керамик
145	Бараа материалын агуулах	8.30	Керамик
146	Хуурай хүнсний агуулах	7.29	Керамик
147	Төмс, хүнсний ногооны агуулах	7.39	Керамик
148	Ариун цэврийн өрөө	3.83	Керамик
149	Ажилчдын хувцас солих өрөө	5.94	Керамик
150	Гонх	1.80	Чулуун хөвөн

ТАЙЛБАР
- Чг зургийг бусад холбогдох зургуудтай хамтатган үзэж ажлыг гүйцэтгэнэ.

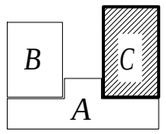

ГАЛ ТОГООНЫ ТОНОГ ТӨХӨӨРӨМЖИЙН ТҮҮВЭР, ХЭМЖЭЭ, ХҮЧИН ЧАДЛЫН ТОДОРХОЙЛОЛТ

Д/Д	Тоног төхөөрөмжийн нэрс	Марк	Овор хэмжээ /мм/ урт, өргөн, өндөр	Тоо ширхэг	Жин кг	Цахилгаан зарцуулалт чадал /кВт/	фаз	хүчдэл
1	4 ширэнгэй пийшин /духовой/	ПЭ-0,48М	950x840xh850	2	-	16.3		380 V
2	1-р хоолны тогоо	КПЭМ-160	900x800xh850	2	-	12.6		380 V
3	2-р хоолны тогоо	СЭСМ-0,5Л/Ч	1475x905xh850	2	-	12.0		380 V
4	Босоо 12 тавиуртай жигнүүр	ZRF-12	790x690xh890	1	-	9.0		380 V
5	Давхар шарах шүүгээ	ШЖ-150-2с	950x830xh1430	1	-	12.6		380 V
6	Үс буцалгагч 80л	ZRF-12	537x398xh915	2	-	7.8		380 V
7	Бэлтгэлийн ширээ		1500x800xh870	4				
8	Хөргүүртэй бэлтгэлийн ширээ	iceshare-70	1500x850xh750	4	-	1.0		220 V
9	3 данжлагатай угаалтуур	HH-33	1200x650xh870	3	-			
10	Хөргөх шкаф	iceshare-470	1230x700xh1980	10	-	2.5		220 V
11	Аяга таваг угаагч машин	halbator-H60	750x900xh1470	1	-	9.0		380 V
12	Аяга таваг арчигч шүүгээ	YTR-800	1150x480xh1560	1	-	1.2		220 V
13	Битүү чанагч	Tanxi-45	430x450xh370	3	-			220 V
14	Буйда агшаагч 8л	Guanle	300x450xh370	3	-	1.9		220 V
15	Төмс шарагч	HY-902	580x480xh375	2	-	5.6		220 V
16	2-р хоол халуун байлгагч	МТ2-1	1500x800xh1240	2	-	4.03		380 V
17	1-р хоол халуун байлгагч	МТ1-1	1500x800xh1240	1	-	4.53		380 V

Энэхүү зураг төсөл нь "ЦЭСДА" ХХК-ийн ОЮУНЫ ӨМЧ тул эохиогчийн эрхшөөрөлгүйгээр өөрчлөх болон ашиглахыг хориглоно.

ТҮЛХҮҮР ҮГ

- ХБ Хаалга битүү /модон/
- ХТ Хаалга төмөр /металл/
- ХШ Хаалга шилэн
- ХШГ Гадна хаалга шилэн
- БХ Гадна хаалга /дулаалгатай/
- Ц Цонх
- ДЦ Дотор цонх
- ГШХ Гадна шилэн хана
- ДШХ Дотор шилэн хана

ТАНИХ ТЭМДЭГ

- Цутгамал төмөр бетон
- Цутгамал бетон
- Дулаалга /базальт чулуун хөвөн/
- Хөнгөн бетон блокон хана
- Тоосгон өрөгт хана
- Нягтруулсан хөрс

ЗӨВШӨӨРӨЛЦСӨН

	Гарын үсэг	Нэр
ББ		Н.Цэрэнцогцол
ХАС		Ц.Чуганбаатар
ЦБУ		Ц.Навчаа
ХТ,ДГ		Ч.Баярмаа
ХД		Ч.Гарэлмаа

Үе шат: БА-Н АЖЛЫН ЗУРАГ

tel:976-88889927

ЗУРАГ ТӨСЛИЙН "ЦЭСДА" ХХК

Архитектор		Г.Болорчулуун
Гүйцэтгэсэн		Г.Болорчулуун
Шалгасан		Г.Болор-Эрдэнэ

Баянгонгор аймаг, Баянхонгор сум, Нөхөн баг, Найрамдал-1 гудамж 101 тоот

ЕРӨНХИЙ БОЛОВСРОЛЫН "СООГО СЕЙКЕО" СУРГУУЛИЙН 640 ХҮҮХДИЙН ӨРГӨТГӨЛ СУРГУУЛЬ

1-р давхрын тавилгын байгуулалт /С блок/

Масштаб:	Зургийн дугаар:	Хуудас:
М1:100	БА-71	БА-76

ЕГ Шифр:	ТГ Шифр:	Огноо:
ЦЭ-11-06-08-208/23	-	2023 он

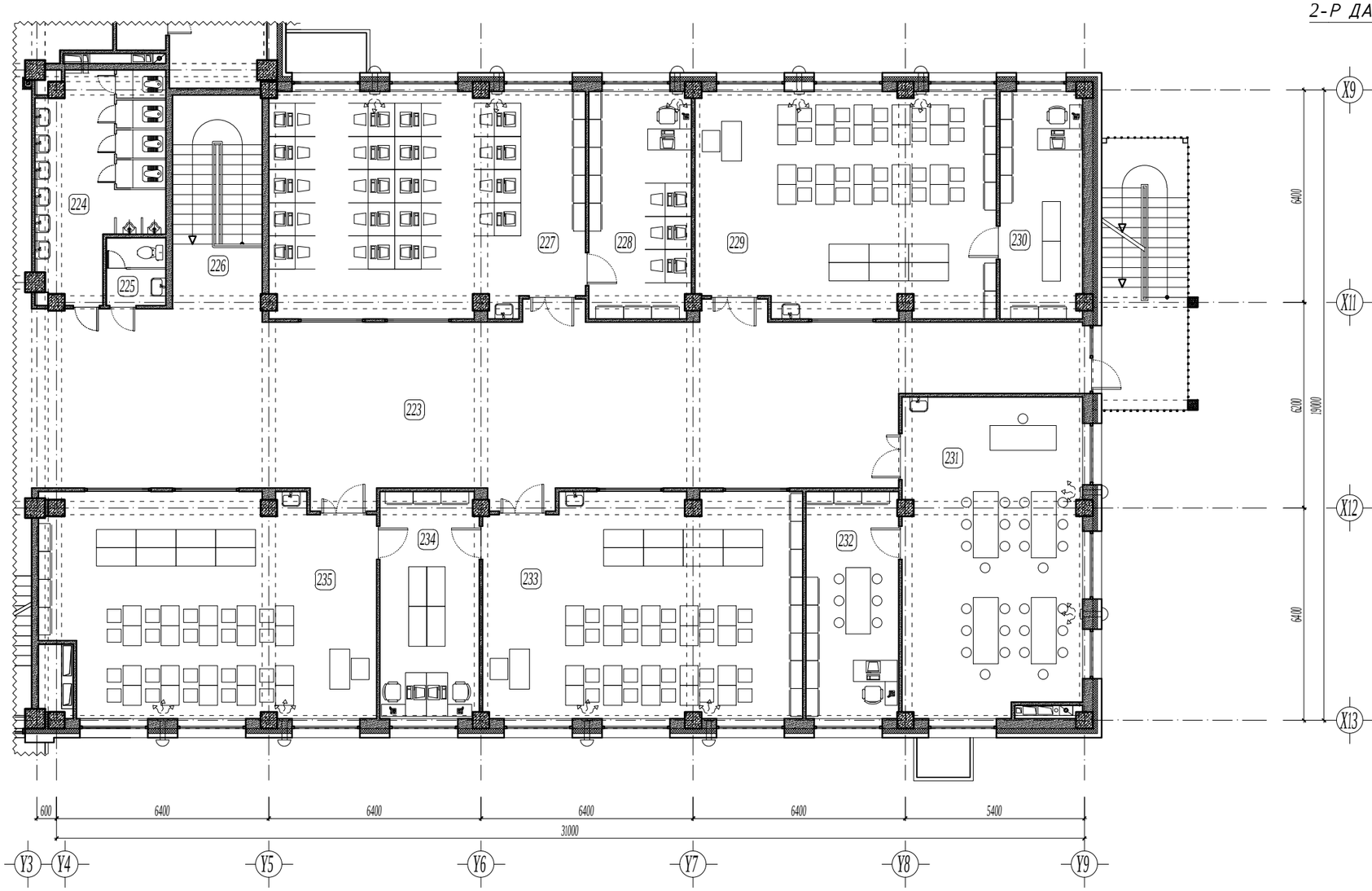

2-Р ДАВХРЫН ТАВИЛГЫН БАЙГУУЛАЛТ /С блок/ М1:100

Өрөөний тодорхойлолт

Өрөөний дугаар	Өрөөний нэр	Талбай м2	Шал
223	Хонгил, рекреаци	151.56	Шүүр бүтээцтэй жижиг
224	Арчин цэврийн өрөө / эр/	22.76	Керамик
225	Багш нарын арчин цэврийн өрөө	3.77	Керамик
226	Шатны хонгил	17.39	Шүүр бүтээцтэй жижиг
227	Компьютерийн кабинет	63.53	Шүүр бүтээцтэй жижиг
228	Компьютерийн багшийн өрөө	21.16	Шүүр бүтээцтэй жижиг
229	Биологийн кабинет	60.37	Шүүр бүтээцтэй жижиг
230	Биологийн багшийн өрөө	17.09	Шүүр бүтээцтэй жижиг
231	Хөдөлмөрийн кабинет	51.31	Шүүр бүтээцтэй жижиг
232	Хөдөлмөрийн багшийн өрөө	19.25	Шүүр бүтээцтэй жижиг
233	Физикийн кабинет	64.13	Шүүр бүтээцтэй жижиг
234	Физик, химийн багшийн өрөө	20.57	Шүүр бүтээцтэй жижиг
235	Химийн кабинет	64.97	Шүүр бүтээцтэй жижиг

ТАЙЛБАР

- Хэмжээнд шаварлагыг оруулаагүй болно.
- Шатны хонгил, өрөө хоорондын тусгаарлах хана 100-200 мм-н МАК-ЕВРО блокон хана.
- Огтлол А-А, Б-Б, В-В, Г-Г, Д-Д-г БА-22, 23, 24, 25, 26-д үз.
- Шал болон дотор заслалын ажлыг хийхээс өмнө сантехник, цахилгааны угсралтын ажлыг хийж дуусгасан байх шаардлагатай.
- Арчин цэврийн өрөөний шатны түвшинг бусад харьцаж буй шалны түвшингээс 20 мм нам дор хийнэ.
- Шаланд хальтиргаа үүсэх материал хийхийг хориглоно.
- Цонх /Ц, ДЦ/, хаалга /ХБ, БХ, ХТ, ХШ, ХШГ/, шилэн хана /ГШХ, ДШХ/-ын загвар хэмжээ, нэгдсэн түүврийг БА-34-44-д үз.
- Дотор шатны хашлага хайсны зургийг БА-47, 48, 49, 50, 51, 52-д үз.
- Гадна шат болон хашлага хайсны зургийг БА-53-59-д үз.
- Уг зургийг бусад холбогдох зургуудтай хамттаган үзэж ажлыг гүйцэтгэнэ.

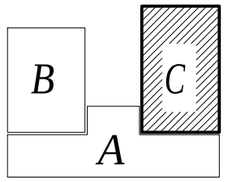

Энэхүү зураг төсөл нь "ЦЭСДА" ХХК-ий ОЮУНЫ ӨМЧ тул эзэмшигчийн зөвшөөрөлгүйгээр өөрчлөх болон ашиглахыг хориглоно.

ТҮЛХҮҮР ҮГ

- ХБ Хаалга битүү /модон/
- ХТ Хаалга төмөр /металл/
- ХШ Хаалга шилэн
- ХШГ Гадна хаалга шилэн
- БХ Гадна хаалга /дулаалгатай/
- Ц Цонх
- ДЦ Дотор цонх
- ГШХ Гадна шилэн хана
- ДШХ Дотор шилэн хана

ТАНИХ ТЭМДЭГ

- Цутгамал төмөр бетон
- Цутгамал бетон
- Дулаалга /базальт чулуун хөвөн/
- Хөнгөн бетон блокон хана
- Тоосгон өрөгт хана
- Нягтруулсан хөрс

ЗӨВШӨӨРӨЛЦСӨН

	Гарын үсэг	Нэр
ББ		Н.Цэрэнцогцол
ХАС		Ц.Чуулбаатар
ЦБУ		Ц.Наваа
ХТ,ДГ		Ч.Баярмаа
ХД		Ч.Гэрэлмаа

Үе шат: БА-Н АЖЛЫН ЗУРАГ

ЗУРАГ ТӨСЛИЙН "ЦЭСДА" ХХК

tel:976-88889927

Архитектор		Г.Болорчулуун
Гүйцэтгэсэн		Г.Болорчулуун
Шалгасан		Г.Болор-Эрдэнэ

Баянхонгор аймаг, Баянхонгор сум, Номгон баг, Найрамдал-1 гудамж, 101 тоот

ЕРӨНХИЙ БОЛОВСРОЛЫН "СООГО СЕЙКЕО" СУРГУУЛИЙН 640 ХҮҮХДИЙН ӨРГӨТГӨЛ СУРГУУЛЬ

2-р давхрын тавилгын байгуулалт /С блок/

Масштаб:	Зургийн дугаар:	Хуудас:
М1:100	БА-72	БА-76

ЕГ Шифр:	ТГ Шифр:	Огноо:
ЦЭ-11-06-08-208/23	-	2023 он

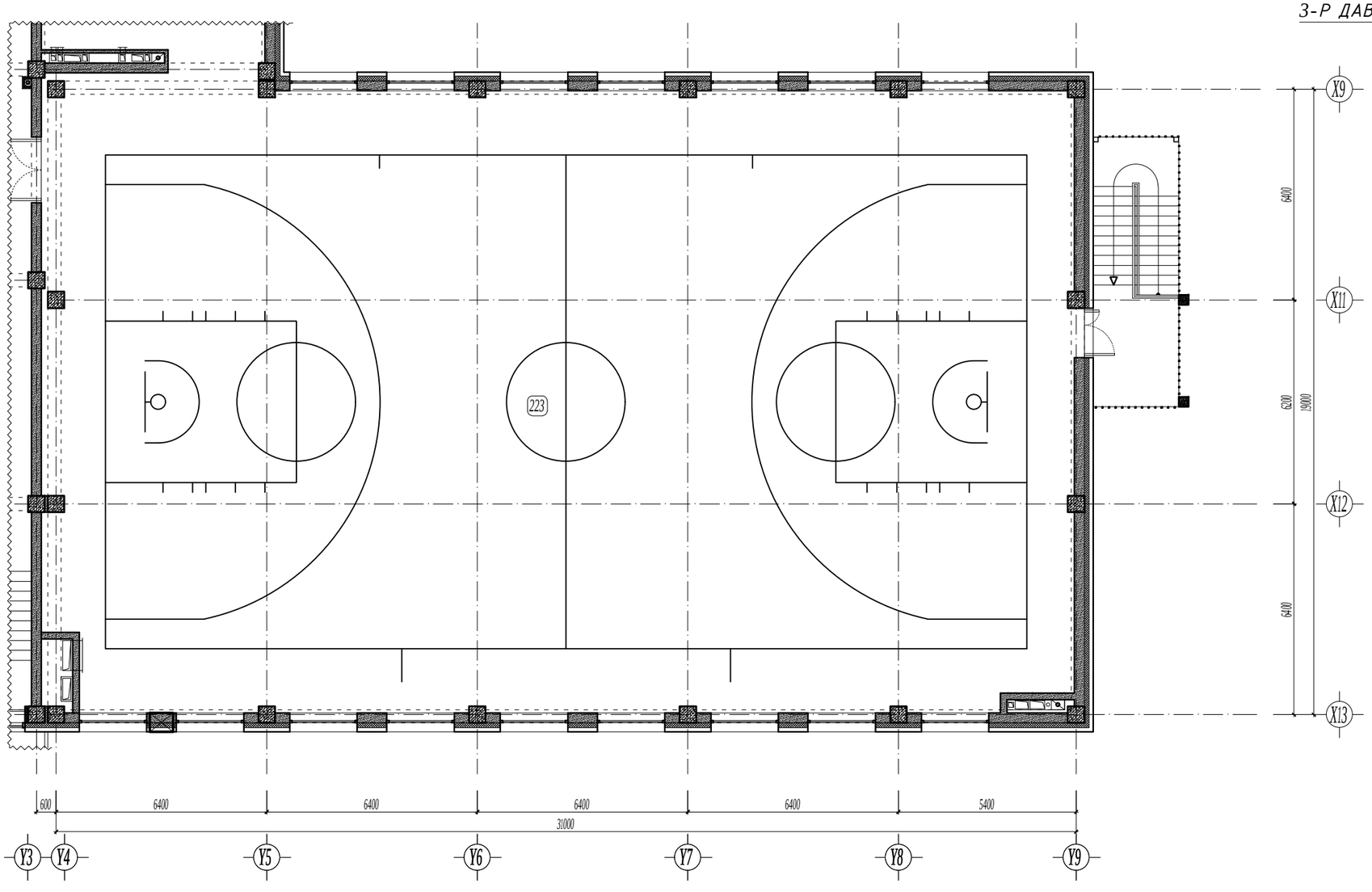

3-Р ДАВХРЫН ТАВИЛГЫН БАЙГУУЛАЛТ /С блок/ М1:100

Өрөөний тодорхойлолт

Өрөөний дугаар	Өрөөний нэр	Талбай м2	Шал
322	Спорт заал	592.63	А-гч модон шал

ТАЙЛБАР

- Хэмжээнд шаварлагыг оруулаагүй болно.
- Шатны хонгил, өрөө хоорондын тусгаарлах хана 100-200 мм-н МАК-ЕВРО блокон хана.
- Огтлол А-А, Б-Б, В-В, Г-Г, Д-Д-г БА-22, 23, 24, 25, 26-д үз.
- Шал болон дотор заслалын ажлыг хийхээс өмнө сантехник, цахилгааны угсралтын ажлыг хийж дуусгасан байх шаардлагатай.
- Ариун цэврийн өрөөний шатны түвшинг бусад харьцаж буй шалны түвшингээс 20 мм нам дор хийнэ.
- Шаланд хальтиргаа үүсэх материал хийхийг хориглоно.
- Цонх /Ц, ДЦ/, хаалга /ХБ, БХ, ХТ, ХШ, ХШГ/, шилэн хана /ГШХ, ДШХ/-ын загвар хэмжээ, нэгдсэн түүврийг БА-34-44-д үз.
- Дотор шатны хашлага хайсны зургийг БА-47, 48, 49, 50, 51, 52-д үз.
- Гадна шат болон хашлага хайсны зургийг БА-53-59-д үз.
- Уг зургийг бусад холбогдох зургуудтай хамттаган үзэж ажлыг гүйцэтгэнэ.

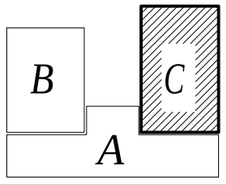

Энэхүү зураг төсөл нь "ЦЭСДА" ХХК-ий ОЮУНЫ ӨМЧ тул эзэмшигчийн зөвшөөрөлгүйгээр өөрчлөх болон ашиглахыг хориглоно.

ТҮЛХҮҮР ҮГ

- ХБ Хаалга битүү /модон/
- ХТ Хаалга төмөр /металл/
- ХШ Хаалга шилэн
- ХШГ Гадна хаалга шилэн
- БХ Гадна хаалга /дулаалгатай/
- Ц Цонх
- ДЦ Дотор цонх
- ГШХ Гадна шилэн хана
- ДШХ Дотор шилэн хана

ТАНИХ ТЭМДЭГ

- Цутгамал төмөр бетон
- Цутгамал бетон
- Дулаалга /базальт чулуун хөвөн/
- Хөнгөн бетон блокон хана
- Тоосгон өрөгт хана
- Нягтруулсан хөрс

ЗӨВШӨӨРӨЛЦСӨН

	Гарын үсэг	Нэр
ББ		Н.Цэрэнцогцол
ХАС		Ц.Чуганбаатар
ЦБУ		Ц.Навчаа
ХТ,ДГ		Ч.Баярмаа
ХД		Ч.Гэрэлмаа

Үе шат: БА-Н АЖЛЫН ЗУРАГ

tel:976-88889927

ЗУРАГ ТӨСЛИЙН "ЦЭСДА" ХХК

Архитектор		Г.Болорчулуун
Гүйцэтгэсэн		Г.Болорчулуун
Шалгасан		Г.Болор-Эрдэнэ

Баянхонгор аймаг, Баянхонгор сум, Нөхөн баг, Найрамдал-1 гудамж, 101 тоот

ЕРӨНХИЙ БОЛОВСРОЛЫН "СООГО СЕЙКЕО" СУРГУУЛИЙН 640 ХҮҮХДИЙН ӨРГӨТГӨЛ СУРГУУЛЬ

3-р давхрын тавилгын байгуулалт /С блок/

Масштаб:	Зургийн дугаар:	Хуудас:
М1:100	БА-73	БА-76
ЕГ Шифр: ЦЭ-11-06-08-208/23	ТГ Шифр: -	Огноо: 2023 он

БАРИЛГА АРХИТЕКТУРЫН ХЭСГИЙН ЗУРГИЙН ЖАГСААЛТ		
Д/д	ЗУРГИЙН НЭР	хуудасны тоо
	Нүүр хуудас	
1	Ажлын зургийн жагсаалт	ЕТ-00
2	Ерөнхий төлөвлөгөө	ЕТ-01
3	Гадна тохижилтын тоноглолын тоо хэмжээ	ЕТ-02
4	Гадна тохижилтын ногоон байгууламж	ЕТ-03
5	Гадна тохижилтын зай хэмжээ, солбилцолын цэг	ЕТ-04
6	Гадна тохижилтын гэрэлтүүлэг, сандалын зай хэмжээ	ЕТ-05
7	Гадна тохижилтын тоглоом, тоног төхөөрөмжийн зай хэмжээ	ЕТ-06
8	Өндөржилт	ЕТ-07
9	Улаан шугам	ЕТ-08
10	Гадна тохижилтын зам талбайн хучилт	ЕТ-09
11	Тохижилтын саравчны зураг /байгуулалт-1/	ЕТ-10
12	Тохижилтын саравчны зураг /байгуулалт-2, 3/	ЕТ-11
13	Тохижилтын саравчны зураг /огтлол А-А/	ЕТ-12
14	Тохижилтын саравчны зураг /огтлол В-В/	ЕТ-13
15	Тохижилтын саравчны зураг /хэсэглэл-2/	ЕТ-14
16	Тохижилтын шинээр тавигдах спорт дасгалын тоног төхөөрөмж	ЕТ-15
17	Тохижилтын шинээр тавигдах спорт дасгалын тоног төхөөрөмж	ЕТ-16
18	Тохижилтын шинээр тавигдах хүүхдийн тоглоом	ЕТ-17
19	Тохижилтын шинээр тавигдах хүүхдийн тоглоом	ЕТ-18
20	Тохижилтын шинээр тавигдах сандал, хогийн сав, теннисний ширээ	ЕТ-19
21	Тохижилтын шинээр тавигдах гэрэлтүүлэг, саравчны ширээ	ЕТ-20

БАРИЛГА БАРИГДАХ ТАЛБАЙН ЦАГ УУРЫН ҮНДСЭН ҮЗҮҮЛЭЛТ		
Д/д	ҮЗҮҮЛЭЛТИЙН НЭР	үзүүлэлт
1	Гадна агаарын тооцооны температур	-29.6 С
2	Салхины ачаалал	35 кг/м3
3	Цасны ачаалал	50 кг/м3
4	Газар чичирхийлэл	8 балл
5	Гал тэсвэрлэлтийн зэрэг	II

Гол орцны урд талбай:
Гол орцны урд талбай нь 248.00 м2 хэмжээтэй бөгөөд уг үндсэн талбайг гантиг чулуун хавтангаар /хальтиргаа үүсэхгүй/ өнгөлөхөөр зураг тусгав.

Авто зам зогсоол:
Төлөвлөж байгаа сургуулийн барилгын урд талд хэтэд төлөвлөж буй авто замаас холбосон авто зам зогсоол нь 15 ш автомашины ил зогсоол, ХБИ-ийн 2ш ил зогсоол тусгасан бөгөөд эдэлбэр газарт төлөвлөсөн авто зам нь галын онцгой үед ашиглах бөгөөд бусад үед явган зорчигч зорчиж болохоор тусгасан ба нийт автомашины ил зогсоол, зам нь 788,00 м2 хэмжээтэй, дунд болон нарийн ширхэгтэй асфальтан бетоноор хучиж өгөхөөр зураг тусгав.

Хүүхдийн тоглоомын талбай, спорт дасгалын талбай:
Хүүхдийн тоглоомын талбай болон спорт дасгалын талбайн ажлыг гүйцэтгэхдээ /386.00 м2/ үндсэн хөрсийг сайн нягтруулсаны дараа дэвсгэр бетон ажлыг гүйцэтгэж дээр резинэн хавтан зураг заасан өнгөөр зориулалтын цавуугаар технологийн дагуу нааж гүйцэтгэх шаардлагатай. Шинээр тавигдах хүүхдийн тоглоом, спорт дасгалын тоног төхөөрөмжүүдийг зургийн дагуу захиалж бетон дээр цутгах, боох хэлбэрээр чанартай удаан хугацааны шаардлага хангахаар бэхэлж өгнө.

Сагсан бөмбөгийн талбай /3х3/:
Сагсан бөмбөгийн талбайн ажлыг гүйцэтгэхдээ /165.00 м2/ тухайн талбайн хөрсийг сайтар нягтруулж 100 мм-н бетон цутгаж зураас шугамуудыг зураг заасан хэмжээсийн дагуу татаж нийт гадаргууг зориулалтын резинэн будгаар зураг заасан өнгөнүүдийн дагуу 2 дахин будна.

Шинээр тавигдах хүүхдийн тоглоом, спорт дасгалын тоног төхөөрөмжүүдийн хэв хэмжээ зургийг тус тусын хуудсанд үзэх бөгөөд тоглоомын өнгө төрх, зориулалтыг өөрчлөн захиалан угсарч болно.

Мөн шинээр тавигдах спорт тоглоом, гэрэлтүүлэг, сүүдрэвчийн захиалагч, ашиглагч байгууллага төсөв хөрөнгийн хэмжээнд нэмж хасаж захиалж болно.

Баянхонгор аймаг. Баянхонгор сум. Номгон баг. Найрамдал-1 гудамж. 101 тоот
ЕРӨНХИЙ БОЛОВСРОЛЫН "СООГО СЕЙКЕО" СУРГУУЛИЙН 640 ХҮҮХДИЙН ӨРГӨТГӨЛ СУРГУУЛЬ

Барилгын зураг төсөл "ЦЭСДА" ХХК Утас: 976-88889927

					Ye шат: А3
Архитектор		Г.Болорчулуун	ЕГ Шифр: ЦЭ-11-06-08-208/23	Масштаб: М1:500	Огноо: 2023 он
Гүйцэтгэсэн		Г.Болорчулуун	ТГ Шифр: -	Зургийн дугаар: ЕТ-00	Хуудас: ЕТ-20
Шалгасан		Г.Болор-Эрдэнэ			

БАТЛАВ:
БАЯНХОНГОР АЙМГИЙН ЕРӨНХИЙ АРХИТЕКТОР . . . . . С.ХҮРЭЛХҮЯГ

ХЯНАСАН:
Баянхонгор аймгийн ГХБХГазрын дарга . . . . . Д.АЛТАНГЭРЭЛ

Баянхонгор аймгийн Онцгой байдлын газрын дарга . . . . . Ц.АЛТАНГЭРЭЛ

ҮНДЭСЛЭЛ.
- Уг ЕБ-ийн "Соого Сейкео" сургуулийн 640 хүүхдийн өргөтгөл сургуулийн барилгын ерөнхий төлөвлөгөөний зургийг Баянхонгор аймгийн Засаг даргын 2018 оны 03-р сарын 14-ний өдрийн №А/179 тоот захирамжаар Баянхонгор аймгийн Баянхонгор сумын Номгон баг. Найрамдал-1 гудамж. 101 тоот өрийн эзэмшил газарт байршуулан "Боловсролын байгууллага" зориулалтаар эзэмшүүлсэн 6409007882 нэгж талбарын дугаартай 8339.00 м2 олгосон газар олголт, Баянхонгор аймгийн ерөнхий архитекторын 2023 оны 12-р сарын -ний өдөр батлагдсан №АТД тоот архитектур төлөвлөлтийн даалгавар, захиалагч, ашиглагч байгуулагаас тавьсан санал, зөвлөмж,"Иргэлт тайж" ХХК-ий 2023 оны 11-р сард боловсруулсан дэвсгэр зураглал, барилгажих талбайн схем зургийг үндэслэн
- Хот тосгоны төлөвлөлт, барилгажилтын норм ба дүрэм БНбД 30.01.04-ийг үндэслэн ерөнхий төлөвлөгөөний зургийг гүйцэтгэв.

ТАЙЛБАР

- Уг ерөнхий төлөвлөгөөний зургийг холбогдох ЕТ маркийн зургуудтай хамтатган үз.

- Ерөнхий төлөвлөгөөнд хийгдэх гадна тохижилтын угсралтын ажлыг зураг төслийн тесвөт бүрэн тусгаж гүйцэтгэнэ.

- Ерөнхий тайлбар бичгийг хуудас ET-00-д үз.

Д/д	Барилга байгууламжийн нэр	Хэмжээ /м, м2/	Материал	Тайлбар
1	ЕБ-ын "Соого Сейкео" сургуулийн 640 хүүхдийн өргөтгөл сургуулийн барилга	2-4 давхар		төлөвлөж буй
2	Гол орцны урд талбай	248.00 м2	Гантиг чулуу	төлөвлөж буй
3	Автомашины зам, зогсоол /галын онцгой үед/	788.00 м2	Асфальт	төлөвлөж буй
4	Тоглоомын талбай, сүүдрэвч	8.00 х 17.70	Резинэн хавтан	төлөвлөж буй
5	Тоглоомын талбай, сүүдрэвч	12.00 х 8.00	Резинэн хавтан	төлөвлөж буй
6	Тоглоомын талбай, сүүдрэвч	10.80 х 15.40	Резинэн хавтан	төлөвлөж буй
7	Сагсанбөмбөгийн талбай талбай /Эх3/	15.00 х 11.00	Бетон /бүдаг/	төлөвлөж буй
8	Спорт заалны барилга	1 давхар		одоо байгаа
9	ЕБ-ын "Соого Сейкео" сургуулийн барилга	2 давхар		одоо байгаа
10	5 давхар орон сууцны барилга	5 давхар		одоо байгаа
11	Ахмадын ордон	1 давхар		одоо байгаа

ЕРӨНХИЙ ТӨЛӨВЛӨГӨӨ М1:500

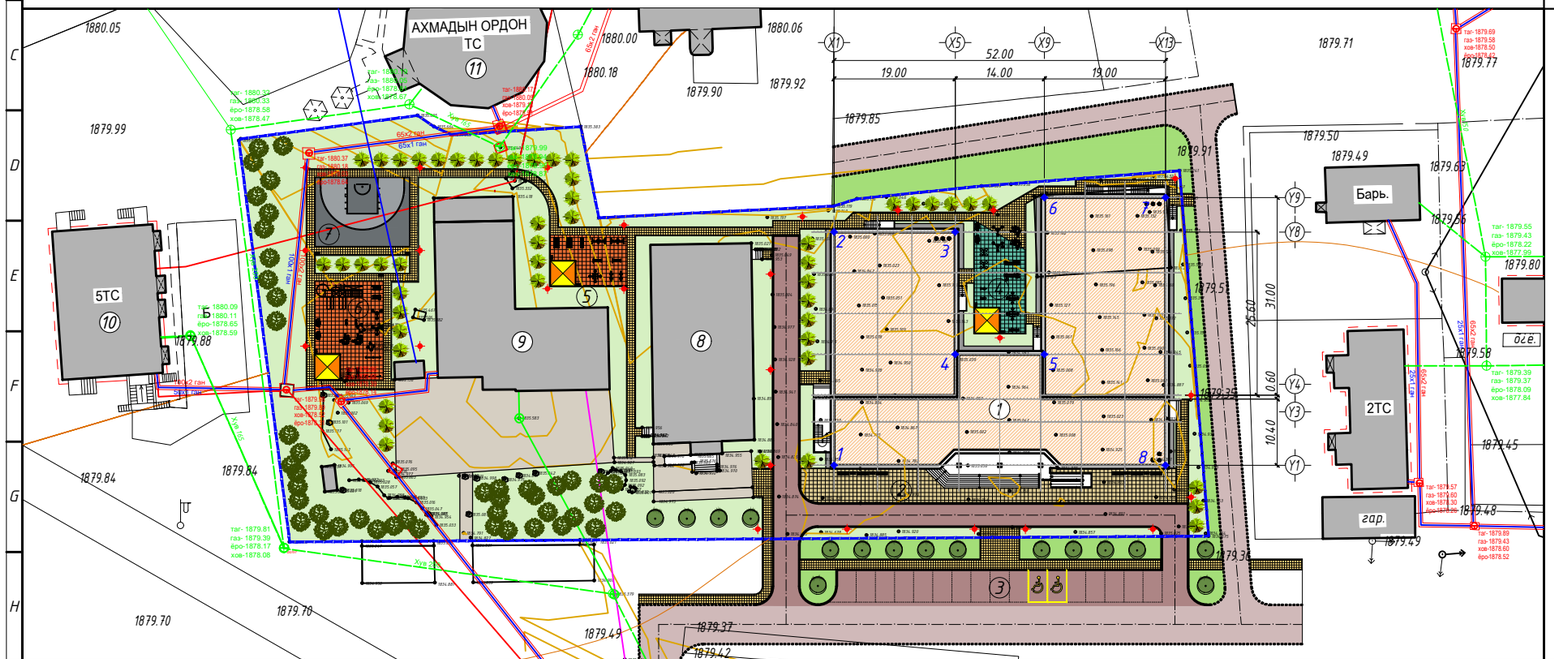

ТАНИХ ТЭМДЭГЛЭГЭЭ:

- Төлөвлөж буй барилга, байгууламж
- Хэтэд төлөвлөж буй барилга, байгууламж
- Төлөвлөж буй авто зам, зогсоол /галын онцгой үед/
- Төлөвлөж буй явган хүнний зам, талбай
- Төлөвлөж буй боржин чулуун хавтан талбай
- Төлөвлөж буй тоглоомын резинэн талбай
- Төлөвлөж буй тоглоомын резинэн талбай
- Төлөвлөж буй ногоон байгууламж /мод/
- Төлөвлөж буй сүүдрэвч
- Одоо байгаа барилга, байгууламж
- Одоо байгаа мод, ногоон байгууламж
- Хэтэд төлөвлөгдөх авто зам
- Эзэмшил газрын хил хязгаар
- Бохир усны шугам
- Дулааны шугам
- Цэвэр усны шугам
- Цахилгааны усны шугам

БАРИЛГЫН ЭРГЭЛТИЙН ЦЭГҮҮДИЙН СОЛБИЦОЛ:

№	X	Y	тал = урт (m)
1	632449.3640	5117728.0920	1-2=36.60
2	632449.3640	5117764.6920	2-3=19.00
3	632468.3640	5117764.6920	3-4=19.20
4	632468.3640	5117745.4920	4-5=14.00
5	632482.3640	5117745.4920	5-6=24.60
6	632482.3640	5117770.0920	6-7=19.00
7	632501.3640	5117770.0920	7-8=42.00
8	632501.3640	5117728.0920	8-1=52.00

БАЙРШЛЫН СХЕМ:

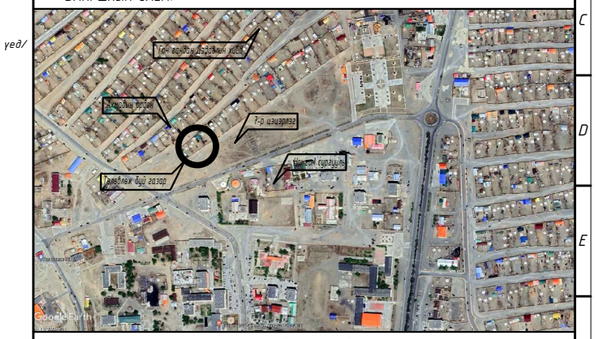

ТӨЛӨВЛӨЛТИЙН ТАЛБАЙН БАЛАНС

Олгогдсон талбай 8339.00 м2		хэмжээ, м2
Төлөвлөлтөөс гаргасан	Авто зам, зогсоол /асфальт/	788.00 м2
	Гантиг чулуун хавтан ялган зам	639.00 м2
	Гантиг чулуун хавтан талбай	248.00 м2
	Резинэн хавтан талбай	386.00 м2
	Бетон талбай /сагсан бөмбөг, хаяавч/	254.00 м2
	Ногоон байгууламж	3529.00 м2

Баянхонгор аймаг. Баянхонгор сум. Номгон баг. Найрамдал-1 гудамж. 101 тоот
ЕРӨНХИЙ БОЛОВСРОЛЫН "СООГО СЕЙКЕО" СУРГУУЛИЙН 640 ХҮҮХДИЙН ӨРГӨТГӨЛ СУРГУУЛЬ

ЕРӨНХИЙ ТӨЛӨВЛӨГӨӨ

Уе шат: А3

Архитектор		Г.Болорчулуун	ЕГ Шифр: Ш3-11-06-08-208/23	Масштаб: М1:500	Огноо: 2023 он
Гүйцэтгэсэн		Г.Болорчулуун			
Шалгасан		Г.Болор-Эрдэнэ	ТГ Шифр: –	Зургийн дугаар: ET-01	Хуудас: ET-20

Барилгын зураг төсөл "ЦЭЖБА" ХХК
Утас: 976-88889927

ҮНДЭСЛЭЛ.

- Уг ЕБ-ийн "Соого Сейкео" сургуулийн 640 хүүхдийн өргөтгөл сургуулийн барилгын ерөнхий төлөвлөгөөний зургийг Баянхонгор аймгийн Засаг даргын 2018 оны 03-р сарын 14-ний өдрийн №А/179 тоот захирамжаар Баянхонгор аймгийн Баянхонгор сумын Номгон баг. Найрамдал-1 гудамж. 101 тоот өөрийн эзэмшил газарт байршуулан "Боловролын байгууллага" зориулалтаар эзэмшүүлсэн 64090078B2 нэгж талбарын дугаартай 8339.00 м2 олгосон газар олголт, Баянхонгор аймгийн ерөнхий архитекторын 2023 оны 11-р сарын 20-ны өдөр баталсан №АТД64-04/24 тоот архитектур төлөвлөлтийн даалгавар, захиалагч, ашиглагч байгууллагаас тавьсан санал, зөвлөмж,"Итгэлт тайж" ХХК-ий 2023 оны 11-р сард боловсруулсан дэвсгэр зураглал, барилгажих талбайн схем зургийг үндэслэн
- Хот тосгоны төлөвлөлт, барилгажилтын норм ба дүрэм БНбД 30.01.04-ийг үндэслэн ерөнхий төлөвлөгөөний зургийг гүйцэтгэв.

ТАЙЛБАР

- Уг гадна тохижилтын тоноглолын тоо хэмжээний зургийг холбогдох ЕТ маркийн зургуудтай хамтатган үз.

- Ерөнхий төлөвлөгөөнд хийгдэх гадна тохижилтын угсралтын ажлыг зураг төслийн төсөвт бүрэн тусгаж гүйцэтгэнэ.

- Ерөнхий тайлбар бичгийг хуудас ЕТ-00-д үз.

Д/д	Барилга байгууламжийн нэр	Хэмжээ /м, м2/	Материал	Тайлбар
1	ЕБ-ын "Соого Сейкео" сургуулийн 640 хүүхдийн өргөтгөл сургуулийн барилга	3 давхар		төлөвлөж буй
2	Гол орцны урд талбай	248.00 м2	Гантиг чулуу	төлөвлөж буй
3	Автомашины зам, зогсоол /галын онцгой үед/	788.00 м2	Асфальт	төлөвлөж буй
4	Тоглоомын талбай, сүүдрэвч	8.00 х 17.70	Резинэн хаттан	төлөвлөж буй
5	Тоглоомын талбай, сүүдрэвч	12.00 х 8.00	Резинэн хаттан	төлөвлөж буй
6	Тоглоомын талбай, сүүдрэвч	10.80 х 15.40	Резинэн хаттан	төлөвлөж буй
7	Сагсанбөмбөгийн талбай талбай /3х3/	15.00 х 11.00	Бетон /бүдгэ/	төлөвлөж буй
8	Спорт заалны барилга	1 давхар		одоо байгаа
9	ЕБ-ын "Соого Сейкео" сургуулийн барилга	2 давхар		одоо байгаа
10	5 давхар орон сууцны барилга	5 давхар		одоо байгаа
11	Ахмадын ордон	1 давхар		одоо байгаа

ГАДНА ТОХИЖИЛТЫН ТОНОГЛОЛЫН ТОО ХЭМЖЭЭ М1:500

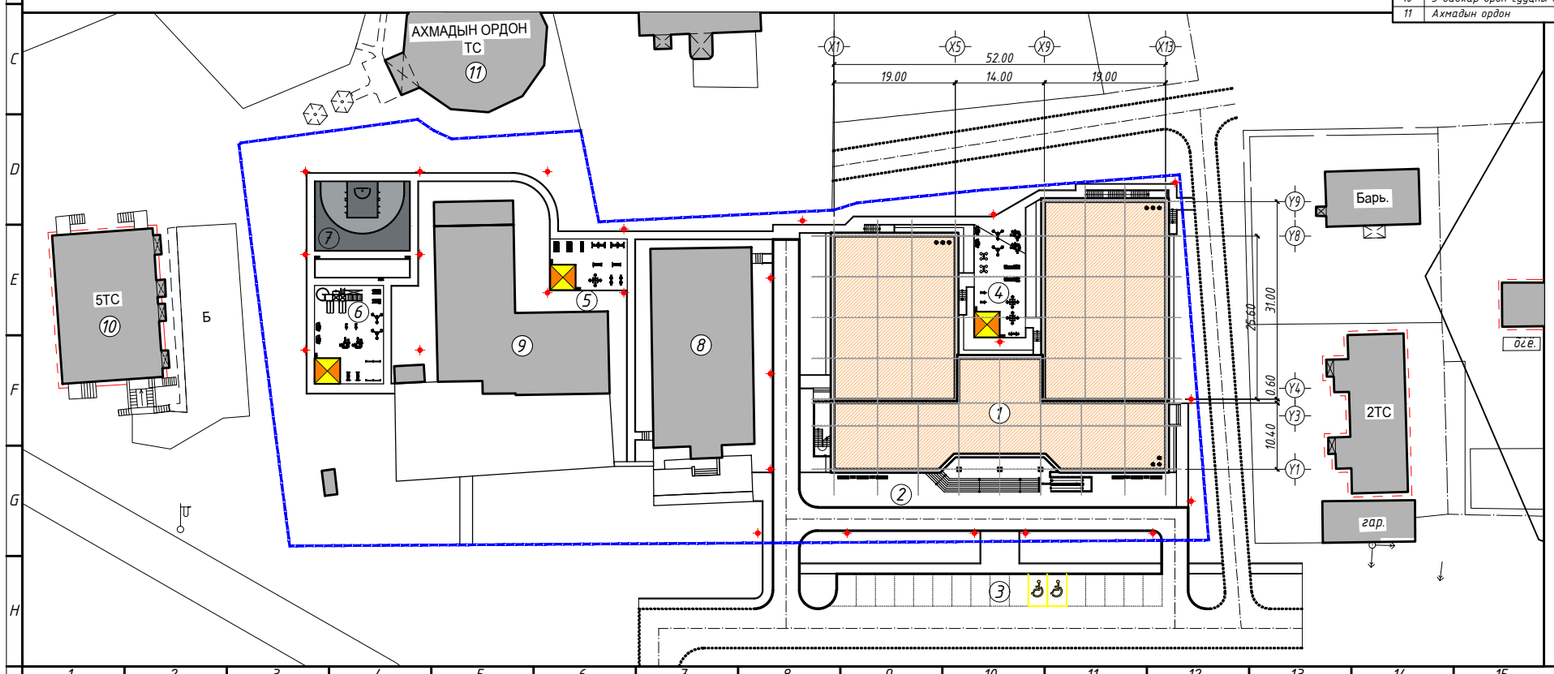

ТАНИХ ТЭМДЭГЛЭГЭЭ:

- Төлөвлөж буй барилга, байгууламж
- Хэтэд төлөвлөж буй барилга, байгууламж
- Төлөвлөж буй авто зам, зогсоол /галын онцгой үед/
- Төлөвлөж буй явган хүний зам, талбай
- Төлөвлөж буй боржин чулуун хаттан талбай
- Төлөвлөж буй тоглоомын резинэн талбай
- Төлөвлөж буй тоглоомын резинэн талбай
- Төлөвлөж буй ногоон байгууламж /мод/
- Төлөвлөж буй сүүдрэвч
- Одоо байгаа барилга, байгууламж
- Одоо байгаа мод, ногоон байгууламж
- Хэтэд төлөвлөгдөх авто зам
- Эзэмшил газрын хил хязгаар
- Бохир усны шугам
- Дулааны шугам
- Цэвэр усны шугам
- Цахилгааны усны шугам

Таних тэмдэг болон тодорхойлолт, ажлын тоо хэмжээн хүснэгт, тайлбар

Д/Д	Тэмдэг лэгээ	Тодорхойлолт	Хэмжих нэгж	Тайлбар
1.		Саравч	3 ш	Төлөвлөж буй
2.		Түшлэгтэй сандал	15 ш	Төлөвлөж буй
3.		Нарны энергээр асдаг гэрэлтүүлэг /led/	24 ш	Төлөвлөж буй
4.		Хогийн сав	12 ш	Төлөвлөж буй
5.		Дүүжин даажин тоглоом	3 ш	Төлөвлөж буй
6.		Тоглоомын ширээ	3 ш	Төлөвлөж буй
7.		Гулсуур	2 ш	Төлөвлөж буй
8.		Мини авирдаг турнек /дөрвөлжин/	1 ш	Төлөвлөж буй
9.		Мини авирдаг турнек /дугуй/	2 ш	Төлөвлөж буй
10.		Савлуур	2 ш	Төлөвлөж буй
11.		Ком тоглоом /модон/	1 ш	Төлөвлөж буй
12.		Хөлийн хөдөлгөөний төхөөрөмж	4 ш	Төлөвлөж буй
13.		Бүсэлхийн дасгалын төхөөрөмж	4 ш	Төлөвлөж буй
14.		Авирдаг турнек	1 ш	Төлөвлөж буй
15.		Турнек	1 ш	Төлөвлөж буй
16.		Хэвлийн дасгалын төхөөрөмж	2 ш	Төлөвлөж буй
17.		Олон төрөлт дасгалын төхөөрөмж	4 ш	Төлөвлөж буй
18.		Хөлийн хөдөлгөөний төхөөрөмж	4 ш	Төлөвлөж буй
19.		Дасгалын дугуйн төхөөрөмж	4 ш	Төлөвлөж буй
20.		Гарын хөдөлгөөний төхөөрөмж	2 ш	Төлөвлөж буй

Баянхонгор аймаг. Баянхонгор сум. Номгон баг. Найрамдал-1 гудамж. 101 тоот

ЕРӨНХИЙ БОЛОВСРОЛЫН "СООГО СЕЙКЕО" СУРГУУЛИЙН 640 ХҮҮХДИЙН ӨРГӨТГӨЛ СУРГУУЛЬ

Уе шат: АЗ

Архитектор	Г.Болорчулуун	ЕГ Шифр: ШЗ-11-06-08-208/23	Масштаб: М1:500	Огноо: 2023 он
Гүйцэтгэсэн	Г.Болорчулуун			
Шалгасан	Г.Болор-Эрдэнэ	ТГ Шифр: -	Зургийн дугаар: ЕТ-02	Хуудас: ЕТ-20

Барилгын зураг төсөл "ЦЭДА" ХХК Утас: 976-88889927

ҮНДЭСЛЭЛ.

- Уг ЕБ-ийн "Соого Сейкео" сургуулийн 640 хүүхдийн өргөтгөл сургуулийн барилгын ерөнхий төлөвлөгөөний зургийг Баянхонгор аймгийн Засаг даргын 2018 оны 03-р сарын 14-ний өдрийн №А/179 тоот захирамжаар Баянхонгор аймгийн Баянхонгор сумын Номгон баг. Найрамдал-1 гудамж. 101 тоот өрийн эзэмшил газарт байршуулан "Боловсролын байгууллага" зориулалтаар эзэмшүүлсэн 6409007882 нэгж талбарын дугаартай 8339.00 м2 олгосон газар олголт, Баянхонгор аймгийн ерөнхий архитекторын 2023 оны 11-р сарын 20-ны өдөр батлагдсан №АТД64-04/24 тоот архитектур төлөвлөлтийн даалгавар, захиалагч, ашиглагч байгуулагаас тавьсан санал, зөвлөмж,"Итгэлт тайж" ХХК-ий 2023 оны 11-р сард боловсруулсан дэвсгэр зураглал, барилгажих талбайн схем зургийг үндэслэн
- Хот тосгоны төлөвлөлт, барилгажилтын норм ба дүрэм БНбД 30.01.04-ийг үндэслэн ерөнхий төлөвлөгөөний зургийг гүйцэтгэв.

НОГООН БАЙГУУЛАМЖ					
НОГООН БАЙГУУЛАМЖЫН АНГИЛАЛ	МОДНЫ ТӨРӨЛ /ТОО ШИРХЭГ/	БҮТ СӨГӨГНИЙ ТӨРӨЛ /ТОО ШИРХЭГ/	ЗҮЛЭГЖҮҮЛЭЛТ /М2/	ТОГЛООМЫН ТАЛБАЙ /М2/	НОГООН БАЙГУУЛАМЖИЙН ЗЭЛЭХ ХҮРЬ
НИЙТИЙН ХЭЗГЭЦЭЭНИЙ НОГООН БАЙГУУЛАМЖ	Навчит хус-12ш	-	652.00 м2	-	8%
ХЯЗГААРЛАГДМАЛ ХЭРЭГЦЭЭНИЙ НОГООН БАЙГУУЛАМЖ	Навчит хус-4ш, Сибирь гүйлс-49	-	2877.00 м2	640.00 м2	34.%%
ТУСГАЙ ЗОРИУЛАЛТЫН НОГООН БАЙГУУЛАМЖ	-	-	-	-	-
Нийт	65 ширхэг	-	3529.00 м2	640.00 м2	42%

Д/д	Барилга байгууламжийн нэр	Хэмжээ /м, м2/	Материал	Тайлбар
1	ЕБ-ын "Соого Сейкео" сургуулийн 640 хүүхдийн өргөтгөл сургуулийн барилга	3 давхар		төлөвлөж буй
2	Гол орцны урд талбай	248.00 м2	Гантиг чулуу	төлөвлөж буй
3	Автомашины зам, зогсоол /галын онцгой үед/	788.00 м2	Асфальт	төлөвлөж буй
4	Тоглоомын талбай, сүүдрэвч	8.00 х 17.70	Резинэн хаптан	төлөвлөж буй
5	Тоглоомын талбай, сүүдрэвч	12.00 х 8.00	Резинэн хаптан	төлөвлөж буй
6	Тоглоомын талбай, сүүдрэвч	10.80 х 15.40	Резинэн хаптан	төлөвлөж буй
7	Сагсанбөмбөгийн талбай талбай /Зх3/	15.00 х 11.00	Бетон /Будаг/	төлөвлөж буй
8	Спорт заалны барилга	1 давхар		одоо байгаа
9	ЕБ-ын "Соого Сейкео" сургуулийн барилга	2 давхар		одоо байгаа
10	5 давхар орон сууцны барилга	5 давхар		одоо байгаа
11	Ахмадын ордон	1 давхар		одоо байгаа

ГАДНА ТОХИЖИЛТЫН НОГООН БАЙГУУЛАМЖ М1:500

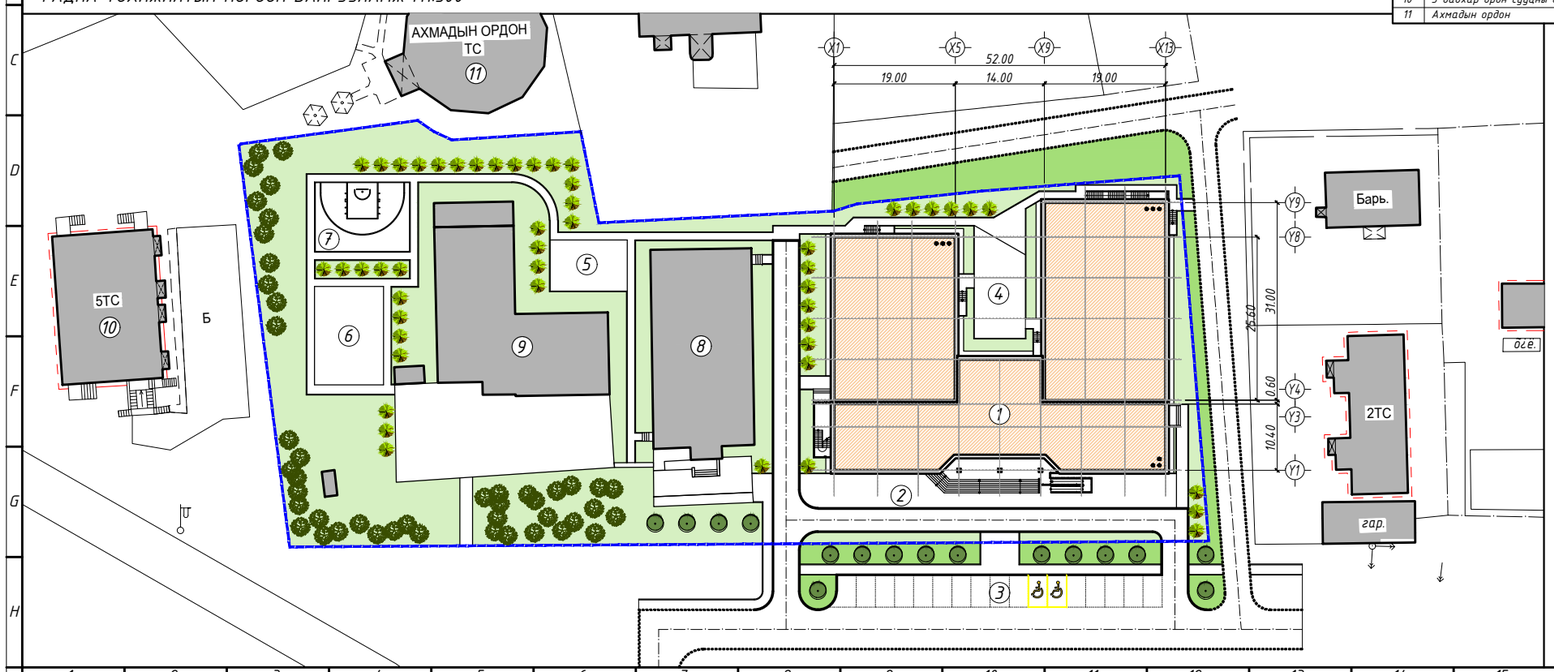

ТАНИХ ТЭМДЭГЛЭГЭЭ:

- Төлөвлөж буй барилга, байгууламж
- Одоо байгаа барилга, байгууламж
- Төлөвлөж буй ногоон байгууламж
- Төлөвлөж буй мод /навчит хус/
- Төлөвлөж буй мод /сибирь гүйлс/
- АТДаалгаврын схемийн хил хязгаар
- Эзэмшил газрын хил хязгаар

ТАЙЛБАР

- Уг гадна тохижилтын ногоон байгууламжийн зургийг холбогдох ЕТ маркын зургуудтай хамтатган үз.
- Ерөнхий төлөвлөгөөнд хийгдэх гадна тохижилтын угсралтын ажлыг зураг төслийн төсөвт бүрэн тусгаж гүйцэтгэнэ.
- Ерөнхий тайлбар бичгийг хуудас ЕТ-00-д үз.

ЗҮЛЭГЖҮҮЛЭЛТИЙН СХЕМ ЗУРАГ

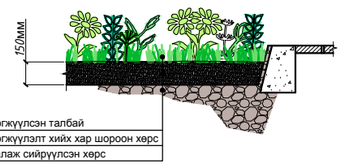

НОГООН СУУЛГАМАЛЫН СХЕМ ЗУРАГ

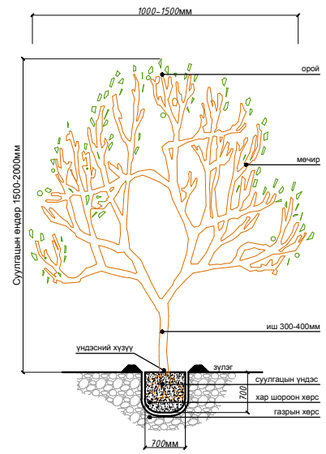

Баянхонгор аймаг. Баянхонгор сум. Номгон баг. Найрамдал-1 гудамж. 101 тоот

ЕРӨНХИЙ БОЛОВСРОЛЫН "СООГО СЕЙКЕО" СУРГУУЛИЙН 640 ХҮҮХДИЙН ӨРГӨТГӨЛ СУРГУУЛЬ

Барилгын зураг төсөл "ЦЭДА" ХХК Утас: 976-88889927					Үе шат: АЗ
Архитектор	Г.Болорчулуун	ЕТ Шифр: ЦЭ-11-06-08-208/23	Масштаб: М1:500	Огноо: 2023 он
Гүйцэтгэсэн	Г.Болорчулуун			
Шалгасан	Г.Болор-Эрдэнэ	ТТ Шифр: -	Зургийн дугаар: ЕТ-03	Хуудас: ЕТ-20

ҮНДЭСЛЭЛ.
- Уг ЕБ-ийн "Соого Сейкео" сургуулийн 640 хүүхдийн өргөтгөл сургуулийн барилгын ерөнхий төлөвлөгөөний зургийг Баянхонгор аймгийн Засаг даргын 2018 оны 03-р сарын 14-ний өдрийн №А/179 тоот захирамжаар Баянхонгор аймгийн Баянхонгор сумын Номгон баг. Найрамдал-1 гудамж. 101 тоот өрөөний ээмшил газарт байршуулан "Боловсролын байгууллага" зориулалтаар ээмшүүлсэн 6409007882 нэгж талбарын дугаартай 8339.00 м2 олгосон газар олголт, Баянхонгор аймгийн ерөнхий архитекторын 2023 оны 11-р сарын 20-ны өдөр батлсан №АТД64-04/24 тоот архитектур төлөвлөлтийн даалгавар, захиалагч, ашиглагч байгууллагаас тавьсан санал, зөвлөмж,"Итгэлт тайж" ХХК-ий 2023 оны 11-р сард боловсруулсан дэвсгэр зураглал, барилгажих талбайн схем зургийг үндэслэн
- Хот тохоны төлөвлөлт, барилгажилтын норм ба дүрэм БНбД 30.01.04-ийг үндэслэн ерөнхий төлөвлөгөөний зургийг гүйцэтгэв.

ТАЙЛБАР
- Төлөвлөж буй барилгыг солбилцолын цэгээр холбоно.
- Зам талбайн зай хэмжээний илэрхийллийг метрээр өгөв.
- Төлөвлөж буй авто зам, явган зам талбайн улаан шугамыг тавихдаа зураг заасан солбилцолын цэгээр холбох ба /А1, В1/ төлөвлөж буй сургуулийн барилгын гадна ханын ирмэгээс бүүц зай хэмжээний зураг заасны дагуу гүйцэтгэнэ.
- Уг гадна тохижилтын зай хэмжээний зургийг холбогдох ЕТ маркийн зургуудтай хамтатган уз.
- Ерөнхий тайлбар бичгийг хуудас ЕТ-00-д уз.

Д/д	Барилга байгууламжийн нэр	Хэмжээ /м, м2/	Материал	Тайлбар
1	ЕБ-ын "Соого Сейкео" сургуулийн 640 хүүхдийн өргөтгөл сургуулийн барилга	3 давхар		төлөвлөж буй
2	Гол орцны урд талбай	248.00 м2	Гантиг чулуу	төлөвлөж буй
3	Автомашины зам, зогсоол /галын онцгой үед/	788.00 м2	Асфальт	төлөвлөж буй
4	Тоглоомын талбай, сүүдрэвч	8.00 x 17.70	Резинэн хаптан	төлөвлөж буй
5	Тоглоомын талбай, сүүдрэвч	12.00 x 8.00	Резинэн хаптан	төлөвлөж буй
6	Тоглоомын талбай, сүүдрэвч	10.80 x 15.40	Резинэн хаптан	төлөвлөж буй
7	Сагсанбөмбөгийн талбай талбай /3х3/	15.00 x 11.00	Бетон /бүдаг/	төлөвлөж буй
8	Спорт заалны барилга	1 давхар		одоо байгаа
9	ЕБ-ын "Соого Сейкео" сургуулийн барилга	2 давхар		одоо байгаа
10	5 давхар орон сууцны барилга	5 давхар		одоо байгаа
11	Ахмадын ордон	1 давхар		одоо байгаа

ГАДНА ТОХИЖИЛТЫН ЗАЙ ХЭМЖЭЭ М1:500

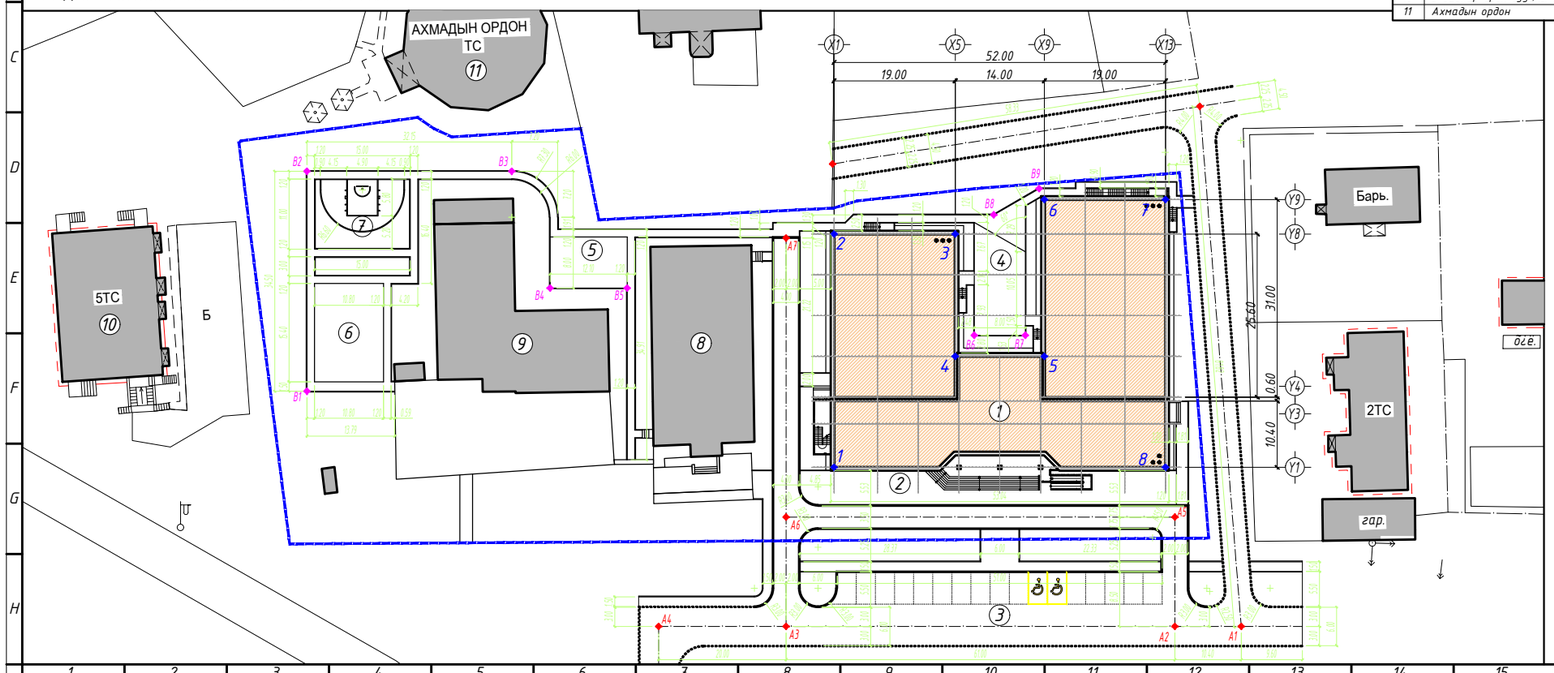

ТАНИХ ТЭМДЭГЛЭГЭЭ:

- Төлөвлөж буй барилга, байгууламж
- Хэтэд төлөвлөж буй барилга, байгууламж
- Төлөвлөж буй авто зам, зогсоол /галын онцгой үед/
- Төлөвлөж буй явган хүний зам, талбай
- Төлөвлөж буй боржин чулуун хаптан талбай
- Төлөвлөж буй тоглоомын резинэн талбай
- Төлөвлөж буй тоглоомын резинэн талбай
- Төлөвлөж буй ногоон байгууламж /мод/
- Төлөвлөж буй сүүдрэвч
- Одоо байгаа барилга, байгууламж
- Одоо байгаа мод, ногоон байгууламж
- Хэтэд төлөвлөгдөх авто зам
- Ээмшил газрын хил хязгаар
- Бохир усны шугам
- Дулааны шугам
- Цэвэр усны шугам
- Цахилгааны усны шугам

БАРИЛГЫН ЭРГЭЛТИЙН ЦЭГҮҮДИЙН СОЛБИЦОЛ:

№	X	Y	тал = урт (m)
1	632449.3640	5117728.0920	1-2=36.60
2	632449.3640	5117764.6920	2-3=19.00
3	632468.3640	5117764.6920	3-4=19.20
4	632468.3640	5117745.4920	4-5=14.00
5	632482.3640	5117745.4920	5-6=24.60
6	632482.3640	5117770.0920	6-7=19.00
7	632501.3640	5117770.0920	7-8=42.00
8	632501.3640	5117728.0920	8-1=52.00

АВТО ЗАМЫН ЭРГЭЛТИЙН ЦЭГҮҮДИЙН СОЛБИЦОЛ:

№	X	Y	тэмдэглэгээ
А1	632513.2455	5117703.1420	◆
А2	632502.8440	5117703.1420	◆
А3	632441.8440	5117703.1420	◆
А4	632421.8440	5117703.1420	◆
А5	632502.8440	5117720.2920	◆
А6	632441.8440	5117720.2920	◆
А7	632441.8440	5117764.0620	◆

ЯВГАН ЗАМ, ТАЛБАЙН ЭРГЭЛТИЙН ЦЭГҮҮДИЙН СОЛБИЦОЛ:

№	X	Y	тэмдэглэгээ
В1	632366.6440	5117740.0240	◆
В2	632366.6440	5117774.5240	◆
В3	632398.7940	5117774.5240	◆
В4	632404.7940	5117756.2120	◆
В5	632416.8940	5117756.2120	◆
В6	632471.3640	5117748.8120	◆
В7	632479.3640	5117748.8120	◆
В8	632474.4211	5117767.7120	◆
В9	632481.5225	5117771.8120	◆

Баянхонгор аймаг. Баянхонгор сум. Номгон баг. Найрамдал-1 гудамж. 101 тоот
ЕРӨНХИЙ БОЛОВСРОЛЫН "СООГО СЕЙКЕО" СУРГУУЛИЙН 640 ХҮҮХДИЙН ӨРГӨТГӨЛ СУРГУУЛЬ

					Үе шат: А3
Архитектор		Г.Болорчулуун	ЕГ Шифр: ШЭ-11-06-08-208/23	Масштаб: М1:500	Огноо: 2023 он
Гүйцэтгэсэн		Г.Болорчулуун			
Шалгасан		Г.Болор-Эрдэнэ	ТГ Шифр: -	Зургийн дугаар: ЕТ-04	Хуудас: ЕТ-20

Барилгын зураг төсөл "ЦЭДА" ХХК Утас: 976-88889927

ҮНДЭСЛЭЛ.

- Уг ЕБ-ийн "Соого Сейкео" сургуулийн 640 хүүхдийн өргөтгөл сургуулийн барилгын ерөнхий төлөвлөгөөний зургийг Баянхонгор аймгийн Засаг даргын 2018 оны 03-р сарын 14-ний өдрийн №А/179 тоот захирамжаар Баянхонгор аймгийн Баянхонгор сумын Номгон баг. Найрамдал-1 гудамж. 101 тоот өврийн эзэмшил газарт байршуулан "Боловсролын байгуулlaга" зориулалтаар эзэмшүүлсэн 6409007882 нэгж талбарын дугаартай 8339.00 м2 олгосон газар олголт, Баянхонгор аймгийн ерөнхий архитекторын 2023 оны 11-р сарын 20-ны өдөр батлсан №АТД64-04/24 тоот архитектур төлөвлөлтийн даалгавар, захиалагч, ашиглагч байгууллагаас тавьсан санал, зөвлөмж,"Итгэлт тайж" ХХК-ий 2023 оны 11-р сард боловсруулсан дэвсгэр зураглал, барилгажих талбайн схем зургийг үндэслэн
  - Хот тогтоны төлөвлөлт, барилгажилтын норм ба дүрэм БНбД 30.01.04-ийг үндэслэн ерөнхий төлөвлөгөөний зургийг гүйцэтгэв.

ТАЙЛБАР

- Зай хэмжээний илэрхийллийг метрээр өгөв.
- Төлөвлөж буй гэрэлтүүлэг, сандалын улаан шугамыг тавихдаа зураглт заасан хэмжээсээр төлөвлөж буй сургуулийн барилг гадна ханын ирмэг болон зам талбайн өнцгөөс зай хэмжээ авч ажлыг гүйцэтгэнэ.
- Уг гадна тохижилтын гэрэлтүүлэг, сандалын зай хэмжээний зургийг холбогдох ЕТ маркийн зургуудтай хамтатган үз.

- Ерөнхий тайлбар бичгийг хуудас ЕТ-00-д үз.

Д/д	Барилга байгууламжийн нэр	Хэмжээ /м, м2/	Материал	Тайлбар
1	ЕБ-ын "Соого Сейкео" сургуулийн 640 хүүхдийн өргөтгөл сургуулийн барилга	3 давхар		төлөвлөж буй
2	Гол орцны урд талбай	248.00 м2	Гантиг чулуу	төлөвлөж буй
3	Автомашины зам, зогсоол /галын онцгой үед/	788.00 м2	Асфальт	төлөвлөж буй
4	Тоглоомын талбай, сүүдрэвч	8.00 x 17.70	Резинэн хаттан	төлөвлөж буй
5	Тоглоомын талбай, сүүдрэвч	12.00 x 8.00	Резинэн хаттан	төлөвлөж буй
6	Тоглоомын талбай, сүүдрэвч	10.80 x 15.40	Резинэн хаттан	төлөвлөж буй
7	Сагсанбөмбөгийн талбай талбай /Зх3/	15.00 x 11.00	Бетон /Бүдаг/	төлөвлөж буй
8	Спорт заалны барилга	1 давхар		одоо байгаа
9	ЕБ-ын "Соого Сейкео" сургуулийн барилга	2 давхар		одоо байгаа
10	5 давхар орон сууцны барилга	5 давхар		одоо байгаа
11	Ахмадын ордон	1 давхар		одоо байгаа

Таних тэмдэг болон тодорхойлолт, ажлын тоо хэмжээн хүснэгт, тайлбар

Д/Д	Тэмдэг лэгээ	Тодорхойлолт	Хэмжих нэгж	Тайлбар
1.		Саравч	3 ш	Төлөвлөж буй
2.		Түшлэгтэй сандал	15 ш	Төлөвлөж буй
3.		Нарны энергээр асдаг гэрэлтүүлэг /led/	24 ш	Төлөвлөж буй

ГАДНА ТОХИЖИЛТЫН ГЭРЭЛТҮҮЛЭГ, САНДАЛЫН ЗАЙ ХЭМЖЭЭ

М1:500

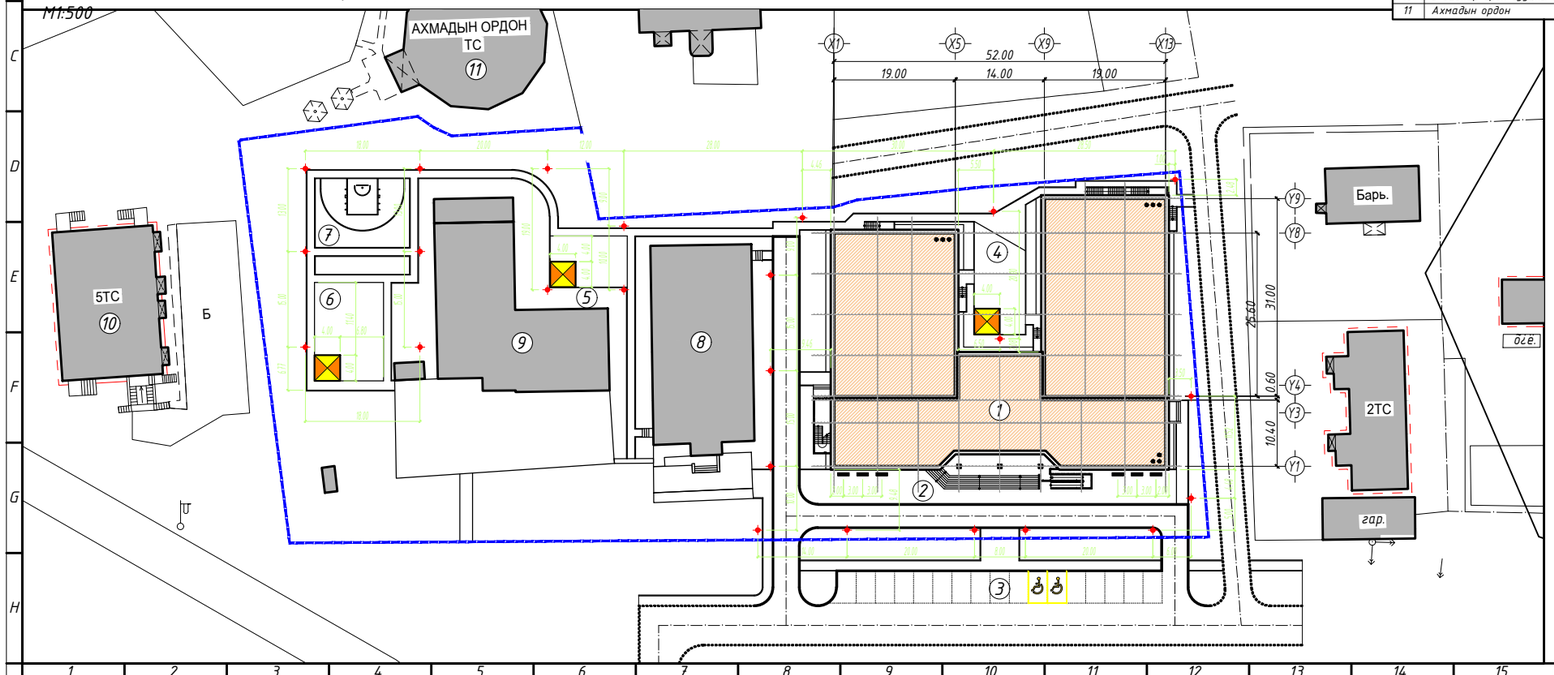

ТАНИХ ТЭМДЭГЛЭГЭЭ:

- Төлөвлөж буй барилга, байгууламж
- Хэтэд төлөвлөж буй барилга, байгууламж
- Төлөвлөж буй авто зам, зогсоол /галын онцгой үед/
- Төлөвлөж буй явган хүний зам, талбай
- Төлөвлөж буй боржин чулуун хаттан талбай
- Төлөвлөж буй тоглоомын резинэн талбай
- Төлөвлөж буй тоглоомын резинэн талбай
- Төлөвлөж буй ногоон байгууламж /мод/
- Төлөвлөж буй сүүдрэвч
- Одоо байгаа барилга, байгууламж
- Одоо байгаа мод, ногоон байгууламж
- Хэтэд төлөвлөгдөх авто зам
- Эзэмшил газрын хил хязгаар
- Бохир усны шугам
- Дулааны шугам
- Цэвэр усны шугам
- Цахилгааны усны шугам

Баянхонгор аймаг, Баянхонгор сум, Номгон баг, Найрамдал-1 гудамж, 101 тоот

ЕРӨНХИЙ БОЛОВСРОЛЫН "СООГО СЕЙКЕО" СУРГУУЛИЙН 640 ХҮҮХДИЙН ӨРГӨТГӨЛ СУРГУУЛЬ

Уе шат: АЗ

Архитектор		Г.Болорчулуун	ЕТ Шифр: ЦЭ-11-06-08-208/23	Масштаб: М1:500	Огноо: 2023 он
Гүйцэтгэсэн		Г.Болорчулуун	ТГ Шифр: –	Эдгээр дугаар: ЕТ-05	Хуудас: ЕТ-20
Шалгасан		Г.Болор-Эрдэнэ			

Барилгын зураг төсөв "ЦЭДА" ХХК Утас: 976-88889927

ГАДНА ТОХИЖИЛТЫН ТОГЛООМ, ТОНОГ ТӨХӨӨРӨМЖИЙН ЗАЙ ХЭМЖЭЭ
М1:250

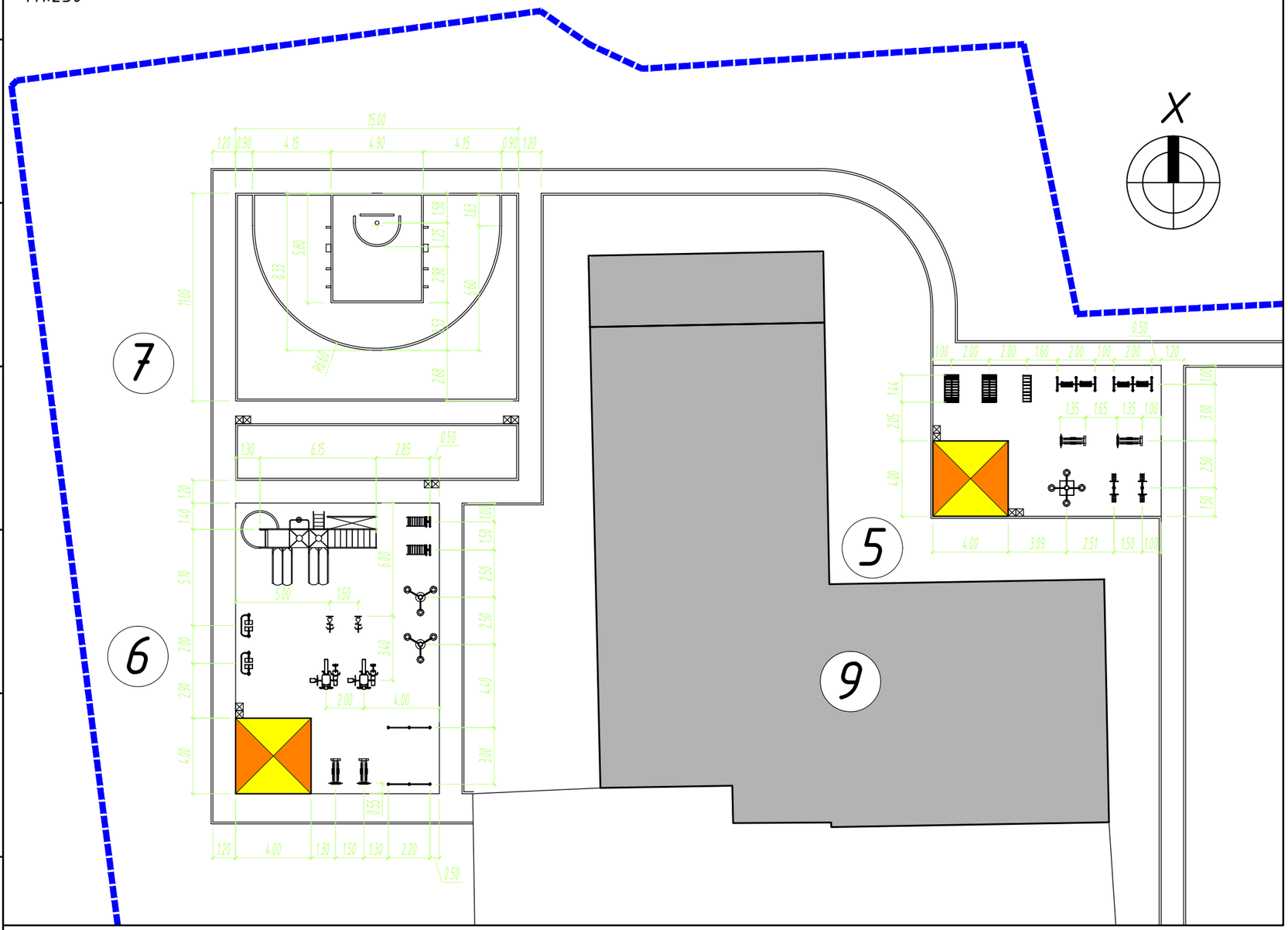

ТАНИХ ТЭМДЭГ

- Саравч
- Дүүжин даажин тоглоом
- Тоглоомын ширээ
- Гулсуур
- Мини авирдаг турнек /дөрвөлжин/
- Мини авирдаг турнек /дугуй/
- Савлуур
- Ком тоглоом /модон/
- Хөлийн хөдөлгөөний төхөөрөмж
- Бүсэлхийн дасгалын төхөөрөмж
- Авирдаг турнек
- Турнек
- Хэвлийн дасгалын төхөөрөмж
- Олон төрөлт дасгалын төхөөрөмж
- Хөлийн хөдөлгөөний төхөөрөмж
- Дасгалын дугуйн төхөөрөмж
- Гарын хөдөлгөөний төхөөрөмж

ТАЙЛБАР

- Зай хэмжээний илэрхийллийг метрээр өгөв.
- Төлөвлөж буй тоглоом, тоног төхөөрөмжийн улаан шугамыг тавихдаа зураг заасан хэмжээсээр төлөвлөж буй зам талбайн өнцөгөөс зай хэмжээ авч ажлыг гүйцэтгэнэ.
- Уг гадна тохижилтын тоглоом, тоног төхөөрөмжийн зай хэмжээний зургийг холбогдох ЕТ маркийн зургуудтай хамтатган үз.

- Ерөнхий тайлбар бичгийг хуудас ЕТ-00-д үз.

Д/д	Барилга байгууламжийн нэр	Хэмжээ /м, м2/	Материал	Тайлбар
5	Тоглоомын талбай, сүүдрэвч	12.00 x 8.00	Резинэн хавтан	төлөвлөж буй
6	Тоглоомын талбай, сүүдрэвч	10.80 x 15.40	Резинэн хавтан	төлөвлөж буй
7	Сагсанбөмбөгийн талбай талбай /3х3/	15.00 x 11.00	Бетон /будаг/	төлөвлөж буй
9	ЕБ-ын "Соого Сейкео" сургуулийн барилга	2 давхар		одоо байгаа

Баянхонгор аймаг. Баянхонгор сум. Номгон баг. Найрамдал-1 гудамж. 101 тоот
ЕРӨНХИЙ БОЛОВСРОЛЫН "СООГО СЕЙКЕО" СУРГУУЛИЙН 640 ХҮҮХДИЙН ӨРГӨТГӨЛ СУРГУУЛЬ

Барилгын зураг төсөл "ЦЭСДА" ХХК
Утас: 976-88889927

					Ye шат: А3
Архитектор		Г.Болорчулуун	ЕГ Шифр: ЦЭ-11-06-08-208/23	Масштаб: М1:250	Огноо: 2023 он
Гүйцэтгэсэн		Г.Болорчулуун	ТГ Шифр: -	Зургийн дугаар: ЕТ-06	Хуудас: ЕТ-20
Шалгасан		Г.Болор-Эрдэнэ			

ГАДНА ТОХИЖИЛТЫН ТОГЛООМ, ТОНОГ ТӨХӨӨРӨМЖИЙН ЗАЙ ХЭМЖЭЭ

М1:250

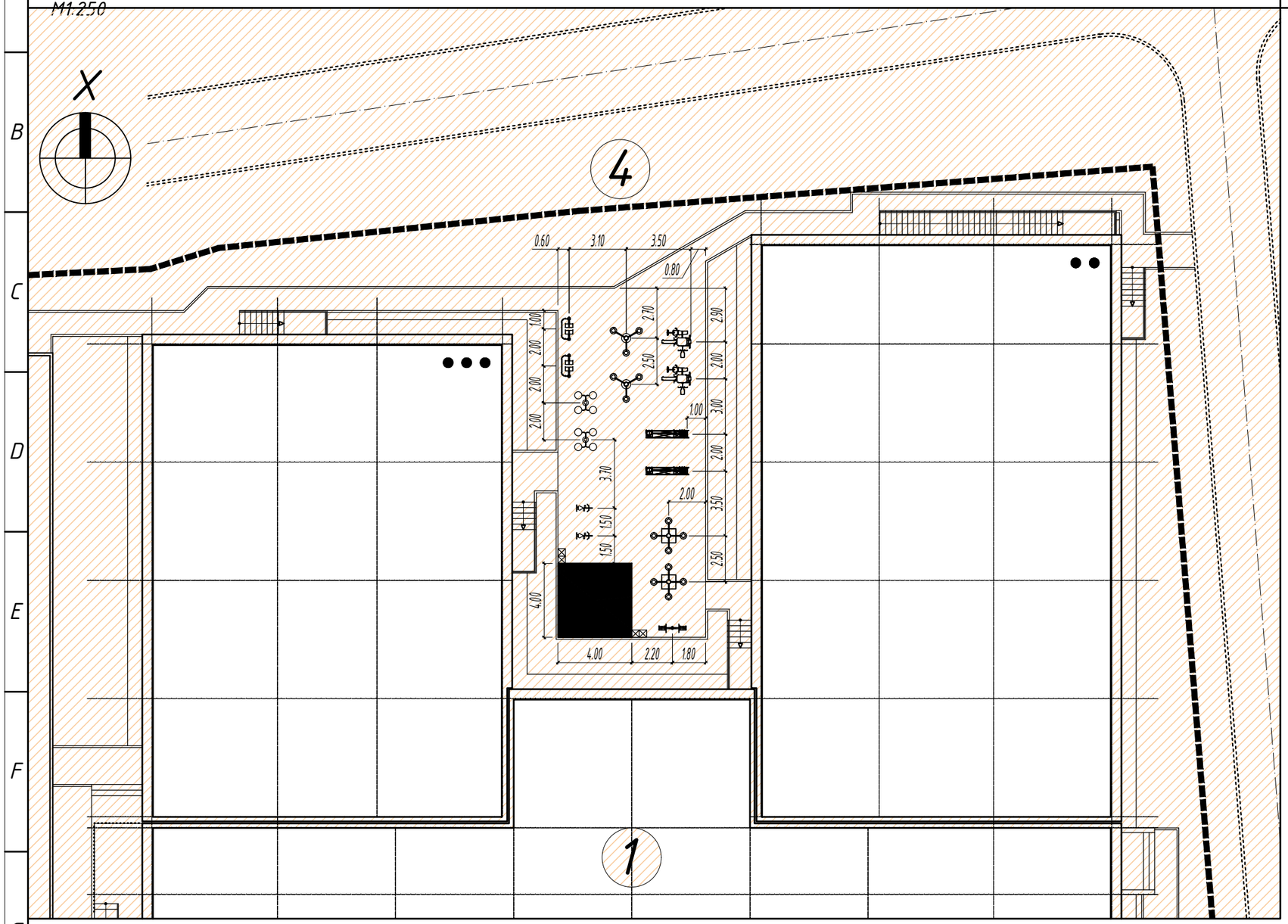

ТАНИХ ТЭМДЭГ

- Саравч
- Дүүжин даажин тоглоом
- Тоглоомын ширээ
- Гулсуур
- Мини авирдаг турнек /дөрвөлжин/
- Мини авирдаг турнек /дугуй/
- Савлуур
- Ком тоглоом /модон/
- Хөлийн хөдөлгөөний төхөөрөмж
- Бүсэлхийн дасгалын төхөөрөмж
- Авирдаг турнек
- Турнек
- Хэвлийн дасгалын төхөөрөмж
- Олон төрөлт дасгалын төхөөрөмж
- Хөлийн хөдөлгөөний төхөөрөмж
- Дасгалын дугуйн төхөөрөмж
- Гарын хөдөлгөөний төхөөрөмж

ТАЙЛБАР

- Зай хэмжээний илэрхийллийг метрээр өгөв.
- Төлөвлөж буй тоглоом, тоног төхөөрөмжийн улаан шугамыг тавихдаа зурагт заасан хэмжээсээр төлөвлөж буй зам талбайн өнцөгөөс зай хэмжээ авч ажлыг гүйцэтгэнэ.
- Уг гадна тохижилтын тоглоом, тоног төхөөрөмжийн зай хэмжээний зургийг холбогдох ЕТ маркийн зургуудтай хамтатган үз.

- Ерөнхий тайлбар бичгийг хуудас ЕТ-00-д үз.

Д/д	Барилга байгууламжийн нэр	Хэмжээ /м, м2/	Материал	Тайлбар
1	ЕБ-ын "Соого Сейкео" сургуулийн 640 хүүхдийн өргөтгөл сургуулийн барилга	2-4 давхар		төлөвлөж буй
4	Тоглоомын талбай, сүүдрэвч	8.00 x 17.70	Резинэн хавтан	төлөвлөж буй

Баянхонгор аймаг. Баянхонгор сум. Номгон баг. Найрамдал-1 гудамж. 101 тоот

ЕРӨНХИЙ БОЛОВСРОЛЫН "СООГО СЕЙКЕО" СУРГУУЛИЙН 640 ХҮҮХДИЙН ӨРГӨТГӨЛ СУРГУУЛЬ

Барилгын зураг төсөл "ЦЭСДА" ХХК Утас: 976-88889927

Архитектор		Г.Болорчулуун	ЕГ Шифр: ЦЭ-11-06-08-208/23	Масштаб: М1:250	Уе шат: АЗ
Гүйцэтгэсэн		Г.Болорчулуун			Огноо: 2023 он
Шалгасан		Г.Болор-Эрдэнэ	ТГ Шифр: -	Зургийн дугаар: ЕТ-07	Хуудас: ЕТ-20

ҮНДЭСЛЭЛ.

- Үг ЕБ-ийн "Соого Сейкео" сургуулийн 640 хүүхдийн өргөтгөл сургуулийн барилгын гадна тохижилтын зам талбайн хучилтын зургийг Баянхонгор аймгийн Засаг даргын 2018 оны 03-р сарын 14-ний өдрийн №А/179 тоот захиramжаар Баянхонгор аймгийн Баянхонгор сумын Номгон баг. Найрамдал-1 гудамж. 101 тоот өвөрийн эзэмшил газарт байршуулан "Боловсролын байгууллага" зориулалтаар эзэмшүүлсэн 6409007882 нэгж талбарын дугаартай 8339.00 м2 олгосон газар олголт, Баянхонгор аймгийн ерөнхий архитекторын 2023 оны 12-р сарын -ний өдөр батлагдсан №АТД тоот архитектур төлөвлөлтийн даалгавар, захиалагч, ашиглагч байгууллагаас тавьсан санал, эвлөмж,"Итгэлт тайж" ХХК-ий 2023 оны 11-р сард боловсруулсан дэвсгэр зураглал, барилгажих талбайн схем зургийг үндэслэн
- Хот тосгоны төлөвлөлт, барилгажилтын норм ба дүрэм БНбД 30.01.04-ийг үндэслэн ерөнхий төлөвлөгөөний зургийг гүйцэтгэв.

ТАНИХ ТЭМДЭГЛЭГЭЭ:

- Төлөвлөж буй барилга, байгууламж
- Одоо байгаа барилга, байгууламж
- Төлөвлөж буй авто зам, зогсоол
- Төлөвлөж буй явган хүний зам /гантиг чулуу/
- Төлөвлөж буй талбай /гантиг чулуу/
- Төлөвлөж буй резинэн талбай /зориулалтын/
- Төлөвлөж буй резинэн талбай /зориулалтын/
- Авто замын бетон хашлага ЗХ1-1
- Явган замын бетон хашлага ЗХ2-1

X

ГАДНА ТОХИЖИЛТЫН ЗАМ ТАЛБАЙН ХУЧИЛТ М1:500

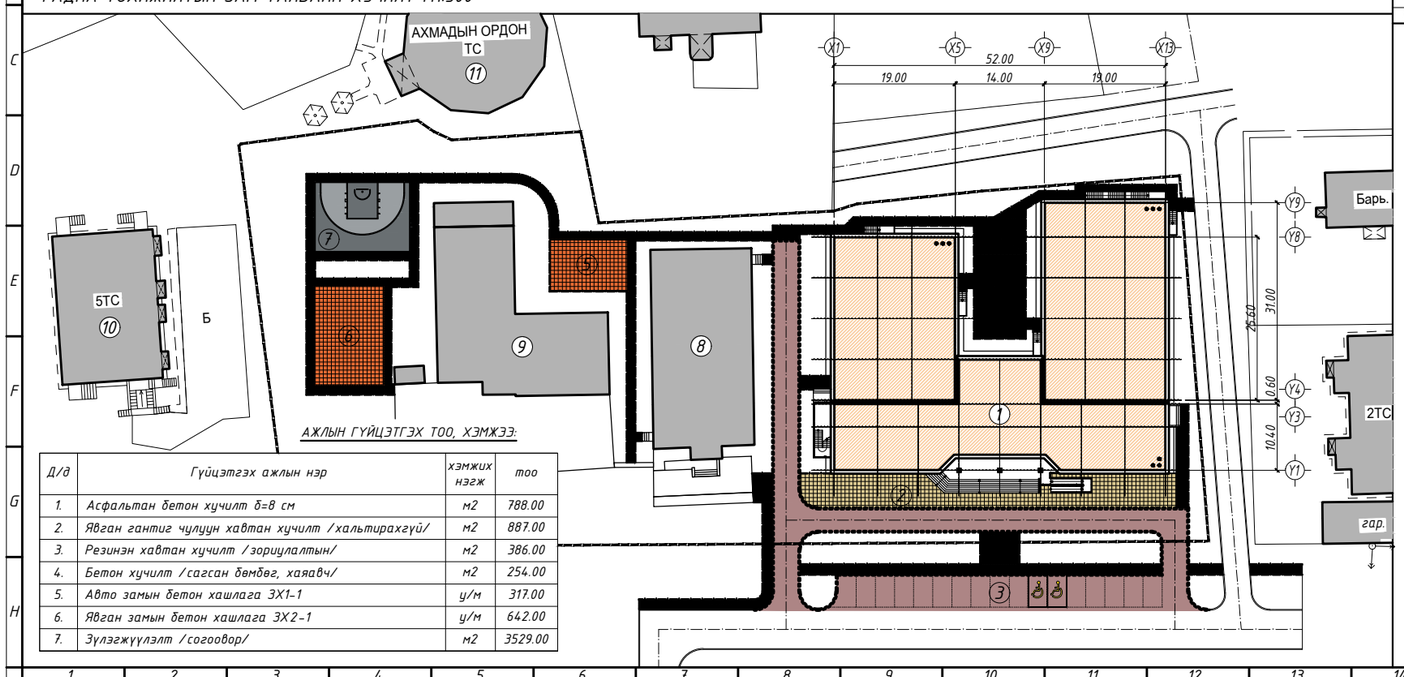

АЖЛЫН ГҮЙЦЭТГЭХ ТОО, ХЭМЖЭЭ:

Д/д	Гүйцэтгэх ажлын нэр	хэмжих нэгж	тоо
1.	Асфальтан бетон хучилт б=8 см	м2	788.00
2.	Явган гантиг чулуун хавтан хучилт /хальтирахгүй/	м2	887.00
3.	Резинэн хавтан хучилт /зориулалтын/	м2	386.00
4.	Бетон хучилт /сагсан бөмбөг, хаяавч/	м2	254.00
5.	Авто замын бетон хашлага ЗХ1-1	у/м	317.00
6.	Явган замын бетон хашлага ЗХ2-1	у/м	642.00
7.	Зүлгэжүүлэлт /согоогоор/	м2	3529.00

Д/д	Барилга байгууламжийн нэр	Хэмжээ /м, м2/	Материал	Тайлбар
1	ЕБ-ын "Соого Сейкео" сургуулийн 640 хүүхдийн өргөтгөл сургуулийн барилга	2-4 давхар		төлөвлөж буй
2	Гол орцны урд талбай	248.00 м2	Гантиг чулуу	төлөвлөж буй
3	Автомашины зам, зогсоол /галын онцгой үед/	788.00 м2	Асфальт	төлөвлөж буй
4	Тоглоомын талбай, сүүдрэвч	8.00 х 17.70	Резинэн хавтан	төлөвлөж буй
5	Тоглоомын талбай, сүүдрэвч	12.00 х 8.00	Резинэн хавтан	төлөвлөж буй
6	Тоглоомын талбай, сүүдрэвч	10.80 х 15.40	Резинэн хавтан	төлөвлөж буй
7	Сагсанбөмбөгийн талбай талбай /3х3/	15.00 х 11.00	Бетон /будаг/	төлөвлөж буй
8	Спорт заалны барилга	1 давхар		одоо байгаа
9	ЕБ-ын "Соого Сейкео" сургуулийн барилга	2 давхар		одоо байгаа
10	5 давхар орон сууцны барилга	5 давхар		одоо байгаа
11	Ахмадын ордон	1 давхар		одоо байгаа

Авто ба явган зам, талбайн хэсэглэл-1 М1:20

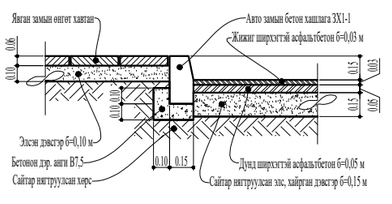

Авто зам, ногоон байгууламжийн хэсэглэл-2 М1:20

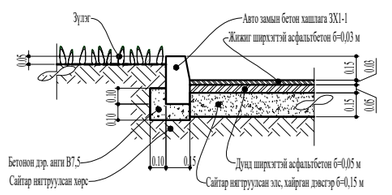

Явган зам, талбай, ногоон байгууламжийн хэсэглэл-3 М1:20

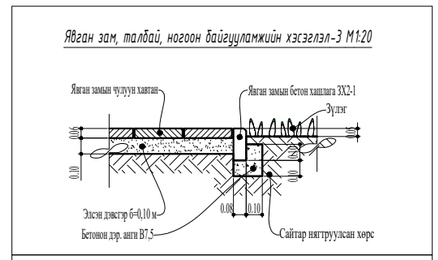

Спорт талбайн хэсэглэл-4 М1:20

Бетон зам талбай, ногоон байгууламжийн хэсэглэл-5 М1:20

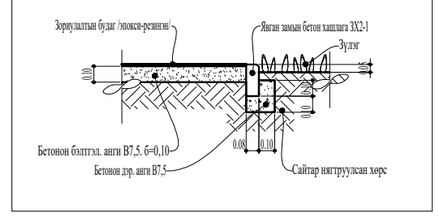

Баянхонгор аймаг. Баянхонгор сум. Номгон баг. Найрамдал-1 гудамж. 101 тоот

ЕРӨНХИЙ БОЛОВСРОЛЫН "СООГО СЕЙКЕО" СУРГУУЛИЙН 640 ХҮҮХДИЙН ӨРГӨТГӨЛ СУРГУУЛЬ

					Үе шат: А3
Архитектор	Г.Болорчулуун	ЕГ Шифр: Ц3-11-06-08-208/23	Масштаб: М1:500	Огноо: 2023 он
Гүйцэтгэсэн	Г.Болорчулуун	ТГ Шифр: –	Эрхийн дугаар: ЕТ-10	Хуудас: ЕТ-20
Шалгасан	Г.Болор-Эрдэнэ			

Барилгын зураг төсөв "ЦЭДА" ХХК Утас: 976-88889927

ТОХИЖИЛТЫН САРАВЧНЫ ЗУРАГ

Байгуулалт-1 М1:50

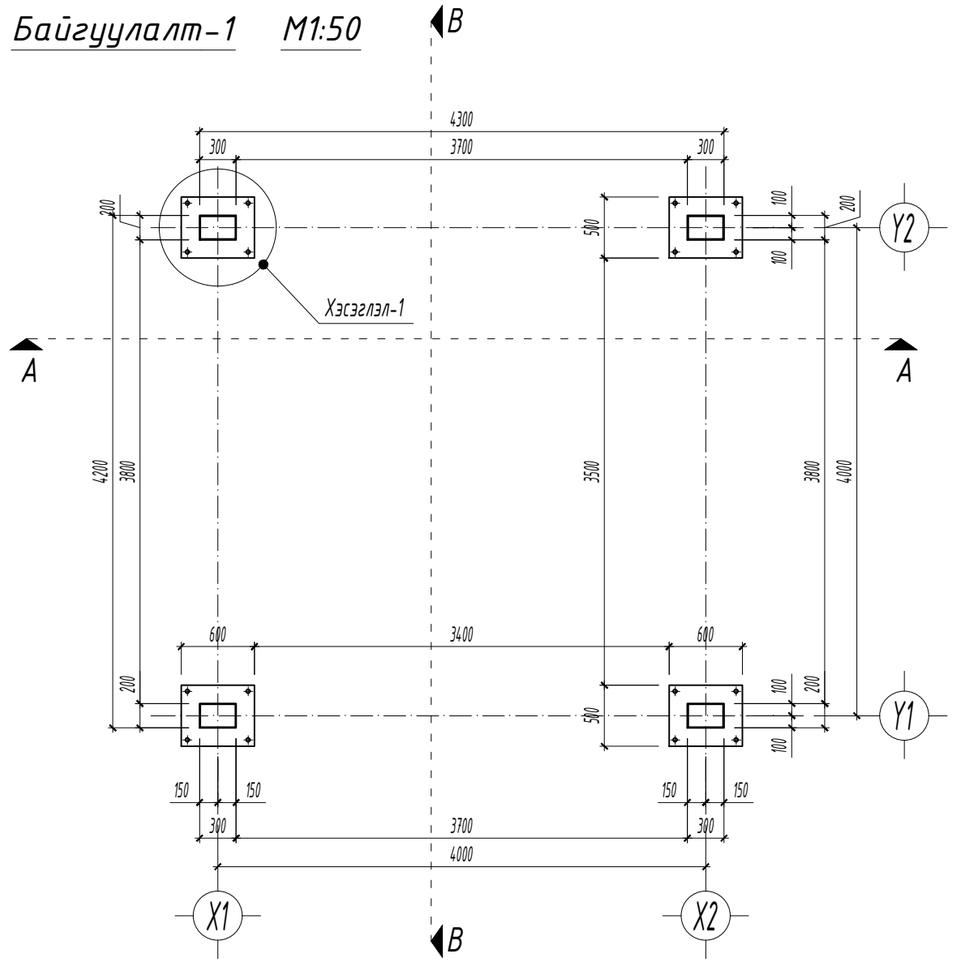

Хэсэглэл-1 М1:10

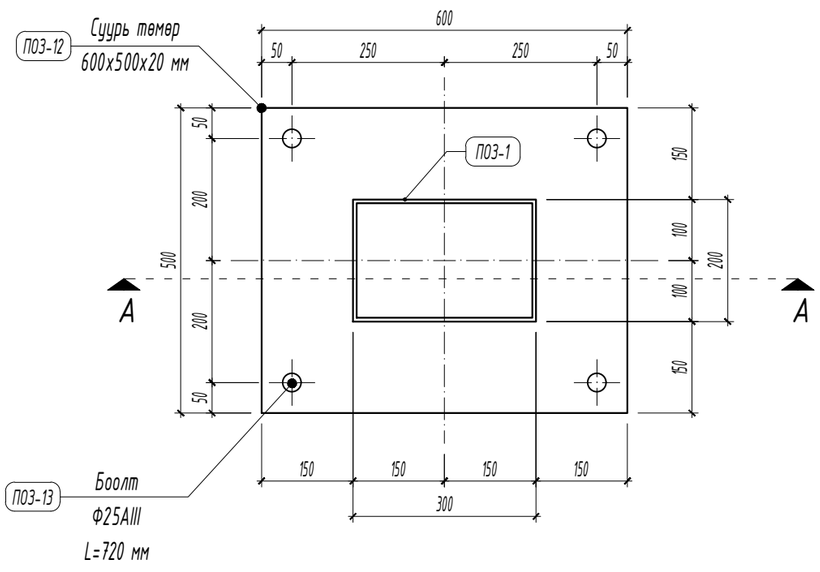

А-А М1:10

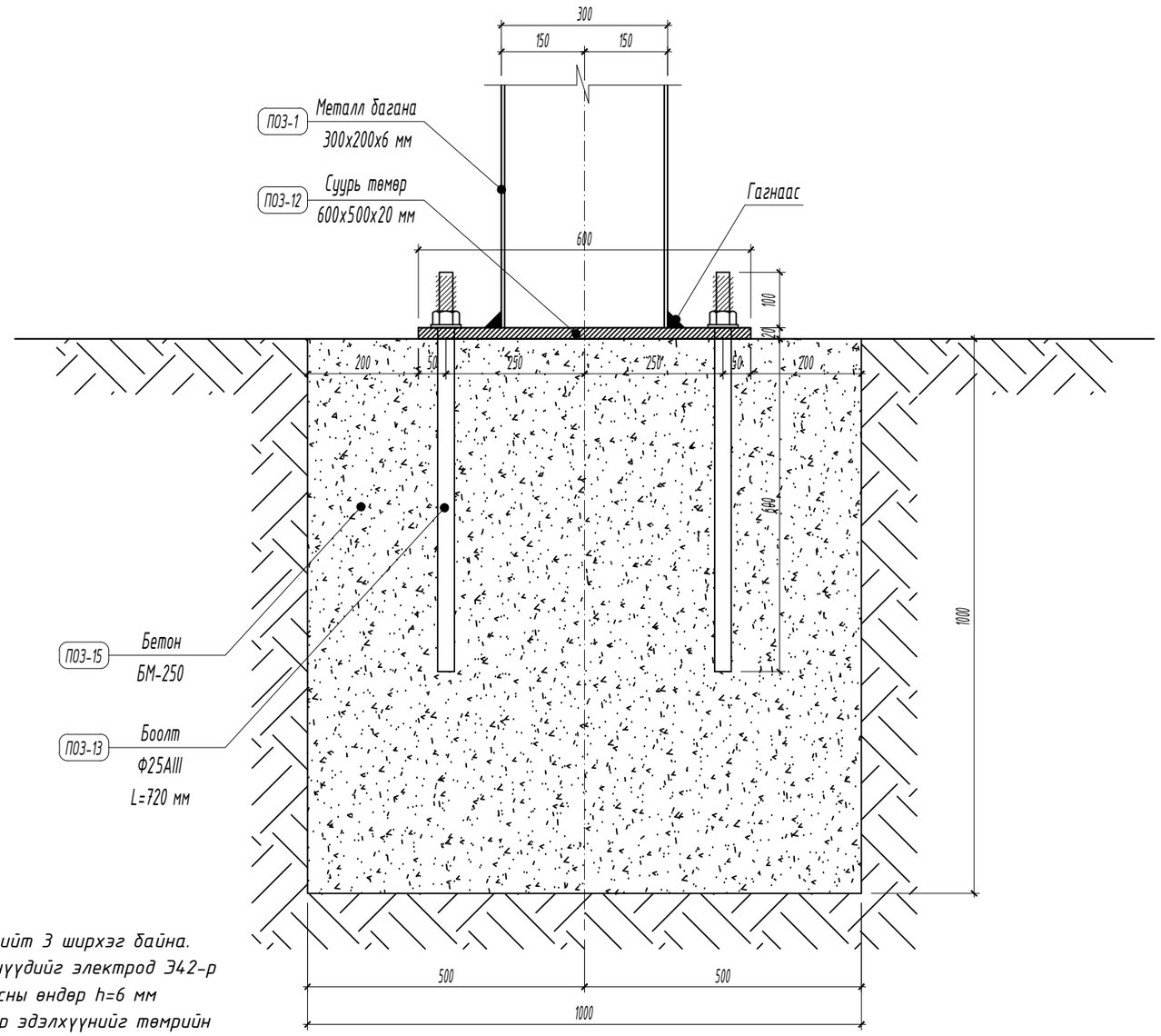

ТАЙЛБАР

- Уг саравч нь нийт 3 ширхэг байна.
- Төмөр эдэлхүүнүүдийг электрод Э42-р гагнана. Гагнаасны өндөр h=6 мм
- Саравчны төмөр эдэлхүүнийг төмрийн хар хүрэн будгаар 2 дахин будна.
- Саравчны металл баганыг газарт бэхлэхдээ зургийн дагуу хийх бөгөөд цутгамал бетондоо баганыг бэхлэх боолт суулгаж цутгана.
- Захиалагч ашиглагч байгууллага нь өөр төрлийн саравчийг санал болгож угсарч болно.
- Уг зургийг бусад холбогдох хуудастай хамтатган үзэж ажлыг гүйцэтгэнэ.

Баянхонгор аймаг. Баянхонгор сум. Номгон баг. Найрамдал-1 гудамж. 101 тоот ЕРӨНХИЙ БОЛОВСРОЛЫН "СООГО СЕЙКЕО" СУРГУУЛИЙН 640 ХҮҮХДИЙН ӨРГӨТГӨЛ СУРГУУЛЬ					
ТОХИЖИЛТЫН САРАВЧНЫ ЗУРАГ /байгуулалт-1/					Ye шат: А3
Барилгын зураг төсөл "ЦЭСДА" ХХК Утас: 976-88889927	Архитектор		Г.Болорчулуун	ЕГ Шифр: ЦЭ-11-06-08-208/23	Масштаб: М1:10/50	Огноо: 2023 он
	Гүйцэтгэсэн		Г.Болорчулуун	ТГ Шифр: -	Зургийн дугаар: ЕТ-11	Хуудас: ЕТ-20
	Шалгасан		Г.Болор-Эрдэнэ			

Байгуулалт-2 М1:50

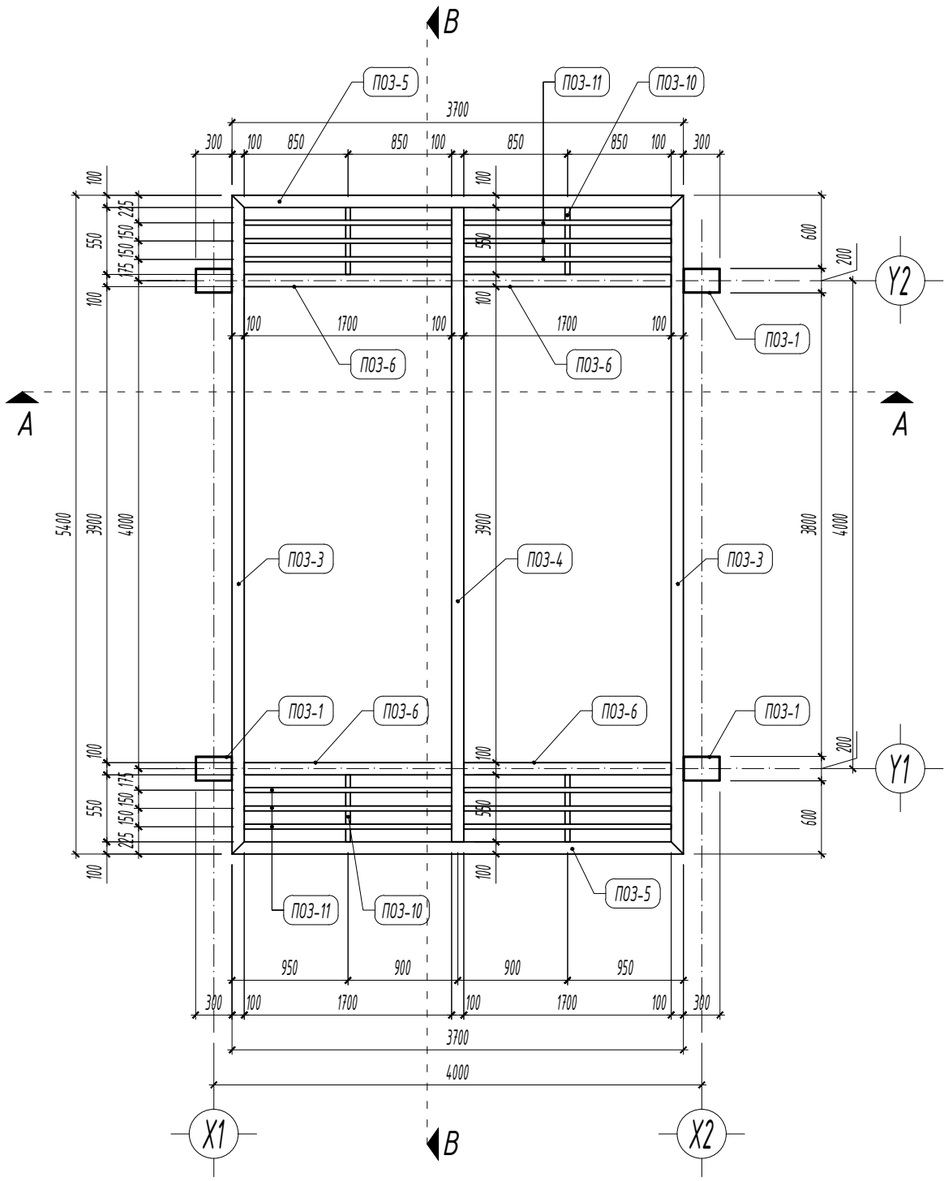

Байгуулалт-3 М1:50

ТОХИЖИЛТЫН САРАВЧНЫ ЗУРАГ

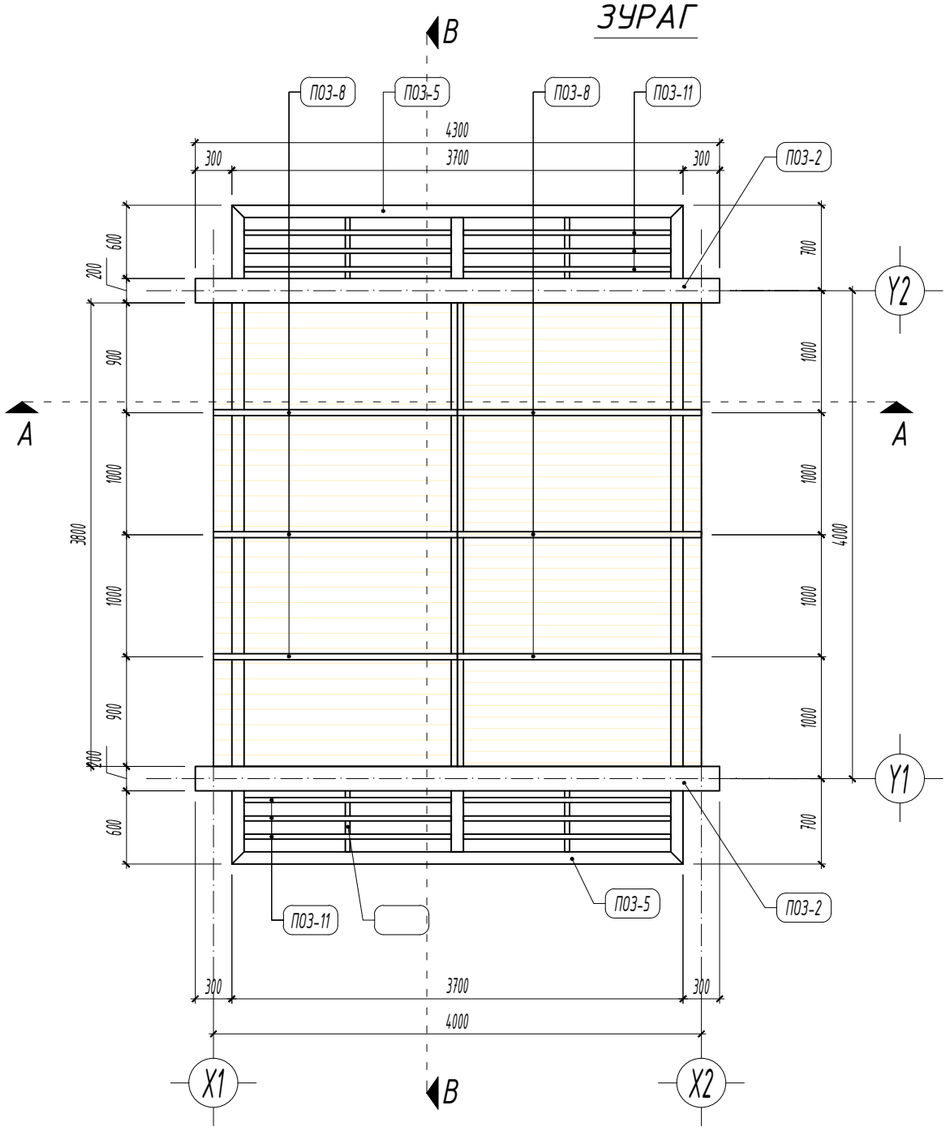

ТАЙЛБАР

- Уг саравч нь нийт 3 ширхэг байна.
- Төмөр эдэлхүүнүүдийг электрод Э42-р гагнана. Гагнаасны өндөр h=6 мм
- Саравчны төмөр эдэлхүүнийг төмрийн хар хүрэн будгаар 2 дахин будна.
- Саравчны металл баганыг газарт бэхлэхдээ зургийн дагуу хийх бөгөөд цутгамал бетондоо баганыг бэхлэх боолт суулгаж цутгана.
- Захиалагч ашиглагч байгууллага нь өөр төрлийн саравчийг санал болгож угсарч болно.
- Уг зургийг бусад холбогдох хуудастай хамтатган үзэж ажлыг гүйцэтгэнэ.

Баянхонгор аймаг. Баянхонгор сум. Номгон баг. Найрамдал-1 гудамж. 101 тоот ЕРӨНХИЙ БОЛОВСРОЛЫН "СООГО СЕЙКЕО" СУРГУУЛИЙН 640 ХҮҮХДИЙН ӨРГӨТГӨЛ СУРГУУЛЬ					
ТОХИЖИЛТЫН САРАВЧНЫ ЗУРАГ /байгуулалт-2, 3/					Ye шат: А3
Архитектор		Г.Болорчулуун	ЕГ Шифр: ЦЭ-11-06-08-208/23	Масштаб: М1:50	Огноо: 2023 он
Гүйцэтгэсэн		Г.Болорчулуун	ТГ Шифр: -	Зургийн дугаар: ЕТ-12	Хуудас: ЕТ-20
Шалгасан		Г.Болор-Эрдэнэ			

Барилгын зураг төсөл "ЦЭСДА" ХХК Утас: 976-88889927

Огтлол А-А М1:25

ТОХИЖИЛТЫН САРАВЧНЫ ЗУРАГ

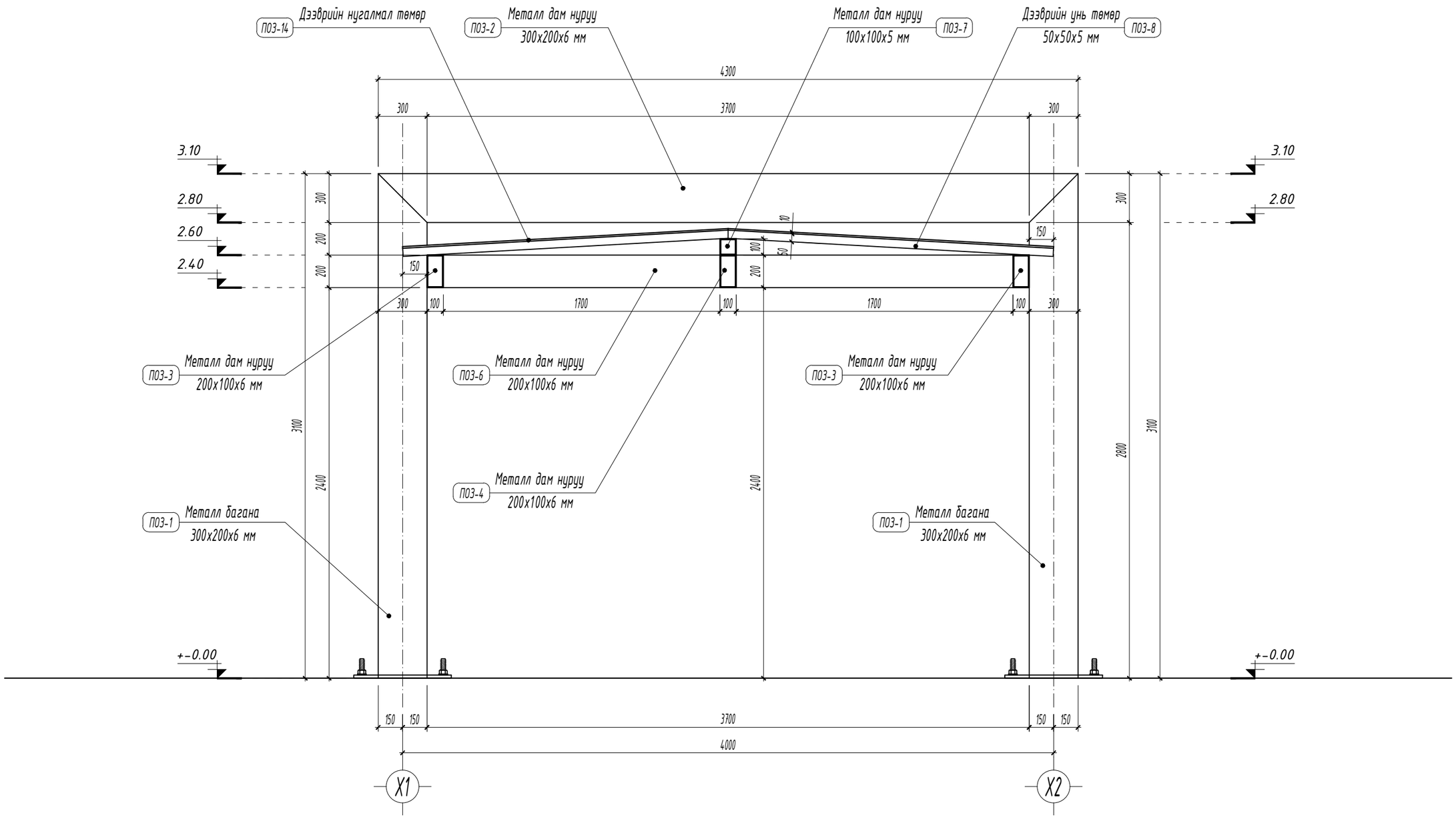

ТАЙЛБАР

- Уг саравч нь нийт 3 ширхэг байна.
- Төмөр эдэлхүүнүүдийг электрод Э42-р гагнана. Гагнаасны өндөр h=6 мм
- Саравчны төмөр эдэлхүүнийг төмрийн хар хүрэн будгаар 2 дахин будна.
- Саравчны металл баганыг газарт бэхлэхдээ зургийн дагуу хийх бөгөөд цутгамал бетондоо баганыг бэхлэх боолт суулгаж цутгана.
- Захиалагч ашиглагч байгууллага нь өөр төрлийн саравчийг санал болгож угсарч болно.
- Уг зургийг бусад холбогдох хуудастай хамтатган үзэж ажлыг гүйцэтгэнэ.

Баянхонгор аймаг. Баянхонгор сум. Номгон баг. Найрамдал-1 гудамж. 101 тоот					
ЕРӨНХИЙ БОЛОВСРОЛЫН "СООГО СЕЙКЕО" СУРГУУЛИЙН 640 ХҮҮХДИЙН ӨРГӨТГӨЛ СУРГУУЛЬ					
Барилгын зураг төсөл "ЦЭСДА" ХХК Утас: 976-88889927	ТОХИЖИЛТЫН САРАВЧНЫ ЗУРАГ /огтлол А-А/				Ye шат: А3
	Архитектор	Г.Болорчулуун	ЕГ Шифр: ЦЭ-11-06-08-208/23	Масштаб: М1:25	Огноо: 2023 он
	Гүйцэтгэсэн	Г.Болорчулуун	ТГ Шифр: -	Зургийн дугаар: ЕТ-13	Хуудас: ЕТ-20
	Шалгасан	Г.Болор-Эрдэнэ			

Огтлол В-В М1:25

ТОХИЖИЛТЫН САРАВЧНЫ ЗУРАГ

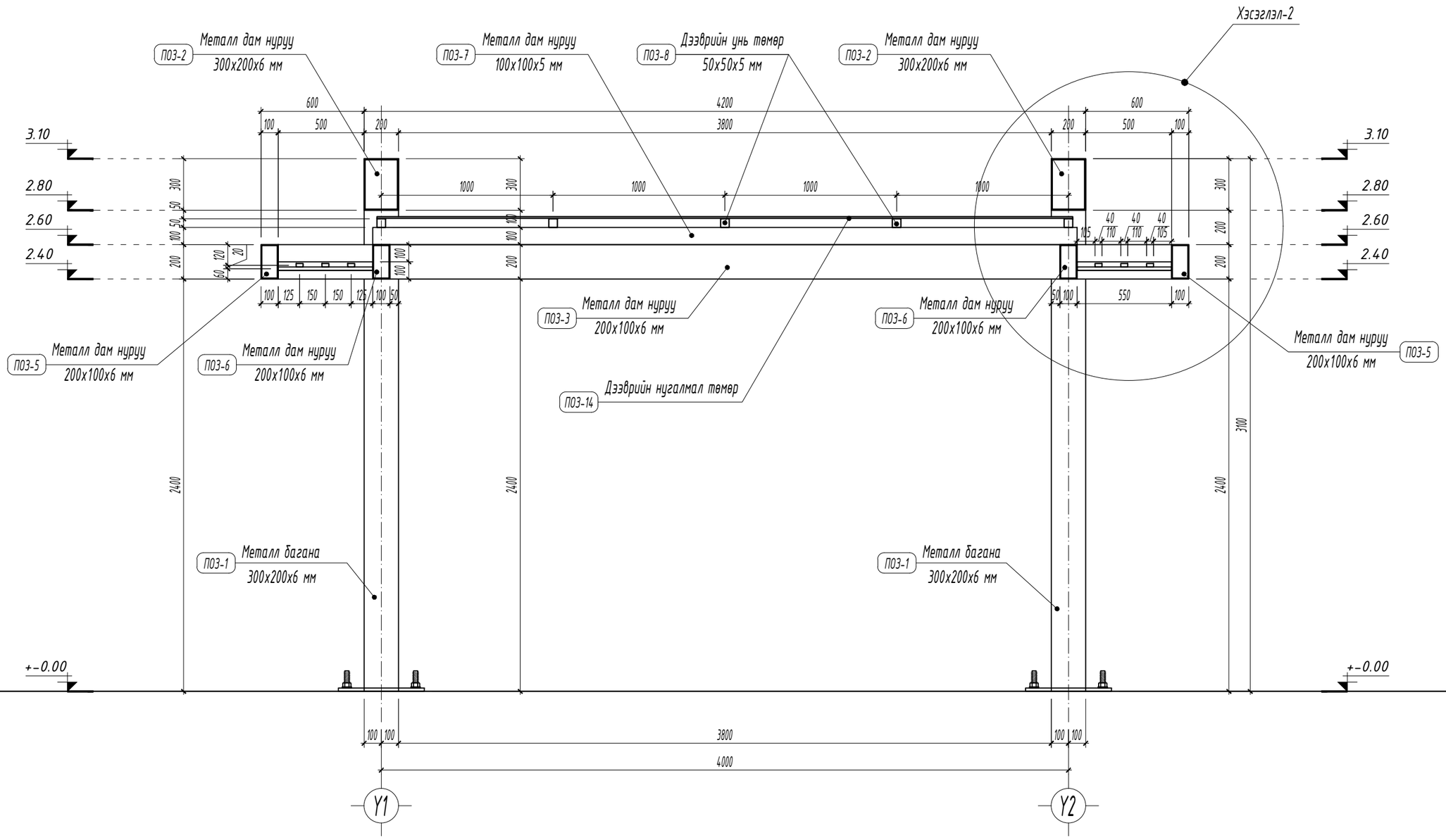

ТАЙЛБАР

- Уг саравч нь нийт 7 ширхэг байна.
- Төмөр эдэлхүүнүүдийг электрод Э42-р гагнана. Гагнаасны өндөр h=6 мм
- Саравчны төмөр эдэлхүүнийг төмрийн хар хүрэн будгаар 2 дахин будна.
- Саравчны металл баганыг газарт бэхлэхдээ зургийн дагуу хийх бөгөөд цутгамал бетондоо баганыг бэхлэх боолт суулгаж цутгана.
- Захиалагч ашиглагч байгууллага нь өөр төрлийн саравчийг санал болгож угсарч болно.
- Уг зургийг бусад холбогдох хуудастай хамтатган үзэж ажлыг гүйцэтгэнэ.

Баянхонгор аймаг. Баянхонгор сум. Номгон баг. Найрамдал-1 гудамж. 101 тоот					
ЕРӨНХИЙ БОЛОВСРОЛЫН "СООГО СЕЙКЕО" СУРГУУЛИЙН 640 ХҮҮХДИЙН ӨРГӨТГӨЛ СУРГУУЛЬ					
ТОХИЖИЛТЫН САРАВЧНЫ ЗУРАГ /огтлол В-В/					Ye шат: А3
Архитектор		Г.Болорчулуун	ЕГ Шифр: ЦЭ-11-06-08-208/23	Масштаб: М1:25	Огноо: 2023 он
Гүйцэтгэсэн		Г.Болорчулуун	ТГ Шифр: -	Зургийн дугаар: ЕТ-14	Хуудас: ЕТ-20
Шалгасан		Г.Болор-Эрдэнэ			

Барилгын зураг төсөл "ЦЭСДА" ХХК Утас: 976-88889927

Хэсэглэл-2 М1:10

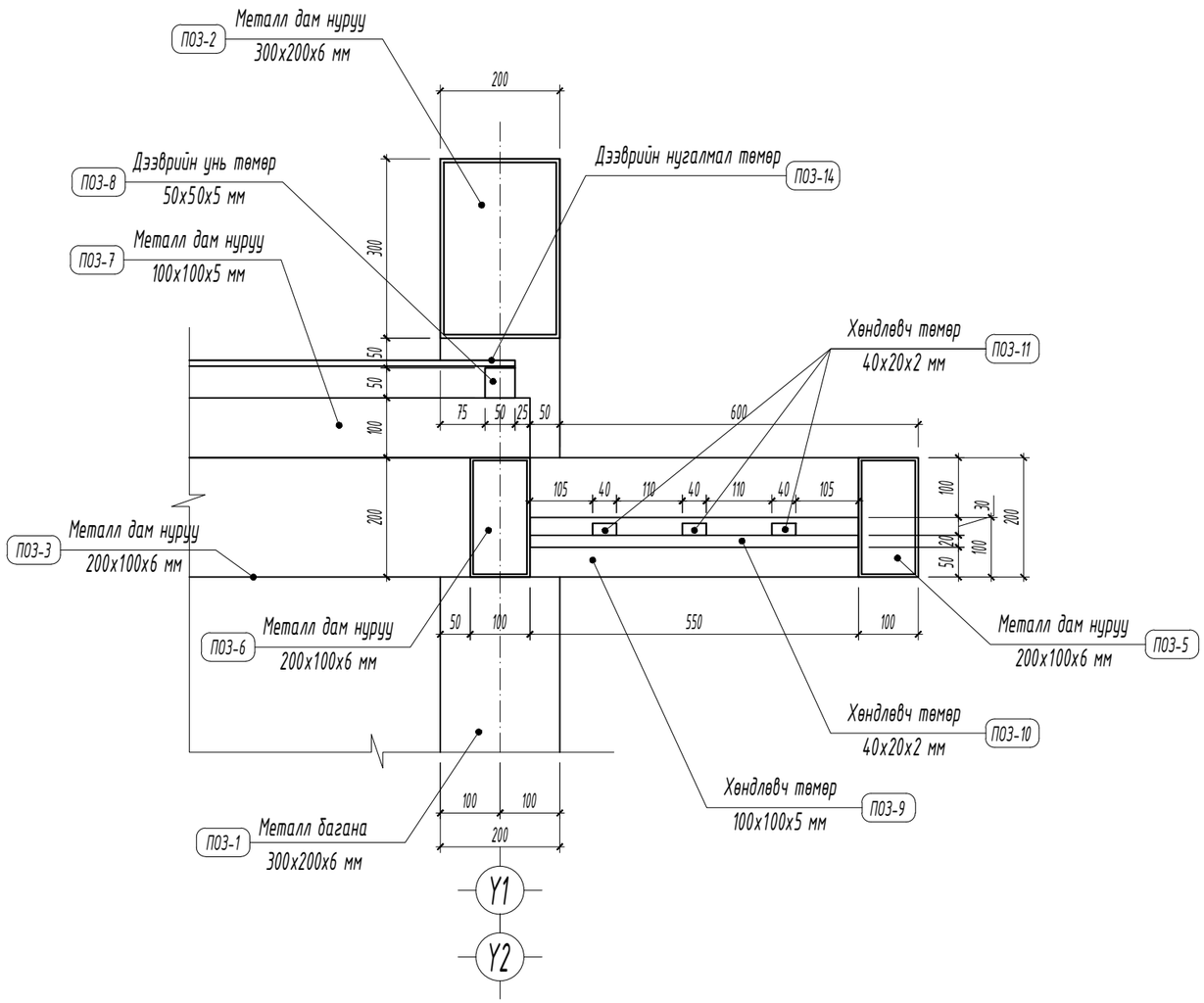

ТОХИЖИЛТЫН САРАВЧНЫ ЗУРАГ

МАТЕРИАЛЫН ТҮҮВЭР

Поз	Тэмдэглэгээ	Нэр	Хэмжих нэгж	Нэгж тоо	Нэгж жин /кг/	Бүгд жин /кг/	Тайлбар
1	L=3.10 м	Метал багана ▯ 300х200х6 мм	ширхэг	4	140.244	560.98	Нийт 7 ширхэг саравч байна.
2	L=4.30 м	Метал дам нуруу ▯ 300х200х6 мм	ширхэг	2	194.532	389.06	
3	L=5.40 м	Метал дам нуруу ▯ 200х100х6 мм	ширхэг	2	142.56	285.12	
4	L=5.20 м	Метал дам нуруу ▯ 200х100х6 мм	ширхэг	1	137.28	137.28	
5	L=3.70 м	Метал дам нуруу ▯ 200х100х6 мм	ширхэг	2	97.68	195.36	
6	L=1.70 м	Метал дам нуруу ▯ 200х100х6 мм	ширхэг	4	44.88	179.52	
7	L=4.10 м	Метал дам нуруу □ 100х100х5 мм	ширхэг	1	59.08	59.08	
8	L=2.00 м	Дээврийн унь төмөр □ 50х50х5 мм	ширхэг	10	13.12	131.20	
9	L=0.55 м	Хөндлөвч төмөр □ 100х100х5 мм	ширхэг	2	7.9255	15.85	
10	L=0.55 м	Хөндлөвч төмөр ▯ 40х20х2 мм	ширхэг	4	0.957	3.83	
11	L=1.70 м	Хөндлөвч төмөр ▯ 40х20х2 мм	ширхэг	12	2.958	35.50	
12	L=0.60 мм	Суурь төмөр 600х500х20 мм	ширхэг	4	47.10	188.40	
13	L=0.72 мм	Боолт Ф25AIII	ширхэг	16	2.77416	44.39	
		Нийт жин 2225.57 кг х 3 ширхэг = 6676.71 кг					
14		Дээврийн нугалмал төмөр	м2	3	16.00	48.00 м2	
15		Бетон	м3	3	4.00	12.00 м3	

ТАЙЛБАР

- Уг саравч нь нийт 3 ширхэг байна.
- Төмөр эдэлхүүнүүдийг электрод Э42-р гагнана. Гагнаасны өндөр h=6 мм
- Саравчны төмөр эдэлхүүнийг төмрийн хар хүрэн будгаар 2 дахин будна.
- Саравчны металл баганыг газарт бэхлэхдээ зургийн дагуу хийх бөгөөд цутгамал бетондоо баганыг бэхлэх боолт суулгаж цутгана.
- Захиалагч ашиглагч байгууллага нь өөр төрлийн саравчийг санал болгож угсарч болно.
- Уг зургийг бусад холбогдох хуудастай хамтатган үзэж ажлыг гүйцэтгэнэ.

Баянхонгор аймаг. Баянхонгор сум. Номгон баг. Найрамдал-1 гудамж. 101 тоот

ЕРӨНХИЙ БОЛОВСРОЛЫН "СООГО СЕЙКЕО" СУРГУУЛИЙН 640 ХҮҮХДИЙН ӨРГӨТГӨЛ СУРГУУЛЬ

ТОХИЖИЛТЫН САРАВЧНЫ ЗУРАГ /хэсэглэл-2/

Уе шат: АЗ

Архитектор		Г.Болорчулуун	ЕГ Шифр: ЦЭ-11-06-08-208/23	Масштаб: М1:10	Огноо: 2023 он
Гүйцэтгэсэн		Г.Болорчулуун	ТГ Шифр: -	Зургийн дугаар: ЕТ-15	Хуудас: ЕТ-20
Шалгасан		Г.Болор-Эрдэнэ			

Барилгын зураг төсөл "ЦЭСДА" ХХК Утас: 976-88889927

ТОХИЖИЛТЫН ШИНЭЭР ТАВИГДАХ СПОРТ ДАСГАЛЫН ТОНОГ ТӨХӨӨРӨМЖ

M1:50

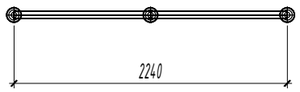

- Тоглоомын хэмжээ: 2240x2300-2500h
- Насны ангилал: 8 дээш
- Нэг дор тоглох боломж: 2
- Тоо ширхэг: 1

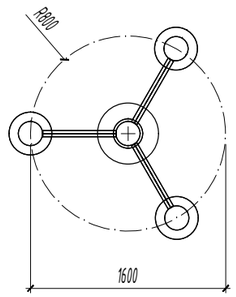

- Тоглоомын хэмжээ: Ф1600 мм
- Насны ангилал: 6 дээш
- Нэг дор тоглох боломж: 3
- Тоо ширхэг: 4

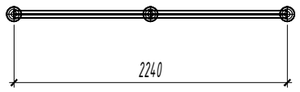

- Тоглоомын хэмжээ: 2240x2600h
- Насны ангилал: 8 дээш
- Нэг дор тоглох боломж: 2
- Тоо ширхэг: 1

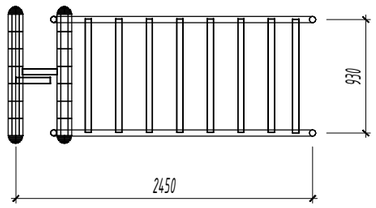

- Тоглоомын хэмжээ: 2450x930x500h
- Насны ангилал: 8 дээш
- Нэг дор тоглох боломж: 1
- Тоо ширхэг: 2

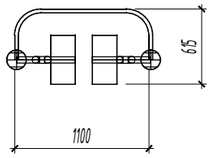

- Тоглоомын хэмжээ: 1100x615x1200h
- Насны ангилал: 6 дээш
- Нэг дор тоглох боломж: 1
- Тоо ширхэг: 4

Барилгын зураг төсөл "ЦЭСДА" ХХК Утас: 976-88889927	Баянхонгор аймаг. Баянхонгор сум. Номгон баг. Найрамдал-1 гудамж. 101 тоот ЕРӨНХИЙ БОЛОВСРОЛЫН "СООГО СЕЙКЕО" СУРГУУЛИЙН 640 ХҮҮХДИЙН ӨРГӨТГӨЛ СУРГУУЛЬ				
	ТОХИЖИЛТЫН ШИНЭЭР ТАВИГДАХ СПОРТ ДАСГАЛЫН ТОНОГ ТӨХӨӨРӨМЖ				Үе шат: АЗ
	Архитектор	Г.Болорчулуун	ЕГ Шифр: ЦЭ-11-06-08-208/23	Масштаб: M1:50	Огноо: 2023 он
	Гүйцэтгэсэн	Г.Болорчулуун	ТГ Шифр: -	Зургийн дугаар: ЕТ-16	Хуудас: ЕТ-20
	Шалгасан	Г.Болор-Эрдэнэ			

ТОХИЖИЛТЫН ШИНЭЭР ТАВИГДАХ СПОРТ ДАСГАЛЫН ТОНОГ ТӨХӨӨРӨМЖ

М1:50

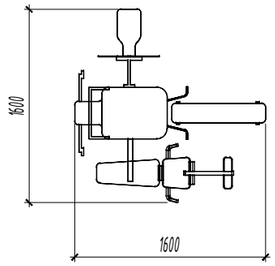

- Тоглоомын хэмжээ: 1600x1600-2100h
- Насны ангилал: 8 дээш
- Нэг дор тоглох боломж: 4
- Тоо ширхэг: 4

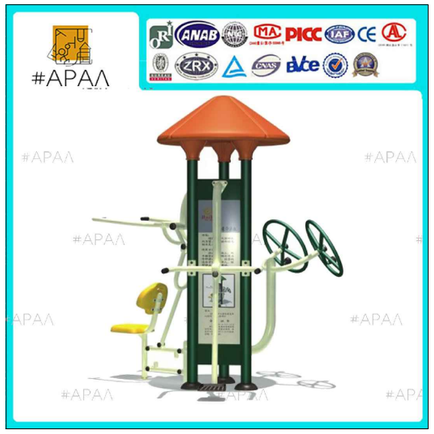

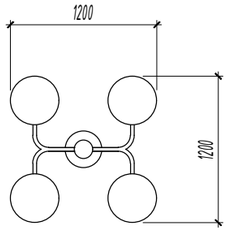

- Тоглоомын хэмжээ: 1200x1200-1200h
- Насны ангилал: 8 дээш
- Нэг дор тоглох боломж: 4
- Тоо ширхэг: 2

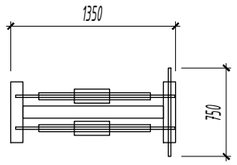

- Тоглоомын хэмжээ: 1350x750-900h
- Насны ангилал: 8 дээш
- Нэг дор тоглох боломж: 1
- Тоо ширхэг: 4

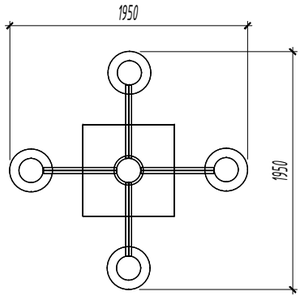

- Тоглоомын хэмжээ: 1950x1950-750h
- Насны ангилал: 6 дээш
- Нэг дор тоглох боломж: 4
- Тоо ширхэг: 2

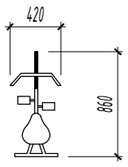

- Тоглоомын хэмжээ: 420x860-900h
- Насны ангилал: 6 дээш
- Нэг дор тоглох боломж: 1
- Тоо ширхэг: 4

Баринлгын зураг төсөл "ЦЭСДА" ХХК Утас: 976-88889927	Баянхонгор аймаг. Баянхонгор сум. Номгон баг. Найрамдал-1 гудамж. 101 тоот ЕРӨНХИЙ БОЛОВСРОЛЫН "СООГО СЕЙКЕО" СУРГУУЛИЙН 640 ХҮҮХДИЙН ӨРГӨТГӨЛ СУРГУУЛЬ				Ye шат: АЗ
	ТОХИЖИЛТЫН ШИНЭЭР ТАВИГДАХ СПОРТ ДАСГАЛЫН ТОНОГ ТӨХӨӨРӨМЖ				
	Архитектор	Г.Болорчулуун	ЕГ Шифр: ЦЭ-11-06-08-208/23	Масштаб: М1:50	Огноо: 2023 он
	Гүйцэтгэсэн	Г.Болорчулуун			
	Шалгасан	Г.Болор-Эрдэнэ	ТГ Шифр: -	Зургийн дугаар: ЕТ-17	Хуудас: ЕТ-20

ТОХИЖИЛТЫН ШИНЭЭР ТАВИГДАХ ХҮҮХДИЙН ТОГЛООМ М1:50

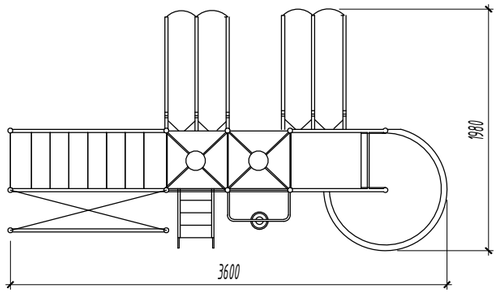

- Тоглоомын хэмжээ: 3200x1980-2600h
- Насны ангилал: 6 дээш
- Нэг дор тоглох боломж: 20
- Тоо ширхэг: 1

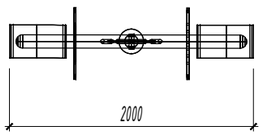

- Тоглоомын хэмжээ: 2000x35x700h
- Насны ангилал: 6-14
- Нэг дор тоглох боломж: 2
- Тоо ширхэг: 3

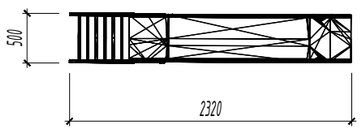

- Тоглоомын хэмжээ: 2320x500-1800h
- Насны ангилал: 6-12
- Нэг дор тоглох боломж: 1-3
- Тоо ширхэг: 2

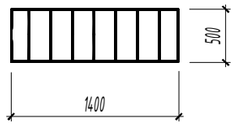

- Тоглоомын хэмжээ: 1400x500-1200h
- Насны ангилал: 8-12
- Нэг дор тоглох боломж: 2-3
- Тоо ширхэг: 1

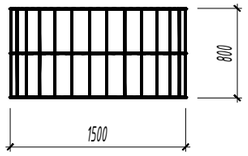

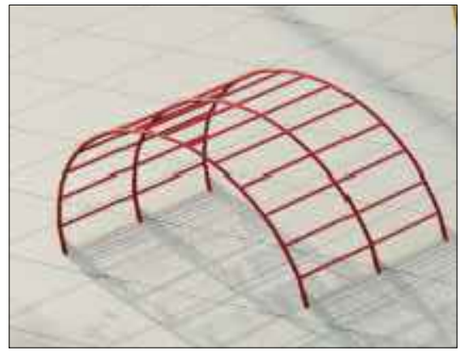

- Тоглоомын хэмжээ: 1500x800-900h
- Насны ангилал: 6-12
- Нэг дор тоглох боломж: 2-3
- Тоо ширхэг: 1

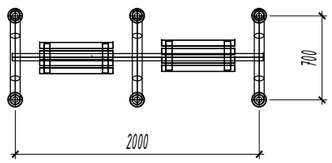

- Тоглоомын хэмжээ: 2000x700x2100h
- Насны ангилал: 6-14
- Нэг дор тоглох боломж: 2
- Тоо ширхэг: 2

Баянхонгор аймаг. Баянхонгор сум. Номгон баг. Найрамдал-1 гудамж. 101 тоот

ЕРӨНХИЙ БОЛОВСРОЛЫН "СООГО СЕЙКЕО" СУРГУУЛИЙН 640 ХҮҮХДИЙН ӨРГӨТГӨЛ СУРГУУЛЬ

Барилгын зураг төсөл "ЦЭСДА" ХХК Утас: 976-88889927	ТОХИЖИЛТЫН ШИНЭЭР ТАВИГДАХ ХҮҮХДИЙН ТОГЛООМ				Үе шат: АЗ
	Архитектор	Г.Болорчулуун	ЕГ Шифр: ЦЭ-11-06-08-208/23	Масштаб: М1:50	Огноо: 2023 он
	Гүйцэтгэсэн	Г.Болорчулуун			
	Шалгасан	Г.Болор-Эрдэнэ	ТГ Шифр: -	Зургийн дугаар: ЕТ-18	Хуудас: ЕТ-20

ГАДНА ТҮШЛЭГТЭЙ САНДАЛ нийт 15 ширхэг

- Сандалын хэмжээ: 1800x450-740h
- Тоо ширхэг: 17

ХОГИЙН САВ нийт 12 ширхэг

- Тоглоомын хэмжээ: хүссэн хэмжээгээр
- Насны ангилал: 8 дээш
- Нэг дор тоглох боломж: 1 дээш
- Тоо ширхэг: 1

Баянхонгор аймаг. Баянхонгор сум. Номгон баг. Найрамдал-1 гудамж. 101 тоот ЕРӨНХИЙ БОЛОВСРОЛЫН "СООГО СЕЙКЕО" СУРГУУЛИЙН 640 ХҮҮХДИЙН ӨРГӨТГӨЛ СУРГУУЛЬ					
Тохижилтын шинээр тавигдах сандал, хогийн сав					Ye шат: А3
Барилгын зураг төсөл "ЦЭСДА" ХХК Утас: 976-88889927	Архитектор		Г.Болорчулуун	ЕГ Шифр: ЦЭ-11-06-08-208/23	Масштаб: М1:50	Огноо: 2023 он
	Гүйцэтгэсэн		Г.Болорчулуун			
	Шалгасан		Г.Болор-Эрдэнэ	ТГ Шифр: -	Зургийн дугаар: ЕТ-19	Хуудас: ЕТ-20

НАРНЫ ЗАЙН ГЭРЭЛТҮҮЛЭГ нийт 24 ширхэг

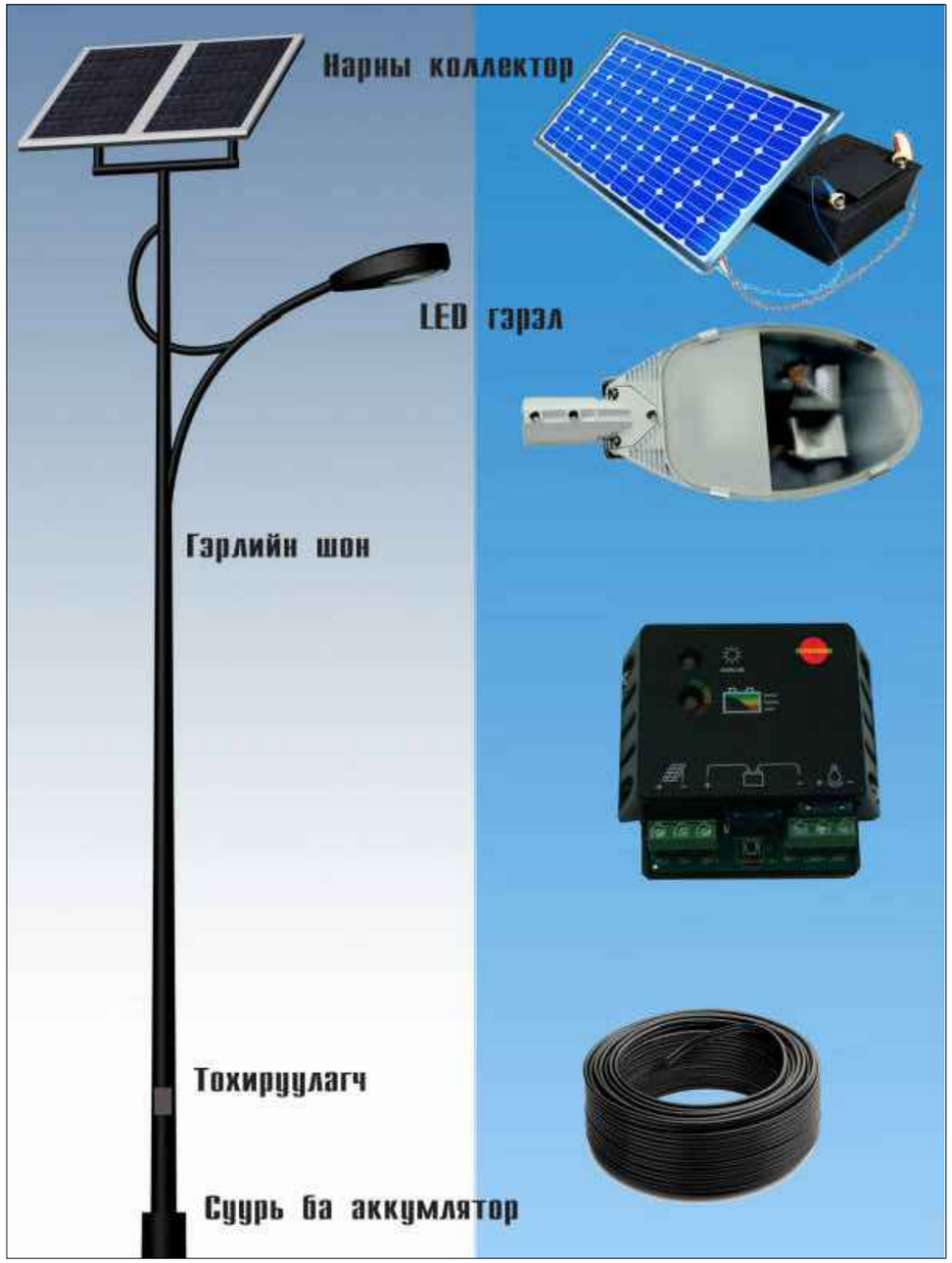

ГАДНА САРАВЧНЫ ШИРЭЭ нийт 3 ширхэг

Баянхонгор аймаг. Баянхонгор сум. Номгон баг. Найрамдал-1 гудамж. 101 тоот ЕРӨНХИЙ БОЛОВСРОЛЫН "СООГО СЕЙКЕО" СУРГУУЛИЙН 640 ХҮҮХДИЙН ӨРГӨТГӨЛ СУРГУУЛЬ					
Тохижилтын шинээр тавигдах гадна гэрэлтүүлэг, саравчны ширээ					Ye шат: АЗ
Барилгын зураг төсөл "ЦЭСДА" ХХК Утас: 976-88889927	Архитектор	Г.Болорчулуун	ЕГ Шифр: ЦЭ-11-06-08-208/23	Масштаб:	Огноо: 2023 он
	Гүйцэтгэсэн	Г.Болорчулуун	ТГ Шифр: -	Зургийн дугаар: ЕТ-20	Хуудас: ЕТ-20
	Шалгасан	Г.Болор-Эрдэнэ			

САГСАН БӨМБӨГИЙН ТАЛБАЙН ТӨМӨР ТОРОН ХАШАА

1 : 25

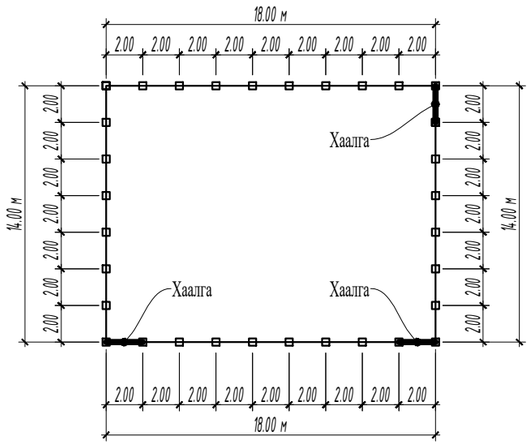

ХЭСЭГЛЭЛ-1

1 : 10

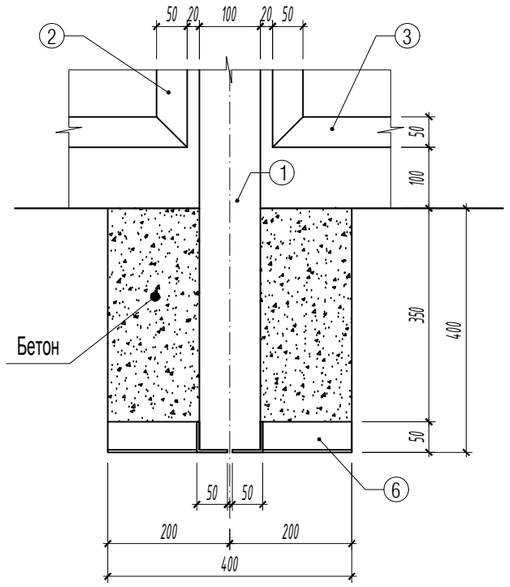

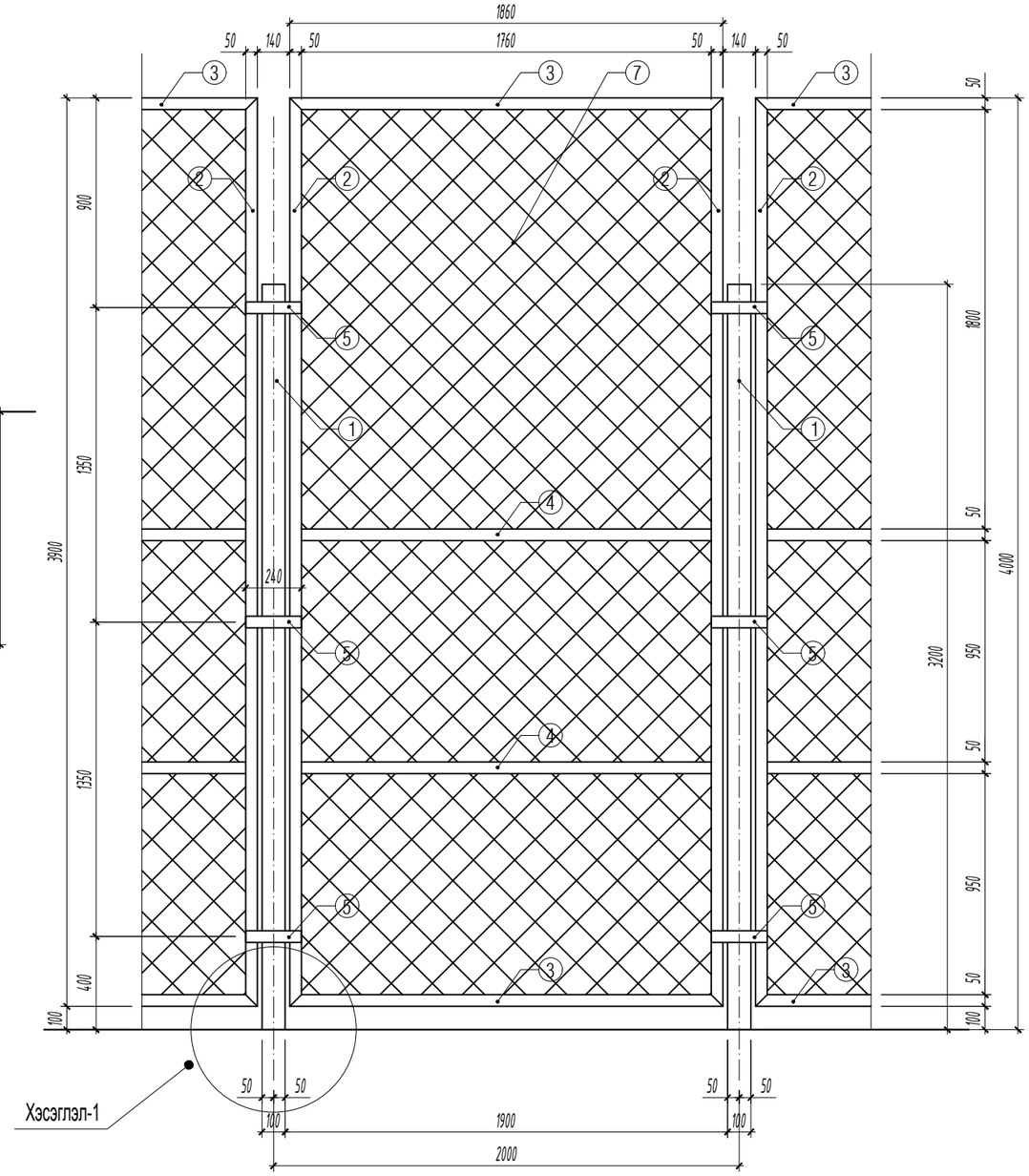

ТАЙЛБАР

- Төмөр эдэлхүүнүүдийг электрод Э42-р гагнана. Гагнаасны өндөр h=6 мм
- Хашааны төмөр эдэлхүүнийг төмрийн хар ногоон будгаар 2 дахин будна.
- Хашааны шонг газар суулгахдаа зургийн дагуу хийх бөгөөд хайрга чигжэж бетоноор цутгана.
- Хашааны төмөр торыг захиалагч ашиглагч байгууллага газар дээр сонгон захиална.
- Уг зургийг бусад холбогдох хуудастай хамтатган үзэж ажлыг гүйцэтгэнэ.

ТӨМӨР ТОРОН ХАШАА
ТӨМӨР ЭДЭЛХҮҮНИЙ ТҮҮВЭР

Поз	Тэмдэглэгээ	Нэр	Хэмжих нэгж	Нэгж тоо	Нэгж жин /кг/	Бүгд жин /кг/	Тайлбар
1	L=3.60 м	Хашааны шон □ 100x100x4.5 мм	ш	32	47.088	1506.82	
2	L=3.90 м	Торны босоо рам □ 50x50x3 мм	ш	58	16.575	961.35	
3	L=1.86 м	Торны хэвтээ рам □ 50x50x3 мм	ш	58	7.905	458.49	
4	L=1.76 м	Торны хөндлөвч рам □ 50x50x3 мм	ш	58	7.48	433.84	
5	L=0.24 м	Торны рам тогтоогч төмөр 50x3 мм	ш	96	0.2808	26.96	
6	L=0.40 м	Суурийн угольник төмөр 50x50x3 мм	ш	128	0.928	118.78	
7		Хашааны төмөр тор	м2	32	7.00 м2	224.00 м2	
8		Бетон	м3	32	0.064 м3	2.05 м3	
					Нийт жин	3506.24 кг	

Баянхонгор аймаг. Баянхонгор сум. Номгон баг. Найрамдал-1 гудамж. 101 тоот

ЕРӨНХИЙ БОЛОВСРОЛЫН "СООГО СЕЙКЕО" СУРГУУЛИЙН 640 ХҮҮХДИЙН ӨРГӨТГӨЛ СУРГУУЛЬ

ЭХЭ САГСАНБӨМБӨГИЙН ТАЛБАЙН ТӨМӨР ТОРОН ХАШАА

Ye шат: АЗ

Архитектор		Г.Болорчулуун	ЕГ Шифр: ЦЭ-11-06-08-208/23	Масштаб: М1:10/25	Огноо: 2023 он
Гүйцэтгэсэн		Г.Болорчулуун	ТГ Шифр: -	Зургийн дугаар: ЕТ-15/1	Хуудас: ЕТ-20
Шалгасан		Г.Болор-Эрдэнэ			

Барилгын зураг төсөл "ЦЭСДА" ХХК Утас: 976-88889927

САГСАН БӨМБӨГИЙН ТАЛБАЙН ТӨМӨР ТОРОН ХАШААНЫ ХААЛГА

1 : 25

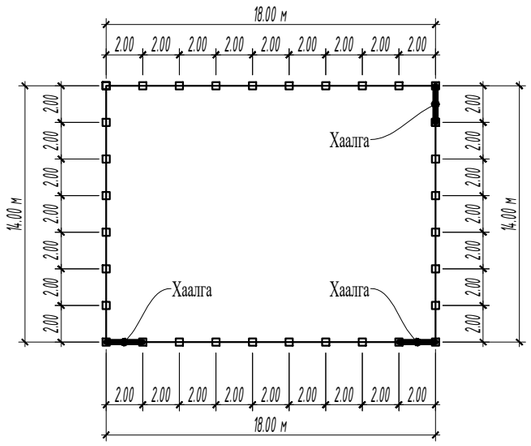

ХЭСЭГЛЭЛ-1

1 : 10

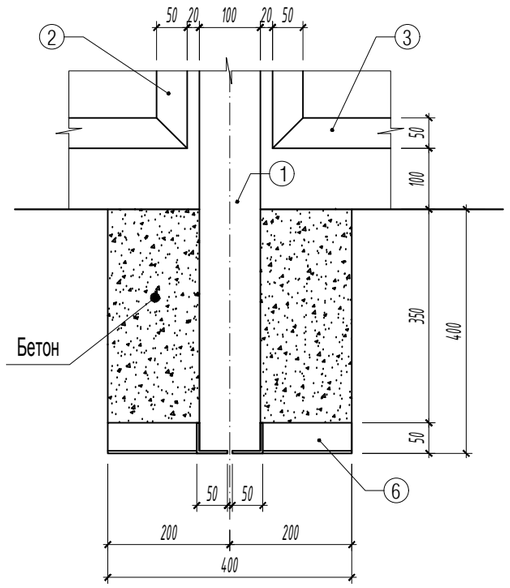

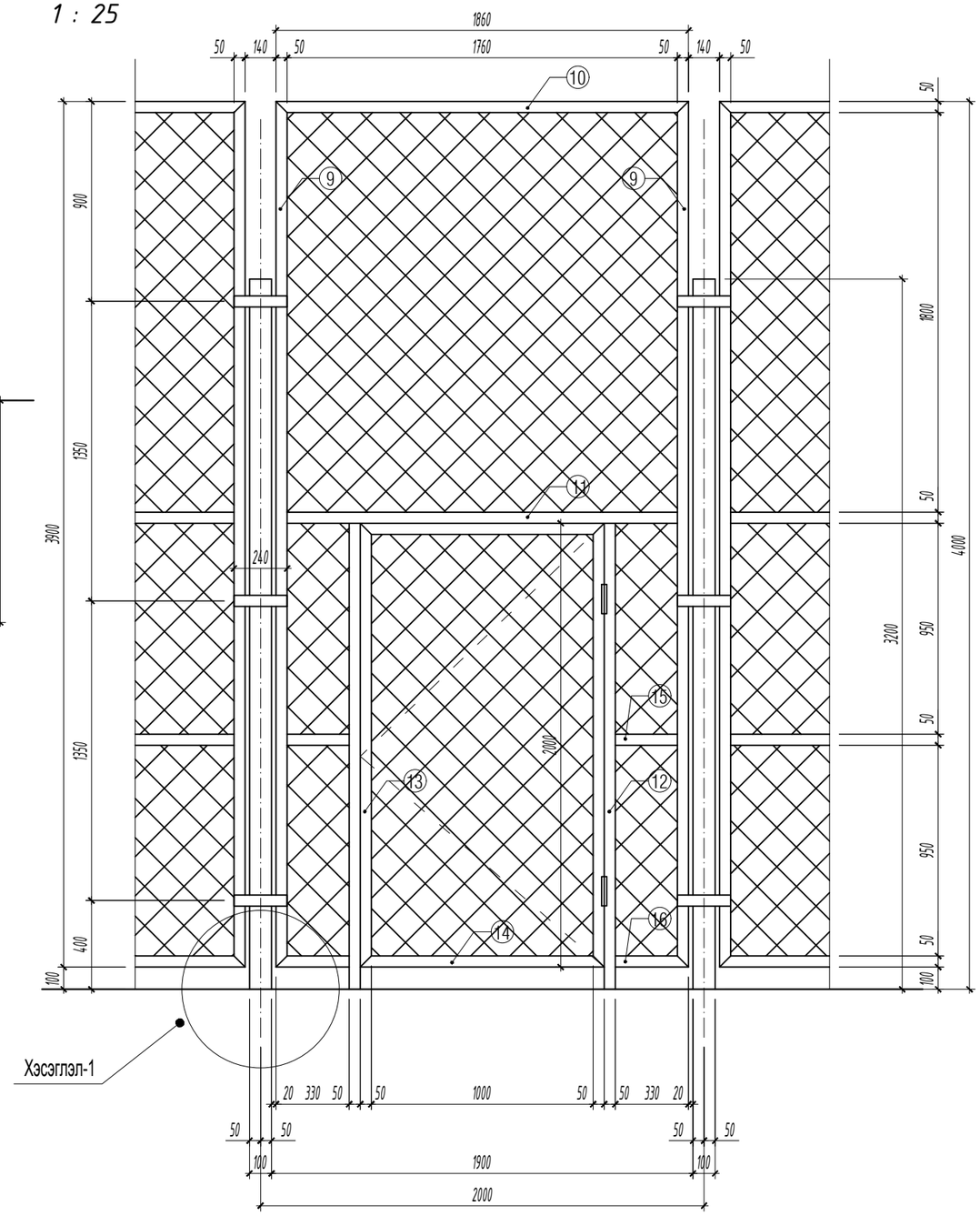

ТАЙЛБАР

- Төмөр эдэлхүүнүүдийг электрод Э42-р гагнана. Гагнаасны өндөр h=6 мм
- Хашааны хаалганы төмөр эдэлхүүнийг төмрийн хар ногоон будгаар 2 дахин будна.
- Хашааны хаалганы шонг газар суулгахдаа зургийн дагуу хийх бөгөөд хайрга чигжэж бетоноор цутгана.
- Хашааны хаалганы төмөр торыг захиалагч ашиглагч байгууллага газар дээр сонгон захиална.
- Уг зургийг бусад холбогдох хуудастай хамтатган үзэж ажлыг гүйцэтгэнэ.

ТӨМӨР ТОРОН ХАШАА ХААЛГАНЫ ТӨМӨР ЭДЭЛХҮҮНИЙ ТҮҮВЭР

Поз	Тэмдэглэгээ	Нэр	Хэмжих нэгж	Нэгж тоо	Нэгж жин /кг/	Бүгд жин /кг/	Тайлбар
9	L=3.90 м	Торны рам ☐ 50x50x3 мм	ш	6	16.575	99.45	
10	L=1.86 м	Торны рам ☐ 50x50x3 мм	ш	3	7.905	23.72	
11	L=1.76 м	Торны рам ☐ 50x50x3 мм	ш	3	7.48	22.44	
12	L=2.40 м	Хаалганы рам ☐ 50x50x3 мм	ш	6	10.20	61.20	
13	L=2.00 м	Хаалганы рам ☐ 50x50x3 мм	ш	6	8.50	51.00	
14	L=1.10 м	Хаалганы рам ☐ 50x50x3 мм	ш	6	4.675	28.05	
15	L=0.28 м	Торны рам ☐ 50x50x3 мм	ш	6	1.19	7.14	
16	L=0.33 м	Торны рам ☐ 50x50x3 мм	ш	6	1.4025	8.42	
		Нийт жин				301.42 кг	

Баянхонгор аймаг. Баянхонгор сум. Номгон баг. Найрамдал-1 гудамж. 101 тоот

ЕРӨНХИЙ БОЛОВСРОЛЫН "СООГО СЕЙКЕО" СУРГУУЛИЙН 640 ХҮҮХДИЙН ӨРГӨТГӨЛ СУРГУУЛЬ

ЭХЭ САГСАНБӨМБӨГИЙН ТАЛБАЙН ТӨМӨР ТОРОН ХАШААНЫ ХААЛГА

Ye шат: АЗ

Архитектор		Г.Болорчулуун	ЕГ Шифр: ЦЭ-11-06-08-208/23	Масштаб: М1:10/25	Огноо: 2023 он
Гүйцэтгэсэн		Г.Болорчулуун	ТГ Шифр: -	Зургийн дугаар: ЕТ-15/2	Хуудас: ЕТ-20
Шалгасан		Г.Болор-Эрдэнэ			

Барилгын зураг төсөл "ЦЭСДА" ХХК Утас: 976-88889927

Д/д	Зургийн нэр	Хуудас Марк
1	Зургийн жагсаалт	ББ-1
2	Тайлбар бичиг	ББ-2
3	Суурь суулгалтын зураг	ББ-3
4	"А,В,С" блокийн суурийн байгуулалт	ББ-4
5	Суурийн дамнуруу СДН-1,2,3	ББ-5
6	Баганын суурь БС-1	ББ-6
7	Баганын суурь БС-2	ББ-7
8	Баганын суурь БС-3	ББ-8
9	Баганын суурь БС-4	ББ-9
10	Баганын суурь БС-5	ББ-10
11	Баганын суурь БС-6	ББ-11
12	Баганын суурь БС-7	ББ-12
13	Баганын суурь БС-8	ББ-13
14	Баганын суурь БС-9	ББ-14
15	Баганын суурь БС-10	ББ-15
16	Баганын суурь БС-11	ББ-16
17	Баганын суурь БС-12	ББ-17
18	Цутгамал шал сувгийн байгуулалт	ББ-18
19	Огтлол материалын түүвэр	ББ-19
20	"А" блокийн 1-р давхрын багана, дамнурууны байгуулалт	ББ-20
21	"А" блокийн 2-р давхрын багана, дамнурууны байгуулалт	ББ-21
22	"А" блокийн 3-р давхрын багана, дамнурууны байгуулалт	ББ-22
23	Огтлол 1-1, 2-2, А-А, В-В	ББ-23
24	Багана Б-1	ББ-24
25	Багана Б-2	ББ-25
26	Багана Б-3	ББ-26
27	Дамнуруу ДН-1 /1,2-р давхар/	ББ-27
28	Дамнуруу ДН-2 /1,2-р давхар/	ББ-28
29	Дамнуруу ДН-3 /1,2-р давхар/	ББ-29
30	Дамнуруу ДН-4 /1,2-р давхар/	ББ-30
31	Дамнуруу ДН-5 /1,2-р давхар/	ББ-31
32	Дамнуруу ДН-6 /1,2-р давхар/	ББ-32
33	Дамнуруу ДН-7 /1-р давхар/	ББ-33
34	Дамнуруу ДН-7 /2-р давхар/	ББ-34
35	Дамнуруу ДН-8 /1,2-р давхар/	ББ-35
36	Дамнуруу ДН-1 /3-р давхар/	ББ-36
37	Дамнуруу ДН-2 /3-р давхар/	ББ-37
38	Дамнуруу ДН-3 /3-р давхар/	ББ-38
39	Дамнуруу ДН-4 /3-р давхар/	ББ-39
40	Дамнуруу ДН-5 /3-р давхар/	ББ-40
41	Дамнуруу ДН-6 /3-р давхар/	ББ-41
42	Дамнуруу ДН-7 /3-р давхар/	ББ-42
43	"В" блокийн 1,2-р давхрын багана, дамнурууны байгуулалт	ББ-43
44	"В" блокийн 3-р давхрын багана, дамнурууны байгуулалт	ББ-44
45	Огтлол 1-1~3-3, А-А, В-В	ББ-45
46	Багана Б-1	ББ-46
47	Багана Б-2	ББ-47
48	Багана Б-3	ББ-48
49	Багана Б-4	ББ-49
50	Багана Б-5	ББ-50
51	Багана Б-6	ББ-51
52	Багана Б-7	ББ-52
53	Багана Б-8	ББ-53
54	Дамнуруу ДН-1 /1,2-р давхар/	ББ-54
55	Дамнуруу ДН-2 /1,2-р давхар/	ББ-55
56	Дамнуруу ДН-3 /1,2-р давхар/	ББ-56
57	Дамнуруу ДН-4 /1,2-р давхар/	ББ-57
58	Дамнуруу ДН-5,6 /1,2,3-р давхар/	ББ-58
59	Дамнуруу ДН-1 /3-р давхар/	ББ-59
60	Дамнуруу ДН-2 /3-р давхар/	ББ-60
61	Дамнуруу ДН-3 /3-р давхар/	ББ-61
62	Дамнуруу ДН-4 /3-р давхар/	ББ-62
63	Дамнуруу ДН-5 /3-р давхар/	ББ-63
64	Дамнуруу ДН-6/3-р давхар/	ББ-64
65	Дамнуруу ДН-7 /3-р давхар/	ББ-65
66	Дамнуруу ДН-8 /3-р давхар/	ББ-66
67	Дамнуруу ДН-9 /3-р давхар/	ББ-67
68	Дамнуруу ДН-10 /3-р давхар/	ББ-68
69	"С" блокийн 1,2-р давхрын багана, дамнурууны байгуулалт	ББ-69
70	"С" блокийн +9.85, 13.15 түвшний багана, дамнурууны байгуулалт	ББ-70
71	Багана Б-1	ББ-71
72	Багана Б-2	ББ-72
73	Багана Б-3	ББ-73
74	Багана Б-4	ББ-74
75	Багана Б-5	ББ-75
76	Багана Б-6	ББ-76
77	Дамнуруу ДН-1	ББ-77
78	Дамнуруу ДН-2	ББ-78
79	Дамнуруу ДН-3	ББ-79
80	Дамнуруу ДН-4	ББ-80
81	Дамнуруу ДН-5,6	ББ-81
82	"А" блокийн 1-р давхрын хучилтын байгуулалт	ББ-82
83	"А" блокийн 1-р давхрын хучилтын доод үеийн арматурчлал	ББ-83
84	"А" блокийн 1-р давхрын хучилтын дээд үеийн арматурчлал	ББ-84
85	"А" блокийн 2-р давхрын хучилтын байгуулалт	ББ-85
86	"А" блокийн 2-р давхрын хучилтын доод үеийн арматурчлал	ББ-86
87	"А" блокийн 2-р давхрын хучилтын дээд үеийн арматурчлал	ББ-87
88	"А" блокийн 3-р давхрын хучилтын байгуулалт	ББ-88
89	"А" блокийн 3-р давхрын хучилтын доод үеийн арматурчлал	ББ-89
90	"А" блокийн 3-р давхрын хучилтын дээд үеийн арматурчлал	ББ-90
91	"В" блокийн 1-р давхрын хучилтын байгуулалт	ББ-91
92	"В" блокийн 1-р давхрын хучилтын доод үеийн арматурчлал	ББ-92
93	"В" блокийн 1-р давхрын хучилтын дээд үеийн арматурчлал	ББ-93
94	"В" блокийн 2-р давхрын хучилтын байгуулалт	ББ-94
95	"В" блокийн 2-р давхрын хучилтын доод үеийн арматурчлал	ББ-95
96	"В" блокийн 2-р давхрын хучилтын дээд үеийн арматурчлал	ББ-96
97	"В" блокийн 3-р давхрын хучилтын байгуулалт	ББ-97
98	"В" блокийн 3-р давхрын хучилтын доод үеийн арматурчлал	ББ-98
99	"В" блокийн 3-р давхрын хучилтын дээд үеийн арматурчлал	ББ-99
100	"В" блокийн 3-р давхрын /+11.80/ хучилтын байгуулалт	ББ-100
101	"С" блокийн 1-р давхрын хучилтын байгуулалт	ББ-101
102	"С" блокийн 1-р давхрын хучилтын доод үеийн арматурчлал	ББ-102
103	"С" блокийн 1-р давхрын хучилтын дээд үеийн арматурчлал	ББ-103
104	"С" блокийн 2-р давхрын хучилтын байгуулалт	ББ-104
105	"С" блокийн 2-р давхрын хучилтын доод үеийн арматурчлал	ББ-105
106	"С" блокийн 2-р давхрын хучилтын дээд үеийн арматурчлал	ББ-106
107	"А" блокийн парапетны байгуулалт	ББ-107
108	Огтлол 1-1, 3-3	ББ-108
109	Парапетны багана ПБ-1	ББ-109
110	"В" блокийн парапетны байгуулалт	ББ-110
111	"А" блокийн 1-р давхрын ханын тор, ялууны байгуулалт	ББ-111
112	"А" блокийн 2-р давхрын ханын тор, ялууны байгуулалт	ББ-112
113	"А" блокийн 3-р давхрын ханын тор, ялууны байгуулалт	ББ-113
114	Ханын тор, ялууны материалын түүвэр	ББ-114
115	"В" блокийн 1-р давхрын ханын тор, ялууны байгуулалт	ББ-115
116	"В" блокын 2-р давхрын ханын тор, ялууны байгуулалт	ББ-116
117	"В" блокийн 3-р давхрын ханын тор, ялууны байгуулалт	ББ-117
118	Ханын тор, ялууны материалын түүвэр	ББ-118
119	"С" блокийн 1-р давхрын ханын тор, ялууны байгуулалт	ББ-119
120	"С" блокийн 2-р давхрын ханын тор, ялууны байгуулалт	ББ-120
121	Ханын тор, ялууны материалын түүвэр	ББ-121
122	Гадна довжоо ГД-1	ББ-122
123	Гадна довжоо ГД-2,3	ББ-123
124	Гадна довжоо ГД-4,5	ББ-124
125	Шат ШТ-1-н байгуулалт, огтлол	ББ-125
126	Шат ШТ-1-н арматурчлал	ББ-126
127	Шатны дамнуруу ШДН-1,2	ББ-127
128	Шатны багана ШБ-1,2, дамнуруу ШДН-3	ББ-128
129	Шат ШТ-2-н байгуулалт, огтлол	ББ-129
130	Шат ШТ-2-н арматурчлал	ББ-130
131	Шатны дамнуруу ШДН-1,2	ББ-131
132	Шатны багана ШБ-1,2	ББ-132
133	Шат ШТ-3-н байгуулалт, огтлол	ББ-133
134	Шатны багана ШБ-1, дамнуруу ШДН-1	ББ-134
135	Шат ШТ-4-н байгуулалт, огтлол	ББ-135
136	Шатны багана ШБ-1, дамнуруу ШДН-1	ББ-136
137	Галын шат ГШ-1-н байгуулалт, огтлол, хэсэглэл	ББ-137
138	Хэсэглэл, огтлол	ББ-138
139	Дамнуруу-1~4, материалын түүвэр	ББ-139
140	Галын шат ГШ-2-н байгуулалт, огтлол, хэсэглэл	ББ-140
141	Хэсэглэл, огтлол, материалын түүвэр	ББ-141
142	"С" блокийн төмөр дамнуруу, холбоосын байгуулалт	ББ-142
143	Хэсэглэл, огтлол	ББ-143
144	Огтлол 1-1 ~ 4-4	ББ-144
145	Гол дамнуруу ГДН-1,2	ББ-145
146	"С" блокийн дээврийн "С" төмрийн байгуулалт	ББ-146
147	Тайзны ган рамын байгуулалт	ББ-147

БАРИЛГА БҮТЭЭЦИЙН ХЭСГИЙН ЗУРАГТ АШИГЛАСАН НОРМАТИВ БАРИМТ БИЧГҮҮД

Тэмдэглэгээ	Нэр	Тайлбар
БНбД 22-01-21	Газар хөдлөлийн бүс нутагт барилга барих, төлөвлөх норм дүрэм	
БНбД 20-04-17	Ачаалал ба үйлчлэл	
БНбД 50-01-16	Барилга байгууламжийн бууць, суурийн зураг төсөл зохиох	
БНбД 52-02-05	Цутгамал бетон, төмөр бетон бүтээц	
БД 52-102-04	Цутгамал төмөр бетон бүтээцийн зураг төсөл зохиох заавар	
БД 51-101-05	Өрөгт бүтээцийг зураг төсөл зохиоход ашиглах заавар	
БНбД 51-02-05	Өрөгт бүтээц	
БНбД 53-03-22	Ган бүтээц	

БЛОК СХЕМ

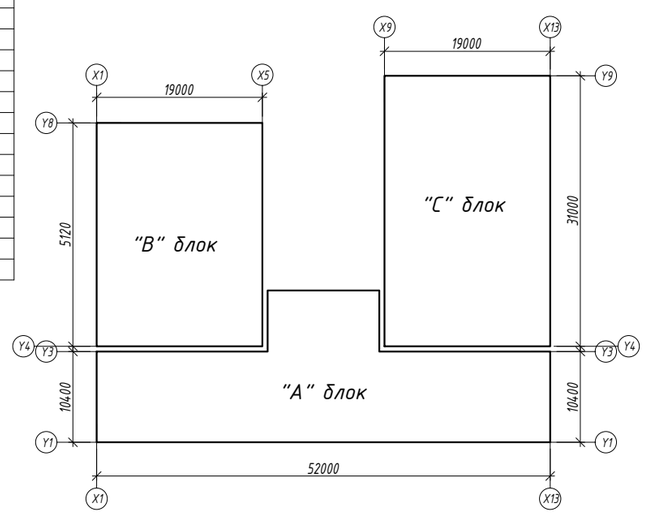

Зураг төслийн "ЦЭСДА" ХХК tel:976-88889927	БАЯНХОНГОР АЙМАГ. БАЯНХОНГОР СУМ "СООГО СЕЙКЕО СУРГУУЛИЙН 640 ХҮҮХДИЙН ӨРГӨТГӨЛ СУРГУУЛЬ"				
	ЗУРГИЙН ЖАГСААЛТ				
	Инженер	Ц.Тэргэл	Е.Г.Шифр: ЦЭ-11-06-08-208/23	Масштаб: М1:50	Огноо: 2023
	Гүйцэтгэсэн	Н.Цэрэнцогзол	Т.Г.Шифр:	Зургийн дугаар: ББ-01	Хуудас: ББ-147
	Шалгасан	Н.Цэрэнцогзол			

А3

ТАЙЛБАР БИЧИГ:

Баянхонгор аймаг, Баянхонгор сум, "Соого Сейкео сургуулийн 640 хүүхдийн өргөтгөл сургууль"-ийн барилгын барилга бүтээцийн ажлын зургийг Барилга архитектур болон бусад хэсгийн зургийн даалгаврыг үндэслэн 2023 оны 12 сард боловсруулав. Уг барилга нь 3 давхар, 3 блок төмөр бетон каркасан барилга болно.

- Барилга бүтээцийн зураг төслийг цаг уурын доорхи нөхцөлд тохируулан төлөвлөв.

Үүнд:

Газар хөдлөлт - 7 балл/500 жил/.

Гадна агаарын тооцооны температур - 29.6°с

Цасны ачаалал - 30кг/м²

Салхины ачаалал - 33кг/м²

БУУРЬ:

"ТОП ГЕО" ХХК-д боловсруулсан инженер геологийн судалгааны ажлын дүгнэлтийн дагуу судалгааны талбайд 1 төрлийн хөрс тархсан. Барилгын суурь суух хөрс нь элсэн чигжээстэй хайрган ул хөрс болно /ИГЭ-1/.

Хөрсний улирлын хөлдөлтийн норматив гүн 3.26м. Ул хөрс нь овойлтгүй хөрсөнд нормчлогдоно. Газар шорооны ажлын зэрэг гэсгэлэн нөхцөлд гар аргаар малтахад-IV.

Барилгын талбайн инженер геологийн судалгаанд зориулан өрөмдсөн цооногуудад 8м гүнд хөрсний ус 5.30м-т илэрч, 5.00м-т тогтсон. Суурийн нүхийг механизмаар ухахдаа суурь суулгах төслийн түвшинөөс дээш 20-30см дутуу ухаж, түүнээс доош төслийн түвшинд хүртэл гараар ухах хэрэгтэй. Хөлдүү хөрсөнд суурийн ажил гүйцэтгэхийг хориглоно.

СУУРЬ:

Барилгын суурийг цутгамал төмөрбетон баганан суурьтайгаар төлөвлөв. Суурийн бетоны анги /В20/ , ажлын арматур А400 ГОСТ 5781-82 марк байхаар зураг төсөлд тусгасан болно. Цутгамал төмөрбетон суурийн доор 10 см зузаан В10 ангийн бетон бэлтгэл хийнэ.
Төмөр бетон суурийн ажлыг гүйцэтгэхдээ БНбД 52-02-05 "Цутгамал бетон, төмөрбетон бүтээц", БД 52-102-04 "Цутгамал төмөрбетоны ажил гүйцэтгэх заавар''-ийн холбогдох заалтуудын дагуу гүйцэтгэнэ. Суурийн хөрстэй харьцах хэсэгт босоо ус тусгаарлагчийг 3 үе ус тусгаарлах түрхлэгийг/лакан түрхлэг, настика болон түүнтэй дүйцэх өөр материал/ хийх ба хэвтээ ус тусгаарлагчийг шингэн шилтэй цементэн зуурмагаар БНбД 83-3а-01 нормд заасны дагуу хийнэ. Суурийг хөрсөөр буцаан булалт хийхдээ овойлт үүсэхгүй хөрсөөр 1.60 г/см³ хүртэл үечлэн нягтруулж чигжинэ. Буцаан дүүргэлтийн ажлыг хөрсний хөлдөлт эхлэхээс өмнө гүйцэтгэнэ. Буурь, суурийн ажлыг гүйцэтгэхдээ БНбД3.02.01-90 "Барилгын газар шороо ба буурь суурийн ажил" стандартыг баримталбал зохино.

ТӨМӨРБЕТОН РАМ:

Барилгын даацын үндсэн бүтээц нь төмөрбетон каркас байна. Каркасын багана 600х600, 500х500 үндсэн дамнуруу 400х550h хэмжээтэй байна. Төлөвлөж буй барилгын бетон анги /В20/, ажлын арматурыг А400 ГОСТ 5781-82 марк байхаар зураг төсөлд тусгасан болно.

Арматурчлалий ажлын явцад уг рамтай холбогдох цутгамал дам нуруу, хучилт, гаргалгаа арматуруудыг холбогдох зургуудад үзүүлсний дагуу хийж гүйцэтгэнэ. Бетоны далд ажлын актыг үйлдэхдээ зохиогчийг заавал байлцуулах шаардлагатай. Бетоны бэхжмлтийн 70%-ийг авсны дараа хэв хашмалыг авна. Төмөр бетон бүтээцийн цутгалтын ажлыг гүйцэтгэхдээ БНбД 52-02-05 "Цутгамал бетон, төмөр бетон бүтээц", БД52-102-04 "Цутгамал төмөр бетоны ажил гүйцэтгэх заавар''-ын холбогдох заалтуудын дагуу гүйцэтгэнэ.

ХУЧИЛТ:

Цутгамал төмөр бетон хучилтыг ажлын зурагт үзүүлсний дагуу дам нуруу, шатны арматурчлалтай хамтад нь хийх шаардлагатай. Цутгамал бетоны ажлыг гүйцэтгэхдээ БНбД 52-02-05 "Цутгамал бетон, төмөр бетон бүтээц", БД 52-102-04 "Цутгамал төмөр бетоны ажил гүйцэтгэх заавар''-ын холбогдох заалтуудыг нарийн баримталбал зохино. Хучилтын хэв, хашмал нь бат бэх, тогтворын хувьд найдвартай байх шаардлагатай да бетон бэхжилтийнхээ 70%-ийг авахаас өмнө хэв хашмалыг салгах болон тулаасуудыг авч болохгүй. Хучилтын зузаан 160мм, бетоны анги /В20/, ажлын арматурыг А400 ГОСТ 5781-82 марк байхаар зураг төсөлд тусгасан болно.

ГАН ХИЙЦ:

Спорт заалны хучилтын үндсэн хийцийг ГОСТ 27772-88 стандартын С245 ангийн ган болон түүнтэй дүйцхүйц гангаар хийнэ. Барилгын талбай дээр ган хийц эдлэлүүдийг механик гэмтэл авахааргүйгээр мөн элдэв физик болон химийн нөлөөнд гэмтэхгүйгээр хадгалж хураах ёстой. Ямар ч хийц эдлэлүүдийг чирч зөөхийг хориглоно. Ган бүтээцийн угсралтыг "БНбД 53-02-05" дагуу гүйцэтгэнэ. Ган бүтээцийг гал болон зэврэлтээс хамгаалах бүдгаар 2 үе будах шаардлагатай.

ДАМНУРУУ: Метал дамнуруу 19м-ийн алслатай хэсэгт 600х230х10.5х15.5 двутавр огтлолтай ГОСТ 27772-88 стандартын С245 ангийн гангаар хийнэ.

ХОЛБООС: Холбоосыг Ф80х4мм-ийн труба болон Ф20 ган туйван огтлолтай ГОСТ 27772-88 стандартын С245 ангийн гангаар хийнэ.

ЭРЭГ БООЛТ: Дамнурууны холбоосонд хэрэглэх болт нь ГОСТ 4543-77 стандартын М24 40Х "селект" өндөр бат бэхтэй болт байна. ГОСТ 5915-70 стандартын 8 ангилалын эрэг тус тус хэрэглэнэ.

ГАГНААС: Үндсэн хийцийн гагнаасан хоболсонд ГОСТ 9467-70 стандартын Э46 электрод, холбоос татлагад ГОСТ 9467-70 стандартын Э46 электрод хэрэглэнэ. Гагнуурийг зураг төсөлд үзүүлээгүй бол харьцаж буй гадаргууны нимгэн хэсэгийн зузаантай тэнцүү катетаар гагнаж холбоно.

ХАНА:

Барилгын гадна ханыг 300мм зузаантай хөнгөн блок өрж, 150мм чулуун хөвөн дулаалгаар дулаалж, өнгөлгөөний хавтан угсарч хийнэ. Дотор хана 100мм, 200мм блок байна. Өргийн ажил гүйцэтгэхдээ өрөгт бүтээцийн норм БНбД 2.03.02-90-ийг баримталбал зохино. Хамар ханын өргийн босоо чиглэлд 500мм тутамд бүх уртын дагууд арматурлана.

ЯЛУУ:

Угсармал төмөр бетон ялууг В1.038-1 "Орон сууц, олон нийтийн барилгын угсармал төмөр бетон ялуу" дэвтрээс сонгоно. Ялууны суулт нь 1.5м хүртэл өргөнтэй нүхэн дээр 25см-ээс багагүй, 1.5м-ээс илүү өргөнтэй нүхэн дээр 35см-ээс багагүй байх хэрэгтэй. Угсармал төмөр бетон ялууг м100 маркын жигд тархсан, бэхжээгүй шинэхэн зуурмаган дээр суулгана.

АНХААРУУЛГА:

1. Барилгын үе шатны ажлын зохион байгуулалтын болон зэргэлдээх барилга байгууламжийн аюулгүй байдлыг хангах зорилгоор эрх бүхий мэргэжлийн байгууллагаар хөдөлмөр хамгаалал, аюулгүй ажиллагааны шаардлагыг тусгасан зураг төсөл хийлгэсний дараа уг зураг төслийг мөрдөж БУ ажлыг гүйцэтгэх шаардлагатай.
2. Сонгогдсон барилга угсралтын гүйцэтгэгч нь барилга угсралтын ажпл эхлэхээс өмнө ажлын зураг төсөлтэй сайтар танилцсан байх шаардлагатай. Ажлын зураг төслөөс асууж тодруулах зүйл гарвал угсралтын ажил эхлэхээс өмнө зураг төсөл зохиогчтой зөвшилцөнө үү.
3. Барилгын цутгалтын ажлыг хийхдээ бусад хорших хэсгүүдийн ажлын зурагтай уялдуулан үзэж шаардлагатай нүх, ховил зэргийг гаргасны дараа цутгалтын ажлыг хийнэ. Цутгамал багана, дамнуруу, хана, хучилтын бетон бэхжилтээ авсны дараа нэмж нүх гаргахыг хориглоно.
4. Далд ажлын актыг бүх материалын тохирлын гэрчилгээ болон фото зураг, хэмжилтийн зургаар баталгаажуулах.
5. Барилгын угсралтын үе шат болгонд ББ-01 хуудсыг/Тайлбар бичиг/ БУ гүйцэтгэгчид өгөх шаардлагатай.

Зураг төслийн "ЦЭСДА" ХХК tel:976-88889927	БАЯНХОНГОР АЙМАГ. БАЯНХОНГОР СУМ "СООГО СЕЙКЕО СУРГУУЛИЙН 640 ХҮҮХДИЙН ӨРГӨТГӨЛ СУРГУУЛЬ"				
	ТАЙЛБАР БИЧИГ				
	Инженер	Ц.Тэргэл	Е.Г.Шифр: ЦЭ-11-06-08-208/23	Масштаб: М1:-	Огноо: 2023
	Гүйцэтгэсэн	Н.Цэрэнцогзол	Т.Г.Шифр:	Зургийн дугаар: ББ-02	Хуудас: ББ-14
	Шалгасан	Н.Цэрэнцогзол			

А3

ИНЖЕНЕР-ГЕОЛОГИЙН ЗҮСЭЛТ / IV-IV' ШУЛУУНААР /

Масштаб Б 1:100 ; Х 1:250

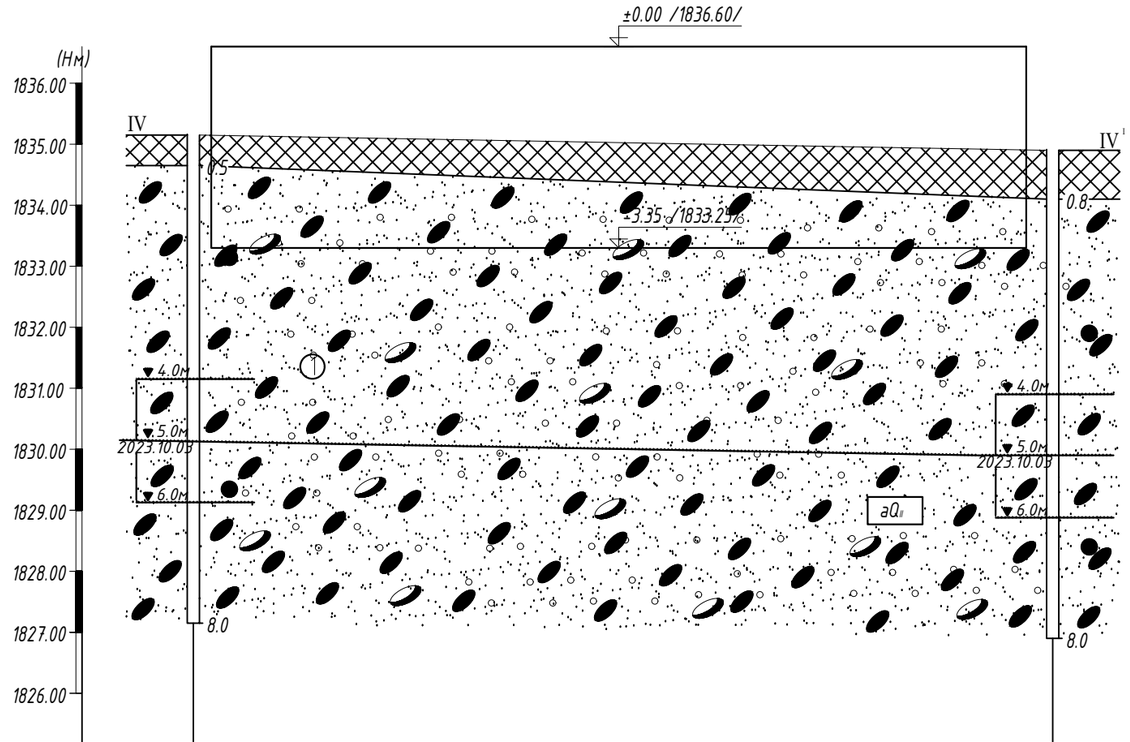

Цооногийн дугаар	Ц-2		Ц-5
Амсрын ойролцоо өндөржилт,м	1835.15		1834.90
Цооног хоорондын зай, м		35.23	

ЦООНОГИЙН БАЙРШЛЫН ТОЙМ

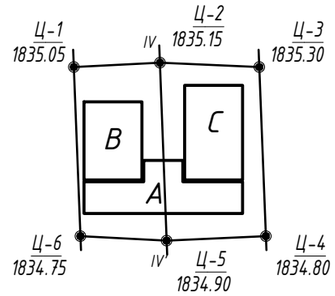

ТАНИХ ТЭМДЭГ

Үүсмэл хөрс: Хүний үйл ажиллагаагаар үүссэн бор саарал өнгийн хайрган үүсмэл хөрс.

1 Элсэн чигжээстэй хайрган ул хөрс (aQ_2): Голоцены настай, аллювийн гаралтай, бага чийгтэйгээс усаар ханасан, бор саарал өнгөтэй элсэн чигжээстэй хайрган ул хөрс. /бул чулуу агуулсан/

I I' Инженер-геологийн зүсэлтийн дугаар

1 Хөрсний үеийн дугаар

aQ_{II} Ул хөрсний нас, гарал үүслийн индекс

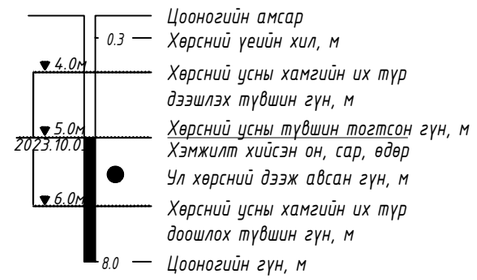

Хөрсний төлөв байдал

- Элсэн чигжээстэй хайрга
- Бага чийгтэй
- Усаар ханасан

ХӨРСНИЙ ФИЗИК, МЕХАНИК ШИНЖ ЧАНАРЫН ҮЗҮҮЛЭЛТҮҮД

Хөрсний төрөл	Элсэн чигжээстэй хайрган ул хөрс
Байгалийн чийг, W	0.072
Чийглэгийн зэрэг, Sr	0.64
Урсалтын хязгаарын чийг, WL	-
Ирмэгдлийн хязгаарын чийг, WP	-
Уян налархайн тоо, JP	-
Эрдсийн нягт буюу хувийн жин, g	2.65
Хөрсний нягт , ρ, г/см^3	2.21
Хатуу хэсгийн нягт буюу хэлхээдсийн эзэлхүүний жин, ρd	2.07
Сүвшил, n, %	22.08
Сүвэрхэгийн итгэлцүүр, e	0.285
Барьцалдах хүч, Cн кПа	2
Дотоод үрэлтийн өнцөг, φн , град	40
Хэв гажилтын модуль, E, мПа	45
Урьдчилсан тооцооны эсэргүүцэл, Ro, кПа	600

Газрын гадаргын тогтоц ба физик-геологийн нөхцөл:

Судалгаанд талбайд Түйн голын хөндийн дэнжид аллювийн хурдас (aQ_2) зонхилж тархсан. Дээрх хурдас голын хөндийн дэнж болон томоохон гуу жалгын төгсгөлийн садарга орчмоор ихэвчлэн тархсан. Аллювийн хурдас бор саарал өнгөтэй сайргархаг элс, элсэн чигжээстэй сайр сайрган хөрснөөс тогтоно. Бул чулуурхаг.

Гидрогеологийн нөхцөл:

Барилга барихаар сонгосон талбайд өрөмдсөн /2023.10.03/ 8.0 метрийн гүнтэй цооногт ул хөрсний ус 5.30м-т илэрч, 5.00-т тогтсон.

Улирлын хөлдөлтийн норматив гүн:

Элсэн чигжээстэй хайрган ул хөрс: 3.26м /овойлтгүй/

Ул хөрсний газар шорооны ажлын зэргийг гэсгэлэн нөхцөлд гар аргаар ухахаар тооцвол:

Элсэн чигжээстэй хайрган ул хөрс: IV

Зураг төслийн "ЦЭСДА" ХХК tel:976-88889927	БАЯНХОНГОР АЙМАГ. БАЯНХОНГОР СУМ "СООГО СЕЙКЕО СУРГУУЛИЙН 640 ХҮҮХДИЙН ӨРГӨТГӨЛ СУРГУУЛЬ"				
	СУУРЬ СУУЛГАЛТ				
Инженер	Ц.Тэргэл	Е.Г.Шифр: ЦЭ-11-06-08-208/23	Масштаб: М1:100	Огноо: 2023	
Гүйцэтгэсэн	Н.Цэрэнцогзол	Т.Г.Шифр:	Зургийн дугаар: ББ-03	Хуудас: ББ-14	
Шалгасан	Н.Цэрэнцогзол				

А3

СУУРИЙН БАЙГУУЛАЛТ
М1:100

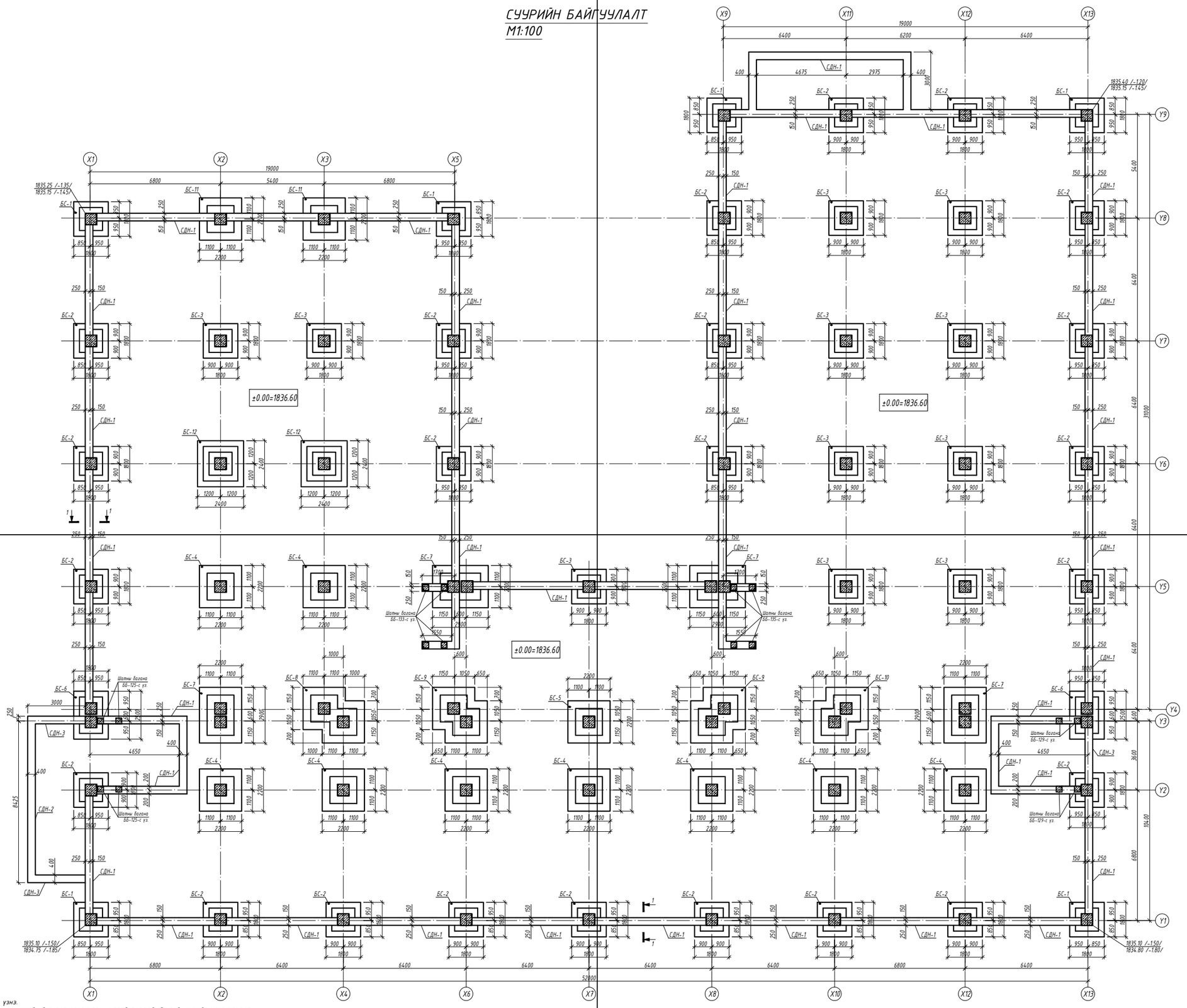

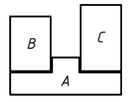

ТАЙЛБАР

1. Энэ хуудсыг холбогдох хуудсуудтай хамтатган үзнэ.
2. Суурийн нүхийг ухсаны дараа геологичид үзүүлж техникийн дүгнэлт гаргуулах шаардлагатай. Суурийн нүхийг механизмаар ухахдаа суурь суулгах төслийн түвшинээс дээш 20-30см дутуу ухаж түүнээс доош төслийн түвшин хүртэл гараар ухах хэрэгтэй.
3. Суурийн хажуугаар овойлт суулт үүсгэхгүй хайрган хөрсөөр 20см ує тутамд $\gamma_{ш}$=1.60 т/м^3 болтол сайтар нягтруулж чигжинэ.
4. Суурийн хөрстэй харьцах гадаргууд ус тусгаарлах тосон турхлэг 2-ує турхэнэ.
5. Цутгамал төмөр бетоны ажлыг БНБД 52-02-05 "Цутгамал бетон, төмөр бетон бүтээц"-н дагуу хийнэ.
6. Газар шороонд ажил хийх үедээ буурь хөрсөнд гадаргуугийн ус орохоос хамгаалсан арга хэмжээг авах шаардлагатай
7. Газар шороонд болон суурийн ажлыг дулааны улиралд бүрэн гүйцэтгэнэ.
8. Цутгамал хийцэд хэрэглэх арматур нь зөвхөн муудаагүй, тахийж мурийгаагүй, стандартын шаардлагыг хангасан байх ёстой.

ЗӨВШӨӨРӨЛЦСӨН		
	Гарын үсэг	Нэр
БА		Г.Болорчулуун
ЦАХ		Ч.Баярмаа
ХАС		Ц.Чуганбаатар
ЦБУ		Ц.Наваа
ХД		Ч.Гэрэлмаа

Зураг төслийн "ЦЭСДА" ХХК tel:976-88889927

БАЯНХОНГОР АЙМАГ, БАЯНХОНГОР СУМ

"СООГО СЕЙКЕО СУРГУУЛИЙН 640 ХҮҮХДИЙН ӨРГӨТГӨЛ СУРГУУЛЬ"

"А,В,С" БЛОКИЙН СУУРИЙН НЭГДСЭН БАЙГУУЛАЛТ

Инженер	Ц.Тэрэлэ	Е.Г.Шифр: ЦЭ-11-06-08-208/23	Масштаб: М1:100	Огноо: 2023	
Гүйцэтгэсэн	Н.Цэрэнцогзол	Т.Г. Шифр:	Зургийн дугаар: ББ-04	Хуудас: ББ-14	
Шалгасан	Н.Цэрэнцогзол				

ОГТЛОЛ 1-1 М1:50

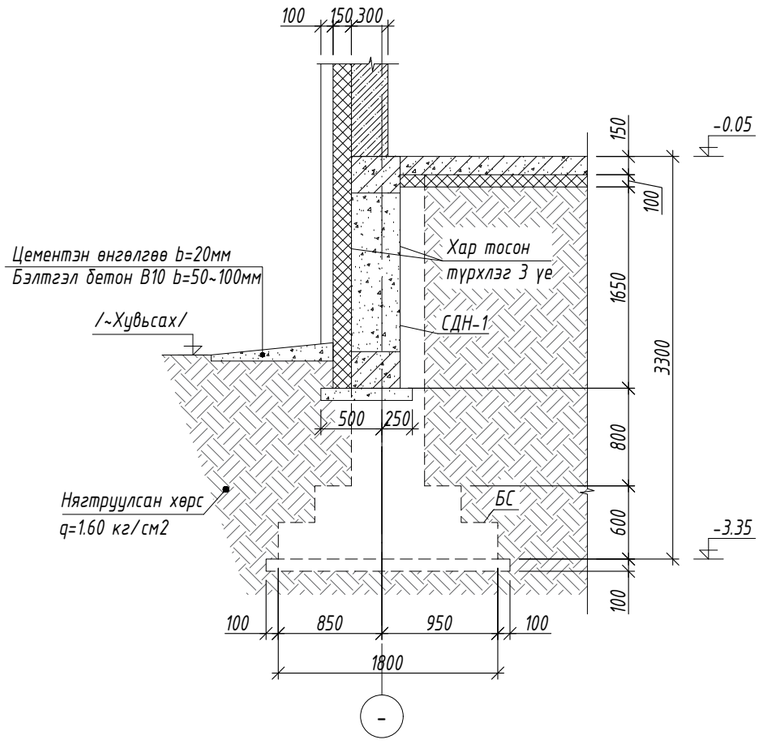

СУУРИЙН ДАМНУРУУ СДН-1 М1:50

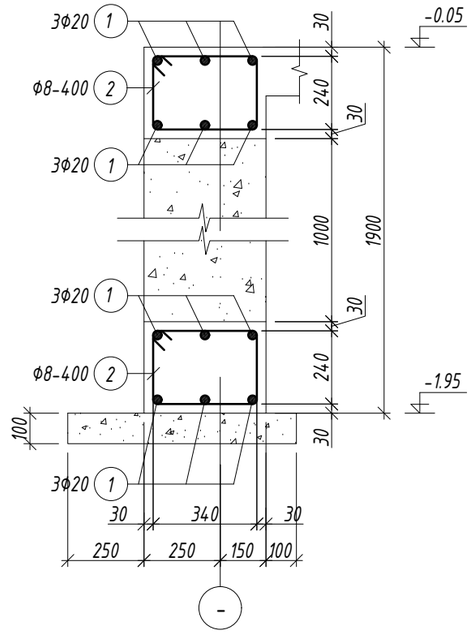

СУУРИЙН ДАМНУРУУ СДН-2 М1:20

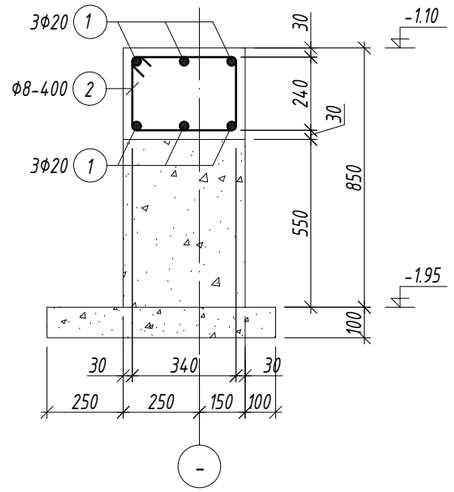

Хэсгийн тодорхойлолт

Поз.	Загвар
2	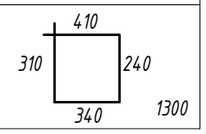

ТАЙЛБАР

1. Энэ хуудсыг холбогдох хуудсуудтай хамтатган үзнэ.
2. Суурийн нүхийг ухсаны дараа геологичид үзүүлж техникийн дүгнэлт гаргуулах шаардлагатай. Суурийн нүхийг механизмаар ухахдаа суурь суулгах төслийн түвшингээс дээш 20-30см дутуу ухаж түүнээс доош төслийн түвшин хүртэл гараар ухах хэрэгтэй.
3. Суурийн хажуугаар овойлт суулт үүсгэхгүй хайрган хөрсөөр 20см үе тутамд $\gamma_ц$>1.60 т/м^3 болтол сайтар нягтруулж чигжинэ.
4. Суурийн хөрстэй харьцах гадаргууд ус тусгаарлах тосон түрхлэг 2-үе түрхэнэ.
5. Цутгамал төмөр бетоны ажлыг БНбД 52-02-05 "Цутгамал бетон, төмөр бетон бүтээц"-н дагуу хийнэ.
6. Газар шорооны ажил хийх үедээ буурь хөрсөнд гадаргуугийн ус орохоос хамгаалсан арга хэмжээг авах шаардлагатай
7. Газар шорооны болон суурийн ажлыг дулааны улиралд бүрэн гүйцэтгэнэ.
8. Цутгамал хийцэд хэрэглэх арматур нь зэвэрч муудаагүй, тахийж мурийгаагүй, стандартын шаардлагыг хангасан байх ёстой.

Марк позиц	Тэмдэглэгээ	Нэр						Тоо шир	Жин /кг/ нэгж	Жин /кг/ нийт
Суурийн дамнуруу СДН-1,2,3								1	10162.21	10162.21
1		Ф	20	А400	ГОСТ 5781-82	L=	12000	320	29.59	9469.74
2		Ф	8	А240	ГОСТ 5781-82	L=	1300	1350	0.51	692.47
Материал бетон В20 V=201.66м3										
Материал бетон В10 V=17.21м3										

Зураг төслийн "ЦЭСДА" ХХК tel:976-88889927

БАЯНХОНГОР АЙМАГ. БАЯНХОНГОР СУМ

"СООГО СЕЙКЕО СУРГУУЛИЙН 640 ХҮҮХДИЙН ӨРГӨТГӨЛ СУРГУУЛЬ"

СУУРИЙН ДАМНУРУУ СДН-1,2,3, ОГТЛОЛ

Инженер		Ц.Тэргэл	Е.Г.Шифр: ЦЭ-11-06-08-208/23	Масштаб: М1:50	Огноо: 2023
Гүйцэтгэсэн	Н.Цэрэнцогзол	Н.Цэрэнцогзол	Т.Г.Шифр:	Зургийн дугаар: ББ-05	Хуудас: ББ-147
Шалгасан	Н.Цэрэнцогзол	Н.Цэрэнцогзол			

А3

БАГАНЫН СУУРЬ БС-1 М1:50

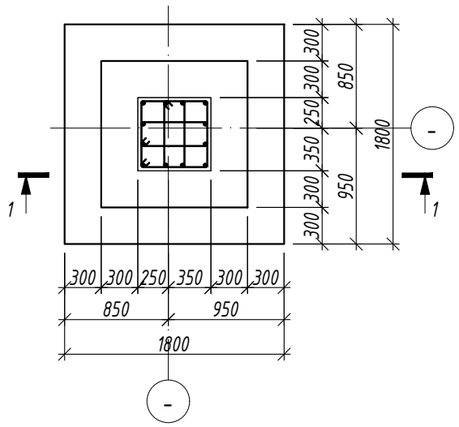

ОГТЛОЛ 2-2 М1:20

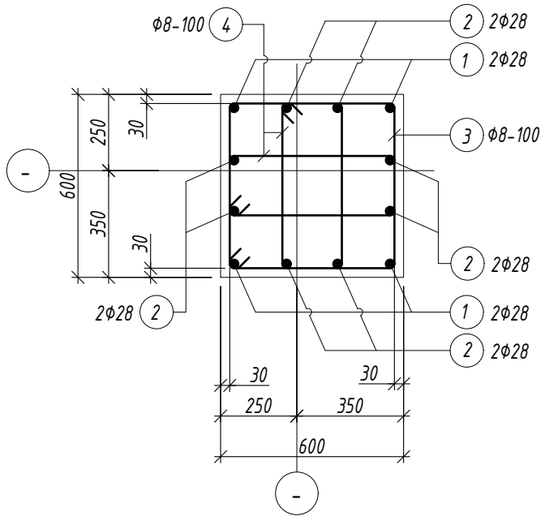

ОГТЛОЛ 1-1 М1:50

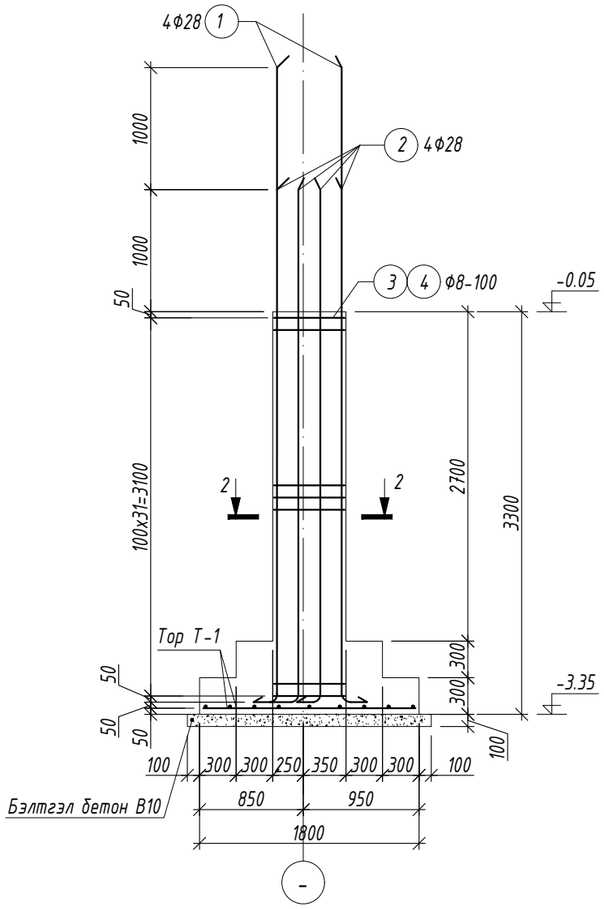

ТОР Т-1 М1:50

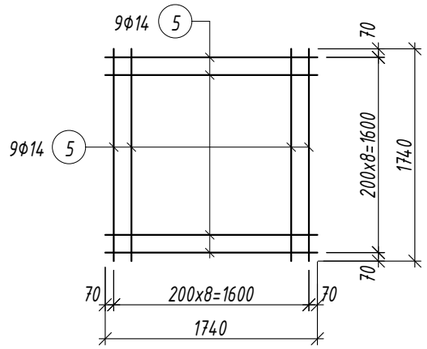

Хэсгийн тодорхойлолт

Поз.	Загвар	Поз.	Загвар
1	5100; 160; 340; R100; 5600	3	610; 610; 540; 540; 2300
2	4100; 160; 340; R100; 4600	4	270; 610; 540; 200; 1620

Марк позиц	Тэмдэглэгээ	Нэр						Тоо шир	Жин /кг/ нэгж	Жин /кг/ нийт
Баганын суурь БС-1								6	393.94	2363.64
1		Ф	28	А400	ГОСТ 5781-82	L=	5600	4	27.07	108.27
2		Ф	28	А400	ГОСТ 5781-82	L=	4600	8	22.23	177.87
3		Ф	8	А240	ГОСТ 5781-82	L=	2300	32	0.91	29.04
4		Ф	8	А240	ГОСТ 5781-82	L=	1620	64	0.64	40.91
5		Ф	14	А400	ГОСТ 5781-82	L=	1740	18	2.10	37.85
Материал бетон В20 V=2.38x6=14.28м3										
Материал бетон В10 V=0.4x6=2.4м3										

ТАЙЛБАР

1. Суурийн нүхийг ухсаны дараа геологичид үзүүлж техникийн дүгнэлт гаргуулах шаардлагатай. Суурийг хөлдүү хөрсөн дээр цутгах болон хөлдөөж бэхжүүлэхийг хориглоно.
2. Суурийн нүхийг механизмаар ухахдаа суурь суулгах төслийн түвшингээс дээш 20-30см дутуу ухаж түүнээс доош төслийн түвшин хүртэл гараар ухах хэрэгтэй.
3. Суурийн хажуугаар овойлт суулт үүсгэхгүй хайрган хөрсөөр 20см үе тутамд γ_u>1.60 т/м^3 болтол сайтар нягтруулж чигжинэ.
4. Суурийн хөрстэй харьцах гадаргууд ус тусгаарлах будаг, лакан түрхлэг /настика түрхлэг эсвэл дүйцэх өөр материал/ 3-уе зузаантай түрхэнэ.

Зураг төслийн "ЦЭСДА" ХХК
tel:976-88889927

БАЯНХОНГОР АЙМАГ. БАЯНХОНГОР СУМ

"СООГО СЕЙКЕО СУРГУУЛИЙН 640 ХҮҮХДИЙН ӨРГӨТГӨЛ СУРГУУЛЬ"

БАГАНЫН СУУРЬ БС-1

Инженер	Ц.Тэргэл	Е.Г.Шифр: ЦЭ-11-06-08-208/23	Масштаб: М1:50	Огноо: 2023
Гүйцэтгэсэн	Н.Цэрэнцогзол	Т.Г.Шифр:	Зургийн дугаар: ББ-06	Хуудас: ББ-147
Шалгасан	Н.Цэрэнцогзол			

А3

БАГАНЫН СУУРЬ БС-2 М1:50

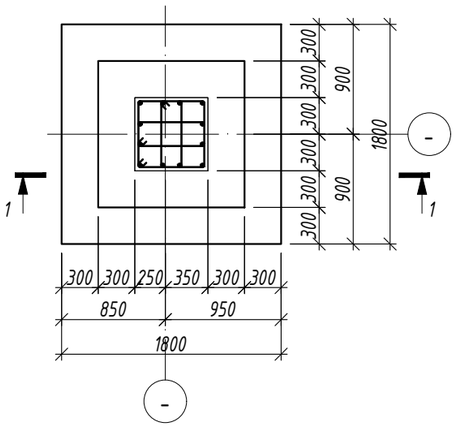

ОГТЛОЛ 2-2 М1:20

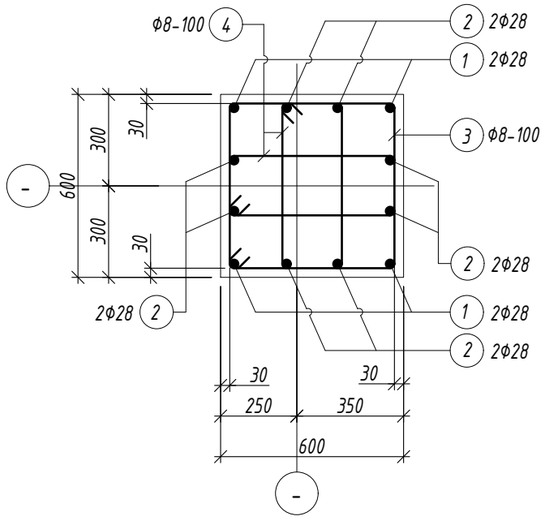

ОГТЛОЛ 1-1 М1:50

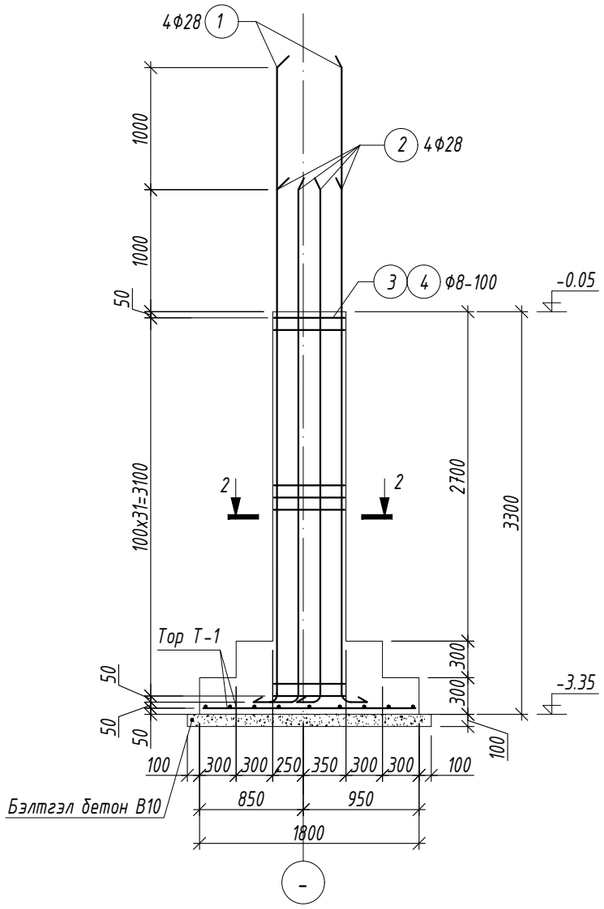

ТОР Т-1 М1:50

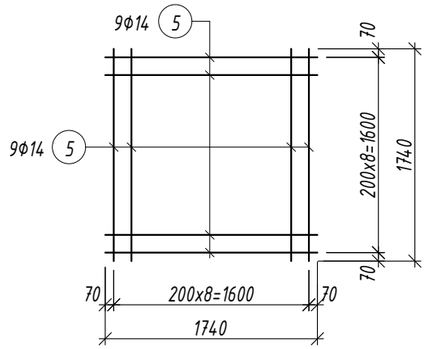

Хэсгийн тодорхойлолт

Поз.	Загвар	Поз.	Загвар
1	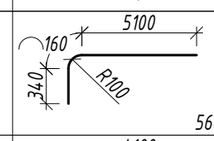	3	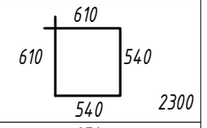
2	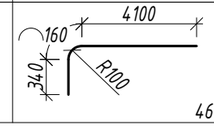	4	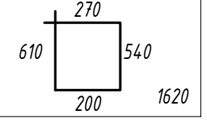

Марк позиц	Тэмдэглэгээ	Нэр					Тоо шир	Жин /кг/	
								нэгж	нийт
Баганын суурь БС-2							23	393.94	9060.62
1		Ф	28	А400	ГОСТ 5781-82	L= 5600	4	27.07	108.27
2		Ф	28	А400	ГОСТ 5781-82	L= 4600	8	22.23	177.87
3		Ф	8	А240	ГОСТ 5781-82	L= 2300	32	0.91	29.04
4		Ф	8	А240	ГОСТ 5781-82	L= 1620	64	0.64	40.91
5		Ф	14	А400	ГОСТ 5781-82	L= 1740	18	2.10	37.85
Материал бетон В20 V=2.38x23=54.74м3									
Материал бетон В10 V=0.4x23=9.2м3									

ТАЙЛБАР

1. Суурийн нүхийг ухсаны дараа геологичид үзүүлж техникийн дүгнэлт гаргуулах шаардлагатай. Суурийг хөлдүү хөрсөн дээр цутгах болон хөлдөөж бэхжүүлэхийг хориглоно.
2. Суурийн нүхийг механизмаар ухахдаа суурь суулгах төслийн түвшингээс дээш 20-30см дутуу ухаж түүнээс доош төслийн түвшин хүртэл гараар ухах хэрэгтэй.
3. Суурийн хажуугаар овойлт суулт үүсгэхгүй хайрган хөрсөөр 20см үе тутамд γ_u>1.60 т/м^3 болтол сайтар нягтруулж чигжинэ.
4. Суурийн хөрстэй харьцах гадаргууд ус тусгаарлах будаг, лакан түрхлэг /настика түрхлэг эсвэл дүйцэх өөр материал/ 3-уе зузаантай түрхэнэ.

Зураг төслийн "ЦЭСДА" ХХК
tel:976-88889927

БАЯНХОНГОР АЙМАГ. БАЯНХОНГОР СУМ

"СООГО СЕЙКЕО СУРГУУЛИЙН 640 ХҮҮХДИЙН ӨРГӨТГӨЛ СУРГУУЛЬ"

БАГАНЫН СУУРЬ БС-2

Инженер		Ц.Тэргэл	Е.Г.Шифр: ЦЭ-11-06-08-208/23	Масштаб: М1:50	Огноо: 2023
Гүйцэтгэсэн		Н.Цэрэнцогзол			
Шалгасан		Н.Цэрэнцогзол	Т.Г.Шифр:	Зургийн дугаар: ББ-07	Хуудас: ББ-14

АЗ

БАГАНЫН СУУРЬ БС-3 М1:50

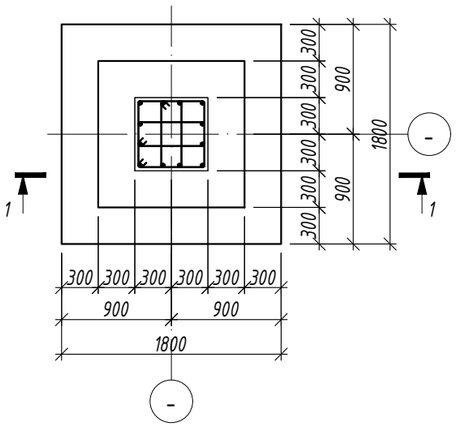

ОГТЛОЛ 1-1 М1:50

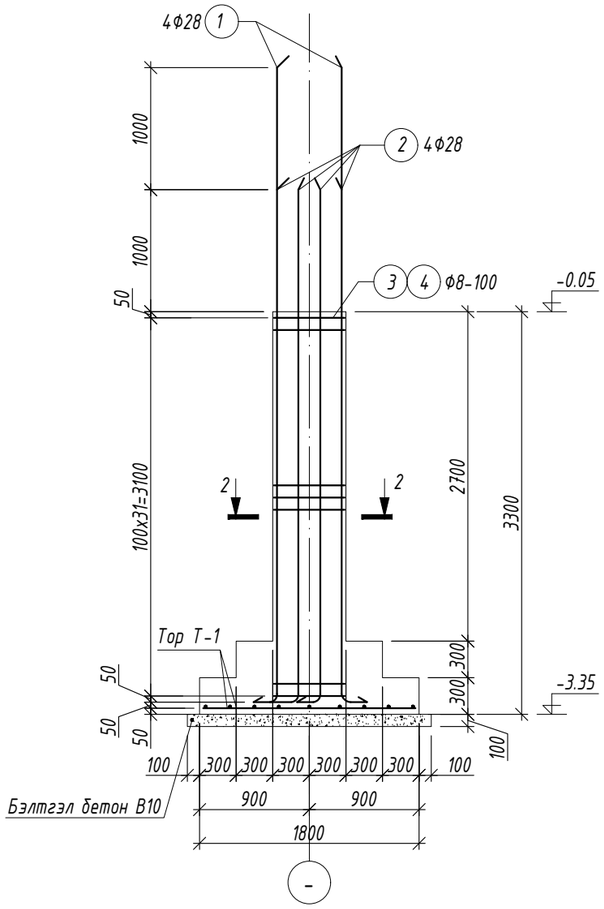

ТОР Т-1 М1:50

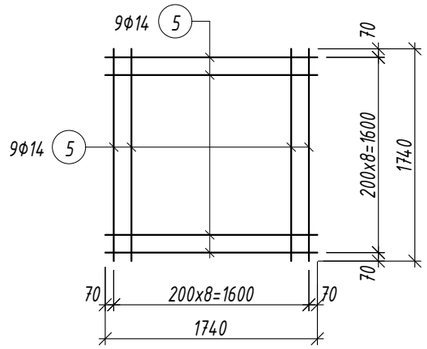

ОГТЛОЛ 2-2 М1:20

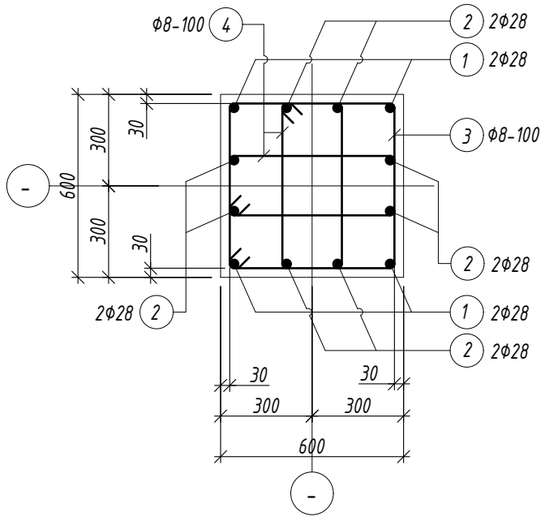

Хэсгийн тодорхойлолт

Поз.	Загвар	Поз.	Загвар
1	5100; 160; 340; R100; 5600	3	610; 610; 540; 540; 2300
2	4100; 160; 340; R100; 4600	4	270; 610; 540; 200; 1620

Марк позиц	Тэмдэглэгээ	Нэр						Тоо шир	Жин /кг/ нэгж	Жин /кг/ нийт
Баганын суурь БС-3								11	393.94	4333.34
1		Ф	28	А400	ГОСТ 5781-82	L=	5600	4	27.07	108.27
2		Ф	28	А400	ГОСТ 5781-82	L=	4600	8	22.23	177.87
3		Ф	8	А240	ГОСТ 5781-82	L=	2300	32	0.91	29.04
4		Ф	8	А240	ГОСТ 5781-82	L=	1620	64	0.64	40.91
5		Ф	14	А400	ГОСТ 5781-82	L=	1740	18	2.10	37.85
Материал бетон В20 V=2.38x11=26.18м3										
Материал бетон В10 V=0.4x11=4.4м3										

ТАЙЛБАР

1. Суурийн нүхийг ухсаны дараа геологичид үзүүлж техникийн дүгнэлт гаргуулах шаардлагатай. Суурийг хөлдүү хөрсөн дээр цутгах болон хөлдөөж бэхжүүлэхийг хориглоно.
2. Суурийн нүхийг механизмаар ухахдаа суурь суулгах төслийн түвшингээс дээш 20-30см дутуу ухаж түүнээс доош төслийн түвшин хүртэл гараар ухах хэрэгтэй.
3. Суурийн хажуугаар овойлт суулт үүсгэхгүй хайрган хөрсөөр 20см үе тутамд γ_u>1.60 т/м^3 болтол сайтар нягтруулж чигжинэ.
4. Суурийн хөрстэй харьцах гадаргууд ус тусгаарлах будаг, лакан түрхлэг /настика түрхлэг эсвэл дүйцэх өөр материал/ 3-уе зузаантай түрхэнэ.

Зураг төслийн "ЦЭСДА" ХХК
tel:976-88889927

БАЯНХОНГОР АЙМАГ. БАЯНХОНГОР СУМ

"СООГО СЕЙКЕО СУРГУУЛИЙН 640 ХҮҮХДИЙН ӨРГӨТГӨЛ СУРГУУЛЬ"

БАГАНЫН СУУРЬ БС-3

Инженер	Ц.Тэргэл	Е.Г.Шифр: ЦЭ-11-06-08-208/23	Масштаб: М1:50	Огноо: 2023
Гүйцэтгэсэн	Н.Цэрэнцогзол	Т.Г.Шифр:	Зургийн дугаар: ББ-08	Хуудас: ББ-147
Шалгасан	Н.Цэрэнцогзол			

АЗ

БАГАНЫН СУУРЬ БС-4 М1:50

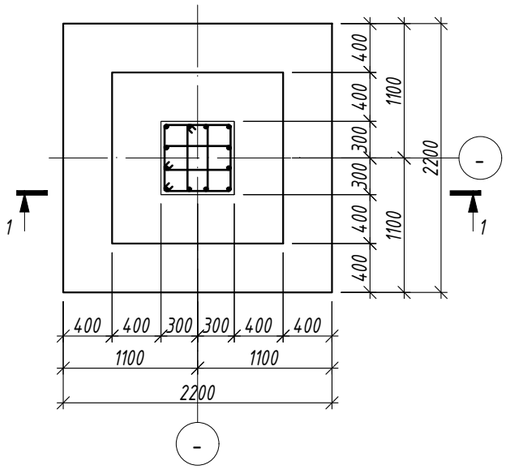

ОГТЛОЛ 2-2 М1:20

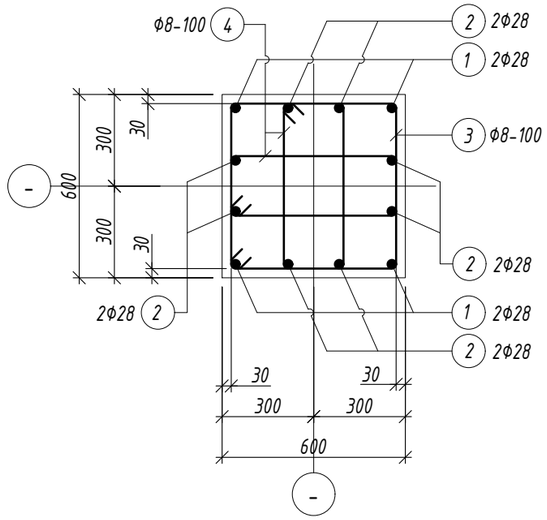

ОГТЛОЛ 1-1 М1:50

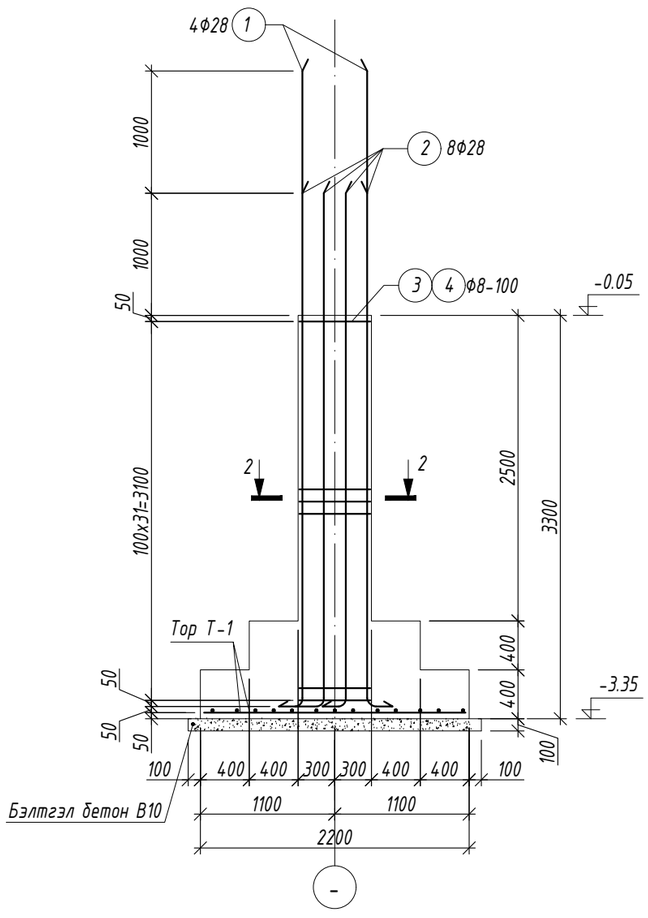

ТОР Т-1 М1:50

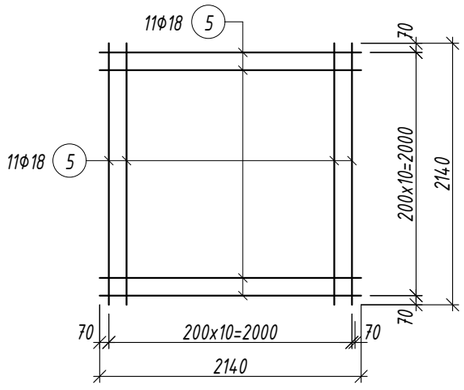

Хэсгийн тодорхойлолт

Поз.	Загвар	Поз.	Загвар
1	5100; 160; 340; R100; 5600	3	610; 610; 540; 540; 2300
2	4100; 160; 340; R100; 4600	4	270; 610; 540; 200; 1620

ТАЙЛБАР

1. Суурийн нүхийг ухсаны дараа геологичид үзүүлж техникийн дүгнэлт гаргуулах шаардлагатай. Суурийг хөлдүү хөрсөн дээр цутгах болон хөлдөөж бэхжүүлэхийг хориглоно.
2. Суурийн нүхийг механизмаар ухахдаа суурь суулгах төслийн түвшингээс дээш 20-30см дутуу ухаж түүнээс доош төслийн түвшин хүртэл гараар ухах хэрэгтэй.
3. Суурийн хажуугаар овойлт суулт үүсгэхгүй хайрган хөрсөөр 20см үе тутамд $\gamma_ц$>1.60 т/м^3 болтол сайтар нягтруулж чигжинэ.
4. Суурийн хөрстэй харьцах гадаргууд ус тусгаарлах будаг, лакан түрхлэг /настика түрхлэг эсвэл дүйцэх өөр материал/ 3-уе зузаантай түрхэнэ.

Марк позиц	Тэмдэглэгээ	Нэр						Тоо шир	Жин /кг/ нэгж	Жин /кг/ нийт
Баганын суурь БС-4								11	450.14	4951.51
1		Ф	28	А400	ГОСТ 5781-82	L=	5600	4	27.07	108.27
2		Ф	28	А400	ГОСТ 5781-82	L=	4600	8	22.23	177.87
3		Ф	8	А240	ГОСТ 5781-82	L=	2300	32	0.91	29.04
4		Ф	8	А240	ГОСТ 5781-82	L=	1620	64	0.64	40.91
5		Ф	18	А400	ГОСТ 5781-82	L=	2140	22	4.27	94.04
Материал бетон В20 V=3.62x11=39.82м3										
Материал бетон В10 V=0.58x11=6.38м3										

БАЯНХОНГОР АЙМАГ. БАЯНХОНГОР СУМ

"СООГО СЕЙКЕО СУРГУУЛИЙН 640 ХҮҮХДИЙН ӨРГӨТГӨЛ СУРГУУЛЬ"

БАГАНЫН СУУРЬ БС-4

Зураг төслийн "ЦЭСДА" ХХК tel:976-88889927

Инженер		Ц.Тэргэл	Е.Г.Шифр: ЦЭ-11-06-08-208/23	Масштаб: М1:100	Огноо: 2023
Гүйцэтгэсэн		Н.Цэрэнцогзол	Т.Г.Шифр:	Зургийн дугаар: ББ-09	Хуудас: ББ-147
Шалгасан		Н.Цэрэнцогзол			

А3

БАГАНЫН СУУРЬ БС-5 М1:50

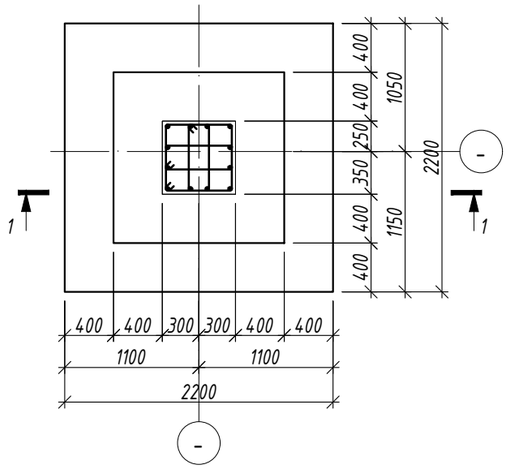

ОГТЛОЛ 2-2 М1:20

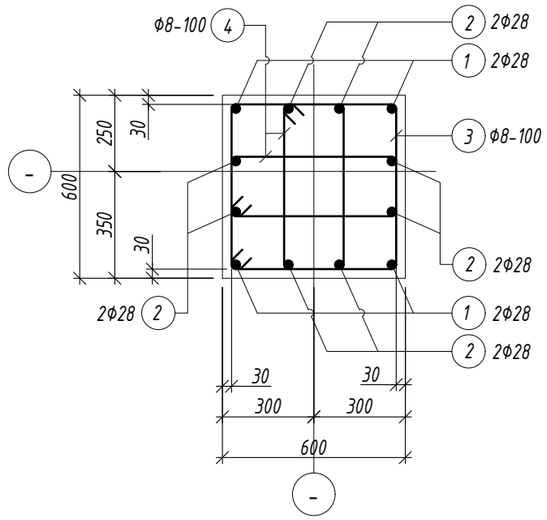

ОГТЛОЛ 1-1 М1:50

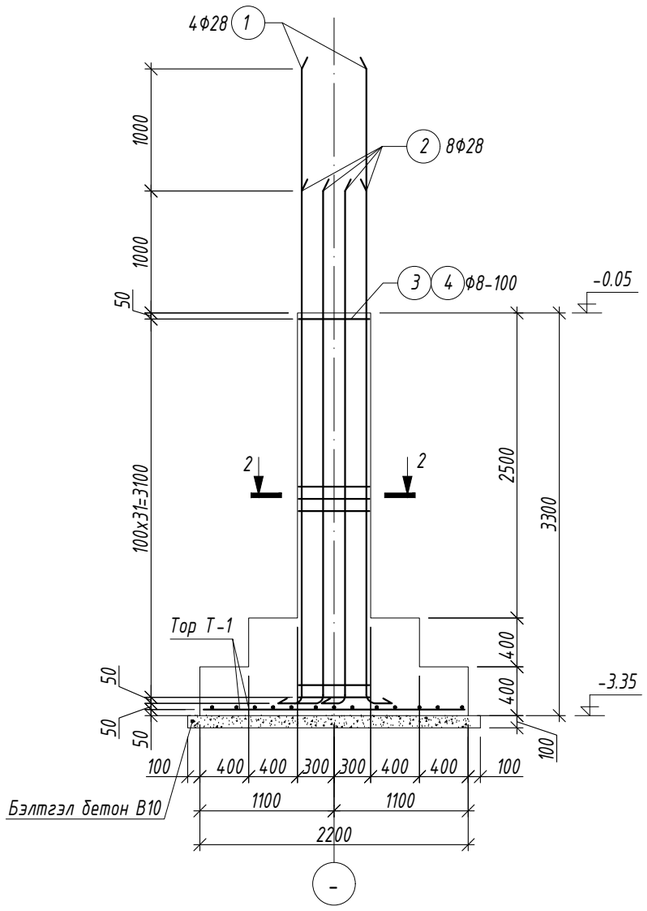

ТОР Т-1 М1:50

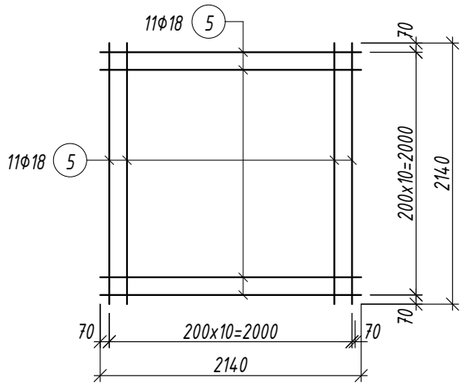

Хэсгийн тодорхойлолт

Поз.	Загвар	Поз.	Загвар
1	5100; 160; 340; R100; 5600	3	610; 610; 540; 540; 2300
2	4100; 160; 340; R100; 4600	4	270; 610; 540; 200; 1620

ТАЙЛБАР

1. Суурийн нүхийг ухсаны дараа геологичид үзүүлж техникийн дүгнэлт гаргуулах шаардлагатай. Суурийг хөлдүү хөрсөн дээр цутгах болон хөлдөөж бэхжүүлэхийг хориглоно.
2. Суурийн нүхийг механизмаар ухахдаа суурь суулгах төслийн түвшингээс дээш 20-30см дутуу ухаж түүнээс доош төслийн түвшин хүртэл гараар ухах хэрэгтэй.
3. Суурийн хажуугаар овойлт суулт үүсгэхгүй хайрган хөрсөөр 20см үе тутамд $\gamma_ц$>1.60 т/м^3 болтол сайтар нягтруулж чигжинэ.
4. Суурийн хөрстэй харьцах гадаргууд ус тусгаарлах будаг, лакан түрхлэг /настика түрхлэг эсвэл дүйцэх өөр материал/ 3-үе зузаантай түрхэнэ.

Марк позиц	Тэмдэглэгээ	Нэр	Тоо шир	Жин /кг/ нэгж	Жин /кг/ нийт
Баганын суурь БС-5			1	450.14	450.14
1		Ф 28 А400 ГОСТ 5781-82 L= 5600	4	27.07	108.27
2		Ф 28 А400 ГОСТ 5781-82 L= 4600	8	22.23	177.87
3		Ф 8 А240 ГОСТ 5781-82 L= 2300	32	0.91	29.04
4		Ф 8 А240 ГОСТ 5781-82 L= 1620	64	0.64	40.91
5		Ф 18 А400 ГОСТ 5781-82 L= 2140	22	4.27	94.04
Материал бетон В20 V=3.62м3					
Материал бетон В10 V=0.58м3					

БАЯНХОНГОР АЙМАГ. БАЯНХОНГОР СУМ

"СООГО СЕЙКЕО СУРГУУЛИЙН 640 ХҮҮХДИЙН ӨРГӨТГӨЛ СУРГУУЛЬ"

БАГАНЫН СУУРЬ БС-5

Зураг төслийн "ЦЭСДА" ХХК tel:976-88889927

Инженер	Ц.Тэргэл	Е.Г.Шифр: ЦЭ-11-06-08-208/23	Масштаб: М1:100	Огноо: 2023
Гүйцэтгэсэн	Н.Цэрэнцогзол	Т.Г.Шифр:	Зургийн дугаар: ББ-10	Хуудас: ББ-14
Шалгасан	Н.Цэрэнцогзол			

А3

БАГАНЫН СУУРЬ БС-6 М1:50

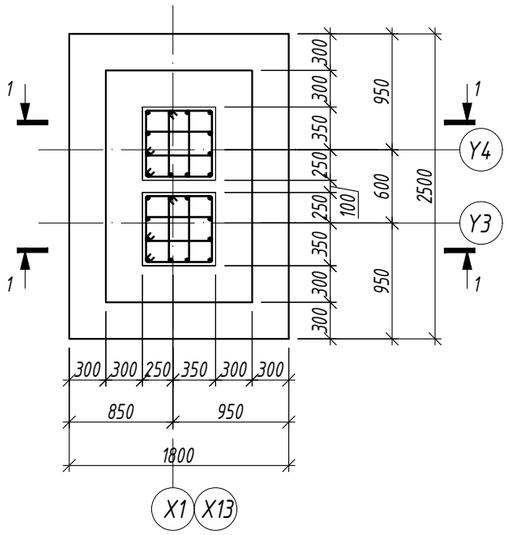

ОГТЛОЛ 1-1 М1:50

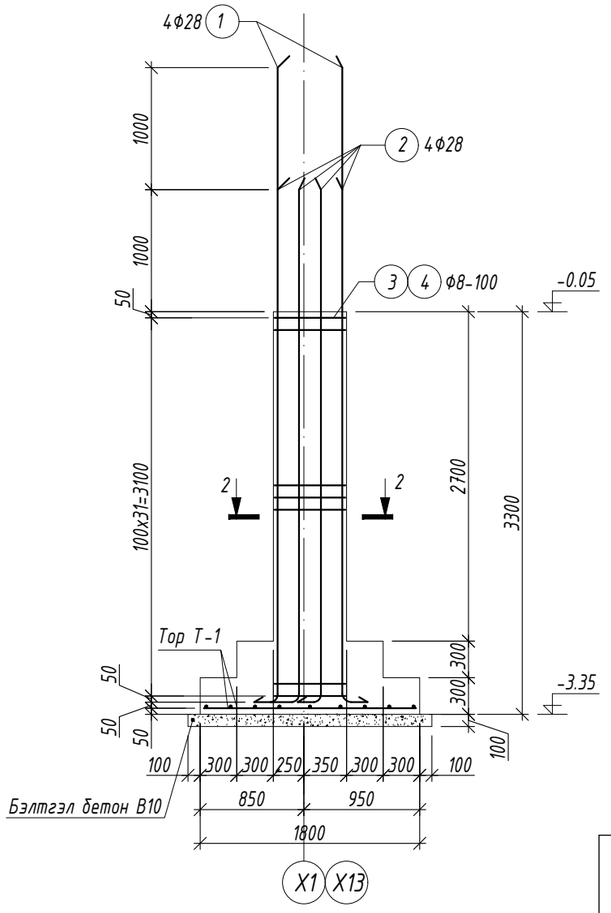

ТОР Т-1 М1:50

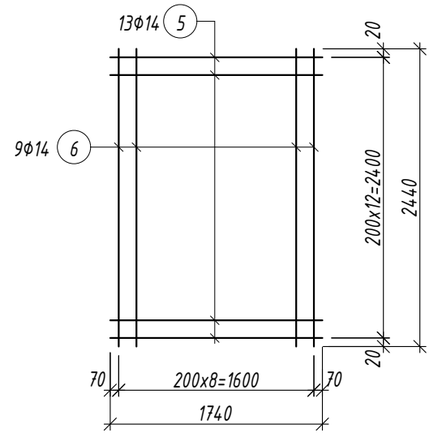

ОГТЛОЛ 2-2 М1:20

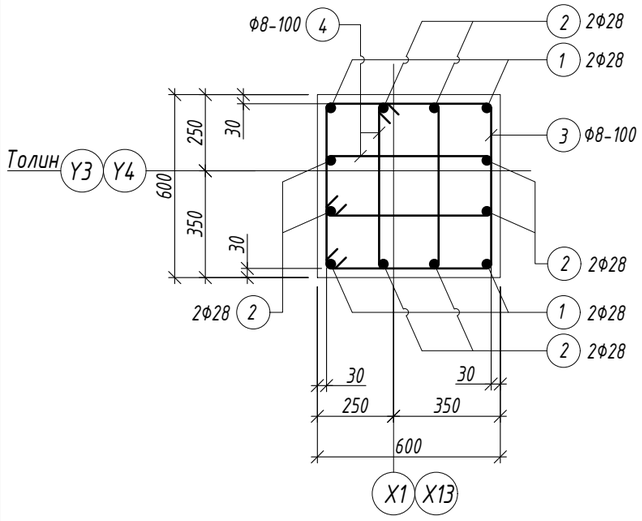

Хэсгийн тодорхойлолт

Поз.	Загвар	Поз.	Загвар
1	5100; 160; 340; R100; 5600	3	610; 610; 540; 540; 2300
2	4100; 160; 340; R100; 4600	4	270; 610; 540; 200; 1620

Марк позиц	Тэмдэглэгээ	Нэр						Тоо шир	Жин /кг/ нэгж	Жин /кг/ нийт
Баганын суурь БС-6								2	766.06	1532.11
1		Ф	28	А400	ГОСТ 5781-82	L=	5600	8	27.07	216.54
2		Ф	28	А400	ГОСТ 5781-82	L=	4600	16	22.23	355.75
3		Ф	8	А240	ГОСТ 5781-82	L=	2300	64	0.91	58.08
4		Ф	8	А240	ГОСТ 5781-82	L=	1620	128	0.64	81.82
5		Ф	14	А400	ГОСТ 5781-82	L=	1740	13	2.10	27.33
6		Ф	14	А400	ГОСТ 5781-82	L=	2440	9	2.95	26.54
Материал бетон В20 V=4x2=8м3										
Материал бетон В10 V=0.54x2=1.08м3										

ТАЙЛБАР

1. Суурийн нүхийг ухсаны дараа геологичид үзүүлж техникийн дүгнэлт гаргуулах шаардлагатай. Суурийг хөлдүү хөрсөн дээр цутгах болон хөлдөөж бэхжүүлэхийг хориглоно.
2. Суурийн нүхийг механизмаар ухахдаа суурь суулгах төслийн түвшингээс дээш 20-30см дутуу ухаж түүнээс доош төслийн түвшин хүртэл гараар ухах хэрэгтэй.
3. Суурийн хажуугаар овойлт суулт үүсгэхгүй хайрган хөрсөөр 20см үе тутамд γ_d>1.60 т/м^3 болтол сайтар нягтруулж чигжинэ.
4. Суурийн хөрстэй харьцах гадаргууд ус тусгаарлах будаг, лакан түрхлэг /настика түрхлэг эсвэл дүйцэх өөр материал/ 3-үе зузаантай түрхэнэ.

Зураг төслийн "ЦЭСДА" ХХК tel:976-88889927	БАЯНХОНГОР АЙМАГ. БАЯНХОНГОР СУМ "СООГО СЕЙКЕО СУРГУУЛИЙН 640 ХҮҮХДИЙН ӨРГӨТГӨЛ СУРГУУЛЬ"				
	БАГАНЫН СУУРЬ БС-6				
Инженер	Ц.Тэргэл	Е.Г.Шифр: ЦЭ-11-06-08-208/23	Масштаб: М1:50	Огноо: 2023	
Гүйцэтгэсэн	Н.Цэрэнцогзол	Т.Г.Шифр:	Зургийн дугаар: ББ-11	Хуудас: ББ-14	
Шалгасан	Н.Цэрэнцогзол				

А3

БАГАНЫН СУУРЬ БС-7 М1:50

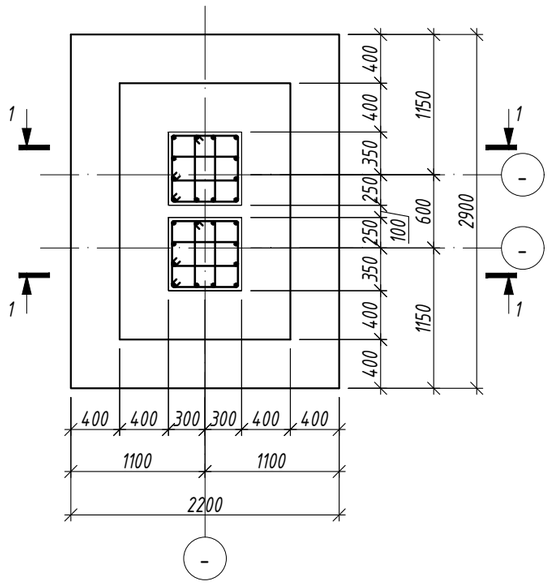

ОГТЛОЛ 1-1 М1:50

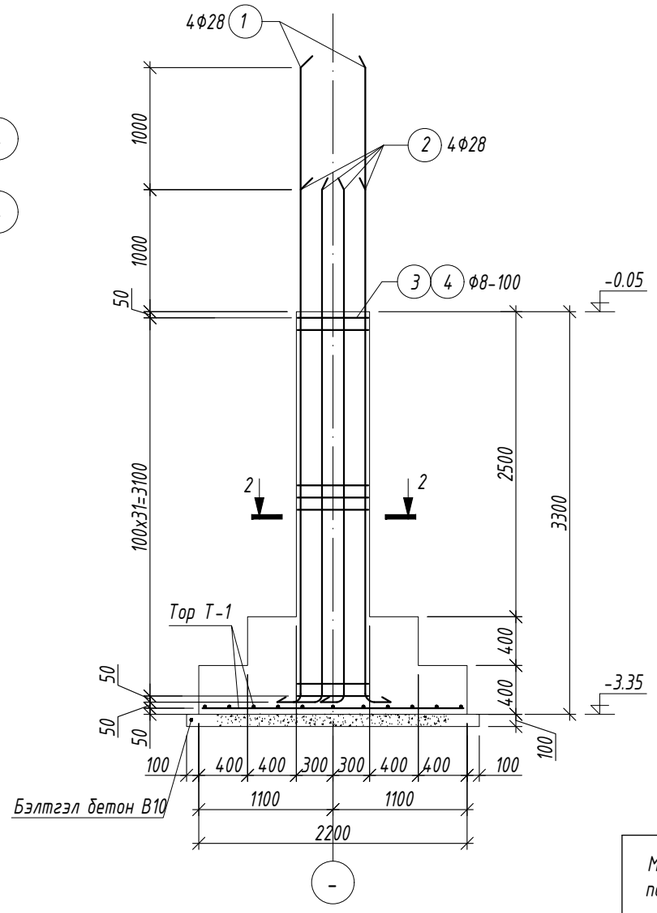

ТОР Т-1 М1:50

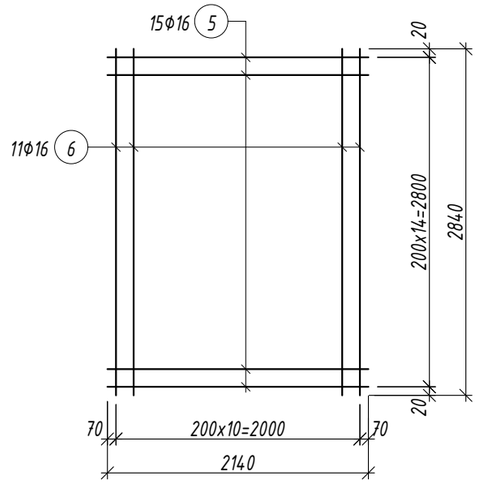

ОГТЛОЛ 2-2 М1:20

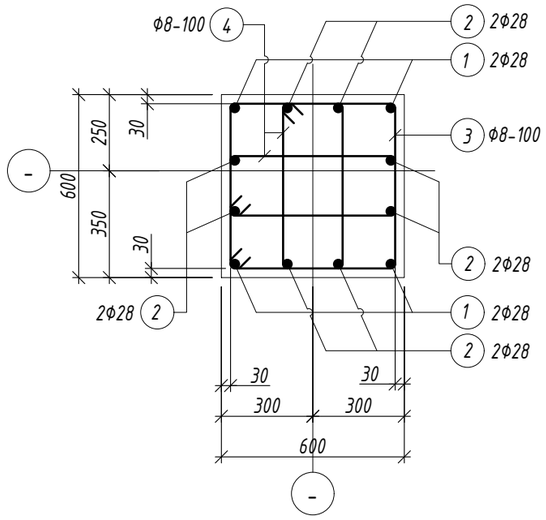

Хэсгийн тодорхойлолт

Поз.	Загвар	Поз.	Загвар
1	5100; 160; 340; R100; 5600	3	610; 610; 540; 540; 2300
2	4100; 160; 340; R100; 4600	4	270; 610; 540; 200; 1620

Марк позиц	Тэмдэглэгээ	Нэр						Тоо шир	Жин /кг/ нэгж	Жин /кг/ нийт
Баганын суурь БС-7								4	812.16	3248.63
1		Ф	28	А400	ГОСТ 5781-82	L=	5600	8	27.07	216.54
2		Ф	28	А400	ГОСТ 5781-82	L=	4600	16	22.23	355.75
3		Ф	8	А240	ГОСТ 5781-82	L=	2300	64	0.91	58.08
4		Ф	8	А240	ГОСТ 5781-82	L=	1620	128	0.64	81.82
5		Ф	16	А400	ГОСТ 5781-82	L=	2140	15	3.38	50.66
6		Ф	16	А400	ГОСТ 5781-82	L=	2840	11	4.48	49.31
Материал бетон В20 V=5.86x4=23.44м3										
Материал бетон В10 V=0.74x4=2.96м3										

ТАЙЛБАР

1. Суурийн нүхийг ухсаны дараа геологичид үзүүлж техникийн дүгнэлт гаргуулах шаардлагатай. Суурийг хөлдүү хөрсөн дээр цутгах болон хөлдөөж бэхжүүлэхийг хориглоно.
2. Суурийн нүхийг механизмаар ухахдаа суурь суулгах төслийн түвшингээс дээш 20-30см дутуу ухаж түүнээс доош төслийн түвшин хүртэл гараар ухах хэрэгтэй.
3. Суурийн хажуугаар овойлт суулт үүсгэхгүй хайрган хөрсөөр 20см үе тутамд $\gamma_ц$>1.60 т/м^3 болтол сайтар нягтруулж чигжинэ.
4. Суурийн хөрстэй харьцах гадаргууд ус тусгаарлах будаг, лакан түрхлэг /настика түрхлэг эсвэл дүйцэх өөр материал/ 3-уе зузаантай түрхэнэ.

Зураг төслийн "ЦЭСДА" ХХК tel:976-88889927	БАЯНХОНГОР АЙМАГ. БАЯНХОНГОР СУМ "СООГО СЕЙКЕО СУРГУУЛИЙН 640 ХҮҮХДИЙН ӨРГӨТГӨЛ СУРГУУЛЬ"				
	БАГАНЫН СУУРЬ БС-7				
	Инженер	Ц.Тэргэл	Е.Г.Шифр: ЦЭ-11-06-08-208/23	Масштаб: М1:50	Огноо: 2023
	Гүйцэтгэсэн	Н.Цэрэнцогзол	Т.Г.Шифр:	Зургийн дугаар: ББ-12	Хуудас: ББ-14
	Шалгасан	Н.Цэрэнцогзол			

А3

БАГАНЫН СУУРЬ БС-8 М1:50

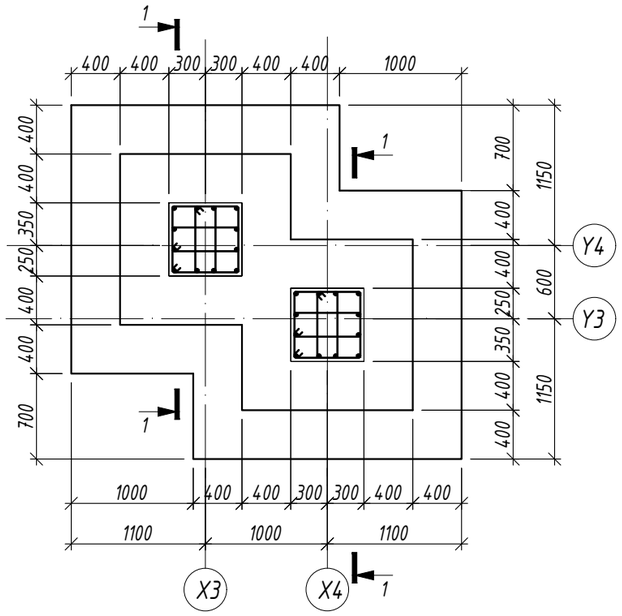

ОГТЛОЛ 1-1 М1:50

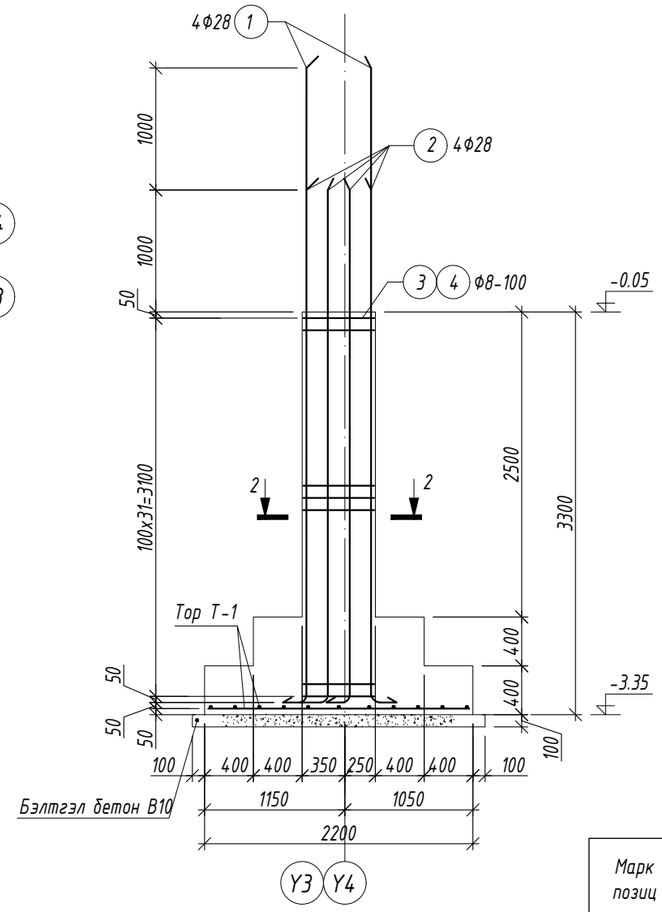

ТОР Т-1 М1:50

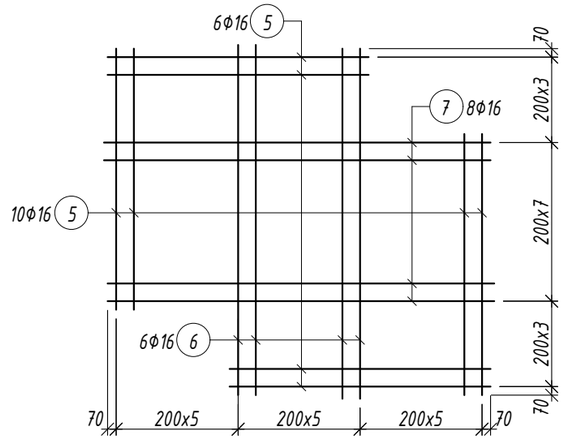

ОГТЛОЛ 2-2 М1:20

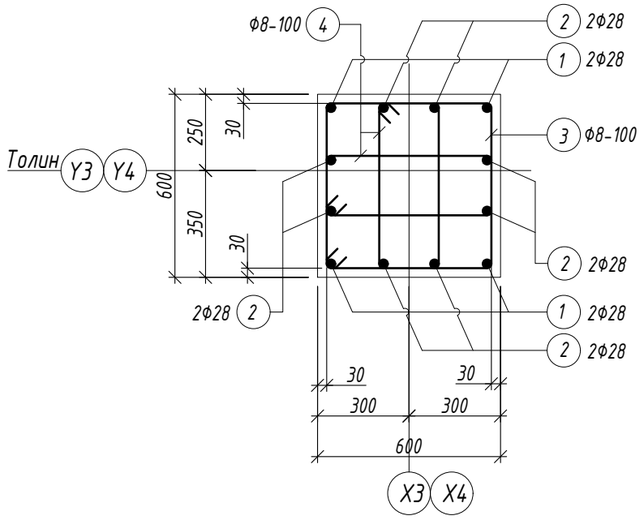

Хэсгийн тодорхойлолт

Поз.	Загвар	Поз.	Загвар
1	5100; 160; 340; R100; 5600	3	610; 610; 540; 540; 2300
2	4100; 160; 340; R100; 4600	4	270; 610; 540; 200; 1620

Марк позиц	Тэмдэглэгээ	Нэр						Тоо шир	Жин /кг/ нэгж	Жин /кг/ нийт
Баганын суурь БС-8								1	833.43	833.43
1		Ф	28	А400	ГОСТ 5781-82	L=	5600	8	27.07	216.54
2		Ф	28	А400	ГОСТ 5781-82	L=	4600	16	22.23	355.75
3		Ф	8	А240	ГОСТ 5781-82	L=	2300	64	0.91	58.08
4		Ф	8	А240	ГОСТ 5781-82	L=	1620	128	0.64	81.82
5		Ф	16	А400	ГОСТ 5781-82	L=	2140	16	3.38	54.04
6		Ф	16	А400	ГОСТ 5781-82	L=	2870	6	4.53	27.18
7		Ф	16	А400	ГОСТ 5781-82	L=	3170	8	5.00	40.03
Материал бетон В20 V=7.53м3										
Материал бетон В10 V=0.93м3										

ТАЙЛБАР

1. Суурийн нүхийг ухсаны дараа геологичид үзүүлж техникийн дүгнэлт гаргуулах шаардлагатай. Суурийг хөлдүү хөрсөн дээр цутгах болон хөлдөөж бэхжүүлэхийг хориглоно.
2. Суурийн нүхийг механизмаар ухахдаа суурь суулгах төслийн түвшингээс дээш 20-30см дутуу ухаж түүнээс доош төслийн түвшин хүртэл гараар ухах хэрэгтэй.
3. Суурийн хажуугаар овойлт суулт үүсгэхгүй хайрган хөрсөөр 20см үе тутамд γ_u>1.60 т/м^3 болтол сайтар нягтруулж чигжинэ.
4. Суурийн хөрстэй харьцах гадаргууд ус тусгаарлах будаг, лакан түрхлэг /настика түрхлэг эсвэл дүйцэх өөр материал/ 3-үе зузаантай түрхэнэ.

Зураг төслийн "ЦЭСДА" ХХК tel:976-88889927	БАЯНХОНГОР АЙМАГ. БАЯНХОНГОР СУМ "СООГО СЕЙКЕО СУРГУУЛИЙН 640 ХҮҮХДИЙН ӨРГӨТГӨЛ СУРГУУЛЬ"				
	БАГАНЫН СУУРЬ БС-8				
	Инженер	Ц.Тэргэл	Е.Г.Шифр: ЦЭ-11-06-08-208/23	Масштаб: М1:50	Огноо: 2023
	Гүйцэтгэсэн	Н.Цэрэнцогзол			
	Шалгасан	Н.Цэрэнцогзол	Т.Г.Шифр:	Зургийн дугаар: ББ-13	Хуудас: ББ-14

А3

БАГАНЫН СУУРЬ БС-9 М1:50

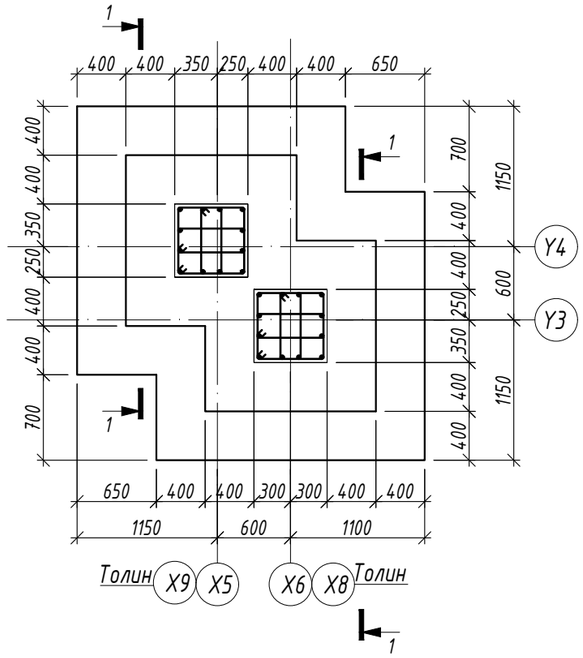

ОГТЛОЛ 1-1 М1:50

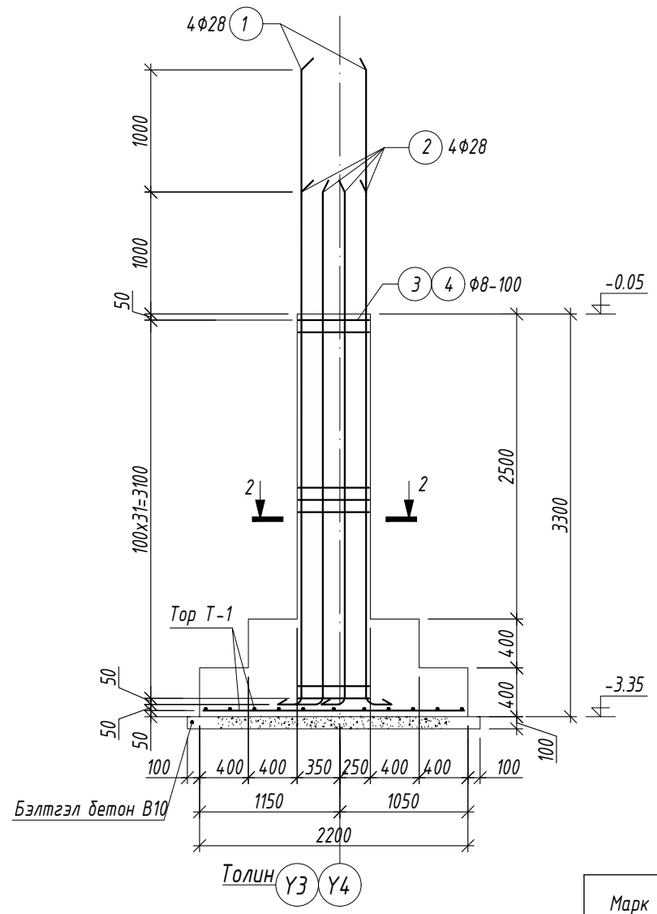

ТОР Т-1 М1:50

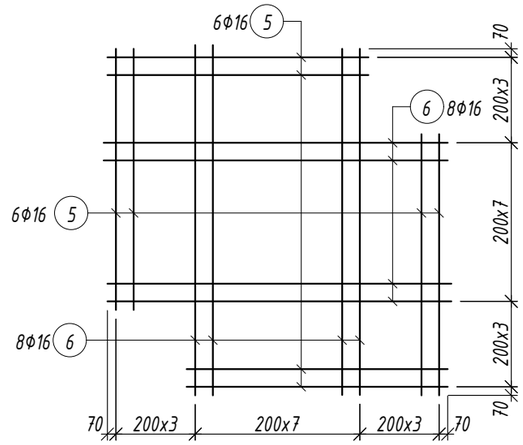

Хэсгийн тодорхойлолт

Поз.	Загвар	Поз.	Загвар
1	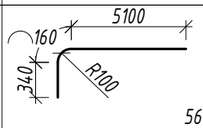	3	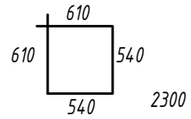
2	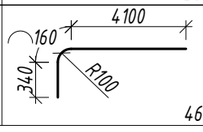	4	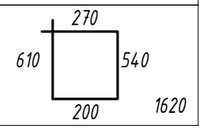

ОГТЛОЛ 2-2 М1:20

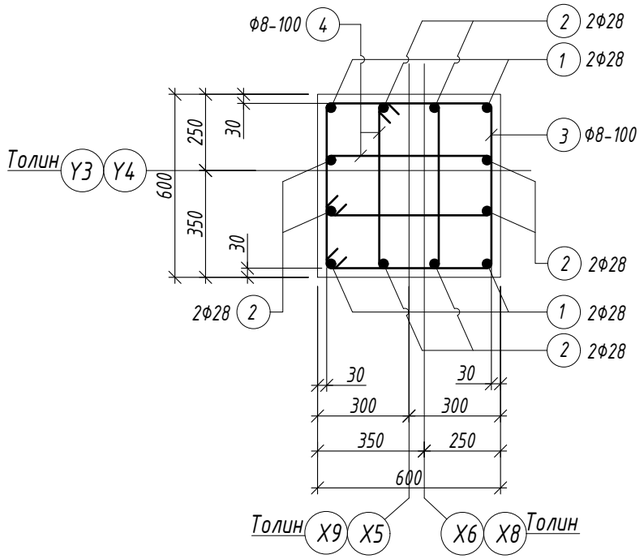

ТАЙЛБАР

1. Суурийн нүхийг ухсаны дараа геологичид үзүүлж техникийн дүгнэлт гаргуулах шаардлагатай. Суурийг хөлдүү хөрсөн дээр цутгах болон хөлдөөж бэхжүүлэхийг хориглоно.
2. Суурийн нүхийг механизмаар ухахдаа суурь суулгах төслийн түвшингээс дээш 20-30см дутуу ухаж түүнээс доош төслийн түвшин хүртэл гараар ухах хэрэгтэй.
3. Суурийн хажуугаар овойлт суулт үүсгэхгүй хайрган хөрсөөр 20см үе тутамд γ_u>1.60 т/м^3 болтол сайтар нягтруулж чигжинэ.
4. Суурийн хөрстэй харьцах гадаргууд ус тусгаарлах будаг, лакан түрхлэг /настика түрхлэг эсвэл дүйцэх өөр материал/ 3-үе зузаантай түрхэнэ.

Марк позиц	Тэмдэглэгээ	Нэр						Тоо шир	Жин /кг/ нэгж	Жин /кг/ нийт
Баганын суурь БС-9								2	825.19	1650.39
1		Ф	28	А400	ГОСТ 5781-82	L=	5600	8	27.07	216.54
2		Ф	28	А400	ГОСТ 5781-82	L=	4600	16	22.23	355.75
3		Ф	8	А240	ГОСТ 5781-82	L=	2300	64	0.91	58.08
4		Ф	8	А240	ГОСТ 5781-82	L=	1620	128	0.64	81.82
5		Ф	16	А400	ГОСТ 5781-82	L=	2140	12	3.38	40.53
6		Ф	16	А400	ГОСТ 5781-82	L=	2870	16	4.53	72.48
Материал бетон В20 V=7.53х2=15.06м3										
Материал бетон В10 V=0.93х2=1.86м3										

Зураг төслийн "ЦЭСДА" ХХК tel:976-88889927

БАЯНХОНГОР АЙМАГ. БАЯНХОНГОР СУМ

"СООГО СЕЙКЕО СУРГУУЛИЙН 640 ХҮҮХДИЙН ӨРГӨТГӨЛ СУРГУУЛЬ"

БАГАНЫН СУУРЬ БС-9

Инженер		Ц.Тэргэл	Е.Г.Шифр: ЦЭ-11-06-08-208/23	Масштаб: М1:50	Огноо: 2023
Гүйцэтгэсэн		Н.Цэрэнцогзол	Т.Г.Шифр:	Зургийн дугаар: ББ-14	Хуудас: ББ-14.7
Шалгасан		Н.Цэрэнцогзол			

А3

БАГАНЫН СУУРЬ БС-10 М1:50

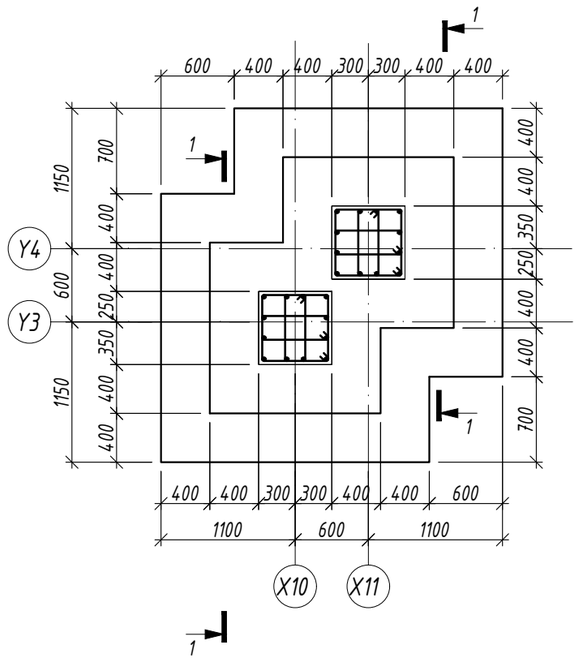

ОГТЛОЛ 1-1 М1:50

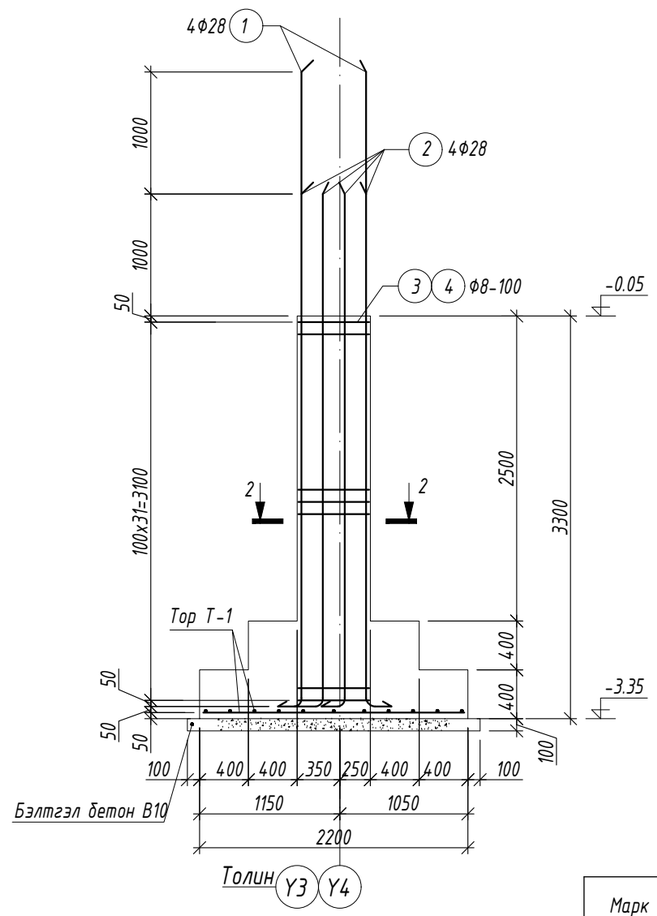

ТОР Т-1 М1:50

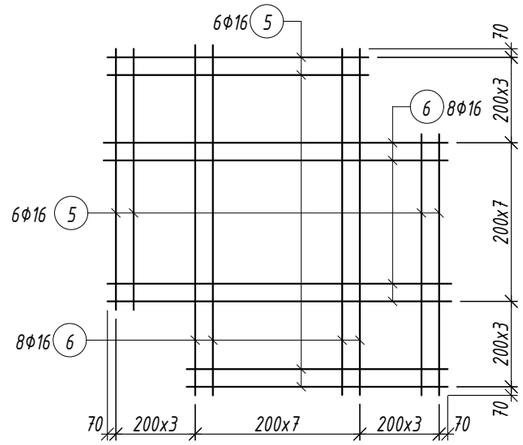

ОГТЛОЛ 2-2 М1:20

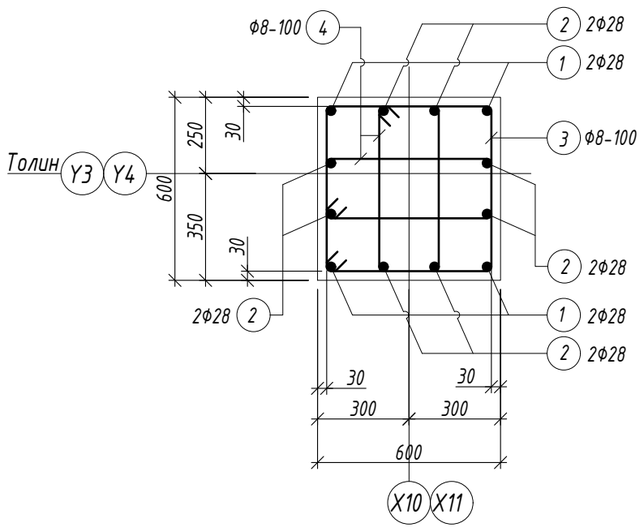

Хэсгийн тодорхойлолт

Поз.	Загвар	Поз.	Загвар
1	5100; 160; 340; R100; 5600	3	610; 610; 540; 540; 2300
2	4100; 160; 340; R100; 4600	4	270; 610; 540; 200; 1620

ТАЙЛБАР

1. Суурийн нүхийг ухсаны дараа геологичид үзүүлж техникийн дүгнэлт гаргуулах шаардлагатай. Суурийг хөлдүү хөрсөн дээр цутгах болон хөлдөөж бэхжүүлэхийг хориглоно.
2. Суурийн нүхийг механизмаар ухахдаа суурь суулгах төслийн түвшингээс дээш 20-30см дутуу ухаж түүнээс доош төслийн түвшин хүртэл гараар ухах хэрэгтэй.
3. Суурийн хажуугаар овойлт суулт үүсгэхгүй хайрган хөрсөөр 20см үе тутамд γ_u>1.60 т/м^3 болтол сайтар нягтруулж чигжинэ.
4. Суурийн хөрстэй харьцах гадаргууд ус тусгаарлах будаг, лакан түрхлэг /настика түрхлэг эсвэл дүйцэх өөр материал/ 3-үе зузаантай түрхэнэ.

Марк позиц	Тэмдэглэгээ	Нэр						Тоо шир	Жин /кг/ нэгж	Жин /кг/ нийт
Баганын суурь БС-10								1	825.19	825.19
1		Ф	28	А400	ГОСТ 5781-82	L=	5600	8	27.07	216.54
2		Ф	28	А400	ГОСТ 5781-82	L=	4600	16	22.23	355.75
3		Ф	8	А240	ГОСТ 5781-82	L=	2300	64	0.91	58.08
4		Ф	8	А240	ГОСТ 5781-82	L=	1620	128	0.64	81.82
5		Ф	16	А400	ГОСТ 5781-82	L=	2140	12	3.38	40.53
6		Ф	16	А400	ГОСТ 5781-82	L=	2870	16	4.53	72.48
Материал бетон В20 V=7.53м3										
Материал бетон В10 V=0.93м3										

БАЯНХОНГОР АЙМАГ. БАЯНХОНГОР СУМ

"СООГО СЕЙКЕО СУРГУУЛИЙН 640 ХҮҮХДИЙН ӨРГӨТГӨЛ СУРГУУЛЬ"

БАГАНЫН СУУРЬ БС-10

Инженер		Ц.Тэргэл	Е.Г.Шифр: ЦЭ-11-06-08-208/23	Масштаб: М1:50	Огноо: 2023
Гүйцэтгэсэн		Н.Цэрэнцогзол	Т.Г.Шифр:	Зургийн дугаар: ББ-15	Хуудас: ББ-14.7
Шалгасан		Н.Цэрэнцогзол			

Зураг төслийн "ЦЭСДА" ХХК tel:976-88889927

А3

БАГАНЫН СУУРЬ БС-11 М1:50

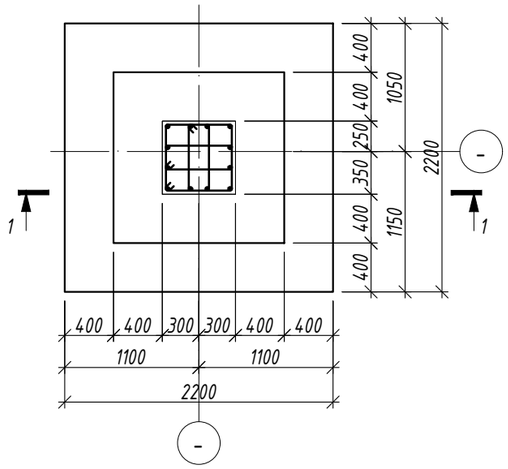

ОГТЛОЛ 2-2 М1:20

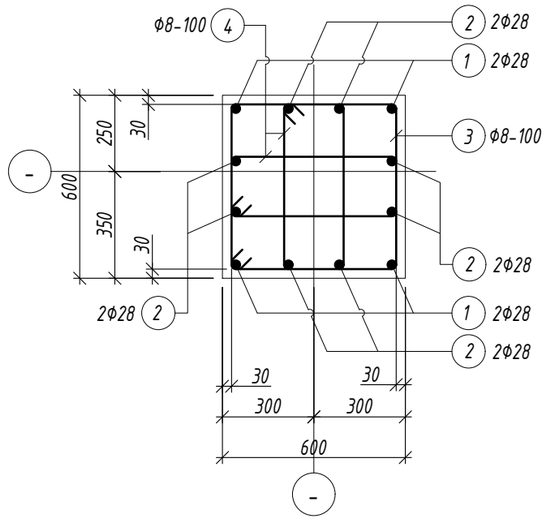

ОГТЛОЛ 1-1 М1:50

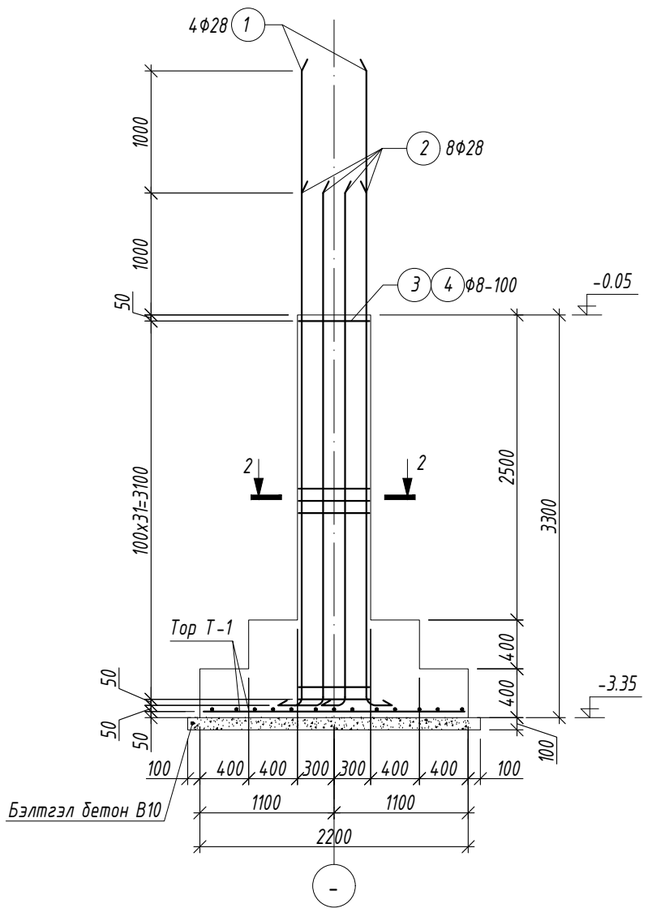

ТОР Т-1 М1:50

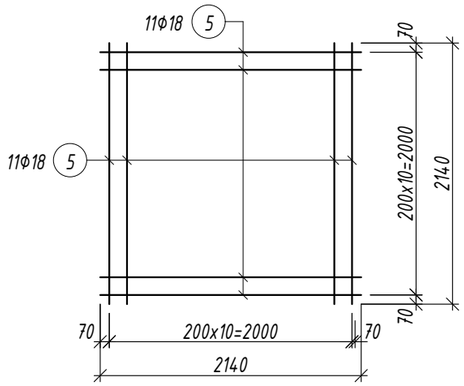

Хэсгийн тодорхойлолт

Поз.	Загвар	Поз.	Загвар
1	5100; 160; 340; R100; 5600	3	610; 610; 540; 540; 2300
2	4100; 160; 340; R100; 4600	4	270; 610; 540; 200; 1620

ТАЙЛБАР

1. Суурийн нүхийг ухсаны дараа геологичид үзүүлж техникийн дүгнэлт гаргуулах шаардлагатай. Суурийг хөлдүү хөрсөн дээр цутгах болон хөлдөөж бэхжүүлэхийг хориглоно.
2. Суурийн нүхийг механизмаар ухахдаа суурь суулгах төслийн түвшингээс дээш 20-30см дутуу ухаж түүнээс доош төслийн түвшин хүртэл гараар ухах хэрэгтэй.
3. Суурийн хажуугаар овойлт суулт үүсгэхгүй хайрган хөрсөөр 20см үе тутамд $\gamma_ц$>1.60 т/м^3 болтол сайтар нягтруулж чигжинэ.
4. Суурийн хөрстэй харьцах гадаргууд ус тусгаарлах будаг, лакан түрхлэг /настика түрхлэг эсвэл дүйцэх өөр материал/ 3-үе зузаантай түрхэнэ.

Марк позиц	Тэмдэглэгээ	Нэр	Тоо шир	Жин /кг/ нэгж	Жин /кг/ нийт
Баганын суурь БС-11			2	450.14	900.27
1		Ф 28 А400 ГОСТ 5781-82 L= 5600	4	27.07	108.27
2		Ф 28 А400 ГОСТ 5781-82 L= 4600	8	22.23	177.87
3		Ф 8 А240 ГОСТ 5781-82 L= 2300	32	0.91	29.04
4		Ф 8 А240 ГОСТ 5781-82 L= 1620	64	0.64	40.91
5		Ф 18 А400 ГОСТ 5781-82 L= 2140	22	4.27	94.04
Материал бетон В20 V=3.62x2=7.24м3					
Материал бетон В10 V=0.58x2=1.16м3					

БАЯНХОНГОР АЙМАГ. БАЯНХОНГОР СУМ

"СООГО СЕЙКЕО СУРГУУЛИЙН 640 ХҮҮХДИЙН ӨРГӨТГӨЛ СУРГУУЛЬ"

БАГАНЫН СУУРЬ БС-11

Зураг төслийн "ЦЭСДА" ХХК tel:976-88889927

Инженер		Ц.Тэргэл	Е.Г.Шифр: ЦЭ-11-06-08-208/23	Масштаб: М1:100	Огноо: 2023
Гүйцэтгэсэн		Н.Цэрэнцогзол	Т.Г.Шифр:	Зургийн дугаар: ББ-16	Хуудас: ББ-14
Шалгасан		Н.Цэрэнцогзол			

А3

БАГАНЫН СУУРЬ БС-12 М1:50

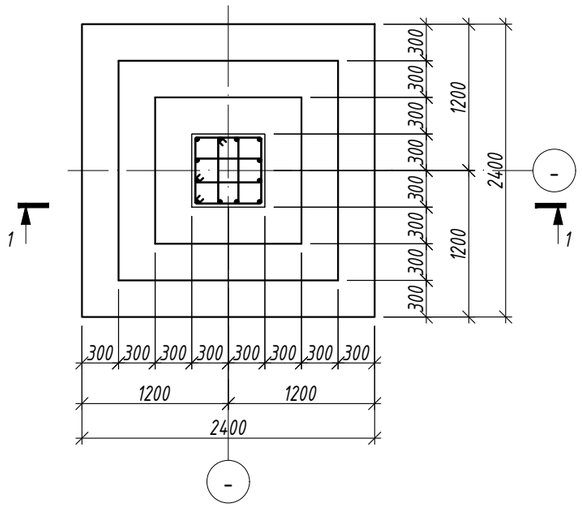

ОГТЛОЛ 1-1 М1:50

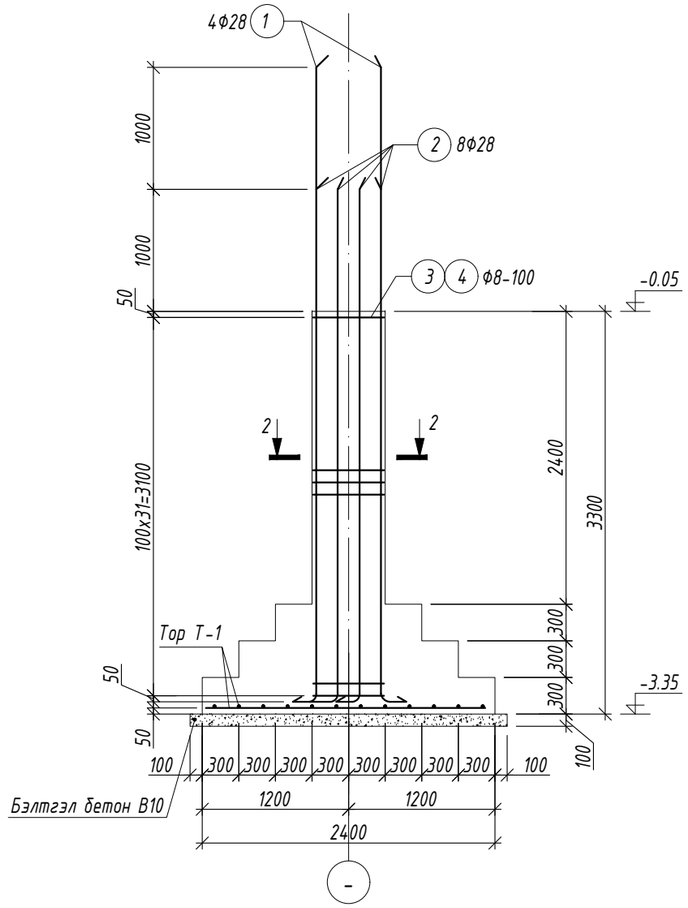

ТОР Т-1 М1:50

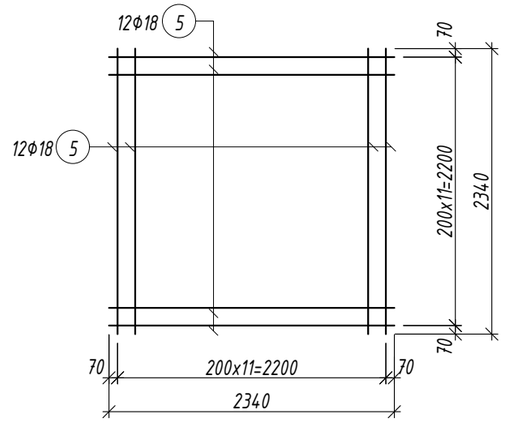

ОГТЛОЛ 2-2 М1:20

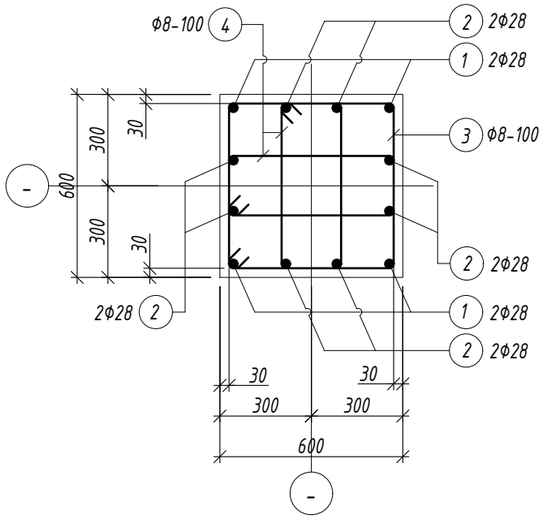

Хэсгийн тодорхойлолт

Поз.	Загвар	Поз.	Загвар
1	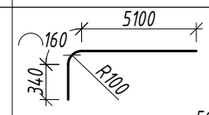	3	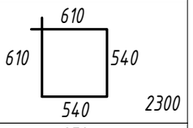
2	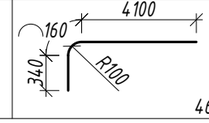	4	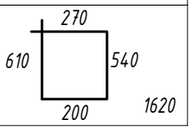

Марк позиц	Тэмдэглэгээ	Нэр						Тоо шир	Жин /кг/ нэгж	Жин /кг/ нийт
Баганын суурь БС-12								2	468.27	936.55
1		Ф	28	А400	ГОСТ 5781-82	L=	5600	4	27.07	108.27
2		Ф	28	А400	ГОСТ 5781-82	L=	4600	8	22.23	177.87
3		Ф	8	А240	ГОСТ 5781-82	L=	2300	32	0.91	29.04
4		Ф	8	А240	ГОСТ 5781-82	L=	1620	64	0.64	40.91
6		Ф	18	А400	ГОСТ 5781-82	L=	2340	24	4.67	112.18
Материал бетон В20 V=4x2=8м3										
Материал бетон В10 V=0.68x2=1.36м3										

ТАЙЛБАР

1. Суурийн нүхийг ухсаны дараа геологичид үзүүлж техникийн дүгнэлт гаргуулах шаардлагатай. Суурийг хөлдүү хөрсөн дээр цутгах болон хөлдөөж бэхжүүлэхийг хориглоно.
2. Суурийн нүхийг механизмаар ухахдаа суурь суулгах төслийн түвшингээс дээш 20-30см дутуу ухаж түүнээс доош төслийн түвшин хүртэл гараар ухах хэрэгтэй.
3. Суурийн хажуугаар овойлт суулт үүсгэхгүй хайрган хөрсөөр 20см үе тутамд γ_d>1.60 т/м^3 болтол сайтар нягтруулж чигжинэ.
4. Суурийн хөрстэй харьцах гадаргууд ус тусгаарлах будаг, лакан түрхлэг /настика түрхлэг эсвэл дүйцэх өөр материал/ 3-үе зузаантай түрхэнэ.

Зураг төслийн "ЦЭСДА" ХХК tel:976-88889927	БАЯНХОНГОР АЙМАГ. БАЯНХОНГОР СУМ "СООГО СЕЙКЕО СУРГУУЛИЙН 640 ХҮҮХДИЙН ӨРГӨТГӨЛ СУРГУУЛЬ"				
	БАГАНЫН СУУРЬ БС-12				
Инженер	Ц.Тэргэл	Е.Г.Шифр: ЦЭ-11-06-08-208/23	Масштаб: М1:50	Огноо: 2023	
Гүйцэтгэсэн	Н.Цэрэнцогзол	Т.Г.Шифр:	Зургийн дугаар: ББ-17	Хуудас: ББ-14	
Шалгасан	Н.Цэрэнцогзол				

А3

ЦУТГАМАЛ ШАЛ, СУВГИЙН БАЙГУУЛАЛТ М1:150

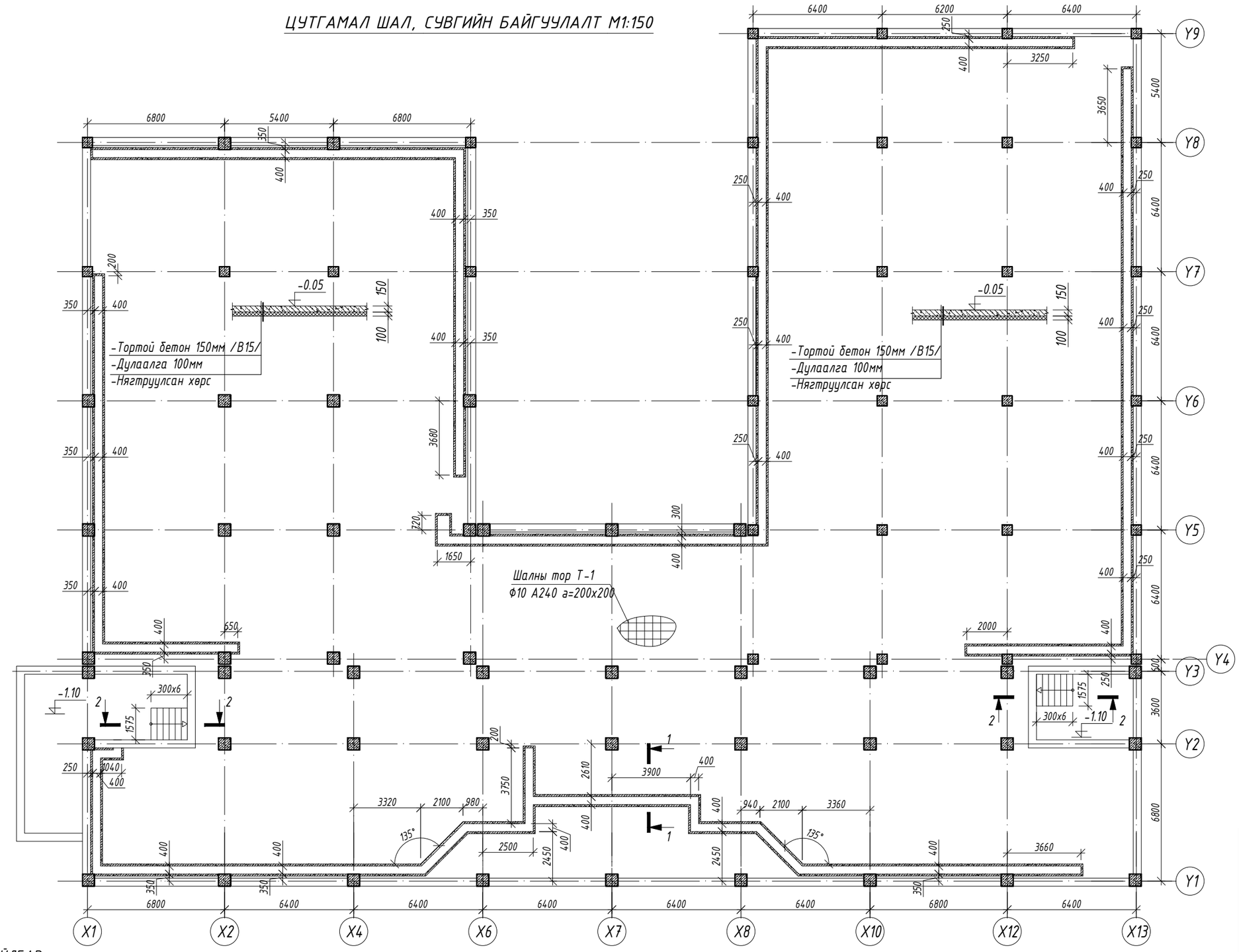

ТАЙЛБАР

1. Энэ хуудсыг холбогдох ББ хуудастай хамтатган үзнэ үү.
2. Цутгамал төмөрбетоны ажлыг БНБД 52-02-05 "Цутгамал бетон, төмөрбетон бүтээц"-ийн заалтуудын дагуу хийнэ.
3. Цутгамал хийцэд хэрэглэх арматур нь зэвэрч муудаагүй, тахийж мурийгаагүй, стандартын шаардлагыг хангасан байх ёстой.
4. Шал, сувгийн огтлолыг зураг төсөлд зааснаас өөрөөр цутгах, бетон цутгах ажлын технологийн горим зөрчих зэргийг хатуу хориглоно.

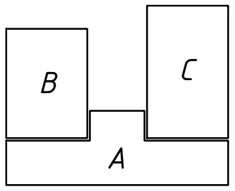

ЗӨВШӨӨРӨЛЦСӨН		
	Гарын үсэг	Нэр
БА		Г.Болорчулуун
ЦАХ		Ч.Баярмаа
ХАС		Ц.Уугандаатар
ЦБУ		Ц.Навчаа
ХД		Ч.Гэрэлмаа

Зураг төслийн "ЦЭСДА" ХХК tel:976-88889927

БАЯНХОНГОР АЙМАГ. БАЯНХОНГОР СУМ

"СООГО СЕЙКЕО СУРГУУЛИЙН 640 ХҮҮХДИЙН ӨРГӨТГӨЛ СУРГУУЛЬ"

ЦУТГАМАЛ ШАЛ, СУВГИЙН БАЙГУУЛАЛТ

Инженер		Ц.Тэргэл	Е.Г.Шифр: ЦЭ-11-06-08-208/23	Масштаб: М1:50	Огноо: 2023
Гүйцэтгэсэн		Н.Цэрэнцогзол	Т.Г.Шифр:	Зургийн дугаар: ББ-18	Хуудас: ББ-14
Шалгасан		Н.Цэрэнцогзол			

А3

ОГТЛОЛ 1-1 М1:20

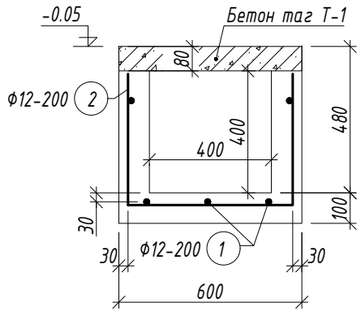

ТАГ Т-1 М1:20

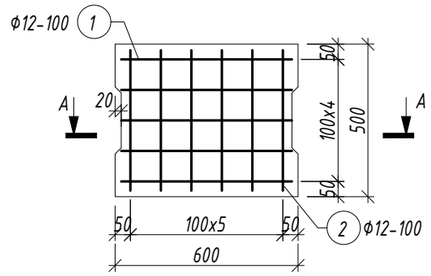

ОГТЛОЛ А-А М1:20

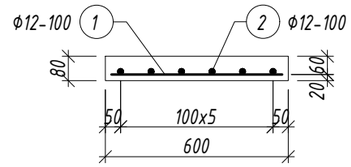

ОГТЛОЛ 2-2 М1:50

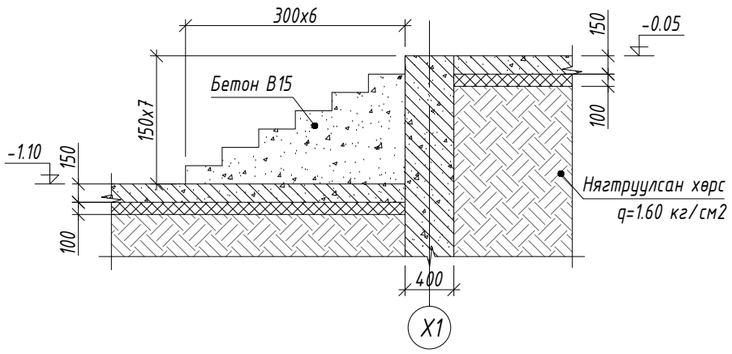

Марк позиц	Тэмдэглэгээ	Нэр					Тоо шир	Жин /кг/	
								нэгж	нийт
Шал, шат							1	8049.60	8049.60
	Тор Т-1	ф	10	А240	ГОСТ 5781-82	L= м2	1720	4.68	8049.60
Материал бетон В15 V=258м3									
Суваг							1	1537.65	1537.65
1		ф	12	А400	ГОСТ 5781-82	L= 12000	100	10.65	1065.35
2		ф	12	А400	ГОСТ 5781-82	L= 1400	380	1.24	472.30
Материал бетон В15 V=31м3									
Таг Т-1							450	4.84	2177.30
1		ф	12	А400	ГОСТ 5781-82	L= 450	6	0.40	2.40
2		ф	12	А400	ГОСТ 5781-82	L= 550	5	0.49	2.44
Материал бетон В15 V=0.025x450=11.25м3									

ТАЙЛБАР

1. Энэ хуудсыг холбогдох ББ хуудастай хамтатган үзнэ үү.
2. Цутгамал төмөрбетоны ажлыг БНБД 52-02-05 "Цутгамал бетон, төмөрбетон бүтээц"-ийн заалтуудын дагуу хийнэ.
3. Цутгамал хийцэд хэрэглэх арматур нь зэвэрч муудаагүй, тахийж мурийгаагүй, стандартын шаардлагыг хангасан байх ёстой.
4. Шал, сувгийн огтлолыг зураг төсөлд зааснаас өөрөөр цутгах, бетон цутгах ажлын технологийн горим зөрчих зэргийг хатуу хориглоно.

Зураг төслийн "ЦЭСДА" ХХК tel:976-88889927

БАЯНХОНГОР АЙМАГ. БАЯНХОНГОР СУМ

"СООГО СЕЙКЕО СУРГУУЛИЙН 640 ХҮҮХДИЙН ӨРГӨТГӨЛ СУРГУУЛЬ"

ОГТЛОЛ, МАТЕРИАЛЫН ТҮҮВЭР

Инженер	Ц.Тэргэл	Е.Г.Шифр: ЦЭ-11-06-08-208/23	Масштаб: М1:50	Огноо: 2023
Гүйцэтгэсэн	Н.Цэрэнцогзол	Т.Г.Шифр:	Зургийн дугаар: ББ-19	Хуудас: ББ-14
Шалгасан	Н.Цэрэнцогзол			

А3

"А" БЛОКИЙН 1-Р ДАВХРЫН БАГАНА, ДАМНУРУУНЫ БАЙГУУЛАЛТ М1:150

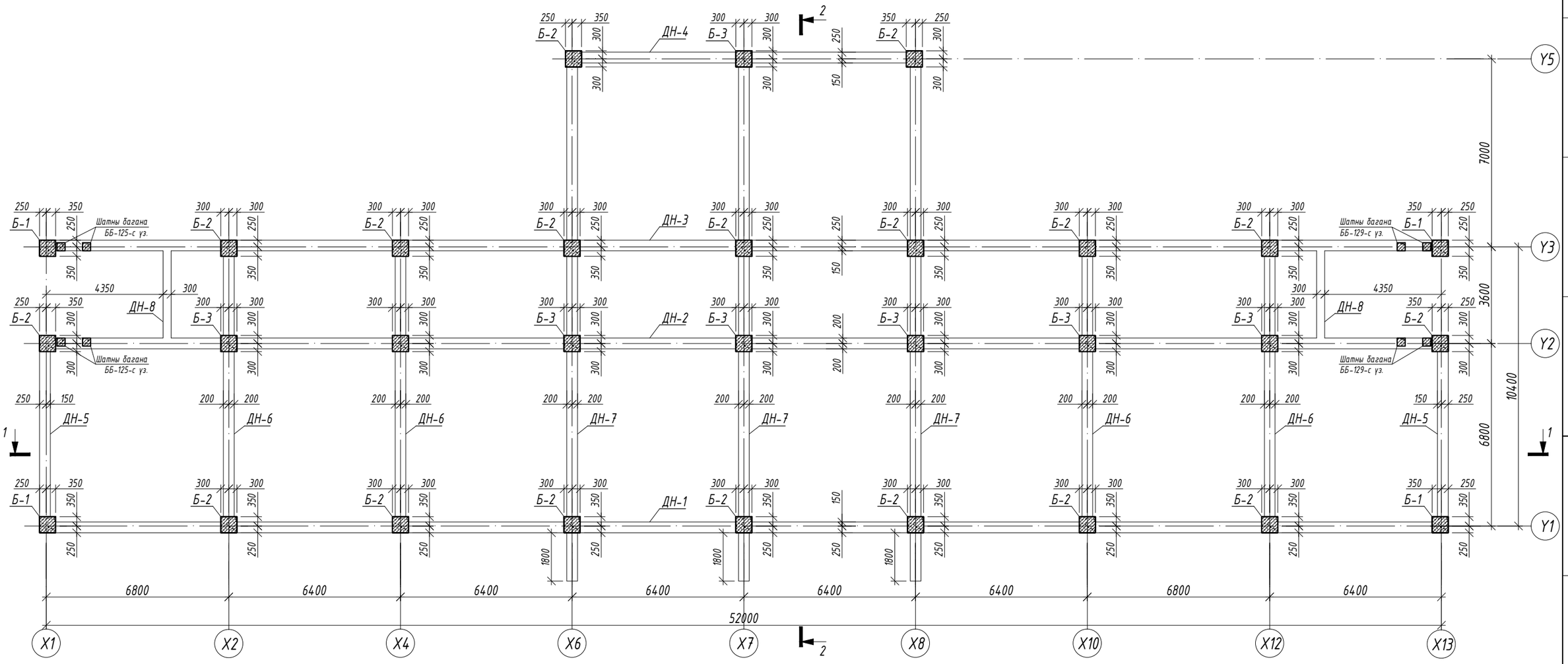

ТАЙЛБАР

1. Энэ хуудсыг холбогдох хуудсуудтай хамтатган үзнэ үү.
2. Цутгалтыг гүйцэтгэхдээ холбогдох багана, дамнуруу, хана, хучилтыг хамтад нь цутгана.
3. Цутгамал төмөрбетоны ажлыг БНБД 52-02-05 "Цутгамал бетон, төмөрбетон бүтээц"-ийн заалтуудын дагуу хийнэ.
4. Төмөрбетон раманд зэвэрч муудсан, буруу хадгалсан арматур ашиглах, багана дамнурууны огтлолыг зураг төсөлд зааснаас өөрөөр цутгах, бетон цутгах ажлын технологийн горим зөрчих зэргийг хатуу хориглоно.
5. Багана болон дамнурууг цутгахдаа бусад хийц эдлэхүүний зургийг үзэж шаардлагатай хэсэгт гаргалгаа арматуруудыг гаргаж цутгана.

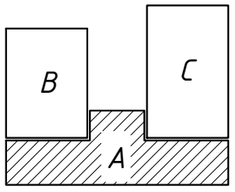

ЗӨВШӨӨРӨЛЦСӨН		
	Гарын үсэг	Нэр
БА		Г.Болорчулуун
ЦАХ		Ч.Баярмаа
ХАС		Ц.Уганбаатар
ЦБУ		Ц.Навчаа
ХД		Ч.Гэрэлмаа

Зураг төслийн "ЦЭСДА" ХХК tel:976-88889927

БАЯНХОНГОР АЙМАГ. БАЯНХОНГОР СУМ

"СООГО СЕЙКЕО СУРГУУЛИЙН 640 ХҮҮХДИЙН ӨРГӨТГӨЛ СУРГУУЛЬ"

"А" БЛОКИЙН 1-Р ДАВХРЫН БАГАНА ДАМНУРУУНЫ БАЙГУУЛАЛТ

Инженер		Ц.Тэргэл	Е.Г.Шифр: ЦЭ-11-06-08-208/23	Масштаб: М1:150	Огноо: 2023
Гүйцэтгэсэн		Н.Цэрэнцогзол			
Шалгасан		Н.Цэрэнцогзол	Т.Г.Шифр:	Зургийн дугаар: ББ-20	Хуудас: ББ-147

А3

"А" БЛОКИЙН 2-Р ДАВХРЫН БАГАНА, ДАМНУРУУНЫ БАЙГУУЛАЛТ М1:150

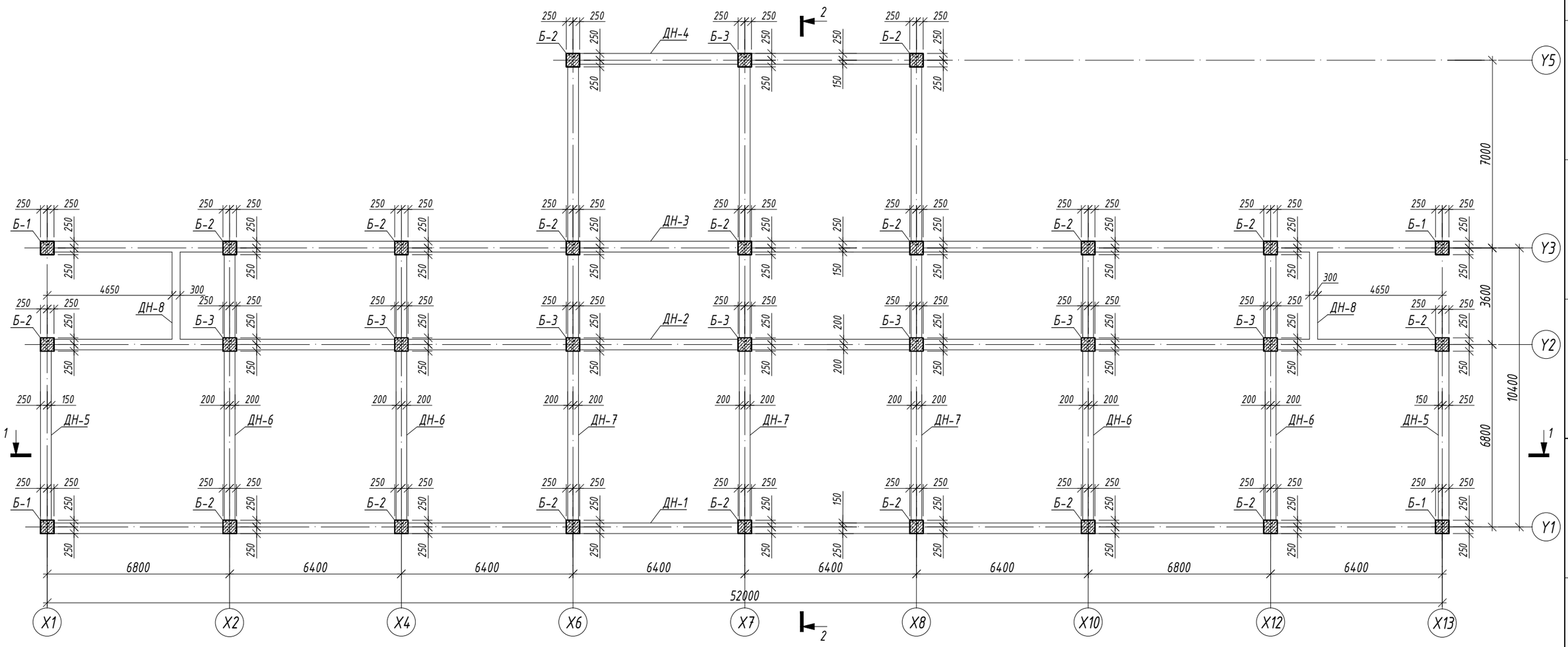

ТАЙЛБАР

1. Энэ хуудсыг холбогдох хуудсуудтай хамтатган үзнэ үү.
2. Цутгалтыг гүйцэтгэхдээ холбогдох багана, дамнуруу, хана, хучилтыг хамтад нь цутгана.
3. Цутгамал төмөрбетоны ажлыг БНБД 52-02-05 "Цутгамал бетон, төмөрбетон бүтээц"-ийн заалтуудын дагуу хийнэ.
4. Төмөрбетон раманд зэвэрч муудсан, буруу хадгалсан арматур ашиглах, багана дамнурууны огтлолыг зураг төсөлд заасныг өөрөөр цутгах, бетон цутгах ажлын технологийн горим зөрчих зэргийг хатуу хориглоно.
5. Багана болон дамнуруу цутгахдаа бусад хийц эдлэхүүний зургийг үзэж шаардлагатай хэсэгт гаргалгаа арматуруудыг гаргаж цутгана.

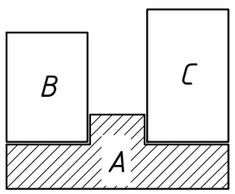

ЗӨВШӨӨРӨЛЦСӨН		
	Гарын үсэг	Нэр
БА		Г.Болорчулуун
ЦАХ		Ч.Баярмаа
ХАС		Ц.Уганбаатар
ЦБУ		Ц.Навчаа
ХД		Ч.Гэрэлмаа

Зураг төслийн "ЦЭСДА" ХХК
tel:976-88889927

БАЯНХОНГОР АЙМАГ. БАЯНХОНГОР СУМ

"СООГО СЕЙКЕО СУРГУУЛИЙН 640 ХҮҮХДИЙН ӨРГӨТГӨЛ СУРГУУЛЬ"

"А" БЛОКИЙН 2-Р ДАВХРЫН БАГАНА ДАМНУРУУНЫ БАЙГУУЛАЛТ

Инженер		Ц.Тэргэл	Е.Г.Шифр: ЦЭ-11-06-08-208/23	Масштаб: М1:150	Огноо: 2023
Гүйцэтгэсэн		Н.Цэрэнцогзол	Т.Г.Шифр:	Зургийн дугаар: ББ-21	Хуудас: ББ-147
Шалгасан		Н.Цэрэнцогзол			

А3

"А" БЛОКИЙН 3-Р ДАВХРЫН БАГАНА, ДАМНУРУУНЫ БАЙГУУЛАЛТ М1:150

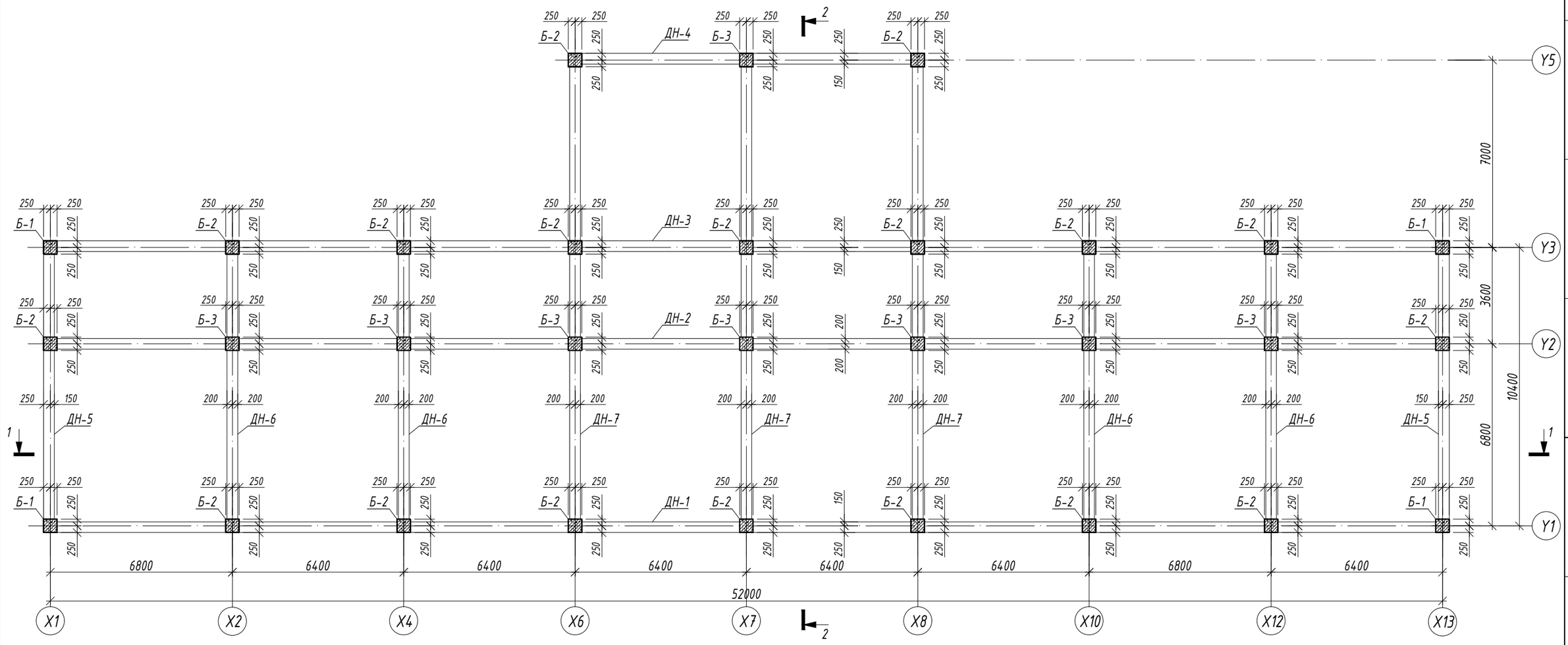

ТАЙЛБАР

1. Энэ хуудсыг холбогдох хуудсуудтай хамтатган үзнэ үү.
2. Цутгалтыг гүйцэтгэхдээ холбогдох багана, дамнуруу, хана, хучилтыг хамтад нь цутгана.
3. Цутгамал төмөрбетоны ажлыг БНБД 52-02-05 "Цутгамал бетон, төмөрбетон бүтээц"-ийн заалтуудын дагуу хийнэ.
4. Төмөрбетон раманд зэвэрч муудсан, буруу хадгалсан арматур ашиглах, багана дамнурууны огтлолыг зураг төсөлд зааснаас өөрөөр цутгах, бетон цутгах ажлын технологийн горим зөрчих зэргийг хатуу хориглоно.
5. Багана болон дамнуруг цутгахдаа бусад хийц эдлэхүүний зургийг үзэж шаардлагатай хэсэгт гаргалгаа арматуруудыг гаргаж цутгана.

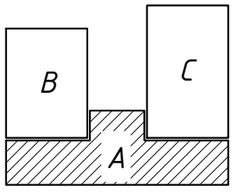

ЗӨВШӨӨРӨЛЦСӨН		
	Гарын үсэг	Нэр
БА		Г.Болорчулуун
ЦАХ		Ч.Баярмаа
ХАС		Ц.Уугандаатар
ЦБУ		Ц.Навчаа
ХД		Ч.Гэрэлмаа

Зураг төслийн "ЦЭСДА" ХХК
tel:976-88889927

БАЯНХОНГОР АЙМАГ. БАЯНХОНГОР СУМ

"СООГО СЕЙКЕО СУРГУУЛИЙН 640 ХҮҮХДИЙН ӨРГӨТГӨЛ СУРГУУЛЬ"

"А" БЛОКИЙН 3-Р ДАВХРЫН БАГАНА ДАМНУРУУНЫ БАЙГУУЛАЛТ

Инженер		Ц.Тэргэл	Е.Г.Шифр: ЦЭ-11-06-08-208/23	Масштаб: М1:150	Огноо: 2023
Гүйцэтгэсэн		Н.Цэрэнцогзол	Т.Г.Шифр:	Зургийн дугаар: ББ-22	Хуудас: ББ-14.7
Шалгасан		Н.Цэрэнцогзол			

А3

ОГТЛОЛ 1-1 М1:150

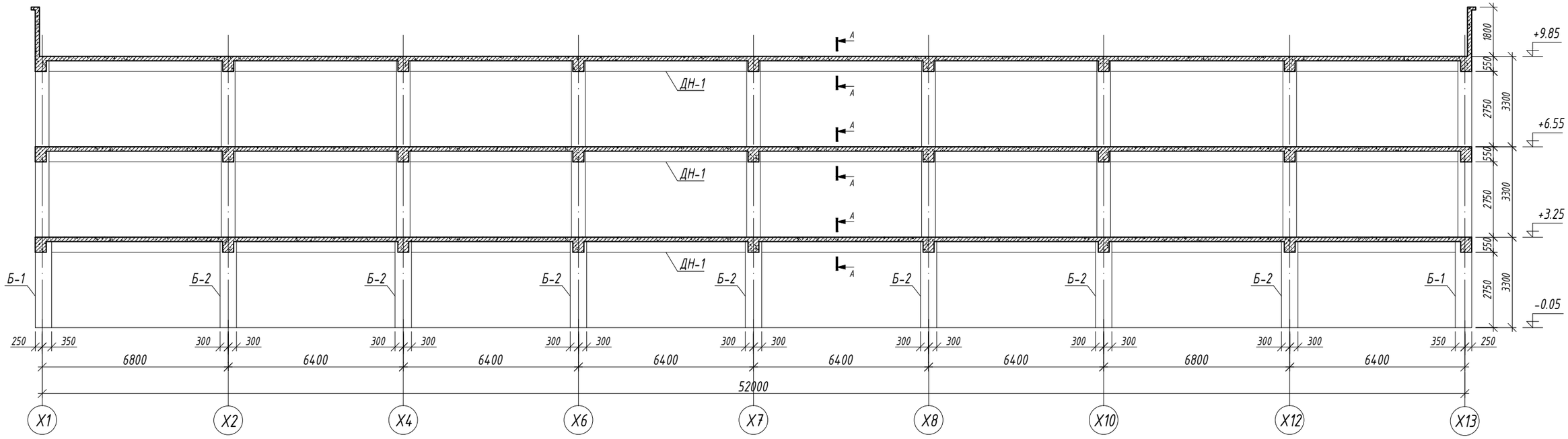

ОГТЛОЛ 2-2 М1:150

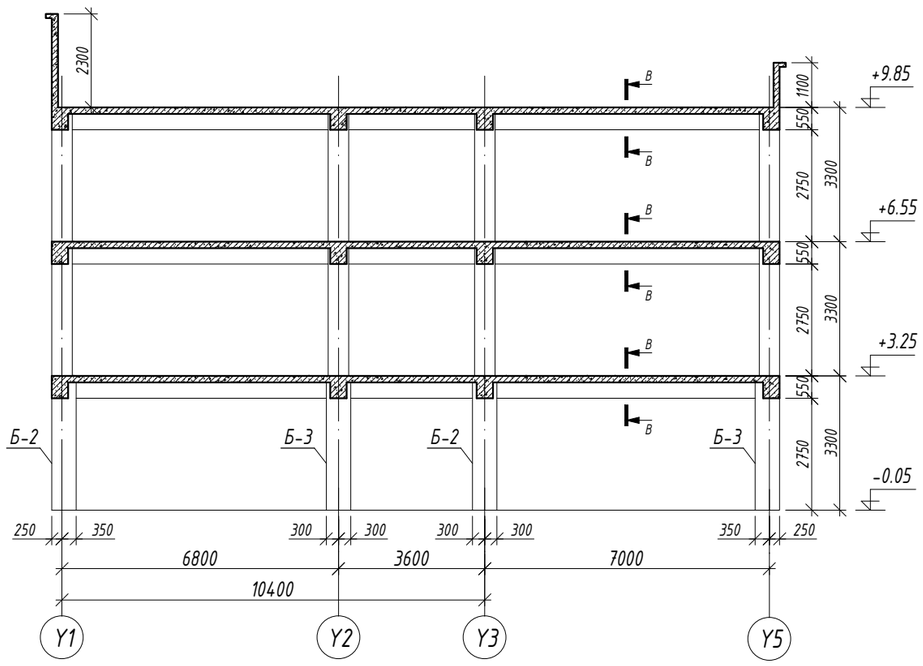

ОГТЛОЛ А-А М1:20

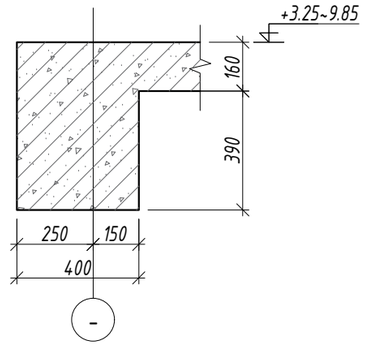

ОГТЛОЛ В-В М1:20

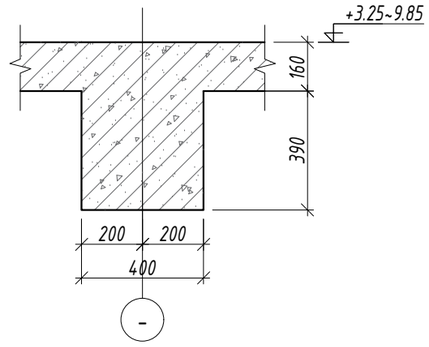

Зураг төслийн "ЦЭСДА" ХХК tel:976-88889927	БАЯНХОНГОР АЙМАГ. БАЯНХОНГОР СУМ "СООГО СЕЙКЕО СУРГУУЛИЙН 640 ХҮҮХДИЙН ӨРГӨТГӨЛ СУРГУУЛЬ"				
	ОГТЛОЛ 1-1, 2-2, А-А, В-В				
Инженер	Ц.Тэргэл	Е.Г.Шифр: ЦЭ-11-06-08-208/23	Масштаб: М1:150	Огноо: 2023	
Гүйцэтгэсэн	Н.Цэрэнцогзол				
Шалгасан	Н.Цэрэнцогзол	Т.Г.Шифр:	Зургийн дугаар: ББ-23	Хуудас: ББ-14.7	

А3

БАГАНА Б-1 М1:50

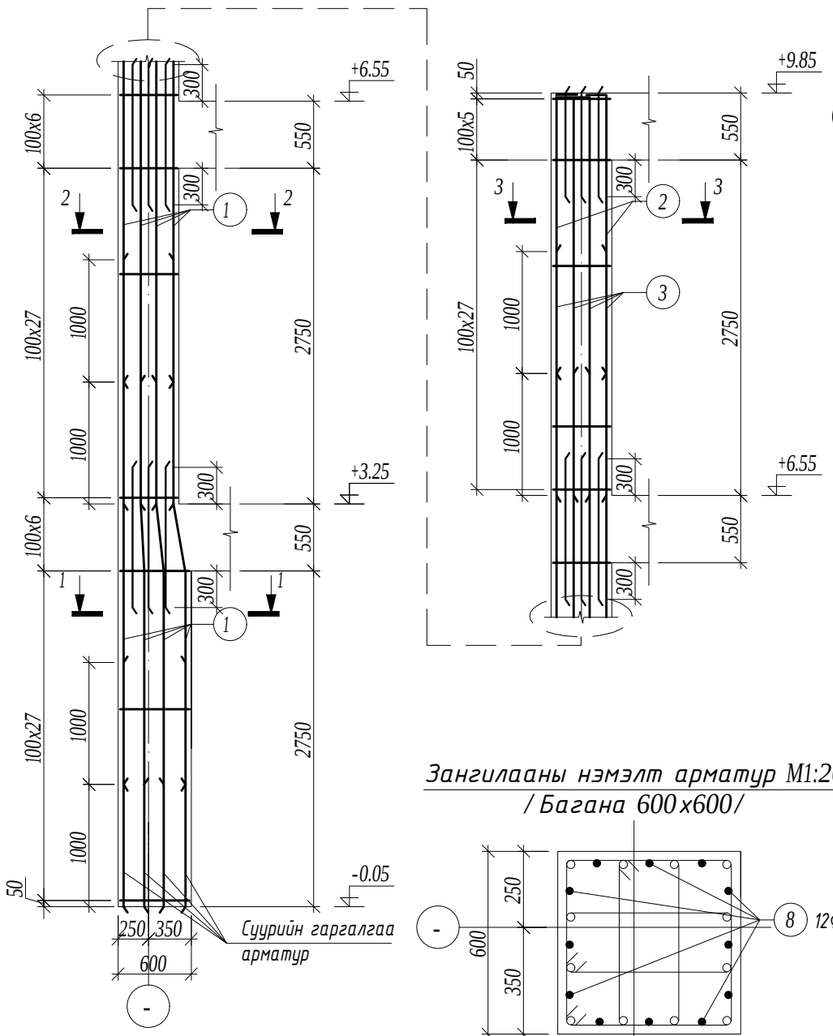

ОГТЛОЛ 1-1 М1:20

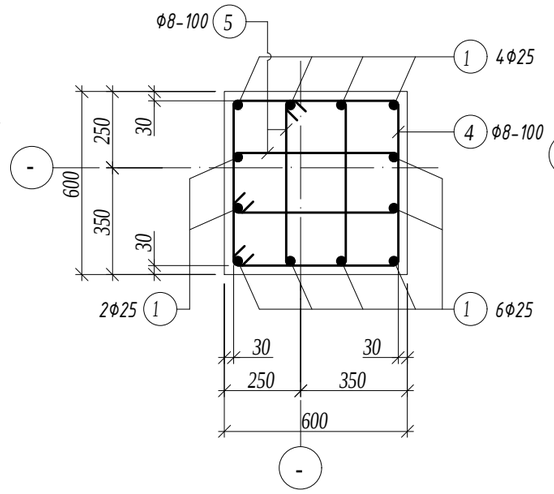

ОГТЛОЛ 2-2 М1:20

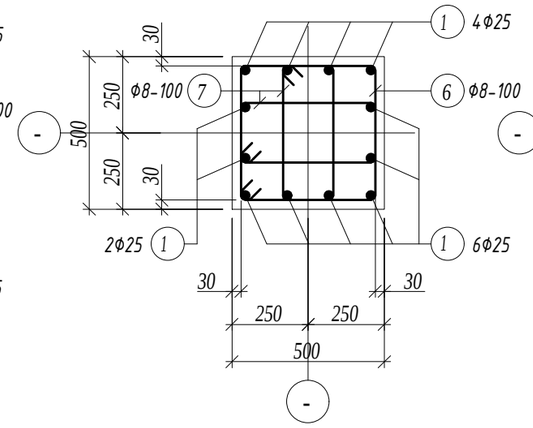

ОГТЛОЛ 3-3 М1:20

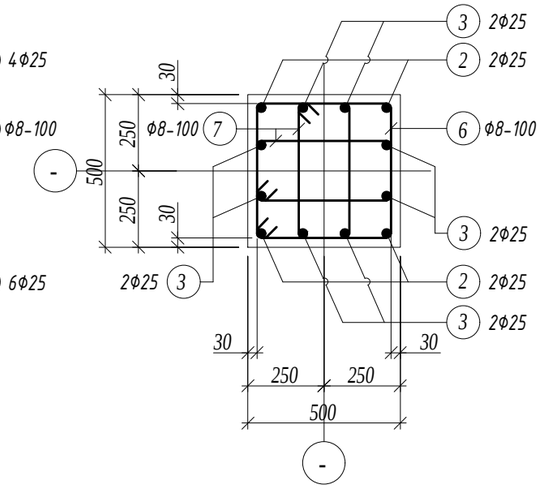

Зангилааны нэмэлт арматур М1:20
/ Багана 600x600 /

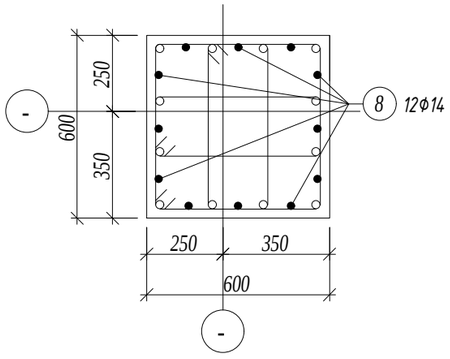

Зангилааны нэмэлт арматур М1:20
/ Багана 500x500 /

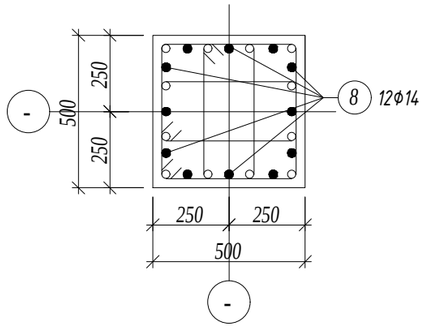

Хэсгийн тодорхойлолт

Поз.	Загвар	Поз.	Загвар	Поз.	Загвар
2	2200; 160; 240; R100; 2600	4	610; 610; 540; 540; 2300	6	510; 510; 440; 440; 1900
3	3200; 160; 240; R100; 3600	5	260; 610; 440; 190; 1500	7	230; 510; 440; 160; 1340

Марк позиц	Тэмдэглэгээ	Нэр						Тоо шир	Жин /кг/ нэгж	Жин /кг/ нийт
Багана Б-1								4	789.19	3156.74
1		ф	25	А400	ГОСТ 5781-82	L=	4300	24	16.57	397.65
2		ф	25	А400	ГОСТ 5781-82	L=	2600	4	10.02	40.07
3		ф	25	А400	ГОСТ 5781-82	L=	3600	8	13.87	110.97
4		ф	8	А240	ГОСТ 5781-82	L=	2300	33	0.91	29.95
5		ф	8	А240	ГОСТ 5781-82	L=	1500	66	0.59	39.06
6		ф	8	А240	ГОСТ 5781-82	L=	1900	66	0.75	49.48
7		ф	8	А240	ГОСТ 5781-82	L=	1340	132	0.53	69.79
8		ф	14	А400	ГОСТ 5781-82	L=	1200	36	1.45	52.20
Материал бетон В20 V=2.84x4=11.36м3										

ТАЙЛБАР

1. Энэ хуудсыг холбогдох хуудсуудтай хамтатган үзнэ үү.
2. Цутгалтыг гүйцэтгэхдээ холбогдох багана, дамнуруу, хана, хучилтыг хамтад нь цутгана.
3. Цутгамал төмөрбетоны ажлыг БНБД 52-02-05 "Цутгамал бетон, төмөрбетон бүтээц"-ийн заалтуудын дагуу хийнэ.
4. Төмөрбетон раманд зэвэрч муудсан, буруу хадгалсан арматур ашиглах, багана дамнурууны огтлолыг зураг төсөлд зааснаас өөрөөр цутгах, бетон цутгах ажлын технологийн горим зөрчих зэргийг хатуу хориглоно.
5. Багана болон дамнуруг цутгахдаа бусад хийц эдлэхүүний зургийг үзэж шаардлагатай хэсэгт гарагалгаа арматуруудыг гаргаж цутгана.
6. Цутгамал төмөр бетоныг өвөл хөлдөөж бэхжүүлэхийг хатуу хориглоно.

Зураг төслийн "ЦЭСДА" ХХК
tel:976-88889927

БАЯНХОНГОР АЙМАГ. БАЯНХОНГОР СУМ

"СООГО СЕЙКЕО СУРГУУЛИЙН 640 ХҮҮХДИЙН ӨРГӨТГӨЛ СУРГУУЛЬ"

БАГАНА Б-1

Инженер	Ц.Тэргэл	Е.Г.Шифр: ЦЭ-11-06-08-208/23	Масштаб: М1:50	Огноо: 2023
Гүйцэтгэсэн	Н.Цэрэнцогзол	Т.Г.Шифр:	Зургийн дугаар: ББ-24	Хуудас: ББ-14 7
Шалгасан	Н.Цэрэнцогзол			

А3

БАГАНА Б-2 М1:50

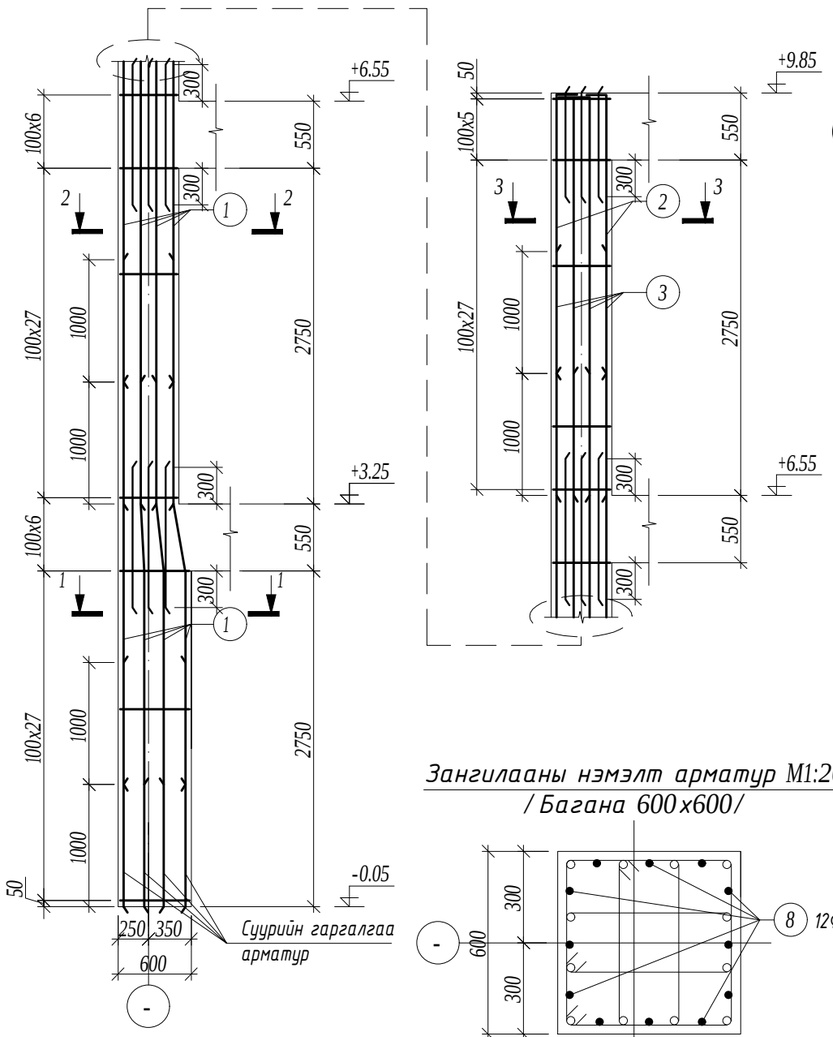

ОГТЛОЛ 1-1 М1:20

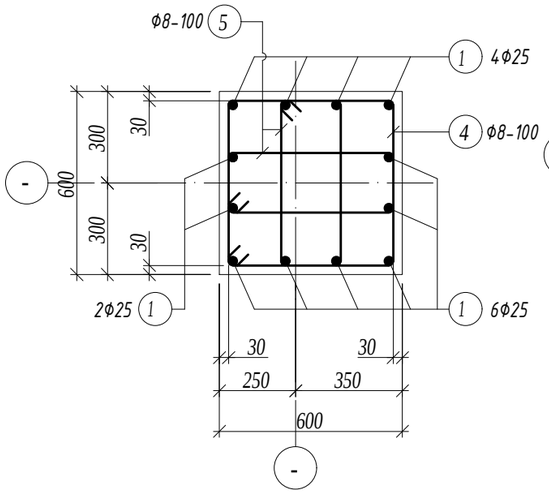

ОГТЛОЛ 2-2 М1:20

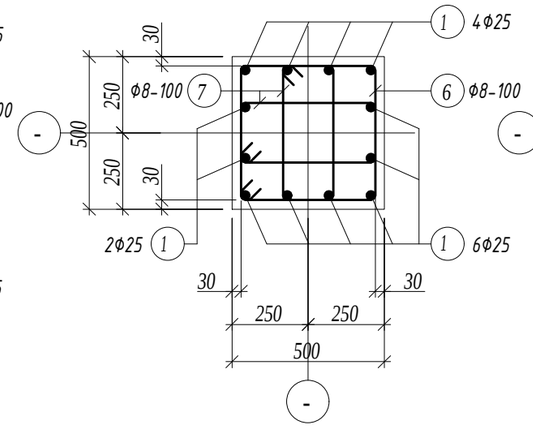

ОГТЛОЛ 3-3 М1:20

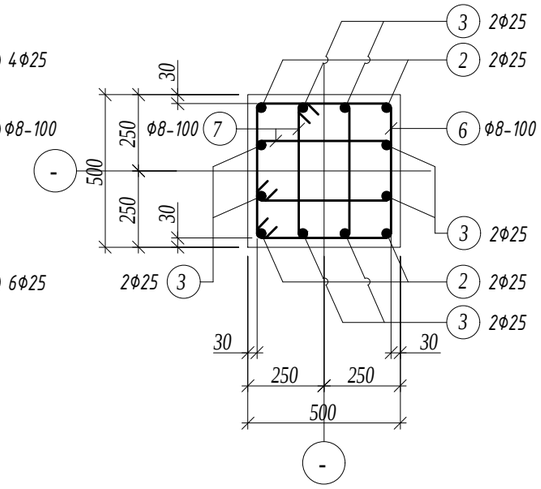

Зангилааны нэмэлт арматур М1:20
/ Багана 600x600/

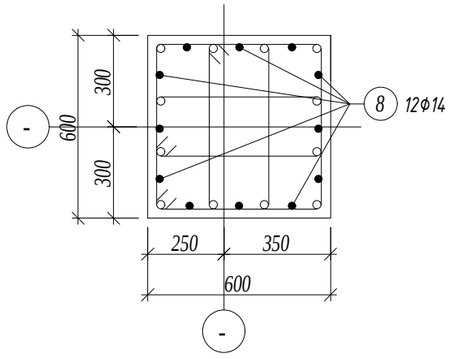

Зангилааны нэмэлт арматур М1:20
/ Багана 500x500/

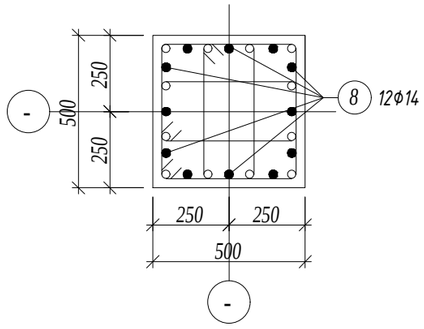

Хэсгийн тодорхойлолт

Поз.	Загвар	Поз.	Загвар	Поз.	Загвар
2	2200; 160; 240; R100; 2600	4	610; 610; 540; 540; 2300	6	510; 510; 440; 440; 1900
3	3200; 160; 240; R100; 3600	5	260; 610; 440; 190; 1500	7	230; 510; 440; 160; 1340

Марк позиц	Тэмдэглэгээ	Нэр						Тоо шир	Жин /кг/ нэгж	Жин /кг/ нийт
Багана Б-2								18	789.19	14205.35
1		ф	25	А400	ГОСТ 5781-82	L=	4300	24	16.57	397.65
2		ф	25	А400	ГОСТ 5781-82	L=	2600	4	10.02	40.07
3		ф	25	А400	ГОСТ 5781-82	L=	3600	8	13.87	110.97
4		ф	8	А240	ГОСТ 5781-82	L=	2300	33	0.91	29.95
5		ф	8	А240	ГОСТ 5781-82	L=	1500	66	0.59	39.06
6		ф	8	А240	ГОСТ 5781-82	L=	1900	66	0.75	49.48
7		ф	8	А240	ГОСТ 5781-82	L=	1340	132	0.53	69.79
8		ф	14	А400	ГОСТ 5781-82	L=	1200	36	1.45	52.20
Материал бетон В20 V=2.84x18=51.12м3										

ТАЙЛБАР

1. Энэ хуудсыг холбогдох хуудсуудтай хамтатган үзнэ үү.
2. Цутгалтыг гүйцэтгэхдээ холбогдох багана, дамнуруу, хана, хучилтыг хамтад нь цутгана.
3. Цутгамал төмөрбетоны ажлыг БНБД 52-02-05 "Цутгамал бетон, төмөрбетон бүтээц"-ийн заалтуудын дагуу хийнэ.
4. Төмөрбетон раманд зэвэрч муудсан, буруу хадгалсан арматур ашиглах, багана дамнурууны огтлолыг зураг төсөлд зааснаас өөрөөр цутгах, бетон цутгах ажлын технологийн горим зөрчих зэргийг хатуу хориглоно.
5. Багана болон дамнуруг цутгахдаа бусад хийц эдлэхүүний зургийг үзэж шаардлагатай хэсэгт гаргалгаа арматуруудыг гаргаж цутгана.
6. Цутгамал төмөр бетоныг өвөл хөлдөөж бэхжүүлэхийг хатуу хориглоно.

Зураг төслийн "ЦЭСДА" ХХК tel:976-88889927	БАЯНХОНГОР АЙМАГ. БАЯНХОНГОР СУМ "СООГО СЕЙКЕО СУРГУУЛИЙН 640 ХҮҮХДИЙН ӨРГӨТГӨЛ СУРГУУЛЬ"					
	БАГАНА Б-2					
	Инженер	Ц.Тэргэл	Е.Г.Шифр: ЦЭ-11-06-08-208/23	Масштаб: М1:50	Огноо: 2023	
	Гүйцэтгэсэн	Н.Цэрэнцогзол	Т.Г.Шифр:	Зургийн дугаар: ББ-25	Хуудас: ББ-14 7	
	Шалгасан	Н.Цэрэнцогзол				

А3

БАГАНА Б-3 М1:50

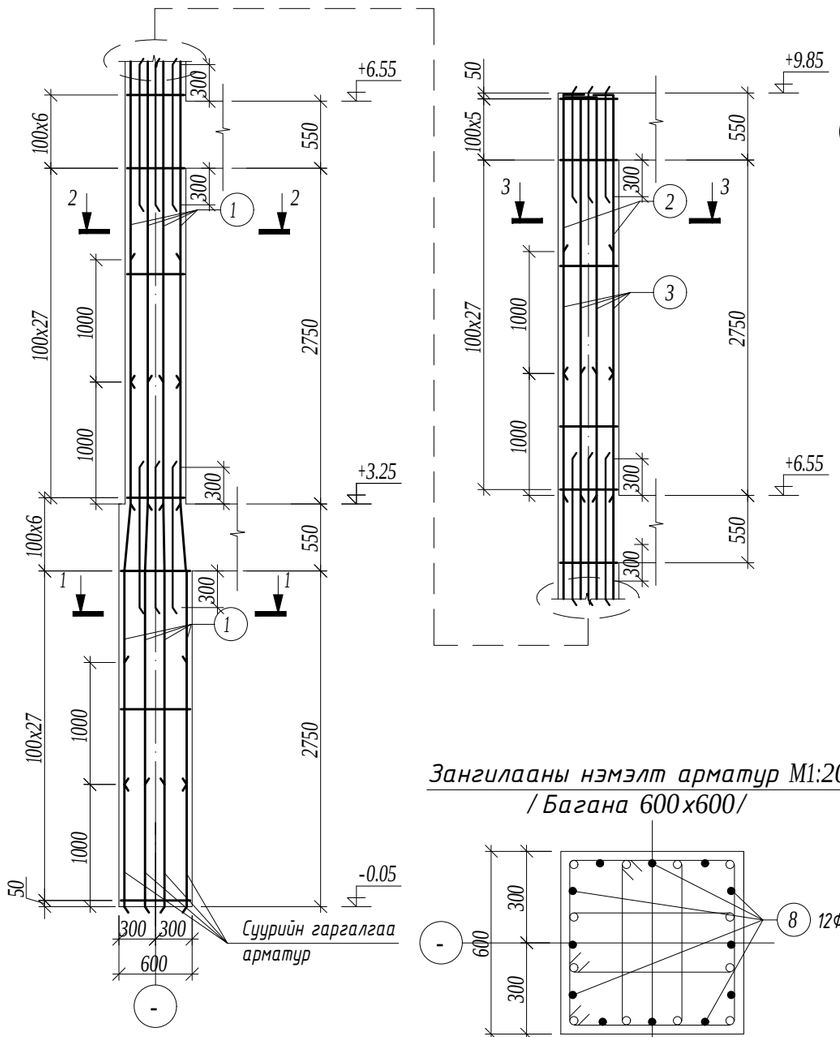

ОГТЛОЛ 1-1 М1:20

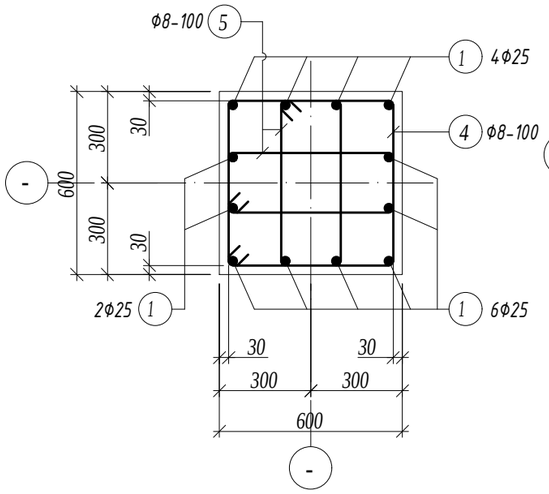

ОГТЛОЛ 2-2 М1:20

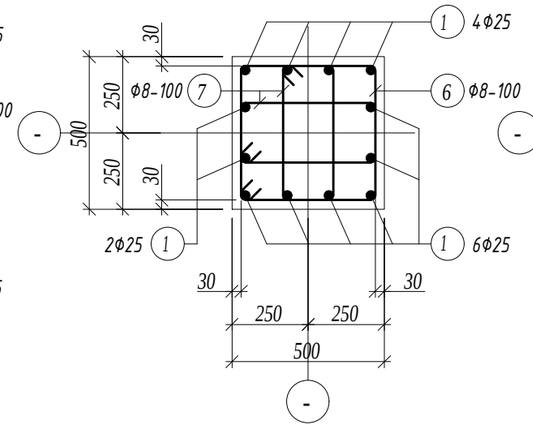

ОГТЛОЛ 3-3 М1:20

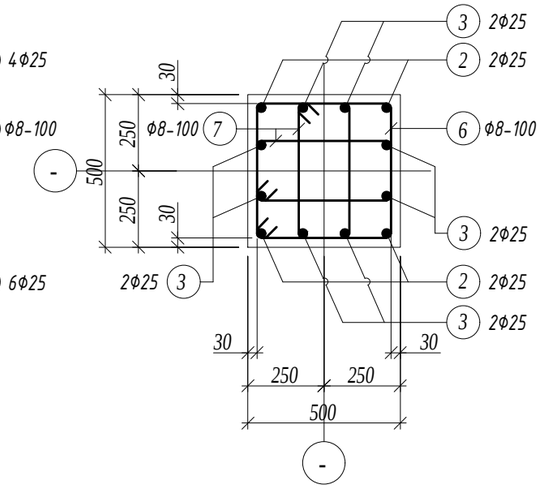

Зангилааны нэмэлт арматур М1:20
/ Багана 600x600 /

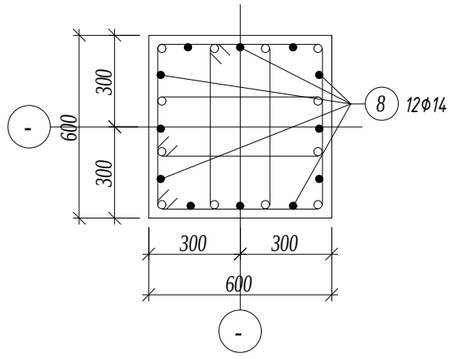

Зангилааны нэмэлт арматур М1:20
/ Багана 500x500 /

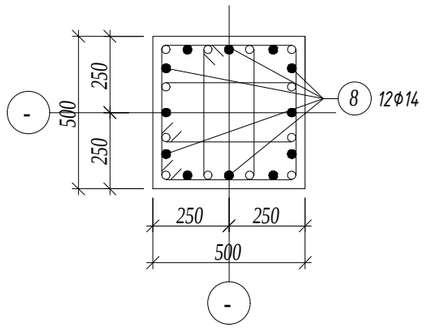

Хэсгийн тодорхойлолт

Поз.	Загвар	Поз.	Загвар	Поз.	Загвар
2	2200; 160; 240; R100; 2600	4	610; 610; 540; 540; 2300	6	510; 510; 440; 440; 1900
3	3200; 160; 240; R100; 3600	5	260; 610; 440; 190; 1500	7	230; 510; 440; 160; 1340

Марк позиц	Тэмдэглэгээ	Нэр						Тоо шир	Жин /кг/ нэгж	Жин /кг/ нийт
Багана Б-3								8	789.19	6313.49
1		ф	25	А400	ГОСТ 5781-82	L=	4300	24	16.57	397.65
2		ф	25	А400	ГОСТ 5781-82	L=	2600	4	10.02	40.07
3		ф	25	А400	ГОСТ 5781-82	L=	3600	8	13.87	110.97
4		ф	8	А240	ГОСТ 5781-82	L=	2300	33	0.91	29.95
5		ф	8	А240	ГОСТ 5781-82	L=	1500	66	0.59	39.06
6		ф	8	А240	ГОСТ 5781-82	L=	1900	66	0.75	49.48
7		ф	8	А240	ГОСТ 5781-82	L=	1340	132	0.53	69.79
8		ф	14	А400	ГОСТ 5781-82	L=	1200	36	1.45	52.20
Материал бетон В20 V=2.84x8=22.72м3										

ТАЙЛБАР

1. Энэ хуудсыг холбогдох хуудсуудтай хамтатган үзнэ үү.
2. Цутгалтыг гүйцэтгэхдээ холбогдох багана, дамнуруу, хана, хучилтыг хамтад нь цутгана.
3. Цутгамал төмөрбетоны ажлыг БНБД 52-02-05 "Цутгамал бетон, төмөрбетон бүтээц"-ийн заалтуудын дагуу хийнэ.
4. Төмөрбетон раманд зэвэрч муудсан, буруу хадгалсан арматур ашиглах, багана дамнурууны огтлолыг зураг төсөлд зааснаас өөрөөр цутгах, бетон цутгах ажлын технологийн горим зөрчих зэргийг хатуу хориглоно.
5. Багана болон дамнурууг цутгахдаа бусад хийц эдлэхүүний зургийг үзэж шаардлагатай хэсэгт гаргалгаа арматуруудыг гаргаж цутгана.
6. Цутгамал төмөр бетоныг өвөл хөлдөөж бэхжүүлэхийг хатуу хориглоно.

Зураг төслийн "ЦЭСДА" ХХК
tel:976-88889927

БАЯНХОНГОР АЙМАГ. БАЯНХОНГОР СУМ

"СООГО СЕЙКЕО СУРГУУЛИЙН 640 ХҮҮХДИЙН ӨРГӨТГӨЛ СУРГУУЛЬ"

БАГАНА Б-3

Инженер	Ц.Тэргэл	Е.Г.Шифр: ЦЭ-11-06-08-208/23	Масштаб: М1:50	Огноо: 2023
Гүйцэтгэсэн	Н.Цэрэнцогзол			
Шалгасан	Н.Цэрэнцогзол	Т.Г.Шифр:	Зургийн дугаар: ББ-26	Хуудас: ББ-14.7

А3

ДАМНУРУУ ДН-1 М1:50 /1,2-Р ДАВХАР/

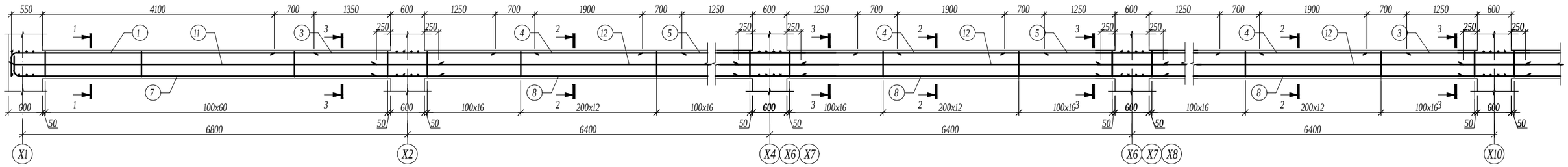

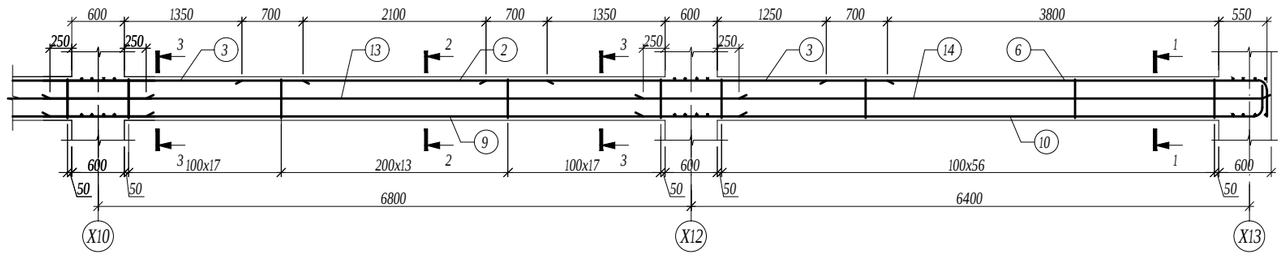

ОГТЛОЛ 1-1 М1:20

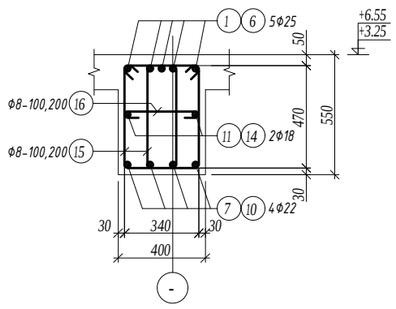

ОГТЛОЛ 2-2 М1:20

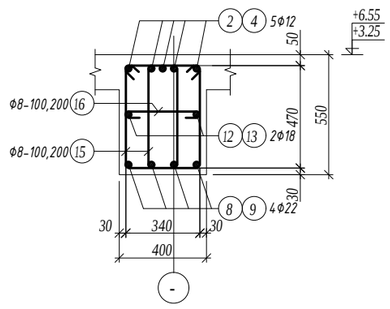

ОГТЛОЛ 3-3 М1:20

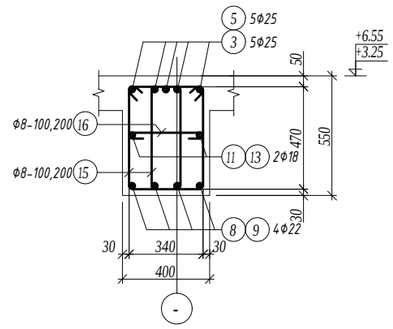

Хэсгийн тодорхойлолт

Поз.	Загвар
1	5300; 160; 640; R100; 6100
6	5000; 160; 640; R100; 5800
7	7500; 160; 440; R100; 8100
10	7100; 160; 440; R100; 7700
15	320; 550; 470; 240; 1580
16	340; 70; 70; 480

Марк позиц	Тэмдэглэгээ	Нэр	Тоо шир	Жин /кг/ нэгж	Жин /кг/ нийт
		Дамнуруу ДН-1	2	2437.65	4875.30
1		ф 25 А400 ГОСТ 5781-82 L= 6100	5	23.50	117.52
2		ф 12 А400 ГОСТ 5781-82 L= 3500	5	3.11	15.54
3		ф 25 А400 ГОСТ 5781-82 L= 4600	15	17.72	265.87
4		ф 12 А400 ГОСТ 5781-82 L= 3300	25	2.93	73.24
5		ф 25 А400 ГОСТ 5781-82 L= 4500	20	17.34	346.79
6		ф 22 А400 ГОСТ 5781-82 L= 5800	5	17.31	86.53
7		ф 22 А400 ГОСТ 5781-82 L= 8100	4	24.17	96.68
8		ф 22 А400 ГОСТ 5781-82 L= 7500	20	22.38	447.59
9		ф 22 А400 ГОСТ 5781-82 L= 7900	4	23.57	94.29
10		ф 22 А400 ГОСТ 5781-82 L= 7700	4	22.98	91.91
11		ф 18 А400 ГОСТ 5781-82 L= 7600	2	15.18	30.36
12		ф 18 А400 ГОСТ 5781-82 L= 7500	10	14.98	149.81
13		ф 18 А400 ГОСТ 5781-82 L= 7900	2	15.78	31.56
14		ф 18 А400 ГОСТ 5781-82 L= 7100	2	14.18	28.36
15		ф 8 А240 ГОСТ 5781-82 L= 1580	782	0.62	487.52
16		ф 8 А240 ГОСТ 5781-82 L= 480	391	0.19	74.05
Материал бетон В20 V=10.4х2=20.8м3					

Зураг төслийн "ЦЭСДА" ХХК tel:976-88889927

БАЯНХОНГОР АЙМАГ. БАЯНХОНГОР СУМ

"СООГО СЕЙКЕО СУРГУУЛИЙН 640 ХҮҮХДИЙН ӨРГӨТГӨЛ СУРГУУЛЬ"

ДАМНУРУУ ДН-1 /1,2-Р ДАВХАР/

Инженер	Ц.Тэргэл	Е.Г.Шифр: ЦЭ-11-06-08-208/23	Масштаб: М1:50	Огноо: 2023
Гүйцэтгэсэн	Н.Цэрэнцогзол			
Шалгасан	Н.Цэрэнцогзол	Т.Г.Шифр:	Зургийн дугаар: ББ-27	Хуудас: ББ-14.7

А3

ДАМНУРУУ ДН-2 М1:50 /1,2-Р ДАВХАР/

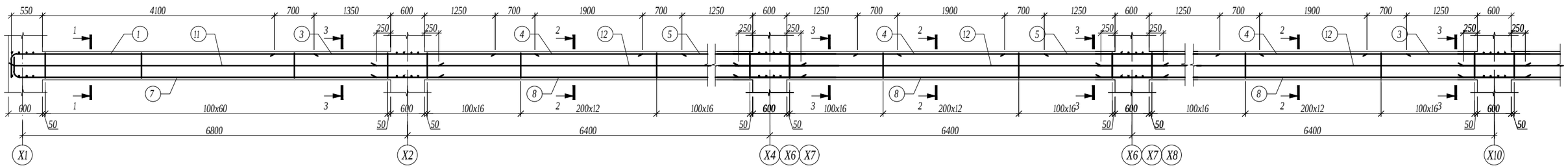

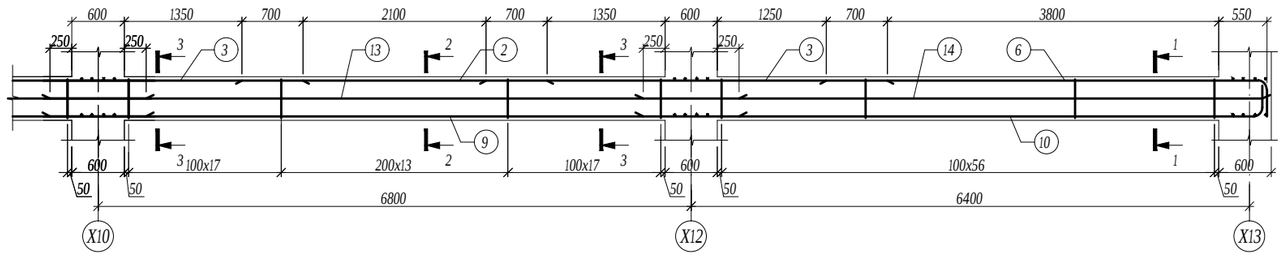

ОГТЛОЛ 1-1 М1:20

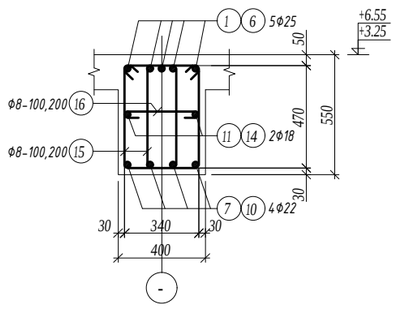

ОГТЛОЛ 2-2 М1:20

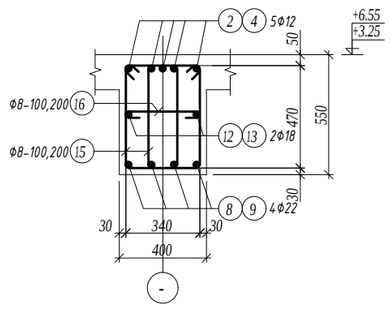

ОГТЛОЛ 3-3 М1:20

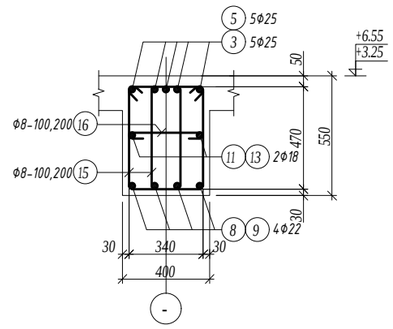

Хэсгийн тодорхойлолт

Поз.	Загвар
1	5300; 160; 640; R100; 6100
6	5000; 160; 640; R100; 5800
7	7500; 160; 440; R100; 8100
10	7100; 160; 440; R100; 7700
15	320; 550; 470; 240; 1580
16	340; 70; 70; 480

Марк позиц	Тэмдэглэгээ	Нэр	Тоо шир	Жин /кг/ нэгж	Жин /кг/ нийт
		Дамнуруу ДН-2	2	2437.65	4875.30
1		ф 25 А400 ГОСТ 5781-82 L= 6100	5	23.50	117.52
2		ф 12 А400 ГОСТ 5781-82 L= 3500	5	3.11	15.54
3		ф 25 А400 ГОСТ 5781-82 L= 4600	15	17.72	265.87
4		ф 12 А400 ГОСТ 5781-82 L= 3300	25	2.93	73.24
5		ф 25 А400 ГОСТ 5781-82 L= 4500	20	17.34	346.79
6		ф 22 А400 ГОСТ 5781-82 L= 5800	5	17.31	86.53
7		ф 22 А400 ГОСТ 5781-82 L= 8100	4	24.17	96.68
8		ф 22 А400 ГОСТ 5781-82 L= 7500	20	22.38	447.59
9		ф 22 А400 ГОСТ 5781-82 L= 7900	4	23.57	94.29
10		ф 22 А400 ГОСТ 5781-82 L= 7700	4	22.98	91.91
11		ф 18 А400 ГОСТ 5781-82 L= 7600	2	15.18	30.36
12		ф 18 А400 ГОСТ 5781-82 L= 7500	10	14.98	149.81
13		ф 18 А400 ГОСТ 5781-82 L= 7900	2	15.78	31.56
14		ф 18 А400 ГОСТ 5781-82 L= 7100	2	14.18	28.36
15		ф 8 А240 ГОСТ 5781-82 L= 1580	782	0.62	487.52
16		ф 8 А240 ГОСТ 5781-82 L= 480	391	0.19	74.05
Материал бетон В20 V=10.4х2=20.8м3					

Зураг төслийн "ЦЭСДА" ХХК tel:976-88889927

БАЯНХОНГОР АЙМАГ. БАЯНХОНГОР СУМ

"СООГО СЕЙКЕО СУРГУУЛИЙН 640 ХҮҮХДИЙН ӨРГӨТГӨЛ СУРГУУЛЬ"

ДАМНУРУУ ДН-2 /1,2-Р ДАВХАР/

Инженер	Ц.Тэргэл	Е.Г.Шифр: ЦЭ-11-06-08-208/23	Масштаб: М1:50	Огноо: 2023
Гүйцэтгэсэн	Н.Цэрэнцогзол			
Шалгасан	Н.Цэрэнцогзол	Т.Г.Шифр:	Зургийн дугаар: ББ-28	Хуудас: ББ-14.7

А3

ДАМНУРУУ ДН-3 М1:50 /1,2-Р ДАВХАР/

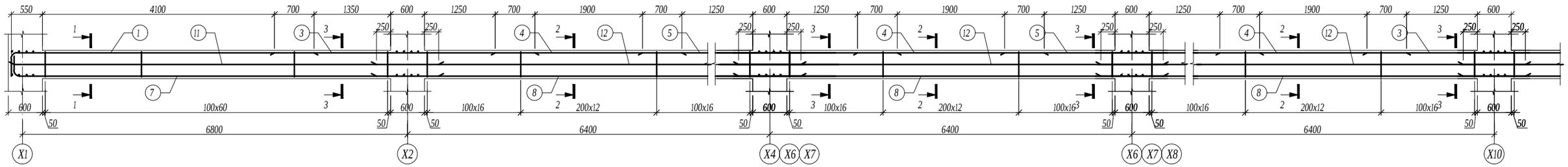

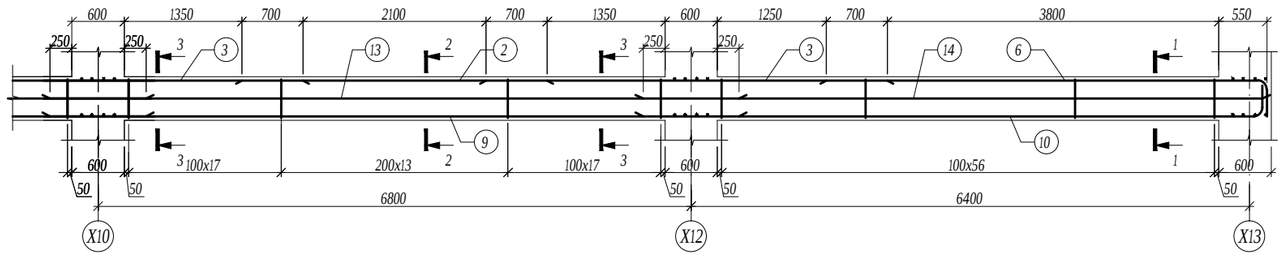

ОГТЛОЛ 1-1 М1:20

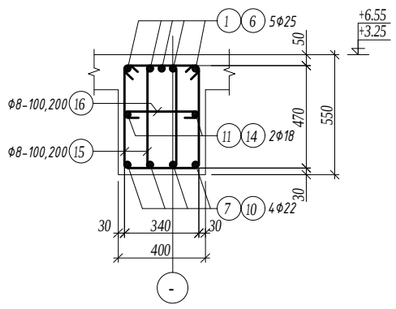

ОГТЛОЛ 2-2 М1:20

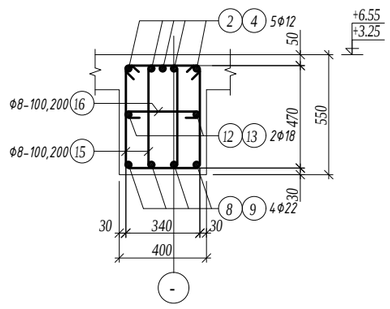

ОГТЛОЛ 3-3 М1:20

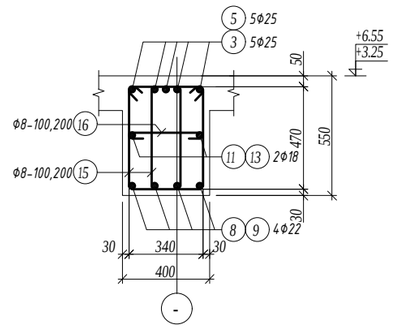

Хэсгийн тодорхойлолт

Поз.	Загвар
1	5300; 160; 640; R100; 6100
6	5000; 160; 640; R100; 5800
7	7500; 160; 440; R100; 8100
10	7100; 160; 440; R100; 7700
15	320; 550; 470; 240; 1580
16	340; 70; 70; 480

Марк позиц	Тэмдэглэгээ	Нэр						Тоо шир	Жин /кг/ нэгж	Жин /кг/ нийт
Дамнуруу ДН-3								2	2437.65	4875.30
1		ф	25	А400	ГОСТ 5781-82	L=	6100	5	23.50	117.52
2		ф	12	А400	ГОСТ 5781-82	L=	3500	5	3.11	15.54
3		ф	25	А400	ГОСТ 5781-82	L=	4600	15	17.72	265.87
4		ф	12	А400	ГОСТ 5781-82	L=	3300	25	2.93	73.24
5		ф	25	А400	ГОСТ 5781-82	L=	4500	20	17.34	346.79
6		ф	22	А400	ГОСТ 5781-82	L=	5800	5	17.31	86.53
7		ф	22	А400	ГОСТ 5781-82	L=	8100	4	24.17	96.68
8		ф	22	А400	ГОСТ 5781-82	L=	7500	20	22.38	447.59
9		ф	22	А400	ГОСТ 5781-82	L=	7900	4	23.57	94.29
10		ф	22	А400	ГОСТ 5781-82	L=	7700	4	22.98	91.91
11		ф	18	А400	ГОСТ 5781-82	L=	7600	2	15.18	30.36
12		ф	18	А400	ГОСТ 5781-82	L=	7500	10	14.98	149.81
13		ф	18	А400	ГОСТ 5781-82	L=	7900	2	15.78	31.56
14		ф	18	А400	ГОСТ 5781-82	L=	7100	2	14.18	28.36
15		ф	8	А240	ГОСТ 5781-82	L=	1580	782	0.62	487.52
16		ф	8	А240	ГОСТ 5781-82	L=	480	391	0.19	74.05
Материал бетон В20 V=10.4x2=2.8м3										

Зураг төслийн "ЦЭСДА" ХХК
tel:976-88889927

БАЯНХОНГОР АЙМАГ. БАЯНХОНГОР СУМ

"СООГО СЕЙКЕО СУРГУУЛИЙН 640 ХҮҮХДИЙН ӨРГӨТГӨЛ СУРГУУЛЬ"

ДАМНУРУУ ДН-3 /1,2-Р ДАВХАР/

Инженер	Ц.Тэргэл	Е.Г.Шифр: ЦЭ-11-06-08-208/23	Масштаб: М1:50	Огноо: 2023
Гүйцэтгэсэн	Н.Цэрэнцогзол			
Шалгасан	Н.Цэрэнцогзол	Т.Г.Шифр:	Зургийн дугаар: ББ-29	Хуудас: ББ-14.7

А3

ДАМНУРУУ ДН-4 М1:50 /1,2-Р ДАВХАР/

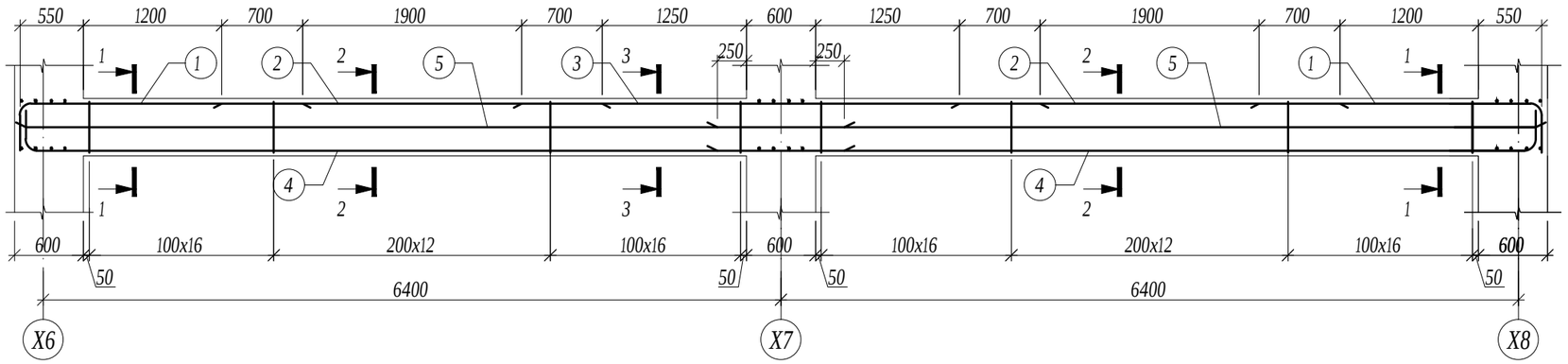

ОГТЛОЛ 1-1 М1:20

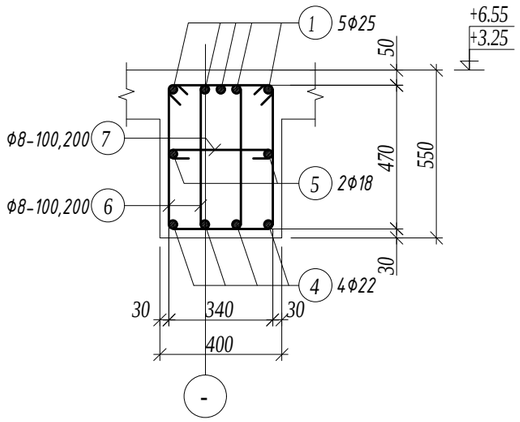

ОГТЛОЛ 2-2 М1:20

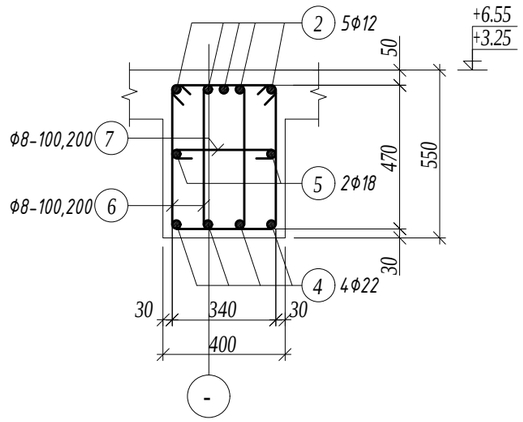

Хэсгийн тодорхойлолт

Поз.	Загвар	Поз.	Загвар
1	2400; 160; 640; R100; 3200	6	320; 550; 470; 240; 1580
4	7100; 160; 440; R100; 7700	7	340; 70; 70; 480

ОГТЛОЛ 3-3 М1:20

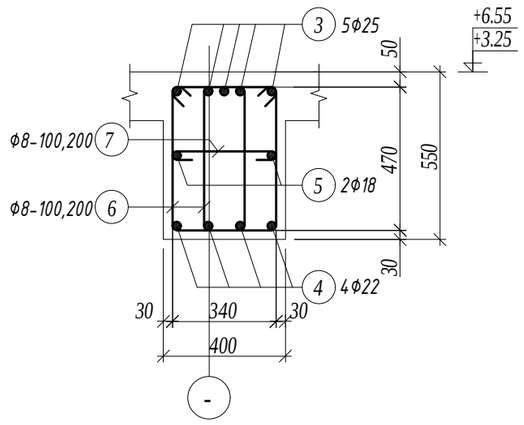

Марк позиц	Тэмдэглэгээ	Нэр						Тоо шир	Жин /кг/ нэгж	Жин /кг/ нийт
Дамнуруу ДН-4								2	631.16	1262.32
1		ф	25	А400	ГОСТ 5781-82	L=	3200	10	12.33	123.30
2		ф	12	А400	ГОСТ 5781-82	L=	3300	10	2.93	29.30
3		ф	28	А400	ГОСТ 5781-82	L=	4500	5	21.75	108.75
4		ф	22	А400	ГОСТ 5781-82	L=	7700	8	22.98	183.81
5		ф	18	А400	ГОСТ 5781-82	L=	7100	4	14.18	56.73
6		ф	8	А240	ГОСТ 5781-82	L=	1580	180	0.62	112.22
7		ф	8	А240	ГОСТ 5781-82	L=	480	90	0.19	17.05
Материал бетон В20 V=2.55x2=5.1м3										

ТАЙЛБАР

1. Энэ хуудсыг холбогдох хуудсуудтай хамтатган үзнэ үү.
2. Цутгалтыг гүйцэтгэхдээ холбогдох багана, дамнуруу, хана, хучилтыг хамтад нь цутгана.
3. Цутгамал төмөрбетоны ажлыг БНБД 52-02-05 "Цутгамал бетон, төмөрбетон бүтээц"-ийн заалтуудын дагуу хийнэ.
4. Төмөрбетон раманд зэвэрч муудсан, буруу хадгалсан арматур ашиглах, багана дамнурууны огтлолыг зураг төсөлд зааснаас өөрөөр цутгах, бетон цутгах ажлын технологийн горим зөрчих зэргийг хатуу хориглоно.
5. Багана болон дамнуруг цутгахдаа бусад хийц эдлэхүүний зургийг үзэж шаардлагатай хэсэгт гаргалгаа арматуруудыг гаргаж цутгана.
6. Цутгамал төмөр бетоныг өвөл хөлдөөж бэхжүүлэхийг хатуу хориглоно.

Зураг төслийн "ЦЭСДА" ХХК tel:976-88889927

БАЯНХОНГОР АЙМАГ. БАЯНХОНГОР СУМ

"СООГО СЕЙКЕО СУРГУУЛИЙН 640 ХҮҮХДИЙН ӨРГӨТГӨЛ СУРГУУЛЬ"

ДАМНУРУУ ДН-4 /1,2-Р ДАВХАР/

Инженер		Ц.Тэргэл	Е.Г.Шифр: ЦЭ-11-06-08-208/23	Масштаб: М1:50	Огноо: 2023
Гүйцэтгэсэн	Н.Цэрэнцогзол	Н.Цэрэнцогзол	Т.Г.Шифр:	Зургийн дугаар: ББ-30	Хуудас: ББ-14.7
Шалгасан	Н.Цэрэнцогзол	Н.Цэрэнцогзол			

А3

ДАМНУРУУ ДН-5 М1:50 /1,2-Р ДАВХАР/

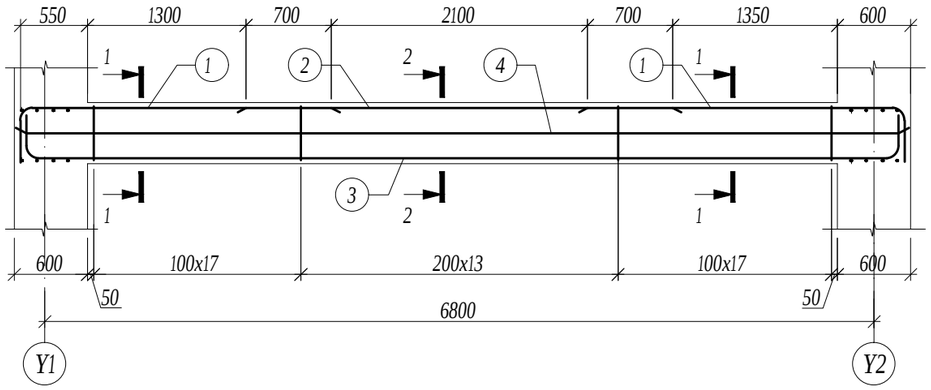

ОГТЛОЛ 1-1 М1:20

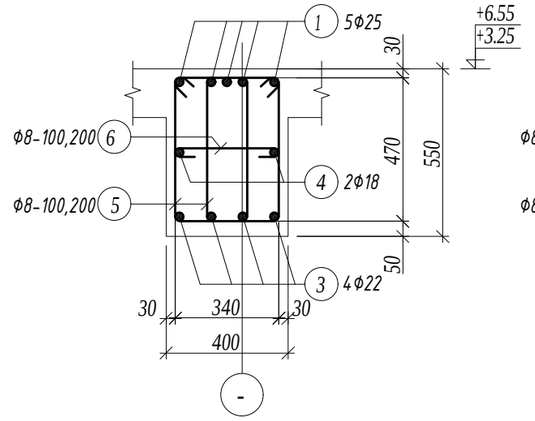

ОГТЛОЛ 2-2 М1:20

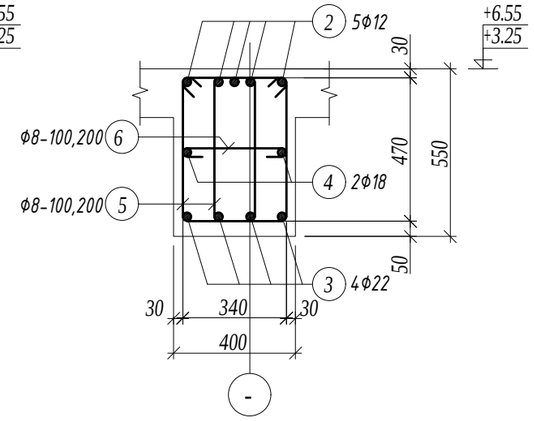

Хэсгийн тодорхойлолт

Поз.	Загвар	Поз.	Загвар
1	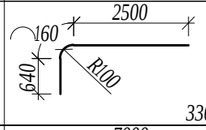	5	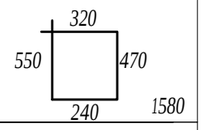
3	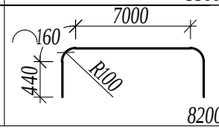	6	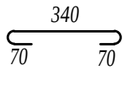

Марк позиц	Тэмдэглэгээ	Нэр						Тоо шир	Жин /кг/	
									нэгж	нийт
Дамнуруу ДН-5								4	339.47	1357.88
1		ф	25	А400	ГОСТ 5781-82	L=	3300	10	12.72	127.16
2		ф	12	А400	ГОСТ 5781-82	L=	3500	5	3.11	15.54
3		ф	22	А400	ГОСТ 5781-82	L=	8200	4	24.47	97.87
4		ф	18	А400	ГОСТ 5781-82	L=	7500	2	14.98	29.96
5		ф	8	А240	ГОСТ 5781-82	L=	1580	96	0.62	59.85
6		ф	8	А240	ГОСТ 5781-82	L=	480	48	0.19	9.09
Материал бетон В20 V=1.4х4=5.6м3										

ТАЙЛБАР

1. Энэ хуудсыг холбогдох хуудсуудтай хамтатган үзнэ үү.
2. Цутгалтыг гүйцэтгэхдээ холбогдох багана, дамнуруу, хана, хучилтыг хамтад нь цутгана.
3. Цутгамал төмөрбетоны ажлыг БНБД 52-02-05 "Цутгамал бетон, төмөрбетон бүтээц"-ийн заалтуудын дагуу хийнэ.
4. Төмөрбетон раманд зэвэрч муудсан, буруу хадгалсан арматур ашиглах, багана дамнурууны огтлолыг зураг төсөлд зааснаас өөрөөр цутгах, бетон цутгах ажлын технологийн горим зөрчих зэргийг хатуу хориглоно.
5. Багана болон дамнуруу цутгахдаа бусад хийц эдлэхүүний зургийг үзэж шаардлагатай хэсэгт гаргалгаа арматуруудыг гаргаж цутгана.
6. Цутгамал төмөр бетоныг өвөл хөлдөөж бэхжүүлэхийг хатуу хориглоно.

Зураг төслийн "ЦЭСДА" ХХК tel:976-88889927	БАЯНХОНГОР АЙМАГ. БАЯНХОНГОР СУМ "СООГО СЕЙКЕО СУРГУУЛИЙН 640 ХҮҮХДИЙН ӨРГӨТГӨЛ СУРГУУЛЬ"					
	ДАМНУРУУ ДН-5 /1,2-Р ДАВХАР/					
	Инженер		Ц.Тэргэл	Е.Г.Шифр: ЦЭ-11-06-08-208/23	Масштаб: М1:50	Огноо: 2023
	Гүйцэтгэсэн	Н.Цэрэнцогзол	Н.Цэрэнцогзол	Т.Г.Шифр:	Зургийн дугаар: ББ-31	Хуудас: ББ-14.7
	Шалгасан	Н.Цэрэнцогзол	Н.Цэрэнцогзол			

А3

ДАМНУРУУ ДН-6 М1:50 /1,2-Р ДАВХАР/

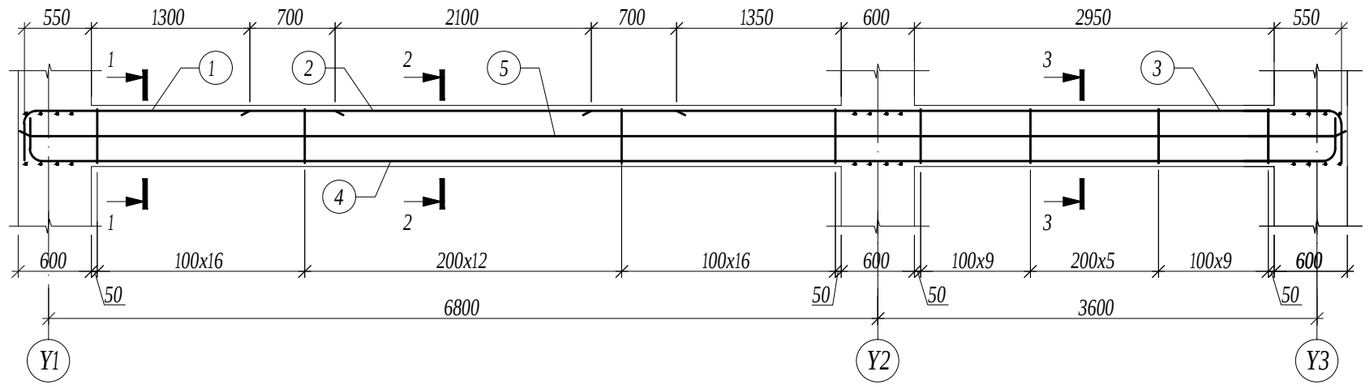

ОГТЛОЛ 1-1 М1:20

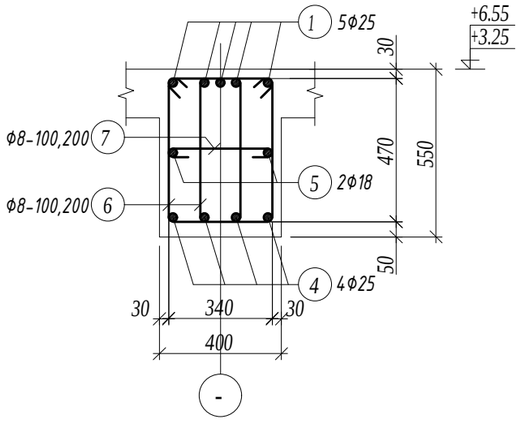

ОГТЛОЛ 2-2 М1:20

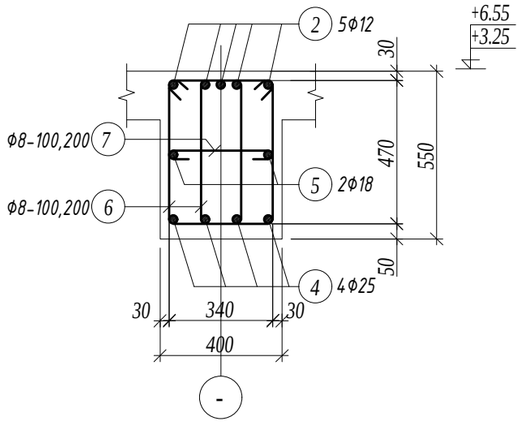

ОГТЛОЛ 3-3 М1:20

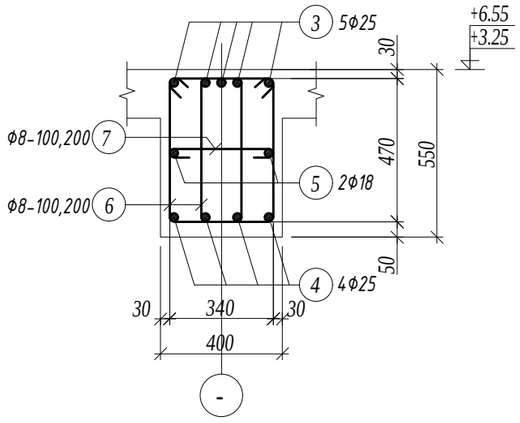

Хэсгийн тодорхойлолт

Поз.	Загвар	Поз.	Загвар
1	2500; 160; 640; R100; 3300	6	320; 550; 470; 240; 1580
3	6100; 160; 640; R100; 6900	7	340; 70; 70; 480
4	10600; 160; 440; R100; 11800		

Марк позиц	Тэмдэглэгээ	Нэр						Тоо шир	Жин /кг/ нэгж	Жин /кг/ нийт
Дамнуруу ДН-6								8	537.61	4300.87
1		ф	25	А400	ГОСТ 5781-82	L=	3300	5	12.72	63.58
2		ф	12	А400	ГОСТ 5781-82	L=	3500	5	3.11	15.54
3		ф	25	А400	ГОСТ 5781-82	L=	6900	5	26.59	132.94
4		ф	25	А400	ГОСТ 5781-82	L=	11800	4	45.47	181.87
5		ф	18	А400	ГОСТ 5781-82	L=	10800	2	21.57	43.15
6		ф	8	А240	ГОСТ 5781-82	L=	1580	140	0.62	87.28
7		ф	8	А240	ГОСТ 5781-82	L=	480	70	0.19	13.26
Материал бетон В20 V=2.02x8=16.16м3										

ТАЙЛБАР

1. Энэ хуудсыг холбогдох хуудсуудтай хамтатган үзнэ үү.
2. Цутгалтыг гүйцэтгэхдээ холбогдох багана, дамнуруу, хана, хучилтыг хамтад нь цутгана.
3. Цутгамал төмөрбетоны ажлыг БНБД 52-02-05 "Цутгамал бетон, төмөрбетон бүтээц"-ийн заалтуудын дагуу хийнэ.
4. Төмөрбетон раманд зэвэрч муудсан, буруу хадгалсан арматур ашиглах, багана дамнурууны огтлолыг зураг төсөлд зааснаас өөрөөр цутгах, бетон цутгах ажлын технологийн горим зөрчих зэргийг хатуу хориглоно.
5. Багана болон дамнурууг цутгахдаа бусад хийц эдлэхүүний зургийг үзэж шаардлагатай хэсэгт гаргалгаа арматуруудыг гаргаж цутгана.
6. Цутгамал төмөр бетоныг өвөл хөлдөөж бэхжүүлэхийг хатуу хориглоно.

Зураг төслийн "ЦЭСДА" ХХК
tel:976-88889927

БАЯНХОНГОР АЙМАГ. БАЯНХОНГОР СУМ

"СООГО СЕЙКЕО СУРГУУЛИЙН 640 ХҮҮХДИЙН ӨРГӨТГӨЛ СУРГУУЛЬ"

ДАМНУРУУ ДН-6 /1,2-Р ДАВХАР/

Инженер		Ц.Тэргэл	Е.Г.Шифр: ЦЭ-11-06-08-208/23	Масштаб: М1:50	Огноо: 2023
Гүйцэтгэсэн		Н.Цэрэнцогзол	Т.Г.Шифр:	Зургийн дугаар: ББ-32	Хуудас: ББ-14 7
Шалгасан		Н.Цэрэнцогзол			

А3

ДАМНУРУУ ДН-7 М1:50 /1-Р ДАВХАР/

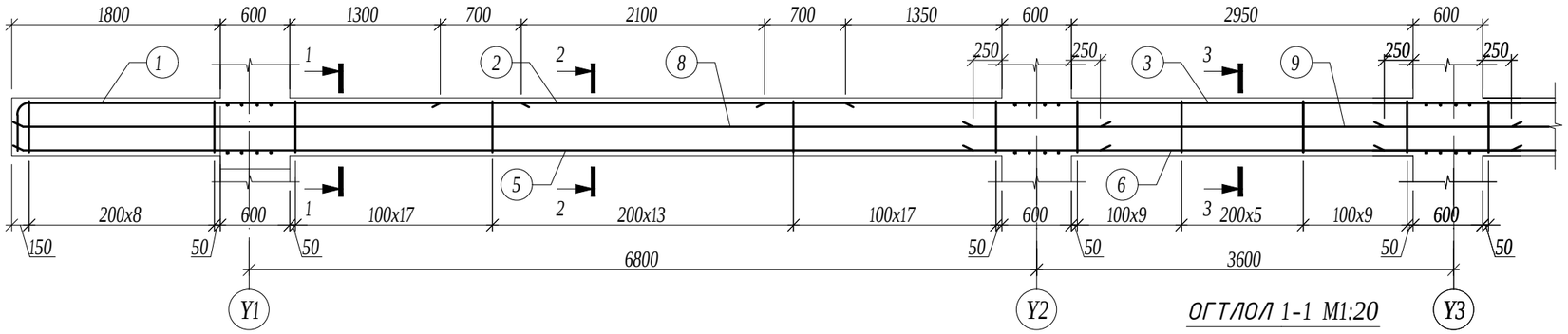

ОГТЛОЛ 1-1 М1:20

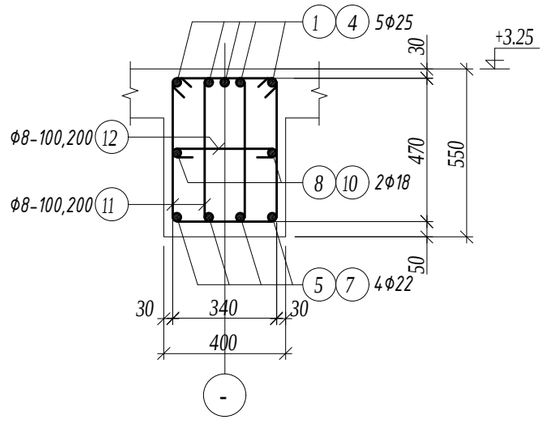

ОГТЛОЛ 2-2 М1:20

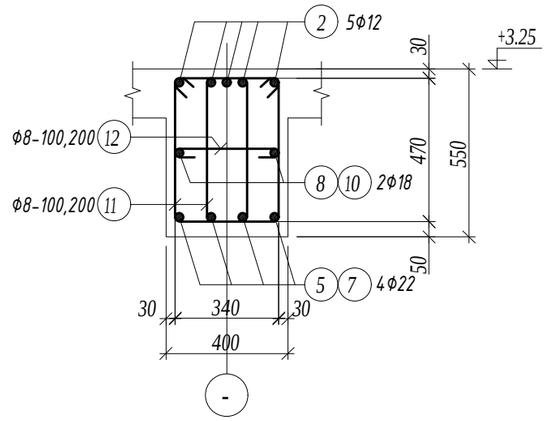

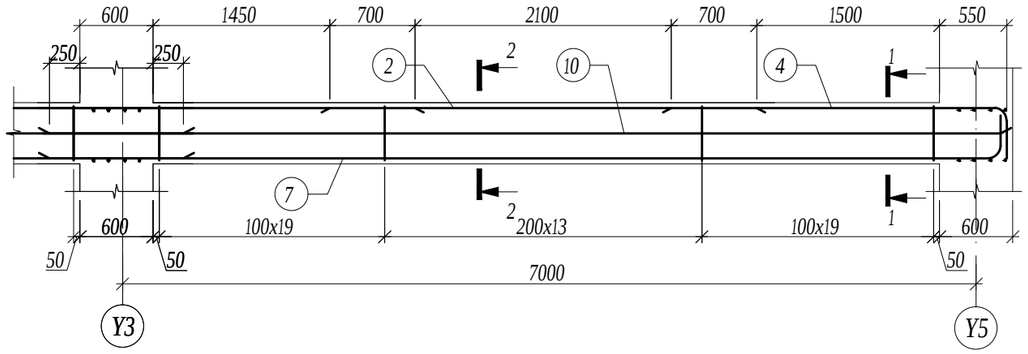

ОГТЛОЛ 3-3 М1:20

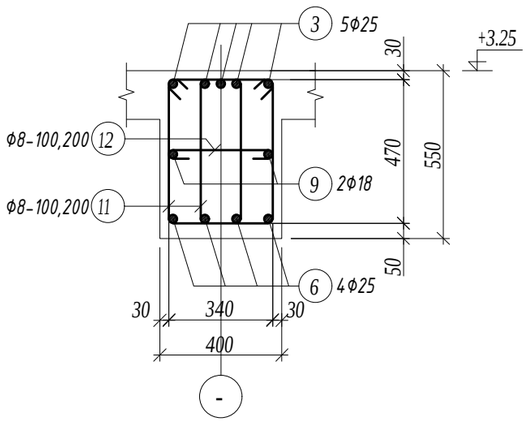

Хэсгийн тодорхойлолт

Поз.	Загвар	Поз.	Загвар
1	160, 4300, 440, R100, 4900	7	160, 7800, 440, R100, 8400
4	160, 2700, 640, R100, 3500	11	320, 550, 470, 240, 1580
		12	340, 70, 70, 480

Марк позиц	Тэмдэглэгээ	Нэр						Тоо шир	Жин /кг/ нэгж	Жин /кг/ нийт
Дамнуруу ДН-7								3	902.20	2706.60
1		Φ	25	А400	ГОСТ 5781-82	L=	4900	5	18.88	94.40
2		Φ	12	А400	ГОСТ 5781-82	L=	3500	10	3.11	31.07
3		Φ	25	А400	ГОСТ 5781-82	L=	8400	5	32.37	161.84
4		Φ	25	А400	ГОСТ 5781-82	L=	3500	5	13.49	67.43
5		Φ	22	А400	ГОСТ 5781-82	L=	9300	4	27.75	111.00
6		Φ	25	А400	ГОСТ 5781-82	L=	4700	4	18.11	72.44
7		Φ	22	А400	ГОСТ 5781-82	L=	8400	4	25.07	100.26
8		Φ	18	А400	ГОСТ 5781-82	L=	9300	2	18.58	37.15
9		Φ	18	А400	ГОСТ 5781-82	L=	4700	2	9.39	18.78
10		Φ	18	А400	ГОСТ 5781-82	L=	7800	2	15.58	31.16
11		Φ	8	А240	ГОСТ 5781-82	L=	1580	246	0.62	153.36
12		Φ	8	А240	ГОСТ 5781-82	L=	480	123	0.19	23.30
Материал бетон В20 V=3.83x3=11.49м3										

ТАЙЛБАР

1. Энэ хуудсыг холбогдох хуудсуудтай хамтатган үзнэ үү.
2. Цутгалтыг гүйцэтгэхдээ холбогдох багана, дамнуруу, хана, хучилтыг хамтад нь цутгана.
3. Цутгамал төмөрбетоны ажлыг БНБД 52-02-05 "Цутгамал бетон, төмөрбетон бүтээц"-ийн заалтуудын дагуу хийнэ.
4. Төмөрбетон раманд зэвэрч муудсан, буруу хадгалсан арматур ашиглах, багана дамнурууны огтлолыг зураг төсөлд зааснаас өөрөөр цутгах, бетон цутгах ажлын технологийн горим зөрчих зэргийг хатуу хориглоно.
5. Багана болон дамнуруур цутгахдаа бусад хийц эдлэхүүний зургийг үзэж шаардлагатай хэсэгт гаргалгаа арматуруудыг гаргаж цутгана.
6. Цутгамал төмөр бетоныг өвөл хөлдөөж бэхжүүлэхийг хатуу хориглоно.

Зураг төслийн "ЦЭСДА" ХХК
tel:976-88889927

БАЯНХОНГОР АЙМАГ. БАЯНХОНГОР СУМ

"СООГО СЕЙКЕО СУРГУУЛИЙН 640 ХҮҮХДИЙН ӨРГӨТГӨЛ СУРГУУЛЬ"

ДАМНУРУУ ДН-7 /1-Р ДАВХАР/

Инженер	Ц.Тэргэл	Е.Г.Шифр: ЦЭ-11-06-08-208/23	Масштаб: М1:50	Огноо: 2023
Гүйцэтгэсэн	Н.Цэрэнцогзол	Т.Г.Шифр:	Зургийн дугаар: ББ-33	Хуудас: ББ-14
Шалгасан	Н.Цэрэнцогзол			

А3

ДАМНУРУУ ДН-7 М1:50 /2-Р ДАВХАР/

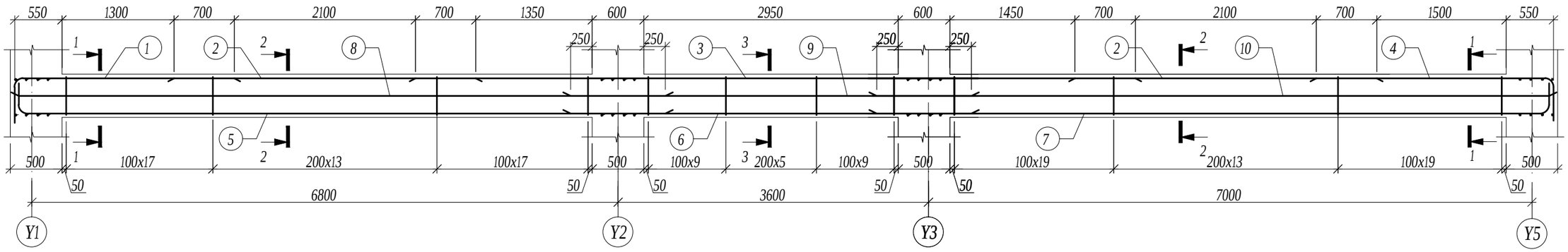

ОГТЛОЛ 1-1 М1:20

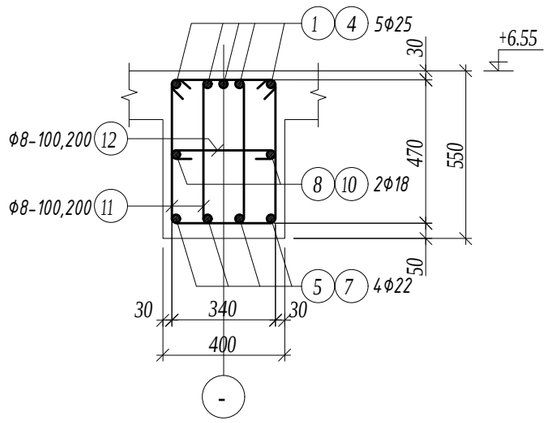

ОГТЛОЛ 2-2 М1:20

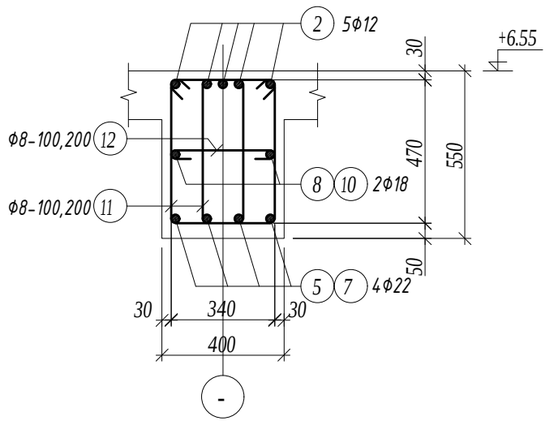

ОГТЛОЛ 3-3 М1:20

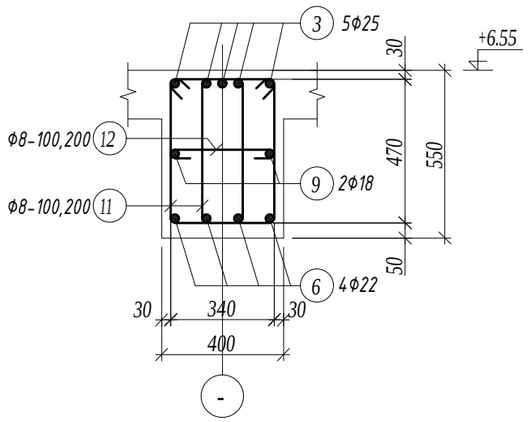

Хэсгийн тодорхойлолт

Поз.	Загвар	Поз.	Загвар	Поз.	Загвар
1	2500; 160; 640; R100; 3300	5	7500; 160; 440; R100; 8100	11	320; 550; 470; 240; 1580
4	2700; 160; 640; R100; 3500	7	7800; 160; 440; R100; 8400	12	340; 70; 70; 480

Марк позиц	Тэмдэглэгээ	Нэр						Тоо шир	Жин /кг/ нэгж	Жин /кг/ нийт
Дамнуруу ДН-7								3	833.52	2500.55
1		ф	25	А400	ГОСТ 5781-82	L=	3300	5	12.72	63.58
2		ф	12	А400	ГОСТ 5781-82	L=	3500	10	3.11	31.07
3		ф	25	А400	ГОСТ 5781-82	L=	8400	5	32.37	161.84
4		ф	25	А400	ГОСТ 5781-82	L=	3500	5	13.49	67.43
5		ф	22	А400	ГОСТ 5781-82	L=	8100	4	24.17	96.68
6		ф	22	А400	ГОСТ 5781-82	L=	4700	4	14.02	56.10
7		ф	22	А400	ГОСТ 5781-82	L=	8400	4	25.07	100.26
8		ф	18	А400	ГОСТ 5781-82	L=	7500	2	14.98	29.96
9		ф	18	А400	ГОСТ 5781-82	L=	4700	2	9.39	18.78
10		ф	18	А400	ГОСТ 5781-82	L=	7800	2	15.58	31.16
11		ф	8	А240	ГОСТ 5781-82	L=	1580	246	0.62	153.36
12		ф	8	А240	ГОСТ 5781-82	L=	480	123	0.19	23.30
Материал бетон В20 V=3.43х3=10.29м3										

ТАЙЛБАР

1. Энэ хуудсыг холбогдох хуудсуудтай хамтатган үзнэ үү.
2. Цутгалтыг гүйцэтгэхдээ холбогдох багана, дамнуруу, хана, хучилтыг хамтад нь цутгана.
3. Цутгамал төмөрбетоны ажлыг БНБД 52-02-05 "Цутгамал бетон, төмөрбетон бүтээц"-ийн заалтуудын дагуу хийнэ.
4. Төмөрбетон раманд зэвэрч муудсан, буруу хадгалсан арматур ашиглах, багана дамнурууны огтлолыг зураг төсөлд зааснаас өөрөөр цутгах, бетон цутгах ажлын технологийн горим зөрчих зэргийг хатуу хориглоно.
5. Багана болон дамнурууг цутгахдаа бусад хийц эдлэхүүний зургийг үзэж шаардлагатай хэсэгт гаргалгаа арматуруудыг гаргаж цутгана.
6. Цутгамал төмөр бетоныг өвөл хөлдөөж бэхжүүлэхийг хатуу хориглоно.

Зураг төслийн "ЦЭСДА" ХХК tel:976-88889927

БАЯНХОНГОР АЙМАГ. БАЯНХОНГОР СУМ

"СООГО СЕЙКЕО СУРГУУЛИЙН 640 ХҮҮХДИЙН ӨРГӨТГӨЛ СУРГУУЛЬ"

ДАМНУРУУ ДН-7 /2-Р ДАВХАР/

Инженер		Ц.Тэргэл	Е.Г.Шифр: ЦЭ-11-06-08-208/23	Масштаб: М1:50	Огноо: 2023
Гүйцэтгэсэн		Н.Цэрэнцогзол	Т.Г.Шифр:	Зургийн дугаар: ББ-34	Хуудас: ББ-147
Шалгасан		Н.Цэрэнцогзол			

А3

ДАМНУРУУ ДН-8 М1:50 /1,2-Р ДАВХАР/

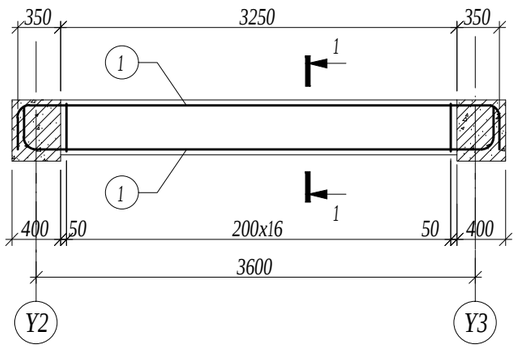

ОГТЛОЛ 1-1 М1:20

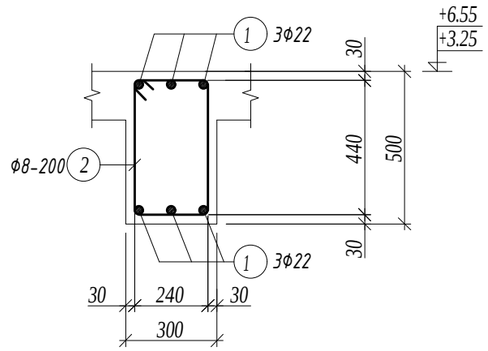

Хэсгийн тодорхойлолт

Поз.	Загвар
1	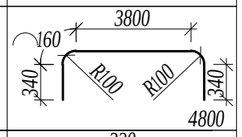
2	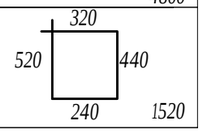

Марк позиц	Тэмдэглэгээ	Нэр						Тоо шир	Жин /кг/	
									нэгж	нийт
Дамнуруу ДН-8								4	96.13	384.53
1		ф	22	А400	ГОСТ 5781-82	L=	4800	6	14.32	85.94
2		ф	8	А240	ГОСТ 5781-82	L=	1520	17	0.60	10.20
Материал бетон В20 V=0.48x4=1.92м3										

ТАЙЛБАР

1. Энэ хуудсыг холбогдох хуудсуудтай хамтатган үзнэ үү.
2. Цутгалтыг гүйцэтгэхдээ холбогдох багана, дамнуруу, хана, хучилтыг хамтад нь цутгана.
3. Цутгамал төмөрбетоны ажлыг БНБД 52-02-05 "Цутгамал бетон, төмөрбетон бүтээц"-ийн заалтуудын дагуу хийнэ.
4. Төмөрбетон раманд зэвэрч муудсан, буруу хадгалсан арматур ашиглах, багана дамнурууны огтлолыг зураг төсөлд зааснаас өөрөөр цутгах, бетон цутгах ажлын технологийн горим зөрчих зэргийг хатуу хориглоно.
5. Багана болон дамнурууг цутгахдаа бусад хийц эдлэхүүний зургийг үзэж шаардлагатай хэсэгт гаргалгаа арматуруудыг гаргаж цутгана.
6. Цутгамал төмөр бетоныг өвөл хөлдөөж бэхжүүлэхийг хатуу хориглоно.

Зураг төслийн "ЦЭСДА" ХХК
tel:976-88889927

БАЯНХОНГОР АЙМАГ. БАЯНХОНГОР СУМ

"СООГО СЕЙКЕО СУРГУУЛИЙН 640 ХҮҮХДИЙН ӨРГӨТГӨЛ СУРГУУЛЬ"

ДАМНУРУУ ДН-8 /1,2-Р ДАВХАР/

Инженер	Ц.Тэргэл	Е.Г.Шифр: ЦЭ-11-06-08-208/23	Масштаб: М1:50	Огноо: 2023
Гүйцэтгэсэн	Н.Цэрэнцогзол	Т.Г.Шифр:	Зургийн дугаар: ББ-35	Хуудас: ББ-14 7
Шалгасан	Н.Цэрэнцогзол			

А3

ДАМНУРУУ ДН-1 М1:50 /З-Р ДАВХАР/

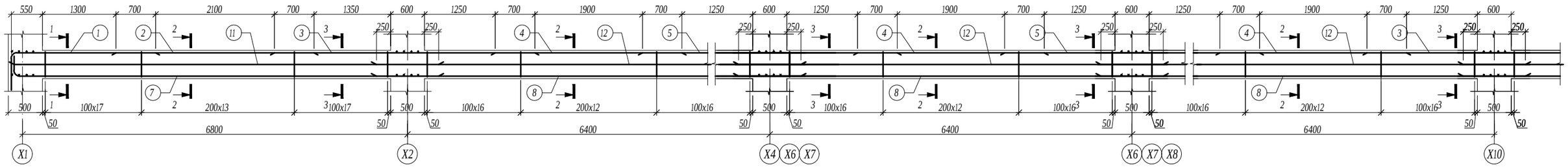

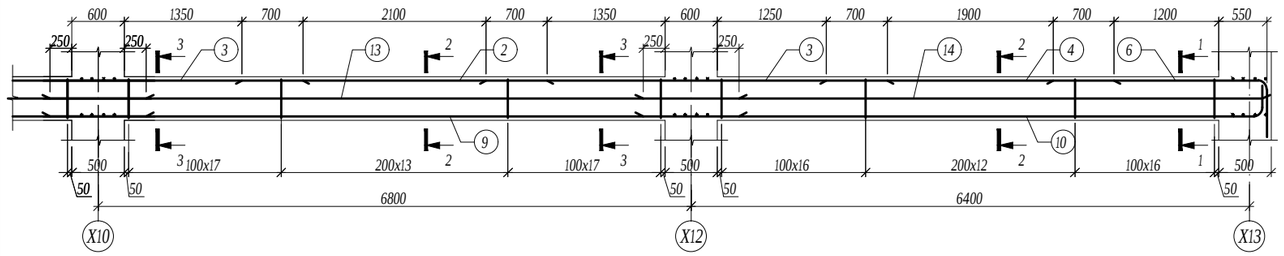

ОГТЛОЛ 1-1 М1:20

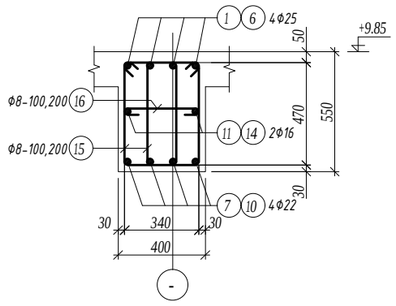

ОГТЛОЛ 2-2 М1:20

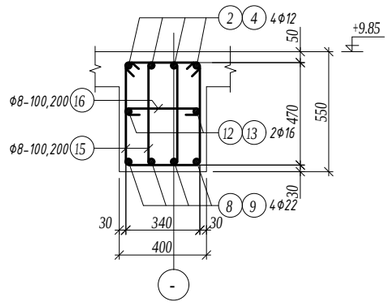

ОГТЛОЛ 3-3 М1:20

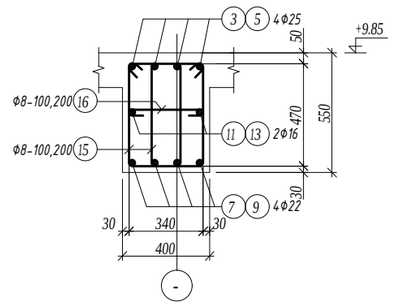

Хэсгийн тодорхойлолт

Поз.	Загвар
1	2500; 160; 940; R100; 3600
6	2400; 160; 940; R100; 3500
7	7500; 160; 440; R100; 8100
10	7100; 160; 440; R100; 7700
15	320; 550; 470; 240; 1580
16	340; 70; 70; 480

Марк позиц	Тэмдэглэгээ	Нэр						Тоо шир	Жин /кг/ нэгж	Жин /кг/ нийт
Дамнуруу ДН-1								1	2140.58	2140.58
1		ф	25	А400	ГОСТ 5781-82	L=	3600	4	13.87	55.49
2		ф	12	А400	ГОСТ 5781-82	L=	3500	8	3.11	24.86
3		ф	25	А400	ГОСТ 5781-82	L=	4600	12	17.72	212.70
4		ф	12	А400	ГОСТ 5781-82	L=	3300	24	2.93	70.31
5		ф	25	А400	ГОСТ 5781-82	L=	4500	16	17.34	277.43
6		ф	25	А400	ГОСТ 5781-82	L=	3500	4	13.49	53.95
7		ф	22	А400	ГОСТ 5781-82	L=	8100	4	24.17	96.68
8		ф	22	А400	ГОСТ 5781-82	L=	7500	20	22.38	447.59
9		ф	22	А400	ГОСТ 5781-82	L=	7900	4	23.57	94.29
10		ф	22	А400	ГОСТ 5781-82	L=	7700	4	22.98	91.91
11		ф	16	А400	ГОСТ 5781-82	L=	7600	2	12.00	23.99
12		ф	16	А400	ГОСТ 5781-82	L=	7500	10	11.84	118.37
13		ф	16	А400	ГОСТ 5781-82	L=	7900	2	12.47	24.94
14		ф	16	А400	ГОСТ 5781-82	L=	7100	2	11.21	22.41
15		ф	8	А240	ГОСТ 5781-82	L=	1580	732	0.62	456.35
16		ф	8	А240	ГОСТ 5781-82	L=	480	366	0.19	69.32
Материал бетон В20 V=10.4м3										

Зураг төслийн "ЦЭСДА" ХХК
tel:976-88889927

БАЯНХОНГОР АЙМАГ. БАЯНХОНГОР СУМ

"СООГО СЕЙКЕО СУРГУУЛИЙН 640 ХҮҮХДИЙН ӨРГӨТГӨЛ СУРГУУЛЬ"

ДАМНУРУУ ДН-1 /З-Р ДАВХАР/

Инженер	Ц.Тэргэл	Е.Г.Шифр: ЦЭ-11-06-08-208/23	Масштаб: М1:50	Огноо: 2023
Гүйцэтгэсэн	Н.Цэрэнцогзол			
Шалгасан	Н.Цэрэнцогзол	Т.Г.Шифр:	Зургийн дугаар: ББ-36	Хуудас: ББ-14.7

А3

ДАМНУРУУ ДН-2 М1:50 /3-Р ДАВХАР/

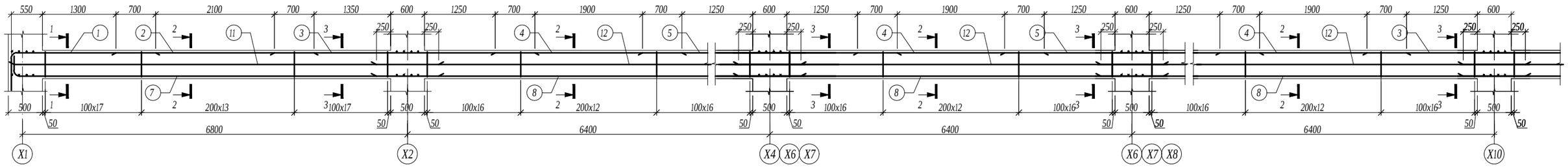

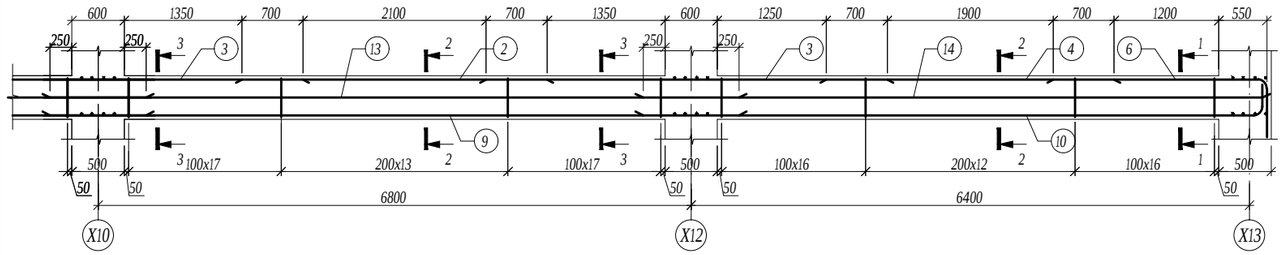

ОГТЛОЛ 1-1 М1:20

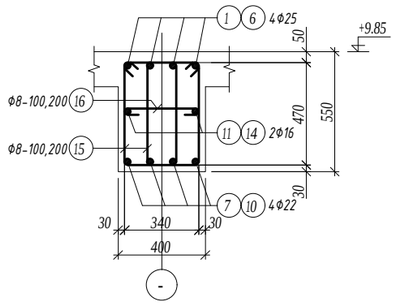

ОГТЛОЛ 2-2 М1:20

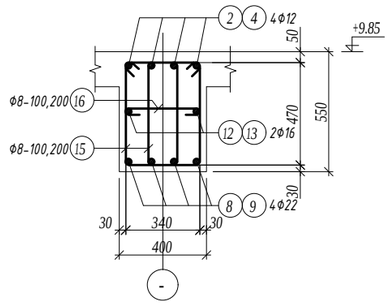

ОГТЛОЛ 3-3 М1:20

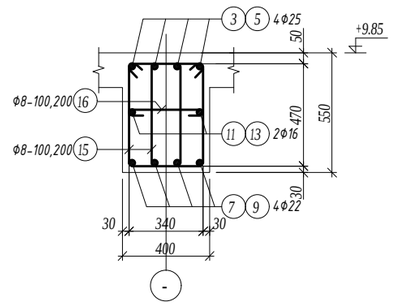

Хэсгийн тодорхойлолт

Поз.	Загвар
1	2500; 160; 940; R100; 3600
6	2400; 160; 940; R100; 3500
7	7500; 160; 440; R100; 8100
10	7100; 160; 440; R100; 7700
15	320; 550; 470; 240; 1580
16	340; 70; 70; 480

Марк позиц	Тэмдэглэгээ	Нэр						Тоо шир	Жин /кг/ нэгж	Жин /кг/ нийт
Дамнуруу ДН-2								1	2140.58	2140.58
1		ф	25	А400	ГОСТ 5781-82	L=	3600	4	13.87	55.49
2		ф	12	А400	ГОСТ 5781-82	L=	3500	8	3.11	24.86
3		ф	25	А400	ГОСТ 5781-82	L=	4600	12	17.72	212.70
4		ф	12	А400	ГОСТ 5781-82	L=	3300	24	2.93	70.31
5		ф	25	А400	ГОСТ 5781-82	L=	4500	16	17.34	277.43
6		ф	25	А400	ГОСТ 5781-82	L=	3500	4	13.49	53.95
7		ф	22	А400	ГОСТ 5781-82	L=	8100	4	24.17	96.68
8		ф	22	А400	ГОСТ 5781-82	L=	7500	20	22.38	447.59
9		ф	22	А400	ГОСТ 5781-82	L=	7900	4	23.57	94.29
10		ф	22	А400	ГОСТ 5781-82	L=	7700	4	22.98	91.91
11		ф	16	А400	ГОСТ 5781-82	L=	7600	2	12.00	23.99
12		ф	16	А400	ГОСТ 5781-82	L=	7500	10	11.84	118.37
13		ф	16	А400	ГОСТ 5781-82	L=	7900	2	12.47	24.94
14		ф	16	А400	ГОСТ 5781-82	L=	7100	2	11.21	22.41
15		ф	8	А240	ГОСТ 5781-82	L=	1580	732	0.62	456.35
16		ф	8	А240	ГОСТ 5781-82	L=	480	366	0.19	69.32
Материал бетон В20 V=10.4м3										

Зураг төслийн
"ЦЭСДА" ХХК
tel:976-88889927

БАЯНХОНГОР АЙМАГ. БАЯНХОНГОР СУМ

"СООГО СЕЙКЕО СУРГУУЛИЙН 640 ХҮҮХДИЙН ӨРГӨТГӨЛ СУРГУУЛЬ"

ДАМНУРУУ ДН-2 /3-Р ДАВХАР/

Инженер	Ц.Тэргэл	Е.Г.Шифр: ЦЭ-11-06-08-208/23	Масштаб: М1:50	Огноо: 2023
Гүйцэтгэсэн	Н.Цэрэнцогзол			
Шалгасан	Н.Цэрэнцогзол	Т.Г.Шифр:	Зургийн дугаар: ББ-37	Хуудас: ББ-14.7

А3

ДАМНУРУУ ДН-3 М1:50 /3-Р ДАВХАР/

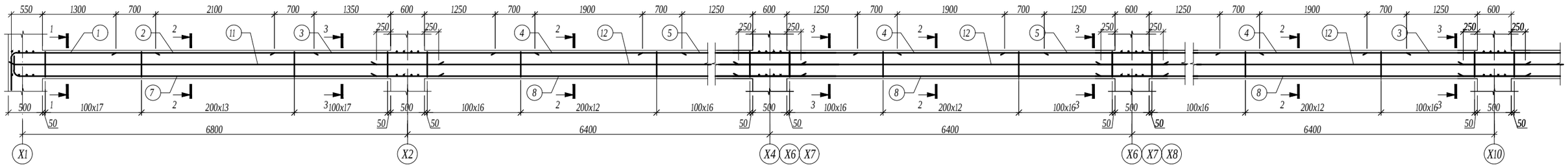

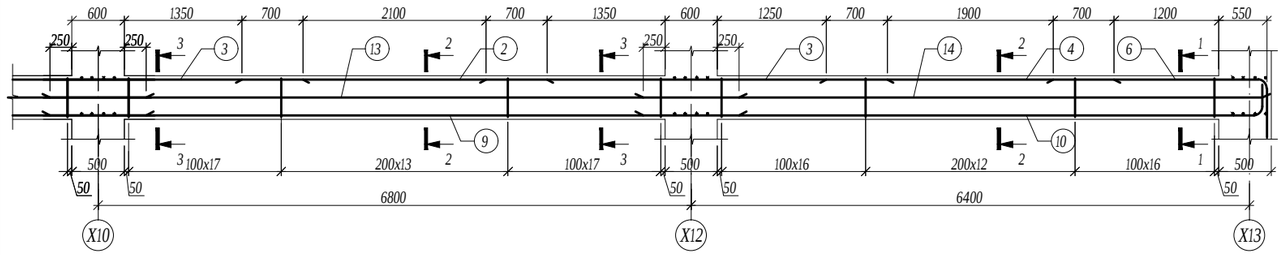

ОГТЛОЛ 1-1 М1:20

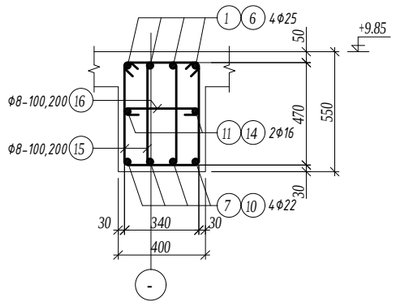

ОГТЛОЛ 2-2 М1:20

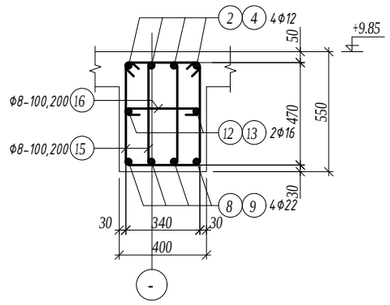

ОГТЛОЛ 3-3 М1:20

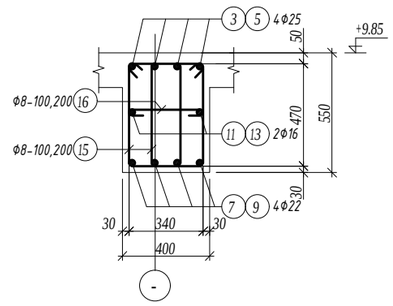

Хэсгийн тодорхойлолт

Поз.	Загвар
1	2500; 160; 940; R100; 3600
6	2400; 160; 940; R100; 3500
7	7500; 160; 440; R100; 8100
10	7100; 160; 440; R100; 7700
15	320; 550; 470; 240; 1580
16	340; 70; 70; 480

Марк позиц	Тэмдэглэгээ	Нэр						Тоо шир	Жин /кг/ нэгж	Жин /кг/ нийт
Дамнуруу ДН-3								1	2140.58	2140.58
1		ф	25	А400	ГОСТ 5781-82	L=	3600	4	13.87	55.49
2		ф	12	А400	ГОСТ 5781-82	L=	3500	8	3.11	24.86
3		ф	25	А400	ГОСТ 5781-82	L=	4600	12	17.72	212.70
4		ф	12	А400	ГОСТ 5781-82	L=	3300	24	2.93	70.31
5		ф	25	А400	ГОСТ 5781-82	L=	4500	16	17.34	277.43
6		ф	25	А400	ГОСТ 5781-82	L=	3500	4	13.49	53.95
7		ф	22	А400	ГОСТ 5781-82	L=	8100	4	24.17	96.68
8		ф	22	А400	ГОСТ 5781-82	L=	7500	20	22.38	447.59
9		ф	22	А400	ГОСТ 5781-82	L=	7900	4	23.57	94.29
10		ф	22	А400	ГОСТ 5781-82	L=	7700	4	22.98	91.91
11		ф	16	А400	ГОСТ 5781-82	L=	7600	2	12.00	23.99
12		ф	16	А400	ГОСТ 5781-82	L=	7500	10	11.84	118.37
13		ф	16	А400	ГОСТ 5781-82	L=	7900	2	12.47	24.94
14		ф	16	А400	ГОСТ 5781-82	L=	7100	2	11.21	22.41
15		ф	8	А240	ГОСТ 5781-82	L=	1580	732	0.62	456.35
16		ф	8	А240	ГОСТ 5781-82	L=	480	366	0.19	69.32
Материал бетон В20 V=10.4м3										

Зураг төслийн "ЦЭСДА" ХХК
tel:976-88889927

БАЯНХОНГОР АЙМАГ. БАЯНХОНГОР СУМ

"СООГО СЕЙКЕО СУРГУУЛИЙН 640 ХҮҮХДИЙН ӨРГӨТГӨЛ СУРГУУЛЬ"

ДАМНУРУУ ДН-3 /3-Р ДАВХАР/

Инженер	Ц.Тэргэл	Е.Г.Шифр: ЦЭ-11-06-08-208/23	Масштаб: М1:50	Огноо: 2023
Гүйцэтгэсэн	Н.Цэрэнцогзол			
Шалгасан	Н.Цэрэнцогзол	Т.Г.Шифр:	Зургийн дугаар: ББ-38	Хуудас: ББ-14.7

А3

ДАМНУРУУ ДН-4 М1:50 /3-Р ДАВХАР/

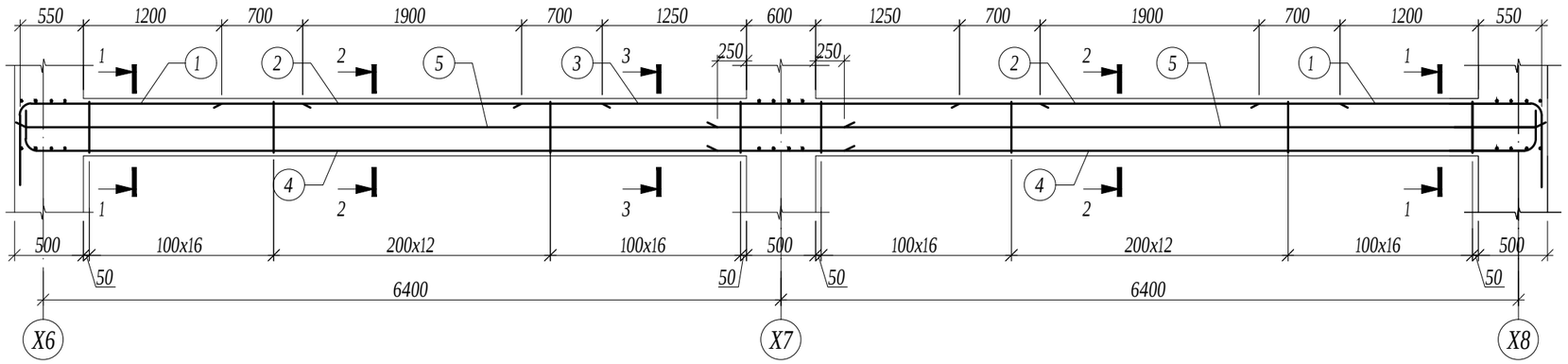

ОГТЛОЛ 1-1 М1:20

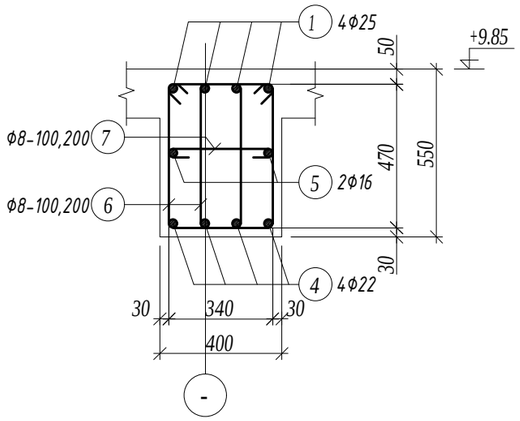

ОГТЛОЛ 2-2 М1:20

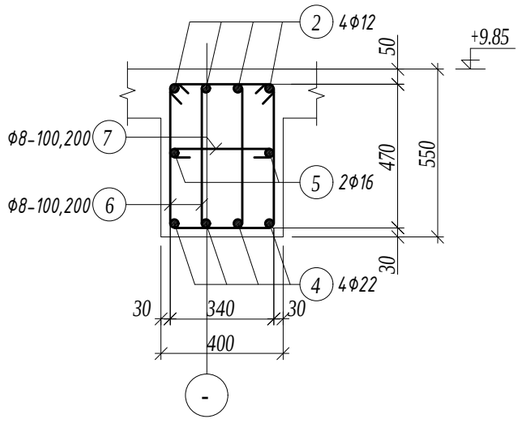

ОГТЛОЛ 3-3 М1:20

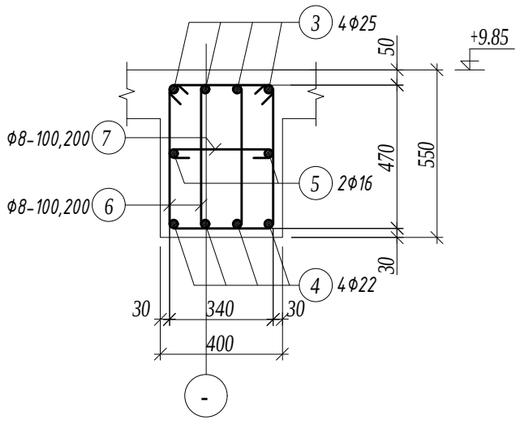

Хэсгийн тодорхойлолт

Поз.	Загвар	Поз.	Загвар
1	2400; 160; 940; R100; 3500	6	320; 550; 470; 240; 1580
4	7100; 160; 440; R100; 7700	7	340; 70; 70; 480

ТАЙЛБАР

1. Энэ хуудсыг холбогдох хуудсуудтай хамтатган үзнэ үү.
2. Цутгалтыг гүйцэтгэхдээ холбогдох багана, дамнуруу, хана, хучилтыг хамтад нь цутгана.
3. Цутгамал төмөрбетоны ажлыг БНБД 52-02-05 "Цутгамал бетон, төмөрбетон бүтээц"-ийн заалтуудын дагуу хийнэ.
4. Төмөрбетон раманд зэвэрч муудсан, буруу хадгалсан арматур ашиглах, багана дамнурууны огтлолыг зураг төсөлд зааснаас өөрөөр цутгах, бетон цутгах ажлын технологийн горим зөрчих зэргийг хатуу хориглоно.
5. Багана болон дамнуруг цутгахдаа бусад хийц эдлэхүүний зургийг үзэж шаардлагатай хэсэгт гаргалгаа арматуруудыг гаргаж цутгана.
6. Цутгамал төмөр бетоныг өвөл хөлдөөж бэхжүүлэхийг хатуу хориглоно.

Марк позиц	Тэмдэглэгээ	Нэр						Тоо ширх	Жин /кг/ нэгж	Жин /кг/ нийт
Дамнуруу ДН-4								1	558.58	558.58
1		Ф	25	А400	ГОСТ 5781-82	L=	3500	8	13.49	107.89
2		Ф	12	А400	ГОСТ 5781-82	L=	3300	8	2.93	23.44
3		Ф	25	А400	ГОСТ 5781-82	L=	4500	4	17.34	69.36
4		Ф	22	А400	ГОСТ 5781-82	L=	7700	8	22.98	183.81
5		Ф	16	А400	ГОСТ 5781-82	L=	7100	4	11.21	44.82
6		Ф	8	А240	ГОСТ 5781-82	L=	1580	180	0.62	112.22
7		Ф	8	А240	ГОСТ 5781-82	L=	480	90	0.19	17.05
Материал бетон В20 V=2.55м3										

Зураг төслийн "ЦЭСДА" ХХК
tel:976-88889927

БАЯНХОНГОР АЙМАГ. БАЯНХОНГОР СУМ

"СООГО СЕЙКЕО СУРГУУЛИЙН 640 ХҮҮХДИЙН ӨРГӨТГӨЛ СУРГУУЛЬ"

ДАМНУРУУ ДН-4 /3-Р ДАВХАР/

Инженер		Ц.Тэргэл	Е.Г.Шифр: ЦЭ-11-06-08-208/23	Масштаб: М1:50	Огноо: 2023
Гүйцэтгэсэн		Н.Цэрэнцогзол	Т.Г.Шифр:	Зургийн дугаар: ББ-39	Хуудас: ББ-14.7
Шалгасан		Н.Цэрэнцогзол			

А3

ДАМНУРУУ ДН-5 М1:50 /3-Р ДАВХАР/

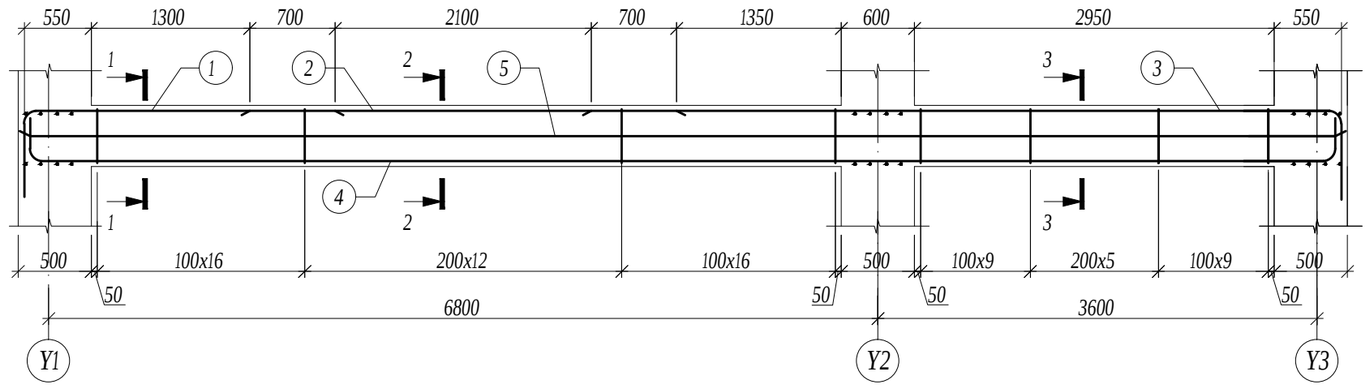

ОГТЛОЛ 1-1 М1:20

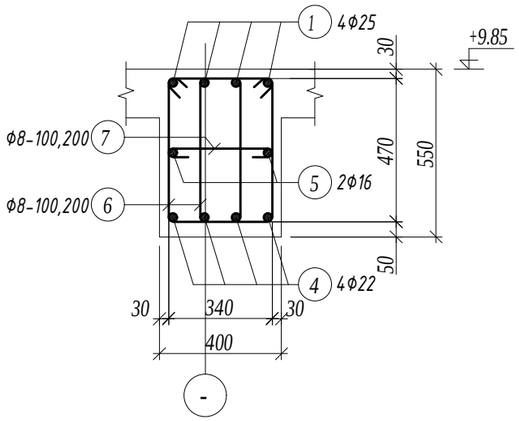

ОГТЛОЛ 2-2 М1:20

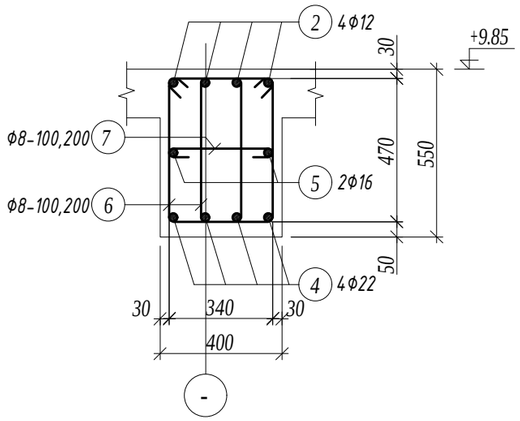

ОГТЛОЛ 3-3 М1:20

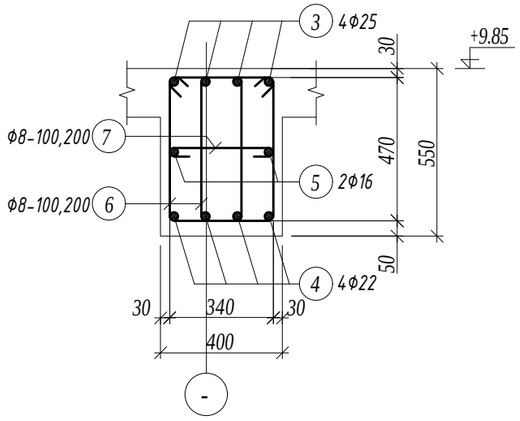

Хэсгийн тодорхойлолт

Поз.	Загвар	Поз.	Загвар
1	2500; 160; 940; R100; 3600	6	320; 550; 470; 240; 1580
3	6100; 160; 440; R100; 6700	7	340; 70; 70; 480
4	10600; 160; 440; R100; 11800		

Марк позиц	Тэмдэглэгээ	Нэр						Тоо ширх	Жин /кг/ нэгж	Жин /кг/ нийт
Дамнуруу ДН-5								2	446.65	893.31
1		Ф	25	А400	ГОСТ 5781-82	L=	3600	4	13.87	55.49
2		Ф	12	А400	ГОСТ 5781-82	L=	3500	4	3.11	12.43
3		Ф	25	А400	ГОСТ 5781-82	L=	6700	4	25.82	103.27
4		Ф	22	А400	ГОСТ 5781-82	L=	11800	4	35.21	140.84
5		Ф	16	А400	ГОСТ 5781-82	L=	10800	2	17.05	34.09
6		Ф	8	А240	ГОСТ 5781-82	L=	1580	140	0.62	87.28
7		Ф	8	А240	ГОСТ 5781-82	L=	480	70	0.19	13.26
Материал бетон В20 V=2.02x2=4.04м3										

ТАЙЛБАР

1. Энэ хуудсыг холбогдох хуудсуудтай хамтатган үзнэ үү.
2. Цутгалтыг гүйцэтгэхдээ холбогдох багана, дамнуруу, хана, хучилтыг хамтад нь цутгана.
3. Цутгамал төмөрбетоны ажлыг БНБД 52-02-05 "Цутгамал бетон, төмөрбетон бүтээц"-ийн заалтуудын дагуу хийнэ.
4. Төмөрбетон раманд зэвэрч муудсан, буруу хадгалсан арматур ашиглах, багана дамнурууны огтлолыг зураг төсөлд зааснаас өөрөөр цутгах, бетон цутгах ажлын технологийн горим зөрчих зэргийг хатуу хориглоно.
5. Багана болон дамнурууг цутгахдаа бусад хийц эдлэхүүний зургийг үзэж шаардлагатай хэсэгт гаргалгаа арматуруудыг гаргаж цутгана.
6. Цутгамал төмөр бетоныг өвөл хөлдөөж бэхжүүлэхийг хатуу хориглоно.

БАЯНХОНГОР АЙМАГ. БАЯНХОНГОР СУМ

"СООГО СЕЙКЕО СУРГУУЛИЙН 640 ХҮҮХДИЙН ӨРГӨТГӨЛ СУРГУУЛЬ"

ДАМНУРУУ ДН-5 /3-Р ДАВХАР/

Инженер		Ц.Тэргэл	Е.Г.Шифр: ЦЭ-11-06-08-208/23	Масштаб: М1:50	Огноо: 2023
Гүйцэтгэсэн		Н.Цэрэнцогзол	Т.Г.Шифр:	Зургийн дугаар: ББ-40	Хуудас: ББ-14.7
Шалгасан		Н.Цэрэнцогзол			

Зураг төслийн "ЦЭСДА" ХХК
tel:976-88889927

А3

ДАМНУРУУ ДН-6 М1:50 /3-Р ДАВХАР/

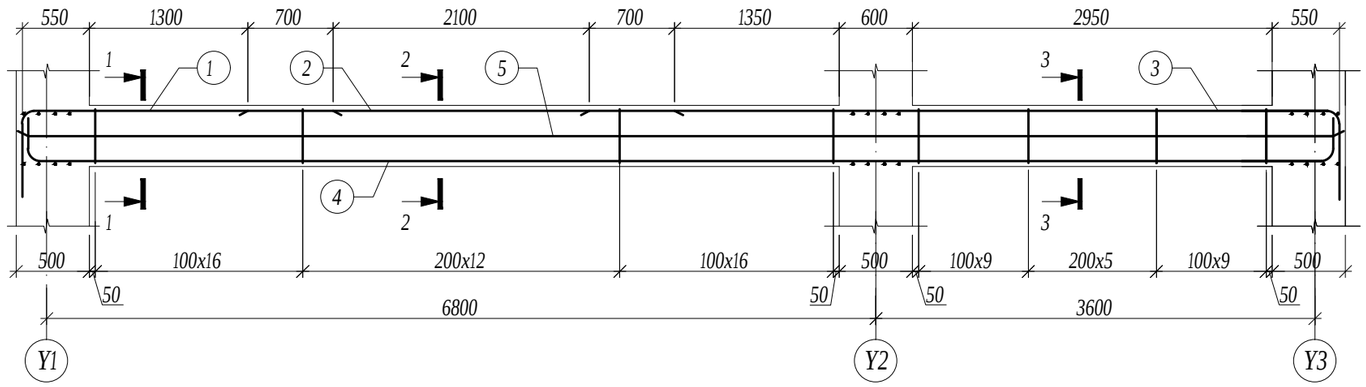

ОГТЛОЛ 1-1 М1:20

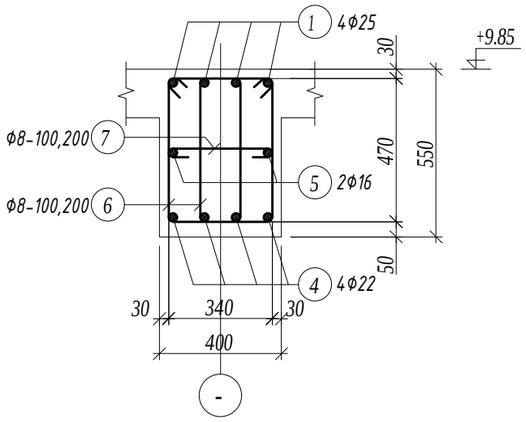

ОГТЛОЛ 2-2 М1:20

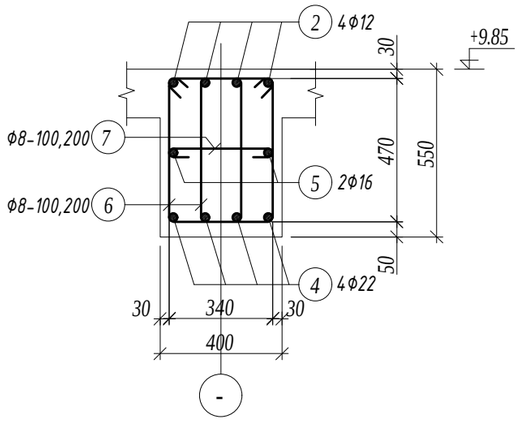

ОГТЛОЛ 3-3 М1:20

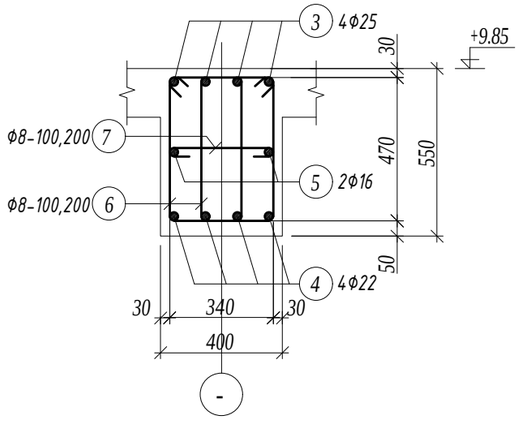

Хэсгийн тодорхойлолт

Поз.	Загвар	Поз.	Загвар
1	2500; 160; 940; R100; 3600	6	320; 550; 470; 240; 1580
3	6100; 160; 440; R100; 6700	7	340; 70; 70; 480
4	10600; 160; 440; R100; 11800		

Марк позиц	Тэмдэглэгээ	Нэр						Тоо ширх	Жин /кг/ нэгж	Жин /кг/ нийт
Дамнуруу ДН-6								4	446.65	1786.61
1		Ф	25	А400	ГОСТ 5781-82	L=	3600	4	13.87	55.49
2		Ф	12	А400	ГОСТ 5781-82	L=	3500	4	3.11	12.43
3		Ф	25	А400	ГОСТ 5781-82	L=	6700	4	25.82	103.27
4		Ф	22	А400	ГОСТ 5781-82	L=	11800	4	35.21	140.84
5		Ф	16	А400	ГОСТ 5781-82	L=	10800	2	17.05	34.09
6		Ф	8	А240	ГОСТ 5781-82	L=	1580	140	0.62	87.28
7		Ф	8	А240	ГОСТ 5781-82	L=	480	70	0.19	13.26
Материал бетон В20 V=2.02x4=8.08м3										

ТАЙЛБАР

1. Энэ хуудсыг холбогдох хуудсуудтай хамтатган үзнэ үү.
2. Цутгалтыг гүйцэтгэхдээ холбогдох багана, дамнуруу, хана, хучилтыг хамтад нь цутгана.
3. Цутгамал төмөрбетоны ажлыг БНБД 52-02-05 "Цутгамал бетон, төмөрбетон бүтээц"-ийн заалтуудын дагуу хийнэ.
4. Төмөрбетон раманд зэвэрч муудсан, буруу хадгалсан арматур ашиглах, багана дамнурууны огтлолыг зураг төсөлд зааснаас өөрөөр цутгах, бетон цутгах ажлын технологийн горим зөрчих зэргийг хатуу хориглоно.
5. Багана болон дамнурууг цутгахдаа бусад хийц эдлэхүүний зургийг үзэж шаардлагатай хэсэгт гаргалгаа арматуруудыг гаргаж цутгана.
6. Цутгамал төмөр бетоныг өвөл хөлдөөж бэхжүүлэхийг хатуу хориглоно.

Зураг төслийн "ЦЭСДА" ХХК
tel:976-88889927

БАЯНХОНГОР АЙМАГ. БАЯНХОНГОР СУМ

"СООГО СЕЙКЕО СУРГУУЛИЙН 640 ХҮҮХДИЙН ӨРГӨТГӨЛ СУРГУУЛЬ"

ДАМНУРУУ ДН-6 /3-Р ДАВХАР/

Инженер		Ц.Тэргэл	Е.Г.Шифр: ЦЭ-11-06-08-208/23	Масштаб: М1:50	Огноо: 2023
Гүйцэтгэсэн		Н.Цэрэнцогзол	Т.Г.Шифр:	Зургийн дугаар: ББ-41	Хуудас: ББ-14 7
Шалгасан		Н.Цэрэнцогзол			

А3

ДАМНУРУУ ДН-7 М1:50 /3-Р ДАВХАР/

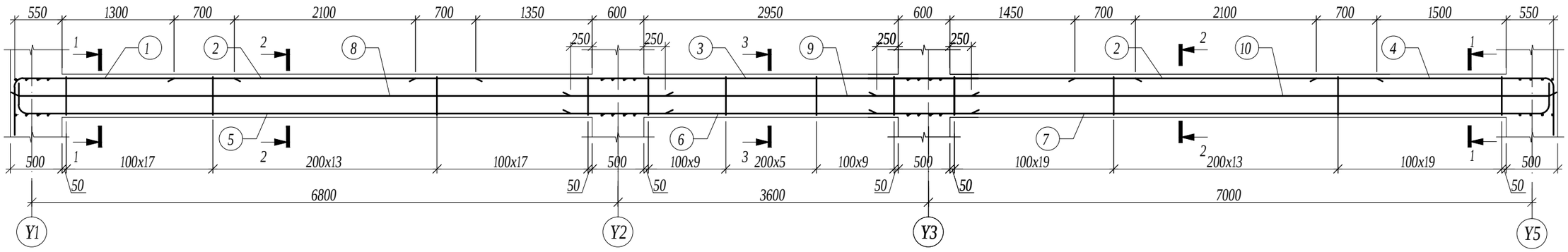

ОГТЛОЛ 1-1 М1:20

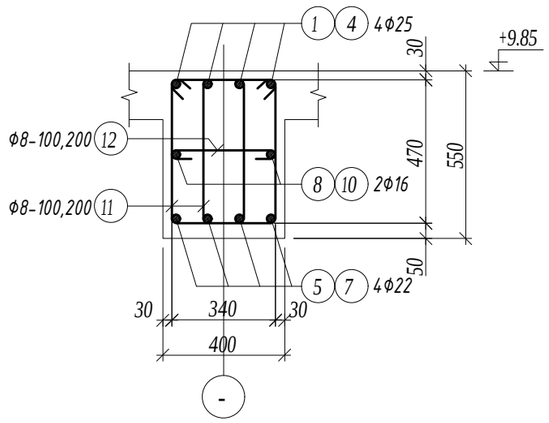

ОГТЛОЛ 2-2 М1:20

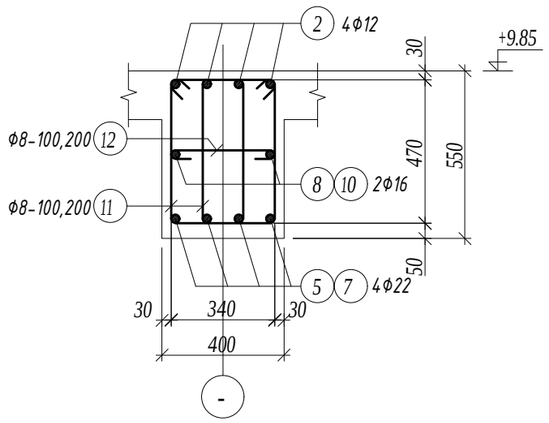

ОГТЛОЛ 3-3 М1:20

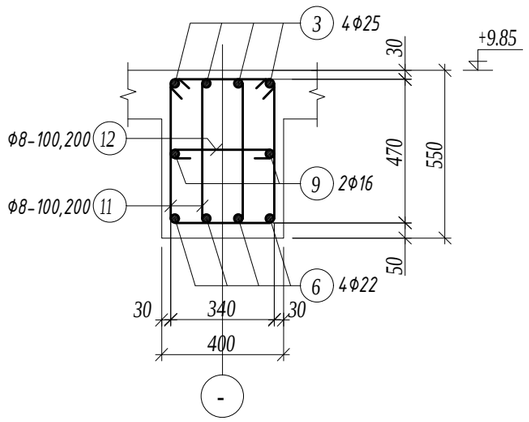

Хэсгийн тодорхойлолт

Поз.	Загвар	Поз.	Загвар	Поз.	Загвар
1	2500; 160; 940; R100; 3500	5	7500; 160; 440; R100; 8100	11	320; 550; 470; 240; 1580
4	2700; 160; 940; R100; 3800	7	7800; 160; 440; R100; 8400	12	340; 70; 70; 480

Марк позиц	Тэмдэглэгээ	Нэр						Тоо шир	Жин /кг/ нэгж	Жин /кг/ нийт
Дамнуруу ДН-7								3	761.21	2283.64
1		ф	25	А400	ГОСТ 5781-82	L=	3600	4	13.87	55.49
2		ф	12	А400	ГОСТ 5781-82	L=	3500	8	3.11	24.86
3		ф	25	А400	ГОСТ 5781-82	L=	8400	4	32.37	129.47
4		ф	25	А400	ГОСТ 5781-82	L=	3800	4	14.64	58.57
5		ф	22	А400	ГОСТ 5781-82	L=	8100	4	24.17	96.68
6		ф	22	А400	ГОСТ 5781-82	L=	4700	4	14.02	56.10
7		ф	22	А400	ГОСТ 5781-82	L=	8400	4	25.07	100.26
8		ф	16	А400	ГОСТ 5781-82	L=	7500	2	11.84	23.67
9		ф	16	А400	ГОСТ 5781-82	L=	4700	2	7.42	14.84
10		ф	16	А400	ГОСТ 5781-82	L=	7800	2	12.31	24.62
11		ф	8	А240	ГОСТ 5781-82	L=	1580	246	0.62	153.36
12		ф	8	А240	ГОСТ 5781-82	L=	480	123	0.19	23.30
Материал бетон В20 V=3.43x3=10.29м3										

ТАЙЛБАР

1. Энэ хуудсыг холбогдох хуудсуудтай хамтатган үзнэ үү.
2. Цутгалтыг гүйцэтгэхдээ холбогдох багана, дамнуруу, хана, хучилтыг хамтад нь цутгана.
3. Цутгамал төмөрбетоны ажлыг БНБД 52-02-05 "Цутгамал бетон, төмөрбетон бүтээц"-ийн заалтуудын дагуу хийнэ.
4. Төмөрбетон раманд зэвэрч муудсан, буруу хадгалсан арматур ашиглах, багана дамнурууны огтлолыг зураг төсөлд зааснаас өөрөөр цутгах, бетон цутгах ажлын технологийн горим зөрчих зэргийг хатуу хориглоно.
5. Багана болон дамнурууг цутгахдаа бусад хийц эдлэхүүний зургийг үзэж шаардлагатай хэсэгт гаргалгаа арматуруудыг гаргаж цутгана.
6. Цутгамал төмөр бетоныг өвөл хөлдөөж бэхжүүлэхийг хатуу хориглоно.

Зураг төслийн "ЦЭСДА" ХХК tel:976-88889927	БАЯНХОНГОР АЙМАГ. БАЯНХОНГОР СУМ "СООГО СЕЙКЕО СУРГУУЛИЙН 640 ХҮҮХДИЙН ӨРГӨТГӨЛ СУРГУУЛЬ"				
	ДАМНУРУУ ДН-7 /3-Р ДАВХАР/				
	Инженер	Ц.Тэргэл	Е.Г.Шифр: ЦЭ-11-06-08-208/23	Масштаб: М1:50	Огноо: 2023
	Гүйцэтгэсэн	Н.Цэрэнцогзол			
	Шалгасан	Н.Цэрэнцогзол	Т.Г.Шифр:	Зургийн дугаар: ББ-42	Хуудас: ББ-147

А3

"В" БЛОКИЙН 1-Р ДАВХРЫН БАГАНА, ДАМНУРУУНЫ БАЙГУУЛАЛТ М1:150

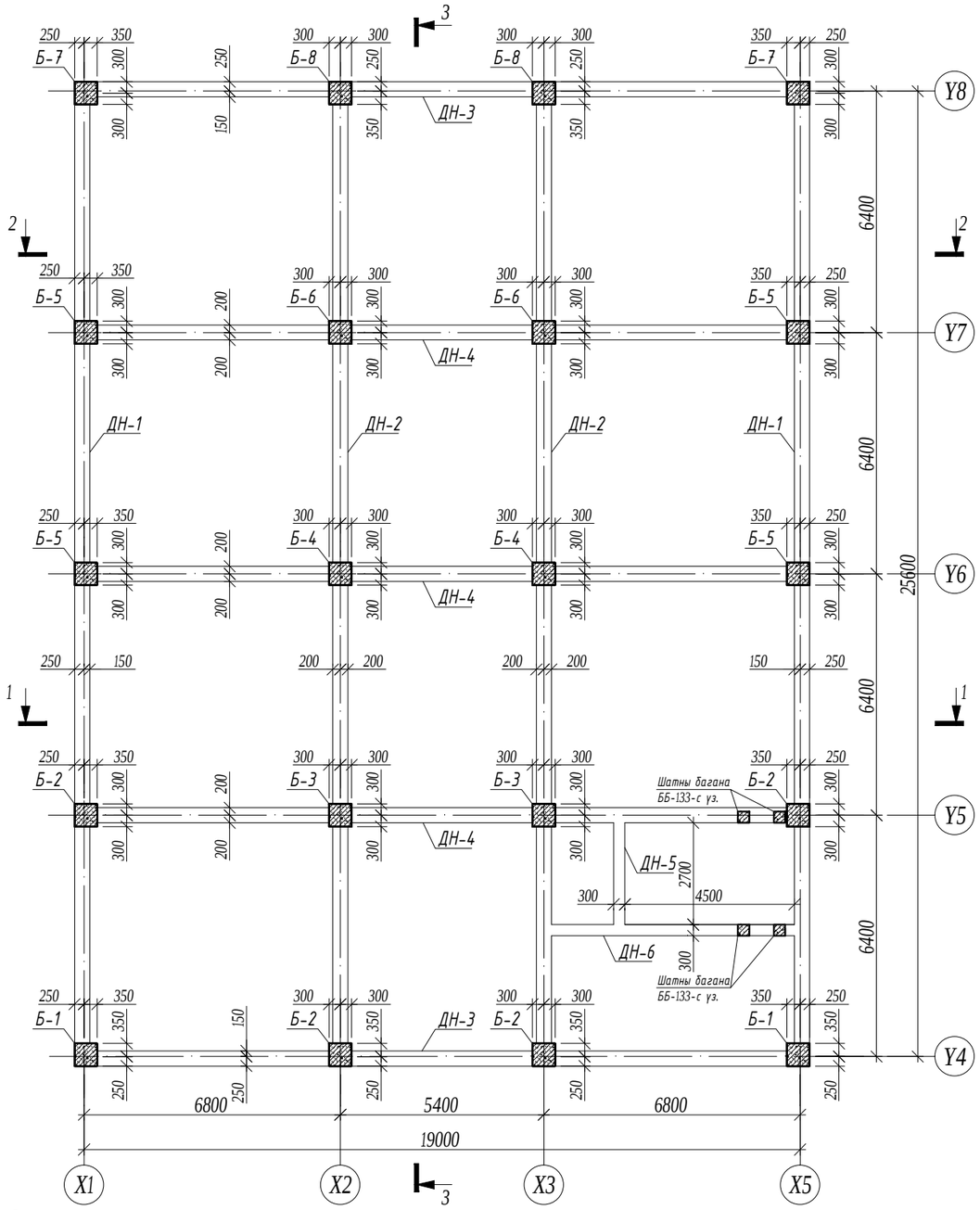

"В" БЛОКИЙН 2-Р ДАВХРЫН БАГАНА, ДАМНУРУУНЫ БАЙГУУЛАЛТ М1:150

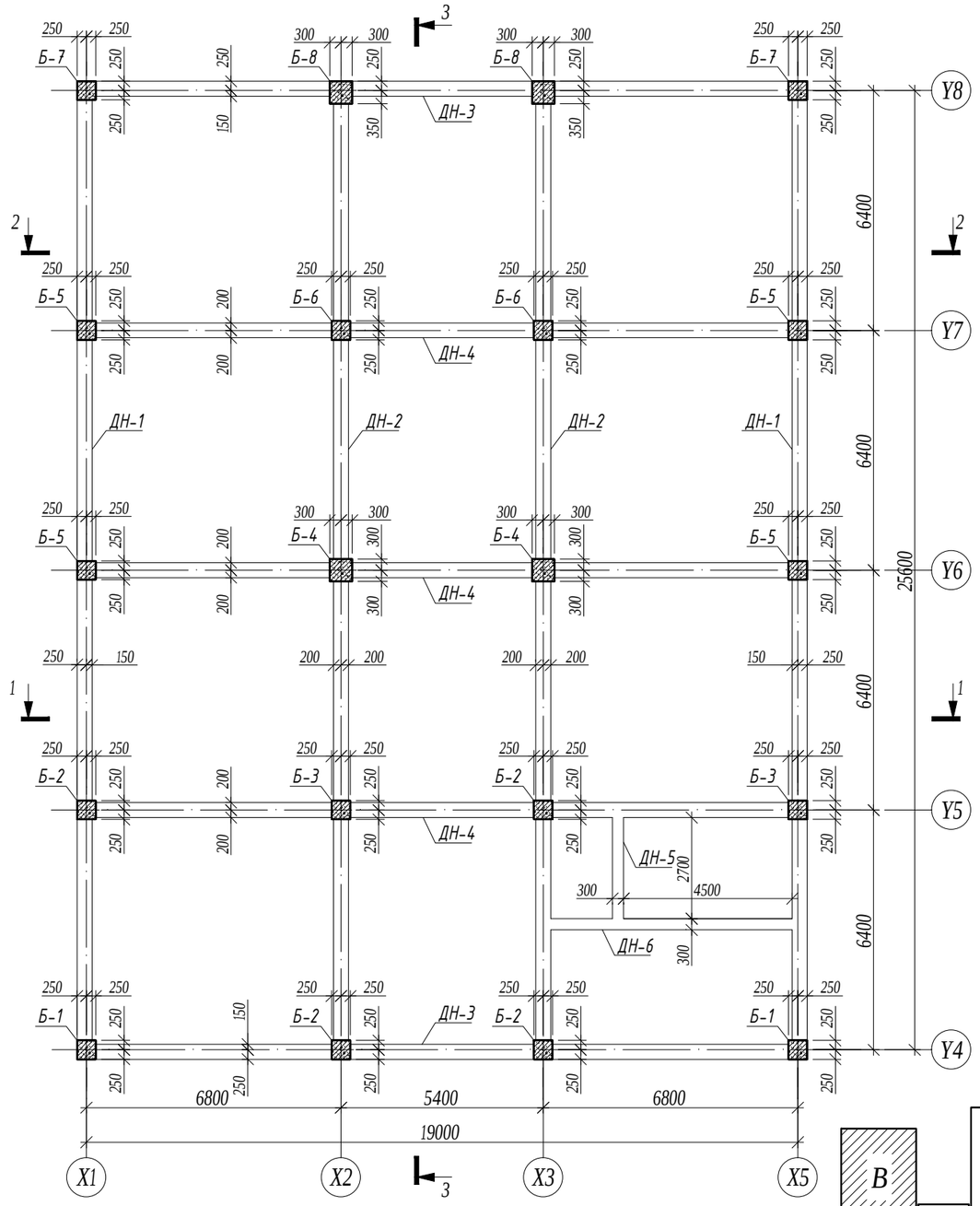

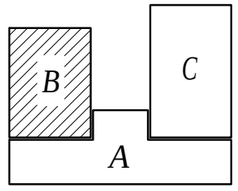

ТАЙЛБАР

1. Энэ хуудсыг холбогдох хуудсуудтай хамтатган үзнэ үү.
2. Цутгалтыг гүйцэтгэхдээ холбогдох багана, дамнуруу, хана, хучилтыг хамтад нь цутгана.
3. Цутгамал төмөрбетоны ажлыг БНБД 52-02-05 "Цутгамал бетон, төмөрбетон бүтээц"-ийн заалтуудын дагуу хийнэ.
4. Төмөрбетон раманд зэвэрч муудсан, буруу хадгалсан арматур ашиглах, багана
дамнурууны огтлолыг зураг төсөлд зааснаас өөрөөр цутгах, бетон цутгах ажлын технологийн горим зөрчих зэргийг хатуу хориглоно.
5. Багана болон дамнуруг цутгахдаа бусад хийц эдлэхүүний зургийг үзэж шаардлагатай хэсэгт гаргалгаа арматурчидыг гаргаж цутгана.

ЗӨВШӨӨРӨЛЦСӨН		
	Гарын үсэг	Нэр
БА		Г.Болорчулуун
ЦАХ		Ч.Баярмаа
ХАС		Ц.Уганбаатар
ЦБУ		Ц.Навчаа
ХД		Ч.Гэрэлмаа

Зураг төслийн "ЦЭСДА" ХХК
tel:976-88889927

БАЯНХОНГОР АЙМАГ. БАЯНХОНГОР СУМ
"СООГО СЕЙКЕО СУРГУУЛИЙН 640 ХҮҮХДИЙН ӨРГӨТГӨЛ СУРГУУЛЬ"

"В" БЛОКИЙН 1,2,3-Р ДАВХРЫН БАГАНА ДАМНУРУУНЫ БАЙГУУЛАЛТ

Инженер		Ц.Тэргэл	Е.Г.Шифр: ЦЭ-11-06-08-208/23	Масштаб: М1:150	Огноо: 2023
Гүйцэтгэсэн		Н.Цэрэнцогзол	Т.Г.Шифр:	Зургийн дугаар: ББ-43	Хуудас: ББ-147
Шалгасан		Н.Цэрэнцогзол			

А3

"В" БЛОКИЙН 3-Р ДАВХРЫН БАГАНА, ДАМНУРУУНЫ БАЙГУУЛАЛТ М1:150

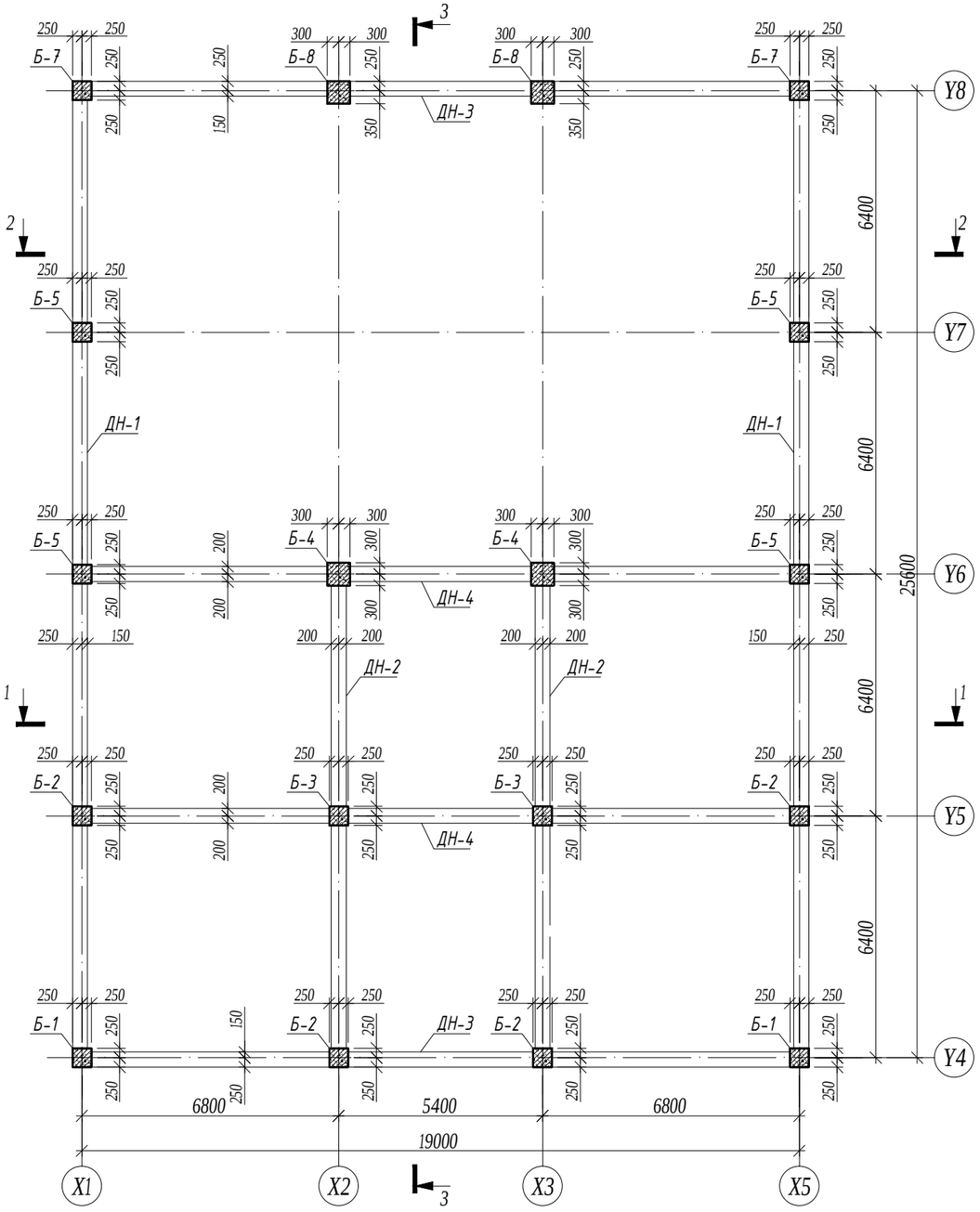

"В" БЛОКИЙН 3-Р ДАВХРЫН /+11.80/ БАГАНА, ДАМНУРУУНЫ БАЙГУУЛАЛТ М1:150

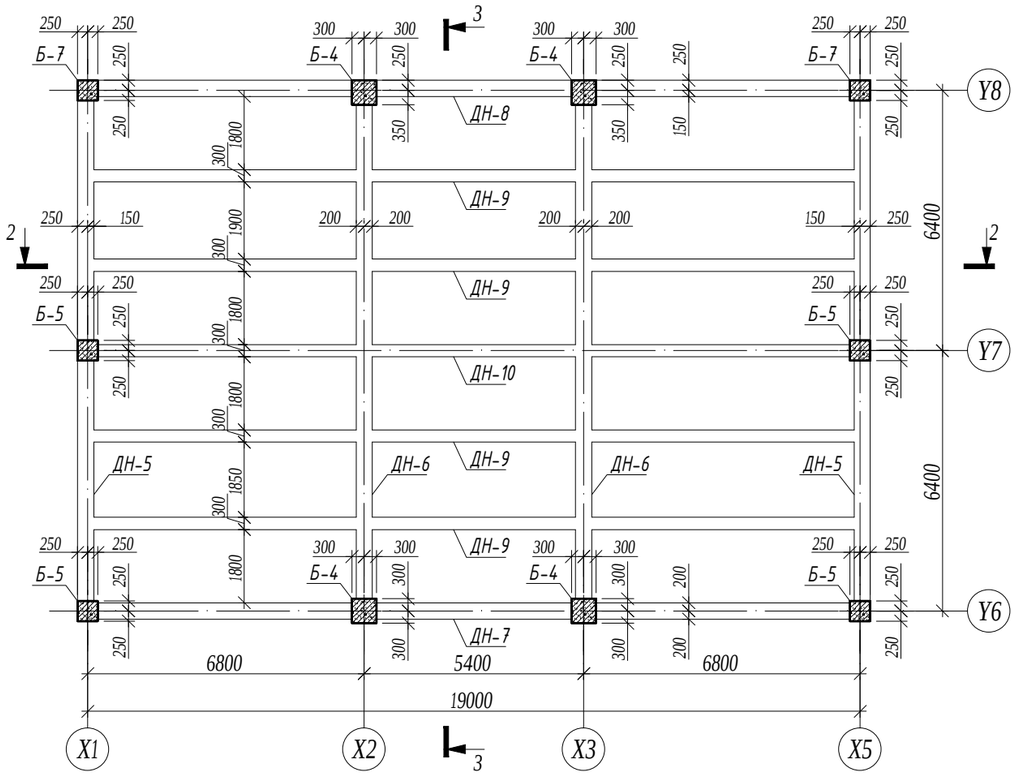

ТАЙЛБАР

1. Энэ хуудсыг холбогдох хуудсуудтай хамтатган үзнэ үү.
2. Цутгалтыг гүйцэтгэхдээ холбогдох багана, дамнуруу, хана, хучилтыг хамтад нь цутгана.
3. Цутгамал төмөрбетоны ажлыг БНБД 52-02-05 "Цутгамал бетон, төмөрбетон бүтээц"-ийн заалтуудын дагуу хийнэ.
4. Төмөрбетон раманд зэвэрч муудсан, буруу хадгалсан арматур ашиглах, багана дамнурууны огтлолыг зураг төсөлд зааснаас өөрөөр цутгах, бетон цутгах ажлын технологийн горим зөрчих зэргийг хатуу хориглоно.
5. Багана болон дамнурууг цутгахдаа бусад хийц эдлэхүүний зургийг үзэж шаардлагатай хэсэгт гаргалгаа арматуруудыг гаргаж цутгана.

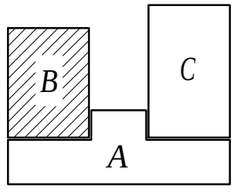

ЗӨВШӨӨРӨЛЦСӨН		
	Гарын үсэг	Нэр
БА		Г.Болорчулуун
ЦАХ		Ч.Баярмаа
ХАС		Ц.Уганбаатар
ЦБУ		Ц.Навчаа
ХД		Ч.Гэрэлмаа

Зураг төслийн "ЦЭСДА" ХХК
tel:976-88889927

БАЯНХОНГОР АЙМАГ. БАЯНХОНГОР СУМ

"СООГО СЕЙКЕО СУРГУУЛИЙН 640 ХҮҮХДИЙН ӨРГӨТГӨЛ СУРГУУЛЬ"

"В" БЛОКИЙН 3-Р ДАВХРЫН БАГАНА ДАМНУРУУНЫ БАЙГУУЛАЛТ

Инженер		Ц.Тэргэл	Е.Г.Шифр: ЦЭ-11-06-08-208/23	Масштаб: М1:150	Огноо: 2023
Гүйцэтгэсэн		Н.Цэрэнцогзол	Т.Г.Шифр:	Зургийн дугаар: ББ-44	Хуудас: ББ-147
Шалгасан		Н.Цэрэнцогзол			

А3

"В" БЛОКИЙН 3-Р ДАВХРЫН БАГАНА, ДАМНУРУУНЫ БАЙГУУЛАЛТ М1:150

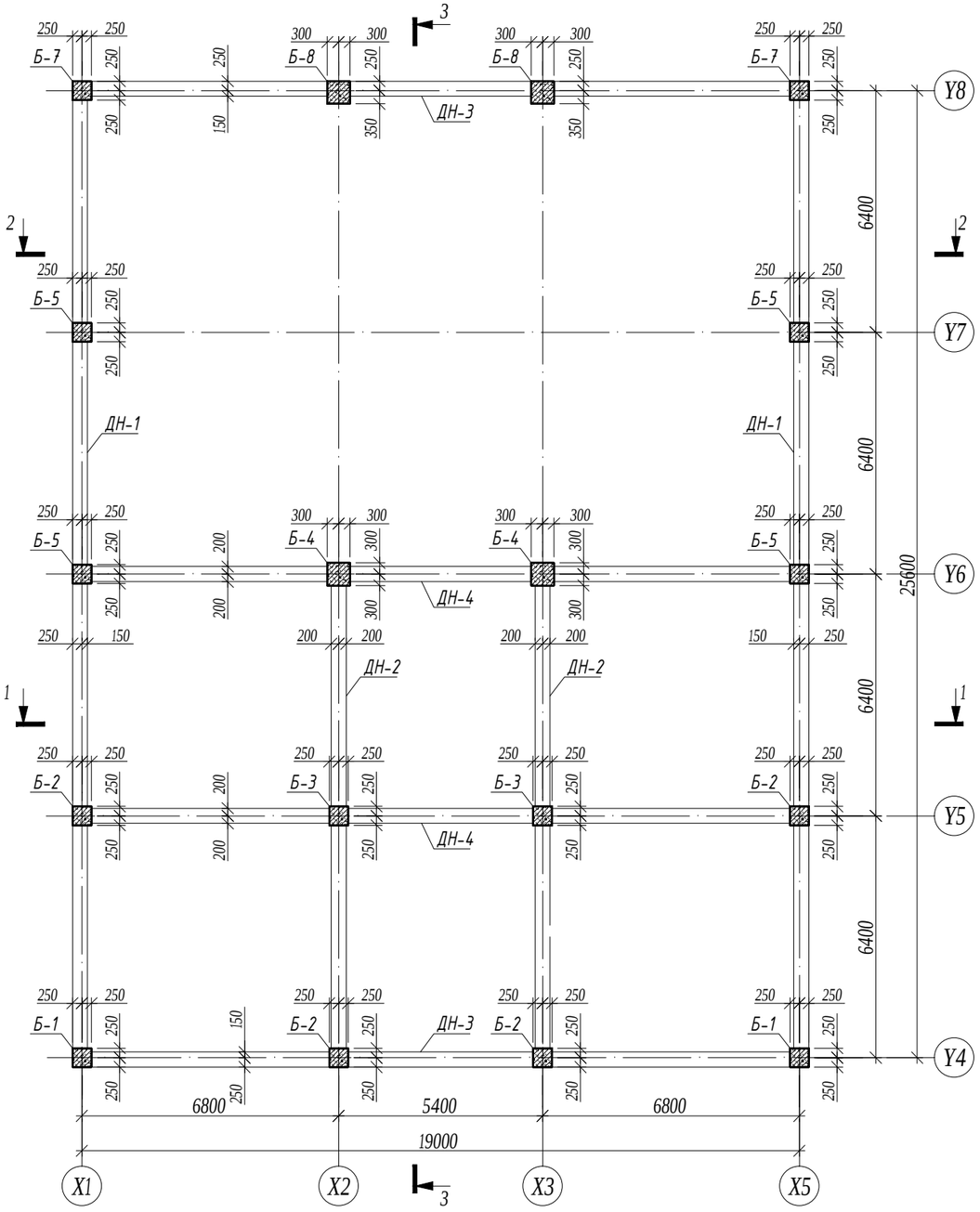

"В" БЛОКИЙН 3-Р ДАВХРЫН /+11.80/ БАГАНА, ДАМНУРУУНЫ БАЙГУУЛАЛТ М1:150

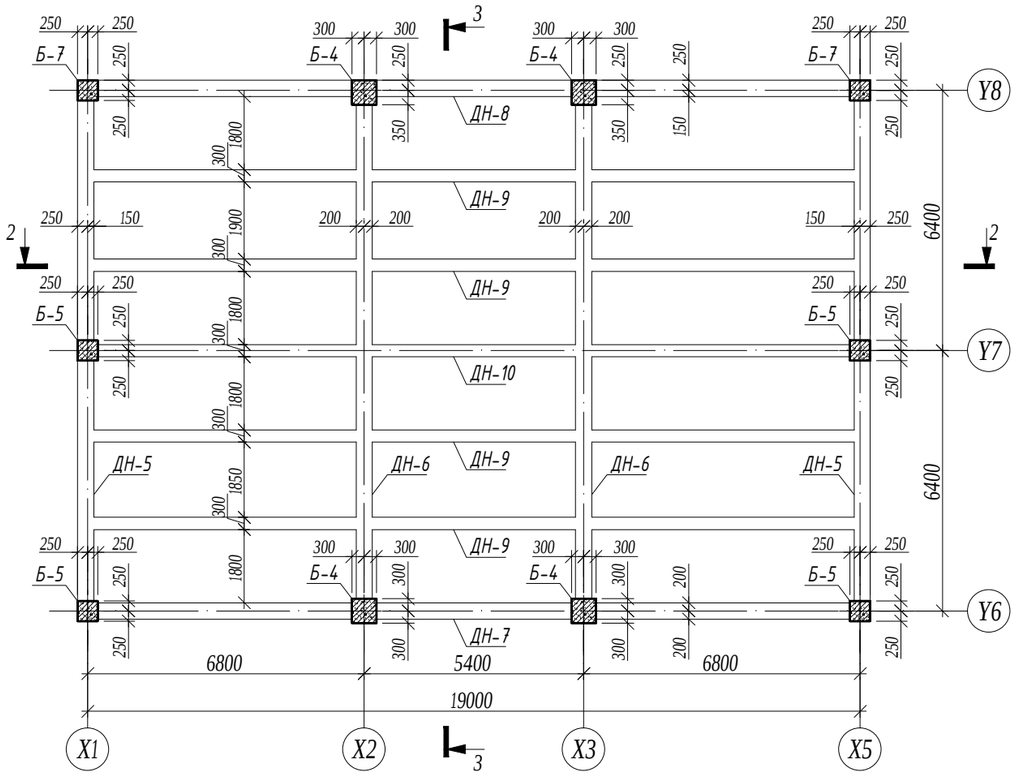

ТАЙЛБАР

1. Энэ хуудсыг холбогдох хуудсуудтай хамтатган үзнэ үү.
2. Цутгалтыг гүйцэтгэхдээ холбогдох багана, дамнуруу, хана, хучилтыг хамтад нь цутгана.
3. Цутгамал төмөрбетоны ажлыг БНБД 52-02-05 "Цутгамал бетон, төмөрбетон бүтээц"-ийн заалтуудын дагуу хийнэ.
4. Төмөрбетон раманд зэвэрч муудсан, буруу хадгалсан арматур ашиглах, багана дамнурууны огтлолыг зураг төсөлд зааснаас өөрөөр цутгах, бетон цутгах ажлын технологийн горим зөрчих зэргийг хатуу хориглоно.
5. Багана болон дамнурууг цутгахдаа бусад хийц эдлэхүүний зургийг үзэж шаардлагатай хэсэгт гаргалгаа арматуруудыг гаргаж цутгана.

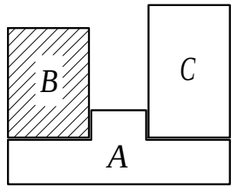

ЗӨВШӨӨРӨЛЦСӨН		
	Гарын үсэг	Нэр
БА		Г.Болорчулуун
ЦАХ		Ч.Баярмаа
ХАС		Ц.Уганбаатар
ЦБУ		Ц.Навчаа
ХД		Ч.Гэрэлмаа

Зураг төслийн "ЦЭСДА" ХХК
tel:976-88889927

БАЯНХОНГОР АЙМАГ. БАЯНХОНГОР СУМ

"СООГО СЕЙКЕО СУРГУУЛИЙН 640 ХҮҮХДИЙН ӨРГӨТГӨЛ СУРГУУЛЬ"

"В" БЛОКИЙН 3-Р ДАВХРЫН БАГАНА ДАМНУРУУНЫ БАЙГУУЛАЛТ

Инженер		Ц.Тэргэл	Е.Г.Шифр: ЦЭ-11-06-08-208/23	Масштаб: М1:150	Огноо: 2023
Гүйцэтгэсэн		Н.Цэрэнцогзол	Т.Г.Шифр:	Зургийн дугаар: ББ-44	Хуудас: ББ-147
Шалгасан		Н.Цэрэнцогзол			

А3

ОГТЛОЛ 1-1 М1:150

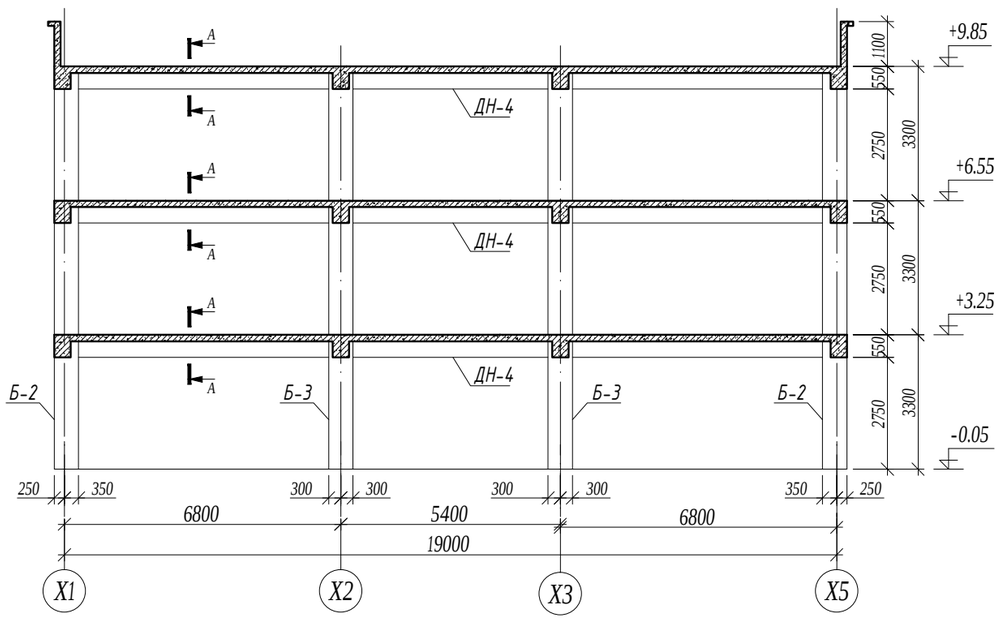

ОГТЛОЛ 3-3 М1:150

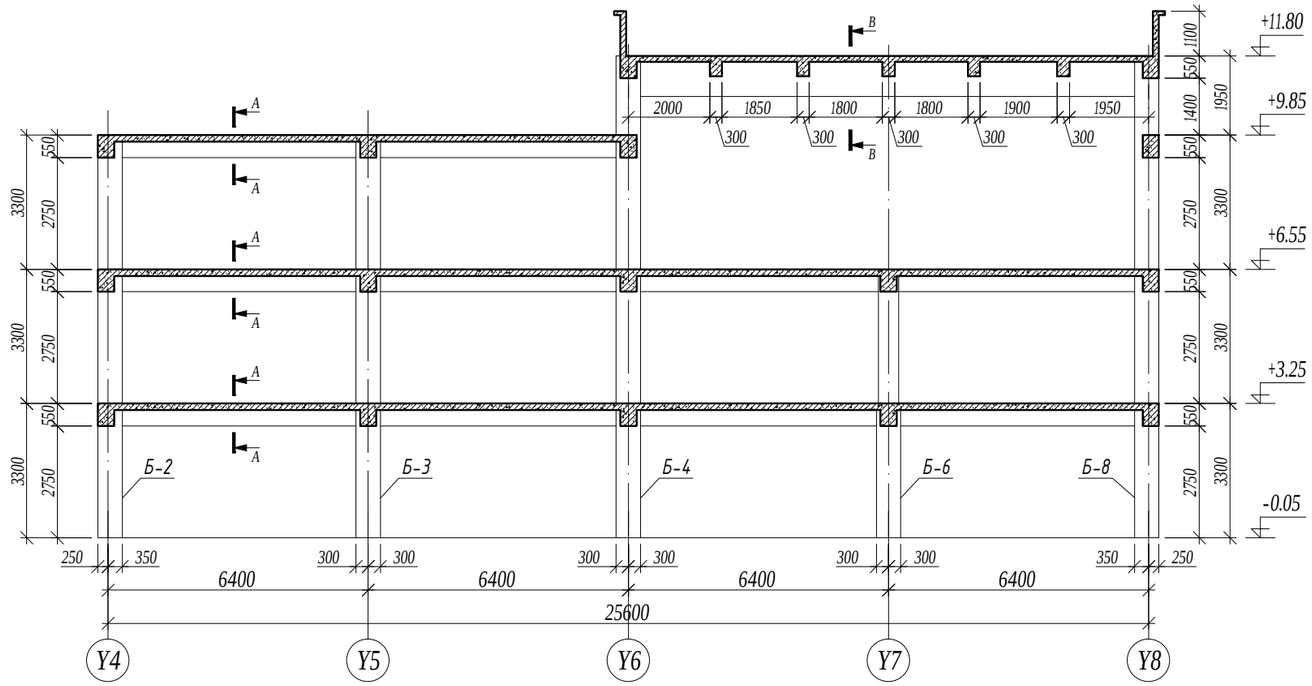

ОГТЛОЛ 2-2 М1:150

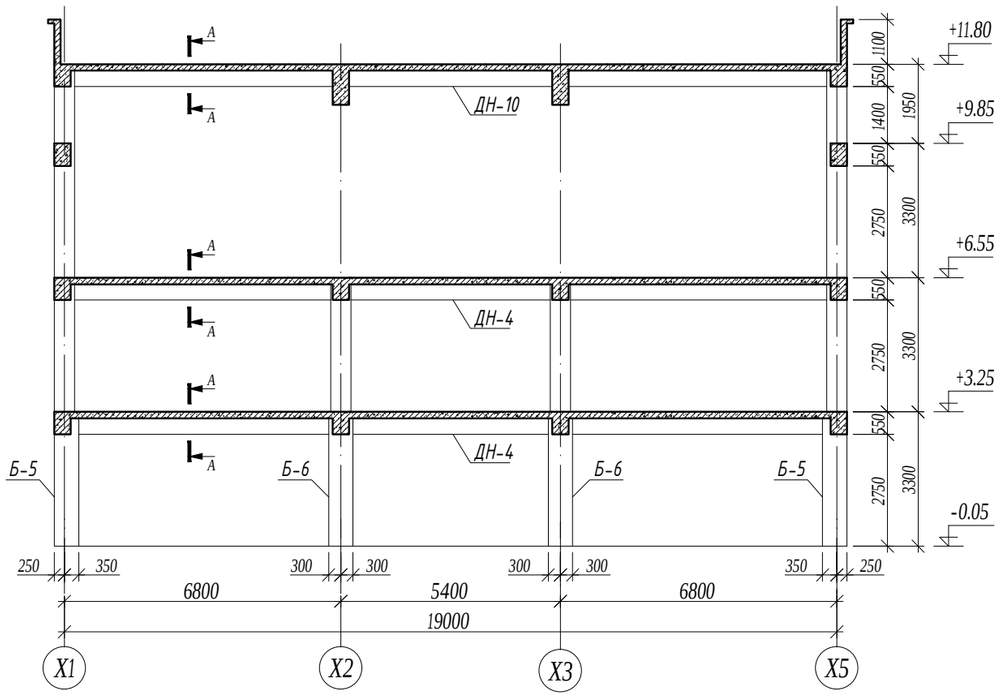

ОГТЛОЛ А-А М1:20

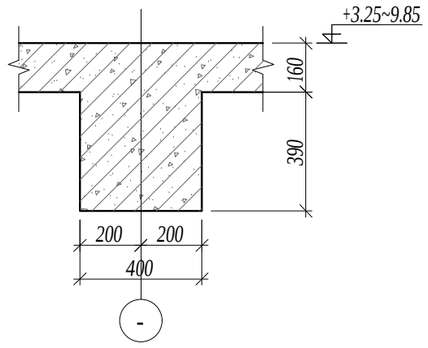

ОГТЛОЛ В-В М1:20

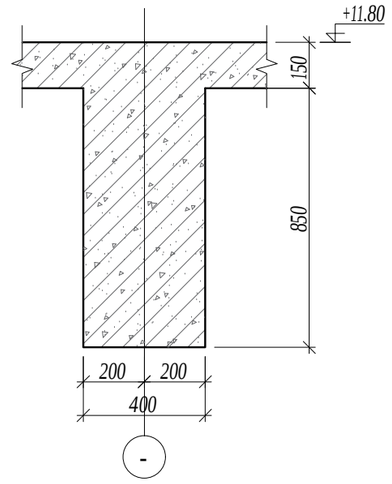

БАЯНХОНГОР АЙМАГ. БАЯНХОНГОР СУМ

"СООГО СЕЙКЕО СУРГУУЛИЙН 640 ХҮҮХДИЙН ӨРГӨТГӨЛ СУРГУУЛЬ"

ОГТЛОЛ 1-1~3-3, А-А, В-В

Зураг төслийн "ЦЭСДА" ХХК tel:976-88889927	Инженер	Ц.Тэргэл	Е.Г.Шифр: ЦЭ-11-06-08-208/23	Масштаб: М1:150	Огноо: 2023
	Гүйцэтгэсэн	Н.Цэрэнцогзол	Т.Г.Шифр:	Зургийн дугаар: ББ-45	Хуудас: ББ-147
	Шалгасан	Н.Цэрэнцогзол			

А3

БАГАНА Б-1 М1:50

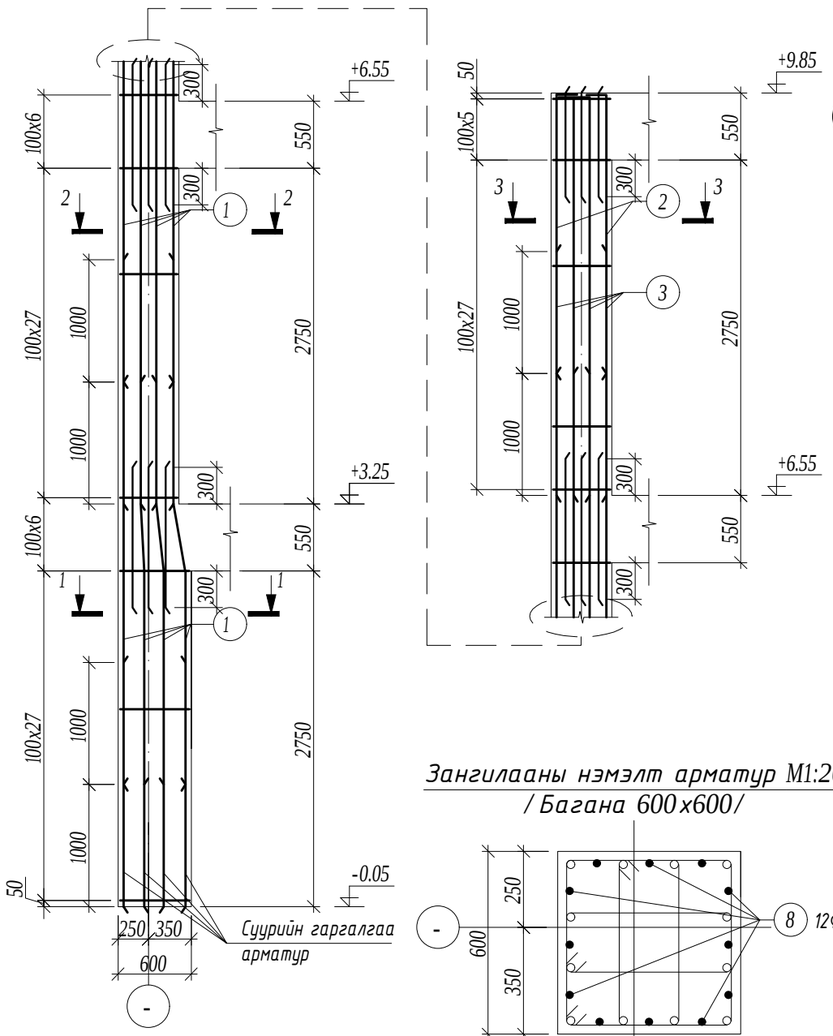

ОГТЛОЛ 1-1 М1:20

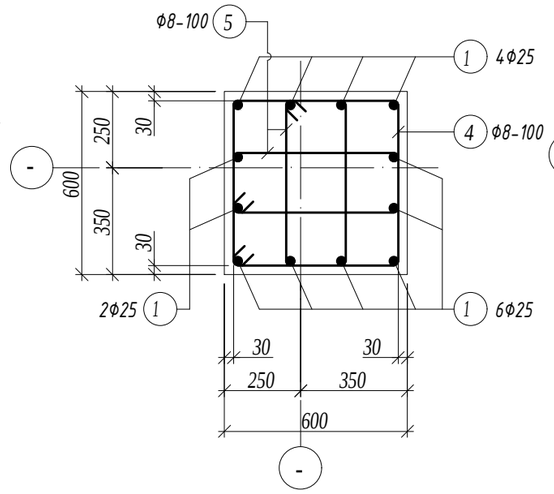

ОГТЛОЛ 2-2 М1:20

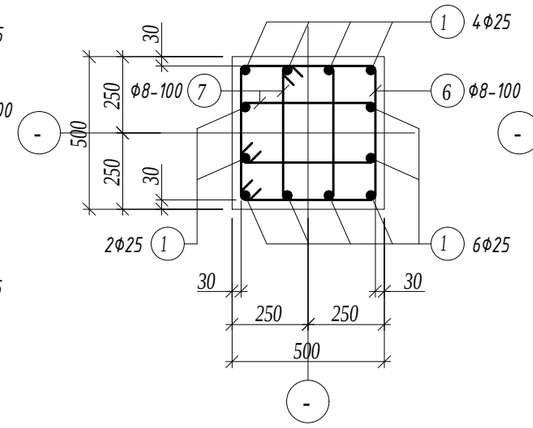

ОГТЛОЛ 3-3 М1:20

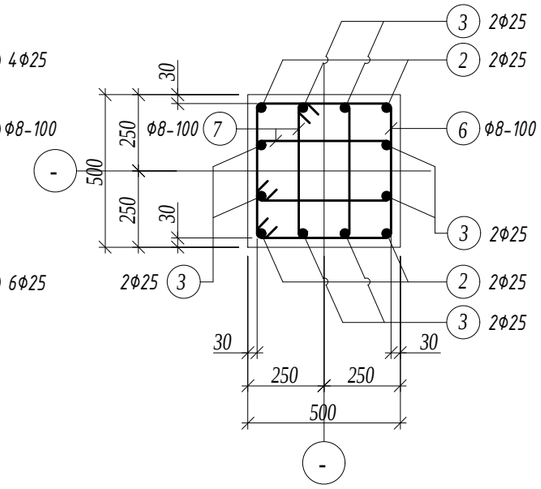

Зангилааны нэмэлт арматур М1:20
/ Багана 600x600/

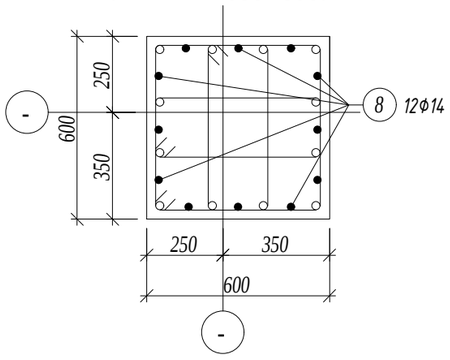

Зангилааны нэмэлт арматур М1:20
/ Багана 500x500/

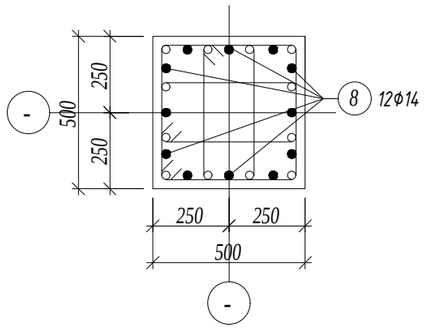

Хэсгийн тодорхойлолт

Поз.	Загвар	Поз.	Загвар	Поз.	Загвар
2	2200; 160; 240; R100; 2600	4	610; 610; 540; 540; 2300	6	510; 510; 440; 440; 1900
3	3200; 160; 240; R100; 3600	5	260; 610; 440; 190; 1500	7	230; 510; 440; 160; 1340

Марк позиц	Тэмдэглэгээ	Нэр						Тоо шир	Жин /кг/ нэгж	Жин /кг/ нийт
Багана Б-1								2	789.19	1578.37
1		ф	25	А400	ГОСТ 5781-82	L=	4300	24	16.57	397.65
2		ф	25	А400	ГОСТ 5781-82	L=	2600	4	10.02	40.07
3		ф	25	А400	ГОСТ 5781-82	L=	3600	8	13.87	110.97
4		ф	8	А240	ГОСТ 5781-82	L=	2300	33	0.91	29.95
5		ф	8	А240	ГОСТ 5781-82	L=	1500	66	0.59	39.06
6		ф	8	А240	ГОСТ 5781-82	L=	1900	66	0.75	49.48
7		ф	8	А240	ГОСТ 5781-82	L=	1340	132	0.53	69.79
8		ф	14	А400	ГОСТ 5781-82	L=	1200	36	1.45	52.20
Материал бетон В20 V=2.84x2=5.68м3										

ТАЙЛБАР

1. Энэ хуудсыг холбогдох хуудсуудтай хамтатган үзнэ үү.
2. Цутгалтыг гүйцэтгэхдээ холбогдох багана, дамнуруу, хана, хучилтыг хамтад нь цутгана.
3. Цутгамал төмөрбетоны ажлыг БНБД 52-02-05 "Цутгамал бетон, төмөрбетон бүтээц"-ийн заалтуудын дагуу хийнэ.
4. Төмөрбетон раманд зэвэрч муудсан, буруу хадгалсан арматур ашиглах, багана дамнурууны огтлолыг зураг төсөлд зааснаас өөрөөр цутгах, бетон цутгах ажлын технологийн горим зөрчих зэргийг хатуу хориглоно.
5. Багана болон дамнуруг цутгахдаа бусад хийц эдлэхүүний зургийг үзэж шаардлагатай хэсэгт гарагалгаа арматуруудыг гаргаж цутгана.
6. Цутгамал төмөр бетоныг өвөл хөлдөөж бэхжүүлэхийг хатуу хориглоно.

Зураг төслийн "ЦЭСДА" ХХК
tel:976-88889927

БАЯНХОНГОР АЙМАГ. БАЯНХОНГОР СУМ

"СООГО СЕЙКЕО СУРГУУЛИЙН 640 ХҮҮХДИЙН ӨРГӨТГӨЛ СУРГУУЛЬ"

БАГАНА Б-1

Инженер	Ц.Тэргэл	Е.Г.Шифр: ЦЭ-11-06-08-208/23	Масштаб: М1:50	Огноо: 2023
Гүйцэтгэсэн	Н.Цэрэнцогзол	Т.Г.Шифр:	Зургийн дугаар: ББ-46	Хуудас: ББ-147
Шалгасан	Н.Цэрэнцогзол			

А3

БАГАНА Б-2 М1:50

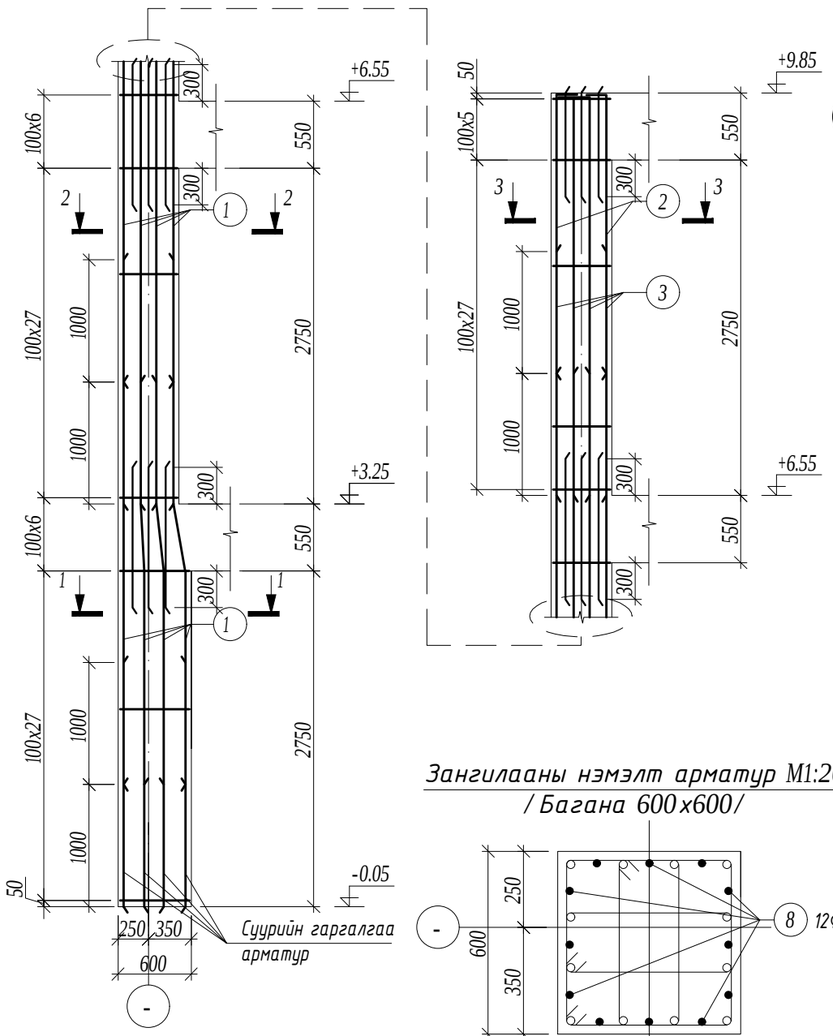

ОГТЛОЛ 1-1 М1:20

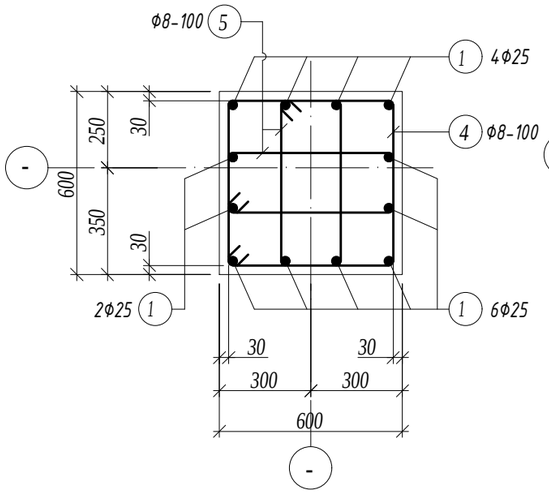

ОГТЛОЛ 2-2 М1:20

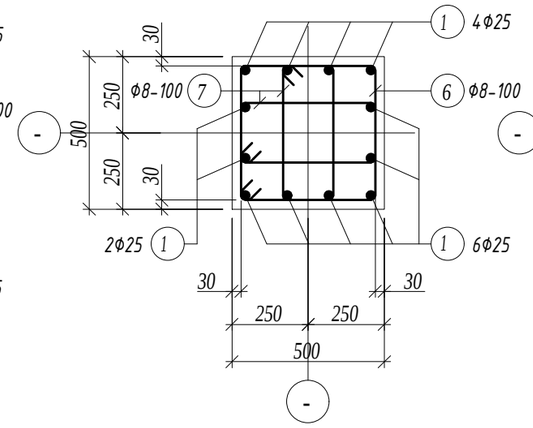

ОГТЛОЛ 3-3 М1:20

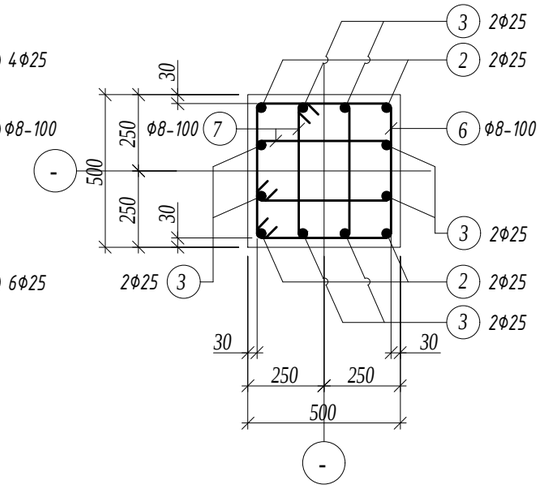

Зангилааны нэмэлт арматур М1:20
/ Багана 600x600/

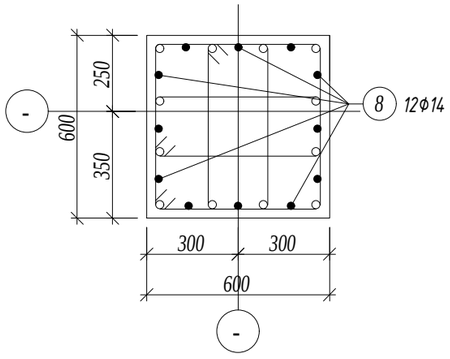

Зангилааны нэмэлт арматур М1:20
/ Багана 500x500/

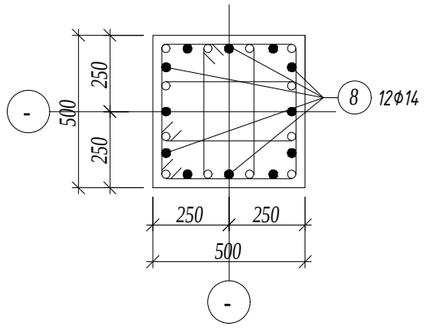

Хэсгийн тодорхойлолт

Поз.	Загвар	Поз.	Загвар	Поз.	Загвар
2	2200; 160; 240; R100; 2600	4	610; 610; 540; 540; 2300	6	510; 510; 440; 440; 1900
3	3200; 160; 240; R100; 3600	5	260; 610; 440; 190; 1500	7	230; 510; 440; 160; 1340

Марк позиц	Тэмдэглэгээ	Нэр						Тоо шир	Жин /кг/ нэгж	Жин /кг/ нийт
Багана Б-2								4	789.19	3156.74
1		ф	25	А400	ГОСТ 5781-82	L=	4300	24	16.57	397.65
2		ф	25	А400	ГОСТ 5781-82	L=	2600	4	10.02	40.07
3		ф	25	А400	ГОСТ 5781-82	L=	3600	8	13.87	110.97
4		ф	8	А240	ГОСТ 5781-82	L=	2300	33	0.91	29.95
5		ф	8	А240	ГОСТ 5781-82	L=	1500	66	0.59	39.06
6		ф	8	А240	ГОСТ 5781-82	L=	1900	66	0.75	49.48
7		ф	8	А240	ГОСТ 5781-82	L=	1340	132	0.53	69.79
8		ф	14	А400	ГОСТ 5781-82	L=	1200	36	1.45	52.20
Материал бетон В20 V=2.84x4=11.36м3										

ТАЙЛБАР

1. Энэ хуудсыг холбогдох хуудсуудтай хамтатган үзнэ үү.
2. Цутгалтыг гүйцэтгэхдээ холбогдох багана, дамнуруу, хана, хучилтыг хамтад нь цутгана.
3. Цутгамал төмөрбетоны ажлыг БНБД 52-02-05 "Цутгамал бетон, төмөрбетон бүтээц"-ийн заалтуудын дагуу хийнэ.
4. Төмөрбетон раманд зэвэрч муудсан, буруу хадгалсан арматур ашиглах, багана дамнурууны огтлолыг зураг төсөлд зааснаас өөрөөр цутгах, бетон цутгах ажлын технологийн горим зөрчих зэргийг хатуу хориглоно.
5. Багана болон дамнуруг цутгахдаа бусад хийц эдлэхүүний зургийг үзэж шаардлагатай хэсэгт гарагалгаа арматуруудыг гаргаж цутгана.
6. Цутгамал төмөр бетоныг өвөл хөлдөөж бэхжүүлэхийг хатуу хориглоно.

Зураг төслийн "ЦЭСДА" ХХК tel:976-88889927	БАЯНХОНГОР АЙМАГ. БАЯНХОНГОР СУМ "СООГО СЕЙКЕО СУРГУУЛИЙН 640 ХҮҮХДИЙН ӨРГӨТГӨЛ СУРГУУЛЬ"					
	БАГАНА Б-2					
	Инженер	Ц.Тэргэл	Е.Г.Шифр: ЦЭ-11-06-08-208/23	Масштаб: М1:50	Огноо: 2023	
	Гүйцэтгэсэн	Н.Цэрэнцогзол	Т.Г.Шифр:	Зургийн дугаар: ББ-47	Хуудас: ББ-147	
	Шалгасан	Н.Цэрэнцогзол				

А3

БАГАНА Б-4 М1:50

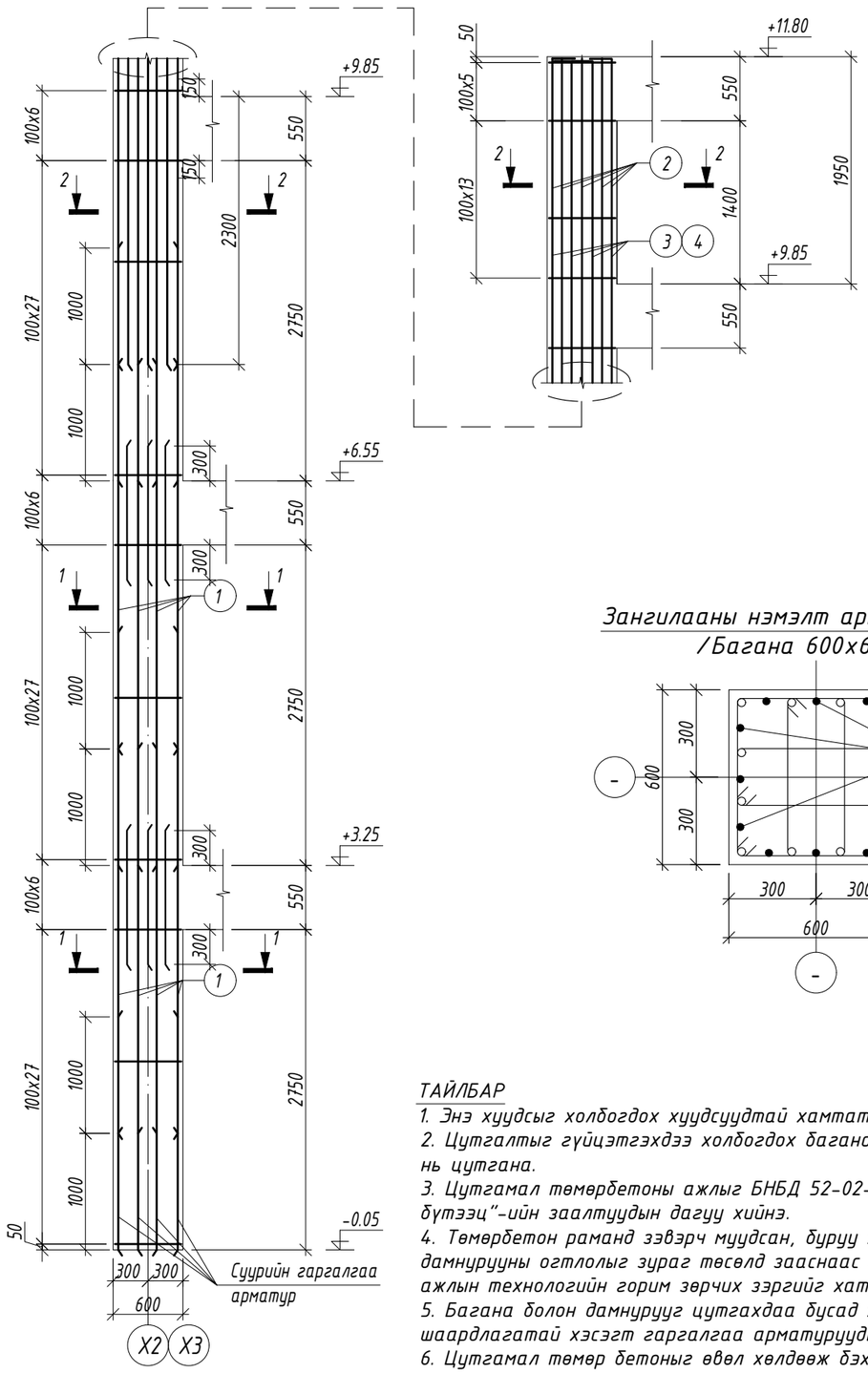

ОГТЛОЛ 1-1 М1:20

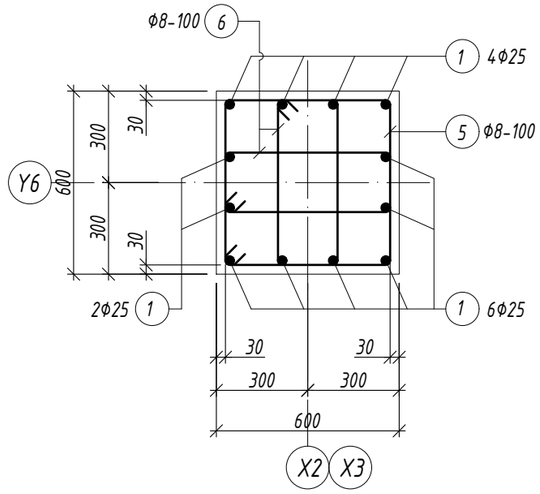

ОГТЛОЛ 1-1 М1:20

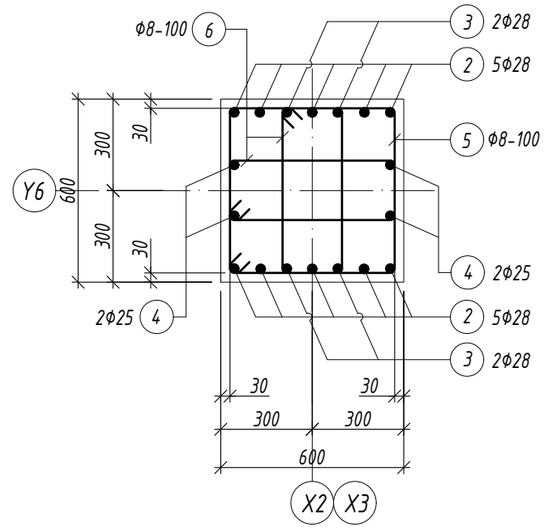

Зангилааны нэмэлт арматур М1:20
/Багана 600х600/

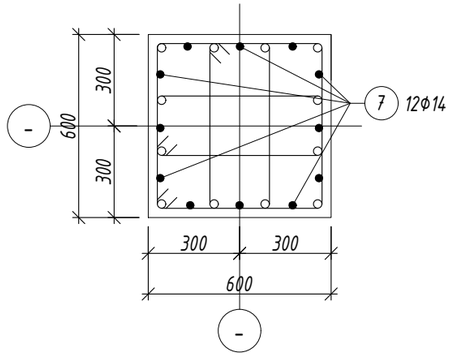

Хэсгийн тодорхойлолт

Поз.	Загвар	Поз.	Загвар
2	4200; 160; 240; R100; 4600	5	610; 610; 540; 540; 2300
3,4	5200; 160; 240; R100; 5600	6	260; 610; 440; 190; 1500

Марк позиц	Тэмдэглэгээ	Нэр						Тоо шир	Жин /кг/ нэгж	Жин /кг/ нийт
Багана Б-4								2	1088.90	2177.79
1		Ф	25	А400	ГОСТ 5781-82	L=	4300	24	16.57	397.65
2		Ф	28	А400	ГОСТ 5781-82	L=	4600	10	22.23	222.34
3		Ф	28	А400	ГОСТ 5781-82	L=	5600	4	27.07	108.27
4		Ф	25	А400	ГОСТ 5781-82	L=	5600	4	21.58	86.31
5		Ф	8	А240	ГОСТ 5781-82	L=	2300	118	0.91	107.09
6		Ф	8	А240	ГОСТ 5781-82	L=	1500	236	0.59	139.68
7		Ф	14	А400	ГОСТ 5781-82	L=	950	24	1.15	27.55
Материал бетон В20 V=4.3х2=8.6м3										

ТАЙЛБАР

1. Энэ хуудсыг холбогдох хуудсуудтай хамтатган үзнэ үү.
2. Цутгалтыг гүйцэтгэхдээ холбогдох багана, дамнуруу, хана, хучилтыг хамтад нь цутгана.
3. Цутгамал төмөрбетоны ажлыг БНБД 52-02-05 "Цутгамал бетон, төмөрбетон бүтээц"-ийн заалтуудын дагуу хийнэ.
4. Төмөрбетон раманд зэвэрч муудсан, буруу хадгалсан арматур ашиглах, багана дамнурууны огтлолыг зураг төсөлд зааснаас өөрөөр цутгах, бетон цутгах ажлын технологийн горим зөрчих зэргийг хатуу хориглоно.
5. Багана болон дамнурууг цутгахдаа бусад хийц эдлэхүүний зургийг үзэж шаардлагатай хэсэгт гаргалгаа арматуруудыг гаргаж цутгана.
6. Цутгамал төмөр бетоныг өвөл хөлдөөж бэхжүүлэхийг хатуу хориглоно.

Зураг төслийн "ЦЭСДА" ХХК tel:976-88889927	БАЯНХОНГОР АЙМАГ. БАЯНХОНГОР СУМ "СООГО СЕЙКЕО СУРГУУЛИЙН 640 ХҮҮХДИЙН ӨРГӨТГӨЛ СУРГУУЛЬ"				
	БАГАНА Б-4				
	Инженер	Ц.Тэргэл	Е.Г.Шифр: ЦЭ-11-06-08-208/23	Масштаб: М1:50	Огноо: 2023
	Гүйцэтгэсэн	Н.Цэрэнцогзол	Т.Г.Шифр:	Зургийн дугаар: ББ-49	Хуудас: ББ-14 7
	Шалгасан	Н.Цэрэнцогзол			

А3

БАГАНА Б-5 М1:50

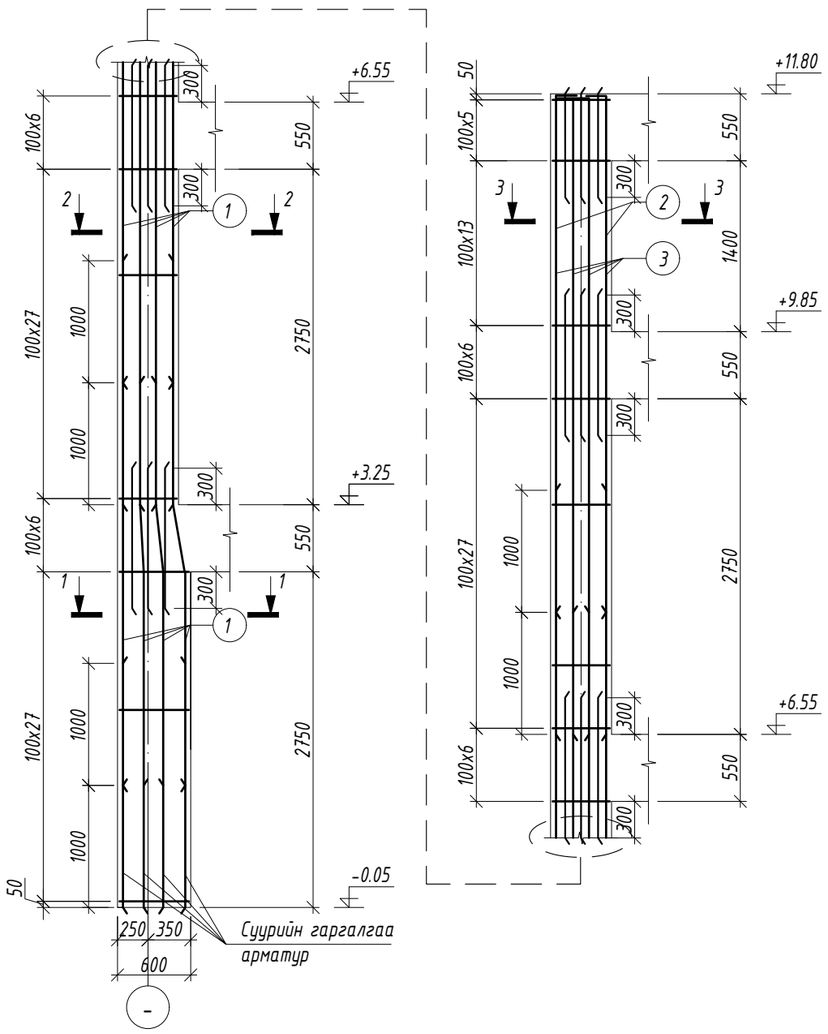

ОГТЛОЛ 1-1 М1:20

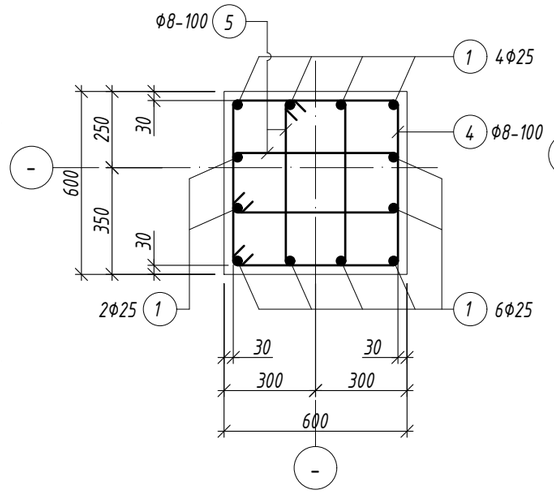

ОГТЛОЛ 2-2 М1:20

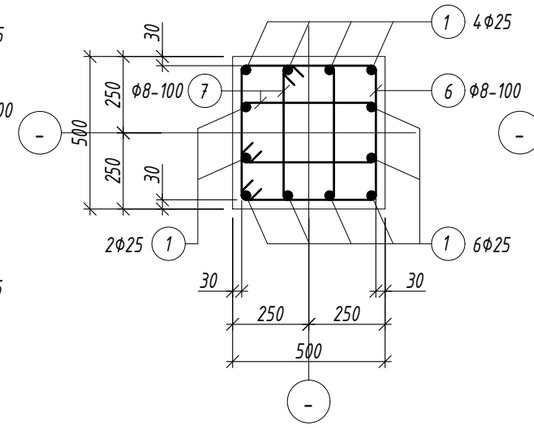

ОГТЛОЛ 3-3 М1:20

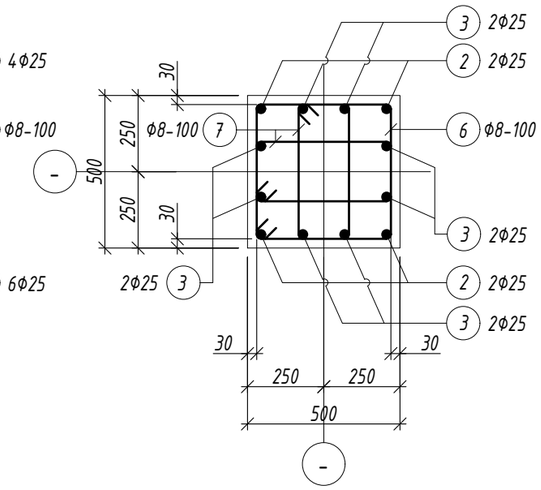

Зангилааны нэмэлт арматур М1:20 /Багана 500x500/

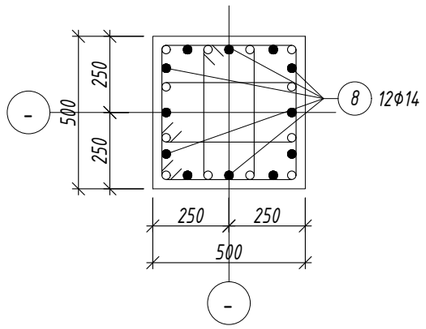

Зангилааны нэмэлт арматур М1:20 /Багана 600x600/

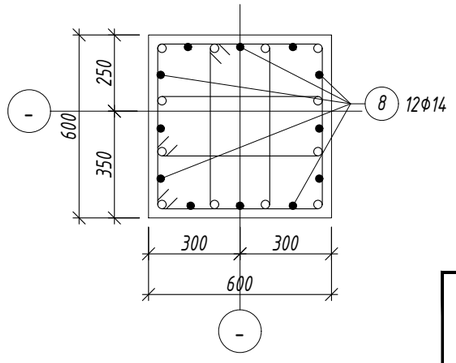

Хэсгийн тодорхойлолт

Поз.	Загвар	Поз.	Загвар	Поз.	Загвар
2	4200; 160; 240; R100; 4600	4	610; 610; 540; 540; 2300	6	510; 510; 440; 440; 1900
3	5200; 160; 240; R100; 5600	5	260; 610; 440; 190; 1500	7	230; 510; 440; 160; 1340

Марк позиц	Тэмдэглэгээ	Нэр						Тоо шир	Жин /кг/ нэгж	Жин /кг/ нийт
Багана Б-5								4	952.61	3810.43
1		ф	25	А400	ГОСТ 5781-82	L=	4300	24	16.57	397.65
2		ф	25	А400	ГОСТ 5781-82	L=	4600	4	17.72	70.90
3		ф	25	А400	ГОСТ 5781-82	L=	5600	8	21.58	172.63
4		ф	8	А240	ГОСТ 5781-82	L=	2300	33	0.91	29.95
5		ф	8	А240	ГОСТ 5781-82	L=	1500	66	0.59	39.06
6		ф	8	А240	ГОСТ 5781-82	L=	1900	86	0.75	64.47
7		ф	8	А240	ГОСТ 5781-82	L=	1340	172	0.53	90.94
8		ф	14	А400	ГОСТ 5781-82	L=	1200	60	1.45	87.00
Материал бетон В20 V=3.24x4=12.96м3										

ТАЙЛБАР

1. Энэ хуудсыг холбогдох хуудсуудтай хамтатган үзнэ үү.
2. Цутгалтыг гүйцэтгэхдээ холбогдох багана, дамнуруу, хана, хучилтыг хамтад нь цутгана.
3. Цутгамал төмөрбетоны ажлыг БНБД 52-02-05 "Цутгамал бетон, төмөрбетон бүтээц"-ийн заалтуудын дагуу хийнэ.
4. Төмөрбетон раманд зэвэрч муудсан, буруу хадгалсан арматур ашиглах, багана
дамнурууны огтлолыг зураг төсөлд заасныг өөрөөр цутгах, бетон цутгах ажлын технологийн горим зөрчих зэргийг хатуу хориглоно.
5. Багана болон дамнуруг цутгахдаа бусад хийц эдлэхүүний зургийг үзэж шаардлагатай хэсэгт гаргалгаа арматуруудыг гаргаж цутгана.
6. Цутгамал төмөр бетоныг өвөл хөлдөөж бэхжүүлэхийг хатуу хориглоно.

Зураг төслийн "ЦЭСДА" ХХК tel:976-88889927	БАЯНХОНГОР АЙМАГ. БАЯНХОНГОР СУМ "СООГО СЕЙКЕО СУРГУУЛИЙН 640 ХҮҮХДИЙН ӨРГӨТГӨЛ СУРГУУЛЬ"				
	БАГАНА Б-5				
	Инженер	Ц.Тэргэл	Е.Г.Шифр: ЦЭ-11-06-08-208/23	Масштаб: М1:50	Огноо: 2023
	Гүйцэтгэсэн	Н.Цэрэнцогзол	Т.Г.Шифр:	Зургийн дугаар: ББ-50	Хуудас: ББ-14.7
	Шалгасан	Н.Цэрэнцогзол			

А3

БАГАНА Б-6 М1:50

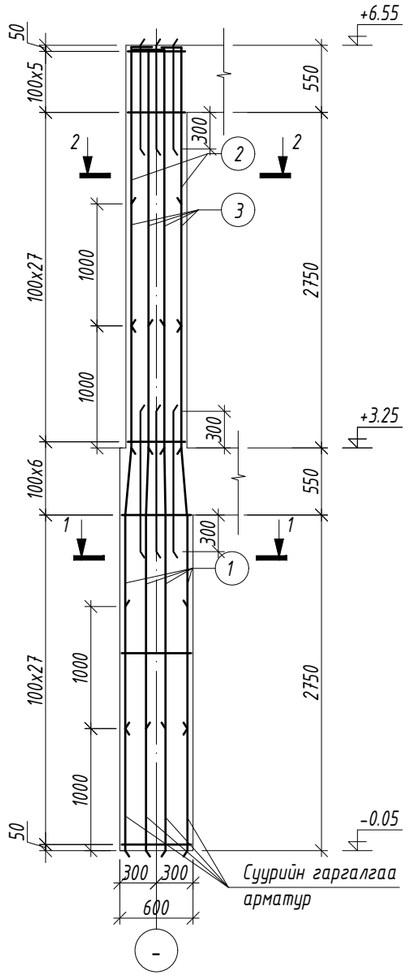

ОГТЛОЛ 1-1 М1:20

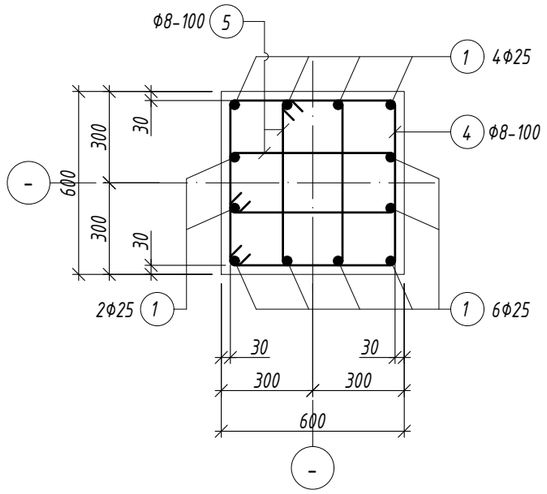

ОГТЛОЛ 3-3 М1:20

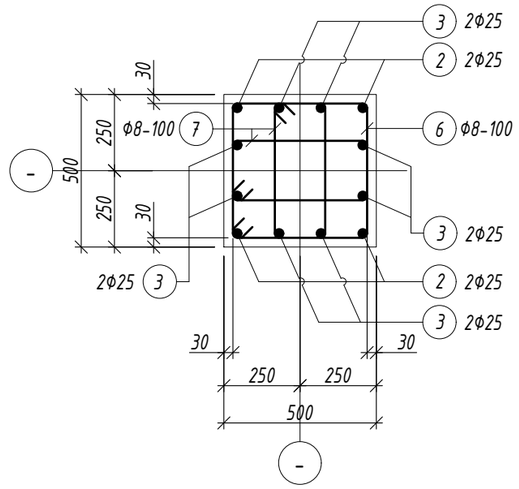

Зангилааны нэмэлт арматур М1:20
/Багана 500х500/

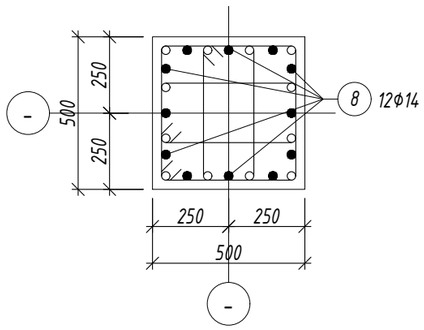

Зангилааны нэмэлт арматур М1:20
/Багана 600х600/

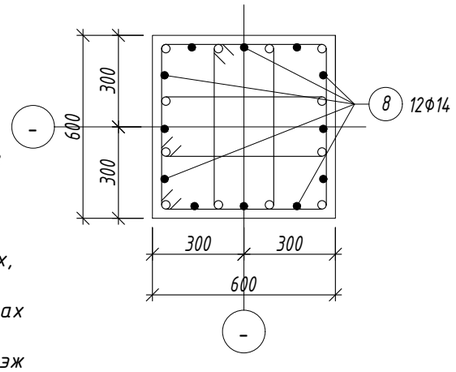

Хэсгийн тодорхойлолт

Поз.	Загвар	Поз.	Загвар	Поз.	Загвар
2	2200; 160; 240; R100; 2600	4	610; 610; 540; 540; 2300	6	510; 510; 440; 440; 1900
3	3200; 160; 240; R100; 3600	5	260; 610; 440; 190; 1500	7	230; 510; 440; 160; 1340

Марк позиц	Тэмдэглэгээ	Нэр						Тоо шир	Жин /кг/ нэгж	Жин /кг/ нийт
Багана Б-6								2	513.32	1026.64
1		Ф	25	А400	ГОСТ 5781-82	L=	4300	12	16.57	198.83
2		Ф	25	А400	ГОСТ 5781-82	L=	2600	4	10.02	40.07
3		Ф	25	А400	ГОСТ 5781-82	L=	3600	8	13.87	110.97
4		Ф	8	А240	ГОСТ 5781-82	L=	2300	33	0.91	29.95
5		Ф	8	А240	ГОСТ 5781-82	L=	1500	66	0.59	39.06
6		Ф	8	А240	ГОСТ 5781-82	L=	1900	33	0.75	24.74
7		Ф	8	А240	ГОСТ 5781-82	L=	1340	66	0.53	34.90
8		Ф	14	А400	ГОСТ 5781-82	L=	1200	24	1.45	34.80
Материал бетон В20 V=2х2=4м3										

ТАЙЛБАР

1. Энэ хуудсыг холбогдох хуудсуудтай хамтатган үзнэ үү.
2. Цутгалтыг гүйцэтгэхдээ холбогдох багана, дамнуруу, хана, хучилтыг хамтад нь цутгана.
3. Цутгамал төмөрбетоны ажлыг БНБД 52-02-05 "Цутгамал бетон, төмөрбетон бүтээц"-ийн заалтуудын дагуу хийнэ.
4. Төмөрбетон раманд зэвэрч муудсан, буруу хадгалсан арматур ашиглах, багана
дамнурууны огтлолыг зураг төсөлд зааснаас өөрөөр цутгах, бетон цутгах ажлын технологийн горим зөрчих зэргийг хатуу хориглоно.
5. Багана болон дамнурууг цутгахдаа бусад хийц эдлэхүүний зургийг үзэж шаардлагатай хэсэгт гаргалгаа арматуруудыг гаргаж цутгана.
6. Цутгамал төмөр бетоныг өвөл хөлдөөж бэхжүүлэхийг хатуу хориглоно.

Зураг төслийн "ЦЭСДА" ХХК tel:976-88889927	БАЯНХОНГОР АЙМАГ. БАЯНХОНГОР СУМ "СООГО СЕЙКЕО СУРГУУЛИЙН 640 ХҮҮХДИЙН ӨРГӨТГӨЛ СУРГУУЛЬ"					
	БАГАНА Б-6					
	Инженер	Ц.Тэргэл	Е.Г.Шифр: ЦЭ-11-06-08-208/23	Масштаб: М1:50	Огноо: 2023	
	Гүйцэтгэсэн	Н.Цэрэнцогзол	Т.Г.Шифр:	Зургийн дугаар: ББ-51	Хуудас: ББ-14.7	
	Шалгасан	Н.Цэрэнцогзол				

А3

БАГАНА Б-7 М1:50

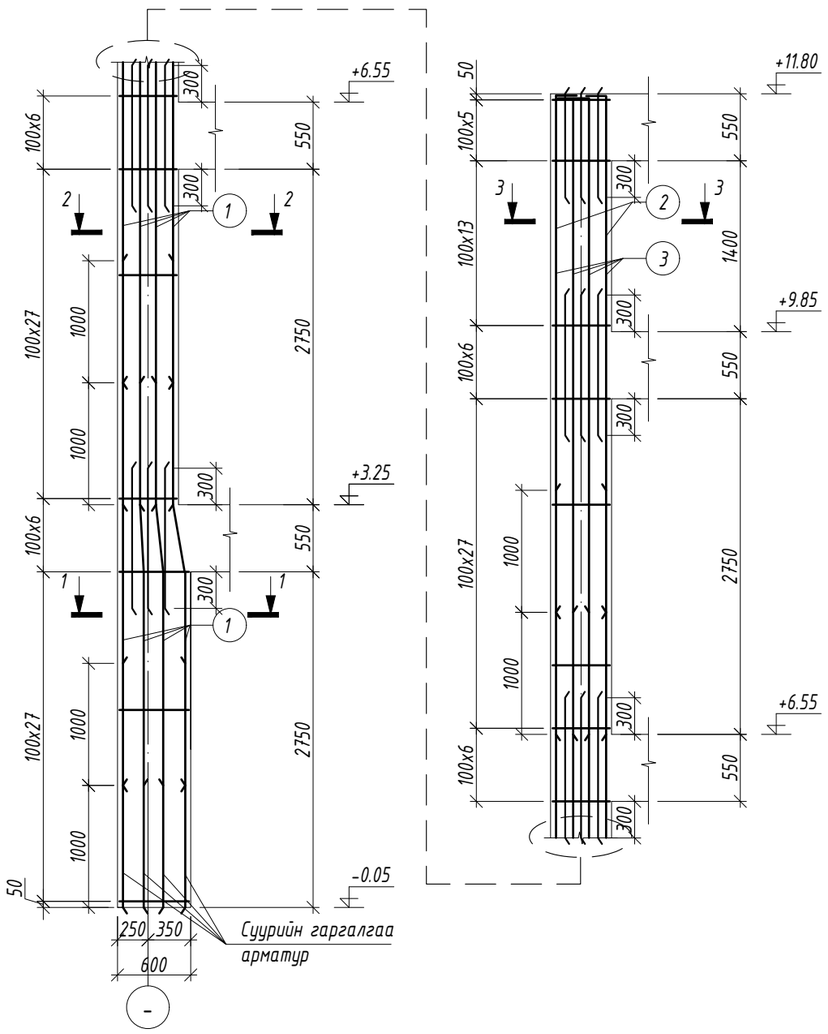

ОГТЛОЛ 1-1 М1:20

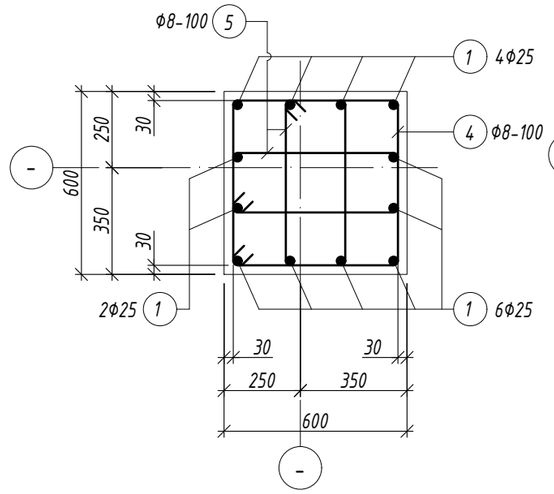

ОГТЛОЛ 2-2 М1:20

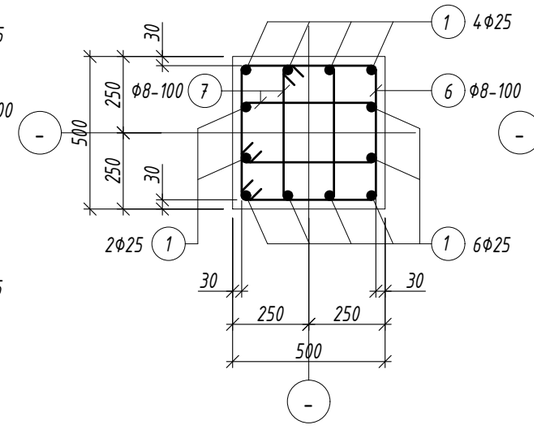

ОГТЛОЛ 3-3 М1:20

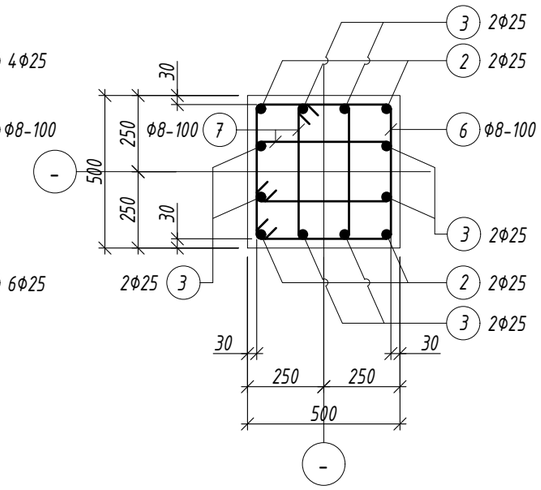

Зангилааны нэмэлт арматур М1:20 /Багана 500x500/

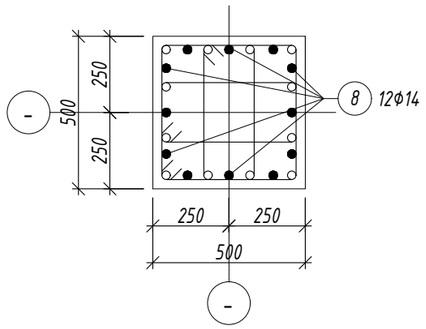

Зангилааны нэмэлт арматур М1:20 /Багана 600x600/

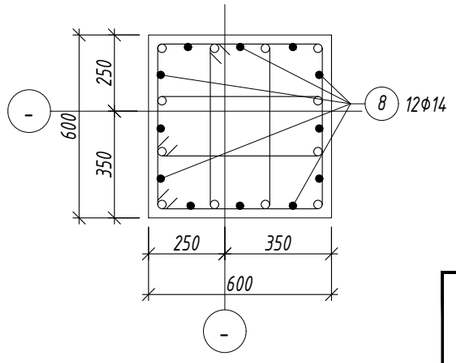

Хэсгийн тодорхойлолт

Поз.	Загвар	Поз.	Загвар	Поз.	Загвар
2	4200; 160; 240; R100; 4600	4	610; 610; 540; 540; 2300	6	510; 510; 440; 440; 1900
3	5200; 160; 240; R100; 5600	5	260; 610; 440; 190; 1500	7	230; 510; 440; 160; 1340

Марк позиц	Тэмдэглэгээ	Нэр						Тоо шир	Жин /кг/ нэгж	Жин /кг/ нийт
Багана Б-7								2	952.61	1905.22
1		Φ	25	A400	ГОСТ 5781-82	L=	4300	24	16.57	397.65
2		Φ	25	A400	ГОСТ 5781-82	L=	4600	4	17.72	70.90
3		Φ	25	A400	ГОСТ 5781-82	L=	5600	8	21.58	172.63
4		Φ	8	A240	ГОСТ 5781-82	L=	2300	33	0.91	29.95
5		Φ	8	A240	ГОСТ 5781-82	L=	1500	66	0.59	39.06
6		Φ	8	A240	ГОСТ 5781-82	L=	1900	86	0.75	64.47
7		Φ	8	A240	ГОСТ 5781-82	L=	1340	172	0.53	90.94
8		Φ	14	A400	ГОСТ 5781-82	L=	1200	60	1.45	87.00
Материал бетон B20 V=3.24x2=6.48м3										

ТАЙЛБАР

1. Энэ хуудсыг холбогдох хуудсуудтай хамтатган үзнэ үү.
2. Цутгалтыг гүйцэтгэхдээ холбогдох багана, дамнуруу, хана, хучилтыг хамтад нь цутгана.
3. Цутгамал төмөрбетоны ажлыг БНБД 52-02-05 "Цутгамал бетон, төмөрбетон бүтээц"-ийн заалтуудын дагуу хийнэ.
4. Төмөрбетон раманд зэвэрч муудсан, буруу хадгалсан арматур ашиглах, багана
дамнурууны огтлолыг зураг төсөлд заасныг өөрөөр цутгах, бетон цутгах ажлын технологийн горим зөрчих зэргийг хатуу хориглоно.
5. Багана болон дамнуруг цутгахдаа бусад хийц эдлэхүүний зургийг үзэж шаардлагатай хэсэгт гаргалгаа арматуруудыг гаргаж цутгана.
6. Цутгамал төмөр бетоныг өвөл хөлдөөж бэхжүүлэхийг хатуу хориглоно.

Зураг төслийн "ЦЭСДА" ХХК tel:976-88889927	БАЯНХОНГОР АЙМАГ. БАЯНХОНГОР СУМ "СООГО СЕЙКЕО СУРГУУЛИЙН 640 ХҮҮХДИЙН ӨРГӨТГӨЛ СУРГУУЛЬ"					
	БАГАНА Б-7					
	Инженер	Ц.Тэргэл	Е.Г.Шифр: ЦЭ-11-06-08-208/23	Масштаб: М1:50	Огноо: 2023	
	Гүйцэтгэсэн	Н.Цэрэнцогзол	Т.Г.Шифр:	Зургийн дугаар: ББ-52	Хуудас: ББ-14.7	
	Шалгасан	Н.Цэрэнцогзол				

А3

БАГАНА Б-8 М1:50

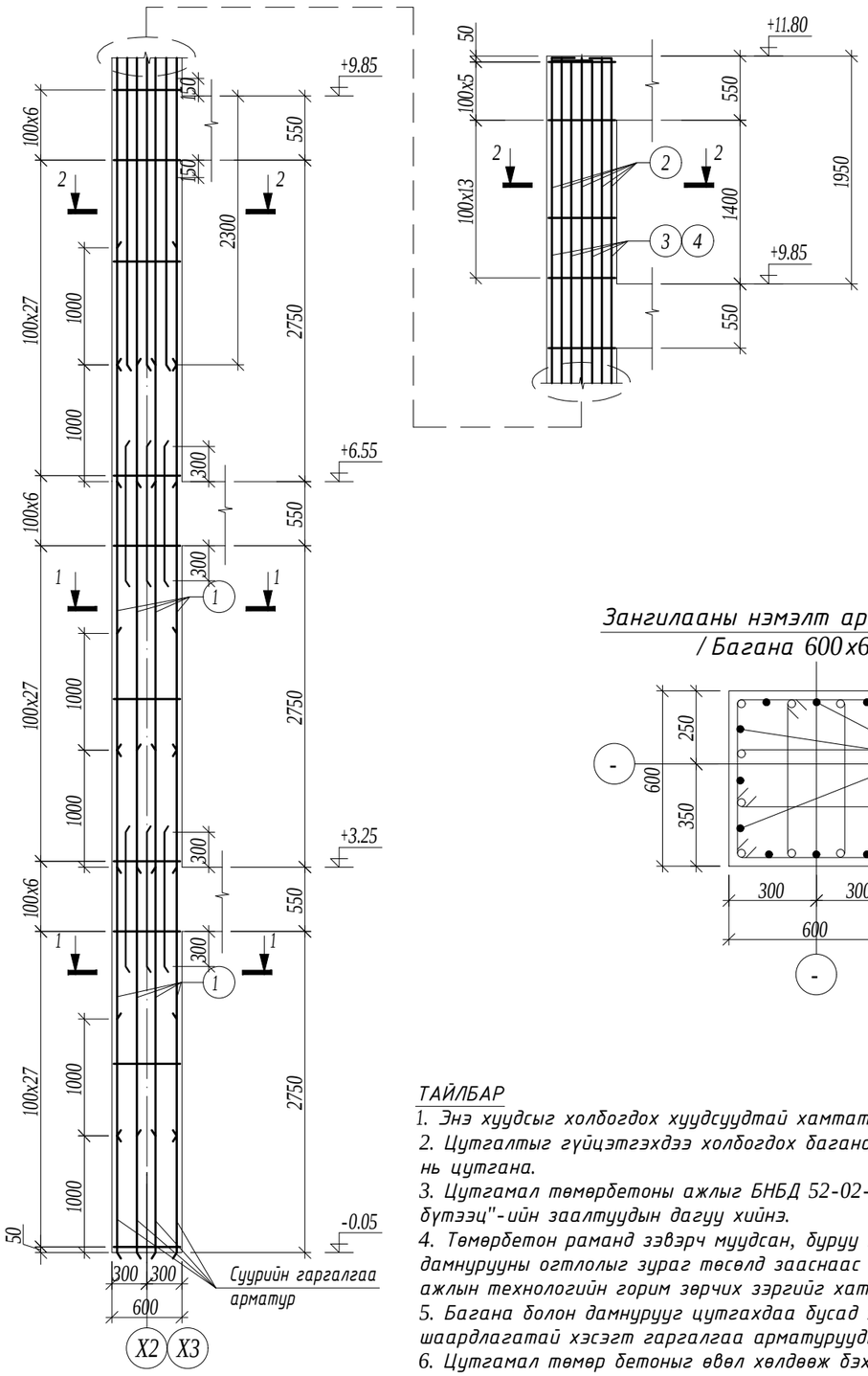

ОГТЛОЛ 1-1 М1:20

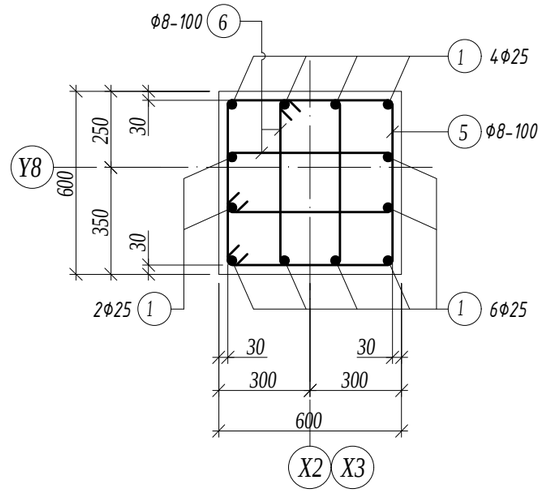

ОГТЛОЛ 1-1 М1:20

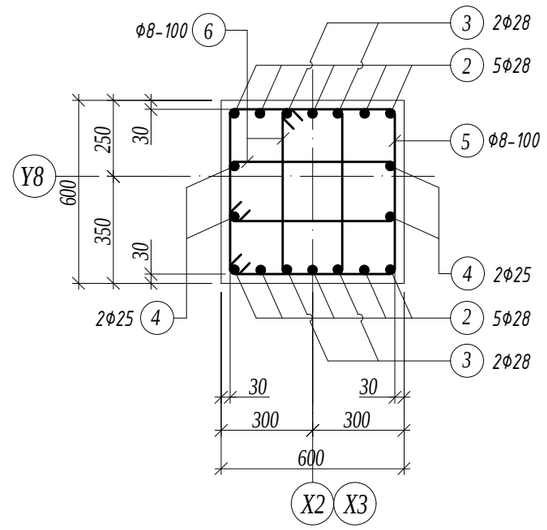

Зангилааны нэмэлт арматур М1:20 / Багана 600х600/

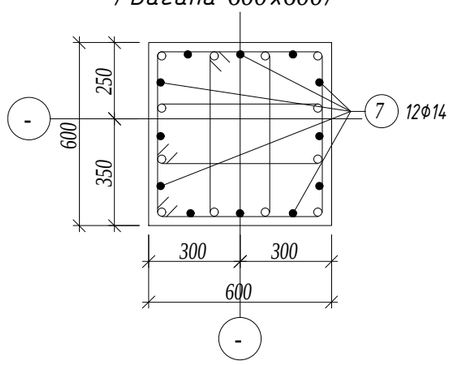

Хэсгийн тодорхойлолт

Поз.	Загвар	Поз.	Загвар
2	4200; 160; 240; R100; 4600	5	610; 610; 540; 540; 2300
3,4	5200; 160; 240; R100; 5600	6	260; 610; 440; 190; 1500

Марк позиц	Тэмдэглэгээ	Нэр						Тоо шир	Жин /кг/ нэгж	Жин /кг/ нийт
Багана Б-8								2	1088.90	2177.79
1		ф	25	А400	ГОСТ 5781-82	L=	4300	24	16.57	397.65
2		ф	28	А400	ГОСТ 5781-82	L=	4600	10	22.23	222.34
3		ф	28	А400	ГОСТ 5781-82	L=	5600	4	27.07	108.27
4		ф	25	А400	ГОСТ 5781-82	L=	5600	4	21.58	86.31
5		ф	8	А240	ГОСТ 5781-82	L=	2300	118	0.91	107.09
6		ф	8	А240	ГОСТ 5781-82	L=	1500	236	0.59	139.68
7		ф	14	А400	ГОСТ 5781-82	L=	950	24	1.15	27.55
Материал бетон В20 V=4.3х2=8.6м3										

ТАЙЛБАР

1. Энэ хуудсыг холбогдох хуудсуудтай хамтатган үзнэ үү.
2. Цутгалтыг гүйцэтгэхдээ холбогдох багана, дамнуруу, хана, хучилтыг хамтад нь цутгана.
3. Цутгамал төмөрбетоны ажлыг БНБД 52-02-05 "Цутгамал бетон, төмөрбетон бүтээц"-ийн заалтуудын дагуу хийнэ.
4. Төмөрбетон раманд зэвэрч муудсан, буруу хадгалсан арматур ашиглах, багана дамнурууны огтлолыг зураг төсөлд зааснаас өөрөөр цутгах, бетон цутгах ажлын технологийн горим зөрчих зэргийг хатуу хориглоно.
5. Багана болон дамнурууг цутгахдаа бусад хийц эдлэхүүний зургийг үзэж шаардлагатай хэсэгт гаргалгаа арматуруудыг гаргаж цутгана.
6. Цутгамал төмөр бетоныг өвөл хөлдөөж бэхжүүлэхийг хатуу хориглоно.

Зураг төслийн "ЦЭСДА" ХХК
tel:976-88889927

БАЯНХОНГОР АЙМАГ. БАЯНХОНГОР СУМ

"СООГО СЕЙКЕО СУРГУУЛИЙН 640 ХҮҮХДИЙН ӨРГӨТГӨЛ СУРГУУЛЬ"

БАГАНА Б-8

Инженер	Ц.Тэргэл	Е.Г.Шифр: ЦЭ-11-06-08-208/23	Масштаб: М1:50	Огноо: 2023
Гүйцэтгэсэн	Н.Цэрэнцогзол			
Шалгасан	Н.Цэрэнцогзол	Т.Г.Шифр:	Зургийн дугаар: ББ-53	Хуудас: ББ-14 7

А3

ДАМНУРУУ ДН-1 М1:50 /1,2-Р ДАВХАР/

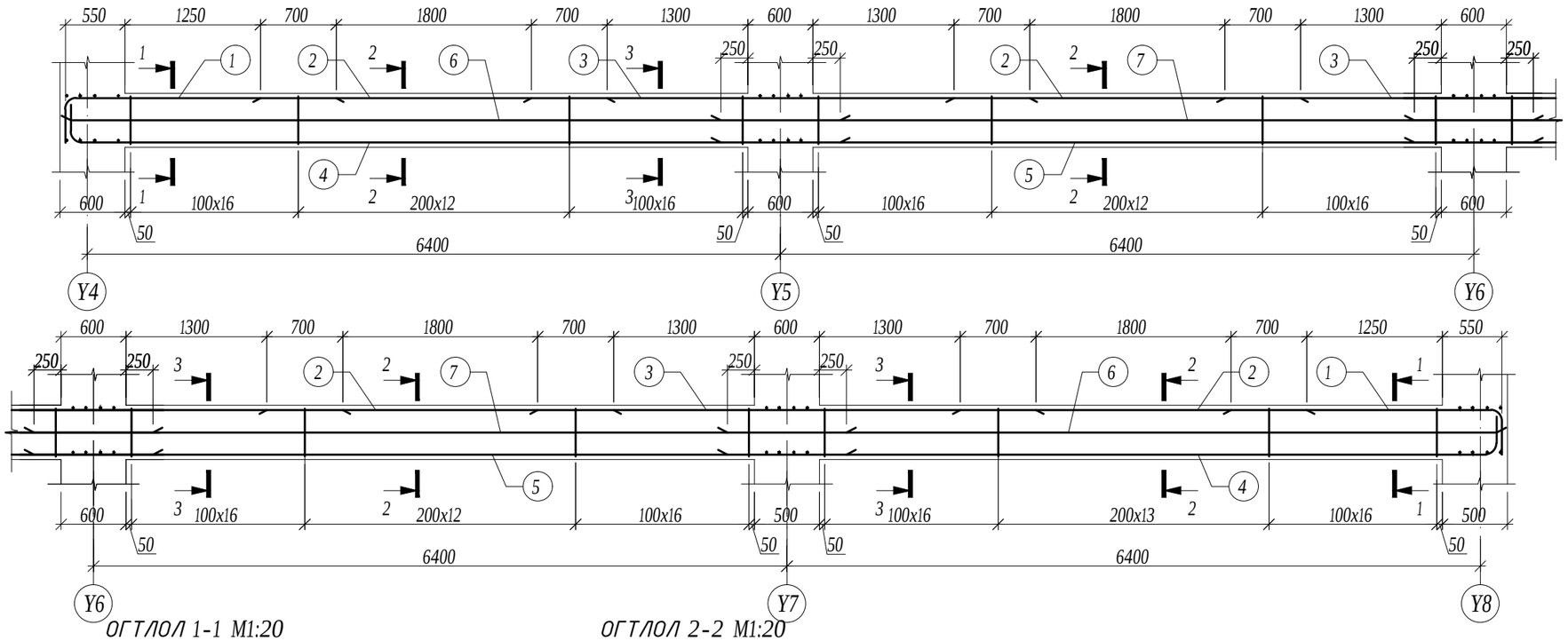

ОГТЛОЛ 1-1 М1:20

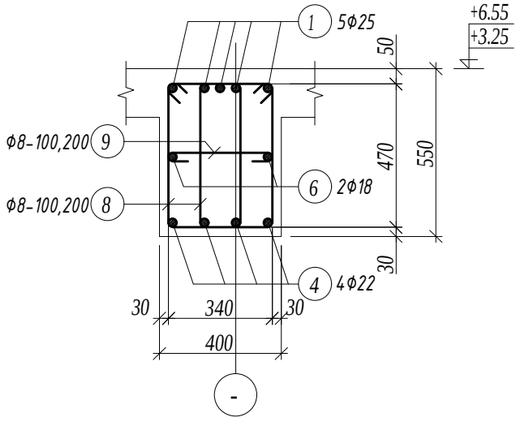

ОГТЛОЛ 2-2 М1:20

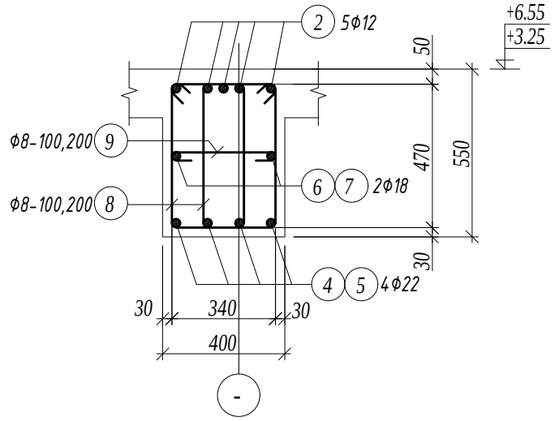

ОГТЛОЛ 3-3 М1:20

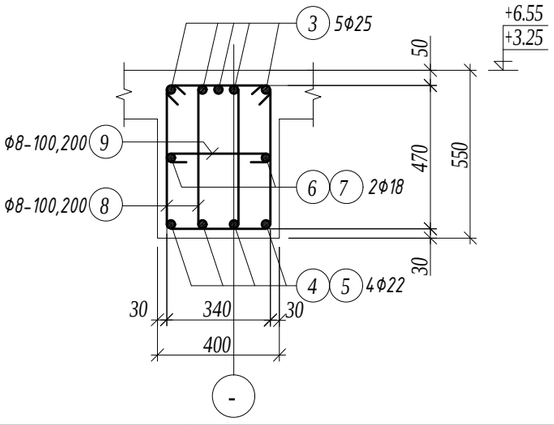

ТАЙЛБАР

1. Энэ хуудсыг холбогдох хуудсуудтай хамтатган үзнэ үү.
2. Цутгалтыг гүйцэтгэхдээ холбогдох багана, дамнуруу, хана, хучилтыг хамтад нь цутгана.
3. Цутгамал төмөрбетоны ажлыг БНБД 52-02-05 "Цутгамал бетон, төмөрбетон бүтээц"-ийн заалтуудын дагуу хийнэ.
4. Төмөрбетон раманд зэвэрч муудсан, буруу хадгалсан арматур ашиглах, багана
дамнурууны огтлолыг зураг төсөлд зааснаас өөрөөр цутгах, бетон цутгах ажлын технологийн горим зөрчих зэргийг хатуу хориглоно.
5. Багана болон дамнуруг цутгахдаа бусад хийц эдлэхүүний зургийг үзэж шаардлагатай хэсэгт гаргалгаа арматуруудыг гаргаж цутгана.
6. Цутгамал төмөр бетоныг өвөл хөлдөөж бэхжүүлэхийг хатуу хориглоно.

Хэсгийн тодорхойлолт

Поз.	Загвар
1	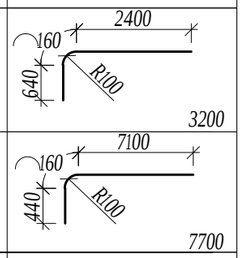
4	
8	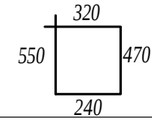
9	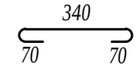

Марк позиц	Тэмдэглэгээ	Нэр						Тоо шир	Жин /кг/ нэгж	Жин /кг/ нийт
Дамнуруу ДН-1								4	1184.82	4739.29
1		ф	25	А400	ГОСТ 5781-82	L=	3200	10	12.33	123.30
2		ф	12	А400	ГОСТ 5781-82	L=	3200	20	2.84	56.82
3		ф	25	А400	ГОСТ 5781-82	L=	4600	15	17.72	265.87
4		ф	22	А400	ГОСТ 5781-82	L=	7700	8	22.98	183.81
5		ф	22	А400	ГОСТ 5781-82	L=	7500	8	22.38	179.04
6		ф	18	А400	ГОСТ 5781-82	L=	7200	4	14.38	57.53
7		ф	18	А400	ГОСТ 5781-82	L=	7500	4	14.98	59.93
8		ф	8	А240	ГОСТ 5781-82	L=	1580	360	0.62	224.43
9		ф	8	А240	ГОСТ 5781-82	L=	480	180	0.19	34.09
Материал бетон В20 V=5.28x4=21.12м3										

Зураг төслийн "ЦЭСДА" ХХК tel:976-88889927

БАЯНХОНГОР АЙМАГ. БАЯНХОНГОР СУМ

"СООГО СЕЙКЕО СУРГУУЛИЙН 640 ХҮҮХДИЙН ӨРГӨТГӨЛ СУРГУУЛЬ"

ДАМНУРУУ ДН-1 /1,2-Р ДАВХАР/

Инженер	Ц.Тэргэл	Е.Г.Шифр: ЦЭ-11-06-08-208/23	Масштаб: М1:50	Огноо: 2023
Гүйцэтгэсэн	Н.Цэрэнцогзол	Т.Г.Шифр:	Зургийн дугаар: ББ-54	Хуудас: ББ-14.7
Шалгасан	Н.Цэрэнцогзол			

А3

ДАМНУРУУ ДН-2 М1:50 /1,2-Р ДАВХАР/

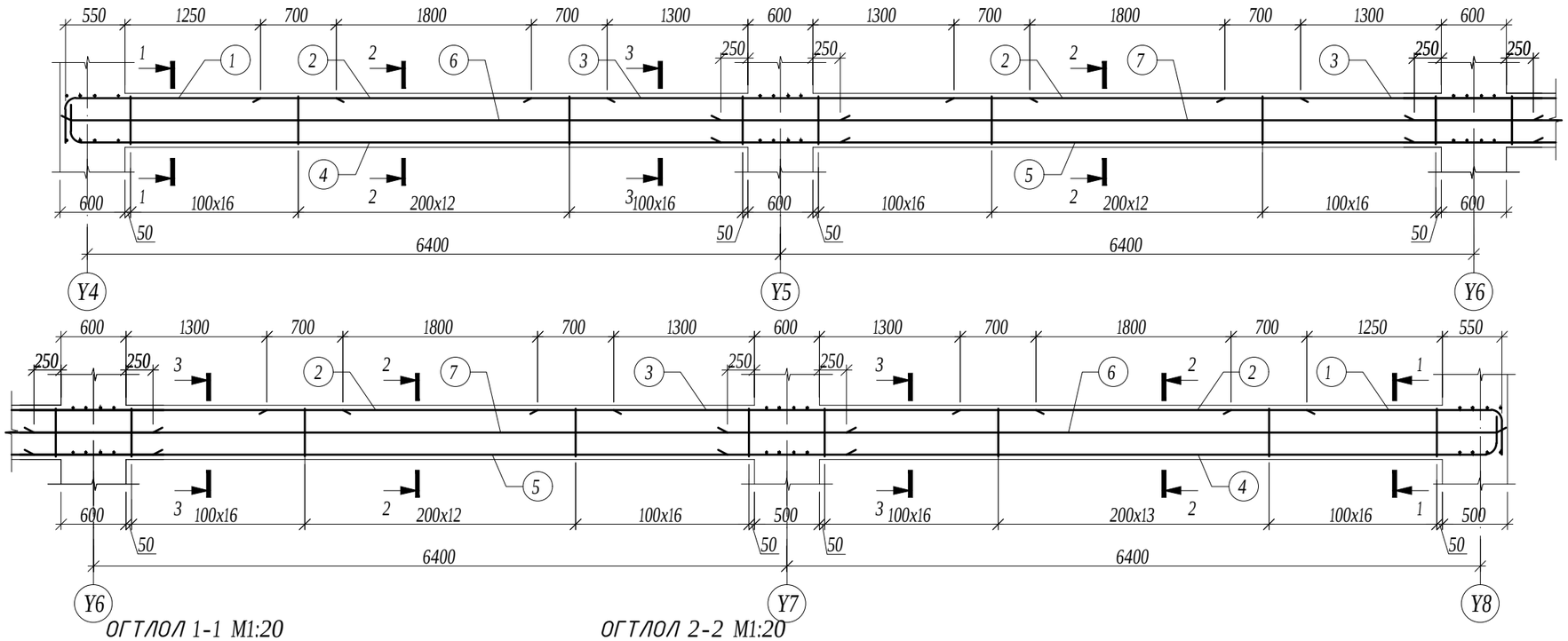

ОГТЛОЛ 1-1 М1:20

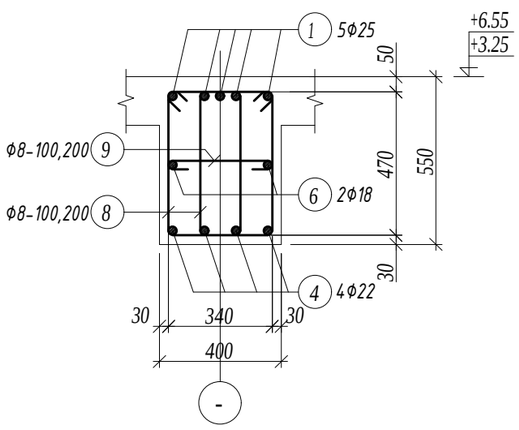

ОГТЛОЛ 2-2 М1:20

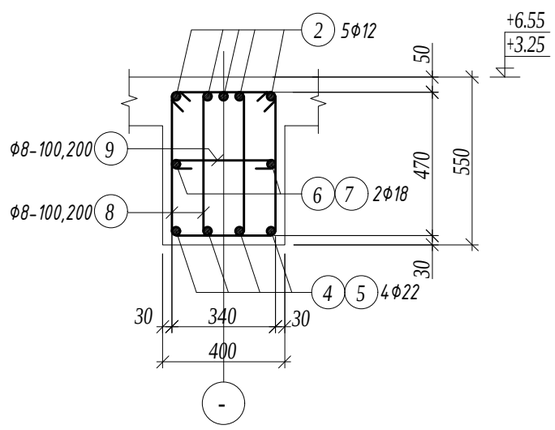

ОГТЛОЛ 3-3 М1:20

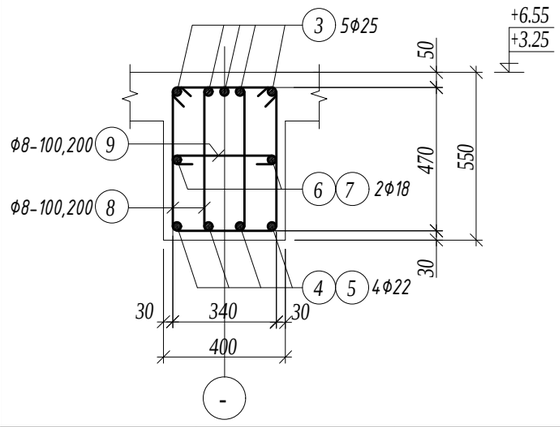

ТАЙЛБАР

1. Энэ хуудсыг холбогдох хуудсуудтай хамтатган үзнэ үү.
2. Цутгалтыг гүйцэтгэхдээ холбогдох багана, дамнуруу, хана, хучилтыг хамтад нь цутгана.
3. Цутгамал төмөрбетоны ажлыг БНБД 52-02-05 "Цутгамал бетон, төмөрбетон бүтээц"-ийн заалтуудын дагуу хийнэ.
4. Төмөрбетон раманд зэвэрч муудсан, буруу хадгалсан арматур ашиглах, багана
дамнурууны огтлолыг зураг төсөлд зааснаас өөрөөр цутгах, бетон цутгах ажлын технологийн горим зөрчих зэргийг хатуу хориглоно.
5. Багана болон дамнуруг цутгахдаа бусад хийц эдлэхүүний зургийг үзэж шаардлагатай хэсэгт гаргалгаа арматуруудыг гаргаж цутгана.
6. Цутгамал төмөр бетоныг өвөл хөлдөөж бэхжүүлэхийг хатуу хориглоно.

Хэсгийн тодорхойлолт

Поз.	Загвар
1	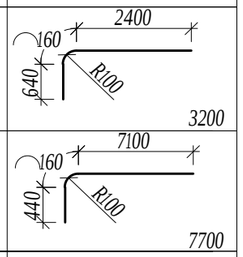
4	
8	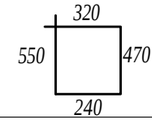
9	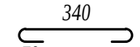

Марк позиц	Тэмдэглэгээ	Нэр						Тоо шир	Жин /кг/ нэгж	Жин /кг/ нийт
Дамнуруу ДН-2								4	1184.82	4739.29
1		ф	25	А400	ГОСТ 5781-82	L=	3200	10	12.33	123.30
2		ф	12	А400	ГОСТ 5781-82	L=	3200	20	2.84	56.82
3		ф	25	А400	ГОСТ 5781-82	L=	4600	15	17.72	265.87
4		ф	22	А400	ГОСТ 5781-82	L=	7700	8	22.98	183.81
5		ф	22	А400	ГОСТ 5781-82	L=	7500	8	22.38	179.04
6		ф	18	А400	ГОСТ 5781-82	L=	7200	4	14.38	57.53
7		ф	18	А400	ГОСТ 5781-82	L=	7500	4	14.98	59.93
8		ф	8	А240	ГОСТ 5781-82	L=	1580	360	0.62	224.43
9		ф	8	А240	ГОСТ 5781-82	L=	480	180	0.19	34.09
Материал бетон В20 V=5.28x4=21.12м3										

Зураг төслийн "ЦЭСДА" ХХК tel:976-88889927

БАЯНХОНГОР АЙМАГ. БАЯНХОНГОР СУМ

"СООГО СЕЙКЕО СУРГУУЛИЙН 640 ХҮҮХДИЙН ӨРГӨТГӨЛ СУРГУУЛЬ"

ДАМНУРУУ ДН-2 /1,2-Р ДАВХАР/

Инженер	Ц.Тэргэл	Е.Г.Шифр: ЦЭ-11-06-08-208/23	Масштаб: М1:50	Огноо: 2023
Гүйцэтгэсэн	Н.Цэрэнцогзол	Т.Г.Шифр:	Зургийн дугаар: ББ-55	Хуудас: ББ-14.7
Шалгасан	Н.Цэрэнцогзол			

А3

ДАМНУРУУ ДН-3 М1:50 /1,2-Р ДАВХАР/

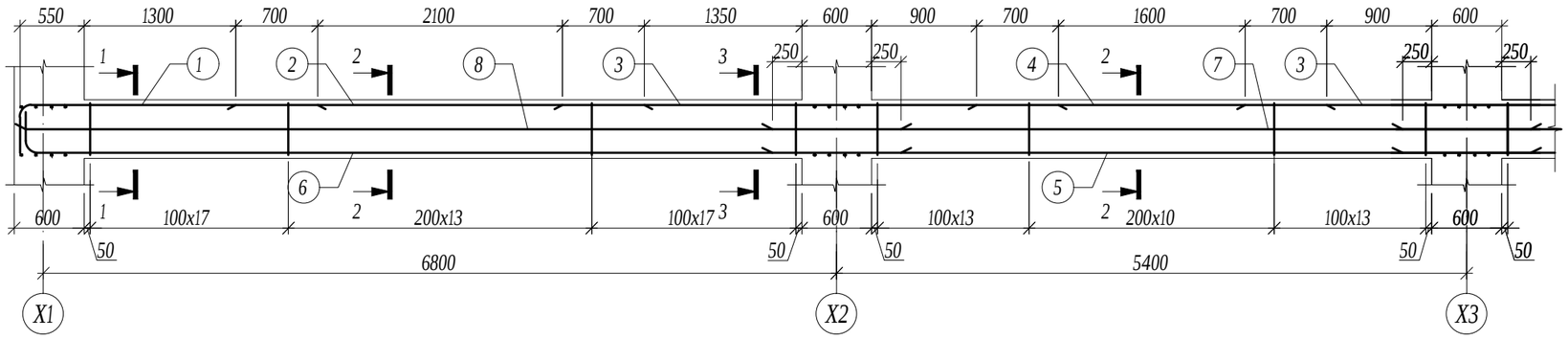

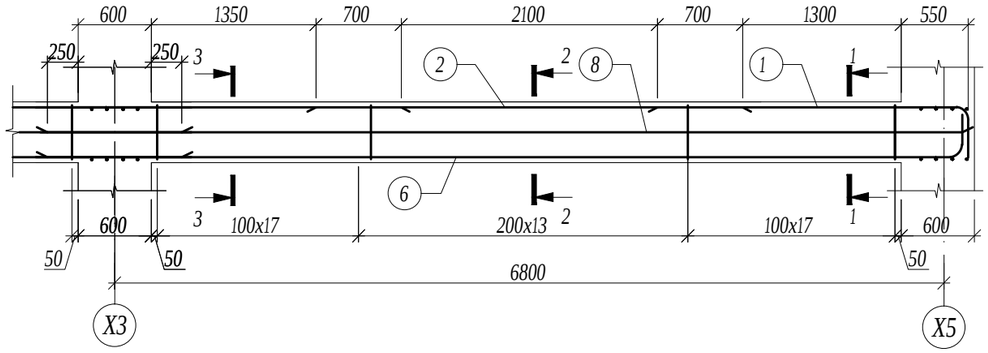

ОГТЛОЛ 1-1 М1:20

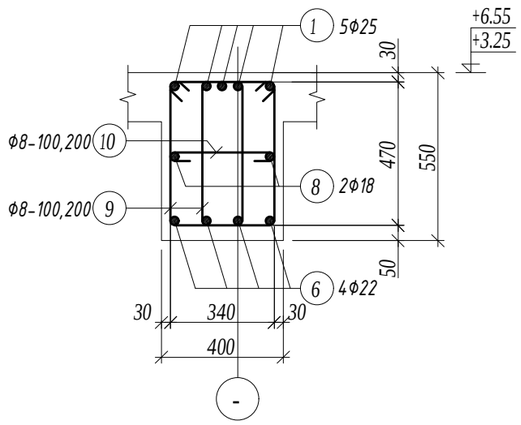

ОГТЛОЛ 2-2 М1:20

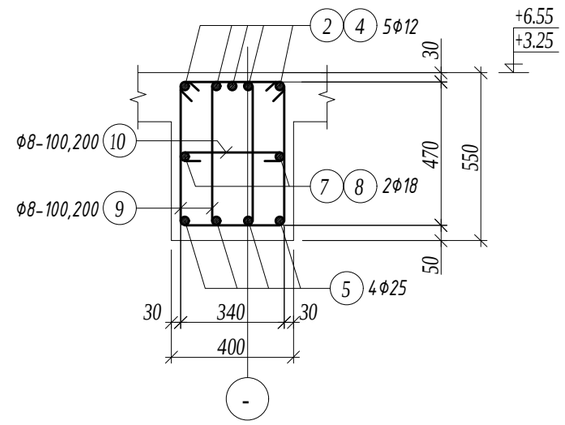

ОГТЛОЛ 3-3 М1:20

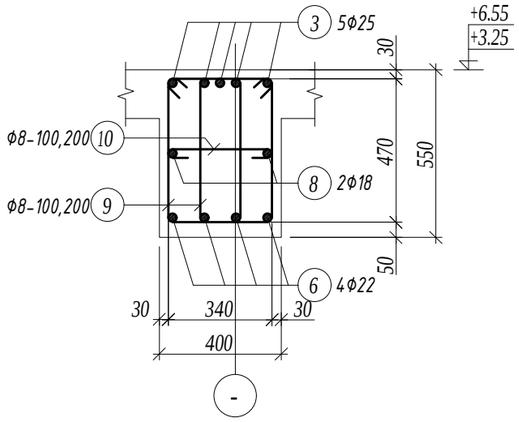

Хэсгийн тодорхойлолт

Поз.	Загвар	Поз.	Загвар
1	2500; 160; 640; R100; 3300	9	320; 550; 470; 240; 1580
6	7400; 160; 440; R100; 8000	10	340; 70; 70; 480

Марк позиц	Тэмдэглэгээ	Нэр						Тоо шир	Жин /кг/ нэгж	Жин /кг/ нийт
Дамнуруу ДН-3								4	893.61	3574.42
1		ф	25	А400	ГОСТ 5781-82	L=	3300	10	12.72	127.16
2		ф	12	А400	ГОСТ 5781-82	L=	3500	10	3.11	31.07
3		ф	25	А400	ГОСТ 5781-82	L=	4100	10	15.80	157.98
4		ф	12	А400	ГОСТ 5781-82	L=	3000	5	2.66	13.32
5		ф	25	А400	ГОСТ 5781-82	L=	6500	4	25.05	100.18
6		ф	22	А400	ГОСТ 5781-82	L=	8000	8	23.87	190.97
7		ф	18	А400	ГОСТ 5781-82	L=	7500	2	14.98	29.96
8		ф	18	А400	ГОСТ 5781-82	L=	6500	4	12.98	51.94
9		ф	8	А240	ГОСТ 5781-82	L=	1580	266	0.62	165.83
10		ф	8	А240	ГОСТ 5781-82	L=	480	133	0.19	25.19
Материал бетон В20 V=3.8х4=15.2м3										

ТАЙЛБАР

1. Энэ хуудсыг холбогдох хуудсуудтай хамтатган үзнэ үү.
2. Цутгалтыг гүйцэтгэхдээ холбогдох багана, дамнуруу, хана, хучилтыг хамтад нь цутгана.
3. Цутгамал төмөрбетоны ажлыг БНБД 52-02-05 "Цутгамал бетон, төмөрбетон бүтээц"-ийн заалтуудын дагуу хийнэ.
4. Төмөрбетон раманд зэвэрч муудсан, буруу хадгалсан арматур ашиглах, багана дамнурууны огтлолыг зураг төсөлд зааснаас өөрөөр цутгах, бетон цутгах ажлын технологийн горим зөрчих зэргийг хатуу хориглоно.
5. Багана болон дамнуруур цутгахдаа бусад хийц эдлэхүүний зургийг үзэж шаардлагатай хэсэгт гаргалгаа арматуруудыг гаргаж цутгана.
6. Цутгамал төмөр бетоныг өвөл хөлдөж бэхжүүлэхийг хатуу хориглоно.

Зураг төслийн "ЦЭСДА" ХХК
tel:976-88889927

БАЯНХОНГОР АЙМАГ. БАЯНХОНГОР СУМ

"СООГО СЕЙКЕО СУРГУУЛИЙН 640 ХҮҮХДИЙН ӨРГӨТГӨЛ СУРГУУЛЬ"

ДАМНУРУУ ДН-3 /1,2-Р ДАВХАР/

Инженер	Ц.Тэргэл	Е.Г.Шифр: ЦЭ-11-06-08-208/23	Масштаб: М1:50	Огноо: 2023
Гүйцэтгэсэн	Н.Цэрэнцогзол	Т.Г.Шифр:	Зургийн дугаар: ББ-56	Хуудас: ББ-14 7
Шалгасан	Н.Цэрэнцогзол			

А3

ДАМНУРУУ ДН-4 М1:50 /1,2-Р ДАВХАР/

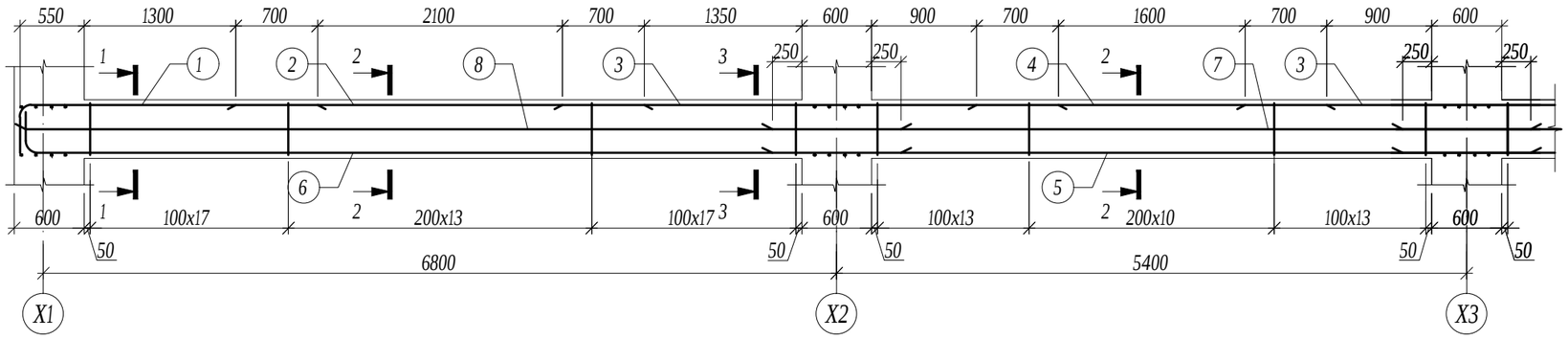

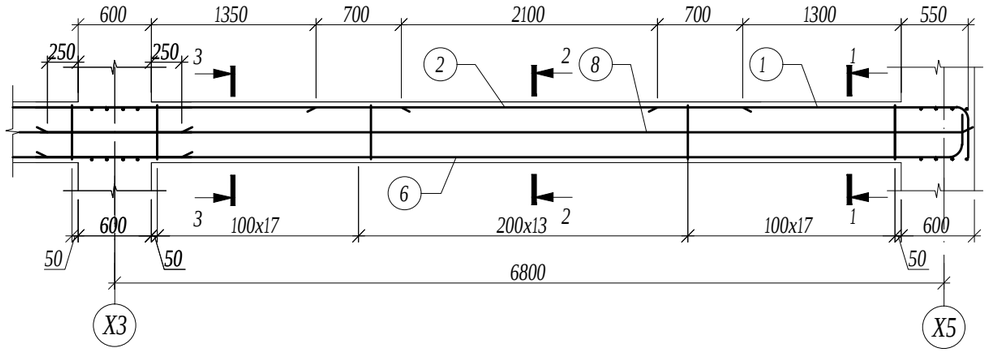

ОГТЛОЛ 1-1 М1:20

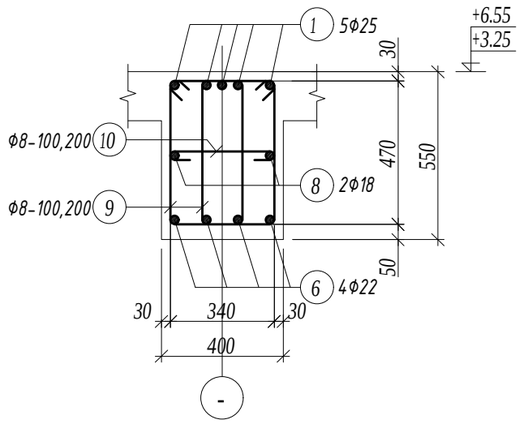

ОГТЛОЛ 2-2 М1:20

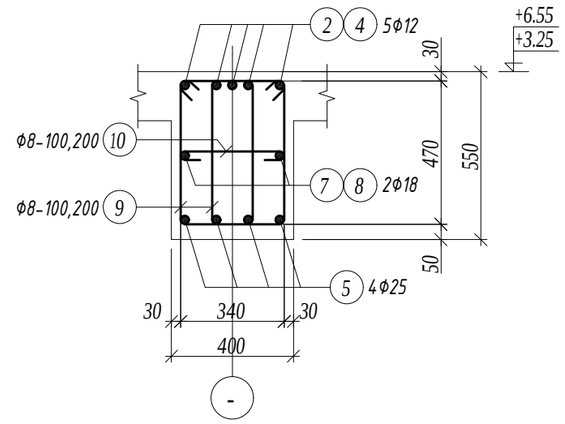

ОГТЛОЛ 3-3 М1:20

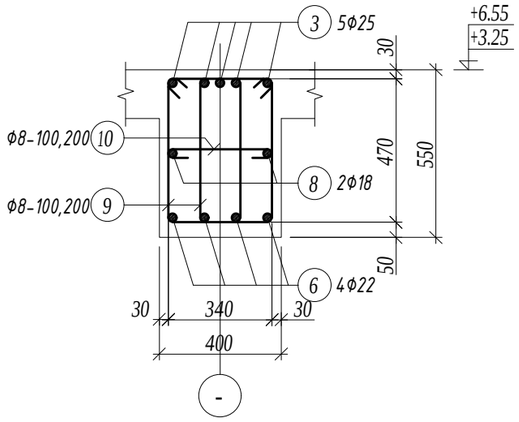

Хэсгийн тодорхойлолт

Поз.	Загвар	Поз.	Загвар
1	2500; 160; 640; R100; 3300	9	320; 550; 470; 240; 1580
6	7400; 160; 440; R100; 8000	10	340; 70; 70; 480

Марк позиц	Тэмдэглэгээ	Нэр						Тоо шир	Жин /кг/ нэгж	Жин /кг/ нийт
Дамнуруу ДН-4								6	893.61	5361.64
1		ф	25	А400	ГОСТ 5781-82	L=	3300	10	12.72	127.16
2		ф	12	А400	ГОСТ 5781-82	L=	3500	10	3.11	31.07
3		ф	25	А400	ГОСТ 5781-82	L=	4100	10	15.80	157.98
4		ф	12	А400	ГОСТ 5781-82	L=	3000	5	2.66	13.32
5		ф	25	А400	ГОСТ 5781-82	L=	6500	4	25.05	100.18
6		ф	22	А400	ГОСТ 5781-82	L=	8000	8	23.87	190.97
7		ф	18	А400	ГОСТ 5781-82	L=	7500	2	14.98	29.96
8		ф	18	А400	ГОСТ 5781-82	L=	6500	4	12.98	51.94
9		ф	8	А240	ГОСТ 5781-82	L=	1580	266	0.62	165.83
10		ф	8	А240	ГОСТ 5781-82	L=	480	133	0.19	25.19
Материал бетон В20 V=3.8x6=22.8м3										

ТАЙЛБАР

1. Энэ хуудсыг холбогдох хуудсуудтай хамтатган үзнэ үү.
2. Цутгалтыг гүйцэтгэхдээ холбогдох багана, дамнуруу, хана, хучилтыг хамтад нь цутгана.
3. Цутгамал төмөрбетоны ажлыг БНБД 52-02-05 "Цутгамал бетон, төмөрбетон бүтээц"-ийн заалтуудын дагуу хийнэ.
4. Төмөрбетон раманд зэвэрч муудсан, буруу хадгалсан арматур ашиглах, багана дамнурууны огтлолыг зураг төсөлд зааснаас өөрөөр цутгах, бетон цутгах ажлын технологийн горим зөрчих зэргийг хатуу хориглоно.
5. Багана болон дамнуруг цутгахдаа бусад хийц эдлэхүүний зургийг үзэж шаардлагатай хэсэгт гаргалгаа арматуруудыг гаргаж цутгана.
6. Цутгамал төмөр бетоныг өвөл хөлдөж бэхжүүлэхийг хатуу хориглоно.

Зураг төслийн "ЦЭСДА" ХХК
tel:976-88889927

БАЯНХОНГОР АЙМАГ. БАЯНХОНГОР СУМ

"СООГО СЕЙКЕО СУРГУУЛИЙН 640 ХҮҮХДИЙН ӨРГӨТГӨЛ СУРГУУЛЬ"

ДАМНУРУУ ДН-4 /1,2-Р ДАВХАР/

Инженер	Ц.Тэргэл	Е.Г.Шифр: ЦЭ-11-06-08-208/23	Масштаб: М1:50	Огноо: 2023
Гүйцэтгэсэн	Н.Цэрэнцогзол	Т.Г.Шифр:	Зургийн дугаар: ББ-57	Хуудас: ББ-14 7
Шалгасан	Н.Цэрэнцогзол			

А3

ДАМНУРУУ ДН-5 М1:50 /1,2-Р ДАВХАР/

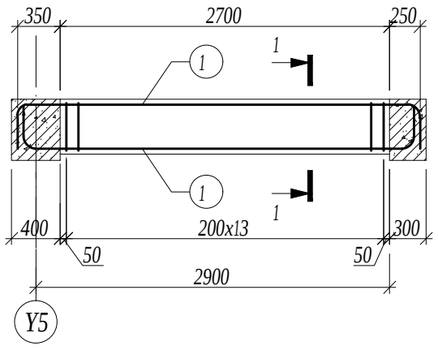

ОГТЛОЛ 1-1 М1:20

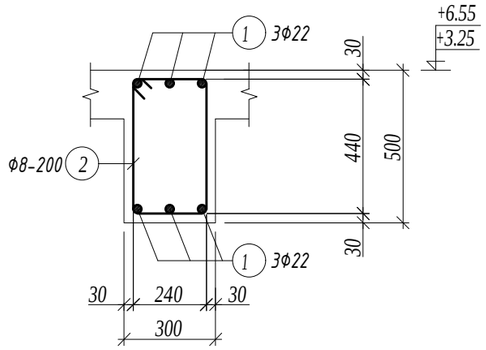

Хэсгийн тодорхойлолт

Поз.	Загвар
1	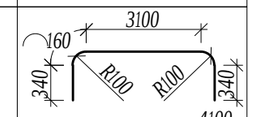
2	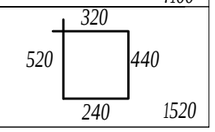

Марк позиц	Тэмдэглэгээ	Нэр					Тоо шир	Жин /кг/ нэгж	Жин /кг/ нийт
Дамнуруу ДН-5							2	81.80	163.60
1		ф	22	А400	ГОСТ 5781-82	L= 4100	6	12.23	73.41
2		ф	8	А240	ГОСТ 5781-82	L= 1520	14	0.60	8.40
Материал бетон В20 V=0.4x2=0.8м3									

ДАМНУРУУ ДН-6 М1:50 /1,2-Р ДАВХАР/

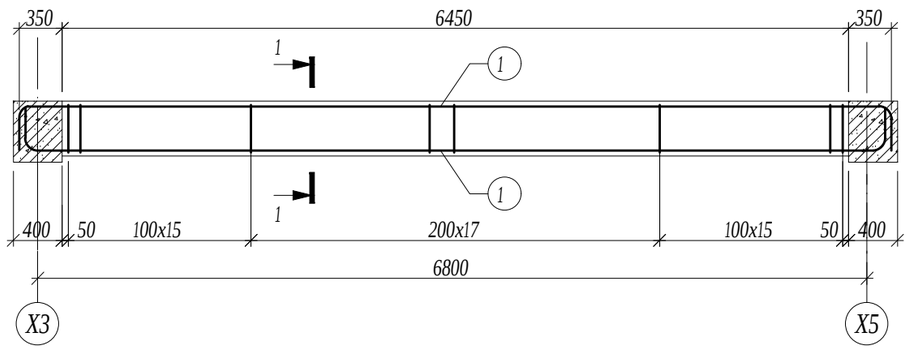

ОГТЛОЛ 1-1 М1:20

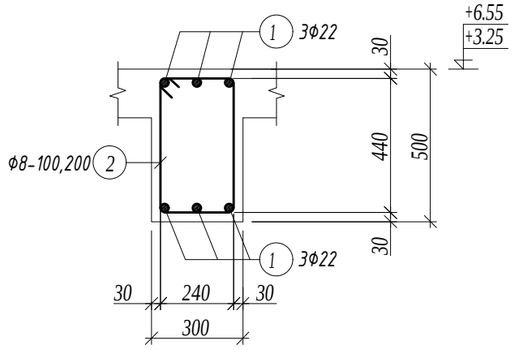

Хэсгийн тодорхойлолт

Поз.	Загвар
1	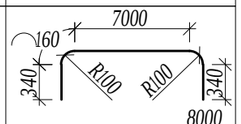
2	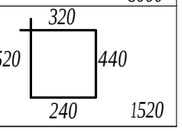

Марк позиц	Тэмдэглэгээ	Нэр					Тоо шир	Жин /кг/ нэгж	Жин /кг/ нийт
Дамнуруу ДН-6							2	172.02	344.04
1		ф	22	А400	ГОСТ 5781-82	L= 8000	6	23.87	143.23
2		ф	8	А240	ГОСТ 5781-82	L= 1520	48	0.60	28.79
Материал бетон В20 V=0.97x2=1.94м3									

ТАЙЛБАР

1. Энэ хуудсыг холбогдох хуудсуудтай хамтатган үзнэ үү.
2. Цутгалтыг гүйцэтгэхдээ холбогдох багана, дамнуруу, хана, хучилтыг хамтад нь цутгана.
3. Цутгамал төмөрбетоны ажлыг БНБД 52-02-05 "Цутгамал бетон, төмөрбетон бүтээц"-ийн заалтуудын дагуу хийнэ.
4. Төмөрбетон раманд зэвэрч муудсан, буруу хадгалсан арматур ашиглах, багана дамнурууны огтлолыг зураг төсөлд зааснаас өөрөөр цутгах, бетон цутгах ажлын технологийн горим зөрчих зэргийг хатуу хориглоно.
5. Багана болон дамнурууг цутгахдаа бусад хийц эдлэхүүний зургийг үзэж шаардлагатай хэсэгт гаргалгаа арматуруудыг гаргаж цутгана.
6. Цутгамал төмөр бетоныг өвөл хөлдөөж бэхжүүлэхийг хатуу хориглоно.

Зураг төслийн "ЦЭСДА" ХХК
tel:976-88889927

БАЯНХОНГОР АЙМАГ. БАЯНХОНГОР СУМ

"СООГО СЕЙКЕО СУРГУУЛИЙН 640 ХҮҮХДИЙН ӨРГӨТГӨЛ СУРГУУЛЬ"

ДАМНУРУУ ДН-5,6 /1,2-Р ДАВХАР/

Инженер		Ц.Тэргэл	Е.Г.Шифр: ЦЭ-11-06-08-208/23	Масштаб: М1:50	Огноо: 2023
Гүйцэтгэсэн		Н.Цэрэнцогзол	Т.Г.Шифр:	Зургийн дугаар: ББ-58	Хуудас: ББ-14.7
Шалгасан		Н.Цэрэнцогзол			

А3

ДАМНУРУУ ДН-1 М1:50 /З-Р ДАВХАР/

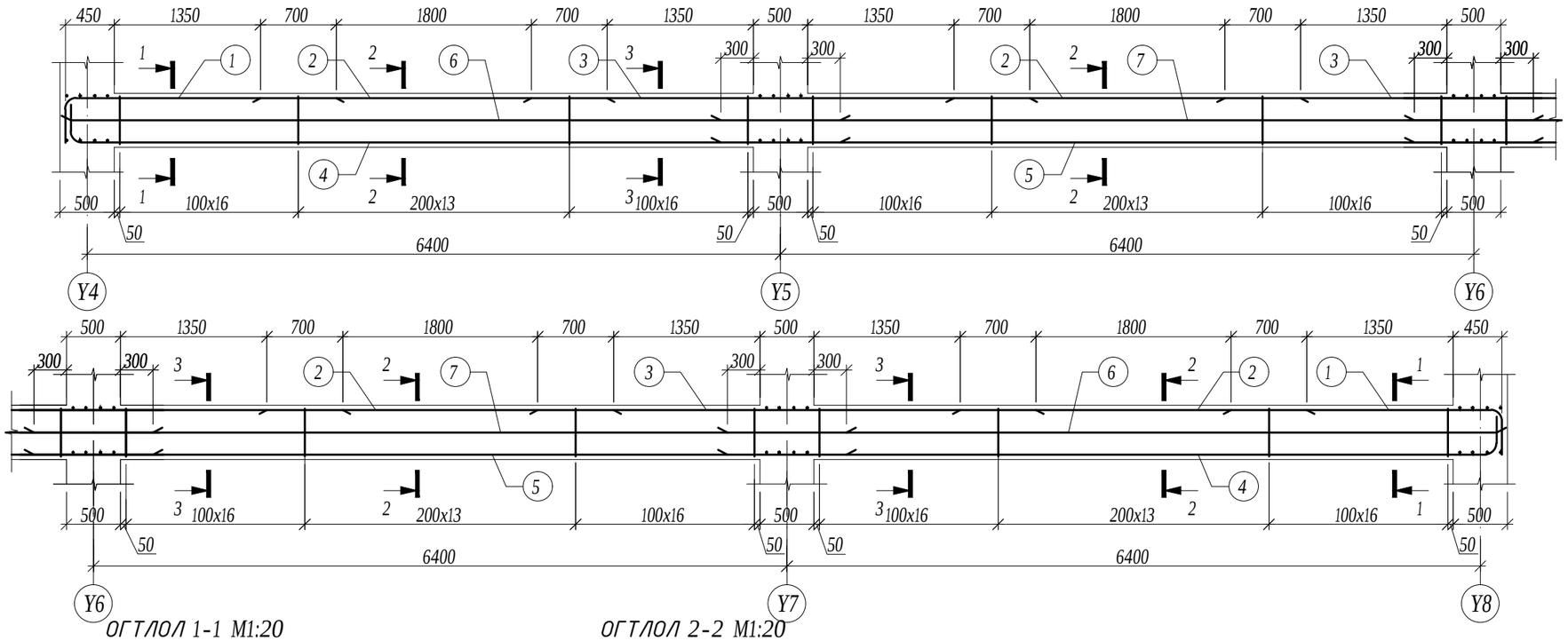

ОГТЛОЛ 1-1 М1:20

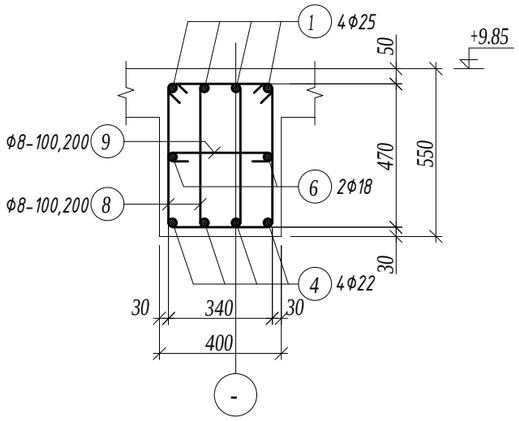

ОГТЛОЛ 2-2 М1:20

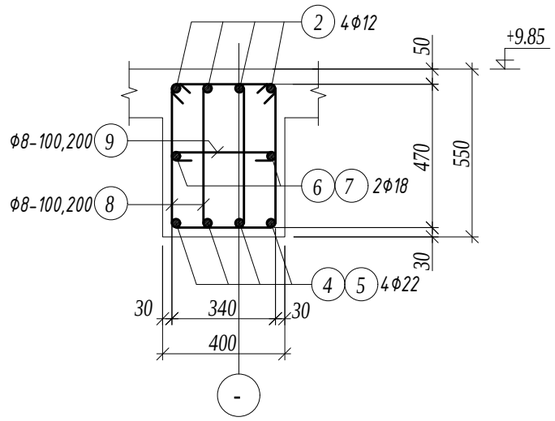

ОГТЛОЛ 3-3 М1:20

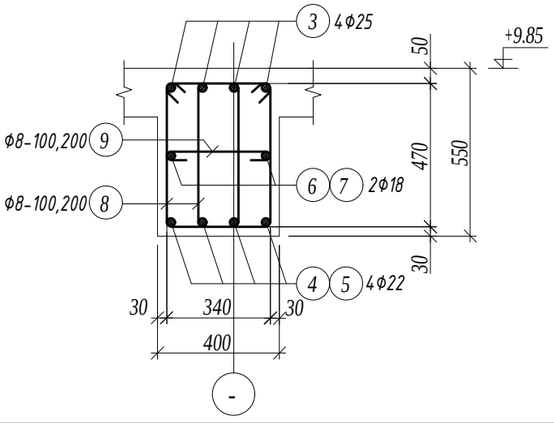

Хэсгийн тодорхойлолт

Поз.	Загвар
1	2400; 160; 640; R100; 3200
4	7100; 160; 440; R100; 7700
8	320; 550; 470; 240; 1580
9	340; 70; 70; 480

Марк позиц	Тэмдэглэгээ	Нэр						Тоо шир	Жин /кг/ нэгж	Жин /кг/ нийт
Дамнуруу ДН-1								2	1102.81	2205.61
1		ф	25	А400	ГОСТ 5781-82	L=	3200	8	12.33	98.64
2		ф	12	А400	ГОСТ 5781-82	L=	3200	16	2.84	45.45
3		ф	25	А400	ГОСТ 5781-82	L=	4600	12	17.72	212.70
4		ф	22	А400	ГОСТ 5781-82	L=	7700	8	22.98	183.81
5		ф	22	А400	ГОСТ 5781-82	L=	7500	8	22.38	179.04
6		ф	18	А400	ГОСТ 5781-82	L=	7200	4	14.38	57.53
7		ф	18	А400	ГОСТ 5781-82	L=	7500	4	14.98	59.93
8		ф	8	А240	ГОСТ 5781-82	L=	1580	370	0.62	230.67
9		ф	8	А240	ГОСТ 5781-82	L=	480	185	0.19	35.04
Материал бетон В20 V=5.28х2=10.56м3										

ТАЙЛБАР

1. Энэ хуудсыг холбогдох хуудсуудтай хамтатган үзнэ үү.
2. Цутгалтыг гүйцэтгэхдээ холбогдох багана, дамнуруу, хана, хучилтыг хамтад нь цутгана.
3. Цутгамал төмөрбетоны ажлыг БНБД 52-02-05 "Цутгамал бетон, төмөрбетон бүтээц"-ийн заалтуудын дагуу хийнэ.
4. Төмөрбетон раманд зэвэрч муудсан, буруу хадгалсан арматур ашиглах, багана
дамнурууны огтлолыг зураг төсөлд зааснаас өөрөөр цутгах, бетон цутгах ажлын технологийн горим зөрчих зэргийг хатуу хориглоно.
5. Багана болон дамнуруг цутгахдаа бусад хийц эдлэхүүний зургийг үзэж шаардлагатай хэсэгт гаргалгаа арматуруудыг гаргаж цутгана.
6. Цутгамал төмөр бетоныг өвөл хөлдөөж бэхжүүлэхийг хатуу хориглоно.

Зураг төслийн "ЦЭСДА" ХХК tel:976-88889927

БАЯНХОНГОР АЙМАГ. БАЯНХОНГОР СУМ

"СООГО СЕЙКЕО СУРГУУЛИЙН 640 ХҮҮХДИЙН ӨРГӨТГӨЛ СУРГУУЛЬ"

ДАМНУРУУ ДН-1 /З-Р ДАВХАР/

Инженер	Ц.Тэргэл	Е.Г.Шифр: ЦЭ-11-06-08-208/23	Масштаб: М1:50	Огноо: 2023
Гүйцэтгэсэн	Н.Цэрэнцогзол	Т.Г.Шифр:	Зургийн дугаар: ББ-59	Хуудас: ББ-14.7
Шалгасан	Н.Цэрэнцогзол			

А3

ДАМНУРУУ ДН-1 М1:50 /З-Р ДАВХАР/

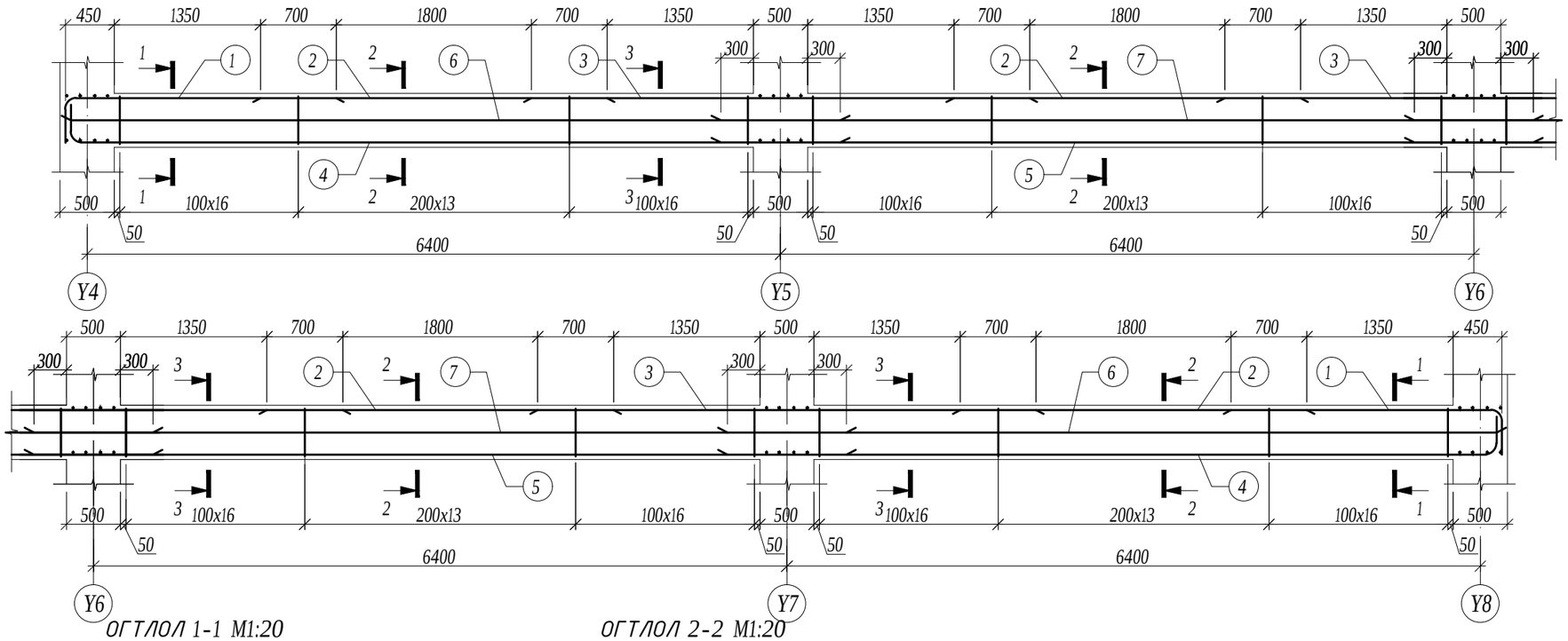

ОГТЛОЛ 1-1 М1:20

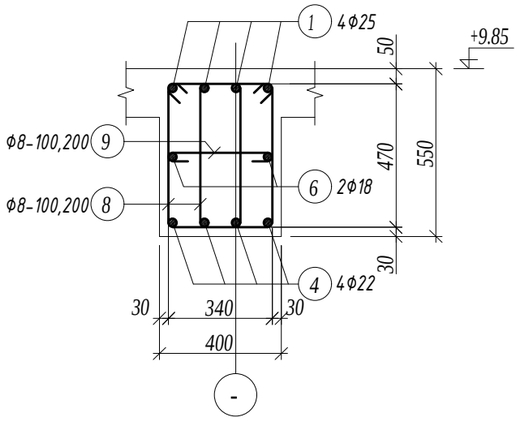

ОГТЛОЛ 2-2 М1:20

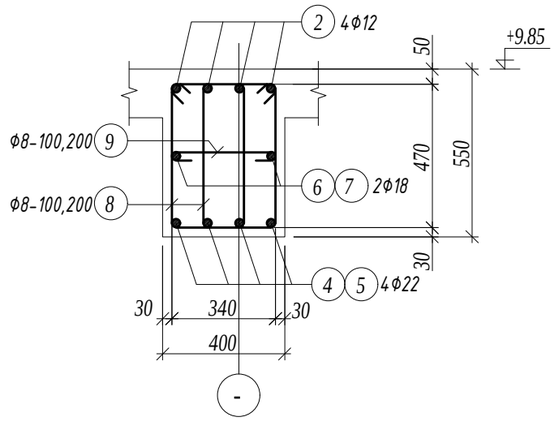

ОГТЛОЛ 3-3 М1:20

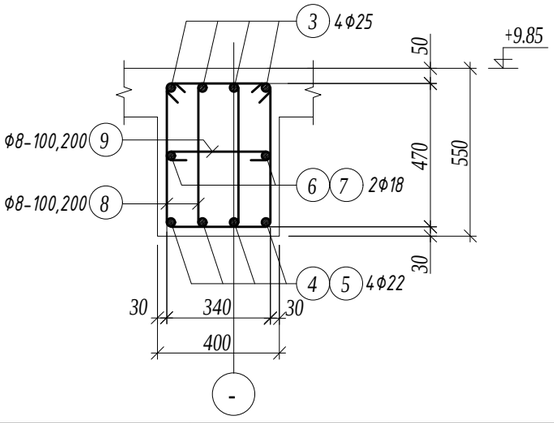

Хэсгийн тодорхойлолт

Поз.	Загвар
1	2400; 160; 640; R100; 3200
4	7100; 160; 440; R100; 7700
8	320; 550; 470; 240; 1580
9	340; 70; 70; 480

Марк позиц	Тэмдэглэгээ	Нэр						Тоо шир	Жин /кг/ нэгж	Жин /кг/ нийт
Дамнуруу ДН-1								2	1102.81	2205.61
1		ф	25	А400	ГОСТ 5781-82	L=	3200	8	12.33	98.64
2		ф	12	А400	ГОСТ 5781-82	L=	3200	16	2.84	45.45
3		ф	25	А400	ГОСТ 5781-82	L=	4600	12	17.72	212.70
4		ф	22	А400	ГОСТ 5781-82	L=	7700	8	22.98	183.81
5		ф	22	А400	ГОСТ 5781-82	L=	7500	8	22.38	179.04
6		ф	18	А400	ГОСТ 5781-82	L=	7200	4	14.38	57.53
7		ф	18	А400	ГОСТ 5781-82	L=	7500	4	14.98	59.93
8		ф	8	А240	ГОСТ 5781-82	L=	1580	370	0.62	230.67
9		ф	8	А240	ГОСТ 5781-82	L=	480	185	0.19	35.04
Материал бетон В20 V=5.28х2=10.56м3										

ТАЙЛБАР

1. Энэ хуудсыг холбогдох хуудсуудтай хамтатган үзнэ үү.
2. Цутгалтыг гүйцэтгэхдээ холбогдох багана, дамнуруу, хана, хучилтыг хамтад нь цутгана.
3. Цутгамал төмөрбетоны ажлыг БНБД 52-02-05 "Цутгамал бетон, төмөрбетон бүтээц"-ийн заалтуудын дагуу хийнэ.
4. Төмөрбетон раманд зэвэрч муудсан, буруу хадгалсан арматур ашиглах, багана
дамнурууны огтлолыг зураг төсөлд зааснаас өөрөөр цутгах, бетон цутгах ажлын технологийн горим зөрчих зэргийг хатуу хориглоно.
5. Багана болон дамнуруг цутгахдаа бусад хийц эдлэхүүний зургийг үзэж шаардлагатай хэсэгт гаргалгаа арматуруудыг гаргаж цутгана.
6. Цутгамал төмөр бетоныг өвөл хөлдөөж бэхжүүлэхийг хатуу хориглоно.

Зураг төслийн "ЦЭСДА" ХХК tel:976-88889927

БАЯНХОНГОР АЙМАГ. БАЯНХОНГОР СУМ

"СООГО СЕЙКЕО СУРГУУЛИЙН 640 ХҮҮХДИЙН ӨРГӨТГӨЛ СУРГУУЛЬ"

ДАМНУРУУ ДН-1 /З-Р ДАВХАР/

Инженер	Ц.Тэргэл	Е.Г.Шифр: ЦЭ-11-06-08-208/23	Масштаб: М1:50	Огноо: 2023
Гүйцэтгэсэн	Н.Цэрэнцогзол	Т.Г.Шифр:	Зургийн дугаар: ББ-59	Хуудас: ББ-14.7
Шалгасан	Н.Цэрэнцогзол			

А3

ДАМНУРУУ ДН-2 М1:50 /З-Р ДАВХАР/

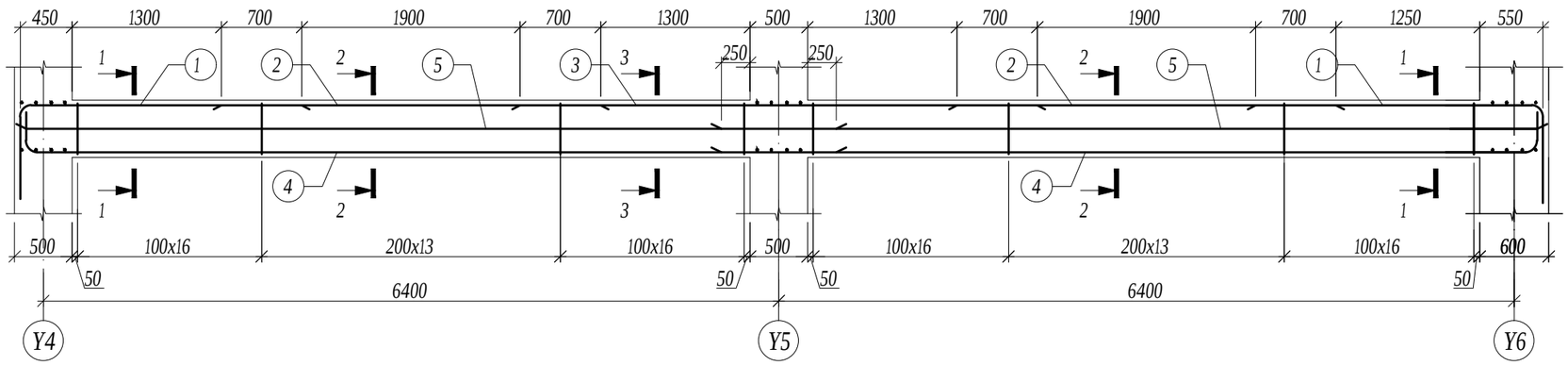

ОГТЛОЛ 1-1 М1:20

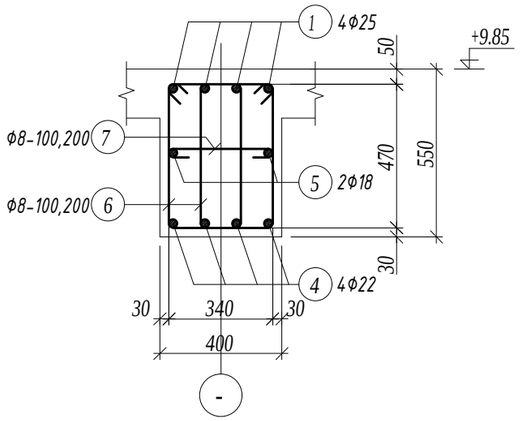

ОГТЛОЛ 2-2 М1:20

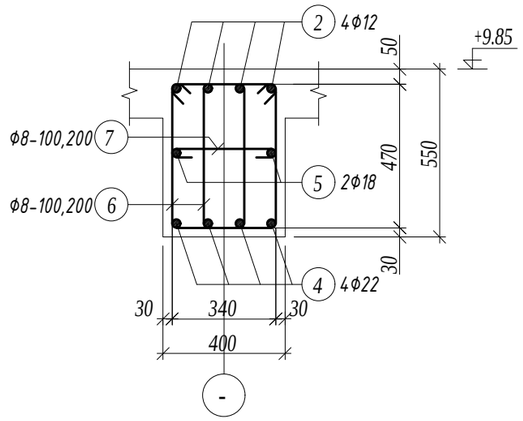

Хэсгийн тодорхойлолт

Поз.	Загвар	Поз.	Загвар
1	2400; 160; 940; R100; 3500	6	320; 550; 470; 240; 1580
4	7000; 160; 440; R100; 7600	7	340; 70; 70; 480

ОГТЛОЛ 3-3 М1:20

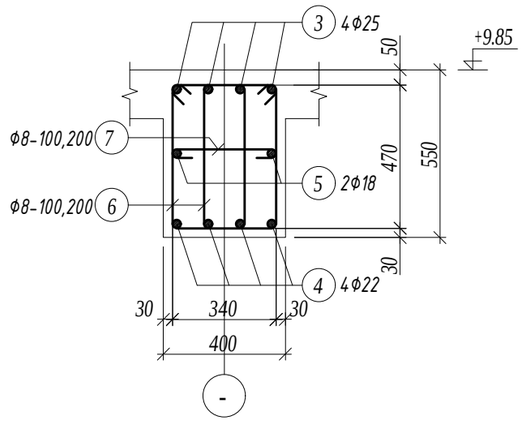

ТАЙЛБАР

1. Энэ хуудсыг холбогдох хуудсуудтай хамтатган үзнэ үү.
2. Цутгалтыг гүйцэтгэхдээ холбогдох багана, дамнуруу, хана, хучилтыг хамтад нь цутгана.
3. Цутгамал төмөрбетоны ажлыг БНБД 52-02-05 "Цутгамал бетон, төмөрбетон бүтээц"-ийн заалтуудын дагуу хийнэ.
4. Төмөрбетон раманд зэвэрч муудсан, буруу хадгалсан арматур ашиглах, багана дамнурууны огтлолыг зураг төсөлд зааснаас өөрөөр цутгах, бетон цутгах ажлын технологийн горим зөрчих зэргийг хатуу хориглоно.
5. Багана болон дамнуруг цутгахдаа бусад хийц эдлэхүүний зургийг үзэж шаардлагатай хэсэгт гаргалгаа арматуруудыг гаргаж цутгана.
6. Цутгамал төмөр бетоныг өвөл хөлдөөж бэхжүүлэхийг хатуу хориглоно.

Марк позиц	Тэмдэглэгээ	Нэр						Тоо шир	Жин /кг/ нэгж	Жин /кг/ нийт
Дамнуруу ДН-2								2	568.10	1136.21
1		Ф	25	А400	ГОСТ 5781-82	L=	3500	8	13.49	107.89
2		Ф	12	А400	ГОСТ 5781-82	L=	3300	8	2.93	23.44
3		Ф	25	А400	ГОСТ 5781-82	L=	4500	4	17.34	69.36
4		Ф	22	А400	ГОСТ 5781-82	L=	7600	8	22.68	181.42
5		Ф	18	А400	ГОСТ 5781-82	L=	7100	4	14.18	56.73
6		Ф	8	А240	ГОСТ 5781-82	L=	1580	180	0.62	112.22
7		Ф	8	А240	ГОСТ 5781-82	L=	480	90	0.19	17.05
Материал бетон В20 V=2.6x2=5.2м3										

Зураг төслийн "ЦЭСДА" ХХК tel:976-88889927

БАЯНХОНГОР АЙМАГ. БАЯНХОНГОР СУМ

"СООГО СЕЙКЕО СУРГУУЛИЙН 640 ХҮҮХДИЙН ӨРГӨТГӨЛ СУРГУУЛЬ"

ДАМНУРУУ ДН-2 /З-Р ДАВХАР/

Инженер	Ц.Тэргэл	Е.Г.Шифр: ЦЭ-11-06-08-208/23	Масштаб: М1:50	Огноо: 2023
Гүйцэтгэсэн	Н.Цэрэнцогзол	Т.Г.Шифр:	Зургийн дугаар: ББ-60	Хуудас: ББ-14.7
Шалгасан	Н.Цэрэнцогзол			

А3