ДАМНУРУУ ДН-3 М1:50 /3-Р ДАВХАР/

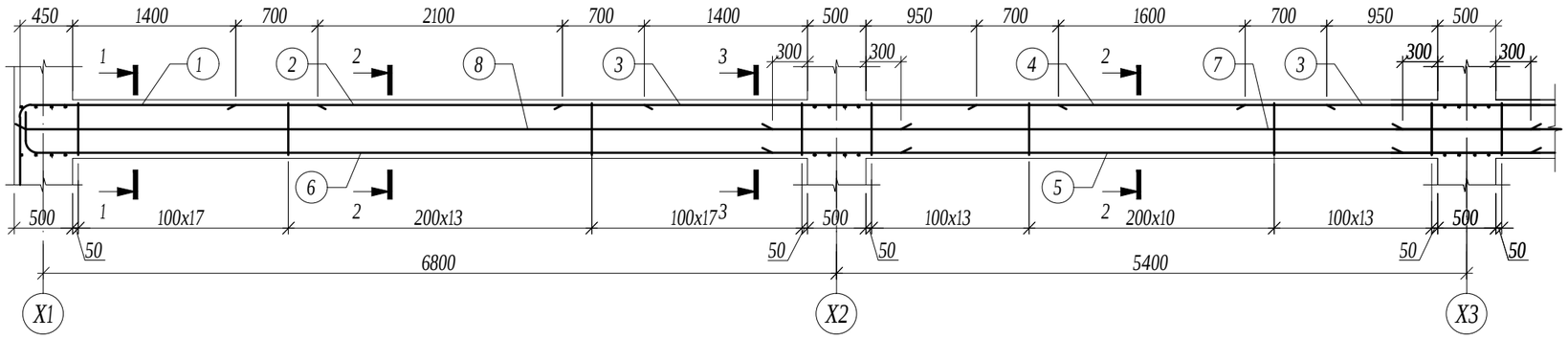

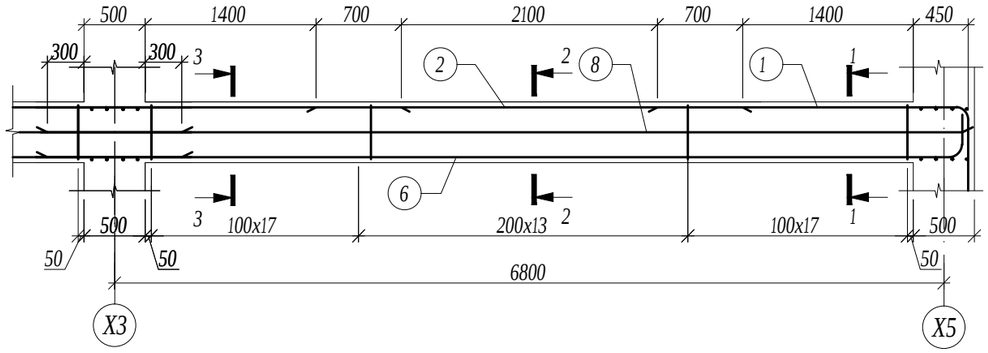

ОГТЛОЛ 1-1 М1:20

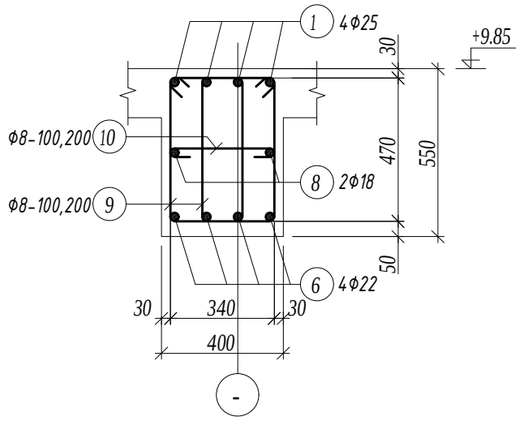

ОГТЛОЛ 2-2 М1:20

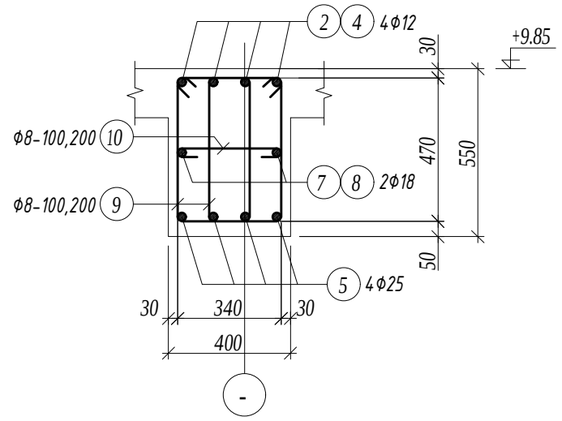

ОГТЛОЛ 3-3 М1:20

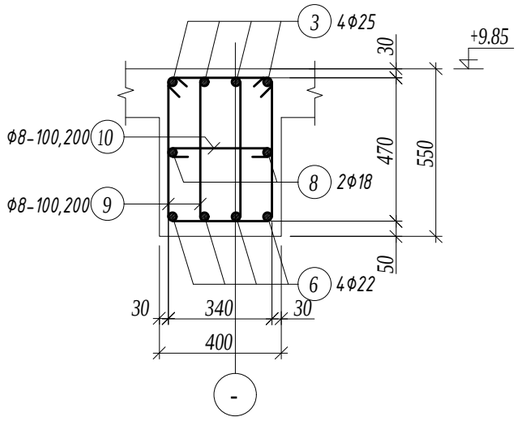

Хэсгийн тодорхойлолт

Поз.	Загвар	Поз.	Загвар
1	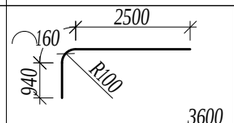	9	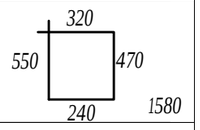
6	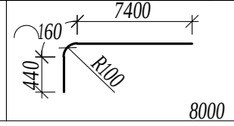	10	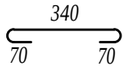

Марк позиц	Тэмдэглэгээ	Нэр						Тоо шир	Жин /кг/ нэгж	Жин /кг/ нийт
Дамнуруу ДН-3								1	836.95	836.95
1		ф	25	А400	ГОСТ 5781-82	L=	3600	8	13.87	110.97
2		ф	12	А400	ГОСТ 5781-82	L=	3500	8	3.11	24.86
3		ф	25	А400	ГОСТ 5781-82	L=	4100	8	15.80	126.39
4		ф	12	А400	ГОСТ 5781-82	L=	3000	4	2.66	10.65
5		ф	25	А400	ГОСТ 5781-82	L=	6500	4	25.05	100.18
6		ф	22	А400	ГОСТ 5781-82	L=	8000	8	23.87	190.97
7		ф	18	А400	ГОСТ 5781-82	L=	7500	2	14.98	29.96
8		ф	18	А400	ГОСТ 5781-82	L=	6500	4	12.98	51.94
9		ф	8	А240	ГОСТ 5781-82	L=	1580	266	0.62	165.83
10		ф	8	А240	ГОСТ 5781-82	L=	480	133	0.19	25.19
Материал бетон В20 V=3.8м3										

ТАЙЛБАР

1. Энэ хуудсыг холбогдох хуудсуудтай хамтатган үзнэ үү.
2. Цутгалтыг гүйцэтгэхдээ холбогдох багана, дамнуруу, хана, хучилтыг хамтад нь цутгана.
3. Цутгамал төмөрбетоны ажлыг БНБД 52-02-05 "Цутгамал бетон, төмөрбетон бүтээц"-ийн заалтуудын дагуу хийнэ.
4. Төмөрбетон раманд зэвэрч муудсан, буруу хадгалсан арматур ашиглах, багана дамнурууны огтлолыг зураг төсөлд зааснаас өөрөөр цутгах, бетон цутгах ажлын технологийн горим зөрчих зэргийг хатуу хориглоно.
5. Багана болон дамнуруур цутгахдаа бусад хийц эдлэхүүний зургийг үзэж шаардлагатай хэсэгт гаргалгаа арматуруудыг гаргаж цутгана.
6. Цутгамал төмөр бетоныг өвөл хөлдөж бэхжүүлэхийг хатуу хориглоно.

Зураг төслийн "ЦЭСДА" ХХК
tel:976-88889927

БАЯНХОНГОР АЙМАГ. БАЯНХОНГОР СУМ

"СООГО СЕЙКЕО СУРГУУЛИЙН 640 ХҮҮХДИЙН ӨРГӨТГӨЛ СУРГУУЛЬ"

ДАМНУРУУ ДН-3 /3-Р ДАВХАР/

Инженер	Ц.Тэргэл	Е.Г.Шифр: ЦЭ-11-06-08-208/23	Масштаб: М1:50	Огноо: 2023
Гүйцэтгэсэн	Н.Цэрэнцогзол	Т.Г.Шифр:	Зургийн дугаар: ББ-61	Хуудас: ББ-14 7
Шалгасан	Н.Цэрэнцогзол			

А3

ДАМНУРУУ ДН-4 М1:50 /3-Р ДАВХАР/

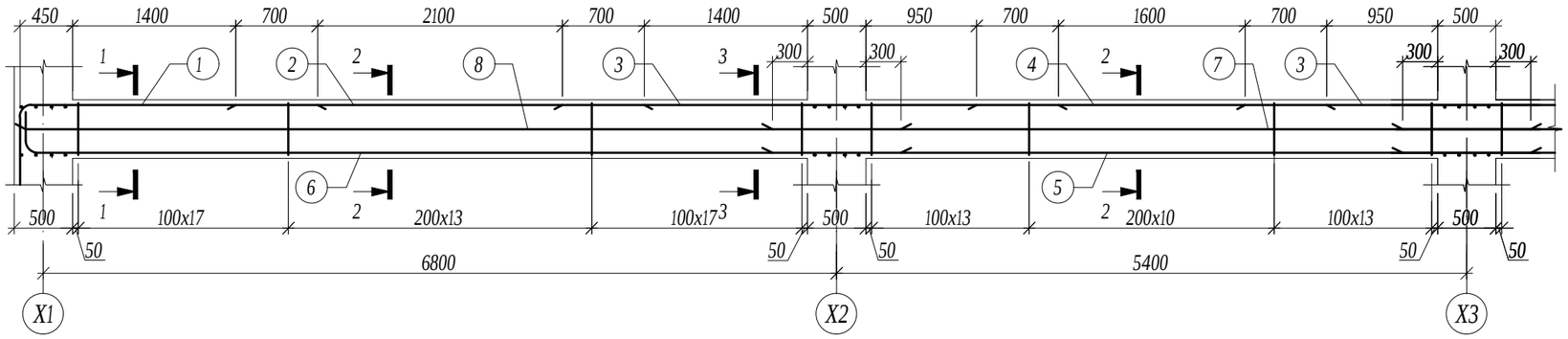

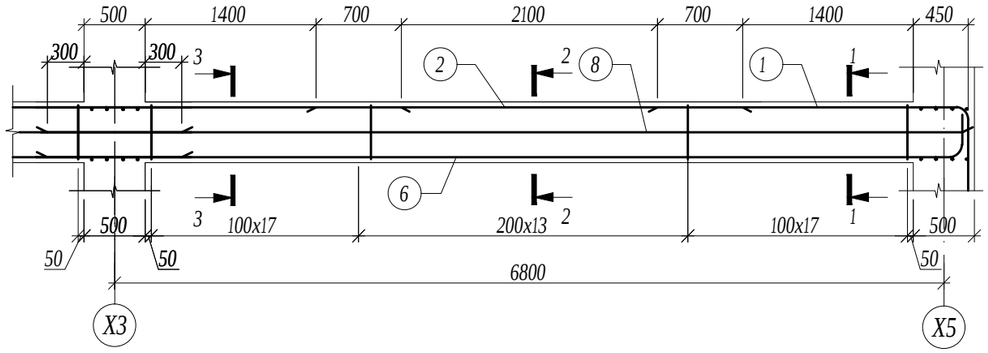

ОГТЛОЛ 1-1 М1:20

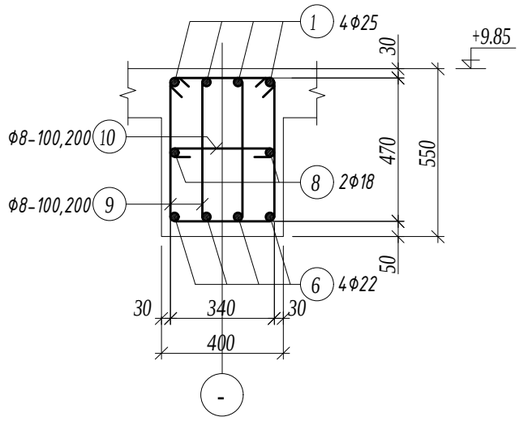

ОГТЛОЛ 2-2 М1:20

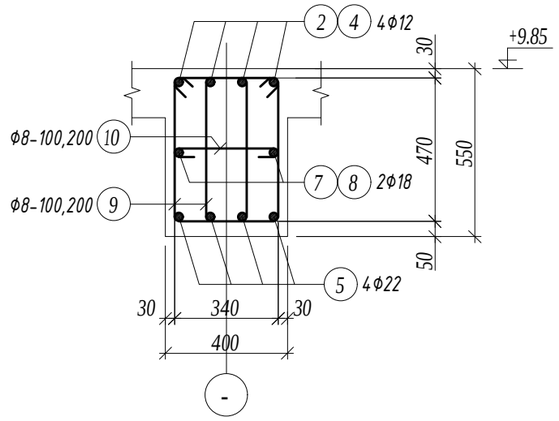

ОГТЛОЛ 3-3 М1:20

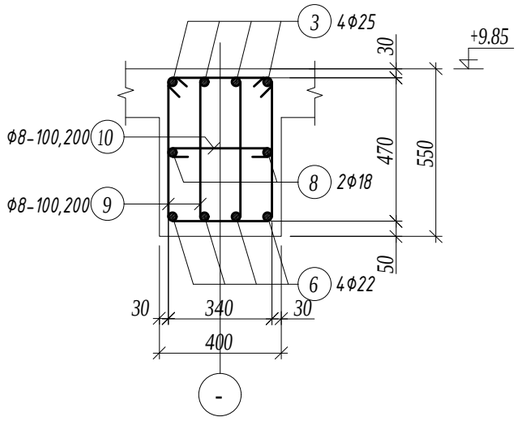

Хэсгийн тодорхойлолт

Поз.	Загвар	Поз.	Загвар
1	2500; 160; 940; R100; 3600	9	320; 550; 470; 240; 1580
6	7400; 160; 440; R100; 8000	10	340; 70; 70; 480

Марк позиц	Тэмдэглэгээ	Нэр						Тоо шир	Жин /кг/ нэгж	Жин /кг/ нийт
Дамнуруу ДН-4								2	814.35	1628.69
1		ф	25	А400	ГОСТ 5781-82	L=	3600	8	13.87	110.97
2		ф	12	А400	ГОСТ 5781-82	L=	3500	8	3.11	24.86
3		ф	25	А400	ГОСТ 5781-82	L=	4100	8	15.80	126.39
4		ф	12	А400	ГОСТ 5781-82	L=	3000	4	2.66	10.65
5		ф	22	А400	ГОСТ 5781-82	L=	6500	4	19.40	77.58
6		ф	22	А400	ГОСТ 5781-82	L=	8000	8	23.87	190.97
7		ф	18	А400	ГОСТ 5781-82	L=	7500	2	14.98	29.96
8		ф	18	А400	ГОСТ 5781-82	L=	6500	4	12.98	51.94
9		ф	8	А240	ГОСТ 5781-82	L=	1580	266	0.62	165.83
10		ф	8	А240	ГОСТ 5781-82	L=	480	133	0.19	25.19
Материал бетон В20 V=3.8x2=7.6м3										

ТАЙЛБАР

1. Энэ хуудсыг холбогдох хуудсуудтай хамтатган үзнэ үү.
2. Цутгалтыг гүйцэтгэхдээ холбогдох багана, дамнуруу, хана, хучилтыг хамтад нь цутгана.
3. Цутгамал төмөрбетоны ажлыг БНБД 52-02-05 "Цутгамал бетон, төмөрбетон бүтээц"-ийн заалтуудын дагуу хийнэ.
4. Төмөрбетон раманд зэвэрч муудсан, буруу хадгалсан арматур ашиглах, багана дамнурууны огтлолыг зураг төсөлд зааснаас өөрөөр цутгах, бетон цутгах ажлын технологийн горим зөрчих зэргийг хатуу хориглоно.
5. Багана болон дамнуруур цутгахдаа бусад хийц эдлэхүүний зургийг үзэж шаардлагатай хэсэгт гаргалгаа арматуруудыг гаргаж цутгана.
6. Цутгамал төмөр бетоныг өвөл хөлдөж бэхжүүлэхийг хатуу хориглоно.

Зураг төслийн "ЦЭСДА" ХХК
tel:976-88889927

БАЯНХОНГОР АЙМАГ. БАЯНХОНГОР СУМ

"СООГО СЕЙКЕО СУРГУУЛИЙН 640 ХҮҮХДИЙН ӨРГӨТГӨЛ СУРГУУЛЬ"

ДАМНУРУУ ДН-4 /3-Р ДАВХАР/

Инженер		Ц.Тэргэл	Е.Г.Шифр: ЦЭ-11-06-08-208/23	Масштаб: М1:50	Огноо: 2023
Гүйцэтгэсэн	Н.Цэрэнцогзол	Н.Цэрэнцогзол	Т.Г.Шифр:	Зургийн дугаар: ББ-62	Хуудас: ББ-14 7
Шалгасан	Н.Цэрэнцогзол	Н.Цэрэнцогзол			

А3

ДАМНУРУУ ДН-5 М1:50 /З-Р ДАВХАР/

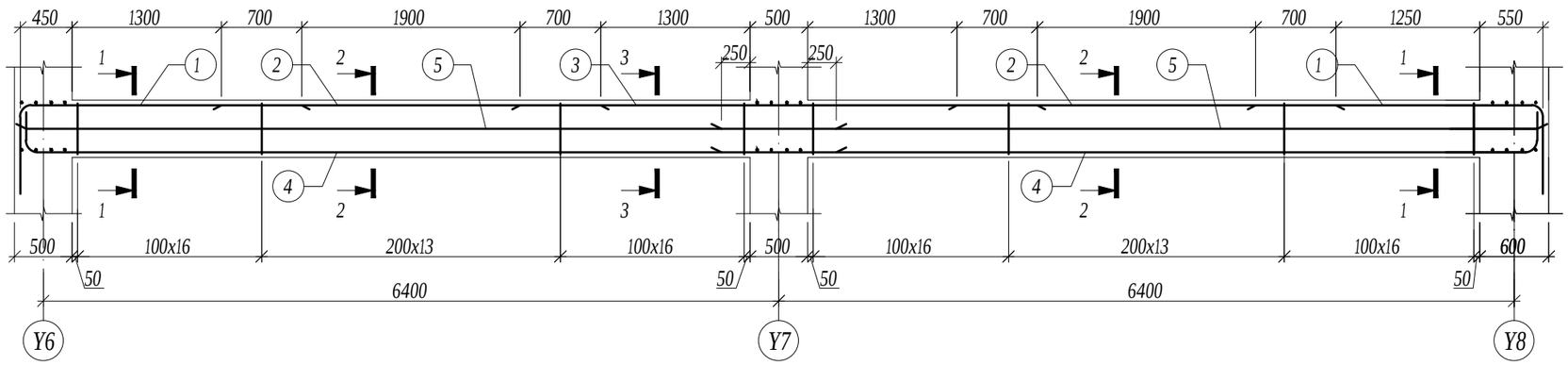

ОГТЛОЛ 1-1 М1:20

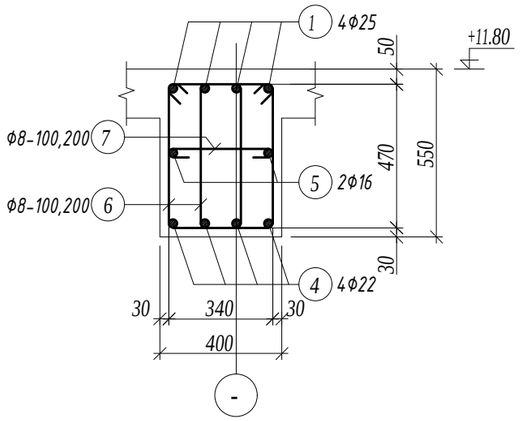

ОГТЛОЛ 2-2 М1:20

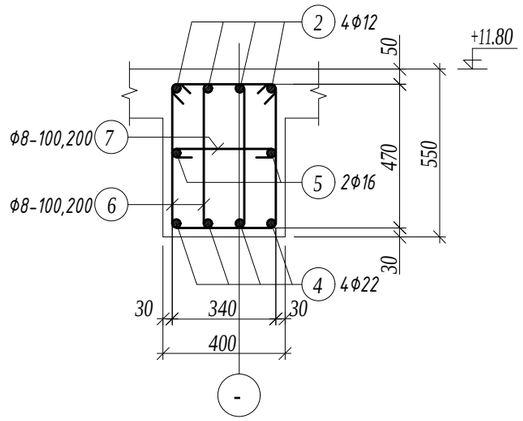

ОГТЛОЛ 3-3 М1:20

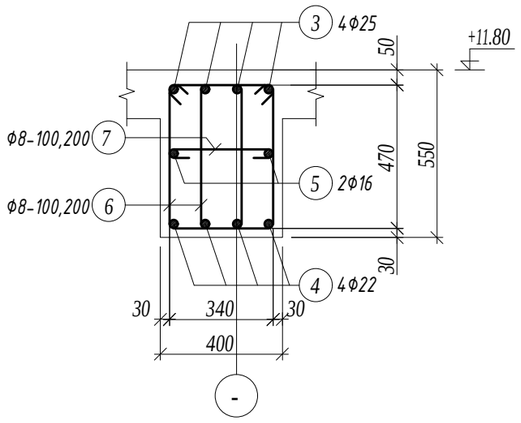

Хэсгийн тодорхойлолт

Поз.	Загвар	Поз.	Загвар
1	2400; 160; 940; R100; 3500	6	320; 550; 470; 240; 1580
4	7000; 160; 440; R100; 7600	7	340; 70; 70; 480

ТАЙЛБАР

1. Энэ хуудсыг холбогдох хуудсуудтай хамтатган үзнэ үү.
2. Цутгалтыг гүйцэтгэхдээ холбогдох багана, дамнуруу, хана, хучилтыг хамтад нь цутгана.
3. Цутгамал төмөрбетоны ажлыг БНБД 52-02-05 "Цутгамал бетон, төмөрбетон бүтээц"-ийн заалтуудын дагуу хийнэ.
4. Төмөрбетон раманд зэвэрч муудсан, буруу хадгалсан арматур ашиглах, багана дамнурууны огтлолыг зураг төсөлд зааснаас өөрөөр цутгах, бетон цутгах ажлын технологийн горим зөрчих зэргийг хатуу хориглоно.
5. Багана болон дамнуруг цутгахдаа бусад хийц эдлэхүүний зургийг үзэж шаардлагатай хэсэгт гаргалгаа арматуруудыг гаргаж цутгана.
6. Цутгамал төмөр бетоныг өвөл хөлдөөж бэхжүүлэхийг хатуу хориглоно.

Марк позиц	Тэмдэглэгээ	Нэр						Тоо шир	Жин /кг/ нэгж	Жин /кг/ нийт
Дамнуруу ДН-5								2	556.20	1112.39
1		Φ	25	A400	ГОСТ 5781-82	L=	3500	8	13.49	107.89
2		Φ	12	A400	ГОСТ 5781-82	L=	3300	8	2.93	23.44
3		Φ	25	A400	ГОСТ 5781-82	L=	4500	4	17.34	69.36
4		Φ	22	A400	ГОСТ 5781-82	L=	7600	8	22.68	181.42
5		Φ	16	A400	ГОСТ 5781-82	L=	7100	4	11.21	44.82
6		Φ	8	A240	ГОСТ 5781-82	L=	1580	180	0.62	112.22
7		Φ	8	A240	ГОСТ 5781-82	L=	480	90	0.19	17.05
Материал бетон B20 V=2.6x2=5.2м3										

Зураг төслийн "ЦЭСДА" ХХК
tel:976-88889927

БАЯНХОНГОР АЙМАГ. БАЯНХОНГОР СУМ

"СООГО СЕЙКЕО СУРГУУЛИЙН 640 ХҮҮХДИЙН ӨРГӨТГӨЛ СУРГУУЛЬ"

ДАМНУРУУ ДН-5 /З-Р ДАВХАР/

Инженер		Ц.Тэргэл	Е.Г.Шифр: ЦЭ-11-06-08-208/23	Масштаб: М1:50	Огноо: 2023
Гүйцэтгэсэн		Н.Цэрэнцогзол	Т.Г.Шифр:	Зургийн дугаар: ББ-63	Хуудас: ББ-14.7
Шалгасан		Н.Цэрэнцогзол			

А3

ДАМНУРУУ ДН-6 М1:50 /З-Р ДАВХАР/

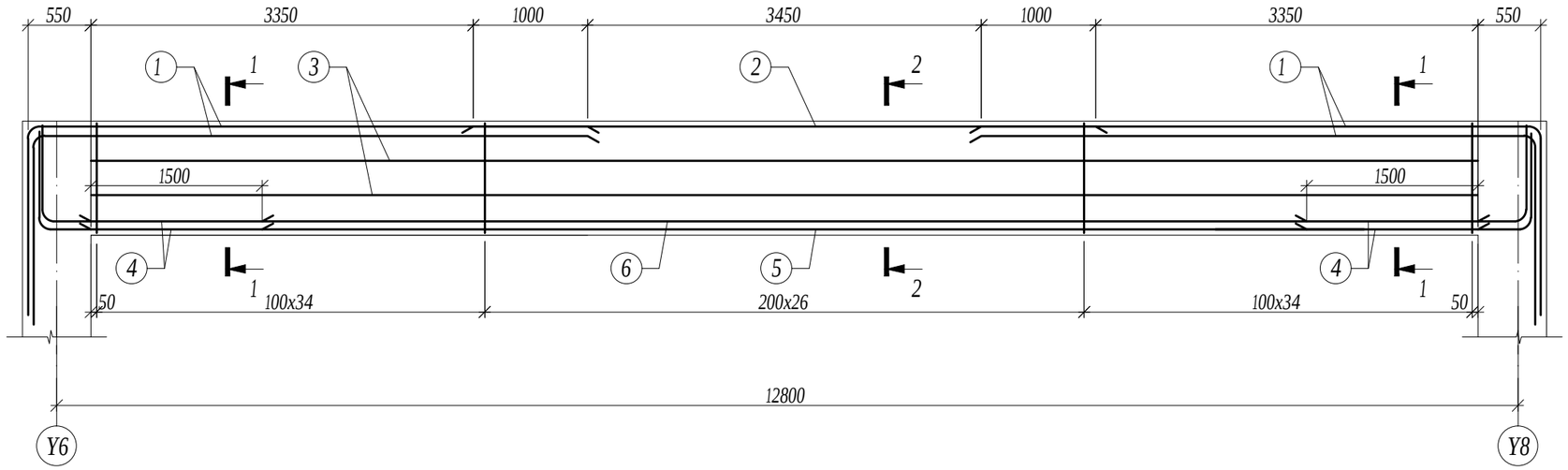

ОГТЛОЛ 1-1 М1:20

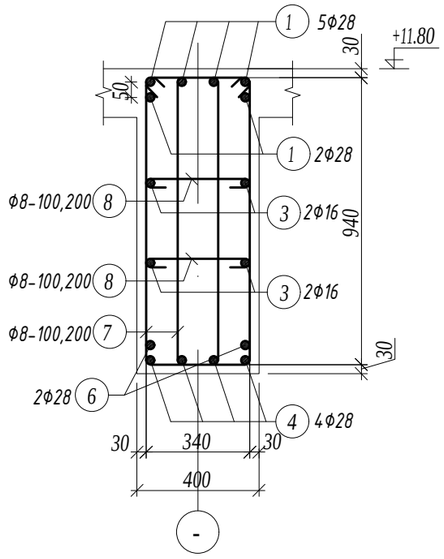

ОГТЛОЛ 2-2 М1:20

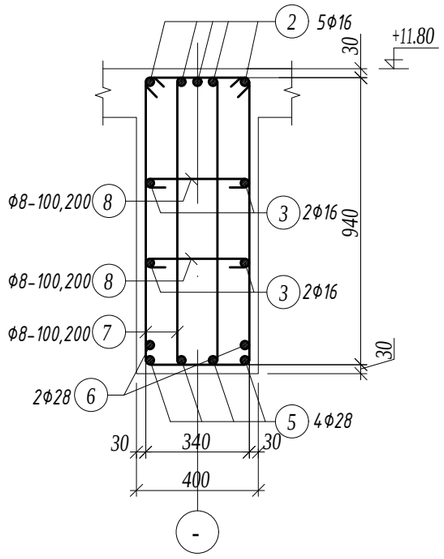

Хэсгийн тодорхойлолт

Поз.	Загвар
1	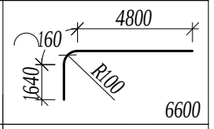
4	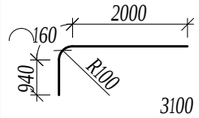
7	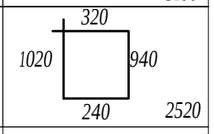
8	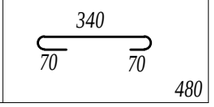

Марк позиц	Тэмдэглэгээ	Нэр						Тоо шир	Жин /кг/ нэгж	Жин /кг/ нийт
Дамнуруу ДН-6								2	1218.72	2437.43
1		ф	28	А400	ГОСТ 5781-82	L=	6600	12	31.90	382.81
2		ф	16	А400	ГОСТ 5781-82	L=	5500	5	8.68	43.40
3		ф	16	А400	ГОСТ 5781-82	L=	12000	4	18.94	75.76
4		ф	28	А400	ГОСТ 5781-82	L=	3100	12	14.98	179.81
5		ф	28	А400	ГОСТ 5781-82	L=	12000	4	58.00	232.01
6		ф	28	А400	ГОСТ 5781-82	L=	12000	2	58.00	116.00
7		ф	8	А240	ГОСТ 5781-82	L=	2520	190	0.99	188.92
8		ф	8	А240	ГОСТ 5781-82	L=	480	190	0.19	35.99
Материал бетон В20 V=4.86x2=9.72м3										

ТАЙЛБАР

1. Энэ хуудсыг холбогдох хуудсуудтай хамтатган үзнэ үү.
2. Цутгалтыг гүйцэтгэхдээ холбогдох багана, дамнуруу, хана, хучилтыг хамтад нь цутгана.
3. Цутгамал төмөрбетоны ажлыг БНБД 52-02-05 "Цутгамал бетон, төмөрбетон бүтээц"-ийн заалтуудын дагуу хийнэ.
4. Төмөрбетон раманд зэвэрч муудсан, буруу хадгалсан арматур ашиглах, багана дамнурууны огтлолыг зураг төсөлд зааснаас өөрөөр цутгах, бетон цутгах ажлын технологийн горим зөрчих зэргийг хатуу хориглоно.
5. Багана болон дамнуруур цутгахдаа бусад хийц эдлэхүүний зургийг үзэж шаардлагатай хэсэгт гаргалгаа арматуруудыг гаргаж цутгана.
6. Цутгамал төмөр бетоныг өвөл хөлдөөж бэхжүүлэхийг хатуу хориглоно.

Зураг төслийн "ЦЭСДА" ХХК
tel:976-88889927

БАЯНХОНГОР АЙМАГ. БАЯНХОНГОР СУМ

"СООГО СЕЙКЕО СУРГУУЛИЙН 640 ХҮҮХДИЙН ӨРГӨТГӨЛ СУРГУУЛЬ"

ДАМНУРУУ ДН-6 /З-Р ДАВХАР/

Инженер	Ц.Тэргэл	Е.Г.Шифр: ЦЭ-11-06-08-208/23	Масштаб: М1:50	Огноо: 2023
Гүйцэтгэсэн	Н.Цэрэнцогзол	Т.Г.Шифр:	Зургийн дугаар: ББ-64	Хуудас: ББ-14.7
Шалгасан	Н.Цэрэнцогзол			

А3

ДАМНУРУУ ДН-7 М1:50 /3-Р ДАВХАР/

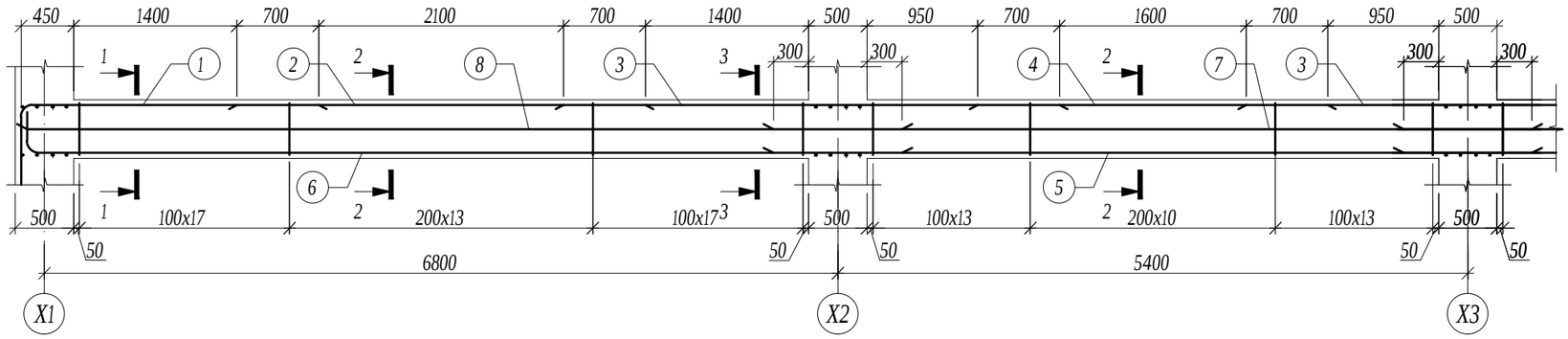

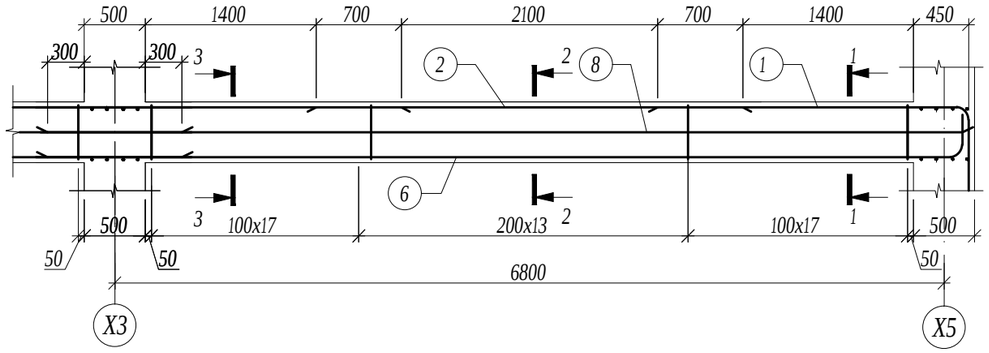

ОГТЛОЛ 1-1 М1:20

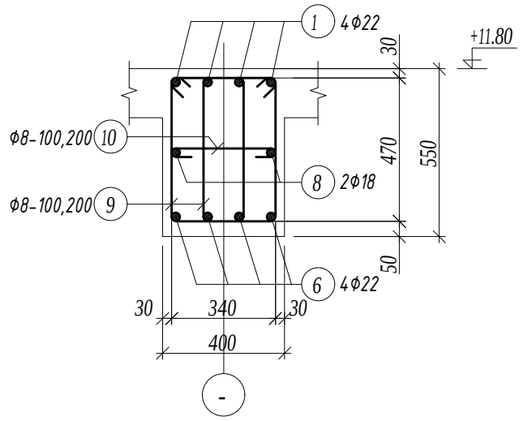

ОГТЛОЛ 2-2 М1:20

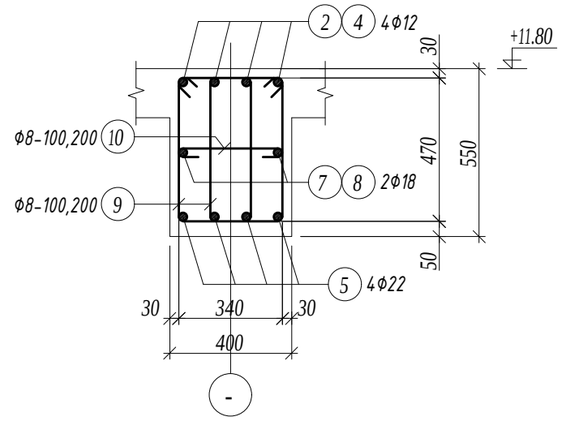

ОГТЛОЛ 3-3 М1:20

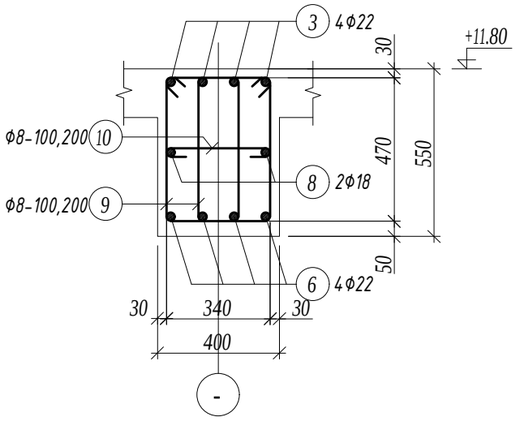

Хэсгийн тодорхойлолт

Поз.	Загвар	Поз.	Загвар
1	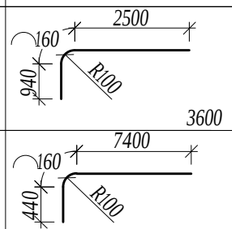	9	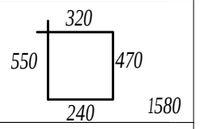
6		10	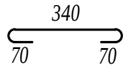

Марк позиц	Тэмдэглэгээ	Нэр						Тоо шир	Жин /кг/ нэгж	Жин /кг/ нийт
Дамнуруу ДН-7								1	760.80	760.80
1		Ф	22	А400	ГОСТ 5781-82	L=	3600	8	10.74	85.94
2		Ф	12	А400	ГОСТ 5781-82	L=	3500	8	3.11	24.86
3		Ф	22	А400	ГОСТ 5781-82	L=	4100	8	12.23	97.87
4		Ф	12	А400	ГОСТ 5781-82	L=	3000	4	2.66	10.65
5		Ф	22	А400	ГОСТ 5781-82	L=	6500	4	19.40	77.58
6		Ф	22	А400	ГОСТ 5781-82	L=	8000	8	23.87	190.97
7		Ф	18	А400	ГОСТ 5781-82	L=	7500	2	14.98	29.96
8		Ф	18	А400	ГОСТ 5781-82	L=	6500	4	12.98	51.94
9		Ф	8	А240	ГОСТ 5781-82	L=	1580	266	0.62	165.83
10		Ф	8	А240	ГОСТ 5781-82	L=	480	133	0.19	25.19
Материал бетон В20 V=3.8м3										

ТАЙЛБАР

1. Энэ хуудсыг холбогдох хуудсуудтай хамтатган үзнэ үү.
2. Цутгалтыг гүйцэтгэхдээ холбогдох багана, дамнуруу, хана, хучилтыг хамтад нь цутгана.
3. Цутгамал төмөрбетоны ажлыг БНБД 52-02-05 "Цутгамал бетон, төмөрбетон бүтээц"-ийн заалтуудын дагуу хийнэ.
4. Төмөрбетон раманд зэвэрч муудсан, буруу хадгалсан арматур ашиглах, багана дамнурууны огтлолыг зураг төсөлд зааснаас өөрөөр цутгах, бетон цутгах ажлын технологийн горим зөрчих зэргийг хатуу хориглоно.
5. Багана болон дамнурууг цутгахдаа бусад хийц эдлэхүүний зургийг үзэж шаардлагатай хэсэгт гаргалгаа арматуруудыг гаргаж цутгана.
6. Цутгамал төмөр бетоныг өвөл хөлдөөж бэхжүүлэхийг хатуу хориглоно.

БАЯНХОНГОР АЙМАГ. БАЯНХОНГОР СУМ

"СООГО СЕЙКЕО СУРГУУЛИЙН 640 ХҮҮХДИЙН ӨРГӨТГӨЛ СУРГУУЛЬ"

ДАМНУРУУ ДН-7 /3-Р ДАВХАР/

Зураг төслийн "ЦЭСДА" ХХК tel:976-88889927	Инженер	Ц.Тэргэл	Е.Г.Шифр: ЦЭ-11-06-08-208/23	Масштаб: М1:50	Огноо: 2023
	Гүйцэтгэсэн	Н.Цэрэнцогзол	Т.Г.Шифр:	Зургийн дугаар: ББ-65	Хуудас: ББ-14.7
	Шалгасан	Н.Цэрэнцогзол			

А3

ДАМНУРУУ ДН-8 М1:50 /3-Р ДАВХАР/

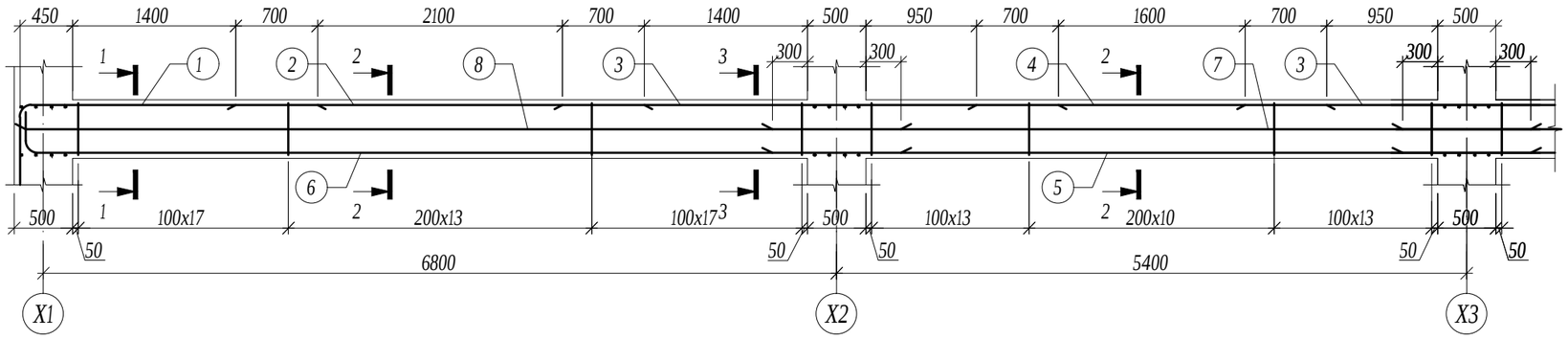

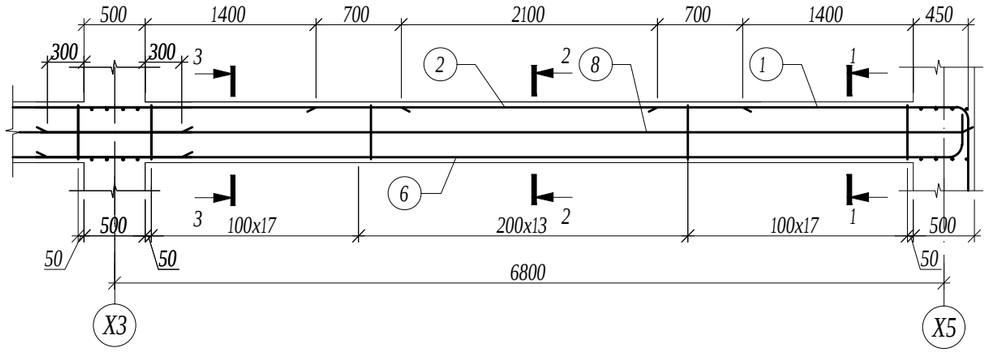

ОГТЛОЛ 1-1 М1:20

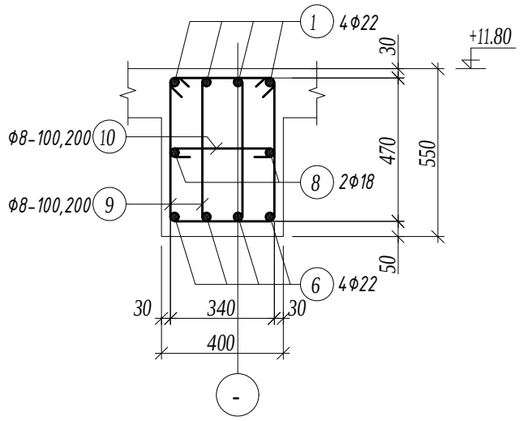

ОГТЛОЛ 2-2 М1:20

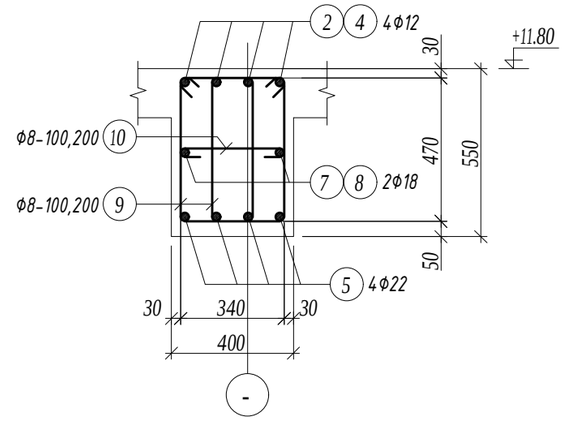

ОГТЛОЛ 3-3 М1:20

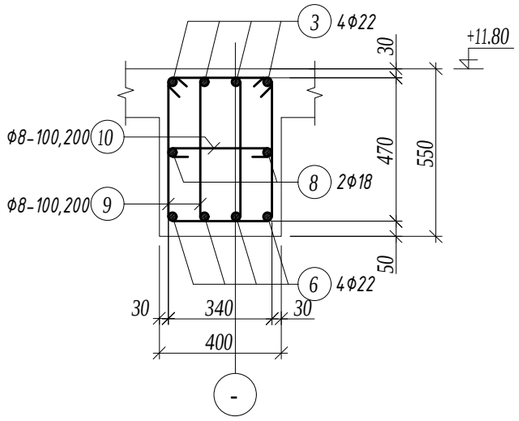

Хэсгийн тодорхойлолт

Поз.	Загвар	Поз.	Загвар
1	2500; 160; 940; R100; 3600	9	320; 550; 470; 240; 1580
6	7400; 160; 440; R100; 8000	10	340; 70; 70; 480

Марк позиц	Тэмдэглэгээ	Нэр						Тоо шир	Жин /кг/ нэгж	Жин /кг/ нийт
Дамнуруу ДН-8								1	760.80	760.80
1		ф	22	А400	ГОСТ 5781-82	L=	3600	8	10.74	85.94
2		ф	12	А400	ГОСТ 5781-82	L=	3500	8	3.11	24.86
3		ф	22	А400	ГОСТ 5781-82	L=	4100	8	12.23	97.87
4		ф	12	А400	ГОСТ 5781-82	L=	3000	4	2.66	10.65
5		ф	22	А400	ГОСТ 5781-82	L=	6500	4	19.40	77.58
6		ф	22	А400	ГОСТ 5781-82	L=	8000	8	23.87	190.97
7		ф	18	А400	ГОСТ 5781-82	L=	7500	2	14.98	29.96
8		ф	18	А400	ГОСТ 5781-82	L=	6500	4	12.98	51.94
9		ф	8	А240	ГОСТ 5781-82	L=	1580	266	0.62	165.83
10		ф	8	А240	ГОСТ 5781-82	L=	480	133	0.19	25.19
Материал бетон В20 V=3.8м3										

ТАЙЛБАР

1. Энэ хуудсыг холбогдох хуудсуудтай хамтатган үзнэ үү.
2. Цутгалтыг гүйцэтгэхдээ холбогдох багана, дамнуруу, хана, хучилтыг хамтад нь цутгана.
3. Цутгамал төмөрбетоны ажлыг БНБД 52-02-05 "Цутгамал бетон, төмөрбетон бүтээц"-ийн заалтуудын дагуу хийнэ.
4. Төмөрбетон раманд зэвэрч муудсан, буруу хадгалсан арматур ашиглах, багана дамнурууны огтлолыг зураг төсөлд зааснаас өөрөөр цутгах, бетон цутгах ажлын технологийн горим зөрчих зэргийг хатуу хориглоно.
5. Багана болон дамнуруур цутгахдаа бусад хийц эдлэхүүний зургийг үзэж шаардлагатай хэсэгт гаргалгаа арматуруудыг гаргаж цутгана.
6. Цутгамал төмөр бетоныг өвөл хөлдөж бэхжүүлэхийг хатуу хориглоно.

Зураг төслийн "ЦЭСДА" ХХК
tel:976-88889927

БАЯНХОНГОР АЙМАГ. БАЯНХОНГОР СУМ

"СООГО СЕЙКЕО СУРГУУЛИЙН 640 ХҮҮХДИЙН ӨРГӨТГӨЛ СУРГУУЛЬ"

ДАМНУРУУ ДН-8 /3-Р ДАВХАР/

Инженер		Ц.Тэргэл	Е.Г.Шифр: ЦЭ-11-06-08-208/23	Масштаб: М1:50	Огноо: 2023
Гүйцэтгэсэн	Н.Цэрэнцогзол	Н.Цэрэнцогзол	Т.Г.Шифр:	Зургийн дугаар: ББ-66	Хуудас: ББ-14 7
Шалгасан	Н.Цэрэнцогзол	Н.Цэрэнцогзол			

А3

ДАМНУРУУ ДН-9 М1:50 /3-Р ДАВХАР/

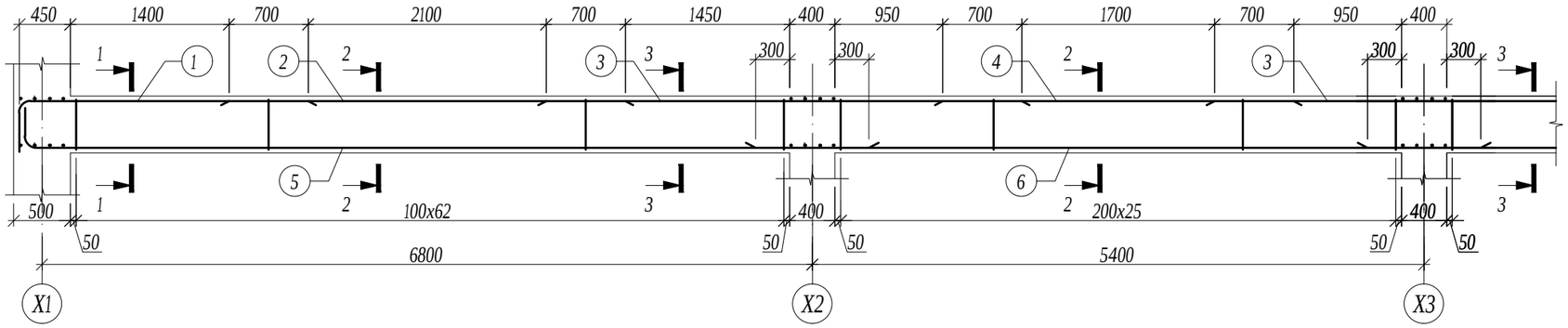

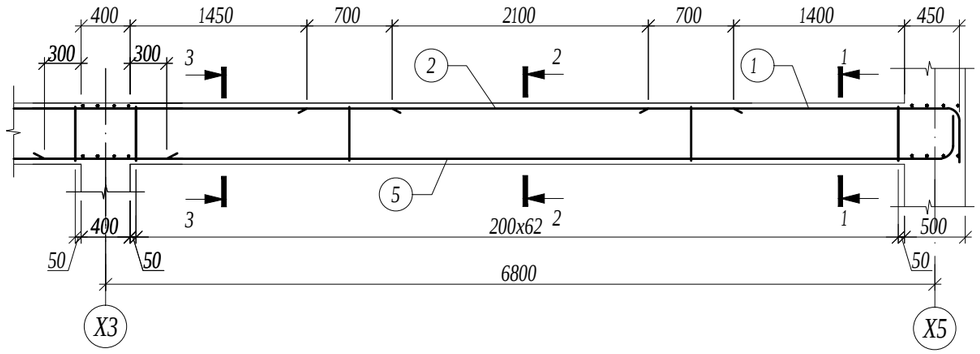

ОГТЛОЛ 1-1 М1:20

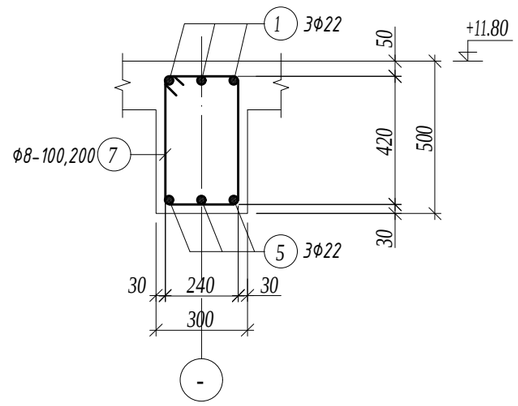

ОГТЛОЛ 2-2 М1:20

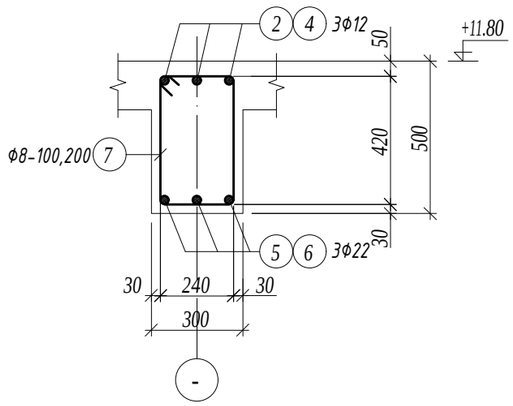

ОГТЛОЛ 3-3 М1:20

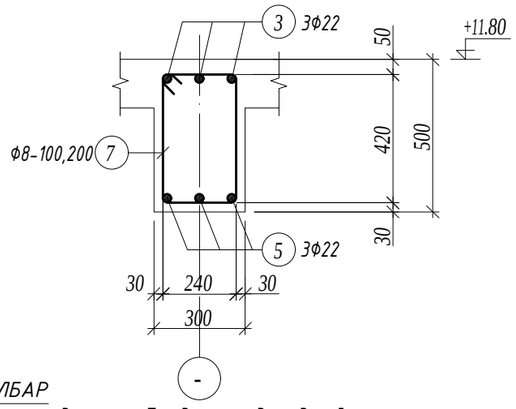

Хэсгийн тодорхойлолт

Поз.	Загвар	Поз.	Загвар
1	2500; 160; 440; R100; 3100	7	320; 500; 420; 240; 1480
5	7400; 160; 440; R100; 8000		

Марк позиц	Тэмдэглэгээ	Нэр						Тоо шир	Жин /кг/ нэгж	Жин /кг/ нийт
Дамнуруу ДН-9								4	392.85	1571.38
1		ф	22	А400	ГОСТ 5781-82	L=	3100	6	9.25	55.50
2		ф	12	А400	ГОСТ 5781-82	L=	3500	9	3.11	27.97
3		ф	22	А400	ГОСТ 5781-82	L=	4200	6	12.53	75.20
4		ф	12	А400	ГОСТ 5781-82	L=	3100	6	2.75	16.51
5		ф	22	А400	ГОСТ 5781-82	L=	8000	3	23.87	71.61
6		ф	22	А400	ГОСТ 5781-82	L=	6400	3	19.10	57.29
7		ф	8	А240	ГОСТ 5781-82	L=	1480	152	0.58	88.76
Материал бетон В20 V=2.67х4=10.68м3										

ТАЙЛБАР

1. Энэ хуудсыг холбогдох хуудсуудтай хамтатган үзнэ үү.
2. Цутгалтыг гүйцэтгэхдээ холбогдох багана, дамнуруу, хана, хучилтыг хамтад нь цутгана.
3. Цутгамал төмөрбетоны ажлыг БНБД 52-02-05 "Цутгамал бетон, төмөрбетон бүтээц"-ийн заалтуудын дагуу хийнэ.
4. Төмөрбетон раманд зэвэрч муудсан, буруу хадгалсан арматур ашиглах, багана дамнурууны огтлолыг зураг төсөлд зааснаас өөрөөр цутгах, бетон цутгах ажлын технологийн горим зөрчих зэргийг хатуу хориглоно.
5. Багана болон дамнурууг цутгахдаа бусад хийц эдлэхүүний зургийг үзэж шаардлагатай хэсэгт гаргалгаа арматуруудыг гаргаж цутгана.
6. Цутгамал төмөр бетоныг өвөл хөлдөөж бэхжүүлэхийг хатуу хориглоно.

Зураг төслийн "ЦЭСДА" ХХК tel:976-88889927

БАЯНХОНГОР АЙМАГ. БАЯНХОНГОР СУМ

"СООГО СЕЙКЕО СУРГУУЛИЙН 640 ХҮҮХДИЙН ӨРГӨТГӨЛ СУРГУУЛЬ"

ДАМНУРУУ ДН-9 /3-Р ДАВХАР/

Инженер		Ц.Тэргэл	Е.Г.Шифр: ЦЭ-11-06-08-208/23	Масштаб: М1:50	Огноо: 2023
Гүйцэтгэсэн	Н.Цэрэнцогзол	Н.Цэрэнцогзол	Т.Г.Шифр:	Зургийн дугаар: ББ-67	Хуудас: ББ-14 7
Шалгасан	Н.Цэрэнцогзол	Н.Цэрэнцогзол			

А3

ДАМНУРУУ ДН-10 М1:50 /З-Р ДАВХАР/

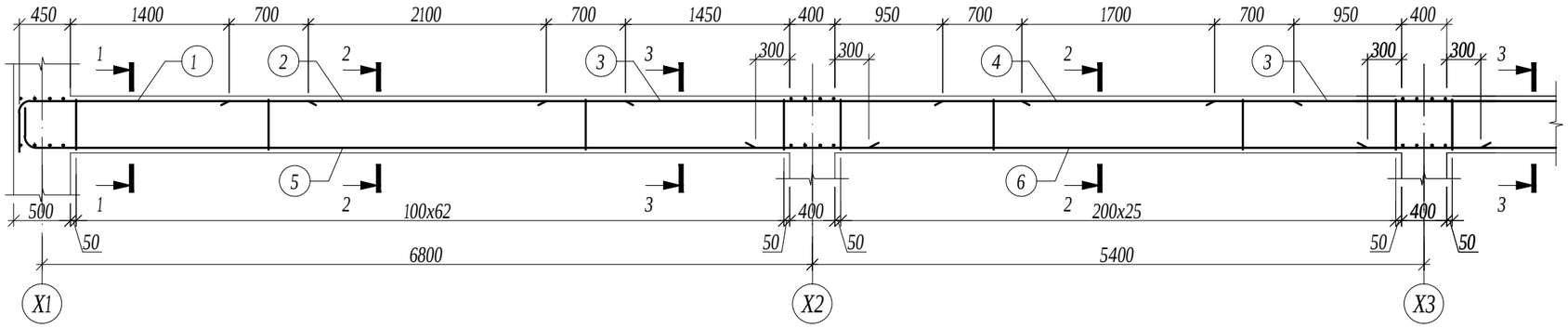

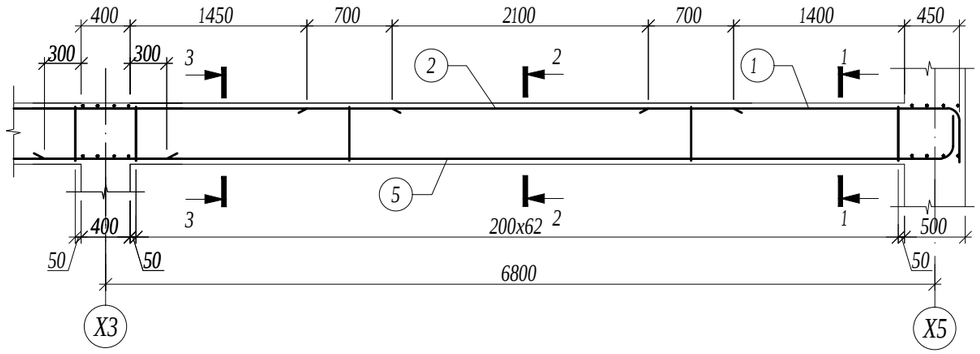

ОГТЛОЛ 1-1 М1:20

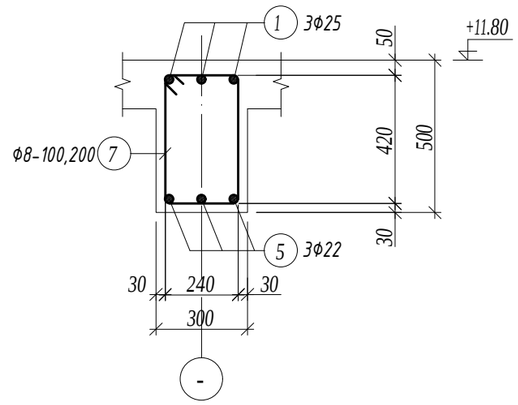

ОГТЛОЛ 2-2 М1:20

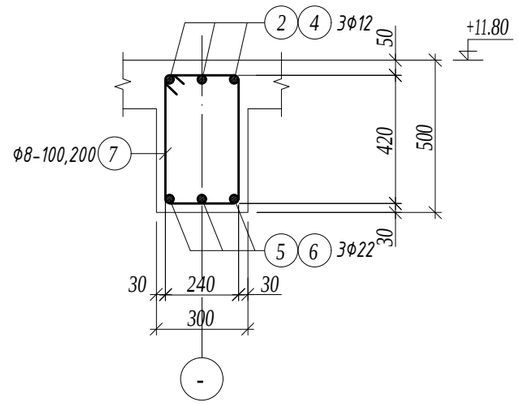

ОГТЛОЛ 3-3 М1:20

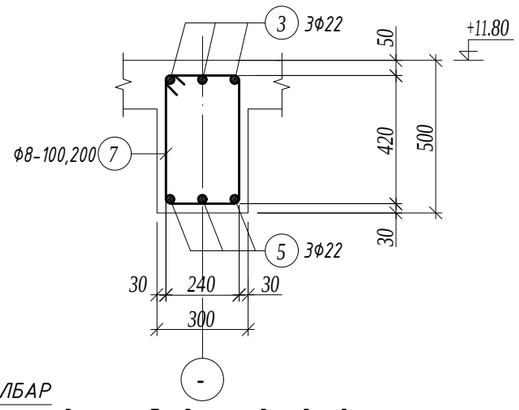

Хэсгийн тодорхойлолт

Поз.	Загвар	Поз.	Загвар
1	2500; 160; 440; R100; 3100	7	320; 500; 420; 240; 1480
5	7400; 160; 440; R100; 8000		

Марк позиц	Тэмдэглэгээ	Нэр						Тоо шир	Жин /кг/ нэгж	Жин /кг/ нийт
Дамнуруу ДН-10								1	409.01	409.01
1		ф	25	А400	ГОСТ 5781-82	L=	3100	6	11.95	71.67
2		ф	12	А400	ГОСТ 5781-82	L=	3500	9	3.11	27.97
3		ф	22	А400	ГОСТ 5781-82	L=	4200	6	12.53	75.20
4		ф	12	А400	ГОСТ 5781-82	L=	3100	6	2.75	16.51
5		ф	22	А400	ГОСТ 5781-82	L=	8000	3	23.87	71.61
6		ф	22	А400	ГОСТ 5781-82	L=	6400	3	19.10	57.29
7		ф	8	А240	ГОСТ 5781-82	L=	1480	152	0.58	88.76
Материал бетон В20 V=2.67м3										

ТАЙЛБАР

1. Энэ хуудсыг холбогдох хуудсуудтай хамтатган үзнэ үү.
2. Цутгалтыг гүйцэтгэхдээ холбогдох багана, дамнуруу, хана, хучилтыг хамтад нь цутгана.
3. Цутгамал төмөрбетоны ажлыг БНБД 52-02-05 "Цутгамал бетон, төмөрбетон бүтээц"-ийн заалтуудын дагуу хийнэ.
4. Төмөрбетон раманд зэвэрч муудсан, буруу хадгалсан арматур ашиглах, багана дамнурууны огтлолыг зураг төсөлд зааснаас өөрөөр цутгах, бетон цутгах ажлын технологийн горим зөрчих зэргийг хатуу хориглоно.
5. Багана болон дамнурууг цутгахдаа бусад хийц эдлэхүүний зургийг үзэж шаардлагатай хэсэгт гаргалгаа арматуруудыг гаргаж цутгана.
6. Цутгамал төмөр бетоныг өвөл хөлдөөж бэхжүүлэхийг хатуу хориглоно.

Зураг төслийн "ЦЭСДА" ХХК tel:976-88889927

БАЯНХОНГОР АЙМАГ. БАЯНХОНГОР СУМ

"СООГО СЕЙКЕО СУРГУУЛИЙН 640 ХҮҮХДИЙН ӨРГӨТГӨЛ СУРГУУЛЬ"

ДАМНУРУУ ДН-10 /З-Р ДАВХАР/

Инженер	Ц.Тэргэл	Е.Г.Шифр: ЦЭ-11-06-08-208/23	Масштаб: М1:50	Огноо: 2023
Гүйцэтгэсэн	Н.Цэрэнцогзол	Т.Г.Шифр:	Зургийн дугаар: ББ-68	Хуудас: ББ-14.7
Шалгасан	Н.Цэрэнцогзол			

А3

"С" БЛОКИЙН 1-Р ДАВХРЫН БАГАНА, ДАМНУРУУНЫ БАЙГУУЛАЛТ М1:150

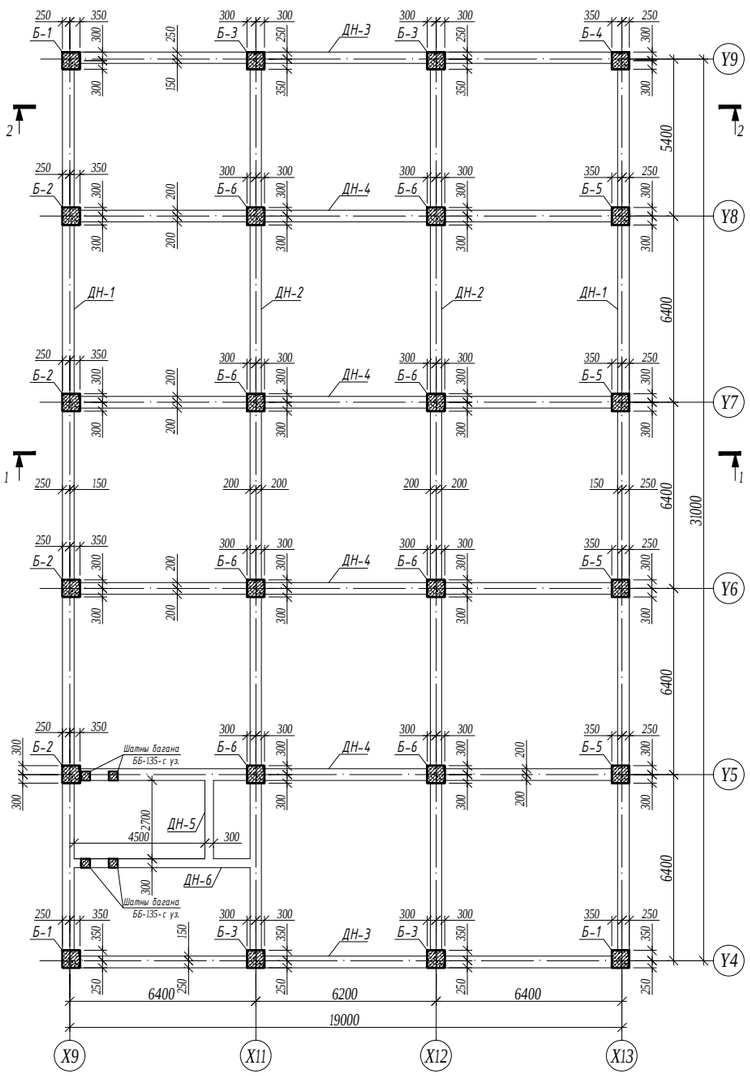

"С" БЛОКИЙН 2-Р ДАВХРЫН БАГАНА, ДАМНУРУУНЫ БАЙГУУЛАЛТ М1:150

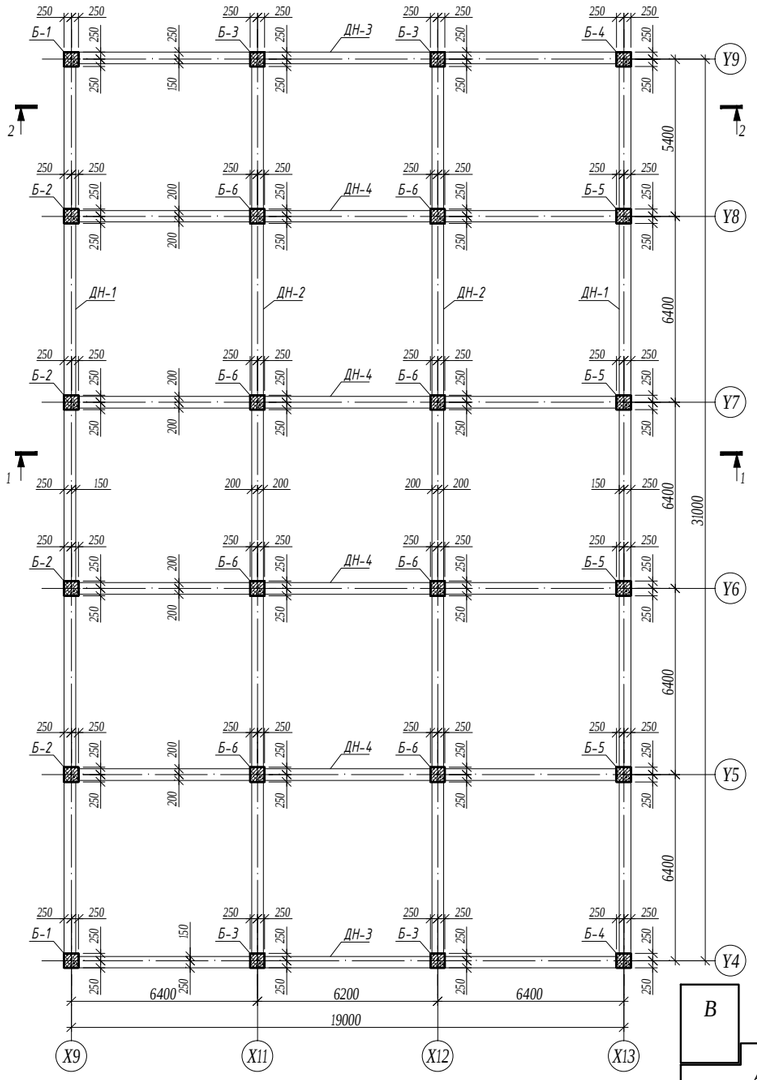

ОГТЛОЛ 1-1 М1:150

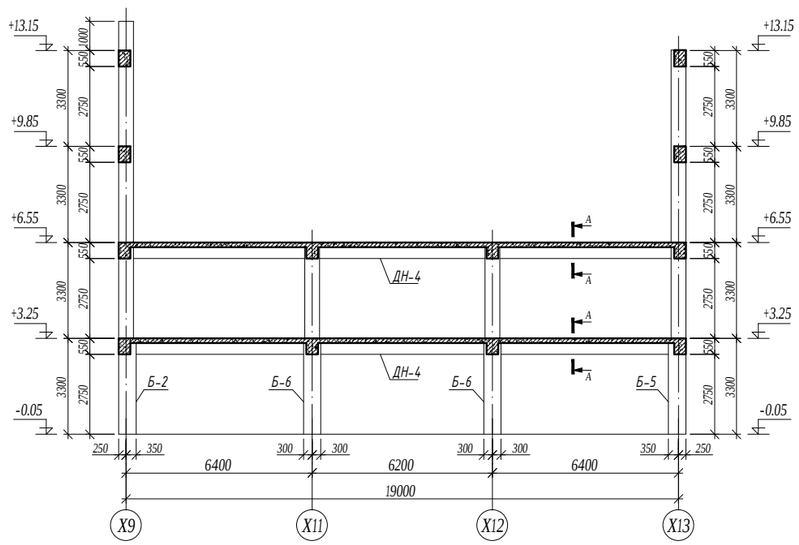

ОГТЛОЛ А-А М1:20

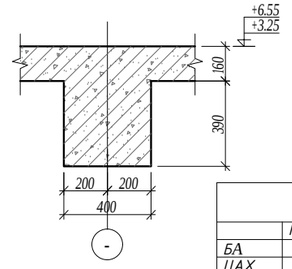

ЗӨВШӨӨРӨЛЦСӨН		
	Гарын үсэг	Нэр
БА		Г.Болорчулуун
ЦАХ		Ч.Баярмаа
ХАС		Ц.Уганбаатар
ЦБУ		Ц.Навчаа
ХД		Ч.Гэрэлмаа

Зураг төслийн "ЦЭСДА" ХХК tel:976-88889927

БАЯНХОНГОР АЙМАГ. БАЯНХОНГОР СУМ

"СООГО СЕЙКЕО СУРГУУЛИЙН 640 ХҮҮХДИЙН ӨРГӨТГӨЛ СУРГУУЛЬ"

"С" БЛОКИЙН 1,2-Р ДАВХРЫН БАГАНА ДАМНУРУУНЫ БАЙГУУЛАЛТ

Инженер		Ц.Тэргэл	Е.Г.Шифр: ЦЭ-11-06-08-208/23	Масштаб: М1:50	Огноо: 2023
Гүйцэтгэсэн		Н.Цэрэнцогзол	Т.Г.Шифр:	Зургийн дугаар: ББ-69	Хуудас: ББ-147
Шалгасан		Н.Цэрэнцогзол			

"С" БЛОКИЙН +9.85, +13.15 ТҮВШНИЙ БАГАНА, ДАМНУРУУНЫ БАЙГУУЛАЛТ М1:150

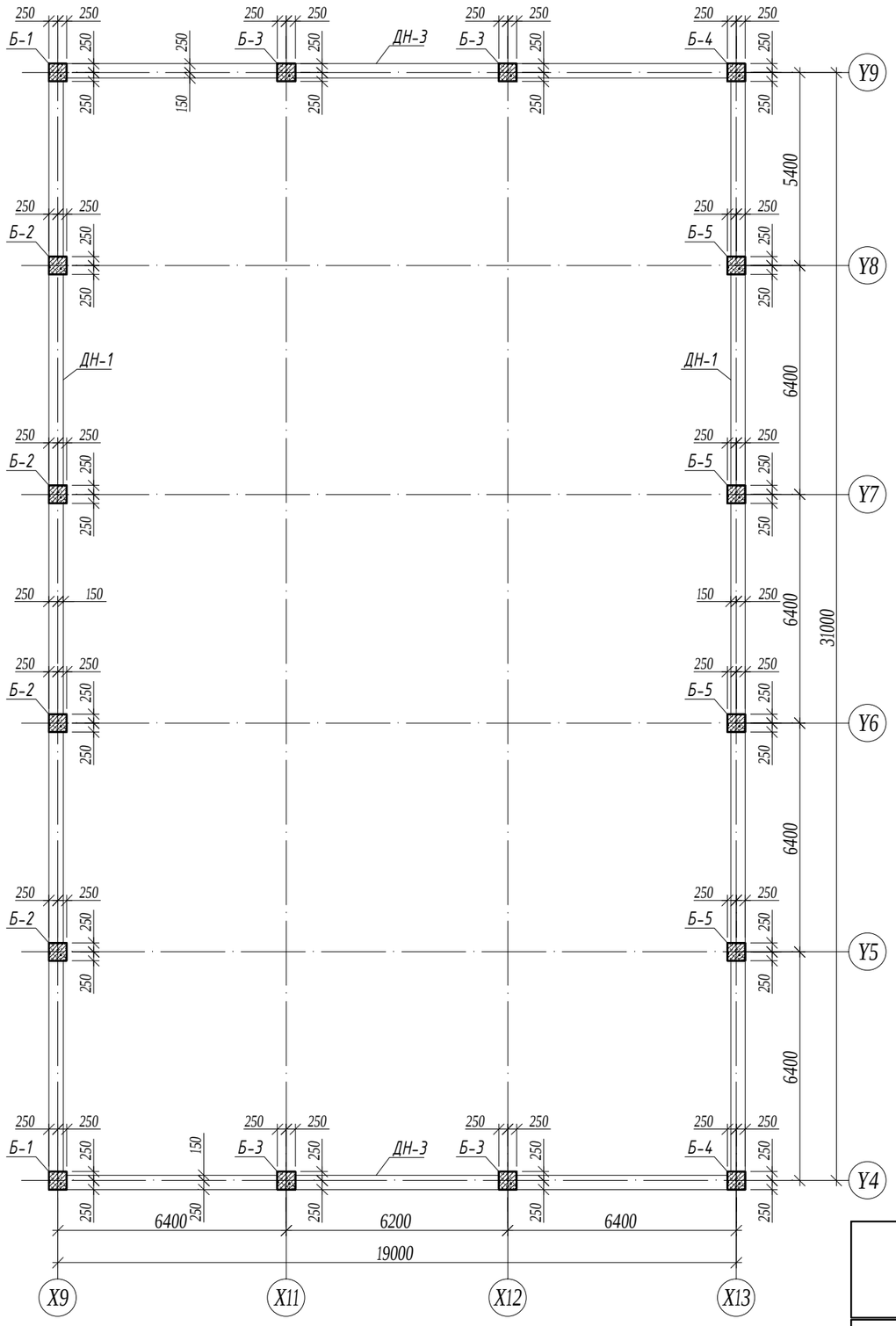

ОГТЛОЛ 2-2 М1:150

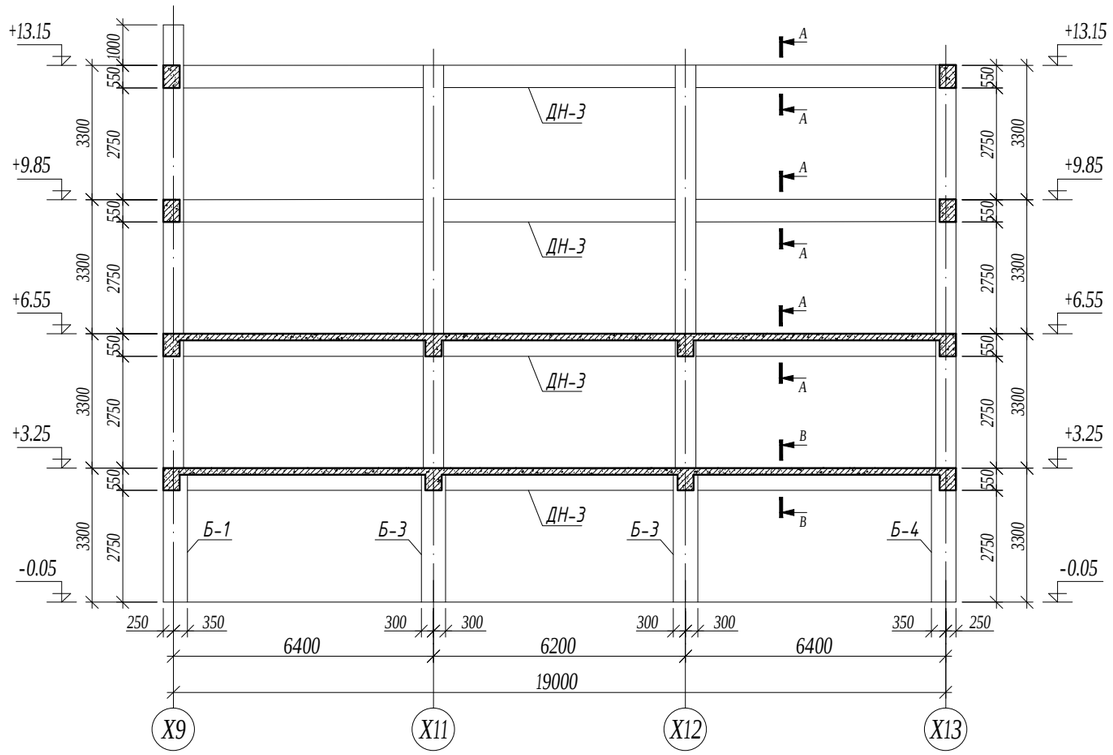

ОГТЛОЛ А-А М1:20

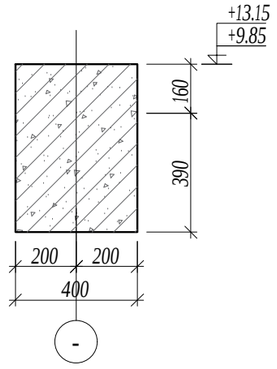

ОГТЛОЛ В-В М1:20

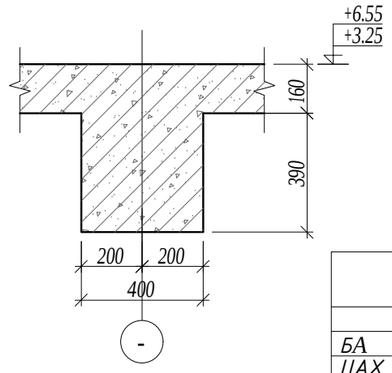

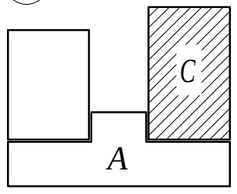

ЗӨВШӨӨРӨЛЦСӨН		
	Гарын үсэг	Нэр
БА		Г.Болорчулуун
ЦАХ		Ч.Баярмаа
ХАС		Ц.Уганбаатар
ЦБУ		Ц.Навчаа
ХД		Ч.Гэрэлмаа

Зураг төслийн
"ЦЭСДА" ХХК
tel:976-88889927

БАЯНХОНГОР АЙМАГ. БАЯНХОНГОР СУМ

"СООГО СЕЙКЕО СУРГУУЛИЙН 640 ХҮҮХДИЙН ӨРГӨТГӨЛ СУРГУУЛЬ"

"С" БЛОКИЙН +9.85, +13.15 ТҮВШНИЙ БАГАНА ДАМНУРУУНЫ БАЙГУУЛАЛТ

Инженер		Ц.Тэргэл	Е.Г.Шифр: ЦЭ-11-06-08-208/23	Масштаб: М1:150	Огноо: 2023
Гүйцэтгэсэн		Н.Цэрэнцогзол			
Шалгасан		Н.Цэрэнцогзол	Т.Г.Шифр:	Зургийн дугаар: ББ-70	Хуудас: ББ-147

А3

БАГАНА Б-1 М1:50

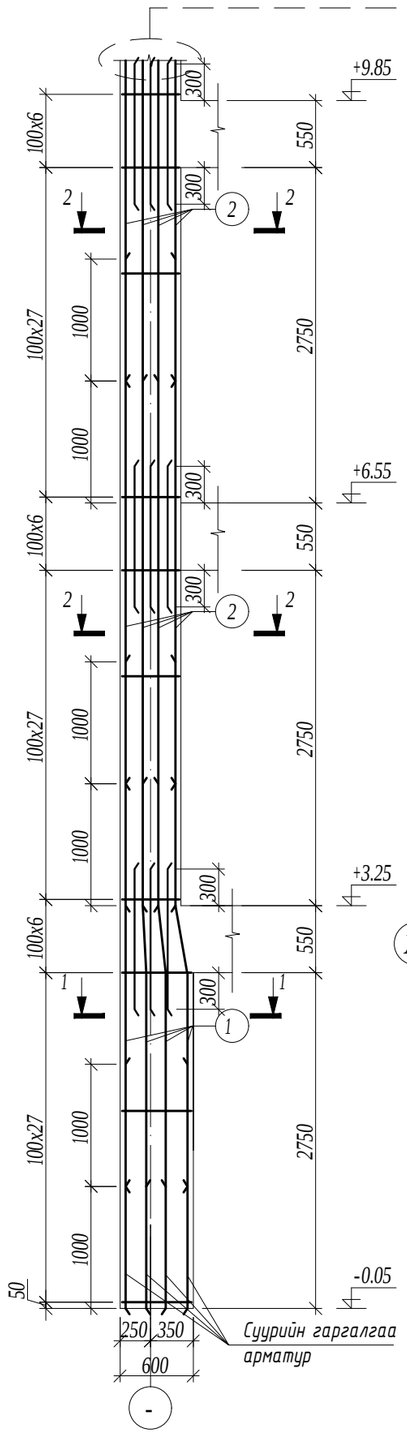

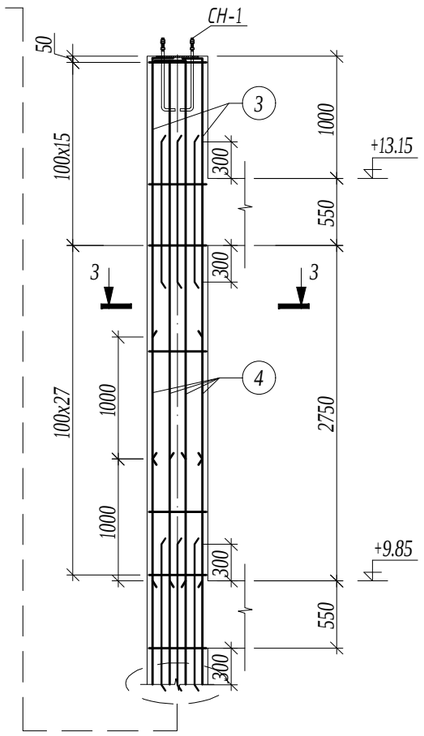

СУУЛГАХ НАРИЙВЧ М1:20

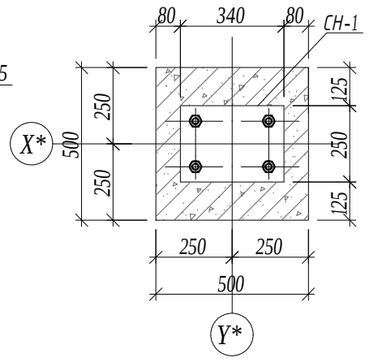

СУУЛГАХ НАРИЙВЧ СН-1 М1:20

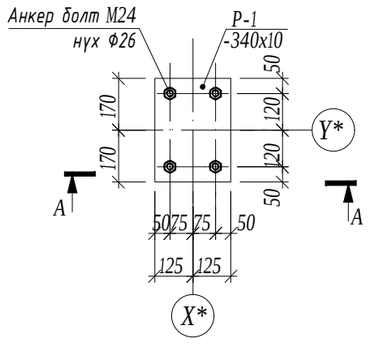

ОГТЛОЛ 1-1 М1:20

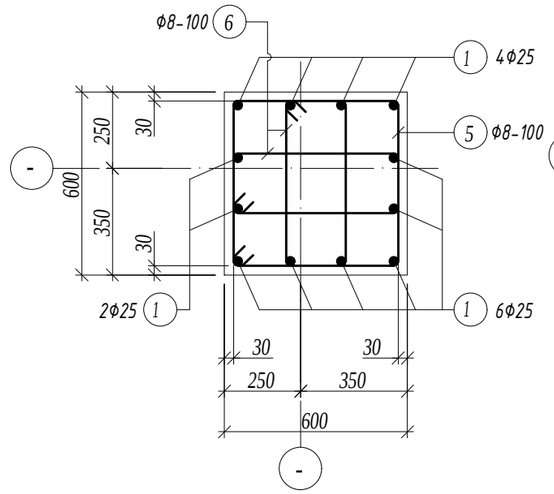

ОГТЛОЛ 2-2 М1:20

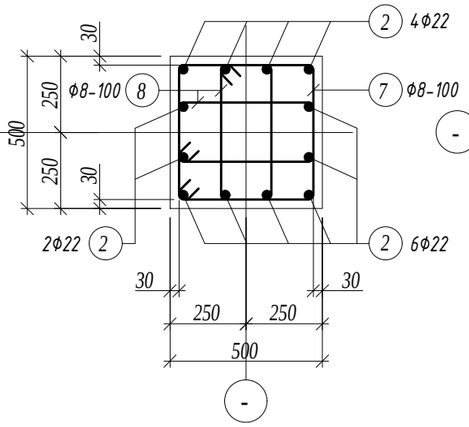

ОГТЛОЛ 3-3 М1:20

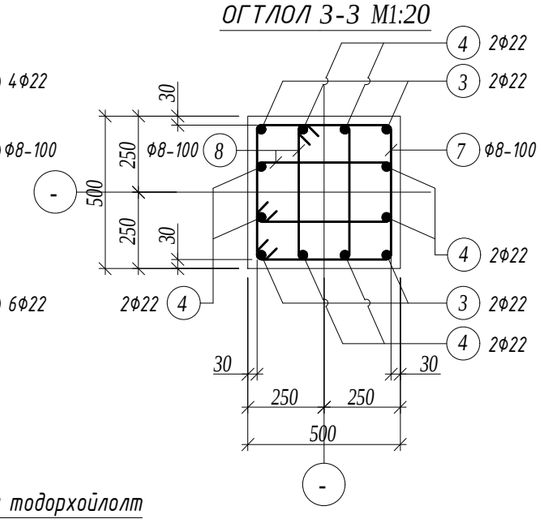

Зангилааны нэмэлт арматур М1:20

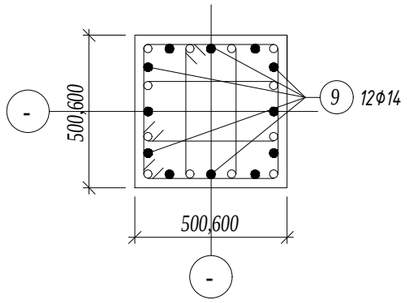

ОГТЛОЛ А-А М1:20

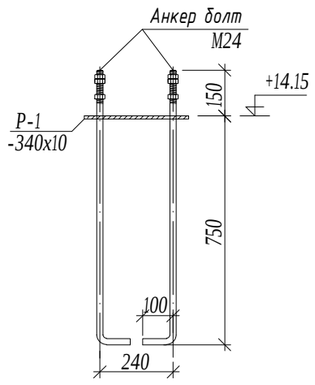

Хэсгийн тодорхойлолт

Поз.	Загвар	Поз.	Загвар	Поз.	Загвар
3	3200; 160; 240; R100; 3600	5	610; 610; 540; 540; 2300	7	510; 510; 440; 440; 1900
4	4200; 160; 240; R100; 4600	6	260; 610; 440; 190; 1500	8	230; 510; 440; 160; 1340

Марк позиц	Тэмдэглэгээ	Нэр						Тоо шир	Жин /кг/ нэгж	Жин /кг/ нийт
Багана Б-1								2	995.14	1990.28
1		ф	25	А400	ГОСТ 5781-82	L=	4300	12	16.57	198.83
2		ф	22	А400	ГОСТ 5781-82	L=	4300	24	12.83	307.94
3		ф	22	А400	ГОСТ 5781-82	L=	3600	4	10.74	42.97
4		ф	22	А400	ГОСТ 5781-82	L=	4600	8	13.73	109.81
5		ф	8	А240	ГОСТ 5781-82	L=	2300	33	0.91	29.95
6		ф	8	А240	ГОСТ 5781-82	L=	1500	66	0.59	39.06
7		ф	8	А240	ГОСТ 5781-82	L=	1900	109	0.75	81.72
8		ф	8	А240	ГОСТ 5781-82	L=	1340	218	0.53	115.26
9		ф	14	А400	ГОСТ 5781-82	L=	1200	48	1.45	69.60
Материал бетон В20 V=3.9x2=7.8м3										
Суулгах нарийвч СН-1								2	14.07	28.14
1	Анкер болт М24	ГОСТ 4543-77 40Х "селект" L=1000						4	1.85	7.40
2	Р-1	ГОСТ 27772-88 С255 -340x250x10						1	6.67	6.67

БАЯНХОНГОР АЙМАГ. БАЯНХОНГОР СУМ

"СООГО СЕЙКЕО СУРГУУЛИЙН 640 ХҮҮХДИЙН ӨРГӨТГӨЛ СУРГУУЛЬ"

БАГАНА Б-1

Инженер		Ц.Тэргэл	Е.Г.Шифр: ЦЭ-11-06-08-208/23	Масштаб: М1:50	Огноо: 2023
Гүйцэтгэсэн		Н.Цэрэнцогзол			
Шалгасан		Н.Цэрэнцогзол	Т.Г.Шифр:	Зургийн дугаар: ББ-71	Хуудас: ББ-14.7

Зураг төслийн "ЦЭСДА" ХХК tel:976-88889927

А3

БАГАНА Б-2 М1:50

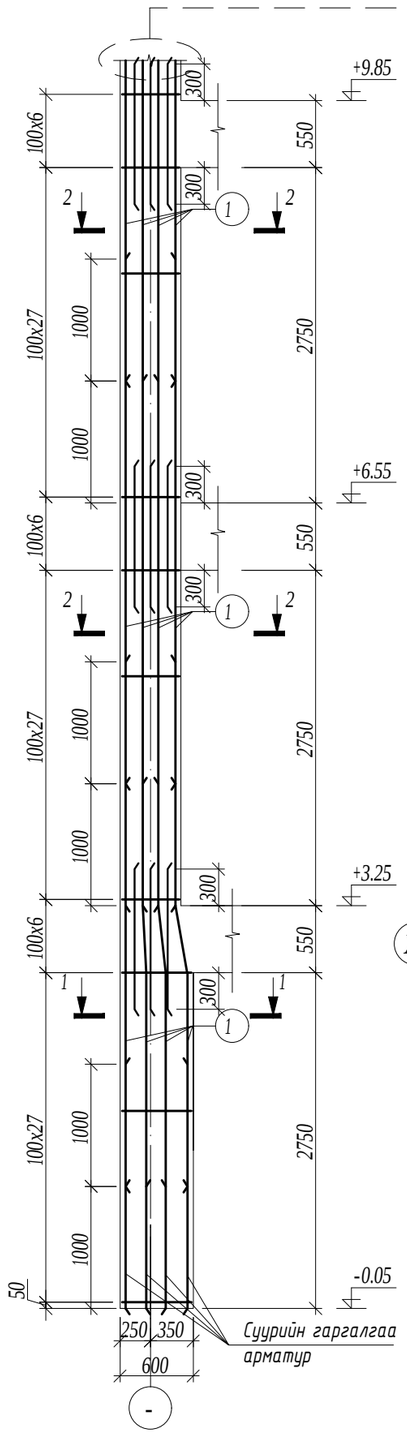

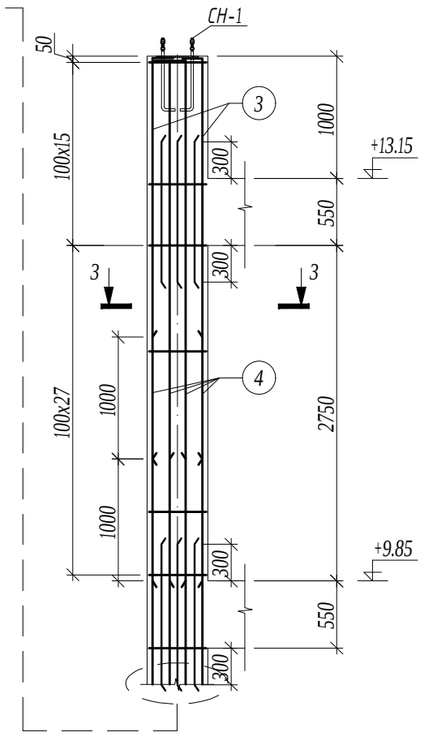

СУУЛГАХ НАРИЙВЧ М1:20

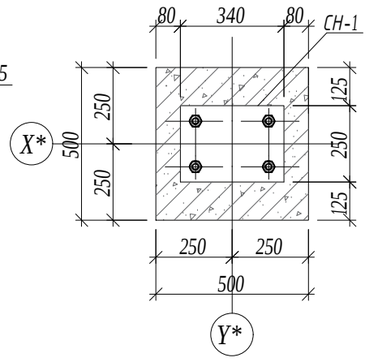

СУУЛГАХ НАРИЙВЧ СН-1 М1:20

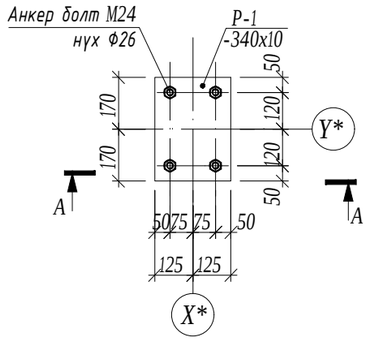

ОГТЛОЛ 1-1 М1:20

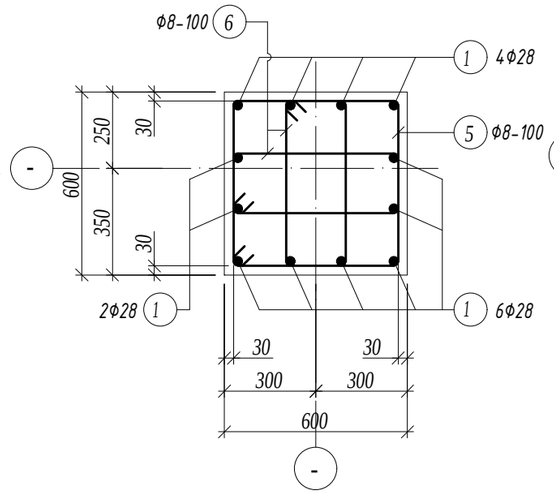

ОГТЛОЛ 2-2 М1:20

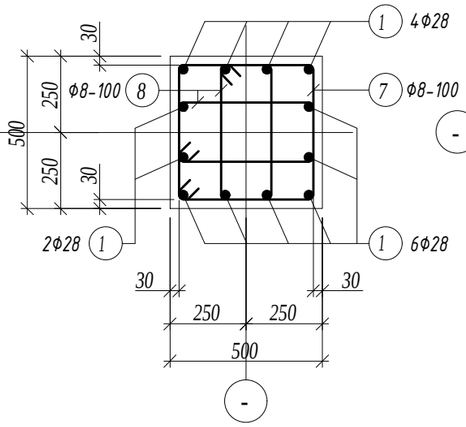

ОГТЛОЛ 3-3 М1:20

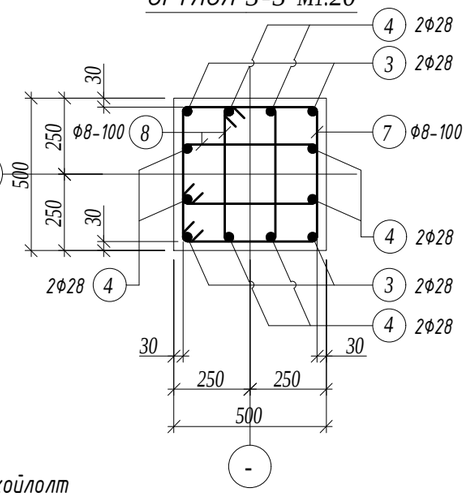

Зангилааны нэмэлт арматур М1:20

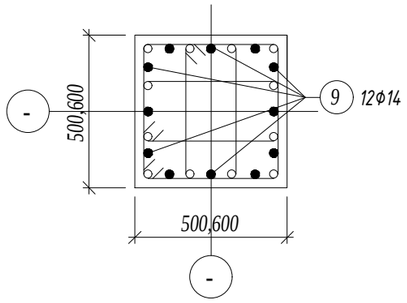

ОГТЛОЛ А-А М1:20

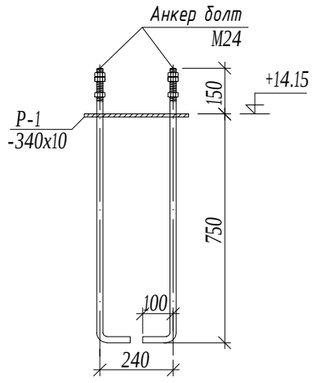

Хэсгийн тодорхойлолт

Поз.	Загвар	Поз.	Загвар	Поз.	Загвар
3	160, 240, R100, 3200, 3600	5	610, 540, 540, 610, 2300	7	510, 440, 440, 510, 1900
4	160, 240, R100, 4200, 4600	6	260, 440, 190, 610, 1500	8	230, 440, 160, 510, 1340

Марк позиц	Тэмдэглэгээ	Нэр						Тоо шир	Жин /кг/ нэгж	Жин /кг/ нийт
Багана Б-2								4	1331.30	5325.18
1		ф	28	А400	ГОСТ 5781-82	L=	4300	36	20.78	748.23
3		ф	28	А400	ГОСТ 5781-82	L=	3600	4	17.40	69.60
4		ф	28	А400	ГОСТ 5781-82	L=	4600	8	22.23	177.87
5		ф	8	А240	ГОСТ 5781-82	L=	2300	33	0.91	29.95
6		ф	8	А240	ГОСТ 5781-82	L=	1500	66	0.59	39.06
7		ф	8	А240	ГОСТ 5781-82	L=	1900	109	0.75	81.72
8		ф	8	А240	ГОСТ 5781-82	L=	1340	218	0.53	115.26
9		ф	14	А400	ГОСТ 5781-82	L=	1200	48	1.45	69.60
Материал бетон В20 V=3.9x4=15.6м3										
Суулгах нарийвч СН-1								4	14.07	56.28
1	Анкер болт М24	ГОСТ 4543-77 40Х "селект" L=1000						4	1.85	7.40
2	Р-1	ГОСТ 27772-88 С255 -340x250x10						1	6.67	6.67

БАЯНХОНГОР АЙМАГ. БАЯНХОНГОР СУМ

"СООГО СЕЙКЕО СУРГУУЛИЙН 640 ХҮҮХДИЙН ӨРГӨТГӨЛ СУРГУУЛЬ"

БАГАНА Б-2

Инженер	Ц.Тэргэл	Е.Г.Шифр: ЦЭ-11-06-08-208/23	Масштаб: М1:50	Огноо: 2023
Гүйцэтгэсэн	Н.Цэрэнцогзол	Т.Г.Шифр:	Зургийн дугаар: ББ-72	Хуудас: ББ-14.7
Шалгасан	Н.Цэрэнцогзол			

Зураг төслийн "ЦЭСДА" ХХК tel:976-88889927

А3

БАГАНА Б-3 М1:50

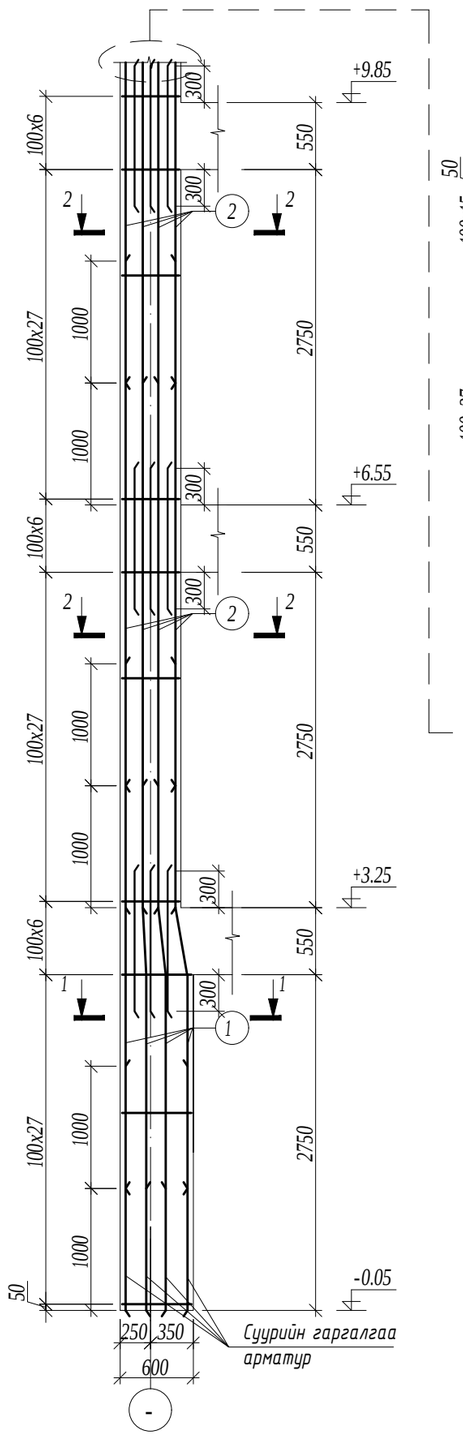

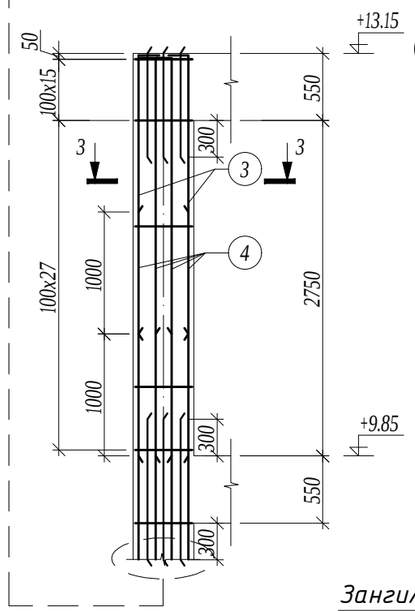

ОГТЛОЛ 1-1 М1:20

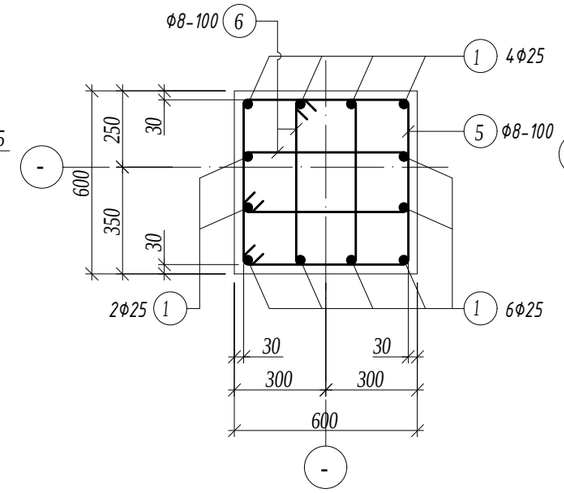

ОГТЛОЛ 2-2 М1:20

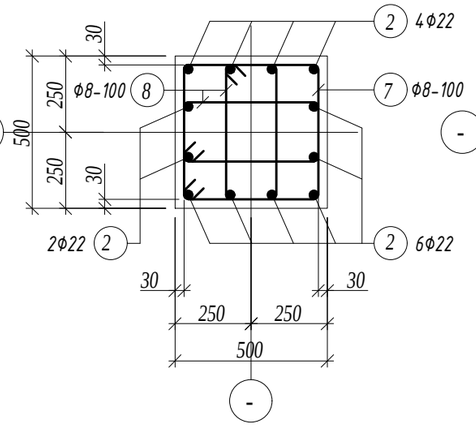

ОГТЛОЛ 3-3 М1:20

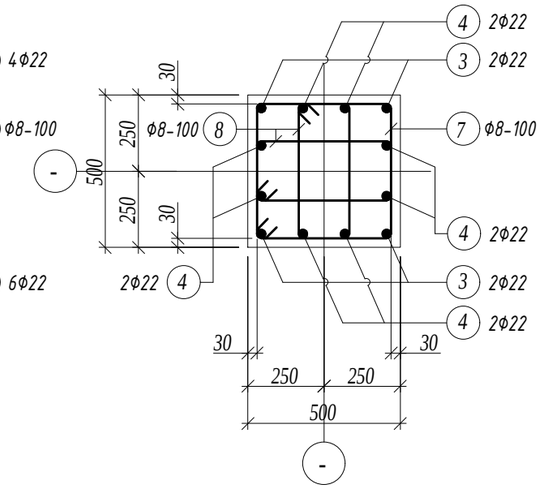

Зангилааны нэмэлт арматур М1:20

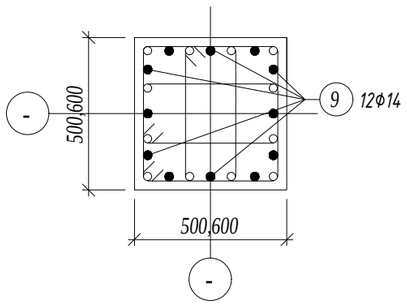

Хэсгийн тодорхойлолт

Поз.	Загвар	Поз.	Загвар	Поз.	Загвар
3	2200; 160; 240; R100; 2600	5	610; 610; 540; 540; 2300	7	510; 510; 440; 440; 1900
4	3200; 160; 240; R100; 3600	6	260; 610; 440; 190; 1500	8	230; 510; 440; 160; 1340

Марк позиц	Тэмдэглэгээ	Нэр						Тоо шир	Жин /кг/ нэгж	Жин /кг/ нийт
Багана Б-3								4	977.07	3908.28
1		ф	25	А400	ГОСТ 5781-82	L=	4300	12	16.57	198.83
2		ф	22	А400	ГОСТ 5781-82	L=	4300	24	12.83	307.94
3		ф	22	А400	ГОСТ 5781-82	L=	3600	4	10.74	42.97
4		ф	22	А400	ГОСТ 5781-82	L=	4600	8	13.73	109.81
5		ф	8	А240	ГОСТ 5781-82	L=	2300	33	0.91	29.95
6		ф	8	А240	ГОСТ 5781-82	L=	1500	66	0.59	39.06
7		ф	8	А240	ГОСТ 5781-82	L=	1900	99	0.75	74.22
8		ф	8	А240	ГОСТ 5781-82	L=	1340	198	0.53	104.69
9		ф	14	А400	ГОСТ 5781-82	L=	1200	48	1.45	69.60
Материал бетон В20 V=3.66х4=14.64м3										

ТАЙЛБАР

1. Энэ хуудсыг холбогдох хуудсуудтай хамтатган үзнэ үү.
2. Цутгалтыг гүйцэтгэхдээ холбогдох багана, дамнуруу, хана, хучилтыг хамтад нь цутгана.
3. Цутгамал төмөрбетоны ажлыг БНБД 52-02-05 "Цутгамал бетон, төмөрбетон бүтээц"-ийн заалтуудын дагуу хийнэ.
4. Төмөрбетон раманд зэвэрч муудсан, буруу хадгалсан арматур ашиглах, багана дамнурууны огтлолыг зураг төсөлд зааснаас өөрөөр цутгах, бетон цутгах ажлын технологийн горим зөрчих зэргийг хатуу хориглоно.
5. Багана болон дамнуруу цутгахдаа бусад хийц эдлэхүүний зургийг үзэж шаардлагатай хэсэгт гаргалгаа арматуруудыг гаргаж цутгана.
6. Цутгамал төмөр бетоныг өвөл хөлдөөж бэхжүүлэхийг хатуу хориглоно.

Зураг төслийн "ЦЭСДА" ХХК
tel:976-88889927

БАЯНХОНГОР АЙМАГ. БАЯНХОНГОР СУМ

"СООГО СЕЙКЕО СУРГУУЛИЙН 640 ХҮҮХДИЙН ӨРГӨТГӨЛ СУРГУУЛЬ"

БАГАНА Б-3

Инженер	Ц.Тэргэл	Е.Г.Шифр: ЦЭ-11-06-08-208/23	Масштаб: М1:50	Огноо: 2023
Гүйцэтгэсэн	Н.Цэрэнцогзол	Т.Г.Шифр:	Зургийн дугаар: ББ-73	Хуудас: ББ-14.7
Шалгасан	Н.Цэрэнцогзол			

А3

БАГАНА Б-4 М1:50

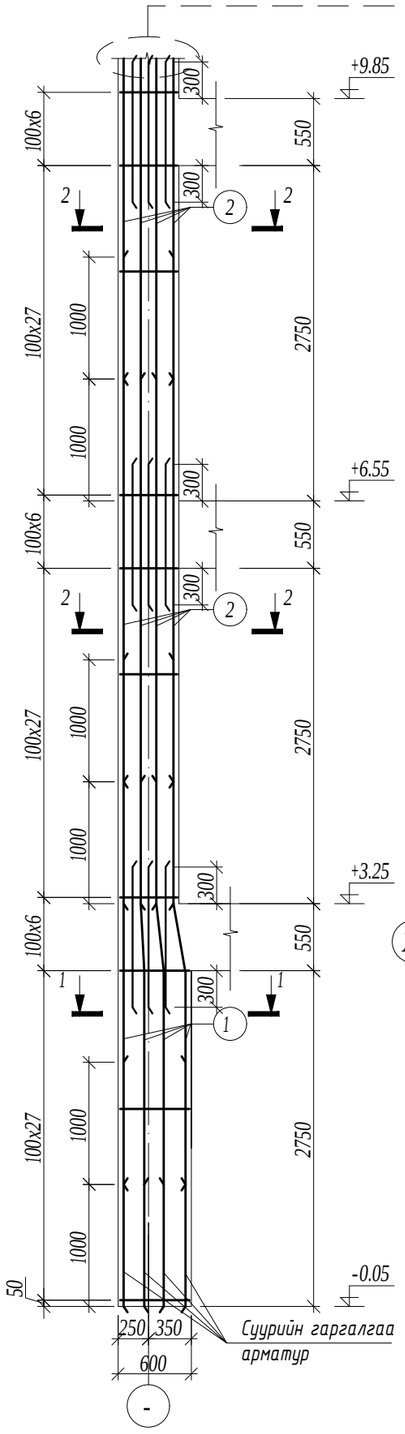

СУУЛГАХ НАРИЙВЧ М1:20

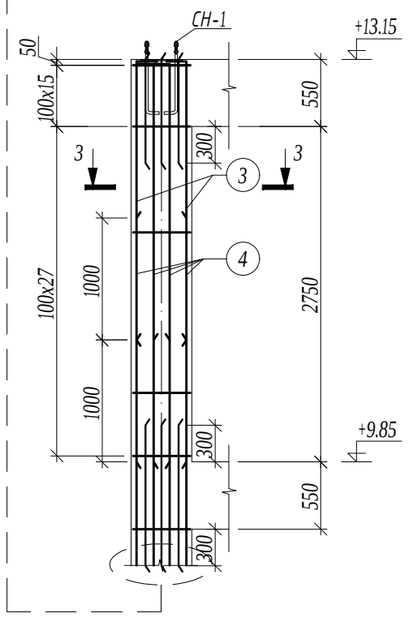

ОГТЛОЛ 1-1 М1:20

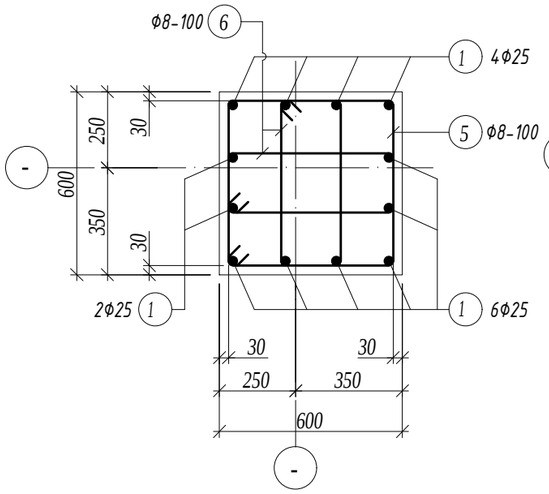

ОГТЛОЛ 2-2 М1:20

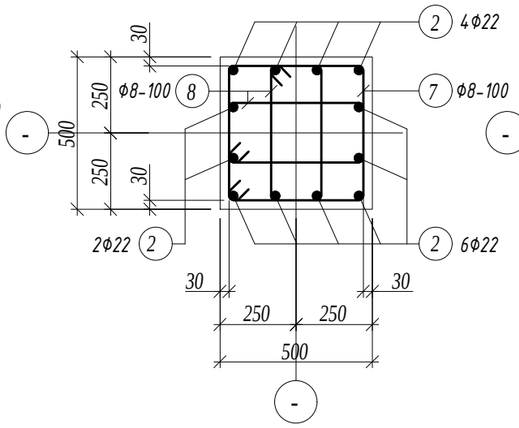

ОГТЛОЛ 3-3 М1:20

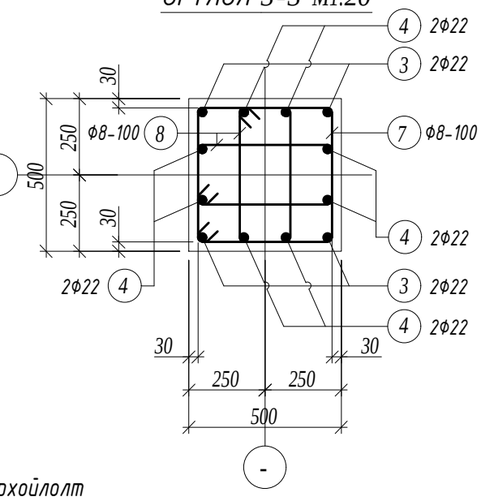

Зангилааны нэмэлт арматур М1:20

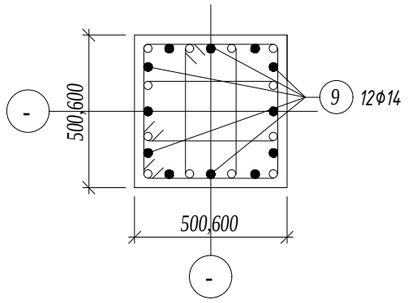

СУУЛГАХ НАРИЙВЧ М1:20

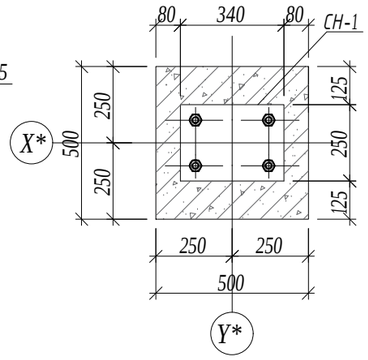

ОГТЛОЛ А-А М1:20

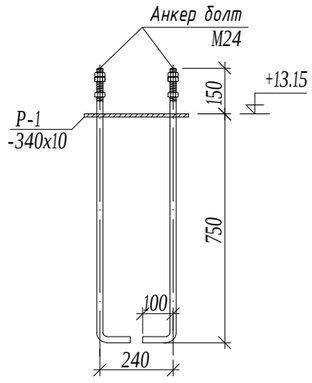

СУУЛГАХ НАРИЙВЧ СН-1 М1:20

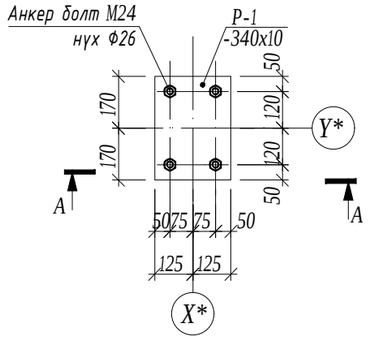

Хэсгийн тодорхойлолт

Поз.	Загвар	Поз.	Загвар	Поз.	Загвар
3	2200; 160; 240; R100; 2600	5	610; 610; 540; 540; 2300	7	510; 510; 440; 440; 1900
4	3200; 160; 240; R100; 3600	6	260; 610; 440; 190; 1500	8	230; 510; 440; 160; 1340

Марк позиц	Тэмдэглэгээ	Нэр	Тоо шир	Жин /кг/ нэгж	Жин /кг/ нийт
		Багана Б-4	2	977.07	1954.14
1		Ф 25 А400 ГОСТ 5781-82 L= 4300	12	16.57	198.83
2		Ф 22 А400 ГОСТ 5781-82 L= 4300	24	12.83	307.94
3		Ф 22 А400 ГОСТ 5781-82 L= 3600	4	10.74	42.97
4		Ф 22 А400 ГОСТ 5781-82 L= 4600	8	13.73	109.81
5		Ф 8 А240 ГОСТ 5781-82 L= 2300	33	0.91	29.95
6		Ф 8 А240 ГОСТ 5781-82 L= 1500	66	0.59	39.06
7		Ф 8 А240 ГОСТ 5781-82 L= 1900	99	0.75	74.22
8		Ф 8 А240 ГОСТ 5781-82 L= 1340	198	0.53	104.69
9		Ф 14 А400 ГОСТ 5781-82 L= 1200	48	1.45	69.60
		Материал бетон В20 V=3.66x2=7.32м3			
		Суулгах нарийвч СН-1	2	14.07	28.14
1	Анкер болт М24	ГОСТ 4543-77 40Х "селект" L=1000	4	1.85	7.40
2	Р-1	ГОСТ 27772-88 С255 -340x250x10	1	6.67	6.67

БАЯНХОНГОР АЙМАГ. БАЯНХОНГОР СУМ

"СООГО СЕЙКЕО СУРГУУЛИЙН 640 ХҮҮХДИЙН ӨРГӨТГӨЛ СУРГУУЛЬ"

БАГАНА Б-4

Инженер		Ц.Тэргэл	Е.Г.Шифр: ЦЭ-11-06-08-208/23	Масштаб: М1:50	Огноо: 2023
Гүйцэтгэсэн		Н.Цэрэнцогзол	Т.Г.Шифр:	Зургийн дугаар: ББ-74	Хуудас: ББ-14 7
Шалгасан		Н.Цэрэнцогзол			

Зураг төслийн "ЦЭСДА" ХХК tel:976-88889927

А3

БАГАНА Б-5 М1:50

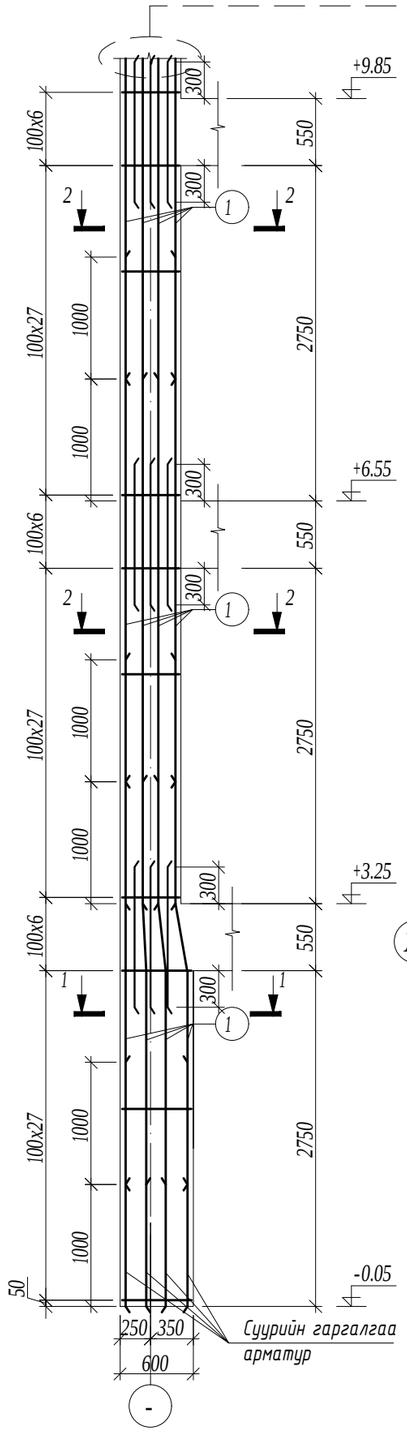

СУУЛГАХ НАРИЙВЧ М1:20

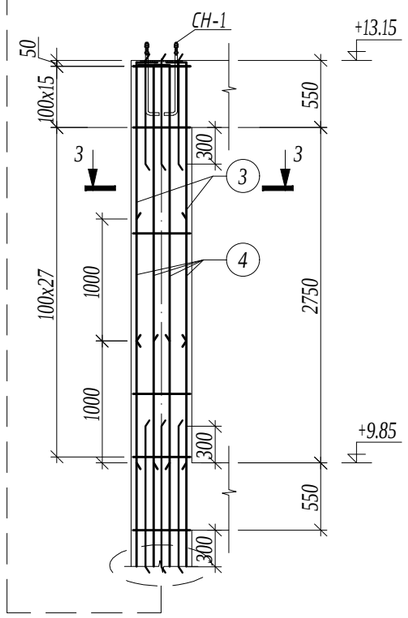

СУУЛГАХ НАРИЙВЧ СН-1 М1:20

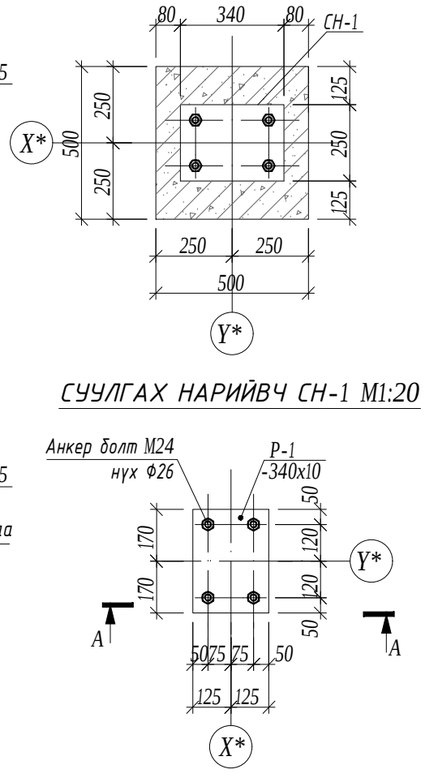

ОГТЛОЛ 1-1 М1:20

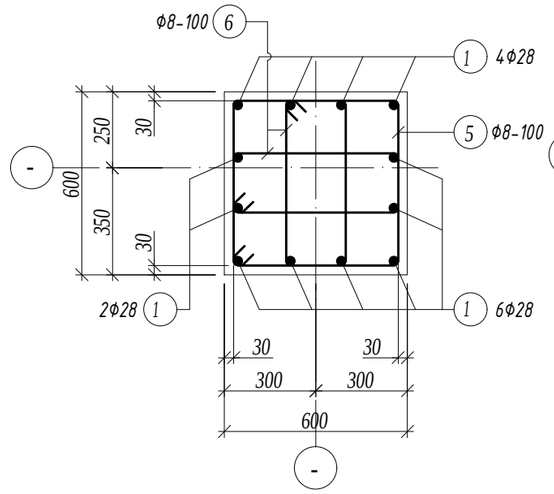

ОГТЛОЛ 2-2 М1:20

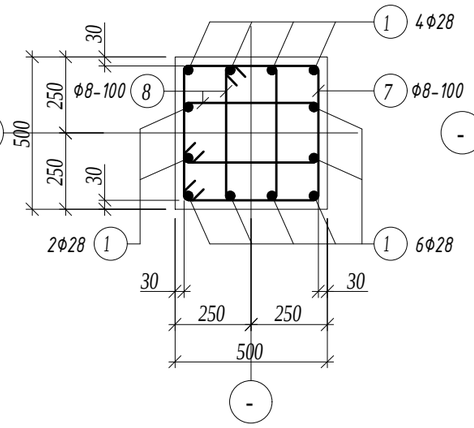

ОГТЛОЛ 3-3 М1:20

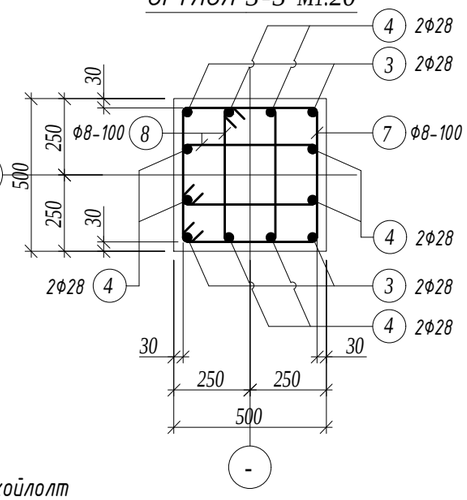

Зангилааны нэмэлт арматур М1:20

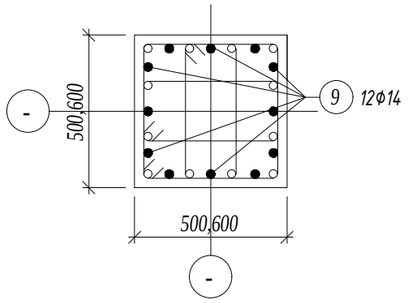

ОГТЛОЛ А-А М1:20

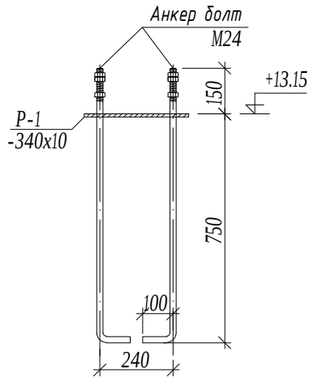

Хэсгийн тодорхойлолт

Поз.	Загвар	Поз.	Загвар	Поз.	Загвар
3	2200; 160; 240; R100; 2600	5	610; 610; 540; 540; 2300	7	510; 510; 440; 440; 1900
4	3200; 160; 240; R100; 3600	6	260; 610; 440; 190; 1500	8	230; 510; 440; 160; 1340

Марк позиц	Тэмдэглэгээ	Нэр	Тоо шир	Жин /кг/ нэгж	Жин /кг/ нийт
Багана Б-5			4	1313.22	5252.90
1		ф 28 А400 ГОСТ 5781-82 L= 4300	36	20.78	748.23
3		ф 28 А400 ГОСТ 5781-82 L= 3600	4	17.40	69.60
4		ф 28 А400 ГОСТ 5781-82 L= 4600	8	22.23	177.87
5		ф 8 А240 ГОСТ 5781-82 L= 2300	33	0.91	29.95
6		ф 8 А240 ГОСТ 5781-82 L= 1500	66	0.59	39.06
7		ф 8 А240 ГОСТ 5781-82 L= 1900	99	0.75	74.22
8		ф 8 А240 ГОСТ 5781-82 L= 1340	198	0.53	104.69
9		ф 14 А400 ГОСТ 5781-82 L= 1200	48	1.45	69.60
Материал бетон В20 V=3.66x4=14.64м3					
Суулгах нарийвч СН-1			4	14.07	56.28
1	Анкер болт М24	ГОСТ 4543-77 40Х "селект" L=1000	4	1.85	7.40
2	Р-1	ГОСТ 27772-88 С255 -340x250x10	1	6.67	6.67

БАЯНХОНГОР АЙМАГ. БАЯНХОНГОР СУМ

"СООГО СЕЙКЕО СУРГУУЛИЙН 640 ХҮҮХДИЙН ӨРГӨТГӨЛ СУРГУУЛЬ"

БАГАНА Б-5

Инженер		Ц.Тэргэл	Е.Г.Шифр: ЦЭ-11-06-08-208/23	Масштаб: М1:50	Огноо: 2023
Гүйцэтгэсэн		Н.Цэрэнцогзол	Т.Г.Шифр:	Зургийн дугаар: ББ-75	Хуудас: ББ-14 7
Шалгасан		Н.Цэрэнцогзол			

Зураг төслийн "ЦЭСДА" ХХК tel:976-88889927

А3

БАГАНА Б-6 М1:50

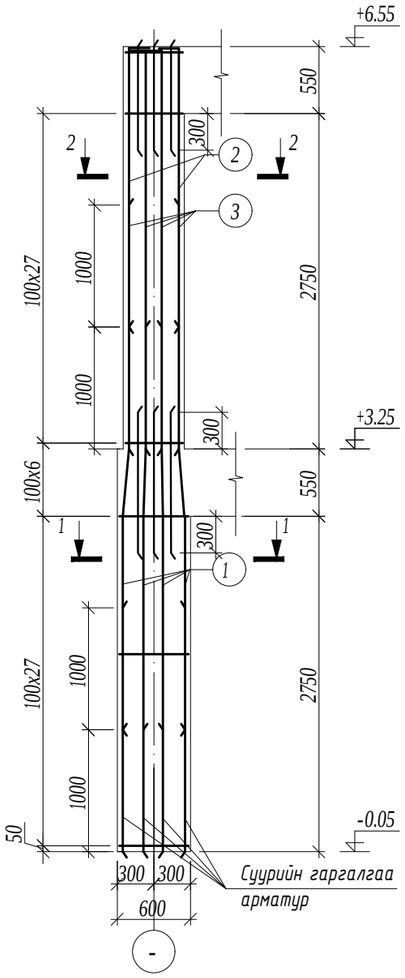

ОГТЛОЛ 1-1 М1:20

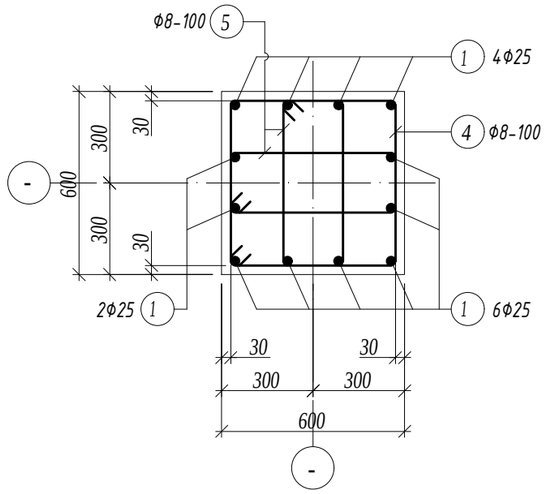

ОГТЛОЛ 3-3 М1:20

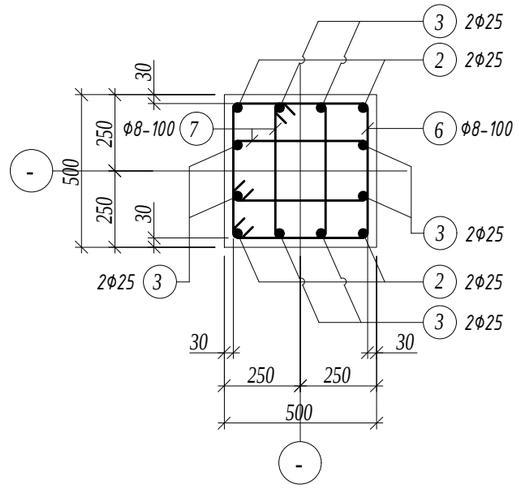

Хэсгийн тодорхойлолт

Поз.	Загвар	Поз.	Загвар	Поз.	Загвар
2	2200; 160; 240; R100; 2600	4	610; 610; 540; 540; 2300	6	510; 510; 440; 440; 1900
3	3200; 160; 240; R100; 3600	5	260; 610; 440; 190; 1500	7	230; 510; 440; 160; 1340

Зангилааны нэмэлт арматур М1:20 / Багана 500х500/

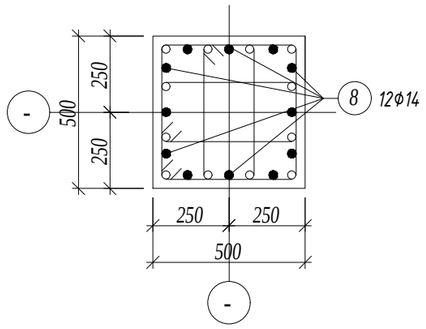

Зангилааны нэмэлт арматур М1:20 / Багана 600х600/

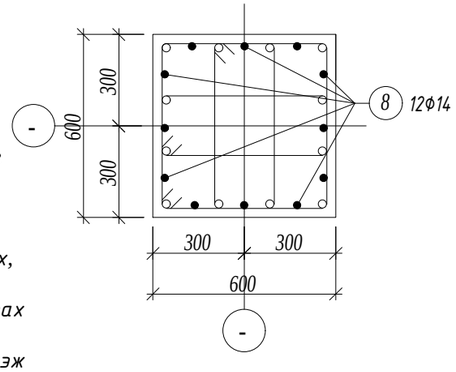

Марк позиц	Тэмдэглэгээ	Нэр						Тоо шир	Жин /кг/ нэгж	Жин /кг/ нийт
Багана Б-6								8	513.32	4106.58
1		ф	25	А400	ГОСТ 5781-82	L=	4300	12	16.57	198.83
2		ф	25	А400	ГОСТ 5781-82	L=	2600	4	10.02	40.07
3		ф	25	А400	ГОСТ 5781-82	L=	3600	8	13.87	110.97
4		ф	8	А240	ГОСТ 5781-82	L=	2300	33	0.91	29.95
5		ф	8	А240	ГОСТ 5781-82	L=	1500	66	0.59	39.06
6		ф	8	А240	ГОСТ 5781-82	L=	1900	33	0.75	24.74
7		ф	8	А240	ГОСТ 5781-82	L=	1340	66	0.53	34.90
8		ф	14	А400	ГОСТ 5781-82	L=	1200	24	1.45	34.80
Материал бетон В20 V=2х8=16м3										

ТАЙЛБАР

1. Энэ хуудсыг холбогдох хуудсуудтай хамтатган үзнэ үү.
2. Цутгалтыг гүйцэтгэхдээ холбогдох багана, дамнуруу, хана, хучилтыг хамтад нь цутгана.
3. Цутгамал төмөрбетоны ажлыг БНБД 52-02-05 "Цутгамал бетон, төмөрбетон бүтээц"-ийн заалтуудын дагуу хийнэ.
4. Төмөрбетон раманд зэвэрч муудсан, буруу хадгалсан арматур ашиглах, багана
дамнурууны огтлолыг зураг төсөлд зааснаас өөрөөр цутгах, бетон цутгах ажлын технологийн горим зөрчих зэргийг хатуу хориглоно.
5. Багана болон дамнуруг цутгахдаа бусад хийц эдлэхүүний зургийг үзэж шаардлагатай хэсэгт гаргалгаа арматуруудыг гаргаж цутгана.
6. Цутгамал төмөр бетоныг өвөл хөлдөөж бэхжүүлэхийг хатуу хориглоно.

Зураг төслийн "ЦЭСДА" ХХК tel:976-88889927	БАЯНХОНГОР АЙМАГ. БАЯНХОНГОР СУМ "СООГО СЕЙКЕО СУРГУУЛИЙН 640 ХҮҮХДИЙН ӨРГӨТГӨЛ СУРГУУЛЬ"					
	БАГАНА Б-6					
	Инженер	Ц.Тэргэл	Е.Г.Шифр: ЦЭ-11-06-08-208/23	Масштаб: М1:50	Огноо: 2023	
	Гүйцэтгэсэн	Н.Цэрэнцогзол				
	Шалгасан	Н.Цэрэнцогзол	Т.Г.Шифр:	Зургийн дугаар: ББ-76	Хуудас: ББ-14 7	

А3

ДАМНУРУУ ДН-1 М1:50

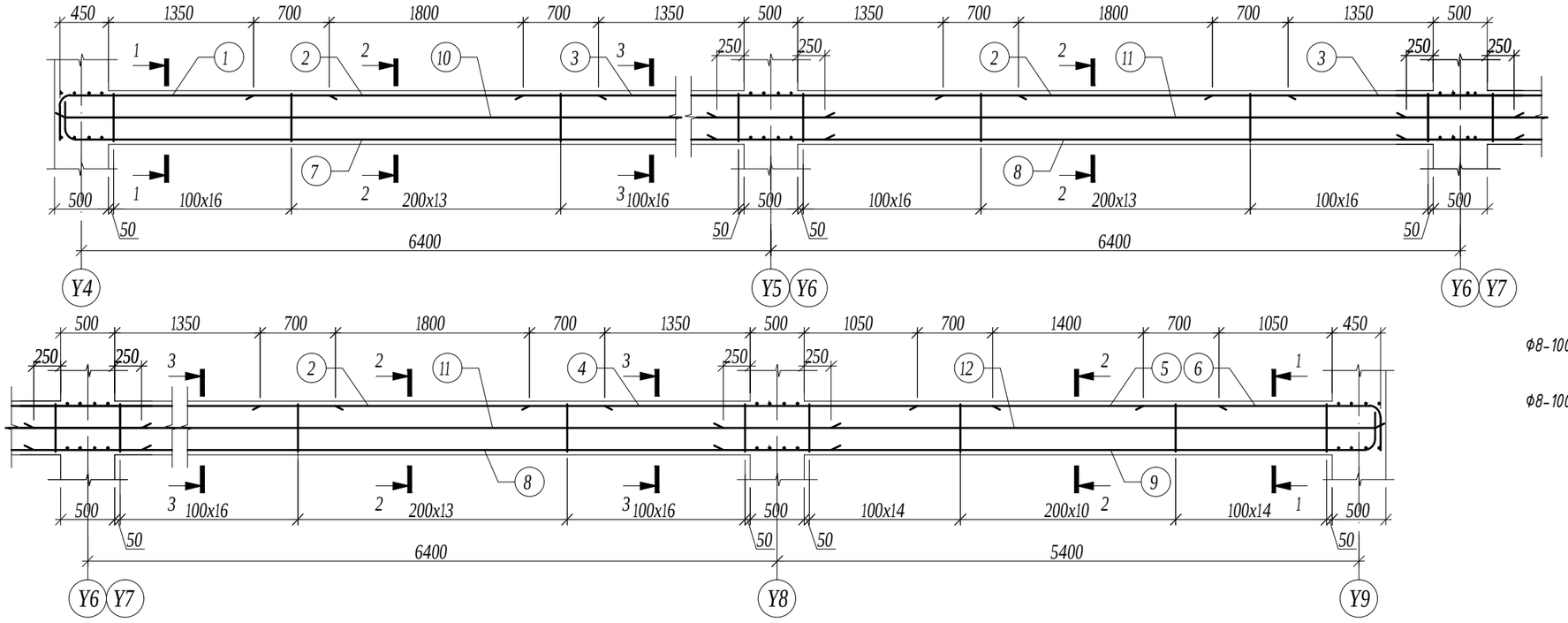

ОГТЛОЛ 1-1 М1:20

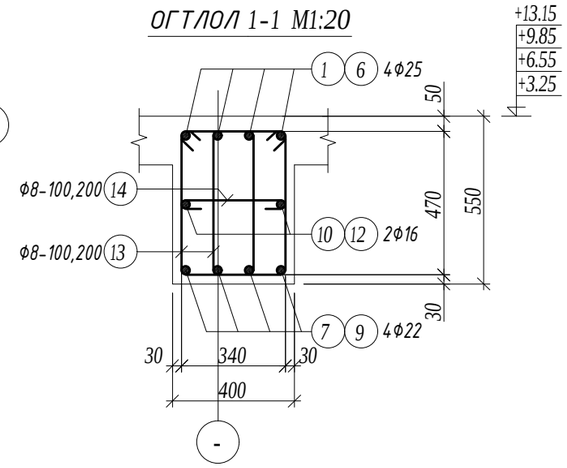

ОГТЛОЛ 2-2 М1:20

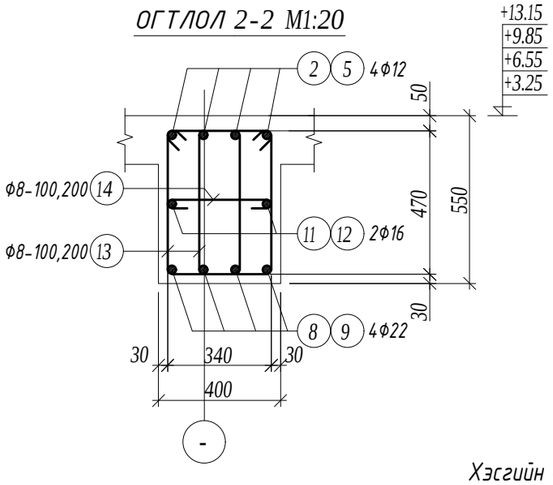

ОГТЛОЛ 3-3 М1:20

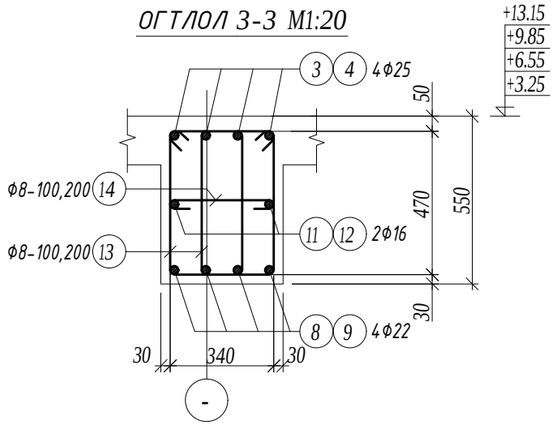

Хэсгийн тодорхойлолт

Поз.	Загвар	Поз.	Загвар	Поз.	Загвар
1	160, 2400, 440, R100, 3000	7	160, 7000, 440, R100, 7600	13	320, 550, 470, 240, 1580
6	160, 2100, 440, R100, 2700	9	160, 6000, 440, R100, 6600	14	340, 70, 70, 480

Марк позиц	Тэмдэглэгээ	Нэр						Тоо шир	Жин /кг/ нэгж	Жин /кг/ нийт
Дамнуруу ДН-1								8	1291.59	10332.71
1		Φ	25	A400	ГОСТ 5781-82	L=	3000	4	11.56	46.24
2		Φ	12	A400	ГОСТ 5781-82	L=	3200	16	2.84	45.45
3		Φ	25	A400	ГОСТ 5781-82	L=	4600	12	17.72	212.70
4		Φ	25	A400	ГОСТ 5781-82	L=	4300	4	16.57	66.28
5		Φ	12	A400	ГОСТ 5781-82	L=	2800	4	2.49	9.94
6		Φ	25	A400	ГОСТ 5781-82	L=	2700	4	10.40	41.62
7		Φ	22	A400	ГОСТ 5781-82	L=	7600	4	22.68	90.71
8		Φ	22	A400	ГОСТ 5781-82	L=	7400	12	22.08	264.98
9		Φ	22	A400	ГОСТ 5781-82	L=	6600	4	19.69	78.78
10		Φ	16	A400	ГОСТ 5781-82	L=	7100	2	11.21	22.41
11		Φ	16	A400	ГОСТ 5781-82	L=	7400	6	11.68	70.08
12		Φ	16	A400	ГОСТ 5781-82	L=	6100	2	9.63	19.26
13		Φ	8	A240	ГОСТ 5781-82	L=	1580	450	0.62	280.54
14		Φ	8	A240	ГОСТ 5781-82	L=	480	225	0.19	42.61
Материал бетон B20 V=6.24x8=49.92м3										

Зураг төслийн "ЦЭСДА" ХХК
tel:976-88889927

БАЯНХОНГОР АЙМАГ. БАЯНХОНГОР СУМ

"СООГО СЕЙКЕО СУРГУУЛИЙН 640 ХҮҮХДИЙН ӨРГӨТГӨЛ СУРГУУЛЬ"

ДАМНУРУУ ДН-1

Инженер		Ц.Тэргэл	Е.Г.Шифр: ЦЭ-11-06-08-208/23	Масштаб: М1:50	Огноо: 2023
Гүйцэтгэсэн		Н.Цэрэнцогзол	Т.Г.Шифр:	Зургийн дугаар: ББ-77	Хуудас: ББ-14.7
Шалгасан		Н.Цэрэнцогзол			

АЗ

ДАМНУРУУ ДН-2 М1:50 /1,2-Р ДАВХАР/

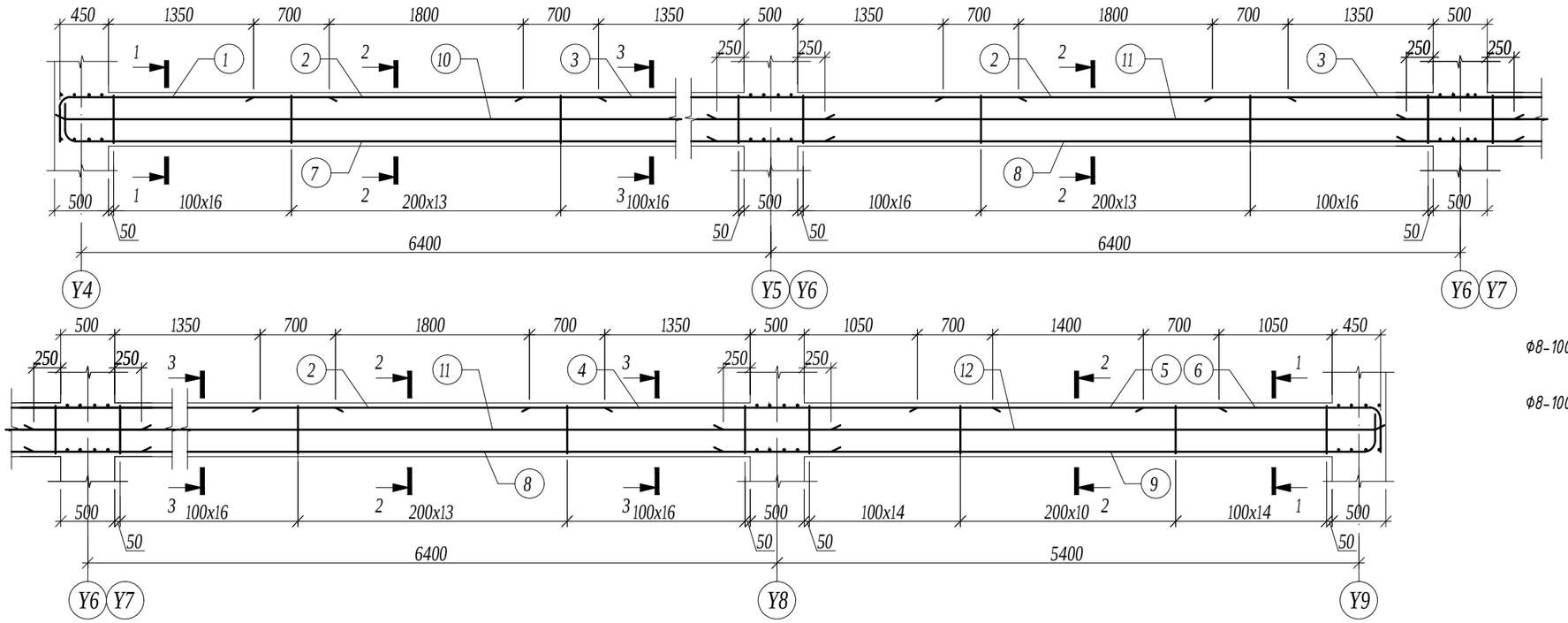

ОГТЛОЛ 1-1 М1:20

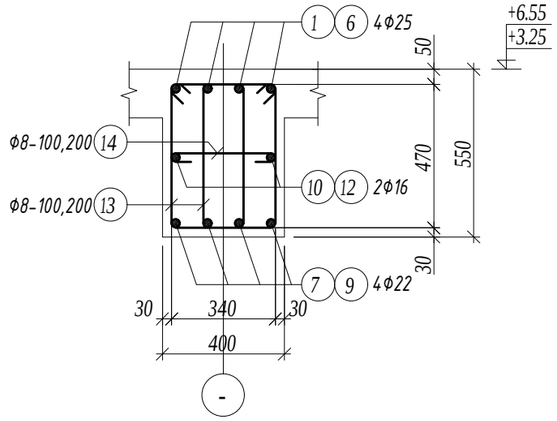

ОГТЛОЛ 2-2 М1:20

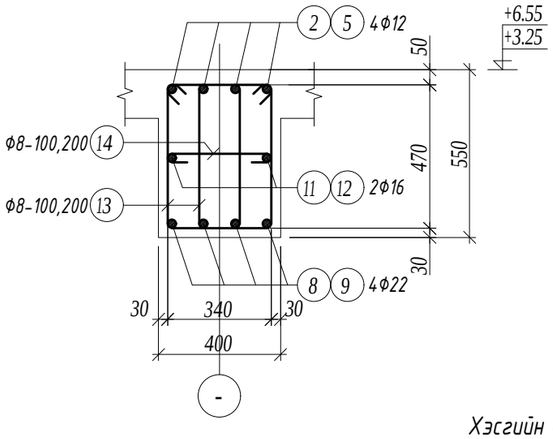

ОГТЛОЛ 3-3 М1:20

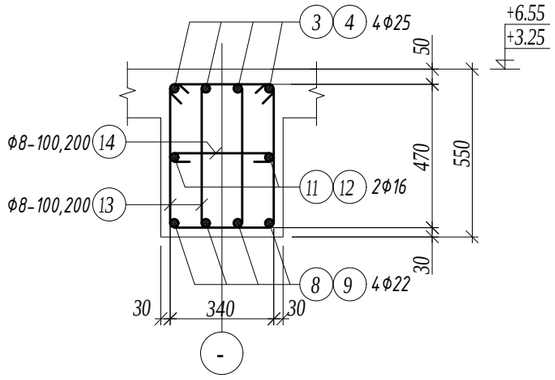

Хэсгийн тодорхойлолт

Поз.	Загвар	Поз.	Загвар	Поз.	Загвар
1	160, 2400, 440, R100, 3000	7	160, 7000, 440, R100, 7600	13	320, 550, 470, 240, 1580
6	160, 2100, 440, R100, 2700	9	160, 6000, 440, R100, 6600	14	340, 70, 70, 480

Марк позиц	Тэмдэглэгээ	Нэр						Тоо шир	Жин /кг/ нэгж	Жин /кг/ нийт
Дамнуруу ДН-2								4	1291.59	5166.35
1		Ф	25	А400	ГОСТ 5781-82	L=	3000	4	11.56	46.24
2		Ф	12	А400	ГОСТ 5781-82	L=	3200	16	2.84	45.45
3		Ф	25	А400	ГОСТ 5781-82	L=	4600	12	17.72	212.70
4		Ф	25	А400	ГОСТ 5781-82	L=	4300	4	16.57	66.28
5		Ф	12	А400	ГОСТ 5781-82	L=	2800	4	2.49	9.94
6		Ф	25	А400	ГОСТ 5781-82	L=	2700	4	10.40	41.62
7		Ф	22	А400	ГОСТ 5781-82	L=	7600	4	22.68	90.71
8		Ф	22	А400	ГОСТ 5781-82	L=	7400	12	22.08	264.98
9		Ф	22	А400	ГОСТ 5781-82	L=	6600	4	19.69	78.78
10		Ф	16	А400	ГОСТ 5781-82	L=	7100	2	11.21	22.41
11		Ф	16	А400	ГОСТ 5781-82	L=	7400	6	11.68	70.08
12		Ф	16	А400	ГОСТ 5781-82	L=	6100	2	9.63	19.26
13		Ф	8	А240	ГОСТ 5781-82	L=	1580	450	0.62	280.54
14		Ф	8	А240	ГОСТ 5781-82	L=	480	225	0.19	42.61
Материал бетон В20 V=6.24x4=24.96м3										

БАЯНХОНГОР АЙМАГ. БАЯНХОНГОР СУМ

"СООГО СЕЙКЕО СУРГУУЛИЙН 640 ХУУХДИЙН ӨРГӨТГӨЛ СУРГУУЛЬ"

ДАМНУРУУ ДН-2 /1,2-Р ДАВХАР/

Зураг төслийн "ЦЭСДА" ХХК tel:976-88889927

Инженер	Ц.Тэргэл	Е.Г.Шифр: ЦЭ-11-06-08-208/23	Масштаб: М1:50	Огноо: 2023
Гүйцэтгэсэн	Н.Цэрэнцогзол	Т.Г.Шифр:	Зургийн дугаар: ББ-78	Хуудас: ББ-14 7
Шалгасан	Н.Цэрэнцогзол			

А3

ДАМНУРУУ ДН-3 М1:50

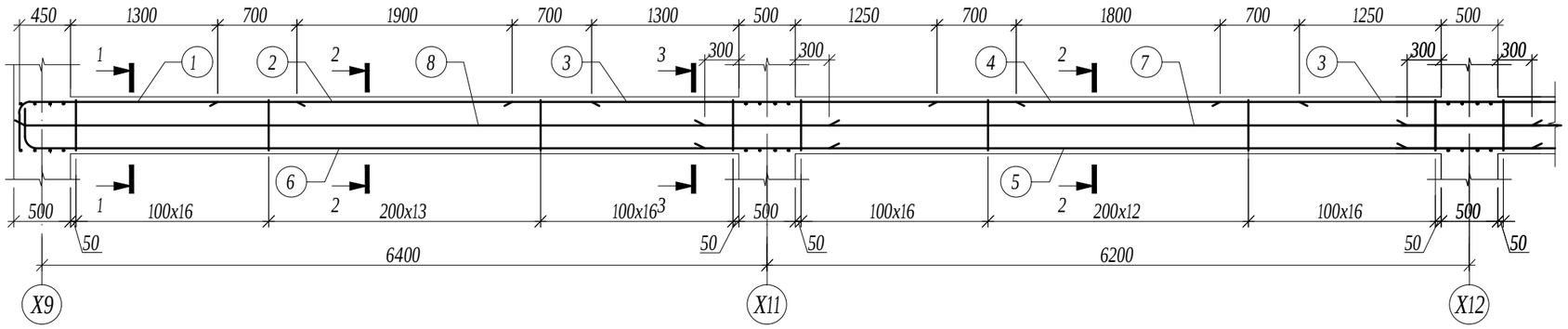

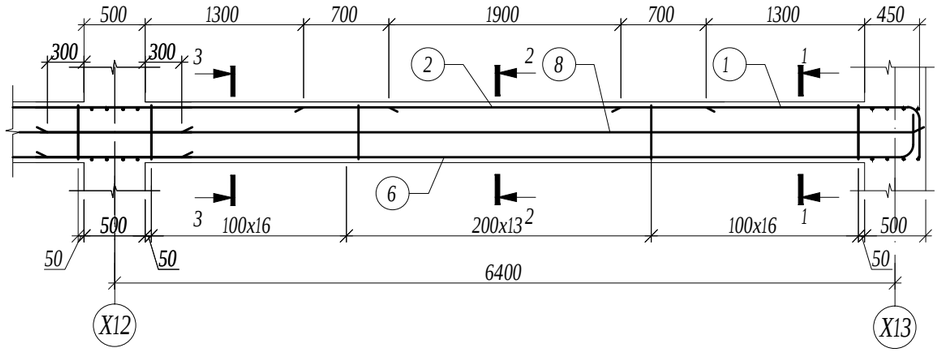

ОГТЛОЛ 1-1 М1:20

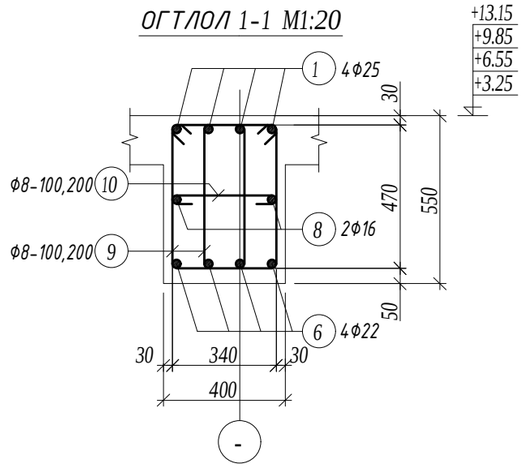

ОГТЛОЛ 2-2 М1:20

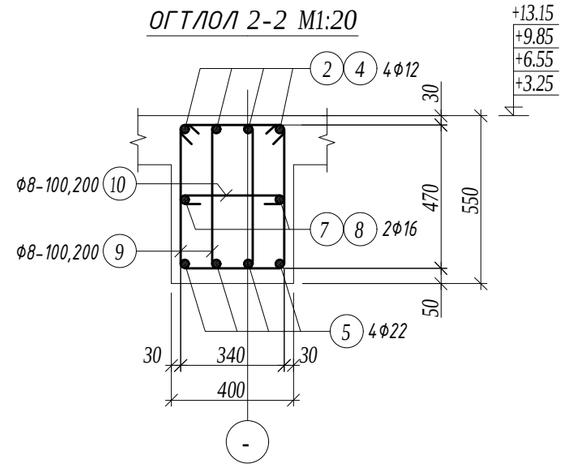

ОГТЛОЛ 3-3 М1:20

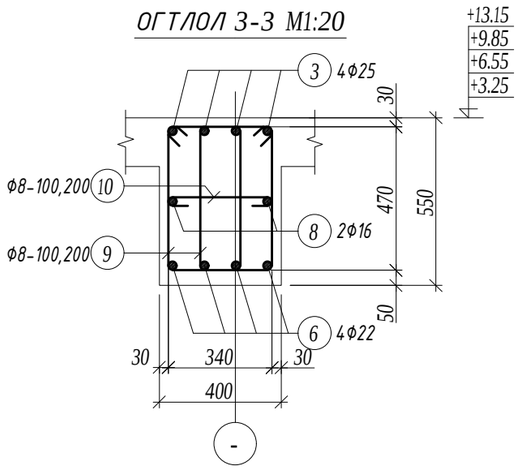

Хэсгийн тодорхойлолт

Поз.	Загвар	Поз.	Загвар
1	2400; 160; 440; R100; 3000	9	320; 550; 470; 240; 1580
6	7100; 160; 440; R100; 7700	10	340; 70; 70; 480

Марк позиц	Тэмдэглэгээ	Нэр						Тоо шир	Жин /кг/ нэгж	Жин /кг/ нийт
Дамнуруу ДН-3								8	802.20	6417.62
1		Φ	25	A400	ГОСТ 5781-82	L=	3000	8	11.56	92.48
2		Φ	12	A400	ГОСТ 5781-82	L=	3300	8	2.93	23.44
3		Φ	25	A400	ГОСТ 5781-82	L=	4500	8	17.34	138.72
4		Φ	12	A400	ГОСТ 5781-82	L=	3200	4	2.84	11.36
5		Φ	22	A400	ГОСТ 5781-82	L=	7300	4	21.78	87.13
6		Φ	22	A400	ГОСТ 5781-82	L=	7700	8	22.98	183.81
7		Φ	16	A400	ГОСТ 5781-82	L=	7300	2	11.52	23.04
8		Φ	16	A400	ГОСТ 5781-82	L=	7200	4	11.36	45.45
9		Φ	8	A240	ГОСТ 5781-82	L=	1580	274	0.62	170.82
10		Φ	8	A240	ГОСТ 5781-82	L=	480	137	0.19	25.95
Материал бетон B20 V=3.85x8=30.8м3										

ТАЙЛБАР

1. Энэ хуудсыг холбогдох хуудсуудтай хамтатган үзнэ үү.
2. Цутгалтыг гүйцэтгэхдээ холбогдох багана, дамнуруу, хана, хучилтыг хамтад нь цутгана.
3. Цутгамал төмөрбетоны ажлыг БНБД 52-02-05 "Цутгамал бетон, төмөрбетон бүтээц"-ийн заалтуудын дагуу хийнэ.
4. Төмөрбетон раманд зэвэрч муудсан, буруу хадгалсан арматур ашиглах, багана дамнурууны огтлолыг зураг төсөлд зааснаас өөрөөр цутгах, бетон цутгах ажлын технологийн горим зөрчих зэргийг хатуу хориглоно.
5. Багана болон дамнуруур цутгахдаа бусад хийц эдлэхүүний зургийг үзэж шаардлагатай хэсэгт гаргалгаа арматуруудыг гаргаж цутгана.
6. Цутгамал төмөр бетоныг өвөл хөлдөөж бэхжүүлэхийг хатуу хориглоно.

Зураг төслийн "ЦЭСДА" ХХК
tel:976-88889927

БАЯНХОНГОР АЙМАГ. БАЯНХОНГОР СУМ

"СООГО СЕЙКЕО СУРГУУЛИЙН 640 ХҮҮХДИЙН ӨРГӨТГӨЛ СУРГУУЛЬ"

ДАМНУРУУ ДН-3

Инженер	Ц.Тэргэл	Е.Г.Шифр: ЦЭ-11-06-08-208/23	Масштаб: М1:50	Огноо: 2023
Гүйцэтгэсэн	Н.Цэрэнцогзол	Т.Г.Шифр:	Зургийн дугаар: ББ-79	Хуудас: ББ-14 7
Шалгасан	Н.Цэрэнцогзол			

А3

ДАМНУРУУ ДН-4 М1:50 /1,2-Р ДАВХАР/

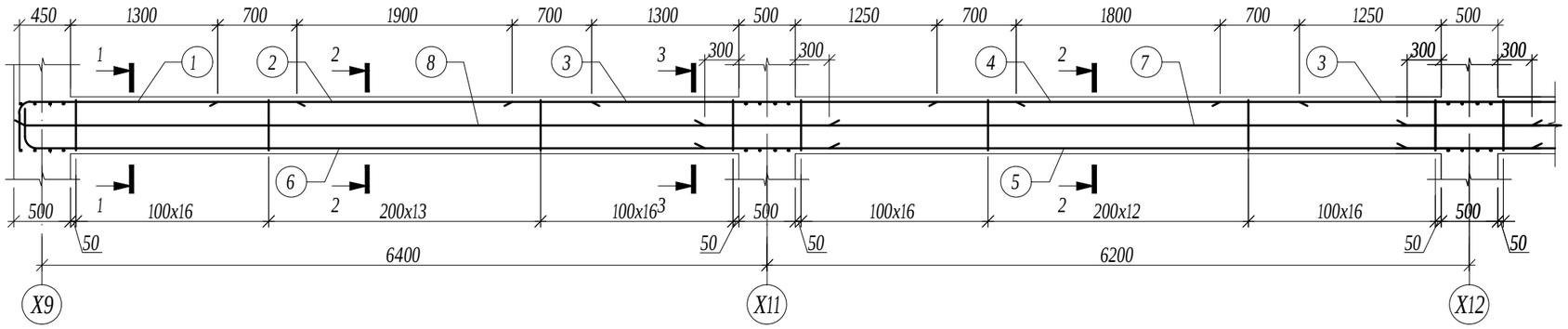

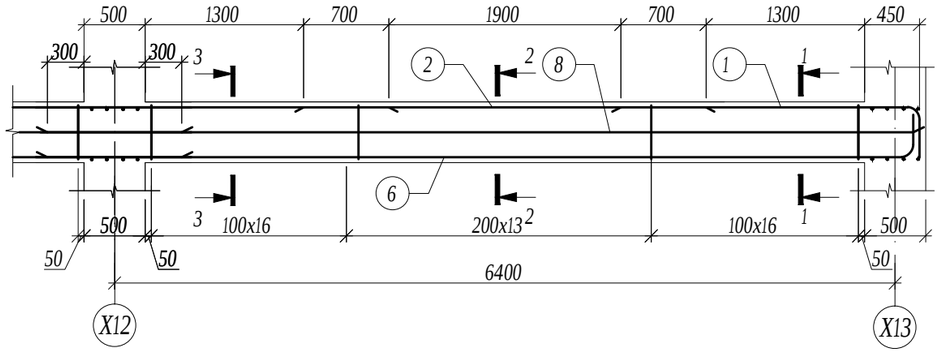

ОГТЛОЛ 1-1 М1:20

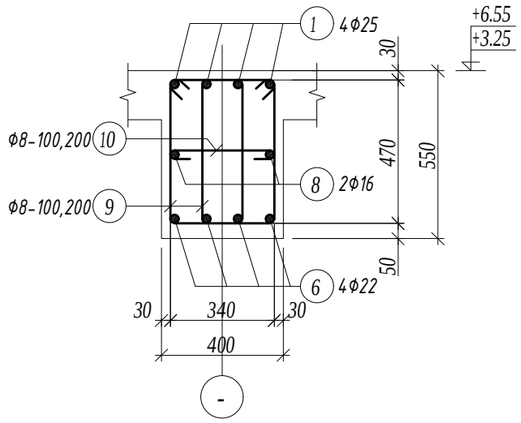

ОГТЛОЛ 2-2 М1:20

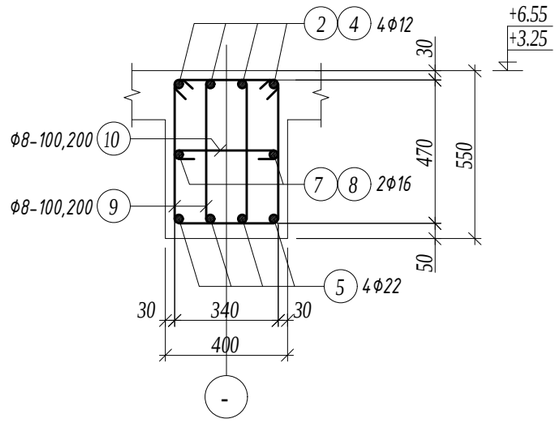

ОГТЛОЛ 3-3 М1:20

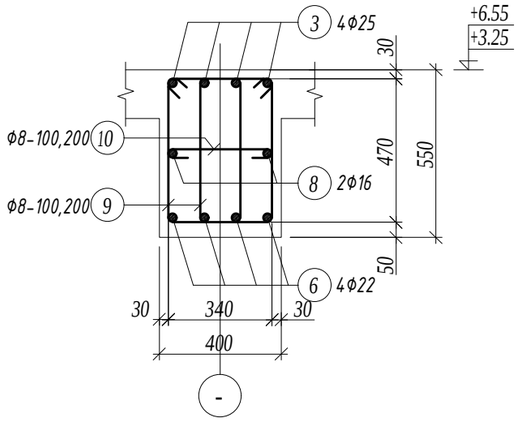

Хэсгийн тодорхойлолт

Поз.	Загвар	Поз.	Загвар
1	2400; 160; 440; R100; 3000	9	320; 550; 470; 240; 1580
6	7100; 160; 440; R100; 7700	10	340; 70; 70; 480

Марк позиц	Тэмдэглэгээ	Нэр						Тоо шир	Жин /кг/ нэгж	Жин /кг/ нийт
Дамнуруу ДН-4								8	802.20	6417.62
1		ф	25	А400	ГОСТ 5781-82	L=	3000	8	11.56	92.48
2		ф	12	А400	ГОСТ 5781-82	L=	3300	8	2.93	23.44
3		ф	25	А400	ГОСТ 5781-82	L=	4500	8	17.34	138.72
4		ф	12	А400	ГОСТ 5781-82	L=	3200	4	2.84	11.36
5		ф	22	А400	ГОСТ 5781-82	L=	7300	4	21.78	87.13
6		ф	22	А400	ГОСТ 5781-82	L=	7700	8	22.98	183.81
7		ф	16	А400	ГОСТ 5781-82	L=	7300	2	11.52	23.04
8		ф	16	А400	ГОСТ 5781-82	L=	7200	4	11.36	45.45
9		ф	8	А240	ГОСТ 5781-82	L=	1580	274	0.62	170.82
10		ф	8	А240	ГОСТ 5781-82	L=	480	137	0.19	25.95
Материал бетон В20 V=3.85x8=30.8м3										

ТАЙЛБАР

1. Энэ хуудсыг холбогдох хуудсуудтай хамтатган үзнэ үү.
2. Цутгалтыг гүйцэтгэхдээ холбогдох багана, дамнуруу, хана, хучилтыг хамтад нь цутгана.
3. Цутгамал төмөрбетоны ажлыг БНБД 52-02-05 "Цутгамал бетон, төмөрбетон бүтээц"-ийн заалтуудын дагуу хийнэ.
4. Төмөрбетон раманд зэвэрч муудсан, буруу хадгалсан арматур ашиглах, багана дамнурууны огтлолыг зураг төсөлд зааснаас өөрөөр цутгах, бетон цутгах ажлын технологийн горим зөрчих зэргийг хатуу хориглоно.
5. Багана болон дамнуруур цутгахдаа бусад хийц эдлэхүүний зургийг үзэж шаардлагатай хэсэгт гаргалгаа арматуруудыг гаргаж цутгана.
6. Цутгамал төмөр бетоныг өвөл хөлдөж бэхжүүлэхийг хатуу хориглоно.

Зураг төслийн "ЦЭСДА" ХХК
tel:976-88889927

БАЯНХОНГОР АЙМАГ. БАЯНХОНГОР СУМ

"СООГО СЕЙКЕО СУРГУУЛИЙН 640 ХҮҮХДИЙН ӨРГӨТГӨЛ СУРГУУЛЬ"

ДАМНУРУУ ДН-4 /1,2-Р ДАВХАР/

Инженер	Ц.Тэргэл	Е.Г.Шифр: ЦЭ-11-06-08-208/23	Масштаб: М1:50	Огноо: 2023
Гүйцэтгэсэн	Н.Цэрэнцогзол	Т.Г.Шифр:	Зургийн дугаар: ББ-80	Хуудас: ББ-14 7
Шалгасан	Н.Цэрэнцогзол			

А3

ДАМНУРУУ ДН-5 М1:50 /1-Р ДАВХАР/

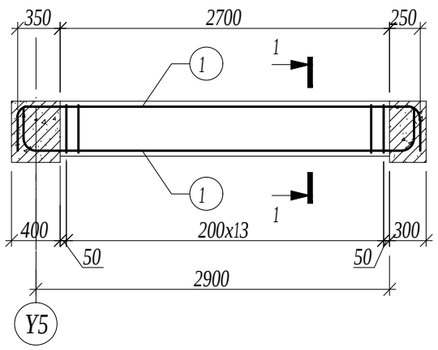

ОГТЛОЛ 1-1 М1:20

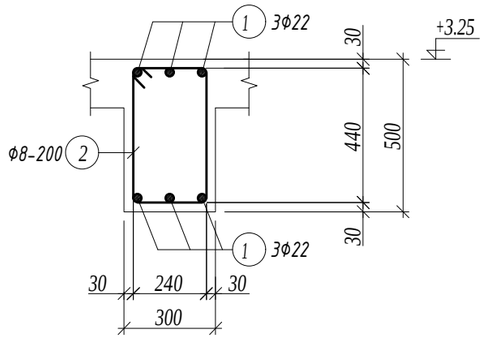

Хэсгийн тодорхойлолт

Поз.	Загвар
1	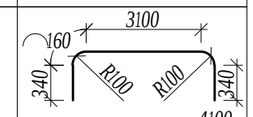
2	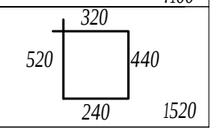

Марк позиц	Тэмдэглэгээ	Нэр					Тоо шир	Жин /кг/ нэгж	Жин /кг/ нийт
Дамнуруу ДН-5							1	81.80	81.80
1		ф	22	А400	ГОСТ 5781-82	L= 4100	6	12.23	73.41
2		ф	8	А240	ГОСТ 5781-82	L= 1520	14	0.60	8.40
Материал бетон В20 V=0.4м3									

ДАМНУРУУ ДН-6 М1:50 /1-Р ДАВХАР/

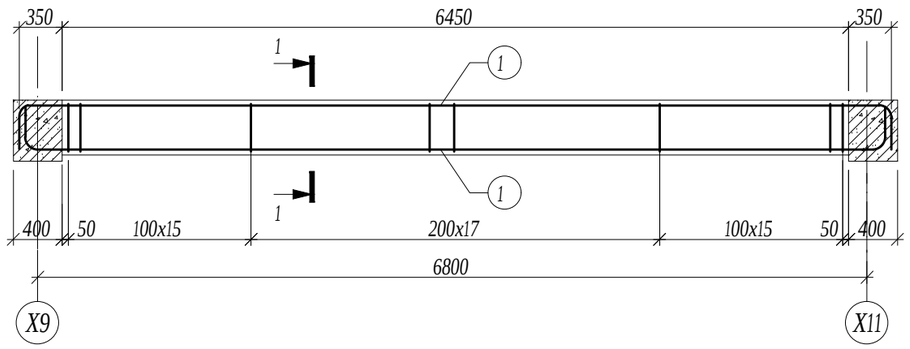

ОГТЛОЛ 1-1 М1:20

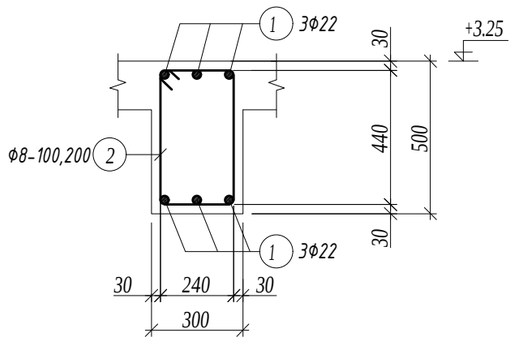

Хэсгийн тодорхойлолт

Поз.	Загвар
1	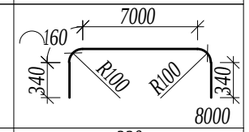
2	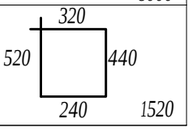

Марк позиц	Тэмдэглэгээ	Нэр					Тоо шир	Жин /кг/ нэгж	Жин /кг/ нийт
Дамнуруу ДН-6							1	172.02	172.02
1		ф	22	А400	ГОСТ 5781-82	L= 8000	6	23.87	143.23
2		ф	8	А240	ГОСТ 5781-82	L= 1520	48	0.60	28.79
Материал бетон В20 V=0.97м3									

ТАЙЛБАР

1. Энэ хуудсыг холбогдох хуудсуудтай хамтатган үзнэ үү.
2. Цутгалтыг гүйцэтгэхдээ холбогдох багана, дамнуруу, хана, хучилтыг хамтад нь цутгана.
3. Цутгамал төмөрбетоны ажлыг БНБД 52-02-05 "Цутгамал бетон, төмөрбетон бүтээц"-ийн заалтуудын дагуу хийнэ.
4. Төмөрбетон раманд зэвэрч муудсан, буруу хадгалсан арматур ашиглах, багана дамнурууны огтлолыг зураг төсөлд зааснаас өөрөөр цутгах, бетон цутгах ажлын технологийн горим зөрчих зэргийг хатуу хориглоно.
5. Багана болон дамнурууг цутгахдаа бусад хийц эдлэхүүний зургийг үзэж шаардлагатай хэсэгт гаргалгаа арматуруудыг гаргаж цутгана.
6. Цутгамал төмөр бетоныг өвөл хөлдөөж бэхжүүлэхийг хатуу хориглоно.

БАЯНХОНГОР АЙМАГ. БАЯНХОНГОР СУМ

"СООГО СЕЙКЕО СУРГУУЛИЙН 640 ХҮҮХДИЙН ӨРГӨТГӨЛ СУРГУУЛЬ"

ДАМНУРУУ ДН-5,6 /1-Р ДАВХАР/

Зураг төслийн "ЦЭСДА" ХХК tel:976-88889927

Инженер	Ц.Тэргэл	Е.Г.Шифр: ЦЭ-11-06-08-208/23	Масштаб: М1:50	Огноо: 2023
Гүйцэтгэсэн	Н.Цэрэнцогзол	Т.Г.Шифр:	Зургийн дугаар: ББ-81	Хуудас: ББ-14 7
Шалгасан	Н.Цэрэнцогзол			

А3

"А" БЛОКИЙН 1-Р ДАВХРЫН ХУЧИЛТЫН ХЭВНИЙ БАЙГУУЛАЛТ М1:150

Хэсгийн тодорхойлолт

Поз.	Загвар
2	400 / 1600 / 2000

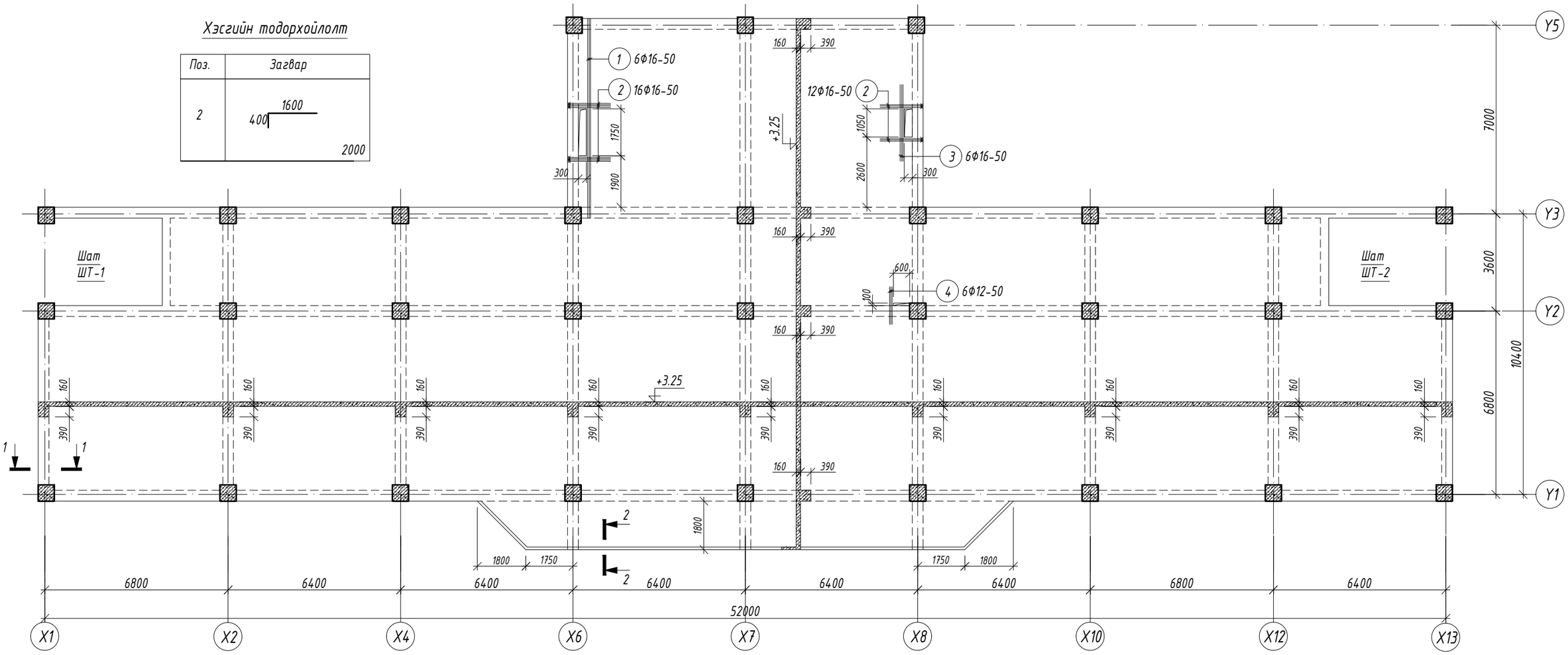

НҮХНИЙ ХҮЧИТГЭЛИЙН ЕРӨНХИЙ СХЕМ

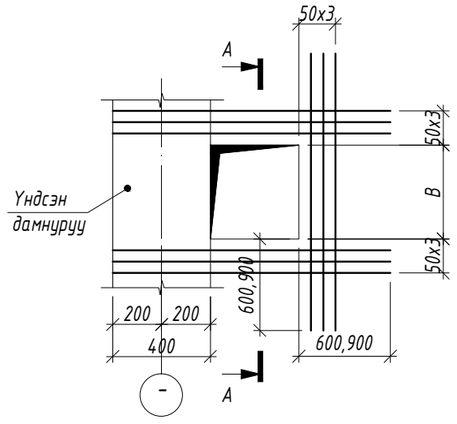

ОГТЛОЛ А-А М1:20

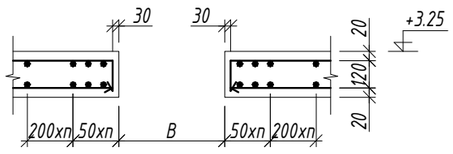

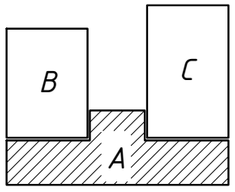

Марк позиц	Тэмдэглэгээ	Нэр						Тоо шир	Жин /кг/ нэгж	Жин /кг/ нийт
Нүхний хүчитгэл								1	194.86	194.86
1		Ф	16	А400	ГОСТ 5781-82	L=	7400	6	11.68	70.08
2		Ф	16	А400	ГОСТ 5781-82	L=	2000	28	3.16	88.38
3		Ф	16	А400	ГОСТ 5781-82	L=	3000	6	4.73	28.41
4		Ф	12	А400	ГОСТ 5781-82	L=	1500	6	1.33	7.99

ЗӨВШӨӨРӨЛЦСӨН

	Гарын үсэг	Нэр
БА		Г.Болорчулуун
ЦАХ		Ч.Баярмаа
ХАС		Ц.Уганбаатар
ЦБУ		Ц.Навчаа
ХД		Ч.Гэрэлмаа

Зураг төслийн "ЦЭСДА" ХХК tel:976-88889927

БАЯНХОНГОР АЙМАГ.БАЯНХОНГОР СУМ
"ЕРӨНХИЙ БОЛОВСРОЛЫН "ЭРДЭМ" СУРГУУЛИЙН 240 ХҮҮХДИЙН ӨРГӨТГӨЛ СУРГУУЛЬ"
"А" БЛОКИЙН 1-Р ДАВХРЫН ХУЧИЛТЫН БАЙГУУЛАЛТ

Инженер		Ц.Тэргэл	Е.Г.Шифр: ЦЭ-11-06-08-208/23	Масштаб: М1:150	Огноо: 2023он
Гүйцэтгэсэн		Н.Цэрэнцогзол	Т.Г.Шифр:	Зургийн дугаар: ББ-82	Хуудас: ББ-14
Шалгасан		Н.Цэрэнцогзол			

А3

"А" БЛОКИЙН 1-Р ДАВХРЫН ХУЧИЛТЫН ДООД ҮЕИЙН АРМАТУРЧЛАЛ М1:150

ОГТЛОЛ 2-2 М1:20

ОГТЛОЛ 2-2 М1:20 /АРМАТУРЧЛАЛ/

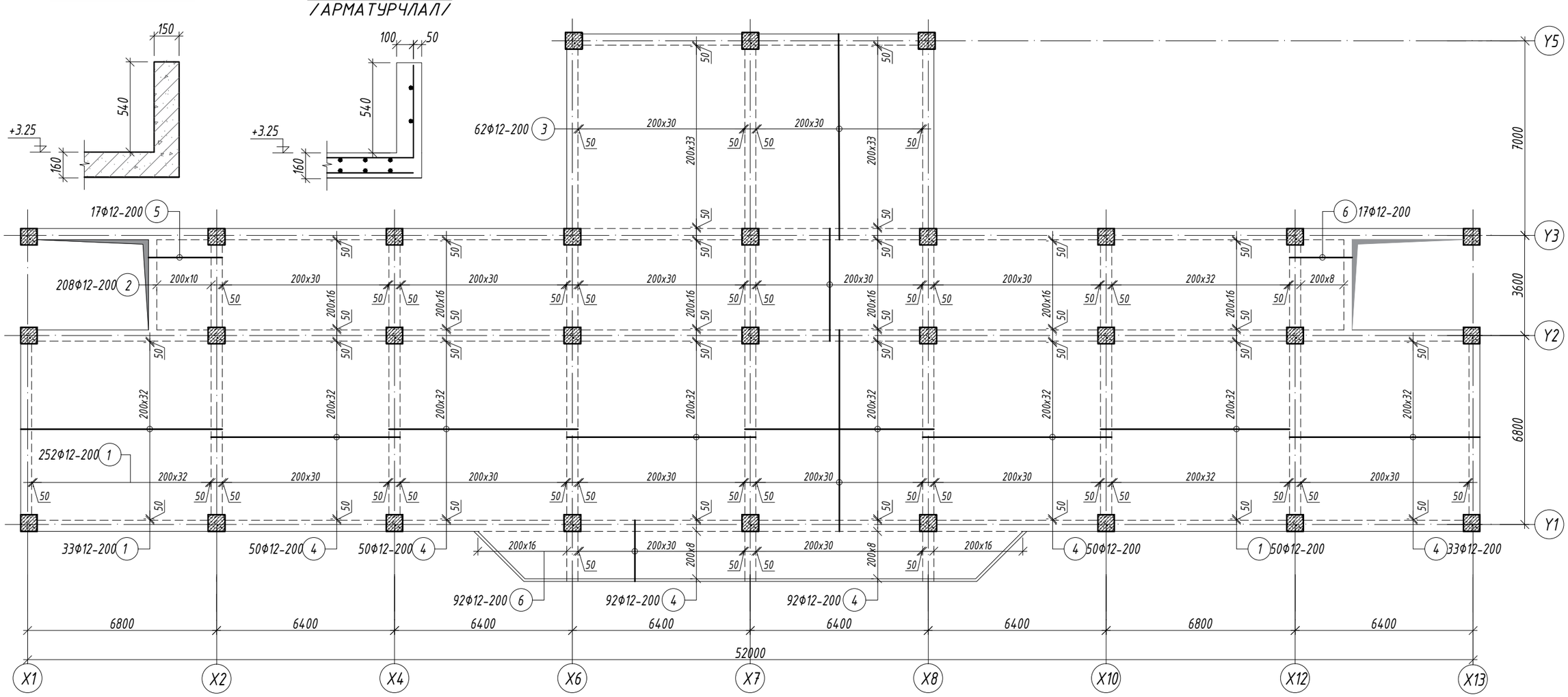

ОГТЛОЛ 1-1 М1:20

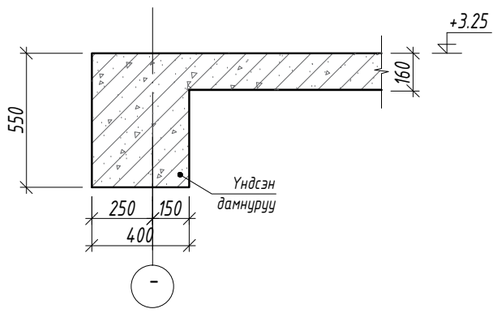

ОГТЛОЛ 1-1 М1:20 /АРМАТУРЧЛАЛ/

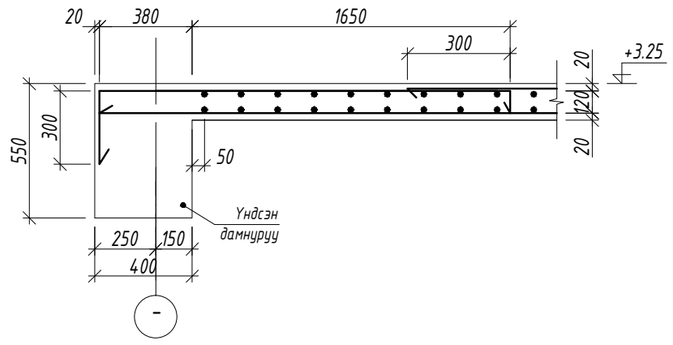

Марк позиц	Тэмдэглэгээ	Нэр					Тоо шир	Жин /кг/ нэгж	Жин /кг/ нийт
Доод үеийн арматур							1	5660.36	5660.36
1		ф	12	А400	ГОСТ 5781-82	L= 7200	335	6.39	2141.34
2		ф	12	А400	ГОСТ 5781-82	L= 4000	208	3.55	738.64
3		ф	12	А400	ГОСТ 5781-82	L= 7400	62	6.57	407.32
4		ф	12	А400	ГОСТ 5781-82	L= 6800	351	6.04	2118.97
5		ф	12	А400	ГОСТ 5781-82	L= 2600	17	2.31	39.24
6		ф	12	А400	ГОСТ 5781-82	L= 2200	110	1.95	214.84

БАЯНХОНГОР АЙМАГ.БАЯНХОНГОР СУМ
"ЕРӨНХИЙ БОЛОВСРОЛЫН "ЭРДЭМ" СУРГУУЛИЙН 240 ХҮҮХДИЙН ӨРГӨТГӨЛ СУРГУУЛЬ"
"А" БЛОКИЙН 1-Р ДАВХРЫН ХУЧИЛТЫН ДООД ҮЕИЙН АРМАТУРЧЛАЛ

Зураг төслийн "ЦЭСДА" ХХК tel:976-88889927

Инженер	Ц.Тэргэл	Е.Г.Шифр: ЦЭ-11-06-08-208/23	Масштаб: М1:150	Огноо: 2023он
Гүйцэтгэсэн	Н.Цэрэнцогзол	Т.Г.Шифр:	Зургийн дугаар: ББ-83	Хуудас: ББ-147
Шалгасан	Н.Цэрэнцогзол			

А3

"А" БЛОКИЙН 1-Р ДАВХРЫН ХУЧИЛТЫН ДЭЭД ҮЕИЙН АРМАТУРЧЛАЛ М1:150

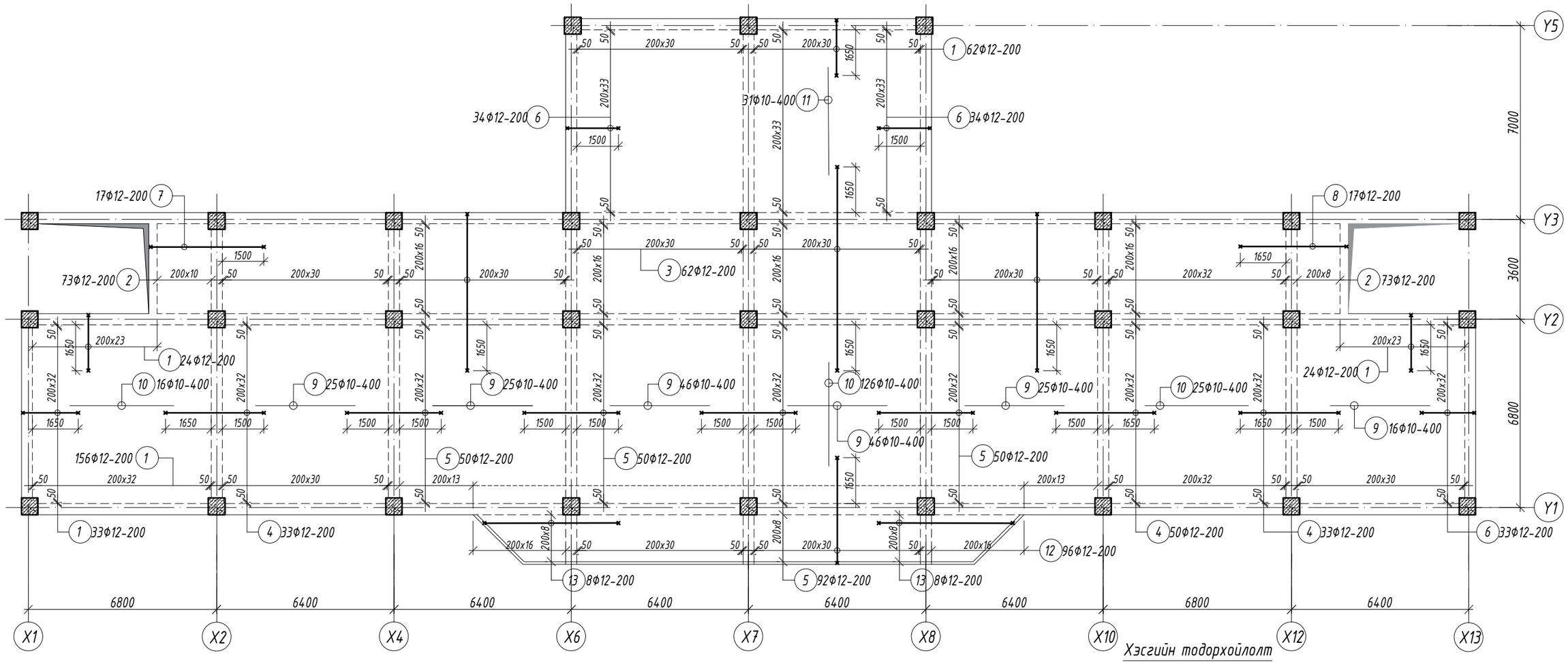

Хэсгийн тодорхойлолт

Марк позиц	Тэмдэглэгээ	Нэр						Тоо шир	Жин /кг/ нэгж	Жин /кг/ нийт
Дээд үеийн арматур								1	4688.54	4688.54
1		ф	12	А400	ГОСТ 5781-82	L=	2400	305	2.13	649.86
2		ф	12	А400	ГОСТ 5781-82	L=	6100	146	5.42	790.66
3		ф	12	А400	ГОСТ 5781-82	L=	7550	62	6.70	415.57
4		ф	12	А400	ГОСТ 5781-82	L=	3750	116	3.33	386.19
5		ф	12	А400	ГОСТ 5781-82	L=	3600	242	3.20	773.44
6		ф	12	А400	ГОСТ 5781-82	L=	2400	101	2.13	215.20
7		ф	12	А400	ГОСТ 5781-82	L=	4600	17	4.08	69.43
8		ф	12	А400	ГОСТ 5781-82	L=	4300	17	3.82	64.90
9		ф	10	А400	ГОСТ 5781-82	L=	3600	185	2.22	410.60
10		ф	10	А400	ГОСТ 5781-82	L=	3750	167	2.31	386.10
11		ф	10	А400	ГОСТ 5781-82	L=	3900	31	2.40	74.54
12		ф	12	А400	ГОСТ 5781-82	L=	4400	92	3.91	359.38
13		ф	12	А400	ГОСТ 5781-82	L=	5800	18	5.15	92.69
Материал бетон В20 V=84.78м3										

Поз.	Загвар	Поз.	Загвар	Поз.	Загвар	Поз.	Загвар
1	350 | 2050 | 2400	3	100 | 7350 | 100 / 7550	5	100 | 3400 | 100 / 3600	7	100 | 4150 | 350 / 4600
2	100 | 5700 | 300 / 6100	4	100 | 3550 | 100 / 3750	6	100 | 1950 | 350 / 2400	8	100 | 3900 | 300 / 4300
				12	100 | 3800 | 500 / 4400	13	100 | 5200 | 500 / 5800

Зураг төслийн "ЦЭСДА" ХХК
tel:976-88889927

БАЯНХОНГОР АЙМАГ.БАЯНХОНГОР СУМ
"ЕРӨНХИЙ БОЛОВСРОЛЫН "ЭРДЭМ" СУРГУУЛИЙН 240 ХҮҮХДИЙН ӨРГӨТГӨЛ СУРГУУЛЬ"
"А" БЛОКИЙН 1-Р ДАВХРЫН ХУЧИЛТЫН ДЭЭД ҮЕИЙН АРМАТУРЧЛАЛ

Инженер		Ц.Тэргэл	Е.Г.Шифр: ЦЭ-11-06-08-208/23	Масштаб: М1:150	Огноо: 2023он
Гүйцэтгэсэн		Н.Цэрэнцогзол	Т.Г.Шифр:	Зургийн дугаар: ББ-84	Хуудас: ББ-147
Шалгасан		Н.Цэрэнцогзол			

А3

"А" БЛОКИЙН 2-Р ДАВХРЫН ХУЧИЛТЫН ХЭВНИЙ БАЙГУУЛАЛТ М1:150

Хэсгийн тодорхойлолт

Поз.	Загвар	Поз.	Загвар
2	1600; 400; 2000	X-1	180; 180; 120; 120; 600

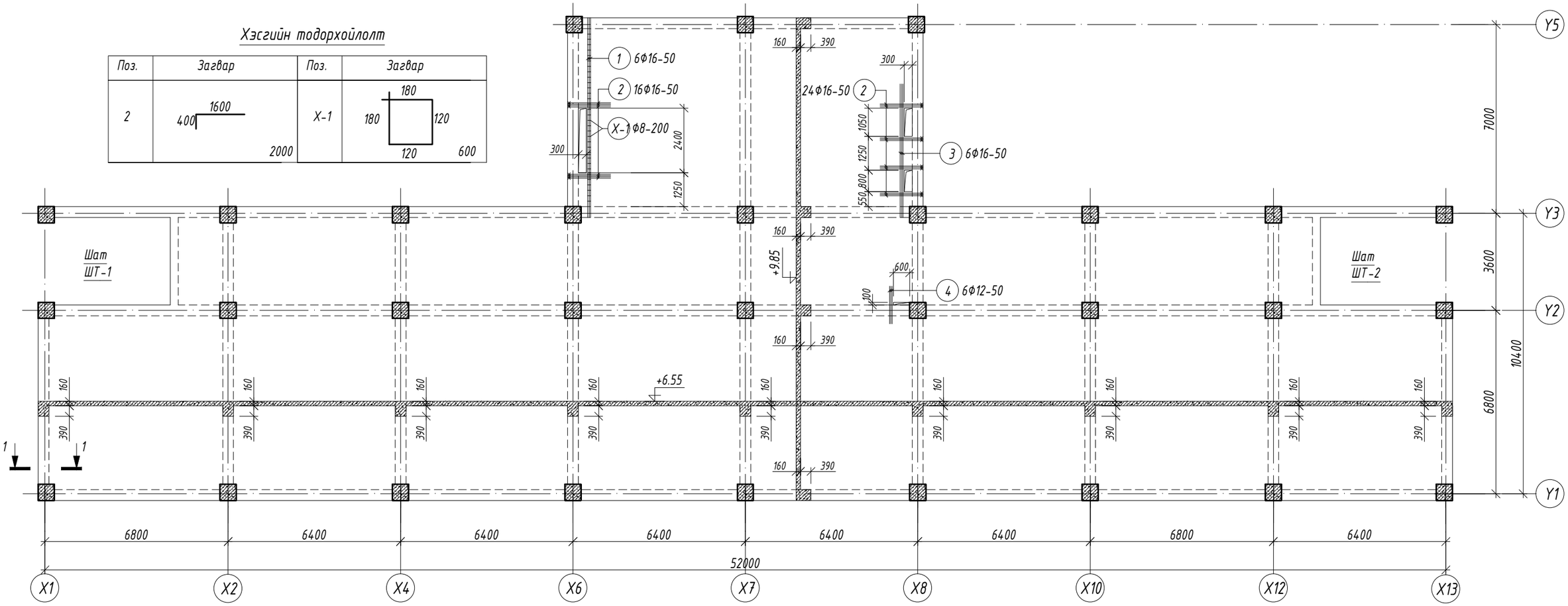

НҮХНИЙ ХҮЧИТГЭЛИЙН ЕРӨНХИЙ СХЕМ

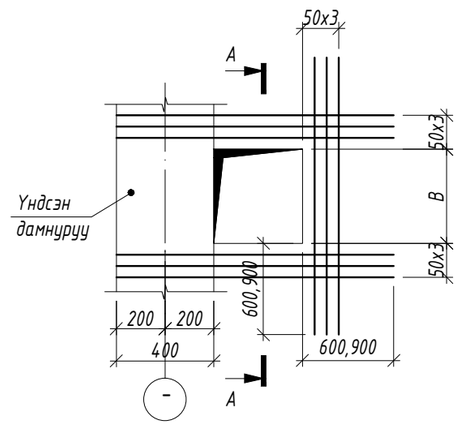

ОГТЛОЛ А-А М1:20

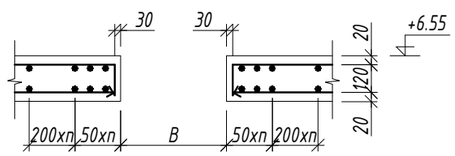

Марк позиц	Тэмдэглэгээ	Нэр						Тоо шир	Жин /кг/ нэгж	Жин /кг/ нийт
Нүхний хүчитгэл								1	259.25	259.25
1		Ф	16	A400	ГОСТ 5781-82	L=	7400	6	11.68	70.08
2		Ф	16	A400	ГОСТ 5781-82	L=	2000	40	3.16	126.26
3		Ф	16	A400	ГОСТ 5781-82	L=	5000	6	7.89	47.35
4		Ф	12	A400	ГОСТ 5781-82	L=	1500	6	1.33	7.99
X-1		Ф	8	A240	ГОСТ 5781-82	L=	600	32	0.24	7.58

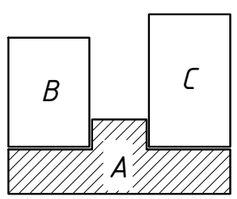

ЗӨВШӨӨРӨЛЦСӨН	Гарын үсэг	Нэр
БА		Г.Болорчулуун
ЦАХ		Ч.Баярмаа
ХАС		Ц.Уганбаатар
ЦБУ		Ц.Навчаа
ХД		Ч.Гэрэлмаа

Зураг төслийн "ЦЭСДА" ХХК
tel:976-88889927

БАЯНХОНГОР АЙМАГ.БАЯНХОНГОР СУМ
"ЕРӨНХИЙ БОЛОВСРОЛЫН "ЭРДЭМ" СУРГУУЛИЙН 240 ХҮҮХДИЙН ӨРГӨТГӨЛ СУРГУУЛЬ"
"А" БЛОКИЙН 2-Р ДАВХРЫН ХУЧИЛТЫН БАЙГУУЛАЛТ

Инженер		Ц.Тэргэл	Е.Г.Шифр: ЦЭ-11-06-08-208/23	Масштаб: М1:150	Огноо: 2023он
Гүйцэтгэсэн		Н.Цэрэнцогзол	Т.Г.Шифр:	Зургийн дугаар: ББ-85	Хуудас: ББ-14.7
Шалгасан		Н.Цэрэнцогзол			

A3

"А" БЛОКИЙН 2-Р ДАВХРЫН ХУЧИЛТЫН ДООД ҮЕИЙН АРМАТУРЧЛАЛ М1:150

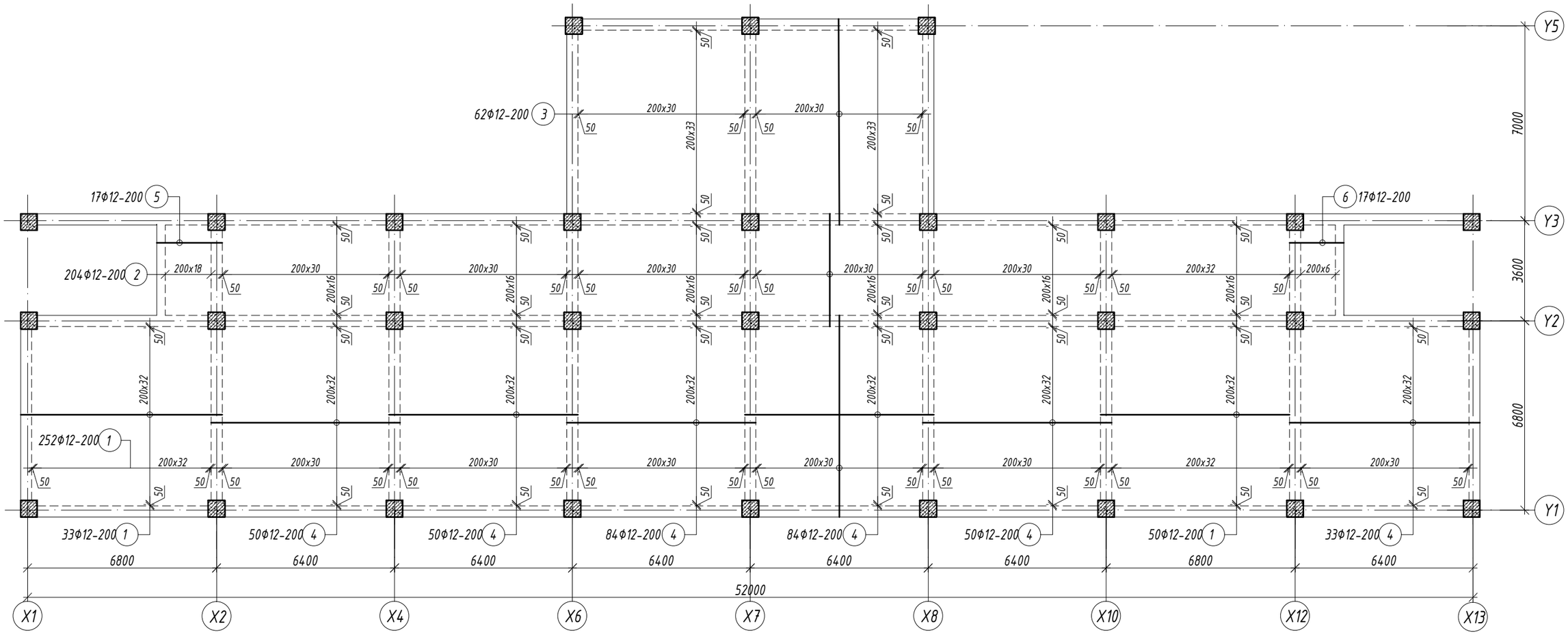

ОГТЛОЛ 1-1 М1:20

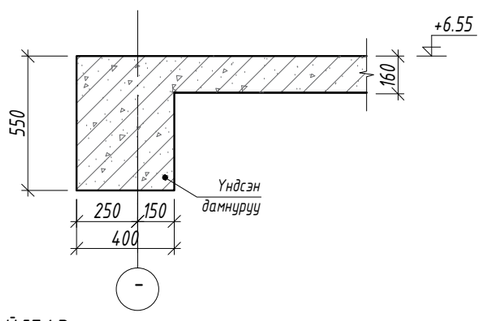

ОГТЛОЛ 1-1 М1:20 /АРМАТУРЧЛАЛ/

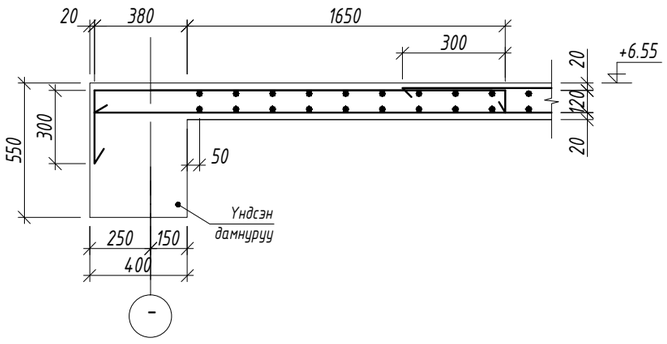

Марк позиц	Тэмдэглэгээ	Нэр					Тоо шир	Жин /кг/ нэгж	Жин /кг/ нийт
Доод үеийн арматур							1	5455.46	5455.46
1		Ф	12	А400	ГОСТ 5781-82	L= 7200	335	6.39	2141.34
2		Ф	12	А400	ГОСТ 5781-82	L= 4000	204	3.55	724.43
3		Ф	12	А400	ГОСТ 5781-82	L= 7400	62	6.57	407.32
4		Ф	12	А400	ГОСТ 5781-82	L= 6800	351	6.04	2118.97
5		Ф	12	А400	ГОСТ 5781-82	L= 2300	17	2.04	34.71
6		Ф	12	А400	ГОСТ 5781-82	L= 1900	17	1.69	28.68

ТАЙЛБАР

1. Энэ хуудсыг холбогдох хуудсуудтай хамтатган үзнэ үү.
2. Хучилтын торны богино чиглэлийн арматурыг доор нь тавина.
3. Арматурын хамгаалалтын үеийн зузаан 20мм байна.
3. Хэв хашмалын гадаргуу нь тэгш, бат бэх, тогтвортой байх нөхцлийг сайтар хангах бөгөөд технологийн ачааллыг даах чадвартай байх шаардлагатай.
4. Цутгамал төмөрбетоны ажлыг БНБД 52-02-05 "Цутгамал бетон, төмөрбетон бүтээц"-ийн заалтуудын дагуу хийж гүйцэтгэнэ.

Зураг төслийн "ЦЭСДА" ХХК tel:976-88889927	БАЯНХОНГОР АЙМАГ.БАЯНХОНГОР СУМ "ЕРӨНХИЙ БОЛОВСРОЛЫН "ЭРДЭМ" СУРГУУЛИЙН 240 ХҮҮХДИЙН ӨРГӨТГӨЛ СУРГУУЛЬ"				
	"А" БЛОКИЙН 2-Р ДАВХРЫН ХУЧИЛТЫН ДООД ҮЕИЙН АРМАТУРЧЛАЛ				
	Инженер	Ц.Тэргэл	Е.Г.Шифр: ЦЭ-11-06-08-208/23	Масштаб: М1:150	Огноо: 2023он
	Гүйцэтгэсэн	Н.Цэрэнцогзол	Т.Г.Шифр:	Зургийн дугаар: ББ-86	Хуудас: ББ-14
	Шалгасан	Н.Цэрэнцогзол			

А3

"А" БЛОКИЙН 2-Р ДАВХРЫН ХУЧИЛТЫН ДЭЭД ҮЕИЙН АРМАТУРЧЛАЛ М1:150

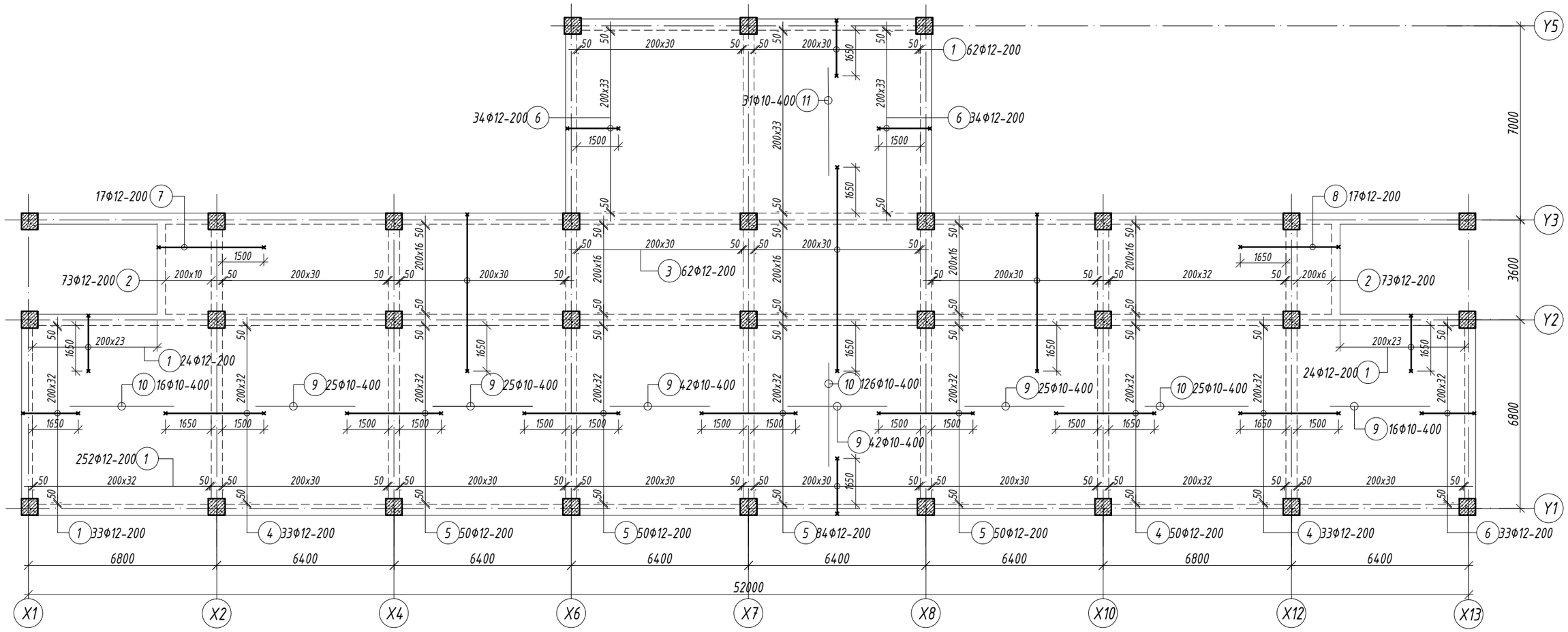

Хэсгийн тодорхойлолт

Поз.	Загвар	Поз.	Загвар	Поз.	Загвар	Поз.	Загвар
1	350 / 2050 / 2400	3	100 / 7350 / 100 / 7550	5	100 / 3400 / 100 / 3600	7	100 / 3850 / 350 / 4300
2	100 / 5700 / 300 / 6100	4	100 / 3550 / 100 / 3750	6	100 / 1950 / 350 / 2400	8	100 / 3600 / 300 / 4000

Марк позиц	Тэмдэглэгээ	Нэр						Тоо шир	Жин /кг/ нэгж	Жин /кг/ нийт
Дээд үеийн арматур								1	4371.43	4371.43
1		Ф	12	А400	ГОСТ 5781-82	L=	2400	395	2.13	841.62
2		Ф	12	А400	ГОСТ 5781-82	L=	6100	146	5.42	790.66
3		Ф	12	А400	ГОСТ 5781-82	L=	7550	62	6.70	415.57
4		Ф	12	А400	ГОСТ 5781-82	L=	3750	116	3.33	386.19
5		Ф	12	А400	ГОСТ 5781-82	L=	3600	234	3.20	747.87
6		Ф	12	А400	ГОСТ 5781-82	L=	2400	101	2.13	215.20
7		Ф	12	А400	ГОСТ 5781-82	L=	4300	17	3.82	64.90
8		Ф	12	А400	ГОСТ 5781-82	L=	4000	17	3.55	60.37
9		Ф	10	А400	ГОСТ 5781-82	L=	3600	175	2.22	388.41
10		Ф	10	А400	ГОСТ 5781-82	L=	3750	167	2.31	386.10
11		Ф	10	А400	ГОСТ 5781-82	L=	3900	31	2.40	74.54
Материал бетон В20 V=79.02м3										

Зураг төслийн "ЦЭСДА" ХХК tel:976-88889927

БАЯНХОНГОР АЙМАГ.БАЯНХОНГОР СУМ
"ЕРӨНХИЙ БОЛОВСРОЛЫН "ЭРДЭМ" СУРГУУЛИЙН 240 ХҮҮХДИЙН ӨРГӨТГӨЛ СУРГУУЛЬ"
"А" БЛОКИЙН 2-Р ДАВХРЫН ХУЧИЛТЫН ДЭЭД ҮЕИЙН АРМАТУРЧЛАЛ

Инженер		Ц.Тэргэл	Е.Г.Шифр: ЦЭ-11-06-08-208/23	Масштаб: М1:150	Огноо: 2023он
Гүйцэтгэсэн	Н.Цэрэнцогзол	Н.Цэрэнцогзол	Т.Г.Шифр:	Зургийн дугаар: ББ-87	Хуудас: ББ-14.7
Шалгасан	Н.Цэрэнцогзол	Н.Цэрэнцогзол			

А3

"А" БЛОКИЙН 3-Р ДАВХРЫН ХУЧИЛТЫН ХЭВНИЙ БАЙГУУЛАЛТ М1:150

Хэсгийн тодорхойлолт

Поз.	Загвар	Поз.	Загвар
2	1600; 400; 2000	X-1	180; 180; 120; 120; 600

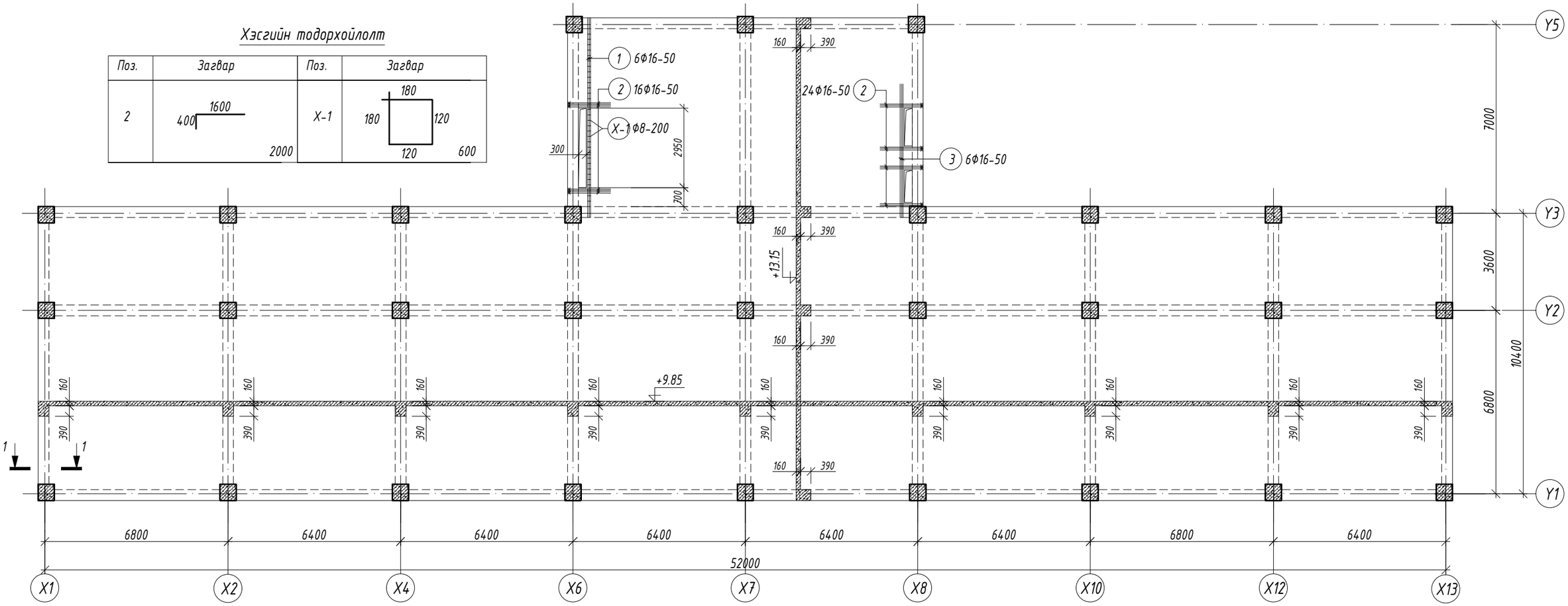

НҮХНИЙ ХҮЧИТГЭЛИЙН ЕРӨНХИЙ СХЕМ

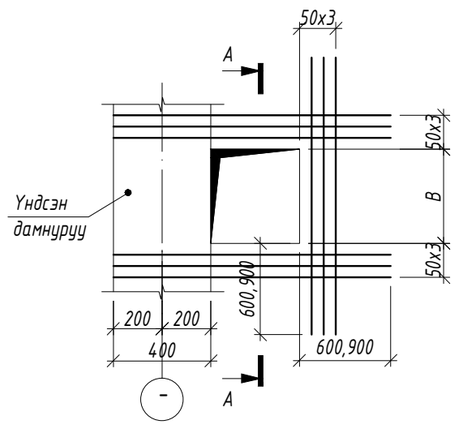

ОГТЛОЛ А-А М1:20

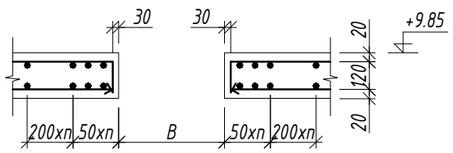

Марк позиц	Тэмдэглэгээ	Нэр						Тоо шир	Жин /кг/ нэгж	Жин /кг/ нийт
Нүхний хүчитгэл								1	251.26	251.26
1		Φ	16	A400	ГОСТ 5781-82	L=	7400	6	11.68	70.08
2		Φ	16	A400	ГОСТ 5781-82	L=	2000	40	3.16	126.26
3		Φ	16	A400	ГОСТ 5781-82	L=	5000	6	7.89	47.35
X-1		Φ	8	A240	ГОСТ 5781-82	L=	600	32	0.24	7.58

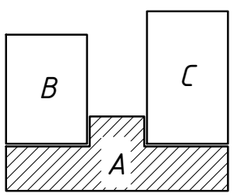

ЗӨВШӨӨРӨЛЦСӨН	Гарын үсэг	Нэр
БА		Г.Болорчулуун
ЦАХ		Ч.Баярмаа
ХАС		Ц.Уганбаатар
ЦБУ		Ц.Навчаа
ХД		Ч.Гэрэлмаа

Зураг төслийн "ЦЭСДА" ХХК tel:976-88889927

БАЯНХОНГОР АЙМАГ.БАЯНХОНГОР СУМ
"ЕРӨНХИЙ БОЛОВСРОЛЫН "ЭРДЭМ" СУРГУУЛИЙН 240 ХҮҮХДИЙН ӨРГӨТГӨЛ СУРГУУЛЬ"
"А" БЛОКИЙН 3-Р ДАВХРЫН ХУЧИЛТЫН БАЙГУУЛАЛТ

Инженер		Ц.Тэргэл	Е.Г.Шифр: ЦЭ-11-06-08-208/23	Масштаб: М1:150	Огноо: 2023он
Гүйцэтгэсэн		Н.Цэрэнцогзол	Т.Г.Шифр:	Зургийн дугаар: ББ-88	Хуудас: ББ-147
Шалгасан		Н.Цэрэнцогзол			

A3

"А" БЛОКИЙН 3-Р ДАВХРЫН ХУЧИЛТЫН ДООД ҮЕИЙН АРМАТУРЧЛАЛ М1:150

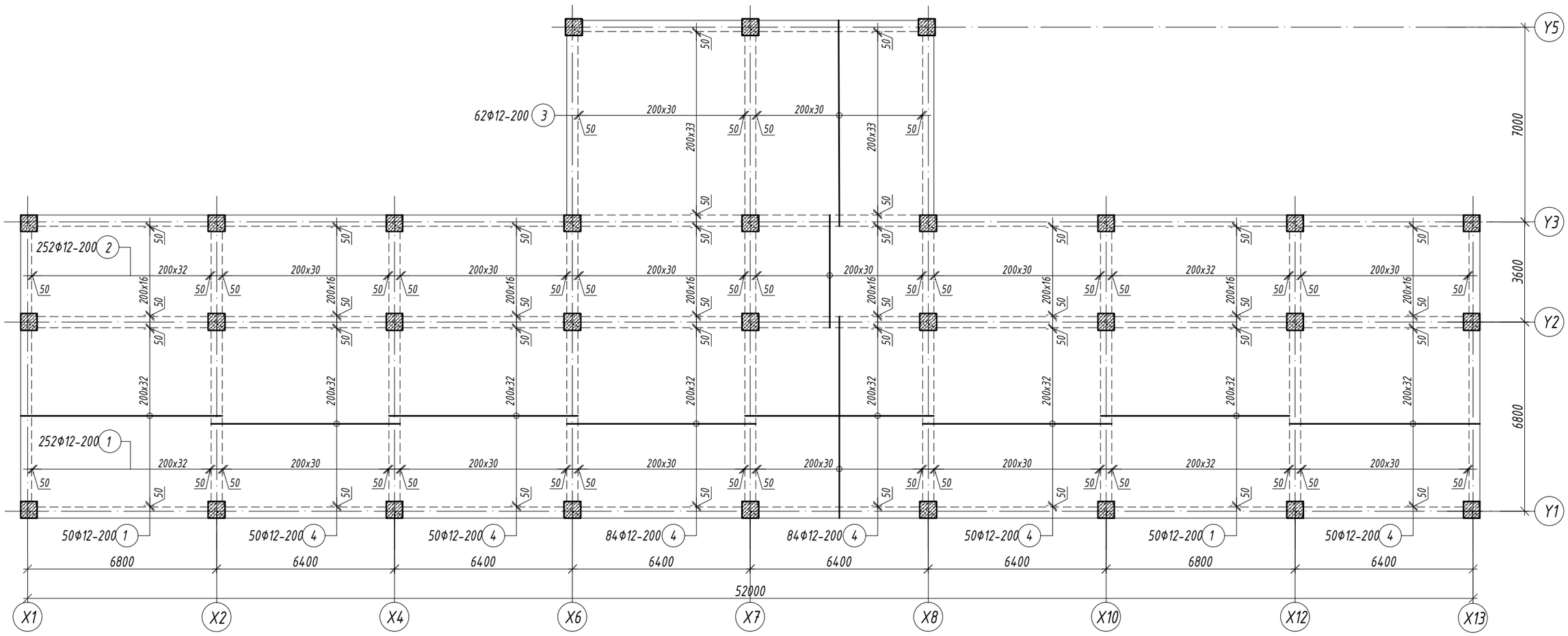

ОГТЛОЛ 1-1 М1:20

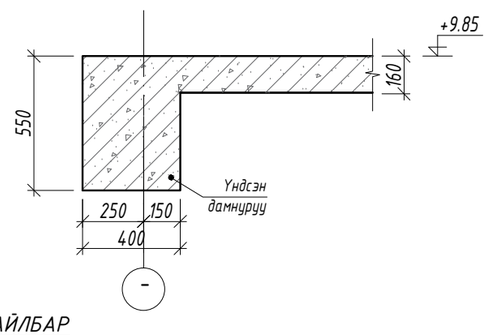

ОГТЛОЛ 1-1 М1:20 /АРМАТУРЧЛАЛ/

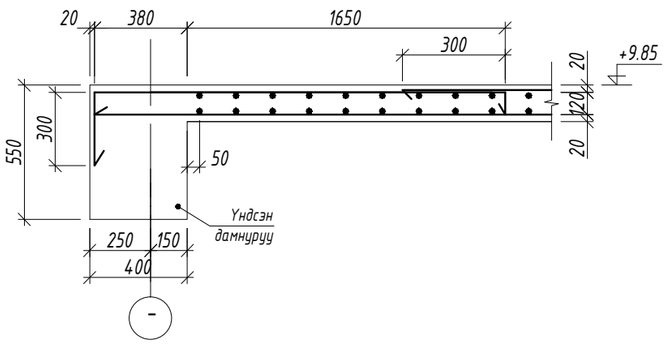

Марк позиц	Тэмдэглэгээ	Нэр						Тоо шир	Жин /кг/ нэгж	Жин /кг/ нийт
Доод үеийн арматур								1	5671.19	5671.19
1		Ф	12	А400	ГОСТ 5781-82	L=	7200	352	6.39	2250.01
2		Ф	12	А400	ГОСТ 5781-82	L=	4000	252	3.55	894.89
3		Ф	12	А400	ГОСТ 5781-82	L=	7400	62	6.57	407.32
4		Ф	12	А400	ГОСТ 5781-82	L=	6800	351	6.04	2118.97

ТАЙЛБАР

1. Энэ хуудсыг холбогдох хуудсуудтай хамтатган үзнэ үү.
2. Хучилтын торны богино чиглэлийн арматурыг доор нь тавина.
3. Арматурын хамгаалалтын үеийн зузаан 20мм байна.
3. Хэв хашмалын гадаргуу нь тэгш, бат бэх, тогтвортой байх нөхцлийг сайтар хангах бөгөөд технологийн ачааллыг даах чадвартай байх шаардлагатай.
4. Цутгамал төмөрбетоны ажлыг БНБД 52-02-05 "Цутгамал бетон, төмөрбетон бүтээц"-ийн заалтуудын дагуу хийж гүйцэтгэнэ.

Зураг төслийн "ЦЭСДА" ХХК tel:976-88889927	БАЯНХОНГОР АЙМАГ.БАЯНХОНГОР СУМ "ЕРӨНХИЙ БОЛОВСРОЛЫН "ЭРДЭМ" СУРГУУЛИЙН 240 ХҮҮХДИЙН ӨРГӨТГӨЛ СУРГУУЛЬ"				
	"А" БЛОКИЙН 3-Р ДАВХРЫН ХУЧИЛТЫН ДООД ҮЕИЙН АРМАТУРЧЛАЛ				
	Инженер	Ц.Тэргэл	Е.Г.Шифр: ЦЭ-11-06-08-208/23	Масштаб: М1:150	Огноо: 2023он
	Гүйцэтгэсэн	Н.Цэрэнцогзол	Т.Г.Шифр:	Зургийн дугаар: ББ-89	Хуудас: ББ-14
	Шалгасан	Н.Цэрэнцогзол			

А3

"А" БЛОКИЙН 3-Р ДАВХРЫН ХУЧИЛТЫН ДЭЭД ҮЕИЙН АРМАТУРЧЛАЛ М1:150

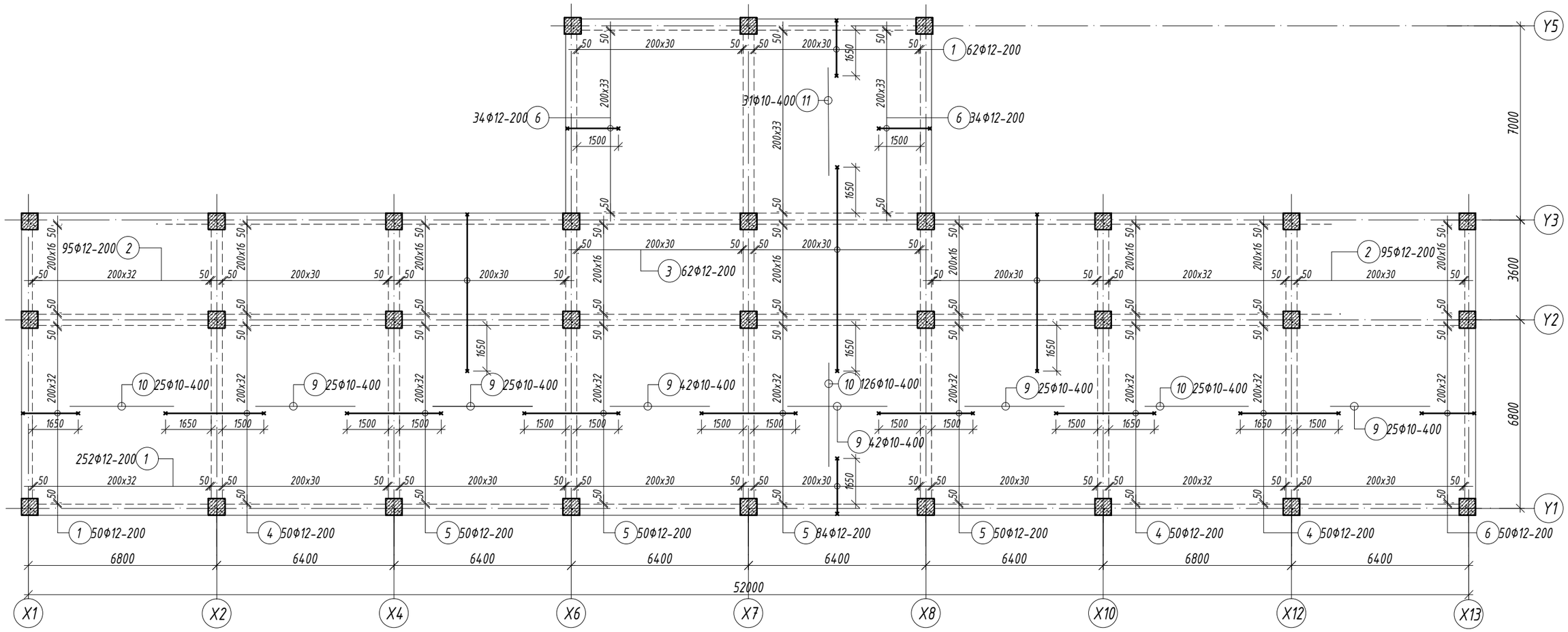

Хэсгийн тодорхойлолт

Поз.	Загвар	Поз.	Загвар	Поз.	Загвар
1	350 / 2050 / 2400	3	100 / 7350 / 100 / 7550	5	100 / 3400 / 100 / 3600
2	100 / 5700 / 300 / 6100	4	100 / 3550 / 100 / 3750	6	100 / 1950 / 350 / 2400

Марк позиц	Тэмдэглэгээ	Нэр						Тоо шир	Жин /кг/ нэгж	Жин /кг/ нийт
Дээд үеийн арматур								1	4613.03	4613.03
1		ф	12	А400	ГОСТ 5781-82	L=	2400	364	2.13	775.57
2		ф	12	А400	ГОСТ 5781-82	L=	6100	190	5.42	1028.95
3		ф	12	А400	ГОСТ 5781-82	L=	7550	62	6.70	415.57
4		ф	12	А400	ГОСТ 5781-82	L=	3750	150	3.33	499.38
5		ф	12	А400	ГОСТ 5781-82	L=	3600	234	3.20	747.87
6		ф	12	А400	ГОСТ 5781-82	L=	2400	118	2.13	251.42
9		ф	10	А400	ГОСТ 5781-82	L=	3600	186	2.22	412.82
10		ф	10	А400	ГОСТ 5781-82	L=	3750	176	2.31	406.90
11		ф	10	А400	ГОСТ 5781-82	L=	3900	31	2.40	74.54
Материал бетон В20 V=83.54м3										

Зураг төслийн "ЦЭСДА" ХХК
tel:976-88889927

БАЯНХОНГОР АЙМАГ.БАЯНХОНГОР СУМ
"ЕРӨНХИЙ БОЛОВСРОЛЫН "ЭРДЭМ" СУРГУУЛИЙН 240 ХҮҮХДИЙН ӨРГӨТГӨЛ СУРГУУЛЬ"
"А" БЛОКИЙН 3-Р ДАВХРЫН ХУЧИЛТЫН ДЭЭД ҮЕИЙН АРМАТУРЧЛАЛ

Инженер		Ц.Тэргэл	Е.Г.Шифр: ЦЭ-11-06-08-208/23	Масштаб: М1:150	Огноо: 2023он
Гүйцэтгэсэн	Н. Цэрэнцогол	Н.Цэрэнцогол	Т.Г.Шифр:	Зургийн дугаар: ББ-90	Хуудас: ББ-14
Шалгасан	Н. Цэрэнцогол	Н.Цэрэнцогол			

А3

"В" БЛОКИЙН 1-Р ДАВХРЫН ХУЧИЛТЫН ХЭВНИЙ БАЙГУУЛАЛТ М1:150

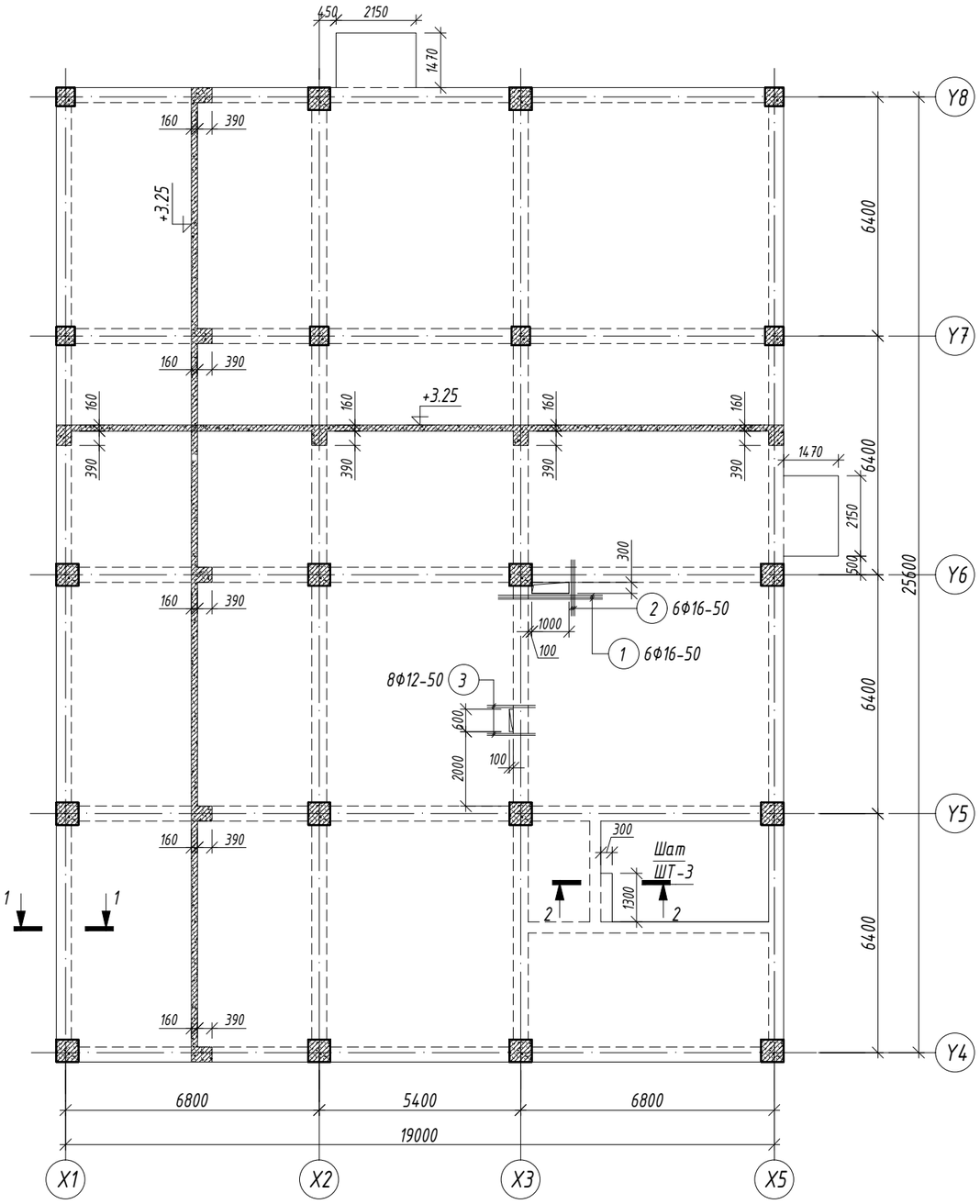

НҮХНИЙ ХҮЧИТГЭЛИЙН ЕРӨНХИЙ СХЕМ

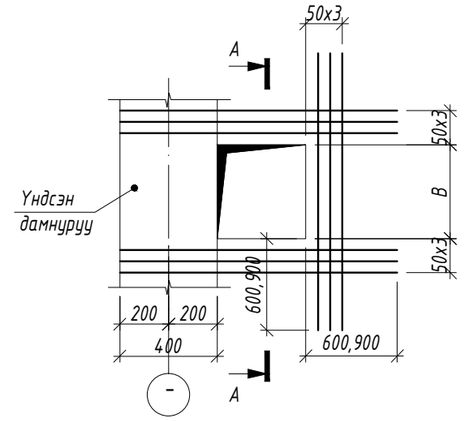

ОГТЛОЛ А-А М1:20

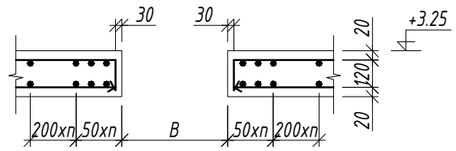

Марк позиц	Тэмдэглэгээ	Нэр						Тоо шир	Жин /кг/ нэгж	Жин /кг/ нийт
Нүхний хүчитгэл								1	53.27	53.27
1		Ф	16	A400	ГОСТ 5781-82	L=	3000	6	4.73	28.41
2		Ф	16	A400	ГОСТ 5781-82	L=	1500	6	2.37	14.20
3		Ф	12	A400	ГОСТ 5781-82	L=	1500	8	1.33	10.65

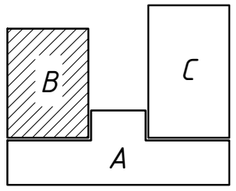

ЗӨВШӨӨРӨЛЦСӨН	Гарын үсэг	Нэр
БА		Г.Болорчулуун
ЦАХ		Ч.Баярмаа
ХАС		Ц.Уганбаатар
ЦБУ		Ц.Навчаа
ХД		Ч.Гэрэлмаа

Зураг төслийн "ЦЭСДА" ХХК tel:976-88889927

БАЯНХОНГОР АЙМАГ.БАЯНХОНГОР СУМ
"ЕРӨНХИЙ БОЛОВСРОЛЫН "ЭРДЭМ" СУРГУУЛИЙН 240 ХҮҮХДИЙН ӨРГӨТГӨЛ СУРГУУЛЬ"
"В" БЛОКИЙН 1-Р ДАВХРЫН ХУЧИЛТЫН БАЙГУУЛАЛТ

Инженер		Ц.Тэргэл	Е.Г.Шифр: ЦЭ-11-06-08-208/23	Масштаб: М1:150	Огноо: 2023он
Гүйцэтгэсэн		Н.Цэрэнцогзол	Т.Г.Шифр:	Зургийн дугаар: ББ-91	Хуудас: ББ-147
Шалгасан		Н.Цэрэнцогзол			

A3

"В" БЛОКИЙН 1-Р ДАВХРЫН ХУЧИЛТЫН ДООД ҮЕИЙН АРМАТУРЧЛАЛ М1:150

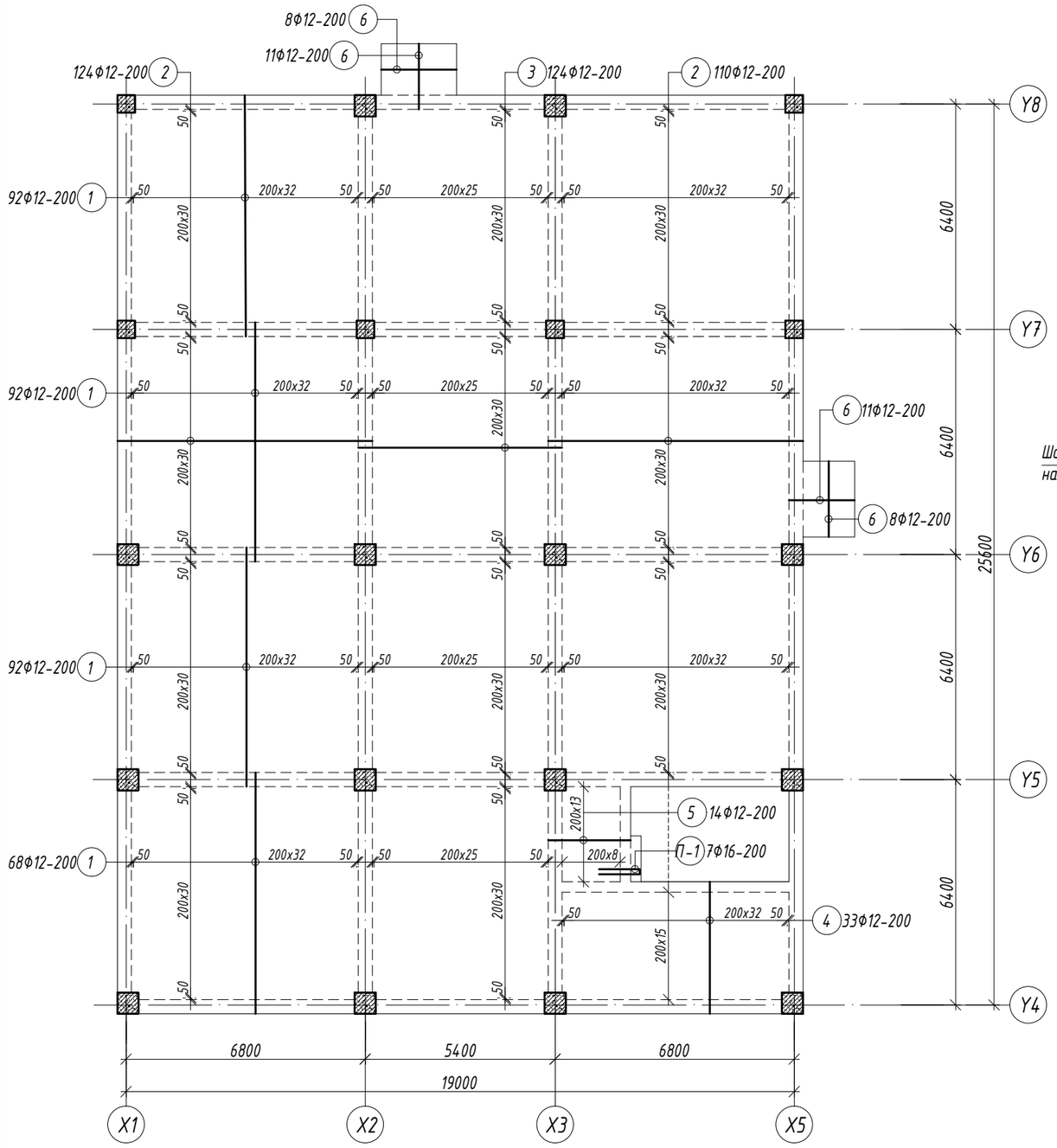

ОГТЛОЛ 1-1 М1:20

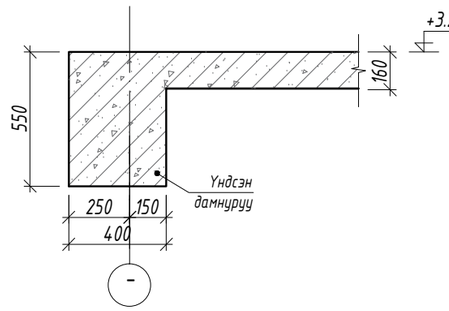

ОГТЛОЛ 1-1 М1:20 /АРМАТУРЧЛАЛ/

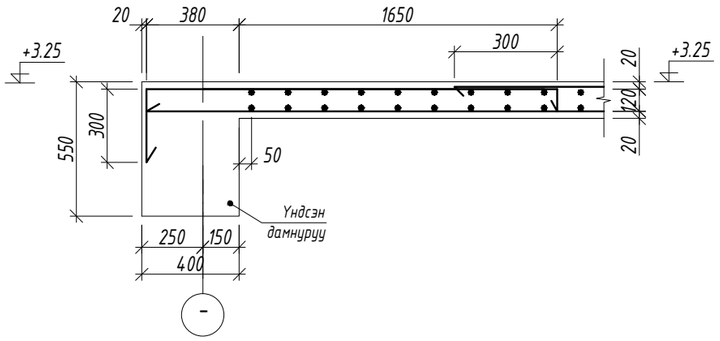

ОГТЛОЛ 2-2 М1:20

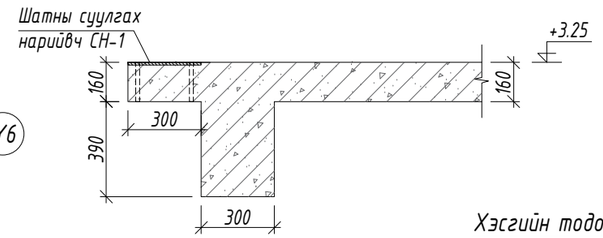

ОГТЛОЛ 2-2 М1:20 /АРМАТУРЧЛАЛ/

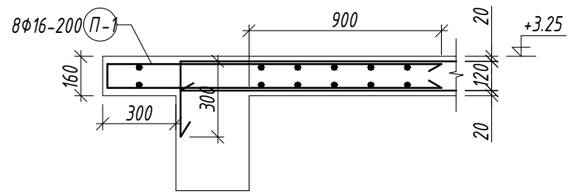

Хэсгийн тодорхойлолт

Поз.	Загвар
П-1	120 [1200 / 1200 — 2520

Марк позиц	Тэмдэглэгээ	Нэр						Тоо шир	Жин /кг/ нэгж	Жин /кг/ нийт
Доод үеийн арматур								1	4443.25	4443.25
1		Ф	12	А400	ГОСТ 5781-82	L=	6800	344	6.04	2076.71
2		Ф	12	А400	ГОСТ 5781-82	L=	7200	234	6.39	1495.75
3		Ф	12	А400	ГОСТ 5781-82	L=	5800	124	5.15	638.50
4		Ф	12	А400	ГОСТ 5781-82	L=	3700	33	3.28	108.40
5		Ф	12	А400	ГОСТ 5781-82	L=	2300	14	2.04	28.59
6		Ф	12	А400	ГОСТ 5781-82	L=	2000	38	1.78	67.47
П-1		Ф	16	А400	ГОСТ 5781-82	L=	2520	7	3.98	27.84

БАЯНХОНГОР АЙМАГ.БАЯНХОНГОР СУМ
"ЕРӨНХИЙ БОЛОВСРОЛЫН "ЭРДЭМ" СУРГУУЛИЙН 240 ХҮҮХДИЙН ӨРГӨТГӨЛ СУРГУУЛЬ"
"В" БЛОКИЙН 1-Р ДАВХРЫН ХУЧИЛТЫН ДООД ҮЕИЙН АРМАТУРЧЛАЛ

Зураг төслийн "ЦЭСДА" ХХК tel:976-88889927

Инженер	Ц.Тэргэл	Е.Г.Шифр: ЦЭ-11-06-08-208/23	Масштаб: М1:150	Огноо: 2023он
Гүйцэтгэсэн	Н.Цэрэнцогзол	Т.Г.Шифр:	Зургийн дугаар: ББ-92	Хуудас: ББ-147
Шалгасан	Н.Цэрэнцогзол			

А3

"В" БЛОКИЙН 1-Р ДАВХРЫН ХУЧИЛТЫН ДЭЭД ҮЕИЙН АРМАТУРЧЛАЛ М1:150

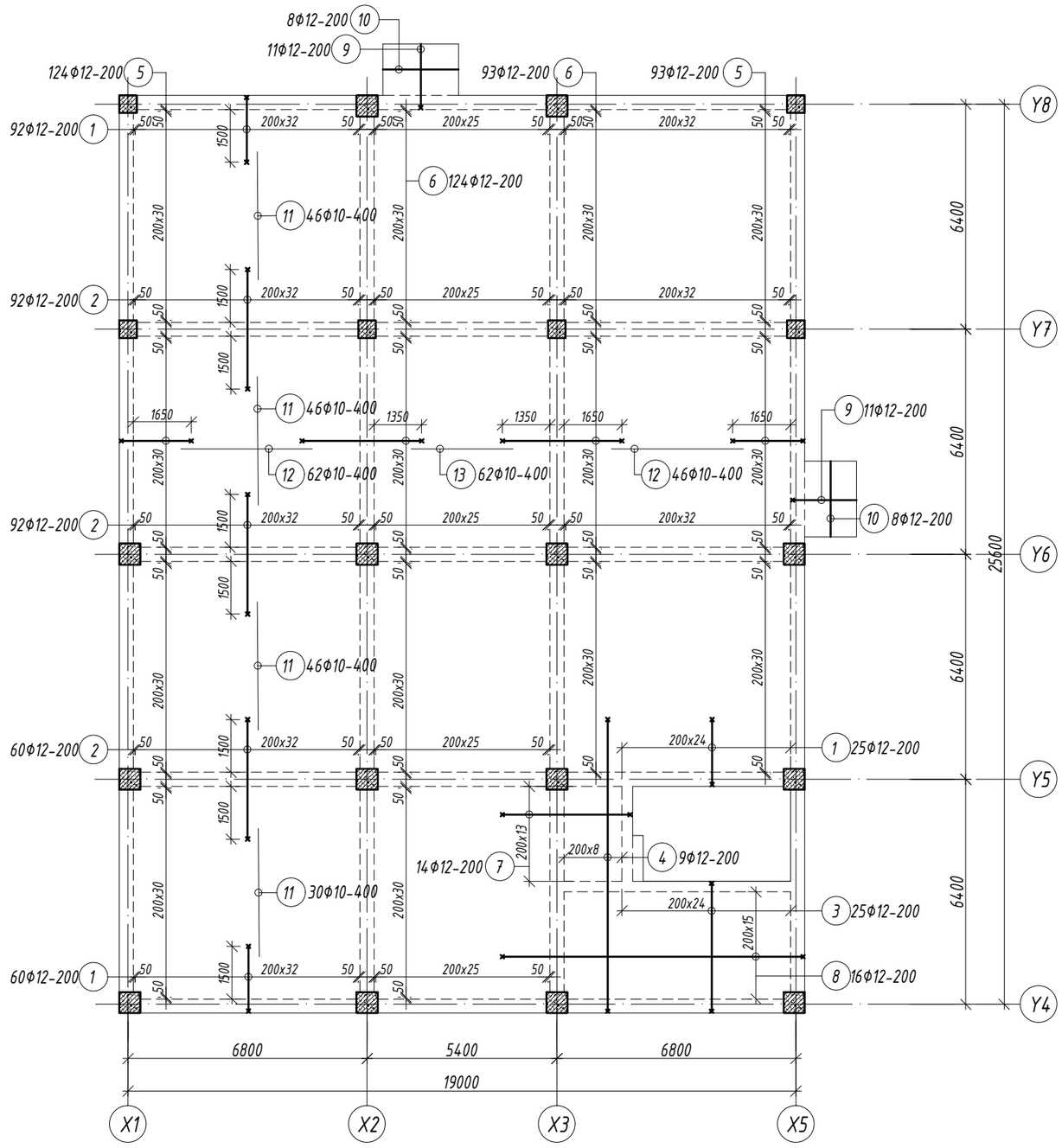

Хэсгийн тодорхойлолт

Поз.	Загвар	Поз.	Загвар	Поз.	Загвар
1	300 1900 100 / 2300	4	100 8300 300 / 8700	7	100 3700 300 / 4100
2	100 3400 100 / 3600	5	100 2000 300 / 2400	8	100 8600 300 / 9000
3	300 3700 300 / 4300	6	100 3400 100 / 3600	9	1850 350 / 2200

Марк позиц	Тэмдэглэгээ	Нэр						Тоо шир	Жин /кг/ нэгж	Жин /кг/ нийт
Дээд үеийн арматур								1	3334.50	3334.50
1		ф	12	А400	ГОСТ 5781-82	L=	2300	178	2.04	363.46
2		ф	12	А400	ГОСТ 5781-82	L=	3600	244	3.20	779.83
3		ф	12	А400	ГОСТ 5781-82	L=	4300	25	3.82	95.44
4		ф	12	А400	ГОСТ 5781-82	L=	8700	9	7.72	69.51
5		ф	12	А400	ГОСТ 5781-82	L=	2400	217	2.13	462.36
6		ф	12	А400	ГОСТ 5781-82	L=	3600	217	3.20	693.54
7		ф	12	А400	ГОСТ 5781-82	L=	4100	14	3.64	50.96
8		ф	12	А400	ГОСТ 5781-82	L=	900	16	0.80	12.78
9		ф	12	А400	ГОСТ 5781-82	L=	2200	22	1.95	42.97
10		ф	12	А400	ГОСТ 5781-82	L=	2100	18	1.86	33.56
11		ф	10	А400	ГОСТ 5781-82	L=	3600	168	2.22	372.87
12		ф	10	А400	ГОСТ 5781-82	L=	3700	108	2.28	246.36
13		ф	10	А400	ГОСТ 5781-82	L=	2900	62	1.79	110.85
Материал бетон В20 V=76.4м3										

БАЯНХОНГОР АЙМАГ.БАЯНХОНГОР СУМ
"ЕРӨНХИЙ БОЛОВСРОЛЫН "ЭРДЭМ" СУРГУУЛИЙН 240 ХҮҮХДИЙН ӨРГӨТГӨЛ СУРГУУЛЬ"
"В" БЛОКИЙН 1-Р ДАВХРЫН ХУЧИЛТЫН ДЭЭД ҮЕИЙН АРМАТУРЧЛАЛ

Зураг төслийн "ЦЭСДА" ХХК tel:976-88889927

Инженер		Ц.Тэргэл	Е.Г.Шифр: ЦЭ-11-06-08-208/23	Масштаб: М1:150	Огноо: 2023он
Гүйцэтгэсэн	Н.Цэрэнцогзол	Н.Цэрэнцогзол	Т.Г.Шифр:	Зургийн дугаар: ББ-93	Хуудас: ББ-147
Шалгасан	Н.Цэрэнцогзол	Н.Цэрэнцогзол			

А3

"В" БЛОКИЙН 2-Р ДАВХРЫН ХУЧИЛТЫН ХЭВНИЙ БАЙГУУЛАЛТ М1:150

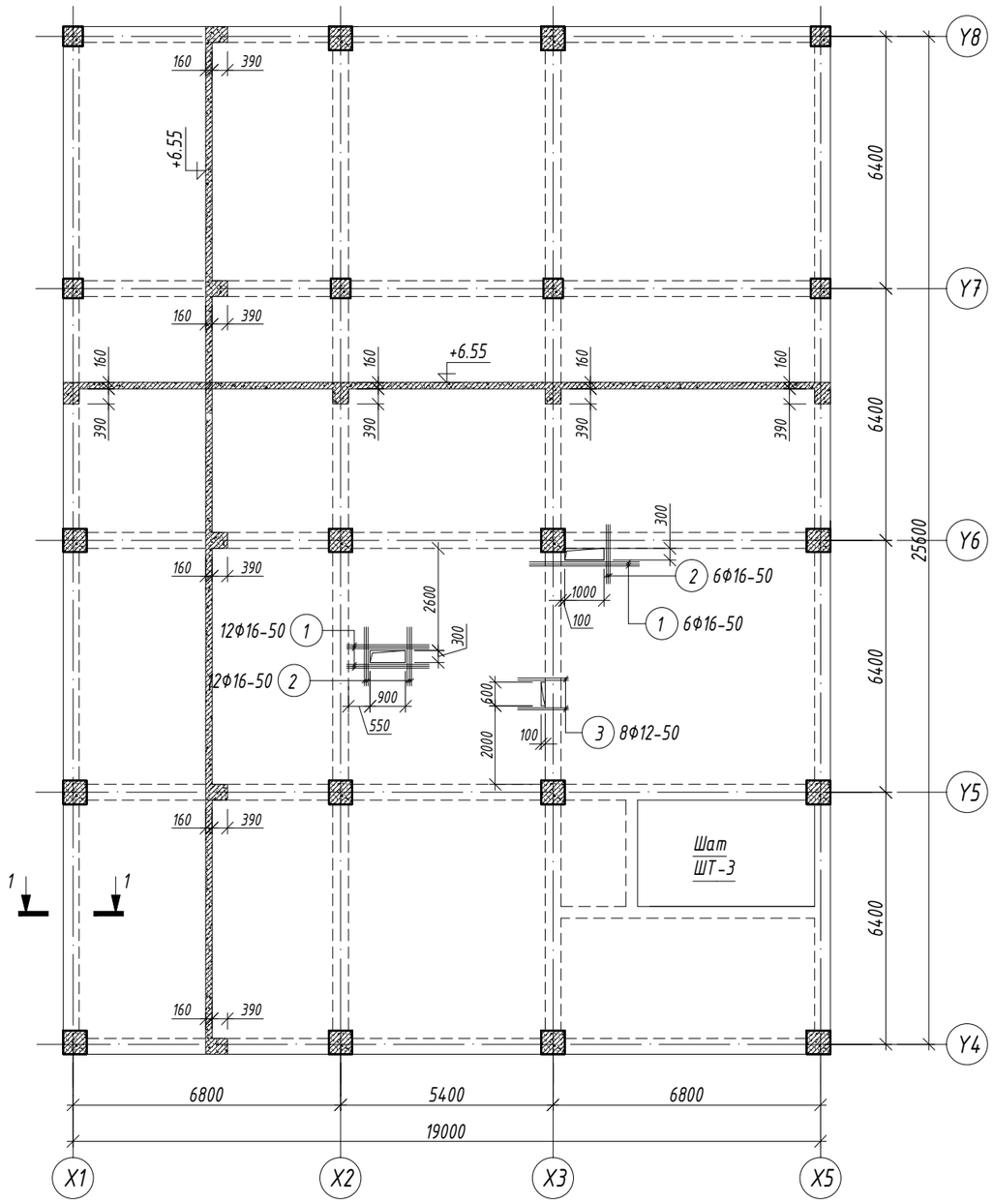

НҮХНИЙ ХҮЧИТГЭЛИЙН ЕРӨНХИЙ СХЕМ

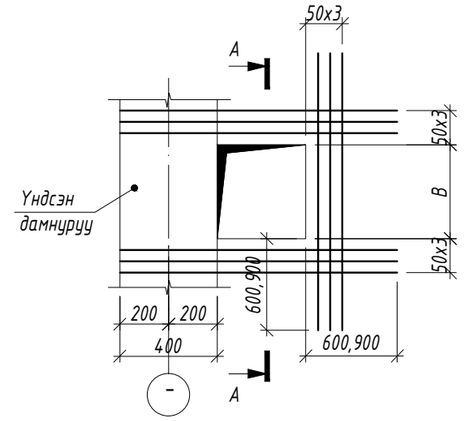

ОГТЛОЛ А-А М1:20

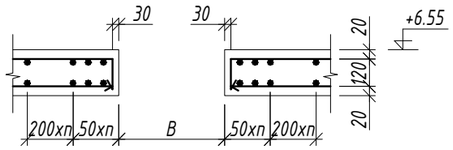

Марк позиц	Тэмдэглэгээ	Нэр						Тоо шир	Жин /кг/ нэгж	Жин /кг/ нийт
Нүхний хүчитгэл								1	138.49	138.49
1		ф	16	А400	ГОСТ 5781-82	L=	3000	18	4.73	85.23
2		ф	16	А400	ГОСТ 5781-82	L=	1500	18	2.37	42.61
3		ф	12	А400	ГОСТ 5781-82	L=	1500	8	1.33	10.65

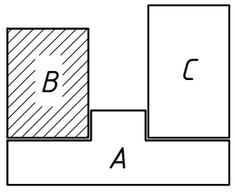

ЗӨВШӨӨРӨЛЦСӨН	Гарын үсэг	Нэр
БА		Г.Болорчулуун
ЦАХ		Ч.Баярмаа
ХАС		Ц.Уганбаатар
ЦБУ		Ц.Навчаа
ХД		Ч.Гэрэлмаа

Зураг төслийн "ЦЭСДА" ХХК tel:976-88889927

БАЯНХОНГОР АЙМАГ.БАЯНХОНГОР СУМ
"ЕРӨНХИЙ БОЛОВСРОЛЫН "ЭРДЭМ" СУРГУУЛИЙН 240 ХҮҮХДИЙН ӨРГӨТГӨЛ СУРГУУЛЬ"
"В" БЛОКИЙН 2-Р ДАВХРЫН ХУЧИЛТЫН БАЙГУУЛАЛТ

Инженер		Ц.Тэргэл	Е.Г.Шифр: ЦЭ-11-06-08-208/23	Масштаб: М1:150	Огноо: 2023он
Гүйцэтгэсэн	Н.Цэрэнцогзол	Н.Цэрэнцогзол	Т.Г.Шифр:	Зургийн дугаар: ББ-94	Хуудас: ББ-147
Шалгасан	Н.Цэрэнцогзол	Н.Цэрэнцогзол			

A3

"В" БЛОКИЙН 2-Р ДАВХРЫН ХУЧИЛТЫН ДООД ҮЕИЙН АРМАТУРЧЛАЛ М1:150

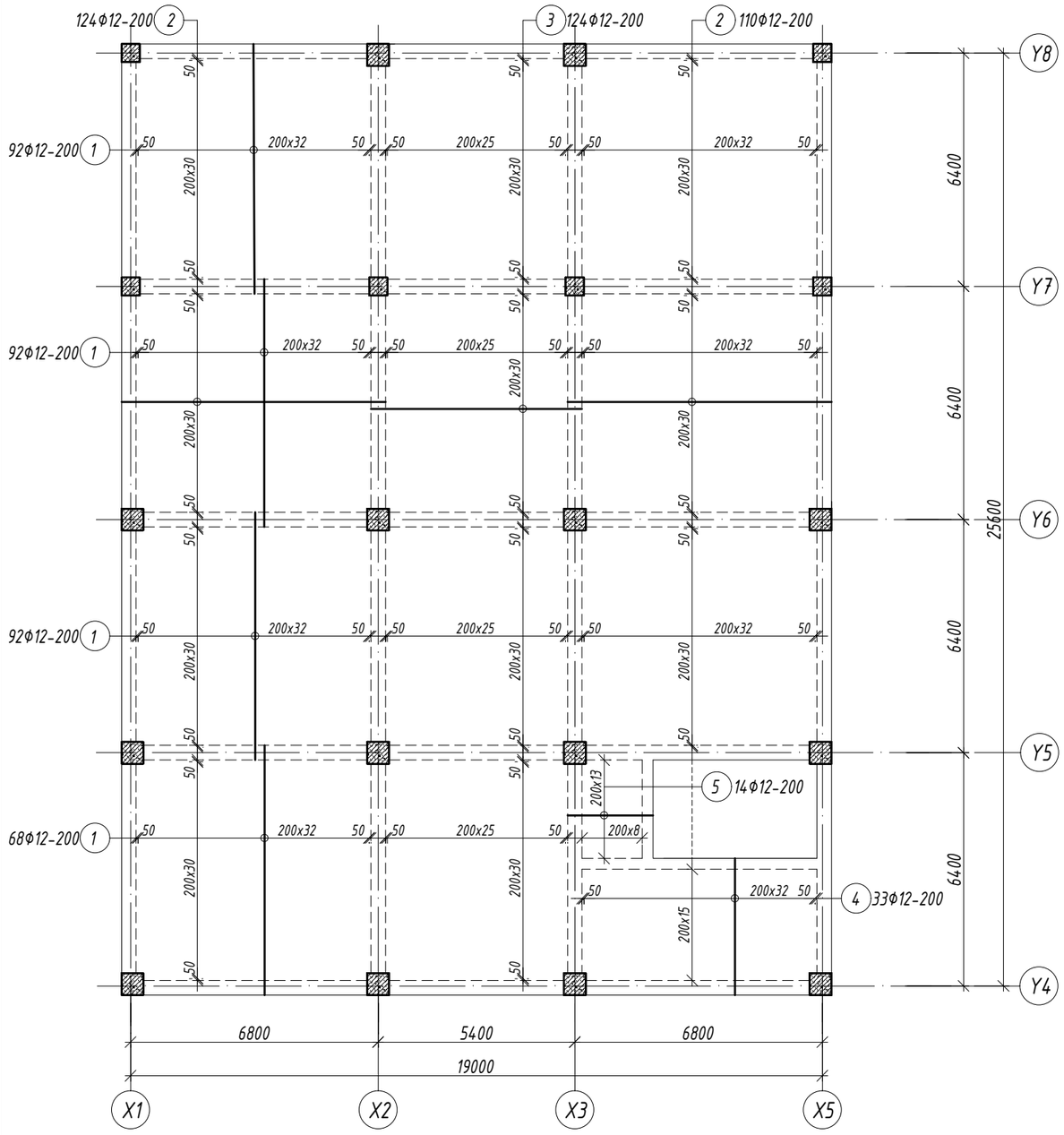

ОГТЛОЛ 1-1 М1:20

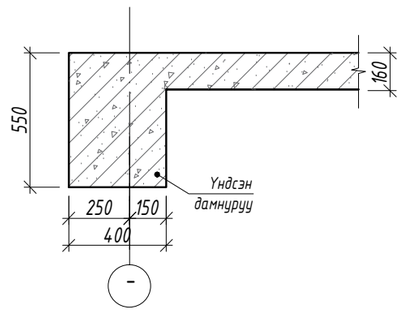

ОГТЛОЛ 1-1 М1:20
/АРМАТУРЧЛАЛ/

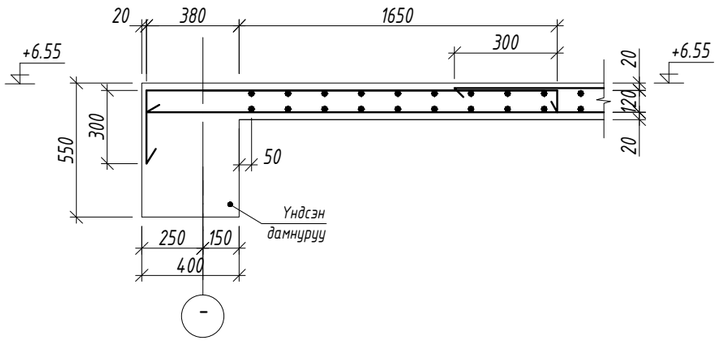

Марк позиц	Тэмдэглэгээ	Нэр	Тоо шир	Жин /кг/ нэгж	Жин /кг/ нийт
Доод үеийн арматур			1	4347.94	4347.94
1		Ф 12 А400 ГОСТ 5781-82 L= 6800	344	6.04	2076.71
2		Ф 12 А400 ГОСТ 5781-82 L= 7200	234	6.39	1495.75
3		Ф 12 А400 ГОСТ 5781-82 L= 5800	124	5.15	638.50
4		Ф 12 А400 ГОСТ 5781-82 L= 3700	33	3.28	108.40
5		Ф 12 А400 ГОСТ 5781-82 L= 2300	14	2.04	28.59

Зураг төслийн
"ЦЭСДА" ХХК
tel:976-88889927

БАЯНХОНГОР АЙМАГ.БАЯНХОНГОР СУМ
"ЕРӨНХИЙ БОЛОВСРОЛЫН "ЭРДЭМ" СУРГУУЛИЙН 240 ХҮҮХДИЙН ӨРГӨТГӨЛ СУРГУУЛЬ"
"В" БЛОКИЙН 2-Р ДАВХРЫН ХУЧИЛТЫН ДООД ҮЕИЙН АРМАТУРЧЛАЛ

Инженер		Ц.Тэргэл	Е.Г.Шифр: ЦЭ-11-06-08-208/23	Масштаб: М1:150	Огноо: 2023он
Гүйцэтгэсэн		Н.Цэрэнцогзол	Т.Г.Шифр:	Зургийн дугаар: ББ-95	Хуудас: ББ-14
Шалгасан		Н.Цэрэнцогзол			

А3

"В" БЛОКИЙН 2-Р ДАВХРЫН ХУЧИЛТЫН ДЭЭД ҮЕИЙН АРМАТУРЧЛАЛ М1:150

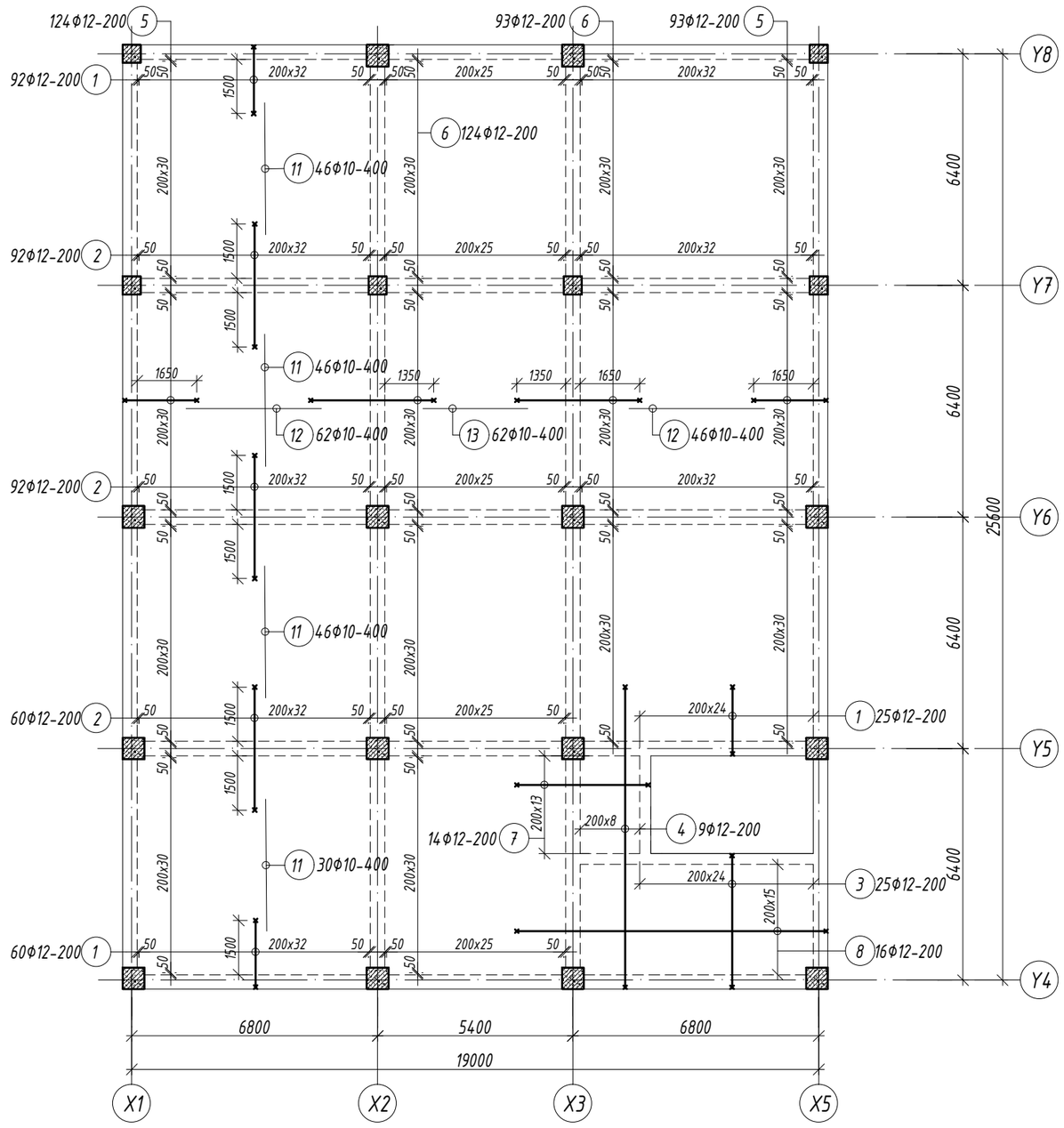

Хэсгийн тодорхойлолт

Поз.	Загвар	Поз.	Загвар	Поз.	Загвар
1	1900; 300, 100; 2300	4	8300; 100, 300; 8700	7	3700; 100, 300; 4100
2	3400; 100, 100; 3600	5	2000; 100, 300; 2400	8	8600; 100, 300; 9000
3	3700; 300, 300; 4300	6	3400; 100, 100; 3600		

Марк позиц	Тэмдэглэгээ	Нэр						Тоо шир	Жин /кг/ нэгж	Жин /кг/ нийт
Дээд үеийн арматур								1	3257.97	3257.97
1		Ф	12	А400	ГОСТ 5781-82	L=	2300	178	2.04	363.46
2		Ф	12	А400	ГОСТ 5781-82	L=	3600	244	3.20	779.83
3		Ф	12	А400	ГОСТ 5781-82	L=	4300	25	3.82	95.44
4		Ф	12	А400	ГОСТ 5781-82	L=	8700	9	7.72	69.51
5		Ф	12	А400	ГОСТ 5781-82	L=	2400	217	2.13	462.36
6		Ф	12	А400	ГОСТ 5781-82	L=	3600	217	3.20	693.54
7		Ф	12	А400	ГОСТ 5781-82	L=	4100	14	3.64	50.96
8		Ф	12	А400	ГОСТ 5781-82	L=	900	16	0.80	12.78
11		Ф	10	А400	ГОСТ 5781-82	L=	3600	168	2.22	372.87
12		Ф	10	А400	ГОСТ 5781-82	L=	3700	108	2.28	246.36
13		Ф	10	А400	ГОСТ 5781-82	L=	2900	62	1.79	110.85
Материал бетон В20 V=75.7м3										

Зураг төслийн "ЦЭСДА" ХХК tel:976-88889927

БАЯНХОНГОР АЙМАГ.БАЯНХОНГОР СУМ
"ЕРӨНХИЙ БОЛОВСРОЛЫН "ЭРДЭМ" СУРГУУЛИЙН 240 ХҮҮХДИЙН ӨРГӨТГӨЛ СУРГУУЛЬ"
"В" БЛОКИЙН 2-Р ДАВХРЫН ХУЧИЛТЫН ДЭЭД ҮЕИЙН АРМАТУРЧЛАЛ

Инженер		Ц.Тэргэл	Е.Г.Шифр: ЦЭ-11-06-08-208/23	Масштаб: М1:150	Огноо: 2023он
Гүйцэтгэсэн	Н.Цэрэнцогзол	Н.Цэрэнцогзол	Т.Г.Шифр:	Зургийн дугаар: ББ-96	Хуудас: ББ-147
Шалгасан	Н.Цэрэнцогзол	Н.Цэрэнцогзол			

А3

"В" БЛОКИЙН 3-Р ДАВХРЫН ХУЧИЛТЫН ХЭВНИЙ БАЙГУУЛАЛТ М1:150

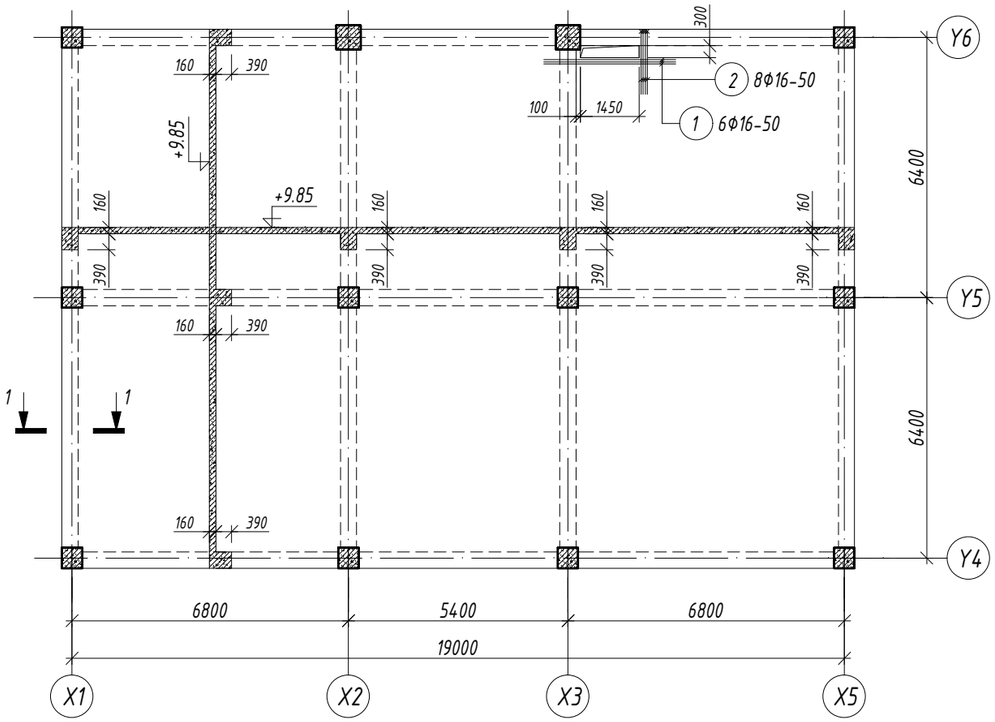

НҮХНИЙ ХҮЧИТГЭЛИЙН ЕРӨНХИЙ СХЕМ

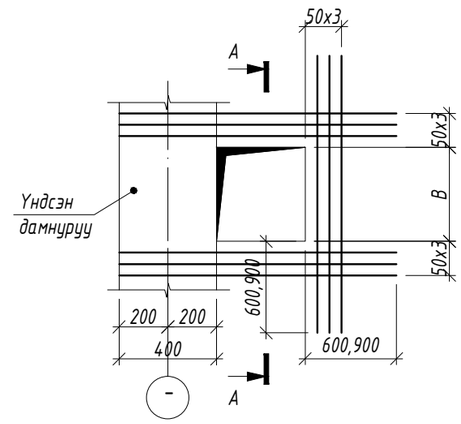

ОГТЛОЛ А-А М1:20

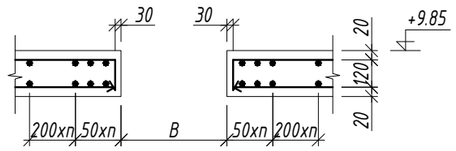

Хэсгийн тодорхойлолт /Хүчитгэл/

Поз.	Загвар
2	1600 / 400 / 2000

Марк позиц	Тэмдэглэгээ	Нэр						Тоо шир	Жин /кг/ нэгж	Жин /кг/ нийт
Нүхний хүчитгэл								1	58.40	58.40
1		Ф	16	А400	ГОСТ 5781-82	L=	3500	6	5.52	33.14
2		Ф	16	А400	ГОСТ 5781-82	L=	2000	8	3.16	25.25

ТАЙЛБАР

1. Энэ хуудсыг холбогдох хуудсуудтай хамтатган үзнэ үү.
2. Хучилтын торны богино чиглэлийн арматурыг доор нь тавина.
3. Арматурын хамгаалалтын үеийн зузаан 20мм байна.
3. Хэв хашмалын гадаргуу нь тэгш, бат бэх, тогтвортой байх нөхцлийг сайтар хангах бөгөөд технологийн ачааллыг даах чадвартай байх шаардлагатай.
4. Цутгамал төмөрбетоны ажлыг БНБД 52-02-05 "Цутгамал бетон, төмөрбетон бүтээц"-ийн заалтуудын дагуу хийж гүйцэтгэнэ.

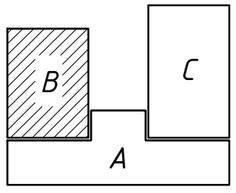

ЗӨВШӨӨРӨЛЦСӨН	Гарын үсэг	Нэр
БА		Г.Болорчулуун
ЦАХ		Ч.Баярмаа
ХАС		Ц.Уганбаатар
ЦБУ		Ц.Навчаа
ХД		Ч.Гэрэлмаа

Зураг төслийн "ЦЭСДА" ХХК
tel:976-88889927

БАЯНХОНГОР АЙМАГ.БАЯНХОНГОР СУМ
"ЕРӨНХИЙ БОЛОВСРОЛЫН "ЭРДЭМ" СУРГУУЛИЙН 240 ХҮҮХДИЙН ӨРГӨТГӨЛ СУРГУУЛЬ"
"В" БЛОКИЙН 3-Р ДАВХРЫН ХУЧИЛТЫН БАЙГУУЛАЛТ

Инженер		Ц.Тэргэл	Е.Г.Шифр: ЦЭ-11-06-08-208/23	Масштаб: М1:150	Огноо: 2023он
Гүйцэтгэсэн		Н.Цэрэнцогзол	Т.Г.Шифр:	Зургийн дугаар: ББ-97	Хуудас: ББ-14 7
Шалгасан		Н.Цэрэнцогзол			

А3

"В" БЛОКИЙН 3-Р ДАВХРЫН ХУЧИЛТЫН ДООД ҮЕИЙН АРМАТУРЧЛАЛ М1:150

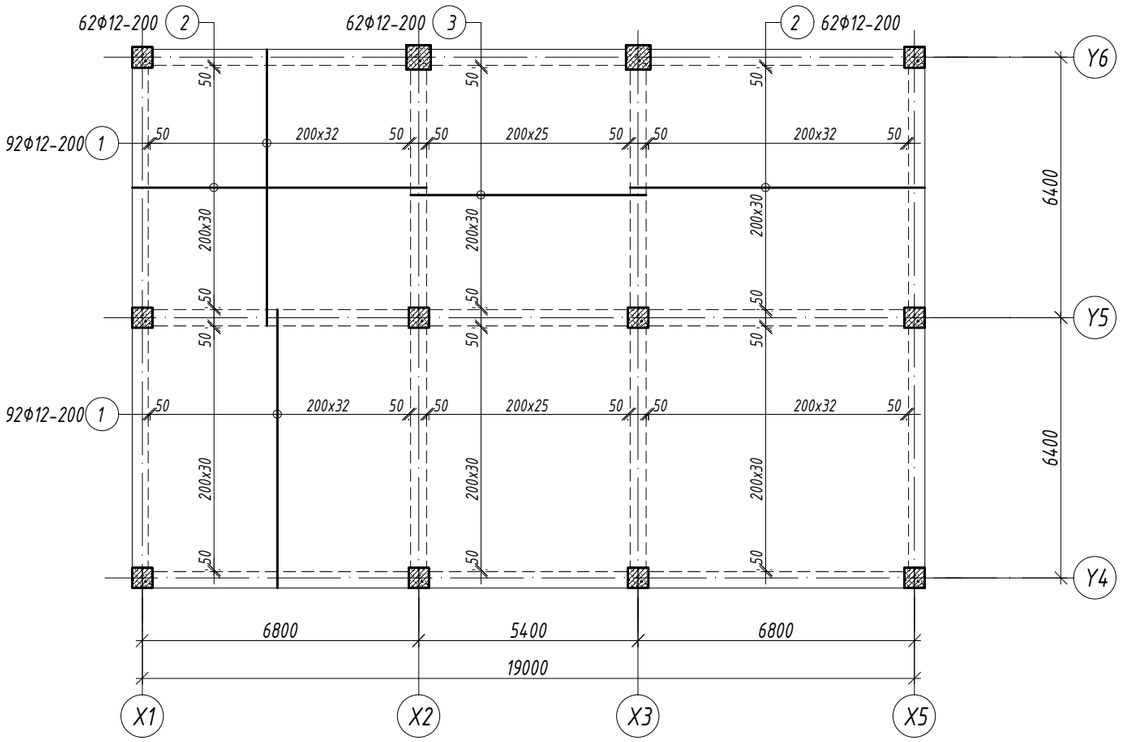

ОГТЛОЛ 1-1 М1:20

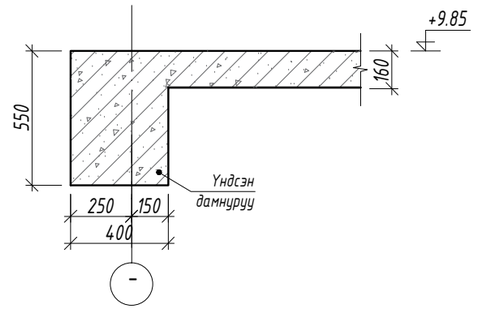

ОГТЛОЛ 1-1 М1:20
/АРМАТУРЧЛАЛ/

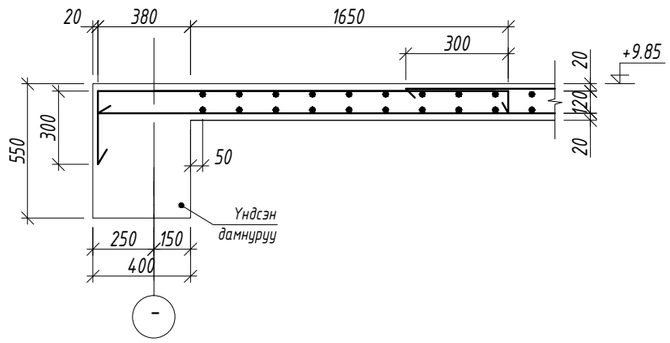

Марк позиц	Тэмдэглэгээ	Нэр						Тоо шир	Жин /кг/	
									нэгж	нийт
Доод үеийн арматур								1	2222.67	2222.67
1		Ф	12	А400	ГОСТ 5781-82	L=	6800	184	6.04	1110.80
2		Ф	12	А400	ГОСТ 5781-82	L=	7200	124	6.39	792.62
3		Ф	12	А400	ГОСТ 5781-82	L=	5800	62	5.15	319.25

ТАЙЛБАР

1. Энэ хуудсыг холбогдох хуудсуудтай хамтатган үзнэ үү.
2. Хучилтын торны богино чиглэлийн арматурыг доор нь тавина.
3. Арматурын хамгаалалтын үеийн зузаан 20мм байна.
3. Хэв хашмалын гадаргуу нь тэгш, бат бэх, тогтвортой байх нөхцлийг сайтар хангах бөгөөд технологийн ачааллыг даах чадвартай байх шаардлагатай.
4. Цутгамал төмөрбетоны ажлыг БНБД 52-02-05 "Цутгамал бетон, төмөрбетон бүтээц"-ийн заалтуудын дагуу хийж гүйцэтгэнэ.

Зураг төслийн "ЦЭСДА" ХХК
tel:976-88889927

БАЯНХОНГОР АЙМАГ.БАЯНХОНГОР СУМ
"ЕРӨНХИЙ БОЛОВСРОЛЫН "ЭРДЭМ" СУРГУУЛИЙН 240 ХҮҮХДИЙН ӨРГӨТГӨЛ СУРГУУЛЬ"
"В" БЛОКИЙН 3-Р ДАВХРЫН ХУЧИЛТЫН ДООД ҮЕИЙН АРМАТУРЧЛАЛ

Инженер	Ц.Тэргэл	Е.Г.Шифр: ЦЭ-11-06-08-208/23	Масштаб: М1:150	Огноо: 2023он
Гүйцэтгэсэн	Н.Цэрэнцогзол	Т.Г.Шифр:	Зургийн дугаар: ББ-98	Хуудас: ББ-147
Шалгасан	Н.Цэрэнцогзол			

А3

"В" БЛОКИЙН 3-Р ДАВХРЫН ХУЧИЛТЫН ДЭЭД ҮЕИЙН АРМАТУРЧЛАЛ М1:150

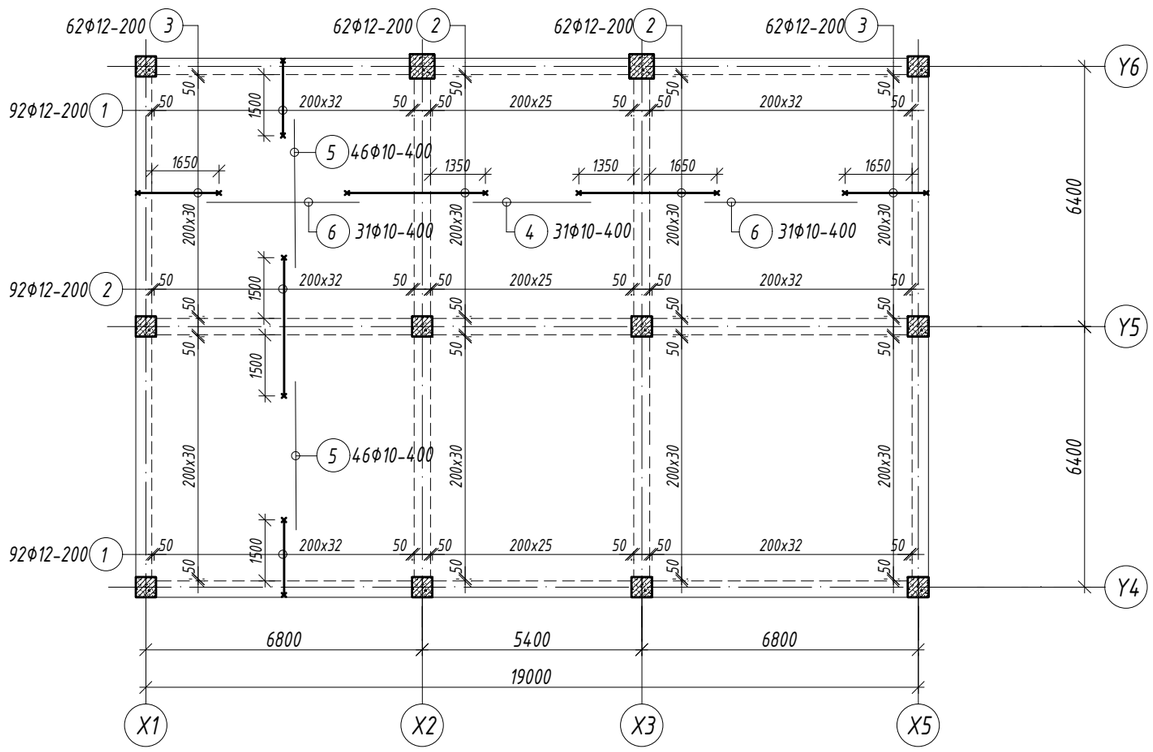

Хэсгийн тодорхойлолт

Поз.	Загвар	Поз.	Загвар
1	300 — 1900 — 100; 2300	3	100 — 2000 — 300; 2400
2	100 — 3400 — 100; 3600		

Марк позиц	Тэмдэглэгээ	Нэр	Тоо шир	Жин /кг/ нэгж	Жин /кг/ нийт
Дээд үеийн арматур			1	1731.31	1731.31
1		Ф 12 А400 ГОСТ 5781-82 L= 2300	184	2.04	375.71
2		Ф 12 А400 ГОСТ 5781-82 L= 3600	216	3.20	690.34
3		Ф 12 А400 ГОСТ 5781-82 L= 2400	124	2.13	264.21
4		Ф 10 А400 ГОСТ 5781-82 L= 2900	31	1.79	55.43
5		Ф 10 А400 ГОСТ 5781-82 L= 3600	92	2.22	204.19
6		Ф 10 А400 ГОСТ 5781-82 L= 3700	62	2.28	141.43
Материал бетон В20 V=37.25м3					

ТАЙЛБАР

1. Энэ хуудсыг холбогдох хуудсуудтай хамтатган үзнэ үү.
2. Хучилтын торны богино чиглэлийн арматурыг доор нь тавина.
3. Арматурын хамгаалалтын үеийн зузаан 20мм байна.
3. Хэв хашмалын гадаргуу нь тэгш, бат бэх, тогтвортой байх нөхцлийг сайтар хангах бөгөөд технологийн ачааллыг даах чадвартай байх шаардлагатай.
4. Цутгамал төмөрбетоны ажлыг БНБД 52-02-05 "Цутгамал бетон, төмөрбетон бүтээц"-ийн заалтуудын дагуу хийж гүйцэтгэнэ.

Зураг төслийн "ЦЭСДА" ХХК tel:976-88889927	БАЯНХОНГОР АЙМАГ.БАЯНХОНГОР СУМ "ЕРӨНХИЙ БОЛОВСРОЛЫН "ЭРДЭМ" СУРГУУЛИЙН 240 ХҮҮХДИЙН ӨРГӨТГӨЛ СУРГУУЛЬ"				
	"В" БЛОКИЙН 3-Р ДАВХРЫН ХУЧИЛТЫН ДЭЭД ҮЕИЙН АРМАТУРЧЛАЛ				
	Инженер	Ц.Тэргэл	Е.Г.Шифр: ЦЭ-11-06-08-208/23	Масштаб: М1:150	Огноо: 2023он
	Гүйцэтгэсэн	Н.Цэрэнцогзол	Т.Г.Шифр:	Зургийн дугаар: ББ-99	Хуудас: ББ-14.7
	Шалгасан	Н.Цэрэнцогзол			

А3

"В" БЛОКИЙН 3-Р ДАВХРЫН +11.80 ТҮВШНИЙ ХҮЧИЛТЫН ХЭВНИЙ БАЙГУУЛАЛТ М1:150

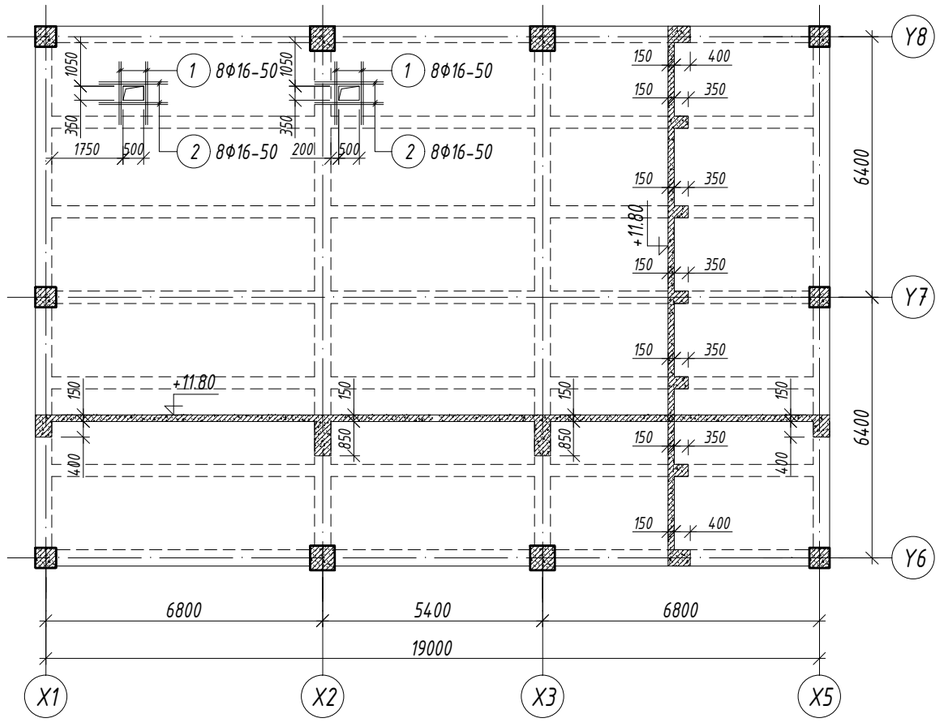

"В" БЛОКИЙН 3-Р ДАВХРЫН +11.80 ТҮВШНИЙ ХҮЧИЛТЫН ДЭЭД ҮЕИЙН АРМАТУРЧЛАЛ М1:150

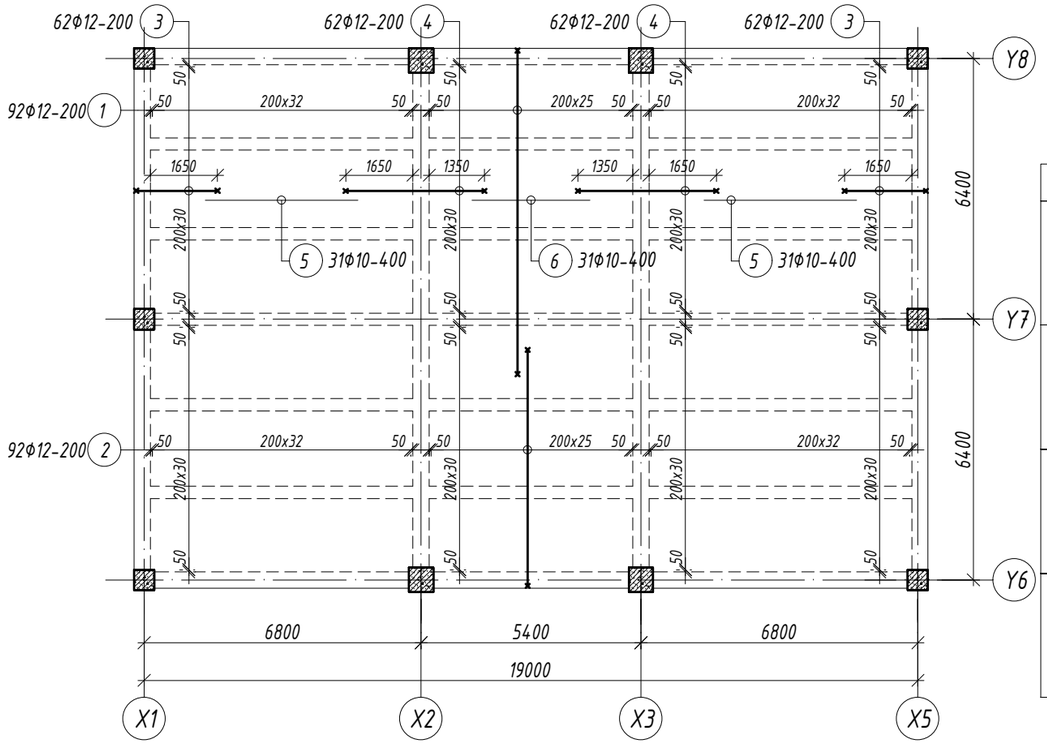

Хэсгийн тодорхойлолт /Дээд үе/

Поз.	Загвар
1	100 8000 300 / 8400
2	100 5800 300 / 6200
3	100 2000 300 / 2400
4	100 3400 100 / 3600

"В" БЛОКИЙН 3-Р ДАВХРЫН +11.80 ТҮВШНИЙ ХҮЧИЛТЫН ДООД ҮЕИЙН АРМАТУРЧЛАЛ М1:150

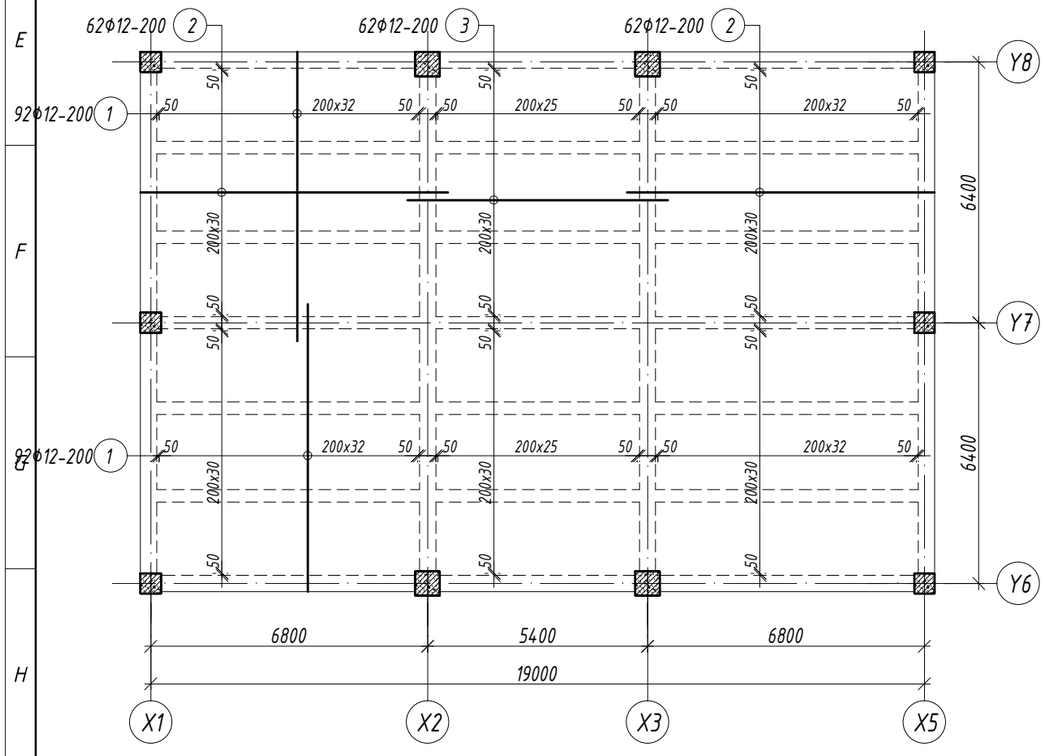

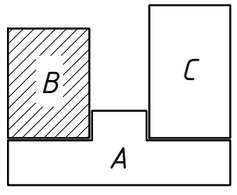

Марк позиц	Тэмдэглэгээ	Нэр	Тоо шир	Жин /кг/ нэгж	Жин /кг/ нийт
Доод үеийн арматур			1	2337.72	2337.72
1		Ф 12 А400 ГОСТ 5781-82 L= 7100	184	6.30	1159.81
2		Ф 12 А400 ГОСТ 5781-82 L= 7500	124	6.66	825.64
3		Ф 12 А400 ГОСТ 5781-82 L= 6400	62	5.68	352.27
Дээд үеийн арматур			1	1852.99	1852.99
1		Ф 12 А400 ГОСТ 5781-82 L= 8400	92	7.46	686.08
2		Ф 12 А400 ГОСТ 5781-82 L= 6200	92	5.50	506.39
3		Ф 12 А400 ГОСТ 5781-82 L= 2400	124	2.13	264.21
4		Ф 12 А400 ГОСТ 5781-82 L= 3600	124	3.20	396.31
5		Ф 10 А400 ГОСТ 5781-82 L= 3700	62	2.28	141.43
6		Ф 10 А400 ГОСТ 5781-82 L= 2900	31	1.79	55.43
Нүхний хүчитгэл			1	80.81	80.81
1		Ф 16 А400 ГОСТ 5781-82 L= 1500	16	2.37	37.88
2		Ф 16 А400 ГОСТ 5781-82 L= 1700	16	2.68	42.93
Материал бетон В20 V=34.92м3					

Зураг төслийн "ЦЭСДА" ХХК
tel:976-88889927

БАЯНХОНГОР АЙМАГ.БАЯНХОНГОР СУМ
"ЕРӨНХИЙ БОЛОВСРОЛЫН "ЭРДЭМ" СУРГУУЛИЙН 240 ХҮҮХДИЙН ӨРГӨТГӨЛ СУРГУУЛЬ"
"В" БЛОКИЙН 3-Р ДАВХРЫН /+11.80/ ХҮЧИЛТЫН БАЙГУУЛАЛТ

Инженер		Ц.Тэргэл	Е.Г.Шифр: ЦЭ-11-06-08-208/23	Масштаб: М1:150	Огноо: 2023он
Гүйцэтгэсэн	Н.Цэрэнцогзол	Н.Цэрэнцогзол	Т.Г.Шифр:	Зургийн дугаар: ББ-100	Хуудас: ББ-147
Шалгасан	Н.Цэрэнцогзол	Н.Цэрэнцогзол			

АЗ

"С" БЛОКИЙН 1-Р ДАВХРЫН ХУЧИЛТЫН ХЭВНИЙ БАЙГУУЛАЛТ М1:150

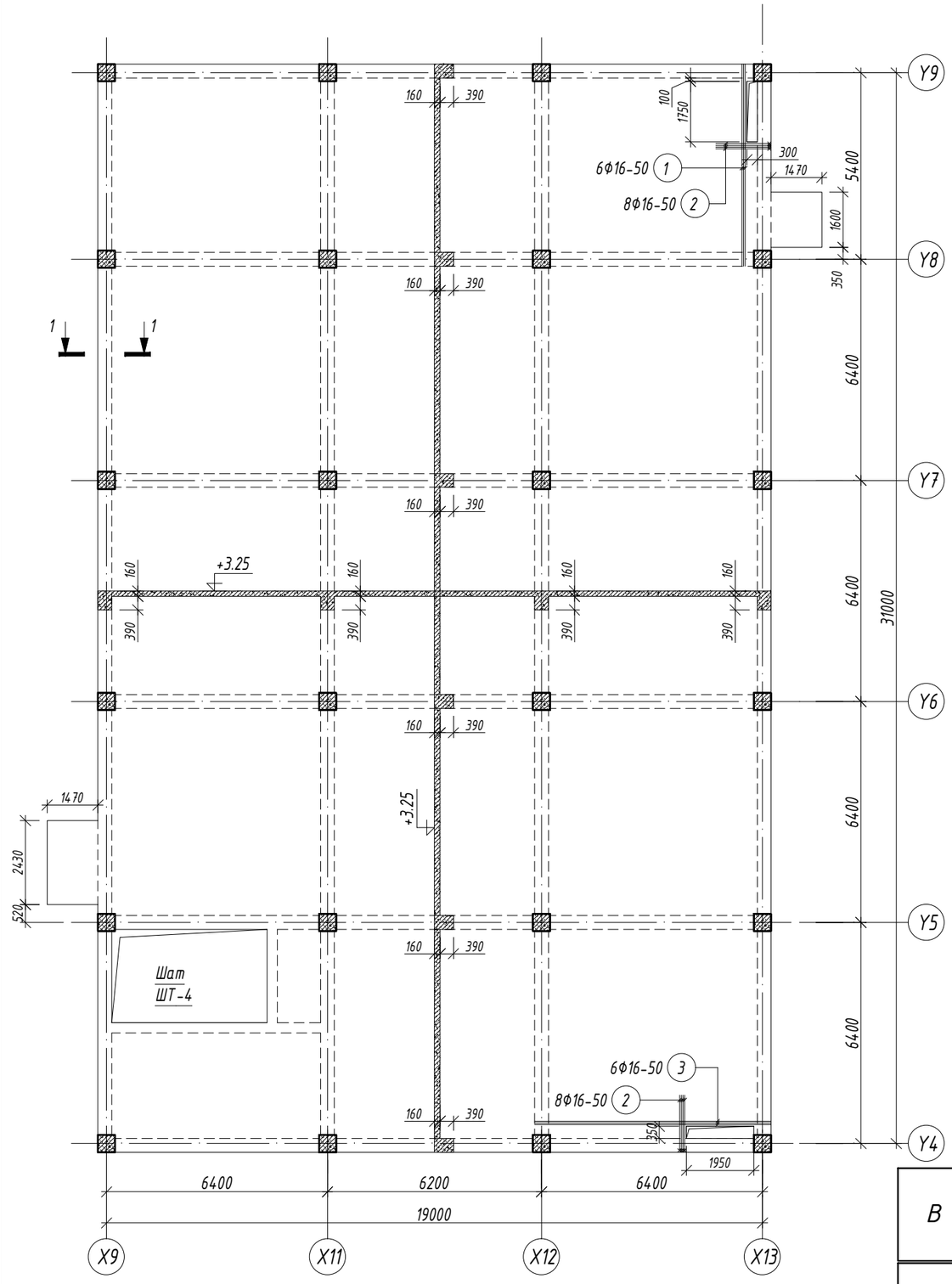

НҮХНИЙ ХҮЧИТГЭЛИЙН ЕРӨНХИЙ СХЕМ

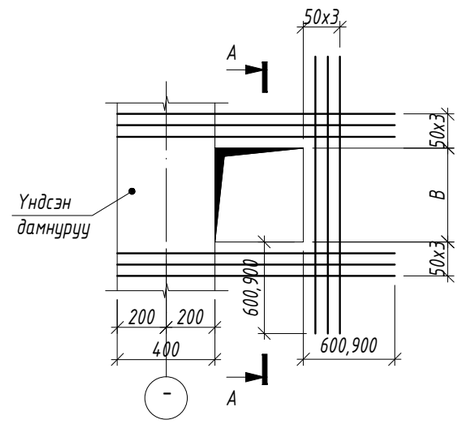

ОГТЛОЛ А-А М1:20

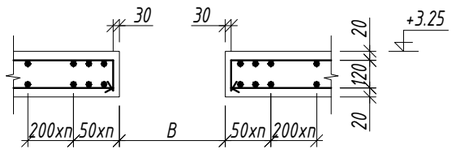

Хэсгийн тодорхойлолт /Хүчитгэл/

Поз.	Загвар
2	1600 / 400 / 2000

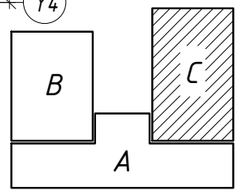

ЗӨВШӨӨРӨЛЦСӨН		
	Гарын үсэг	Нэр
БА		Г.Болорчулуун
ЦАХ		Ч.Баярмаа
ХАС		Ц.Уганбаатар
ЦБҮ		Ц.Навчаа
ХД		Ч.Гэрэлмаа

Марк позиц	Тэмдэглэгээ	Нэр					Тоо шир	Жин /кг/ нэгж	Жин /кг/ нийт
Нүхний хүчитгэл							1	171.72	171.72
1		Ф	16	А400	ГОСТ 5781-82	L= 6000	6	9.47	56.82
2		Ф	16	А400	ГОСТ 5781-82	L= 2000	16	3.16	50.51
3		Ф	16	А400	ГОСТ 5781-82	L= 6800	6	10.73	64.39

Зураг төслийн "ЦЭСДА" ХХК tel:976-88889927

БАЯНХОНГОР АЙМАГ.БАЯНХОНГОР СУМ
"ЕРӨНХИЙ БОЛОВСРОЛЫН "ЭРДЭМ" СУРГУУЛИЙН 240 ХҮҮХДИЙН ӨРГӨТГӨЛ СУРГУУЛЬ"
"С" БЛОКИЙН 1-Р ДАВХРЫН ХУЧИЛТЫН БАЙГУУЛАЛТ

Инженер		Ц.Тэргэл	Е.Г.Шифр: ЦЭ-11-06-08-208/23	Масштаб: М1:150	Огноо: 2023он
Гүйцэтгэсэн		Н.Цэрэнцогзол			
Шалгасан		Н.Цэрэнцогзол	Т.Г.Шифр:	Зургийн дугаар: ББ-101	Хуудас: ББ-147

А3

"С" БЛОКИЙН 1-Р ДАВХРЫН ХУЧИЛТЫН ДООД ҮЕИЙН АРМАТУРЧЛАЛ М1:150

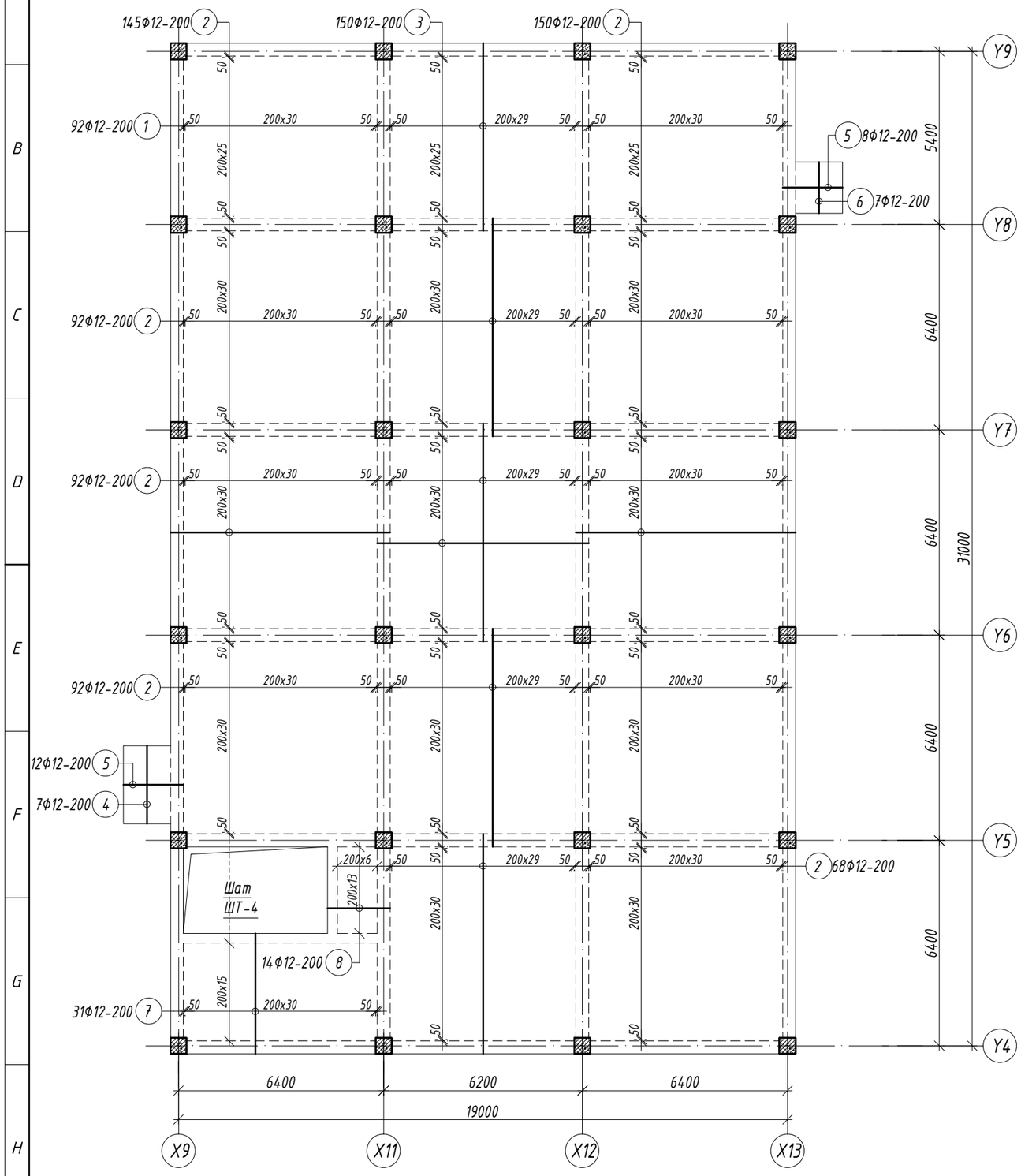

ОГТЛОЛ 1-1 М1:20

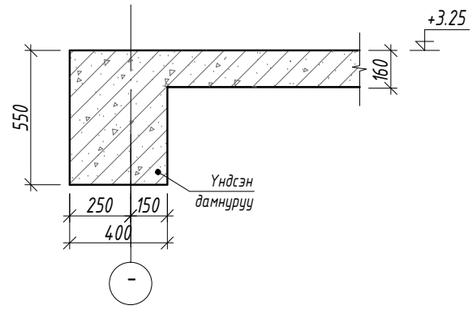

ОГТЛОЛ 1-1 М1:20
/АРМАТУРЧЛАЛ/

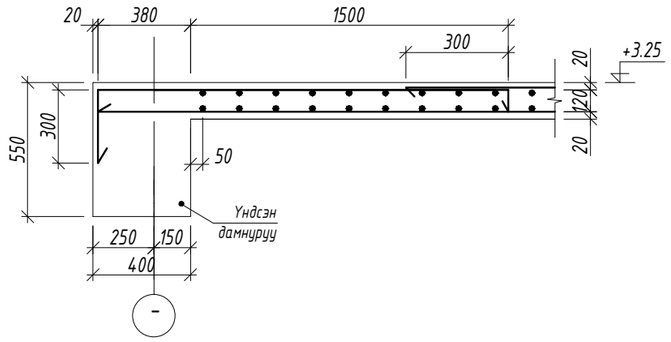

Марк позиц	Тэмдэглэгээ	Нэр	Тоо шир	Жин /кг/ нэгж	Жин /кг/ нийт
Доод үеийн арматур			1	5341.20	5341.20
1		Ф 12 А400 ГОСТ 5781-82 L= 5800	92	5.15	473.72
2		Ф 12 А400 ГОСТ 5781-82 L= 6800	630	6.04	3803.28
3		Ф 12 А400 ГОСТ 5781-82 L= 6600	150	5.86	878.91
4		Ф 12 А400 ГОСТ 5781-82 L= 2400	7	2.13	14.91
5		Ф 12 А400 ГОСТ 5781-82 L= 1900	20	1.69	33.74
6		Ф 12 А400 ГОСТ 5781-82 L= 1600	7	1.42	9.94
7		Ф 12 А400 ГОСТ 5781-82 L= 3700	31	3.28	101.83
8		Ф 12 А400 ГОСТ 5781-82 L= 2000	14	1.78	24.86

Зураг төслийн "ЦЭСДА" ХХК tel:976-88889927	БАЯНХОНГОР АЙМАГ.БАЯНХОНГОР СУМ "ЕРӨНХИЙ БОЛОВСРОЛЫН "ЭРДЭМ" СУРГУУЛИЙН 240 ХҮҮХДИЙН ӨРГӨТГӨЛ СУРГУУЛЬ"				
	"С" БЛОКИЙН 1-Р ДАВХРЫН ХУЧИЛТЫН ДООД ҮЕИЙН АРМАТУРЧЛАЛ				
	Инженер	Ц.Тэргэл	Е.Г.Шифр: ЦЭ-11-06-08-208/23	Масштаб: М1:150	Огноо: 2023он
	Гүйцэтгэсэн	Н.Цэрэнцогзол	Т.Г.Шифр:	Зургийн дугаар: ББ-102	Хуудас: ББ-14.7
	Шалгасан	Н.Цэрэнцогзол			

А3

"С" БЛОКИЙН 1-Р ДАВХРЫН ХУЧИЛТЫН ДЭЭД ҮЕИЙН АРМАТУРЧЛАЛ М1:150

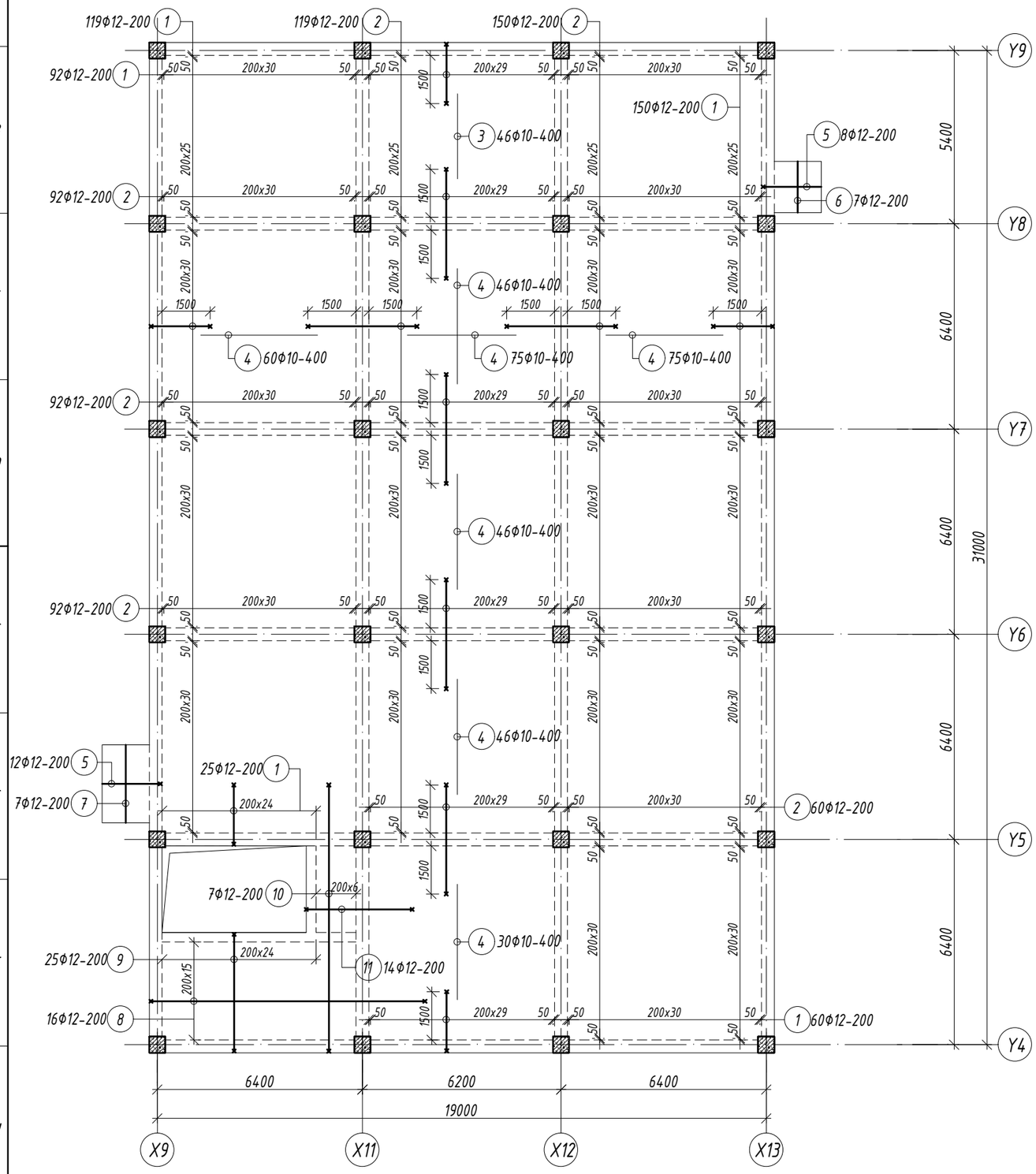

Хэсгийн тодорхойлолт

Поз.	Загвар	Поз.	Загвар	Поз.	Загвар
1	1900; 300 / 100; 2300	2	3400; 100 / 100; 3600	5	1900; 300; 2200
8	8600; 300 / 100; 9000	9	3700; 300 / 300; 4300	10	8400; 300 / 100; 8800
11	3300; 300 / 100; 3700				

Марк позиц	Тэмдэглэгээ	Нэр						Тоо шир	Жин /кг/ нэгж	Жин /кг/ нийт
Дээд үеийн арматур								1	4147.26	4147.26
1		Ф	12	А400	ГОСТ 5781-82	L=	2300	445	2.04	908.65
2		Ф	12	А400	ГОСТ 5781-82	L=	3600	605	3.20	1933.60
3		Ф	10	А400	ГОСТ 5781-82	L=	2600	46	1.60	73.74
4		Ф	10	А400	ГОСТ 5781-82	L=	3600	380	2.22	843.40
5		Ф	12	А400	ГОСТ 5781-82	L=	2200	20	1.95	39.06
6		Ф	12	А400	ГОСТ 5781-82	L=	1600	7	1.42	9.94
7		Ф	12	А400	ГОСТ 5781-82	L=	2400	7	2.13	14.91
8		Ф	12	А400	ГОСТ 5781-82	L=	9000	16	7.99	127.84
9		Ф	12	А400	ГОСТ 5781-82	L=	4300	25	3.82	95.44
10		Ф	12	А400	ГОСТ 5781-82	L=	8800	7	7.81	54.69
11		Ф	12	А400	ГОСТ 5781-82	L=	3700	14	3.28	45.99
Материал бетон В20 V=90.72м3										

БАЯНХОНГОР АЙМАГ.БАЯНХОНГОР СУМ
"ЕРӨНХИЙ БОЛОВСРОЛЫН "ЭРДЭМ" СУРГУУЛИЙН 240 ХҮҮХДИЙН ӨРГӨТГӨЛ СУРГУУЛЬ"
"С" БЛОКИЙН 1-Р ДАВХРЫН ХУЧИЛТЫН ДЭЭД ҮЕИЙН АРМАТУРЧЛАЛ

Зураг төслийн "ЦЭСДА" ХХК tel:976-88889927

Инженер	Ц.Тэргэл	Е.Г.Шифр: ЦЭ-11-06-08-208/23	Масштаб: М1:150	Огноо: 2023он
Гүйцэтгэсэн	Н.Цэрэнцогзол	Т.Г.Шифр:	Зургийн дугаар: ББ-103	Хуудас: ББ-147
Шалгасан	Н.Цэрэнцогзол			

А3

"С" БЛОКИЙН 2-Р ДАВХРЫН ХУЧИЛТЫН ХЭВНИЙ БАЙГУУЛАЛТ М1:150

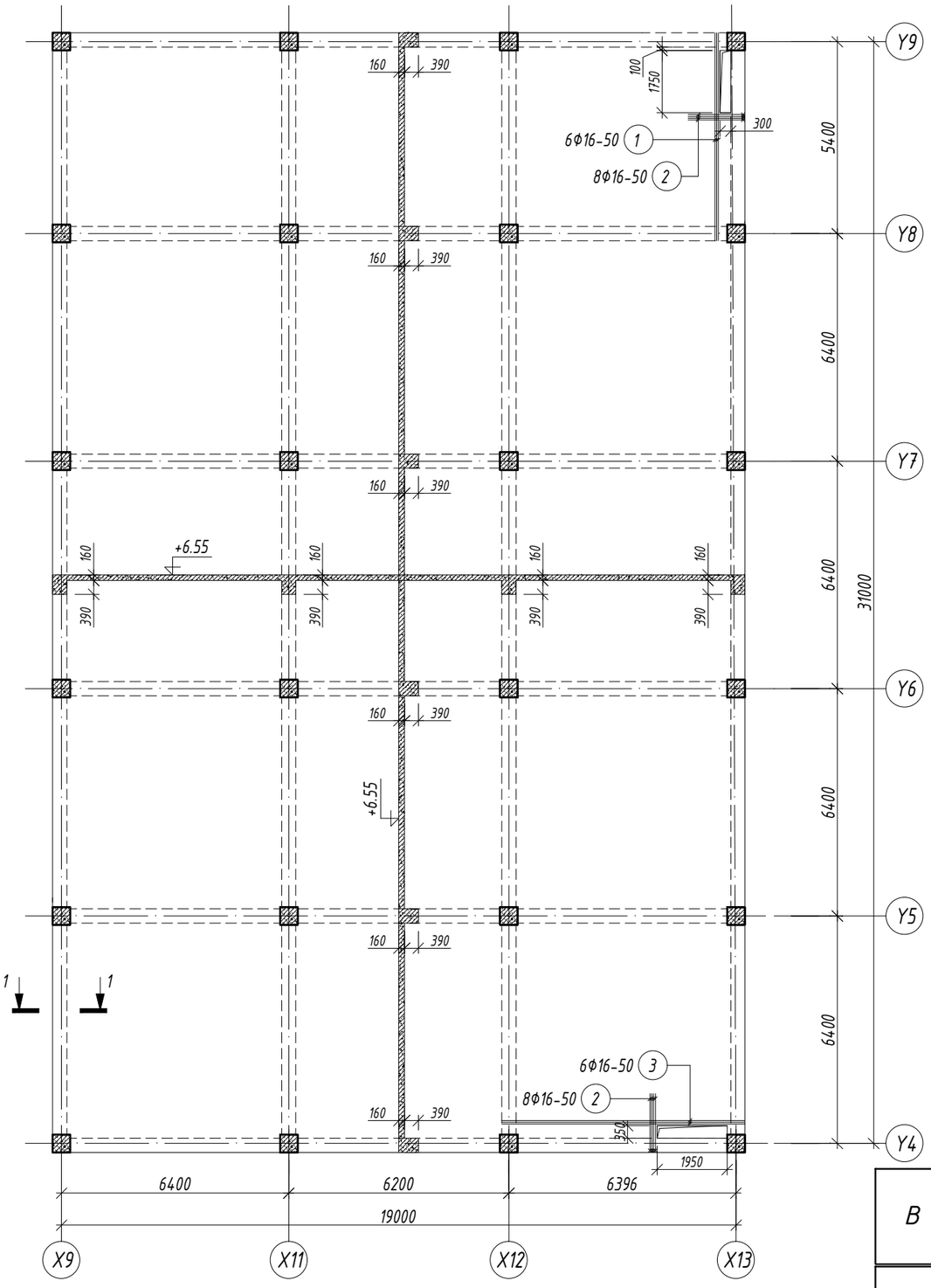

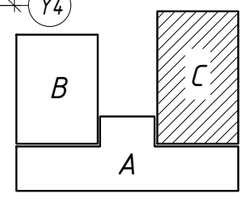

НҮХНИЙ ХҮЧИТГЭЛИЙН ЕРӨНХИЙ СХЕМ

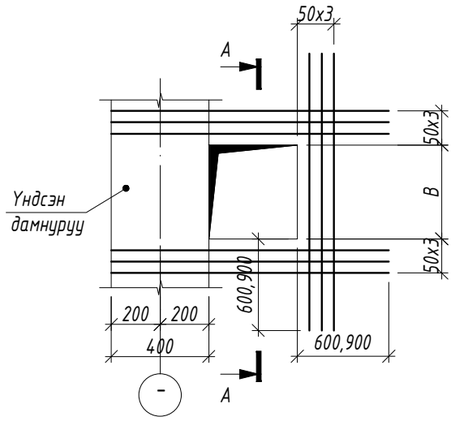

ОГТЛОЛ А-А М1:20

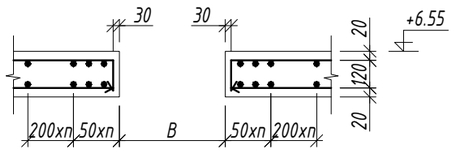

Хэсгийн тодорхойлолт /Хүчитгэл/

Поз.	Загвар
2	1600 / 400 / 2000

ЗӨВШӨӨРӨЛЦСӨН		
	Гарын үсэг	Нэр
БА		Г.Болорчулуун
ЦАХ		Ч.Баярмаа
ХАС		Ц.Уганбаатар
ЦБУ		Ц.Навчаа
ХД		Ч.Гэрэлмаа

Марк позиц	Тэмдэглэгээ	Нэр	Тоо шир	Жин /кг/ нэгж	Жин /кг/ нийт
Нүхний хүчитгэл			1	171.72	171.72
1		Ф 16 А400 ГОСТ 5781-82 L= 6000	6	9.47	56.82
2		Ф 16 А400 ГОСТ 5781-82 L= 2000	16	3.16	50.51
3		Ф 16 А400 ГОСТ 5781-82 L= 6800	6	10.73	64.39

Зураг төслийн "ЦЭСДА" ХХК tel:976-88889927

БАЯНХОНГОР АЙМАГ.БАЯНХОНГОР СУМ
"ЕРӨНХИЙ БОЛОВСРОЛЫН "ЭРДЭМ" СУРГУУЛИЙН 240 ХҮҮХДИЙН ӨРГӨТГӨЛ СУРГУУЛЬ"
"С" БЛОКИЙН 2-Р ДАВХРЫН ХУЧИЛТЫН БАЙГУУЛАЛТ

Инженер		Ц.Тэргэл	Е.Г.Шифр: ЦЭ-11-06-08-208/23	Масштаб: М1:150	Огноо: 2023он
Гүйцэтгэсэн	Н.Цэрэнцогзол	Н.Цэрэнцогзол			
Шалгасан	Н.Цэрэнцогзол	Н.Цэрэнцогзол	Т.Г.Шифр:	Зургийн дугаар: ББ-104	Хуудас: ББ-147

А3

"С" БЛОКИЙН 2-Р ДАВХРЫН ХУЧИЛТЫН ДООД ҮЕИЙН АРМАТУРЧЛАЛ М1:150

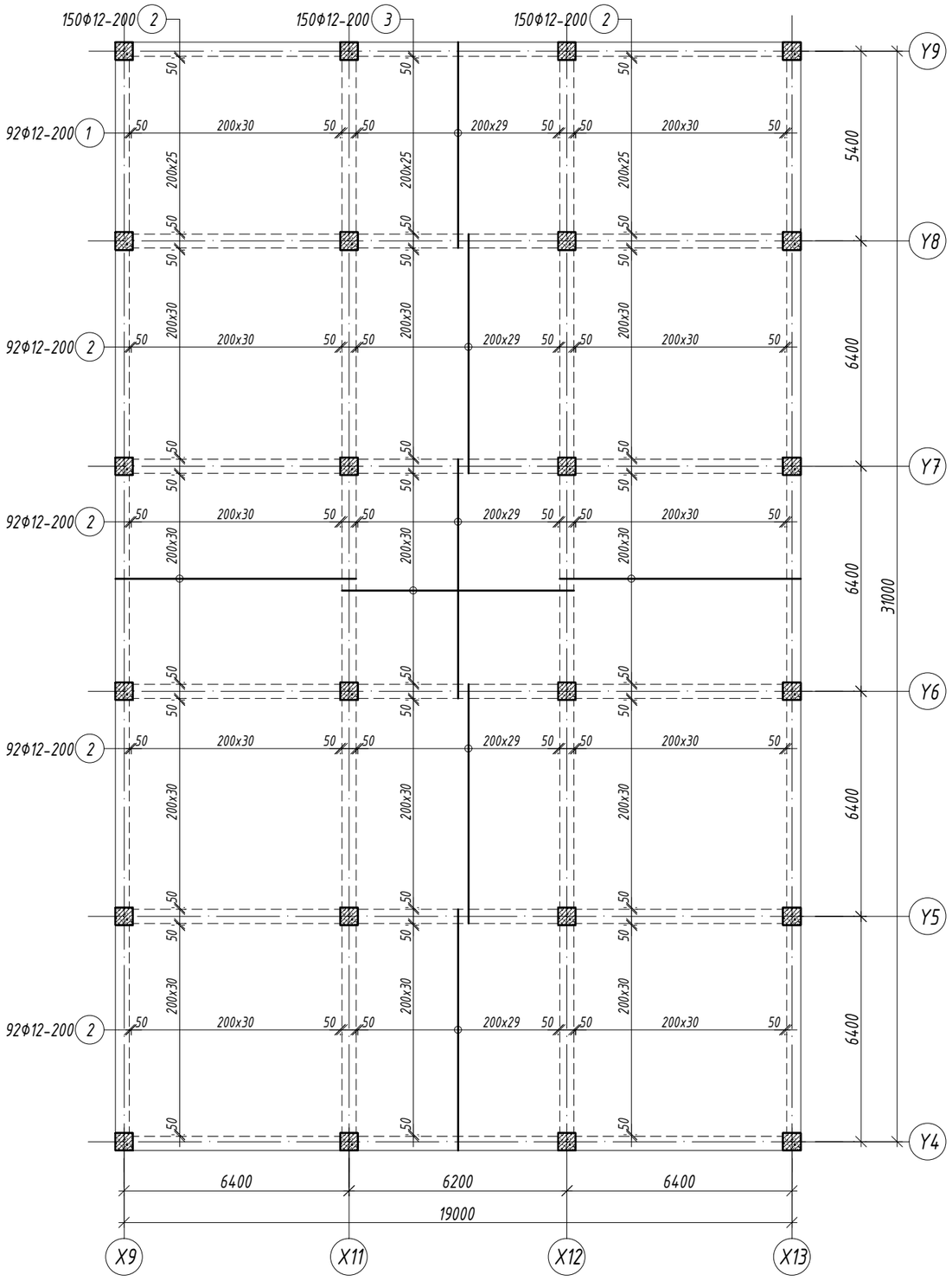

ОГТЛОЛ 1-1 М1:20

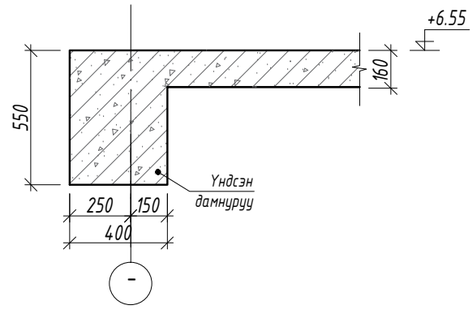

ОГТЛОЛ 1-1 М1:20 /АРМАТУРЧЛАЛ/

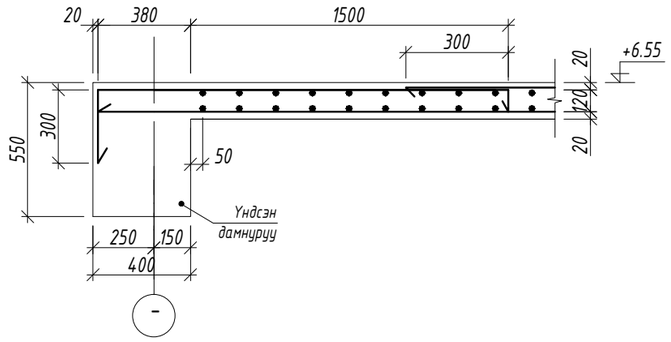

Марк позиц	Тэмдэглэгээ	Нэр						Тоо шир	Жин /кг/	
									нэгж	нийт
Доод үеийн арматур								1	5385.32	5385.32
1		ф	12	А400	ГОСТ 5781-82	L=	5800	92	5.15	473.72
2		ф	12	А400	ГОСТ 5781-82	L=	6800	668	6.04	4032.69
3		ф	12	А400	ГОСТ 5781-82	L=	6600	150	5.86	878.91

Зураг төслийн "ЦЭСДА" ХХК tel:976-88889927	БАЯНХОНГОР АЙМАГ.БАЯНХОНГОР СУМ "ЕРӨНХИЙ БОЛОВСРОЛЫН "ЭРДЭМ" СУРГУУЛИЙН 240 ХҮҮХДИЙН ӨРГӨТГӨЛ СУРГУУЛЬ"				
	"С" БЛОКИЙН 2-Р ДАВХРЫН ХУЧИЛТЫН ДООД ҮЕИЙН АРМАТУРЧЛАЛ				
	Инженер	Ц.Тэргэл	Е.Г.Шифр: ЦЭ-11-06-08-208/23	Масштаб: М1:150	Огноо: 2023он
	Гүйцэтгэсэн	Н.Цэрэнцогзол	Т.Г.Шифр:	Зургийн дугаар: ББ-105	Хуудас: ББ-14.7
	Шалгасан	Н.Цэрэнцогзол			

А3

"С" БЛОКИЙН 2-Р ДАВХРЫН ХУЧИЛТЫН ДЭЭД ҮЕИЙН АРМАТУРЧЛАЛ М1:150

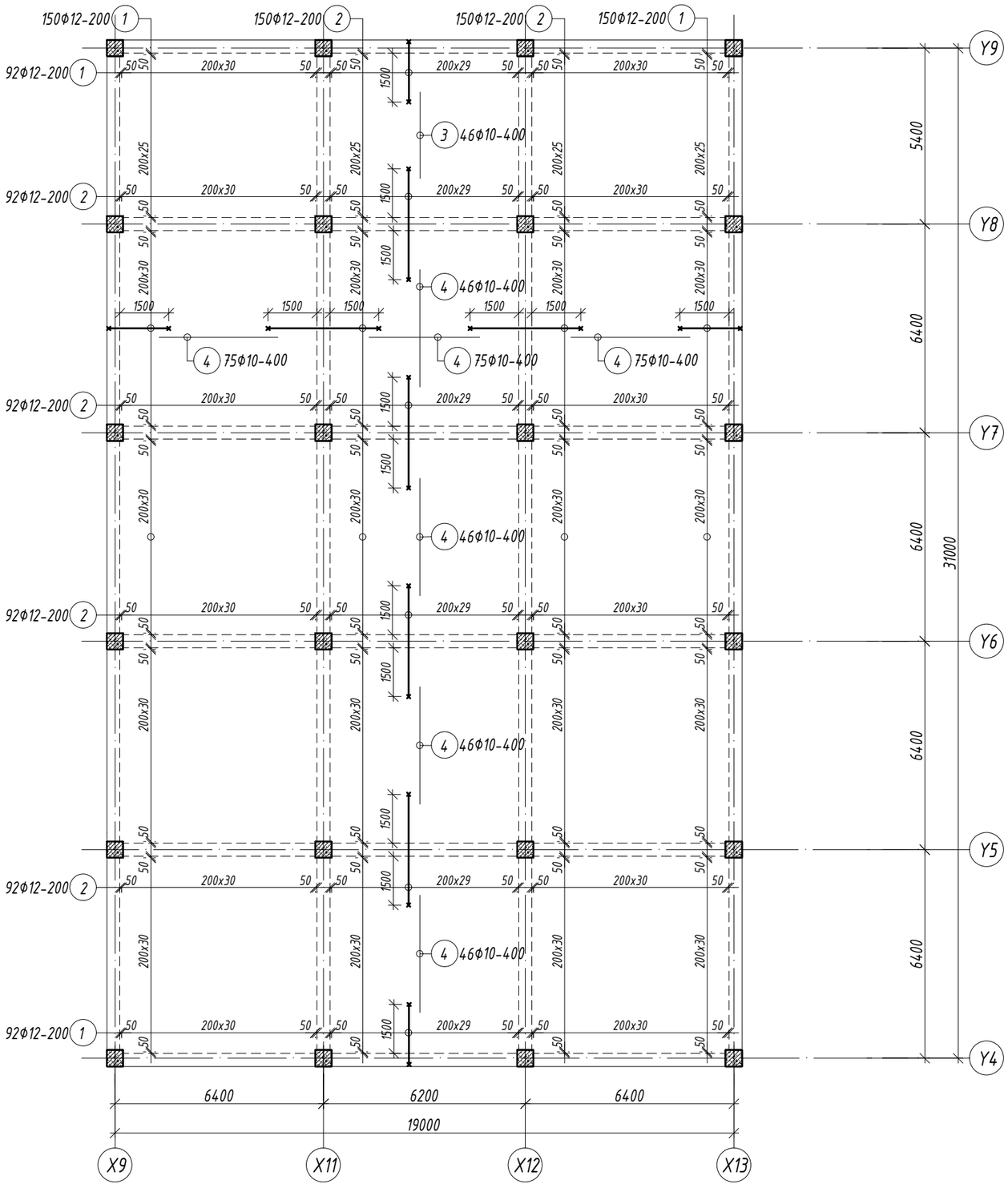

Хэсгийн тодорхойлолт

Поз.	Загвар	Поз.	Загвар
1	1900; 300; 100; 2300	2	3400; 100; 100; 3600

Марк позиц	Тэмдэглэгээ	Нэр						Тоо шир	Жин /кг/ нэгж	Жин /кг/ нийт
Дээд үеийн арматур								1	4106.96	4106.96
1		Ф	12	А400	ГОСТ 5781-82	L=	2300	484	2.04	988.29
2		Ф	12	А400	ГОСТ 5781-82	L=	3600	668	3.20	2134.95
3		Ф	10	А400	ГОСТ 5781-82	L=	2600	46	1.60	73.74
4		Ф	10	А400	ГОСТ 5781-82	L=	3600	410	2.22	909.98
Материал бетон В20 V=91.85м3										

Зураг төслийн "ЦЭСДА" ХХК tel:976-88889927	БАЯНХОНГОР АЙМАГ.БАЯНХОНГОР СУМ "ЕРӨНХИЙ БОЛОВСРОЛЫН "ЭРДЭМ" СУРГУУЛИЙН 240 ХҮҮХДИЙН ӨРГӨТГӨЛ СУРГУУЛЬ"				
	"С" БЛОКИЙН 2-Р ДАВХРЫН ХУЧИЛТЫН ДЭЭД ҮЕИЙН АРМАТУРЧЛАЛ				
	Инженер	Ц.Тэргэл	Е.Г.Шифр: ЦЭ-11-06-08-208/23	Масштаб: М1:150	Огноо: 2023он
	Гүйцэтгэсэн	Н.Цэрэнцогзол	Т.Г.Шифр:	Зургийн дугаар: ББ-106	Хуудас: ББ-147
	Шалгасан	Н.Цэрэнцогзол			

А3

"А" БЛОКИЙН ПАРАПЕТНЫ БАЙГУУЛАЛТ М1:150

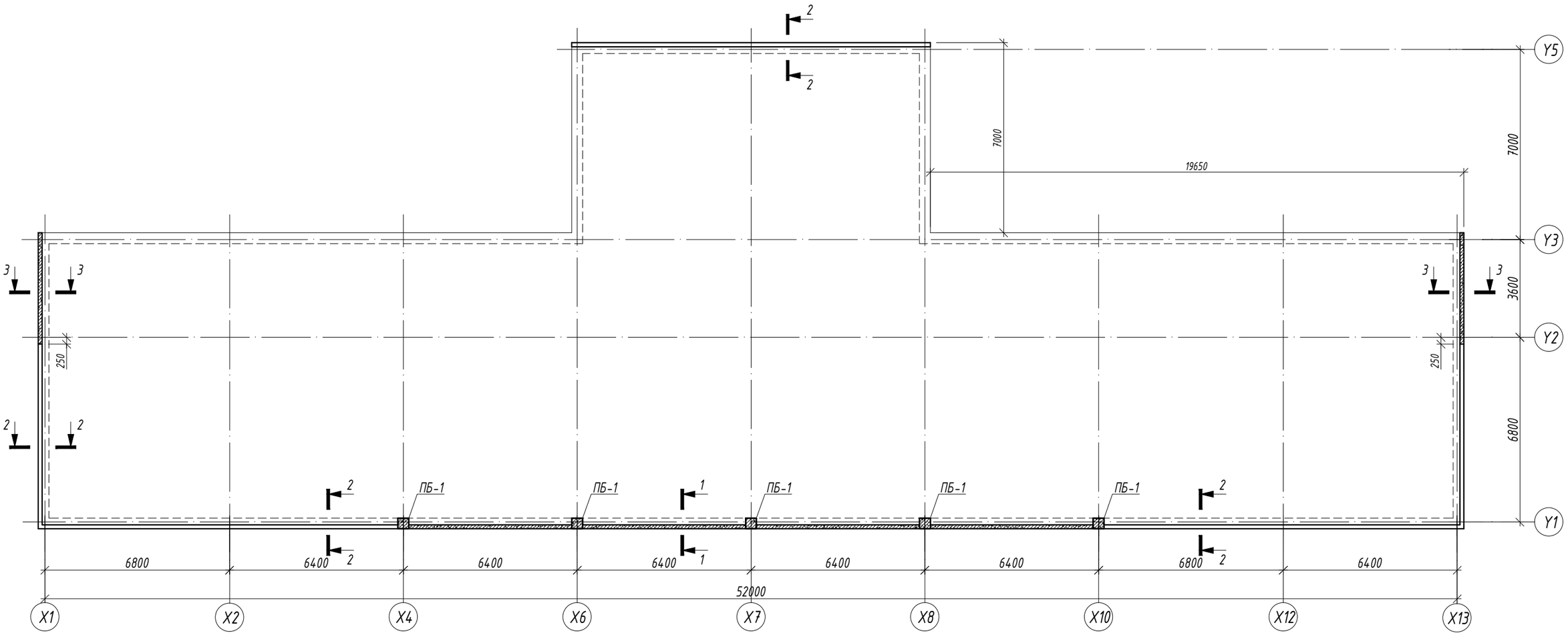

ОГТЛОЛ 2-2 М1:20
/ПАРАПЕТ/

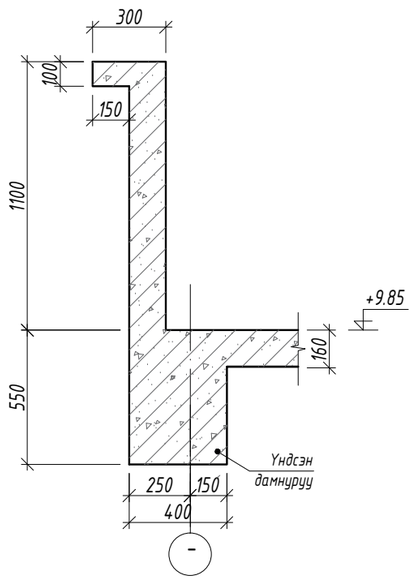

ОГТЛОЛ 2-2 М1:20
/АРМАТУРЧЛАЛ/

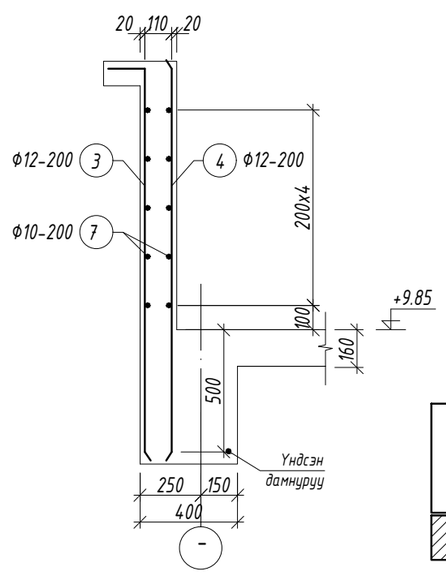

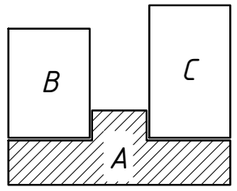

ТАЙЛБАР

1. Энэ хуудсыг холбогдох хуудсуудтай хамтатган үзнэ үү.
2. Арматурын хамгаалалтын үеийн зузаан 20мм байна.
3. Хэв хашмалын гадаргуу нь тэгш, бат бэх, тогтвортой байх нөхцлийг сайтар хангах бөгөөд технологийн ачааллыг даах чадвартай байх шаардлагатай.
4. Цутгамал төмөрбетоны ажлыг БНБД 52-02-05 "Цутгамал бетон, төмөрбетон бүтээц"-ийн заалтуудын дагуу хийж гүйцэтгэнэ.

Зураг төслийн "ЦЭСДА" ХХК tel:976-88889927	БАЯНХОНГОР АЙМАГ.БАЯНХОНГОР СУМ "ЕРӨНХИЙ БОЛОВСРОЛЫН "ЭРДЭМ" СУРГУУЛИЙН 240 ХҮҮХДИЙН ӨРГӨТГӨЛ СУРГУУЛЬ"				
	"А" БЛОКИЙН ПАРАПЕТНЫ БАЙГУУЛАЛТ				
Инженер		Ц.Тэргэл	Е.Г.Шифр: ЦЭ-11-06-08-208/23	Масштаб: М1:150	Огноо: 2023он
Гүйцэтгэсэн		Н.Цэрэнцогзол	Т.Г.Шифр:	Зургийн дугаар: ББ-107	Хуудас: ББ-14
Шалгасан		Н.Цэрэнцогзол			

А3

ОГТЛОЛ 1-1 М1:20
/ПАРАПЕТ/

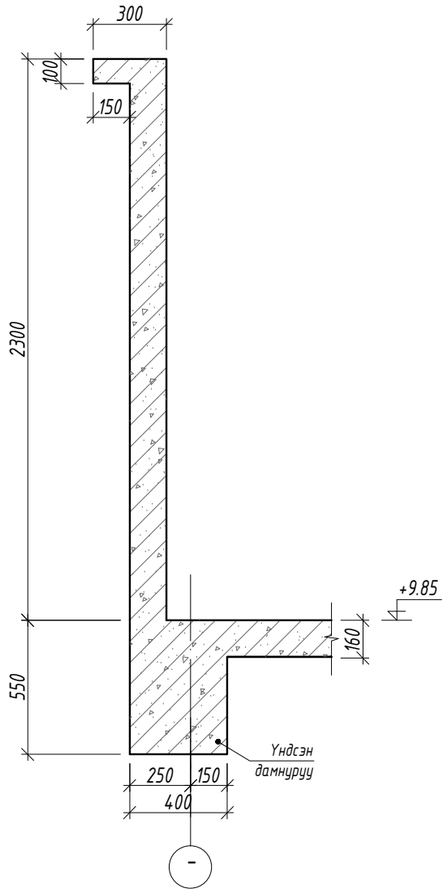

ОГТЛОЛ 1-1 М1:20
/АРМАТУРЧЛАЛ/

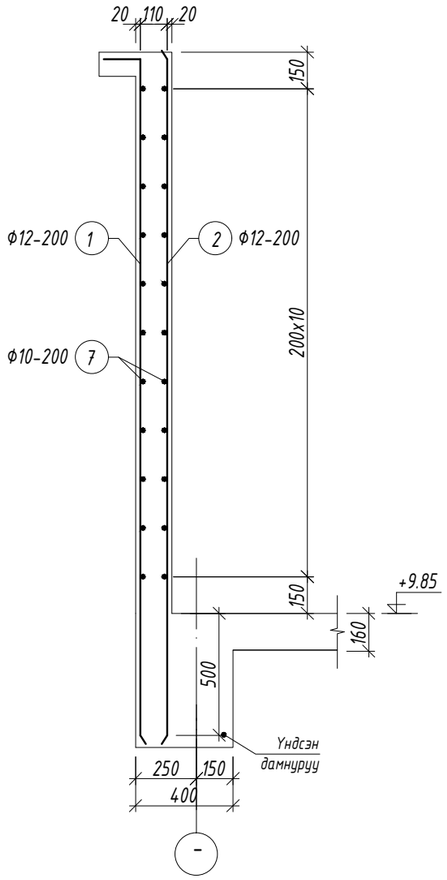

ОГТЛОЛ 3-3 М1:20
/ПАРАПЕТ/

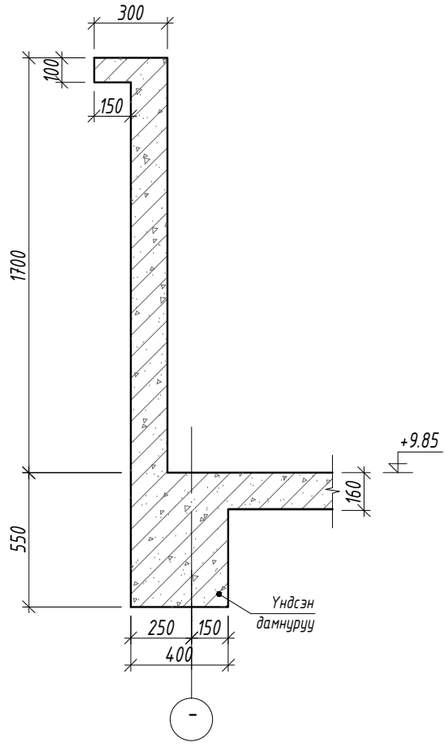

ОГТЛОЛ 3-3 М1:20
/АРМАТУРЧЛАЛ/

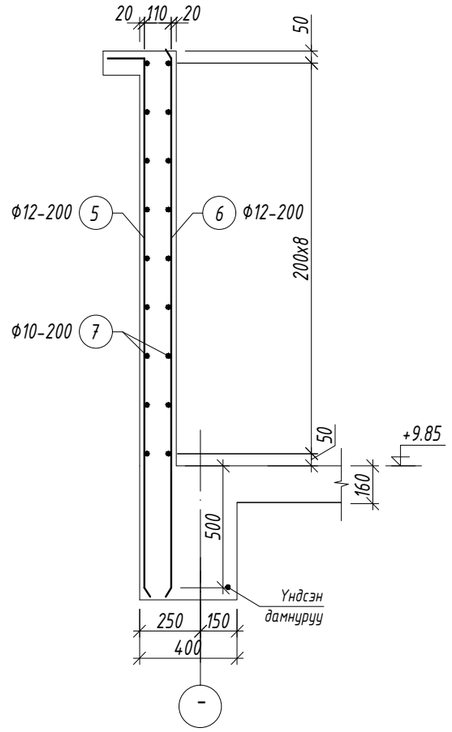

Хэсгийн тодорхойлолт

Поз.	Загвар	Поз.	Загвар	Поз.	Загвар
1	150 ┌ 2750 / 2900	3	150 ┌ 1550 / 1700	5	150 ┌ 2250 / 2400

Марк позиц	Тэмдэглэгээ	Нэр						Тоо шир	Жин /кг/ нэгж	Жин /кг/ нийт
Парпетны арматурчлал								1	2537.68	2537.68
1		Ф	12	А400	ГОСТ 5781-82	L=	2900	128	2.57	329.55
2		Ф	12	А400	ГОСТ 5781-82	L=	2750	128	2.44	312.50
3		Ф	12	А400	ГОСТ 5781-82	L=	1700	265	1.51	399.95
4		Ф	12	А400	ГОСТ 5781-82	L=	1550	265	1.38	364.66
5		Ф	12	А400	ГОСТ 5781-82	L=	2400	41	2.13	87.36
6		Ф	12	А400	ГОСТ 5781-82	L=	2250	41	2.00	81.90
7		Ф	10	А400	ГОСТ 5781-82	L=	12000	130	7.40	961.77
Парпетны бетон В20 V=21.5м3										

Зураг төслийн
"ЦЭСДА" ХХК
tel:976-88889927

БАЯНХОНГОР АЙМАГ.БАЯНХОНГОР СУМ
"ЕРӨНХИЙ БОЛОВСРОЛЫН "ЭРДЭМ" СУРГУУЛИЙН 240 ХҮҮХДИЙН ӨРГӨТГӨЛ СУРГУУЛЬ"

ОГТЛОЛ 1-1, 3-3

Инженер	Ц.Тэргэл	Е.Г.Шифр: ЦЭ-11-06-08-208/23	Масштаб: М1:20	Огноо: 2023он
Гүйцэтгэсэн	Н.Цэрэнцогзол	Т.Г.Шифр:	Зургийн дугаар: ББ-108	Хуудас: ББ-14
Шалгасан	Н.Цэрэнцогзол			

А3

ПАРАПЕТНЫ БАГАНА ПБ-1 М1:50

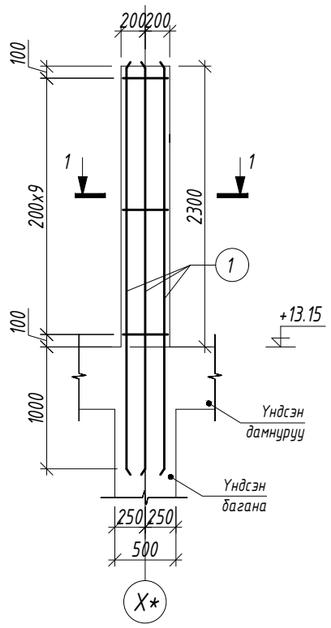

ОГТЛОЛ 1-1 М1:20

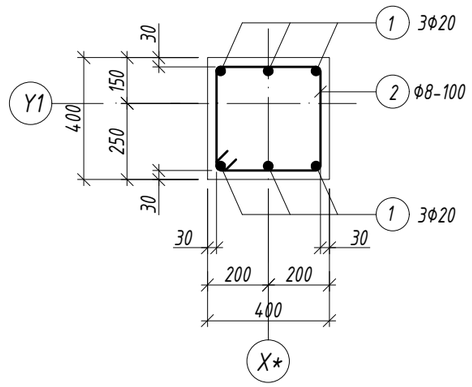

Хэсгийн тодорхойлолт

Поз.	Загвар
2	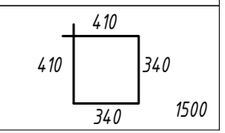

Марк позиц	Тэмдэглэгээ	Нэр					Тоо шир	Жин /кг/	
								нэгж	нийт
Парапетны багана ПБ-1							5	54.75	273.73
1		Ф	20	А400	ГОСТ 5781-82	L= 3300	6	8.14	48.83
2		Ф	8	А240	ГОСТ 5781-82	L= 1500	10	0.59	5.92
Материал бетон В20 V=0.4x5=2м3									

ТАЙЛБАР

1. Энэ хуудсыг холбогдох хуудсуудтай хамтатган үзнэ үү.
2. Цутгалтыг гүйцэтгэхдээ холбогдох багана, дамнуруу, хучилтыг хамтад нь цутгана.
3. Цутгамал төмөрбетоны ажлыг БНБД 52-02-05 "Цутгамал бетон, төмөрбетон бүтээц"-ийн заалтуудын дагуу хийнэ.
4. Төмөрбетон раманд зэвэрч муудсан, буруу хадгалсан арматур ашиглах, багана дамнурууны огтлолыг зураг төсөлд зааснаас өөрөөр цутгах, бетон цутгах ажлын технологийн горим зөрчих зэргийг хатуу хориглоно.
5. Цутгамал төмөр бетоныг өвөл хөлдөөж бэхжүүлэхийг хатуу хориглоно.

Зураг төслийн "ЦЭСДА" ХХК
tel:976-88889927

БАЯНХОНГОР АЙМАГ.БАЯНХОНГОР СУМ
"ЕРӨНХИЙ БОЛОВСРОЛЫН "ЭРДЭМ" СУРГУУЛИЙН 240 ХҮҮХДИЙН ӨРГӨТГӨЛ СУРГУУЛЬ"

ПАРАПЕТНЫ БАГАНА ПБ-1

Инженер		Ц.Тэргэл	Е.Г.Шифр: ЦЭ-11-06-08-208/23	Масштаб: М1:50	Огноо: 2023он
Гүйцэтгэсэн		Н.Цэрэнцогзол	Т.Г.Шифр:	Зургийн дугаар: ББ-109	Хуудас: ББ-14.7
Шалгасан		Н.Цэрэнцогзол			

А3

"В" БЛОКИЙН +9.85 ТУВШНИЙ ПАРАПЕТНЫ БАЙГУУЛАЛТ М1:150

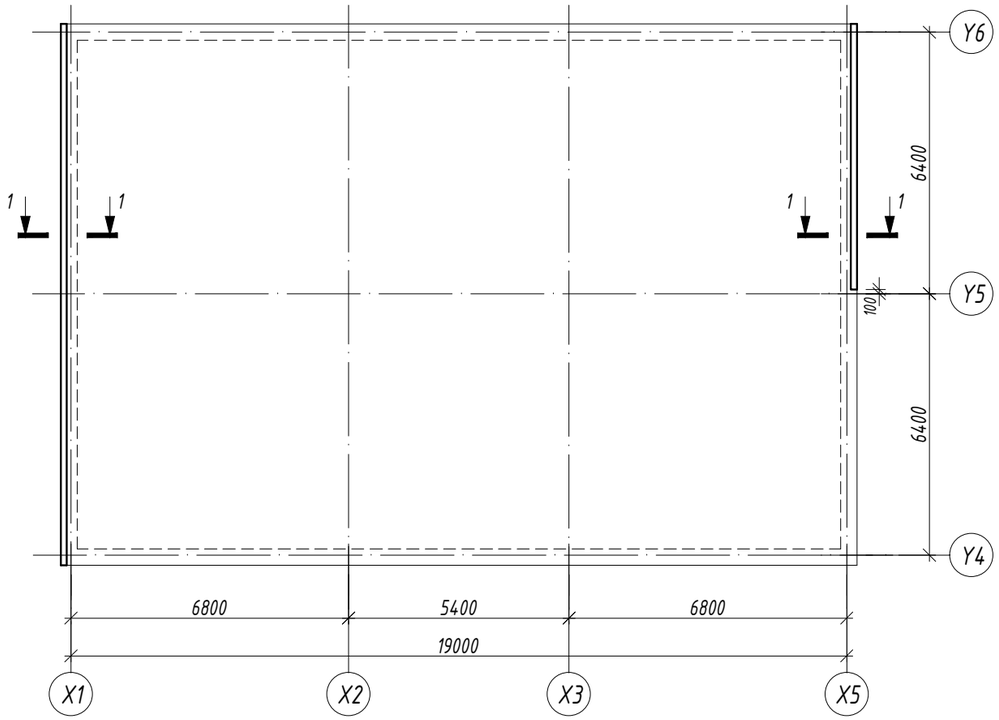

"В" БЛОКИЙН +11.80 ТУВШНИЙ ПАРАПЕТНЫ БАЙГУУЛАЛТ М1:150

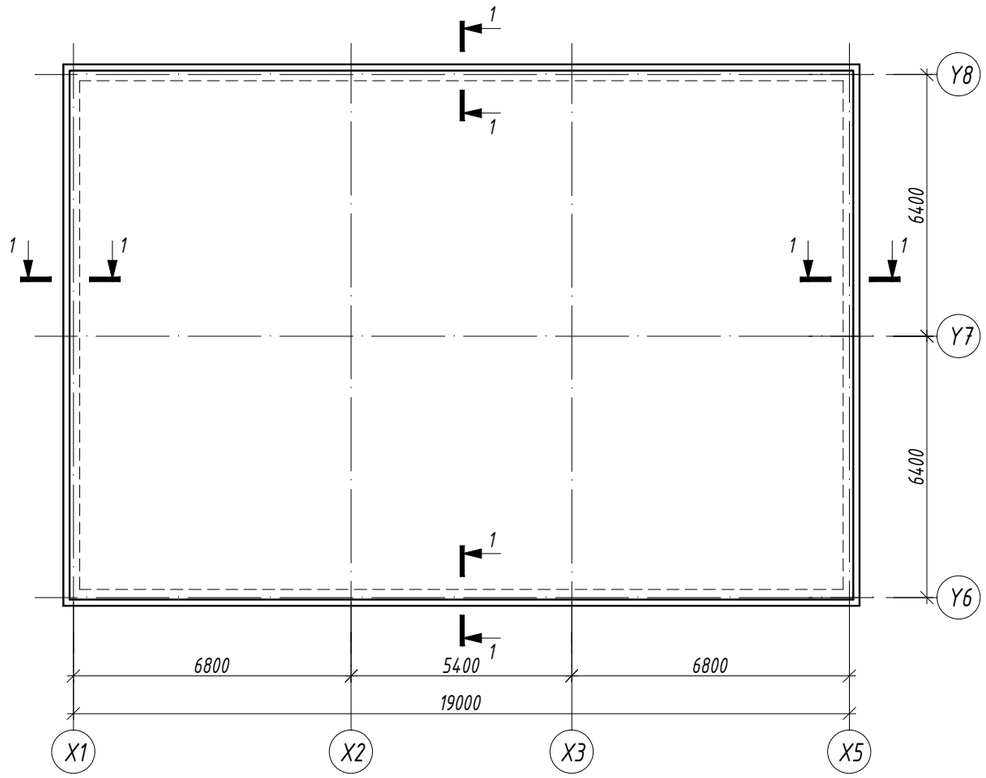

ОГТЛОЛ 1-1 М1:20 /ПАРАПЕТ/

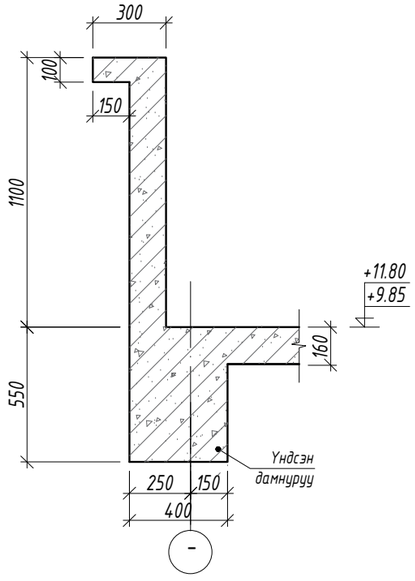

ОГТЛОЛ 1-1 М1:20 /АРМАТУРЧЛАЛ/

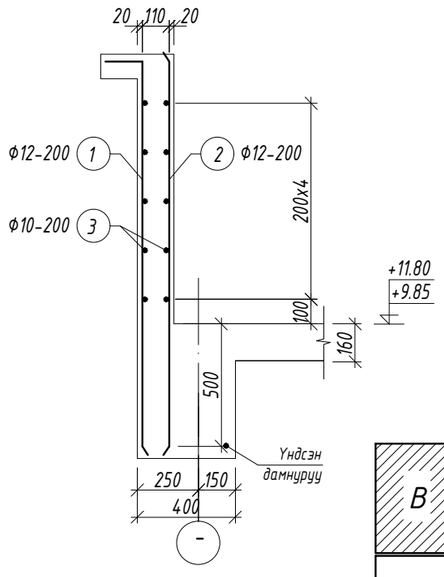

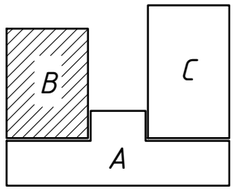

Хэсгийн тодорхойлолт

Поз.	Загвар
1	150 / 1550 / 1700

Марк позиц	Тэмдэглэгээ	Нэр						Тоо шир	Жин /кг/ нэгж	Жин /кг/ нийт
Парпетны арматурчлал								1	1832.54	1832.54
1		ф	12	А400	ГОСТ 5781-82	L=	1700	430	1.51	648.97
2		ф	12	А400	ГОСТ 5781-82	L=	1550	430	1.38	591.71
3		ф	10	А400	ГОСТ 5781-82	L=	12000	80	7.40	591.86
Парпетны бетон В20 V=15.33м3										

Зураг төслийн "ЦЭСДА" ХХК tel:976-88889927	БАЯНХОНГОР АЙМАГ.БАЯНХОНГОР СУМ "ЕРӨНХИЙ БОЛОВСРОЛЫН "ЭРДЭМ" СУРГУУЛИЙН 240 ХҮҮХДИЙН ӨРГӨТГӨЛ СУРГУУЛЬ"				
	"В" БЛОКИЙН ПАРАПЕТНЫ БАЙГУУЛАЛТ				
	Инженер	Ц.Тэргэл	Е.Г.Шифр: ЦЭ-11-06-08-208/23	Масштаб: М1:150	Огноо: 2023он
	Гүйцэтгэсэн	Н.Цэрэнцогзол	Т.Г.Шифр:	Зургийн дугаар: ББ-110	Хуудас: ББ-14.7
	Шалгасан	Н.Цэрэнцогзол			

А3

"А" БЛОКИЙН 1-Р ДАВХРЫН ХАНЫН ТОР, ЯЛУУНЫ БАЙГУУЛАЛТ М1:150

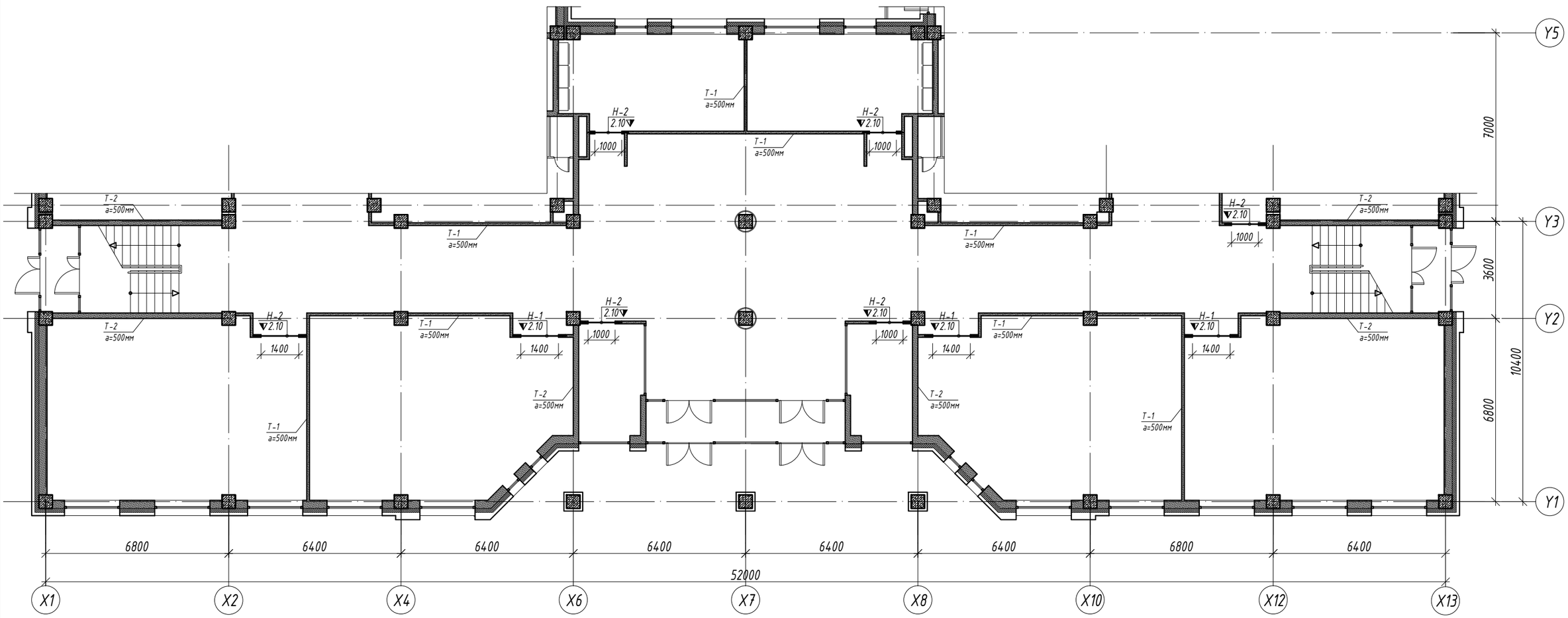

ТАЙЛБАР

1. Торыг барилгын өндрийн дагууд 500мм-ын алхамтайгаар цуврал Г.030.1-3Г 1-р дэвтэрт заасны дагуу тор Т-1,2-ыг ханын бүх уртын дагуу тавина. Торнуудыг ханын булан ба уулзваруудад зөрүүлж тавих шаардлагатай.
2. Өргийн ажил гүйцэтгэхдээ өрөөт бүтээцийн норм БНбД 2.03.02-90-ийг баримталвал зохино.
3. Хананд угсармал төмөр бетон ялууг хэрэглэх ба жигд тараагдсан М100 маркын бэхжээгүй зуурмаг дээр нүхний өргөн 1500мм-ээс бага бол 250мм, их бол 350мм-ээс багагүй ханан дээр суулгаж өгнө.
4. Даацын бус хана ба хамар ханын урт 3м-ээс их байвал түүнийг хучилтын хавтантай төмөр бэхэлгээгээр холбож бэхэлнэ.

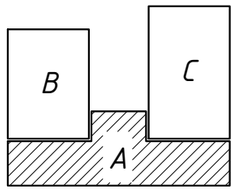

Зураг төслийн "ЦЭСДА" ХХК tel:976-88889927	БАЯНХОНГОР АЙМАГ. БАЯНХОНГОР СУМ "СООГО СЕЙКЕО СУРГУУЛИЙН 640 ХҮҮХДИЙН ӨРГӨТГӨЛ СУРГУУЛЬ"				
	"А" БЛОКИЙН 1-Р ДАВХРЫН ХАНЫН ТОР, ЯЛУУНЫ БАЙГУУЛАЛТ				
	Инженер	Ц.Тэргэл	Е.Г.Шифр: ЦЭ-11-06-08-208/23	Масштаб: М1:150	Огноо: 2023
	Гүйцэтгэсэн	Н.Цэрэнцогзол	Т.Г.Шифр:	Зургийн дугаар: ББ-111	Хуудас: ББ-147
	Шалгасан	Н.Цэрэнцогзол			

А3

"А" БЛОКИЙН 2-Р ДАВХРЫН ХАНЫН ТОР, ЯЛУУНЫ БАЙГУУЛАЛТ М1:150

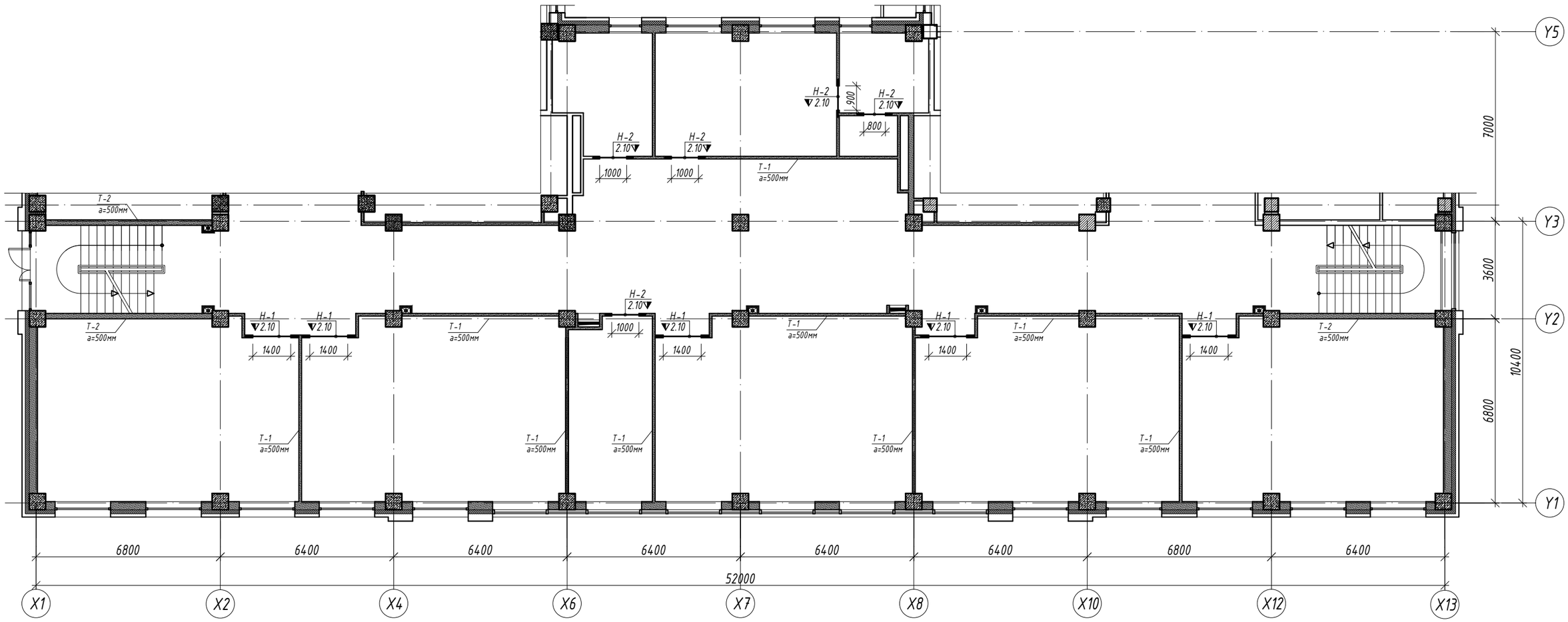

ТАЙЛБАР

1. Торыг барилгын өндрийн дагууд 500мм-ын алхамтайгаар цуврал Г.030.1-3Г 1-р дэвтэрт заасны дагуу тор Т-1,2-ыг ханын бүх уртын дагуу тавина. Торнуудыг ханын булан ба уулзваруудад зөрүүлж тавих шаардлагатай.
2. Өргийн ажил гүйцэтгэхдээ өрөгт бүтээцийн норм БНбД 2.03.02-90-ийг баримталвал зохино.
3. Хананд угсармал төмөр бетон ялууг хэрэглэх ба жигд тараагдсан М100 маркын бэхжээгүй зуурмаг дээр нүхний өргөн 1500мм-ээс бага бол 250мм, их бол 350мм-ээс багагүй ханан дээр суулгаж өгнө.
4. Даацын бус хана ба хамар ханын урт 3м-ээс их байвал түүнийг хучилтын хавтантай төмөр бэхэлгээгээр холбож бэхэлнэ.

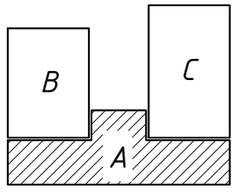

Зураг төслийн "ЦЭСДА" ХХК tel:976-88889927	БАЯНХОНГОР АЙМАГ. БАЯНХОНГОР СУМ "СООГО СЕЙКЕО СУРГУУЛИЙН 640 ХҮҮХДИЙН ӨРГӨТГӨЛ СУРГУУЛЬ"				
	"А" БЛОКИЙН 2-Р ДАВХРЫН ХАНЫН ТОР, ЯЛУУНЫ БАЙГУУЛАЛТ				
	Инженер	Ц.Тэргэл	Е.Г.Шифр: ЦЭ-11-06-08-208/23	Масштаб: М1:150	Огноо: 2023
	Гүйцэтгэсэн	Н.Цэрэнцогзол	Т.Г.Шифр:	Зургийн дугаар: ББ-112	Хуудас: ББ-14.7
	Шалгасан	Н.Цэрэнцогзол			

А3

"А" БЛОКИЙН 3-Р ДАВХРЫН ХАНЫН ТОР, ЯЛУУНЫ БАЙГУУЛАЛТ М1:150

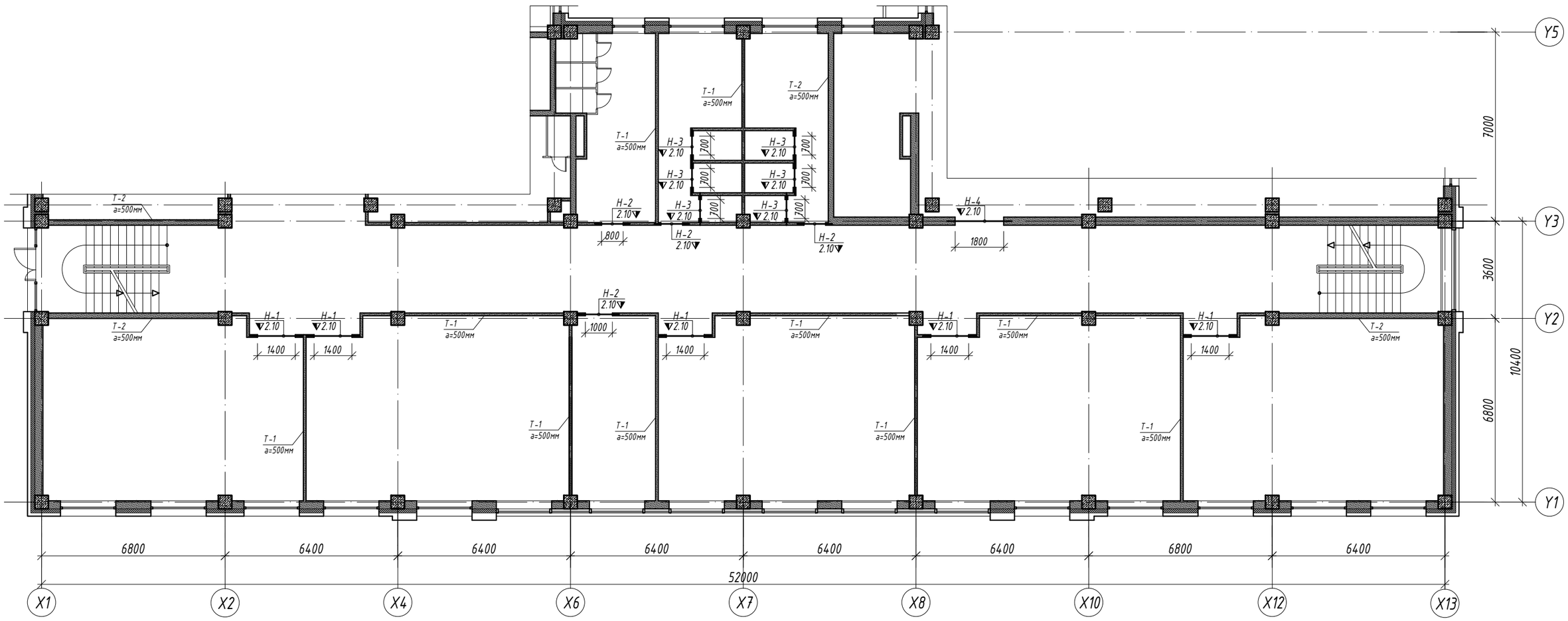

ТАЙЛБАР

1. Торыг барилгын өндрийн дагууд 500мм-ын алхамтайгаар цуврал Г.030.1-3Г 1-р дэвтэрт заасны дагуу тор Т-1,2-ыг ханын бүх уртын дагуу тавина. Торнуудыг ханын булан да уулвзаруудад зөрүүлж тавих шаардлагатай.
2. Өргийн ажил гүйцэтгэхдээ өрөөт бүтээцийн норм БНбД 2.03.02-90-ийг баримталвал зохино.
3. Хананд угсармал төмөр бетон ялууг хэрэглэх да жигд тараагдсан М100 маркын бэхжээгүй зуурмаг дээр нүхний өргөн 1500мм-ээс бага бол 250мм, их бол 350мм-ээс багагүй ханан дээр суулгаж өгнө.
4. Даацын бус хана да хамар ханын урт 3м-ээс их байвал түүнийг хучилтын хавтантай төмөр бэхэлгээгээр холбож бэхэлнэ.

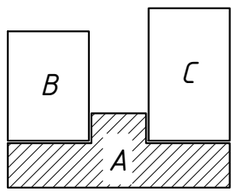

Зураг төслийн "ЦЭСДА" ХХК tel:976-88889927	БАЯНХОНГОР АЙМАГ. БАЯНХОНГОР СУМ "СООГО СЕЙКЕО СУРГУУЛИЙН 640 ХҮҮХДИЙН ӨРГӨТГӨЛ СУРГУУЛЬ"				
	"А" БЛОКИЙН 3-Р ДАВХРЫН ХАНЫН ТОР, ЯЛУУНЫ БАЙГУУЛАЛТ				
	Инженер	Ц.Тэргэл	Е.Г.Шифр: ЦЭ-11-06-08-208/23	Масштаб:	Огноо: 2023
	Гүйцэтгэсэн	Н.Цэрэнцогзол	Т.Г.Шифр:	Зургийн дугаар: ББ-113	Хуудас: ББ-147
	Шалгасан	Н.Цэрэнцогзол			

А3

ХАНЫН ТОР Т-1

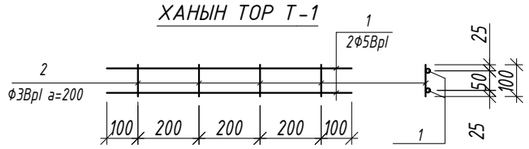

ХАНЫН ТОР Т-2

ХАМАР ХАНЫГ ХУЧИЛТТАЙ БЭХЛЭХ М1:20

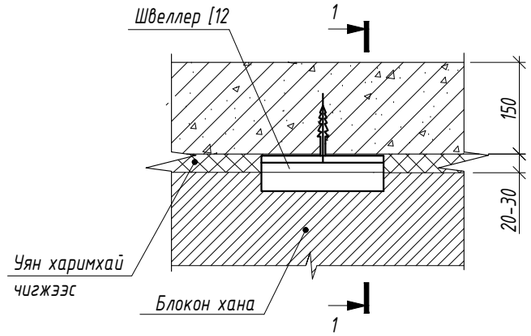

ОГТЛОЛ 1-1 М1:20

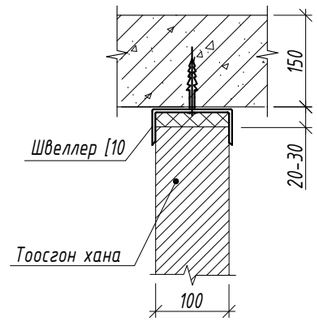

УГСАРМАЛ ЯЛУУНЫ НЭГДСЭН ТҮҮВЭР

Д/д	Тэмдэглэгээ	Нэр	Тоо шир	Жин /кг/
1	В1.038-1.1.01.000БЗ	Я 12-12-14	6	50
2	В1.038-1.1.01.000БЗ-01	Я 15-12-14	16	61
3	В1.038-1.1.01.000БЗ-03	Я 22-12-14	14	95
4	В1.038-1.1.01.000БЗ-04	Я 25-12-14	2	105

Марк позиц	Загвар	Марк позиц	Загвар
Н-1 (14шир)	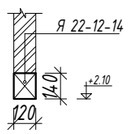	Н-2 (16шир)	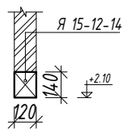
Н-3 (6шир)	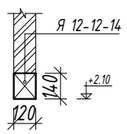	Н-4 (1шир)	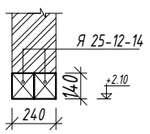

Марк позиц	Тэмдэглэгээ	Нэр					Тоо шир	Жин /кг/	
								нэгж	нийт
Тор Т-1							1800	0.67	1209.61
1		ф	5	ВрI	L=	1000	4	0.15	0.62
2		ф	3	ВрI	L=	200	5	0.01	0.06
Тор Т-2							960	0.34	322.56
1		ф	5	ВрI	L=	1000	2	0.15	0.31
2		ф	3	ВрI	L=	100	5	0.01	0.03

ТАЙЛБАР

1. Торыг барилгын өндрийн дагуу 500мм-ын алхамтайгаар цуврал Г.030.1-3Г 1-р дэвтэрт заасны дагуу тор Т-1,2-ыг ханын бүх уртын дагуу тавина. Торнуудыг ханын булан ба уулзваруудад зөрүүлж тавих шаардлагатай.
2. Өргийн ажил гүйцэтгэхдээ өрөгт бүтээцийн норм БНбД 2.03.02-90-ийг баримталвал зохино.
3. Хананд угсармал төмөр бетон ялууг хэрэглэх ба жигд тараагдсан М100 маркын бэхжээгүй зуурмаг дээр нүхний өргөн 1500мм-ээс бага бол 250мм, их бол 350мм-ээс багагүй ханан дээр суулгаж өгнө.
4. Даацын бус хана ба хамар ханын урт 3м-ээс их байвал түүнийг хучилтын хавтантай төмөр бэхэлгээгээр холбож бэхэлнэ.

Зураг төслийн "ЦЭСДА" ХХК tel:976-88889927	БАЯНХОНГОР АЙМАГ. БАЯНХОНГОР СУМ "СООГО СЕЙКЕО СУРГУУЛИЙН 640 ХҮҮХДИЙН ӨРГӨТГӨЛ СУРГУУЛЬ"				
	ХАНЫН ТОР, ЯЛУУНЫ МАТЕРИАЛЫН ТҮҮВЭР				
	Инженер	Ц.Тэргэл	Е.Г.Шифр: ЦЭ-11-06-08-208/23	Масштаб: М1:20	Огноо: 2023
	Гүйцэтгэсэн	Н.Цэрэнцогзол			
	Шалгасан	Н.Цэрэнцогзол	Т.Г.Шифр:	Зургийн дугаар: ББ-114	Хуудас: ББ-14 7

АЗ

"В" БЛОКИЙН 1-Р ДАВХРЫН ХАНЫН ТОР, ЯЛУУНЫ БАЙГУУЛАЛТ М1:150

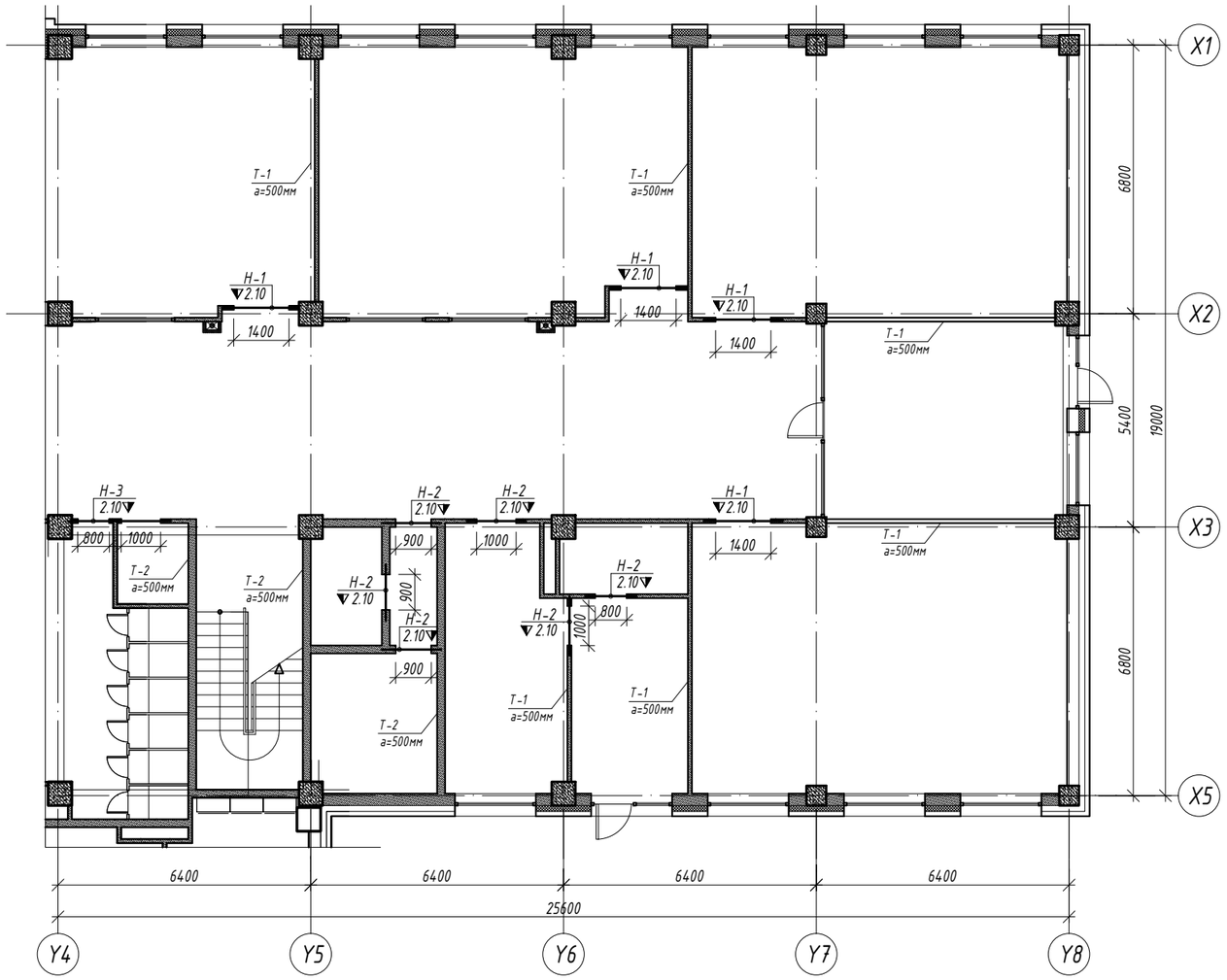

ТАЙЛБАР

1. Торыг барилгын өндрийн дагууд 500мм-ын алхамтайгаар цуврал Г.030.1-3Г 1-р дэвтэрт заасны дагуу тор Т-1,2-ыг ханын бүх уртын дагуу тавина. Торнуудыг ханын булан ба уулзваруудад зөрүүлж тавих шаардлагатай.
2. Өргийн ажил гүйцэтгэхдээ өрөгт бүтээцийн норм БНбД 2.03.02-90-ийг баримталвал зохино.
3. Хананд угсармал төмөр бетон ялууг хэрэглэх ба жигд тараагдсан М100 маркын бэхжээгүй зуурмаг дээр нүхний өргөн 1500мм-ээс бага бол 250мм, их бол 350мм-ээс багагүй ханан дээр суулгаж өгнө.
4. Даацын бус хана ба хамар ханын урт 3м-ээс их байвал түүнийг хучилтын хавтантай төмөр бэхэлгээгээр холбож бэхэлнэ.

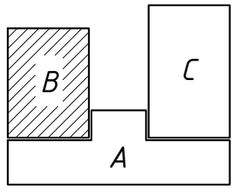

Зураг төслийн "ЦЭСДА" ХХК tel:976-88889927	БАЯНХОНГОР АЙМАГ. БАЯНХОНГОР СУМ "СООГО СЕЙКЕО СУРГУУЛИЙН 640 ХҮҮХДИЙН ӨРГӨТГӨЛ СУРГУУЛЬ"				
	"В" БЛОКИЙН 1-Р ДАВХРЫН ХАНЫН ТОР, ЯЛУУНЫ БАЙГУУЛАЛТ				
	Инженер	Ц.Тэргэл	Е.Г.Шифр: ЦЭ-11-06-08-208/23	Масштаб: М1:150	Огноо: 2023
	Гүйцэтгэсэн	Н.Цэрэнцогзол	Т.Г.Шифр:	Зургийн дугаар: ББ-115	Хуудас: ББ-147
	Шалгасан	Н.Цэрэнцогзол			

А3

"В" БЛОКИЙН 2-Р ДАВХРЫН ХАНЫН ТОР, ЯЛУУНЫ БАЙГУУЛАЛТ М1:150

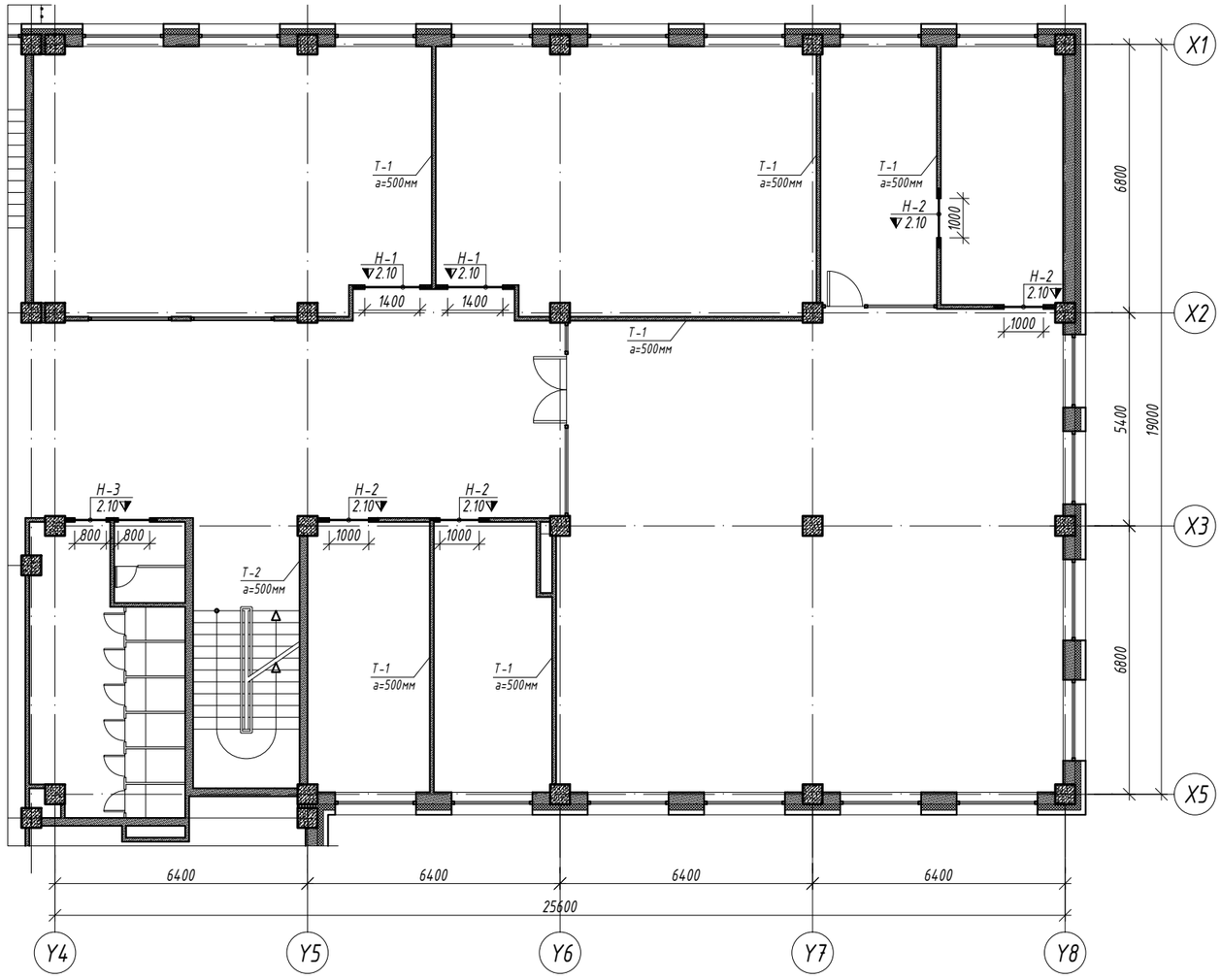

ТАЙЛБАР

1. Торыг барилгын өндрийн дагууд 500мм-ын алхамтайгаар цуврал Г.030.1-3Г 1-р дэвтэрт заасны дагуу тор Т-1,2-ыг ханын бүх уртын дагуу тавина. Торнуудыг ханын булан ба уулвзаруудад зөрүүлж тавих шаардлагатай.
2. Өргийн ажил гүйцэтгэхдээ өрөөт бүтээцийн норм БНбД 2.03.02-90-ийг баримталвал зохино.
3. Хананд угсармал төмөр бетон ялууг хэрэглэх ба жигд тараагдсан М100 маркын бэхжээгүй зуурмаг дээр нүхний өргөн 1500мм-ээс бага бол 250мм, их бол 350мм-ээс багагүй ханан дээр суулгаж өгнө.
4. Даацын бус хана ба хамар ханын урт 3м-ээс их байвал түгнийг хучилтын хавтантай төмөр бэхэлгээгээр холбож бэхэлнэ.

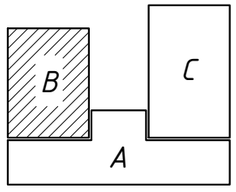

Зураг төслийн "ЦЭСДА" ХХК tel:976-88889927	БАЯНХОНГОР АЙМАГ. БАЯНХОНГОР СУМ "СООГО СЕЙКЕО СУРГУУЛИЙН 640 ХҮҮХДИЙН ӨРГӨТГӨЛ СУРГУУЛЬ"				
	"В" БЛОКИЙН 2-Р ДАВХРЫН ХАНЫН ТОР, ЯЛУУНЫ БАЙГУУЛАЛТ				
	Инженер	Ц.Тэргэл	Е.Г.Шифр: ЦЭ-11-06-08-208/23	Масштаб: М1:150	Огноо: 2023
	Гүйцэтгэсэн	Н.Цэрэнцогзол	Т.Г.Шифр:	Зургийн дугаар: ББ-116	Хуудас: ББ-147
	Шалгасан	Н.Цэрэнцогзол			

АЗ

"В" БЛОКИЙН 3-Р ДАВХРЫН ХАНЫН ТОР, ЯЛУУНЫ БАЙГУУЛАЛТ М1:150

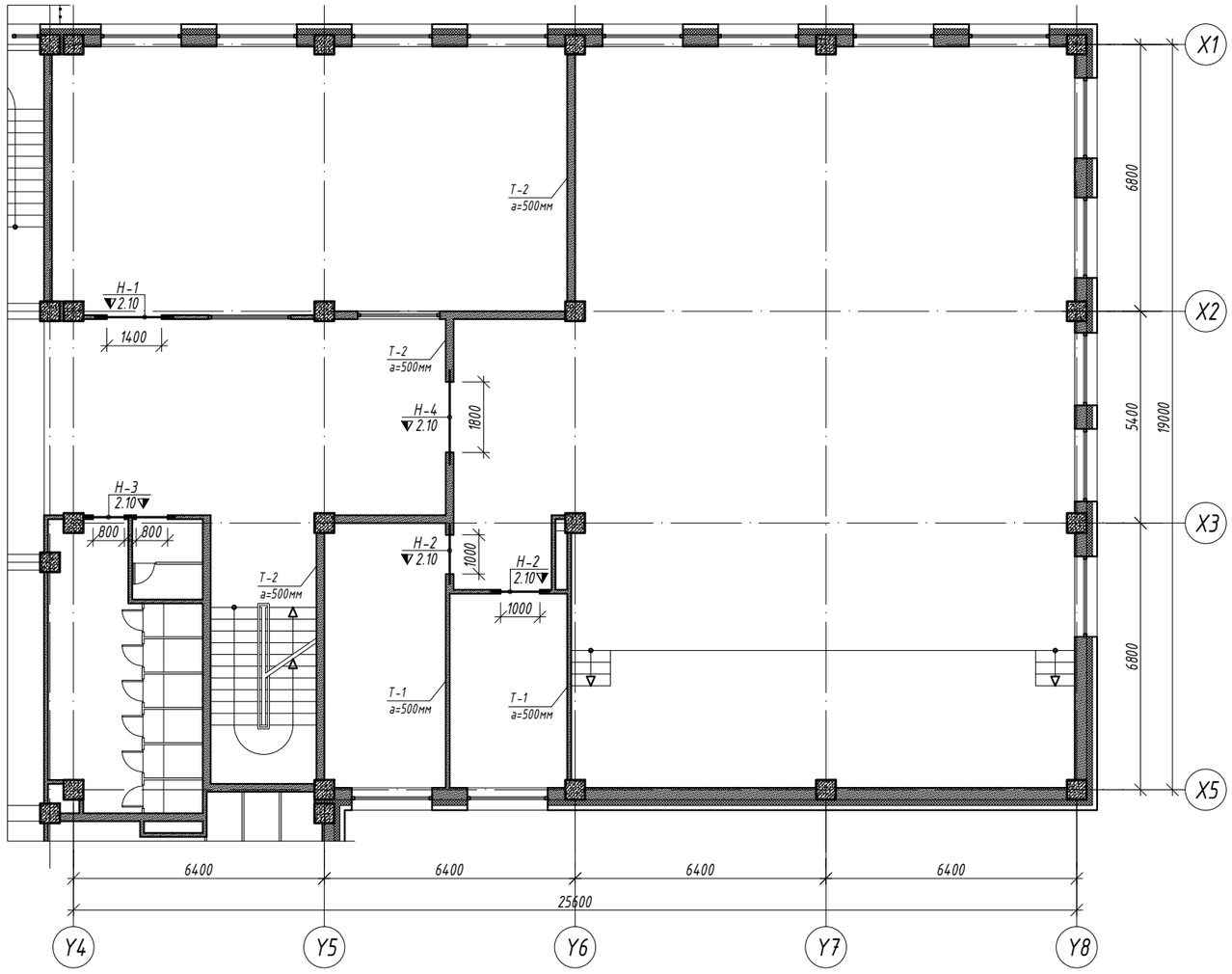

ТАЙЛБАР

1. Торыг барилгын өндрийн дагууд 500мм-ын алхамтайгаар цуврал Г.030.1-3Г 1-р дэвтэрт заасны дагуу тор Т-1,2-ыг ханын бүх уртын дагуу тавина. Торнуудыг ханын булан да уулвзаруудад зөрүүлж тавих шаардлагатай.
2. Өргийн ажил гүйцэтгэхдээ өрөгт бүтээцийн норм БНбД 2.03.02-90-ийг баримталвал зохино.
3. Хананд угсармал төмөр бетон ялууг хэрэглэх да жигд тараагдсан М100 маркын бэхжээгүй зуурмаг дээр нүхний өргөн 1500мм-ээс бага бол 250мм, их бол 350мм-ээс багагүй ханан дээр суулгаж өгнө.
4. Даацын бус хана да хамар ханын урт 3м-ээс их байвал түүнийг хучилтын хавтантай төмөр бэхэлгээгээр холбож бэхэлнэ.

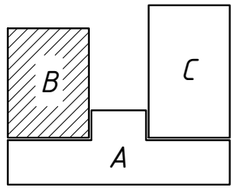

Зураг төслийн "ЦЭСДА" ХХК tel:976-88889927	БАЯНХОНГОР АЙМАГ. БАЯНХОНГОР СУМ "СООГО СЕЙКЕО СУРГУУЛИЙН 640 ХҮҮХДИЙН ӨРГӨТГӨЛ СУРГУУЛЬ"				
	"В" БЛОКИЙН 3-Р ДАВХРЫН ХАНЫН ТОР, ЯЛУУНЫ БАЙГУУЛАЛТ				
	Инженер	Ц.Тэргэл	Е.Г.Шифр: ЦЭ-11-06-08-208/23	Масштаб: М1:150	Огноо: 2023
	Гүйцэтгэсэн	Н.Цэрэнцогзол	Т.Г.Шифр:	Зургийн дугаар: ББ-117	Хуудас: ББ-147
	Шалгасан	Н.Цэрэнцогзол			

А3

ХАНЫН ТОР Т-1

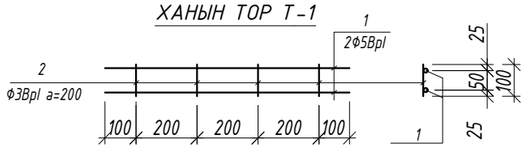

ХАНЫН ТОР Т-2

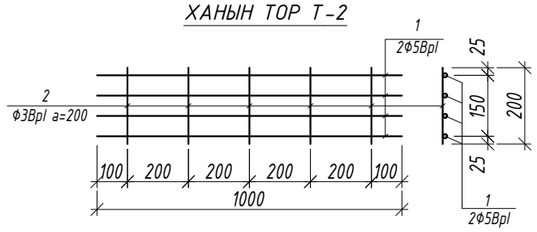

ХАМАР ХАНЫГ ХУЧИЛТТАЙ БЭХЛЭХ М1:20

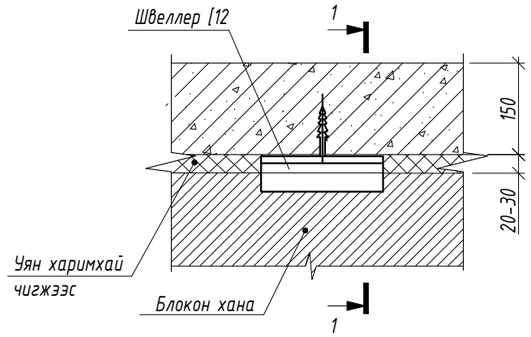

ОГТЛОЛ 1-1 М1:20

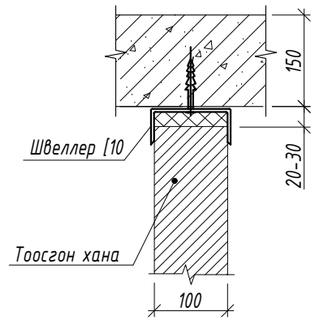

УГСАРМАЛ ЯЛУУНЫ НЭГДСЭН ТҮҮВЭР

Д/д	Тэмдэглэгээ	Нэр	Тоо шир	Жин /кг/
1	В1.038-1.1.01.000БЗ-01	Я 15-12-14	12	61
2	В1.038-1.1.01.000БЗ-03	Я 22-12-14	7	95
3	В1.038-1.1.01.000БЗ-04	Я 25-12-14	1	105
4	В1.038-1.1.01.000БЗ-05	Я 28-12-22	3	184

Марк позиц	Загвар	Марк позиц	Загвар
Н-1 (7шир)	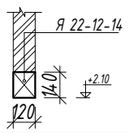	Н-2 (12шир)	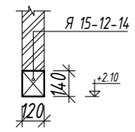
Н-3 (3шир)	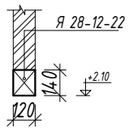	Н-4 (1шир)	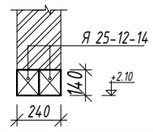

Марк позиц	Тэмдэглэгээ	Нэр					Тоо шир	Жин /кг/ нэгж	Жин /кг/ нийт
Тор Т-1							1620	0.67	1088.65
1		ф	5	ВрI	L=	1000	4	0.15	0.62
2		ф	3	ВрI	L=	200	5	0.01	0.06
Тор Т-2							400	0.34	134.40
1		ф	5	ВрI	L=	1000	2	0.15	0.31
2		ф	3	ВрI	L=	100	5	0.01	0.03

ТАЙЛБАР

1. Торыг барилгын өндрийн дагууд 500мм-ын алхамтайгаар цуврал Г.030.1-3Г 1-р дэвтэрт заасны дагуу тор Т-1,2-ыг ханын бүх уртын дагуу тавина. Торнуудыг ханын булан ба уулзваруудад зөрүүлж тавих шаардлагатай.
2. Өргийн ажил гүйцэтгэхдээ өрөгт бүтээцийн норм БНбД 2.03.02-90-ийг баримталвал зохино.
3. Хананд угсармал төмөр бетон ялууг хэрэглэх ба жигд тараагдсан М100 маркын бэхжээгүй зуурмаг дээр нүхний өргөн 1500мм-ээс бага бол 250мм, их бол 350мм-ээс багагүй ханан дээр суулгаж өгнө.
4. Даацын бус хана ба хамар ханын урт 3м-ээс их байвал түүнийг хучилтын хавтантай төмөр бэхэлгээгээр холбож бэхэлнэ.

Зураг төслийн "ЦЭСДА" ХХК
tel:976-88889927

БАЯНХОНГОР АЙМАГ. БАЯНХОНГОР СУМ
"СООГО СЕЙКЕО СУРГУУЛИЙН 640 ХҮҮХДИЙН ӨРГӨТГӨЛ СУРГУУЛЬ"

ХАНЫН ТОР, ЯЛУУНЫ МАТЕРИАЛЫН ТҮҮВЭР

Инженер		Ц.Тэргэл	Е.Г.Шифр: ЦЭ-11-06-08-208/23	Масштаб: М1:20	Огноо: 2023
Гүйцэтгэсэн		Н.Цэрэнцогзол	Т.Г.Шифр:	Зургийн дугаар: ББ-118	Хуудас: ББ-147
Шалгасан		Н.Цэрэнцогзол			

АЗ

"С" БЛОКИЙН 1-Р ДАВХРЫН ХАНЫН ТОР, ЯЛУУНЫ БАЙГУУЛАЛТ М1:150

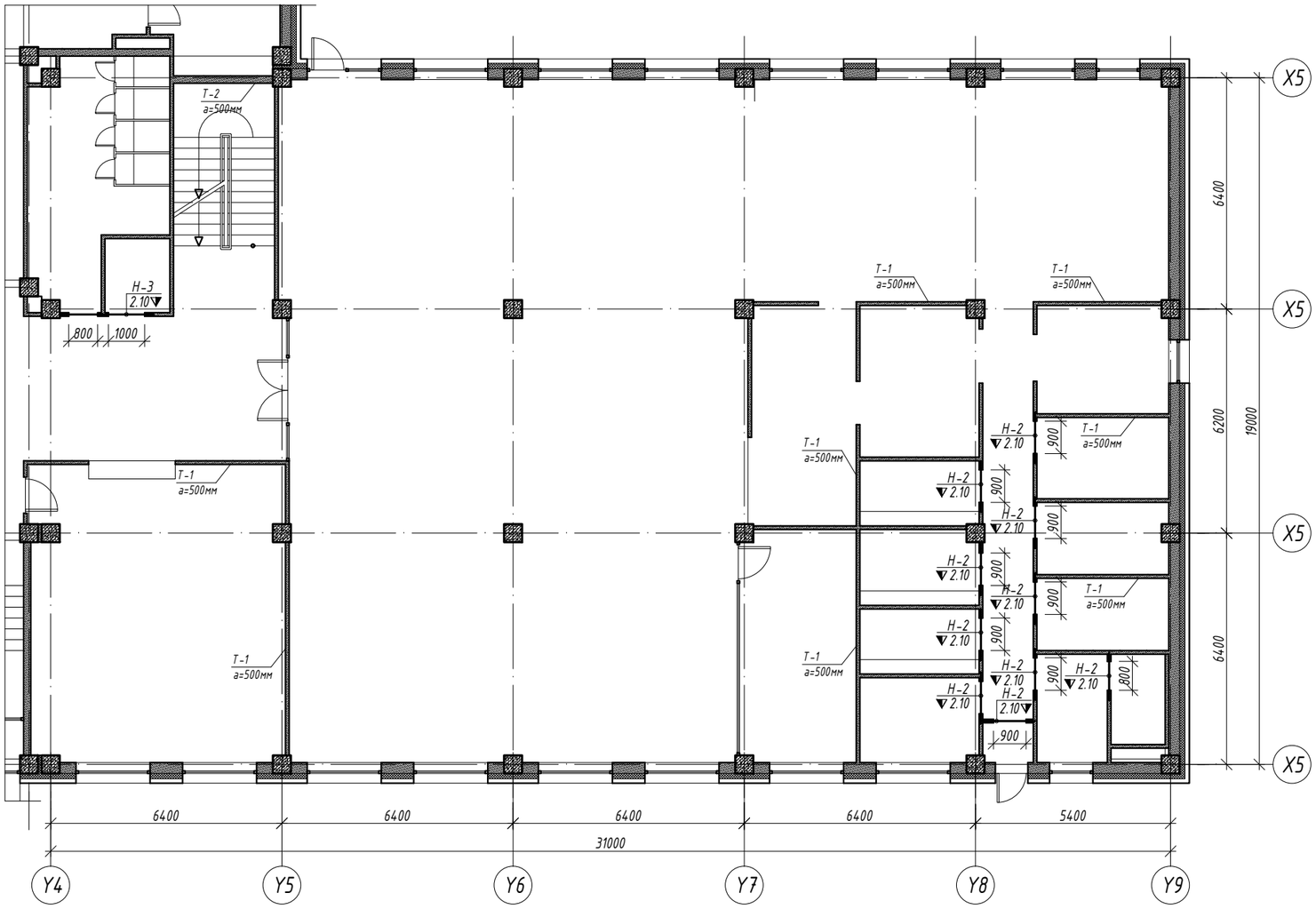

ТАЙЛБАР

1. Торыг барилгын өндрийн дагууд 500мм-ын алхамтайгаар цуврал Г.030.1-3Г 1-р дэвтэрт заасны дагуу тор Т-1,2-ыг ханын бүх уртын дагуу тавина. Торнуудыг ханын булан ба уулзваруудад зөрүүлж тавих шаардлагатай.
2. Өргийн ажил гүйцэтгэхдээ өрөгт бүтээцийн норм БНбД 2.03.02-90-ийг баримталвал зохино.
3. Хананд угсармал төмөр бетон ялууг хэрэглэх ба жигд тараагдсан М100 маркын бэхжээгүй зуурмаг дээр нүхний өргөн 1500мм-ээс бага бол 250мм, их бол 350мм-ээс багагүй ханан дээр суулгаж өгнө.
4. Даацын бус хана ба хамар ханын урт 3м-ээс их байвал түүнийг хучилтын хавтантай төмөр бэхэлгээгээр холбож бэхэлнэ.

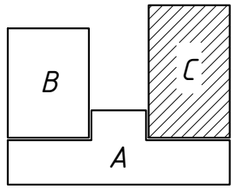

Зураг төслийн "ЦЭСДА" ХХК tel:976-88889927	БАЯНХОНГОР АЙМАГ. БАЯНХОНГОР СУМ "СООГО СЕЙКЕО СУРГУУЛИЙН 640 ХҮҮХДИЙН ӨРГӨТГӨЛ СУРГУУЛЬ"				
	"С" БЛОКИЙН 1-Р ДАВХРЫН ХАНЫН ТОР, ЯЛУУНЫ БАЙГУУЛАЛТ				
	Инженер	Ц.Тэргэл	Е.Г.Шифр: ЦЭ-11-06-08-208/23	Масштаб: М1:150	Огноо: 2023
	Гүйцэтгэсэн	Н.Цэрэнцогзол			
	Шалгасан	Н.Цэрэнцогзол	Т.Г.Шифр:	Зургийн дугаар: ББ-119	Хуудас: ББ-14 7

А3

"С" БЛОКИЙН 2-Р ДАВХРЫН ХАНЫН ТОР, ЯЛУУНЫ БАЙГУУЛАЛТ М1:150

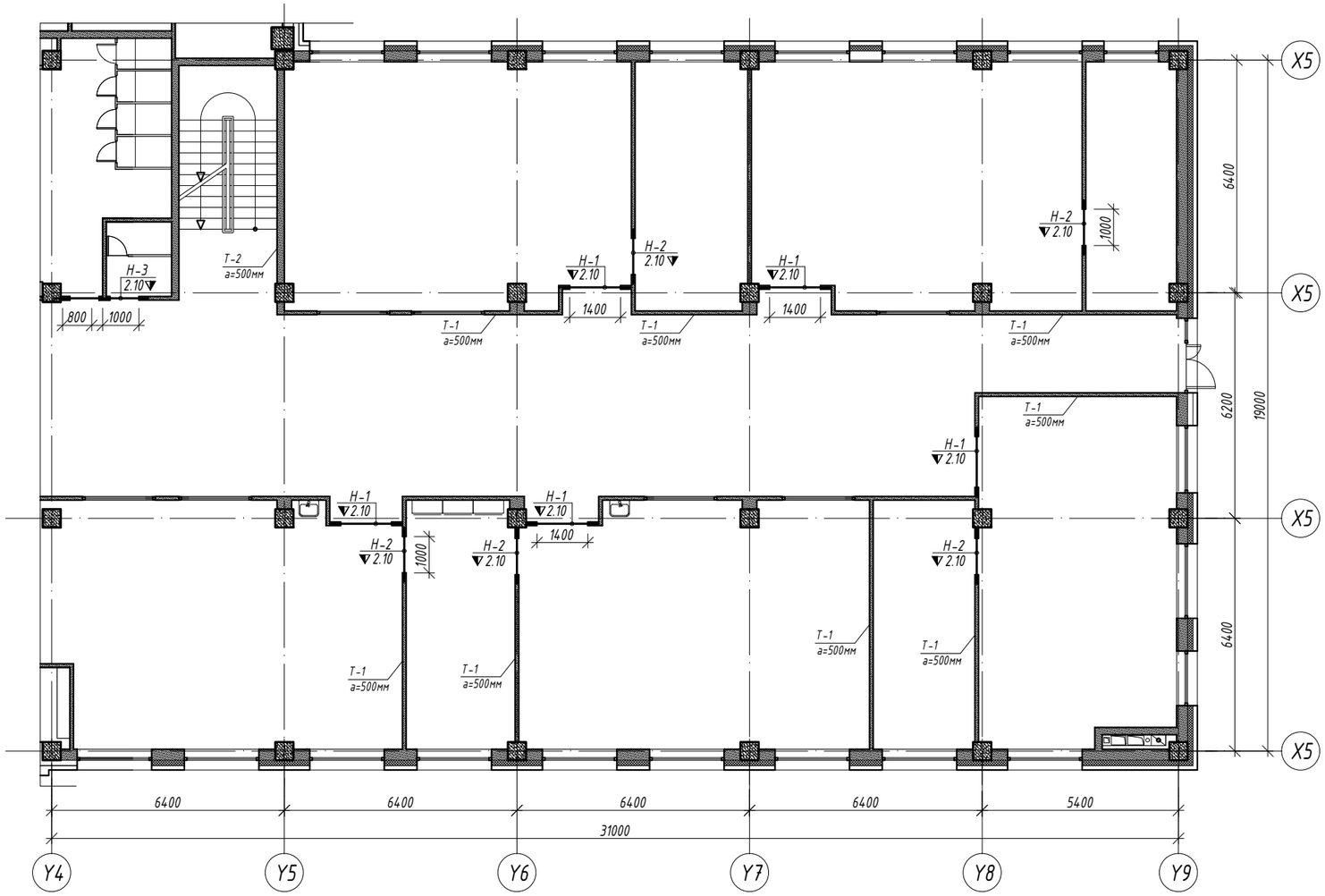

ТАЙЛБАР

1. Торыг барилгын өндрийн дагууд 500мм-ын алхамтайгаар цуврал Г.030.1-3Г 1-р дэвтэрт заасны дагуу тор Т-1,2-ыг ханын бүх уртын дагуу тавина. Торнуудыг ханын булан ба уулвзаруудад зөрүүлж тавих шаардлагатай.
2. Өргийн ажил гүйцэтгэхдээ өрөөт бүтээцийн норм БНбД 2.03.02-90-ийг баримталвал зохино.
3. Хананд угсармал төмөр бетон ялууг хэрэглэх ба жигд тараагдсан М100 маркын бэхжээгүй зуурмаг дээр нүхний өргөн 1500мм-ээс бага бол 250мм, их бол 350мм-ээс багагүй ханан дээр суулгаж өгнө.
4. Даацын бус хана ба хамар ханын урт 3м-ээс их байвал түүнийг хучилтын хавтантай төмөр бэхэлгээгээр холбож бэхэлнэ.

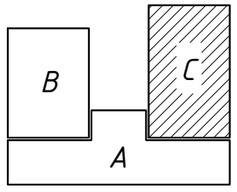

Зураг төслийн "ЦЭСДА" ХХК tel:976-88889927	БАЯНХОНГОР АЙМАГ. БАЯНХОНГОР СУМ "СООГО СЕЙКЕО СУРГУУЛИЙН 640 ХҮҮХДИЙН ӨРГӨТГӨЛ СУРГУУЛЬ"				
	"С" БЛОКИЙН 2-Р ДАВХРЫН ХАНЫН ТОР, ЯЛУУНЫ БАЙГУУЛАЛТ				
	Инженер	Ц.Тэргэл	Е.Г.Шифр: ЦЭ-11-06-08-208/23	Масштаб: М1:150	Огноо: 2023
	Гүйцэтгэсэн	Н.Цэрэнцогзол	Т.Г.Шифр:	Зургийн дугаар: ББ-120	Хуудас: ББ-147
	Шалгасан	Н.Цэрэнцогзол			

А3

ХАНЫН ТОР Т-1

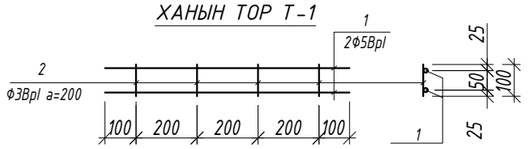

ХАНЫН ТОР Т-2

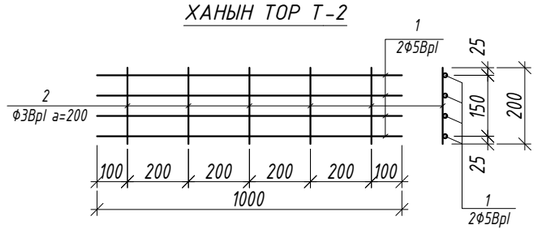

ХАМАР ХАНЫГ ХУЧИЛТТАЙ БЭХЛЭХ М1:20

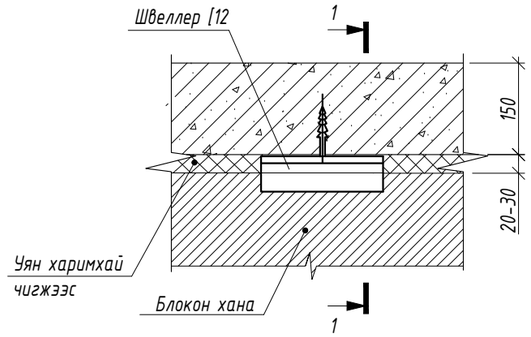

ОГТЛОЛ 1-1 М1:20

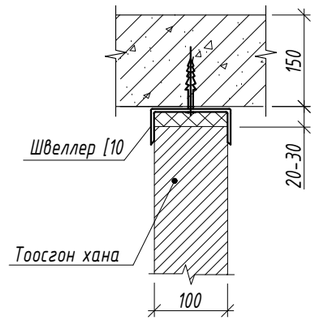

УГСАРМАЛ ЯЛУУНЫ НЭГДСЭН ТҮҮВЭР

Д/д	Тэмдэглэгээ	Нэр	Тоо шир	Жин /кг/
1	В1.038-1.1.01.000БЗ-01	Я 15-12-14	15	61
2	В1.038-1.1.01.000БЗ-03	Я 22-12-14	5	95
3	В1.038-1.1.01.000БЗ-05	Я 28-12-22	2	184

Марк позиц	Загвар	Марк позиц	Загвар
Н-1 (5шир)	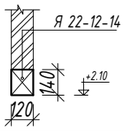	Н-3 (2шир)	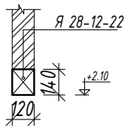
Н-2 (15шир)	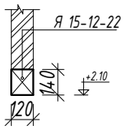		

Марк позиц	Тэмдэглэгээ	Нэр					Тоо шир	Жин /кг/	
								нэгж	нийт
Тор Т-1							1500	0.67	1008.01
1		ф	5	ВрI	L=	1000	4	0.15	0.62
2		ф	3	ВрI	L=	200	5	0.01	0.06
Тор Т-2							180	0.34	60.48
1		ф	5	ВрI	L=	1000	2	0.15	0.31
2		ф	3	ВрI	L=	100	5	0.01	0.03

ТАЙЛБАР

1. Торыг барилгын өндрийн дагууд 500мм-ын алхамтайгаар цуврал Г.030.1-3Г 1-р дэвтэрт заасны дагуу тор Т-1,2-ыг ханын бүх уртын дагуу тавина. Торнуудыг ханын булан ба уулзваруудад зөрүүлж тавих шаардлагатай.
2. Өргийн ажил гүйцэтгэхдээ өрөгт бүтээцийн норм БНбД 2.03.02-90-ийг баримталвал зохино.
3. Хананд угсармал төмөр бетон ялууг хэрэглэх ба жигд тараагдсан М100 маркын бэхжээгүй зуурмаг дээр нүхний өргөн 1500мм-ээс бага бол 250мм, их бол 350мм-ээс багагүй ханан дээр суулгаж өгнө.
4. Даацын бус хана ба хамар ханын урт 3м-ээс их байвал түүнийг хучилтын хавтантай төмөр бэхэлгээгээр холбож бэхэлнэ.

Зураг төслийн "ЦЭСДА" ХХК
tel:976-88889927

БАЯНХОНГОР АЙМАГ. БАЯНХОНГОР СУМ
"СООГО СЕЙКЕО СУРГУУЛИЙН 640 ХҮҮХДИЙН ӨРГӨТГӨЛ СУРГУУЛЬ"

ХАНЫН ТОР, ЯЛУУНЫ МАТЕРИАЛЫН ТҮҮВЭР

Инженер		Ц.Тэргэл	Е.Г.Шифр: ЦЭ-11-06-08-208/23	Масштаб: М1:20	Огноо: 2023
Гүйцэтгэсэн		Н.Цэрэнцогзол			
Шалгасан		Н.Цэрэнцогзол	Т.Г.Шифр:	Зургийн дугаар: ББ-121	Хуудас: ББ-147

А3

ГАДНА ДОВЖОО ГД-1-ИЙН БАЙГУУЛАЛТ М1:100

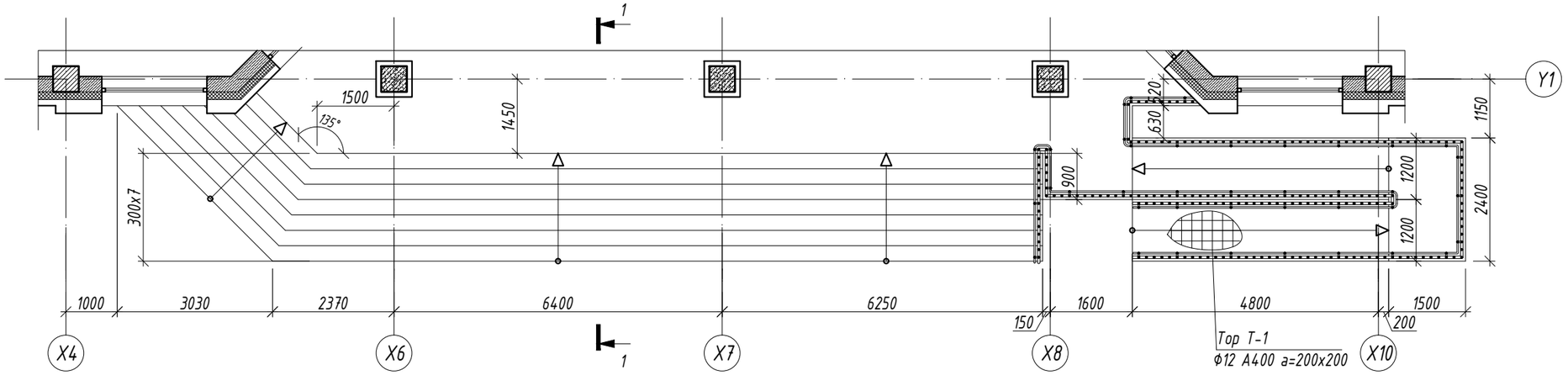

ОГТЛОЛ 1-1 М1:50

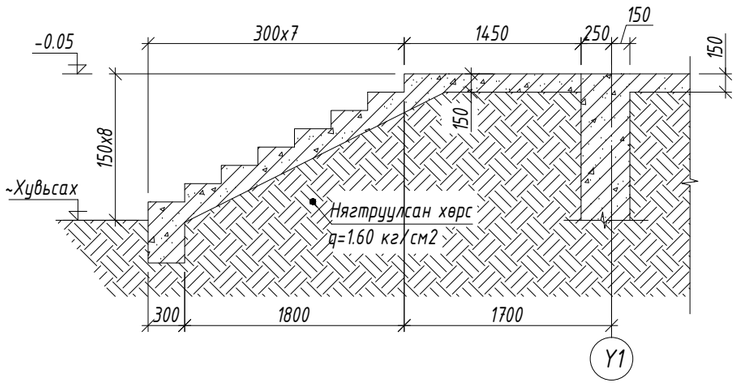

ОГТЛОЛ 1-1 М1:50
/арматурчлал/

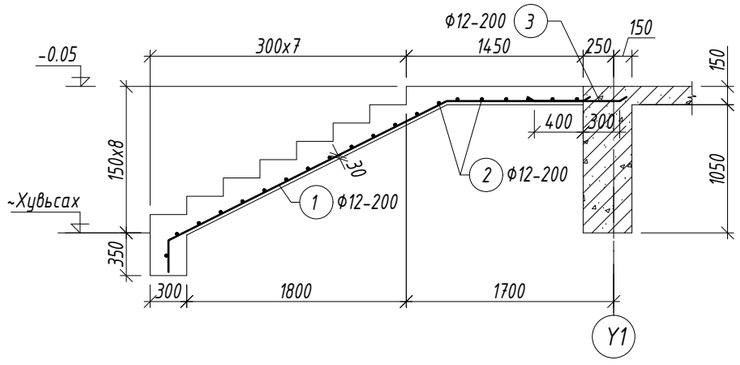

Марк позиц	Тэмдэглэгээ	Нэр	Тоо шир	Жин /кг/ нэгж	Жин /кг/ нийт
Гадна довжоо ГД-1			1	793.68	793.68
1		ф 12 А400 ГОСТ 5781-82 L= 3900	90	3.46	311.61
2		ф 12 А400 ГОСТ 5781-82 L= 12000	40	10.65	426.14
3		ф 12 А400 ГОСТ 5781-82 L= 700	90	0.62	55.93
	Тор Т-1	ф 12 А400 ГОСТ 5781-82 L= 12000	20	10.65	213.07
Материал бетон В15 V=28м3					

Зураг төслийн "ЦЭСДА" ХХК tel:976-88889927

БАЯНХОНГОР АЙМАГ. БАЯНХОНГОР СУМ
"СООГО СЕЙКЕО СУРГУУЛИЙН 640 ХҮҮХДИЙН ӨРГӨТГӨЛ СУРГУУЛЬ"
ГАДНА ДОВЖОО ГД-1

Инженер		Ц.Тэргэл	Е.Г.Шифр: ЦЭ-11-06-08-208/23	Масштаб: М1:100	Огноо: 2023
Гүйцэтгэсэн	Н.Цэрэнцогзол	Н.Цэрэнцогзол	Т.Г.Шифр:	Зургийн дугаар: ББ-122	Хуудас: ББ-147
Шалгасан	Н.Цэрэнцогзол	Н.Цэрэнцогзол			

А3

ГАДНА ДОВЖОО ГД-2-ИЙН БАЙГУУЛАЛТ М1:100

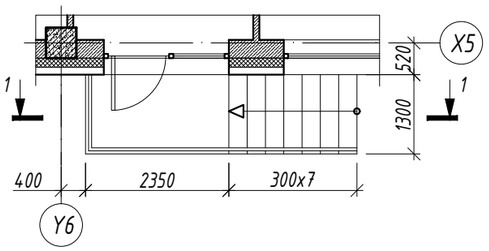

ГАДНА ДОВЖОО ГД-3-ИЙН БАЙГУУЛАЛТ М1:100

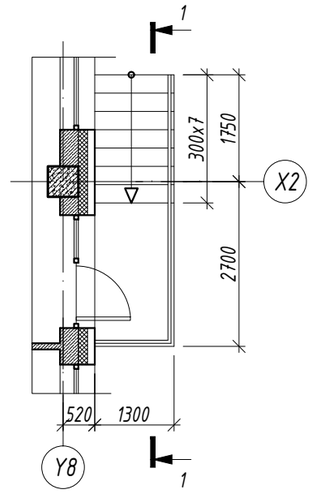

ОГТЛОЛ 1-1 М1:50

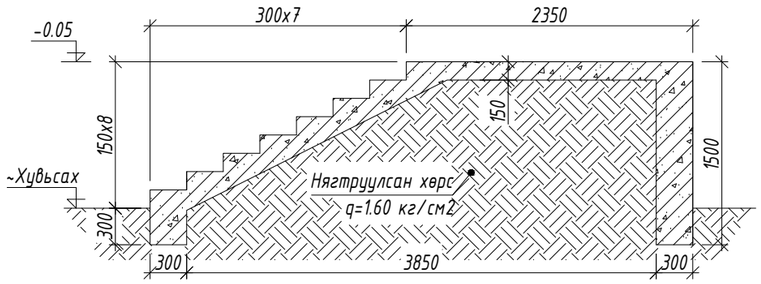

ОГТЛОЛ 1-1 М1:50
/арматурчлал/

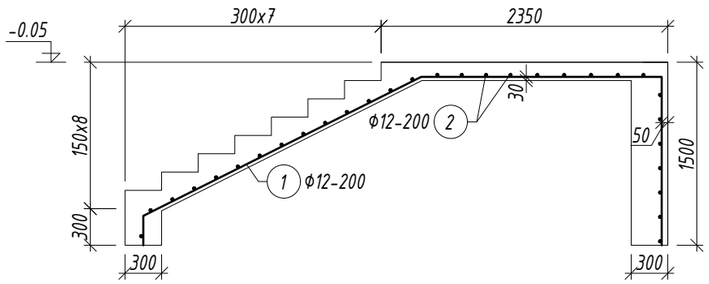

Марк позиц	Тэмдэглэгээ	Нэр	Тоо шир	Жин /кг/ нэгж	Жин /кг/ нийт
Гадна довжоо ГД-2,3			2	72.84	145.69
1		Ф 12 А400 ГОСТ 5781-82 L= 6150	7	5.46	38.22
2		Ф 12 А400 ГОСТ 5781-82 L= 1300	30	1.15	34.62
Материал бетон В15 V=2.34x2=4.68м3					

Зураг төслийн "ЦЭСДА" ХХК
tel:976-88889927

БАЯНХОНГОР АЙМАГ. БАЯНХОНГОР СУМ
"СООГО СЕЙКЕО СУРГУУЛИЙН 640 ХҮҮХДИЙН ӨРГӨТГӨЛ СУРГУУЛЬ"
ГАДНА ДОВЖОО ГД-2,3

Инженер		Ц.Тэргэл	Е.Г.Шифр: ЦЭ-11-06-08-208/23	Масштаб: М1:100	Огноо: 2023
Гүйцэтгэсэн		Н.Цэрэнцогзол			
Шалгасан		Н.Цэрэнцогзол	Т.Г.Шифр:	Зургийн дугаар: ББ-123	Хуудас: ББ-147

А3

ГАДНА ДОВЖОО ГД-4-ИЙН БАЙГУУЛАЛТ М1:100

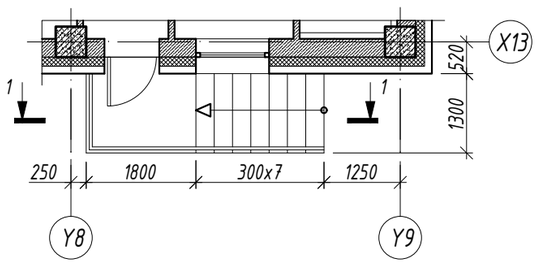

ОГТЛОЛ 1-1 М1:50

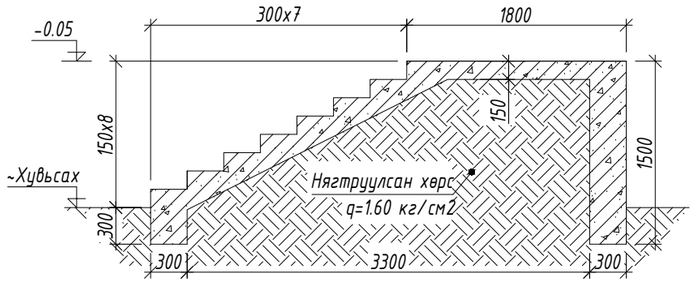

ОГТЛОЛ 1-1 М1:50
/арматурчлал/

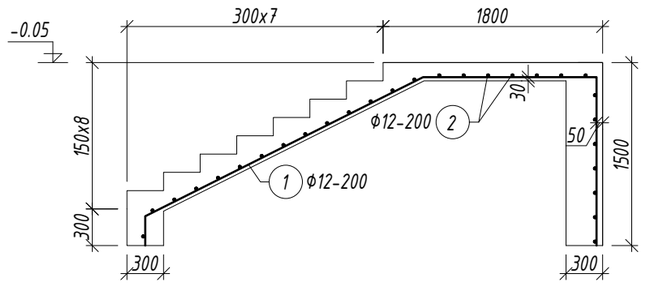

Марк позиц	Тэмдэглэгээ	Нэр						Тоо шир	Жин /кг/ нэгж	Жин /кг/ нийт
Гадна довжоо ГД-4								1	69.43	69.43
1		ф	12	А400	ГОСТ 5781-82	L=	5600	7	4.97	34.80
2		ф	12	А400	ГОСТ 5781-82	L=	1300	30	1.15	34.62
Материал бетон В15 V=2.1м3										

ГАДНА ДОВЖОО ГД-5-ИЙН БАЙГУУЛАЛТ М1:100

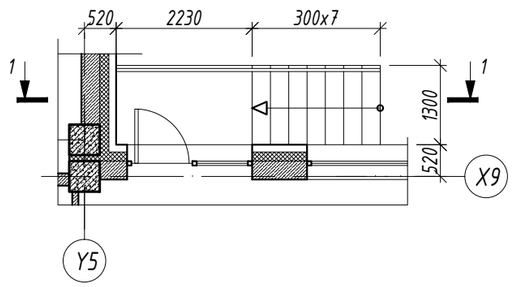

ОГТЛОЛ 1-1 М1:50

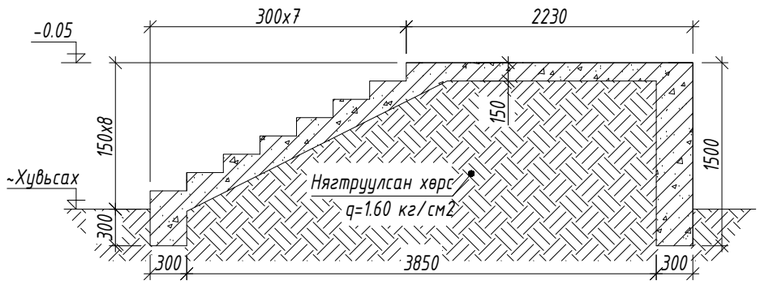

ОГТЛОЛ 1-1 М1:50
/арматурчлал/

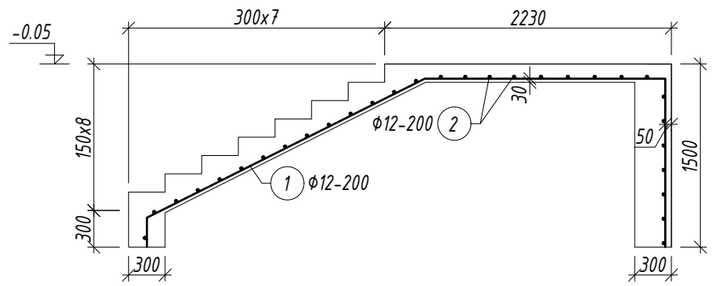

Марк позиц	Тэмдэглэгээ	Нэр						Тоо шир	Жин /кг/ нэгж	Жин /кг/ нийт
Гадна довжоо ГД-5								1	71.91	71.91
1		ф	12	А400	ГОСТ 5781-82	L=	6000	7	5.33	37.29
2		ф	12	А400	ГОСТ 5781-82	L=	1300	30	1.15	34.62
Материал бетон В15 V=2.27м3										

Зураг төслийн
"ЦЭСДА" ХХК
tel:976-88889927

БАЯНХОНГОР АЙМАГ. БАЯНХОНГОР СУМ
"СООГО СЕЙКЕО СУРГУУЛИЙН 640 ХҮҮХДИЙН ӨРГӨТГӨЛ СУРГУУЛЬ"

ГАДНА ДОВЖОО ГД-4,5

Инженер		Ц.Тэргэл	Е.Г.Шифр: ЦЭ-11-06-08-208/23	Масштаб: М1:100	Огноо: 2023
Гүйцэтгэсэн		Н.Цэрэнцогзол	Т.Г.Шифр:	Зургийн дугаар: ББ-124	Хуудас: ББ-147
Шалгасан		Н.Цэрэнцогзол			

А3

ШАТ ШТ-1 БАЙГУУЛАЛТ М1:100
/1-Р ДАВХАР/

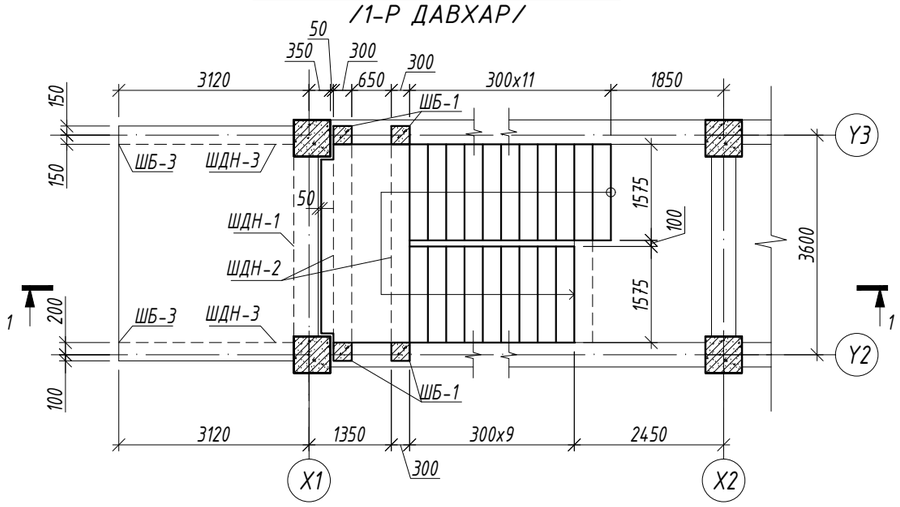

ШАТ ШТ-1 БАЙГУУЛАЛТ М1:100
/2-Р ДАВХАР/

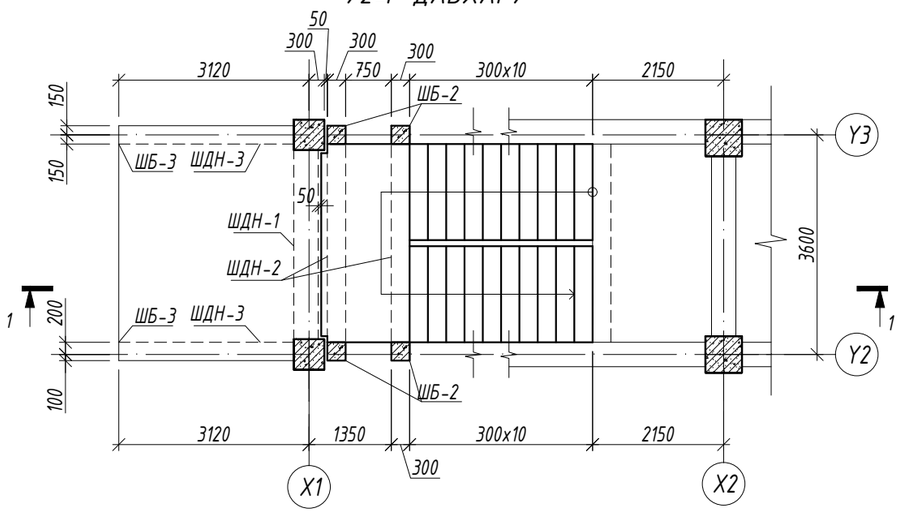

СУУЛГАХ НАРИЙВЧ СН-1 М1:20

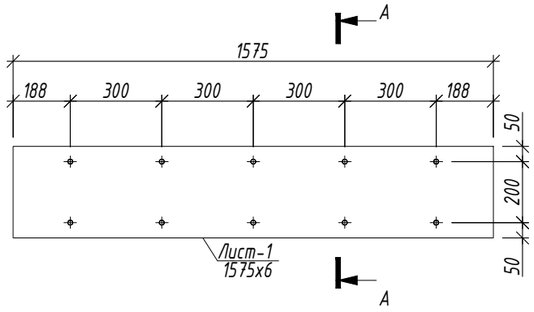

ОГТЛОЛ А-А М1:10

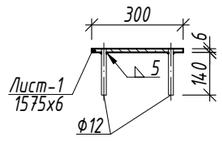

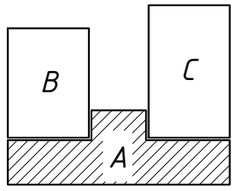

ОГТЛОЛ 1-1 М1:100

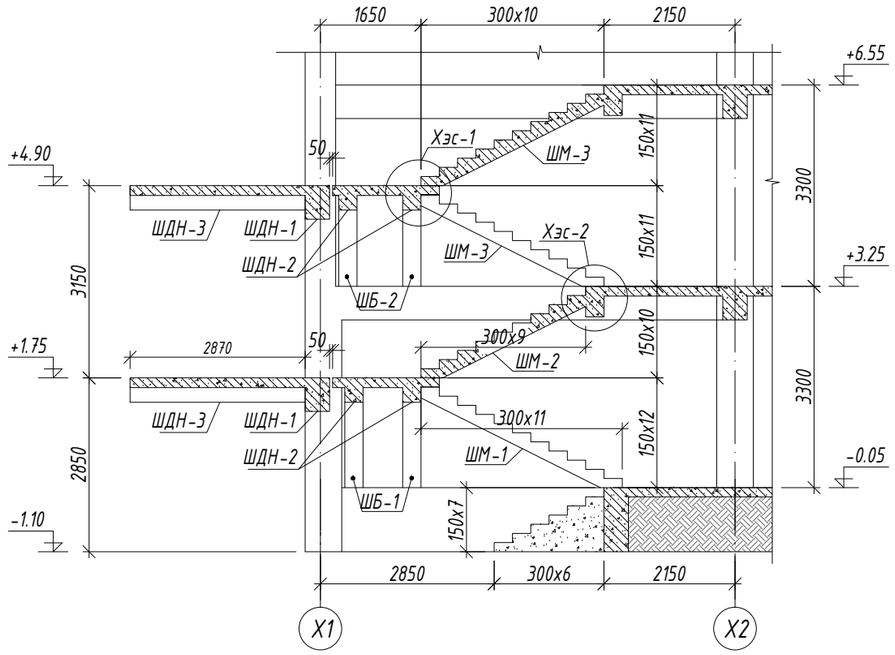

ХЭСЭГЛЭЛ-1 М1:20

2 ширхэг СН-1-ийн хооронд графит нунтаг хийнэ.

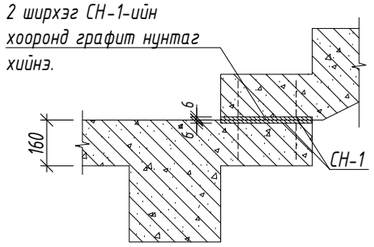

ХЭСЭГЛЭЛ-2 М1:20

2 ширхэг СН-1-ийн хооронд графит нунтаг хийнэ.

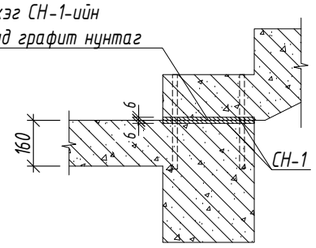

Марк позиц	Тэмдэглэгээ	Нэр	Тоо шир	Жин /кг/ нэгж	Жин /кг/ нийт
		Суулгах нарийвч СН-1	7	22.44	157.10
1		ф 12 А400 ГОСТ 5781-82 L= 140	10	0.12	1.24
2	Лист-1	ГОСТ 27772-88 С255 1575x300x6	1	21.20	21.20

Зураг төслийн "ЦЭСДА" ХХК tel:976-88889927

БАЯНХОНГОР АЙМАГ. БАЯНХОНГОР СУМ

"СООГО СЕЙКЕО СУРГУУЛИЙН 640 ХҮҮХДИЙН ӨРГӨТГӨЛ СУРГУУЛЬ"

ШАТ ШТ-1-Н БАЙГУУЛАЛТ, ОГТЛОЛ

Инженер	Ц.Тэргэл	Е.Г.Шифр: ЦЭ-11-06-08-208/23	Масштаб: М1:100	Огноо: 2023
Гүйцэтгэсэн	Н.Цэрэнцогзол	Т.Г.Шифр:	Зургийн дугаар: ББ-125	Хуудас: ББ-147
Шалгасан	Н.Цэрэнцогзол			

А3

ШАТНЫ МАРШ ШМ-1 М1:50
/АРМАТУРЧЛАЛ/

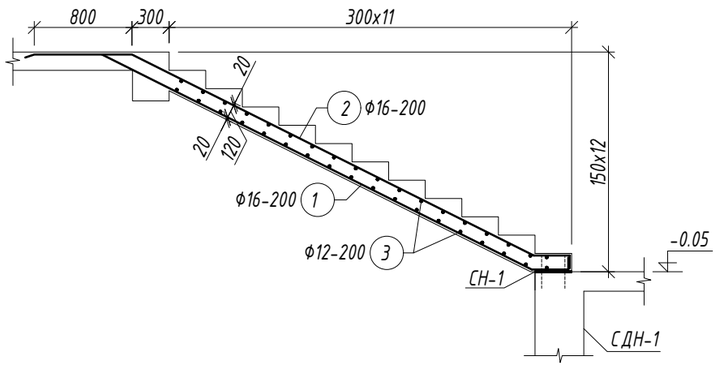

ШАТНЫ ТАВЦАН М1:100 /1,2,3-Р ДАВХАР/

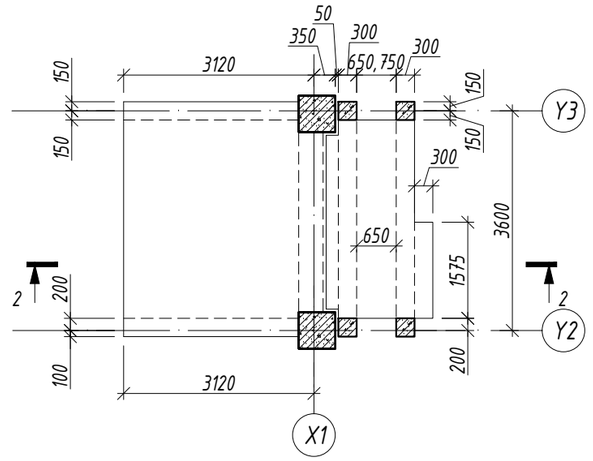

ОГТЛОЛ 2-2 М1:100

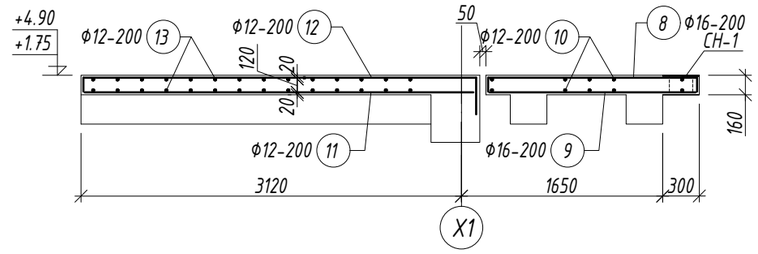

ШАТНЫ МАРШ ШМ-2 М1:50
/АРМАТУРЧЛАЛ/

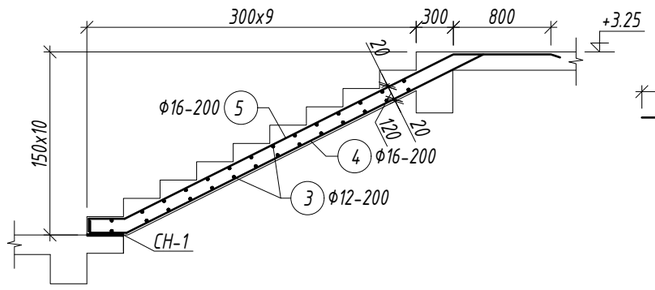

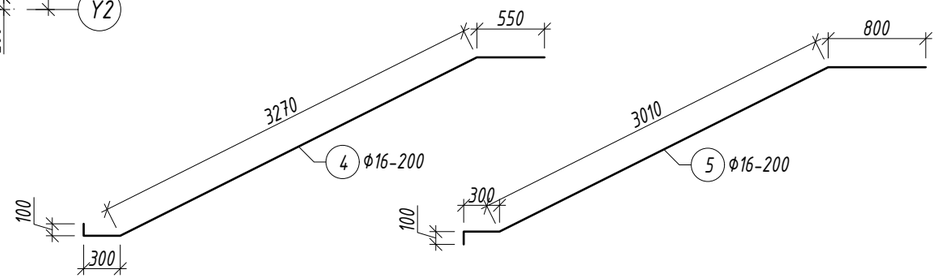

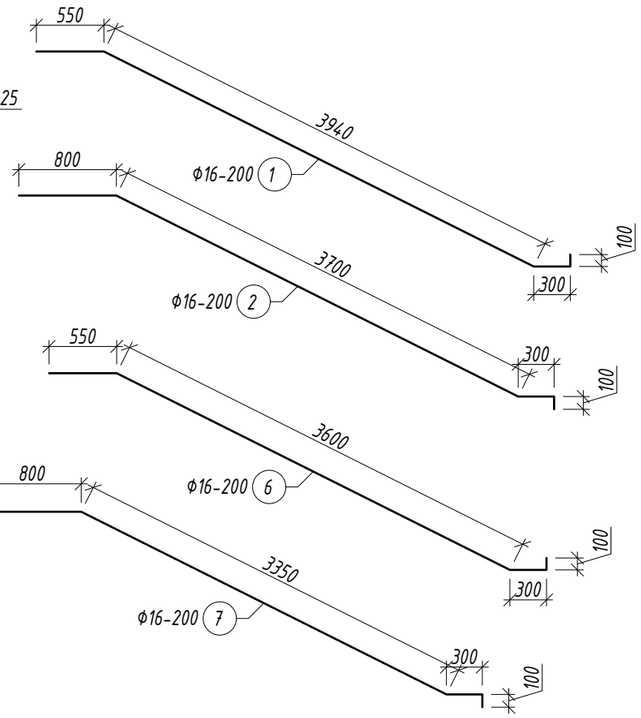

ШАТНЫ МАРШ ШМ-3 М1:50
/АРМАТУРЧЛАЛ/

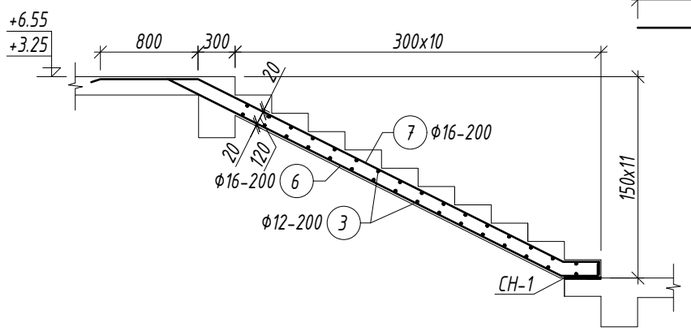

Марк позиц	Тэмдэглэгээ	Нэр					Тоо шир	Жин /кг/ нэгж	Жин /кг/ нийт
Шат							1	1261.09	1261.09
1		Ф	16	А400	ГОСТ 5781-82	L= 4900	8	7.73	61.87
2		Ф	16	А400	ГОСТ 5781-82	L= 4900	8	7.73	61.87
3		Ф	12	А400	ГОСТ 5781-82	L= 1500	140	1.33	186.44
4		Ф	16	А400	ГОСТ 5781-82	L= 4200	8	6.63	53.03
5		Ф	16	А400	ГОСТ 5781-82	L= 4200	8	6.63	53.03
6		Ф	16	А400	ГОСТ 5781-82	L= 4550	16	7.18	114.90
7		Ф	16	А400	ГОСТ 5781-82	L= 4550	16	7.18	114.90
8		Ф	16	А400	ГОСТ 5781-82	L= 1900	32	3.00	95.96
9		Ф	16	А400	ГОСТ 5781-82	L= 1700	32	2.68	85.86
10		Ф	12	А400	ГОСТ 5781-82	L= 3200	20	2.84	56.82
11		Ф	12	А400	ГОСТ 5781-82	L= 3100	32	2.75	88.07
12		Ф	12	А400	ГОСТ 5781-82	L= 3500	32	3.11	99.43
13		Ф	12	А400	ГОСТ 5781-82	L= 3800	56	3.37	188.92
Материал бетон В20 V=13.14м3									

БАЯНХОНГОР АЙМАГ. БАЯНХОНГОР СУМ

"СООГО СЕЙКЕО СУРГУУЛИЙН 640 ХҮҮХДИЙН ӨРГӨТГӨЛ СУРГУУЛЬ"

ШАТ ШТ-1-Н АРМАТУРЧЛАЛ

Инженер		Ц.Тэргэл	Е.Г.Шифр: ЦЭ-11-06-08-208/23	Масштаб: М1:100	Огноо: 2023
Гүйцэтгэсэн		Н.Цэрэнцогзол	Т.Г.Шифр:	Зургийн дугаар: ББ-126	Хуудас: ББ-14
Шалгасан		Н.Цэрэнцогзол			

Зураг төслийн "ЦЭСДА" ХХК tel:976-88889927

А3

ШАТНЫ ДАМНУРУУ ШДН-1 М1:50

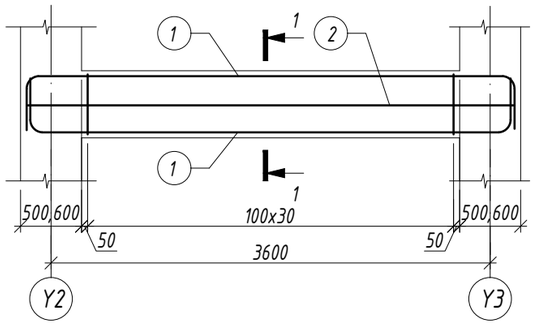

ОГТЛОЛ 1-1 М1:20

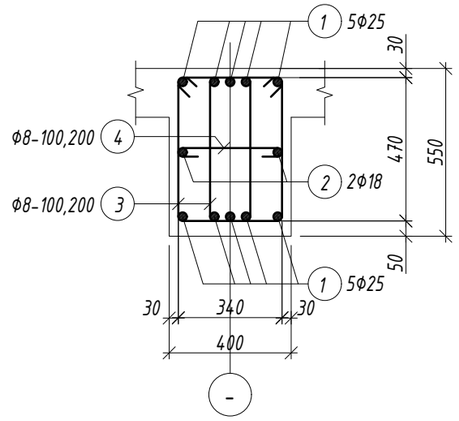

Хэсгийн тодорхойлолт

Поз.	Загвар	Поз.	Загвар	Поз.	Загвар
1	3800; 160; 640; R100; 5400	3	320; 550; 470; 240; 1580	4	340; 70; 70; 480

Марк позиц	Тэмдэглэгээ	Нэр						Тоо шир	Жин /кг/ нэгж	Жин /кг/ нийт
Шатны дамнуруу ШДН-1								2	267.14	534.29
1		Ф	25	А400	ГОСТ 5781-82	L=	5400	10	20.81	208.08
2		Ф	18	А400	ГОСТ 5781-82	L=	4000	2	7.99	15.98
3		Ф	8	А240	ГОСТ 5781-82	L=	1580	60	0.62	37.41
4		Ф	8	А240	ГОСТ 5781-82	L=	480	30	0.19	5.68
Материал бетон В20 V=0.7x2=1.4м3										

ШАТНЫ ДАМНУРУУ ШДН-2 М1:50

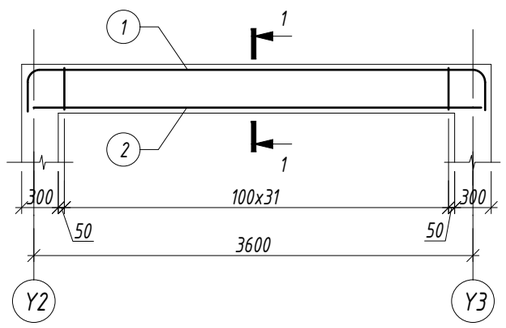

ОГТЛОЛ 1-1 М1:20

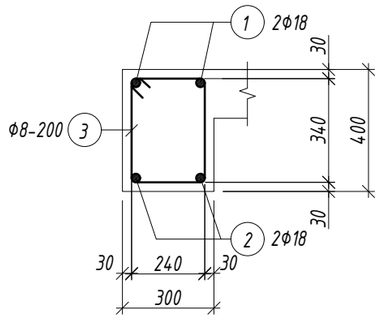

Хэсгийн тодорхойлолт

Поз.	Загвар	Поз.	Загвар
1	3500; 160; 340; R100; 4500	3	320; 420; 340; 240; 1320

Марк позиц	Тэмдэглэгээ	Нэр						Тоо шир	Жин /кг/ нэгж	Жин /кг/ нийт
Шатны дамнуруу ШДН-2								4	49.30	197.22
1		Ф	18	А400	ГОСТ 5781-82	L=	4500	2	8.99	17.98
2		Ф	18	А400	ГОСТ 5781-82	L=	3800	2	7.59	15.18
3		Ф	8	А240	ГОСТ 5781-82	L=	1320	31	0.52	16.15
Материал бетон В20 V=0.45x4=1.8м3										

ТАЙЛБАР

1. Энэ хуудсыг холбогдох хуудсуудтай хамтатган үзнэ үү.
2. Арматурын хамгаалалтын үеийн зузаан 30мм байна.
3. Хэв хашмалын гадаргуу нь тэгш, бат бэх, тогтвортой байх нөхцлийг сайтар хангах бөгөөд технологийн ачааллыг даах чадвартай байх шаардлагатай.
4. Цутгамал төмөрбетоны ажлыг БНБД 52-02-05 "Цутгамал бетон, төмөрбетон бүтээц"-ийн заалтуудын дагуу хийж гүйцэтгэнэ.

Зураг төслийн "ЦЭСДА" ХХК
tel:976-88889927

БАЯНХОНГОР АЙМАГ. БАЯНХОНГОР СУМ

"СООГО СЕЙКЕО СУРГУУЛИЙН 640 ХҮҮХДИЙН ӨРГӨТГӨЛ СУРГУУЛЬ"

ШАТНЫ ДАМНУРУУ ШДН-1,2

Инженер		Ц.Тэргэл	Е.Г.Шифр: ЦЭ-11-06-08-208/23	Масштаб: М1:100	Огноо: 2023
Гүйцэтгэсэн		Н.Цэрэнцогзол	Т.Г.Шифр:	Зургийн дугаар: ББ-127	Хуудас: ББ-14 7
Шалгасан		Н.Цэрэнцогзол			

А3

ШАТНЫ ДАМНУРУУ ШДН-3 М1:50

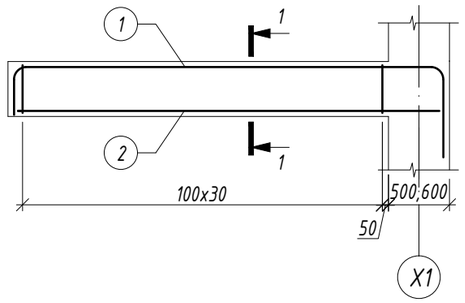

ОГТЛОЛ 1-1 М1:20

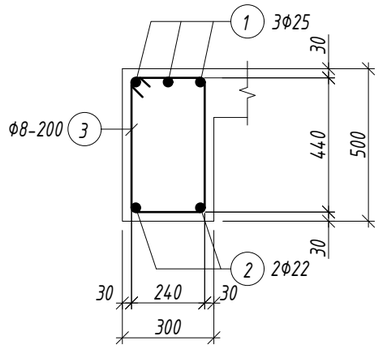

Хэсгийн тодорхойлолт

Поз.	Загвар	Поз.	Загвар
1	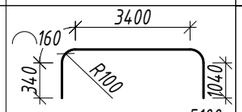	3	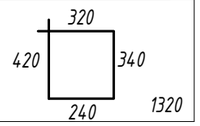

Марк позиц	Тэмдэглэгээ	Нэр					Тоо шир	Жин /кг/ нэгж	Жин /кг/ нийт
Шатны дамнуруу ШДН-3							4	104.85	419.41
1		ф	25	А400	ГОСТ 5781-82	L= 5100	3	19.65	58.95
2		ф	22	А400	ГОСТ 5781-82	L= 3600	2	10.74	21.48
3		ф	10	А400	ГОСТ 5781-82	L= 1320	30	0.81	24.41
Материал бетон В20 V=0.43x4=1.72м3									

ШАТНЫ БАГАНА ШБ-1 М1:50

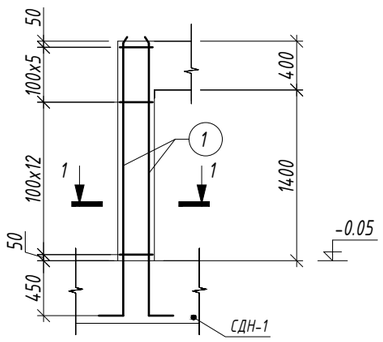

ОГТЛОЛ 1-1 М1:20

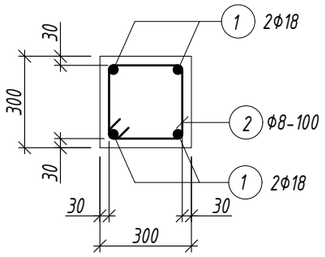

ШАТНЫ БАГАНА ШБ-2 М1:50

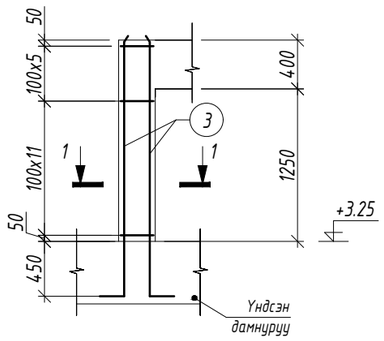

ОГТЛОЛ 1-1 М1:20

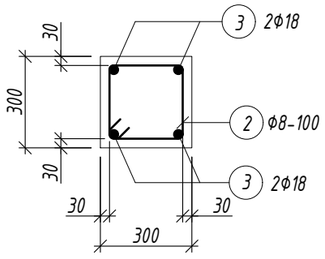

Хэсгийн тодорхойлолт

Поз.	Загвар	Поз.	Загвар	Поз.	Загвар
1	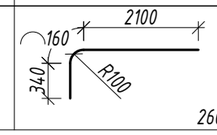	2	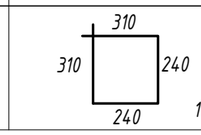	3	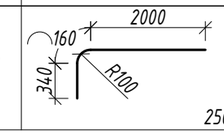

Марк позиц	Тэмдэглэгээ	Нэр					Тоо шир	Жин /кг/ нэгж	Жин /кг/ нийт
Шатны багана ШБ-1,2							1	145.60	145.60
1		ф	18	А400	ГОСТ 5781-82	L= 2600	16	5.19	83.10
2		ф	8	А240	ГОСТ 5781-82	L= 1100	144	0.43	62.50
3		ф	18	А400	ГОСТ 5781-82	L= 2500	16	4.99	79.90
Материал бетон В20 V=0.16x8=1.28м3									

ТАЙЛБАР

1. Энэ хуудсыг холбогдох хуудсуудтай хамтатган үзнэ үү.
2. Арматурын хамгаалалтын үеийн зузаан 30мм байна.
3. Хэв хашмалын гадаргуу нь тэгш, бат бэх, тогтвортой байх нөхцлийг сайтар хангах бөгөөд технологийн ачааллыг даах чадвартай байх шаардлагатай.
4. Цутгамал төмөрбетоны ажлыг БНБД 52-02-05 "Цутгамал бетон, төмөрбетон бүтээц"-ийн заалтуудын дагуу хийж гүйцэтгэнэ.

Зураг төслийн "ЦЭСДА" ХХК tel:976-88889927	БАЯНХОНГОР АЙМАГ. БАЯНХОНГОР СУМ "СООГО СЕЙКЕО СУРГУУЛИЙН 640 ХҮҮХДИЙН ӨРГӨТГӨЛ СУРГУУЛЬ"				
	ШАТНЫ БАГАНА ШБ-1,2, ДАМНУРУУ ШДН-3				
	Инженер	Ц.Тэргэл	Е.Г.Шифр: ЦЭ-11-06-08-208/23	Масштаб: М1:100	Огноо: 2023
	Гүйцэтгэсэн	Н.Цэрэнцогзол			
	Шалгасан	Н.Цэрэнцогзол	Т.Г.Шифр:	Зургийн дугаар: ББ-128	Хуудас: ББ-14

А3

ШАТ ШТ-2 БАЙГУУЛАЛТ М1:100
/1-Р ДАВХАР/

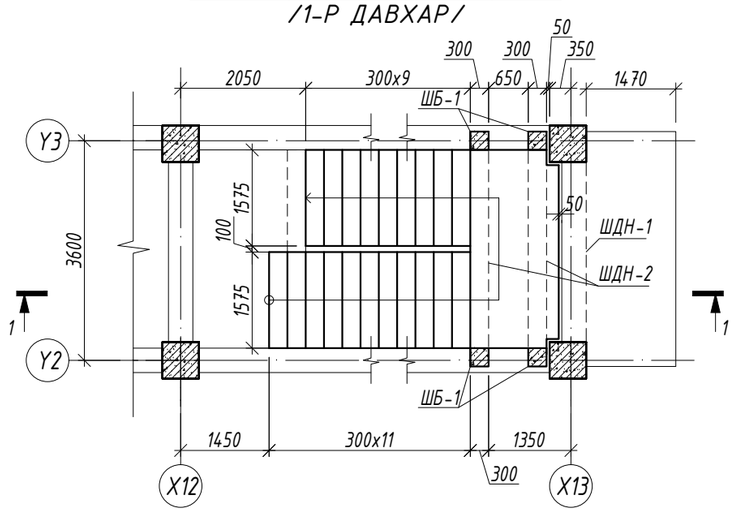

ШАТ ШТ-2 БАЙГУУЛАЛТ М1:100
/2-Р ДАВХАР/

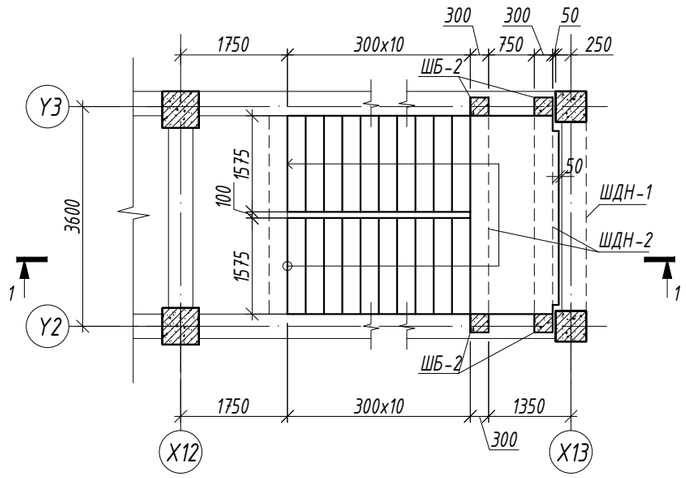

ОГТЛОЛ 1-1 М1:100

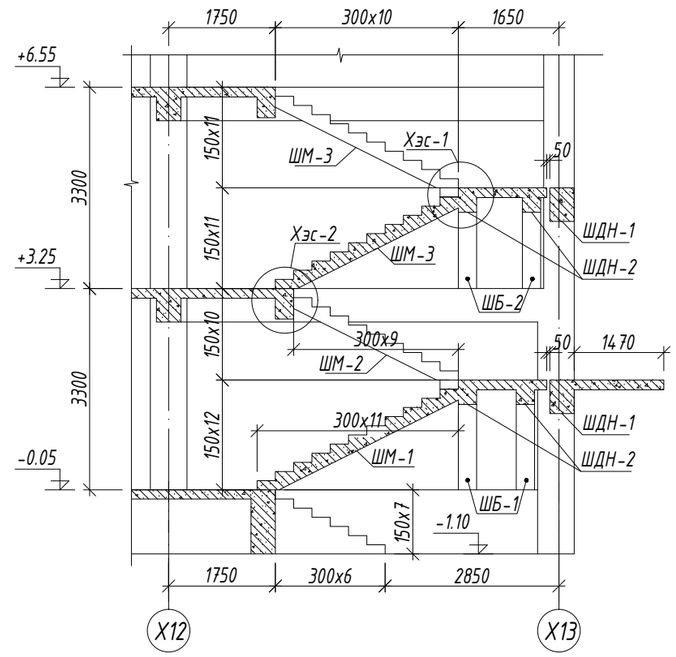

ХЭСЭГЛЭЛ-1 М1:20

2 ширхэг СН-1-ийн хооронд графит нунтаг хийнэ.

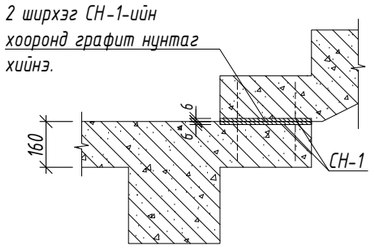

ХЭСЭГЛЭЛ-2 М1:20

2 ширхэг СН-1-ийн хооронд графит нунтаг хийнэ.

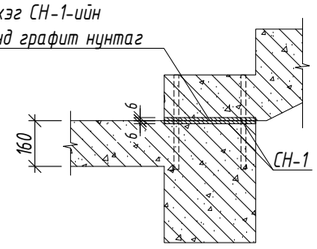

СУУЛГАХ НАРИЙВЧ СН-1 М1:20

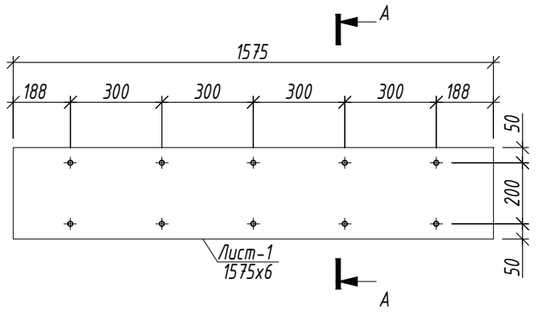

ОГТЛОЛ А-А М1:10

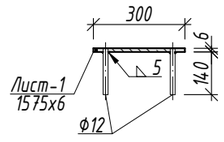

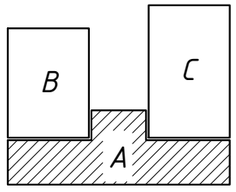

Марк позиц	Тэмдэглэгээ	Нэр	Тоо шир	Жин /кг/ нэгж	Жин /кг/ нийт
		Суулгах нарийвч СН-1	7	22.44	157.10
1		Ф 12 А400 ГОСТ 5781-82 L= 140	10	0.12	1.24
2	Лист-1	ГОСТ 27772-88 С255 1575x300x6	1	21.20	21.20

Зураг төслийн "ЦЭСДА" ХХК tel:976-88889927

БАЯНХОНГОР АЙМАГ. БАЯНХОНГОР СУМ

"СООГО СЕЙКЕО СУРГУУЛИЙН 640 ХҮҮХДИЙН ӨРГӨТГӨЛ СУРГУУЛЬ"

ШАТ ШТ-2-Н БАЙГУУЛАЛТ, ОГТЛОЛ

Инженер	Ц.Тэргэл	Е.Г.Шифр: ЦЭ-11-06-08-208/23	Масштаб: М1:100	Огноо: 2023
Гүйцэтгэсэн	Н.Цэрэнцогзол	Т.Г.Шифр:	Зургийн дугаар: ББ-129	Хуудас: ББ-147
Шалгасан	Н.Цэрэнцогзол			

А3

ШАТНЫ МАРШ ШМ-1 М1:50
/АРМАТУРЧЛАЛ/

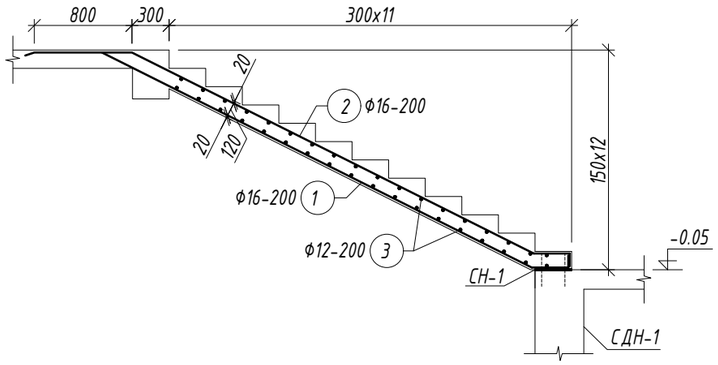

ШАТНЫ ТАВЦАН М1:100 /1,2,3-Р ДАВХАР/

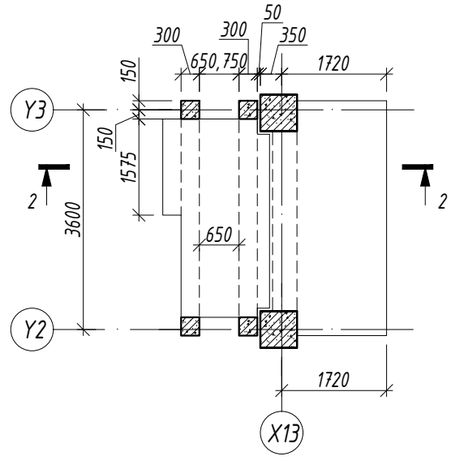

ОГТЛОЛ 2-2 М1:100

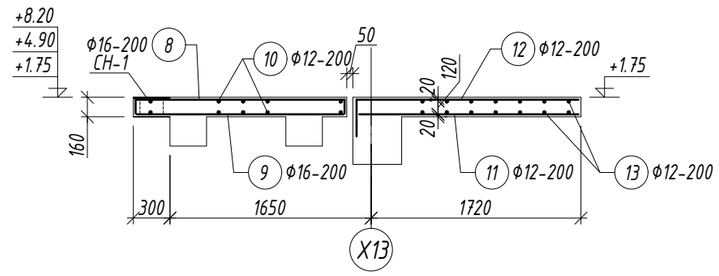

ШАТНЫ МАРШ ШМ-2 М1:50
/АРМАТУРЧЛАЛ/

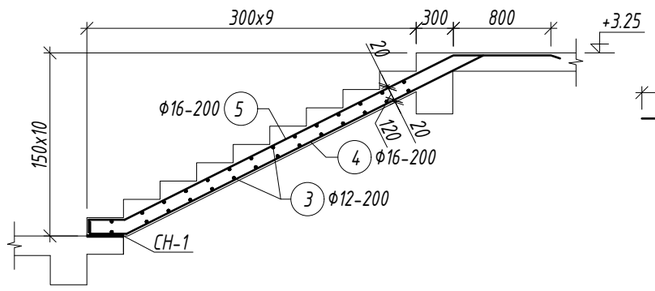

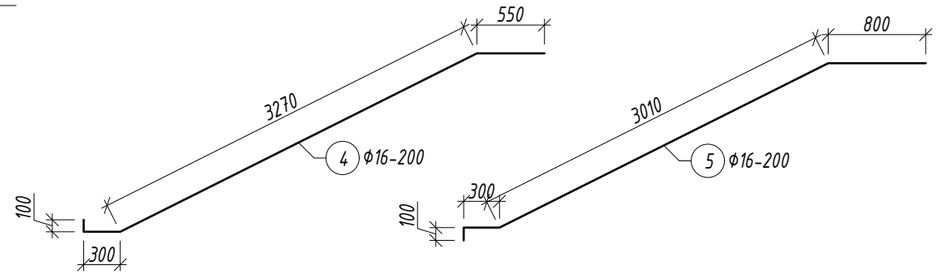

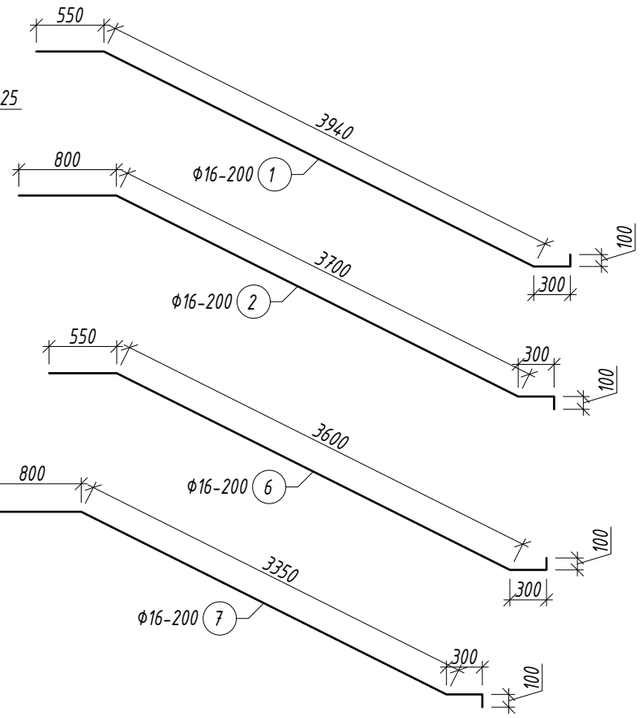

ШАТНЫ МАРШ ШМ-3 М1:50
/АРМАТУРЧЛАЛ/

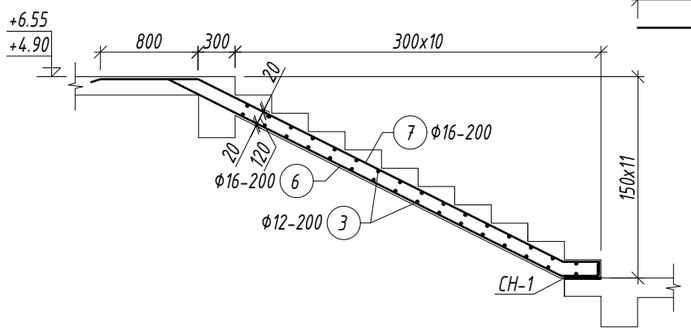

Марк позиц	Тэмдэглэгээ	Нэр						Тоо шир	Жин /кг/ нэгж	Жин /кг/ нийт
Шат								1	997.69	997.69
1		Ф	16	А400	ГОСТ 5781-82	L=	4900	8	7.73	61.87
2		Ф	16	А400	ГОСТ 5781-82	L=	4900	8	7.73	61.87
3		Ф	12	А400	ГОСТ 5781-82	L=	1500	140	1.33	186.44
4		Ф	16	А400	ГОСТ 5781-82	L=	4200	8	6.63	53.03
5		Ф	16	А400	ГОСТ 5781-82	L=	4200	8	6.63	53.03
6		Ф	16	А400	ГОСТ 5781-82	L=	4550	16	7.18	114.90
7		Ф	16	А400	ГОСТ 5781-82	L=	4550	16	7.18	114.90
8		Ф	16	А400	ГОСТ 5781-82	L=	1900	32	3.00	95.96
9		Ф	16	А400	ГОСТ 5781-82	L=	1700	32	2.68	85.86
10		Ф	12	А400	ГОСТ 5781-82	L=	3200	20	2.84	56.82
11		Ф	12	А400	ГОСТ 5781-82	L=	1800	19	1.60	30.36
12		Ф	12	А400	ГОСТ 5781-82	L=	2100	19	1.86	35.42
13		Ф	12	А400	ГОСТ 5781-82	L=	3800	14	3.37	47.23
Материал бетон В20 V=11.4м3										

БАЯНХОНГОР АЙМАГ. БАЯНХОНГОР СУМ

"СООГО СЕЙКЕО СУРГУУЛИЙН 640 ХҮҮХДИЙН ӨРГӨТГӨЛ СУРГУУЛЬ"

ШАТ ШТ-2-Н АРМАТУРЧЛАЛ

Зураг төслийн "ЦЭСДА" ХХК tel:976-88889927

Инженер		Ц.Тэргэл	Е.Г.Шифр: ЦЭ-11-06-08-208/23	Масштаб: М1:100	Огноо: 2023
Гүйцэтгэсэн		Н.Цэрэнцогзол	Т.Г.Шифр:	Зургийн дугаар: ББ-130	Хуудас: ББ-147
Шалгасан		Н.Цэрэнцогзол			

А3

ШАТНЫ ДАМНУРУУ ШДН-1 М1:50

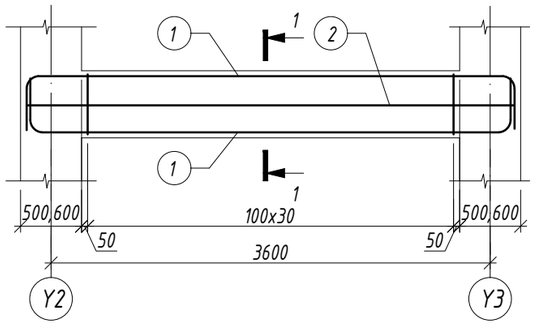

ОГТЛОЛ 1-1 М1:20

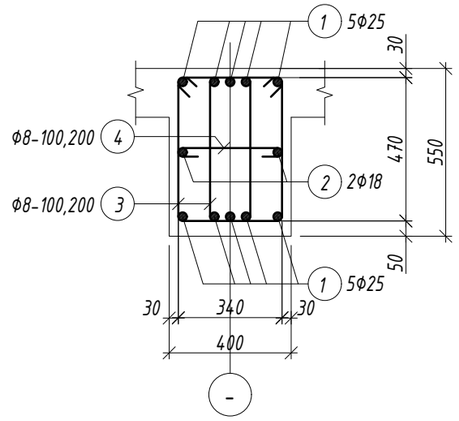

Хэсгийн тодорхойлолт

Поз.	Загвар	Поз.	Загвар	Поз.	Загвар
1	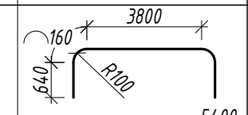	3	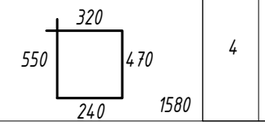	4	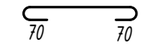

Марк позиц	Тэмдэглэгээ	Нэр					Тоо шир	Жин /кг/ нэгж	Жин /кг/ нийт
Шатны дамнуруу ШДН-1							2	267.14	534.29
1		Ф	25	А400	ГОСТ 5781-82	L= 5400	10	20.81	208.08
2		Ф	18	А400	ГОСТ 5781-82	L= 4000	2	7.99	15.98
3		Ф	8	А240	ГОСТ 5781-82	L= 1580	60	0.62	37.41
4		Ф	8	А240	ГОСТ 5781-82	L= 480	30	0.19	5.68
Материал бетон В20 V=0.7x2=1.4м3									

ШАТНЫ ДАМНУРУУ ШДН-2 М1:50

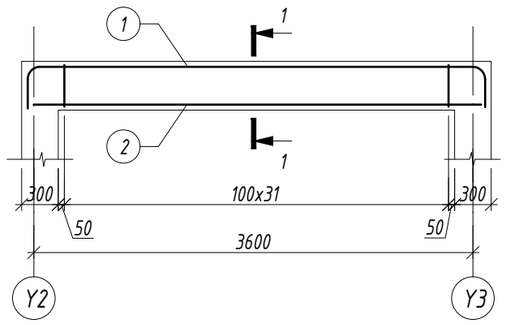

ОГТЛОЛ 1-1 М1:20

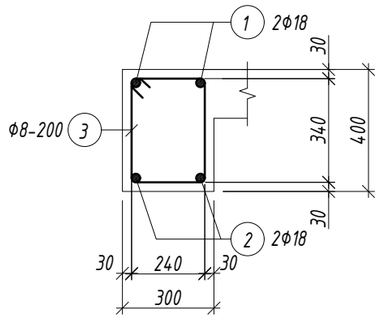

Хэсгийн тодорхойлолт

Поз.	Загвар	Поз.	Загвар
1	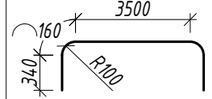	3	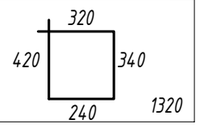

Марк позиц	Тэмдэглэгээ	Нэр					Тоо шир	Жин /кг/ нэгж	Жин /кг/ нийт
Шатны дамнуруу ШДН-2							4	49.30	197.22
1		Ф	18	А400	ГОСТ 5781-82	L= 4500	2	8.99	17.98
2		Ф	18	А400	ГОСТ 5781-82	L= 3800	2	7.59	15.18
3		Ф	8	А240	ГОСТ 5781-82	L= 1320	31	0.52	16.15
Материал бетон В20 V=0.45x4=1.8м3									

ТАЙЛБАР

1. Энэ хуудсыг холбогдох хуудсуудтай хамтатган үзнэ үү.
2. Арматурын хамгаалалтын үеийн зузаан 30мм байна.
3. Хэв хашмалын гадаргуу нь тэгш, бат бэх, тогтвортой байх нөхцлийг сайтар хангах бөгөөд технологийн ачааллыг даах чадвартай байх шаардлагатай.
4. Цутгамал төмөрбетоны ажлыг БНБД 52-02-05 "Цутгамал бетон, төмөрбетон бүтээц"-ийн заалтуудын дагуу хийж гүйцэтгэнэ.

Зураг төслийн "ЦЭСДА" ХХК
tel:976-88889927

БАЯНХОНГОР АЙМАГ. БАЯНХОНГОР СУМ

"СООГО СЕЙКЕО СУРГУУЛИЙН 640 ХҮҮХДИЙН ӨРГӨТГӨЛ СУРГУУЛЬ"

ШАТНЫ ДАМНУРУУ ШДН-1,2

Инженер		Ц.Тэргэл	Е.Г.Шифр: ЦЭ-11-06-08-208/23	Масштаб: М1:100	Огноо: 2023
Гүйцэтгэсэн		Н.Цэрэнцогзол	Т.Г.Шифр:	Зургийн дугаар: ББ-131	Хуудас: ББ-14
Шалгасан		Н.Цэрэнцогзол			

А3

ШАТНЫ БАГАНА ШБ-1 М1:50

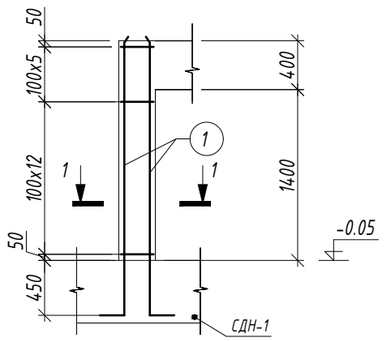

ОГТЛОЛ 1-1 М1:20

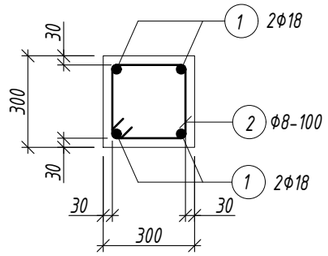

Хэсгийн тодорхойлолт

Поз.	Загвар	Поз.	Загвар
1	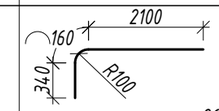	2	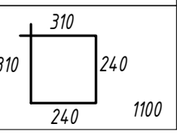

Марк позиц	Тэмдэглэгээ	Нэр					Тоо шир	Жин /кг/ нэгж	Жин /кг/ нийт
Шатны багана ШБ-1							4	28.59	114.35
1		ф	18	А400 ГОСТ 5781-82	L=	2600	4	5.19	20.77
2		ф	8	А240 ГОСТ 5781-82	L=	1100	18	0.43	7.81
Материал бетон В20 V=0.16х4=0.64м3									

ШАТНЫ БАГАНА ШБ-2 М1:50

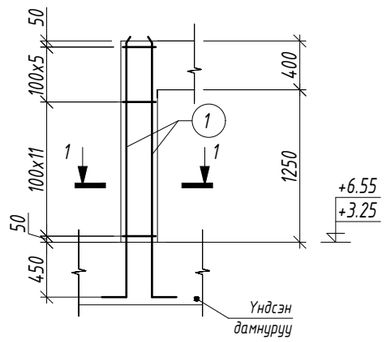

ОГТЛОЛ 1-1 М1:20

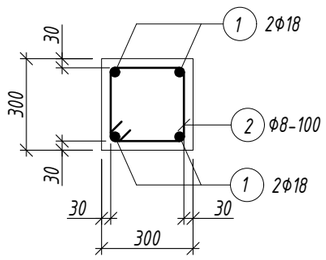

Хэсгийн тодорхойлолт

Поз.	Загвар	Поз.	Загвар
1	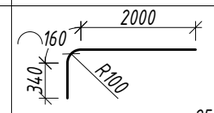	2	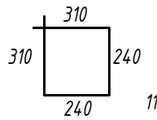

Марк позиц	Тэмдэглэгээ	Нэр					Тоо шир	Жин /кг/ нэгж	Жин /кг/ нийт
Шатны багана ШБ-2							4	27.35	109.41
1		ф	18	А400 ГОСТ 5781-82	L=	2500	4	4.99	19.98
2		ф	8	А240 ГОСТ 5781-82	L=	1100	17	0.43	7.38
Материал бетон В20 V=0.15х4=0.6м3									

ТАЙЛБАР

1. Энэ хуудсыг холбогдох хуудсуудтай хамтатган үзнэ үү.
2. Арматурын хамгаалалтын үеийн зузаан 30мм байна.
3. Хэв хашмалын гадаргуу нь тэгш, бат бэх, тогтвортой байх нөхцлийг сайтар хангах бөгөөд технологийн ачааллыг даах чадвартай байх шаардлагатай.
4. Цутгамал төмөрбетоны ажлыг БНБД 52-02-05 "Цутгамал бетон, төмөрбетон бүтээц"-ийн заалтуудын дагуу хийж гүйцэтгэнэ.

Зураг төслийн "ЦЭСДА" ХХК
tel:976-88889927

БАЯНХОНГОР АЙМАГ. БАЯНХОНГОР СУМ

"СООГО СЕЙКЕО СУРГУУЛИЙН 640 ХҮҮХДИЙН ӨРГӨТГӨЛ СУРГУУЛЬ"

ШАТНЫ БАГАНА ШБ-1,2

Инженер	Ц.Тэргэл	Е.Г.Шифр: ЦЭ-11-06-08-208/23	Масштаб: М1:100	Огноо: 2023
Гүйцэтгэсэн	Н.Цэрэнцогзол	Т.Г.Шифр:	Зургийн дугаар: ББ-132	Хуудас: ББ-147
Шалгасан	Н.Цэрэнцогзол			

А3

ШАТ ШТ-3 БАЙГУУЛАЛТ М1:100
/1-Р ДАВХАР/

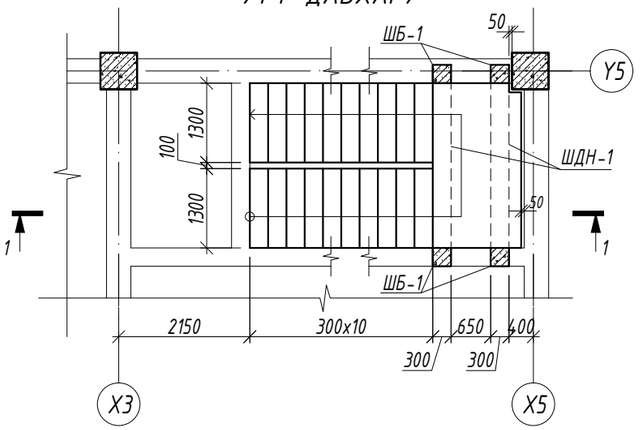

ШАТНЫ МАРШ ШМ-1 М1:50
/АРМАТУРЧЛАЛ/

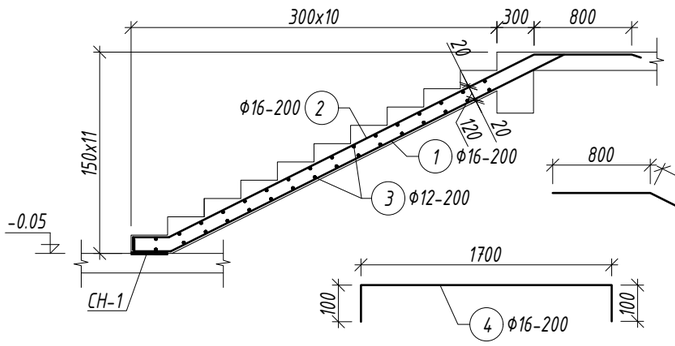

ШАТНЫ МАРШ ШМ-2 М1:50
/АРМАТУРЧЛАЛ/

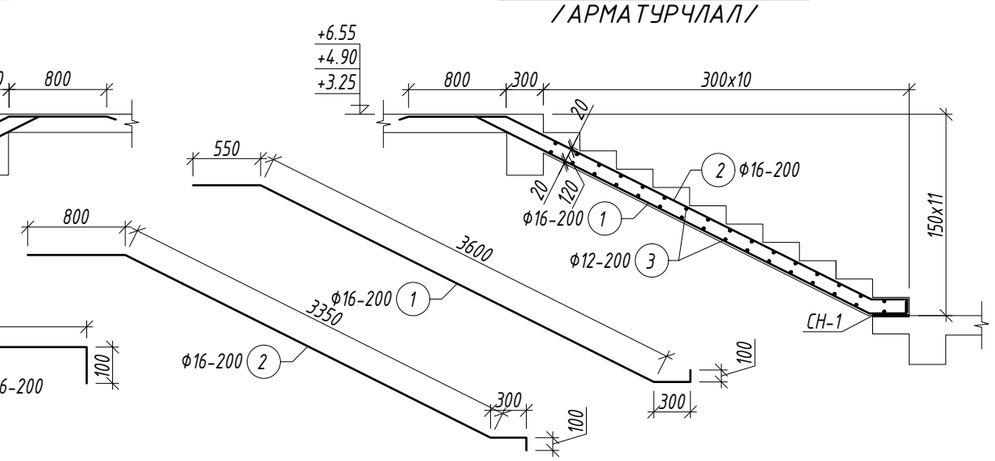

ШАТ ШТ-3 БАЙГУУЛАЛТ М1:100
/2-Р ДАВХАР/

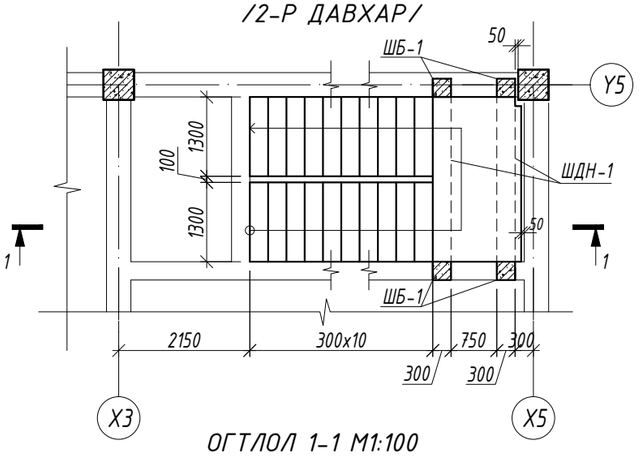

ШАТНЫ ТАВЦАН М1:100

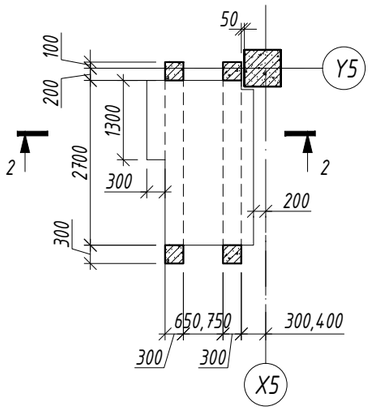

ХЭСЭГЛЭЛ-1 М1:20

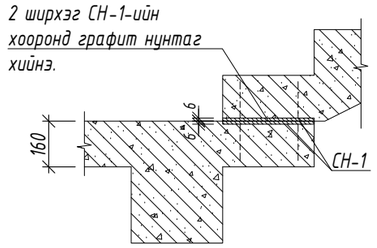

СУУЛГАХ НАРИЙВЧ СН-1 М1:20

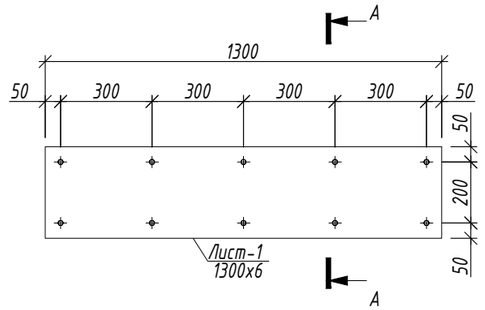

ОГТЛОЛ А-А М1:10

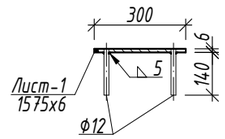

ОГТЛОЛ 1-1 М1:100

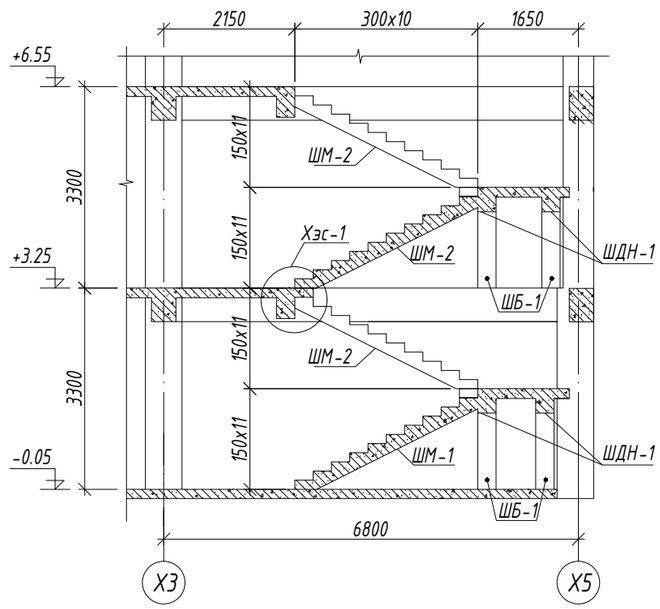

ОГТЛОЛ 2-2 М1:100

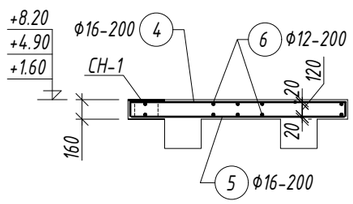

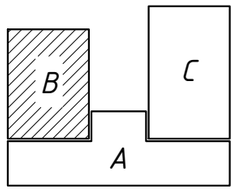

Марк позиц	Тэмдэглэгээ	Нэр	Тоо шир	Жин /кг/ нэгж	Жин /кг/ нийт
		Шат	1	756.91	756.91
1		Ф 16 А400 ГОСТ 5781-82 L= 4550	28	7.18	201.07
2		Ф 16 А400 ГОСТ 5781-82 L= 4550	28	7.18	201.07
3		Ф 12 А400 ГОСТ 5781-82 L= 1300	128	1.15	147.73
4		Ф 16 А400 ГОСТ 5781-82 L= 1900	28	3.00	83.97
5		Ф 16 А400 ГОСТ 5781-82 L= 1700	28	2.68	75.13
6		Ф 12 А400 ГОСТ 5781-82 L= 2700	20	2.40	47.94
		Материал бетон В20 V=9.22м3			
		Суулгах нарийвч СН-1	7	22.44	157.10
1		Ф 12 А400 ГОСТ 5781-82 L= 140	10	0.12	1.24
2	Лист-1	ГОСТ 27772-88 С255 1300x300x6	1	21.20	21.20

Зураг төслийн
"ЦЭСДА" ХХК
tel:976-88889927

БАЯНХОНГОР АЙМАГ. БАЯНХОНГОР СУМ

"СООГО СЕЙКЕО СУРГУУЛИЙН 640 ХҮҮХДИЙН ӨРГӨТГӨЛ СУРГУУЛЬ"

ШАТ ШТ-3-Н БАЙГУУЛАЛТ, ОГТЛОЛ

Инженер	Ц.Тэргэл	Е.Г.Шифр: ЦЭ-11-06-08-208/23	Масштаб: М1:100	Огноо: 2023
Гүйцэтгэсэн	Н.Цэрэнцогзол	Т.Г.Шифр:	Зургийн дугаар: ББ-133	Хуудас: ББ-147
Шалгасан	Н.Цэрэнцогзол			

А3

ШАТНЫ ДАМНУРУУ ШДН-1 М1:50

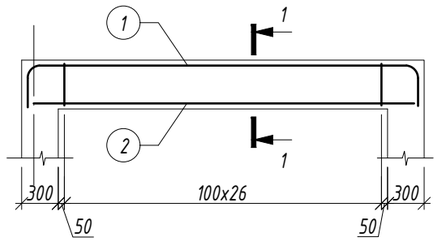

ОГТЛОЛ 1-1 М1:20

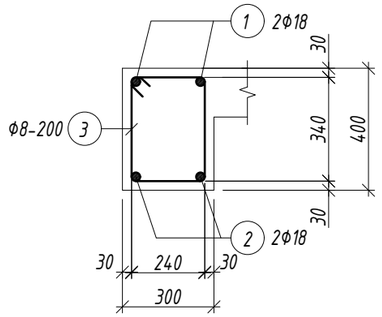

Хэсгийн тодорхойлолт

Поз.	Загвар	Поз.	Загвар
1	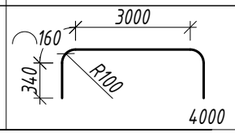	3	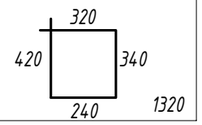

Марк позиц	Тэмдэглэгээ	Нэр					Тоо шир	Жин /кг/ нэгж	Жин /кг/ нийт
Шатны дамнуруу ШДН-1							4	42.31	169.22
1		ф	18	А400 ГОСТ 5781-82	L=	4000	2	7.99	15.98
2		ф	18	А400 ГОСТ 5781-82	L=	3200	2	6.39	12.78
3		ф	8	А240 ГОСТ 5781-82	L=	1320	26	0.52	13.54
Материал бетон В20 V=0.33x4=1.32м3									

ШАТНЫ БАГАНА ШБ-1 М1:50

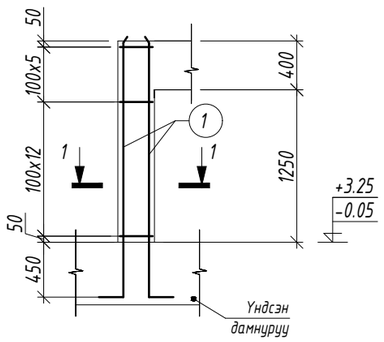

ОГТЛОЛ 1-1 М1:20

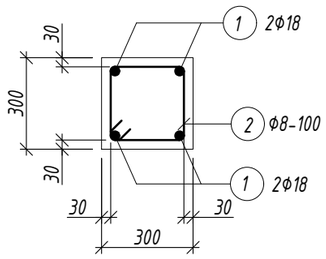

Хэсгийн тодорхойлолт

Поз.	Загвар	Поз.	Загвар
1	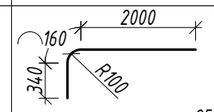	2	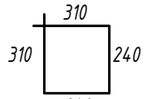

Марк позиц	Тэмдэглэгээ	Нэр					Тоо шир	Жин /кг/ нэгж	Жин /кг/ нийт
Шатны багана ШБ-1							8	27.35	218.83
1		ф	18	А400 ГОСТ 5781-82	L=	2500	4	4.99	19.98
2		ф	8	А240 ГОСТ 5781-82	L=	1100	17	0.43	7.38
Материал бетон В20 V=0.15x8=1.2м3									

ТАЙЛБАР

1. Энэ хуудсыг холбогдох хуудсуудтай хамтатган үзнэ үү.
2. Арматурын хамгаалалтын үеийн зузаан 30мм байна.
3. Хэв хашмалын гадаргуу нь тэгш, бат бэх, тогтвортой байх нөхцлийг сайтар хангах бөгөөд технологийн ачааллыг даах чадвартай байх шаардлагатай.
4. Цутгамал төмөрбетоны ажлыг БНБД 52-02-05 "Цутгамал бетон, төмөрбетон бүтээц"-ийн заалтуудын дагуу хийж гүйцэтгэнэ.

Зураг төслийн "ЦЭСДА" ХХК
tel:976-88889927

БАЯНХОНГОР АЙМАГ. БАЯНХОНГОР СУМ

"СООГО СЕЙКЕО СУРГУУЛИЙН 640 ХҮҮХДИЙН ӨРГӨТГӨЛ СУРГУУЛЬ"

ШАТНЫ БАГАНА ШБ-1, ДАМНУРУУ ШДН-1

Инженер	Ц.Тэргэл	Е.Г.Шифр: ЦЭ-11-06-08-208/23	Масштаб: М1:100	Огноо: 2023
Гүйцэтгэсэн	Н.Цэрэнцогзол	Т.Г.Шифр:	Зургийн дугаар: ББ-134	Хуудас: ББ-147
Шалгасан	Н.Цэрэнцогзол			

А3

ШАТ ШТ-4 БАЙГУУЛАЛТ М1:100
/1-Р ДАВХАР/

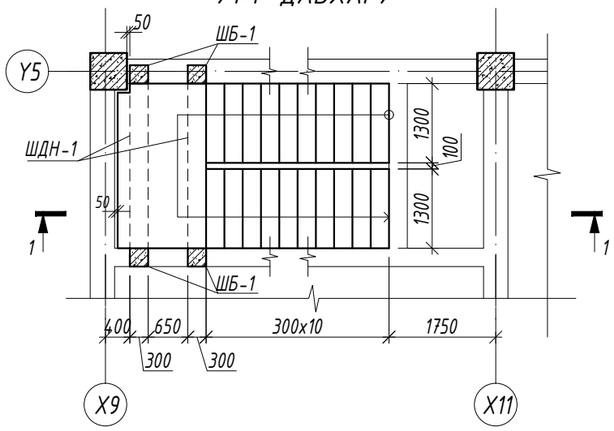

ШАТНЫ МАРШ ШМ-1 М1:50
/АРМАТУРЧЛАЛ/

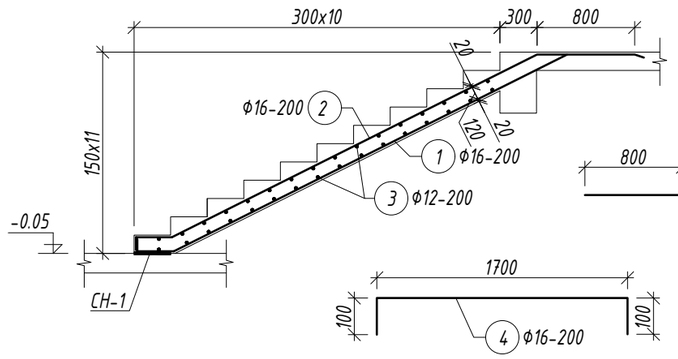

ШАТНЫ МАРШ ШМ-2 М1:50
/АРМАТУРЧЛАЛ/

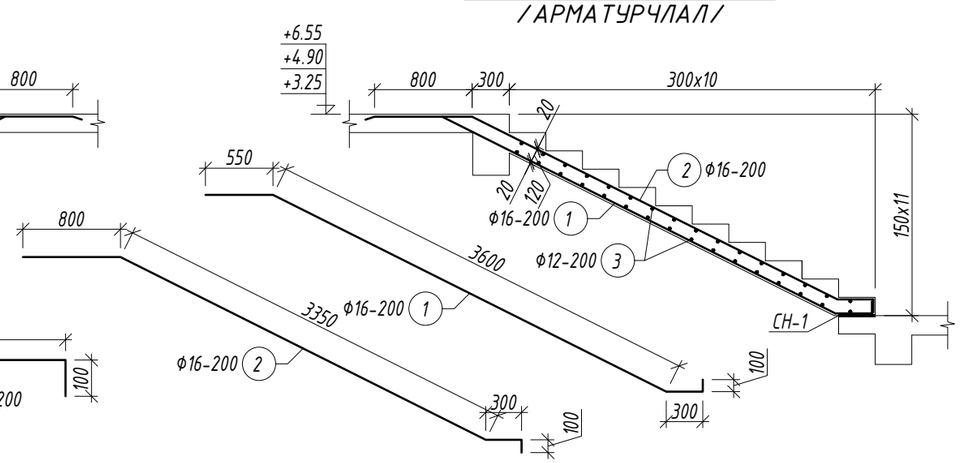

ОГТЛОЛ 1-1 М1:100

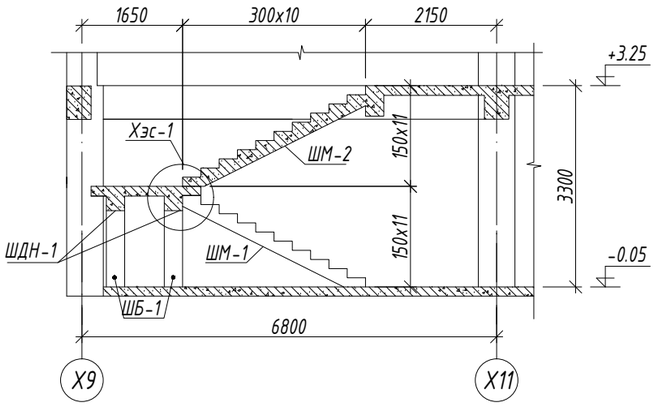

ХЭСЭГЛЭЛ-1 М1:20

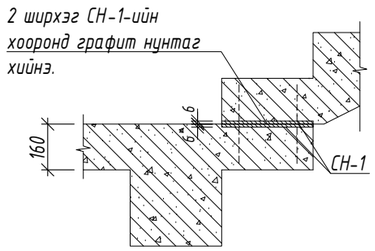

СУУЛГАХ НАРИЙВЧ СН-1 М1:20

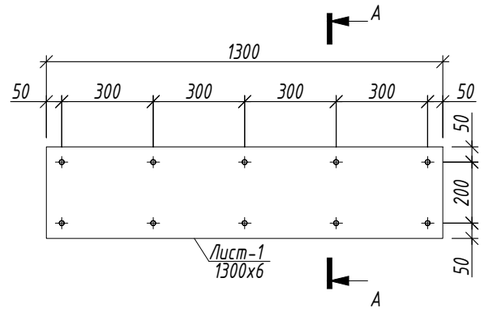

ОГТЛОЛ А-А М1:10

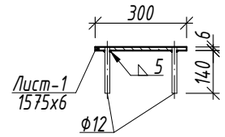

ОГТЛОЛ 2-2 М1:100

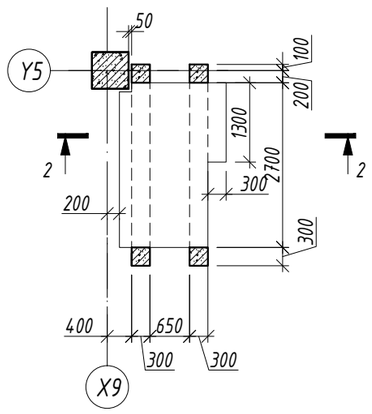

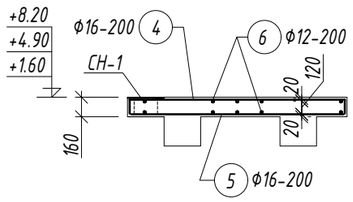

Марк позиц	Тэмдэглэгээ	Нэр	Тоо шир	Жин /кг/ нэгж	Жин /кг/ нийт
		Шат	1	378.45	378.45
1		Ф 16 А400 ГОСТ 5781-82 L= 4550	14	7.18	100.54
2		Ф 16 А400 ГОСТ 5781-82 L= 4550	14	7.18	100.54
3		Ф 12 А400 ГОСТ 5781-82 L= 1300	64	1.15	73.86
4		Ф 16 А400 ГОСТ 5781-82 L= 1900	14	3.00	41.98
5		Ф 16 А400 ГОСТ 5781-82 L= 1700	14	2.68	37.56
6		Ф 12 А400 ГОСТ 5781-82 L= 2700	10	2.40	23.97
		Материал бетон В20 V=5.22м3			
		Суулгах нарийвч СН-1	3	22.44	67.33
1		Ф 12 А400 ГОСТ 5781-82 L= 140	10	0.12	1.24
2	Лист-1	ГОСТ 27772-88 С255 1300x300x6	1	21.20	21.20

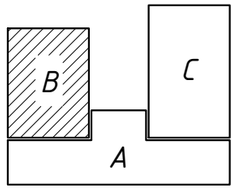

Зураг төслийн "ЦЭСДА" ХХК
tel:976-88889927

БАЯНХОНГОР АЙМАГ. БАЯНХОНГОР СУМ
"СООГО СЕЙКЕО СУРГУУЛИЙН 640 ХҮҮХДИЙН ӨРГӨТГӨЛ СУРГУУЛЬ"
ШАТ ШТ-4-Н БАЙГУУЛАЛТ, ОГТЛОЛ

Инженер	Ц.Тэргэл	Е.Г.Шифр: ЦЭ-11-06-08-208/23	Масштаб: М1:100	Огноо: 2023
Гүйцэтгэсэн	Н.Цэрэнцогзол	Т.Г.Шифр:	Зургийн дугаар: ББ-135	Хуудас: ББ-147
Шалгасан	Н.Цэрэнцогзол			

А3

ШАТНЫ ДАМНУРУУ ШДН-1 М1:50

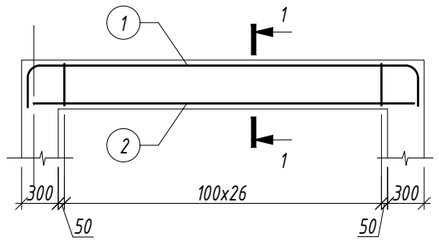

ОГТЛОЛ 1-1 М1:20

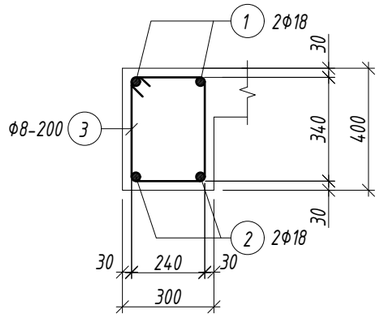

Хэсгийн тодорхойлолт

Поз.	Загвар	Поз.	Загвар
1	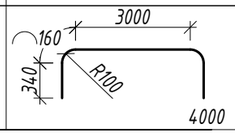	3	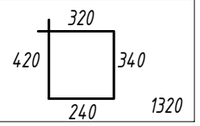

Марк позиц	Тэмдэглэгээ	Нэр					Тоо шир	Жин /кг/ нэгж	Жин /кг/ нийт
Шатны дамнуруу ШДН-1							2	42.31	84.61
1		ф	18	А400 ГОСТ 5781-82	L=	4000	2	7.99	15.98
2		ф	18	А400 ГОСТ 5781-82	L=	3200	2	6.39	12.78
3		ф	8	А240 ГОСТ 5781-82	L=	1320	26	0.52	13.54
Материал бетон В20 V=0.33х2=0.66м3									

ШАТНЫ БАГАНА ШБ-1 М1:50

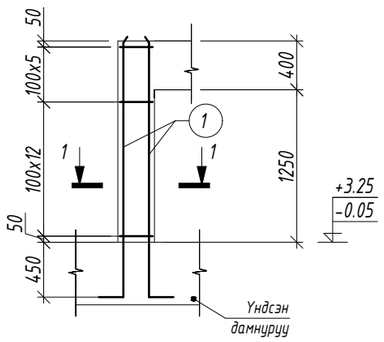

ОГТЛОЛ 1-1 М1:20

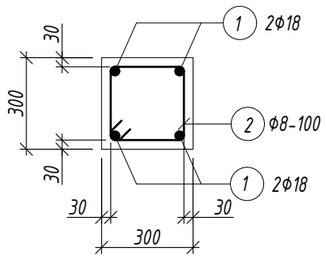

Хэсгийн тодорхойлолт

Поз.	Загвар	Поз.	Загвар
1	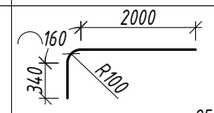	2	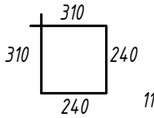

Марк позиц	Тэмдэглэгээ	Нэр					Тоо шир	Жин /кг/ нэгж	Жин /кг/ нийт
Шатны багана ШБ-1							4	27.35	109.41
1		ф	18	А400 ГОСТ 5781-82	L=	2500	4	4.99	19.98
2		ф	8	А240 ГОСТ 5781-82	L=	1100	17	0.43	7.38
Материал бетон В20 V=0.15х4=0.6м3									

ТАЙЛБАР

1. Энэ хуудсыг холбогдох хуудсуудтай хамтатган үзнэ үү.
2. Арматурын хамгаалалтын үеийн зузаан 30мм байна.
3. Хэв хашмалын гадаргуу нь тэгш, бат бэх, тогтвортой байх нөхцлийг сайтар хангах бөгөөд технологийн ачааллыг даах чадвартай байх шаардлагатай.
4. Цутгамал төмөрбетоны ажлыг БНБД 52-02-05 "Цутгамал бетон, төмөрбетон бүтээц"-ийн заалтуудын дагуу хийж гүйцэтгэнэ.

Зураг төслийн "ЦЭСДА" ХХК
tel:976-88889927

БАЯНХОНГОР АЙМАГ. БАЯНХОНГОР СУМ

"СООГО СЕЙКЕО СУРГУУЛИЙН 640 ХҮҮХДИЙН ӨРГӨТГӨЛ СУРГУУЛЬ"

ШАТНЫ БАГАНА ШБ-1, ДАМНУРУУ ШДН-1

Инженер		Ц.Тэргэл	Е.Г.Шифр: ЦЭ-11-06-08-208/23	Масштаб: М1:100	Огноо: 2023
Гүйцэтгэсэн		Н.Цэрэнцогзол	Т.Г.Шифр:	Зургийн дугаар: ББ-136	Хуудас: ББ-147
Шалгасан		Н.Цэрэнцогзол			

А3

ГАЛЫН ШАТ ГШ-1-Н БАЙГУУЛАЛТ М1:100

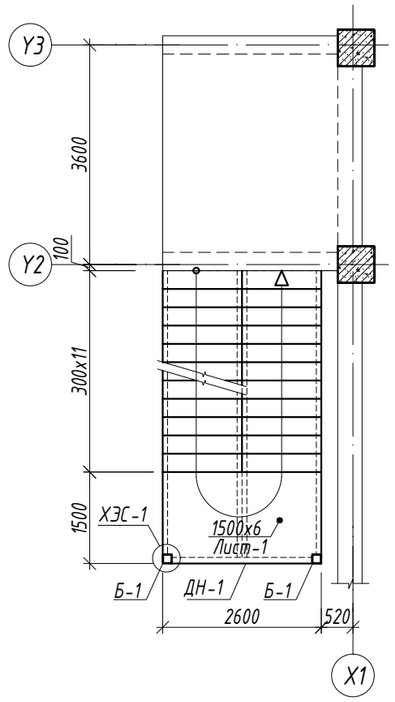

ГАЛЫН ШАТНЫ ХАШЛАГА ТӨМРИЙН БАЙГУУЛАЛТ М1:100

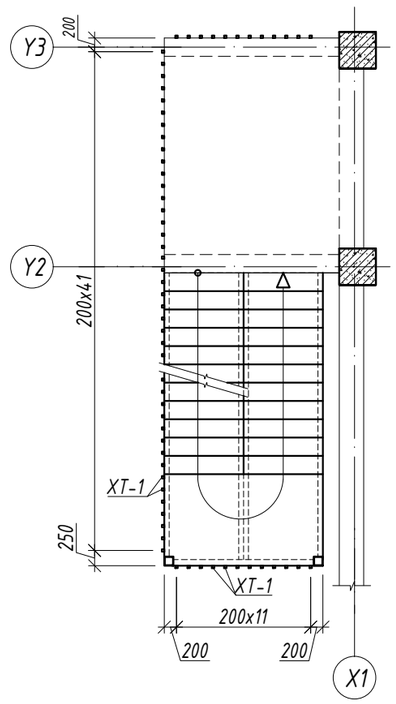

ОГТЛОЛ 1-1 М1:50

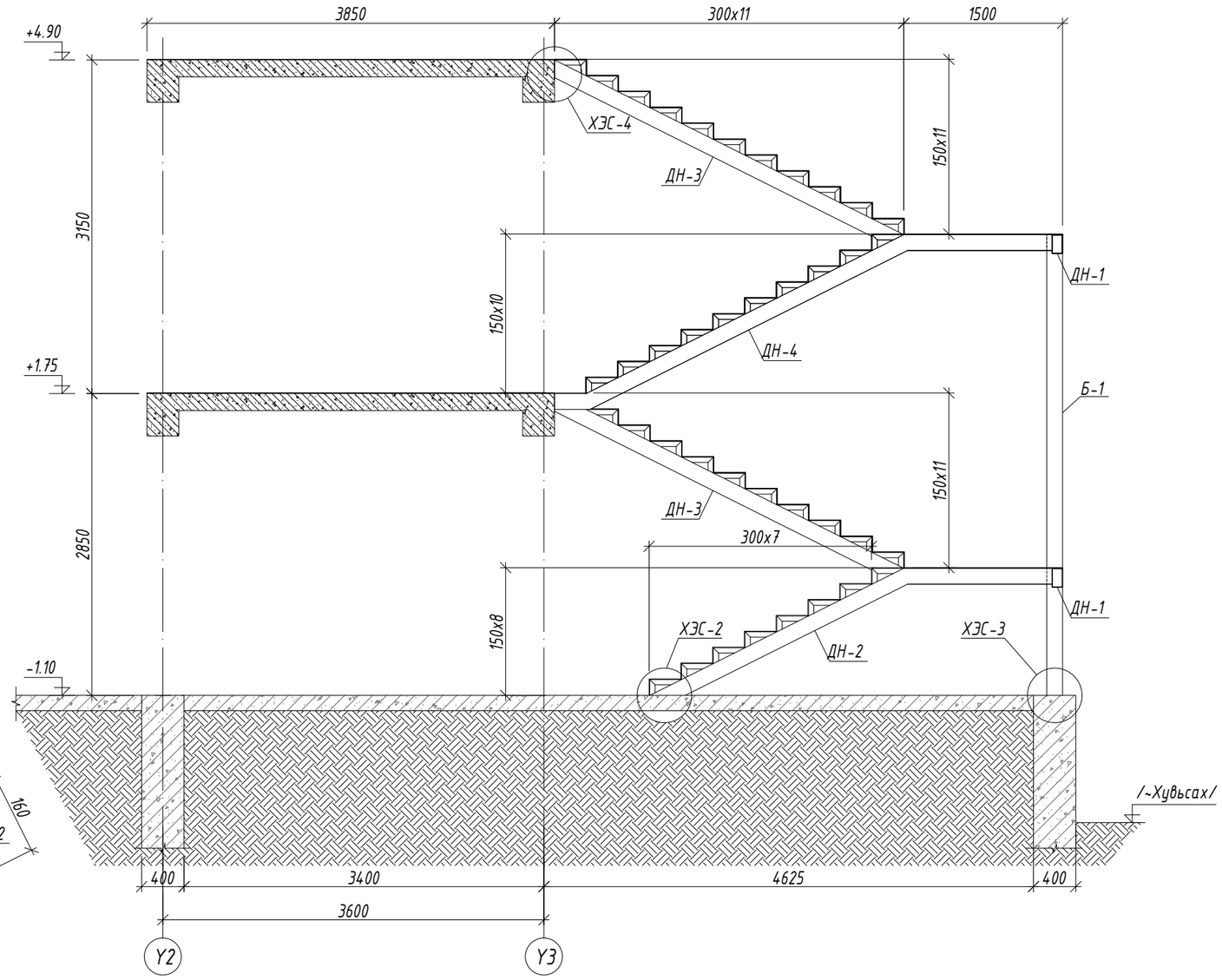

ХЭСЭГЛЭЛ-1 М1:10

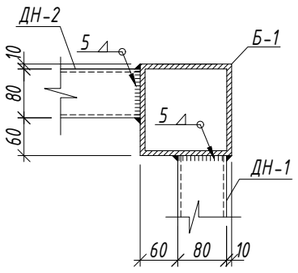

ХЭСЭГЛЭЛ-2 М1:10

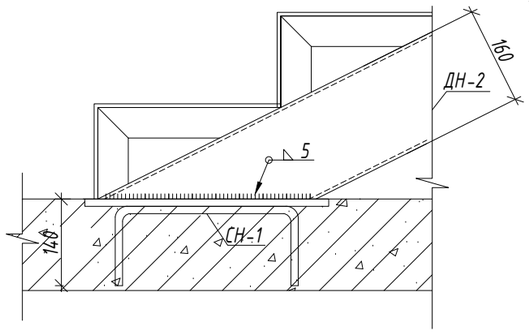

ТАЙЛБАР

1. Ган бүтээцийг гал болон зэврэлтээс хамгаалсан түрхлэг хийж өгнө.
2. Фланец холбоосын гадаргууг ган сойзоор сайтар цэвэрлэсний дараа багана болон дамнуруг гагнаасан холбоосоор холбоно.
3. Материалын түгвэрт элементийн уртыг нарийвчилж аваагүй болно. Үйлдвэрийн КДМ турхайлсан уртууд тодорхойлогдоно.
4. Үндсэн хийцийн гагнаасан хоёроосонд ГОСТ 9467-75 стандартын Э42 электрод хэрэглэнэ. Ширээлтийн өндөр "kf"-ийг харьцаж буй метал эдэлхүүнүүдийн хамгийн бага зузаантай тэнцүү byюу ихгүй байна.
5. Баганын залгаасыг давхарын дунд хийнэ. Гагнаасын өндөр 8мм-ээс багагүй байна.

Зураг төслийн "ЦЭСДА" ХХК tel:976-88889927	БАЯНХОНГОР АЙМАГ. БАЯНХОНГОР СУМ "СООГО СЕЙКЕО СУРГУУЛИЙН 640 ХҮҮХДИЙН ӨРГӨТГӨЛ СУРГУУЛЬ"				
	ГАЛЫН ШАТ ГШ-1-Н БАЙГУУЛАЛТ, ОГТЛОЛ, ХЭСЭГЛЭЛ				
	Инженер	Ц.Тэргэл	Е.Г.Шифр: ЦЭ-11-06-08-208/23	Масштаб: М1:10	Огноо: 2023
	Гүйцэтгэсэн	Н.Цэрэнцогзол	Т.Г.Шифр:	Зургийн дугаар: ББ-137	Хуудас: ББ-14
	Шалгасан	Н.Цэрэнцогзол			

А3

ХЭСЭГЛЭЛ-3 М1:10

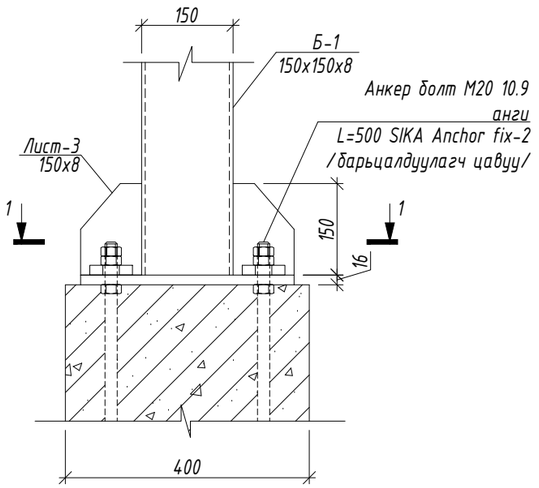

ОГТЛОЛ 1-1 М1:10

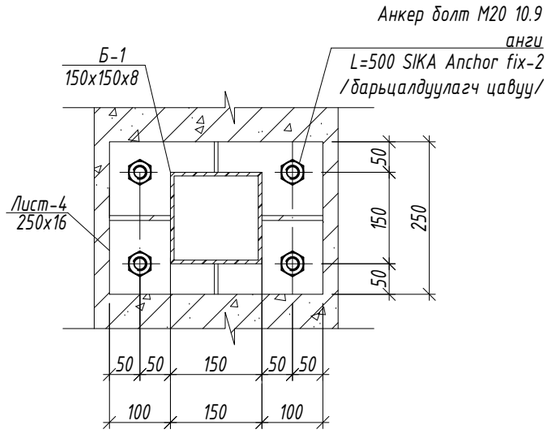

ХЭСЭГЛЭЛ-4 М1:10

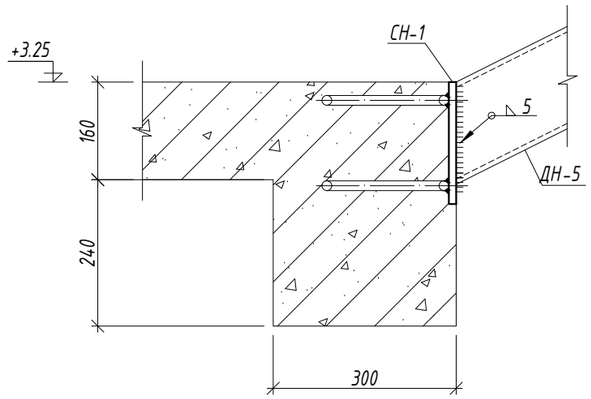

ХЭСЭГЛЭЛ-5 М1:10

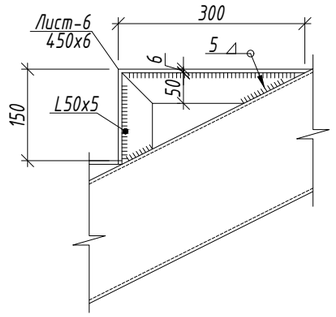

СУУЛГАХ НАРИЙВЧ СН-1 М1:10

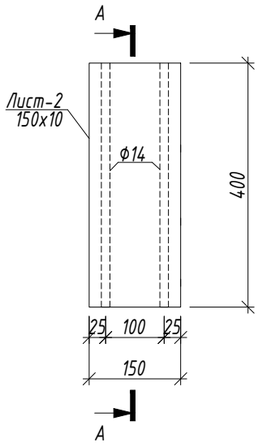

ОГТЛОЛ А-А М1:10

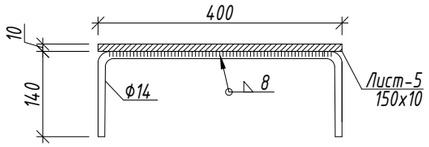

СУУЛГАХ НАРИЙВЧ СН-2 М1:20

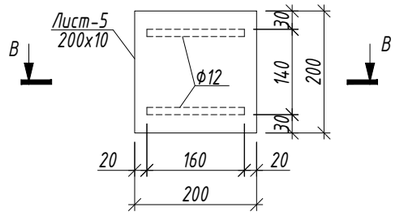

ОГТЛОЛ В-В М1:20

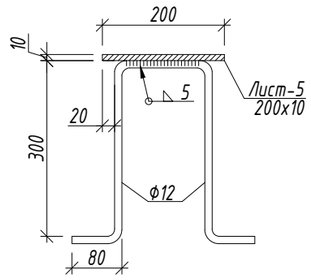

ТАЙЛБАР

1. Ган бүтээцийг гал болон зэврэлтээс хамгаалсан түрхлэг хийж өгнө.
2. Фланец холбоосын гадаргууг ган сойзоор сайтар цэвэрлэсний дараа багана болон дамнуруг гагнаасан холбоосоор холбоно.
3. Материалын түүвэрт элементийн уртыг нарийвчилж аваагүй болно. Үйлдвэрийн КДМ турхайлсан уртуд тодорхойлогдоно.
4. Үндсэн хийцийн гагнаасан хоосонд ГОСТ 9467-75 стандартын Э42 электрод хэрэглэнэ. Ширээлтийн өндөр "kf"-ийг харьцаж буй метал эдэлхүүнүүдийн хамгийн бага зузаантай тэнцүү буюу ихгүй байна.
5. Баганын залгаасыг давхарын дунд хийнэ. Гагнаасын өндөр 8мм-ээс багагүй байна.

Зураг төслийн "ЦЭСДА" ХХК tel:976-88889927	БАЯНХОНГОР АЙМАГ. БАЯНХОНГОР СУМ "СООГО СЕЙКЕО СУРГУУЛИЙН 640 ХҮҮХДИЙН ӨРГӨТГӨЛ СУРГУУЛЬ"				
	ХЭСЭГЛЭЛ, ОГТЛОЛ				
	Инженер	Ц.Тэргэл	Е.Г.Шифр: ЦЭ-11-06-08-208/23	Масштаб: М1:10	Огноо: 2023
	Гүйцэтгэсэн	Н.Цэрэнцогзол	Т.Г.Шифр:	Зургийн дугаар: ББ-138	Хуудас: ББ-147
	Шалгасан	Н.Цэрэнцогзол			

АЗ

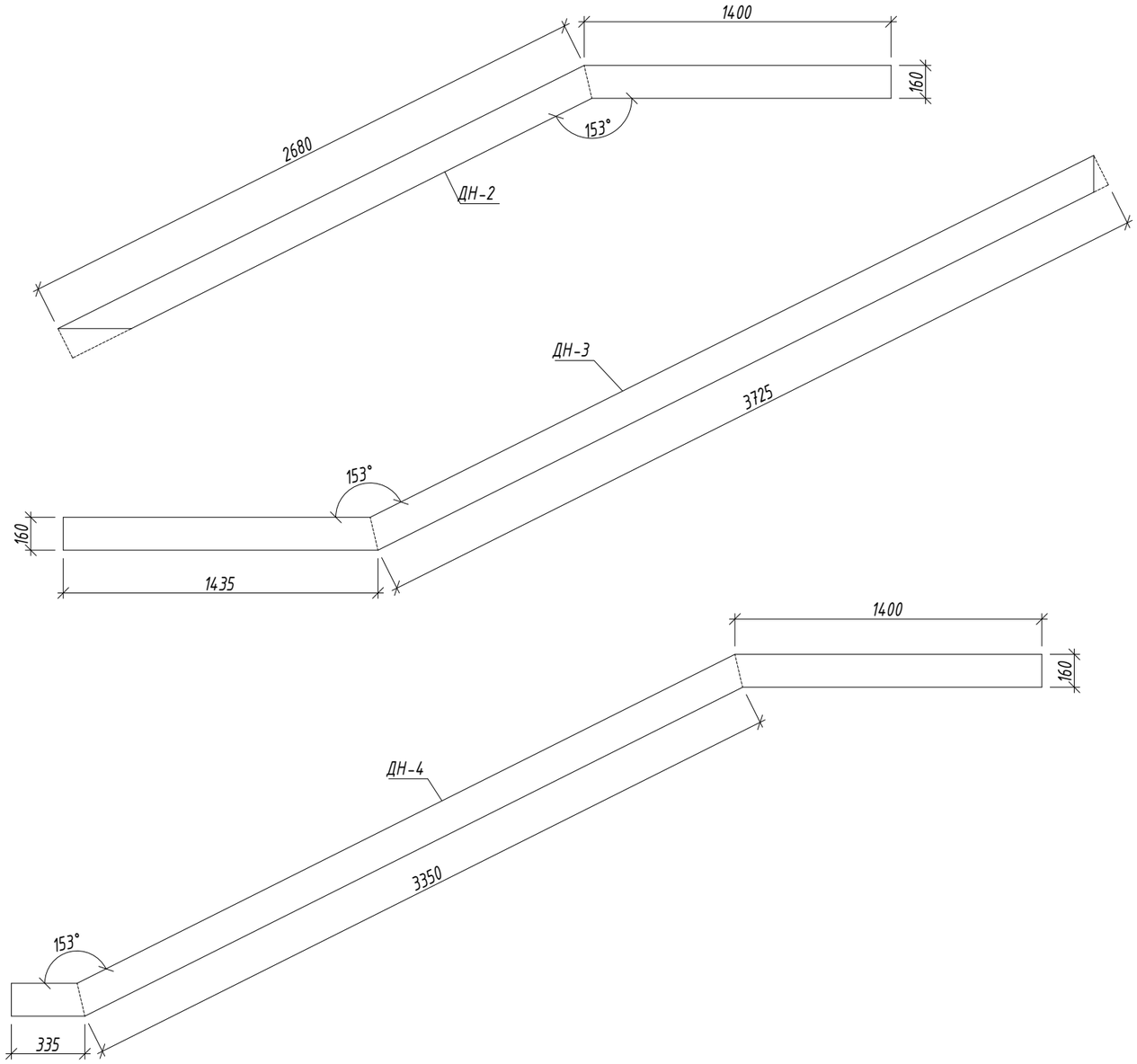

ТАЙЛБАР

1. Ган бүтээцийг гал болон зэврэлтээс хамгаалсан түрхлэг хийж өгнө.
2. Фланец холбоосын гадаргууг ган сойзоор сайтар цэвэрлэсний дараа багана болон дамнуруг гагнаасан холбоосоор холбоно.
3. Материалын түүвэрт элементийн уртыг нарийвчилж аваагүй болно. Үйлдвэрийн КДМ турхайлсан уртууд тодорхойлогдоно.
4. Үндсэн хийцийн гагнаасан хоёроосонд ГОСТ 9467-75 стандартын Э42 электрод хэрэглэнэ. Ширээлтийн өндөр "kf"-ийг харьцаж буй метал эдэлхүүнүүдийн хамгийн бага зузаантай тэнцүү буюу ихгүй байна.
5. Баганын залгаасыг давхарын дунд хийнэ. Гагнаасын өндөр 8мм-ээс багагүй байна.

Марк позиц	Тэмдэглэгээ	Гангийн анги	Хөндлөн огтлол /мм2/			Тоо шир	Жин /кг/ нэгж	Жин /кг/ нийт
Галын шат						1	5053.17	5053.17
Б-1	ГОСТ 27772-88	С245	Квадрат 150х150х5	L=	4350	2	96.83	193.66
ДН-1	ГОСТ 27772-88	С245	Квадрат 180х80х5	L=	2300	2	43.98	87.95
ДН-2	ГОСТ 27772-88	С245	Квадрат 160х80х5	L=	4080	2	71.56	143.13
ДН-3	ГОСТ 27772-88	С245	Квадрат 160х80х5	L=	5160	4	90.51	362.03
ДН-4	ГОСТ 27772-88	С245	Квадрат 160х80х5	L=	5080	2	89.10	178.21
Лист-1	ГОСТ 27772-88	С245	- 1500х6	L=	2600	2	183.69	367.38
Лист-2	ГОСТ 27772-88	С245	- 150х10	L=	400	2	4.71	9.42
Лист-3	ГОСТ 27772-88	С245	- 150х8	L=	100	4	0.94	3.76
Лист-4	ГОСТ 27772-88	С245	- 250х16	L=	350	2	11.00	22.00
Лист-5	ГОСТ 27772-88	С245	- 200х10	L=	200	6	3.14	18.84
Лист-6	ГОСТ 27772-88	С245	- 450х6	L=	1300	40	27.55	1102.00
ХТ-1	ГОСТ 27772-88	С245	Квадрат 30х30х3	L=	10000	80	30.36	2428.80
	ГОСТ 27772-88	С245	Булан төмөр 50х5	L=	450	80	1.70	136.00
		Гагнаас 1%						5.00

Зураг төслийн "ЦЭСДА" ХХК tel:976-88889927

БАЯНХОНГОР АЙМАГ. БАЯНХОНГОР СУМ

"СООГО СЕЙКЕО СУРГУУЛИЙН 640 ХҮҮХДИЙН ӨРГӨТГӨЛ СУРГУУЛЬ"

ДАМНУРУУ ДН-1~4, МАТЕРИАЛЫН ТҮҮВЭР

Инженер	Ц.Тэргэл	Е.Г.Шифр: ЦЭ-11-06-08-208/23	Масштаб: М1:10	Огноо: 2023
Гүйцэтгэсэн	Н.Цэрэнцогзол	Т.Г.Шифр:	Зургийн дугаар: ББ-139	Хуудас: ББ-147
Шалгасан	Н.Цэрэнцогзол			

А3

ГАЛЫН ШАТ ГШ-2-Н БАЙГУУЛАЛТ М1:100

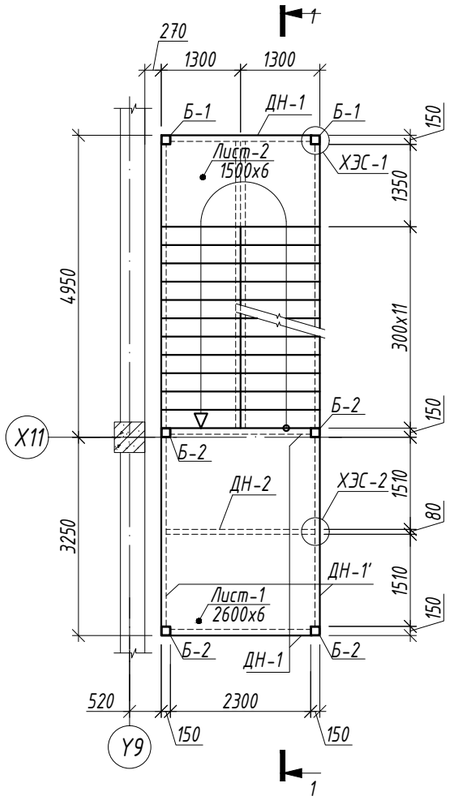

ГАЛЫН ШАТНЫ ХАШЛАГА ТӨМРИЙН БАЙГУУЛАЛТ М1:100

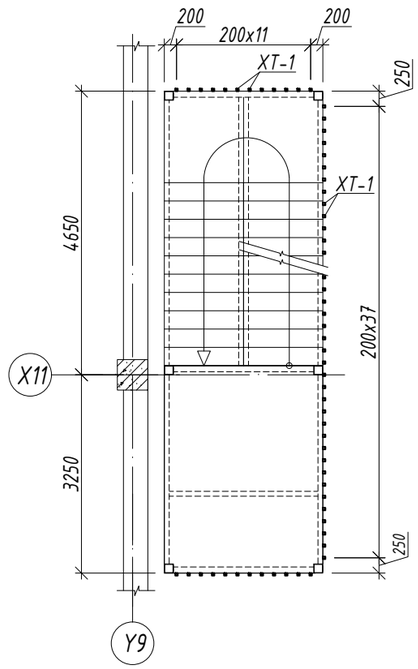

ОГТЛОЛ 1-1 М1:50

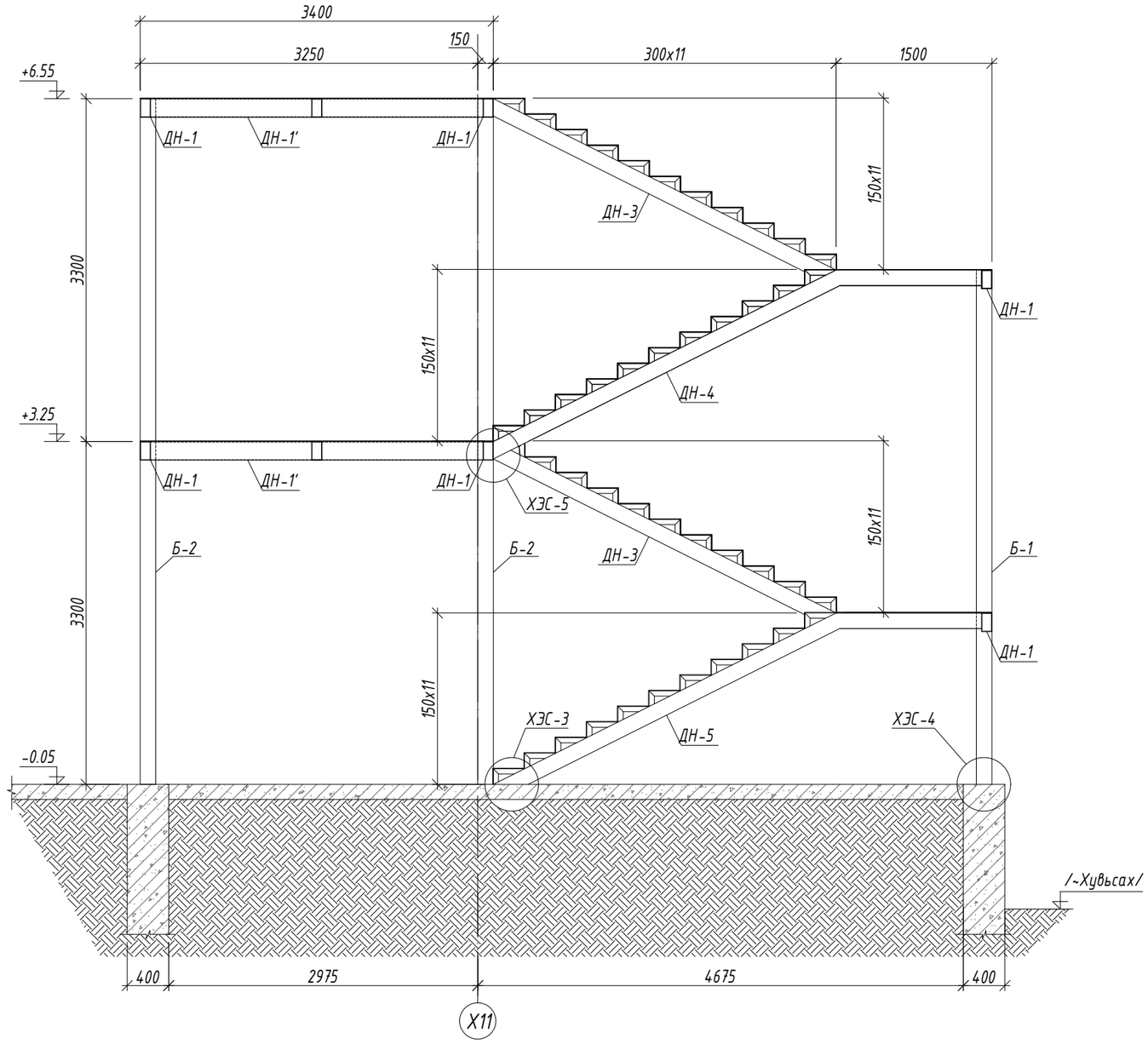

ХЭСЭГЛЭЛ-1 М1:10

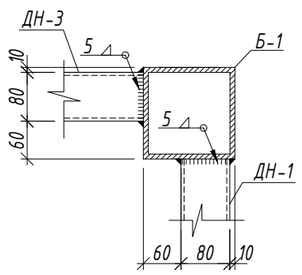

ХЭСЭГЛЭЛ-2 М1:10

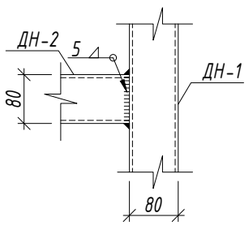

ТАЙЛБАР

1. Ган бүтээцийг гал болон зэврэлтээс хамгаалсан түрхлэг хийж өгнө.
2. Фланец холбоосын гадаргууг ган сойзоор сайтар цэвэрлэсний дараа багана болон дамнуурыг гагнаасан холбоосоор холбоно.
3. Материалын түүвэрт элементийн уртыг нарийвчилж аваагүй болно. Үйлдвэрийн КДМ турхайлсан уртууд тодорхойлогдоно.
4. Үндсэн хийцийн гагнаасан хоосонд ГОСТ 9467-75 стандартын Э42 электрод хэрэглэнэ. Ширээлтийн өндөр "kf"-ийг харьцаж буй метал эдэлхүүнүүдийн хамгийн бага зузаантай тэнцүү буюу ихгүй байна.
5. Баганын залгаасыг давхарын дунд хийнэ. Гагнаасын өндөр 8мм-ээс багагүй байна.

Зураг төслийн "ЦЭСДА" ХХК tel:976-88889927	БАЯНХОНГОР АЙМАГ. БАЯНХОНГОР СУМ "СООГО СЕЙКЕО СУРГУУЛИЙН 640 ХҮҮХДИЙН ӨРГӨТГӨЛ СУРГУУЛЬ"					
	ГАЛЫН ШАТ ГШ-2-Н БАЙГУУЛАЛТ, ОГТЛОЛ, ХЭСЭГЛЭЛ					
	Инженер		Ц.Тэргэл	Е.Г.Шифр: ЦЭ-11-06-08-208/23	Масштаб: М1:10	Огноо: 2023
	Гүйцэтгэсэн		Н.Цэрэнцогзол	Т.Г.Шифр:	Зургийн дугаар: ББ-140	Хуудас: ББ-147
	Шалгасан		Н.Цэрэнцогзол			

А3

ХЭСЭГЛЭЛ-3 М1:10

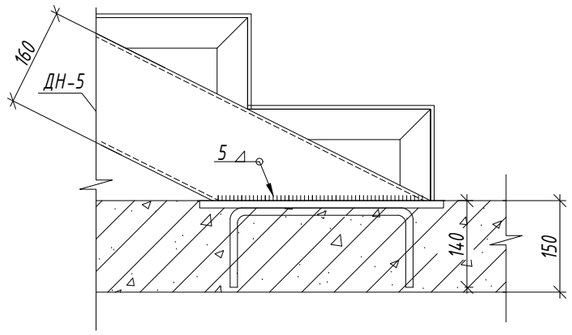

ХЭСЭГЛЭЛ-4 М1:10

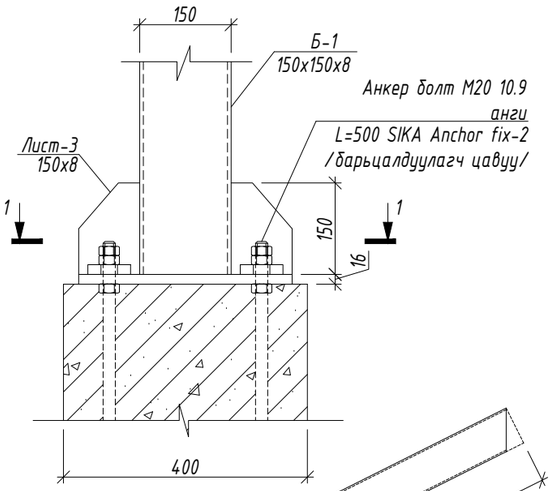

ОГТЛОЛ 1-1 М1:10

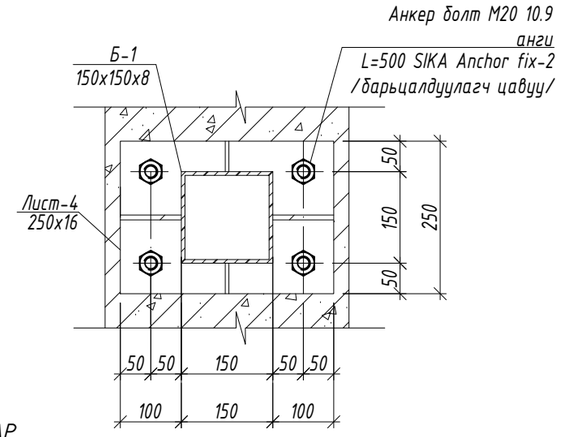

ХЭСЭГЛЭЛ-5 М1:10

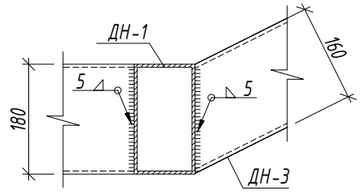

ХЭСЭГЛЭЛ-6 М1:10

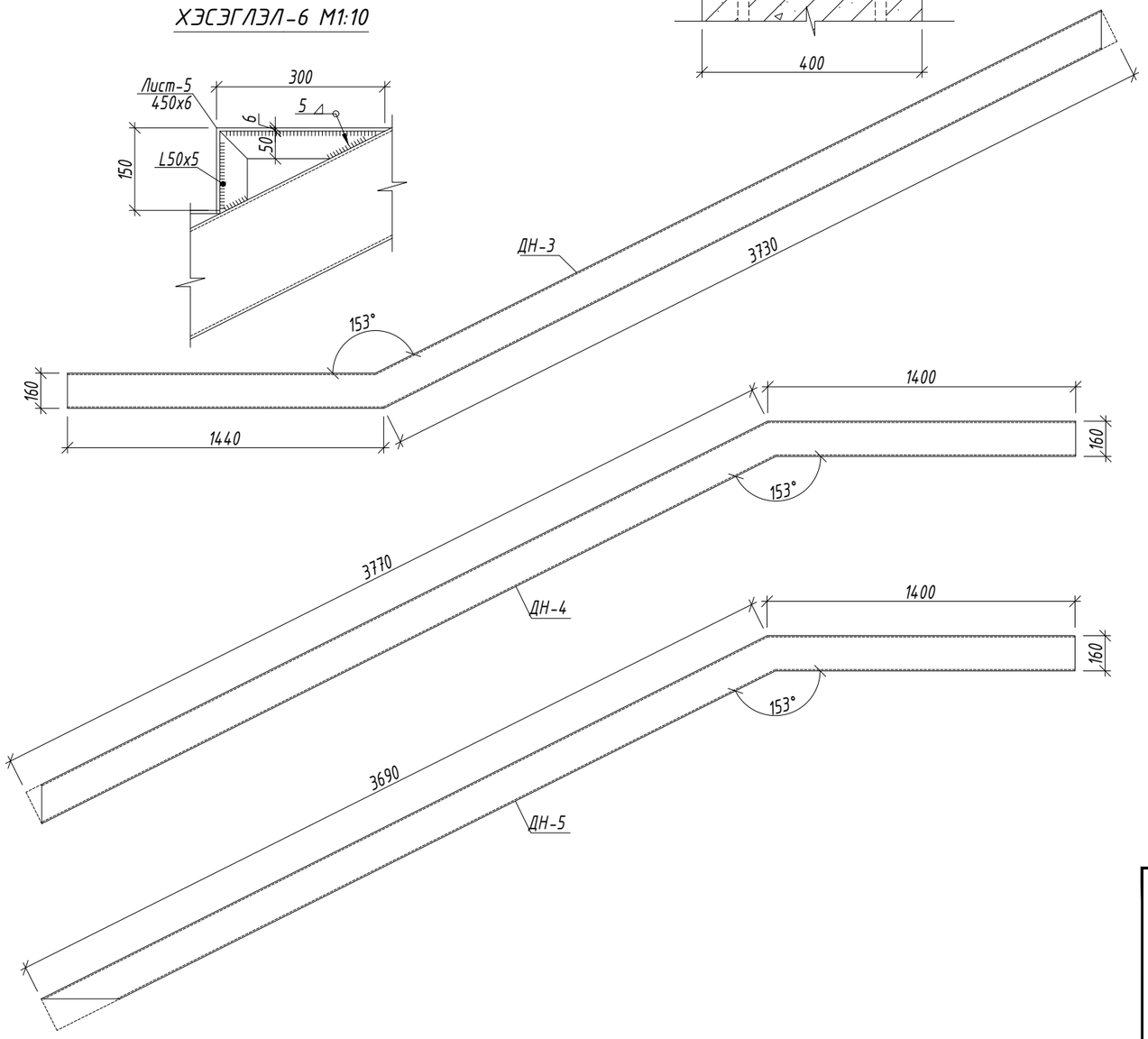

ТАЙЛБАР

1. Ган бүтээцийг гал болон зэврэлтээс хамгаалсан түрхлэг хийж өгнө.
2. Фланец холбоосын гадаргууг ган сойзоор сайтар цэвэрлэсний дараа багана болон дамнуурыг гагнаасан холбоосоор холбоно.
3. Материалын түгвэрт элементийн уртыг нарийвчилж аваагүй болно. Үйлдвэрийн КДМ турхайлсан уртууд тодорхойлогдоно.
4. Үндсэн хийцийн гагнаасан хоболсонд ГОСТ 9467-75 стандартын Э42 электрод хэрэглэнэ. Ширээлтийн өндөр "kf"-ийг харьцаж буй метал эдэлхүүнүүдийн хамгийн бага зузаантай тэнцүү буюу ихгүй байна.
5. Баганын залгаасыг давхарын дунд хийнэ. Гагнаасын өндөр 8мм-ээс багагүй байна.

Марк позиц	Тэмдэглэгээ	Гангийн анги	Хөндлөн огтлол /мм2/			Тоо шир	Жин /кг/ нэгж	Жин /кг/ нийт
Галын шат						1	6657.72	6657.72
Б-1	ГОСТ 27772-88	С245	Квадрат 150х150х5	L=	4950	2	110.19	220.37
Б-2	ГОСТ 27772-88	С245	Квадрат 150х150х5	L=	6600	4	146.92	587.66
ДН-1	ГОСТ 27772-88	С245	Квадрат 180х80х5	L=	2300	6	43.98	263.86
ДН-1'	ГОСТ 27772-88	С245	Квадрат 180х80х5	L=	3100	4	59.27	237.09
ДН-2	ГОСТ 27772-88	С245	Квадрат 180х80х5	L=	2440	2	46.65	93.31
ДН-3	ГОСТ 27772-88	С245	Квадрат 160х80х5	L=	5170	4	90.68	362.73
ДН-4	ГОСТ 27772-88	С245	Квадрат 160х80х5	L=	5170	2	90.68	181.36
ДН-5	ГОСТ 27772-88	С245	Квадрат 160х80х5	L=	5090	2	89.28	178.56
Лист-1	ГОСТ 27772-88	С245	- 2600х6	L=	3400	2	416.36	832.72
Лист-2	ГОСТ 27772-88	С245	- 1500х6	L=	2600	2	183.69	367.38
Лист-3	ГОСТ 27772-88	С245	- 150х8	L=	100	24	0.94	22.56
Лист-4	ГОСТ 27772-88	С245	- 250х16	L=	350	6	11.00	66.00
Лист-5	ГОСТ 27772-88	С245	- 450х6	L=	1300	44	27.55	1212.20
ХТ-1	ГОСТ 27772-88	С245	Квадрат 30х30х3	L=	10000	62	30.36	1882.32
	ГОСТ 27772-88	С245	Булан төмөр 50х5	L=	450	88	1.70	149.60
		Гагнаас 1%						6.70

Зураг төслийн
"ЦЭСДА" ХХК
tel:976-88889927

БАЯНХОНГОР АЙМАГ. БАЯНХОНГОР СУМ

"СООГО СЕЙКЕО СУРГУУЛИЙН 640 ХҮҮХДИЙН ӨРГӨТГӨЛ СУРГУУЛЬ"

ХЭСЭГЛЭЛ, ОГТЛОЛ, МАТЕРИАЛЫН ТҮҮВЭР

Инженер	Ц.Тэргэл	Е.Г.Шифр: ЦЭ-11-06-08-208/23	Масштаб: М1:10	Огноо: 2023
Гүйцэтгэсэн	Н.Цэрэнцогзол			
Шалгасан	Н.Цэрэнцогзол	Т.Г.Шифр:	Зургийн дугаар: ББ-141	Хуудас: ББ-147

А3

"С" БЛОКИЙН ТӨМӨР ДАМНУРУУ, ХОЛБООСЫН БАЙГУУЛАЛТ М1:150

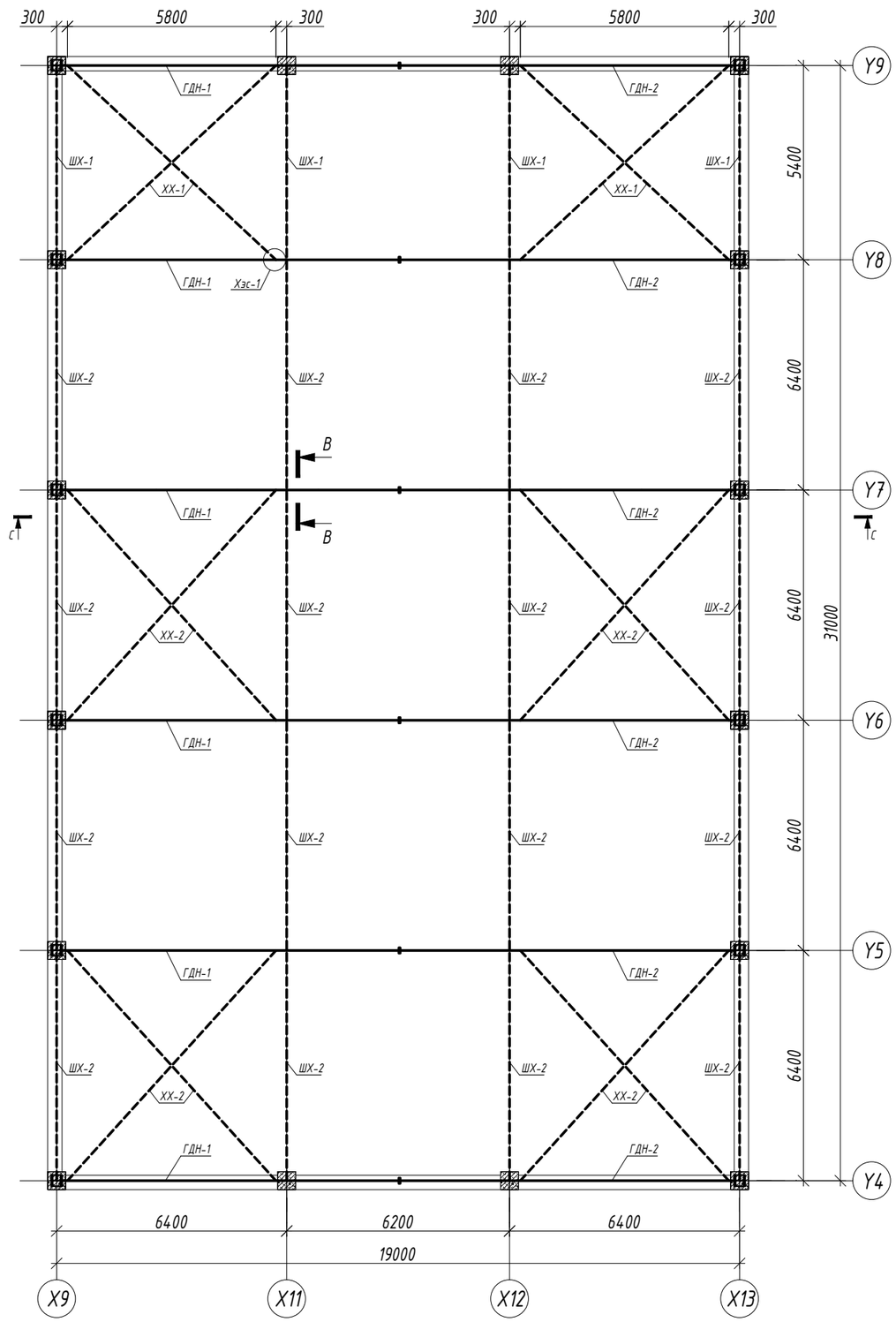

ХЭСЭГЛЭЛ-1 М1:10

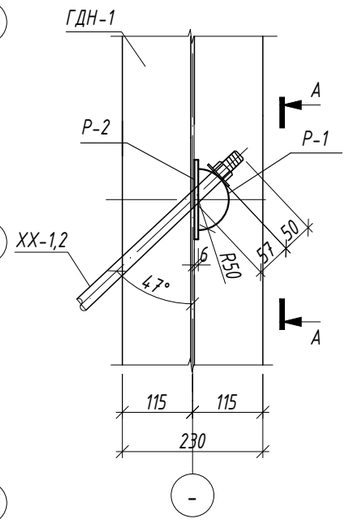

ОГТЛОЛ А-А М1:10

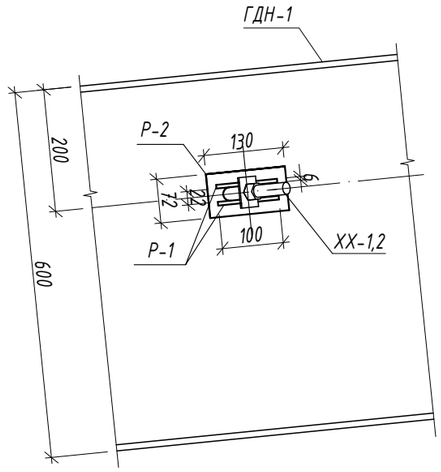

ОГТЛОЛ В-В М1:10

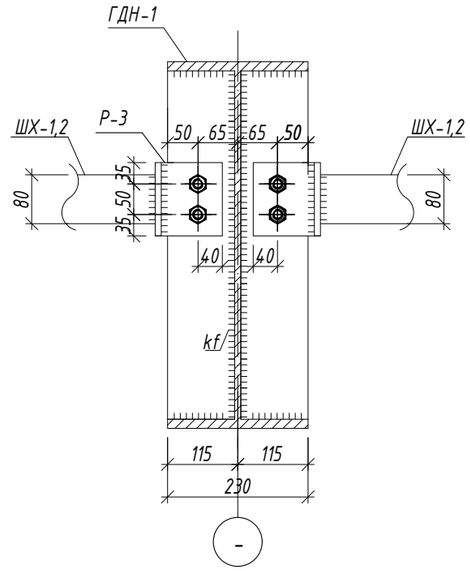

ТАЙЛБАР

1. Ган бүтээцийг гал болон зэврэлтээс хамгаалсан түрхлэг хийж өгнө.
2. Фланец холбоосын гадаргууг ган сойзоор сайтар цэвэрлэсний дараа дамнуруг болтон холбоосоор боож бэхэлнэ.
3. Материалын түүвэрт элементийн уртыг нарийвчилж аваагүй болно. Үйлдвэрийн КДМ турхайлсан уртуud тодорхойлогдоно.
4. Үндсэн хийцийн гагнаас, холбоос, татлагад ГОСТ 9467-75 стандартын Э46 электрод хэрэглэнэ. Ширээлтийн өндөр "kf"-ийг харьцаж буй метал эдэлхүүнүүдийн хамгийн бага зузаантай тэнцүү буюу ихгүй байна.
5. Холбоосонд хэрэглэх болт нь ГОСТ 4543-77 стандартын М16,М24 40Х "Селект" өндөр бат бэхтэй болт байна. ГОСТ 5915-70 стандартын 8 ангилалын эрэг тус тус хэрэглэнэ.

Марк позиц	Тэмдэглэгээ	Ганги ийн анги	Хөндлөн огтлол /мм2/			Тоо шир	Жин /кг/ нэгж	Жин /кг/ нийт
Хэвтээ холбоос ХХ-1,2						1	276.06	276.06
ХХ-1	ГОСТ 3063-80	С245	Ф20	L=	8100	4	19.97	79.90
ХХ-2	ГОСТ 3063-80	С245	Ф20	L=	8800	8	21.70	173.61
1	ГОСТ 27772-88	С245	- 100х6	L=	50	48	0.25	12.00
2	ГОСТ 27772-88	С245	- 72х6	L=	130	24	0.44	10.56
Шулуун холбоос ШХ-1,2						1	1552.22	1552.22
ШХ-1	ГОСТ 27772-88	С245	Ф80х4	L=	5130	4	44.32	177.29
ШХ-2	ГОСТ 27772-88	С245	Ф80х4	L=	6130	16	52.96	847.41
Р-3	ГОСТ 27772-88	С245	- 100х10 L=		120	40	13.19	527.52

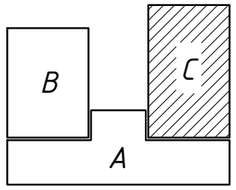

Зураг төслийн "ЦЭСДА" ХХК tel:976-88889927

БАЯНХОНГОР АЙМАГ. БАЯНХОНГОР СУМ

"СООГО СЕЙКЕО СУРГУУЛИЙН 640 ХҮҮХДИЙН ӨРГӨТГӨЛ СУРГУУЛЬ"

"С" БЛОКИЙН ТӨМӨР ДАМНУРУУ, ХОЛБООСЫН БАЙГУУЛАЛТ

Инженер		Ц.Тэргэл	Е.Г.Шифр: ЦЭ-11-06-08-208/23	Масштаб: М1:100	Огноо: 2023
Гүйцэтгэсэн		Н.Цэрэнцогзол	Т.Г.Шифр:	Зургийн дугаар: ББ-142	Хуудас: ББ-147
Шалгасан		Н.Цэрэнцогзол			

АЗ

ОГТЛОЛ С-С М1:100

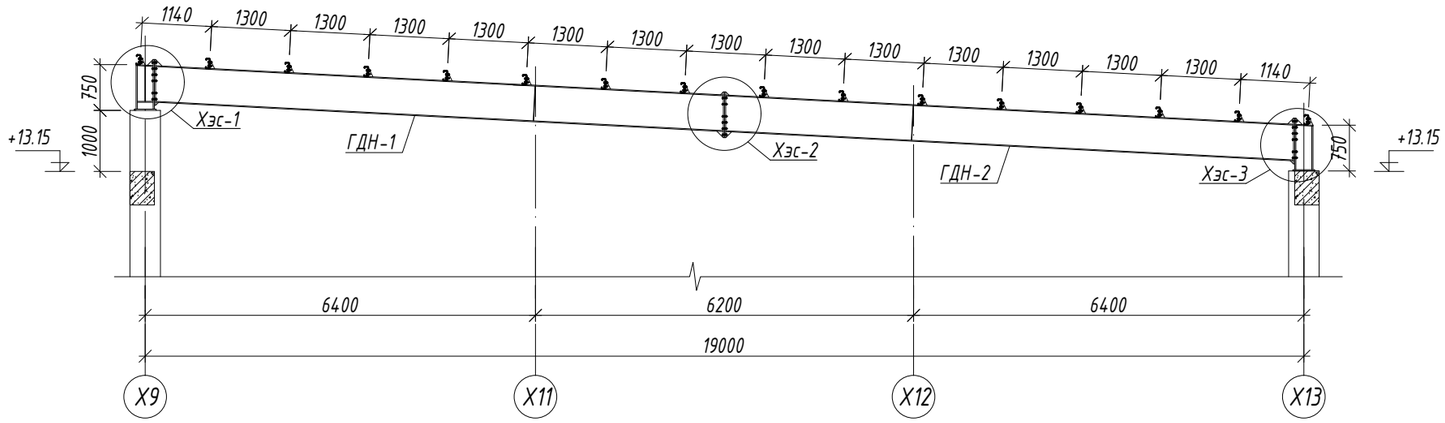

ХЭСЭГЛЭЛ-1 М1:10

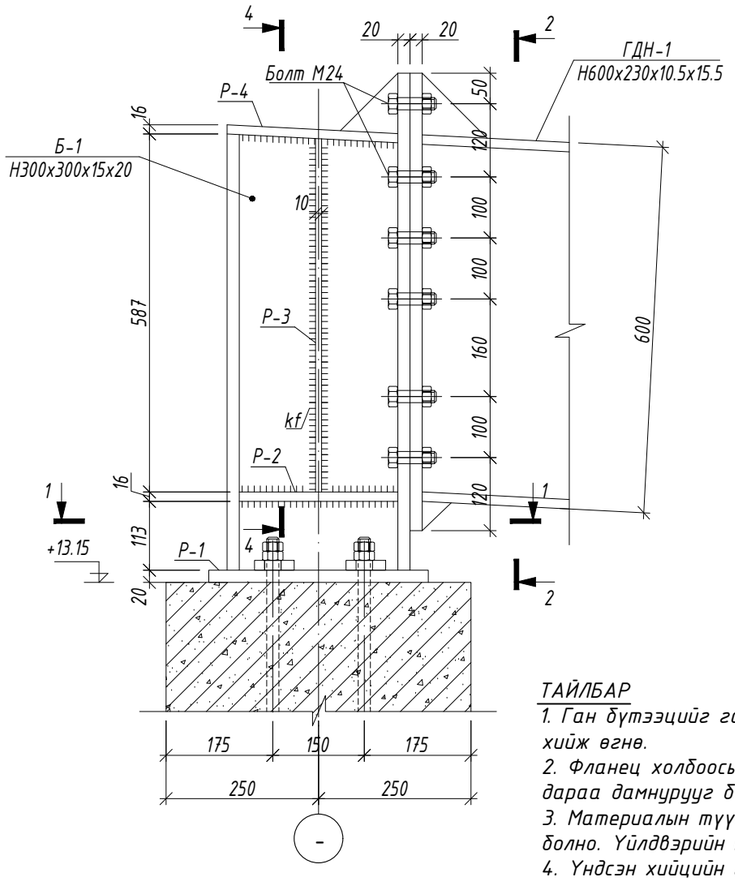

ХЭСЭГЛЭЛ-2 М1:10

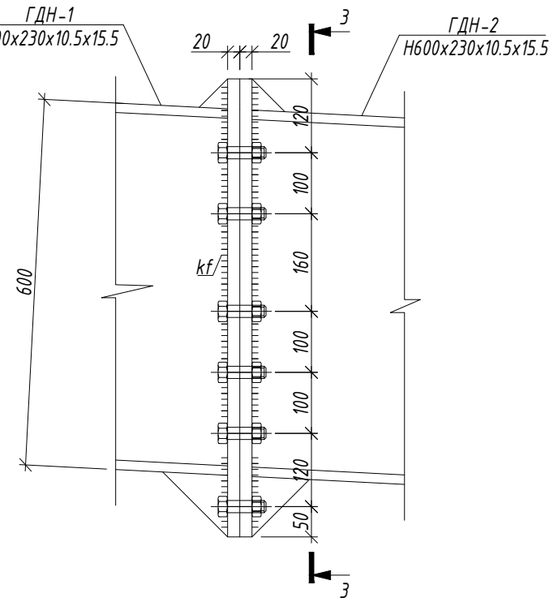

ХЭСЭГЛЭЛ-3 М1:10

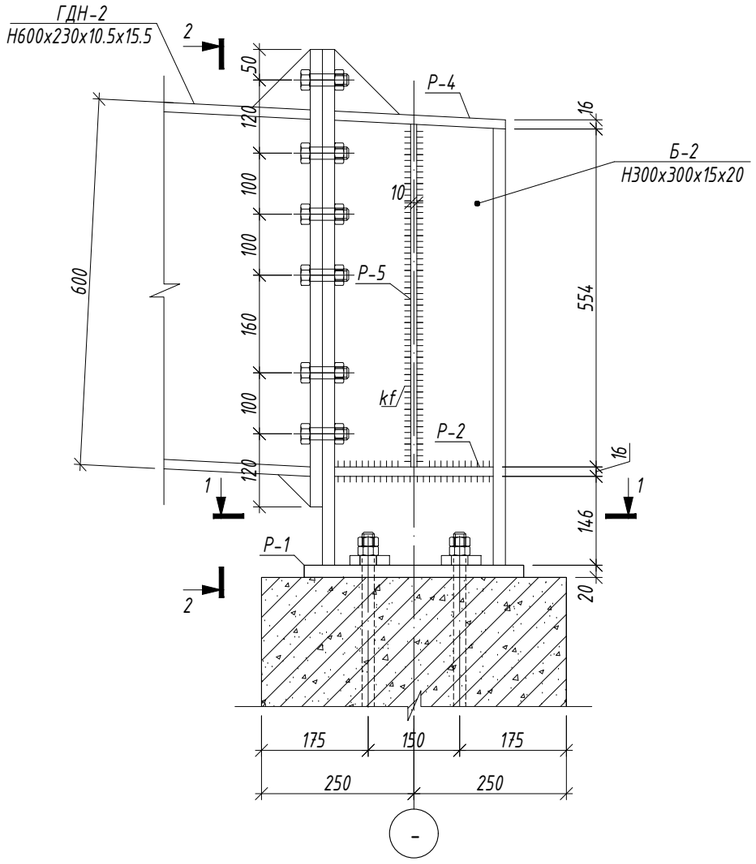

ТАЙЛБАР

1. Ган бүтээцийг гал болон зэврэлтээс хамгаалсан түрхлэг хийж өгнө.
2. Фланец холбоосын гадаргууг ган сойзоор сайтар цэвэрлэсний дараа дамнуруулг болтон холбоосоор боож бэхэлнэ.
3. Материалын түүвэрт элементийн уртыг нарийвчилж аваагүй болно. Үйлдвэрийн КДМ турхайлсан уртууд тодорхойлогдоно.
4. Үндсэн хийцийн гагнаас, холбоос, татлагад ГОСТ 9467-75 стандартын Э46 электрод хэрэглэнэ. Ширээлтийн өндөр "kf"-ийг харьцаж буй метал эдэлхүүнүүдийн хамгийн бага зузаантай тэнцүү буюу ихгүй байна.
5. Холбоосонд хэрэглэх болт нь ГОСТ 4543-77 стандартын М16,М24 40Х "Селект" өндөр бат бэхтэй болт байна. ГОСТ 5915-70 стандартын 8 ангилалын эрэг тус тус хэрэглэнэ.

Зураг төслийн "ЦЭСДА" ХХК tel:976-88889927	БАЯНХОНГОР АЙМАГ. БАЯНХОНГОР СУМ "СООГО СЕЙКЕО СУРГУУЛИЙН 640 ХҮҮХДИЙН ӨРГӨТГӨЛ СУРГУУЛЬ"					
	ХЭСЭГЛЭЛ, ОГТЛОЛ					
	Инженер	Ц.Тэргэл	Е.Г.Шифр: ЦЭ-11-06-08-208/23	Масштаб: М1:100	Огноо: 2023	
	Гүйцэтгэсэн	Н.Цэрэнцогзол	Т.Г.Шифр:			
	Шалгасан	Н.Цэрэнцогзол		Зургийн дугаар: ББ-143	Хуудас: ББ-147	

АЗ

ОГТЛОЛ 1-1 М1:10

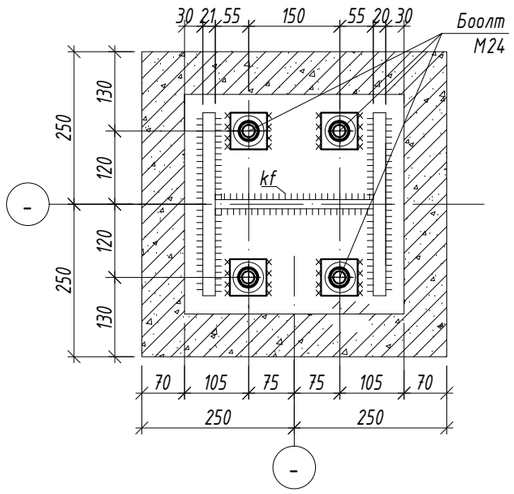

ОГТЛОЛ 2-2 М1:10

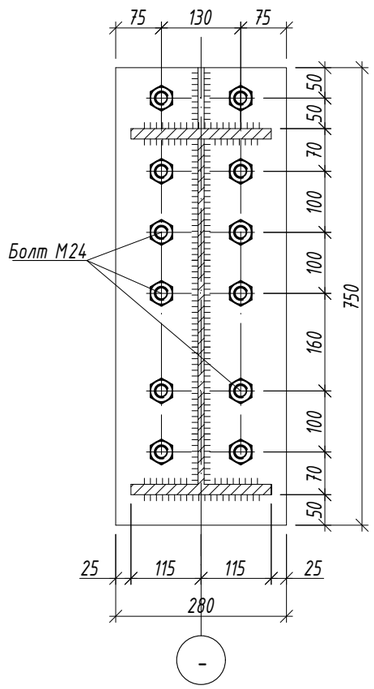

ОГТЛОЛ 3-3 М1:10

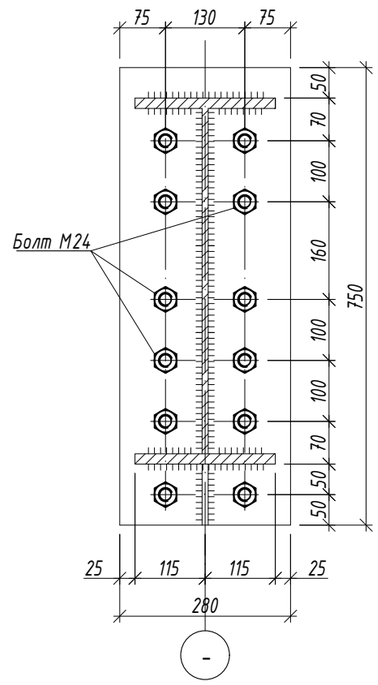

ОГТЛОЛ 4-4 М1:10

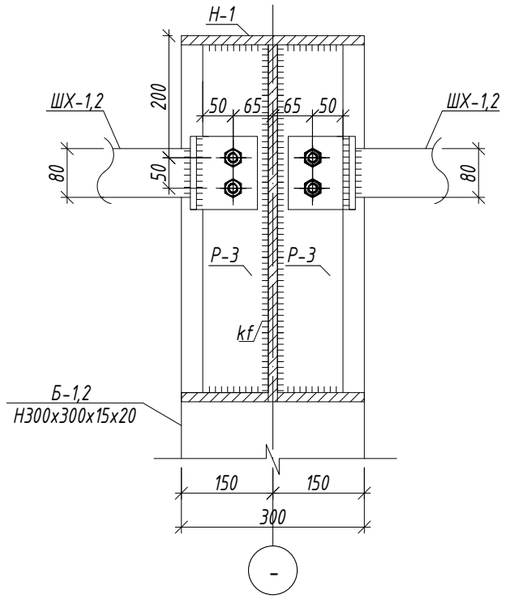

Марк позиц	Тэмдэглэгээ	Гангийн анги	Хөндлөн огтлол /мм2/			Тоо шир	Жин /кг/	
							нэгж	нийт
Багана Б-1,2						6	273.24	1639.43
Б-1	ГОСТ 27772-88	С245	Н 300х300х15х20	L=	815	1	85.17	85.17
Б-2	ГОСТ 27772-88	С245	Н 300х300х15х20	L=	845	1	88.30	88.30
Р-1	ГОСТ 27772-88	С245	- 360х20	L=	360	2	20.35	40.69
Р-2	ГОСТ 27772-88	С245	- 260х16	L=	140	4	4.57	18.28
Р-3	ГОСТ 27772-88	С245	- 580х10	L=	110	2	5.01	10.02
Р-4	ГОСТ 27772-88	С245	- 280х16	L=	300	2	10.55	21.10
Р-5	ГОСТ 27772-88	С245	- 560х10	L=	110	2	4.84	9.67

ТАЙЛБАР

1. Ган бүтээцийг гал болон зэврэлтээс хамгаалсан түрхлэг хийж өгнө.
2. Фланец холбоосын гадаргууг ган сойзоор сайтар цэвэрлэсний дараа дамнуруг болтон холбоосоор боож бэхэлнэ.
3. Материалын түүвэрт элементийн уртыг нарийвчилж аваагүй болно. Үйлдвэрийн КДМ турхайлсан уртууд тодорхойлогдоно.
4. Үндсэн хийцийн гагнаас, холбоос, татлагад ГОСТ 9467-75 стандартын Э46 электрод хэрэглэнэ. Ширээлтийн өндөр "kf"-ийг харьцаж буй метал эдэлхүүнүүдийн хамгийн бага зузаантай тэнцүү буюу ихгүй байна.
5. Холбоосонд хэрэглэх болт нь ГОСТ 4543-77 стандартын М16,М24 40Х "Селект" өндөр бат бэхтэй болт байна. ГОСТ 5915-70 стандартын 8 ангилалын эрэг тус тус хэрэглэнэ.

Зураг төслийн "ЦЭСДА" ХХК tel:976-88889927	БАЯНХОНГОР АЙМАГ. БАЯНХОНГОР СУМ "СООГО СЕЙКЕО СУРГУУЛИЙН 640 ХҮҮХДИЙН ӨРГӨТГӨЛ СУРГУУЛЬ"					
	ОГТЛОЛ 1-1 ~ 4-4					
	Инженер	Ц.Тэргэл	Е.Г.Шифр: ЦЭ-11-06-08-208/23	Масштаб: М1:100	Огноо: 2023	
	Гүйцэтгэсэн	Н.Цэрэнцогзол	Т.Г.Шифр:	Зургийн дугаар: ББ-144	Хуудас: ББ-147	
	Шалгасан	Н.Цэрэнцогзол				

А3

ГОЛ ДАМНУРУУ ГДН-1 М1:50

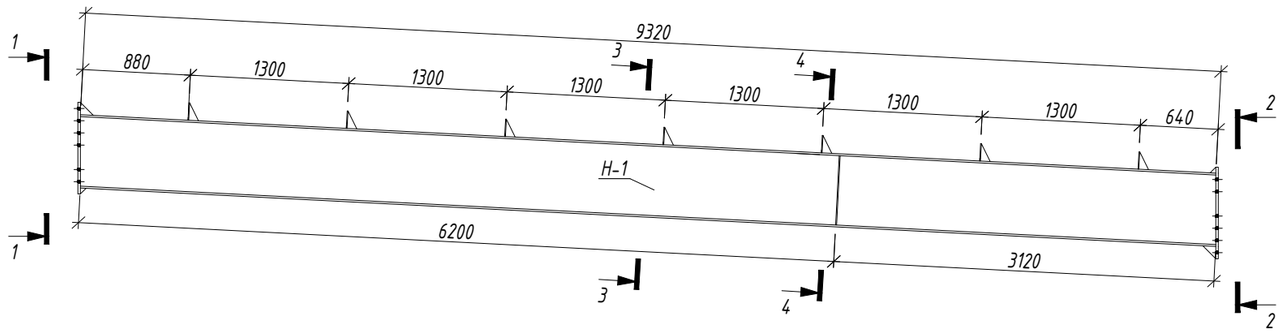

ГОЛ ДАМНУРУУ ГДН-2 М1:50

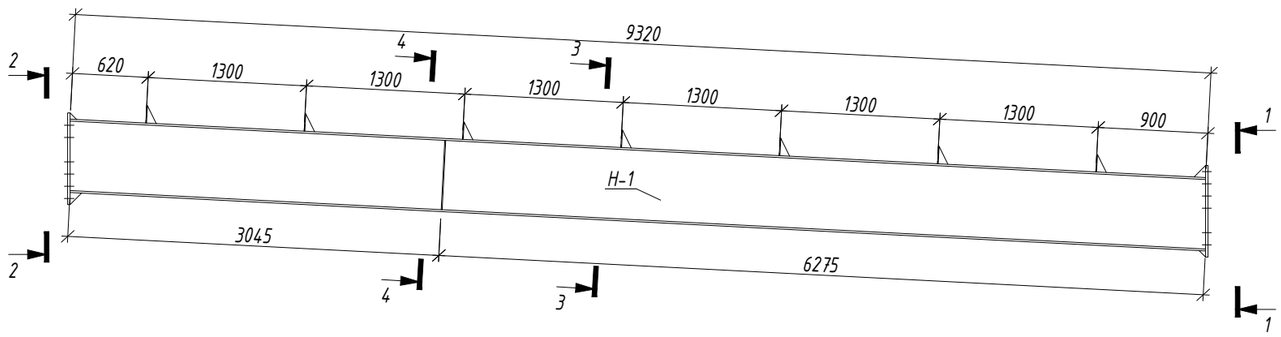

ОГТЛОЛ 1-1 М1:10

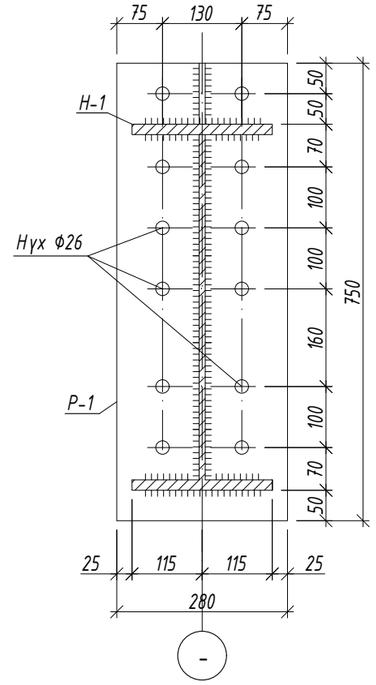

ОГТЛОЛ 2-2 М1:10

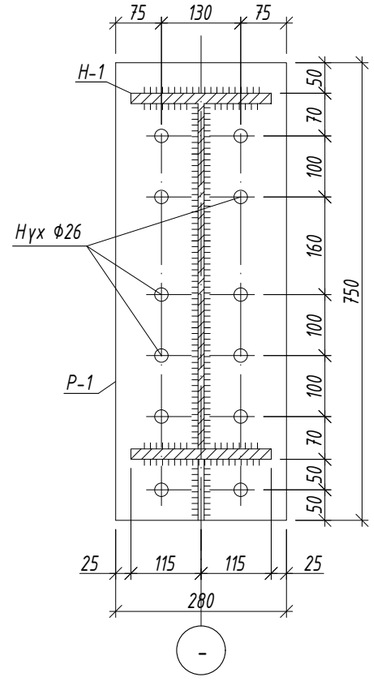

ОГТЛОЛ 3-3 М1:10

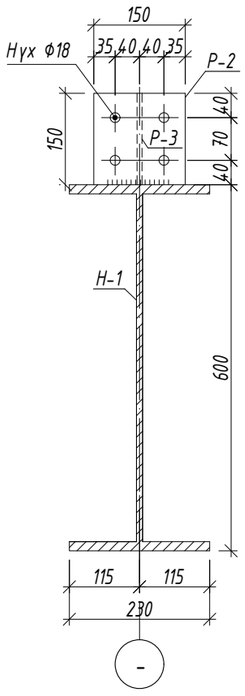

ОГТЛОЛ 4-4 М1:10

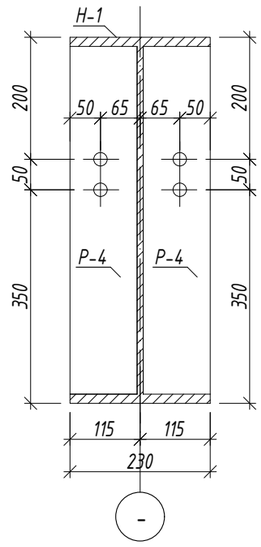

Марк позиц	Тэмдэглэгээ	Гангийн анги	Хөндлөн огтлол /мм2/			Тоо шир	Жин /кг/ нэгж	Жин /кг/ нийт
Гол дамнуруу ГДН-1,2						6	2153.77	12922.62
Н-1	ГОСТ 27772-88	С245	Н 600х230х10.5х15.5	L=	9320	2	988.85	1977.70
Р-1	ГОСТ 27772-88	С245	- 750х20	L=	280	4	32.97	131.88
Р-2	ГОСТ 27772-88	С245	- 150х6	L=	150	14	1.05	14.70
Р-3	ГОСТ 27772-88	С245	-150х6	L=	100	14	0.70	9.80
Р-4	ГОСТ 27772-88	С245	- 570х10	L=	110	4	4.92	19.69

БАЯНХОНГОР АЙМАГ. БАЯНХОНГОР СУМ

"СООГО СЕЙКЕО СУРГУУЛИЙН 640 ХҮҮХДИЙН ӨРГӨТГӨЛ СУРГУУЛЬ"

ГОЛ ДАМНУРУУ ГДН-1,2

Зураг төслийн "ЦЭСДА" ХХК tel:976-88889927	Инженер	Ц.Тэргэл	Е.Г.Шифр: ЦЭ-11-06-08-208/23	Масштаб: М1:100	Огноо: 2023
	Гүйцэтгэсэн	Н.Цэрэнцогзол	Т.Г.Шифр:	Зургийн дугаар: ББ-145	Хуудас: ББ-147
	Шалгасан	Н.Цэрэнцогзол			

А3

"С" БЛОКИЙН ДЭЭВРИЙН "С" ТӨМРИЙН БАЙГУУЛАЛТ М1:150

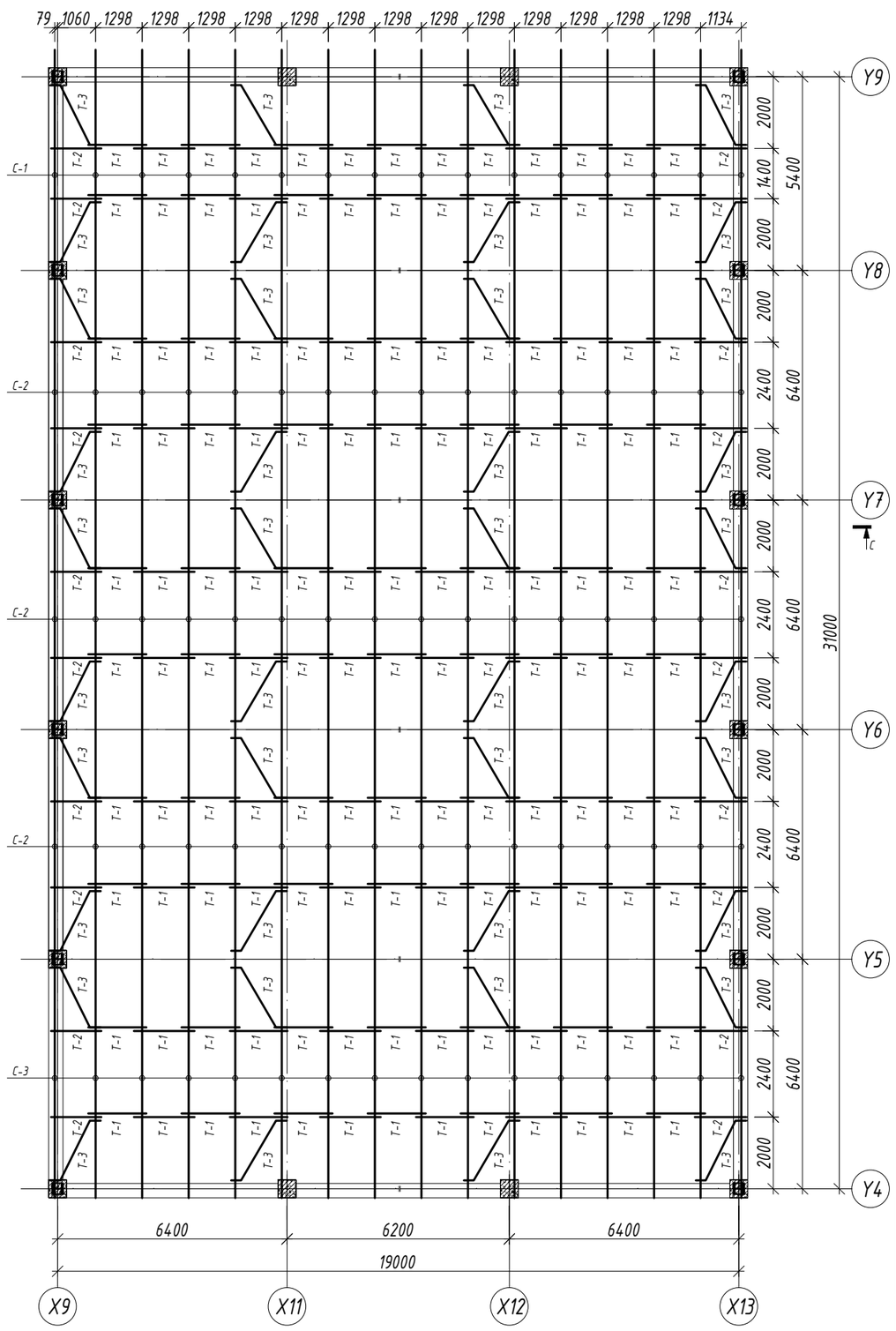

ТАТЛАГА "Т-1,2"-Н ХЭСЭГЛЭЛ М1:10

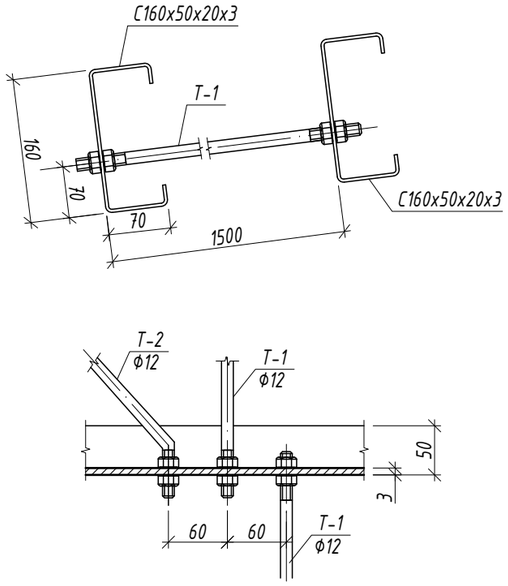

ТАШУУ ТАТЛАГА М1:10

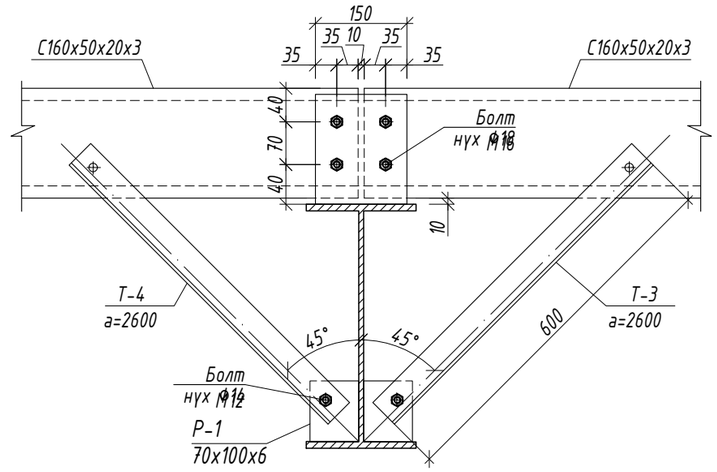

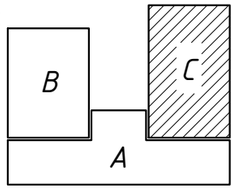

ТАЙЛБАР

3. Дээврийн хучилтанд С 160х50х20х3мм хэмжээтэй, алхам нь 1300мм байна.
4. " С " төмрийг татангын үйлдвэрт гагнаж бэлтгэсэн чихэнд 2М16 Grade 5.6 ангийн болтоор боож өгнө.
5. " С " төмрийг хооронд Φ12мм диаметртэй ган татлагаар татаж холбож өгнө.
6. Метал хийц эдлэхүүнийг зэврэлтээс хамгаалсан будгаар 2 үе будаж өгнө.

Марк позиц	Тэмдэглэгээ	Гангийн анги	Хөндлөн огтлол /мм2/			Тоо шир	Жин /кг/	
							нэгж	нийт
Дээврийн "С" төмөр						1	3917.63	3917.63
С-1	ГОСТ 8278-83	С245	С160х50х20х3	L=	6150	16	40.34	645.50
С-2	ГОСТ 8278-83	С245	С160х50х20х3	L=	6400	48	41.98	2015.23
С-3	ГОСТ 8278-83	С245	С160х50х20х3	L=	6650	16	43.62	697.98
Т-1	ГОСТ 3063-80	С245	Φ 12	L=	1400	130	1.25	161.98
Т-2	ГОСТ 3063-80	С245	Φ 12	L=	1250	20	1.11	22.25
Т-3	ГОСТ 3063-80	С245	Φ 12	L=	2300	40	2.05	81.88
Т-4	ГОСТ 27772-88	С245	L50х4	L=	600	160	1.83	292.80
Р-1	ГОСТ 27772-88	С245	- 100х5	L=	70	160	0.21	34.27

БАЯНХОНГОР АЙМАГ. БАЯНХОНГОР СУМ

"СООГО СЕЙКЕО СУРГУУЛИЙН 640 ХҮҮХДИЙН ӨРГӨТГӨЛ СУРГУУЛЬ"

"С" БЛОКИЙН ДЭЭВРИЙН "С" ТӨМРИЙН БАЙГУУЛАЛТ

Зураг төслийн "ЦЭСДА" ХХК tel:976-88889927

Инженер		Ц.Тэргэл	Е.Г.Шифр: ЦЭ-11-06-08-208/23	Масштаб: М1:150	Огноо: 2023
Гүйцэтгэсэн	Н.Цэрэнцогзол	Н.Цэрэнцогзол	Т.Г.Шифр:	Зургийн дугаар: ББ-146	Хуудас: ББ-147
Шалгасан	Н.Цэрэнцогзол	Н.Цэрэнцогзол			

А3

ТАЙЗНЫ ГАН РАМЫН БАЙГУУЛАЛТ М1:100

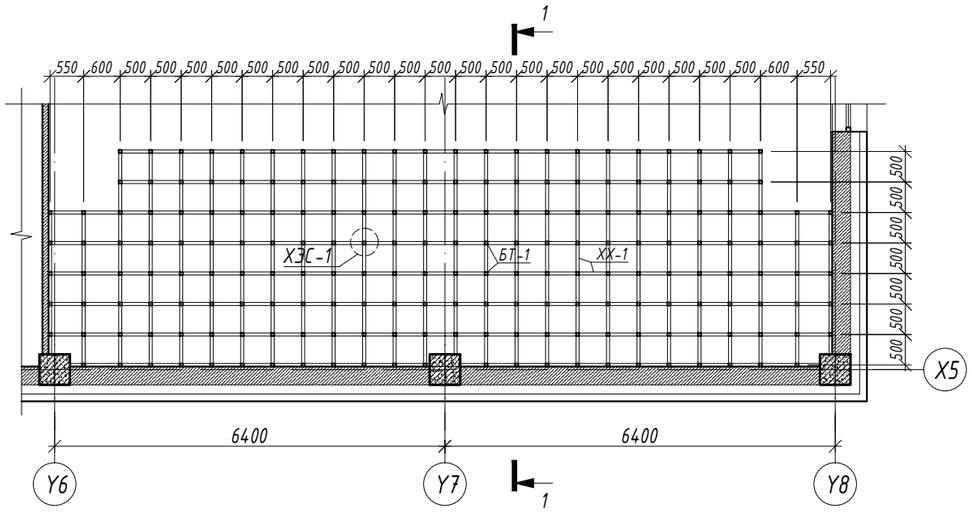

ХЭСЭГЛЭЛ-1 М1:10

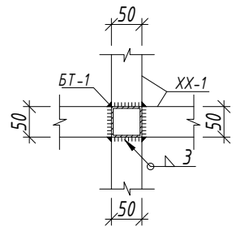

ОГТЛОЛ 1-1 М1:50

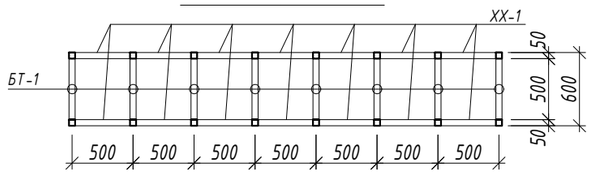

Марк позиц	Тэмдэглэгээ	Гангийн анги	Хөндлөн огтлол /мм2/			Тоо шир	Жин /кг/	
							нэгж	нийт
Тайзны ган рам						1	1359.15	1359.15
БТ-1	ГОСТ 27772-88	С245	50х3	L=	600	208	2.55	530.40
ХХ-1	ГОСТ 27772-88	С245	50х3	L=	500	390	2.13	828.75

Тайлбар

1. Ган бүтээцийг гал болон зэврэлтээс хамгаалсан түрхлэг хийж өгнө.
2. Материалын түүвэрт элементийн уртыг нарийвчилж аваагүй болно.
3. Гангийн анги үндсэн дамнуруунд ГОСТ 27772-88 стандартын С245 ангийн ган болон түүнтэй дүйцхүйц ганг хэрэглэнэ.
4. Үндсэн дамнуруугуны гагнаасан хоболсонд ГОСТ 9467-70 стандартын Э42А электрод хэрэглэнэ. Гагнуурийг зураг төсөлд үзүүлэгдэгдэй бол харьцаж буй гадаргууны нимгэн хэсгийн зузаантай тэнцүү катетаар гагнаж холбоно.

Зураг төслийн "ЦЭСДА" ХХК tel:976-88889927	БАЯНХОНГОР АЙМАГ. БАЯНХОНГОР СУМ "СООГО СЕЙКЕО СУРГУУЛИЙН 640 ХҮҮХДИЙН ӨРГӨТГӨЛ СУРГУУЛЬ"				
	ТАЙЗНЫ ГАН РАМЫН БАЙГУУЛАЛТ				
	Инженер	Ц.Тэргэл	Е.Г.Шифр: ЦЭ-11-06-08-208/23	Масштаб: М1:100	Огноо: 2023
	Гүйцэтгэсэн	Н.Цэрэнцогзол			
	Шалгасан	Н.Цэрэнцогзол	Т.Г.Шифр:	Зургийн дугаар: ББ-14.7	Хуудас: ББ-14.7

АЗ

ХД зургийн жагсаалт

	Нэр
ХД-01	НҮҮР ХУУДАС
ХД-02	ТАНИХ ТЭМДЭГ
ХД-03	МАТЕРИАЛЫН ТҮҮВЭР
ХД-4	УГСРАЛТЫН БҮДҮҮВЧ
ХД-5	1-р ДАВХРЫН ХОЛБОО ДОХИОЛЛЫН БАЙГУУЛАЛТ (ТЕЛЕФОН, ИНТЕРНЭТ, КАТВ)
ХД-6	2-р ДАВХРЫН ХОЛБОО ДОХИОЛЛЫН БАЙГУУЛАЛТ (ТЕЛЕФОН, ИНТЕРНЭТ, КАТВ)
ХД-7	3-р ДАВХРЫН ХОЛБОО ДОХИОЛЛЫН БАЙГУУЛАЛТ (ТЕЛЕФОН, ИНТЕРНЭТ, КАТВ)
ХД-8	1-р ДАВХРЫН ХОЛБОО ДОХИОЛЛЫН БАЙГУУЛАЛТ (ГАЛЫН ДОХИОЛОЛ)
ХД-9	2-р ДАВХРЫН ХОЛБОО ДОХИОЛЛЫН БАЙГУУЛАЛТ (ГАЛЫН ДОХИОЛОЛ)
ХД-10	3-р ДАВХРЫН ХОЛБОО ДОХИОЛЛЫН БАЙГУУЛАЛТ (ГАЛЫН ДОХИОЛОЛ)
ХД-11	1-р ДАВХРЫН ХОЛБОО ДОХИОЛЛЫН БАЙГУУЛАЛТ (ХЯНАЛТЫН КАМЕР, ЗАРЛАН МЭДЭЭЛЭХ СИСТЕМ)
ХД-12	2-р ДАВХРЫН ХОЛБОО ДОХИОЛЛЫН БАЙГУУЛАЛТ (ХЯНАЛТЫН КАМЕР, ЗАРЛАН МЭДЭЭЛЭХ СИСТЕМ)
ХД-13	3-р ДАВХРЫН ХОЛБОО ДОХИОЛЛЫН БАЙГУУЛАЛТ (ХЯНАЛТЫН КАМЕР, ЗАРЛАН МЭДЭЭЛЭХ СИСТЕМ)

I. Зураг зурах үндэслэл

1.1 Баянхонгор аймаг. Баянхонгор сум. Номгон баг. Найрамдал-1 гудамжинд баригдах ЕРӨНХИЙ БОЛОВСРОЛЫН "СООГО СЕЙКЕО" СУРГУУЛИЙН 640 ХҮҮХДИЙН ӨРГӨТГӨЛ СУРГУУЛЬ-н холбоо, дохиоллын ажлын зургийг захиалагчтай хийсэн гэрээнд үндэслэн хийв.

1,2 Төлөвлөгпөж байгаа барилга нь цэцэрлэгийн зориулалттай 2 давхар барилга.

1.3 Холбоо, дохиоллын ажлын зургийг барилгын төлөвлөлт, байгуулалтын дараах стандарт,норм дүрмийг үндэслэн хийж гүйцэтгэв.Үүнд:

- Орон сууцны барилга мэдээлэл холбооны суурин сүлжээний төлөвлөлт.

Ерөнхий шаардлага:

- MNS 6580:2020
- Холбоо, мэдээлэл, дохиоллын кабель шугам ба тоног төхөөрөмжийн тэмдэглэгээ MNS 5532:2020
- Барилга байгууламжийн мэдээлэл, холбоо, дохиоллын ажлын зураг боловсруулах.
- Ерөнхий шаардлага: MNS 6586:2020
- Барилга байгууламжийн гал унтраах төхөөрөмж, дохиоллын хэрэгсэл БНбД21-04-05

Барилга, орон сууц, гудамж талбайд тавих хяналтын камер. Ерөнхий шаардалаг MNS 6423:2019

II. Зураг тусгасан зурах үндэслэл:

Уг үйлчилгээнд телефон, интернэт, КаТВ, галын дохиолол, хяналтын камер, зарлан мэдээлэх систем-г төлөвлөсөн.

2.1 Мэдээлэл холбооны суурин сүлжээний серверийн өрөө, босоо ба хөндлөн сувагчлалын төлөвлөлт:

2.1.1 Барилгын МХСС-д зориулан 1-р давхарт 113 номерын өрөөнд холбооны шүүгээ төлөвлөж өгсөн.

2.1.2 Холбооны шүүгээнээс холбооны босоо шугам хүртэлх кабелиудыг кабелийн тавиур дээгүүр угсрана.

2.1.3 Холбооны самбараас хэрэглэгчийн үүр хүртэлх кабелиудыг PVC-16мм-н хоолойд сүвлэн угсрана.

2.1.4 1-р давхрын 113 номерын жижүүрийн өрөөнд 24 цагын харуул байрлахаар төлөвлөгдсөн. Тухайн өрөөнд галын дохиололын станц, хяналтын камер, зарлан мэдээлэх систем станцыг байрлуулан хянана.

2.1.5 Давхар хооронд 6ш ф-63мм хуванцар хоолой төлөвлөв.

2.2 Суурин телефон холбооны төлөвлөлт:

2.2.1 Суурин телефон холбооны барилгын доторх сүлжээнд 1-р давхрын холбооны шүүгээнд хэрэглэгч хуваарилах хайрцагийг байрлуусан.

2.2.2 Холбооны шүүгээнээс давхрын холбооны хайрцаг хүртэлх кабелийг кабелийн тавиур дээгүүр угсрана. Холбооны хайрцагнаас хэрэглэгчийн үүр хүртэл UTPcat3-2x2x0,5мм-кабелиар угсралт хийхээр төлөвлөсөн..

2.3 Интернэтийн сүлжээний төлөвлөлт:

2.3.1 Компютерийн сүлжээний гол зангилаа Router, шилэн кабелийн төгсгөлийн төхөөрмж болон хувиргагч төхөөрөмжүүдийг 1-р давхрын холбооны шүүгээнд байрлууна.

2.3.2 Switch-с switch хооронд, switch-с хэрэглэгчийн үзүүр хүртэл UTPcat.6-4x2x0,5мм-кабелиар холболт хийнэ.

2.4 Кабелийн телевизийн сүлжээний төлөвлөлт:

2.4.1 Кабелийн телевизын гол өсгүүр,салаалах төхөөрөмжийг 1-р давхрын холбооны шүүгээнд суурилуулана.

2.4.2 Салаалагчаас хэрэглэгчийн үүр хүртэл РК75-0.5мм маркийн коаксаль кабелиар угсралт хийхээр төлөвлөсөн.

2.4.3 Коаксаль кабельтай хамт IPtv-д зориулан UTPcat6 кабель давхар татагдахаар төлөвлөж өгсөн.

2.5 Галын дохиоллын төлөвлөлт:

2.5.1 Галын дохиоллыг хаягладаг системээр шийдсэн бөгөөд 1 loop-д 250 хаяг авдаг байх шаардлагатай. Мэдээлэл хүлээн авах станц, хяналтыг компьютерийг 1-р давхрын 113 номерын 24 цагын харуул хяналтын өрөөнд байрлуулахаар төлөвлөв. 2.5.2 Галын дохиоллын утааны /S/, дулааны /H/ , гар мэдээлэгч, дуут дохиоллыг 3x2,5мм-н галд тэсвэртэй зориулалтын кабелиар холбох шаардлагатай.

2.5.3 Галын дохиоллын станц нь үл тасалдах автомат сэлгэн залгагчтай самбараас тэжээгдэх ба өөр дээрээ 120мин тог баригчтай байхаар төлөвлөв. Энэ нь цахилгаан эрчим хүч тасарсан үед найдвартай ажиллагааг хангаж ажиллана.

2.5.4 Гар мэдээлэгчийг шалнаас +1,5м-т байрлуулна. Дуут дохиоллыг шалнаас +2,5м-т байрлуулна.

2.5.5 Давхар бүрийн холбооны хайрцагт галын дохиоллын кабельд гэмтэл хязгаарлагч холбоно.

2.4.6 Угсралтын явцад галын дохиоллын станцыг шилжүүлэх тохиолдолд 24 цагын хяналттай өрөөнд байршуулах шаардлагатай.

2.6 Хяналтын камерын системийн төлөвлөлт:

2.6.1 Хяналтын камерын NVR-г холбооны өрөөнд зогсворт суурилуулах ба хяналтын компьютер болон дэлгэцийг 1-р давхрын 113 номерын 24 цагын харуулын өрөөнд байрлуулан хянана.

2.6.2 Камериудыг таазанд тогтоохдоо зориулалтын суурь болон хөлөнд бэхлэн хөдөлгөөнгүй тогтооно.

2.6.3 Камериудыг сонгохдоо сүүлийн үеийн шаардлагад хангахуйц мөн MNS 6423:2019 стандартыг хангахуйц байх, IP байх, 180°градусаас доошгүй байх, өдөр шөнийн горимтой байх шаардлагатай. Хяналтын камерын дүрс бичигч нь бичлэгээ 45 хоногоос багагүй хадгалдаг байх шаардлагатай.

2.6.4 Угсралтын явцад хяналтын компьютерийг шилжүүлэх тохиолдолд 24 цагын хяналттай өрөөнд шилжүүлэх шаардлагатай.

2.7 Зарлан мэдээлэх систем:

2.7.1 Зурагт тусгасаны дагуу бүс болгох ба станцыг 1-р давхрын 24 цагын харуулын өрөөнд байрлуулан удирдана.

2.7.2 Зарлан мэдээдлэх системийн чанга яригчийг таазанд суурилуулж нэгдсэн харуулын өрөөнд байрлах зарлан мэдээлэх системийн станцтай холбоно.

2.7.3 Чанга яригчуудыг (дүүжин ба гибсэн) 2x2.5мм хөндлөн огтлол бүхий экрантай кабелиар холбоно.

2.7.4 Угсралтын явцад удирдлагын пульт-г шилжүүлэх тохиолдолд 24 цагын хяналттай өрөөнд шилжүүлэх шаардлагатай.

2.8 Газардуулга

2.8.1 1-р давхрын холбооны өрөөнд суурилуулсан /цахилгааны зурагт үзүүлсэн/ дотор газардуулын хүрээнд холбооны rack-г холбон газардуудна. Ингэхдээ 1x16мм-н кабелиар угсралт хийх ба боолтоор бэхэлнэ.

2.8.2 Газардуулгын эсэргүүцэл 4.0 омоос хэтрэхгүй байна. Цахилгааны /ХТ-/ зурагт заасан шинээс 16мм-н кабелийг тоног төхөөрөмжтэй холбоно.

III. Угсралтын үед тавигдах шаардлага:

3.1 Давхрын хуваарилах хайрцгийг хананд шигтгэж шалнаас +1,5м-т суурилуулна.

3.2 Гар мэдээлэгчийг шалнаас +1,5м-т байрлуулна. Дуут дохиоллыг +2,5м-т байрлуулна.

3.3 Кабелиуд засвар үйлчилгээ, ашиглалтанд зориулан бүгд эхлэл болон төгсгөлдөө заавал хаяглалттай /бирк/ байх шаардлагатай. Кабелийг далд хийж суурилуулахдаа залгаа хийж ашиглахийг хориглоно.

3.4 Угсралтанд ашиглаж байгаа PVC хоолой, кабель, тоног төхөөрөмжүүд нь стандартын дагуу үйлдвэрслэсэн чанартай байх шаардлагатай.

3.5 Босоо сувагчлалыг барилга архитектур, барилга бүтээцийн зураг барилгын хучилтанд гарган, хэвтээ сувагчлалыг шалны бэлтгэлд далд угсарна.

3.6 Холбоо, дохиоллын системийн угсралтын ажлыг гүйцэтгэх тусгай зөвшөөрөлтэй мэргэжлийн байгууллагаар зургийн дагуу Монгол улсад мөрдөгдөж байгаа норм дүрэм, холбогдох журам стандарт, технологийн шаардлага болон үйлдвэрлэгчийн тоног төхөөрөмжийн угсралтын заавараг баримтлан гүйцэтгэнэ. Суурилуулалтын шугам хоолой далдлагч дагалдах хэрэгсэл нь ус болон галын дөлний хамгаалалтын стандартыг хангасан байна. Угсралтын явцад ажиллагсдын аюулгүй байдлыг хангахын тулд Монгол улсын хэмжээнд мөрдөгдөж байгаа аюулгүй ажиллагааны дүрмийг ханган ажиллах шаардлагтай.

ТАЙЛБАР:

Ye шат: ХД-Н АЖЛЫН ЗУРАГ

ЗУРАГ ТӨСЛИЙН "ЦЭСДА" ХХК

tel:976-88889927

Инженер		Ч. Гэрэлмаа
Гүйцэтгэсэн		Ч. Гэрэлмаа
Шалгасан		Э. Зоригтбаатар

Баянхонгор аймаг. Баянхонгор сум. Номгон баг. Найрамдал-1 гудамж. 101 тоот ЕРӨНХИЙ БОЛОВСРОЛЫН "СООГО СЕЙКЕО" СУРГУУЛИЙН 640 ХҮҮХДИЙН ӨРГӨТГӨЛ СУРГУУЛЬ

НҮҮР ХУУДАС

Масштаб:	Зургийн дугаар:	Хуудас:
	ХД-01	ХД-13
ЕГ Шифр: ЦЭ-11-06-08-207/23	ТГ Шифр: -	Огноо: 2024 он

Таних тэмдэг

	Нэр	Тайлбар
	1.0 Суурин телефон	
1.1	Дотуур холбооны ЭАТС, багтаамж	100
1.2	Телефоны төгсгөлийн төхөөрөмж багтаамж, хосын тоо	100 50 30 20
1.3	Далд суурилуулах телефоны үүр / хананд шаланд /	
	2.0 Интернетийн сүлжээ	
2.1	Айлд байрлах үйлчилгээний төрөл ялгах төхөөрөмж/home gateway/	HOME.G
2.2	Компьютерийн сүлжээний салаалах төхөөрөмж Свич /Switch/	SW
2.3	Компьютерийн сүлжээний замчлагч төхөөрөмж Роутер /Router/	RT
2.4	Шилэн кабелийн төгсгөлийн төхөөрөмж	FOT
2.5	Шилэн кабелийн хувиргагч төхөөрөмж	MCo
2.6	Далд суурилуулах компьютерийн сүлжээний үүр /хананд шаланд/	
2.7	Далд суурилуулах телефон, компьютерийн сүлжээний хосолсон үүр /хананд шаланд/	
2.8	Хананд далд суурилуулах компьютерийн сүлжээ, кебелийн телевизийн хосолсон үүр	
2.9	Далд суурилуулах компьютерний хосолсон үүр /хананд шаланд/	
2.10	Далд суурилуулах телефон, кебелийн телевизийн, компьютерийн сүлжээний хосолсон үүр /хананд шаланд/	
2.11	Утасгүй интернэтийн хэрэглэгчийн үүр	
	3.1 Кабелийн телевиз	
3.1	Кабелийн телевизийн антенн, түүгий газардуулга	
3.2	Кабелийн телевизийн оптик хүлээн авагч /гэрлийн дохиог цахилгаан соронзон дохио болгон хувиргагч/	
3.3	Кабелийн телевизийн салаалагч	
3.4	Кабелийн телевизийн өсгүүр	
3.5	Хананд далд суурилуулах кебелийн телевизийн үүр /хананд шаланд/	
3.6	Далд суурилуулах кебелийн телевизийн үүр /хананд шаланд/	
	4.0 Галын дохиолол	
4.1	Галын дохиолол хүлээн авах станц хянах самбарын хамт	FACP
4.2	Дохиолол хүлээн авах дэд станц	10
4.3	Галын дохиоллын утаа мэдрэгч	S
4.4	Галын дохиоллын дулаан мэдрэгч	H
4.5	Галын дохиоллын холимог мэдрэгч	C
4.6	Галын дохиоллын хий мэдрэгч	G
4.7	Галын дохиоллын дуут дохио өгөгч	
4.8	Галын дохиоллын дуут дохио өгөгч	F

	5.0 Дүрс ажиглалтын хяналтын камер	
5.1	Ажиглалтын дэлгэц	1"
5.2	Хөдөлгөөний хяналтын камерын удирдлагын гар	
5.3	Ажиглалтын дохиолол хүлээн авах станц	
5.4	Барилгын гадна суурилуулах хөдөлгөөнтэй хяналтын камер	
5.5	Барилгын дотор суурилуулах хөдөлгөөнтэй хяналтын камер	
5.6	Барилгын гадна суурилуулах эргэх хөдөлгөөнтэй хяналтын камер	
5.7	Барилгын гадна суурилуулах эргэх хөдөлгөөнтэй хяналтын камер	
	6.0 Зарлан мэдээлэх систем	
6.1	Зарлан мэдээлэх системийн станц	
6.2	Зарлан мэдээлэх системийн өсгөгч	AMP
6.3	Таазанд далд суурилуулах чанга яригч	
6.4	Хананд ил суурилуулах чанга яригч	
6.5	Микрофон	RM
	7.0 Бусад	
7.1	Холбоо, дохиоллын давхар дунд болон айлд суурилагдах хайрцаг	
7.2	Холбооны төхөөрөмжүүдийг тоноглох шүүгээ /rack-19"/	
7.3	Кабелийн тавиур /cable tray/	
7.4	Кабелийн шилжилт	

ТАЙЛБАР:

Ye шат: ХД-Н АЖЛЫН ЗУРАГ

ЗУРАГ ТӨСЛИЙН "ЦЭСДА" ХХК

tel:976-88889927

Инженер		Ч. Гэрэлмаа
Гүйцэтгэсэн		Ч. Гэрэлмаа
Шалгасан		Э. Зоригтбаатар

Баянхонгор аймаг. Баянхонгор сум. Номгон баг. Найрамдал-1 гудамж. 101 тоот
ЕРӨНХИЙ БОЛОВСРОЛЫН "СООГО СЕЙКЕО" СУРГУУЛИЙН 640 ХҮҮХДИЙН ӨРГӨТГӨЛ СУРГУУЛЬ

Таних тэмдэг

Масштаб:	Зургийн дугаар: ХД-02	Хуудас: ХД-13
ЕГ Шифр: ЦЭ-11-06-08-207/23	ТГ Шифр: -	Огноо: 2024 он

Материалын түүвэр

	нэр	Маяг	Хэмжих нэгж	Тоо ширхэг	Тайлбар
	1.0 Суурин телефон				
1.1	Дотуур холбооны станц, багтаамж IPPBX	24 хэрэглэгчийн	ш	1	
1.2	Зэс дамжуурагчтай ПЭ тусгаарлэгчтай ПЭ бүрхүүлтэй эрчилсэн хос кабель	2x2x0.5mm	м	890	UTP.cat3-хэрэглэгчийн
	2.0 Компьютерийн сүлжээ				
2.1	Компьютерийн сүлжээний үндсэн сэлгэгч	SWITCH port-4	ш	1	
2.2	Компьютерийн сүлжээний сэлгэгч	SWITCH port-16	ш	1	
2.3	Компьютерийн сүлжээний сэлгэгч	SWITCH port-24	ш	1	
2.4	Компьютерийн сүлжээний сэлгэгч	SWITCH port-32	ш	2	
2.5	Компьютерийн сүлжээний замчлагч төхөөрөмж Роутер	ROUTER	ш	1	
2.6	Шилэн кабелийн төгсгөлийн төхөөрөмж	FDF-4	ш	1	
2.7	Шилэн кабелийн хувиргагч төхөөрөмж	Media convertor	ш	1	
2.8	Зэс дамжуурагчтай ПЭ тусгаарлэгчтай ПЭ бүрхүүлтэй эрчилсэн хос кабель	4x2x0.5mm	м	2650	UTP.cat6-хэрэглэгчийн
	3.0 Кабелийн телевиз				
3.1	Кабелийн телевизийн өсгүүр		ш	1	
3.2	Кабелийн телевизийн үндсэн салаалагч	гаралт-4	ш	1	
3.3	Кабелийн телевизийн салаалагч	гаралт-4	ш	1	
3.4	Зэс дамжуурагчтай ПЭ тусгаарлэгчтай ПЭ бүрхүүлтэй коаксаль кабель	РК75-5мм	м	130	coaxial
3.5	Зэс дамжуурагчтай ПЭ тусгаарлэгчтай ПЭ бүрхүүлтэй эрчилсэн хос кабель	4x2x0.5mm	м	130	IPTV
	Хэрэглэгчийн үүр хайрцагны хамт				
	Интернэт, телефоны хананд байрлах хосолсон хэрэглэгчийн үүр	RJ11+RG45	ш	18	Tel+net
	Интернэт, телефоны шаланд байрлах хосолсон хэрэглэгчийн үүр	RJ11+RG45	ш	5	Tel+net
	Интернэт-н хананд байрлах хэрэглэгчийн үүр	RG45	ш	23	
	Интернэт-н шаланд байрлах хэрэглэгчийн үүр	RG45	ш	5	
	Интернэт-н шаланд байрлах хосолсон хэрэглэгчийн үүр	2*RG45	ш	10	
	Интернэт-н хананд байрлах хосолсон хэрэглэгчийн үүр	2*RG45	ш	2	
	Интернэт, коаксаль катв-н хананд байрлах хосолсон хэрэглэгчийн үүр	RG45+коаксал	ш	4	
	4.0 Галын дохиолол				
4.1	Галын дохиолол хүлээн авах станц 1 гогцоонд 250 хаяг авах боломжтой - гогцоо нэмэх боломжтой	Loop-1	ш	1	
4.2	Гэмтэл хязгаарлагч-давхар болгонд		ш	3	
4.3	Галын дохиоллын утаа мэдрэгч	хаяглалтай	ш	148	
4.4	Галын дохиоллын дулаан мэдрэгч	хаяглалтай	ш	9	
4.5	Галын дохиоллын дуут дохио өгөгч	80db	ш	8	
4.6	Галын дохиоллын гар мэдээлэгч	хаяглалтай	ш	12	зориулалтын кабель
4.7	Хяналтын компьютер	иж бүрэн	ш	1	
4.8	Програм хангамж	иж бүрэн	ш	1	
4.9	Зэс дамжуурагчтай ПЭ тусгаарлэгчтай ПЭ бүрхүүлтэй галд тэсвэртэй хамгаалалттай кабель	3x2.5mm	м	1180	
4.10	Пластмасан хоолой /нимгэн ханатай уян/	PVC-22мм	м	1150	
4.11	Хүчдэл гүйдэл баригч /2цагаас дээш/	UPS	ш	1	
	5.0 Хяналтын камер				
5.1	Дүрс ажиглалтын дохиолол хүлээн авах станц /бичлэг хийх хугацаа хамгийн багадаа 30 хоног байна./	NVR channel-48	ш	1	
5.2	Сүлжээний сэлгэгч /Poe switch/	32port	ш	1	
5.3	Сүлжээний сэлгэгч /Poe switch/	24port	ш	1	
5.4	Дүрс ажиглалтын дохиоллын дэлгэц	32"	ш	1	
5.5	Хяналтын компьютер	иж бүрэн	ш	1	
5.6	Барилгын дотор суурилуулах хөдөлгөөнтэй IP хяналтын камер	90<+, 4mpixel - /2560x1600/ 25фрейм/сек дүрс,16 дахин тамах	ш	45	
5.7	Зэс дамжуурагчтай ПЭ тусгаарлэгчтай ПЭ бүрхүүлтэй эрчилсэн хос кабель	4x2x0.5mm	м	1810	UTP.cat6-хэрэглэгчийн
5.8	Пластмасан хоолой /нимгэн ханатай уян/	PVC-16мм	м	1620	
	6.0 Зарлан мэдээлэх систем				
6.1	Зарлан мэдээлэх системийн өсгөгч /600watt/	channel-6	ш	1	
6.2	Микрофон		ш	1	
6.3	Таазанд далд суурилуулах чанга яригч	10W, 90db	ш	48	
6.4	Таазанд ил суурилуулах чанга яригч	15W, 90db	ш	6	
6.5	Зэс дамжуулагчтай ПЭ тусгаарлагчтай полиэтилен бүрхүүлтэй дан хос кабель	2x2.5мм	м	720	
6.6	Пластмасан хоолой /нимгэн ханатай уян/	PVC-22мм	м	660	
	7.0 Бусад				
7.1	Холбооны rack U42	19"	ш	1	
7.2	Холбооны хайрцаг	600x800x160мм	ш	2	давхарт
7.3	Хүчдэл гүйдэл баригч /2цагаас дээш/	UPS	ш	1	
7.4	Пластмасан хоолой /нимгэн ханатай уян/	Ф-16mm/PVC/	м	2150	1,2 кабельд
7.5	Кабелийн тавиур	W300x80mm	м	4	
7.6	Кабелийн тавиур Г хэлбэрийн салаалагч				W300
7.7	Пластмасан хоолой L=3м				Ф-63т

ТАЙЛБАР:

Ye шат: ХД-Н АЖЛЫН ЗУРАГ

ЗУРАГ ТӨСЛИЙН "ЦЭСДА" ХХК

tel:976-88889927

Инженер		Ч. Гэрэлмаа
Гүйцэтгэсэн		Ч. Гэрэлмаа
Шалгасан		Э. Зоригтбаатар

Баянхонгор аймаг. Баянхонгор сум. Номгон баг. Найрамдал-1 гудамж. 101 тоот
ЕРӨНХИЙ БОЛОВСРОЛЫН "СООГО СЕЙКЕО" СУРГУУЛИЙН 640 ХҮҮХДИЙН ӨРГӨТГӨЛ СУРГУУЛЬ

Материалын түүвэр

Масштаб:	Зургийн дугаар: ХД-03	Хуудас: ХД-13
ЕГ Шифр: ЦЭ-11-06-08-207/23	ТГ Шифр: -	Огноо: 2024 он

mm	ш	2
PVC/	ш	12

Угсралтын бүдүүвч

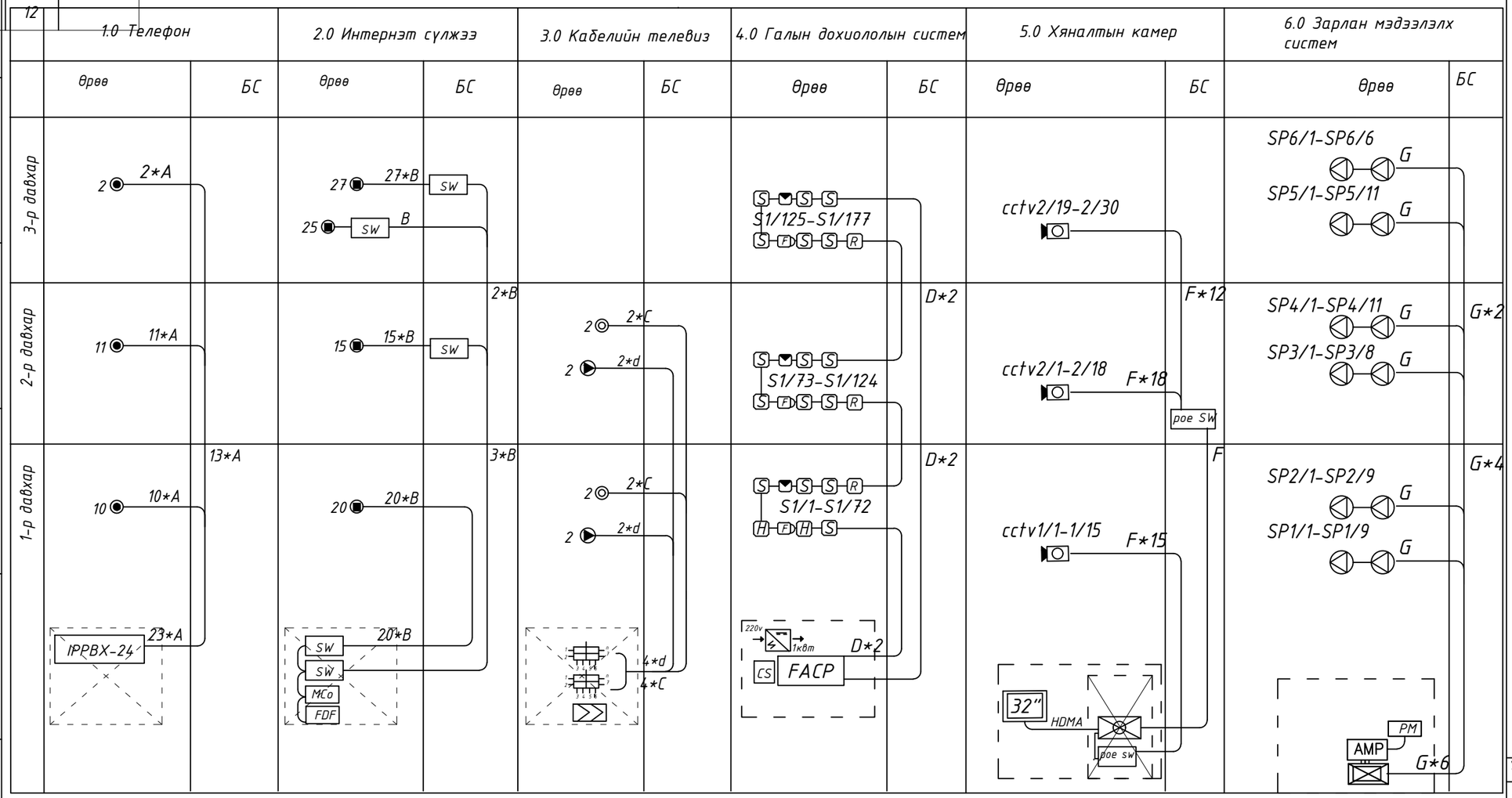

Кабелийн тэмдэглэгээний хүснэгт

	Нэр	Маяг	үзүүлэлт	зориулалт
		1.0 Телефон		
1	A	UTP-cat6	4x2x0.5mm	
		2.0 Интернетийн сүлжээ		
2	B	UTP-cat6	2x2x0.5mm	
		3.0 Кабелийн телевиз		
3	C	PK75	1x0.5мм	
4	d	UTP-cat6	2x2x0.5mm	

		4.0 Галын дохиолол		
5	D	галд тэсвэртэй	4x0.8mm	
	E	UTP-cat6	4x2x0.5mm	RS485
		5.0 Хяналтын камер		
6	F	UTP-cat6	4x2x0.5mm	
		6.0 Зарлан мэдээлэх систем		
7	G	2x2.5mm	2x2.5mm	чанга яригчийн кабель

ТАЙЛБАР:

Ye шат: ХД-Н АЖЛЫН ЗУРАГ

ЗУРАГ ТӨСЛИЙН "ЦЭСДА" ХХК

tel:976-88889927

Инженер		Ч. Гэрэлмаа
Гүйцэтгэсэн		Ч. Гэрэлмаа
Шалгасан		Э. Зоригтбаатар

Баянхонгор аймаг. Баянхонгор сум. Номгон баг. Найрамдал-1 гудамж. 101 тоот
ЕРӨНХИЙ БОЛОВСРОЛЫН "СООГО СЕЙКЕО" СУРГУУЛИЙН 640 ХҮҮХДИЙН ӨРГӨТГӨЛ СУРГУУЛЬ

Материалын түүвэр

Масштаб:	Зургийн дугаар: ХД-04	Хуудас: ХД-13
ЕГ Шифр: ЦЭ-11-06-08-207/23	ТГ Шифр: -	Огноо: 2024 он

ХД 1-Р ДАВХРЫН ХОЛБОО ДОХИОЛЛЫН БАЙГУУЛАЛТ
(ТЕЛЕФОН, ИНТЕРНЭТ, КАТВ)

Масштаб: 1:150@А3

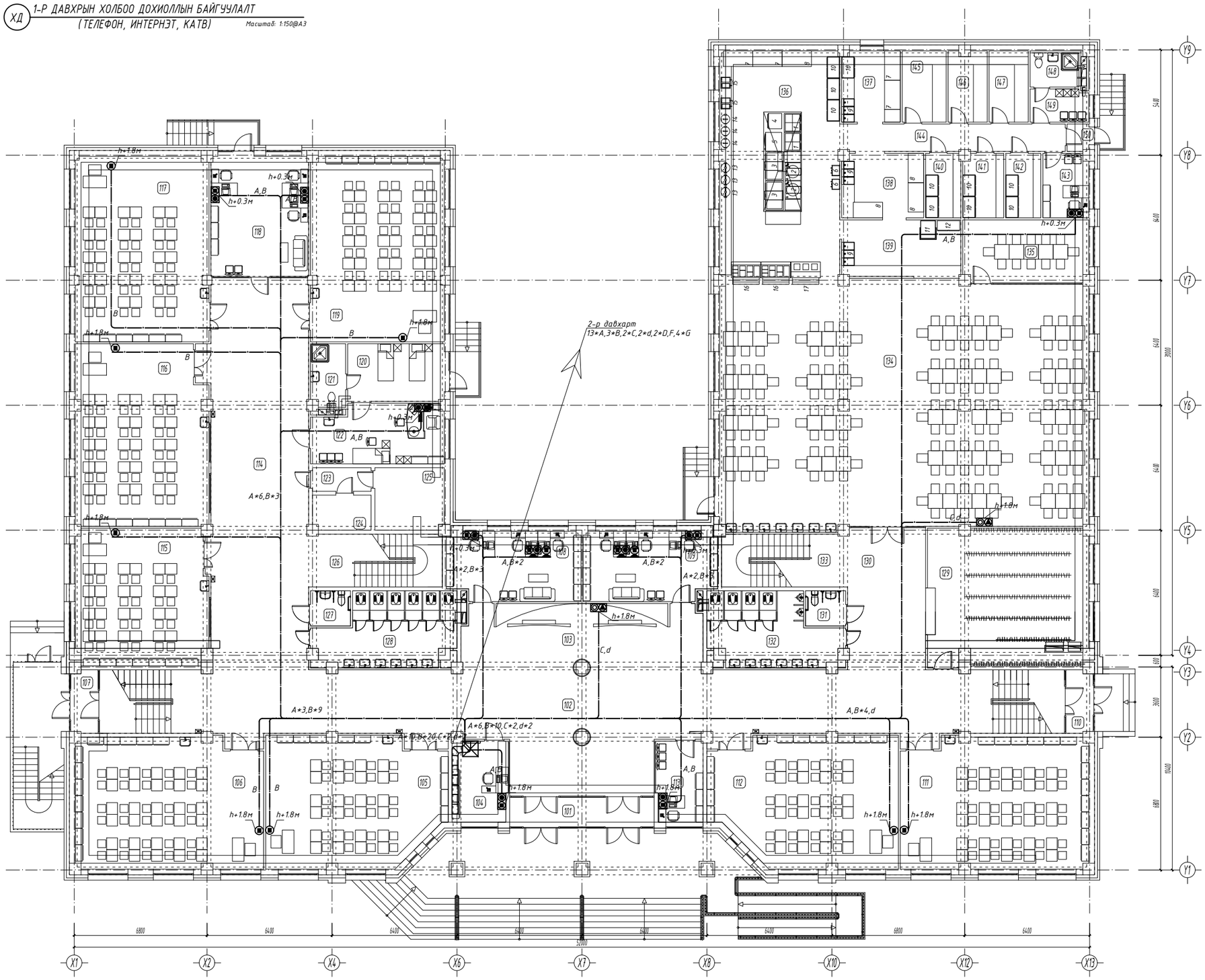

ТАЙЛБАР:

Өрөөний тодорхойлолт

Өрөөний дугаар	Өрөөний нэр	Талбай м2
101	Гонх	11.35
102	Вестибюль, хонгил, шатны хонгил	191.20
103	Сургуулийн алдарын хэсэг	42.10
104	Харуул хамгаалалтын өрөө	12.27
105	Хичээлийн танхим	58.65
106	Хичээлийн танхим	63.55
107	Гонх	4.59
108	Санхүү, нягтлангийн өрөө	23.99
109	Багш нарын өрөө	23.99
110	Гонх	4.59
111	Хичээлийн танхим	63.59
112	Хичээлийн танхим	60.38
113	Ажлын өрөө	10.42
114	Хонгил	101.85
115	Хичээлийн танхим	47.17
116	Хичээлийн танхим	62.21
117	Хичээлийн танхим	64.78
118	Багш нарын хөгжлийн төвийн өрөө	31.25
119	Хичээлийн танхим	64.78
120	Тусгаарлах өрөө	15.23
121	Ариун цэврийн өрөө	5.81
122	Эмчийн өрөө	19.94
123	Хонгил	3.78
124	Цахилгааны шитны өрөө	5.52
125	Дулааны үзелийн өрөө	11.49
126	Шатны хонгил	18.47
127	ХБС-ийн ариун цэврийн өрөө /эм/	3.79
128	Ариун цэврийн өрөө /эм/	24.53
129	Өлгүүр	57.62
130	Хонгил	29.08
131	ХБС-ийн ариун цэврийн өрөө /эр/	3.79
132	Ариун цэврийн өрөө /эр/	22.77
133	Шатны хонгил	17.35
134	Хооллох заал	237.87
135	Багш нарын хооллох өрөө	20.69
136	Гал тогоо	73.50
137	Бэлтгэлийн өрөө /төмс, ногооны/	11.01
138	Бэлтгэлийн өрөө /махны/	14.01
139	Угаалга	17.78
140	Хөргүүртэй агуулах /нох, махан бүтээгдэхүүн/	6.01
141	Хөргүүртэй агуулах /сүү, сүүн бүтээгдэхүүн/	6.90
142	Хөргүүртэй агуулах /жимс, хүнсний ногоон	6.03
143	Жижүүр зуйчийн өрөө	7.76
144	Хонгил	16.21
145	Бараа материалын агуулах	8.30
146	Хуурай хүнсний агуулах	7.29
147	Төмс, хүнсний ногооны агуулах	7.39
148	Ариун цэврийн өрөө	3.83
149	Ажилчдын хувцас солих өрөө	5.94
150	Гонх	1.80

Ye шат: ХД-Н АЖЛЫН ЗУРАГ

ЗУРАГ ТӨСЛИЙН
"ЦЭСДА" ХХК

tel:976-88889927

Инженер		Ч. Гэрэлмаа
Гүйцэтгэсэн		Ч. Гэрэлмаа
Шалгасан		Э. Зоригбаатар

Баянхонгор аймаг. Баянхонгор сум. Номгон баг.
Найрамдал-1 гудамж. 101 тоот
ЕРӨНХИЙ БОЛОВСРОЛЫН "СООГО СЕЙКЕО"
СУРГУУЛИЙН 640 ХҮҮХДИЙН ӨРГӨТГӨЛ СУРГУУЛЬ

1-Р ДАВХРЫН ХОЛБОО ДОХИОЛЛЫН БАЙГУУЛАЛТ
(ТЕЛЕФОН, ИНТЕРНЭТ, КАТВ)

Масштаб:	Зургийн дугаар:	Хуудас:
1:150	ХД-05	ХД-13
ЕГ Шифр: ЦЭ-11-06-08-207/23	ТГ Шифр: -	Огноо: 2024 он

ЗӨВШӨӨРӨЛЦСӨН

	Гарын үсэг	Нэр
БА		Г.Болорчулуун
ББ		Н.Цэрэнцогзол
ХАС		Ц.Уганбаатар
ЦБУ		Ц.Навчаа
ХТ,ДГ		Ч.Баярмаа

ХД 2-Р ДАВХРЫН ХОЛБОО ДОХИОЛЛЫН БАЙГУУЛАЛТ
(ТЕЛЕФОН, ИНТЕРНЭТ, КАТВ)

Масштаб: 1:150@А3

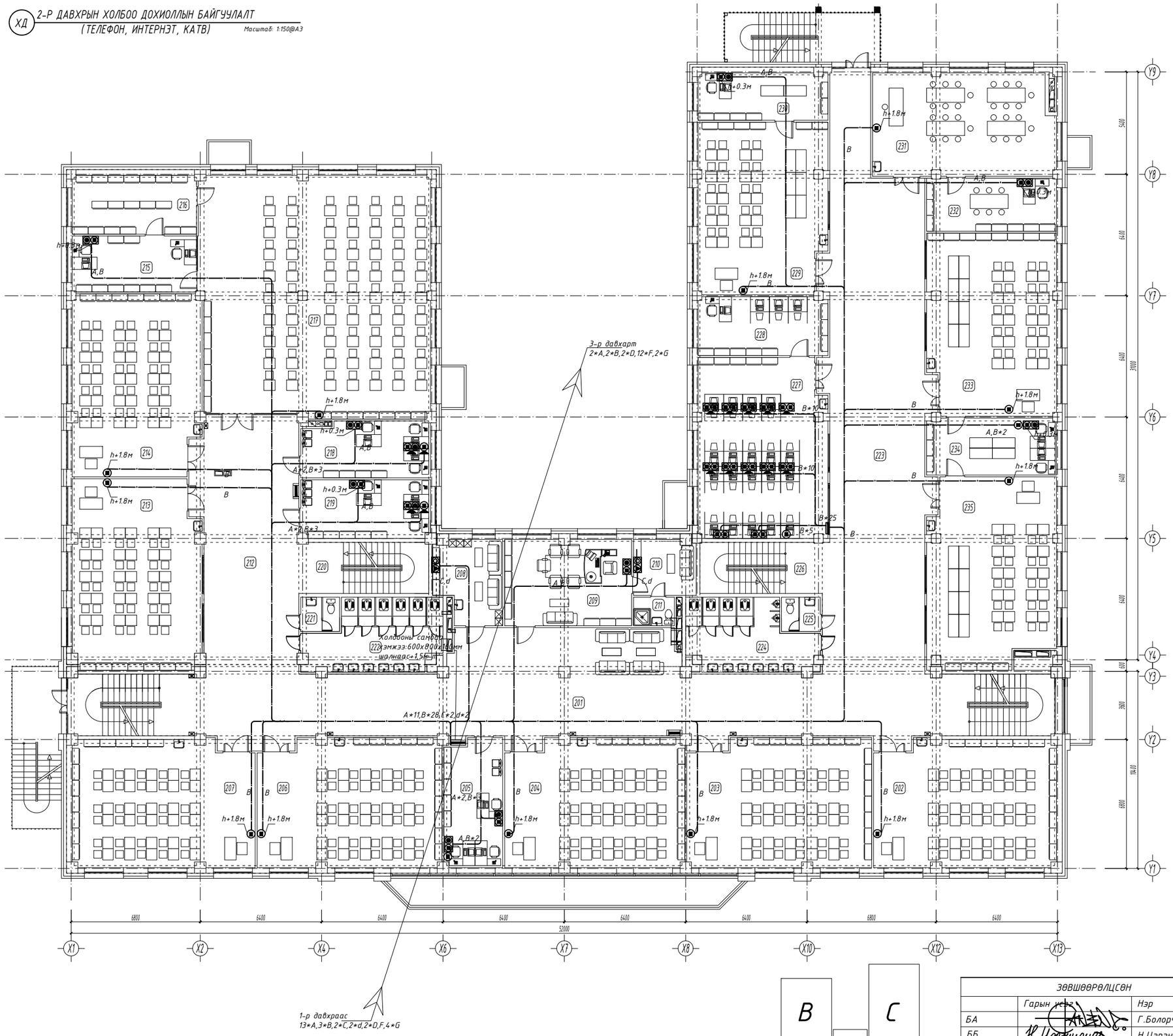

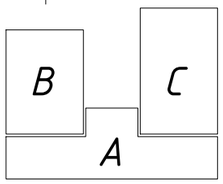

ТАЙЛБАР:

Өрөөний тодорхойлолт

Өрөөний дугаар	Өрөөний нэр	Талбай м2	Шал
201	Рекреаци, хонгил, шатны хонгил	205.49	Цул бетонлосон мөнгөсөн
202	Хичээлийн танхим	63.59	Цул бетонлосон мөнгөсөн
203	Хичээлийн танхим	64.77	Цул бетонлосон мөнгөсөн
204	Хичээлийн танхим	63.15	Цул бетонлосон мөнгөсөн
205	Багш нарын өрөө	21.23	Паркет
206	Хичээлийн танхим	64.86	Цул бетонлосон мөнгөсөн
207	Хичээлийн танхим	63.55	Цул бетонлосон мөнгөсөн
208	Үйлчлэгчийн өрөө, Y/X-ийн	14.85	Керамик
209	Захирлын өрөө	30.41	Паркет
210	Амралтын өрөө	9.60	Паркет
211	Ариун цэврийн өрөө	3.31	Керамик
212	Хонгил	71.52	Цул бетонлосон мөнгөсөн
213	Хичээлийн танхим	66.93	Цул бетонлосон мөнгөсөн
214	Хичээлийн танхим	64.10	Цул бетонлосон мөнгөсөн
215	Номын санчийн өрөө	19.38	Цул бетонлосон мөнгөсөн
216	Номын фондын өрөө	20.46	Цул бетонлосон мөнгөсөн
217	Уншлагын танхим /номын сан/	153.53	Цул бетонлосон мөнгөсөн
218	Багш нарын өрөө	19.88	Паркет
219	Багш нарын өрөө	21.20	Паркет
220	Шатны хонгил	18.47	Цул бетонлосон мөнгөсөн
221	Багш нарын ариун цэврийн өрөө	3.77	Керамик
222	Ариун цэврийн өрөө /эм/	24.53	Керамик
223	Хонгил, рекреаци	151.56	Цул бетонлосон мөнгөсөн
224	Ариун цэврийн өрөө /эр/	22.76	Керамик
225	Багш нарын ариун цэврийн өрөө	3.77	Керамик
226	Шатны хонгил	17.39	Цул бетонлосон мөнгөсөн
227	Компьютерийн кабинет	63.53	Цул бетонлосон мөнгөсөн
228	Компьютерийн багшийн өрөө	21.16	Цул бетонлосон мөнгөсөн
229	Биологийн кабинет	60.37	Цул бетонлосон мөнгөсөн
230	Биологийн багшийн өрөө	17.09	Цул бетонлосон мөнгөсөн
231	Хөдөлмөрийн кабинет	51.31	Цул бетонлосон мөнгөсөн
232	Хөдөлмөрийн багшийн өрөө	19.25	Цул бетонлосон мөнгөсөн
233	Физикийн кабинет	64.13	Цул бетонлосон мөнгөсөн
234	Физик, химийн багшийн өрөө	20.57	Цул бетонлосон мөнгөсөн
235	Химийн кабинет	64.97	Цул бетонлосон мөнгөсөн

Ye шат: ХД-Н АЖЛЫН ЗУРАГ

ЗУРАГ ТӨСЛИЙН
"ЦЭСДА" ХХК

tel:976-88889927

Инженер		Ч. Гэрэлмаа
Гүйцэтгэсэн		Ч. Гэрэлмаа
Шалгасан		Э. Зоригтбаатар

Баянхонгор аймаг. Баянхонгор сум. Номгон баг.
Найрамдал-1 гудамж. 101 тоот
ЕРӨНХИЙ БОЛОВСРОЛЫН "СООГО СЕЙКЕО"
СУРГУУЛИЙН 640 ХҮҮХДИЙН ӨРГӨТГӨЛ СУРГУУЛЬ

2-Р ДАВХРЫН ХОЛБОО ДОХИОЛЛЫН БАЙГУУЛАЛТ
(ТЕЛЕФОН, ИНТЕРНЭТ, КАТВ)

ЗӨВШӨӨРӨЛЦСӨН

	Гарын үсэг	Нэр
БА		Г.Болорчулуун
ББ		Н.Цэрэнцогзол
ХАС		Ц.Уганбаатар
ЦБУ		Ц.Навчаа
ХТ,ДГ		Ч.Баярмаа

Масштаб: 1:150	Зургийн дугаар: ХД-06	Хуудас: ХД-13
ЕГ Шифр: ЦЭ-11-06-08-207/23	ТГ Шифр: -	Огноо: 2024 он

ХД 3-Р ДАВХРЫН ХОЛБОО ДОХИОЛЛЫН БАЙГУУЛАЛТ
(ТЕЛЕФОН, ИНТЕРНЭТ, КАТВ)

Масштаб: 1:150@А3

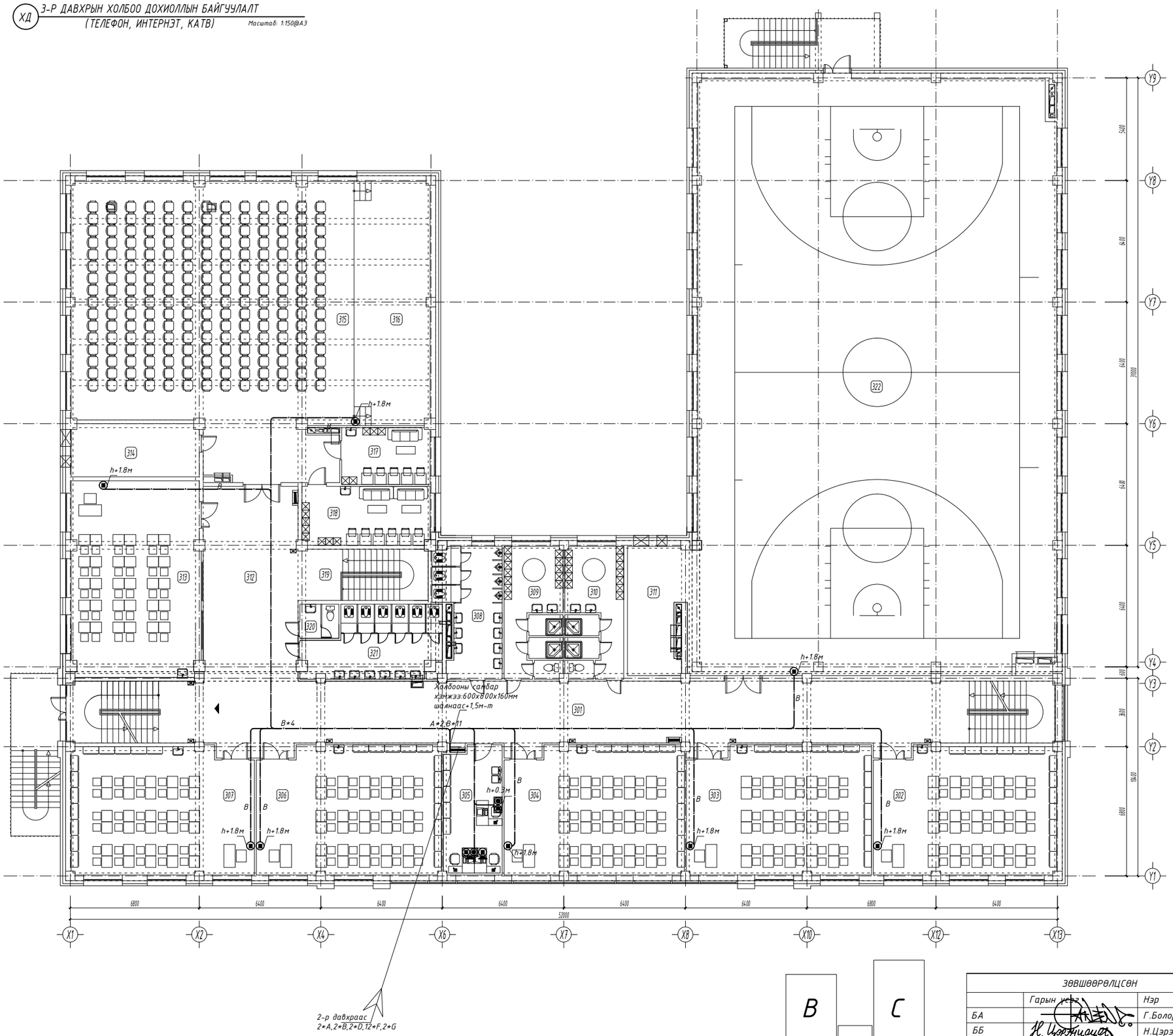

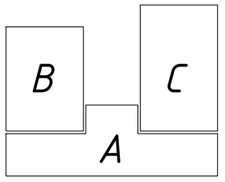

ТАЙЛБАР:

Өрөөний тодорхойлолт

Өрөөний дугаар	Өрөөний нэр	Талбай м2	Шал
301	Рекреаци, хонгил, шатны хонгил	176.71	Цүх бүтээцэй хуйвас
302	Хичээлийн танхим	63.59	Цүх бүтээцэй хуйвас
303	Хичээлийн танхим	64.77	Цүх бүтээцэй хуйвас
304	Хичээлийн танхим	63.15	Цүх бүтээцэй хуйвас
305	Багш нарын өрөө	21.23	Паркет
306	Хичээлийн танхим	64.86	Цүх бүтээцэй хуйвас
307	Хичээлийн танхим	63.55	Цүх бүтээцэй хуйвас
308	Арчин цэврийн өрөө /эр/	21.54	Керамик
309	Хувцас солих өрөө, душь, 00 /эм/	21.00	Керамик
310	Хувцас солих өрөө, душь, 00 /эр/	21.00	Керамик
311	Спорт заалны агуулах	19.01	Арч төрөл шал
312	Хонгил	51.13	Цүх бүтээцэй хуйвас
313	Компьютерийн кабинет	70.01	Цүх бүтээцэй хуйвас
314	Салхивчийн өрөө	18.97	Бетон /Хуйвас/
315	Үрлагын заал	208.55	Арч төрөл шал
316	Тайз	51.19	Арч төрөл шал
317	Хувцас солих өрөө /эр/	14.94	Паркет
318	Хувцас солих өрөө /эм/	21.01	Паркет
319	Шатны хонгил	18.47	Цүх бүтээцэй хуйвас
320	Багш нарын арчин цэврийн өрөө	3.77	Керамик
321	Арчин цэврийн өрөө /эм/	24.53	Керамик
322	Спорт заал	592.63	Арч төрөл шал

Ye шат: ХД-Н АЖЛЫН ЗУРАГ

ЗУРАГ ТӨСЛИЙН
"ЦЭСДА" ХХК

tel:976-88889927

Инженер		Ч. Гэрэлмаа
Гүйцэтгэсэн		Ч. Гэрэлмаа
Шалгасан		Э. Зоригтбаатар

Баянхонгор аймаг. Баянхонгор сум. Номгон баг.
Найрамдал-1 гудамж. 101 тоот
ЕРӨНХИЙ БОЛОВСРОЛЫН "СООГО СЕЙКЕО"
СУРГУУЛИЙН 640 ХҮҮХДИЙН ӨРГӨТГӨЛ СУРГУУЛЬ

З-Р ДАВХРЫН ХОЛБОО ДОХИОЛЛЫН БАЙГУУЛАЛТ
(ТЕЛЕФОН, ИНТЕРНЭТ, КАТВ)

Масштаб:	Зургийн дугаар:	Хуудас:
1:150	ХД-07	ХД-13
ЕГ Шифр: ЦЭ-11-06-08-207/23	ТГ Шифр: -	Огноо: 2024 он

ЗӨВШӨӨРӨЛЦСӨН

	Гарын үсэг	Нэр
БА		Г.Болорчулуун
ББ		Н.Цэрэнцогзол
ХАС		Ц.Уганбаатар
ЦБУ		Ц.Навчаа
ХТ,ДГ		Ч.Баярмаа

ХД 1-Р ДАВХРЫН ХОЛБОО ДОХИОЛЛЫН БАЙГУУЛАЛТ
(ГАЛЫН ДОХИОЛОЛ)

Масштаб: 1:150@А3

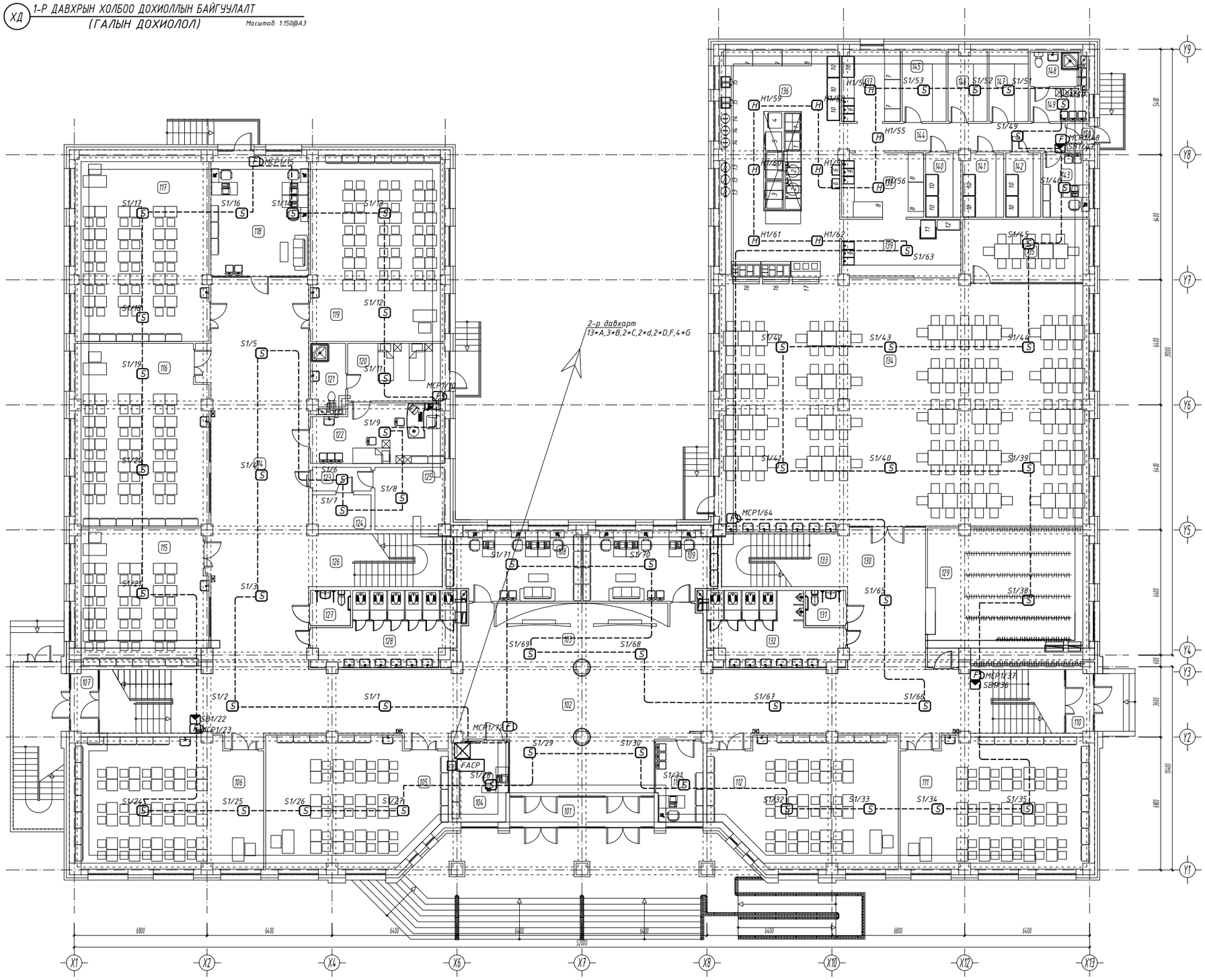
2-р давхарт
13*A,3*B,2*C,2*d,2*D,F,4*G
MCP1/15
MCP1/10
MCP1/64
MCP1/37
SB1/36
SB1/22
MCP1/23
MCP1/30
FACP
SB1/47
SB1/48
S1/1
S1/2
S1/3
S1/5
S1/6
S1/7
S1/8
S1/9
S1/11
S1/12
S1/13
S1/14
S1/16
S1/17
S1/18
S1/19
S1/20
S1/21
S1/24
S1/25
S1/26
S1/27
S1/29
S1/30
S1/31
S1/32
S1/33
S1/34
S1/35
S1/38
S1/39
S1/40
S1/41
S1/42
S1/43
S1/44
S1/45
S1/46
S1/49
S1/51
S1/52
S1/53
S1/55
S1/56
S1/59
S1/61
S1/62
S1/63
S1/65
S1/66
S1/67
S1/68
S1/69
S1/70
S1/71
H1/48
H1/55
H1/56
H1/59
H1/61
H1/62
Y1
Y2
Y3
Y4
Y5
Y6
Y7
Y8
Y9
X1
X2
X4
X6
X7
X8
X10
X12
X13
6800
6400
52000
54400
64400
64400
64

ХД 2-Р ДАВХРЫН ХОЛБОО ДОХИОЛЛЫН БАЙГУУЛАЛТ
(ГАЛЫН ДОХИОЛОЛ)

Масштаб: 1:150@А3

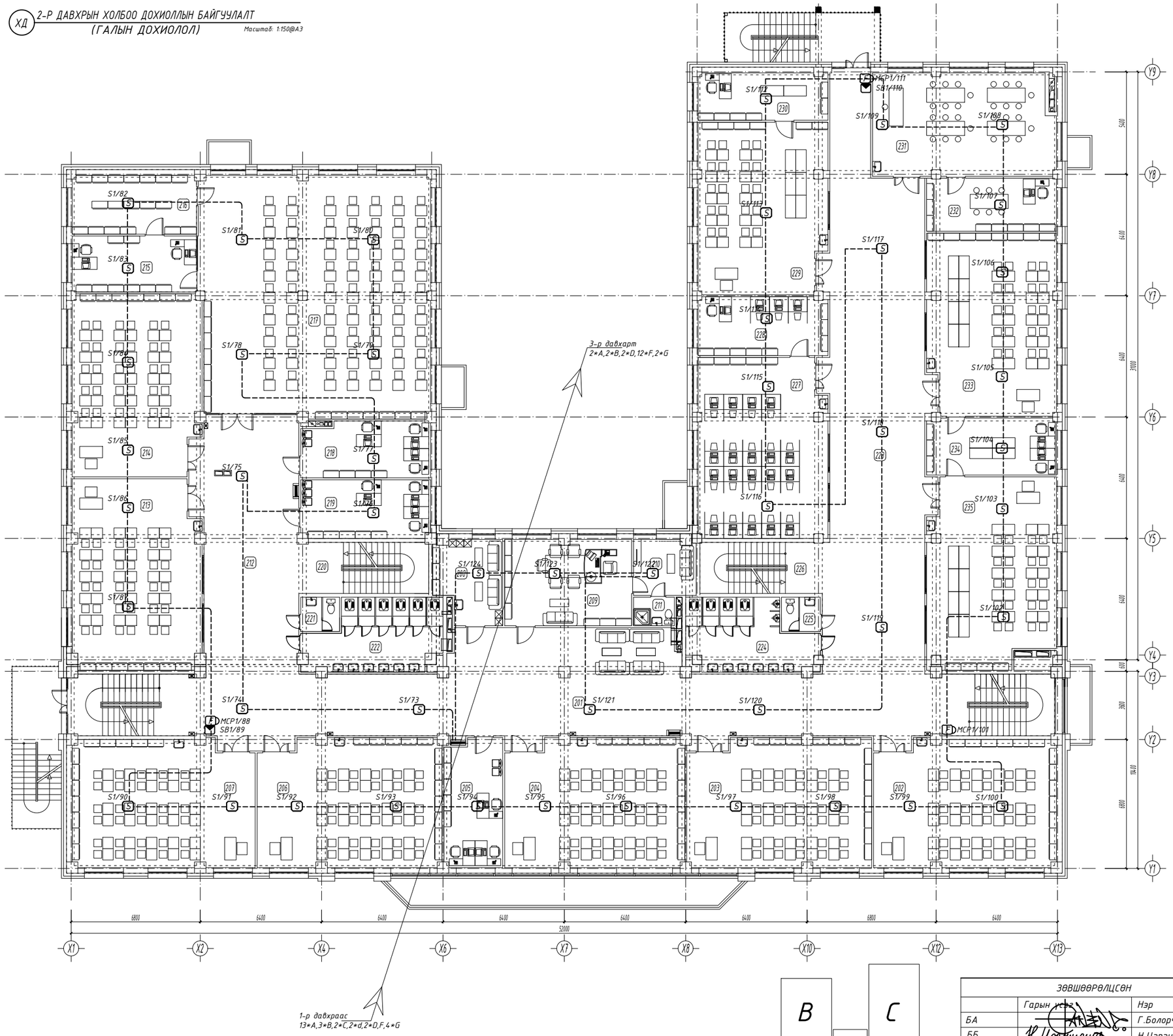

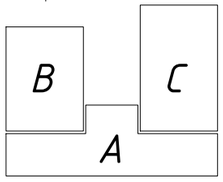

ТАЙЛБАР:

Өрөөний тодорхойлолт

Өрөөний дугаар	Өрөөний нэр	Талбай м2	Шал
201	Рекреаци, хонгил, шатны хонгил	205.49	Цул бүтээгдэхүүнтэй
202	Хичээлийн танхим	63.59	Цул бүтээгдэхүүнтэй
203	Хичээлийн танхим	64.77	Цул бүтээгдэхүүнтэй
204	Хичээлийн танхим	63.15	Цул бүтээгдэхүүнтэй
205	Багш нарын өрөө	21.23	Паркет
206	Хичээлийн танхим	64.86	Цул бүтээгдэхүүнтэй
207	Хичээлийн танхим	63.55	Цул бүтээгдэхүүнтэй
208	Үйлчлэгчийн өрөө, Т/Х-ийн	14.85	Керамик
209	Захирлын өрөө	30.41	Паркет
210	Амралтын өрөө	9.60	Паркет
211	Ариун цэврийн өрөө	3.31	Керамик
212	Хонгил	71.52	Цул бүтээгдэхүүнтэй
213	Хичээлийн танхим	66.93	Цул бүтээгдэхүүнтэй
214	Хичээлийн танхим	64.10	Цул бүтээгдэхүүнтэй
215	Номын санчийн өрөө	19.38	Цул бүтээгдэхүүнтэй
216	Номын фондын өрөө	20.46	Цул бүтээгдэхүүнтэй
217	Үнэлгээгүй танхим /номын сан/	153.53	Цул бүтээгдэхүүнтэй
218	Багш нарын өрөө	19.88	Паркет
219	Багш нарын өрөө	21.20	Паркет
220	Шатны хонгил	18.47	Цул бүтээгдэхүүнтэй
221	Багш нарын ариун цэврийн өрөө	3.77	Керамик
222	Ариун цэврийн өрөө /эм/	24.53	Керамик
223	Хонгил, рекреаци	151.56	Цул бүтээгдэхүүнтэй
224	Ариун цэврийн өрөө /эр/	22.76	Керамик
225	Багш нарын ариун цэврийн өрөө	3.77	Керамик
226	Шатны хонгил	17.39	Цул бүтээгдэхүүнтэй
227	Компьютерийн кабинет	63.53	Цул бүтээгдэхүүнтэй
228	Компьютерийн багшийн өрөө	21.16	Цул бүтээгдэхүүнтэй
229	Биологийн кабинет	60.37	Цул бүтээгдэхүүнтэй
230	Биологийн багшийн өрөө	17.09	Цул бүтээгдэхүүнтэй
231	Хөдөлмөрийн кабинет	51.31	Цул бүтээгдэхүүнтэй
232	Хөдөлмөрийн багшийн өрөө	19.25	Цул бүтээгдэхүүнтэй
233	Физикийн кабинет	64.13	Цул бүтээгдэхүүнтэй
234	Физик, химийн багшийн өрөө	20.57	Цул бүтээгдэхүүнтэй
235	Химийн кабинет	64.97	Цул бүтээгдэхүүнтэй

Ye шат: ХД-Н АЖЛЫН ЗУРАГ

ЗУРАГ ТӨСЛИЙН
"ЦЭСДА" ХХК

tel:976-88889927

Инженер		Ч. Гэрэлмаа
Гүйцэтгэсэн		Ч. Гэрэлмаа
Шалгасан		Э. Зоригтбаатар

Баянхонгор аймаг. Баянхонгор сум. Номгон баг.
Найрамдал-1 гудамж. 101 тоот
ЕРӨНХИЙ БОЛОВСРОЛЫН "СООГО СЕЙКЕО"
СУРГУУЛИЙН 640 ХҮҮХДИЙН ӨРГӨТГӨЛ СУРГУУЛЬ

ЗӨВШӨӨРӨЛЦСӨН

	Гарын үсэг	Нэр
БА		Г.Болорчулуун
ББ		Н.Цэрэнцогзол
ХАС		Ц.Уганбаатар
ЦБУ		Ц.Навчаа
ХТ,ДГ		Ч.Баярмаа

2-Р ДАВХРЫН ХОЛБОО ДОХИОЛЛЫН БАЙГУУЛАЛТ
(ГАЛЫН ДОХИОЛОЛ)

Масштаб:	Зургийн дугаар:	Хуудас:
1:150	ХД-09	ХД-13
ЕГ Шифр: ЦЭ-11-06-08-207/23	ТГ Шифр: -	Огноо: 2024 он

ХД 3-Р ДАВХРЫН ХОЛБОО ДОХИОЛЛЫН БАЙГУУЛАЛТ
(ГАЛЫН ДОХИОЛОЛ)

Масштаб: 1:150@А3

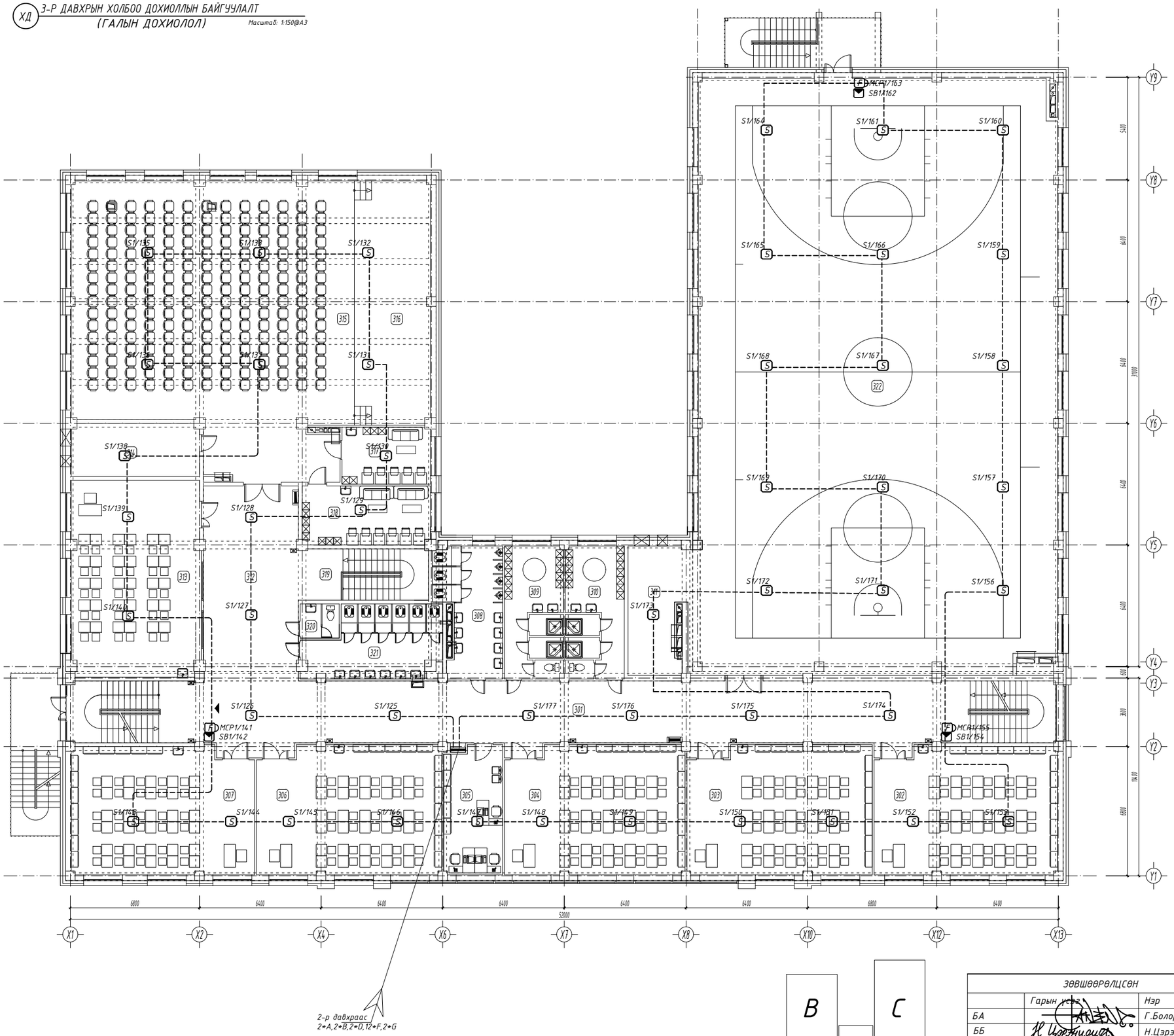

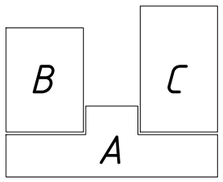

ТАЙЛБАР:

Өрөөний тодорхойлолт			
Өрөөний дугаар	Өрөөний нэр	Талбай м2	Шал
301	Рекреаци, хонгил, шатны хонгил	176.71	Цэг бүтээгдэхүүнтэй
302	Хичээлийн танхим	63.59	Цэг бүтээгдэхүүнтэй
303	Хичээлийн танхим	64.77	Цэг бүтээгдэхүүнтэй
304	Хичээлийн танхим	63.15	Цэг бүтээгдэхүүнтэй
305	Багш нарын өрөө	21.23	Паркет
306	Хичээлийн танхим	64.86	Цэг бүтээгдэхүүнтэй
307	Хичээлийн танхим	63.55	Цэг бүтээгдэхүүнтэй
308	Арчин цэврийн өрөө /эр/	21.54	Керамик
309	Хувцас солих өрөө, душь, ОО /эм/	21.00	Керамик
310	Хувцас солих өрөө, душь, ОО /эр/	21.00	Керамик
311	Спорт заалны агуулах	19.01	Ачч тоосон шал
312	Хонгил	51.13	Цэг бүтээгдэхүүнтэй
313	Компьютерийн кабинет	70.01	Цэг бүтээгдэхүүнтэй
314	Салхивчийн өрөө	18.97	Бетон /Хөдөө/
315	Чөлөөний заал	208.55	Ачч тоосон шал
316	Тайз	51.19	Ачч тоосон шал
317	Хувцас солих өрөө /эр/	14.94	Паркет
318	Хувцас солих өрөө /эм/	21.01	Паркет
319	Шатны хонгил	18.47	Цэг бүтээгдэхүүнтэй
320	Багш нарын арчин цэврийн өрөө	3.77	Керамик
321	Арчин цэврийн өрөө /эм/	24.53	Керамик
322	Спорт заал	592.63	Ачч тоосон шал

Ye шат: ХД-Н АЖЛЫН ЗУРАГ

ЗУРАГ ТӨСЛИЙН "ЦЭСДА" ХХК

tel:976-88889927

Инженер		Ч. Гэрэлмаа
Гүйцэтгэсэн		Ч. Гэрэлмаа
Шалгасан		Э. Зоригтбаатар

Баянхонгор аймаг. Баянхонгор сум. Номгон баг.
Найрамдал-1 гудамж. 101 тоот
ЕРӨНХИЙ БОЛОВСРОЛЫН "СООГО СЕЙКЕО"
СУРГУУЛИЙН 640 ХҮҮХДИЙН ӨРГӨТГӨЛ СУРГУУЛЬ

3-Р ДАВХРЫН ХОЛБОО ДОХИОЛЛЫН БАЙГУУЛАЛТ
(ГАЛЫН ДОХИОЛОЛ)

ЗӨВШӨӨРӨЛЦСӨН		
	Гарын үсэг	Нэр
БА		Г.Болорчулуун
ББ		Н.Цэрэнцогзол
ХАС		Ц.Уганбаатар
ЦБҮ		Ц.Навчаа
ХТ,ДГ		Ч.Баярмаа

Масштаб: 1:150	Зургийн дугаар: ХД-10	Хуудас: ХД-13
ЕГ Шифр: ЦЭ-11-06-08-207/23	ТГ Шифр: -	Огноо: 2024 он

ХД 1-Р ДАВХРЫН ХОЛБОО ДОХИОЛЛЫН БАЙГУУЛАЛТ
(ХЯНАЛТЫН КАМЕР, ЗАРЛАН МЭДЭЭЛЭХ СИСТЕМ)

Масштаб: 1:150@А3

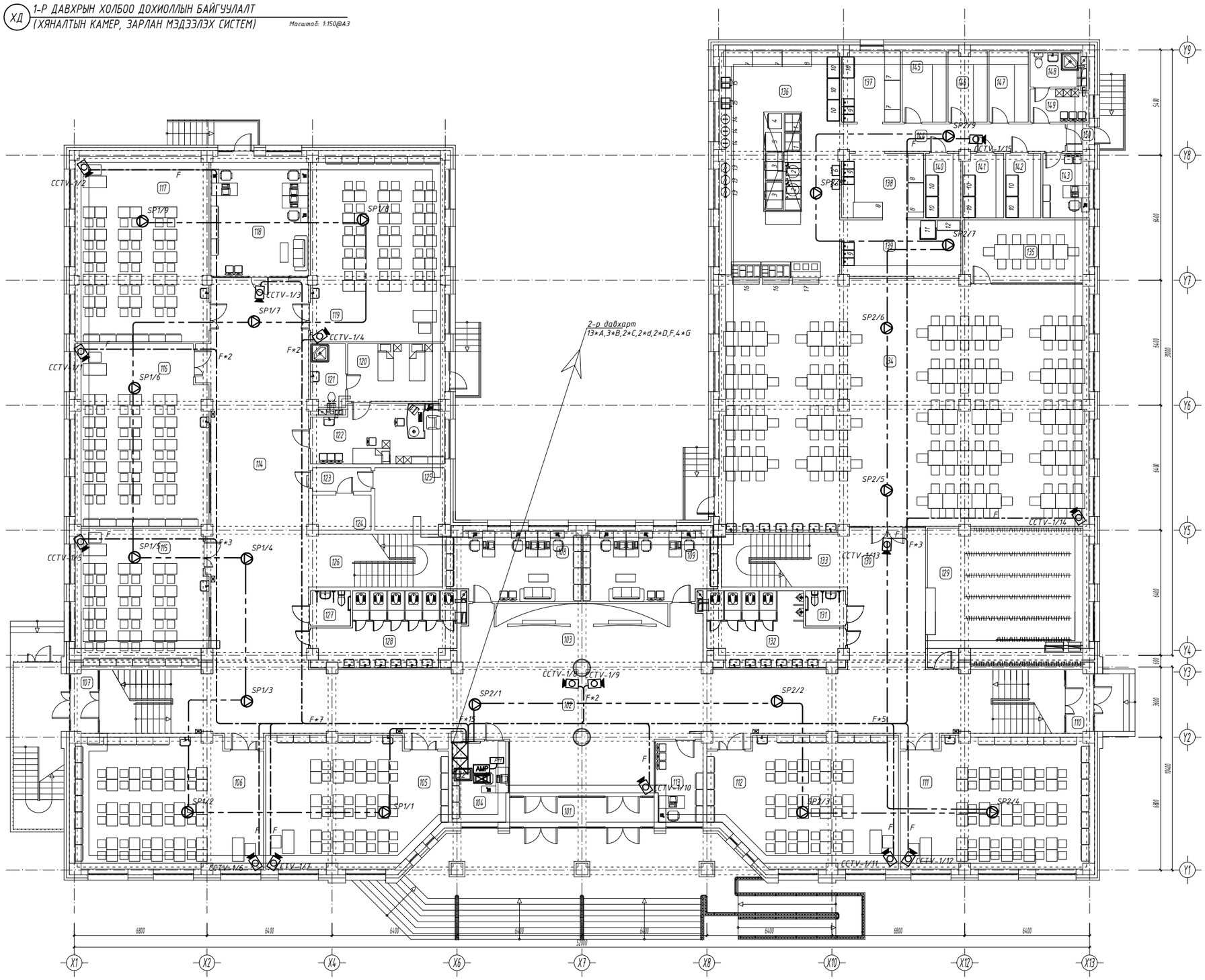
2-р давхарт
13*A,3*B,2*C,2*d,2*D,F,4*G
CCTV-1/1
CCTV-1/2
CCTV-1/3
CCTV-1/4
CCTV-1/5
CCTV-1/6
CCTV-1/7
CCTV-1/8
CCTV-1/9
CCTV-1/10
CCTV-1/11
CCTV-1/12
CCTV-1/13
CCTV-1/14
CCTV-1/15
SP1/1
SP1/2
SP1/3
SP1/4
SP1/5
SP1/6
SP1/7
SP1/8
SP1/9
SP2/1
SP2/2
SP2/3
SP2/4
SP2/5
SP2/6
SP2/7
SP2/8
SP2/9
AMP
F
F*2
F*3
F*5
F*7
F*15
X1
X2
X4
X6
X7
X8
X10
X12
X13
Y1
Y2
Y3
Y4
Y5
Y6
Y7
Y8
Y9
6800
6400
52000
39000
54400
64400
64400
64

ХД 2-Р ДАВХРЫН ХОЛБОО ДОХИОЛЛЫН БАЙГУУЛАЛТ
(ХЯНАЛТЫН КАМЕР, ЗАРЛАН МЭДЭЭЛЭХ СИСТЕМ)

Масштаб: 1:150@А3

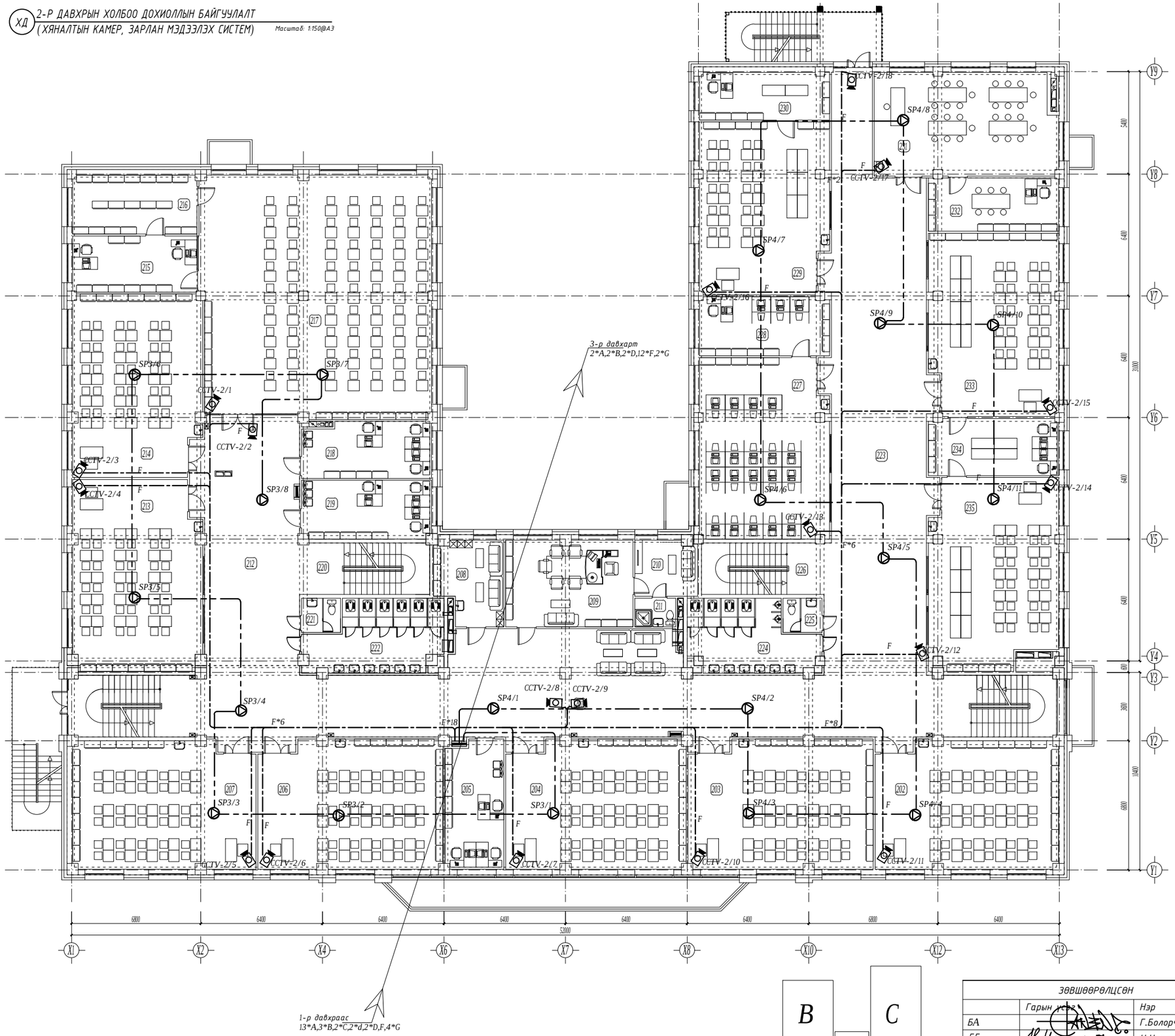

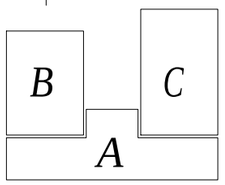

ТАЙЛБАР:

Өрөөний тодорхойлолт

Өрөөний дугаар	Өрөөний нэр	Талбай м2	Шал
201	Рекреаци, хонгил, шатны хонгил	205.49	Цул бетонтой хийцтэй
202	Хичээлийн танхим	63.59	Цул бетонтой хийцтэй
203	Хичээлийн танхим	64.77	Цул бетонтой хийцтэй
204	Хичээлийн танхим	63.15	Цул бетонтой хийцтэй
205	Багш нарын өрөө	21.23	Паркет
206	Хичээлийн танхим	64.86	Цул бетонтой хийцтэй
207	Хичээлийн танхим	63.55	Цул бетонтой хийцтэй
208	Үйлчлэгчийн өрөө, Т/Х-ийн	14.85	Керамик
209	Захирлын өрөө	30.41	Паркет
210	Амралтын өрөө	9.60	Паркет
211	Ариун цэврийн өрөө	3.31	Керамик
212	Хонгил	71.52	Цул бетонтой хийцтэй
213	Хичээлийн танхим	66.93	Цул бетонтой хийцтэй
214	Хичээлийн танхим	64.10	Цул бетонтой хийцтэй
215	Номын санчийн өрөө	19.38	Цул бетонтой хийцтэй
216	Номын фондын өрөө	20.46	Цул бетонтой хийцтэй
217	Уншлагын танхим /номын сан/	153.53	Цул бетонтой хийцтэй
218	Багш нарын өрөө	19.88	Паркет
219	Багш нарын өрөө	21.20	Паркет
220	Шатны хонгил	18.47	Цул бетонтой хийцтэй
221	Багш нарын ариун цэврийн өрөө	3.77	Керамик
222	Ариун цэврийн өрөө / эм/	24.53	Керамик
223	Хонгил, рекреаци	151.56	Цул бетонтой хийцтэй
224	Ариун цэврийн өрөө / эр/	22.76	Керамик
225	Багш нарын ариун цэврийн өрөө	3.77	Керамик
226	Шатны хонгил	17.39	Цул бетонтой хийцтэй
227	Компьютерийн кабинет	63.53	Цул бетонтой хийцтэй
228	Компьютерийн багшийн өрөө	21.16	Цул бетонтой хийцтэй
229	Биологийн кабинет	60.37	Цул бетонтой хийцтэй
230	Биологийн багшийн өрөө	17.09	Цул бетонтой хийцтэй
231	Хөдөлмөрийн кабинет	51.31	Цул бетонтой хийцтэй
232	Хөдөлмөрийн багшийн өрөө	19.25	Цул бетонтой хийцтэй
233	Физикийн кабинет	64.13	Цул бетонтой хийцтэй
234	Физик, химийн багшийн өрөө	20.57	Цул бетонтой хийцтэй
235	Химийн кабинет	64.97	Цул бетонтой хийцтэй

Үе шат: ХД-Н АЖЛЫН ЗУРАГ

ЗУРАГ ТӨСЛИЙН
"ЦЭСДА" ХХК

tel:976-88889927

Инженер		Ч. Гэрэлмаа
Гүйцэтгэсэн		Ч. Гэрэлмаа
Шалгасан		Э. Зоригтбаатар

Баянхонгор аймаг. Баянхонгор сум. Номгон баг.
Найрамдал-1 гудамж. 101 тоот
ЕРӨНХИЙ БОЛОВСРОЛЫН "СООГО СЕЙКЕО"
СУРГУУЛИЙН 640 ХҮҮХДИЙН ӨРГӨТГӨЛ СУРГУУЛЬ

2-Р ДАВХРЫН ХОЛБОО ДОХИОЛЛЫН БАЙГУУЛАЛТ
(ХЯНАЛТЫН КАМЕР, ЗАРЛАН МЭДЭЭЛЭХ СИСТЕМ)

Масштаб:	Зургийн дугаар:	Хуудас:
1:150	ХД-12	ХД-13
ЕГ Шифр: ЦЭ-11-06-08-207/23	ТГ Шифр: -	Огноо: 2024 он

ЗӨВШӨӨРӨЛЦСӨН

	Гарын үсэг	Нэр
БА		Г.Болорчулуун
ББ		Н.Цэрэнцогзол
ХАС		Ц.Уганбаатар
ЦБҮ		Ц.Навчаа
ХТ,ДГ		Ч.Баярмаа

ХД 3-Р ДАВХРЫН ХОЛБОО ДОХИОЛЛЫН БАЙГУУЛАЛТ
(ХЯНАЛТЫН КАМЕР, ЗАРЛАН МЭДЭЭЛЭХ СИСТЕМ)

Масштаб: 1:150@А3

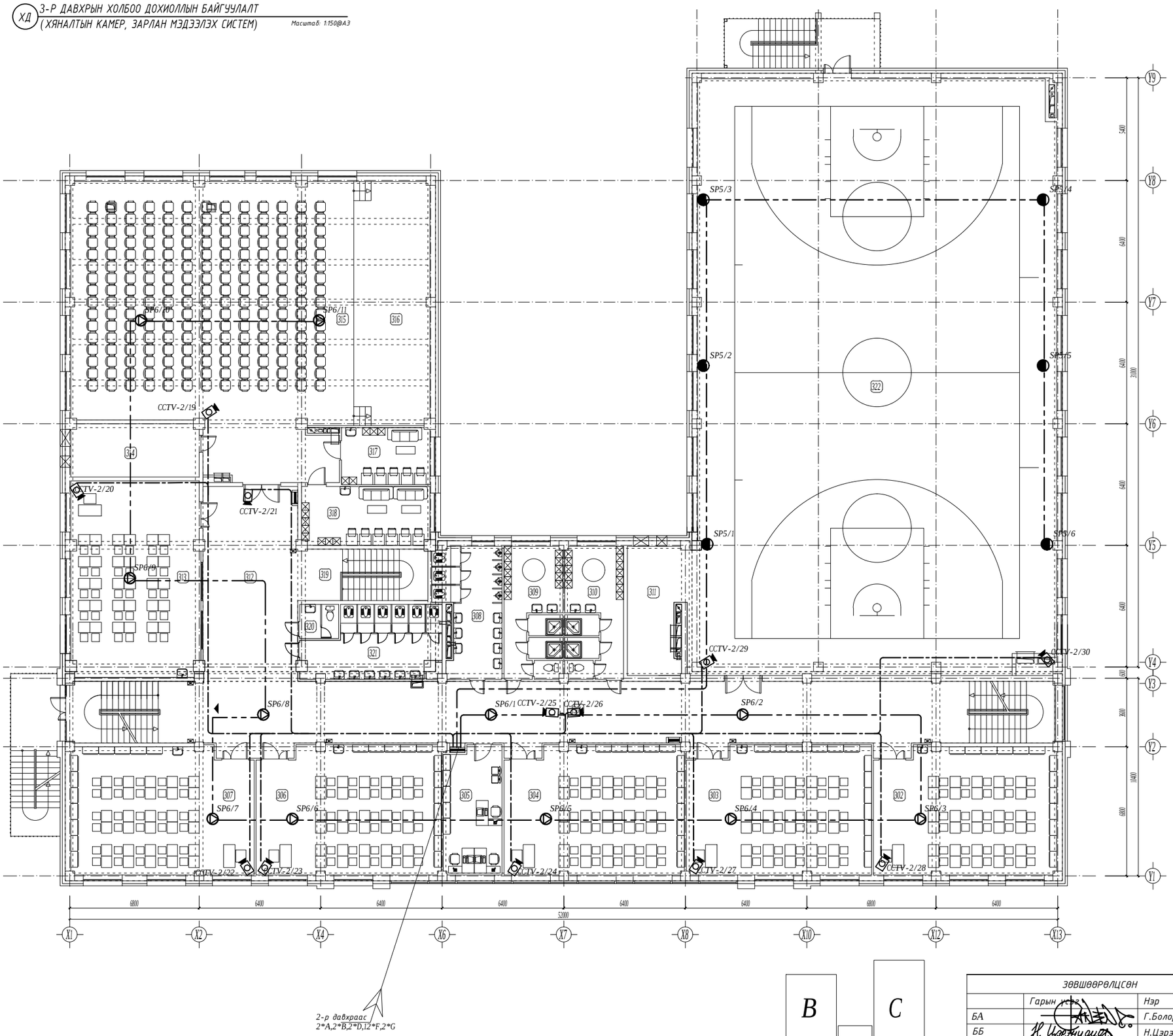

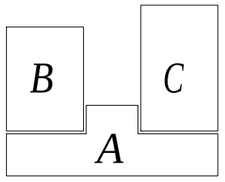

ТАЙЛБАР:

Өрөөний тодорхойлолт			
Өрөөний дугаар	Өрөөний нэр	Талбай м2	Шал
301	Рекреаци, хонгил, шатны хонгил	176.71	Цуг бүтээгдэй хивэс
302	Хичээлийн танхим	63.59	Цуг бүтээгдэй хивэс
303	Хичээлийн танхим	64.77	Цуг бүтээгдэй хивэс
304	Хичээлийн танхим	63.15	Цуг бүтээгдэй хивэс
305	Багш нарын өрөө	21.23	Паркет
306	Хичээлийн танхим	64.86	Цуг бүтээгдэй хивэс
307	Хичээлийн танхим	63.55	Цуг бүтээгдэй хивэс
308	Ариун цэврийн өрөө / эр/	21.54	Керамик
309	Хувцас солих өрөө, душь, 00 / эм/	21.00	Керамик
310	Хувцас солих өрөө, душь, 00 / эр/	21.00	Керамик
311	Спорт заалны агуулах	19.01	Арч төрөл шал
312	Хонгил	51.13	Цуг бүтээгдэй хивэс
313	Компьютерийн кабинет	70.01	Цуг бүтээгдэй хивэс
314	Салхивчийн өрөө	18.97	Бетон /Бүдүүг/
315	Үрлагын заал	208.55	Арч төрөл шал
316	Тайз	51.19	Арч төрөл шал
317	Хувцас солих өрөө / эр/	14.94	Паркет
318	Хувцас солих өрөө / эм/	21.01	Паркет
319	Шатны хонгил	18.47	Цуг бүтээгдэй хивэс
320	Багш нарын ариун цэврийн өрөө	3.77	Керамик
321	Ариун цэврийн өрөө / эм/	24.53	Керамик
322	Спорт заал	592.63	Арч төрөл шал

Үе шат: ХД-Н АЖЛЫН ЗУРАГ

ЗУРАГ ТӨСЛИЙН "ЦЭСДА" ХХК

tel:976-88889927

Инженер		Ч. Гэрэлмаа
Гүйцэтгэсэн		Ч. Гэрэлмаа
Шалгасан		Э. Зоригтбаатар

Баянхонгор аймаг. Баянхонгор сум. Номгон баг.
Найрамдал-1 гудамж. 101 тоот
ЕРӨНХИЙ БОЛОВСРОЛЫН "СООГО СЕЙКЕО"
СУРГУУЛИЙН 640 ХҮҮХДИЙН ӨРГӨТГӨЛ СУРГУУЛЬ

3-Р ДАВХРЫН ХОЛБОО ДОХИОЛЛЫН БАЙГУУЛАЛТ
(ХЯНАЛТЫН КАМЕР, ЗАРЛАН МЭДЭЭЛЭХ СИСТЕМ)

ЗӨВШӨӨРӨЛЦСӨН		
	Гарын үсэг	Нэр
БА		Г.Болорчулуун
ББ		Н.Цэрэнцогзол
ХАС		Ц.Чуганбаатар
ЦБУ		Ц.Навчаа
ХТ,ДГ		Ч.Баярмаа

Масштаб:	Зургийн дугаар:	Хуудас:
1:150	ХД-13	ХД-13
ЕГ Шифр: ЦЭ-11-06-08-207/23	ТГ Шифр: -	Огноо: 2024 он

ЗУРГИЙН ЖАГСААЛТ

Хуудас	Нэр	Тайлбар
01	Зургийн жагсаалт	ХТ-1
02	Таних тэмдэг, үндсэн үзүүлэлт	ХТ-2
03	Тайлбар	ХТ-3
04	Материалын түүвэр	ХТ-4
05	Материалын түүвэр	ХТ-5
06	Материалын түүвэр	ХТ-6
07	Материалын түүвэр	ХТ-7
08	0.4 кВ-ын тооцооны үндсэн бүдүүвч (ОС-1, ОС-2)	ХТ-8
09	0.4 кВ-ын тооцооны үндсэн бүдүүвч (ОС-3, ОС-4)	ХТ-9
10	Төхөөрөмжийн самбарын тооцооны бүдүүвч (ТС-1)	ХТ-10
11	Төхөөрөмжийн самбарын тооцооны бүдүүвч (ТС-2)	ХТ-11
12	Төхөөрөмжийн самбарын тооцооны бүдүүвч (ТС-3)	ХТ-12
13	Төхөөрөмжийн самбарын тооцооны бүдүүвч (ТС-4)	ХТ-13
14	Төхөөрөмжийн самбарын тооцооны бүдүүвч (ТС-5)	ХТ-14
15	Төхөөрөмжийн самбарын тооцооны бүдүүвч (ТС-6)	ХТ-15
16	Төхөөрөмжийн самбарын тооцооны бүдүүвч (ТС-7)	ХТ-16
17	Төхөөрөмжийн самбарын тооцооны бүдүүвч (ТС-8)	ХТ-17
18	Төхөөрөмжийн самбарын тооцооны бүдүүвч (ТС-9)	ХТ-18
19	Төхөөрөмжийн самбарын тооцооны бүдүүвч (ТС-10)	ХТ-19
20	Төхөөрөмжийн самбарын тооцооны бүдүүвч (ТС-11)	ХТ-20
21	Төхөөрөмжийн самбарын тооцооны бүдүүвч (ТС-12)	ХТ-21
22	1-р давхрын хүчит төхөөрөмжийн байгуулалт / А блок/	ХТ-22
23	1-р давхрын хүчит төхөөрөмжийн байгуулалт /В блок/	ХТ-23
24	1-р давхрын хүчит төхөөрөмжийн байгуулалт /С блок/	ХТ-24
25	2-р давхрын хүчит төхөөрөмжийн байгуулалт / А блок/	ХТ-25
26	2-р давхрын хүчит төхөөрөмжийн байгуулалт /В блок/	ХТ-26
27	2-р давхрын хүчит төхөөрөмжийн байгуулалт /С блок/	ХТ-27
28	3-р давхрын хүчит төхөөрөмжийн байгуулалт / А блок/	ХТ-28
29	3-р давхрын хүчит төхөөрөмжийн байгуулалт /В блок/	ХТ-29
30	3-р давхрын хүчит төхөөрөмжийн байгуулалт /С блок/	ХТ-30

Хуудас	Нэр	Тайлбар
31	Аянга хамгаалалт, газардуулгын байгуулалт, тооцоо	ХТ-31
32	Аянга хамгаалалт, газардуулгын байгуулалт / ОГТЛОЛ/	ХТ-32
33	1-р давхрын гэрэлтүүлгийн байгуулалт / А блок/	ДГ-1
34	1-р давхрын гэрэлтүүлгийн байгуулалт /В блок/	ДГ-2
35	1-р давхрын гэрэлтүүлгийн байгуулалт /С блок/	ДГ-3
36	2-р давхрын гэрэлтүүлгийн байгуулалт / А блок/	ДГ-4
37	2-р давхрын гэрэлтүүлгийн байгуулалт /В блок/	ДГ-5
38	2-р давхрын гэрэлтүүлгийн байгуулалт /С блок/	ДГ-6
39	3-р давхрын гэрэлтүүлгийн байгуулалт / А блок/	ДГ-7
40	3-р давхрын гэрэлтүүлгийн байгуулалт /В блок/	ДГ-8
41	3-р давхрын гэрэлтүүлгийн байгуулалт /С блок/	ДГ-9

Ye шат:	ХТ,ДГ-Н АЖЛЫН ЗУРАГ
tel:976-88889927	ЗУРАГ ТӨСЛИЙН "ЦЭСДА" ХХК
Инженер	Ч. Баярмаа
Гүйцэтгэсэн	Ч. Баярмаа
Шалгасан	Б. Чимэгсайхан

Баянхонгор аймаг. Баянхонгор сум. Номгөн баг. Найрамдал-1 гудамж. 101 тоот
ЕРӨНХИЙ БОЛОВСРОЛЫН "СООГО СЕЙКЕО" СУРГУУЛИЙН 640 ХҮҮХДИЙН ӨРГӨТГӨЛ СУРГУУЛЬ

ЗУРГИЙН ЖАГСААЛТ

Масштаб:	Зургийн дугаар: ХТ-1	Хуудас: 41
ЕГ Шифр: ЦЭ-11-06-08-208/23	ТГ Шифр: -	Огноо: 2023 он

Таних тэмдэг

Д/д	Нэр	Таних тэмдэг
1	Хүчний хуваарилах самбар	
2	Гэрэлтүүлгийн хуваарилах самбар	
3	Автомат сэлгэн залгагчын самбар	
4	Хүчний хуваарилах самбар	
5	Ослын гэрэлтүүлгийн хуваарилах самбар	
6	Тоолуур	Wh
7	Ус чийгнээс хамгаалагдсан таазнаас дүүжлэх проектор	
8	Хананд байршуулах гэрэлтүүлэгч	
9	Хананд тоноглох LED чийдэн бүхий гэрэлтүүлэгч	
10	LED таазны гэрэлтүүлэгч	
11	Өдрийн чийдэнтэй гэрэлтүүлэгч	
12	Ус чийгнээс хамгаалагдсан таазанд тоноглох гэрэлтүүлэгч	
13	"Гарах" бичигтэй хананд тавих цэнэглэгддэг батарей бүхий гэрэлтүүлэгч	ГАРАХ
14	Хананд тавих цэнэглэгддэг батарей бүхий ослын гэрэлтүүлэгч	
15	Ердийн далд тавих унтраалга	
16	Ердийн далд тавих хоёрлосон унтраалга	
17	Ус чийгнээс хамгаалагдсан далд тоноглох нэг түйлт унтраалга	
18	Утас салбарлах хайрцаг	
19	Газардуулагч контакттай далд хоёрлосон розетк	
20	Газардуулагч контакттай далд шалны розетк	
21	Газардуулгын гүйдэл илрүүлэгчтэй автомат	
22	Ердийн 1Ф, 3Ф-ын автомат	
23	Цэнэг шавхагч ОПС1-B/4, ОПС1-C/4, ОПС1-D/2,	
24	Гал хамгаалагч	
25	Гүйдэл хэмжигч (Амперметр)	A
26	Хүчдэр хэмжигч (Вольтметр)	V
27	Дамжуулагчын давхар хоорондын шилжвэр	
28	Дамжуулагч утас	
29	Ослын гэрлийн дамжуулагч утас	
30	Босоо электрод	
31	Тусгаарлагч дэр	
32	Гадна газардуулгын хүрээ	
33	Аянгын хүлээн авагч тор	

Үндсэн үзүүлэлт

Д/Д	Үзүүлэлтийн нэр	Хэмжих нэгж	Суурилагдсан ачаалал	Тооцооны ачаалал	Гүйдэл
1	Сүлжээний хүчдэл	Вольт	400/230	400/230	400/230
2	I оролт	кВт	226.7	139.9	224.0
3	II оролт	кВт	141.1	112.8	180.7
4	III оролт	кВт	115.8	110.3	176.6
5	IV оролт	кВт	110.1	95.9	153.5

Иш татсан болон хавсаргасан бичиг баримтын жагсаалт

Тэмдэглэгээ	Нэр	Тайлбар
БД 43-102-07	Орон сууц, олон нийтийн барилгын цахилгаан тоног төхөөрөмж төлөвлөх ба угсрах,	
БНбД 23-0208	Байгалийн ба зохиомол гэрэлтүүлэг,	
БД 43-103-08	Барилга байгууламжийн аянга хамгаалалтын зураг төсөл зохиох заавар,	
БД 43-101-03	Цахилгаан байгууламжийн дүрэм	
MNS 3757-16:2007	Байгуулалт дээрхи цахилгаан тоног төхөөрөмж болон дамжуулагчийн таних тэмдэг	
БНбД 31-25-22	Ерөнхий боловсролын сургуулийн барилгын төлөвлөлт	

Ye шат:	ХТ,ДГ-Н АЖЛЫН ЗУРАГ	
tel:976-88889927	ЗУРАГ ТӨСЛИЙН "ЦЭСДА" ХХК	
Инженер	Ч. Баярмаа	
Гүйцэтгэсэн	Ч. Баярмаа	
Шалгасан	Б. Чимэгсайхан	
Баянхонгор аймаг. Баянхонгор сум. Номгон баг. Найрамдал-1 гудамж. 101 тоот ЕРӨНХИЙ БОЛОВСРОЛЫН "СООГО СЕЙКЕО" СУРГУУЛИЙН 640 ХҮҮХДИЙН ӨРГӨТГӨЛ СУРГУУЛЬ		
ТАНИХ ТЭМДЭГ, ҮНДСЭН ҮЗҮҮЛЭЛТ		
Масштаб:	Зургийн дугаар: ХТ-2	Хуудас: 41
ЕГ Шифр: ЦЭ-11-06-08-208/23	ТГ Шифр: -	Огноо: 2023 он

1. Ерөнхий өгөгдөл

Энэхүү барилгын дотор цахилгааны зураг төслийг БА болон ХАС, ЦБУ, ХД зургийн даалгаварыг үндэслэн технологийн байгуулалт дээр хүчин төгөлдөр мөрдөж буй доорхи стандартуудыг баримтлан гүйцэтгэв. Үүнд:

-БД 43-102-07 Орон сууц, олон нийтийн барилгын цахилгаан тоног төхөөрөмж төлөвлөх ба угсрах,
-БНбД 23-0208 Байгалийн ба зохиомол гэрэлтүүлэг,
-БД 43-103-08 Барилга байгууламжийн аянга хамгаалалтын зураг төсөл зохиох заавар,
-БД 43-101-03 Цахилгаан байгууламжийн дүрэм.
-БНбД 31-25-22 Ерөнхий боловсролын сургуулийн барилгын төлөвлөлт

2. Цахилг аан хамгамж

Цахилгаан хэрэглэгчид нь цахилгаан хангамжын найдвартай ажиллагааны II зэрэгт хамаарагдана. Оролтонд стандартын шаардлагад нийцүүлж үйлдвэрлэсэн Оролтын (ОС-1,2,3,4) самбарыг байрлуулах ба цахилгаан эрчим хүчний хэрэглээг самбарт тавьсан тоолуураар тооцож гаргана. Барилгад хүчний тоног төхөөрөмж тэжээлд (ТС), гадна гэрэлтүүлгийн тэжээлд (ГГС) тус тус төлөвлөсөн. Цахилгааны самбаруудын тоноглолд ОХУ-н IEK брендийн ВА-88,ВА-47,ВА-29,АД-12 маягийн автомат болон бусад тоног төхөөрөмжүүдийг төлөвлөж өгсөн болно.

Монгол улсын стандартад нийцсэн бусад брэндийн тоноглолуудыг ашиглаж болно.

3. Гэрэлтүүлэг

Гэрэлтүүлэгчдийг өрөөний зориулалт, архитектурын шийдэлд тулгуурлан сонгосон. Агуулах, халуун цех болон техникийн өрөөнүүдэд ус чийгнээс хамгаалагдсан гэрэлтүүлэгчид, ангиуд болон офисын бусад өрөөнд LED чийдэнтэй гэрэлтүүлэгч төлөвлөсөн. Нийтийн эзэмшилийн хэсэг болох шатны хонгил,коридорын хэсгүүдэд LED гэрэлтүүлэгч, ослын үед асах өөр дээрээ цэнэг хуримтлууртай led гэрэлтүүлэгчид тус тус төлөвлөсөн.

4. Тоног төхөөрөмжийг угсрах

Хаалганы бариул талын хананд шалнаас 1.8м өндөрт тоноглох унтраалганууд руу ПВ-1(3х2.5) мм2 утсыг хуванцар хоолойд сүвлэн суваг шавардлаган дор, хананд 0.3м-1.8м өндөрт далд угсрах розеткнууд руу ПВ-1(3х2.5) мм2 утсаар пластмассан хоолойд сүвлэн шавардлаган дор, ажлын болон ослын гэрэлтүүлэгчүүд рүү ПВ-1(3х2.5) мм2 утсаар пластмассан хоолойд сүвлэн хана да таазаар шавардлаган дор, ОС-с хуваарилах самбаруud руу ВВГ кабелиар илээр кабелийн тавиур дээр, ханаар шавардлаган дор далд эсвэл шалаар хар шалны доор далд пластмассан хоолойд сүвлэнэ,

5. Цахилгааны дотоод сүлжээний байгуулалт.

Цахилгаан сүлжээний байгуулалтыг <БД 43-101-03 Цахилгаан байгууламжийн дүрэм>-д заасан шаардлагуудын дагуу эзэ голтой утас, кабелиар гүйцэтгэнэ.

Нэг фазын хэрэглэгчдийг 3-утаст, 3 фазын хэрэглэгчийг нойлийн утас нь фазын утастай ижил голчтой 5-утаст дамжуулагчаар тэжээнэ.

Хамгаалалтын (PE) дамжуулагчийн хөндлөн огтлол нь фазын утас нь 16 мм2 хүртэл бол ижил, түүнээс дээш бол фазын утасны хөндлөн огтлолын 50%-тай тэнцүү байхаар сонгоно.

Хүчин төгөлдөр мөрдөгдөж буй норм, стандартын дагуу цахилгаан дамжуулах утас, кабелийг хана да хучилтаар пластмассан хоолойд сүвлэн далд буюу илээр, барилгын босоо суваг кабелийн тавиур дээр ВВГ кабелиар ил татна.

6. Цахилгааны аюулгүй байдлыг хангах арга хэмжээ. Потенциал тэгшитгэх.

Цахилгаан төхөөрөмжүүдийн гүйдэл үл дамжуулах их биеийг тэглэх ба үүнд: ОХС, ХС, ГС, УС самбаруудын их бие, гэрэлтүүлэгчийн их бие, цахилгаан дамжуулагч сүвлэх ган хоолой зэрэг орно. Цахилгаан хэрэглэгчдийн их биеийг тэглэхдээ тухайн хэрэглэгчийг тэжээсэн ОХС, ХС, ГС-с татсан хамгаалалтын газардуулгын тусгай дамжуулагч (PE) буюу 3 фазын ~400/230В хүчдэлтэй сүлжээний 5 дах утас, 1 фазынх- 3 дах утсыг тус тус ашиглана. Энэ зорилгоор ажлын тэг (N) дамжуулагч ашиглахыг хориглоно. Розетк, гэрэлтүүлэгчийн төмөр их биеийг тэглэх 3 дах бие даасан дамжуулагчийг гагнаас, тусгай хавчаар ашиглан холбоно. 2-р зэргийн хамгаалалтын ангилалд багтах гэрэлтүүлэгчдийн сүлжээг 2-утаст буюу фазын болон ажлын тэг (N) дамжуулагчуудаар гүйцэтгэнэ.

ОС-ын оролтонд, ХС, ГС самбаруудын розеткны сүлжээний группт ХТТ бүхий автомат тоноглоно.

Дараах дамжуулах хэсгүүдийг хооронд нь холбож потенциал тэгшитгэх төв системийг гүйцэтгэнэ. Үүнд: хуваарилах болон группийн шугамуудын хамгаалалтын тэг дамжуулагч (PE), кабелийн тавиур, газардуулгын хүрээнд холбогдсон газардуулгын дамжуулагч, барилгын инженерийн шугам сүлжээний ган хоолойнууд багтана. Агаар сэлгэлтийн төмөр хоолойг ХС-уудын (PE) шинд холбоно.

Металл ванн угаалтуурыг тусгай дамжуулагчаар төмөр хоолойд холбоно.

Барилгын инженерийн шугам сүлжээний оролтын төмөр хоолойнууд, кабелийн тавиур, барилгын төмөр хийцүүд, аянга хамгаалалт, газардуулгын төмөр хийц, хамгаалалтын тэг (PE) дамжуулагч зэргийг хооронд нь холбосноор барилгын потенциал тэгшитгэх системийг бүрдүүлнэ.

Эдгээр холболтыг ОС дотор зэсээр хийсэн ГЕШ буюу газардуулгын ерөнхий шин дээр гүйцэтгэнэ.

ОС-ын оролт дээр ГЕШ-ийг давтан газардуулах ба газардуулгын эсэргүүцэл 4 Ом-с ихгүй байна.

ГЕШ-ийн дамжуулах чадвар нь PE дамжуулагчийнхтай ижил байх ёстой ба 2 төгсгөлдөө шар-ногоон туузан тэмдэглэгээтэй байна.

Хуваарилах болон группийн сүлжээний PE дамжуулагчийг ОС доторхи ГЕШ-д холбоно.Потенциал тэгшитгэх нэмэлт арга хэмжээ болгон халаалтын болон сантехникийн бүх ган шугам хоолойг PE хамгаалалтын тэг дамжуулагчаар (ВВГ-1х6мм2) ХС, ГС самбруудын PE шинтэй холбоно.

7.Аянга хамгаалалт.

Аянга хамгаалалтын зураг төслийг БД 43-103-08 Барилга байгууламжийн аянга хамгаалалтын зураг төсөл зохиох заавраын дагуу гүйцэтгэнэ.

7.1 Уг барилга нь аянга хамгаалалтын 2-р зэрэгт хамрагдана.

7.2 Барилгын дээвэр дээр 8мм голчтой бөөрөнхий цайрдсан гангаар 6*6м нүдтэй аянга хүлээн авах торыг 2м алхамтайгаар тусгай хөндийрүүлэгч дэрэн дээр гүйцэтгэнэ.

7.3 Уг торноос гүйдэл зайлуулагчийг 40х4мм цайрдсан гангаар гүйцэтгэх ба барилгын хананаас 100мм зайд хөндий татаж буулт хийнэ.

7.4 Барилгын периметрийн дагуу хананаас 4м зайд 0,7м гүнд тавих туузан цайрдсан гангаар газардуулагч хүрээг гүйцэтгэнэ. Гүйдэл зайлуулагчтай холбох хэсэгт 4.0м урттай 50*5*5мм булан цайрдсан ганг гагнаж холбоно.

7.5 Барилгын суурийн арматурыг газардуулагчтай 10 мм бөөрөнхий гангаар 5м тутамд холбоно.

7.6 Аянга хамгаалалт, газардуулгыг барилгын угсралтын явцад хийх ба бүх холболтыг гагнаж гүйцэтгэнэ.

6.7 Хэмжилт хийн газардуулгын эсэргүүцэл 4-Ом-с их гарвал нэмэлт электродуудыг зоож өгнө.

. Цахилгаан байгууламжийн угсралт.

Бүх угсралтыг цахилгаан угсралтын тусгай зөвшөөрөл бүхий мэргэжлийн байгууллагаар хүчин төгөлдөр мөрдөгдөж буй норм, стандартын дагуу гүйцэтгүүлэх шаардлагатай.

Геологийн дүгнэлт. Топ Гео Техник ХХК Архив 2023/173

Судалгааны район нь газар хөдлөлтийн 7 баллын эрчимжилтэй бүсэд хамаарна. Хөрсний ус 5.3м-т илэрч 5.0м-т тогтсон.

Судалгааны талбайд тархсан хөрсний улирлын хөлдөлтийн норматив гүн:
-Элсээр чигжигдсэн хайрган ул хөрс - 8.0м

Судалгааны талбайд тархсан хөрсний хувийн цахилгаан эсэргүүцэл:
-Элсээр чигжигдсэн хайрган ул хөрс - 500-1000 Ом.м

Ye шат:	ХТ,ДГ-Н АЖЛЫН ЗУРАГ		
tel:976-88889927	ЗУРАГ ТӨСЛИЙН "ЦЭСДА" ХХК		
Инженер		Ч. Баярмаа	
Гүйцэтгэсэн		Ч. Баярмаа	
Шалгасан		Б. Чимэгсайхан	
Баянхонгор аймаг. Баянхонгор сум. Номгон баг. Найрамдал-1 гудамж. 101 тоот			
ЕРӨНХИЙ БОЛОВСРОЛЫН "СООГО СЕЙКЕО" СУРГУУЛИЙН 640 ХҮҮХДИЙН ӨРГӨТГӨЛ СУРГУУЛЬ			
ТАЙЛБАР			
Масштаб:	Зургийн дугаар: ХТ-3	Хуудас: 41	
ЕГ Шифр: ЦЭ-11-06-08-208/23	ТГ Шифр: -	Огноо: 2023 он	

МАТЕРИАЛЫН ТҮҮВЭР

	нэр	Маяг	Хэмжих нэгж	Тоо ширхэг	Тайлбар
1	Оролтын самбар. IP31 ОС-1	1320x750x300	ком	1	ОС-1
1.1	Оролт: BA88-37 3P 315A- Автомат таслуур		ш	1	
1.2	ОПС1-В/4- Цэнэг шавхагч		ш	1	
1.3	Гал хамгаалагч ПН-2		ш	1	
1.4	ТТИ-А 300/5А- Гүйдлийн трансформатор		ш	6	
1.5	3 фазын электрон тоолуур		ш	1	
1.6	РП16-35310-Гар сэлгэн залгагч		ш	1	
1.7	Группт: BA88-35/ 3P/ 250A- Автомат таслуур		ш	1	
1.8	BA88-32/ 3P/80A- Автомат таслуур		ш	1	
1.9	BA88-32/ 3P/32A- Автомат таслуур		ш	2	
2	Оролтын самбар. IP31 ОС-2	1320x750x300	ком	1	ОС-2
2.1	Оролт: BA88-37 3P 315A- Автомат таслуур		ш	1	
2.2	ОПС1-В/4- Цэнэг шавхагч		ш	1	
2.3	Гал хамгаалагч ПН-2		ш	1	
2.4	ТТИ-А 300/5А- Гүйдлийн трансформатор		ш	6	
2.5	3 фазын электрон тоолуур		ш	1	
2.6	РП16-35310-Гар сэлгэн залгагч		ш	1	
2.7	Группт: BA88-35/ 3P/ 200A- Автомат таслуур		ш	1	
2.8	BA88-32/ 3P/80A- Автомат таслуур		ш	1	
2.9	BA88-32/ 3P/50A- Автомат таслуур		ш	1	
2.10	BA88-32/ 3P/32A- Автомат таслуур		ш	2	
3	Оролтын самбар. IP31 ОС-3	1320x750x300	ком	1	ОС-3
3.1	Оролт: BA88-35 3P 250A- Автомат таслуур		ш	1	
3.2	ОПС1-В/4- Цэнэг шавхагч		ш	1	
3.3	Гал хамгаалагч ПН-2		ш	1	
3.4	ТТИ-А 250/5А- Гүйдлийн трансформатор		ш	6	
3.5	3 фазын электрон тоолуур		ш	1	
3.6	РП16-35310-Гар сэлгэн залгагч		ш	1	
3.7	Группт: BA88-35/ 3P/200A- Автомат таслуур		ш	1	
3.8	BA88-32/ 3P/63A- Автомат таслуур		ш	1	
3.9	BA88-32/ 3P/40A- Автомат таслуур		ш	1	
3.10	BA88-32/ 3P/32A- Автомат таслуур		ш	2	
4	Оролтын самбар. IP31 ОС-4	1320x750x300	ком	1	ОС-4
4.1	Оролт: BA88-35 3P 250A- Автомат таслуур		ш	1	
4.2	ОПС1-В/4- Цэнэг шавхагч		ш	1	
4.3	Гал хамгаалагч ПН-2		ш	1	
4.4	ТТИ-А 250/5А- Гүйдлийн трансформатор		ш	6	
4.5	3 фазын электрон тоолуур		ш	1	
4.6	РП16-35310-Гар сэлгэн залгагч		ш	1	
4.7	Группт: BA88-33/ 3P/160A- Автомат таслуур		ш	1	
4.8	BA88-32/ 3P/50A- Автомат таслуур		ш	3	
4.9	BA88-32/3p/32A- Автомат таслуур		ш	1	
5	Төхөөрөмжийн самбар. IP31 ТС-1	650x500x220	ком	1	ТС-1
5.1	BA47-100/3p/63A хар.С- Автомат таслуур		ш	1	
5.2	Гал хамгаалагч ППНИ-33-25А		ш	1	
5.3	ОПС1-С/4- Цэнэг шавхагч		ш	1	
5.4	BA47-100/3p/32A хар.D- Автомат таслуур		ш	2	
5.5	BA47-100/3p/25A хар.D- Автомат таслуур		ш	2	
5.6	BA47-100/3p/16A хар.D- Автомат таслуур		ш	1	
5.7	BA47-100/2p/16A хар.D- Автомат таслуур		ш	1	
5.8	BA47-29/1p/16A хар.B- Автомат таслуур		ш	5	
5.9	АД-12.2p/16/ 30мА УЗО-той- Автомат таслуур		ш	7	
5.10	АД-12.2p/16/10мА УЗО-той- Автомат таслуур		ш	2	
6	Төхөөрөмжийн самбар. IP31 ТС-2	500x400x220	ком	2	ТС-2
6.1	BA47-100/3p/63A хар.С- Автомат таслуур		ш	1	
6.2	Гал хамгаалагч ППНИ-33-25А		ш	1	
6.3	ОПС1-С/4- Цэнэг шавхагч		ш	1	
6.4	BA47-100/3p/40A хар.D- Автомат таслуур		ш	2	
6.5	BA47-29/1p/16A хар.B- Автомат таслуур		ш	5	
6.6	АД-12.2p/16/ 30мА УЗО-той- Автомат таслуур		ш	8	
7	Төхөөрөмжийн самбар. IP31 ТС-3	400x300x220	ком	1	ТС-3
7.1	BA88-33 3P 160A- Автомат таслуур		ш	1	
7.2	Гал хамгаалагч ППНИ-33-50А		ш	1	
7.3	ОПС1-С/4- Цэнэг шавхагч		ш	1	
7.5	BA88-32 3P 125A- Автомат таслуур		ш	1	
7.6	BA47-100/3p/16A хар.D- Автомат таслуур		ш	1	
8	Төхөөрөмжийн самбар. IP31 ТС-4	500x400x220	ком	1	ТС-4
8.1	BA47-100/3p/32A хар.С- Автомат таслуур		ш	1	
8.2	Гал хамгаалагч ППНИ-33-25А		ш	1	
8.3	ОПС1-С/4- Цэнэг шавхагч		ш	1	
8.4	BA47-100/3p/16A хар.D- Автомат таслуур		ш	1	
8.5	BA47-100/2p/16A хар.D- Автомат таслуур		ш	1	
8.6	BA47-29/1p/16A хар.B- Автомат таслуур		ш	5	
8.7	АД-12.2p/16/ 30мА УЗО-той- Автомат таслуур		ш	2	
8.8	АД-12.2p/16/10мА УЗО-той- Автомат таслуур		ш	1	
9	Төхөөрөмжийн самбар. IP31 ТС-5	800x650x220	ком	1	ТС-5
9.1	BA88-35 3P 200A- Автомат таслуур		ш	1	
9.2	Гал хамгаалагч ППНИ-33-50А		ш	1	
9.3	ОПС1-С/4- Цэнэг шавхагч				
9.4	BA47-100/3p/63A хар.D- Автомат таслуур				
9.5	BA47-100/3p/40A хар.D- Автомат таслуур				

Ye шат:	ХТ,ДГ-Н АЖЛЫН ЗУРАГ	
tel:976-88889927	ЗУРАГ ТӨСЛИЙН "ЦЭСДА" ХХК	
Инженер		Ч. Баярмаа
Гүйцэтгэсэн		Ч. Баярмаа
Шалгасан		Б. Чимэгсайхан
Баянхонгор аймаг. Баянхонгор сум. Номгон баг. Найрамдал-1 гудамж. 101 тоот ЕРӨНХИЙ БОЛОВСРОЛЫН "СООГО СЕЙКЕО" СУРГУУЛИЙН 640 ХҮҮХДИЙН ӨРГӨТГӨЛ СУРГУУЛЬ		
МАТЕРИАЛЫН ТҮҮВЭР		
Масштаб:	Зургийн дугаар: ХТ-4	Хуудас: 41
ЕГ Шифр: ЦЭ-11-06-08-208/23	ТГ Шифр: -	Огноо: 2023 он

МАТЕРИАЛЫН ТҮҮВЭР

	нэр	Маяг	Хэмжих нэгж	Тоо ширхэг	Тайлбар
9.6	ВА47-100/3р/32А хар.D- Автомат таслуур		ш	2	
9.7	ВА47-100/3р/25А хар.D- Автомат таслуур		ш	4	
9.8	ВА47-100/3р/16А хар.D- Автомат таслуур		ш	2	
9.9	ВА47-100/2р/32А хар.D- Автомат таслуур		ш	2	
9.10	ВА47-29/1р/16А хар.В- Автомат таслуур		ш	5	
9.11	АД-12.2р/25/30мА УЗО-той- Автомат таслуур		ш	9	
10	Төхөөрөмжийн самбар. IP31 ТС-6	500x400x220	ком	1	ТС-6
10.1	ВА47-100/3р/40А хар.С- Автомат таслуур		ш	1	
10.2	ОПС1-С/4- Цэнэг шавхагч		ш	1	
10.3	Гал хамгаалагч ППНИ-33-25А		ш	1	
10.4	ВА47-100/3р/16А хар.D- Автомат таслуур		ш	1	
10.5	ВА47-100/2р/16А хар.D- Автомат таслуур		ш	1	
10.6	ВА47-29/1р/16А хар.В- Автомат таслуур		ш	4	
10.7	АД-12.2р/16/30мА УЗО-той- Автомат таслуур		ш	4	
10.8	АД-12.2р/16/10мА УЗО-той- Автомат таслуур		ш	1	
11	Төхөөрөмжийн самбар. IP31 ТС-7	500x400x220	ком	1	ТС-7
11.1	ВА47-100/3р/40А хар.С- Автомат таслуур		ш	1	
11.2	ОПС1-С/4- Цэнэг шавхагч		ш	1	
11.3	Гал хамгаалагч ППНИ-33-25А		ш	1	
11.5	ВА47-29/1р/16А хар.В- Автомат таслуур		ш	6	
11.6	АД-12.2р/16/30мА УЗО-той- Автомат таслуур		ш	8	
11.7	АД-12.2р/16/10мА УЗО-той- Автомат таслуур		ш	1	
12	Төхөөрөмжийн самбар. IP31 ТС-8	500x400x220	ком	1	ТС-8
12.1	ВА47-100/3р/50А хар.С- Автомат таслуур		ш	1	
12.2	ОПС1-С/4- Цэнэг шавхагч		ш	1	
12.3	Гал хамгаалагч ППНИ-33-25А		ш	1	
12.4	ВА47-100/3р/16А хар.С- Автомат таслуур		ш	1	
12.5	ВА47-100/2р/16А хар.С- Автомат таслуур		ш	1	
12.6	ВА47-29/1р/16А хар.В- Автомат таслуур		ш	4	
12.7	АД-12.2р/16/30мА УЗО-той- Автомат таслуур		ш	8	
12.7	АД-12.2р/16/10мА УЗО-той- Автомат таслуур		ш	2	
13	Төхөөрөмжийн самбар. IP31 ТС-9	500x400x220	ком	1	ТС-9
13.1	ВА47-100/3р/40А хар.С- Автомат таслуур		ш	1	
13.2	ОПС1-С/4- Цэнэг шавхагч		ш	1	
13.3	Гал хамгаалагч ППНИ-33-25А		ш	1	
13.4	ВА47-100/2р/16А хар.D- Автомат таслуур		ш	3	
13.5	ВА47-29/1р/16А хар.В- Автомат таслуур		ш	6	
13.6	АД-12.2р/16/30мА УЗО-той- Автомат таслуур		ш	7	
13.7	АД-12.2р/16/10мА УЗО-той- Автомат таслуур		ш	1	
14	Төхөөрөмжийн самбар. IP31 ТС-10	400x300x220	ком	1	ТС-10
14.1	Оролт: ВА88-33 3Р 160А- Автомат таслуур		ш	1	
14.2	Гал хамгаалагч ППНИ-33-50А		ш	1	
14.3	ОПС1-С/4- Цэнэг шавхагч		ш	1	
14.4	ВА88-32 3Р 125А- Автомат таслуур		ш	1	
14.5	ВА47-100/3р/50А хар.D- Автомат таслуур		ш	1	
14.7	ВА47-29/1р/16А хар.В- Автомат таслуур		ш	1	
15	Төхөөрөмжийн самбар. IP31 ТС-11	500x400x220	ком	1	ТС-11
15.1	ВА47-100/3р/40А хар.С- Автомат таслуур		ш	1	
15.2	Гал хамгаалагч ППНИ-33-25А		ш	1	
15.3	ОПС1-С/4- Цэнэг шавхагч		ш	1	
15.4	ВА47-100/3р/16А хар.D- Автомат таслуур		ш	3	
15.5	ВА47-100/2р/16А хар.D- Автомат таслуур		ш	1	
15.6	ВА47-29/1р/16А хар.В- Автомат таслуур		ш	6	
15.7	АД-12.2р/16/30мА УЗО-той- Автомат таслуур		ш	3	
15.8	АД-12.2р/16/10мА УЗО-той- Автомат таслуур		ш	1	
16	Төхөөрөмжийн самбар. IP31 ТС-12	500x400x220	ком	1	ТС-12
16.1	Оролт: ВА88-32 3Р 125А- Автомат таслуур		ш	1	
16.2	Гал хамгаалагч ППНИ-33-50А		ш	1	
16.3	ОПС1-С/4- Цэнэг шавхагч		ш	1	
16.4	ВА47-100/3р/100А хар.С- Автомат таслуур		ш	1	
16.5	ВА47-100/3р/16А хар.С- Автомат таслуур		ш	1	
16.6	ВА47-29/1р/16А хар.В- Автомат таслуур		ш	5	
16.7	АД-12.2р/16/30мА УЗО-той- Автомат таслуур		ш	1	
17	Гэрэлтүүлгийн самбар. IP31 ГГС-1	500x400x220	ком	1	ГГС-1

Ye шат: ХТ,ДГ-Н АЖЛЫН ЗУРАГ

ЗУРАГ ТӨСЛИЙН "ЦЭСДА" ХХК

tel:976-88889927

Инженер		Ч. Баярмаа
Гүйцэтгэсэн		Ч. Баярмаа
Шалгасан		Б. Чимэгсайхан

Баянхонгор аймаг. Баянхонгор сум. Номгон баг. Найрамдал-1 гудамж. 101 тоот
ЕРӨНХИЙ БОЛОВСРОЛЫН "СООГО СЕЙКЕО" СУРГУУЛИЙН 640 ХҮҮХДИЙН ӨРГӨТГӨЛ СУРГУУЛЬ

МАТЕРИАЛЫН ТҮҮВЭР

Масштаб:	Зургийн дугаар:	Хуудас:
	ХТ-5	41
ЕГ Шифр: ЦЭ-11-06-08-208/23	ТГ Шифр: -	Огноо: 2023 он

Д/д	Нэр	Маяг	Хэм. нэгж	Тоо	Тайлбар
18	Таазанд тоноглох флоресцент чийдэн бүхий хамгаалагдсан гэрэлтүүлэгч 220В, 2х36Вт - IP44		ш	25	
19	Таазанд тоноглох, резинэн хүрээтэй, LED чийдэн бүхий гэрэлтүүлэгч 220В, 1х40Вт, IP44		ш	510	
20	LED чийдэн бүхий таазанд тоноглох гэрэлтүүлэгч 220В, 1х20Вт - IP44		ш	68	
21	Ус чийгнээс хамгаалагдсан хананд тоноглох LED чийдэн бүхий гэрэлтүүлэгч 220В, 1х20Вт - IP44		ш	7	
22	Хананд тавих цэнэглэгддэг батарей бүхий ослын гэрэлтүүлэгч, 230В, 2х16Вт, IP20		ш	49	
23	"Гарах" бичигтэй хананд тавих цэнэглэгддэг батарей бүхий гэрэлтүүлэгч, 230В, 2х16Вт, IP20	ГАРАХ	ш	20	
24	Таазанд тоноглох UCD чийдэн бүхий гэрэлтүүлэгч 220В, 150Вт - IP54		ш	46	
25	Далд тавих, нэг түйлт унтраалга, 230В, 16А, IP20		ш	39	
26	Далд тавих, хоёр түйлт унтраалга, 230В, 16А, IP20		ш	28	
27	Далд тавих, гурван түйлт унтраалга, 230В, 16А, IP20		ш	30	
28	Ус чийгнээс хамгаалагдсан далд тоноглох нэг түйлт унтраалга 220В, 10А, IP44		ш	9	
29	Ус чийгнээс хамгаалагдсан далд тоноглох хоёр түйлт унтраалга 220В, 10А, IP44		ш	2	
30	Газардуулгын контакттай ердийн розетка 220В,10А, IP20		ш	60	
31	Газардуулгын контакттай ердийн хоёрлосон розетка 220В,10А, IP20		ш	189	
32	Ус чийгнээс хамгаалагдсан газардуулгын контакттай ил тоноглох розетка 220В, 10А, IP44		ш	40	
33	Далд тавих, газардуулагч контакттай шаланд тоноглох розетк, 230В, 25А, IP20		ш	15	
34	Утас салбарлах хайрцаг		ш	160	
35	Унтраалга, розетк угсрах хайрцаг		ш	400	

Д/д	Нэр	Маяг	Хэм. нэгж	Тоо	Тайлбар
38	Эзэс голтой, ПВХ тусгаарлагчтай гал тусгаарлах утас Ф(5х4.0)мм2	ВВГнгLS	м	25	
39	Эзэс голтой, ПВХ тусгаарлагчтай гал тусгаарлах утас Ф(5х6)мм2	ВВГнгLS	м	65	
40	Эзэс голтой, ПВХ тусгаарлагчтай гал тусгаарлах утас Ф(5х10)мм2	ВВГнгLS	м	204	
41	Эзэс голтой, ПВХ тусгаарлагчтай гал тусгаарлах утас Ф(5х16)мм2	ВВГнгLS	м	35	
42	Эзэс голтой, ПВХ тусгаарлагчтай гал тусгаарлах утас Ф(4х25+1х16)мм2	ВВГнгLS	м	10	
43	Эзэс голтой, ПВХ тусгаарлагчтай гал тусгаарлах утас Ф(4х50+1х25)мм2	ВВГнгLS	м	66	
44	Эзэс голтой, ПВХ тусгаарлагчтай гал тусгаарлах утас Ф(4х70+1х35)мм2	ВВГнгLS	м	89	
45	Эзэс голтой, ПВХ тусгаарлагчтай гал тусгаарлах утас Ф(4х95+1х50)мм2	ВВГнгLS	м	90	
46	Эзэс голтой, ПВХ тусгаарлагчтай гал тусгаарлах утас Ф(4х120+1х70)мм2	ВВГнгLS	м	10	
47	Эзэс голтой, ПВХ тусгаарлагчтай гал тусгаарлах утас Ф(4х150+1х95)мм2	ВВГнгLS	м	10	

Үе шат: ХТ,ДГ-Н АЖЛЫН ЗУРАГ

ЗУРАГ ТӨСЛИЙН "ЦЭСДА" ХХК

tel:976-88889927

Инженер		Ч. Баярмаа
Гүйцэтгэсэн		Ч. Баярмаа
Шалгасан		Б. Чимэгсайхан

Баянхонгор аймаг. Баянхонгор сум. Номгон баг. Найрамдал-1 гудамж. 101 тоот

ЕРӨНХИЙ БОЛОВСРОЛЫН "СООГО СЕЙКЕО" СУРГУУЛИЙН 640 ХҮҮХДИЙН ӨРГӨТГӨЛ СУРГУУЛЬ

МАТЕРИАЛЫН ТҮҮВЭР

Масштаб:	Зургийн дугаар: ХТ-6	Хуудас: 41
ЕГ Шифр: ЦЭ-11-06-08-208/23	ТГ Шифр: -	Огноо: 2023 он

Д/д	Нэр	Маяг	Хэм. нэгж	Тоо	Тайлбар
48	1х2.5 кв.мм хөндлөн огтлолтой зэс голтой ПВХ тусгаарлагчтай хавтгай утас	ПВ-660	м	18500	
49	1х4 кв.мм хөндлөн огтлолтой зэс голтой ПВХ тусгаарлагчтай хавтгай утас	ПВ-660	м	300	
50	1х6 кв.мм хөндлөн огтлолтой зэс голтой ПВХ тусгаарлагчтай хавтгай утас	ПВ-660	м	400	
51	1х10 кв.мм хөндлөн огтлолтой зэс голтой ПВХ тусгаарлагчтай хавтгай утас	ПВ-660	м	400	
52	1х16 кв.мм хөндлөн огтлолтой зэс голтой ПВХ тусгаарлагчтай хавтгай утас	ПВ-660	м	150	
53	1х25 кв.мм хөндлөн огтлолтой зэс голтой ПВХ тусгаарлагчтай хавтгай утас	ПВ-660	м	120	
54	1х35 кв.мм хөндлөн огтлолтой зэс голтой ПВХ тусгаарлагчтай хавтгай утас	ПВ-660	м	50	
55	1х50 кв.мм хөндлөн огтлолтой зэс голтой ПВХ тусгаарлагчтай хавтгай утас	ПВ-660	м	50	
56	1х70 кв.мм хөндлөн огтлолтой зэс голтой ПВХ тусгаарлагчтай хавтгай утас	ПВ-660	м	25	
57	Цахилгааны утас сүвлэх уян пластмассан хоолой /гал дэмждэггүй/	ПХ Ф20	м	6500	
58	Мөн	ПХ Ф26	м	100	
59	Мөн	ПХ Ф32	м	100	
60	Мөн	ПХ Ф50	м	30	
61	Цахилгааны утас сүвлэх уян ган хоолой	РЗ-ЦХ38	м	20	
62	Мөн	РЗ-ЦХ32	м	70	
63	Мөн	РЗ-ЦХ25	м	50	
64	Мөн	РЗ-ЦХ22	м	200	
65	Цайрдсан туузан ган, 40х4мм		м	360	
66	Мөн 25х4мм		м	40	
67	Аянгын хүлээн авагч тор, Ф8мм		м	600	
68	Босоо электрод булан L=4м 50х50х5мм		ш	54	
69	Тусгаарлагч дэр		ш	155	
70	Аянга хүлээн авагч антейн L=1мм		ш	5	
71	Соронзон салгуур: КМИ-10960 Iн=9А, 220V		ш	11	
72	Соронзон салгуур: КМИ-10960 Iн=9А, 380V		ш	11	
73	Кабелийн тавиур В=400 L=3м		ш	32	
74	Кабелийн тавиур тогтоогч		ш	64	

Ye шат:	ХТ,ДГ-Н АЖЛЫН ЗУРАГ
tel:976-88889927	ЗУРАГ ТӨСЛИЙН "ЦЭСДА" ХХК
Инженер	Ч. Баярмаа
Гүйцэтгэсэн	Ч. Баярмаа
Шалгасан	Б. Чимэгсайхан

Баянхонгор аймаг. Баянхонгор сум. Номгөн баг. Найрамдал-1 гудамж. 101 тоот
ЕРӨНХИЙ БОЛОВСРОЛЫН "СООГО СЕЙКЕО" СУРГУУЛИЙН 640 ХҮҮХДИЙН ӨРГӨТГӨЛ СУРГУУЛЬ

МАТЕРИАЛЫН ТҮҮВЭР

Масштаб:	Зургийн дугаар:	Хуудас:
	ХТ-7	41
ЕГ Шифр: ЦЭ-11-06-08-208/23	ТГ Шифр: -	Огноо: 2023 он

0.4 кВ-ЫН ТООЦООНЫ ҮНДСЭН БҮДҮҮВЧ (ОС-1,ОС-2)

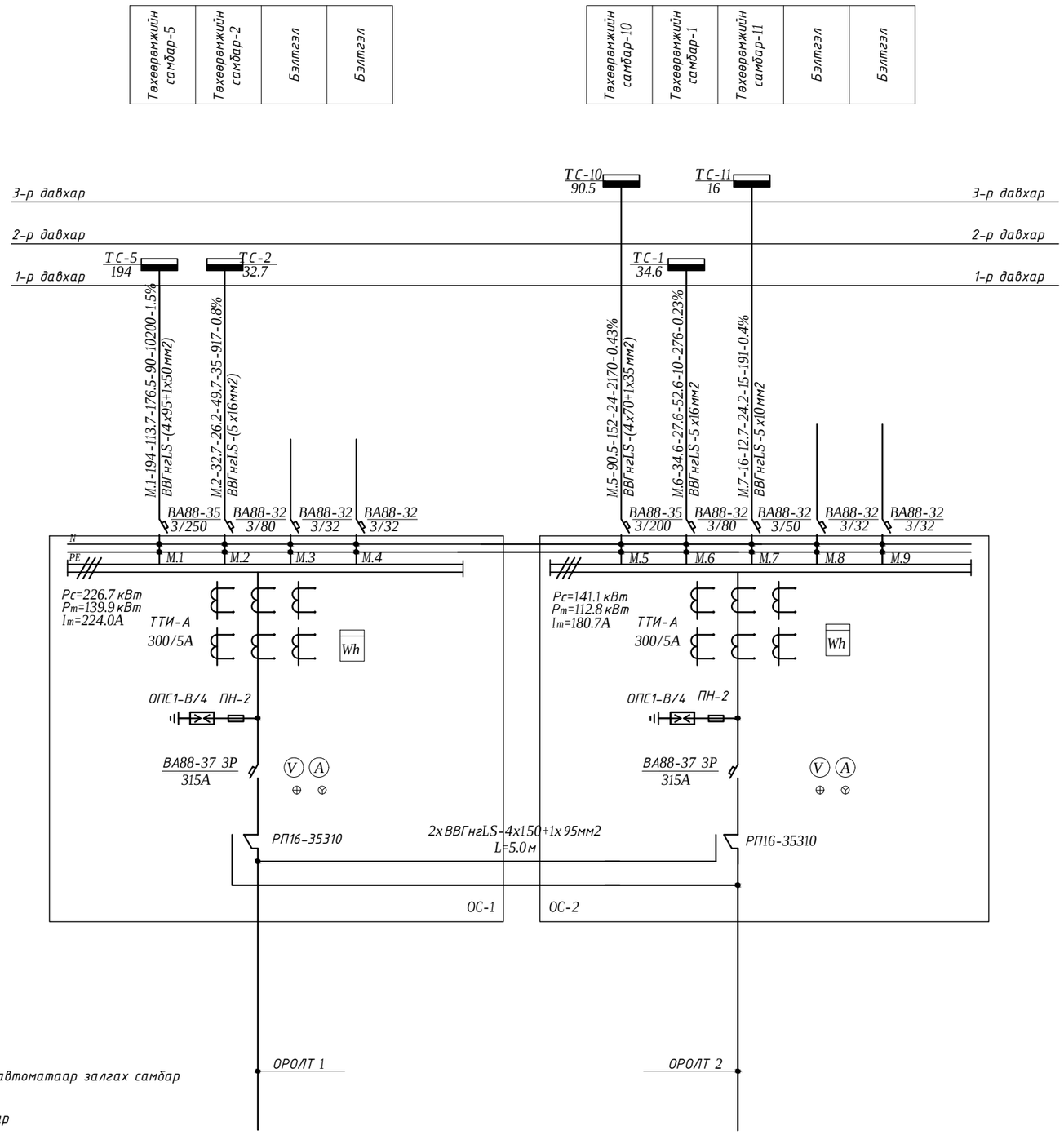

Самбаруудын тэмдэглэгээний тайлбар

ГС - 0- 1 / 10.0

- Чадал, кВт
- Давхрын тоо
  - 0- Зоорийн давхар
  - 1- -1-р давхар
  - 2.3.... давхар
- Зориулалт
  - ОС- Оролтын самбар
  - БТАЗС- Бэлтгэл тэжээл автоматаар залгах самбар
  - ГС- Гэрлийн самбар
  - ОГС- Ослын гэрлийн самбар
  - ТС- Төхөөрөмжийн самбар
  - АС- Айлын самбар
  - БТАЗС- Бэлтгэл тэжээл автоматаар залгах самбар
  - ХДС- Холбоо дохиоллын самбар

Ye шат:	ХТ,ДГ-Н АЖЛЫН ЗУРАГ	
tel:976-88889927	ЗУРАГ ТӨСЛИЙН "ЦЭСДА" ХХК	
Инженер	Баярмаа	Ч. Баярмаа
Гүйцэтгэсэн	Баярмаа	Ч. Баярмаа
Шалгасан		Б. Чимэгсайхан
Баянхонгор аймаг. Баянхонгор сум. Номгон баг. Найрамдал-1 гудамж. 101 тоот		
ЕРӨНХИЙ БОЛОВСРОЛЫН "СООГО СЕЙКЕО" СУРГУУЛИЙН 640 ХҮҮХДИЙН ӨРГӨТГӨЛ СУРГУУЛЬ		
0.4 кВ-ЫН ТООЦООНЫ ҮНДСЭН БҮДҮҮВЧ (ОС-1,ОС-2)		
Масштаб:	Зургийн дугаар: ХТ-8	Хуудас: 41
ЕГ Шифр: ЦЭ-11-06-08-208/23	ТГ Шифр: -	Огноо: 2023 он

0.4 кВ-ЫН ТООЦООНЫ ҮНДСЭН БҮДҮҮВЧ (ОС-3,ОС-4)

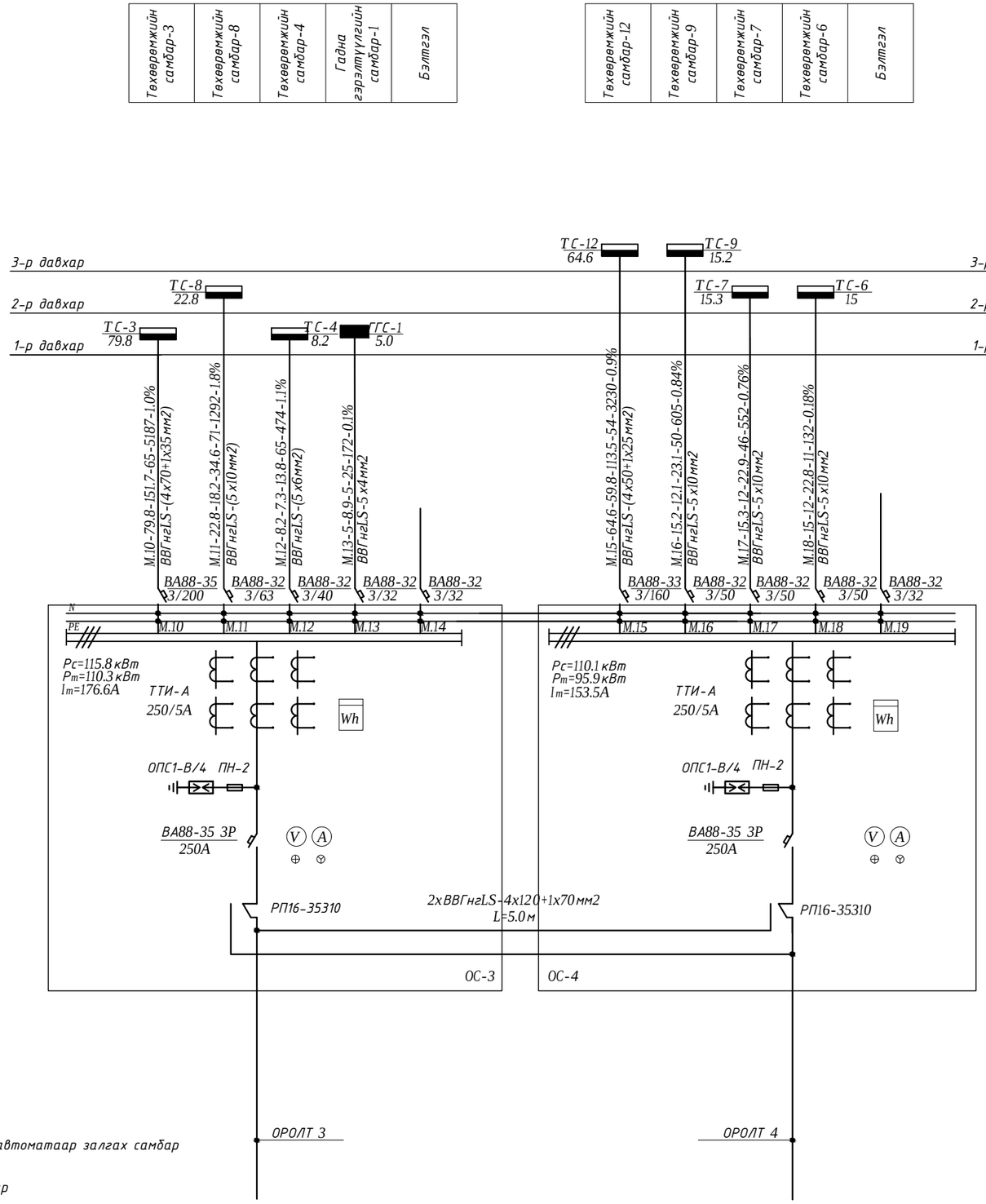

Самбаруудын тэмдэглэгээний тайлбар

ГС - 0- 1 / 10.0

- Чадал, кВт
- Давхрын тоо
  - 0- Зоорийн давхар
  - 1- -1-р давхар
  - 2.3.... давхар
- Зориулалт
  - ОС- Оролтын самбар
  - БТАЗС- Бэлтгэл тэжээл автоматаар залгах самбар
  - ГС- Гэрлийн самбар
  - ОГС- Ослын гэрлийн самбар
  - ТС- Төхөөрөмжийн самбар
  - АС- Айлын самбар
  - БТАЗС- Бэлтгэл тэжээл автоматаар залгах самбар
  - ХДС- Холбоо дохиоллын самбар

Ye шат:	ХТ,ДГ-Н АЖЛЫН ЗУРАГ	
tel:976-88889927	ЗУРАГ ТӨСЛИЙН "ЦЭСДА" ХХК	
Инженер	Баярмаа	Ч. Баярмаа
Гүйцэтгэсэн	Баярмаа	Ч. Баярмаа
Шалгасан		Б. Чимэгсайхан
Баянхонгор аймаг. Баянхонгор сум. Номгон баг. Найрамдал-1 гудамж. 101 тоот		
ЕРӨНХИЙ БОЛОВСРОЛЫН "СООГО СЕЙКЕО" СУРГУУЛИЙН 640 ХҮҮХДИЙН ӨРГӨТГӨЛ СУРГУУЛЬ		
0.4 кВ-ЫН ТООЦООНЫ ҮНДСЭН БҮДҮҮВЧ (ОС-3,ОС-4)		
Масштаб:	Зургийн дугаар: ХТ-9	Хуудас: 41
ЕГ Шифр: ЦЭ-11-06-08-208/23	ТГ Шифр: -	Огноо: 2023 он

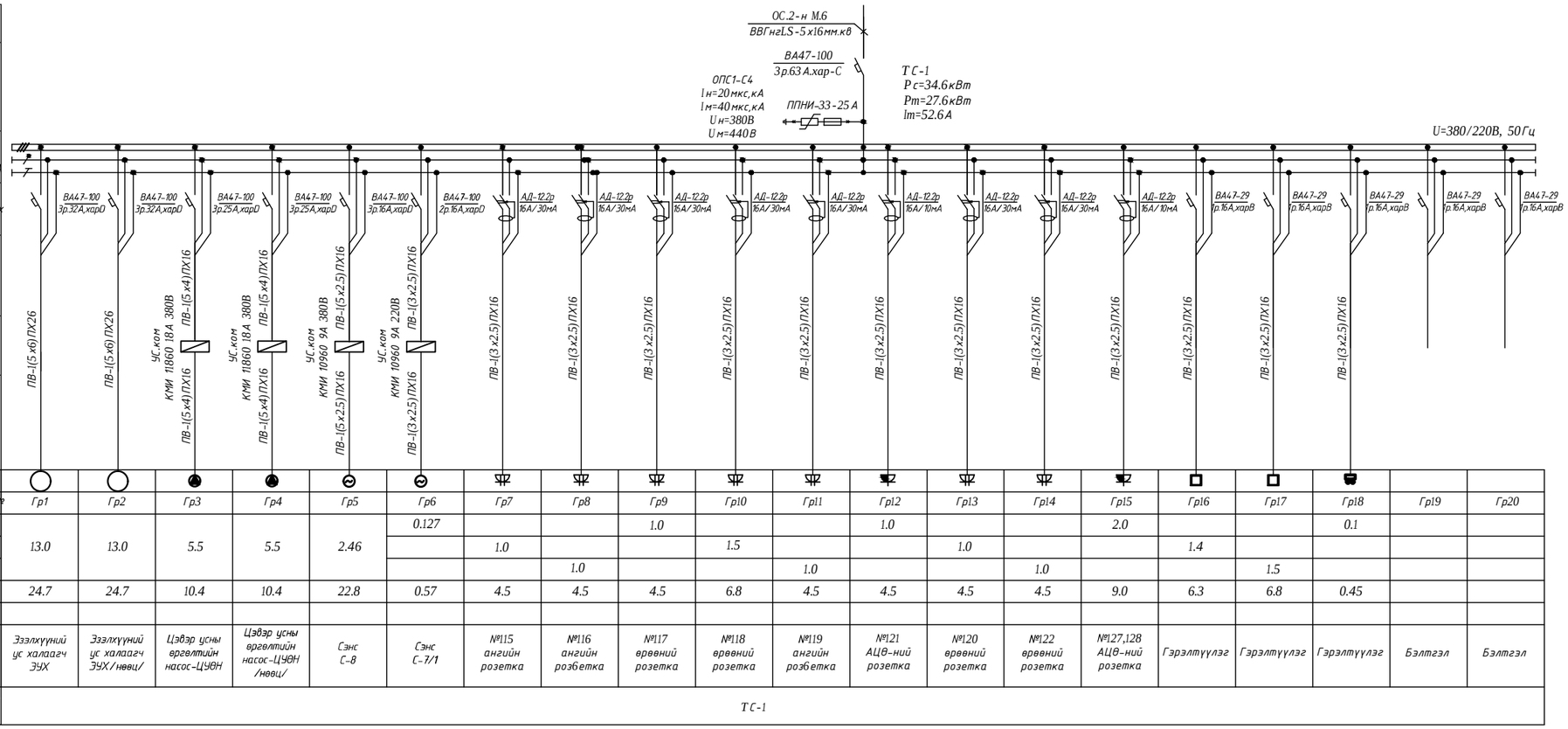

Тухайн тэжээх шугам																					
Шин дамжуулах хуваар хэмжигч	Оролт дэархи аппаратын маяг I хэвийн (А) I явуулах (А)																				
	Тэмдэглэгээ /маяг/ Хүчдэл, В; Ресурс, кВт Iтоос, А																				
Шугамын гаралтын аппарат	Маяг, I хэвийн, А Салгагч ба хайлах таВц																				
Утасны марк ба хөндлөн огтлол мм.кВ	Шугамын тэмдэглэгээ байгуулалт дахь төмөр хоолойн /тэмдэглэгээ/ урт, м																				
Явуулах аппарат	Тэмдэглэгээ, маяг I хэвийн, А салгагч дулааны релений таВц, А																				
Утасны марк ба хөндлөн огтлол мм.кВ	Шугамын тэмдэглэгээ байгуулалт дахь төмөр хоолойн /тэмдэглэгээ/ урт, м																				
Цэлхийн хэрэгсэл	Таних тэмдэг	○	○	●	●	◓	◓														
	Байгуулалт дахь нэр,№	Гр1	Гр2	Гр3	Гр4	Гр5	Гр6	Гр7	Гр8	Гр9	Гр10	Гр11	Гр12	Гр13	Гр14	Гр15	Гр16	Гр17	Гр18	Гр19	Гр20
	Хэвийн чадал кВт L1	13.0	13.0	5.5	5.5	2.46	0.127			1.0			1.0			2.0			0.1		
	L2							1.0			1.5			1.0			1.4				
	L3								1.0			1.0			1.0			1.5			
	Гүйдэл, А I хэвийн	24.7	24.7	10.4	10.4	22.8	0.57	4.5	4.5	4.5	6.8	4.5	4.5	4.5	4.5	9.0	6.3	6.8	0.45		
	I явуулах																				
	Нэр	Зээлхүүний ус халаагч ЭУХ	Зээлхүүний ус халаагч ЭУХ/нөөц/	Цэвэр усны өргөлтийн насос-ЦУӨН	Цэвэр усны өргөлтийн насос-ЦУӨН /нөөц/	Сэнс С-8	Сэнс С-7/1	№115 ангийн розетка	№116 ангийн розетка	№117 өрөөний розетка	№118 өрөөний розетка	№119 ангийн розетка	№121 АЦӨ-ний розетка	№120 өрөөний розетка	№122 өрөөний розетка	№127,128 АЦӨ-ний розетка	Гэрэлтүүлэг	Гэрэлтүүлэг	Гэрэлтүүлэг	Бэлтгэл	Бэлтгэл
	Технологийн тоног төхөөрөмж	ТС-1																			

Үе шат:	ХТ,ДГ-Н АЖЛЫН ЗУРАГ
tel:976-88889927	ЗУРАГ ТӨСЛИЙН "ЦЭСДА" ХХК
Инженер	Ч. Баярмаа
Гүйцэтгэсэн	Ч. Баярмаа
Шалгасан	Б. Чимэгсайхан
Баянхонгор аймаг Баянхонгор сум Номгон баг Найрамдал-1 гудамж 101 тоот	
ЕРӨНХИЙ БОЛОВСРОЛЫН "СООГО СЕЙКЕО" СУРГУУЛИЙН 640 ХҮҮХДИЙН ӨРГӨТГӨЛ СУРГУУЛЬ	
ТӨХӨӨРӨМЖИЙН САМБАРЫН ТООЦООНЫ БҮДҮҮВЧ /ТС-1/	
Масштаб:	Зургийн дугаар: ХТ-10 / Хуудас: 41
ЕГ Шифр: ЦЭ-11-06-08-208/23	ТГ Шифр: - / Огноо: 2023 он

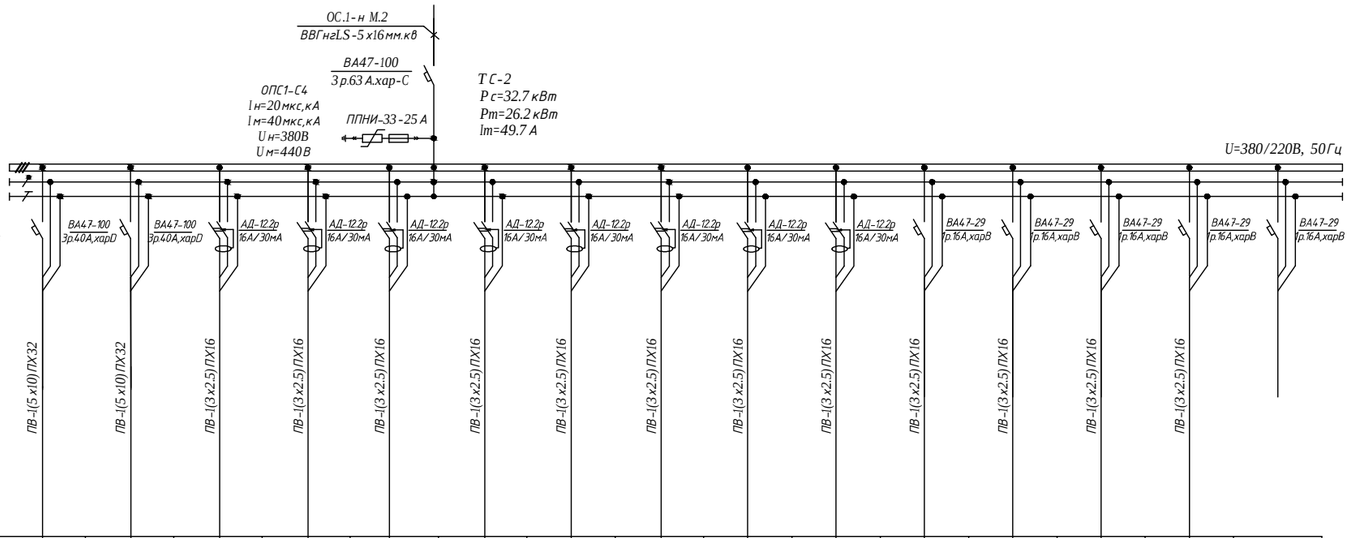

Тухайн тэжээх шугам																
Шин дамжуулах хийгдэр хайрцаг	Оролт дээрхи аппаратын маяг I хэвийн (А) I явуулах (А)															
	Тэмдэглэгээ / маяг/ Хүчдэл, В; Рсуурь, кВт Iтооц, А															
Шугамын гараltын аппарат	Маяг, I хэвийн, А Салгагч ба хайлах таВьц		ВА47-100 3р.40А,харD	ВА47-100 3р.40А,харD	АД-12.2р 16А/30мА	АД-12.2р 16А/30мА	АД-12.2р 16А/30мА	АД-12.2р 16А/30мА	АД-12.2р 16А/30мА	АД-12.2р 16А/30мА	АД-12.2р 16А/30мА	АД-12.2р 16А/30мА	ВА47-29 1р.16А,харВ	ВА47-29 1р.16А,харВ	ВА47-29 1р.16А,харВ	ВА47-29 1р.16А,харВ	ВА47-29 1р.16А,харВ
Утасны марк ба хөндлөн огтлол мм.кв	Шугамын тэмдэглэгээ байгууламт дахь төмөр хоолойн / тэмдэглэгээ/ урт, м		ПВ-1(5х10)ПХ32	ПВ-1(5х10)ПХ32	ПВ-1(3х2.5)ПХ16	ПВ-1(3х2.5)ПХ16	ПВ-1(3х2.5)ПХ16	ПВ-1(3х2.5)ПХ16	ПВ-1(3х2.5)ПХ16	ПВ-1(3х2.5)ПХ16	ПВ-1(3х2.5)ПХ16	ПВ-1(3х2.5)ПХ16	ПВ-1(3х2.5)ПХ16	ПВ-1(3х2.5)ПХ16	ПВ-1(3х2.5)ПХ16	ПВ-1(3х2.5)ПХ16	
Явуулах аппарат	Тэмдэглэгээ, маяг I хэвийн, А салгагч дулааны релений таВьц, А															
Утасны марк ба хөндлөн огтлол мм.кв	Шугамын тэмдэглэгээ байгууламт дахь төмөр хоолойн / тэмдэглэгээ/ урт, м															
Цөөнгөрөгдөх хэрэглэгчид	Таних тэмдэг															
	Байгууламт дахь нэр,№		Гр1	Гр2	Гр3	Гр4	Гр5	Гр6	Гр7	Гр8	Гр9	Гр10	Гр11	Гр12	Гр13	Гр14	Гр15
	Хэвийн чадал кВт	L1	18.7	18.7	1.3			1.3			1.3			0.8			
		L2				1.3			1.1			1.3			1.3		
		L3					2.0			0.9			1.2			0.2	
	Гүйдэл, А	I хэвийн	34.8	34.8	5.9	5.9	9.0	5.9	5.0	4.1	5.9	5.9	5.4	3.6	3.2	0.9	
		I явуулах															
	Нэр		Агаарын дулаан хөшиг	Агаарын дулаан хөшиг/нөөц/	№106 ангийн розетка	№105 ангийн розетка	№104 өрөөний розетка	№108 өрөөний розетка	№109 өрөөний розетка	№113 өрөөний розетка	№112 ангийн розетка	№111 ангийн розетка	Гэрэлтүүлэг	Гэрэлтүүлэг	Гэрэлтүүлэг	Ослын гэрэлтүүлэг	Бэлтгэл
	Технологийн тоног төхөөрөмж		ТС-2														

Үе шат:	ХТ,ДГ-Н АЖЛЫН ЗУРАГ
	ЗУРАГ ТӨСЛИЙН "ЦЭСДА" ХХК
tel:976-88889927	
Инженер	Ч. Баярмаа
Гүйцэтгэгсэн	Ч. Баярмаа
Шалгасан	Б. Чимэгсайхан
Баянхонгор аймаг Баянхонгор сум Номын баг Найрамдал-1 гудамж 101 тоот	
ЕРӨНХИЙ БОЛОВСРОЛЫН "СООГО СЕЙКЕО" СУРГУУЛИЙН 640 ХҮҮХДИЙН ӨРГӨТГӨЛ СУРГУУЛЬ	
ТӨХӨӨРӨМЖИЙН САМБАРЫН ТООЦООНЫ БҮДҮҮВЧ /ТС-2/	
Масштаб:	Зургийн дугаар: ХТ-11 / Хуудас: 41
ЕГ Шифр: ЦЭ-11-06-08-208/23	ТГ Шифр: - / Огноо: 2023 он

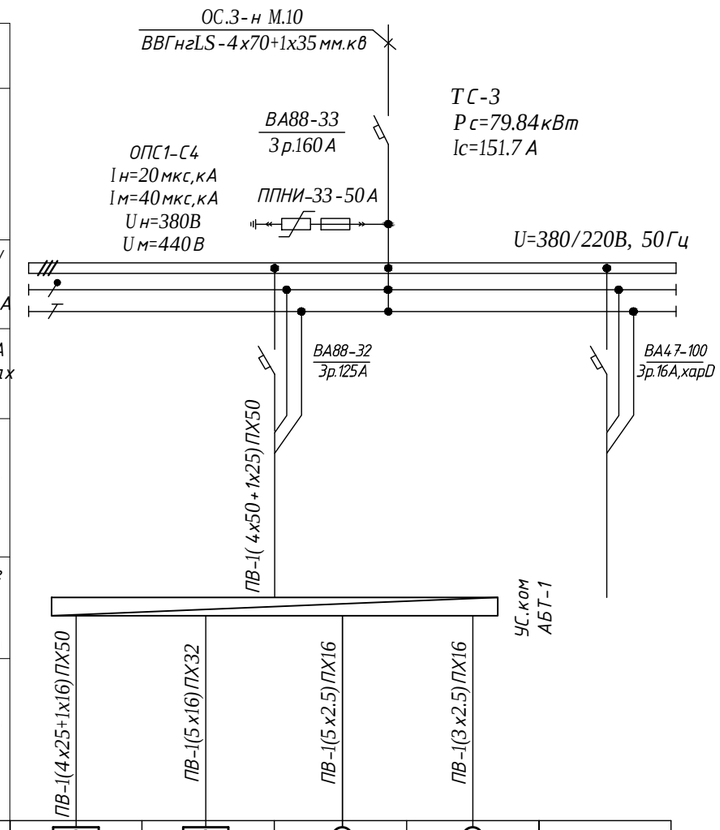

Тухайн тэжээх шугам							
Шин дамжуулахч хувааг. хайрцаг	Оролт дээрхи аппаратын маяг I хэвийн (А) I явуулах (А)						
	Тэмдэглэгээ /маяг/ Хүчдэл, В; Рсуурь, кВт Iтооц, А						
Шугамын гаралтын аппарат	Маяг, I хэвийн, А Салгагч ба хайлах тавьц						
Утасны марк ба хөндлөн огтлол мм.кв	Шугамын тэмдэглэгээ байгуулалт дахь төмөр хоолойн /тэмдэглэгээ/ урт, м						
Явуулах аппарат	Тэмдэглэгээ, маяг I хэвийн, А салгагч дулааны релений тавьц, А						
Утасны марк ба хөндлөн огтлол мм.кв	Шугамын тэмдэглэгээ байгуулалт дахь төмөр хоолойн /тэмдэглэгээ/ урт, м		ПВ-1(4х25+1х16)ПХ50	ПВ-1(5х16)ПХ32	ПВ-1(5х2.5)ПХ16	ПВ-1(3х2.5)ПХ16	
Цахилгаан хэрэглэгчид	Таних тэмдэг						
	Байгуулалт дахь нэр,№		Гр1				Гр2
	Хэвийн чадал кВт	L1	40.0	30.0	4.92	4.92	
		L2					
		L3					
	Гүйдэл, А	I хэвийн	76.0	50.7	9.3	9.3	
		I явуулах					
	Нэр		1-р шатны цахилгаан халаагч	2-р шатны цахилгаан халаагч	Сэнс О-1	Сэнс С-4	Бэлтгэл
	Технологийн тоног төхөөрөмж		ТС-3				

Үе шат:	ХТ,ДГ-Н АЖЛЫН ЗУРАГ
	ЗУРАГ ТӨСЛИЙН "ЦЭСДА" ХХК
tel:976-88889927	
Инженер	Ч. Баярмаа
Гүйцэтгэсэн	Ч. Баярмаа
Шалгасан	Б. Чимэгсайхан

Баянхонгор аймаг. Баянхонгор сум. Номгон баг. Найрамдал-1 гудамж. 101 тоот

ЕРӨНХИЙ БОЛОВСРОЛЫН "СООГО СЕЙКЕО" СУРГУУЛИЙН 640 ХҮҮХДИЙН ӨРГӨТГӨЛ СУРГУУЛЬ

ТӨХӨӨРӨМЖИЙН САМБАРЫН ТООЦООНЫ БҮДҮҮВЧ /ТС-3/

Масштаб:	Зургийн дугаар: ХТ-12	Хуудас: 41
ЕГ Шифр: ЦЭ-11-06-08-208/23	ТГ Шифр: -	Огноо: 2023 он

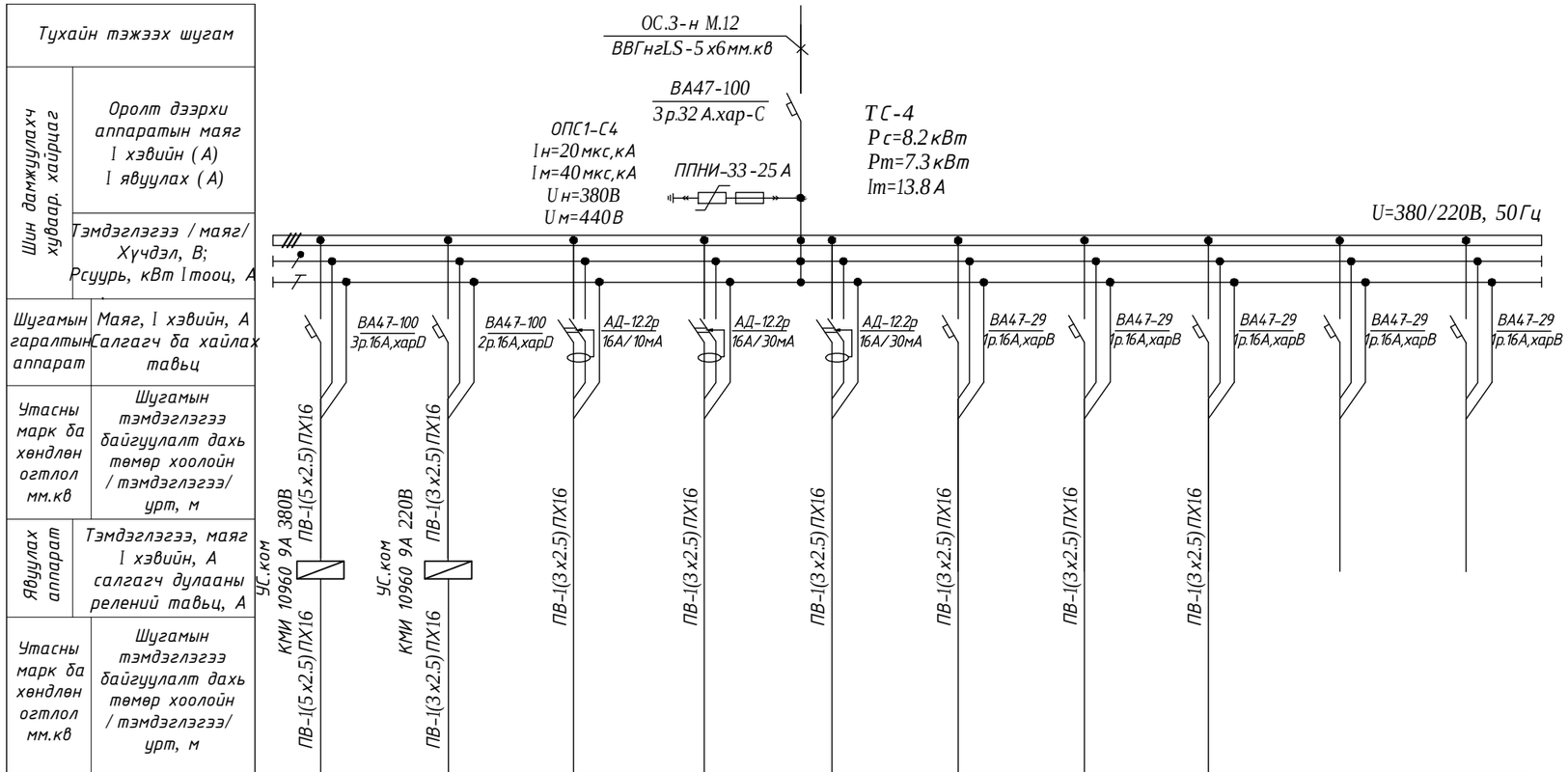

Тухайн тэжээх шугам											
Шин дамжуулагч хувааг. хайрцаг	Оролт дээрхи аппаратын маяг I хэвийн (А) I явуулах (А)										
	Тэмдэглэгээ /маяг/ Хүчдэл, В; Рсуурь, кВт Iтооц, А										
Шугамын гаралтын аппарат	Маяг, I хэвийн, А Салгагч да хайлах тавьц										
Утасны марк да хөндлөн огтлол мм.кв	Шугамын тэмдэглэгээ байгуулалт дахь төмөр хоолойн /тэмдэглэгээ/ урт, м										
Явуулах аппарат	Тэмдэглэгээ, маяг I хэвийн, А салгагч дулааны релений тавьц, А										
Утасны марк да хөндлөн огтлол мм.кв	Шугамын тэмдэглэгээ байгуулалт дахь төмөр хоолойн /тэмдэглэгээ/ урт, м										
Цахилгаан хэрэглэгчид	Таних тэмдэг										
	Байгуулалт дахь нэр,№	Гр1	Гр2	Гр3	Гр4	Гр5	Гр6	Гр7	Гр8	Гр9	Гр10
	Хэвийн чадал кВт L1	0.291	0.127			1.2			0.7		
	Хэвийн чадал кВт L2			2.0			1.0				
	Хэвийн чадал кВт L3				1.2			1.7			
	Гүйдэл, А I хэвийн	0.5	0.57	9.0	5.4	5.4	4.5	7.7	3.2		
	Гүйдэл, А I явуулах										
	Нэр	Сэнс С-5	Сэнс С-6	№131,132 АЦӨ-ний розетка	№135,143,149 өрөөний розетка	№129,134 өрөөний розетка	Гэрэлтүүлэг	Гэрэлтүүлэг	Гэрэлтүүлэг	Бэлтгэл	Бэлтгэл
	Технологийн тоног төхөөрөмж	ТС-4									

Ye шат:	ХТ,ДГ-Н АЖЛЫН ЗУРАГ
	ЗУРАГ ТӨСЛИЙН "ЦЭСДА" ХХК
tel:976-88889927	
Инженер	Ч. Баярмаа
Гүйцэтгэсэн	Ч. Баярмаа
Шалгасан	Б. Чимэгсайхан

Баянхонгор аймаг. Баянхонгор сум. Номгон баг. Найрамдал-1 гудамж. 101 тоот

ЕРӨНХИЙ БОЛОВСРОЛЫН "СООГО СЕЙКЕО" СУРГУУЛИЙН 640 ХҮҮХДИЙН ӨРГӨТГӨЛ СУРГУУЛЬ

ТӨХӨӨРӨМЖИЙН САМБАРЫН ТООЦООНЫ БҮДҮҮВЧ /ТС-4/

Масштаб:	Зургийн дугаар: ХТ-13	Хуудас: 41
ЕГ Шифр: ЦЭ-11-06-08-208/23	ТГ Шифр: -	Огноо: 2023 он

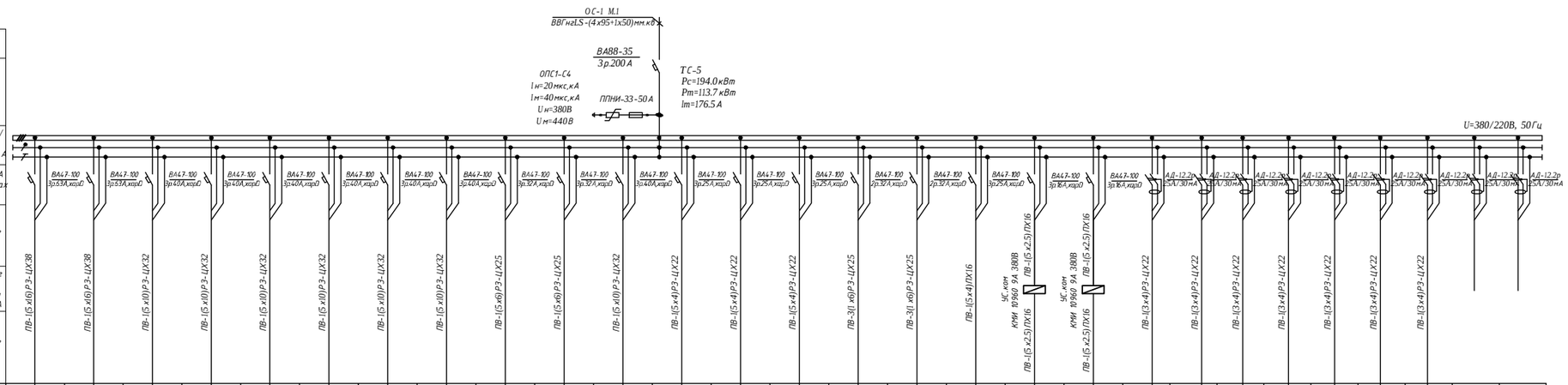

Тухайн тэжээх шугам																														
Шин дамжуулагч хэрэгсэл	Ороолт дээрхи аппаратын маяг I хэвийн (А) I явуулах (А)																													
	Тэмдэглээгээ /маяг/ Хүчдэл, В; Рсуурь, кВт Iтооц, А																													
Шугамын гаралтын аппарат	Маяг, I хэвийн, А Салгагч ба хайлах тавьц	ВА47-100 3р.63А,хар0	ВА47-100 3р.63А,хар0	ВА47-100 3р40А,хар0	ВА47-100 3р40А,хар0	ВА47-100 3р40А,хар0	ВА47-100 3р40А,хар0	ВА47-100 3р40А,хар0	ВА47-100 3р40А,хар0	ВА47-100 3р32А,хар0	ВА47-100 3р32А,хар0	ВА47-100 3р40А,хар0	ВА47-100 3р25А,хар0	ВА47-100 3р25А,хар0	ВА47-100 3р25А,хар0	ВА47-100 2р32А,хар0	ВА47-100 2р32А,хар0	ВА47-100 3р25А,хар0	ВА47-100 3р16А,хар0	ВА47-100 3р16А,хар0	АД-12.2р 25А/30мА	АД-12.2р 25А/30мА	АД-12.2р 25А/30мА	АД-12.2р 25А/30мА	АД-12.2р 25А/30мА	АД-12.2р 25А/30мА	АД-12.2р 25А/30мА	АД-12.2р 25А/30мА	АД-12.2р 25А/30мА	АД-12.2р 25А/30мА
Утасны марк ба хөндлөн огтлол мм.кв	Шугамын тэмдэглээгээ байгуулалт дахь төмөр хоолойн /тэмдэглээгээ/ урт, м	ПВ-1(5х6)Р3-ЦХ38	ПВ-1(5х6)Р3-ЦХ38	ПВ-1(5х10)Р3-ЦХ32	ПВ-1(5х10)Р3-ЦХ32	ПВ-1(5х10)Р3-ЦХ32	ПВ-1(5х10)Р3-ЦХ32	ПВ-1(5х10)Р3-ЦХ32	ПВ-1(5х10)Р3-ЦХ32	ПВ-1(5х6)Р3-ЦХ25	ПВ-1(5х6)Р3-ЦХ25	ПВ-1(5х10)Р3-ЦХ32	ПВ-1(5х4)Р3-ЦХ22	ПВ-1(5х4)Р3-ЦХ22	ПВ-1(5х4)Р3-ЦХ22	ПВ-3(1х6)Р3-ЦХ25	ПВ-3(1х6)Р3-ЦХ25	ПВ-1(5х4)ПХ16	УС,ком КМИ 10960 9А 380В ПВ-1(5х2.5)ПХ16	УС,ком КМИ 10960 9А 380В ПВ-1(5х2.5)ПХ16	ПВ-1(3х4)Р3-ЦХ22	ПВ-1(3х4)Р3-ЦХ22	ПВ-1(3х4)Р3-ЦХ22	ПВ-1(3х4)Р3-ЦХ22	ПВ-1(3х4)Р3-ЦХ22	ПВ-1(3х4)Р3-ЦХ22	ПВ-1(3х4)Р3-ЦХ22		
Цахилгаан хэрэглэгчдэд	Таних тэмдэг	●	●	●	●	●	●	●	●	●	●	●	●	●	●	●	●													
	Байгуулалт дахь нэр,№	Гр1	Гр2	Гр3	Гр4	Гр5	Гр6	Гр7	Гр8	Гр9	Гр10	Гр11	Гр12	Гр13	Гр14	Гр15	Гр16	Гр17	Гр18	Гр19	Гр20	Гр21	Гр22	Гр23	Гр24	Гр25	Гр26	Гр27	Гр28
	Хэвийн чадал кВт L1	16.3	16.3	12.6	12.6	12.0	12.0	9.0	12.6	7.8	7.8	9.0	4.03	4.03	4.53	5.6		9.3	1.004	0.75	5.0			4.2			5.0		
	L2																5.6					5.0			5.0				
	L3																						2.0			5.0			
	Гүйдэл, А I хэвийн	41.3	41.3	31.9	31.9	30.4	30.4	22.8	31.9	19.8	19.8	22.8	7.7	7.7	8.6	25.4	25.4	21.0	1.97	1.6	22.5	22.5	9.0	19.1	22.5	22.5	22.5		
	I явуулах																												
	Нэр	4-н ширэмтэй пийшин	4-н ширэмтэй пийшин	1-р хоолны тогоо	1-р хоолны тогоо	2-р хоолны тогоо	2-р хоолны тогоо	Босоо жигнүүр	Давхар шарах шүүгээ	Ус буцалгагч	Ус буцалгагч	Аяга таваг угаагч машин	2-р хоол халуун байлгагч	2-р хоол халуун байлгагч	1-р хоол халуун байлгагч	Төмс шарагч	Төмс шарагч	Агаарын дулаан хөшиг АДХ-2	Сэнс С-2	Сэнс С-1	Гал тогооны розетка	Гал тогооны розетка	Агуулахын розетка	Гал тогооны розетка	Гал тогооны розетка	Гал тогооны розетка	Гал тогооны розетка	Бэлтгэл	Бэлтгэл
	Технологийн тоног төхөөрөмж	1	1	2	2	3	3	4	5	6	6	11	16	16	17	15	15	ТС-5											

Ye шат:	ХТ,ДГ-Н АЖЛЫН ЗУРАГ
tel:976-88889927	ЗУРАГ ТӨСЛИЙН "ЦЭСДА" ХХК
Инженер	Ч. Бакрнаа
Гүйцэтгэсэн	Ч. Бакрнаа
Шалгасан	Б. Чимэгсайхан
Баянзүрх дүүрэг Баянхонгор сум, Нисэх хот Нойрмодал-1 гудамж 10 тоот ЕРӨНХИЙ БОЛОВСРОЛЫН "СООГО СЕЙКЕО" СУРГУУЛИЙН 640 ХҮҮХДИЙН ӨРГӨТГӨЛ СУРГУУЛЬ	
ТӨХӨӨРӨМЖИЙН САМБАРЫН ТООЦООНЫ БҮДҮҮВЧ /ТС-5/	
Масштаб:	Зургийн дугаар: ХТ-14 / Хуудас: 41
ЕГ Шифр: ЦЭ-11-06-08-208/23	ТГ Шифр: - / Огноо: 2023 он

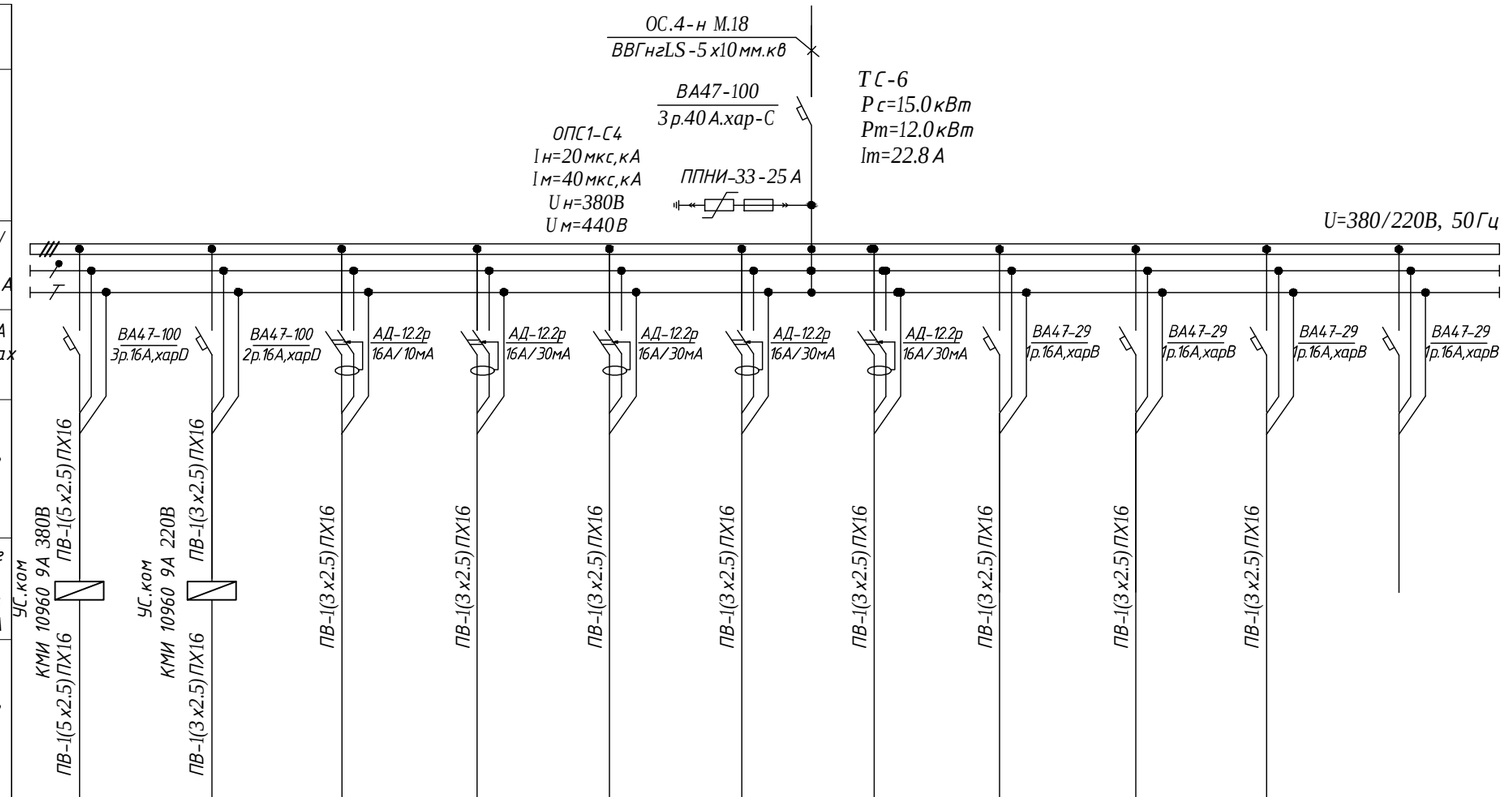

Тухайн тэжээх шугам												
Шин дамжуулахч хувааг. хайрцаг	Оролт дээрхи аппаратын маяг I хэвийн (А) I явуулах (А)											
	Тэмдэглэгээ / маяг/ Хүчдэл, В; Рсуурь, кВт Iтооц, А											
Шугамын гаралтын аппарат	Маяг, I хэвийн, А Салгагч да хайлах тавьц											
Утасны марк да хөндлөн огтлол мм.кв	Шугамын тэмдэглэгээ байгуулалт дахь төмөр хоолойн / тэмдэглэгээ/ урт, м											
Явуулах аппарат	Тэмдэглэгээ, маяг I хэвийн, А салгагч дулааны релений тавьц, А											
Утасны марк да хөндлөн огтлол мм.кв	Шугамын тэмдэглэгээ байгуулалт дахь төмөр хоолойн / тэмдэглэгээ/ урт, м											
Цахилгаан хэрэглэгчид	Таних тэмдэг											
	Байгуулалт дахь нэр,№	Гр1	Гр2	Гр3	Гр4	Гр5	Гр6	Гр7	Гр8	Гр9	Гр10	Гр11
	Хэвийн чадал кВт L1	3.53	0.127			1.8			1.2			
	Хэвийн чадал кВт L2			2.0			1.3			1.2		
	Хэвийн чадал кВт L3				1.8			1.3			0.7	
	Гүйдэл, А I хэвийн	6.0	0.57	9.0	7.3	7.3	5.9	5.9	5.4	5.4	3.2	
	Гүйдэл, А I явуулах											
	Нэр	Сэнс С-12	Сэнс С-7/2	№221,222 АЦӨ-ний розетка	№218,219 өрөөний розетка	№218,219 өрөөний розетка	№214 өрөөний розетка	№213 өрөөний розетка	Гэрэлтүүлэг	Гэрэлтүүлэг	Гэрэлтүүлэг	Бэлтгэл
	Технологийн тоног төхөөрөмж	ТС-6										

Ye шат:	ХТ,ДГ-Н АЖЛЫН ЗУРАГ
tel:976-88889927	ЗУРАГ ТӨСЛИЙН "ЦЭСДА" ХХК
Инженер	Ч. Баярмаа
Гүйцэтгэсэн	Ч. Баярмаа
Шалгасан	Б. Чимэгсайхан

Баянхонгор аймаг. Баянхонгор сум. Номгон баг. Найрамдал-1 гудамж. 101 тоот

ЕРӨНХИЙ БОЛОВСРОЛЫН "СООГО СЕЙКЕО" СУРГУУЛИЙН 640 ХҮҮХДИЙН ӨРГӨТГӨЛ СУРГУУЛЬ

ТӨХӨӨРӨМЖИЙН САМБАРЫН ТООЦООНЫ БҮДҮҮВЧ /ТС-6/

Масштаб:	Зургийн дугаар: ХТ-15	Хуудас: 41
ЕГ Шифр: ЦЭ-11-06-08-208/23	ТГ Шифр: -	Огноо: 2023 он

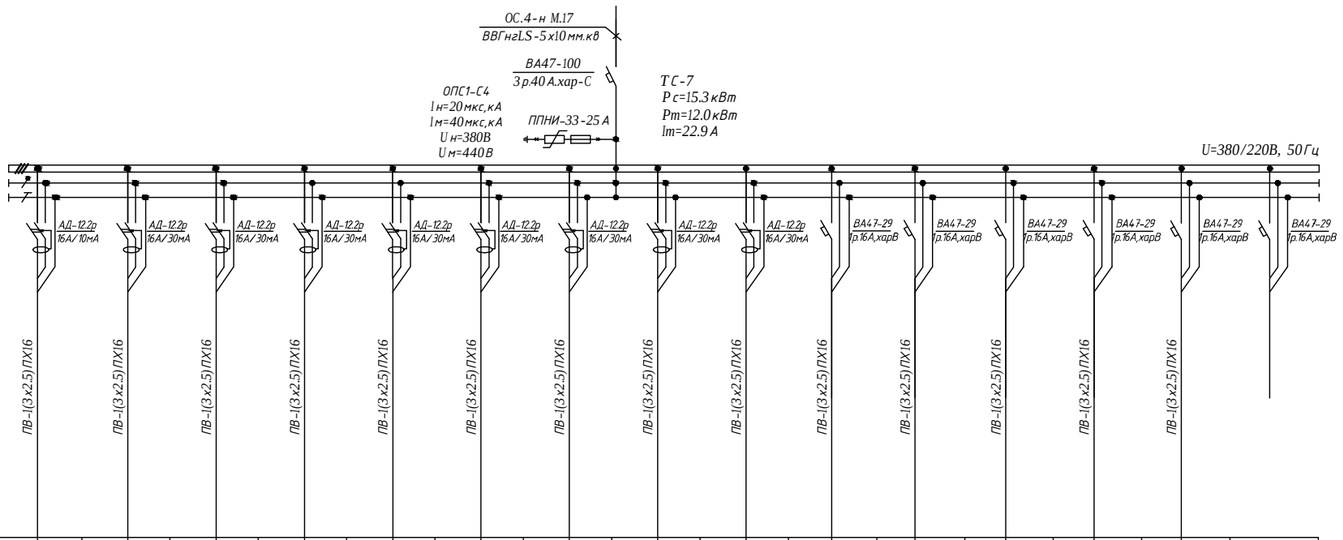

Тухайн тэжээх шугам															
Шин дамжуулахч хувдар. хайрцаг	Оролт дээрхи аппаратын маяг I хэвийн (А) I явуулах (А)														
	Тэмдэглэгээ / маяг/ Хүчдэл, В; Рсуурь, кВт Iтооц, А														
Шугамын гараалтын аппарат	Маяг, I хэвийн, А Салгагч да хайлах тавьц	АД-12.2р 16А/10мА	АД-12.2р 16А/30мА	АД-12.2р 16А/30мА	АД-12.2р 16А/30мА	АД-12.2р 16А/30мА	АД-12.2р 16А/30мА	АД-12.2р 16А/30мА	АД-12.2р 16А/30мА	АД-12.2р 16А/30мА	ВА47-29 1р.16А,харВ	ВА47-29 1р.16А,харВ	ВА47-29 1р.16А,харВ	ВА47-29 1р.16А,харВ	ВА47-29 1р.16А,харВ	ВА47-29 1р.16А,харВ
Утасны марк да хөндлөн огтлол мм.кв	Шугамын тэмдэглэгээ байгуулалт дахь төмөр хоолойн / тэмдэглэгээ/ урт, м	ПВ-1(3х2.5)ПХ16	ПВ-1(3х2.5)ПХ16	ПВ-1(3х2.5)ПХ16	ПВ-1(3х2.5)ПХ16	ПВ-1(3х2.5)ПХ16	ПВ-1(3х2.5)ПХ16	ПВ-1(3х2.5)ПХ16	ПВ-1(3х2.5)ПХ16	ПВ-1(3х2.5)ПХ16	ПВ-1(3х2.5)ПХ16	ПВ-1(3х2.5)ПХ16	ПВ-1(3х2.5)ПХ16	ПВ-1(3х2.5)ПХ16	ПВ-1(3х2.5)ПХ16	
Яв.аппарат	Тэмдэглэгээ, маяг I хэвийн, А салгагч дулааны релений тавьц, А														
Утасны марк да хөндлөн огтлол мм.кв	Шугамын тэмдэглэгээ байгуулалт дахь төмөр хоолойн / тэмдэглэгээ/ урт, м														
Цахилгаан хэрэглэгчид	Таних тэмдэг														
	Байгуулалт дахь нэр,№	Гр1	Гр2	Гр3	Гр4	Гр5	Гр6	Гр7	Гр8	Гр9	Гр10	Гр11	Гр12	Гр13	Гр14	Гр15
	Хэвийн чадал кВт L1	1.0			1.3			1.3			1.0			1.3		
	Хэвийн чадал кВт L2		1.6			1.3			1.3			1.2			0.2	
	Хэвийн чадал кВт L3			1.3			1.3			1.3			1.3			
	Гүйдэл, А I хэвийн	4.5	7.3	5.9	5.9	5.9	5.9	5.9	5.9	5.9	4.5	5.4	5.9	5.9	0.9	
	Гүйдэл, А I явуулах															
	Нэр	№211 АЦӨ-ний розетка	№209,210 өрөөний розетка	№208,209 өрөөний розетка	№207 ангийн розетка	№206 ангийн розетка	№205 өрөөний розетка	№204 ангийн розетка	№203 ангийн розетка	№202 ангийн розетка	Холбоо дохиоллын самбарын тэжээл	Гэрэлтүүлэг	Гэрэлтүүлэг	Гэрэлтүүлэг	Ослын гэрэлтүүлэг	Бэлтгэл
	Технологийн тоног төхөөрөмж	ТС-7														

Ye шат: ХТ,ДГ-Н АЖЛЫН ЗУРАГ

ЗУРАГ ТӨСЛИЙН "ЦЭСДА" ХХК

tel:976-88889927

Инженер		Ч. Баярмаа
Гүйцэтгэсэн		Ч. Баярмаа
Шалгасан		Б. Чимэгсайхан

Баянхонгор аймаг Баянхонгор сум Номын баг Найрамдал-1 гудамж 101 тоот

ЕРӨНХИЙ БОЛОВСРОЛЫН "СООГО СЕЙКЕО" СУРГУУЛИЙН 640 ХҮҮХДИЙН ӨРГӨТГӨЛ СУРГУУЛЬ

ТӨХӨӨРӨМЖИЙН САМБАРЫН ТООЦООНЫ БҮДҮҮВЧ /ТС-7/

Масштаб:	Зургийн дугаар: ХТ-16	Хуудас: 41
ЕГ Шифр: ЦЭ-11-06-08-208/23	ТГ Шифр: -	Огноо: 2023 он

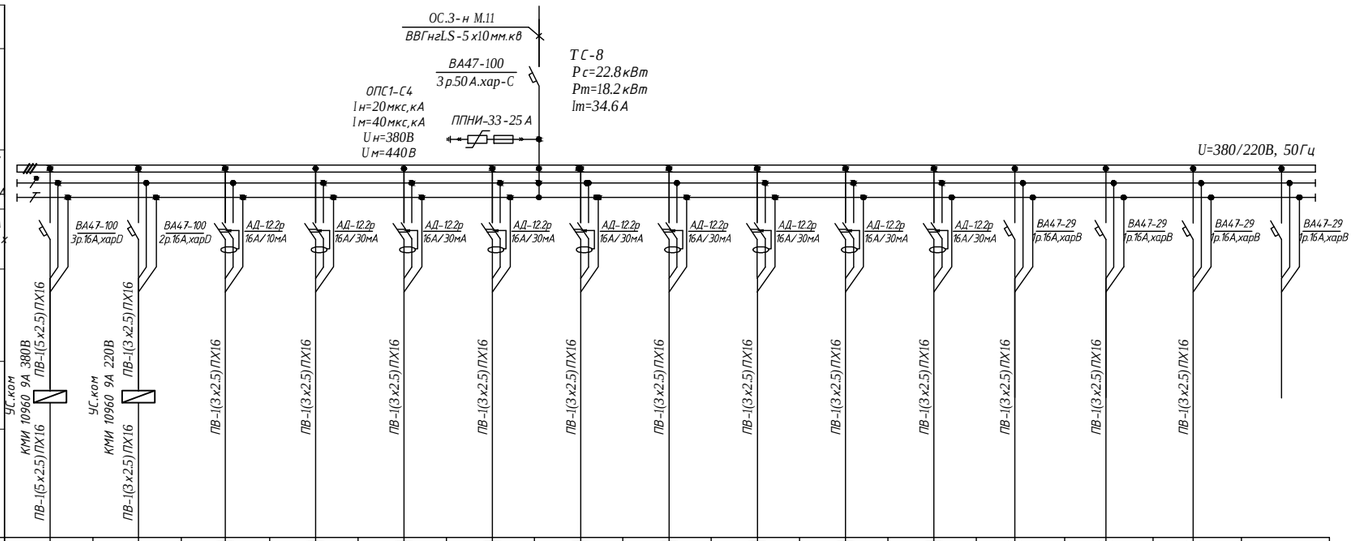

Тухайн тэжээх шугам																
Шин дамжуулахч хувьдар хайрцаг	Оролт дээрхи аппаратын маяг I хэвийн (А) I явуулах (А)															
	Тэмдэглээгээ /маяг/ Хүчдэл, В; Рсуурь, кВт Iтооц, А															
Шугамын гаралтын аппарат	Маяг, I хэвийн, А Салгагч ба хайлах тавьц															
Утасны марк ба хөндлөн огтлол мм.кв	Шугамын тэмдэглээгээ байгуулалт дахь төмөр хоолойн /тэмдэглээгээ/ урт, м															
Явуулах аппарат	Тэмдэглээгээ, маяг I хэвийн, А салгагч дулааны релений тавьц, А															
Утасны марк ба хөндлөн огтлол мм.кв	Шугамын тэмдэглээгээ байгуулалт дахь төмөр хоолойн / тэмдэглээгээ/ урт, м															
Цэглэгдсэн нрагчлагчид	Таних тэмдэг															
	Байгуулалт дахь нэр,№		Гр1	Гр2	Гр3	Гр4	Гр5	Гр6	Гр7	Гр8	Гр9	Гр10	Гр11	Гр12	Гр13	Гр14	Гр15
	Хэвийн чадал кВт	L1	2.46	0.127			2.0			1.6			1.6			0.5	
		L2			2.0			2.0			1.6			1.6			
		L3				2.0			2.0			2.0			1.3		
	Гүйдэл, А	I хэвийн	4.1	0.57	9.0	9.0	9.0	9.0	9.0	7.3	7.3	9.0	7.3	7.3	5.9	2.3	
		I явуулах															
	Нэр		Сэнс С-20	Сэнс С-10	№224,225 АЦӨ-ний розетка	№227 өрөөний розетка	№227 өрөөний розетка	№227 өрөөний розетка	№227 өрөөний розетка	№233 өрөөний розетка	№231,232 өрөөний розетка	№229,230 өрөөний розетка	№228 өрөөний розетка	Гэрэлтүүлэг	Гэрэлтүүлэг	Гэрэлтүүлэг	Бэлтгэл
	Технологийн тоног төхөөрөмж		ТС-8														

Үе шат:	ХТ,ДГ-Н АЖЛЫН ЗУРАГ
	ЗУРАГ ТӨСЛИЙН "ЦЭСДА" ХХК
tel:976-88889927	
Инженер	Ч. Баярмаа
Гүйцэтгэсэн	Ч. Баярмаа
Шалгасан	Б. Чимэгсайхан
Баянхонгор аймаг Баянхонгор сум Номгон баг Найрамдал-1 гудамж 101 тоот	
ЕРӨНХИЙ БОЛОВСРОЛЫН "СООГО СЕЙКЕО" СУРГУУЛИЙН 640 ХҮҮХДИЙН ӨРГӨТГӨЛ СУРГУУЛЬ	
ТӨХӨӨРӨМЖИЙН САМБАРЫН ТООЦООНЫ БҮДҮҮВЧ /ТС-8/	
Масштаб:	Зургийн дугаар: ХТ-17 / Хуудас: 41
ЕГ Шифр: ЦЭ-11-06-08-208/23	ТГ Шифр: - / Огноо: 2023 он

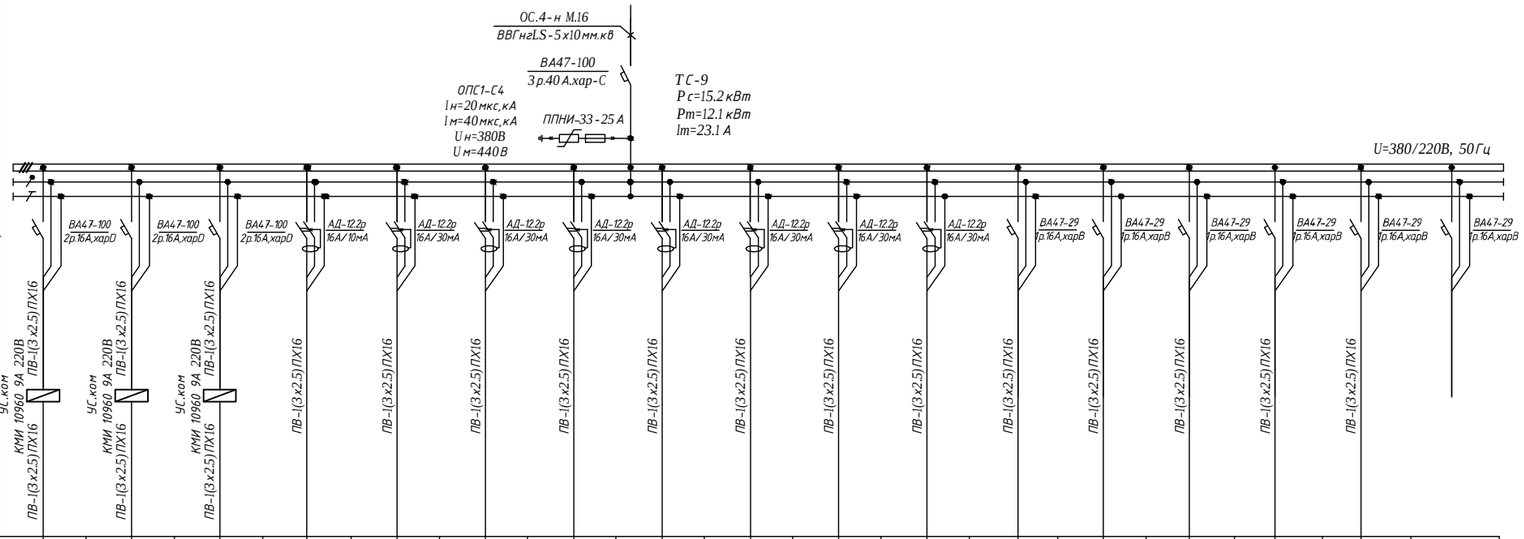

Тухайн тэжээх шугам																		
Шин дамжуулахч хуваар хайрцаг	Оролт дэрхи аппаратын маяг I хэвийн (А) I явуулах (А)																	
	Тэмдэглэгээ /маяг/ Хүчдэл, В; Рсуурь, кВт Iтооц, А																	
Шугамын гаралтын аппарат	Маяг, I хэвийн, А Салгагч да хайлах тавьц																	
Утасны марк ба хөндлөн огтлол мм.кв	Шугамын тэмдэглэгээ байгууламт дахь төмөр хоолойн / тэмдэглэгээ/ урт, м																	
Явуулах аппарат	Тэмдэглэгээ, маяг I хэвийн, А салгагч дулааны релений тавьц, А																	
Утасны марк ба хөндлөн огтлол мм.кв	Шугамын тэмдэглэгээ байгууламт дахь төмөр хоолойн / тэмдэглэгээ/ урт, м	ПВ-1(3х2.5)ПХ16	ПВ-1(3х2.5)ПХ16	ПВ-1(3х2.5)ПХ16	ПВ-1(3х2.5)ПХ16	ПВ-1(3х2.5)ПХ16	ПВ-1(3х2.5)ПХ16	ПВ-1(3х2.5)ПХ16	ПВ-1(3х2.5)ПХ16	ПВ-1(3х2.5)ПХ16	ПВ-1(3х2.5)ПХ16	ПВ-1(3х2.5)ПХ16	ПВ-1(3х2.5)ПХ16	ПВ-1(3х2.5)ПХ16	ПВ-1(3х2.5)ПХ16	ПВ-1(3х2.5)ПХ16	ПВ-1(3х2.5)ПХ16		
Цахилгаан хэрэглэгчид	Таних тэмдэг																	
	Байгууламт дахь нэр,№	Гр1	Гр2	Гр3	Гр4	Гр5	Гр6	Гр7	Гр8	Гр9	Гр10	Гр11	Гр12	Гр13	Гр14	Гр15	Гр16	Гр17
	Хэвийн чадал кВт L1	0.127					1.3			1.3			1.0			1.0		
	L2		0.127		1.0			1.3			1.6			1.3			0.2	
	L3			0.052		1.3			1.3			1.0			1.3			
	Гүйдэл, А I хэвийн	0.57	0.57	0.23	4.5	5.9	5.9	5.9	5.9	5.9	7.3	4.5	4.5	5.9	5.9	4.5	0.9	
	I явуулах																	
	Нэр	Сэнс С-13	Сэнс С-15	Сэнс С-16	№308 АЦӨ-ний розетка	№307 ангийн розетка	№306 ангийн розетка	№305 өрөөний розетка	№304 ангийн розетка	№303 ангийн розетка	№302 ангийн розетка	№309,310 өрөөний розетка	Холбоо дохиоллын самбарын тэжээл	Гэрэлтүүлэг	Гэрэлтүүлэг	Гэрэлтүүлэг	Ослын гэрэлтүүлэг	Бэлтгэл
	Технологийн тоног төхөөрөмж	ТС-9																

Үе шат:	ХТ,ДГ-Н АЖЛЫН ЗУРАГ
tel:976-88889927	ЗУРАГ ТӨСЛИЙН "ЦЭСДА" ХХК
Инженер	Ч. Баярмаа
Гүйцэтгэсэн	Б. Баярмаа
Шалгасан	Б. Чимэгсайхан
Баянхонгор аймаг Баянхонгор сум Нөмөрт баг Нөйрөмдэл-1 гудамж 101 тоот ЕРӨНХИЙ БОЛОВСРОЛЫН "СООГО СЕЙКЕО" СУРГУУЛИЙН 640 ХҮҮХДИЙН ӨРГӨТГӨЛ СУРГУУЛЬ	
ТӨХӨӨРӨМЖИЙН САМБАРЫН ТООЦООНЫ БҮДҮҮВЧ /ТС-9/	
Масштаб:	Зургийн дугаар: ХТ-18 / Хуудас: 41
ЕГ Шифр: ЦЭ-11-06-08-208/23	ТГ Шифр: - / Огноо: 2023 он

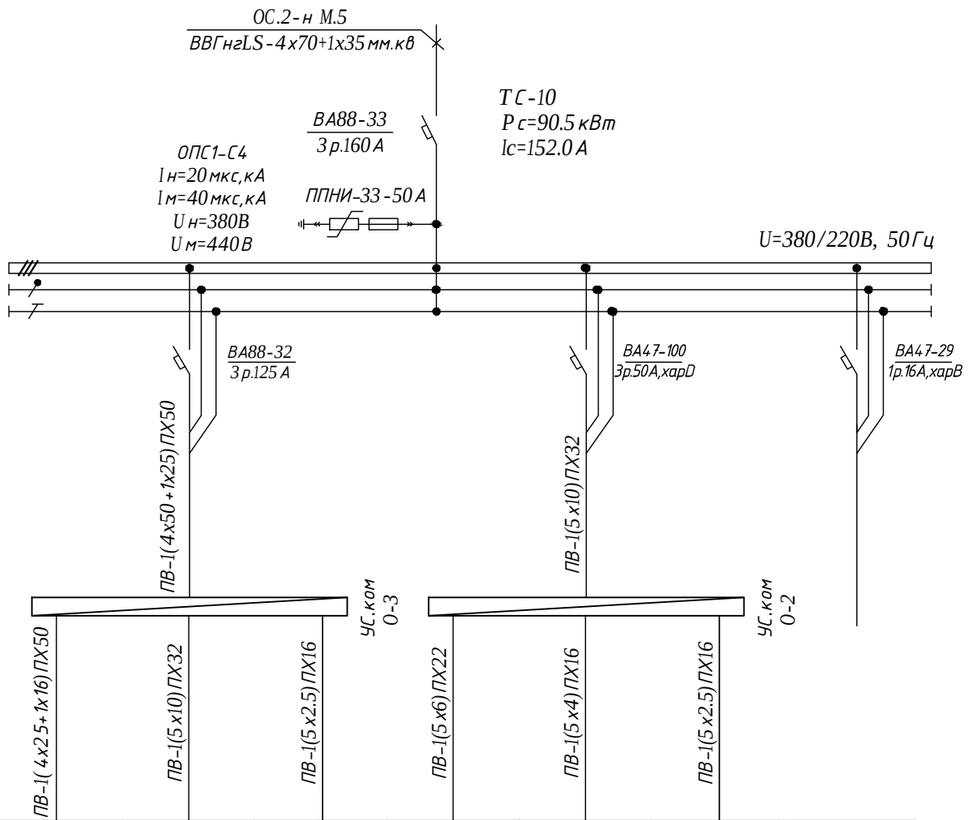

Тухайн тэжээх шугам								
Шин дамжуулахч хувааг. хайрцаг	Оролт дээрхи аппаратын маяг I хэвийн (А) I явуулах (А)							
	Тэмдэглэгээ /маяг/ Хүчдэл, В; Рсуурь, кВт Iтооц, А							
Шугамын гаралтын аппарат	Маяг, I хэвийн, А	Салгагч ба хайлах тавьц						
Утасны марк ба хөндлөн огтлол мм.кв	Шугамын тэмдэглэгээ байгуулалт дахь төмөр хоолойн /тэмдэглэгээ/ урт, м							
Явуулах аппарат	Тэмдэглэгээ, маяг I хэвийн, А салгагч дулааны релений тавьц, А							
Утасны марк ба хөндлөн огтлол мм.кв	Шугамын тэмдэглэгээ байгуулалт дахь төмөр хоолойн /тэмдэглэгээ/ урт, м	ПВ-1(4х25+1х16)ПХ50	ПВ-1(5х10)ПХ32	ПВ-1(5х2.5)ПХ16	ПВ-1(5х6)ПХ22	ПВ-1(5х4)ПХ16	ПВ-1(5х2.5)ПХ16	
Цахилгаан хэрэгсэгчид	Таних тэмдэг							
	Байгуулалт дахь нэр,№	Гр1			Гр2			Гр3
	Хэвийн чадал кВт L1	40.0	22.5	4.92	15.0	7.5	0.59	
	L2							
	L3							
	Гүйдэл, А I хэвийн	76.0	42.7	9.3	28.4	14.2	1.1	
	I явуулах							
	Нэр	1-р шатны цахилгаан халаагч	2-р шатны цахилгаан халаагч	Сэнс 0-3	1-р шатны цахилгаан халаагч	2-р шатны цахилгаан халаагч	Сэнс 0-2	Бэлтгэл
	Технологийн тоног төхөөрөмж	ТС-10						

Ye шат:	ХТ,ДГ-Н АЖЛЫН ЗУРАГ
	ЗУРАГ ТӨСЛИЙН "ЦЭСДА" ХХК
tel:976-88889927	
Инженер	Ч. Баярмаа
Гүйцэтгэсэн	Ч. Баярмаа
Шалгасан	Б. Чимэгсайхан

Баянхонгор аймаг. Баянхонгор сум. Номгон баг. Найрамдал-1 гудамж. 101 тоот
ЕРӨНХИЙ БОЛОВСРОЛЫН "СООГО СЕЙКЕО" СУРГУУЛИЙН 640 ХҮҮХДИЙН ӨРГӨТГӨЛ СУРГУУЛЬ

ТӨХӨӨРӨМЖИЙН САМБАРЫН ТООЦООНЫ БҮДҮҮВЧ /ТС-10/

Масштаб:	Зургийн дугаар: ХТ-19	Хуудас: 41
ЕГ Шифр: ЦЭ-11-06-08-208/23	ТГ Шифр: -	Огноо: 2023 он

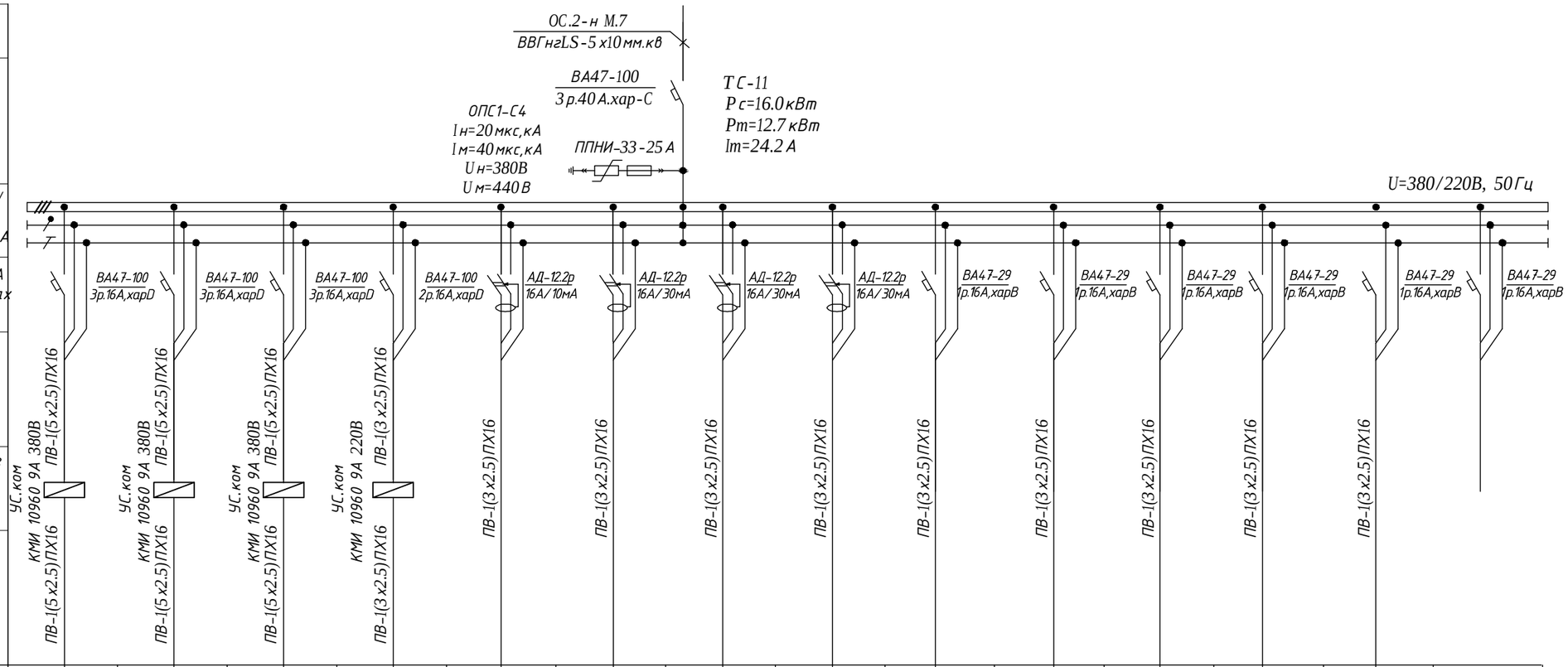

Тухайн тэжээх шугам														
Шин дамжуулахч хувааг. хайрцаг	Оролт дээрхи аппаратын маяг I хэвийн (А) I явуулах (А)													
	Тэмдэглэгээ / маяг/ Хүчдэл, В; Рсуурь, кВт Iтооц, А													
Шугамын гаралтын аппарат	Маяг, I хэвийн, А Салгагч ба хайлах тавьц	ВА47-100 3р.16А,харD	ВА47-100 3р.16А,харD	ВА47-100 3р.16А,харD	ВА47-100 2р.16А,харD	АД-12.2р 16А/10мА	АД-12.2р 16А/30мА	АД-12.2р 16А/30мА	АД-12.2р 16А/30мА	ВА47-29 1р.16А,харВ	ВА47-29 1р.16А,харВ	ВА47-29 1р.16А,харВ	ВА47-29 1р.16А,харВ	ВА47-29 1р.16А,харВ	ВА47-29 1р.16А,харВ
Утасны марк ба хөндлөн огтлол мм.кв	Шугамын тэмдэглэгээ байгуулалт дахь төмөр хоолойн / тэмдэглэгээ/ урт, м	ПВ-1(5х2.5)ПХ16	ПВ-1(5х2.5)ПХ16	ПВ-1(5х2.5)ПХ16	ПВ-1(3х2.5)ПХ16	ПВ-1(3х2.5)ПХ16	ПВ-1(3х2.5)ПХ16	ПВ-1(3х2.5)ПХ16	ПВ-1(3х2.5)ПХ16	ПВ-1(3х2.5)ПХ16	ПВ-1(3х2.5)ПХ16	ПВ-1(3х2.5)ПХ16	ПВ-1(3х2.5)ПХ16	ПВ-1(3х2.5)ПХ16	ПВ-1(3х2.5)ПХ16
Явуулах аппарат	Тэмдэглэгээ, маяг I хэвийн, А салгагч дулааны релений тавьц, А	УС.ком КМИ 10960 9А 380В	УС.ком КМИ 10960 9А 380В	УС.ком КМИ 10960 9А 380В	УС.ком КМИ 10960 9А 220В										
Утасны марк ба хөндлөн огтлол мм.кв	Шугамын тэмдэглэгээ байгуулалт дахь төмөр хоолойн / тэмдэглэгээ/ урт, м	ПВ-1(5х2.5)ПХ16	ПВ-1(5х2.5)ПХ16	ПВ-1(5х2.5)ПХ16	ПВ-1(3х2.5)ПХ16										

Цахилгаан хэрэглэгчид															
Таних тэмдэг															
Байгуулалт дахь нэр,№		Гр1	Гр2	Гр3	Гр4	Гр5	Гр6	Гр7	Гр8	Гр9	Гр10	Гр11	Гр12	Гр13	Гр14
Хэвийн чадал кВт	L1	3.53	0.55	0.55	0.127			1.2					1.3		
	L2					2.0			1.0		1.5			0.2	
	L3						1.8			0.7		1.5			
Гүйдэл, А	I хэвийн	6.0	0.75	0.75	0.57	9.0	7.3	5.4	4.5	3.2	6.8	6.8	5.9	0.9	
	I явуулах														
Нэр		Сэнс С-19	Сэнс С-18	Сэнс С-17	Сэнс С-7/3	№318,319 АЦӨ-ний розетка	№315,316 өрөөний розетка	№314 тайзны розетка	№311 өрөөний розетка	Гэрэлтүүлэг	Гэрэлтүүлэг	Гэрэлтүүлэг	Гэрэлтүүлэг	Ослын гэрэлтүүлэг	Бэлтгэх
Технологийн тоног төхөөрөмж		ТС-11													

Хе шат: ХТ,ДГ-Н АЖЛЫН ЗУРАГ

ЗУРАГ ТӨСЛИЙН "ЦЭСДА" ХХК

tel:976-88889927

Инженер		Ч. Баярмаа
Гүйцэтгэсэн		Ч. Баярмаа
Шалгасан		Б. Чимэгсайхан

Баянхонгор аймаг, Баянхонгор сум, Номгон баг, Найрамдал-1 гудамж, 101 тоот

ЕРӨНХИЙ БОЛОВСРОЛЫН "СООГО СЕЙКЕО" СУРГУУЛИЙН 640 ХҮҮХДИЙН ӨРГӨТГӨЛ СУРГУУЛЬ

ТӨХӨӨРӨМЖИЙН САМБАРЫН ТООЦООНЫ БҮДҮҮВЧ /ТС-11/

Масштаб:	Зургийн дугаар: ХТ-20	Хуудас: 41
ЕГ Шифр: ЦЭ-11-06-08-208/23	ТГ Шифр: -	Огноо: 2023 он

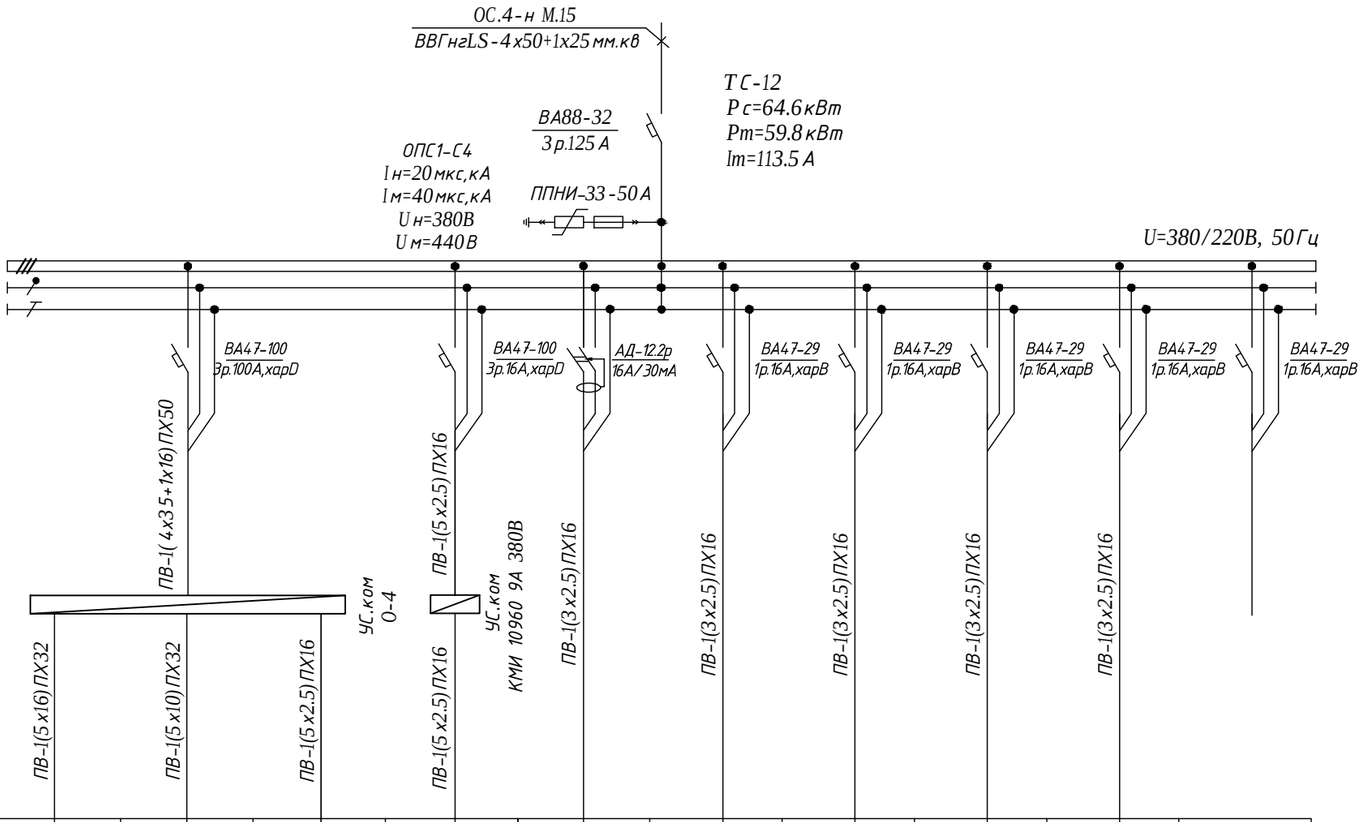

Тухайн тэжээх шугам											
Шин дамжуулахч хувааг. хайрцаг	Оролт дээрхи аппаратын маяг I хэвийн (А) I явуулах (А)										
	Тэмдэглэгээ /маяг/ Хүчдэл, В; Рсуурь, кВт Iтооц, А										
Шугамын гаралтын аппарат	Маяг, I хэвийн, А Салгагч да хайлах тавьц										
Утасны марк да хөндлөн огтлол мм.кв	Шугамын тэмдэглэгээ байгуулалт дахь төмөр хоолойн /тэмдэглэгээ/ урт, м										
Явуулах аппарат	Тэмдэглэгээ, маяг I хэвийн, А салгагч дулааны релений тавьц, А										
Утасны марк да хөндлөн огтлол мм.кв	Шугамын тэмдэглэгээ байгуулалт дахь төмөр хоолойн /тэмдэглэгээ/ урт, м										
Цахилгаан хэрэглэгчид	Таних тэмдэг										
	Байгуулалт дахь нэр,№	Гр1			Гр2	Гр3	Гр4	Гр5	Гр6	Гр7	Гр8
	Хэвийн чадал кВт L1	30.0	22.5	3.53	3.53	2.0			1.0		
	L2						0.9			0.3	
	L3							0.9			
	Гүйдэл, А I хэвийн	57.0	42.7	6.0	6.0	9.0	4.1	4.1	4.5	1.36	
	I явуулах										
	Нэр	1-р шатны цахилгаан халаагч	2-р шатны цахилгаан халаагч	Сэнс О-4	Сэнс С-14	Спорт заалны розетка	гэрэлтүүлэг	гэрэлтүүлэг	гэрэлтүүлэг	Ослын гэрэлтүүлэг	Бэлтгэл
	Технологийн тоног төхөөрөмж	ТС-12									

Үе шат:	ХТ,ДГ-Н АЖЛЫН ЗУРАГ
	ЗУРАГ ТӨСЛИЙН "ЦЭСДА" ХХК
tel:976-88889927	
Инженер	Ч. Баярмаа
Гүйцэтгэсэн	Ч. Баярмаа
Шалгасан	Б. Чимэгсайхан

Баянхонгор аймаг. Баянхонгор сум. Номгон баг. Найрамдал-1 гудамж. 101 тоот

ЕРӨНХИЙ БОЛОВСРОЛЫН "СООГО СЕЙКЕО" СУРГУУЛИЙН 640 ХҮҮХДИЙН ӨРГӨТГӨЛ СУРГУУЛЬ

ТӨХӨӨРӨМЖИЙН САМБАРЫН ТООЦООНЫ БҮДҮҮВЧ /ТС-12/

Масштаб:	Зургийн дугаар: ХТ-21	Хуудас: 41
ЕГ Шифр: ЦЭ-11-06-08-208/23	ТГ Шифр: -	Огноо: 2023 он

1-Р ДАВХРЫН ХҮЧИТ ТӨХӨӨРӨМЖИЙН БАЙГУУЛАЛТ /А блок/ М1:100

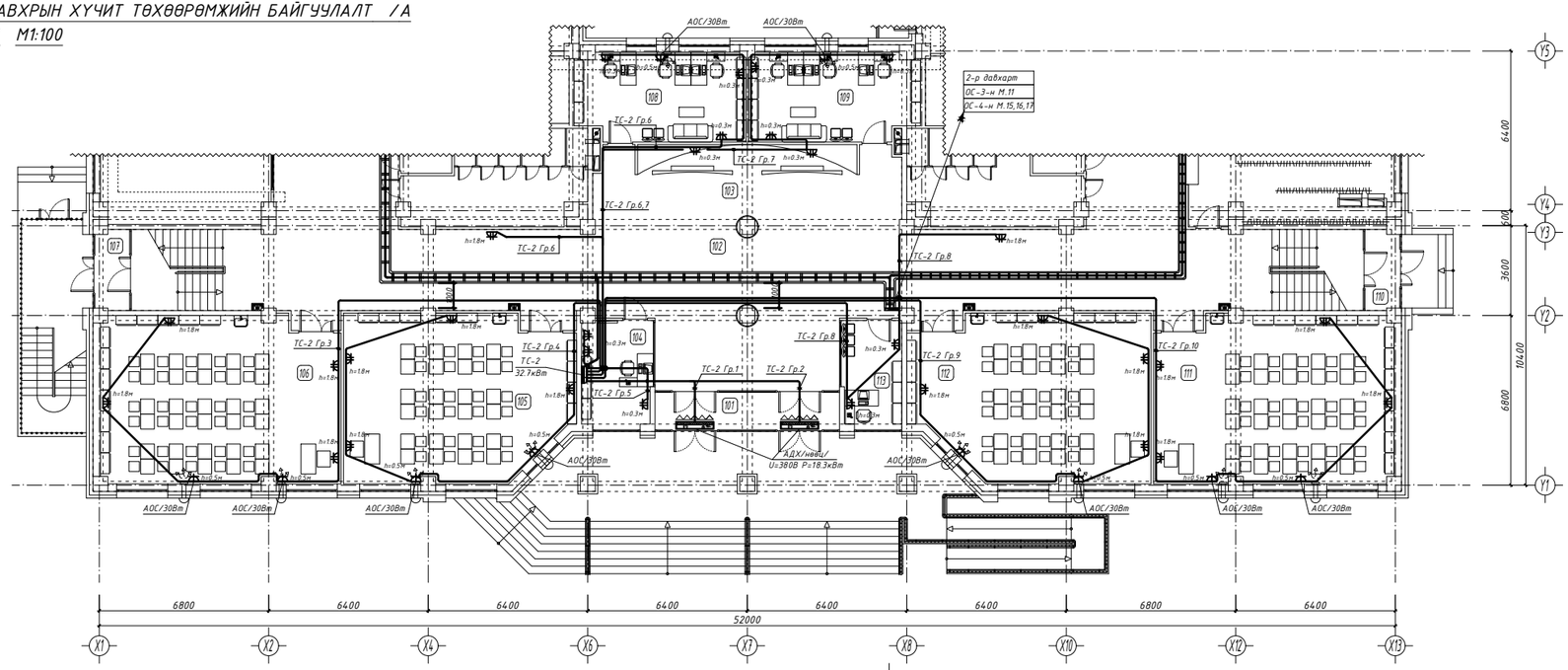

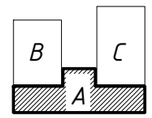

Өрөөний тодорхойлолт

Өрөөний дугаар	Өрөөний нэр	Талбай м2
101	Гонх	11.35
102	Вестибюль, хонгил, шатны хонгил	191.20
103	Сургуулийн алдарын хэсэг	42.10
104	Харуул хамгаалалтын өрөө	12.27
105	Хичээлийн танхим	58.65
106	Хичээлийн танхим	63.55
107	Гонх	4.59
108	Санхүү, нягтлангийн өрөө	23.99
109	Багш нарын өрөө	23.99
110	Гонх	4.59
111	Хичээлийн танхим	63.59
112	Хичээлийн танхим	60.38
113	Ажлын өрөө	10.42

Зөвшөөрөлцсэн

	Гарын үсэг	Нэр
БА		Г. Болормаа
ББ		Н. Цэрэнжаргал
ХАС		Ш. Нарчөө
ШБЧ		Ч. Баярмаа
ХД		Г. Гэрэлмаа

Үе шат: ДГ-Н АЖЛЫН ЗУРАГ

ЗУРАГ ТӨСЛИЙН "ЦЭЗДА" ХХК

tel:976-88889927

Инженер		Ч.Баярмаа
Гүйцэтгэсэн		Ч.Баярмаа
Шалгасан		Б.Чимэгсайхан

Баянхонгор аймаг Баянхонгор сум Баянхонгор хот Баг, Найрамдал-1 гудамж, 101 тоот

ЕРӨНХИЙ БОЛОВСРОЛЫН "СООГО СЕЙКЕО" СУРГУУЛИЙН 640 ХҮҮХДИЙН ӨРӨӨТӨЛ СУРГУУЛЬ

1-р ДАВХРЫН ХҮЧИТ ТӨХӨӨРӨМЖИЙН БАЙГУУЛАЛТ /А блок/

Масштаб:	Зурагдсан огноо:	Хуудас:
М1:100	ХТ-22	41
ТТ Шифр: ЦЗ-11-06-08-208/23	ТТ Шифр: -	Огноо: 2024 он

1-Р ДАВХРЫН ХҮЧИТ ТӨХӨӨРӨМЖИЙН БАЙГУУЛАЛТ /В блок/ М1:100

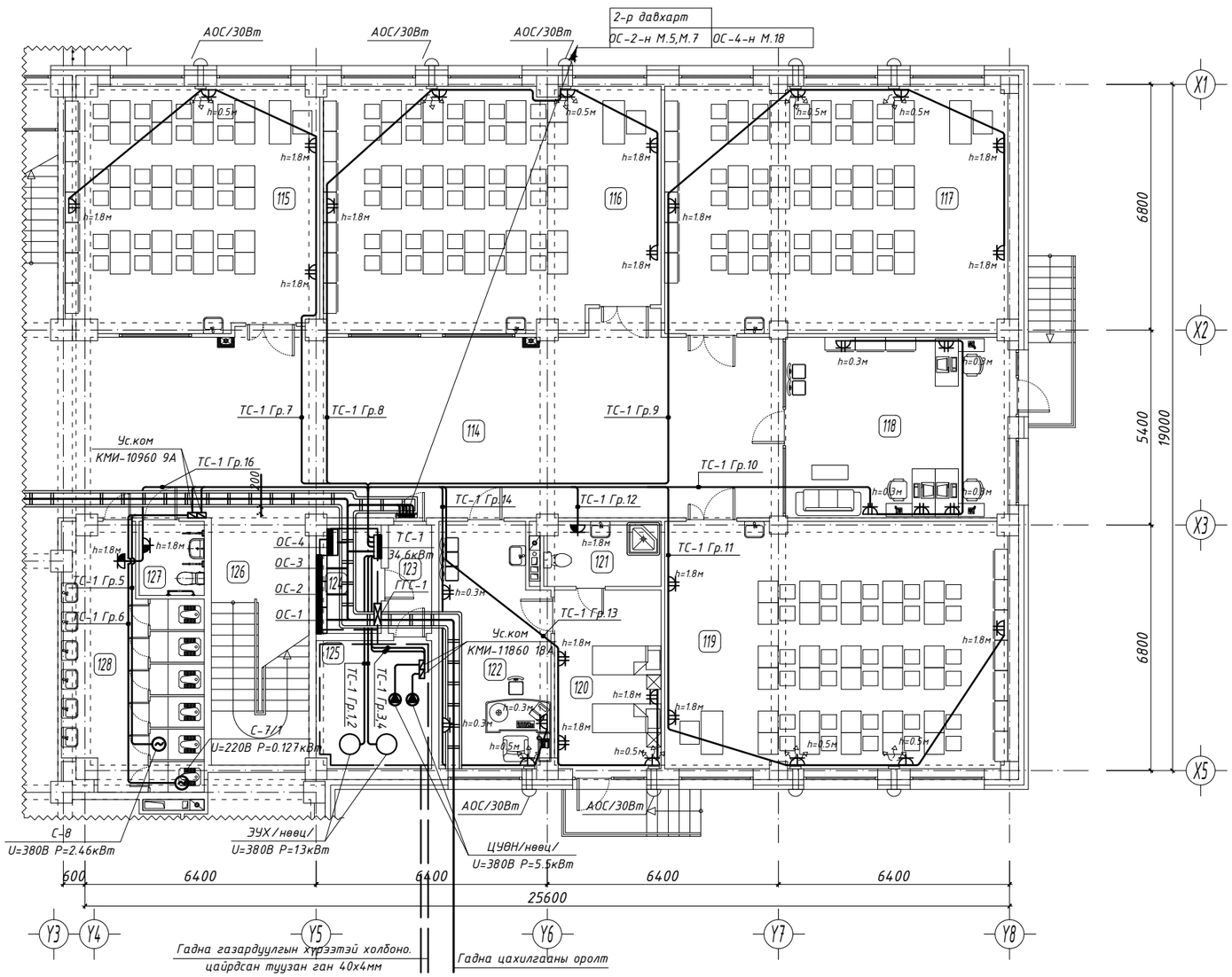

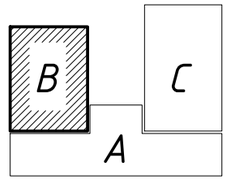

Өрөөний тодорхойлолт

Өрөөний дугаар	Өрөөний нэр	Талбай м2
114	Хонгил	101.85
115	Хичээлийн танхим	47.17
116	Хичээлийн танхим	62.21
117	Хичээлийн танхим	64.78
118	Багш нарын хөдөлмөрийн өрөө	31.25
119	Хичээлийн танхим	64.78
120	Тусгаарлах өрөө	15.23
121	Ариун цэврийн өрөө	5.81
122	Эмчийн өрөө	19.94
123	Хонгил	3.78
124	Цахилгааны шитны өрөө	5.52
125	Дулааны узелийн өрөө	11.49
126	Шатны хонгил	18.47
127	ХБС-ийн ариун цэврийн өрөө /эм/	3.79
128	Ариун цэврийн өрөө /эм/	24.53

ЗӨВШӨӨРӨЛЦСӨН

	Гарын үсэг	Нэр
БА		Г. Болорчулуун
ББ		Н. Цэрэнцогцол
ХАС		Ц. Навчаа
ЦБУ		Ч. Баярмаа
ХД		Г.Гэрэлмаа

Уе шат: ,ДГ-Н АЖЛЫН ЗУРАГ

ЗУРАГ ТӨСЛИЙН "ЦЭСДА" ХХК

tel:976-88889927

Инженер		Ч.Баярмаа
Гүйцэтгэсэн		Ч.Баярмаа
Шалгасан		Б.Чимэгсайхан

Баянхонгор аймаг Баянхонгор сум Нинжа баг Найрамдал-1 гудамж 101 тоот

ЕРӨНХИЙ БОЛОВСРОЛЫН "СООГО СЕЙКЕО" СУРГУУЛИЙН 640 ХҮҮХДИЙН ӨРГӨТГӨЛ СУРГУУЛЬ

1-р ДАВХРЫН ХҮЧИТ ТӨХӨӨРӨМЖИЙН БАЙГУУЛАЛТ /В блок/

Масштаб:	Зургийн дугаар:	Хуудас:
М1:100	ХТ-23	41
ЕГ Шифр: ЦЭ-11-06-08-208/23	ТГ Шифр: -	Огноо: 2024 он

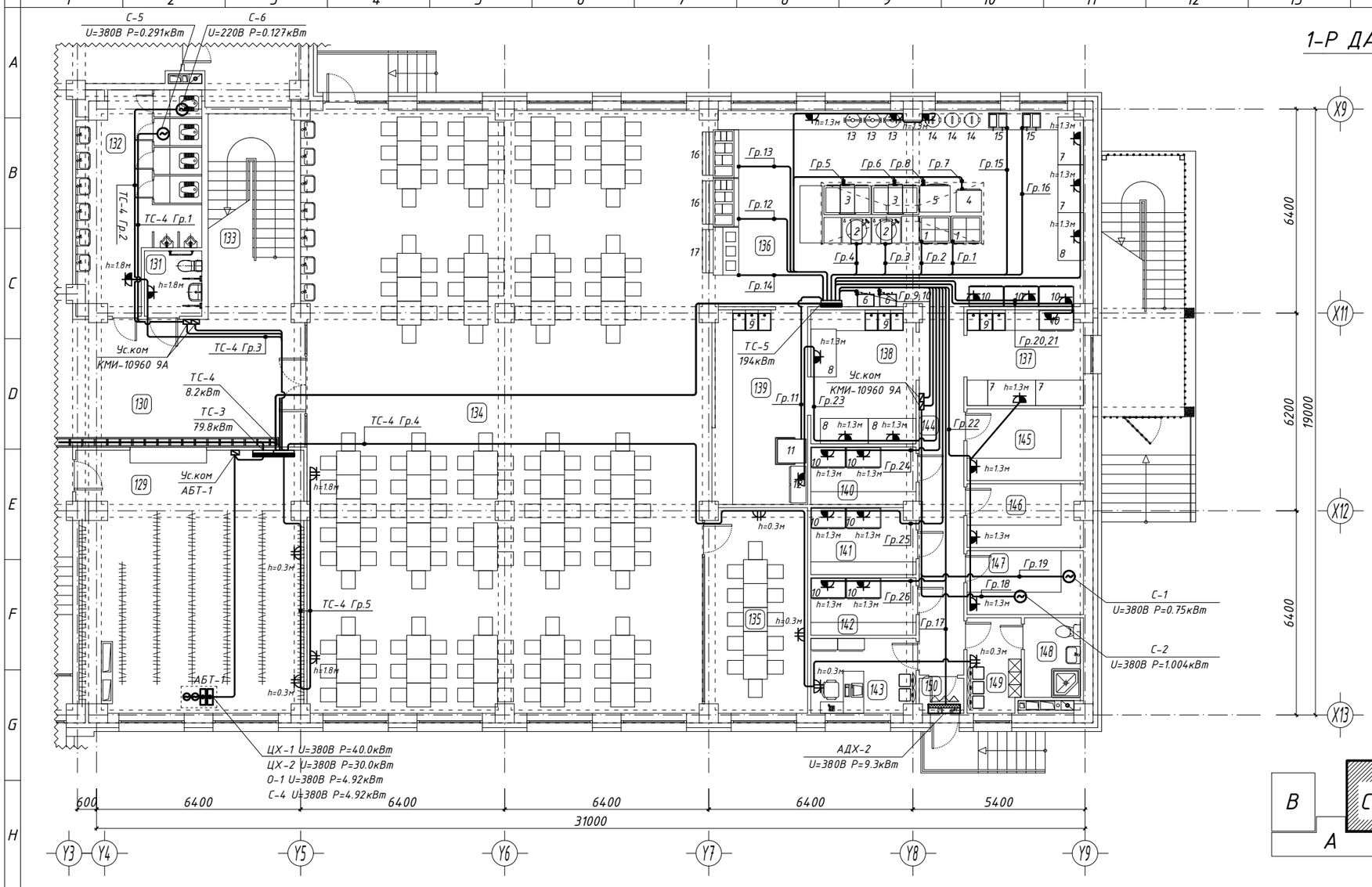

1-Р ДАВХРЫН ХҮЧИТ ТӨХӨӨРӨМЖИЙН БАЙГУУЛАЛТ /С блок/ М1:100

ГАЛ ТОГООНЫ ТОНОГ ТӨХӨӨРӨМЖИЙН ТҮҮВЭР, ХЭМЖЭЭ, ХҮЧИН ЧАДЛЫН ТОДОРХОЙЛОЛТ

Д/д	Тоног төхөөрөмжийн нэрс	Марк	Овор хэмжээ /мм/ урт, өргөн, өндөр	Тоо ширхэг	Жин кг	Цахилгаан зарцуулалт чадал /кВт/	фаз	хүчдэл
1	4 ширэнтэй пийшин /духовой/	ПЭ-0,48М	950x840xh850	2	-	16.3		380 V
2	1-р хоолны тогоо	КПЗМ-160	900x800xh850	2	-	12.6		380 V
3	2-р хоолны тогоо	СЭСМ-0,5/Ч	1475x905xh850	2	-	12.0		380 V
4	Босоо 12 давцуртай жигнүүр	ZRF-12	790x690xh890	1	-	9.0		380 V
5	Давхар шарах шүүгээ	ШЖ-150-2с	950x830xh1430	1	-	12.6		380 V
6	Үс буцалгагч 80л	ZRF-12	537x398xh915	2	-	7.8		380 V
7	Бэлтгэлийн гөлгөр ширээ		1500x800xh870	4				
8	Хөргүүртэй бэлтгэлийн ширээ	iceshare-70	1500x850xh750	4	-	1.0		220 V
9	3 данжлагатай угаалтуур	HH-33	1200x650xh870	3	-			
10	Хөргөх шкаф	iceshare-470	1230x700xh1980	10	-	2.5		220 V
11	Аяга таваг угаагч машин	halbator-H60	750x900xh1470	1	-	9.0		380 V
12	Аяга таваг ариутгагч шүүгээ	YTR-800	1150x480xh1560	1	-	1.2		220 V
13	Битүү чанагч	Tanxi-45	430x450xh370	3	-			220 V
14	Буудаа агшаагч 8л	Guanle	300x450xh370	3	-	1.9		220 V
15	Төмс шарагч	HY-902	580x480xh375	2	-	5.6		220 V
16	2-р хоол халуун байлгагч	MT2-1	1500x800xh1240	2	-	4.03		380 V
17	1-р хоол халуун байлгагч	MT1-1	1500x800xh1240	1	-	4.53		380 V

Өрөөний тодорхойлолт

Өрөөний дугаар	Өрөөний нэр	Талбай м2
129	Өлгүүр	57.62
130	Хонгил	29.08
131	ХБС-ийн арцун цэврийн өрөө /эр/	3.79
132	Арцун цэврийн өрөө /эр/	22.77
133	Шатны хонгил	17.35
134	Хооллох заал	237.87
135	Багш нарын хооллох өрөө	20.69
136	Гал тогоо	73.50
137	Бэлтгэлийн өрөө /төмс, ногооны/	11.01
138	Бэлтгэлийн өрөө /махны/	14.01
139	Угаалга	17.78
140	Хөргүүртэй агуулах /мах, махан бүтээгдэхүүн/	6.01
141	Хөргүүртэй агуулах /сүү, сүүн бүтээгдэхүүн/	6.90
142	Хөргүүртэй агуулах /жимс, хүнсний нарийн	6.03
143	Жижүүрийн зуйчийн өрөө	7.76
144	Хонгил	16.21
145	Бараа материалын агуулах	8.30
146	Хуурай хүнсний агуулах	7.29
147	Төмс, хүнсний ногооны агуулах	7.39
148	Арцун цэврийн өрөө	3.83
149	Ажилчдын хувцас солих өрөө	5.94
150	Гонх	1.80

Зөвшөөрөлцсөн

	Гарын үсэг	Нэр
БА		Г. Болорчулуун
ББ		Н. Цэрэнцогцол
ХАС		Ц. Навчаа
ЦБҮ		Ч. Баярмаа
ХД		Гэрэлмаа

Ує шат: ,ДГ-Н АЖЛЫН ЗУРАГ

ЗУРАГ ТӨСЛИЙН "ЦЭСДА" ХХК

tel:976-88889927

Инженер		Ч.Баярмаа
Гүйцэтгэсэн		Ч.Баярмаа
Шалгасан		Б.Чимэгсайхан

Баянхонгор аймаг Баянхонгор сум Нөмөрт баг Наймандал-1 гудамж 101 тоот

ЕРӨНХИЙ БОЛОВСРОЛЫН "СООГО СЕЙКЕО" СУРГУУЛИЙН 640 ХҮҮХДИЙН ӨРГӨТГӨЛ СУРГУУЛЬ

1-р ДАВХРЫН ХҮЧИТ ТӨХӨӨРӨМЖИЙН БАЙГУУЛАЛТ /С блок/

Масштаб: М1:100	Зургийн дугаар: ХТ-24	Хуудас: 41
ЕГ Шифр: ЦЭ-11-06-08-208/23	ТГ Шифр: -	Огноо: 2024 он

2-Р ДАВХРЫН ХҮЧИТ ТӨХӨӨРӨМЖИЙН БАЙГУУЛАЛТ /А блок/ М1:100

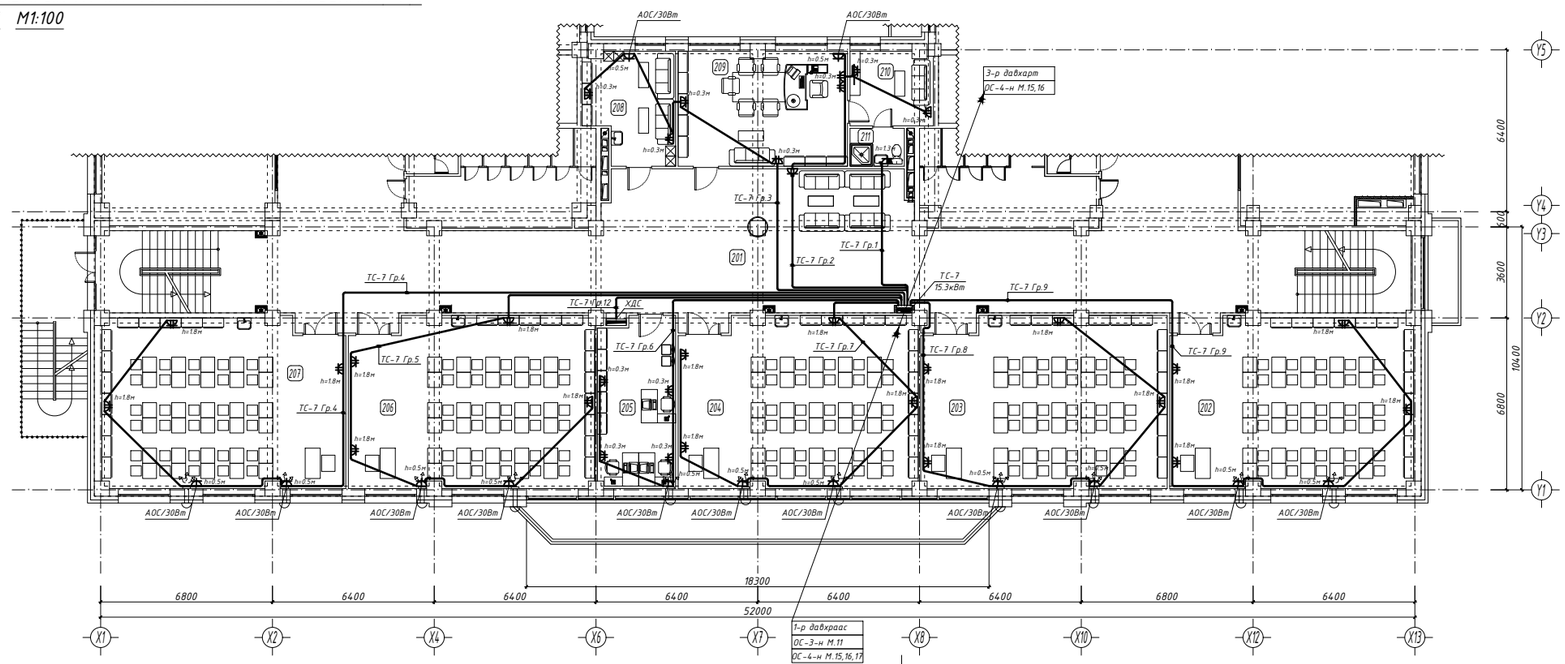

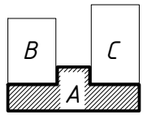

Өрөөний дугаар	Өрөөний нэр	Талбай м2
201	Хонгил, шатны хонгил	205.49
202	Хичээлийн танхим	63.59
203	Хичээлийн танхим	64.77
204	Хичээлийн танхим	63.15
205	Багш нарын өрөө	21.23
206	Хичээлийн танхим	64.86
207	Хичээлийн танхим	63.55
208	Үйлчлэгчийн өрөө, Y/X-ийн агуулах	14.85
209	Захирлын өрөө	30.41
210	Анралтын өрөө	9.60
211	Арчин цэврийн өрөө	3.31

Зөвшөөрөлцсэн		
Гарын үсэг		Нэр
БА		Г. Болорчулуун
ББ		Н. Цэрэнжаргал
ХАС		Ш. Нафчаа
ШБУ		Ч. Бакитжа
ХД		Г. Гэрэлмаа
Үе шат	ДГ-Н АЖЛЫН ЗУРАГ	

ЗУРАГ ТӨСЛИЙН "ЦЭСДА" ХХК

tel:976-88889927

Инженер		Ч.Бакитжа
Гүйцэтгэсэн		Х.Бакитжа
Шалгасан		Б.Чимэгсайхан

Барилгын өмчлөх барилгын гэрчилгээ бүхий Ба. Тодорхой-1 дүүрэг, 17 хороо ЕРӨНХИЙ БОЛОВСРОЛЫН "СООГО СЕЙКЕО" СУРГУУЛИЙН 640 ХҮҮХДИЙН ӨРӨӨТӨЛ СУРГУУЛЬ

2-р ДАВХРЫН ХҮЧИТ ТӨХӨӨРӨМЖИЙН БАЙГУУЛАЛТ /А блок/

Масштаб: М1:100	Эзэмшлийн дугаар: ХТ-25	Хуудас: 41
ТТ Шифр:	ТТ Шифр: -	Огноо: 2024 он
ЦЭ-11-06-08-208/23		

2-Р ДАВХРЫН ХҮЧИТ ТӨХӨӨРӨМЖИЙН БАЙГУУЛАЛТ /В блок/ М1:100

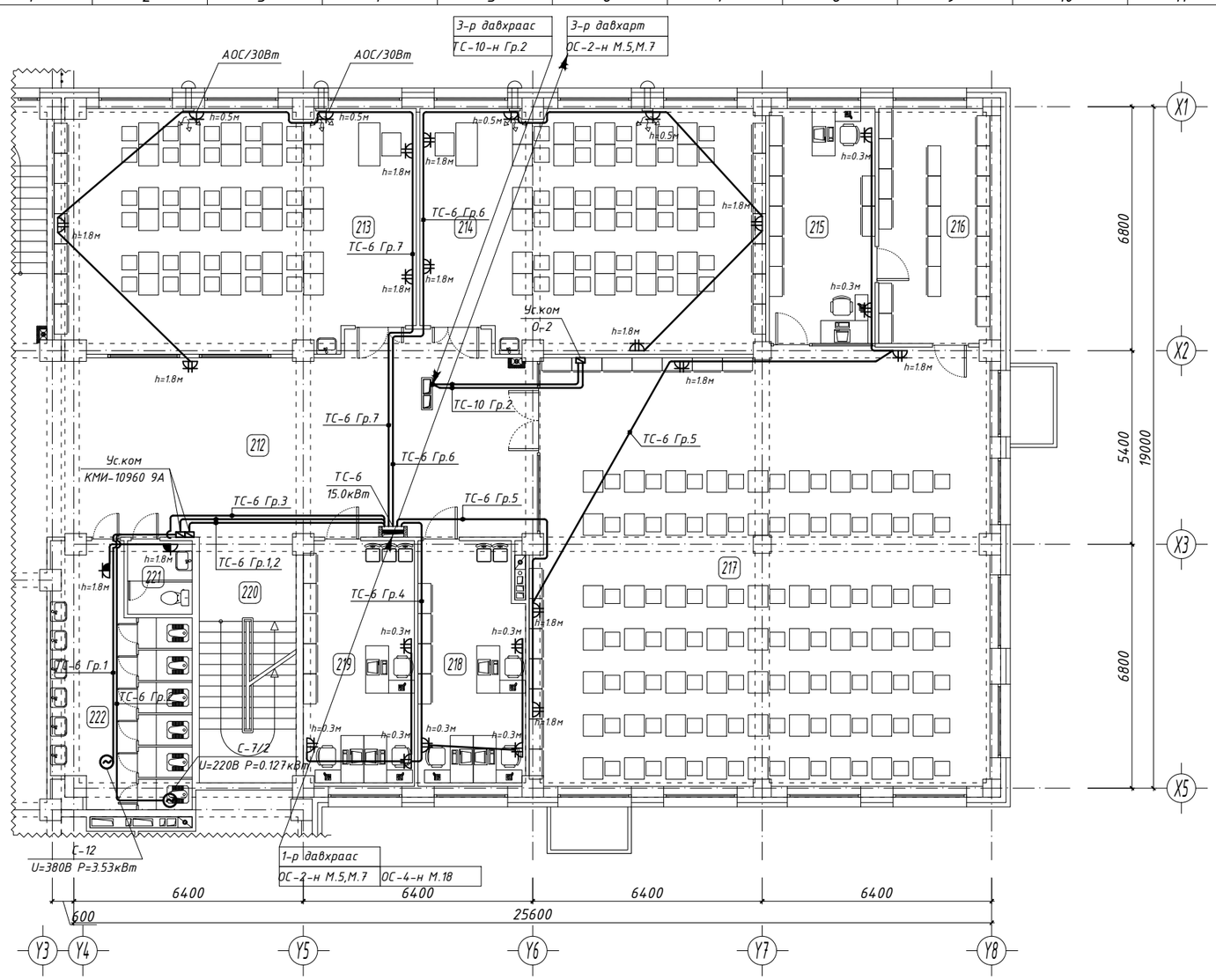

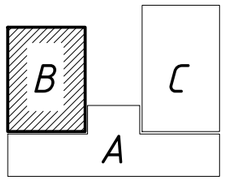

Өрөөний тодорхойлолт

Өрөөний дугаар	Өрөөний нэр	Талбай м2
212	Хонгил	71.52
213	Хичээлийн танхим	66.93
214	Хичээлийн танхим	64.10
215	Номын санчийн өрөө	19.38
216	Номын фондын өрөө	20.46
217	Уншлагын танхим /номын сан/	153.53
218	Багш нарын өрөө	19.88
219	Багш нарын өрөө	21.20
220	Шатны хонгил	18.47
221	Багш нарын ариун цэврийн өрөө	3.77
222	Ариун цэврийн өрөө /эм/	24.53

ЗӨВШӨӨРӨЛЦСӨН

	Гарын үсэг	Нэр
БА		Г. Болорчулуун
ББ		Н. Цэрэнцогцол
ХАС		Ц. Навчаа
ЦБУ		Ч. Баярмаа
ХД		Г.Гэрэлмаа

Ує шат: ,ДГ-Н АЖЛЫН ЗУРАГ

ЗУРАГ ТӨСЛИЙН "ЦЭСДА" ХХК

tel:976-88889927

Инженер		Ч.Баярмаа
Гүйцэтгэсэн		Ч.Баярмаа
Шалгасан		Б.Чимэгсайхан

Баянхонгор аймаг Баянхонгор сум Нинжа баг Найрамдал-1 гудамж 101 тоот

ЕРӨНХИЙ БОЛОВСРОЛЫН "СООГО СЕЙКЕО" СУРГУУЛИЙН 640 ХҮҮХДИЙН ӨРГӨТГӨЛ СУРГУУЛЬ

2-р ДАВХРЫН ХҮЧИТ ТӨХӨӨРӨМЖИЙН БАЙГУУЛАЛТ /В блок/

Масштаб:	Зургийн дугаар:	Хуудас:
М1:100	ХТ-26	41
ЕГ Шифр: ЦЭ-11-06-08-208/23	ТГ Шифр: -	Огноо: 2024 он

2-Р ДАВХРЫН ХҮЧИТ ТӨХӨӨРӨМЖИЙН БАЙГУУЛАЛТ /С блок/ М1:100

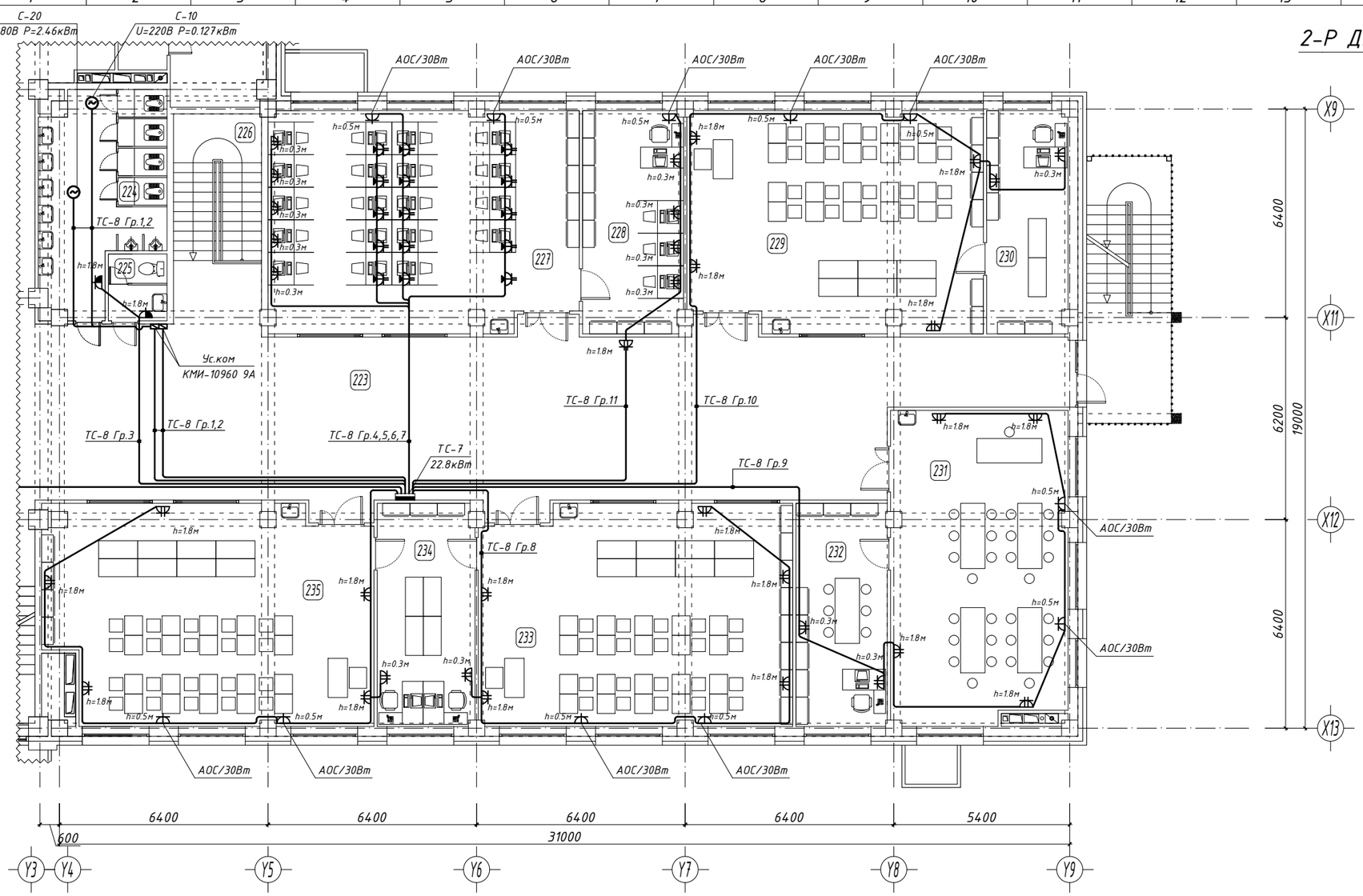

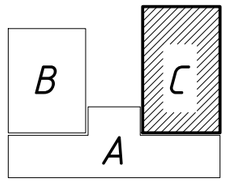

Өрөөний тодорхойлолт

Өрөөний дугаар	Өрөөний нэр	Талбай м2
223	Хонгил, рекреаци	151.56
224	Ариун цэврийн өрөө /эр/	22.76
225	Багш нарын ариун цэврийн өрөө	3.77
226	Шатны хонгил	17.39
227	Компьютерийн кабинет	63.53
228	Компьютерийн багшийн өрөө	21.16
229	Биологийн кабинет	60.37
230	Биологийн багшийн өрөө	17.09
231	Хөдөлмөрийн кабинет	51.31
232	Хөдөлмөрийн багшийн өрөө	19.25
233	Физикийн кабинет	64.13
234	Физик, химийн багшийн өрөө	20.57
235	Химийн кабинет	64.97

ЗӨВШӨӨРӨЛЦСӨН		
	Гарын үсэг	Нэр
БА		Г. Болорчулуун
ББ		Н. Цэрэнцогцол
ХАС		Ц. Навчаа
ЦБУ		Ч. Баярмаа
ХД		Гэрэлмаа
Үе шат:		,ДГ-Н АЖЛЫН ЗУРАГ

ЗУРАГ ТӨСЛИЙН "ЦЭСДА" ХХК

tel:976-88889927

Инженер		Ч.Баярмаа
Гүйцэтгэсэн		Ч.Баярмаа
Шалгасан		Б.Чимэгсайхан

Баянхонгор аймаг Баянхонгор сум Нинжа баг Найрамдал-1 гудамж 101 тоот

ЕРӨНХИЙ БОЛОВСРОЛЫН "СООГО СЕЙКЕО" СУРГУУЛИЙН 640 ХҮҮХДИЙН ӨРГӨТГӨЛ СУРГУУЛЬ

2-р ДАВХРЫН ХҮЧИТ ТӨХӨӨРӨМЖИЙН БАЙГУУЛАЛТ /С блок/

Масштаб:	Зургийн дугаар:	Хуудас:
М1:100	ХТ-27	41
ЕГ Шифр:	ТГ Шифр:	Огноо:
ЦЭ-11-06-08-208/23	-	2024 он

3-Р ДАВХРЫН ХҮЧИТ ТӨХӨӨРӨМЖИЙН БАЙГУУЛАЛТ /А блок/ М1:100

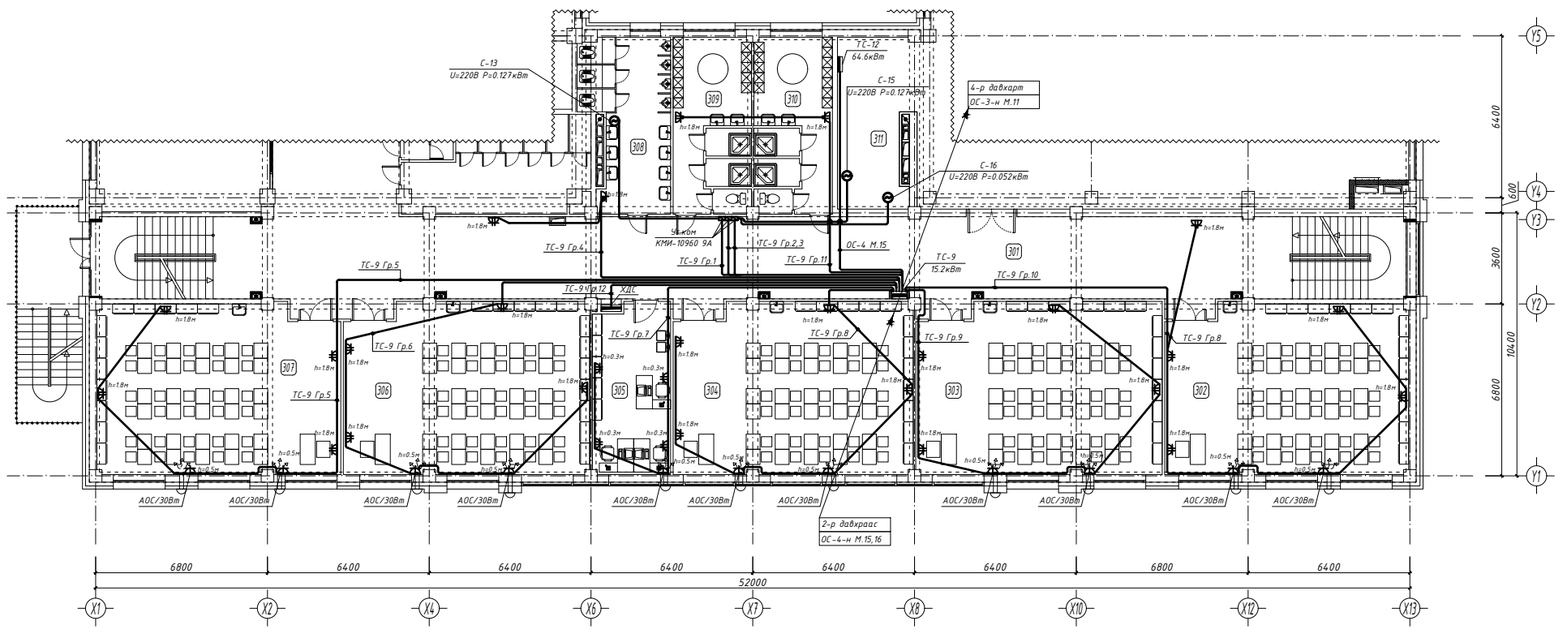

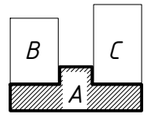

Өрөөний тодорхойлолт

Өрөөний дугаар	Өрөөний нэр	Талбай м2
301	Рекреаци, хонгил, шатны хонгил	176.71
302	Хичээлийн танхим	63.59
303	Хичээлийн танхим	64.77
304	Хичээлийн танхим	63.15
305	Багш нарын өрөө	21.23
306	Хичээлийн танхим	64.86
307	Хичээлийн танхим	63.55
308	Арцун цэвэрлэх өрөө /эр/	21.54
309	Хувцас солих өрөө, душ, 00 /эм/	21.00
310	Хувцас солих өрөө, душ, 00 /эр/	21.00
311	Спорт заалны агуулах	19.01

Зөвшөөрөгдсөн		
	Гарын үсэг	Нэр
БА		Г. Баярчимэг
ЕБ		Н. Цэрэнчимэг
ХАС		Ш. Нарчаа
ШБУ		Ч. Баярма
ХД		Гаралтна
Ти шат		ДГ-Н АЖЛЫН ЗУРАГ

ЗУРАГ ТӨСЛИЙН "ЦЭСДА" ХХК

tel:976-88889927

Инженер		Ч.Баярма
Гүйцэтгэсэн		Ч.Баярма
Шалгасан		Б.Чимэгсайхан

Баянгол дүүрэг Баянгол сум Чингэлтэй хороо 1-р хороолол-1 гудамж, 17 тоот
ЕРӨНХИЙ БОЛОВСРОЛЫН "СООГО СЕЙКЕО" СУРГУУЛИЙН 640 ХҮҮХДИЙН ӨРӨӨТӨӨЛ СУРГУУЛЬ

3-р ДАВХРЫН ХҮЧИТ ТӨХӨӨРӨМЖИЙН БАЙГУУЛАЛТ /А блок/

Масштаб:	Зурагдсан дугаар:	Хуудас:
М1:100	ХТ-28	БА-76
ТТ Шифр:	ТТ Шифр:	Огноо:
ЦЭ-11-06-08-208/23	-	2023 он

3-Р ДАВХРЫН ХҮЧИТ ТӨХӨӨРӨМЖИЙН БАЙГУУЛАЛТ /В блок/ М1:100

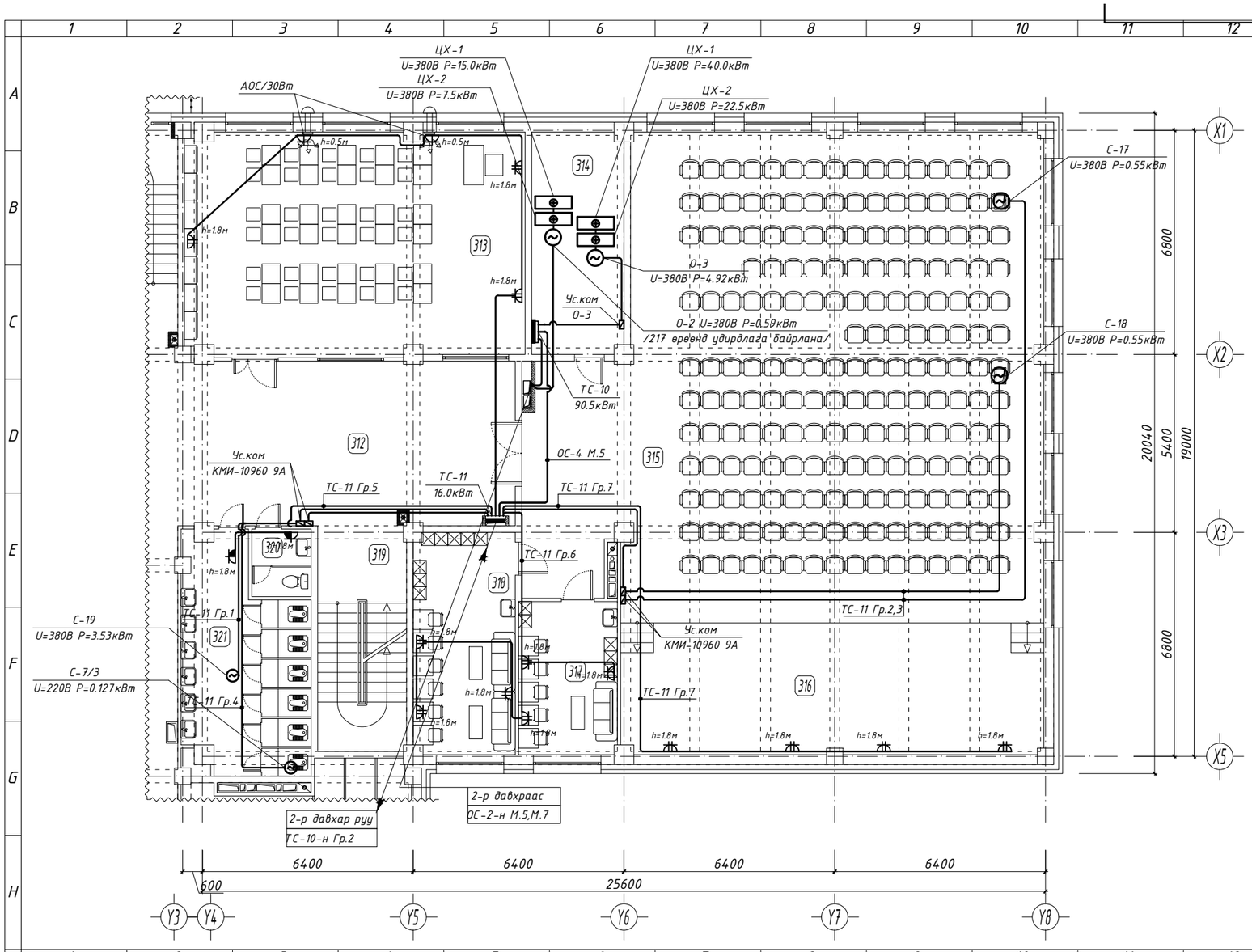

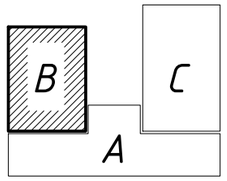

Өрөөний тодорхойлолт

Өрөөний дугаар	Өрөөний нэр	Талбай м2
312	Хонгил	51.13
313	Танхим	70.01
314	Салхивчийн өрөө	18.97
315	Урлагын заал	209.47
316	Тайз	51.19
317	Хувцас солих өрөө /эр/	14.02
318	Хувцас солих өрөө /эм/	21.01
319	Шатны хонгил	18.47
320	Багш нарын ариун цэврийн өрөө	3.77
321	Ариун цэврийн өрөө /эм/	24.53

зөвшөөрөлцсөн

	Гарын үсэг	Нэр
БА		Г. Болорчулуун
ББ		Н. Цэрэнцогцол
ХАС		Ц. Навчаа
ЦБУ		Ч. Баярмаа
ХД		Г. Гэрэлмаа

Ye шат: ,ДГ-Н АЖЛЫН ЗУРАГ

ЗУРАГ ТӨСЛИЙН "ЦЭСДА" ХХК

tel:976-88889927

Инженер		Ч.Баярмаа
Гүйцэтгэсэн		Ч.Баярмаа
Шалгасан		Б.Чимэгсайхан

Баянхонгор аймаг Баянхонгор сум Номгон баг Найрамдал-1 гудамж 101 тоот
ЕРӨНХИЙ БОЛОВСРОЛЫН "СООГО СЕЙКЕО" СУРГУУЛИЙН 640 ХУУХДИЙН ӨРГӨТГӨЛ СУРГУУЛЬ

3-р ДАВХРЫН ХҮЧИТ ТӨХӨӨРӨМЖИЙН БАЙГУУЛАЛТ /В блок/

Масштаб: М1:100	Зургийн дугаар: ХТ-29	Хуудас: 41
ЕГ Шифр: ЦЭ-11-06-08-208/23	ТГ Шифр: -	Огноо: 2024 он

З-Р ДАВХРЫН ХҮЧИТ ТӨХӨӨРӨМЖИЙН БАЙГУУЛАЛТ /С блок/ М1:100

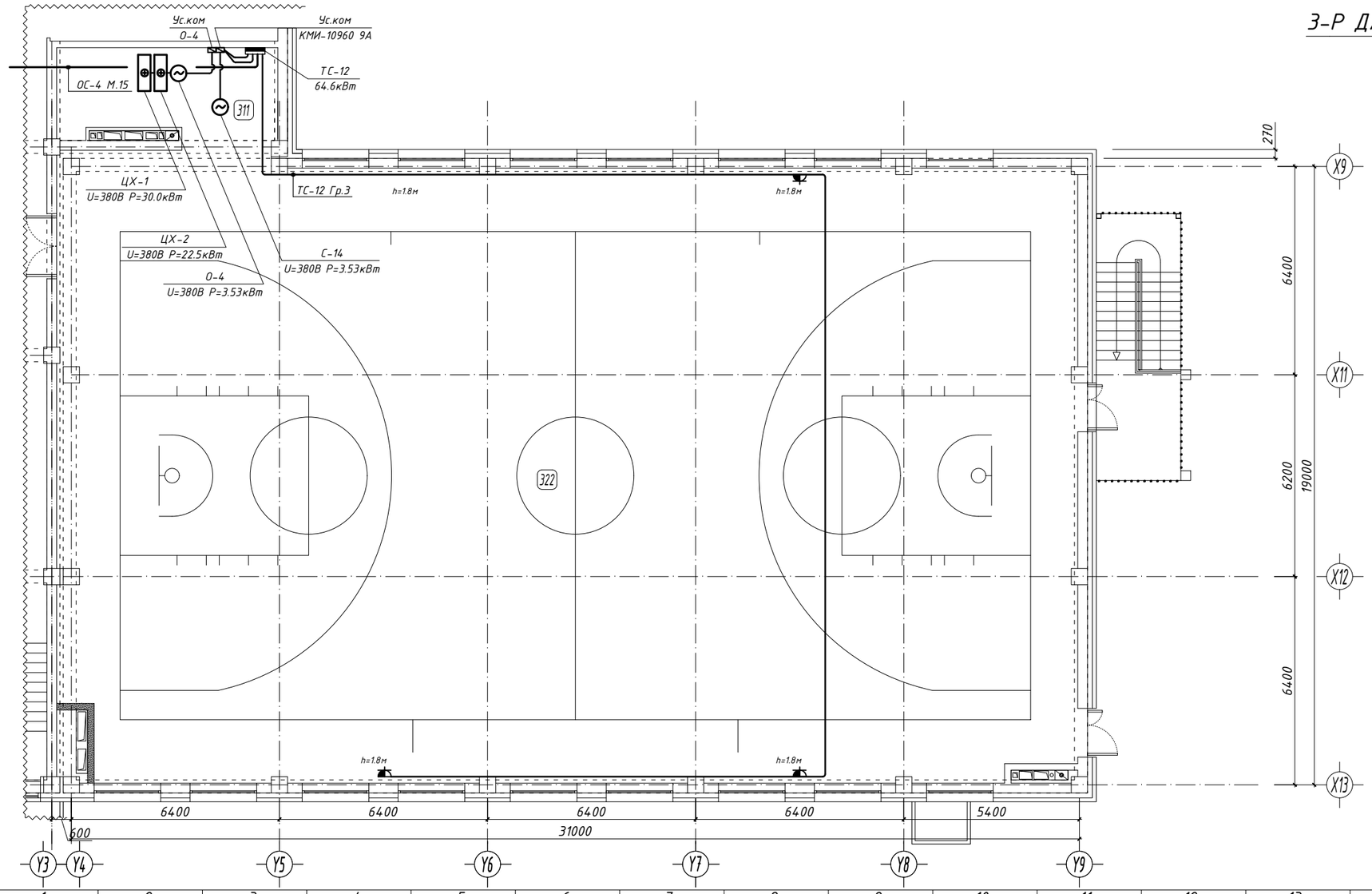

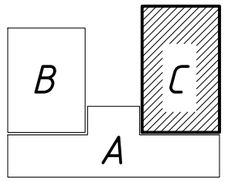

Өрөөний дугаар	Өрөөний нэр	Талбай м2
311	Спорт заалны агуулах	19.01
322	Спорт заал	592.63

Зөвшөөрөлцсөн		
	Гарын үсэг	Нэр
БА		Г. Болорчулуун
ББ		Н. Цэрэнцогцол
ХАС		Ц. Навчаа
ЦБУ		Ч. Баярмаа
ХД		Г. Гэрэлмаа
Ye шат:		ТД-Н АЖЛЫН ЗУРАГ

ЗУРАГ ТӨСЛИЙН "ЦЭСДА" ХХК

tel:976-88889927

Инженер		Ч.Баярмаа
Гүйцэтгэсэн		Ч.Баярмаа
Шалгасан		Б.Чимэгсайхан

Баянхонгор аймаг. Баянхонгор сум. Нанжин баг. Найрамдал-1 гудамж. 101 тоот

ЕРӨНХИЙ БОЛОВСРОЛЫН "СООГО СЕЙКЕО" СУРГУУЛИЙН 640 ХҮҮХДИЙН ӨРГӨТГӨЛ СУРГУУЛЬ

З-р ДАВХРЫН ХҮЧИТ ТӨХӨӨРӨМЖИЙН БАЙГУУЛАЛТ /С блок/

Масштаб:	Зургийн дугаар:	Хуудас:
М1:100	ХТ-30	41
ЕГ Шифр:	ТГ Шифр:	Огноо:
ЦЭ-11-06-08-208/23	-	2024 он

1-Р ДАВХРЫН ГЭРЭЛТҮҮЛГИЙН БАЙГУУЛАЛТ /А блок/

М1:100

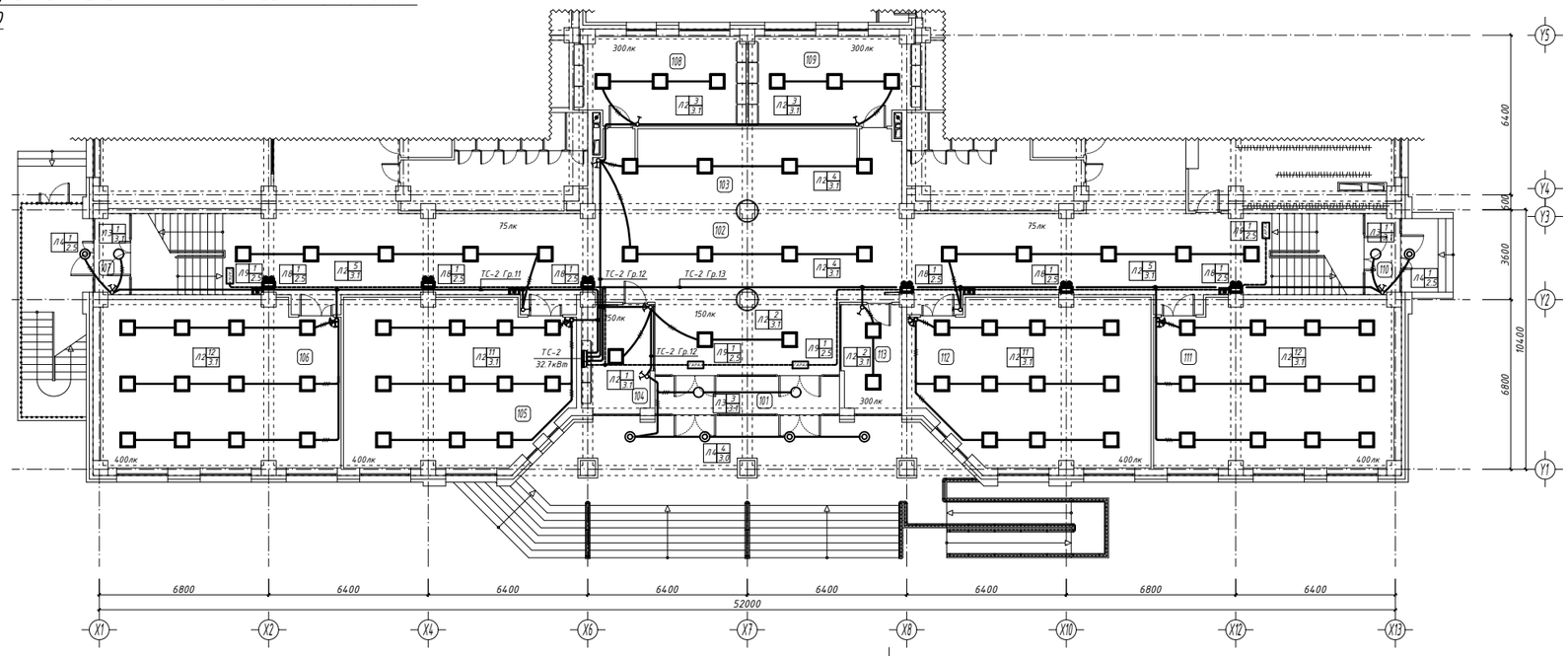

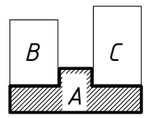

Өрөөний тодорхойлолт

Өрөөний дугаар	Өрөөний нэр	Талбай м2
101	Гонх	11.35
102	Вестибель, хонгил, шатны хонгил	191.20
103	Сургуулийн алдарын хэсэг	42.10
104	Харуул хангаалттын өрөө	12.27
105	Хичээлийн танхим	58.65
106	Хичээлийн танхим	63.55
107	Гонх	4.59
108	Санхүү, нягтлангийн өрөө	23.99
109	Багш нарын өрөө	23.99
110	Гонх	4.59
111	Хичээлийн танхим	63.59
112	Хичээлийн танхим	60.38
113	Ажлын өрөө	10.42

Д/б	Тайлбар	Тэмдэг чадал
1	LED чийдэнтэй гэрэлтүүлэгч /хангаалагдсан/ Л1 1/3.1 Гэрэлтүүлэгчийн foo шүршүүр Гэрэлтүүлэгч тоноглох өндөр Гэрэлтүүлэгчийн өнгө	45 Вт
2	Таазанд тоноглох led гэрэлтүүлэгч Л2 1/3.1 Гэрэлтүүлэгчийн foo шүршүүр Гэрэлтүүлэгч тоноглох өндөр Гэрэлтүүлэгчийн өнгө	40 Вт
3	Таазны led гэрэлтүүлэгч Л3 1/3.1 Гэрэлтүүлэгчийн foo шүршүүр Гэрэлтүүлэгч тоноглох өндөр Гэрэлтүүлэгчийн өнгө	20 Вт
4	Хананы led гэрэлтүүлэгч Л4 1/2.5 Гэрэлтүүлэгчийн foo шүршүүр Гэрэлтүүлэгч тоноглох өндөр Гэрэлтүүлэгчийн өнгө	9 Вт
5	LED чийдэнтэй дүүжин таазны гэрэлтүүлэгч Л5 1/3.1 Гэрэлтүүлэгчийн foo шүршүүр Гэрэлтүүлэгч тоноглох өндөр Гэрэлтүүлэгчийн өнгө	48 Вт
6	LED чийдэнтэй гэрэлтүүлэгч Л6 1/3.1 Гэрэлтүүлэгчийн foo шүршүүр Гэрэлтүүлэгч тоноглох өндөр Гэрэлтүүлэгчийн өнгө	45 Вт
7	Таазанд тоноглох UCD прожектор Л7 1/6.5 Гэрэлтүүлэгчийн foo шүршүүр Гэрэлтүүлэгч тоноглох өндөр Гэрэлтүүлэгчийн өнгө	150 Вт
8	Флюресцент чийдэнтэй гэрэлтүүлэгч Л8 1/2.5 Гэрэлтүүлэгчийн foo шүршүүр Гэрэлтүүлэгч тоноглох өндөр Гэрэлтүүлэгчийн өнгө	2х8 Вт
9	Флюресцент чийдэнтэй гэрэлтүүлэгч Л9 1/2.5 Гэрэлтүүлэгчийн foo шүршүүр Гэрэлтүүлэгч тоноглох өндөр Гэрэлтүүлэгчийн өнгө	2х8 Вт

Тэмдэгт

Тел.976-88889927

Зөвшөөрөлтэй		Нэр
БА	Гарын үсэг	Г. Болормаа
ББ		Н. Цэрэнжаргал
ХАС		Ш. Нарчин
ШДЧ		Ч. Баярмаа
ХД		Г. Гэрэлмаа
Тх шат		ДГ-Н АЖЛЫН ЗУРАГ

ЗУРАГ ТӨСЛИЙН "ЦЭСДА" ХХК

Инженер		Ч.Баярмаа
Гүйцэтгэсэн		Г.Баярмаа
Шалгасан		Б.Чимэгсайхан

Барилгын хэмжээ барилгын гэр хорооны 8Б, Найрамдал-1 гудамж, 101 тоот

ЕРӨНХИЙ БОЛОВСРОЛЫН "СООГО СЕЙКЕО" СУРГУУЛИЙН 640 ХҮҮХДИЙН ӨРГӨТГӨЛ СУРГУУЛЬ

1-р ДАВХРЫН ГЭРЭЛТҮҮЛГИЙН БАЙГУУЛАЛТ /А блок/

Масштаб:	Зураг дугаар:	Хуудас:
М1:100	ДГ-1	41

ТГ Шифр:	ТГ Шифр:	Огноо:
ЦЭ-11-06-08-208/23	-	2024 он

1-Р ДАВХРЫН ГЭРЭЛТҮҮЛГИЙН БАЙГУУЛАЛТ /В блок/

М1:100

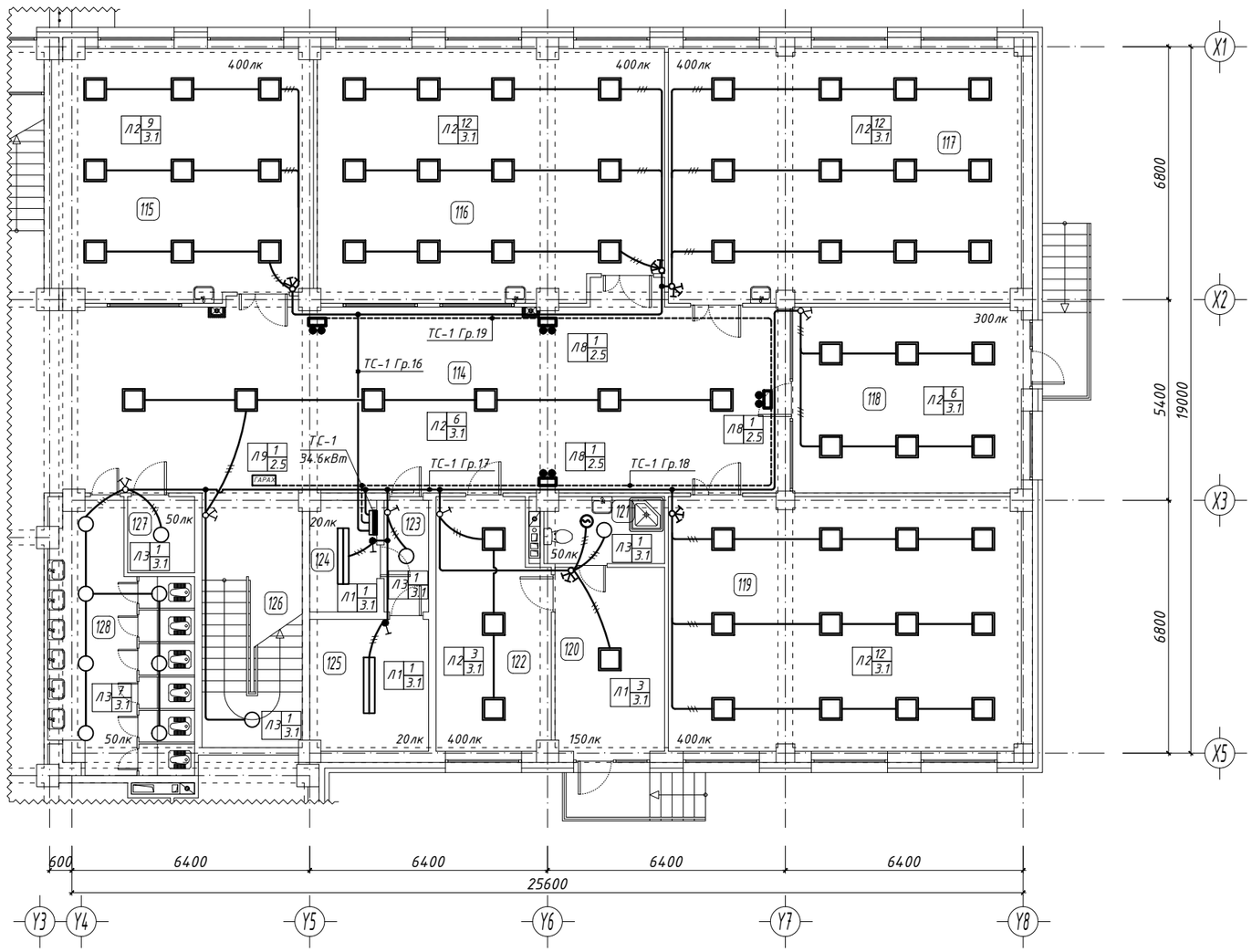

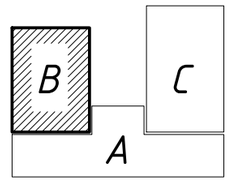

Өрөөний тодорхойлолт

Өрөөний дугаар	Өрөөний нэр	Талбай м2
114	Хонгил	101.85
115	Хичээлийн танхим	47.17
116	Хичээлийн танхим	62.21
117	Хичээлийн танхим	64.78
118	Багш нарын хөгжлийн төвийн өрөө	31.25
119	Хичээлийн танхим	64.78
120	Тусгаарлах өрөө	15.23
121	Ариун цэврийн өрөө	5.81
122	Эмчийн өрөө	19.94
123	Хонгил	3.78
124	Цахилгааны шитны өрөө	5.52
125	Дулааны узелийн өрөө	11.49
126	Шатны хонгил	18.47
127	ХБС-ийн ариун цэврийн өрөө /эм/	3.79
128	Ариун цэврийн өрөө /эм/	24.53

Д/д	Тайлбар	Тэмдэг чадал
1	LED чийдэнтэй гэрэлтүүлэгч /хамгаалагдсан/ Л1 1/3.1 — Гэрэлтүүлэгчийн тоо ширхэг; Гэрэлтүүлэгч тоноглох өндөр; Гэрэлтүүлэгчийн төрөл	45 Вт
2	Таазанд тоноглох лед гэрэлтүүлэгч Л2 1/3.1 — Гэрэлтүүлэгчийн тоо ширхэг; Гэрэлтүүлэгч тоноглох өндөр; Гэрэлтүүлэгчийн төрөл	40 Вт
3	Таазны лед гэрэлтүүлэгч Л3 1/3.1 — Гэрэлтүүлэгчийн тоо ширхэг; Гэрэлтүүлэгч тоноглох өндөр; Гэрэлтүүлэгчийн төрөл	20 Вт
4	Хананы лед гэрэлтүүлэгч Л4 1/2.5 — Гэрэлтүүлэгчийн тоо ширхэг; Гэрэлтүүлэгч тоноглох өндөр; Гэрэлтүүлэгчийн төрөл	9 Вт
5	LED чийдэнтэй дүүжин таазны гэрэлтүүлэгч Л5 1/3.1 — Гэрэлтүүлэгчийн тоо ширхэг; Гэрэлтүүлэгч тоноглох өндөр; Гэрэлтүүлэгчийн төрөл	48 Вт
6	LED чийдэнтэй гэрэлтүүлэгч Л6 1/3.1 — Гэрэлтүүлэгчийн тоо ширхэг; Гэрэлтүүлэгч тоноглох өндөр; Гэрэлтүүлэгчийн төрөл	45 Вт
7	Таазанд тоноглох UCD прожектор Л7 1/6.5 — Гэрэлтүүлэгчийн тоо ширхэг; Гэрэлтүүлэгч тоноглох өндөр; Гэрэлтүүлэгчийн төрөл	150 Вт
8	Флюрисцент чийдэнтэй гэрэлтүүлэгч Л8 1/2.5 — Гэрэлтүүлэгчийн тоо ширхэг; Гэрэлтүүлэгч тоноглох өндөр; Гэрэлтүүлэгчийн төрөл	2x8 Вт
9	Флюрисцент чийдэнтэй гэрэлтүүлэгч Л9 1/2.5 — Гэрэлтүүлэгчийн тоо ширхэг; Гэрэлтүүлэгч тоноглох өндөр; Гэрэлтүүлэгчийн төрөл	ГАРАЖ 2x8 Вт

зөвшөөрөлцсөн

	Гарын үсэг	Нэр
БА		Г. Болорчулуун
ББ		Н. Цэрэнцогцол
ХАС		Ц. Навчаа
ЦБУ		Ч. Баярмаа
ХД		Р. Гэрэлмаа

Ує шат: Д.ДГ-Н АЖЛЫН ЗУРАГ

ЗУРАГ ТӨСЛИЙН "ЦЭСДА" ХХК

tel:976-88889927

Инженер		Ч.Баярмаа
Гүйцэтгэсэн		Ч.Баярмаа
Шалгасан		Б.Чимэгсайхан

Баянхонгор аймаг. Баянхонгор сум. Нөмөрт баг. Найрамдал-1 гудамж. 101 тоот

ЕРӨНХИЙ БОЛОВСРОЛЫН "СООГО СЕЙКЕО" СУРГУУЛИЙН 640 ХҮҮХДИЙН ӨРГӨТГӨЛ СУРГУУЛЬ

1-р ДАВХРЫН ГЭРЭЛТҮҮЛГИЙН БАЙГУУЛАЛТ /В блок/

Масштаб:	Зурагдсан дугаар:	Хуудас:
М1:100	ДГ-2	41

ЕГ Шифр:	ТГ Шифр:	Огноо:
ЦЭ-11-06-08-208/23	-	2024 он

1-Р ДАВХРЫН ГЭРЭЛТҮҮЛГИЙН БАЙГУУЛАЛТ /С блок/

М1:100

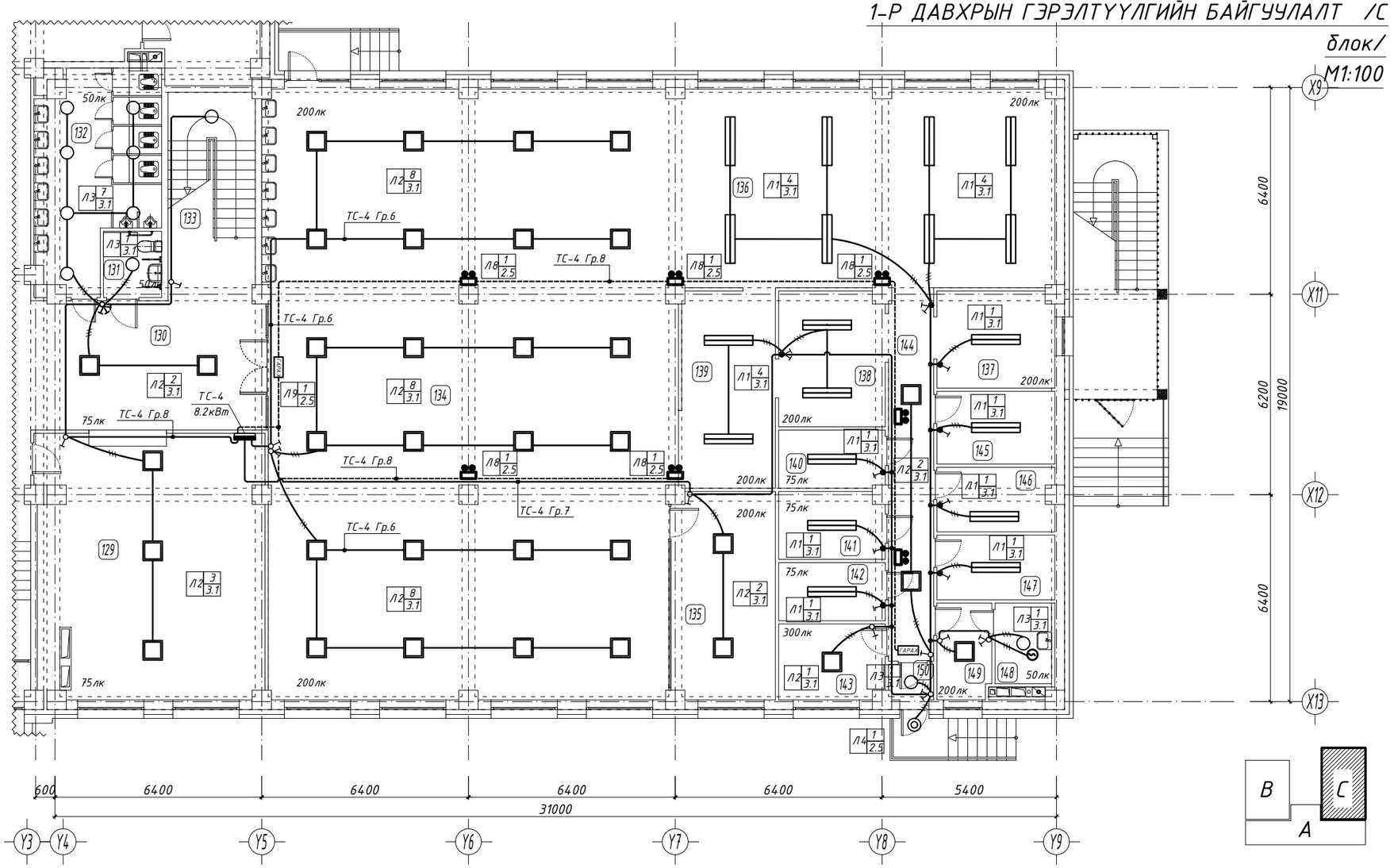

Д/д	Тайлбар	Тэмдэг чадал
1	LED чийдэнтэй гэрэлтүүлэгч /хамгаалагдсан/ Л1 1/3.1 Гэрэлтүүлэгчийн тоо ширхэг; Гэрэлтүүлэгч тоноглох өндөр; Гэрэлтүүлэгчийн төрөл	45 Вт
2	Таазанд тоноглох лед гэрэлтүүлэгч Л2 1/3.1 Гэрэлтүүлэгчийн тоо ширхэг; Гэрэлтүүлэгч тоноглох өндөр; Гэрэлтүүлэгчийн төрөл	40 Вт
3	Таазны лед гэрэлтүүлэгч Л3 1/3.1 Гэрэлтүүлэгчийн тоо ширхэг; Гэрэлтүүлэгч тоноглох өндөр; Гэрэлтүүлэгчийн төрөл	20 Вт
4	Хананы лед гэрэлтүүлэгч Л4 1/2.5 Гэрэлтүүлэгчийн тоо ширхэг; Гэрэлтүүлэгч тоноглох өндөр; Гэрэлтүүлэгчийн төрөл	9 Вт
5	LED чийдэнтэй дүүжин таазны гэрэлтүүлэгч Л5 1/3.1 Гэрэлтүүлэгчийн тоо ширхэг; Гэрэлтүүлэгч тоноглох өндөр; Гэрэлтүүлэгчийн төрөл	48 Вт
6	LED чийдэнтэй гэрэлтүүлэгч Л6 1/3.1 Гэрэлтүүлэгчийн тоо ширхэг; Гэрэлтүүлэгч тоноглох өндөр; Гэрэлтүүлэгчийн төрөл	45 Вт
7	Таазанд тоноглох UCD прожектор Л7 1/6.5 Гэрэлтүүлэгчийн тоо ширхэг; Гэрэлтүүлэгч тоноглох өндөр; Гэрэлтүүлэгчийн төрөл	150 Вт
8	Флюрисцент чийдэнтэй гэрэлтүүлэгч Л8 1/2.5 Гэрэлтүүлэгчийн тоо ширхэг; Гэрэлтүүлэгч тоноглох өндөр; Гэрэлтүүлэгчийн төрөл	2х8 Вт
9	Флюрисцент чийдэнтэй гэрэлтүүлэгч Л9 1/2.5 Гэрэлтүүлэгчийн тоо ширхэг; Гэрэлтүүлэгч тоноглох өндөр; Гэрэлтүүлэгчийн төрөл	ГАРАЖ 2х8 Вт

Өрөөний тодорхойлолт

Өрөөний дугаар	Өрөөний нэр	Талбай м2
129	Өлгүүр	57.62
130	Хонгил	29.08
131	ХБС-ийн ариун цэврийн өрөө /эр/	3.79
132	Ариун цэврийн өрөө /эр/	22.77
133	Шатны хонгил	17.35
134	Хооллох заал	237.87
135	Багш нарын хооллох өрөө	20.69
136	Гал тогоо	73.50
137	Бэлтгэлийн өрөө /төмс, ногооны/	11.01
138	Бэлтгэлийн өрөө /махны/	14.01
139	Угаалга	17.78
140	Хөргүүртэй агуулах /мах, махан бүтээгдэхүүн/	6.01
141	Хөргүүртэй агуулах /сүү, сүүн бүтээгдэхүүн/	6.90
142	Хөргүүртэй агуулах /жимс, хүнсний ногоон	6.03
143	Хоол зүүсийн өрөө	7.76
144	Хонгил	16.21
145	Бараа материалын агуулах	8.30
146	Хуурай хүнсний агуулах	7.29
147	Төмс, хүнсний ногооны агуулах	7.39
148	Ариун цэврийн өрөө	3.83
149	Ажилчдын хувцас солих өрөө	5.94
150	Гонх	1.80

ЗӨВШӨӨРӨЛЦСӨН

	Гарын үсэг	Нэр
БА		Г. Болорчулуун
ББ		Н. Цэрэнцогцол
ХАС		Ц. Навчаа
ЦБУ		Ч. Баярмаа
ХД		Г. Гэрэлмаа

Ує шат: ,ДГ-Н АЖЛЫН ЗУРАГ

ЗУРАГ ТӨСЛИЙН "ЦЭСДА" ХХК

tel:976-88889927

Инженер		Ч.Баярмаа
Гүйцэтгэсэн		Ч.Баярмаа
Шалгасан		Б.Чимэгсайхан

Баянхонгор аймаг Баянхонгор сум Нинжа баг Найрамдал-1 гудамж 101 тоот

ЕРӨНХИЙ БОЛОВСРОЛЫН "СООГО СЕЙКЕО" СУРГУУЛИЙН 640 ХҮҮХДИЙН ӨРГӨТГӨЛ СУРГУУЛЬ

1-р ДАВХРЫН ГЭРЭЛТҮҮЛГИЙН БАЙГУУЛАЛТ /С блок/

Масштаб:	Зургийн дугаар:	Хуудас:
М1:100	ДГ-3	41
ЕГ Шифр: ЦЭ-11-06-08-208/23	ТГ Шифр: -	Огноо: 2024 он

2-Р ДАВХРЫН ГЭРЭЛТҮҮЛГИЙН БАЙГУУЛАЛТ /А блок/

М1:100

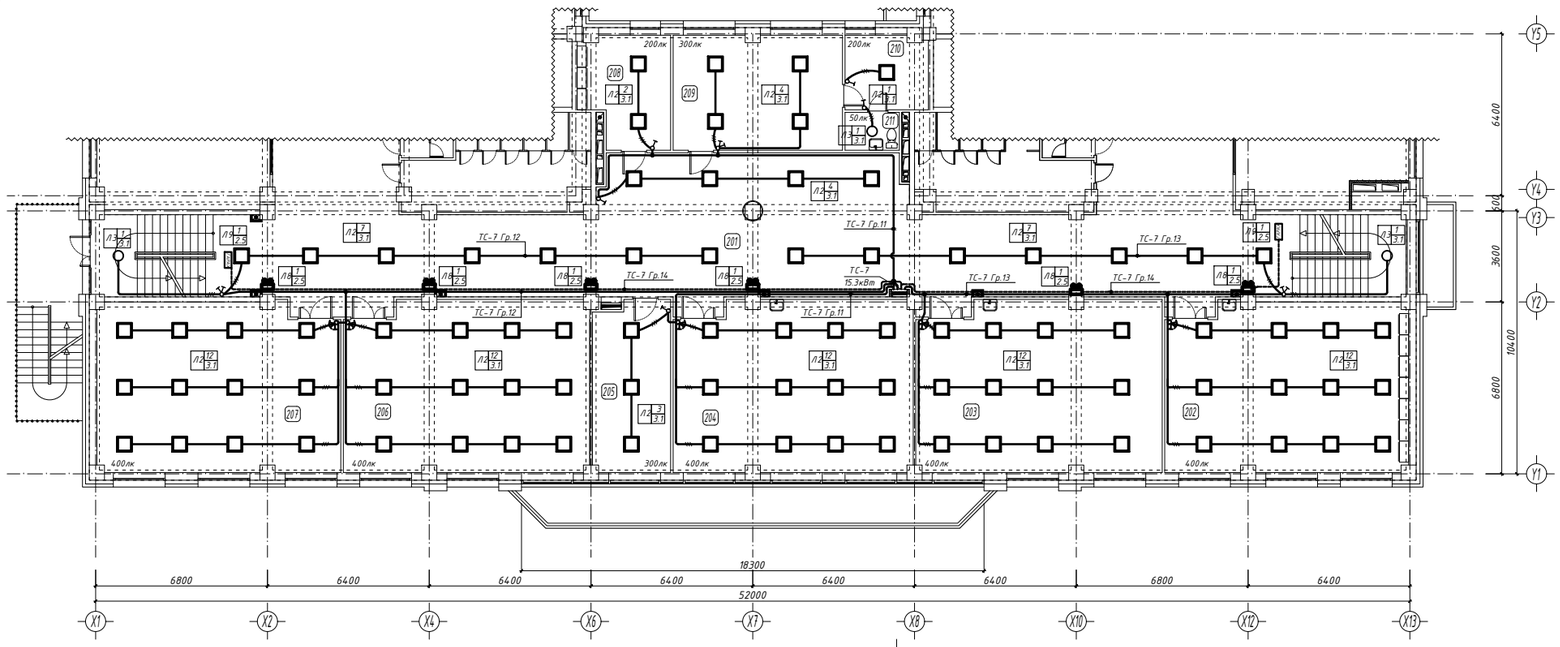

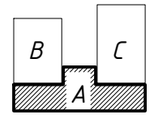

Өрөөний тодорхойлолт

Өрөөний дугаар	Өрөөний нэр	Талбай м2
201	Хонгил, шатны хонгил	205.49
202	Хичээлийн танхим	63.59
203	Хичээлийн танхим	64.77
204	Хичээлийн танхим	63.15
205	Багш нарын өрөө	21.23
206	Хичээлийн танхим	64.86
207	Хичээлийн танхим	63.55
208	Үйлчлэгчийн өрөө, УУХ-ийн агуулах	14.85
209	Захирлын өрөө	30.41
210	Аналитик өрөө	9.60
211	Ариун цэврийн өрөө	3.31

Д/б	Тайлбар	Гэмтэг чадал
1	LED чийдэнтэй гэрэлтүүлэгч /хамгаалагдсан/ Л1 1/3.1 Гэрэлтүүлэгчийн foo ширхэг Гэрэлтүүлэгч тоноглох өндөр Гэрэлтүүлэгчийн өрөө	45 Вт
2	Таазанд тоноглох led гэрэлтүүлэгч Л2 1/3.1 Гэрэлтүүлэгчийн foo ширхэг Гэрэлтүүлэгч тоноглох өндөр Гэрэлтүүлэгчийн өрөө	40 Вт
3	Таазны led гэрэлтүүлэгч Л3 1/3.1 Гэрэлтүүлэгчийн foo ширхэг Гэрэлтүүлэгч тоноглох өндөр Гэрэлтүүлэгчийн өрөө	20 Вт
4	Хананы led гэрэлтүүлэгч Л4 1/2.5 Гэрэлтүүлэгчийн foo ширхэг Гэрэлтүүлэгч тоноглох өндөр Гэрэлтүүлэгчийн өрөө	9 Вт
5	LED чийдэнтэй дүүжин таазны гэрэлтүүлэгч Л5 1/3.1 Гэрэлтүүлэгчийн foo ширхэг Гэрэлтүүлэгч тоноглох өндөр Гэрэлтүүлэгчийн өрөө	48 Вт
6	LED чийдэнтэй гэрэлтүүлэгч Л6 1/3.1 Гэрэлтүүлэгчийн foo ширхэг Гэрэлтүүлэгч тоноглох өндөр Гэрэлтүүлэгчийн өрөө	45 Вт
7	Таазанд тоноглох UCD проектор Л7 1/6.5 Гэрэлтүүлэгчийн foo ширхэг Гэрэлтүүлэгч тоноглох өндөр Гэрэлтүүлэгчийн өрөө	150 Вт
8	Флюресцент чийдэнтэй гэрэлтүүлэгч Л8 1/2.5 Гэрэлтүүлэгчийн foo ширхэг Гэрэлтүүлэгч тоноглох өндөр Гэрэлтүүлэгчийн өрөө	2х8 Вт
9	Флюресцент чийдэнтэй гэрэлтүүлэгч Л9 1/2.5 Гэрэлтүүлэгчийн foo ширхэг Гэрэлтүүлэгч тоноглох өндөр Гэрэлтүүлэгчийн өрөө	2х8 Вт

Зөвшөөрөгдсөн

	Гарын үсэг	Нэр
БА		Г. Болормунх
ББ		Н. Цэвэнжав
ХАС		Ц. Нэйчиа
ЦБУ		Ч. Баярма
ХД		Г. Гаанаа
Те шат		ДГ-Н АЖЛЫН ЗУРАГ

ЗУРАГ ТӨСЛИЙН "ЦЭСДА" ХХК

Tel:976-88889927

Инженер		Ч.Баярма
Гүйцэтгэсэн		Б.Баярма
Шалгасан		Б.Чимэгсайхан

Зохиогч бичиг баримтаар эрх хамгаалагдсан. Ба.Чойжил-1 гудам, 17 хаяг

ЕРӨНХИЙ БОЛОВСРОЛЫН "СООГО СЕЙКЕО" СУРГУУЛИЙН 640 ХҮҮХДИЙН ӨРӨӨТӨЛ СУРГУУЛЬ

2-р ДАВХРЫН ГЭРЭЛТҮҮЛГИЙН БАЙГУУЛАЛТ /А блок/

Масштаб: М1:100	Зураг:	Зурагын дугаар: ДГ-4	Хуудас: 41
ЕГ Шифр: 023-11.06-08-208/23	ТГ Шифр: -	Огноо: 2024 он	

2-Р ДАВХРЫН ГЭРЭЛТҮҮЛГИЙН БАЙГУУЛАЛТ /В блок/

М1:100

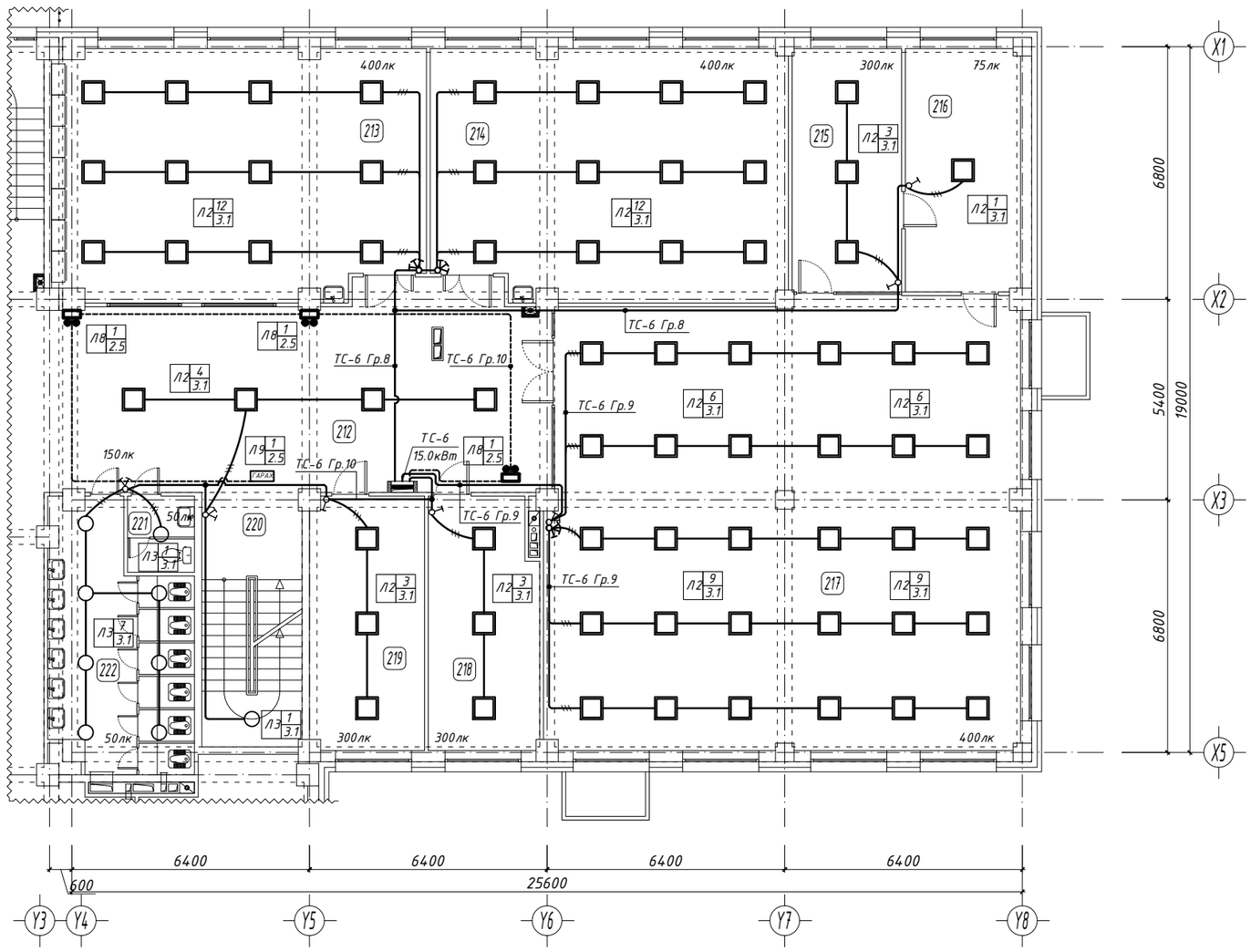

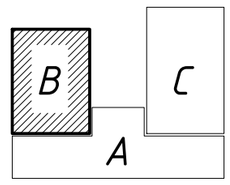

Өрөөний тодорхойлолт

Өрөөний дугаар	Өрөөний нэр	Талбай м2
212	Хонгил	71.52
213	Хичээлийн танхим	66.93
214	Хичээлийн танхим	64.10
215	Номын санчийн өрөө	19.38
216	Номын фондын өрөө	20.46
217	Уншлагын танхим /номын сан/	153.53
218	Багш нарын өрөө	19.88
219	Багш нарын өрөө	21.20
220	Шатны хонгил	18.47
221	Багш нарын ариун цэврийн өрөө	3.77
222	Ариун цэврийн өрөө /эм/	24.53

Д/д	Тайлбар	Тэмдэг чадал
1	LED чийдэнтэй гэрэлтүүлэгч /хамгаалагдсан/ Л1 1/3.1 — Гэрэлтүүлэгчийн тоо ширхэг; Гэрэлтүүлэгч тоноглох өндөр; Гэрэлтүүлэгчийн төрөл	45 Вт
2	Таазанд тоноглох лед гэрэлтүүлэгч Л2 1/3.1 — Гэрэлтүүлэгчийн тоо ширхэг; Гэрэлтүүлэгч тоноглох өндөр; Гэрэлтүүлэгчийн төрөл	40 Вт
3	Таазны лед гэрэлтүүлэгч Л3 1/3.1 — Гэрэлтүүлэгчийн тоо ширхэг; Гэрэлтүүлэгч тоноглох өндөр; Гэрэлтүүлэгчийн төрөл	20 Вт
4	Хананы лед гэрэлтүүлэгч Л4 1/2.5 — Гэрэлтүүлэгчийн тоо ширхэг; Гэрэлтүүлэгч тоноглох өндөр; Гэрэлтүүлэгчийн төрөл	9 Вт
5	LED чийдэнтэй дүүжин таазны гэрэлтүүлэгч Л5 1/3.1 — Гэрэлтүүлэгчийн тоо ширхэг; Гэрэлтүүлэгч тоноглох өндөр; Гэрэлтүүлэгчийн төрөл	48 Вт
6	LED чийдэнтэй гэрэлтүүлэгч Л6 1/3.1 — Гэрэлтүүлэгчийн тоо ширхэг; Гэрэлтүүлэгч тоноглох өндөр; Гэрэлтүүлэгчийн төрөл	45 Вт
7	Таазанд тоноглох UCD прожектор Л7 1/6.5 — Гэрэлтүүлэгчийн тоо ширхэг; Гэрэлтүүлэгч тоноглох өндөр; Гэрэлтүүлэгчийн төрөл	150 Вт
8	Флюрисцент чийдэнтэй гэрэлтүүлэгч Л8 1/2.5 — Гэрэлтүүлэгчийн тоо ширхэг; Гэрэлтүүлэгч тоноглох өндөр; Гэрэлтүүлэгчийн төрөл	2х8 Вт
9	Флюрисцент чийдэнтэй гэрэлтүүлэгч Л9 1/2.5 — Гэрэлтүүлэгчийн тоо ширхэг; Гэрэлтүүлэгч тоноглох өндөр; Гэрэлтүүлэгчийн төрөл	ГАРАЖ 2х8 Вт

зөвшөөрөлцсөн

	Гарын үсэг	Нэр
БА		Г. Болорчулуун
ББ		Н. Цэрэнцогцол
ХАС		Ц. Навчаа
ЦБУ		Ч. Баярмаа
ХД		Г. Гэрэлмаа

Үе шат: ТД, ДГ-Н АЖЛЫН ЗУРАГ

ЗУРАГ ТӨСЛИЙН "ЦЭСДА" ХХК

tel:976-88889927

Инженер		Ч.Баярмаа
Гүйцэтгэсэн		Ч.Баярмаа
Шалгасан		Б.Чимэгсайхан

Баянхонгор аймаг Баянхонгор сум, Номгон баг, Найрамдал-1 гудамж, 101 тоот

ЕРӨНХИЙ БОЛОВСРОЛЫН "СООГО СЕЙКЕО" СУРГУУЛИЙН 640 ХҮҮХДИЙН ӨРГӨТГӨЛ СУРГУУЛЬ

2-р ДАВХРЫН ГЭРЭЛТҮҮЛГИЙН БАЙГУУЛАЛТ /В блок/

Масштаб:	Зургийн дугаар:	Хуудас:
М1:100	ДГ-5	41

ЕГ Шифр:	ТГ Шифр:	Огноо:
ЦЭ-11-06-08-208/23	-	2024 он

2-Р ДАВХРЫН ГЭРЭЛТҮҮЛГИЙН БАЙГУУЛАЛТ /С блок/

М1:100

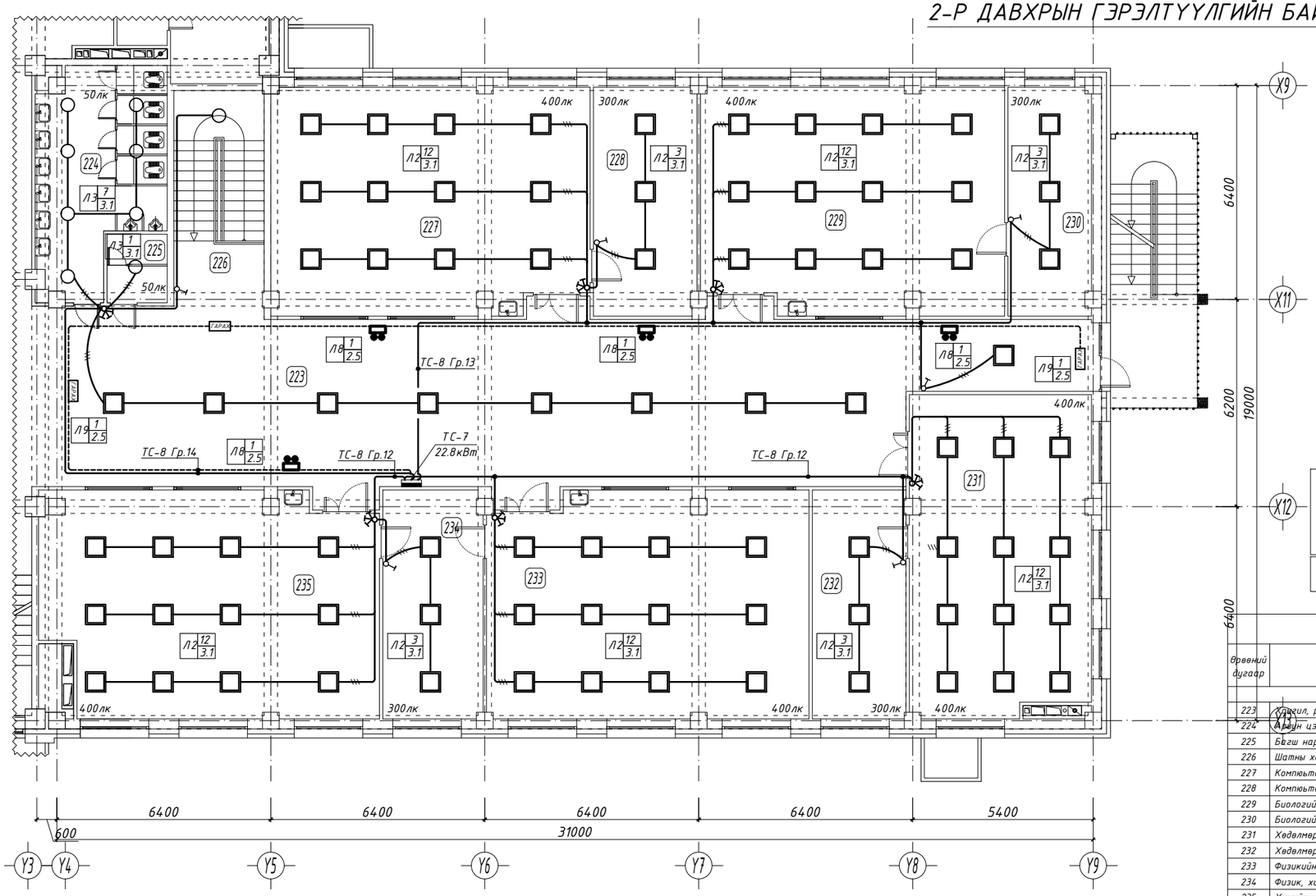

Өрөөний тодорхойлолт

Өрөөний дугаар	Өрөөний нэр	Талбай м2
223	Хүрэгчил, рекреаци	151.56
224	Арчин цэврийн өрөө /эр/	22.76
225	Багаж нарын арчин цэврийн өрөө	3.77
226	Шатны хонгил	17.39
227	Компьютерийн кабинет	63.53
228	Компьютерийн багшийн өрөө	21.16
229	Биологийн кабинет	60.37
230	Биологийн багшийн өрөө	17.09
231	Хөдөлмөрийн кабинет	51.31
232	Хөдөлмөрийн багшийн өрөө	19.25
233	Физикийн кабинет	64.13
234	Физик, химийн багшийн өрөө	20.57
235	Химийн кабинет	64.97

Д/д	Тайлбар	Тэмдэг чадал
1	LED чийдэнтэй гэрэлтүүлэгч /хамгаалагдсан/ Л1 1/3.1 Гэрэлтүүлэгчийн тоо ширхэг; Гэрэлтүүлэгч тоноглох өндөр; Гэрэлтүүлэгчийн төрөл	45 Вт
2	Таазанд тоноглох лед гэрэлтүүлэгч Л2 1/3.1 Гэрэлтүүлэгчийн тоо ширхэг; Гэрэлтүүлэгч тоноглох өндөр; Гэрэлтүүлэгчийн төрөл	40 Вт
3	Таазны лед гэрэлтүүлэгч Л3 1/3.1 Гэрэлтүүлэгчийн тоо ширхэг; Гэрэлтүүлэгч тоноглох өндөр; Гэрэлтүүлэгчийн төрөл	20 Вт
4	Хананы лед гэрэлтүүлэгч Л4 1/2.5 Гэрэлтүүлэгчийн тоо ширхэг; Гэрэлтүүлэгч тоноглох өндөр; Гэрэлтүүлэгчийн төрөл	9 Вт
5	LED чийдэнтэй дүүжин таазны гэрэлтүүлэгч Л5 1/3.1 Гэрэлтүүлэгчийн тоо ширхэг; Гэрэлтүүлэгч тоноглох өндөр; Гэрэлтүүлэгчийн төрөл	48 Вт
6	LED чийдэнтэй гэрэлтүүлэгч Л6 1/3.1 Гэрэлтүүлэгчийн тоо ширхэг; Гэрэлтүүлэгч тоноглох өндөр; Гэрэлтүүлэгчийн төрөл	45 Вт
7	Таазанд тоноглох UCD прожектор Л7 1/6.5 Гэрэлтүүлэгчийн тоо ширхэг; Гэрэлтүүлэгч тоноглох өндөр; Гэрэлтүүлэгчийн төрөл	150 Вт
8	Флюрисцент чийдэнтэй гэрэлтүүлэгч Л8 1/2.5 Гэрэлтүүлэгчийн тоо ширхэг; Гэрэлтүүлэгч тоноглох өндөр; Гэрэлтүүлэгчийн төрөл	2х8 Вт
9	Флюрисцент чийдэнтэй гэрэлтүүлэгч Л9 1/2.5 Гэрэлтүүлэгчийн тоо ширхэг; Гэрэлтүүлэгч тоноглох өндөр; Гэрэлтүүлэгчийн төрөл	ГАРАХ 2х8 Вт

зөвшөөрөлцсөн

	Гарын үсэг	Нэр
БА		Г. Болорчулуун
ББ		Н. Цэрэнцогцол
ХАС		Ц. Навчаа
ЦБУ		Ч. Баярмаа
ХД		Г. Гэрэлмаа

Ує шат: ДГ-Н АЖЛЫН ЗУРАГ

ЗУРАГ ТӨСЛИЙН "ЦЭСДА" ХХК

tel:976-88889927

Инженер		Ч.Баярмаа
Гүйцэтгэсэн		Ч.Баярмаа
Шалгасан		Б.Чимэгсайхан

Баянхонгор аймаг, Баянхонгор сум, Нөмөрөг баг, Найрамдал-1 гудамж, 101 тоот

ЕРӨНХИЙ БОЛОВСРОЛЫН "СООГО СЕЙКЕО" СУРГУУЛИЙН 640 ХҮҮХДИЙН ӨРГӨТГӨЛ СУРГУУЛЬ

2-р ДАВХРЫН ГЭРЭЛТҮҮЛГИЙН БАЙГУУЛАЛТ /С блок/

Масштаб:	Зургийн дугаар:	Хуудас:
М1:100	ДГ-6	41

ЕГ Шифр:	ТГ Шифр:	Огноо:
ЦЭ-11-06-08-208/23	-	2024 он

3-Р ДАВХРЫН ГЭРЭЛТҮҮЛГИЙН БАЙГУУЛАЛТ /А блок/

М1:100

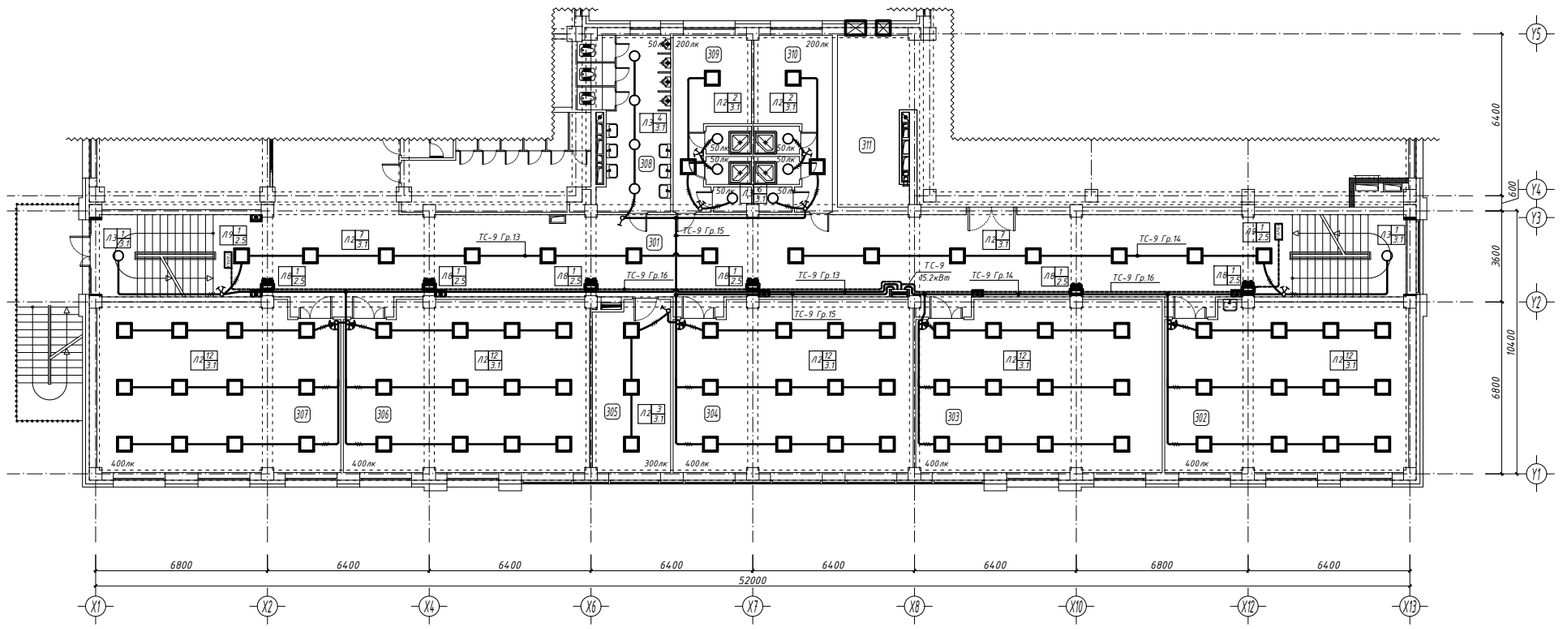

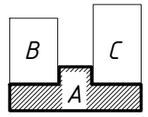

Өрөөний тодорхойлолт

Өрөөний дугаар	Өрөөний нэр	Талбай м2
301	Рекреаци, хонгил, шатны хонгил	176.71
302	Хичээлийн танхим	63.59
303	Хичээлийн танхим	64.77
304	Хичээлийн танхим	63.15
305	Багш нарын өрөө	21.23
306	Хичээлийн танхим	64.86
307	Хичээлийн танхим	63.55
308	Арчин цэвэрлэгчдийн өрөө /эр/	21.54
309	Хүүхдэс солих өрөө, душаа, 00 /эм/	21.00
310	Хүүхдэс солих өрөө, душаа, 00 /эр/	21.00
311	Спорт заалны агуулах	19.01

Д/б	Тайлбар	Гэмтэдэг чадал
1	LED чийдэнтэй гэрэлтүүлэгч /хамгаалагдсан/ Л1 1/3.1 Гэрэлтүүлэгчийн тоо ширхэг; Гэрэлтүүлэгч; тоноглох өндөр; Гэрэлтүүлэгчийн өнгө	45 Вт
2	Таазанд тоноглох led гэрэлтүүлэгч Л2 1/3.1 Гэрэлтүүлэгчийн тоо ширхэг; Гэрэлтүүлэгч; тоноглох өндөр; Гэрэлтүүлэгчийн өнгө	40 Вт
3	Таазны led гэрэлтүүлэгч Л3 1/3.1 Гэрэлтүүлэгчийн тоо ширхэг; Гэрэлтүүлэгч; тоноглох өндөр; Гэрэлтүүлэгчийн өнгө	20 Вт
4	Хананы led гэрэлтүүлэгч Л4 1/2.5 Гэрэлтүүлэгчийн тоо ширхэг; Гэрэлтүүлэгч; тоноглох өндөр; Гэрэлтүүлэгчийн өнгө	9 Вт
5	LED чийдэнтэй дүүжин таазны гэрэлтүүлэгч Л5 1/3.1 Гэрэлтүүлэгчийн тоо ширхэг; Гэрэлтүүлэгч; тоноглох өндөр; Гэрэлтүүлэгчийн өнгө	48 Вт
6	LED чийдэнтэй гэрэлтүүлэгч Л6 1/3.1 Гэрэлтүүлэгчийн тоо ширхэг; Гэрэлтүүлэгч; тоноглох өндөр; Гэрэлтүүлэгчийн өнгө	45 Вт
7	Таазанд тоноглох UCD проектор Л7 1/6.5 Гэрэлтүүлэгчийн тоо ширхэг; Гэрэлтүүлэгч; тоноглох өндөр; Гэрэлтүүлэгчийн өнгө	150 Вт
8	Флюресцент чийдэнтэй гэрэлтүүлэгч Л8 1/2.5 Гэрэлтүүлэгчийн тоо ширхэг; Гэрэлтүүлэгч; тоноглох өндөр; Гэрэлтүүлэгчийн өнгө	2х8 Вт
9	Флюресцент чийдэнтэй гэрэлтүүлэгч Л9 1/2.5 Гэрэлтүүлэгчийн тоо ширхэг; Гэрэлтүүлэгч; тоноглох өндөр; Гэрэлтүүлэгчийн өнгө	2х8 Вт

Зөвшөөрөгдсөн

	Гарын үсэг	Нэр
БА		Г. Баяжаргал
ББ		Н. Цэрэнчимэг
ХАС		Ц. Нөмөч
ЦБУ		Ч. Баярма
ХД		Г. Гэрэлмаа
Те шат		ДГ-Н АЖЛЫН ЗУРАГ

ЗУРАГ ТӨСЛИЙН "ЦЭСДА" ХХК

Tel:976-88889927

Инженер		Ч.Баярма
Гүйцэтгэсэн		Б.Баярма
Шалгасан		Б.Чимэгсайхан

Сонгино хэмээх Сонгинор сум Хөвсгөл аймаг, Ховд гол 1-р баг, 17 хаяг

ЕРӨНХИЙ БОЛОВСРОЛЫН "СООГО СЕЙКЕО" СУРГУУЛИЙН 640 ХҮҮХДИЙН ӨРӨӨТӨӨ СУРГУУЛЬ

3-р ДАВХРЫН ГЭРЭЛТҮҮЛГИЙН БАЙГУУЛАЛТ /А блок/

Масштаб: М1:100	Зураглал дугаар: ДГ-7	Хуудас: БА-76
ЕГ Шифр: U3-11.06.08-208/23	ТГ Шифр: -	Огноо: 2023 он

3-Р ДАВХРЫН ГЭРЭЛТҮҮЛГИЙН БАЙГУУЛАЛТ /В блок/

M1:100

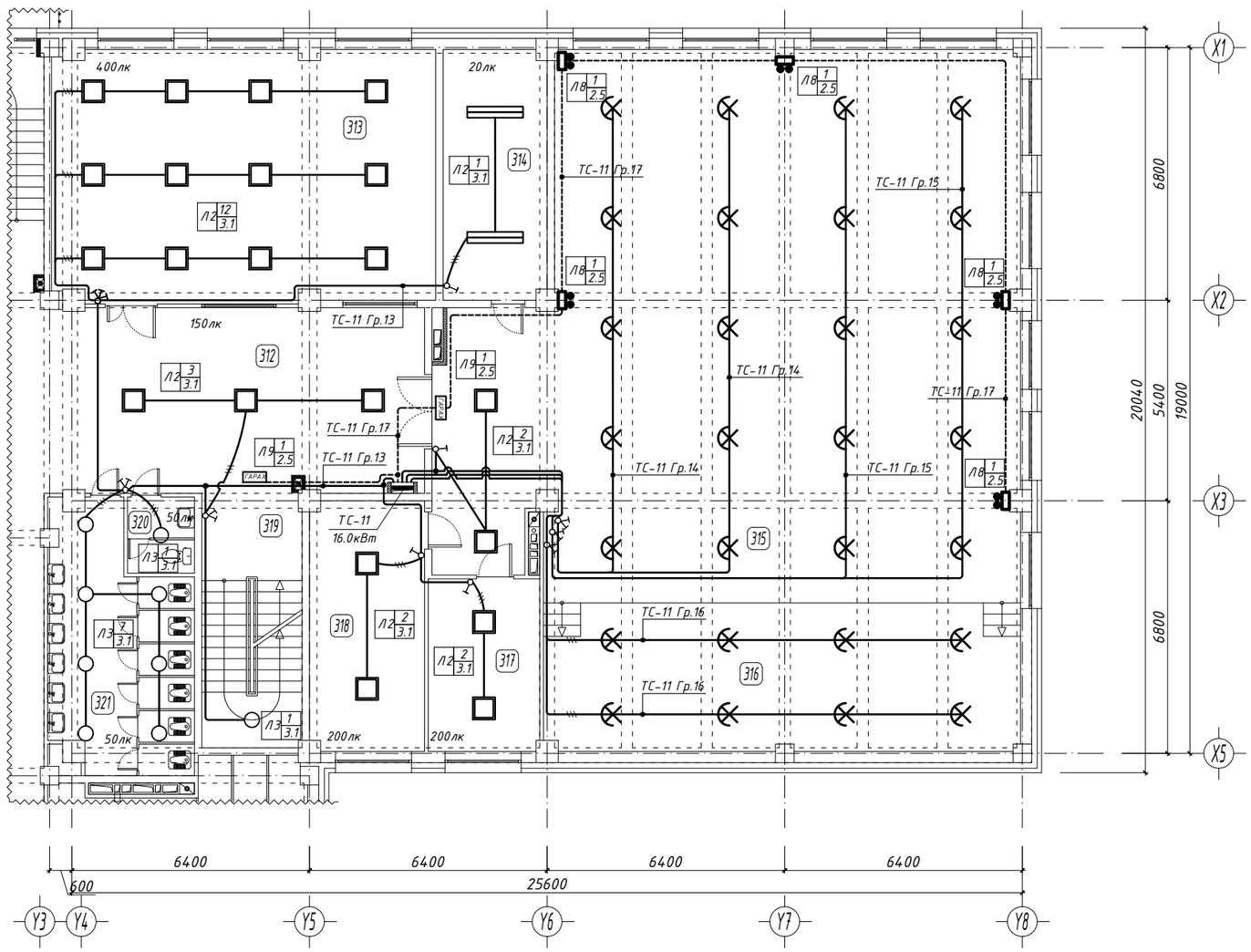

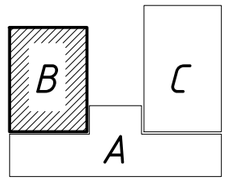

Өрөөний тодорхойлолт

Өрөөний дугаар	Өрөөний нэр	Талбай м2
312	Хонгил	51.13
313	Хичээлийн танхим	70.01
314	Салхивчийн өрөө	18.97
315	Урлагын заал	209.47
316	Тайз	51.19
317	Хувцас солих өрөө /эр/	14.02
318	Хувцас солих өрөө /эм/	21.01
319	Шатны хонгил	18.47
320	Багш нарын ариун цэврийн өрөө	3.77
321	Ариун цэврийн өрөө /эм/	24.53

Д/д	Тайлбар	Тэмдэг чадал
1	LED чийдэнтэй гэрэлтүүлэгч /хамгаалагдсан/ Л1 1/3.1 Гэрэлтүүлэгчийн тоо ширхэг / Гэрэлтүүлэгч тоноглох өндөр; Гэрэлтүүлэгчийн төрөл	45 Вт
2	Таазанд тоноглох лед гэрэлтүүлэгч Л2 1/3.1 Гэрэлтүүлэгчийн тоо ширхэг / Гэрэлтүүлэгч тоноглох өндөр; Гэрэлтүүлэгчийн төрөл	40 Вт
3	Таазны лед гэрэлтүүлэгч Л3 1/3.1 Гэрэлтүүлэгчийн тоо ширхэг / Гэрэлтүүлэгч тоноглох өндөр; Гэрэлтүүлэгчийн төрөл	20 Вт
4	Хананы лед гэрэлтүүлэгч Л4 1/2.5 Гэрэлтүүлэгчийн тоо ширхэг / Гэрэлтүүлэгч тоноглох өндөр; Гэрэлтүүлэгчийн төрөл	9 Вт
5	LED чийдэнтэй дүүжин таазны гэрэлтүүлэгч Л5 1/3.1 Гэрэлтүүлэгчийн тоо ширхэг / Гэрэлтүүлэгч тоноглох өндөр; Гэрэлтүүлэгчийн төрөл	48 Вт
6	LED чийдэнтэй гэрэлтүүлэгч Л6 1/3.1 Гэрэлтүүлэгчийн тоо ширхэг / Гэрэлтүүлэгч тоноглох өндөр; Гэрэлтүүлэгчийн төрөл	45 Вт
7	Таазанд тоноглох UCD прожектор Л7 1/6.5 Гэрэлтүүлэгчийн тоо ширхэг / Гэрэлтүүлэгч тоноглох өндөр; Гэрэлтүүлэгчийн төрөл	150 Вт
8	Флюрисцент чийдэнтэй гэрэлтүүлэгч Л8 1/2.5 Гэрэлтүүлэгчийн тоо ширхэг / Гэрэлтүүлэгч тоноглох өндөр; Гэрэлтүүлэгчийн төрөл	2x8 Вт
9	Флюрисцент чийдэнтэй гэрэлтүүлэгч Л9 1/2.5 Гэрэлтүүлэгчийн тоо ширхэг / Гэрэлтүүлэгч тоноглох өндөр; Гэрэлтүүлэгчийн төрөл	2x8 Вт

ГАРАЖ

зөвшөөрөлцсөн

	Гарын үсэг	Нэр
БА		Г. Болорчулуун
ББ		Н. Цэрэнцогцол
ХАС		Ц. Навчаа
ЦБУ		Ч. Баярмаа
ХД		Г. Гэрэлмаа

Үе шат: ДГ-Н АЖЛЫН ЗУРАГ

ЗУРАГ ТӨСЛИЙН "ЦЭСДА" ХХК

tel:976-88889927

Инженер		Ч.Баярмаа
Гүйцэтгэсэн		Ч.Баярмаа
Шалгасан		Б.Чимэгсайхан

Баянхонгор аймаг, Баянхонгор сум, Нанчин баг, Найрамдал-1 гудамж, 101 тоот

ЕРӨНХИЙ БОЛОВСРОЛЫН "СООГО СЕЙКЕО" СУРГУУЛИЙН 640 ХҮҮХДИЙН ӨРГӨТГӨЛ СУРГУУЛЬ

3-р ДАВХРЫН ГЭРЭЛТҮҮЛГИЙН БАЙГУУЛАЛТ /В блок/

Масштаб:	Зургийн дугаар:	Хуудас:
M1:100	ДГ-В	41

ЕГ Шифр:	ТГ Шифр:	Огноо:
ЦЭ-11-06-08-208/23	-	2024 он

3-Р ДАВХРЫН ГЭРЭЛТҮҮЛГИЙН БАЙГУУЛАЛТ /С блок/

M1:100

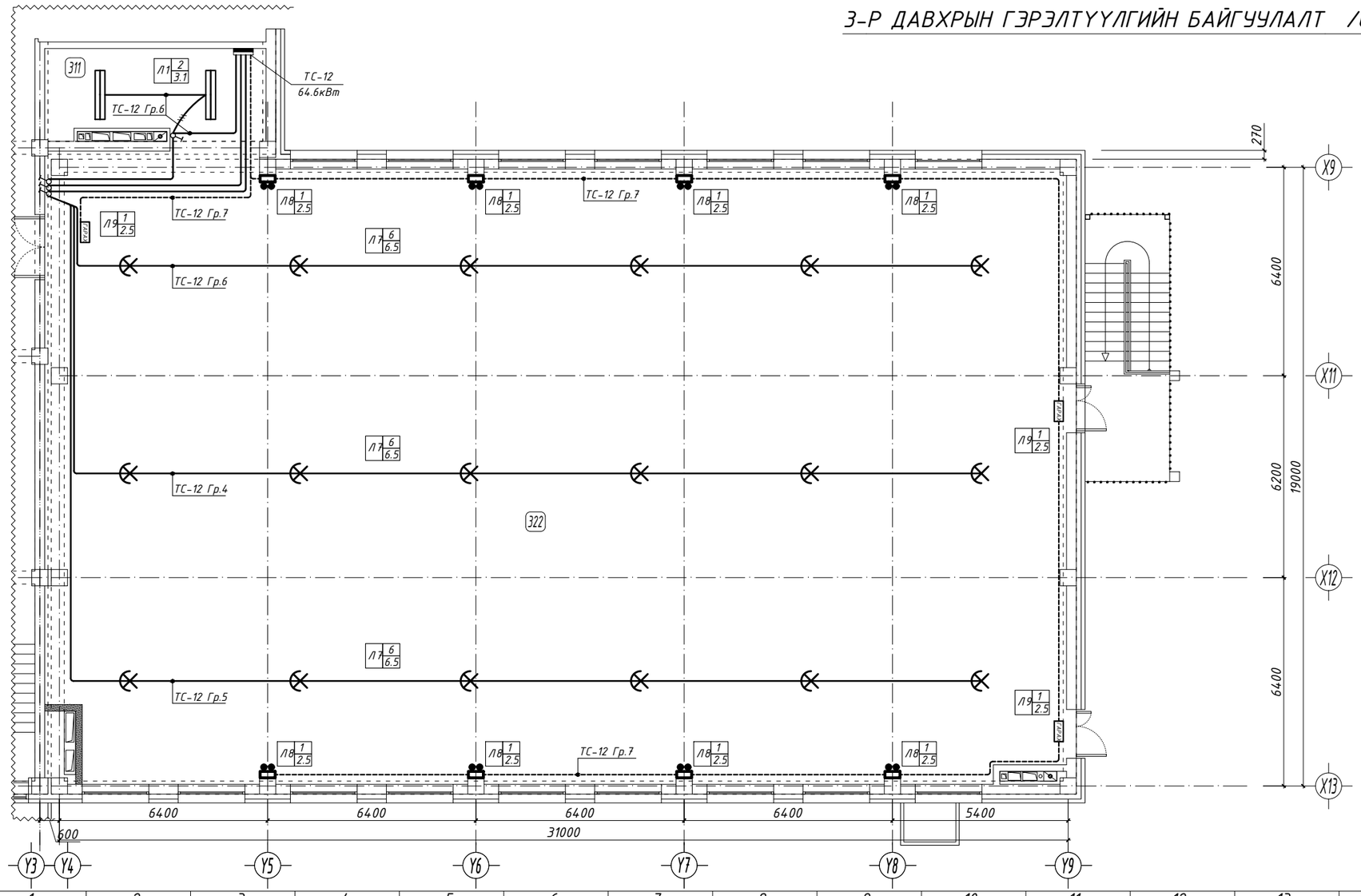

Д/д	Тайлбар	Тэмдэг чадал
1	LED чийдэнтэй гэрэлтүүлэгч /хамгаалагдсан/ Л1 1/3.1 Гэрэлтүүлэгчийн тоо ширхэг; Гэрэлтүүлэгч тоноглох өндөр; Гэрэлтүүлэгчийн төрөл	45 Вт
2	Таазанд тоноглох лед гэрэлтүүлэгч Л2 1/3.1 Гэрэлтүүлэгчийн тоо ширхэг; Гэрэлтүүлэгч тоноглох өндөр; Гэрэлтүүлэгчийн төрөл	40 Вт
3	Таазны лед гэрэлтүүлэгч Л3 1/3.1 Гэрэлтүүлэгчийн тоо ширхэг; Гэрэлтүүлэгч тоноглох өндөр; Гэрэлтүүлэгчийн төрөл	20 Вт
4	Хананы лед гэрэлтүүлэгч Л4 1/2.5 Гэрэлтүүлэгчийн тоо ширхэг; Гэрэлтүүлэгч тоноглох өндөр; Гэрэлтүүлэгчийн төрөл	9 Вт
5	LED чийдэнтэй дүүжин таазны гэрэлтүүлэгч Л5 1/3.1 Гэрэлтүүлэгчийн тоо ширхэг; Гэрэлтүүлэгч тоноглох өндөр; Гэрэлтүүлэгчийн төрөл	48 Вт
6	LED чийдэнтэй гэрэлтүүлэгч Л6 1/3.1 Гэрэлтүүлэгчийн тоо ширхэг; Гэрэлтүүлэгч тоноглох өндөр; Гэрэлтүүлэгчийн төрөл	45 Вт
7	Таазанд тоноглох UCD прожектор Л7 1/6.5 Гэрэлтүүлэгчийн тоо ширхэг; Гэрэлтүүлэгч тоноглох өндөр; Гэрэлтүүлэгчийн төрөл	150 Вт
8	Флюрисцент чийдэнтэй гэрэлтүүлэгч Л8 1/2.5 Гэрэлтүүлэгчийн тоо ширхэг; Гэрэлтүүлэгч тоноглох өндөр; Гэрэлтүүлэгчийн төрөл	2x8 Вт
9	Флюрисцент чийдэнтэй гэрэлтүүлэгч Л9 1/2.5 Гэрэлтүүлэгчийн тоо ширхэг; Гэрэлтүүлэгч тоноглох өндөр; Гэрэлтүүлэгчийн төрөл	2x8 Вт

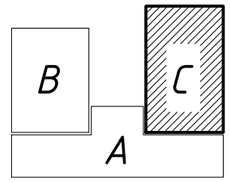

Өрөөний тодорхойлолт

Өрөөний дугаар	Өрөөний нэр	Талбай м2
311	Спорт заалны агуулах	19.01
322	Спорт заал	592.63

зөвшөөрөлцсөн

	Гарын үсэг	Нэр
БА		Г. Болорчулуун
ББ		Н. Цэрэнцогцол
ХАС		Ц. Навчаа
ЦБУ		Ч. Баярмаа
ХД		Т. Гэрэлмаа

Ye шат: ДГ-Н АЖЛЫН ЗУРАГ

ЗУРАГ ТӨСЛИЙН "ЦЭСДА" ХХК

tel:976-88889927

Инженер		Ч.Баярмаа
Гүйцэтгэсэн		Ч.Баярмаа
Шалгасан		Б.Чимэгсайхан

Баянхонгор аймаг, Баянхонгор сум, Нөмөрөг баг, Найрамдал-1 гудамж, 101 тоот

ЕРӨНХИЙ БОЛОВСРОЛЫН "СООГО СЕЙКЕО" СУРГУУЛИЙН 640 ХУУХДИЙН ӨРГӨТГӨЛ СУРГУУЛЬ

3-р ДАВХРЫН ГЭРЭЛТҮҮЛГИЙН БАЙГУУЛАЛТ /С блок/

Масштаб:	Зургийн дугаар:	Хуудас:
M1:100	ДГ-9	41
ЕГ Шифр: ЦЭ-11-06-08-208/23	ТГ Шифр: -	Огноо: 2024 он

АЯНГА ХАМГААЛАЛТ, ГАЗАРДУУЛГЫН БАЙГУУЛАЛТ, ТООЦОО М1:250

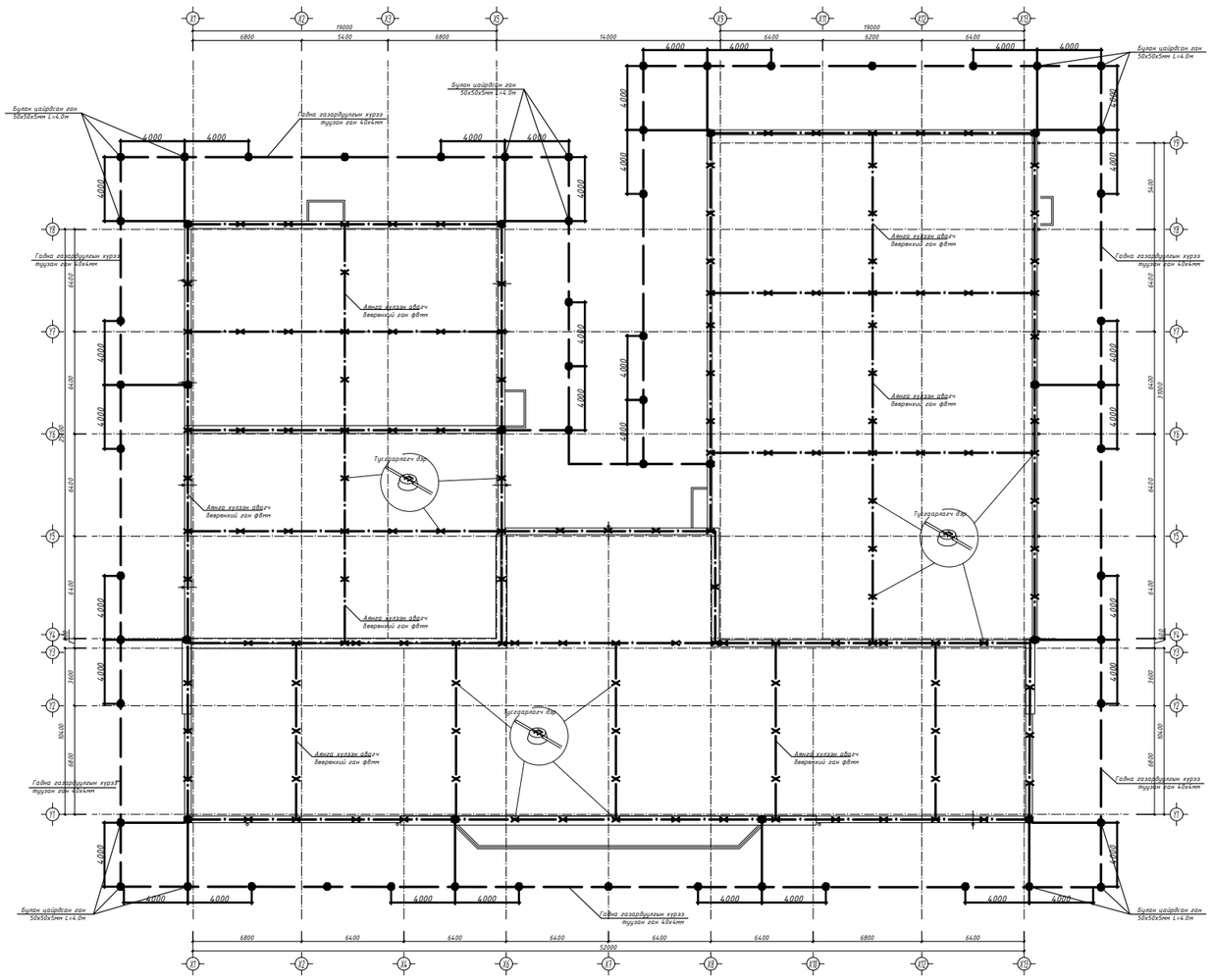

Өгөгдөл:

Хөрсний хөлдөлтийн гүн: $h_{хөл}=3.26м$
Хөрсний үеийн зузаан: $h_1=5м$
Хөрсний эсэргүүцэл: $R_{эсэг}=1000$ Ом.м
Газардуулгын электрод урт: $L=4.0м$
Босоо газардуулагч суулгах гүн: $t=0.7м$
Босоо газардуулагчийн диаметр: $d=0.02м$
Хэвтээ газардуулагчийн цаг уурын коэф-т: $\psi_г=5.75$
Хэвтээ газардуулагчийн өргөн: $b=0.04м$

Бодолт:

1. Хөлдөлтийн гүнээр үеийн зузааныг тодорхойлох:

Хөрсний хөлдөлтийн гүнд орсон хэсгийн: $h_1=h_{хөл}=3.26м$
Хөрсний хөлдөлтийн гүнээс доошх хэсгийн: $h_2-h_1=5м-3.26м=1.74м$

2. Эквивалент 2 үет хөрсний дээд үеийн эсэргүүцлийг олох.

$$R_{1тооц} = \frac{h_{хөл}}{\frac{h_1}{R_{1эсэг} * \psi}} = \frac{3.26}{3.26/(1000*1.8)} = 1800 \text{ Ом.м}$$

Эквивалент 2 үет хөрсний доод үеийн эсэргүүцэл:

$$R_{2тооц} = \frac{R_{2эсэг}*(h_2-h_{хөл})}{1.5*L+L+t} = \frac{1000*1.74}{1.5*4+4+0.7} = 162.6 \text{ Ом.м}$$

1. Хөрсний эквивалент эсэргүүцэл:

$$R_{экв} = \frac{(R_{1тооц}*R_{2тооц}*L)}{R_{1тооц}*(L-(h_{хөл}+t))+R_{2тооц}*(h_{хөл}-t)} = \frac{1800*162.6*4}{1800*(4-3.26+0.7)+162.6*(3.26-0.7)} = 389.2 \text{ Ом.м}$$

2. Газрын гадрагаас босоо газардуулагчийн дунд хүртэлх зай:

$$T = \frac{L}{2}+t = \frac{4}{2}+0.7 = 2.7м$$

3. Нэг босоо газардуулагчийн эсэргүүцэл:

$$R_0 = \frac{0.366*R_{эк}}{L}\left(lg\frac{2L}{0.95*b}+0.5lg\frac{4T+L}{4T-L}\right) = \frac{0.366*389.2}{4}\left(lg\frac{2*4}{0.95*0.05}+0.5lg\frac{4*2.7+4}{4*2.2-4}\right) = 85.3 \text{ Ом.м}$$

4. Хэвтээ газардуулагчийг оролцуулагдуй босоо газардуулагчийн тоо:

$$n_0' = \frac{R_0}{R_н*n_б} = \frac{85.3}{4*1} = 21.3ш$$

a=4м – электрод хоорондын зай a:L=1 хүснэгтээр интерполяцийн аргаар олбол:

$$n_б = 0.47-\frac{(21.3-20)*(0.47-0.41)}{40-20} = 0.466$$

$$n_0 = 0.466 \text{ байхад } n_0' = \frac{R_0}{R_н*n_б} = \frac{85.3}{4*0.466} = 45.8ш$$

$$n_б' = 45.8 \text{ байхад } n_б' = 0.47-\frac{(45.8-40)*(0.41-0.39)}{60-40} = 0.404$$

$$n_0'' = 0.404 \text{ байхад } n_0'' = \frac{R_0}{R_н*n_б} = \frac{85.3}{4*0.404} = 52.8ш$$

$$n_б' = 52.8 \text{ байхад } n_б' = 0.47-\frac{(52.8-40)*(0.41-0.39)}{60-40} = 0.397$$

$$n_0'' = 0.397 \text{ байхад } n_0'' = \frac{R_0}{R_н*n_б} = \frac{85.3}{4*0.397} = 53.7ш$$

53.7-52.8=1 тоцоолт дуусгаж босоо электродын ашиглалтын коэф-т $n_б=0.397$ босоо электродын тоо 53.7 байхаар авлаа.

8. Хэвтээ газардуулагчийн урт:
L.x=265м

9.Хэвтээ газардуулагчийн ашиглалтын коэф-т $n_г$:

$n_0=53.7$ байхад a:L=1 хүснэгтээр интерполяцаар олбол

$$n_г = 0.27-\frac{(53.7-40)*(0.22-0.2)}{60-40} = 0.256$$

10. Хэвтээ газардуулагчийн эсэргүүцэл:

$$Rx = 0.366*\left(\frac{R_э*\psi_г}{L_x*n_г}\right)*lg\left(\frac{2*L_x^2}{b*t}\right) = 0.366*\left(\frac{1000*2.25}{265*0.256}\right)*lg\left(\frac{2*265^2}{0.04*0.7}\right) = 81.3 \text{ Ом.м}$$

11. Газардуулах байгууламжийн бүрэн эсэргүүцэл:

$$R_б = \left(\frac{R_0*R_x}{R_0*n_г+R_x*n_0*n_б}\right) = \left(\frac{85.3*81.3}{85.3*0.256+81.3*53.7*0.397}\right) = 3.95 < 4 \text{ Ом.м}$$

Газардуулах байгууламжид 4м урттай 54ш босоо газардуулагч, 265м хэвтээ газардуулагч ашиглана.

Энэхүү зураг төсөл нь "ЦЭСДА" ХХК-ийн ОЮУНЫ ӨМЧ тул зохиогчийн эрхшөөрөлгүйгээр өөрчлөх болон ашиглахыг хориглоно.

ТҮЛХҮҮР ҮГ

- ХБ Хаалга битүү /модон/
- ХТ Хаалга төмөр /металл/
- ХШ Хаалга шилэн
- ХШГ Гадна хаалга шилэн
- БХ Гадна хаалга /дулаалгатай/
- Ц Цонх
- ДЦ Дотор цонх
- ГШХ Гадна шилэн хана
- ДШХ Дотор шилэн хана

ТАНИХ ТЭМДЭГ

- Цутгамал төмөр бетон
- Цутгамал бетон
- Дулаалга /базальт чулуун хөвөн/
- Хөнөөн бетон блокон хана
- Тоосгон өрөгт хана
- Нягтруулсан хөрс

ЭӨВШӨӨРӨЛЦСӨН

	Гарын үсэг	Нэр
ББ		Г. Болорчулуун
ХАС		Н. Цэрэнцогцол
ЦБУ		Ц. Наваа
ХТ,ДГ		Ч. Баярмаа
ХД		Г. Гэрэлмаа

Ye шат: БА-Н АЖЛЫН ЗУРАГ

ЗУРАГ ТӨСЛИЙН "ЦЭСДА" ХХК

tel:976-88889927

Архитектор		Ч.Баярмаа
Гүйцэтгэсэн		Ч.Баярмаа
Шалгасан		Б.Чимэгсайхан

Баянхонгор аймаг Баянхонгор сум Нойрсэр баг Нойрсэрдэл-1 гудамж 101 тоот

ЕРӨНХИЙ БОЛОВСРОЛЫН "СООГО СЕЙКЕО" СУРГУУЛИЙН 640 ХҮҮХДИЙН ӨРГӨТГӨЛ СУРГУУЛЬ

АЯНГА ХАМГААЛАЛТ, ГАЗАРДУУЛГЫН БАЙГУУЛАЛТ, ТООЦОО

Масштаб:	Зургийн дугаар: ХТ-31	Хуудас: 41
ЕГ Шифр: ЦЭ-11-06-08-208/23	ТГ Шифр: -	Огноо: 2023 он

АЯНГА ХАМГААЛАЛТЫН БАЙГУУЛАЛТ /ОГТЛОЛ/

М1:125

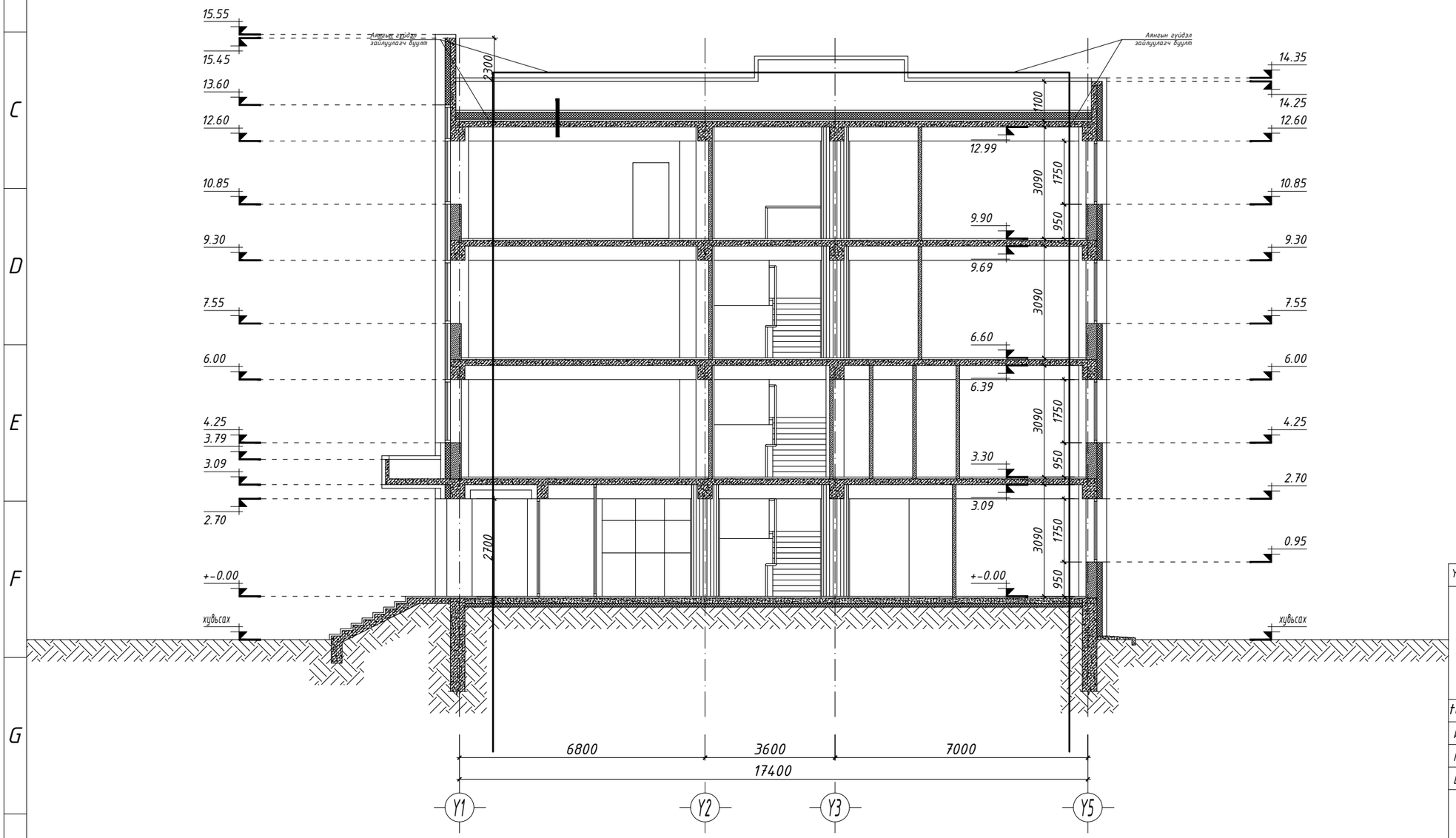

Ye шат:	ХТ,ДГ-Н АЖЛЫН ЗУРАГ	
tel:976-88889927	ЗУРАГ ТӨСЛИЙН "ЦЭСДА" ХХК	
Инженер	Ч. Баярмаа	
Гүйцэтгэсэн	Ч. Баярмаа	
Шалгасан	Б. Чимэгсайхан	
Баянхонгор аймаг, Баянхонгор сум, Номгон баг, Найрамдал-1 гудамж, 101 тоот		
ЕРӨНХИЙ БОЛОВСРОЛЫН "СООГО СЕЙКЕО" СУРГУУЛИЙН 640 ХҮҮХДИЙН ӨРГӨТГӨЛ СУРГУУЛЬ		
АЯНГА ХАМГААЛАЛТЫН БАЙГУУЛАЛТ /ОГТЛОЛ/		
Масштаб: М1:125	Зургийн дугаар: ХТ-32	Хуудас: 41
ЕГ Шифр: ЦЭ-11-06-08-208/23	ТГ Шифр: -	Огноо: 2023 он

1-Р ДАВХРЫН ЦЭВЭР УСНЫ ШУГАМЫН БАЙГУУЛАЛТ М1:150

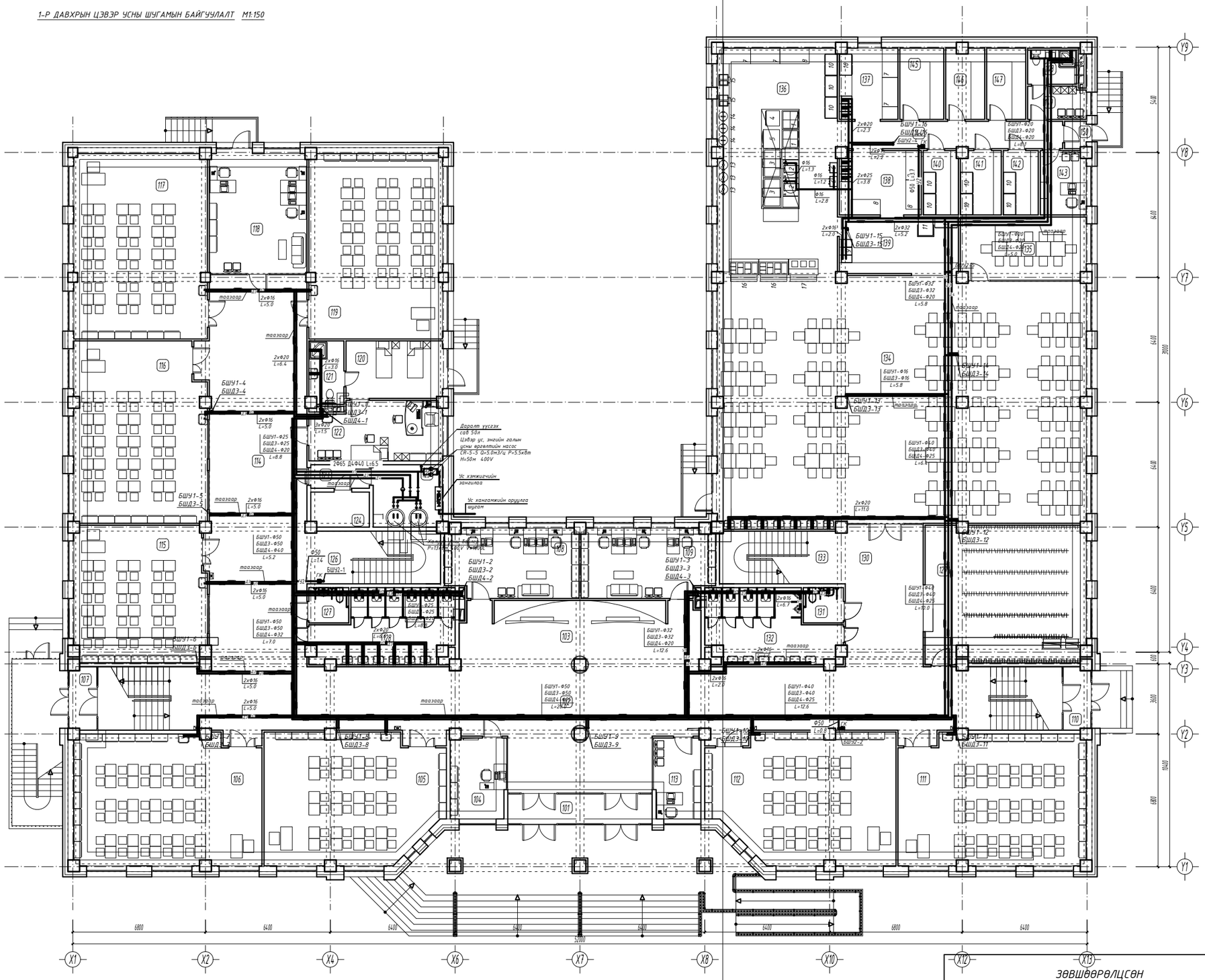

ТАЙЛБАР:

Өрөөний тодорхойлолт		
Өрөөний дугаар	Өрөөний нэр	Талбай м2
101	Гонх	11.35
102	Вестибюль, хонгил, шатны хонгил	191.20
103	Сургуулийн албарын хэсэг	42.10
104	Харуул хамгаалалтын өрөө	12.27
105	Хичээлийн танхим	58.65
106	Хичээлийн танхим	63.55
107	Гонх	4.59
108	Санхүү, нягтлангийн өрөө	23.99
109	Багш нарын өрөө	23.99
110	Гонх	4.59
111	Хичээлийн танхим	63.59
112	Хичээлийн танхим	60.38
113	Ажлын өрөө	10.42
114	Хонгил	101.85
115	Хичээлийн танхим	47.17
116	Хичээлийн танхим	62.21
117	Хичээлийн танхим	64.78
118	Багш нарын хөгжлийн төвийн өрөө	31.25
119	Хичээлийн танхим	64.78
120	Тусгаарлах өрөө	15.23
121	Ариун цэврийн өрөө	5.81
122	Эмчийн өрөө	19.94
123	Хонгил	3.78
124	Цахилгааны шитны өрөө	5.52
125	Дулааны үзелийн өрөө	11.49
126	Шатны хонгил	18.47
127	ХБС-ийн ариун цэврийн өрөө /эм/	3.79
128	Ариун цэврийн өрөө /эм/	24.53
129	Өлгүүр	57.62
130	Хонгил	29.08
131	ХБС-ийн ариун цэврийн өрөө /эр/	3.79
132	Ариун цэврийн өрөө /эр/	22.77
133	Шатны хонгил	17.35
134	Холлох заал	237.87
135	Багш нарын холлох өрөө	20.69
136	Гал тогоо	73.50
137	Бэлтгэлийн өрөө /тамс, ногооны/	11.01
138	Бэлтгэлийн өрөө /махны/	14.01
139	Угаалга	17.78
140	Хөргүүртэй агуулах /мах, мөөг бүтээгдэхүүн/	6.01
141	Хөргүүртэй агуулах /сүү, сүүн бүтээгдэхүүн/	6.90
142	Хөргүүртэй агуулах /жим, хүнсний ногоон	6.03
143	Өндөр зуйчийн өрөө	7.76
144	Хонгил	16.21
145	Бараа материалын агуулах	8.30
146	Хуурай хүнсний агуулах	7.29
147	Тамс, хүнсний ногооны агуулах	7.39
148	Ариун цэврийн өрөө	3.83
149	Ажилчдын хувцас солих өрөө	5.94
150	Гонх	1.80

Ye шат: ЦБУ-Н АЖЛЫН ЗУРАГ

ЗУРАГ ТӨСЛИЙН "ЦЭСДА" ХХК

tel:976-88889927

Инженер		Ц.Навчаа
Гүйцэтгэсэн		Ц.Навчаа
Шалгасан		Ц.Уганбаатар

Баянхонгор аймаг. Баянхонгор сум. Номгон баг. Найрамдал-1 гудамж. 101 тоот
ЕРӨНХИЙ БОЛОВСРОЛЫН "СООГО СЕЙКЕО" СУРГУУЛИЙН 640 ХҮҮХДИЙН ӨРГӨТГӨЛ СУРГУУЛЬ

1-р давхрын цэвэр усны шугамын байгуулалт

Масштаб:	Зургийн дугаар:	Хуудас:
1:150	ЦБУ-05	12
ЕГ Шифр: ЦЭ-11-06-08-208/23	ТГ Шифр: -	Огноо: 2023 он

ЗӨВШӨӨРӨЛЦСӨН

	Гарын үсэг	Нэр
БА		Г. Болорчулуун
ББ		Н. Цэрэнцогцол
ХАС		Ц. Уганбаатар
ХТ,ДГ		Ч. Баярмаа
ХД		Ч. Гэрэлмаа

2-Р ДАВХРЫН ЦЭВЭР УСНЫ ШУГАМЫН БАЙГУУЛАЛТ М1:150

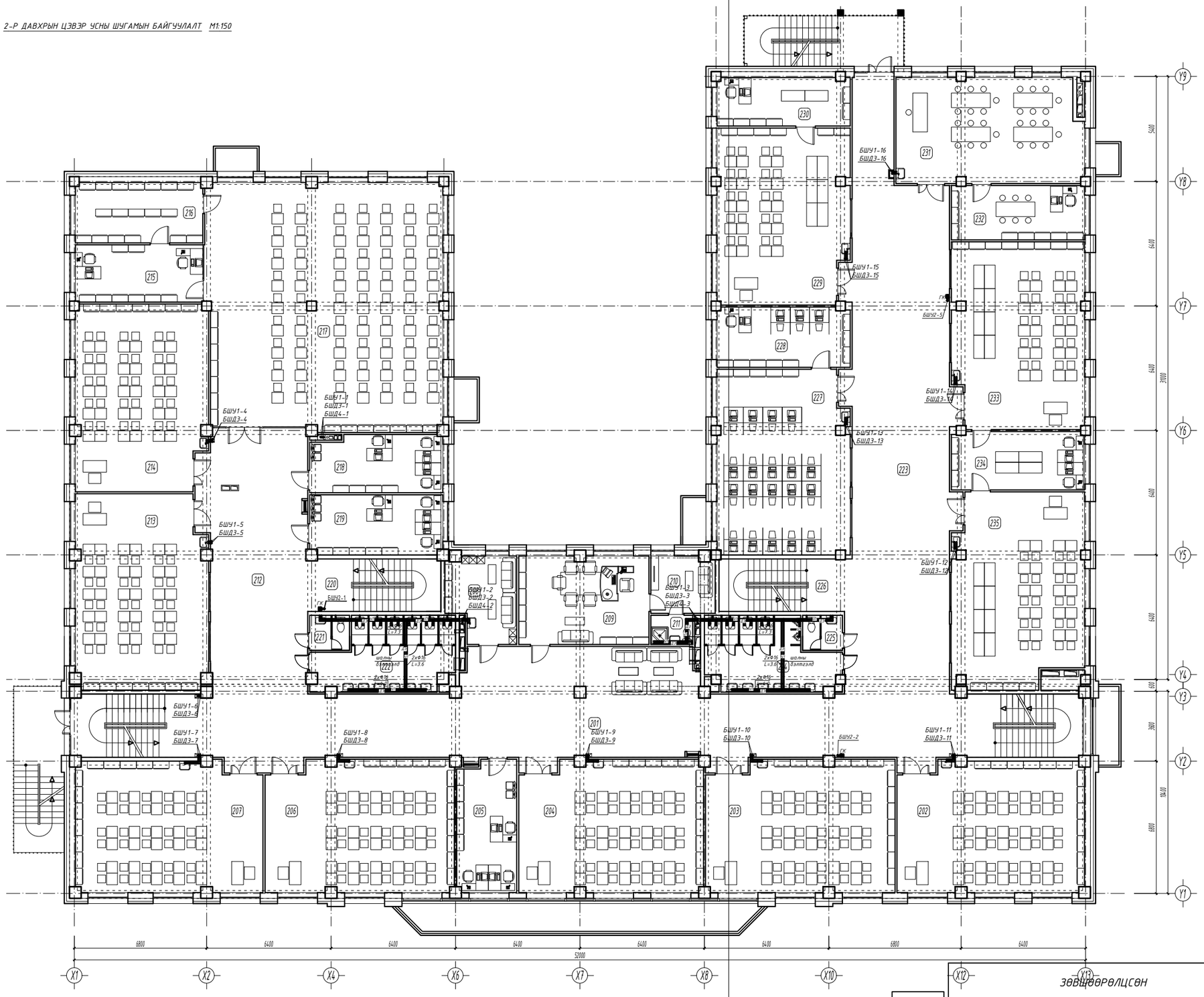

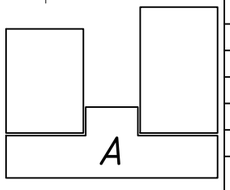

ТАЙЛБАР:

Өрөөний тодорхойлолт

Өрөөний дугаар	Өрөөний нэр	Талбай м2	Шал
201	Рекреаци, хонгил, шатны хонгил	205.49	Цул бүтээгдэхүүн
202	Хичээлийн танхим	63.59	Цул бүтээгдэхүүн
203	Хичээлийн танхим	64.77	Цул бүтээгдэхүүн
204	Хичээлийн танхим	63.15	Цул бүтээгдэхүүн
205	Багш нарын өрөө	21.23	Паркет
206	Хичээлийн танхим	64.86	Цул бүтээгдэхүүн
207	Хичээлийн танхим	63.55	Цул бүтээгдэхүүн
208	Үйлчлэгчийн өрөө, Т/Х-ийн	14.85	Керамик
209	Захирлын өрөө	30.41	Паркет
210	Амралтын өрөө	9.60	Паркет
211	Ариун цэврийн өрөө	3.31	Керамик
212	Хонгил	71.52	Цул бүтээгдэхүүн
213	Хичээлийн танхим	66.93	Цул бүтээгдэхүүн
214	Хичээлийн танхим	64.10	Цул бүтээгдэхүүн
215	Номын санчийн өрөө	19.38	Цул бүтээгдэхүүн
216	Номын фондын өрөө	20.46	Цул бүтээгдэхүүн
217	Унших танхим /номын сан/	153.53	Цул бүтээгдэхүүн
218	Багш нарын өрөө	19.88	Паркет
219	Багш нарын өрөө	21.20	Паркет
220	Шатны хонгил	18.47	Цул бүтээгдэхүүн
221	Багш нарын ариун цэврийн өрөө	3.77	Керамик
222	Ариун цэврийн өрөө /эм/	24.53	Керамик
223	Хонгил, рекреаци	151.56	Цул бүтээгдэхүүн
224	Ариун цэврийн өрөө /эр/	22.76	Керамик
225	Багш нарын ариун цэврийн өрөө	3.77	Керамик
226	Шатны хонгил	17.39	Цул бүтээгдэхүүн
227	Компьютерийн кабинет	63.53	Цул бүтээгдэхүүн
228	Компьютерийн багшийн өрөө	21.16	Цул бүтээгдэхүүн
229	Биологийн кабинет	60.37	Цул бүтээгдэхүүн
230	Биологийн багшийн өрөө	17.09	Цул бүтээгдэхүүн
231	Хөдөлмөрийн кабинет	51.31	Цул бүтээгдэхүүн
232	Хөдөлмөрийн багшийн өрөө	19.25	Цул бүтээгдэхүүн
233	Физикийн кабинет	64.13	Цул бүтээгдэхүүн
234	Физик, химийн багшийн өрөө	20.57	Цул бүтээгдэхүүн
235	Химийн кабинет	64.97	Цул бүтээгдэхүүн

Ye шат: ЦБУ-Н АЖЛЫН ЗУРАГ

ЗУРАГ ТӨСЛИЙН "ЦЭСДА" ХХК

tel:976-88889927

Инженер		Ц.Навчаа
Гүйцэтгэсэн		Ц.Навчаа
Шалгасан		Ц.Уганбаатар

Баянхонгор аймаг. Баянхонгор сум. Номгон баг. Найрамдал-1 гудамж. 101 тоот
ЕРӨНХИЙ БОЛОВСРОЛЫН "СООГО СЕЙКЕО" СУРГУУЛИЙН 640 ХҮҮХДИЙН ӨРГӨТГӨЛ СУРГУУЛЬ

2-р давхрын цэвэр усны шугамын байгуулалт

Масштаб:	Зургийн дугаар:	Хуудас:
1:150	ЦБУ-06	12
ЕГ Шифр: ЦЭ-11-06-08-208/23	ТГ Шифр: -	Огноо: 2023 он

ЗӨВШӨӨРӨЛЦСӨН

	Гарын үсэг	Нэр
БА		Г. Болорчулуун
ББ		Н. Цэрэнцогцол
ХАС		Ц. Уганбаатар
ХТ,ДГ		Ч. Баярмаа
ХД		Н. Гэрэлмаа

3-Р ДАВХРЫН ЦЭВЭР УСНЫ ШУГАМЫН БАЙГУУЛАЛТ М1:150

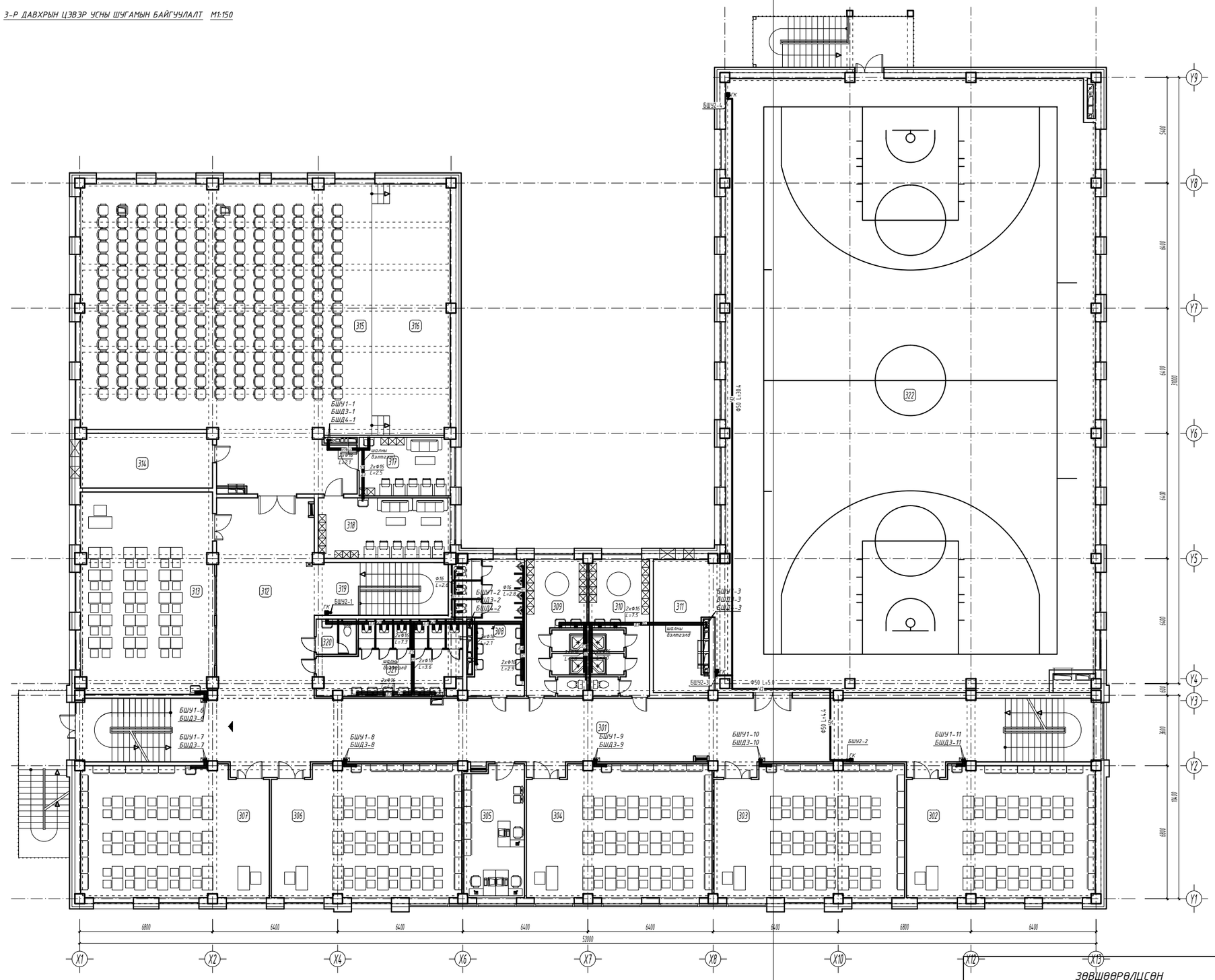

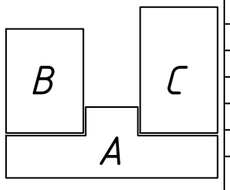

ТАЙЛБАР:

Өрөөний тодорхойлолт			
Өрөөний дугаар	Өрөөний нэр	Талбай м2	Шал
301	Рекреаци, хонгил, шатны хонгил	176.71	Цуй бүтээгдэй хөвөөс
302	Хичээлийн танхим	63.59	Цуй бүтээгдэй хөвөөс
303	Хичээлийн танхим	64.77	Цуй бүтээгдэй хөвөөс
304	Хичээлийн танхим	63.15	Цуй бүтээгдэй хөвөөс
305	Багш нарын өрөө	21.23	Паркет
306	Хичээлийн танхим	64.86	Цуй бүтээгдэй хөвөөс
307	Хичээлийн танхим	63.55	Цуй бүтээгдэй хөвөөс
308	Арчин цэвэрлэгчийн өрөө /эр/	21.54	Керамик
309	Хувцас солих өрөө, душь, ОО /эм/	21.00	Керамик
310	Хувцас солих өрөө, душь, ОО /эр/	21.00	Керамик
311	Спорт заалны агуулах	19.01	Ачч модон шал
312	Хонгил	51.13	Цуй бүтээгдэй хөвөөс
313	Компьютерийн кабинет	70.01	Цуй бүтээгдэй хөвөөс
314	Салхивчийн өрөө	18.97	Бетон /Хөвөө/
315	Чөлөөний заал	208.55	Ачч модон шал
316	Тайз	51.19	Ачч модон шал
317	Хувцас солих өрөө /эр/	14.94	Паркет
318	Хувцас солих өрөө /эм/	21.01	Паркет
319	Шатны хонгил	18.47	Цуй бүтээгдэй хөвөөс
320	Багш нарын арчин цэвэрлэгчийн өрөө	3.77	Керамик
321	Арчин цэвэрлэгчийн өрөө /эм/	24.53	Керамик
322	Спорт заал	592.63	Ачч модон шал

Ye шат: ЦБУ-Н АЖЛЫН ЗУРАГ

ЗУРАГ ТӨСЛИЙН "ЦЭСДА" ХХК

tel:976-88889927

Инженер		Ц.Навчаа
Гүйцэтгэсэн		Ц.Навчаа
Шалгасан		Ц.Уганбаатар

Баянхонгор аймаг. Баянхонгор сум. Номгон баг. Найрамдал-1 гудамж. 101 тоот
ЕРӨНХИЙ БОЛОВСРОЛЫН "СООГО СЕЙКЕО" СУРГУУЛИЙН 640 ХҮҮХДИЙН ӨРГӨТГӨЛ СУРГУУЛЬ

3-р давхрын цэвэр усны шугамын байгуулалт

ЗӨВШӨӨРӨЛЦСӨН

	Гарын үсэг	Нэр
БА		Г. Болорчулуун
ББ		Н. Цэрэнцогцол
ХАС		Ц. Уганбаатар
ХТ,ДГ		Ч. Баярмаа
ХД		Ч. Гэрэлмаа

Масштаб: 1:150	Зургийн дугаар: ЦБУ-07	Хуудас: 12
ЕГ Шифр: ЦЭ-11-06-08-208/23	ТГ Шифр: -	Огноо: 2023 он

ЦЭВЭР УСНЫ ШУГАМЫН ТОЙМ

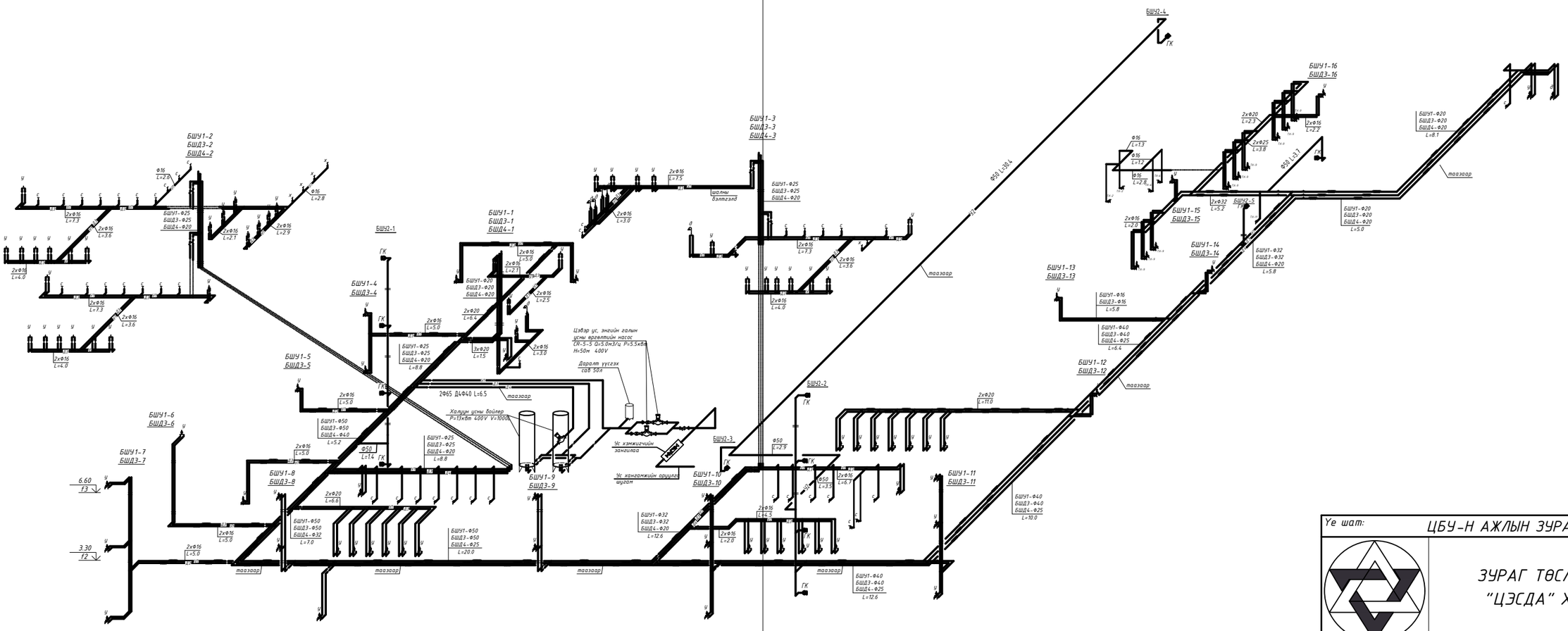

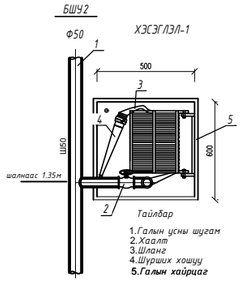

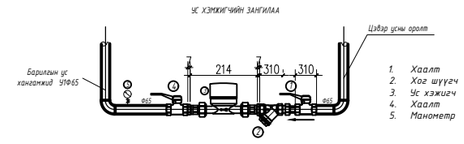

Ye шат:	ЦБУ-Н АЖЛЫН ЗУРАГ	
tel:976-88889927	ЗУРАГ ТӨСЛИЙН "ЦЭСДА" ХХК	
Инженер		Ц.Навчаа
Гүйцэтгэсэн		Ц.Навчаа
Шалгасан		Ц.Уганбаатар
Баянхонгор аймаг. Баянхонгор сум. Номгон баг. Найрамдал-1 гудамж. 101 тоот ЕРӨНХИЙ БОЛОВСРОЛЫН "СООГО СЕЙКЕО" СУРГУУЛИЙН 640 ХҮҮХДИЙН ӨРГӨТГӨЛ СУРГУУЛЬ		
Цэвэр усны шугамын тойм		
Масштаб:	Зургийн дугаар: ЦБУ-07	Хуудас: ЦБУ-12
ЕГ Шифр: ЦЭ-11-06-08-208/23	ТГ Шифр: -	Огноо: 2023 он

1-Р ДАВХРЫН БОХИР УСНЫ ШУГАМЫН БАЙГУУЛАЛТ М1:150

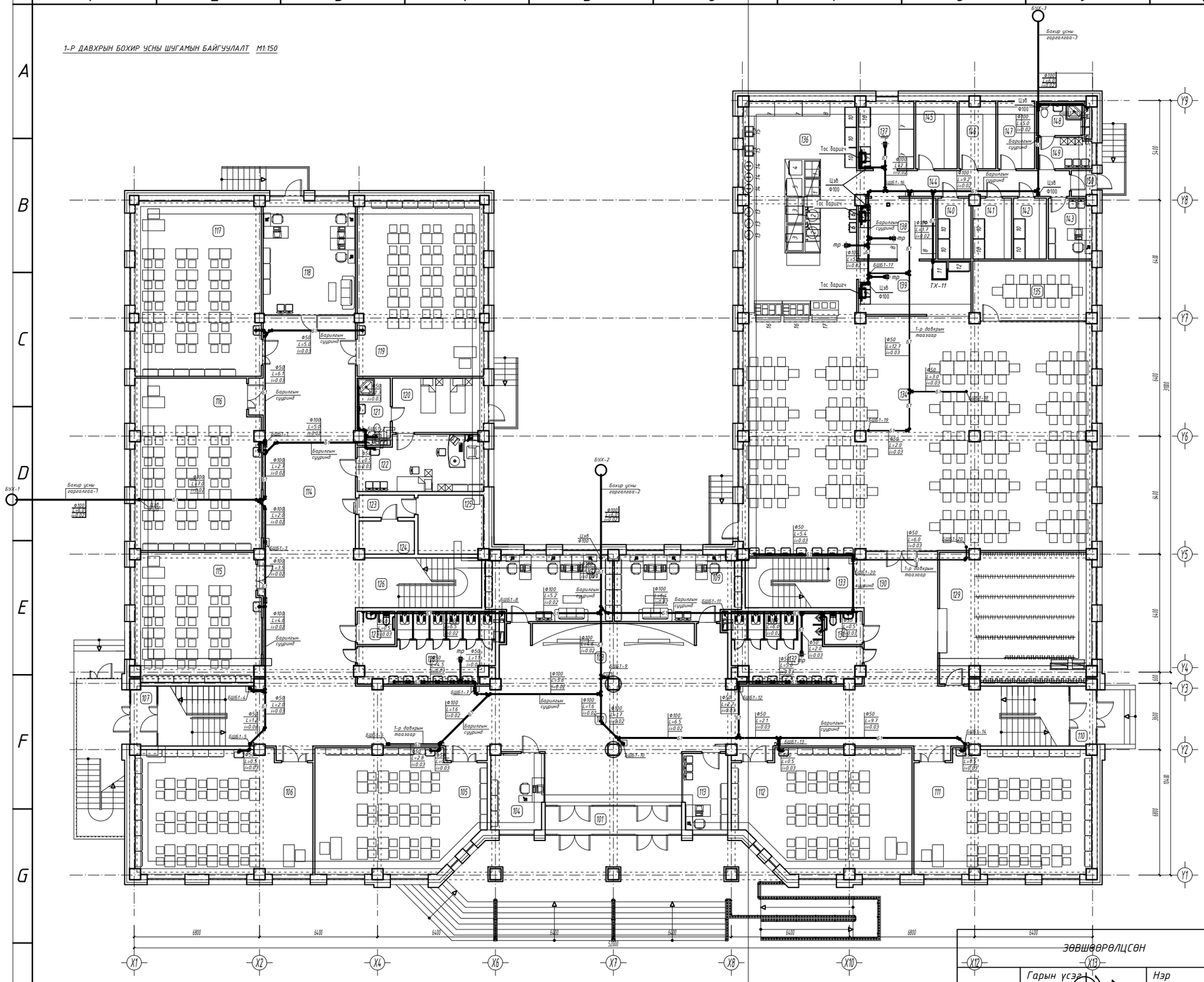
БУХ-1
Бохир усны гарагалга-1
БУХ-2
Бохир усны гарагалга-2
БУХ-3
Бохир усны гарагалга-3
Барилгын суурин
Тос барих
Цэв Ф100
1-р давхрын таазаар
ТХ-11
БШБ1-1
БШБ1-2
БШБ1-4
БШБ1-5
БШБ1-6
БШБ1-7
БШБ1-8
БШБ1-9
БШБ1-10
БШБ1-11
БШБ1-12
БШБ1-14
БШБ1-16
БШБ1-17
БШБ1-18
БШБ1-19
БШБ1-20
Ф50 L=5.0 i=0.03
Ф50 L=6.9 i=0.03
Ф100 L=5.0 i=0.02
Ф100 L=2.4 i=0.03
Ф100 L=2.0 i=0.03
Ф100 L=4.4 i=0.03
Ф50 L=1.2 i=0.08
Ф50 L=12.7 i=0.03
Ф50 L=3.0 i=0.03
Ф50 L=2.0 i=0.03
Ф50 L=5.4 i=0.03
Ф50 L=6.0 i=0.03
Ф50 L=2.1 i=0.03
Ф50 L=9.7 i=0.03
Ф100 L=9.2 i=0.02
Ф100 L=45.0 i=0.02
Ф100 L=49.7 i=0.02
Ф100 L=5.2 i=0.02
Ф100 L=1.6 i=0.02
Ф100 L=6.5 i=0.02
Ф100 L=1.7 i=0.02
Ф100 L=5.9 i=0.02
Ф100 L=2.5 i=0.03
Ф100 L=3.5 i=0.03
Ф100 L=17.0 i=0.02
Ф100 L=5.9 i=0.02
Ф100 L=6.1 i=0.02
Ф100 L=5.4 i=0.02
Ф100 L=6.4 i=0.02
Ф100 L=5.9 i=0.02
Ф100 L=5.9 i=0.02
Ф100 L=5.9

2-Р ДАВХРЫН БОХИР УСНЫ ШУГАМЫН БАЙГУУЛАЛТ М1:150

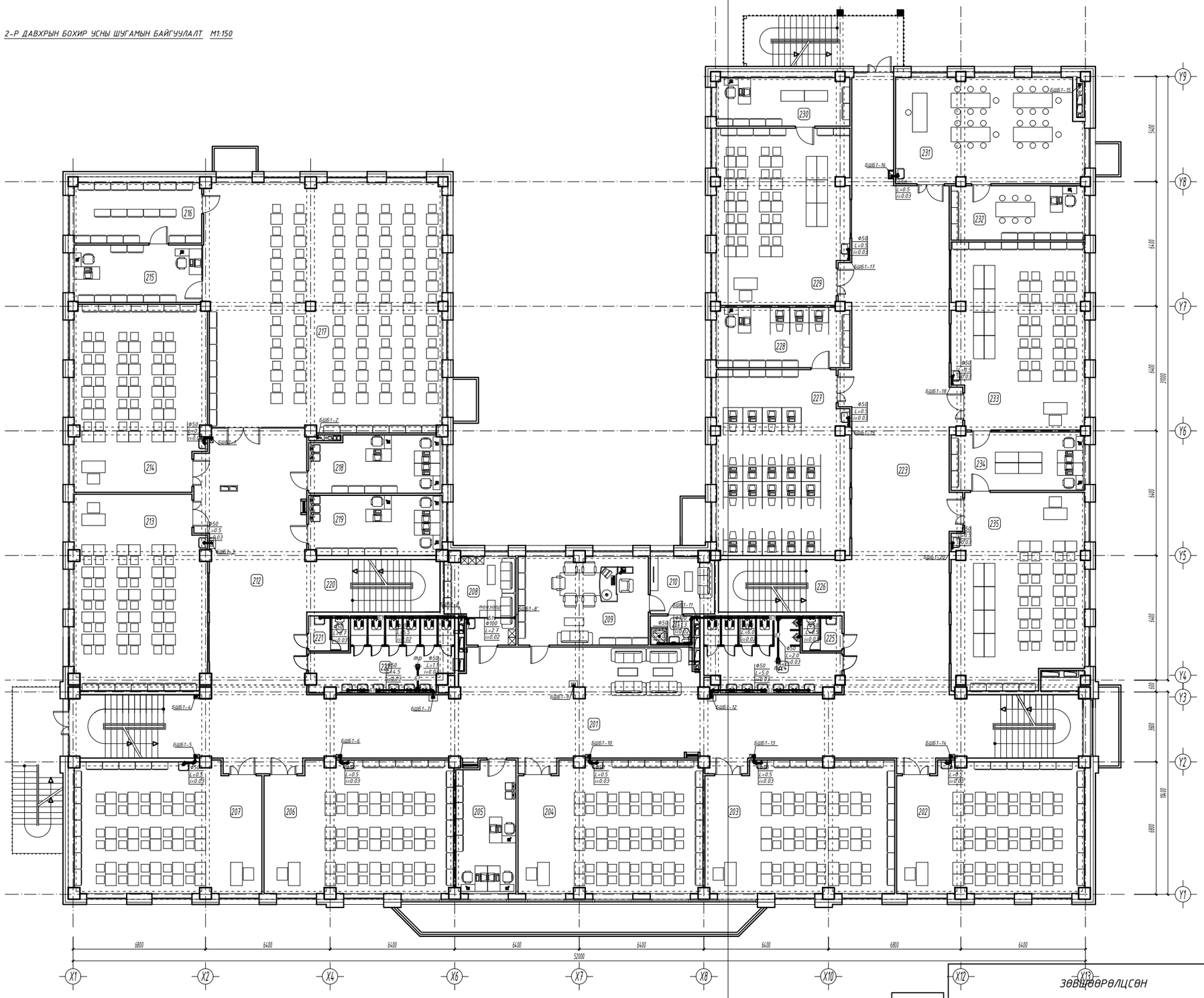

ТАЙЛБАР:

Өрөөний тодорхойлолт			
Өрөөний дугаар	Өрөөний нэр	Талбай м2	Шал
201	Рекреаци, хонгил, шатны хонгил	205.49	Цул бүтээгдэхүүн
202	Хичээлийн танхим	63.59	Цул бүтээгдэхүүн
203	Хичээлийн танхим	64.77	Цул бүтээгдэхүүн
204	Хичээлийн танхим	63.15	Цул бүтээгдэхүүн
205	Багш нарын өрөө	21.23	Паркет
206	Хичээлийн танхим	64.86	Цул бүтээгдэхүүн
207	Хичээлийн танхим	63.55	Цул бүтээгдэхүүн
208	Үйлчлэгчийн өрөө, Т/Х-ийн	14.85	Керамик
209	Захирлын өрөө	30.41	Паркет
210	Амралтын өрөө	9.60	Паркет
211	Ариун цэврийн өрөө	3.31	Керамик
212	Хонгил	71.52	Цул бүтээгдэхүүн
213	Хичээлийн танхим	66.93	Цул бүтээгдэхүүн
214	Хичээлийн танхим	64.10	Цул бүтээгдэхүүн
215	Номын санчийн өрөө	19.38	Цул бүтээгдэхүүн
216	Номын фондын өрөө	20.46	Цул бүтээгдэхүүн
217	Уншлагын танхим /номын сан/	153.53	Цул бүтээгдэхүүн
218	Багш нарын өрөө	19.88	Паркет
219	Багш нарын өрөө	21.20	Паркет
220	Шатны хонгил	18.47	Цул бүтээгдэхүүн
221	Багш нарын ариун цэврийн өрөө	3.77	Керамик
222	Ариун цэврийн өрөө /эм/	24.53	Керамик
223	Хонгил, рекреаци	151.56	Цул бүтээгдэхүүн
224	Ариун цэврийн өрөө /эр/	22.76	Керамик
225	Багш нарын ариун цэврийн өрөө	3.77	Керамик
226	Шатны хонгил	17.39	Цул бүтээгдэхүүн
227	Компьютерийн кабинет	63.53	Цул бүтээгдэхүүн
228	Компьютерийн багшийн өрөө	21.16	Цул бүтээгдэхүүн
229	Биологийн кабинет	60.37	Цул бүтээгдэхүүн
230	Биологийн багшийн өрөө	17.09	Цул бүтээгдэхүүн
231	Хөдөлмөрийн кабинет	51.31	Цул бүтээгдэхүүн
232	Хөдөлмөрийн багшийн өрөө	19.25	Цул бүтээгдэхүүн
233	Физикийн кабинет	64.13	Цул бүтээгдэхүүн
234	Физик, химийн багшийн өрөө	20.57	Цул бүтээгдэхүүн
235	Химийн кабинет	64.97	Цул бүтээгдэхүүн

Ye шат: ЦБУ-Н АЖЛЫН ЗУРАГ

tel:976-88889927

ЗУРАГ ТӨСЛИЙН "ЦЭСДА" ХХК

Инженер		Ц.Навчаа
Гүйцэтгэсэн		Ц.Навчаа
Шалгасан		Ц.Уганбаатар

Баянхонгор аймаг. Баянхонгор сум. Номгон баг. Найрамдал-1 гудамж. 101 тоот
ЕРӨНХИЙ БОЛОВСРОЛЫН "СООГО СЕЙКЕО" СУРГУУЛИЙН 640 ХҮҮХДИЙН ӨРГӨТГӨЛ СУРГУУЛЬ

2-р давхрын бохир усны шугамын байгуулалт

Масштаб:	Зургийн дугаар:	Хуудас:
1:150	ЦБУ-10	12
ЕГ Шифр: ЦЭ-11-06-08-208/23	ТГ Шифр: -	Огноо: 2023 он

ЗӨВШӨӨРӨЛЦСӨН

	Гарын үсэг	Нэр
БА		Г. Болорчулуун
ББ		Н. Цэрэнцогцол
ХАС		Ц. Уганбаатар
ХТ,ДГ		Ч. Баярмаа
ХД		Н. Гэрэлмаа

А

3-Р ДАВХРЫН БОХИР УСНЫ ШУГАМЫН БАЙГУУЛАЛТ М1:150

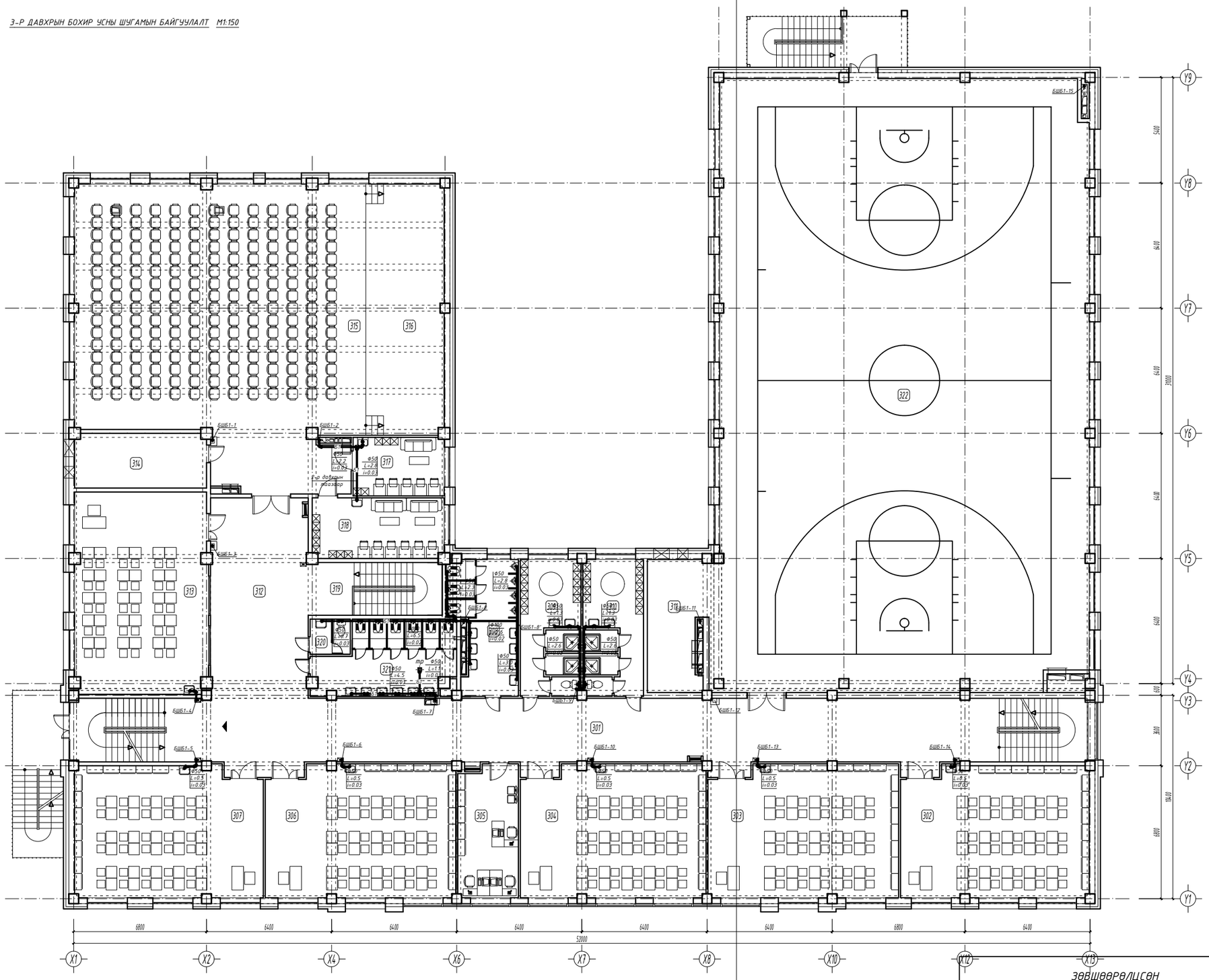

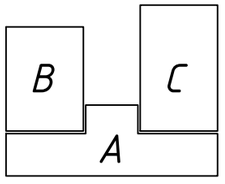

ТАЙЛБАР:

Өрөөний тодорхойлолт			
Өрөөний дугаар	Өрөөний нэр	Талбай м2	Шал
301	Рекреаци, хонгил, шатны хонгил	176.71	Цуй бүтээгдэй хөвөөс
302	Хичээлийн танхим	63.59	Цуй бүтээгдэй хөвөөс
303	Хичээлийн танхим	64.77	Цуй бүтээгдэй хөвөөс
304	Хичээлийн танхим	63.15	Цуй бүтээгдэй хөвөөс
305	Багш нарын өрөө	21.23	Паркет
306	Хичээлийн танхим	64.86	Цуй бүтээгдэй хөвөөс
307	Хичээлийн танхим	63.55	Цуй бүтээгдэй хөвөөс
308	Арчин цэвэрлэгчийн өрөө /эр/	21.54	Керамик
309	Хувцас солих өрөө, душь, ОО /эм/	21.00	Керамик
310	Хувцас солих өрөө, душь, ОО /эр/	21.00	Керамик
311	Спорт заалны агуулах	19.01	Ачч модон шал
312	Хонгил	51.13	Цуй бүтээгдэй хөвөөс
313	Компьютерийн кабинет	70.01	Цуй бүтээгдэй хөвөөс
314	Салхивчийн өрөө	18.97	Бетон /Хөвөө/
315	Чөлөөний заал	208.55	Ачч модон шал
316	Тайз	51.19	Ачч модон шал
317	Хувцас солих өрөө /эр/	14.94	Паркет
318	Хувцас солих өрөө /эм/	21.01	Паркет
319	Шатны хонгил	18.47	Цуй бүтээгдэй хөвөөс
320	Багш нарын арчин цэвэрлэгчийн өрөө	3.77	Керамик
321	Арчин цэвэрлэгчийн өрөө /эм/	24.53	Керамик
322	Спорт заал	592.63	Ачч модон шал

Ye шат: ЦБУ-Н АЖЛЫН ЗУРАГ

ЗУРАГ ТӨСЛИЙН "ЦЭСДА" ХХК

tel:976-88889927

Инженер		Ц.Навчаа
Гүйцэтгэсэн		Ц.Навчаа
Шалгасан		Ц.Уганбаатар

Баянхонгор аймаг. Баянхонгор сум. Номгон баг. Найрамдал-1 гудамж. 101 тоот
ЕРӨНХИЙ БОЛОВСРОЛЫН "СООГО СЕЙКЕО" СУРГУУЛИЙН 640 ХҮҮХДИЙН ӨРГӨТГӨЛ СУРГУУЛЬ

ЗӨВШӨӨРӨЛЦСӨН

	Гарын үсэг	Нэр
БА		Г. Болорчулуун
ББ		Н. Цэрэнцогцол
ХАС		Ц. Уганбаатар
ХТ,ДГ		Ч. Баярмаа
ХД		Ч. Гэрэлмаа

3-р давхрын бохир усны шугамын байгуулалт

Масштаб:	Зургийн дугаар:	Хуудас:
1:150	ЦБУ-11	12
ЕГ Шифр: ЦЭ-11-06-08-208/23	ТГ Шифр: -	Огноо: 2023 он

БОХИР УСНЫ ШУГАМЫН ТОЙМ

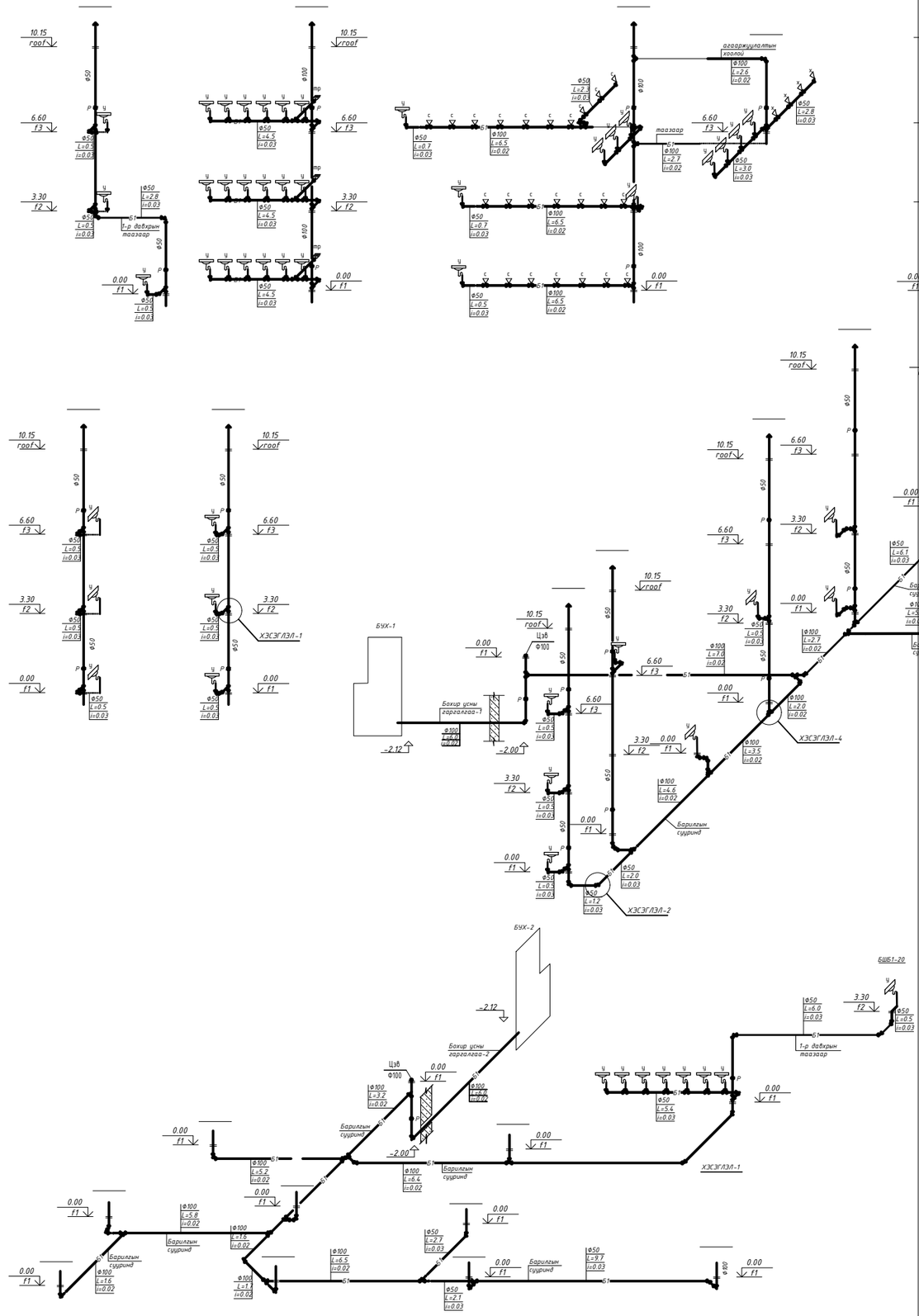

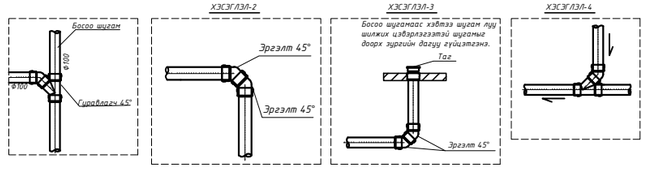

Ye шат:	ЦБУ-Н АЖЛЫН ЗУРАГ
	ЗУРАГ ТӨСЛИЙН "ЦЭСДА" ХХК
tel:976-88889927	
Инженер	Ц.Навчаа
Гүйцэтгэсэн	Ц.Навчаа
Шалгасан	Ц.Уганбаатар

Баянхонгор аймаг. Баянхонгор сум. Номгон баг. Найрамдал-1 гудамж. 101 тоот
ЕРӨНХИЙ БОЛОВСРОЛЫН "СООГО СЕЙКЕО" СУРГУУЛИЙН 640 ХҮҮХДИЙН ӨРГӨТГӨЛ СУРГУУЛЬ

Бохир усны шугамын тойм

Масштаб:	Зургийн дугаар: ЦБУ-12	Хуудас: ЦБУ-12
ЕГ Шифр: ЦЭ-11-06-08-208/23	ТГ Шифр: -	Огноо: 2023 он

Халаалт, агаар сэлгэлтийн системийн үндсэн үзүүлэлт

Барилга байгууламжийн нэр	Эзэлхүүн, $м^3$ V	Гадна агаарын температур, °С	Дулаан зарцуулалт, кВт				Хүйтэн зарцуулалт, кВт	Цахилгаан хөдөлгүүрийн хүчин чадал, кВт
			Халаалт	Агаар сэлгэлт	Халуун усан хангамж	Бүгд		
СУРГУУЛИЙН 640 ХҮҮХДИЙН ӨРГӨТГӨЛ СУРГУУЛЬ	-	-29.6 °С	Түг.шугам-1 46.83 Түг.шугам-2 26.17 Түг.шугам-3 26.20 Түг.шугам-4 49.40 Түг.шугам-5 38.32	-	/цах-р/	186.92	-	-

Хашлага хийцийн дулаан техникийн үзүүлэлт

Д/д	Хашлага хийцийн нэр	Материал				R	K
		Нэр	Нягт	Зузаан δ	ДДК		
			$кг/м^3$	м	Вт/м°С	$м^2°С/Вт$	$Вт/м^2°С$
1	Гадна хана:	Шавардлага	1800	0.02	0.76	0.026	
		Хөнгөн блокон хана	1800	0.30	0.22	1.363	
		Дулаалга	35	0.15	0.041	3.658	
		Тоосгон хана	1800	0.12	0.07	0.171	
		Шавардлага	1800	0.02	0.76	0.026	
						5.244	0.19
2	Хучилт:	3 үе хар цаас	600	0.003	0.17	0.018	
		Тортой цементэн тэгшилгээ	1800	0.05	0.76	0.066	
		Ус тусгаарлагч 1 үе	-	-	-	-	
		Дулаалгын хөвсөнцөр хавтан					
		/налуулгатай/	25	0.20	0.041	4.878	
		Уур тусгаарлагч 1 үе	600	0.001	0.17	0.006	
		Цементэн тэгшилгээ	1800	0.05	0.76	0.066	
		Цутгамал төмөр бетон	2100	0.15	1.92	0.078	
		хучилт				5.112	0.20
		Хоёр давхар шиллэгээтэй					
3	Цонх:	пластмассан хүрээтэй				0.55	1.82
4	Хаалга:					0.55	1.82
5	Дулаалгагүй шал:					2.13	0.47

Халаалтын системийн тэмдэглэгээ

Элементийн нэр	Тэмдэглэгээ
Халаалтын системийн босоо шугам	БШ
Халаалтын системийн гол босоо шугам	ГБШ
Салбарлах хайрцаг	СХ
Халаалтыг хуваарьлагч	ХХ
Хэвтээ салаа шугам	ХСШ

Агаар сэлгэлтийн системийн тэмдэглэгээ

Д/д	Системийн төрөл	Тэмдэглэгээ
1	Агаар оруулах механик ажиллагаатай систем	О
2	Агаар иж бүрэн боловсруулж оруулах систем	К
3	Агаар сорох механик ажиллагаатай систем	С
4	Агаарын халаалтын агрегат	ХА
5	Агаарын дулаан хөшиг	ДХ
6	Ердийн ажиллагаатай агаар оруулах систем	ЕО
7	Ердийн ажиллагаатай агаар сорох систем	ЕС
8	Утаанаас хамгаалах системийн утаа сорох систем	УС
9	Утаанаас хамгаалах системийн агаарын даралт үүсгэх систем	ДС
10	Хөргөлтийн систем	Х
11	Фанкойл буюу агаар халаах, хөргөх албадмал гүйцэх төхөөрөмж	Ф
12	Хөргөх машин	ХМ

Үе шат: ХАС-Н АЖЛЫН ЗУРАГ

ЗУРАГ ТӨСЛИЙН "ЦЭСДА" ХХК

tel:976-88889927

Инженер	Ц.Уганбаатар
Гүйцэтгэсэн	Ц.Уганбаатар
Шалгасан	Ц.Навчаа

Баянхонгор аймаг. Баянхонгор сум. Номгон баг. Найрамдал-1 гудамж. 101 тоот

ЕРӨНХИЙ БОЛОВСРОЛЫН "СООГО СЕЙКЕО" СУРГУУЛИЙН 640 ХҮҮХДИЙН ӨРГӨТГӨЛ СУРГУУЛЬ

Халаалт, агаар сэлгэлтийн үндсэн үзүүлэлт, хаших хийцийн итгэлцүүр, тэмдэглэгээ

Масштаб:	Зургийн дугаар:	Хуудас:
М-гүй	ХАС-01	41
ЕГ Шифр: ЦЭ-11-06-08-208/23	ТГ Шифр: -	Огноо: 2024 он

А3

Таних тэмдэг

Д/д	Системийн төрөл	Тэмдэглэгээ
1	Халаалтын өгөх шугам	Д2.1
	Халаалтын буцах шугам	Д2.2
2	Яндан хоолойн дулаалга	
3	Яндан хоолойг угсрах налуу	0.003
4	Баланслагч хаалт, юүлэгчтэй хаалтын хамт өгөх буцах шугам дээр	
5	Халаах хэрэгсэл /байгуулалт дээр/	
	Халаах хэрэгсэл /тойм дээр/	
6	Агаар сорох сараалж /байгуулалт дээр/	
	Агаар сорох сараалж /тойм дээр/	
7	Агаар түгээх сараалж /байгуулалт дээр/	
	Агаар түгээх сараалж /тойм дээр/	
8	Агаар сорох сараалж дүүжин таазанд /байгуулалт дээр/	
	Агаар сорох сараалж дүүжин таазанд /тойм дээр/	
9	Агаар түгээх сараалж дүүжин таазанд /байгуулалт дээр/	
	Агаар түгээх сараалж дүүжин таазанд /тойм дээр/	
10	Агаар дамжуулах хоолойн хөндлөн огтлол байгуулалт дээр /өгөх/	
	Агаар дамжуулах хоолойн хөндлөн огтлол байгуулалт дээр /сорох/	
11	Агаар дамжуулах хоолой байгуулалт дээр	
12	Агаар сорох тэнхлэг сэнс /байгуулалт дээр/	
	Агаар сорох тэнхлэг сэнс /тойм дээр/	
13	Агаар сорох радиальный сэнс /байгуулалт дээр/	
	Агаар сорох радиальный сэнс /тойм дээр/	
14	Агаар сорох дээврийн сэнс /байгуулалт дээр/	
	Агаар сорох дээврийн сэнс /тойм дээр/	
15	Агаар сорох салхин сэнс /байгуулалт дээр/	
	Агаар сорох салхин сэнс /тойм дээр/	
16	Агаар оруулах радиальный сэнс /байгуулалт дээр/	
	Агаар оруулах радиальный сэнс /тойм дээр/	
17	Агаарын дулаан хөшиг	

Тайлбар

Ерөнхий зүйл: Баянхонгор аймаг. Баянхонгор сум. Номгон баг. Найрамдал-1 гудамж. 101 тоот ЕРӨНХИЙ БОЛОВСРОЛЫН "СООГО СЕЙКЕО" СУРГУУЛИЙН 640 ХҮҮХДИЙН ӨРГӨТГӨЛ СУРГУУЛЬ-н халаалт, агаар сэлгэлтийн системийн ажлын зургийг барилга архитектур, зураг төсөл боловсруулах даалгаварыг үндэслэн боловсруулав.

А. Зураг төслийг боловсруулахдаа дараах норм ба дүрмүүдийг мөрдлөг болгон хийлээ.

1. Барилгад хэрэглэх уур амьсгал ба геофикикийн үзүүлэлт БНбД 23-01-09
2. Барилгын дулаан хамгаалалт БНбД 25-01-20
3. Халаалт, агаар сэлгэлт ба кондиционер БНбД 41-01-11
4. Халаалт, агаар сэлгэлт, кондиционер, хөргөлтийн системийн таних тэмдэглэгээ MNS 3333:2013
5. Халаалт, агаар сэлгэлт ба кондиционерийн системийн ажлын зураг MNS 3240:2013

Б. Халаалт, агаар сэлгэлтийн системийн тооцоог дараах нөхцлөөр тооцлоо.

1. Гадна агаарын хэм хүйтний улиралд -29.6°С
2. Дулаан зөөгчийн температур:
   - 2.1. Халаалтын системийн өгөх усны хэм 85°С
   - 2.2. буцах усны хэм 65°С
3. Зонхилох өрөөний хэм:
   - 3.1. Анги 18°С

В. Халаалт:

Халаалтын дулаан хангамжийн эх үүсвэр нь төвийн эх үүсвэртэй байна. Тус барилгын халаалтын систем нь доогуур түгээлттэй систем бүхий 5 салаа шугамтай байхаар төлөвлөв. Халаалтын төв шугам нь 1-р давхрын шалаар суваг болон шалан дээгүүр зурагт заасан чиглэлд дулаалгатай, налуулгатай угсрагдана.

Тус барилгын халаалтын системд ОХУ-д үйлдвэрлэсэн ''М-140-АО'' маркын ширмэн радиатор угсрахаар тусгав. Халаах хэрэгсэл бүрд тохируулах хаалт, буцах шугаманд таслах винтелийг угсрана.

Халаалтын системийн шугам хоолойг холбох хэрэгслээр холбож, хомутаар бэхлэнэ.

Системийг угсарч дууссаны дараа БНбД 40-06-16-ын дагуу угаах бөгөөд заслалын ажил эхлэхээс өмнө 5-6 ат-аас ихгүй даралттай усаар шахаж шалгана. Халаалтын дулаалгатай яндан хоолойг материалын түүвэрт заасан техникийн үзүүлэлттэй материалаар дулаална. Дулаалгагүй яндан хоолойг тосон будгаар 2 дахин будна.

Г. Агаар сэлгэлт:

Агаар сэлгэлтийн системийг механик агаар сорох болон оруулах, мөн ердийн агаар сэлгэлтийн системтэй байхаар зураг төсөлд тусгаж өгсөн.

Агааржуулалтын шахтыг битүүмжлэх зардлыг төсөвт тусгаж өгөх шаардлагатай. Шахтны малгайвчийг цан цохих эрсдэлээс сэргийлэн дулаалгын хавтангаар хийх нь зүйтэй.

Тойм зурагт үзүүлсэн хоолойн түвшин нь тэгш өнцөгт хоолойн доод түвшнээр өгөгдсөн болно. Агаар дамжуулах хоолойг цайрдсан ган хуудас төмрөөр хийнэ.

Анги танхимд цэвэр агаарыг нөхөн өгөх системийг хананд суулгах бага оврын төхөөрөмжөөр шийдэж өгсөн ба энэ нь ашиглалтын зардал бага, ашиглахад хялбар байдгаараа давуу талтай байдаг. Хооллох заал, биеийн тамирын заалан агаар оруулах нэгдсэн системийг төлөвлөж өгсөн ба агаар халаагчийн эх үүсвэр нь цахилгаан байна. Агаар оруулах системийн шугам хоолой нь бүхэлдээ дулаалгатай хоолой байхаар төсөвт тусгаж өгөв. Мөн агаар сорох системийг төхөөрөмжөөс эхлэн гадагш хаях хоолойг дулаалж өгөхөөр тусгаж өгөв. Агаар сорох болон оруулах системийн сэнс нь дуу намдаагчтай байна.

Угсралтын ажилыг гүйцэтгэхдээ:
БНбД 12-03-04 Барилгын үйлдвэрлэлийн хөдөлмөр хамгаалал ажилгааны дүрэм,
БД 12-101-05 Барилга угсралтын ажилд мөрдөх хөдөлмөр хамгаалалын үлгэрчилсэн дүрэмийг баримтлан ажиллах хэрэгтэй.

Барилгын давхар хаалганы дотор хануудыг 100мм-р дулаалахаар БА-д даалгавар өгөгдсөн ба угсралтын үед ус тусгаарлагчуудыг сайн хийх шаардлагатай. Угсралтын явцад зураг төсөл зохиогч болон угсрагч нар үеүдийг БНбД-н дагуу хийгдсэн эсэхийг давхар шалгах шаардлагатай

Ye шат:	ХАС-Н АЖЛЫН ЗУРАГ	
tel:976-88889927	ЗУРАГ ТӨСЛИЙН "ЦЭСДА" ХХК	
Инженер		Ц.Уганбаатар
Гүйцэтгэсэн		Ц.Уганбаатар
Шалгасан		Ц.Навчаа
Баянхонгор аймаг. Баянхонгор сум. Номгон баг. Найрамдал-1 гудамж. 101 тоот ЕРӨНХИЙ БОЛОВСРОЛЫН "СООГО СЕЙКЕО" СУРГУУЛИЙН 640 ХҮҮХДИЙН ӨРГӨТГӨЛ СУРГУУЛЬ		
Тайлбар бичиг, таних тэмдэг		
Масштаб: М-гүй	Зургийн дугаар: ХАС-02	Хуудас: 41
ЕГ Шифр: ЦЭ-11-06-08-208/23	ТГ Шифр: -	Огноо: 2024 он

А3

Зургийн жагсаалт

Д/д	Формат	Нэрс	Тайлбар
1	А3	Халаалт, агаар сэлгэлтийн системийн үзүүлэлт, хаших хийцийн итгэлцүүр, тэмдэглэгээ	ХАС-1
2	А3	Тайлбар бичиг, таних тэмдэг	ХАС-2
3	А3	Зургийн бүрдэл	ХАС-3
4	А3	Тоног төхөөрөмжийн тодорхойлолт	ХАС-4
5	А3	Материалын түүвэр	ХАС-5
6	А3	Материалын түүвэр	ХАС-6
7	А3	Материалын түүвэр	ХАС-7
8	А3	Материалын түүвэр	ХАС-8
9	А3	Материалын түүвэр	ХАС-9
10	А3	Материалын түүвэр	ХАС-10
11	А3	Материалын түүвэр	ХАС-11
12	А3	Материалын түүвэр	ХАС-12
13	А3	Материалын түүвэр	ХАС-13
14	А3	Материалын түүвэр	ХАС-14
15	А3	Материалын түүвэр	ХАС-15
16	А3	Материалын түүвэр	ХАС-16
17	А3	Материалын түүвэр	ХАС-17
18	А3	Материалын түүвэр	ХАС-18
19	А3	Материалын түүвэр	ХАС-19
20	А3	Материалын түүвэр	ХАС-20
21	А3	1-р давхрын халаалтын системийн байгуулалт	ХАС-21
22	А3	2-р давхрын халаалтын системийн байгуулалт	ХАС-22
23	А3	3-р давхрын халаалтын системийн байгуулалт	ХАС-23
24	А3	Халаалтын системийн тойм. Түгээх шугам №1	ХАС-24
25	А3	Халаалтын системийн тойм. Түгээх шугам №2	ХАС-25
26	А3	Халаалтын системийн тойм. Түгээх шугам №3	ХАС-26
27	А3	Халаалтын системийн тойм. Түгээх шугам №4	ХАС-27
28	А3	Халаалтын системийн тойм. Түгээх шугам №5	ХАС-28
29	А3	Хувиарлах узель, материалын түүвэр	ХАС-29
30	А3	1-р давхрын агаар сэлгэлтийн системийн байгуулалт	ХАС-30
31	А3	2-р давхрын агаар сэлгэлтийн системийн байгуулалт	ХАС-31
32	А3	3-р давхрын агаар сэлгэлтийн системийн байгуулалт	ХАС-32
33	А3	Агаар сэлгэлтийн системийн тойм	ХАС-33
34	А3	Агаар сэлгэлтийн системийн тойм	ХАС-34
35	А3	Агаар сэлгэлтийн системийн тойм	ХАС-35

Зургийн жагсаалт

Д/д	Формат	Нэрс	Тайлбар
36	А3	Агаар сэлгэлтийн системийн тойм	ХАС-36
37	А3	Агаар сэлгэлтийн системийн тойм	ХАС-37
38	А3	Агаар сэлгэлтийн системийн тойм	ХАС-38
39	А3	Агаар сэлгэлтийн системийн тойм	ХАС-39
40	А3	Агаар сэлгэлтийн системийн тойм	ХАС-40
41	А3	Агаар сэлгэлтийн системийн тойм	ХАС-41

Үе шат: ХАС-Н АЖЛЫН ЗУРАГ

ЗУРАГ ТӨСЛИЙН
"ЦЭСДА" ХХК

tel:976-88889927

Инженер		Ц.Уганбаатар
Гүйцэтгэсэн		Ц.Уганбаатар
Шалгасан		Ц.Навчаа

Баянхонгор аймаг. Баянхонгор сум. Номгон баг. Найрамдал-1 гудамж. 101 тоот
ЕРӨНХИЙ БОЛОВСРОЛЫН "СООГО СЕЙКЕО"
СУРГУУЛИЙН 640 ХҮҮХДИЙН ӨРГӨТГӨЛ СУРГУУЛЬ

Зургийн бүрдэл

Масштаб:	Зургийн дугаар:	Хуудас:
М-гүй	ХАС-03	41
ЕГ Шифр: ЦЭ-11-06-08-208/23	ТГ Шифр: -	Огноо: 2024 он

А3

Тоног төхөөрөмжийн тодорхойлолт

Агаар оруулах системийн техникийн үзүүлэлт

Системийн дугаар	Үйлчилж буй өрөөний нэр	Систем байрлаж буй өрөөний нэр	Агаар: Гадна м³/цаг	Агаар: Дахин ашиглаж буй м³/цаг	Агаар: Нийт м³/цаг	Сэнс: Сэнсний Төрөл	Сэнсний Бүтээмж м³/цаг	Сэнсний Даралт Па	Цахилгаан хөдөлгүүрийн Чадал кВт	Эргэлт эрг/мин	Цахилгаан В / тоо / Гц	Агаар халаагч: агаарын хэмжээ м³/цаг	температур эхний °C	температур халсан °C	дулаан зарцуулалт кВт	даралтын алдагдал Па	Агаарын шүүлтүүр: агаарын хэмжээ м³/цаг	Төрөл	АҮИ %	даралтын алдагдал Па
О-2	2-р давхар номын сан	техникийн өрөө	1260	0	1260	сувгийн	1260	450	0.59	1440	380 / 3 / 50	1260	-24.9	+18.0	18.1	140	1260	кассет	85	25
О-3	3-р давхар урлаг заал	техникийн өрөө	4160	0	4160	сувгийн	4160	550	4.92	1040	380 / 3 / 50	4160	-24.9	+16.0	57.0	160	4160	кассет	85	25
О-4	Спорт заал	Агуулах	3500	0	3500	сувгийн	3500	550	3.53	1440	380 / 3 / 50	3500	-30.0	+16.0	54.0	140	3500	кассет	85	25

Агаар сорох системийн техникийн үзүүлэлт

Д/д	Системийн дугаар	Үйлчилж буй өрөөний нэр	Сэнс байрлаж буй өрөөний нэр	Сэнсний: Төрөл	Сэнсний: Бүтээмж L, м³/цаг	Сэнсний: Даралт P. Па	Цахилгаан хөдөлгүүрийн: Чадал N. кВт	Эргэлтийн тоо, n эрг/мин	Цахилгаан В / тоо / Гц
1	С-1	Гал тогоо	Техникийн өрөө	тэнхлэг сэнс	2500	250	0.75	3600	380 / 3 / 50
2	С-2	Гал тогоо	Техникийн өрөө	сувгийн сэнс	1925	280	1.00	1450	380 / 3 / 50
3	С-3.9.21	А/ц өрөө	А/ц өрөө	тэнхлэг сэнс	300	150	0.10	2790	220 / 50
4	С-5	1-р давхрын хичээлийн танхим	А/ц өрөө	сувгийн сэнс	1020	250	0.291	1420	380 / 3 / 50
5	С-6	1-р давхрын а/ц өрөө	А/ц өрөө	тэнхлэг сэнс	525	180	0.127	2620	220 / 50
6	С-7	1-3-р давхрын а/ц өрөө	А/ц өрөө	тэнхлэг сэнс	525	180	0.127	2620	220 / 50
7	С-8	1-р давхрын хичээлийн танхим	А/ц өрөө	сувгийн сэнс	2660	320	2.46	1440	380 / 3 / 50
8	С-9	Хооллох заал	Техникийн өрөө	сувгийн сэнс	3760	360	3.53	1440	380 / 3 / 50
9	С-10	А/ц өрөө	А/ц өрөө	тэнхлэг сэнс	525	180	0.127	2620	220 / 50
10	С-11	Номын сан	дээвэр дээр	дээврийн сэнс	1485	280	0.55	1400	380 / 3 / 50
11	С-12	2-р давхрын хичээлийн танхим	А/ц өрөө	сувгийн сэнс	3190	320	3.53	1440	380 / 3 / 50
12	С-13	2-3-р давхрын а/ц өрөө	А/ц өрөө	тэнхлэг сэнс	525	180	0.127	2620	220 / 50
13	С-14	Спорт заал	Агуулах	сувгийн сэнс	3500	360	3.53	1440	380 / 3 / 50
14	С-15	2-р давхрын душ	Хувцас солих өрөө	тэнхлэг сэнс	550	100	0.127	2620	220 / 50
15	С-16	2-р давхрын а/ц өрөө	Хувцас солих өрөө	тэнхлэг сэнс	150	100	0.052	2840	220 / 50
16	С-17.18	Урлаг заал	дээвэр дээр	дээврийн сэнс	3000	250	0.55	1400	380 / 3 / 50
17	С-19	3-р давхрын хичээлийн танхим	А/ц өрөө	сувгийн сэнс	3000	320	3.53	1440	380 / 3 / 50
18	С-20	2-р давхрын хичээлийн танхим	А/ц өрөө	сувгийн сэнс	2400	300	2.46	1440	380 / 3 / 50

Ye шат: ХАС-Н АЖЛЫН ЗУРАГ

ЗУРАГ ТӨСЛИЙН "ЦЭСДА" ХХК

tel:976-88889927

Инженер	Ц.Уганбаатар
Гүйцэтгэсэн	Ц.Уганбаатар
Шалгасан	Ц.Навчаа

Баянхонгор аймаг. Баянхонгор сум. Номгон баг. Найрамдал-1 гудамж. 101 тоот

ЕРӨНХИЙ БОЛОВСРОЛЫН "СООГО СЕЙКЕО" СУРГУУЛИЙН 640 ХҮҮХДИЙН ӨРГӨТГӨЛ СУРГУУЛЬ

Тоног төхөөрөмжийн тодорхойлолт

Масштаб:	Зургийн дугаар:	Хуудас:
М-гүй	ХАС-04	41
ЕГ Шифр: ЦЭ-11-06-08-208/23	ТГ Шифр: -	Огноо: 2024 он

А3

Материалын түүвэр

Д/д	Тэмдэглэгээ	Нэрс	Тоо	Жин кг	Тайлбар
1	2	3	4	5	6
		ХАЛААЛТ: Түгээх шугам №1			
1	ГОСТ 3262-75	Ус хий дамжуулах ган яндан			
	T≥200 °C; Py≥1.6 мПа	Ф20 мм	250	1.66	у/м
		Ф25 мм	30	2.39	у/м
		Ф32 мм	70	3.09	у/м
		Ф50 мм	80	4.88	у/м
2		Яндангийн дулаалга			
		а/ Зэврэлтээс хамгаалах			
		түрхлэг 2 удаа			
		б/ Дулаалга δ=0.05м /байхгүй/			
		λ=0.05 Вт/м °С			
		в/ Хамгаалах бүрхүүл			
		Ф20 мм	250	-	у/м
		Ф25 мм	30	-	у/м
		Ф32 мм	70	-	у/м
		Ф50 мм	80	-	у/м
3	T≥100 °C; Py≥1.0 мПа	Тохируулах хаалт ф20мм	50	-	шир
4	T≥100 °C; Py≥1.0 мПа	Таслах хаалт ф20мм	50	-	шир
5	T≥100 °C; Py≥1.0 мПа	Хий авагч ф15мм	19	-	шир
6	T≥100 °C; Py≥1.0 мПа	Баланслагч хаалт			
		Ф32 мм	4	-	шир
7	T≥100 °C; Py≥1.0 мПа	Бөглөөт гуравлагч			
		Ф32 мм	4	-	шир
		Ф50 мм	2	-	шир
8	T≥100 °C; Py≥1.0 мПа	Автомат хий гаргагч ф20мм	2	-	шир

Материалын түүвэр

Д/д	Тэмдэглэгээ	Нэрс	Тоо	Жин кг	Тайлбар
1	2	3	4	5	6
		ХАЛААЛТ: Түгээх шугам №1			
9	М-140-АО	Секцэн халаах хэрэгсэл			
		n=5 секц	10	-	шир
		n=7 секц	6	-	шир
		n=8 секц	10	-	шир
		n=9 секц	6	-	шир
		n=10 секц	8	-	шир
		n=11 секц	6	-	шир
		n=15 секц	2	-	шир
		n=16 секц	2	-	шир
		ХАЛААЛТ: Түгээх шугам №2			
1	ГОСТ 3262-75	Ус хий дамжуулах ган яндан			
	T≥200 °C; Py≥1.6 мПа	Ф20 мм	100	1.66	у/м
		Ф25 мм	20	2.39	у/м
		Ф32 мм	30	3.09	у/м
		Ф40 мм	65	3.84	у/м
2		Яндангийн дулаалга			
		а/ Зэврэлтээс хамгаалах			
		түрхлэг 2 удаа			

Ye шат:	ХАС-Н АЖЛЫН ЗУРАГ
tel:976-88889927	ЗУРАГ ТӨСЛИЙН "ЦЭСДА" ХХК
Инженер	Ц.Уганбаатар
Гүйцэтгэсэн	Ц.Уганбаатар
Шалгасан	Ц.Навчаа

Баянхонгор аймаг. Баянхонгор сум. Номгон баг. Найрамдал-1 гудамж. 101 тоот
ЕРӨНХИЙ БОЛОВСРОЛЫН "СООГО СЕЙКЕО" СУРГУУЛИЙН 640 ХҮҮХДИЙН ӨРГӨТГӨЛ СУРГУУЛЬ

Материалын түүвэр

Масштаб:	Зургийн дугаар:	Хуудас:
М-гүй	ХАС-05	41
ЕГ Шифр: ЦЭ-11-06-08-208/23	ТГ Шифр: -	Огноо: 2024 он

А3

Материалын түүвэр

Д/д	Тэмдэглэгээ	Нэрс	Тоо	Жин кг	Тайлбар
1	2	3	4	5	6
		ХАЛААЛТ: Түгээх шугам №2			
		б/ Дулаалга б=0.05м /байхгүй/			
		λ=0.05 Вт/м °С			
		в/ Хамгаалах бүрхүүл			
		Ф20 мм	100	-	у/м
		Ф25 мм	20	-	у/м
		Ф32 мм	30	-	у/м
		Ф40 мм	65	-	у/м
3	Т≥100 °С; Ру≥1.0 мПа	Тохируулах хаалт ф20мм	24	-	шир
4	Т≥100 °С; Ру≥1.0 мПа	Таслах хаалт ф20мм	24	-	шир
5	Т≥100 °С; Ру≥1.0 мПа	Хий авагч ф15мм	8	-	шир
6	Т≥100 °С; Ру≥1.0 мПа	Бөглөөт гуравлагч			
		Ф40 мм	2	-	шир
7	Т≥100 °С; Ру≥1.0 мПа	Автомат хий гаргагч ф20мм	2	-	шир
8	М-140-АО	Секцэн халаах хэрэгсэл			
		n=6 секц	7	-	шир
		n=9 секц	7	-	шир
		n=10 секц	2	-	шир
		n=11 секц	1	-	шир
		n=13 секц	4	-	шир
		n=15 секц	1	-	шир
		n=18 секц	2	-	шир
		ХАЛААЛТ: Түгээх шугам №3			
1	ГОСТ 3262-75	Ус хий дамжуулах ган яндан			
	Т≥200 °С; Ру≥1.6 мПа	Ф20 мм	165	1.66	у/м
		Ф25 мм	20	2.39	у/м
		Ф32 мм	35	3.09	у/м
		Ф40 мм	20	3.84	у/м

Материалын түүвэр

Д/д	Тэмдэглэгээ	Нэрс	Тоо	Жин кг	Тайлбар
1	2	3	4	5	6
		ХАЛААЛТ: Түгээх шугам №3			
2		Яндангийн дулаалга			
		а/ Зэврэлтээс хамгаалах			
		түрхлэг 2 удаа			
		б/ Дулаалга б=0.05м /байхгүй/			
		λ=0.05 Вт/м °С			
		в/ Хамгаалах бүрхүүл			
		Ф20 мм	165	-	у/м
		Ф25 мм	20	-	у/м
		Ф32 мм	35	-	у/м
		Ф40 мм	20	-	у/м
3	Т≥100 °С; Ру≥1.0 мПа	Тохируулах хаалт ф20мм	24	-	шир
4	Т≥100 °С; Ру≥1.0 мПа	Таслах хаалт ф20мм	24	-	шир
5	Т≥100 °С; Ру≥1.0 мПа	Хий авагч ф15мм	11	-	шир
6	М-140-АО	Секцэн халаах хэрэгсэл			
		n=5 секц	2	-	шир
		n=6 секц	8	-	шир
		n=9 секц	2	-	шир

Ye шат:	ХАС-Н АЖЛЫН ЗУРАГ
tel:976-88889927	ЗУРАГ ТӨСЛИЙН "ЦЭСДА" ХХК
Инженер	Ц.Уганбаатар
Гүйцэтгэсэн	Ц.Уганбаатар
Шалгасан	Ц.Навчаа
Баянхонгор аймаг. Баянхонгор сум. Номгон баг. Найрамдал-1 гудамж. 101 тоот ЕРӨНХИЙ БОЛОВСРОЛЫН "СООГО СЕЙКЕО" СУРГУУЛИЙН 640 ХҮҮХДИЙН ӨРГӨТГӨЛ СУРГУУЛЬ	
Материалын түүвэр	
Масштаб: М-гүй	Зургийн дугаар: ХАС-06 / Хуудас: 41
ЕГ Шифр: ЦЭ-11-06-08-208/23	ТГ Шифр: - / Огноо: 2024 он

А3

Материалын түүвэр

Д/д	Тэмдэглэгээ	Нэрс	Тоо	Жин кг	Тайлбар
1	2	3	4	5	6
		ХАЛААЛТ: Түгээх шугам №3			
		n=11 секц	4	-	шир
		n=13 секц	7	-	шир
		n=14 секц	2	-	шир
		ХАЛААЛТ: Түгээх шугам №4			
1	ГОСТ 3262-75	Ус хий дамжуулах ган яндан			
	T≥200 °C; Py≥1.6 мПа	Ф20 мм	190	1.66	у/м
		Ф25 мм	40	2.39	у/м
		Ф32 мм	30	3.09	у/м
		Ф40 мм	35	3.84	у/м
		Ф50 мм	40	4.88	у/м
2		Яндангийн дулаалга			
		а/ Зэврэлтээс хамгаалах			
		түрхлэг 2 удаа			
		б/ Дулаалга δ=0.05м /байхгүй/			
		λ=0.05 Вт/м °С			
		в/ Хамгаалах бүрхүүл			
		Ф20 мм	190	-	у/м
		Ф25 мм	40	-	у/м
		Ф32 мм	30	-	у/м
		Ф40 мм	35	-	у/м
		Ф50 мм	40	-	у/м
3	T≥100 °C; Py≥1.0 мПа	Тохируулах хаалт ф20мм	45	-	шир
4	T≥100 °C; Py≥1.0 мПа	Таслах хаалт ф20мм	45	-	шир
5	T≥100 °C; Py≥1.0 мПа	Хий авагч ф15мм	18	-	шир
6	М-140-АО	Секцэн халаах хэрэгсэл			
		n=4 секц	3	-	шир
		n=5 секц	5	-	шир

Материалын түүвэр

Д/д	Тэмдэглэгээ	Нэрс	Тоо	Жин кг	Тайлбар
1	2	3	4	5	6
		ХАЛААЛТ: Түгээх шугам №4			
		n=6 секц	12	-	шир
		n=7 секц	4	-	шир
		n=8 секц	1	-	шир
		n=9 секц	2	-	шир
		n=10 секц	4	-	шир
		n=11 секц	1	-	шир
		n=12 секц	3	-	шир
		n=14 секц	1	-	шир
		n=15 секц	2	-	шир
		n=20 секц	8	-	шир

Ye шат: ХАС-Н АЖЛЫН ЗУРАГ

ЗУРАГ ТӨСЛИЙН "ЦЭСДА" ХХК

tel:976-88889927

Инженер	Ц.Уганбаатар
Гүйцэтгэсэн	Ц.Уганбаатар
Шалгасан	Ц.Навчаа

Баянхонгор аймаг. Баянхонгор сум. Номгон баг. Найрамдал-1 гудамж. 101 тоот

ЕРӨНХИЙ БОЛОВСРОЛЫН "СООГО СЕЙКЕО" СУРГУУЛИЙН 640 ХҮҮХДИЙН ӨРГӨТГӨЛ СУРГУУЛЬ

Материалын түүвэр

Масштаб:	Зургийн дугаар:	Хуудас:
М-гүй	ХАС-07	41
ЕГ Шифр: ЦЭ-11-06-08-208/23	ТГ Шифр: -	Огноо: 2024 он

A3

Материалын түүвэр

Д/д	Тэмдэглэгээ	Нэрс	Тоо	Жин кг	Тайлбар
1	2	3	4	5	6
		ХАЛААЛТ: Түгээх шугам №5			
1	ГОСТ 3262-75	Ус хий дамжуулах ган яндан			
	T≥200 °C; Py≥1.6 мПа	Ф20 мм	150	1.66	у/м
		Ф25 мм	30	2.39	у/м
		Ф32 мм	30	3.09	у/м
		Ф40 мм	150	3.84	у/м
2		Яндангийн дулаалга			
		а/ Зэврэлтээс хамгаалах			
		түрхлэг 2 удаа			
		б/ Дулаалга б=0.05м /байхгүй/			
		λ=0.05 Вт/м °С			
		в/ Хамгаалах бүрхүүл			
		Ф20 мм	150	-	у/м
		Ф25 мм	30	-	у/м
		Ф32 мм	30	-	у/м
		Ф40 мм	150	-	у/м
3	T≥100 °C; Py≥1.0 мПа	Тохируулах хаалт ф20мм	29	-	шир
4	T≥100 °C; Py≥1.0 мПа	Таслах хаалт ф20мм	29	-	шир
5	T≥100 °C; Py≥1.0 мПа	Хий авагч ф15мм	10	-	шир
6	T≥100 °C; Py≥1.0 мПа	Бөглөөт гуравлагч			
		Ф40 мм	2	-	шир
7	T≥100 °C; Py≥1.0 мПа	Автомат хий гаргагч ф20мм	2	-	шир

Материалын түүвэр

Д/д	Тэмдэглэгээ	Нэрс	Тоо	Жин кг	Тайлбар
1	2	3	4	5	6
		ХАЛААЛТ: Түгээх шугам №5			
8	М-140-АО	Секцэн халаах хэрэгсэл			
		n=5 секц	3	-	шир
		n=6 секц	7	-	шир
		n=7 секц	1	-	шир
		n=9 секц	1	-	шир
		n=11 секц	2	-	шир
		n=12 секц	4	-	шир
		n=15 секц	2	-	шир
		n=20 секц	9	-	шир

Ye шат: ХАС-Н АЖЛЫН ЗУРАГ

ЗУРАГ ТӨСЛИЙН "ЦЭСДА" ХХК

tel:976-88889927

Инженер	Ц.Уганбаатар
Гүйцэтгэсэн	Ц.Уганбаатар
Шалгасан	Ц.Навчаа

Баянхонгор аймаг. Баянхонгор сум. Номгон баг. Найрамдал-1 гудамж. 101 тоот

ЕРӨНХИЙ БОЛОВСРОЛЫН "СООГО СЕЙКЕО" СУРГУУЛИЙН 640 ХҮҮХДИЙН ӨРГӨТГӨЛ СУРГУУЛЬ

Материалын түүвэр

Масштаб:	Зургийн дугаар:	Хуудас:
М-гүй	ХАС-08	41
ЕГ Шифр: ЦЭ-11-06-08-208/23	ТГ Шифр: -	Огноо: 2024 он

A3

Материалын түүвэр

Д/д	Тэмдэглэгээ	Нэрс	Тоо	Жин кг	Тайлбар
1	2	3	4	5	6
		АГААР СЭЛГЭЛТ:			
		С-1 систем:			
1	B-VARD 280/2	Сэнсний агрегат			
		L=2500 м³/ц, P=250 Па			
		N=0.75 кВт, n=3600 эр/мин; 450°С/90мин	1	-	комп
2		Зөөлөн холбоос	2	-	шир
3		Агаар дамжуулах системийн			
		гөлмөн төмөр хоолой			
		250х250 мм δ=0.7 мм	5	-	у/м
		350х250 мм δ=0.7 мм	5	-	у/м
		450х250 мм δ=0.7 мм	40	-	у/м
4		Агаар дамжуулах системийн			
		гөлмөн төмөр хоолойн отвод			
		90° 350х250 мм δ=0.7 мм	2	-	шир
5		Зонт 3080х1940	1	-	шир
		Зонт 2000х1940	1	-	шир
6		Зардал тохируулах хаалт			
		250х250	1	-	шир
		350х250	1	-	шир
		С-2 систем:			
1	RPH 50-30/25-4D	Сэнсний агрегат			
	/дуу намдаагчтай/	L=1925 м³/ц, P=280 Па; 380V/50Hz			
		N=1004 Вт, n=1450 эр/мин	1	-	комп
2	DV 50-30	Зөөлөн холбоос	2	-	шир
3	TKU 50-30	Дуу намдаагч	1	-	шир
4		Агаар дамжуулах системийн			
		гөлмөн төмөр хоолой			
		150х150 мм δ=0.6 мм	10	-	у/м
		200х150 мм δ=0.6 мм	10	-	у/м

Материалын түүвэр

Д/д	Тэмдэглэгээ	Нэрс	Тоо	Жин кг	Тайлбар
1	2	3	4	5	6
		АГААР СЭЛГЭЛТ:			
		С-2 систем:			
		250х200 мм δ=0.6 мм	15	-	у/м
		400х200 мм δ=0.7 мм	15	-	у/м
		400х250 мм δ=0.7 мм	25	-	у/м
5		Агаар дамжуулах системийн			
		гөлмөн төмөр хоолойн шилжвэр			
		200х150 - 250х200 мм	1	-	шир
		400х200 - 400х250 мм	1	-	шир
6		Агаар дамжуулах системийн			
		гөлмөн төмөр хоолойн отвод			
		90° 150х150 мм δ=0.6 мм	2	-	шир
		90° 250х200 мм δ=0.6 мм	1	-	шир
		90° 400х200 мм δ=0.7 мм	1	-	шир
		90° 400х250 мм δ=0.7 мм	2	-	шир
7		Агаар сорох сараалж			
		P150 F=0.015м2	13	-	шир
		P200 F=0.028м2	5	-	шир

Ye шат:	ХАС-Н АЖЛЫН ЗУРАГ
tel:976-88889927	ЗУРАГ ТӨСЛИЙН "ЦЭСДА" ХХК
Инженер	Ц.Уганбаатар
Гүйцэтгэсэн	Ц.Уганбаатар
Шалгасан	Ц.Навчаа
Баянхонгор аймаг. Баянхонгор сум. Номгон баг. Найрамдал-1 гудамж. 101 тоот ЕРӨНХИЙ БОЛОВСРОЛЫН "СООГО СЕЙКЕО" СУРГУУЛИЙН 640 ХҮҮХДИЙН ӨРГӨТГӨЛ СУРГУУЛЬ	
Материалын түүвэр	
Масштаб: М-гүй	Зургийн дугаар: ХАС-09 / Хуудас: 41
ЕГ Шифр: ЦЭ-11-06-08-208/23	ТГ Шифр: - / Огноо: 2024 он

А3

Материалын түүвэр

Д/д	Тэмдэглэгээ	Нэрс	Тоо	Жин кг	Тайлбар
1	2	3	4	5	6
		АГААР СЭЛГЭЛТ:			
		С-2 систем:			
8		Зардал тохируулах хаалт			
		150x150	1	-	шир
		250x200	2	-	шир
		С-3 систем:			
1		Бага оврын сэнс			
		L=75 м^3/ц, P=100 Па	1	-	комп
2		Агаар дамжуулах системийн			
		гөлмөн төмөр хоолой			
		ф100 мм δ=0.6 мм	20	-	шир
		С-4+О-1 систем:			
1	RPH 90-50/45-4D	Сэнсний агрегат /сорох/			
		L=4600 м^3/ц, P=380 Па; 380V/50Hz			
		N=4919 Вт, n=1260 эр/мин	1	-	комп
2	RPH 90-50/45-4D	Сэнсний агрегат /оруулах/			
		L=6060 м^3/ц, P=650 Па; 380V/50Hz			
		N=4919 Вт, n=1260 эр/мин	1	-	комп
3	HRV 90-50	Дулаан солилцуур			
		L=6060 м^3/ц, Q=20.1кВт			
		/-5.0°С~+4.9°С/	1	-	шир
4	DV 90-50	Зөвлөн холбоос	4	-	шир
5		Холбох хэрэгсэл L=250мм	4	-	шир
6	OBL 90-50/45	45° Холбох хэрэгсэл	4	-	шир
7	VFK 90-50	Агаар шүүгч	1	-	шир
8	LKS 90-50/230	Хавхлага	1	-	шир
9	EOS 90-50/40	I-р шатны цахилгаан агаар халаагч			
		N=40.0 кВт, /-24.9°С~-5.0°С/; 380V/50Hz	1	-	шир

Материалын түүвэр

Д/д	Тэмдэглэгээ	Нэрс	Тоо	Жин кг	Тайлбар
1	2	3	4	5	6
		АГААР СЭЛГЭЛТ:			
		С-4+О-1 систем:			
10	EOS 90-50/30	II-р шатны цахилгаан агаар халаагч			
		N=30.0 кВт, /+4.9°С~+18.0°С/	1	-	шир
11		Агаар оруулах гадна сараалж			
		600x500h	1	-	шир
12	TKU 90-50	Дуу намдаагч	2	-	шир
13		Агаар дамжуулах системийн			
		гөлмөн төмөр хоолой			
	/дулаалгатай/	300x250 мм δ=0.7 мм	25	-	у/м
	/дулаалгатай/	350x200 мм δ=0.7 мм	15	-	у/м
	/дулаалгатай/	400x200 мм δ=0.7 мм	10	-	у/м
	/дулаалгатай/	450x250 мм δ=0.7 мм	30	-	у/м
	/дулаалгатай/	550x250 мм δ=0.7 мм	10	-	у/м
	/дулаалгатай/	650x250 мм δ=0.7 мм	20	-	у/м
	/дулаалгатай/	700x300 мм δ=0.7 мм	20	-	у/м
	/дулаалгатай/	900x250 мм δ=0.7 мм	15	-	у/м
	/дулаалгатай/	600x500 мм δ=0.7 мм	10	-	у/м

Ye шат:	ХАС-Н АЖЛЫН ЗУРАГ
	ЗУРАГ ТӨСЛИЙН "ЦЭСДА" ХХК
tel:976-88889927	
Инженер	Ц.Уганбаатар
Гүйцэтгэсэн	Ц.Уганбаатар
Шалгасан	Ц.Навчаа
Баянхонгор аймаг. Баянхонгор сум. Номгон баг. Найрамдал-1 гудамж. 101 тоот ЕРӨНХИЙ БОЛОВСРОЛЫН "СООГО СЕЙКЕО" СУРГУУЛИЙН 640 ХҮҮХДИЙН ӨРГӨТГӨЛ СУРГУУЛЬ	
Материалын түүвэр	
Масштаб: М-гүй	Зургийн дугаар: ХАС-10 / Хуудас: 41
ЕГ Шифр: ЦЭ-11-06-08-208/23	ТГ Шифр: - / Огноо: 2024 он

А3

Материалын түүвэр

Д/д	Тэмдэглэгээ	Нэрс	Тоо	Жин кг	Тайлбар
1	2	3	4	5	6
		АГААР СЭЛГЭЛТ:			
		С-4+0-1 систем:			
14		Агаар дамжуулах системийн			
		гөлмөн төмөр хоолойн шилжвэр			
		300х250 - 450х250 мм	2	-	шир
		350х200 - 400х200 мм	1	-	шир
		450х250 - 550х250 мм	1	-	шир
		450х250 - 650х250 мм	1	-	шир
		550х250 - 700х300 мм	1	-	шир
15		Агаар дамжуулах системийн			
		гөлмөн төмөр хоолойн отвод			
		90° 400х200 мм δ=0.7 мм	1	-	шир
		90° 700х300 мм δ=0.7 мм	1	-	шир
		90° 450х250 мм δ=0.7 мм	1	-	шир
		90° 650х250 мм δ=0.7 мм	1	-	шир
		90° 900х250 мм δ=0.7 мм	2	-	шир
16		Агаар сорох тох.сараалж			
		PP200 F=0.028м2	16	-	шир
17		Агаар оруулах тох.сараалж			
		PP150 F=0.015м2	2	-	шир
		PP200 F=0.028м2	5	-	шир
		PP300х250 F=0.0525м2	8	-	шир
18		Зардал тохируулах хаалт			
		400х200	1	-	шир
		450х250	2	-	шир
		550х250	1	-	шир

Материалын түүвэр

Д/д	Тэмдэглэгээ	Нэрс	Тоо	Жин кг	Тайлбар
1	2	3	4	5	6
		АГААР СЭЛГЭЛТ:			
		С-5 систем:			
1	RPH 40-20/20-4D	Сэнсний агрегат			
	/дуу намдаагчтай/	L=1020 м^3/ц, P=250 Па; 380V/50Hz			
		N=291 Вт, n=1420 эр/мин	1	-	комп
2	DV 40-20	Зөөлөн холбоос	2	-	шир
3	TKU 40-20	Дуу намдаагч	1	-	шир
4		Агаар дамжуулах системийн			
		гөлмөн төмөр хоолой			
		150х150 мм δ=0.6 мм	25	-	у/м
		200х150 мм δ=0.6 мм	20	-	у/м
		350х150 мм δ=0.6 мм	10	-	у/м
		350х200 мм δ=0.7 мм	20	-	у/м
5		Агаар дамжуулах системийн			
		гөлмөн төмөр хоолойн шилжвэр			
		350х150 - 350х200 мм	2	-	шир

Ye шат:	ХАС-Н АЖЛЫН ЗУРАГ
tel:976-88889927	ЗУРАГ ТӨСЛИЙН "ЦЭСДА" ХХК
Инженер	Ц.Уганбаатар
Гүйцэтгэсэн	Ц.Уганбаатар
Шалгасан	Ц.Навчаа

Баянхонгор аймаг. Баянхонгор сум. Номгон баг. Найрамдал-1 гудамж. 101 тоот

ЕРӨНХИЙ БОЛОВСРОЛЫН "СООГО СЕЙКЕО" СУРГУУЛИЙН 640 ХҮҮХДИЙН ӨРГӨТГӨЛ СУРГУУЛЬ

Материалын түүвэр

Масштаб: М-гүй	Зургийн дугаар: ХАС-11	Хуудас: 41
ЕГ Шифр: ЦЭ-11-06-08-208/23	ТГ Шифр: -	Огноо: 2024 он

А3

Материалын түүвэр

Д/д	Тэмдэглэгээ	Нэрс	Тоо	Жин кг	Тайлбар
1	2	3	4	5	6
		АГААР СЭЛГЭЛТ:			
		С-5 систем:			
6		Агаар дамжуулах системийн			
		гөлмөн төмөр хоолойн отвод			
		90° 150х150 мм δ=0.6 мм	2	-	шир
		90° 200х150 мм δ=0.6 мм	4	-	шир
		90° 350х150 мм δ=0.6 мм	2	-	шир
		90° 350х200 мм δ=0.7 мм	2	-	шир
7		Агаар сорох тох.сараалж			
		РР150 F=0.015м2	4	-	шир
		РР200х150 F=0.021м2	3	-	шир
8		Зардал тохируулах хаалт			
		150х150	1	-	шир
		200х150	2	-	шир
		С-6 систем:			
1	EL 160L E2M 01	Сэнсний агрегат			
		L=525 м^3/ц, P=180 Па			
		N=0.127 кВт, n=2620 эр/мин;	1	-	комп
2		Зөөлөн холбоос	2	-	шир
3		Агаар дамжуулах системийн			
		гөлмөн төмөр хоолой			
		200х150 мм δ=0.6 мм	20	-	у/м
4		Агаар дамжуулах системийн			
		гөлмөн төмөр хоолойн отвод			
		90° 200х150 мм δ=0.6 мм	3	-	шир
5		Агаар сорох сараалж			
		Р150 F=0.015м2	4	-	шир

Материалын түүвэр

Д/д	Тэмдэглэгээ	Нэрс	Тоо	Жин кг	Тайлбар
1	2	3	4	5	6
		АГААР СЭЛГЭЛТ:			
		С-7 систем:			
1	EL 160L E2M 01	Сэнсний агрегат			
		L=525 м^3/ц, P=180 Па			
		N=0.127 кВт, n=2620 эр/мин;	3	-	комп
2		Зөөлөн холбоос	6	-	шир
3		Агаар дамжуулах системийн			
		гөлмөн төмөр хоолой			
		200х150 мм δ=0.6 мм	35	-	у/м
		250х200 мм δ=0.6 мм	15	-	у/м
4		Агаар дамжуулах системийн			
		гөлмөн төмөр хоолойн шилжвэр			
		200х150 - 250х200 мм	1	-	шир
5		Агаар дамжуулах системийн			
		гөлмөн төмөр хоолойн отвод			
		90° 200х150 мм δ=0.6 мм	12	-	шир
6		Агаар сорох сараалж			
		Р150 F=0.015м2	18	-	шир

Ye шат:	ХАС-Н АЖЛЫН ЗУРАГ
tel:976-88889927	ЗУРАГ ТӨСЛИЙН "ЦЭСДА" ХХК
Инженер	Ц.Уганбаатар
Гүйцэтгэсэн	Ц.Уганбаатар
Шалгасан	Ц.Навчаа
Баянхонгор аймаг. Баянхонгор сум. Номгон баг. Найрамдал-1 гудамж. 101 тоот ЕРӨНХИЙ БОЛОВСРОЛЫН "СООГО СЕЙКЕО" СУРГУУЛИЙН 640 ХҮҮХДИЙН ӨРГӨТГӨЛ СУРГУУЛЬ	
Материалын түүвэр	
Масштаб: М-гүй	Зургийн дугаар: ХАС-12 / Хуудас: 41
ЕГ Шифр: ЦЭ-11-06-08-208/23	ТГ Шифр: - / Огноо: 2024 он

А3

Материалын түүвэр

Д/д	Тэмдэглэгээ	Нэрс	Тоо	Жин кг	Тайлбар
1	2	3	4	5	6
		АГААР СЭЛГЭЛТ:			
		С-8 систем:			
1	RPH 60-35/31-4D	Сэнсний агрегат			
	/дуу намдаагчтай/	L=2660 м^3/ц, P=320 Па; 380V/50Hz			
		N=2464 Вт, n=1440 эр/мин	1	-	комп
2	DV 60-35	Зөөлөн холбоос	2	-	шир
3	TKU 60-35	Дуу намдаагч	1	-	шир
4		Агаар дамжуулах системийн			
		гөлмөн төмөр хоолой			
		200x150 мм δ=0.6 мм	20	-	у/м
		300x200 мм δ=0.7 мм	15	-	у/м
		350x200 мм δ=0.7 мм	10	-	у/м
		450x200 мм δ=0.7 мм	10	-	у/м
		550x200 мм δ=0.7 мм	35	-	у/м
5		Агаар дамжуулах системийн			
		гөлмөн төмөр хоолойн шилжвэр			
		300x200 - 350x200 мм	1	-	шир
		350x200 - 450x200 мм	1	-	шир
		450x200 - 550x200 мм	1	-	шир
6		Агаар дамжуулах системийн			
		гөлмөн төмөр хоолойн отвод			
		90° 200x150 мм δ=0.6 мм	6	-	шир
		90° 450x200 мм δ=0.7 мм	1	-	шир
		90° 550x200 мм δ=0.7 мм	4	-	шир
7		Агаар сорох тох.сараалж			
		PP150 F=0.015м2	4	-	шир
		PP200x150 F=0.021м2	10	-	шир
8		Зардал тохируулах хаалт			
		200x150	6	-	шир

Материалын түүвэр

Д/д	Тэмдэглэгээ	Нэрс	Тоо	Жин кг	Тайлбар
1	2	3	4	5	6
		АГААР СЭЛГЭЛТ:			
		С-9 систем:			
1		Бага оврын сэнс			
		L=75 м^3/ц, P=100 Па	1	-	комп
2		Агаар дамжуулах системийн			
		гөлмөн төмөр хоолой			
		ф100 мм δ=0.6 мм	15	-	шир
		С-10 систем:			
1	EL 160L E2M 01	Сэнсний агрегат			
		L=525 м^3/ц, P=180 Па			
		N=0.127 кВт, n=2620 эр/мин;	1	-	комп
2		Зөөлөн холбоос	2	-	шир
3		Агаар дамжуулах системийн			
		гөлмөн төмөр хоолой			
		200x150 мм δ=0.6 мм	20	-	у/м
4		Агаар дамжуулах системийн			
		гөлмөн төмөр хоолойн отвод			
		90° 200x150 мм δ=0.6 мм	3	-	шир
5		Агаар сорох сараалж			
		P150 F=0.015м2	6	-	шир

Ye шат: ХАС-Н АЖЛЫН ЗУРАГ

ЗУРАГ ТӨСЛИЙН "ЦЭСДА" ХХК

tel:976-88889927

Инженер	Ц.Уганбаатар
Гүйцэтгэсэн	Ц.Уганбаатар
Шалгасан	Ц.Навчаа

Баянхонгор аймаг. Баянхонгор сум. Номгон баг. Найрамдал-1 гудамж. 101 тоот

ЕРӨНХИЙ БОЛОВСРОЛЫН "СООГО СЕЙКЕО" СУРГУУЛИЙН 640 ХҮҮХДИЙН ӨРГӨТГӨЛ СУРГУУЛЬ

Материалын түүвэр

Масштаб:	Зургийн дугаар:	Хуудас:
М-гүй	ХАС-13	41
ЕГ Шифр: ЦЭ-11-06-08-208/23	ТГ Шифр: -	Огноо: 2024 он

А3

Материалын түүвэр

Д/д	Тэмдэглэгээ	Нэрс	Тоо	Жин кг	Тайлбар
1	2	3	4	5	6
		АГААР СЭЛГЭЛТ:			
		С-11 систем:			
1	RF 56/40-4D	Сэнсний агрегат			
		L=1485 м^3/ц, P=280 Па			
		N=0.55 кВт, n=1400 эр/мин;	1	-	комп
2		Зөөлөн холбоос	1	-	шир
3		Агаар дамжуулах системийн			
		гөлмөн төмөр хоолой			
		150x150 мм δ=0.6 мм	10	-	у/м
		250x150 мм δ=0.6 мм	10	-	у/м
		400x200 мм δ=0.7 мм	35	-	у/м
4		Агаар дамжуулах системийн			
		гөлмөн төмөр хоолойн шилжвэр			
		250x150 - 400x200 мм	1	-	шир
5		Агаар дамжуулах системийн			
		гөлмөн төмөр хоолойн отвод			
		90° 150x150 мм δ=0.6 мм	1	-	шир
		90° 400x200 мм δ=0.7 мм	7	-	шир
6		Агаар сорох тох.сараалж			
		PP150 F=0.015м2	3	-	шир
		PP200x150 F=0.021м2	6	-	шир
7		Зардал тохируулах хаалт			
		150x150	1	-	шир
		С-12 систем:			
1	RPH 70-40/35-4D	Сэнсний агрегат			
	/дуу намдаагчтай/	L=3190 м^3/ц, P=320 Па; 380V/50Hz			
		N=3.53 кВт, n=1440 эр/мин	1	-	комп
2	DV 70-40	Зөөлөн холбоос	2	-	шир
3	TKU 70-40	Дуу намдаагч	1	-	шир

Материалын түүвэр

Д/д	Тэмдэглэгээ	Нэрс	Тоо	Жин кг	Тайлбар
1	2	3	4	5	6
		АГААР СЭЛГЭЛТ:			
		С-12 систем:			
4		Агаар дамжуулах системийн			
		гөлмөн төмөр хоолой			
		150x150 мм δ=0.6 мм	10	-	у/м
		200x150 мм δ=0.6 мм	30	-	у/м
		250x200 мм δ=0.6 мм	10	-	у/м
		350x200 мм δ=0.7 мм	15	-	у/м
		400x150 мм δ=0.7 мм	20	-	у/м
		400x200 мм δ=0.7 мм	10	-	у/м
		600x200 мм δ=0.7 мм	20	-	у/м
5		Агаар дамжуулах системийн			
		гөлмөн төмөр хоолойн шилжвэр			
		200x150 - 400x150 мм	1	-	шир
		400x150 - 400x200 мм	1	-	шир
		200x150 - 250x200 мм	1	-	шир
		250x200 - 350x200 мм	1	-	шир
		350x200 - 400x200 мм	1	-	шир

Ye шат:	ХАС-Н АЖЛЫН ЗУРАГ
tel:976-88889927	ЗУРАГ ТӨСЛИЙН "ЦЭСДА" ХХК
Инженер	Ц.Уганбаатар
Гүйцэтгэсэн	Ц.Уганбаатар
Шалгасан	Ц.Навчаа

Баянхонгор аймаг. Баянхонгор сум. Номгон баг. Найрамдал-1 гудамж. 101 тоот
ЕРӨНХИЙ БОЛОВСРОЛЫН "СООГО СЕЙКЕО" СУРГУУЛИЙН 640 ХҮҮХДИЙН ӨРГӨТГӨЛ СУРГУУЛЬ

Материалын түүвэр

Масштаб:	Зургийн дугаар:	Хуудас:
М-гүй	ХАС-14	41
ЕГ Шифр: ЦЭ-11-06-08-208/23	ТГ Шифр: -	Огноо: 2024 он

А3

Материалын түүвэр

Д/д	Тэмдэглэгээ	Нэрс	Тоо	Жин кг	Тайлбар
1	2	3	4	5	6
		АГААР СЭЛГЭЛТ:			
		С-12 систем:			
6		Агаар дамжуулах системийн			
		гөлмөн төмөр хоолойн отвод			
		90° 150х150 мм δ=0.6 мм	1	-	шир
		90° 200х150 мм δ=0.6 мм	9	-	шир
		90° 400х150 мм δ=0.7 мм	1	-	шир
		90° 600х200 мм δ=0.7 мм	2	-	шир
7		Агаар сорох тох.сараалж			
		РР150 F=0.015м2	3	-	шир
		РР200х150 F=0.021м2	14	-	шир
8		Зардал тохируулах хаалт			
		150х150	1	-	шир
		200х150	7	-	шир
		С-13 систем:			
1	EL 160L E2M 01	Сэнсний агрегат			
		L=525 м^3/ц, P=180 Па			
		N=0.127 кВт, n=2620 эр/мин;	1	-	комп
2		Зөөлөн холбоос	2	-	шир
3		Агаар дамжуулах системийн			
		гөлмөн төмөр хоолой			
		200х150 мм δ=0.6 мм	20	-	у/м
4		Агаар дамжуулах системийн			
		гөлмөн төмөр хоолойн отвод			
		90° 200х150 мм δ=0.6 мм	6	-	шир
5		Агаар сорох сараалж			
		Р150 F=0.015м2	6	-	шир

Материалын түүвэр

Д/д	Тэмдэглэгээ	Нэрс	Тоо	Жин кг	Тайлбар
1	2	3	4	5	6
		АГААР СЭЛГЭЛТ:			
		С-14 систем:			
1	RPH 70-40/35-4D	Сэнсний агрегат			
	/дуу намдаагчтай/	L=3500 м^3/ц, P=360 Па; 380V/50Hz			
		N=3.53 кВт, n=1440 эр/мин	1	-	комп
2	DV 70-40	Зөөлөн холбоос	2	-	шир
3	TKU 70-40	Дуу намдаагч	1	-	шир
4		Агаар дамжуулах системийн			
		гөлмөн төмөр хоолой			
		400х250 мм δ=0.7 мм	15	-	у/м
		550х250 мм δ=0.7 мм	40	-	у/м
		450х350 мм δ=0.7 мм	20	-	у/м
5		Агаар дамжуулах системийн			
		гөлмөн төмөр хоолойн шилжвэр			
		400х250 - 550х250 мм	1	-	шир
6		Агаар дамжуулах системийн			
		гөлмөн төмөр хоолойн отвод			
		90° 550х250 мм δ=0.7 мм	4	-	шир
		90° 450х350 мм δ=0.7 мм	2	-	шир

Ye шат:	ХАС-Н АЖЛЫН ЗУРАГ
tel:976-88889927	ЗУРАГ ТӨСЛИЙН "ЦЭСДА" ХХК
Инженер	Ц.Уганбаатар
Гүйцэтгэсэн	Ц.Уганбаатар
Шалгасан	Ц.Навчаа

Баянхонгор аймаг. Баянхонгор сум. Номгон баг. Найрамдал-1 гудамж. 101 тоот
ЕРӨНХИЙ БОЛОВСРОЛЫН "СООГО СЕЙКЕО" СУРГУУЛИЙН 640 ХҮҮХДИЙН ӨРГӨТГӨЛ СУРГУУЛЬ

Материалын түүвэр

Масштаб:	Зургийн дугаар:	Хуудас:
М-гүй	ХАС-15	41
ЕГ Шифр: ЦЭ-11-06-08-208/23	ТГ Шифр: -	Огноо: 2024 он

А3

Материалын түүвэр

Д/д	Тэмдэглэгээ	Нэрс	Тоо	Жин кг	Тайлбар
1	2	3	4	5	6
		АГААР СЭЛГЭЛТ:			
		С-14 систем:			
7		Агаар сорох тох.сараалж			
		PP250x250 F=0.044м2	8	-	шир
8		Агаар зайлуулах гадна сараалж			
		450x350 F=0.110м2	1	-	шир
		С-15 систем:			
1	EL 160L E2M 01	Сэнсний агрегат			
		L=550 м^3/ц, P=100 Па			
		N=0.127 кВт, n=2620 эр/мин;	1	-	комп
2		Зөөлөн холбоос	2	-	шир
3		Агаар дамжуулах системийн			
		гөлмөн төмөр хоолой			
		150x150 мм δ=0.6 мм	10	-	у/м
		200x150 мм δ=0.6 мм	10	-	у/м
4		Агаар дамжуулах системийн			
		гөлмөн төмөр хоолойн отвод			
		90° 150x150 мм δ=0.6 мм	2	-	шир
		90° 200x150 мм δ=0.6 мм	1	-	шир
5		Агаар сорох сараалж			
		P150 F=0.015м2	8	-	шир
		С-16 систем:			
1	EL 125L E2M 01	Сэнсний агрегат			
		L=150 м^3/ц, P=100 Па			
		N=0.052 кВт, n=2840 эр/мин;	1	-	комп
2		Зөөлөн холбоос	2	-	шир
3		Агаар дамжуулах системийн			
		гөлмөн төмөр хоолой			
		150x150 мм δ=0.6 мм	15	-	у/м

Материалын түүвэр

Д/д	Тэмдэглэгээ	Нэрс	Тоо	Жин кг	Тайлбар
1	2	3	4	5	6
		АГААР СЭЛГЭЛТ:			
		С-16 систем:			
4		Агаар дамжуулах системийн			
		гөлмөн төмөр хоолойн отвод			
		90° 150x150 мм δ=0.6 мм	1	-	шир
5		Агаар сорох сараалж			
		P150 F=0.015м2	2	-	шир
		С-17.18 систем:			
1	RF 71/45-4D	Сэнсний агрегат			
		L=3000 м^3/ц, P=250 Па			
		N=0.55 кВт, n=1400 эр/мин;	2	-	комп
2		Зөөлөн холбоос	2	-	шир
3		Агаар дамжуулах системийн			
		гөлмөн төмөр хоолой			
		400x250 мм δ=0.7 мм	30	-	у/м
4		Агаар дамжуулах системийн			
		гөлмөн төмөр хоолойн отвод			
		90° 400x250 мм δ=0.7 мм	2	-	шир
5		Агаар сорох тох.сараалж			
		PP250x250 F=0.044м2	10	-	шир

Үе шат:	ХАС-Н АЖЛЫН ЗУРАГ
tel:976-88889927	ЗУРАГ ТӨСЛИЙН "ЦЭСДА" ХХК
Инженер	Ц.Уганбаатар
Гүйцэтгэсэн	Ц.Уганбаатар
Шалгасан	Ц.Навчаа
Баянхонгор аймаг. Баянхонгор сум. Номгон баг. Найрамдал-1 гудамж. 101 тоот ЕРӨНХИЙ БОЛОВСРОЛЫН "СООГО СЕЙКЕО" СУРГУУЛИЙН 640 ХҮҮХДИЙН ӨРГӨТГӨЛ СУРГУУЛЬ	
Материалын түүвэр	
Масштаб: М-гүй	Зургийн дугаар: ХАС-16
Хуудас: 41	
ЕГ Шифр: ЦЭ-11-06-08-208/23	ТГ Шифр: -
Огноо: 2024 он	

А3

Материалын түүвэр

Д/д	Тэмдэглэгээ	Нэрс	Тоо	Жин кг	Тайлбар
1	2	3	4	5	6
		АГААР СЭЛГЭЛТ:			
		С-19 систем:			
1	RPH 70-40/35-4D	Сэнсний агрегат			
	/дуу намдаагчтай/	L=3000 м^3/ц, P=320 Па; 380V/50Hz			
		N=3.53 кВт, n=1440 эр/мин	1	-	комп
2	DV 70-40	Зөөлөн холбоос	2	-	шир
3	TKU 70-40	Дуу намдаагч	1	-	шир
4		Агаар дамжуулах системийн			
		гөлмөн төмөр хоолой			
		150x150 мм δ=0.6 мм	20	-	у/м
		200x150 мм δ=0.6 мм	30	-	у/м
		250x200 мм δ=0.6 мм	10	-	у/м
		350x200 мм δ=0.6 мм	15	-	у/м
		400x200 мм δ=0.6 мм	10	-	у/м
		450x200 мм δ=0.6 мм	10	-	у/м
		550x200 мм δ=0.6 мм	30	-	у/м
5		Агаар дамжуулах системийн			
		гөлмөн төмөр хоолойн шилжвэр			
		200x150 - 250x200 мм	1	-	шир
		250x200 - 350x200 мм	1	-	шир
		350x200 - 400x200 мм	1	-	шир
		400x200 - 450x200 мм	1	-	шир
		450x200 - 550x200 мм	1	-	шир
6		Агаар дамжуулах системийн			
		гөлмөн төмөр хоолойн отвод			
		90° 150x150 мм δ=0.6 мм	1	-	шир
		90° 200x150 мм δ=0.6 мм	9	-	шир
		90° 450x200 мм δ=0.7 мм	1	-	шир
		90° 550x200 мм δ=0.7 мм	5	-	шир

Материалын түүвэр

Д/д	Тэмдэглэгээ	Нэрс	Тоо	Жин кг	Тайлбар
1	2	3	4	5	6
		АГААР СЭЛГЭЛТ:			
		С-19 систем:			
7		Агаар сорох тох.сараалж			
		PP150 F=0.015м2	7	-	шир
		PP200x150 F=0.021м2	10	-	шир
8		Зардал тохируулах хаалт			
		150x150	1	-	шир
		200x150	6	-	шир
		С-20 систем:			
1	RPH 60-35/31-4D	Сэнсний агрегат			
	/дуу намдаагчтай/	L=2400 м^3/ц, P=300 Па; 380V/50Hz			
		N=2464 Вт, n=1440 эр/мин	1	-	комп
2	DV 60-35	Зөөлөн холбоос	2	-	шир
3	TKU 60-35	Дуу намдаагч	1	-	шир
4		Агаар дамжуулах системийн			
		гөлмөн төмөр хоолой			
		200x150 мм δ=0.6 мм	45	-	у/м
		300x200 мм δ=0.7 мм	25	-	у/м
		400x200 мм δ=0.7 мм	15	-	у/м

Ye шат:	ХАС-Н АЖЛЫН ЗУРАГ
tel:976-88889927	ЗУРАГ ТӨСЛИЙН "ЦЭСДА" ХХК
Инженер	Ц.Уганбаатар
Гүйцэтгэсэн	Ц.Уганбаатар
Шалгасан	Ц.Навчаа
Баянхонгор аймаг. Баянхонгор сум. Номгон баг. Найрамдал-1 гудамж. 101 тоот ЕРӨНХИЙ БОЛОВСРОЛЫН "СООГО СЕЙКЕО" СУРГУУЛИЙН 640 ХҮҮХДИЙН ӨРГӨТГӨЛ СУРГУУЛЬ	
Материалын түүвэр	
Масштаб: М-гүй	Зургийн дугаар: ХАС-17 / Хуудас: 41
ЕГ Шифр: ЦЭ-11-06-08-208/23	ТГ Шифр: - / Огноо: 2024 он

А3

Материалын түүвэр

Д/д	Тэмдэглэгээ	Нэрс	Тоо	Жин кг	Тайлбар
1	2	3	4	5	6
		АГААР СЭЛГЭЛТ:			
		С-20 систем:			
		500x200 мм δ=0.7 мм	20	-	у/м
5		Агаар дамжуулах системийн			
		гөлмөн төмөр хоолойн шилжвэр			
		200x150 - 300x200 мм	2	-	шир
		300x200 - 400x200 мм	1	-	шир
		400x200 - 500x200 мм	1	-	шир
6		Агаар дамжуулах системийн			
		гөлмөн төмөр хоолойн отвод			
		90° 200x150 мм δ=0.6 мм	6	-	шир
		90° 400x200 мм δ=0.7 мм	1	-	шир
		90° 500x200 мм δ=0.7 мм	1	-	шир
7		Агаар сорох тох.сараалж			
		PP150 F=0.015м2	2	-	шир
		PP200x150 F=0.021м2	12	-	шир
8		Зардал тохируулах хаалт			
		200x150	4	-	шир
		О-2 систем:			
1	RPH 50-25/22-4D	Сэнсний агрегат			
		L=1260 м^3/ц, P=450 Па			
		N=0.59 кВт, n=1440 эр/мин	1		комп
2	DV 50-25	Зөөлөн холбоос	2	-	шир
3	TKU 50-25	Дуу намдаагч	1	-	шир
4	EOS 50-25/15	I-р шатны цахилгаан агаар халаагч			
		N=15.0 кВт, 380V/50Hz /-24.9°C~+10.0°C/	1	-	шир
5	EOS 50-25/7.5	II-р шатны цахилгаан агаар халаагч			
		N=7.5 кВт, 380V/50Hz /+10.0°C~+18.0°C/	1	-	шир
6	VFK 50-25	Агаар шүүгч	1	-	шир

Материалын түүвэр

Д/д	Тэмдэглэгээ	Нэрс	Тоо	Жин кг	Тайлбар
1	2	3	4	5	6
		АГААР СЭЛГЭЛТ:			
		О-2 систем:			
7	LKS 50-25/230	Хавхлага N=100Вт; 220V/50Hz	1	-	шир
8		Холбох хэрэгсэл L=250мм	3	-	шир
9		Агаар оруулах гадна сараалж			
		500x250h F=0.196м2	1	-	шир
10		Агаар дамжуулах системийн			
		гөлмөн төмөр дулаалгатай хоолой			
	/дулаалгатай/	250x150 мм δ=0.6 мм	10	-	у/м
	/дулаалгатай/	350x200 мм δ=0.7 мм	20	-	у/м
	/дулаалгатай/	500x250 мм δ=0.7 мм	5	-	у/м
11		Агаар дамжуулах системийн			
		гөлмөн төмөр хоолойн шилжвэр			
		250x150 - 350x200 мм	1	-	шир
12		Агаар дамжуулах системийн			
		гөлмөн төмөр хоолойн отвод			
		90° 350x200 мм δ=0.7 мм	4	-	шир
13		Агаар оруулах тох.сараалж			
		PP200x150 F=0.021м2	6	-	шир

Ye шат:	ХАС-Н АЖЛЫН ЗУРАГ
tel:976-88889927	ЗУРАГ ТӨСЛИЙН "ЦЭСДА" ХХК
Инженер	Ц.Уганбаатар
Гүйцэтгэсэн	Ц.Уганбаатар
Шалгасан	Ц.Навчаа
Баянхонгор аймаг. Баянхонгор сум. Номгон баг. Найрамдал-1 гудамж. 101 тоот ЕРӨНХИЙ БОЛОВСРОЛЫН "СООГО СЕЙКЕО" СУРГУУЛИЙН 640 ХҮҮХДИЙН ӨРГӨТГӨЛ СУРГУУЛЬ	
Материалын түүвэр	
Масштаб: М-гүй	Зургийн дугаар: ХАС-18 / Хуудас: 41
ЕГ Шифр: ЦЭ-11-06-08-208/23	ТГ Шифр: - / Огноо: 2024 он

А3

Материалын түүвэр

Д/д	Тэмдэглэгээ	Нэрс	Тоо	Жин кг	Тайлбар
1	2	3	4	5	6
		АГААР СЭЛГЭЛТ:			
		0-3 систем:			
1	RPH 80-50/40-4D	Сэнсний агрегат			
		L=4160 м^3/ц, P=550 Па			
		N=4.92 кВт, n=1040 эр/мин	1		комп
2	DV 80-50	Эвөлөн холбоос	2	-	шир
3	TKU 80-50	Дуу намдаагч	1	-	шир
4	EOS 80-50/40	I-р шатны цахилгаан агаар халаагч			
		N=40.0 кВт, 380V/50Hz /-24.9°C~+0.0°C/	1	-	шир
5	EOS 80-50/22.5	II-р шатны цахилгаан агаар халаагч			
		N=22.5 кВт, 380V/50Hz /+0.0°C~+16.0°C/	1	-	шир
6	VFK 80-50	Агаар шүүгч	1	-	шир
7	LKS 80-50/230	Хавхлага N=100Вт; 220V/50Hz	1	-	шир
8		Холбох хэрэгсэл L=250мм	3	-	шир
9		Агаар оруулах гадна сараалж			
		800x500h F=0.28м2	1	-	шир
10		Агаар дамжуулах системийн			
		гөлмөн төмөр дулаалгатай хоолой			
	/дулаалгатай/	400x250 мм δ=0.7 мм	35	-	у/м
	/дулаалгатай/	600x250 мм δ=0.7 мм	20	-	у/м
	/дулаалгатай/	800x500 мм δ=0.7 мм	5	-	у/м
11		Агаар дамжуулах системийн			
		гөлмөн төмөр хоолойн шилжвэр			
		400x250 - 600x250 мм	1	-	шир
12		Агаар дамжуулах системийн			
		гөлмөн төмөр хоолойн отвод			
		90° 400x250 мм δ=0.7 мм	1	-	шир
		90° 600x250 мм δ=0.7 мм	2	-	шир
13		Агаар оруулах тох.сараалж			
		PP250x250 F=0.044м2	10	-	шир

Материалын түүвэр

Д/д	Тэмдэглэгээ	Нэрс	Тоо	Жин кг	Тайлбар
1	2	3	4	5	6
		АГААР СЭЛГЭЛТ:			
		0-4 систем:			
1	RPH 70-40/35-4D	Сэнсний агрегат			
		L=3500 м^3/ц, P=550 Па			
		N=3.53 кВт, n=1440 эр/мин	1		комп
2	DV 70-40	Эвөлөн холбоос	2	-	шир
3	TKU 70-40	Дуу намдаагч	1	-	шир
4	EOS 70-40/30	I-р шатны цахилгаан агаар халаагч			
		N=30.0 кВт, 380V/50Hz /-24.9°C~+0.0°C/	1	-	шир
5	EOS 70-40/22.5	II-р шатны цахилгаан агаар халаагч			
		N=22.5 кВт, 380V/50Hz /+0.0°C~+16.0°C/	1	-	шир
6	VFK 70-40	Агаар шүүгч	1	-	шир
7	LKS 70-40/230	Хавхлага N=100Вт; 220V/50Hz	1	-	шир
8		Холбох хэрэгсэл L=250мм	3	-	шир
9		Агаар оруулах гадна сараалж			
		700x400h F=0.196м2	1	-	шир

Ye шат:	ХАС-Н АЖЛЫН ЗУРАГ	
tel:976-88889927	ЗУРАГ ТӨСЛИЙН "ЦЭСДА" ХХК	
Инженер		Ц.Уганбаатар
Гүйцэтгэсэн		Ц.Уганбаатар
Шалгасан		Ц.Навчаа
Баянхонгор аймаг. Баянхонгор сум. Номгон баг. Найрамдал-1 гудамж. 101 тоот ЕРӨНХИЙ БОЛОВСРОЛЫН "СООГО СЕЙКЕО" СУРГУУЛИЙН 640 ХҮҮХДИЙН ӨРГӨТГӨЛ СУРГУУЛЬ		
Материалын түүвэр		
Масштаб: М-гүй	Зургийн дугаар: ХАС-19	Хуудас: 41
ЕГ Шифр: ЦЭ-11-06-08-208/23	ТГ Шифр: -	Огноо: 2024 он

А3

Материалын түүвэр

Д/д	Тэмдэглэгээ	Нэрс	Тоо	Жин кг	Тайлбар
1	2	3	4	5	6
		АГААР СЭЛГЭЛТ:			
		О-4 систем:			
10		Агаар дамжуулах системийн			
		гөлмөн төмөр дулаалгатай хоолой			
	/дулаалгатай/	400х250 мм δ=0.7 мм	15	-	у/м
	/дулаалгатай/	550х250 мм δ=0.7 мм	40	-	у/м
	/дулаалгатай/	700х400 мм δ=0.7 мм	5	-	у/м
11		Агаар дамжуулах системийн			
		гөлмөн төмөр хоолойн шилжвэр			
		400х250 - 550х250 мм	1	-	шир
12		Агаар дамжуулах системийн			
		гөлмөн төмөр хоолойн отвод			
		90° 550х250 мм δ=0.7 мм	6	-	шир
13		Агаар оруулах тох.сараалж			
		PP250х250 F=0.044м2	8	-	шир

Материалын түүвэр

Д/д	Тэмдэглэгээ	Нэрс	Тоо	Жин кг	Тайлбар
1	2	3	4	5	6
		АГААР СЭЛГЭЛТ:			
		Бусад систем:			
1		Агаарын дулаан хөшиг			
	C1-E2-100	N=9.3кВт; 380V/50Hz	1	-	комп
	C1-E2-200	N=18.3кВт; 380V/50Hz	2	-	комп
2	ZLA 160	Хананд суух агаар оруулах сэнс			
		L=100 $м^3$/ц, P=50 Па,			
		N=30 Вт, 220V/50Hz	58	-	комп
3		Агаар дамжуулах системийн			
		гөлмөн төмөр хоолой			
		200х150 мм δ=0.6 мм	15	-	у/м
		200х200 мм δ=0.6 мм	10	-	у/м
4		Агаар сорох тох.сараалж			
		PP200х150 F=0.021м2	4	-	шир
5	ZLA 160	Хананд суух агаар сорох сэнс			
		L=100 $м^3$/ц, P=50 Па,			
		N=30 Вт, 220V/50Hz	2	-	комп

Ye шат:	ХАС-Н АЖЛЫН ЗУРАГ
tel:976-88889927	ЗУРАГ ТӨСЛИЙН "ЦЭСДА" ХХК
Инженер	Ц.Уганбаатар
Гүйцэтгэсэн	Ц.Уганбаатар
Шалгасан	Ц.Навчаа

Баянхонгор аймаг. Баянхонгор сум. Номгон баг. Найрамдал-1 гудамж. 101 тоот
ЕРӨНХИЙ БОЛОВСРОЛЫН "СООГО СЕЙКЕО" СУРГУУЛИЙН 640 ХҮҮХДИЙН ӨРГӨТГӨЛ СУРГУУЛЬ

Материалын түүвэр

Масштаб:	Зургийн дугаар:	Хуудас:
М-гүй	ХАС-20	41
ЕГ Шифр: ЦЭ-11-06-08-208/23	ТГ Шифр: -	Огноо: 2024 он

А3

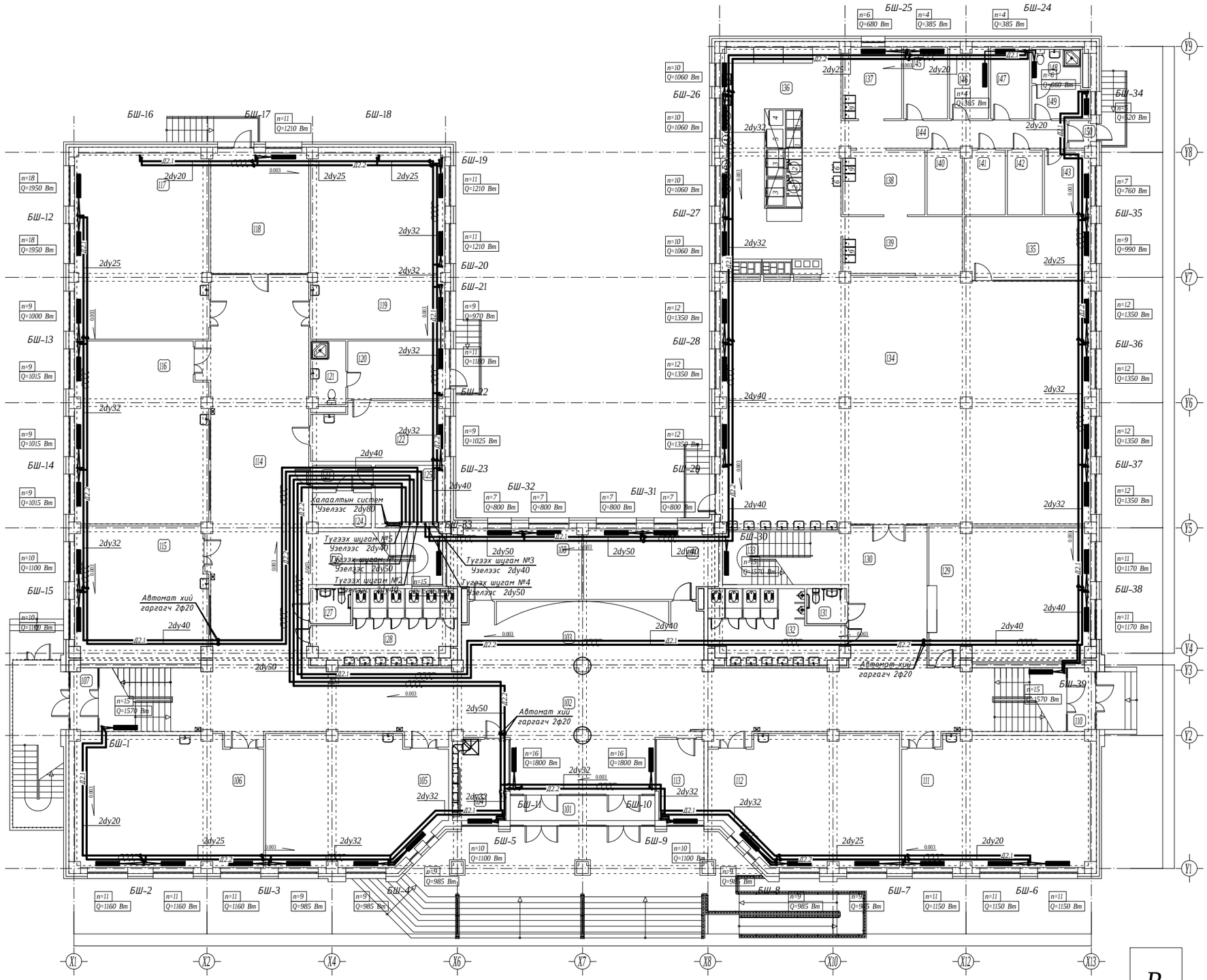

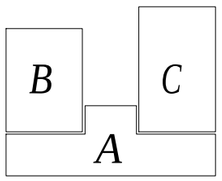

Өрөөний тодорхойлолт

№	Өрөөний нэр	Өрөөний хэм, °С
101	Гонх	-
102	Вестибюль, хонгил, шатны хонгил	16
103	Сургуулийн алдарын хэсэг	18
104	Харуул хамгаалалтын өрөө	18
105	Хичээлийн танхим	18
106	Хичээлийн танхим	18
107	Гонх	-
108	Санхүү, нягтлангийн өрөө	18
109	Багш нарын өрөө	18
110	Гонх	-
111	Хичээлийн танхим	18
112	Хичээлийн танхим	18
113	Ажлын өрөө	18
114	Хонгил	16
115	Хичээлийн танхим	18
116	Хичээлийн танхим	18
117	Хичээлийн танхим	18
118	Багш нарын хөгжлийн төвийн өрөө	18
119	Хичээлийн танхим	18
120	Тусгаарлах өрөө	22
121	Арчин цэврийн өрөө	25
122	Эмчийн өрөө	20
123	Хонгил	16
124	Цахилгааны шитны өрөө	5
125	Дулааны үзелийн өрөө	5
126	Шатны хонгил	16
127	ХБС-ийн арчин цэврийн өрөө / эм/	18
128	Арчин цэврийн өрөө / эм/	18
129	Өлгүүр	16
130	Хонгил	16
131	ХБС-ийн арчин цэврийн өрөө / эр/	18
132	Арчин цэврийн өрөө / эр/	18
133	Шатны хонгил	16
134	Хооллох заал	16
135	Багш нарын хооллох өрөө	18
136	Гал тогоо	16
137	Бэлтгэлийн өрөө /төмс, ногооны/	18
138	Бэлтгэлийн өрөө / махны/	18
139	Угаалга	18
140	Хөргүүртэй агуулах /мах, махан бүтээгдэхүүн/	5
141	Хөргүүртэй агуулах /сүү, сүүн бүтээгдэхүүн/	5
142	Хөргүүртэй агуулах /хим, хүнсний нарийн	5
143	Жижүүл зуйчийн өрөө	18
144	Хонгил	16
145	Бараа материалын агуулах	16
146	Хуурай хүнсний агуулах	16
147	Төмс, хүнсний ногооны агуулах	16
148	Арчин цэврийн өрөө	25
149	Ажилчдын хувцас солих өрөө	20
150	Гонх	-

Зөвшөөрөлцсөн		
	Гарын үсэг	Нэр
БА		Г. Болорчулуун
ББ		Н. Цэрэнцогцол
ЦБУ		Ц. Навчаа
ХТ.ДГ		Ч. Баярмаа
ХД		Ч. Гэрэлмаа

Үе шат: ХАС-Н АЖЛЫН ЗУРАГ

ЗУРАГ ТӨСЛИЙН "ЦЭСДА" ХХК

tel:976-88889927

Инженер		Ц.Чуганбаатар
Гүйцэтгэсэн		Ц.Чуганбаатар
Шалгасан		Ц.Навчаа

Баянхонгор аймаг Баянхонгор сум Номгон баг Нөхөрдөл-1 гудамж 101 тоот

ЕРӨНХИЙ БОЛОВСРОЛЫН "СООГО СЕЙКЕО" СУРГУУЛИЙН 640 ХҮҮХДИЙН ӨРГӨТГӨЛ СУРГУУЛЬ

1-р давхрын халаалтын системийн байгуулалт

Масштаб:	Зурагийн дугаар:	Хуудас:
М1:150	Х АС-21	41
ЕГ Шифр: ЦЭ-11-06-08-208/23	ТГ Шифр: -	Огноо: 2024 он

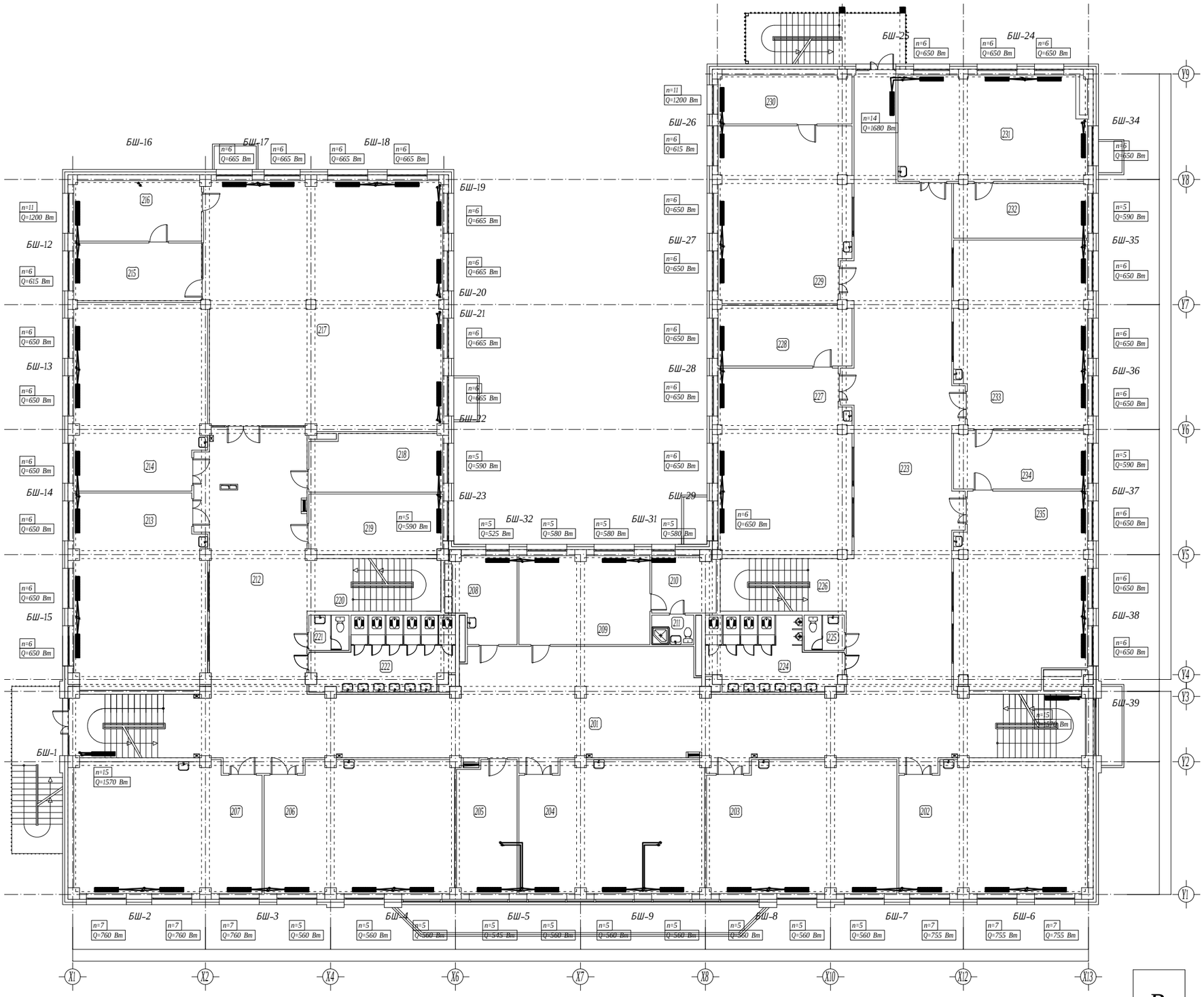

Өрөөний тодорхойлолт

№	Өрөөний нэр	Өрөөний хэм, °С
201	Хонгил, шатны хонгил	16
202	Хичээлийн танхим	18
203	Хичээлийн танхим	18
204	Хичээлийн танхим	18
205	Багш нарын өрөө	18
206	Хичээлийн танхим	18
207	Хичээлийн танхим	18
208	Үйлчлэгчийн өрөө, Y/X-ийн зайлалт	16
209	Захирлын өрөө	18
210	Амралтын өрөө	18
211	Ариун цэврийн өрөө	18
212	Хонгил	16
213	Хичээлийн танхим	18
214	Хичээлийн танхим	18
215	Номын санчийн өрөө	18
216	Номын фондын өрөө	18
217	Уншлагын танхим /номын сан/	18
218	Багш нарын өрөө	18
219	Багш нарын өрөө	18
220	Шатны хонгил	16
221	Багш нарын ариун цэврийн өрөө	18
222	Ариун цэврийн өрөө / эм/	18
223	Хонгил, рекреаци	16
224	Ариун цэврийн өрөө / эр/	18
225	Багш нарын ариун цэврийн өрөө	18
226	Шатны хонгил	16
227	Компьютерийн танхим	18
228	Компьютерийн багшийн өрөө	18
229	Биологийн кабинет	18
230	Биологийн багшийн өрөө	18
231	Хөдөлмөрийн кабинет	18
232	Хөдөлмөрийн багшийн өрөө	18
233	Физикийн кабинет	18
234	Физикийн багшийн өрөө	18
235	Химийн кабинет	18

БЛОКЧИЛСОН СХЕМ

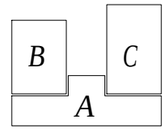

ЗӨВШӨӨРӨЛЦСӨН

	Гарын үсэг	Нэр
БА		Г. Болорчулуун
ББ		Н. Цэрэнцогцол
ЦБУ		Ц. Навчаа
ХТ,ДГ		Ч. Баярмаа
ХД		Ч. Гэрэлмаа

Үе шат: ХАС-Н АЖЛЫН ЗУРАГ

ЗУРАГ ТӨСЛИЙН "ЦЭСДА" ХХК

tel:976-88889927

Инженер		Ц.Угаанбаатар
Гүйцэтгэсэн		Ц.Угаанбаатар
Шалгасан		Ц.Навчаа

Баянхонгор аймаг, Баянхонгор сум, Номгон баг, Найрамдал-1 гудамж, 101 тоот

ЕРӨНХИЙ БОЛОВСРОЛЫН "СООГО СЕЙКЕО" СУРГУУЛИЙН 640 ХҮҮХДИЙН ӨРГӨТГӨЛ СУРГУУЛЬ

2-р давхрын халаалтын системийн байгуулалт

Масштаб:	Зургийн дугаар:	Хуудас:
М1:150	ХАС-22	41
ЕГ Шифр: ЦЭ-11-06-08-208/23	ТГ Шифр: -	Огноо: 2024 он

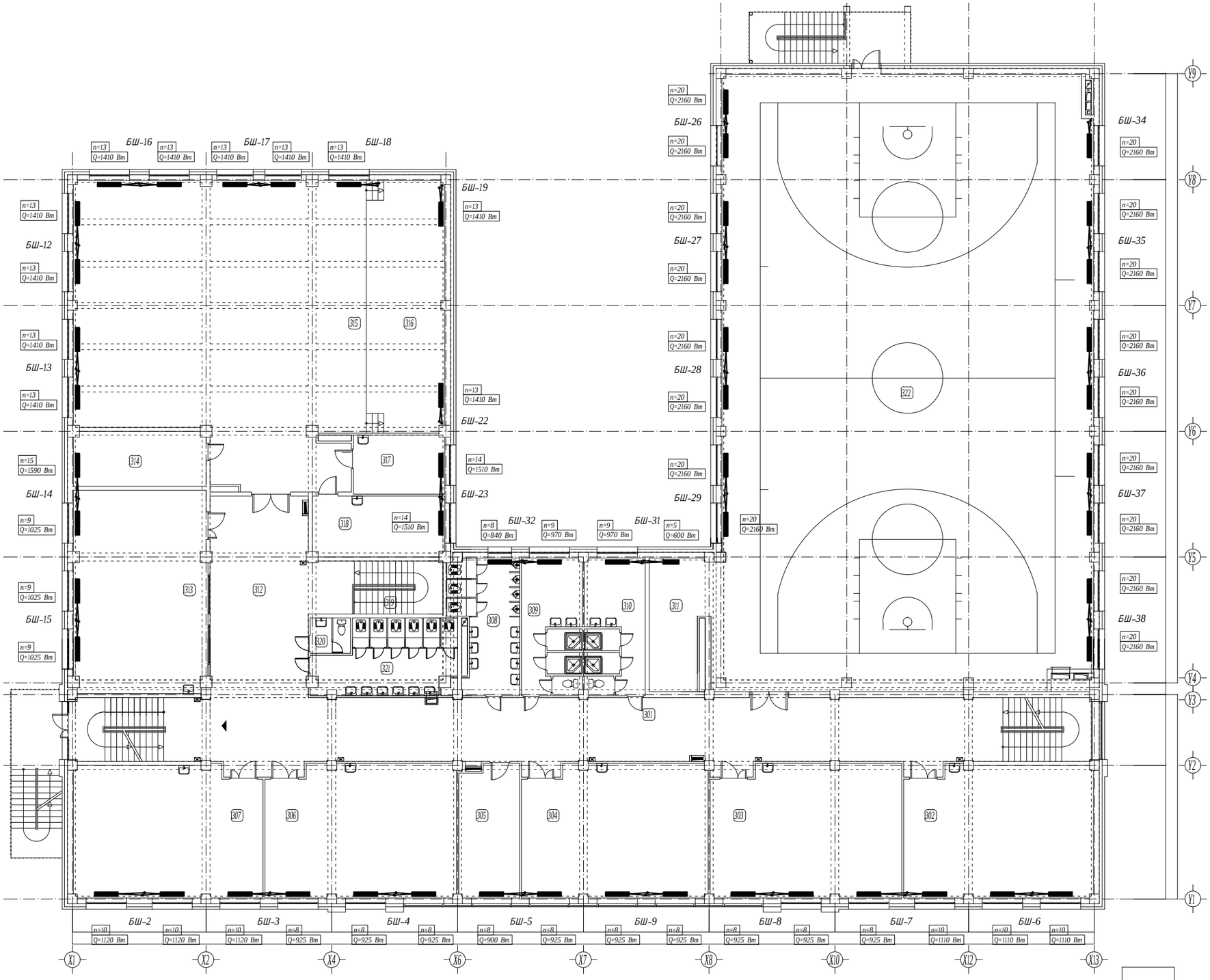

Өрөөний тодорхойлолт

№	Өрөөний нэр	Өрөөний хэм, °С
301	Рекреаци, хонгил, шатны хонгил	16
302	Хичээлийн танхим	18
303	Хичээлийн танхим	18
304	Хичээлийн танхим	18
305	Багш нарын өрөө	18
306	Хичээлийн танхим	18
307	Хичээлийн танхим	18
308	Арчин цэвэрийн өрөө / эр/	18
309	Хувцас солих өрөө, душ / эм/	25
310	Хувцас солих өрөө, душ / эр/	25
311	Спорт заалны агуулах	16
312	Хонгил	16
313	Компьютерийн кабинет	18
314	Салхивчийн өрөө	16
315	Урлагын заал	16
316	Тайз	16
317	Хувцас солих өрөө / эр/	20
318	Хувцас солих өрөө / эм/	20
319	Шатны хонгил	16
320	Багш нарын арчин цэвэрийн өрөө	18
321	Арчин цэвэрийн өрөө / эм/	18
322	Спорт заал	16

БЛОКЧИЛСОН СХЕМ

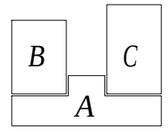

ЗӨВШӨӨРӨЛЦСӨН

	Гарын үсэг	Нэр
БА		Г. Болорчулуун
ББ		Н. Цэрэнцогцол
ЦБУ		Ц. Навчаа
ХТ,ДГ		Ч. Баярмаа
ХД		Н. Гэрэлмаа

Үе шат: ХАС-Н АЖЛЫН ЗУРАГ

ЗУРАГ ТӨСЛИЙН "ЦЭСДА" ХХК

tel:976-88889927

Инженер		Ц.Чуганбаатар
Гүйцэтгэсэн		Ц.Чуганбаатар
Шалгасан		Ц.Навчаа

Баянхонгор аймаг, Баянхонгор сум, Номгон баг, Найрамдал-1 гудамж, 101 тоот

ЕРӨНХИЙ БОЛОВСРОЛЫН "СООГО СЕЙКЕО" СУРГУУЛИЙН 640 ХҮҮХДИЙН ӨРГӨТГӨЛ СУРГУУЛЬ

3-р давхрын халаалтын системийн байгуулалт

Масштаб:	Зургийн дугаар:	Хуудас:
М1:150	ХАС-23	41
ЕГ Шифр: ЦЭ-11-06-08-208/23	ТГ Шифр: -	Огноо: 2024 он

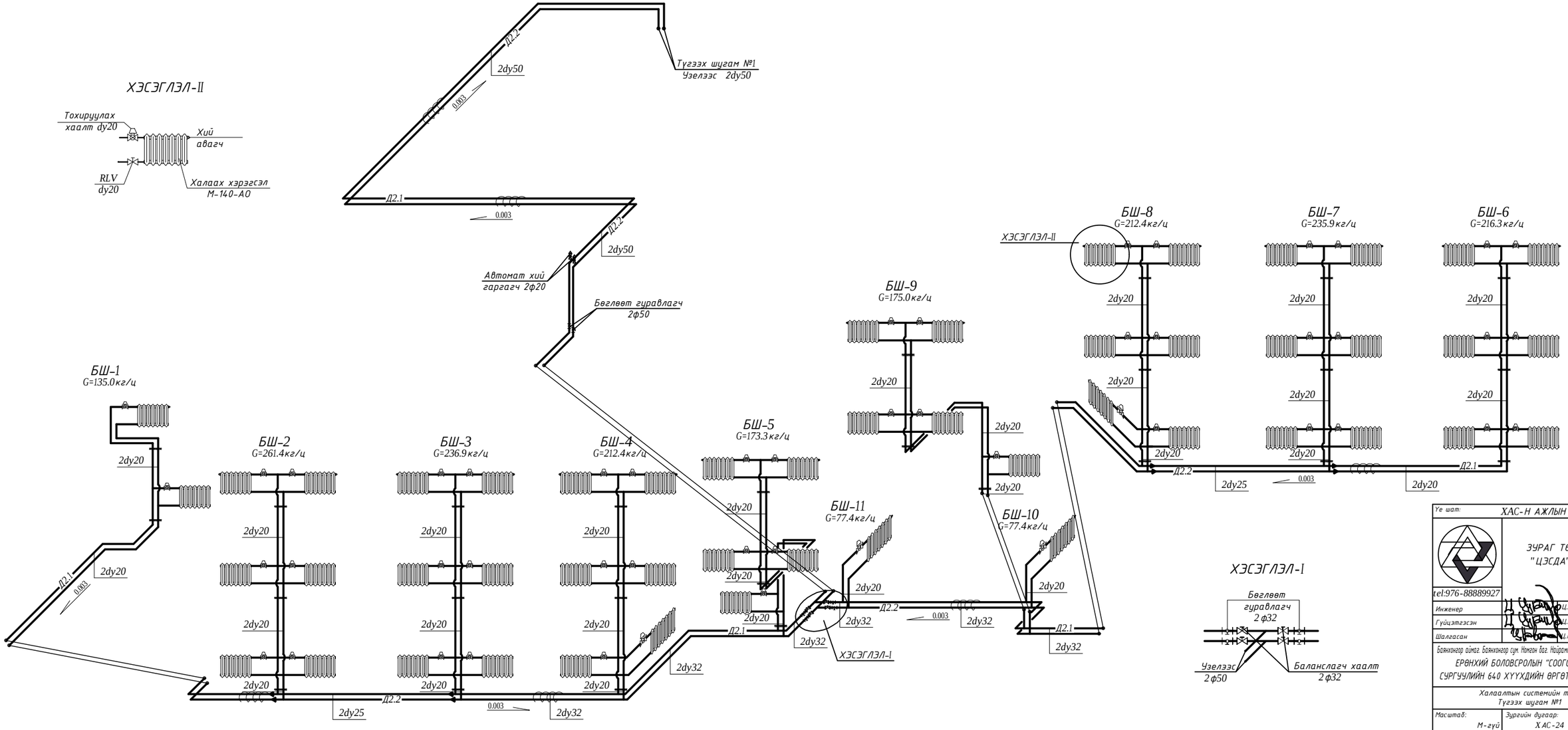

Ує шат:	ХАС-Н АЖЛЫН ЗУРАГ
tel:976-88889927	ЗУРАГ ТӨСЛИЙН "ЦЭСДА" ХХК
Инженер	Ц.Уганбаатар
Гүйцэтгэсэн	Ц.Уганбаатар
Шалгасан	Ц.Набчаа
Баянхонгор аймаг Баянхонгор сум Номгон баг Найрамдал-1 гудамж 101 тоот ЕРӨНХИЙ БОЛОВСРОЛЫН "СООГО СЕЙКЕО" СУРГУУЛИЙН 640 ХҮҮХДИЙН ӨРӨӨТГӨЛ СУРГУУЛЬ	
Халаалтын системийн тойм Тугээх шугам №1	
Масштаб: М-гүй	Зургийн дугаар: ХАС-24
Хуудас: 41	
ЕГ Шифр: ЦЭ-11-06-08-208/23	ТГ Шифр: -
Огноо: 2024 он	

А3

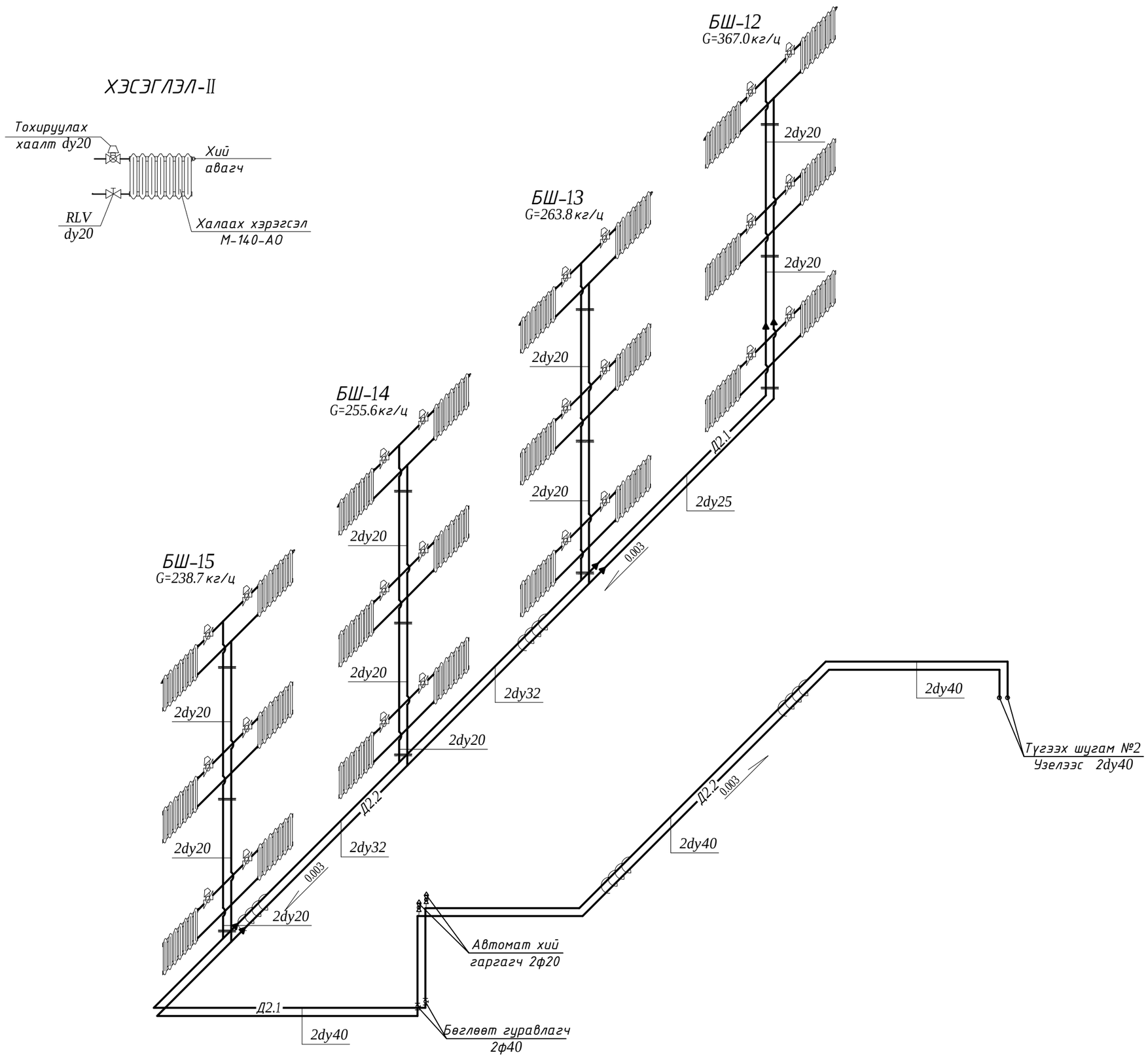

Ye шат:	ХАС-Н АЖЛЫН ЗУРАГ		
tel:976-88889927	ЗУРАГ ТӨСЛИЙН "ЦЭСДА" ХХК		
Инженер		Ц.Уганбаатар	
Гүйцэтгэсэн		Ц.Уганбаатар	
Шалгасан		Ц.Навчаа	
Баянхонгор аймаг. Баянхонгор сум. Номгон баг. Найрамдал-1 гудамж. 101 тоот ЕРӨНХИЙ БОЛОВСРОЛЫН "СООГО СЕЙКЕО" СУРГУУЛИЙН 640 ХҮҮХДИЙН ӨРГӨТГӨЛ СУРГУУЛЬ			
Халаалтын системийн тойм Түгээх шугам №2			
Масштаб: М-гүй	Зургийн дугаар: Х АС-25	Хуудас: 41	
ЕГ Шифр: ЦЭ-11-06-08-208/23	ТГ Шифр: -	Огноо: 2024 он	

A3

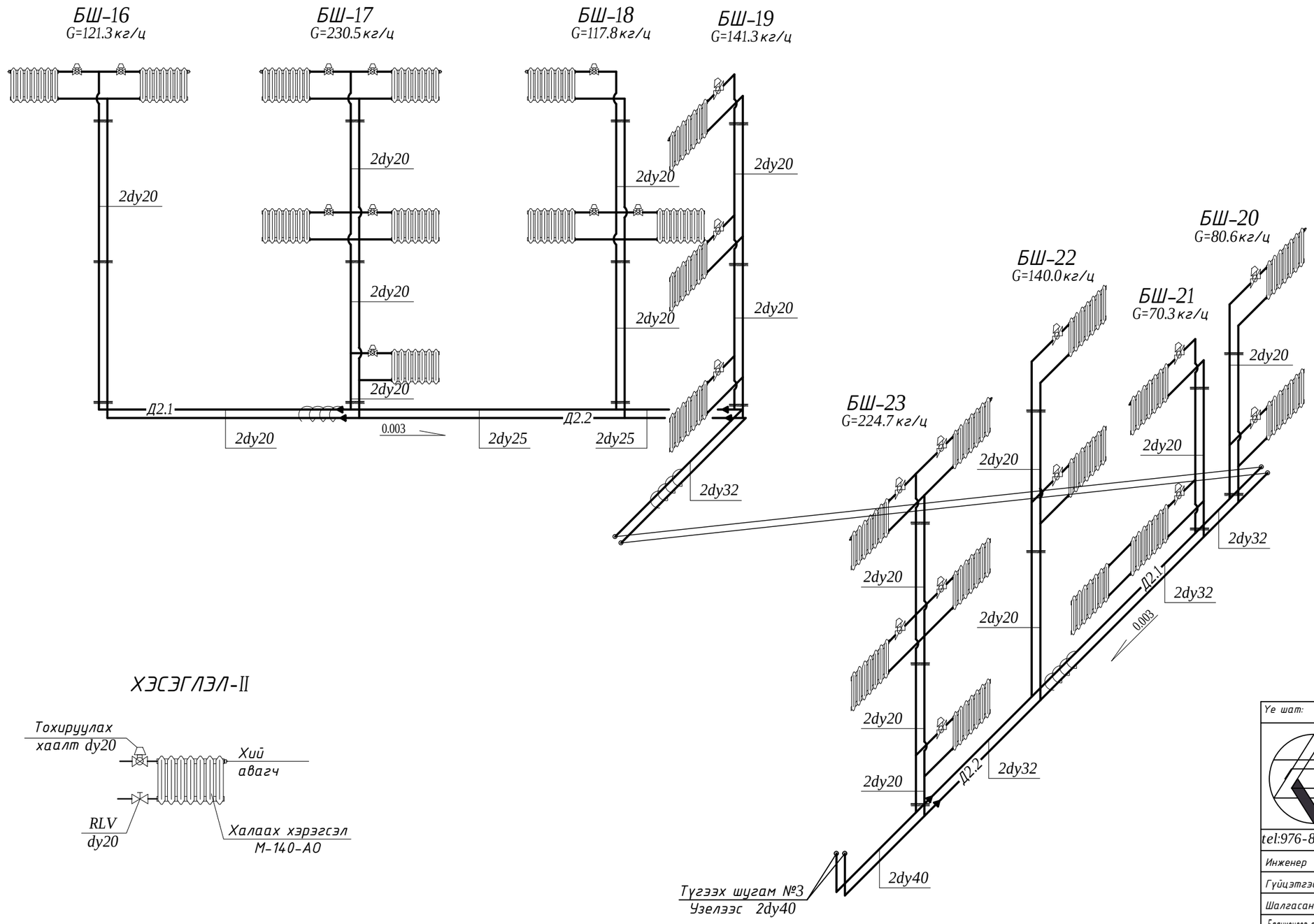

Ye шат:	ХАС-Н АЖЛЫН ЗУРАГ
tel:976-88889927	ЗУРАГ ТӨСЛИЙН "ЦЭСДА" ХХК
Инженер	Ц.Уганбаатар
Гүйцэтгэсэн	Ц.Уганбаатар
Шалгасан	Ц.Навчаа

Баянхонгор аймаг. Баянхонгор сум. Номгон баг. Найрамдал-1 гудамж. 101 тоот
ЕРӨНХИЙ БОЛОВСРОЛЫН "СООГО СЕЙКЕО"
СУРГУУЛИЙН 640 ХҮҮХДИЙН ӨРГӨТГӨЛ СУРГУУЛЬ

Халаалтын системийн тойм
Түгээх шугам №3

Масштаб:	Зургийн дугаар:	Хуудас:
М-гүй	ХАС-26	41
ЕГ Шифр: ЦЭ-11-06-08-208/23	ТГ Шифр: -	Огноо: 2024 он

A3

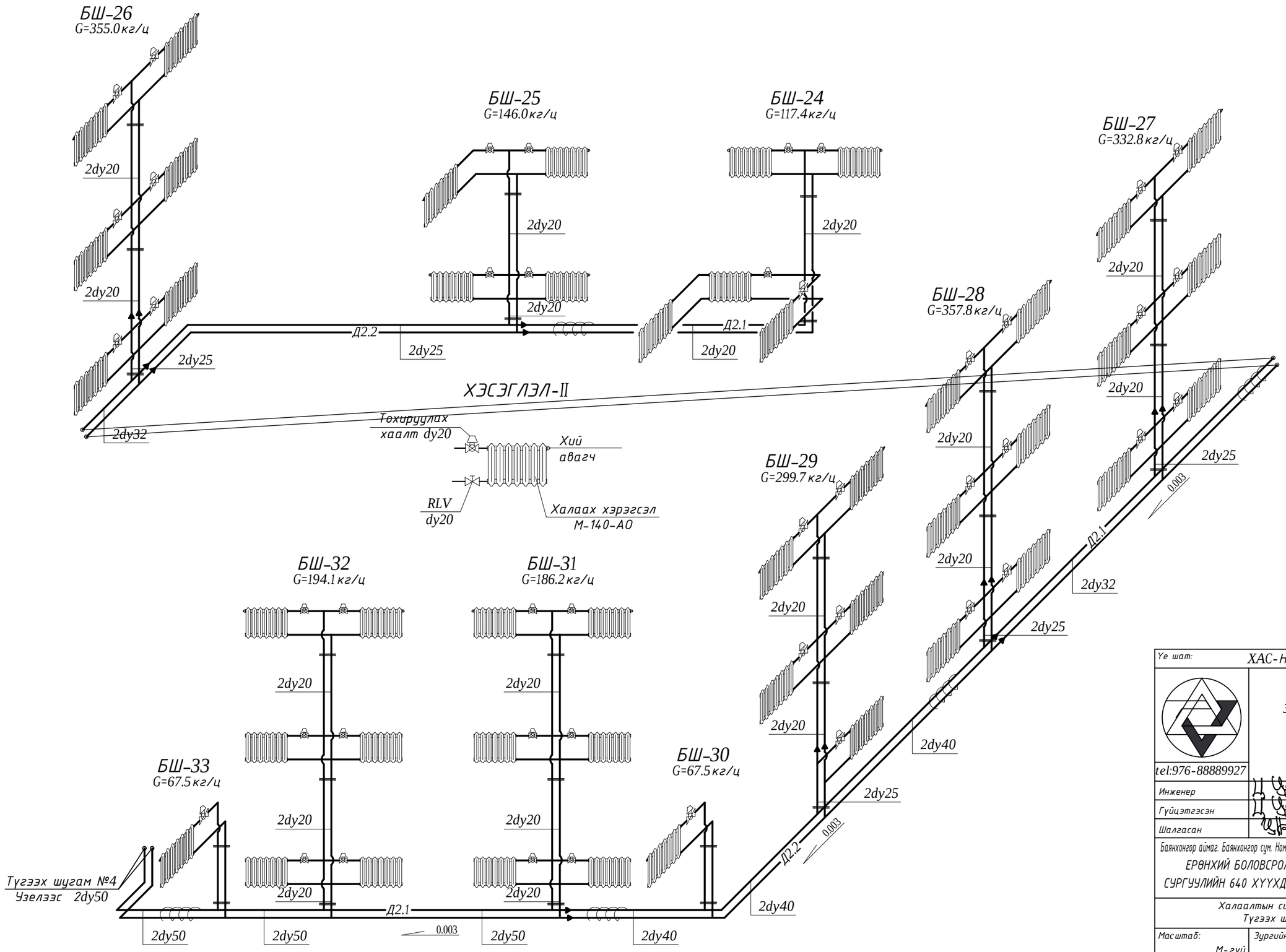

Ye шат:	ХАС-Н АЖЛЫН ЗУРАГ
tel:976-88889927	ЗУРАГ ТӨСЛИЙН "ЦЭСДА" ХХК
Инженер	Ц.Уганбаатар
Гүйцэтгэсэн	Ц.Уганбаатар
Шалгасан	Ц.Навчаа

Баянхонгор аймаг. Баянхонгор сум. Номгон баг. Найрамдал-1 гудамж. 101 тоот
ЕРӨНХИЙ БОЛОВСРОЛЫН "СООГО СЕЙКЕО" СУРГУУЛИЙН 640 ХҮҮХДИЙН ӨРГӨТГӨЛ СУРГУУЛЬ

Халаалтын системийн тойм
Түгээх шугам №4

Масштаб:	Зургийн дугаар:	Хуудас:
М-гүй	ХАС-27	41
ЕГ Шифр: ЦЭ-11-06-08-208/23	ТГ Шифр: -	Огноо: 2024 он

A3

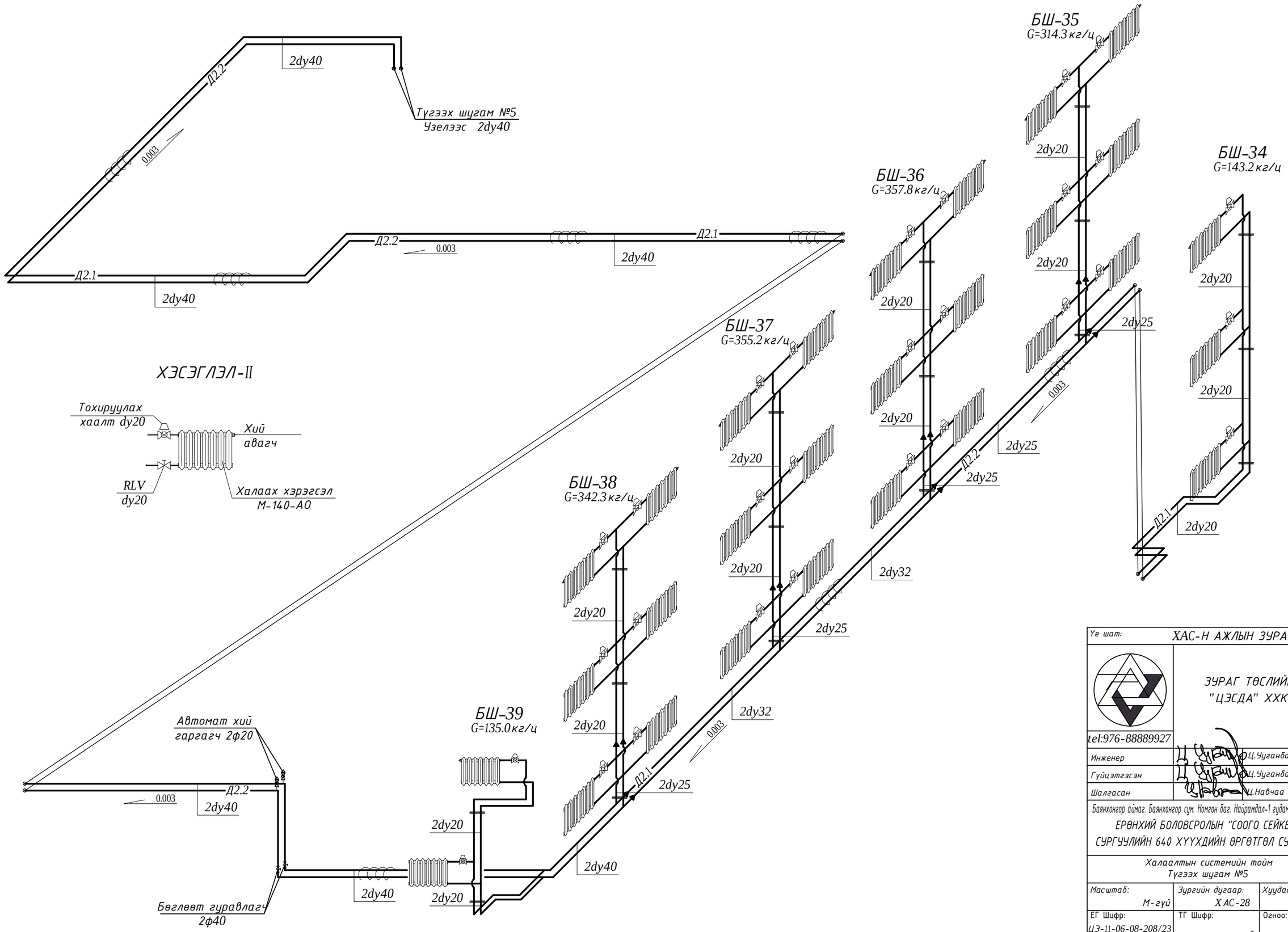

Ye шат:	ХАС-Н АЖЛЫН ЗУРАГ
	ЗУРАГ ТӨСЛИЙН "ЦЭСДА" ХХК
tel:976-88889927	
Инженер	Ц.Уганбаатар
Гүйцэтгэсэн	Ц.Уганбаатар
Шалгасан	Ц.Навчаа

Баянхонгор аймаг. Баянхонгор сум. Номгон баг. Найрамдал-1 гудамж. 101 тоот

ЕРӨНХИЙ БОЛОВСРОЛЫН "СООГО СЕЙКЕО" СУРГУУЛИЙН 640 ХҮҮХДИЙН ӨРГӨТГӨЛ СУРГУУЛЬ

Халаалтын системийн тойм
Түгээх шугам №5

Масштаб:	Зургийн дугаар:	Хуудас:
М-гүй	ХАС-28	41
ЕГ Шифр:	ТГ Шифр:	Огноо:
ЦЭ-11-06-08-208/23	-	2024 он

A3

ХАЛААЛТЫН ХУВИАРЛАХ УЗЕЛЬ

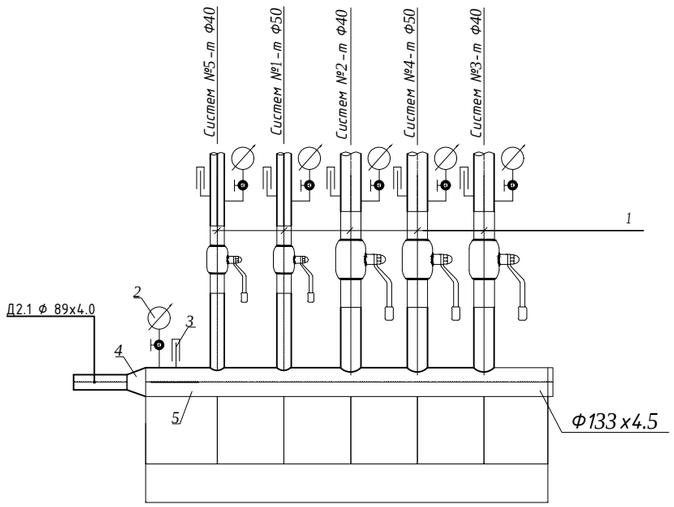

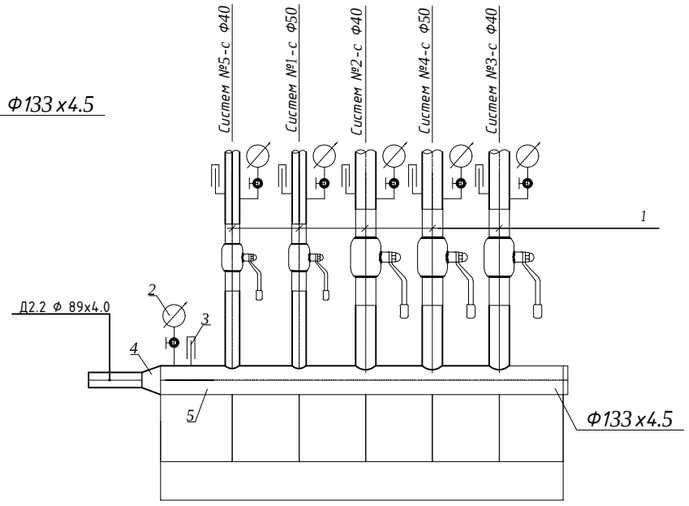

Материалын түүвэр					
Д/д	Тэмдэглэгээ	Нэрс	Тоо	Жин кг	Тайлбар
Материалын түүвэр					
1	T>200°C; P>1.6Мпа	Бөмбөлгөн ган хаалт Ф50 PN25	4		шир
		Ф40 PN25	6		шир
2	ОБМ 1-100	Манометр	12		шир
3	ГОСТ2832-73	Техникийн термометр 0-100	12		шир
4	ГОСТ17378-83	Шилжвэр 133х89	2		шир
5	ГОСТ 10704-81	Гербёнка Ф133х4.5, L=1100мм	2		шир
6	ГОСТ 10704-91	Ган хоолой Ф89х4.0 / дулаалгатай/	6.0		у/м

Ye шат:	ХАС-Н АЖЛЫН ЗУРАГ	
tel:976-88889927	ЗУРАГ ТӨСЛИЙН "ЦЭСДА" ХХК	
Инженер		Ц.Уганбаатар
Гүйцэтгэсэн		Ц.Уганбаатар
Шалгасан		Ц.Навчаа
Баянхонгор аймаг. Баянхонгор сум. Номгон баг. Найрамдал-1 гудамж. 101 тоот		
ЕРӨНХИЙ БОЛОВСРОЛЫН "СООГО СЕЙКЕО" СУРГУУЛИЙН 640 ХҮҮХДИЙН ӨРГӨТГӨЛ СУРГУУЛЬ		
Хувиарлах узель, материалын түүвэр		
Масштаб: М-гүй	Зургийн дугаар: ХАС-29	Хуудас: 41
ЕГ Шифр: ЦЭ-11-06-08-208/23	ТГ Шифр: -	Огноо: 2024 он

A3

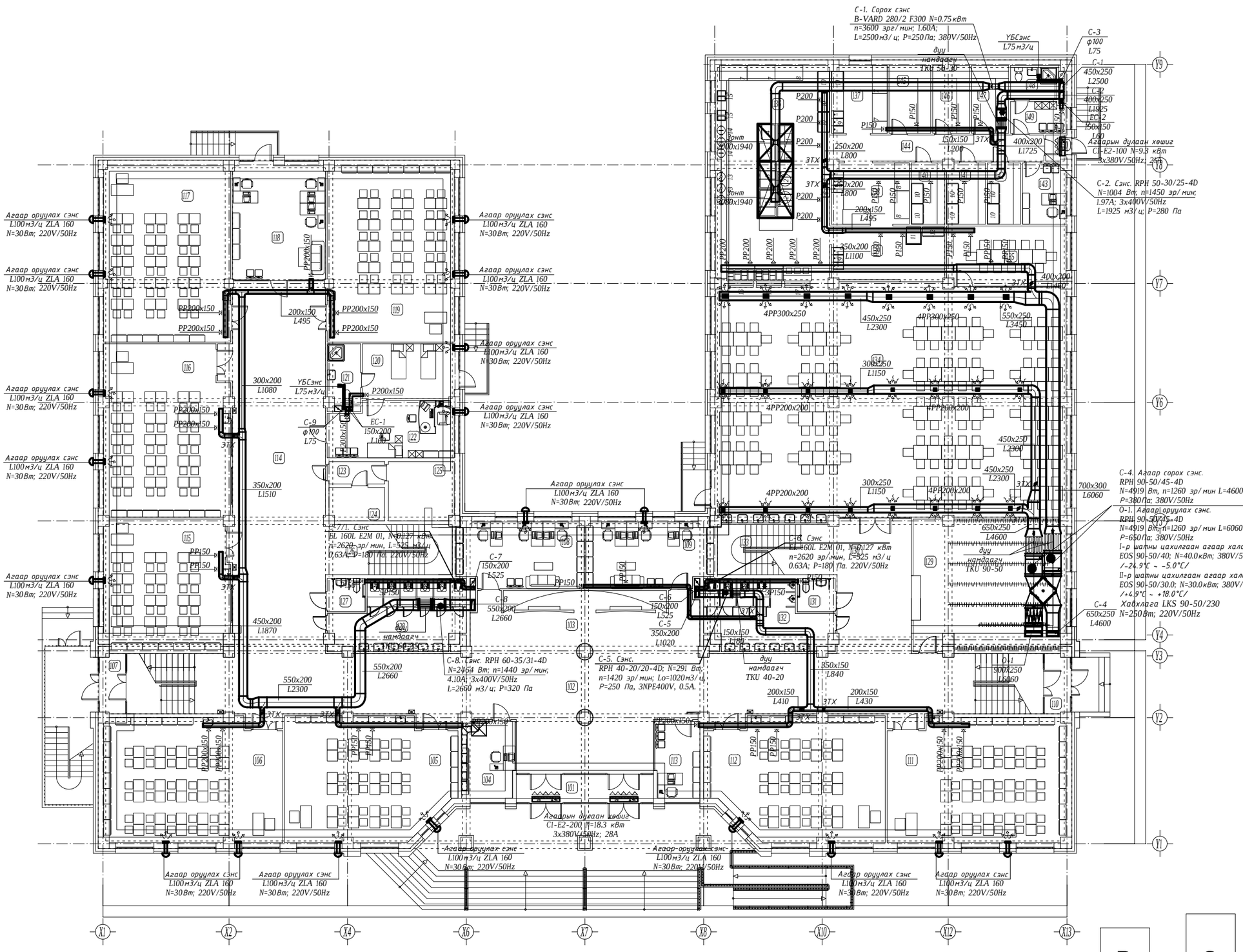

Өрөөний тодорхойлолт

№	Өрөөний нэр	Өрөөний хэм, °С
101	Гонх	-
102	Вестибюль, хонгил, шатны хонгил	16
103	Сургуулийн алдарын хэсэг	18
104	Харуул хамгаалалтын өрөө	18
105	Хичээлийн танхим	18
106	Хичээлийн танхим	18
107	Гонх	-
108	Санхүү, нягтлангийн өрөө	18
109	Багш нарын өрөө	18
110	Гонх	-
111	Хичээлийн танхим	18
112	Хичээлийн танхим	18
113	Ажлын өрөө	18
114	Хонгил	16
115	Хичээлийн танхим	18
116	Хичээлийн танхим	18
117	Хичээлийн танхим	18
118	Багш нарын хөгжлийн төвийн өрөө	18
119	Хичээлийн танхим	18
120	Тусгаарлах өрөө	22
121	Арчин цэврийн өрөө	25
122	Эмчийн өрөө	20
123	Хонгил	16
124	Цахилгааны шитны өрөө	5
125	Дулааны узелийн өрөө	5
126	Шатны хонгил	16
127	ХБС-ийн арчин цэврийн өрөө / эм/	18
128	Арчин цэврийн өрөө / эм/	18
129	Өлгүүр	16
130	Хонгил	16
131	ХБС-ийн арчин цэврийн өрөө / эр/	18
132	Арчин цэврийн өрөө / эр/	18
133	Шатны хонгил	16
134	Холлох заал	16
135	Багш нарын холлох өрөө	18
136	Гал тогоо	16
137	Бэлтгэлийн өрөө /төмс, ногооны/	18
138	Бэлтгэлийн өрөө / махны/	18
139	Угаалга	18
140	Хөргүүртэй агуулах /мах, махан бүтээгдэхүүн/	5
141	Хөргүүртэй агуулах /сүү, сүүн бүтээгдэхүүн/	5
142	Хөргүүртэй агуулах /жимс, хүнсний нарийн	5
143	Жижүүр зүйчийн өрөө	18
144	Хонгил	16
145	Бараа материалын агуулах	16
146	Хуурай хүнсний агуулах	16
147	Төмс, хүнсний ногооны агуулах	16
148	Арчин цэврийн өрөө	25
149	Ажилчдын хувцас солих өрөө	20
150	Гонх	-

ЗӨВШӨӨРӨЛЦСӨН

	Гарын үсэг	Нэр
БА		Г. Болорчулуун
ББ		Н. Цэрэнцогцол
ЦБУ		Ц. Навчаа
ХТ,ДГ		Ч. Баярмаа
ХД		Г. Гэрэлмаа

Үе шат: ХАС-Н АЖЛЫН ЗУРАГ

ЗУРАГ ТӨСЛИЙН "ЦЭСДА" ХХК

tel:976-88889927

Инженер		Ц.Чуганбаатар
Гүйцэтгэсэн		Ц.Чуганбаатар
Шалгасан		Н.Навчаа

Баянхонгор аймаг Баянхонгор сум Нөмгөн баг Нөөрөмдөл-1 гудамж. 101 тоот

ЕРӨНХИЙ БОЛОВСРОЛЫН "СООГО СЕЙКЕО" СУРГУУЛИЙН 640 ХҮҮХДИЙН ӨРГӨТГӨЛ СУРГУУЛЬ

1-р давхрын агаар сэлгэлтийн системийн байгуулалт

Масштаб:	Зурагийн дугаар:	Хуудас:
М1:150	ХАС-30	41

ЕГ Шифр:	ТГ Шифр:	Огноо:
ЦЭ-11-06-08-208/23	-	2024 он

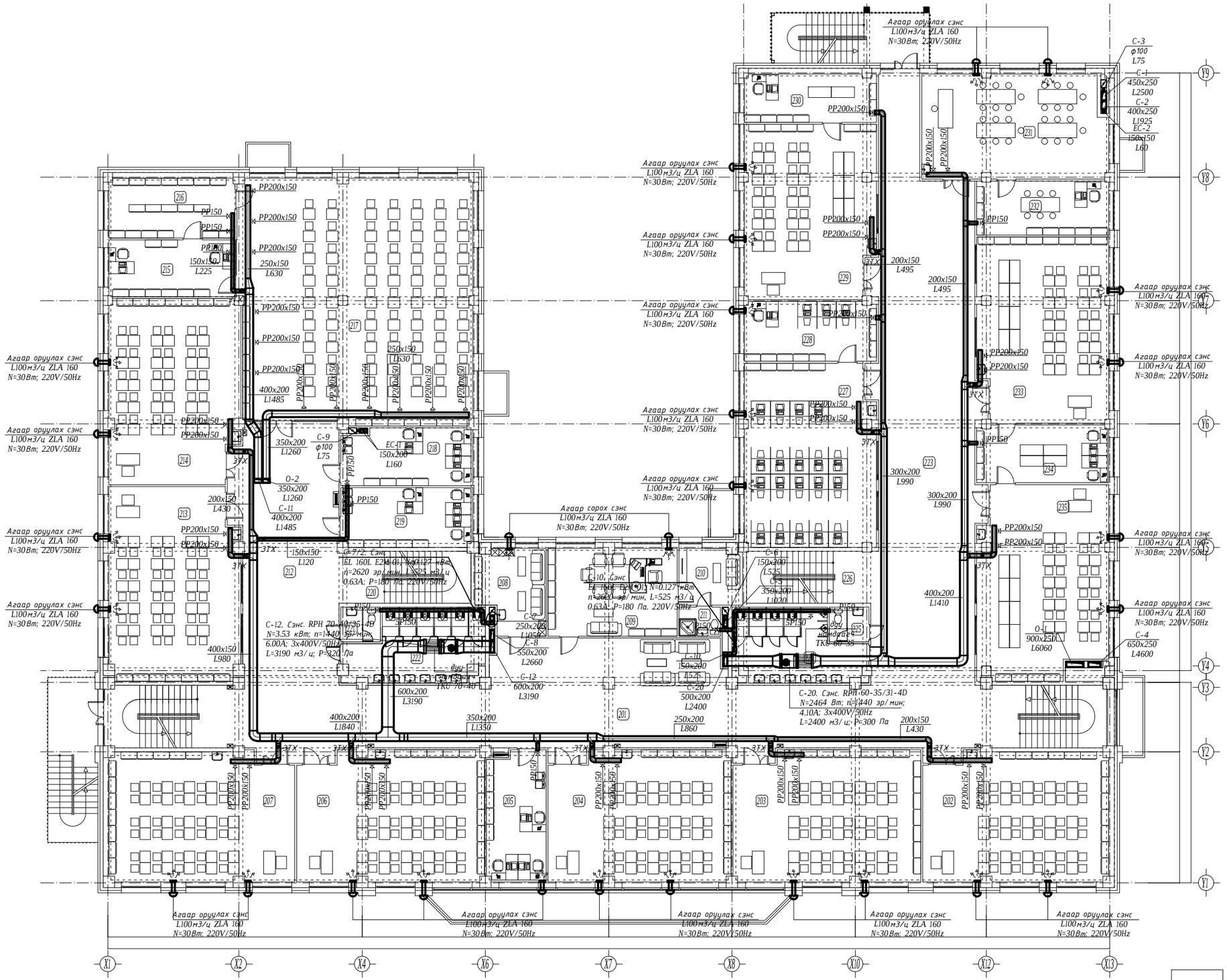
Агаар оруулах сэнс
L100м3/ц ZLA 160
N=30Вт; 220V/50Hz
Агаар сорох сэнс
L100м3/ц ZLA 160
N=30Вт; 220V/50Hz
PP200x150
PP150
C-3
ф100
L75
C-1
450x250
L2500
C-2
400x250
L1925
EC-2
150x150
L60
C-9
ф100
L75
C-11
400x200
L1485
O-2
350x200
L1260
EC-1
150x200
L160
C-12. Сэнс. RPH 70-40/35-4D
N=3.53 кВт; n=1440 эр/мин;
6.00A; 3x400V/50Hz
L=3190 м3/ц; P=320 Па
C-7/2. Сэнс
EL 160L E2M 01 N=0.127 кВт
n=2620 эр/мин; L=525 м3/ц
0.63A; P=180 Па. 220V/50Hz
C-10. Сэнс
EL 160L E2M 01 N=0.127 кВт
n=2620 эр/мин; L=525 м3/ц
0.63A; P=180 Па. 220V/50Hz
C-20. Сэнс. RPH 60-35/31-4D
N=2464 Вт; n=1440 эр/мин;
4.10A; 3x400V/50Hz
L=2400 м3/ц; P=300 Па
O-1
900x250
L6060
C-4
650x250
L4600
C-6
150x200
L525
C-5
350x200
L1020
C-7
250x200
L1050
C-8
550x200
L2660
C-12
600x200
L3190
C-10
150x200
L525
C-20
500x200
L2400
TKB 70-40
TKB 60-35
ДУ
ДУ
ДУ

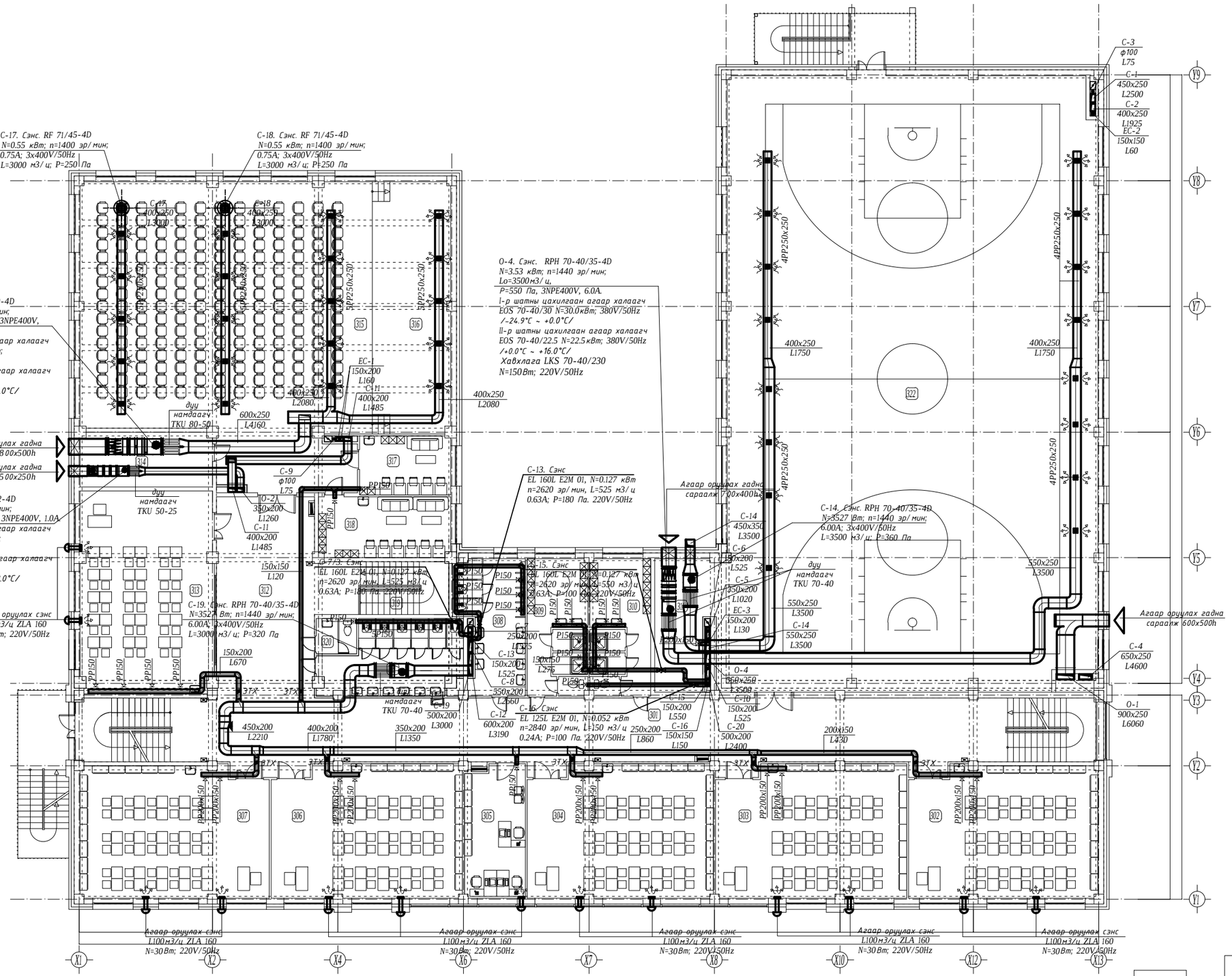

Өрөөний тодорхойлолт

№	Өрөөний нэр	Өрөөний хэм, °С
301	Рекреаци, хонгил, шатны хонгил	16
302	Хичээлийн танхим	18
303	Хичээлийн танхим	18
304	Хичээлийн танхим	18
305	Багш нарын өрөө	18
306	Хичээлийн танхим	18
307	Хичээлийн танхим	18
308	Арчин үйлчлэгчийн өрөө / эр/	18
309	Хувцас солих өрөө, душ / эм/	25
310	Хувцас солих өрөө, душ / эр/	25
311	Спорт заалны агуулах	16
312	Хонгил	16
313	Компьютерийн кабинет	18
314	Салхивчийн өрөө	16
315	Урлагын заал	16
316	Тайз	16
317	Хувцас солих өрөө / эр/	20
318	Хувцас солих өрөө / эм/	20
319	Шатны хонгил	16
320	Багш нарын арчин үйлчлэгчийн өрөө	18
321	Арчин үйлчлэгчийн өрөө / эм/	18
322	Спорт заал	16

БЛОКЧИЛСОН СХЕМ

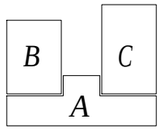

ЗӨВШӨӨРӨЛЦСӨН

	Гарын үсэг	Нэр
БА		Г. Болорчулуун
ББ		Н. Цэрэнцогцол
ЦБУ		Ц. Навчаа
ХТ,ДГ		Ч. Баярмаа
ХД		Г. Гэрэлмаа

Үе шат: ХАС-Н АЖЛЫН ЗУРАГ

ЗУРАГ ТӨСЛИЙН "ЦЭСДА" ХХК

tel:976-88889927

Инженер		Ц.Чуганбаатар
Гүйцэтгэсэн		Ц.Чуганбаатар
Шалгасан		Ц.Навчаа

Баянхонгор аймаг Баянхонгор сум Номгон баг Наарандал-1 гудамж 101 тоот

ЕРӨНХИЙ БОЛОВСРОЛЫН "СООГО СЕЙКЕО" СУРГУУЛИЙН 640 ХҮҮХДИЙН ӨРГӨТГӨЛ СУРГУУЛЬ

3-р давхрын агаар сэлгэлтийн системийн байгуулалт

Масштаб:	Зурагийн дугаар:	Хуудас:
М1:150	ХАС-32	41
ЕГ Шифр: ЦЭ-11-06-08-208/23	ТГ Шифр: -	Огноо: 2024 он

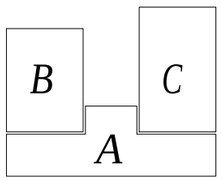

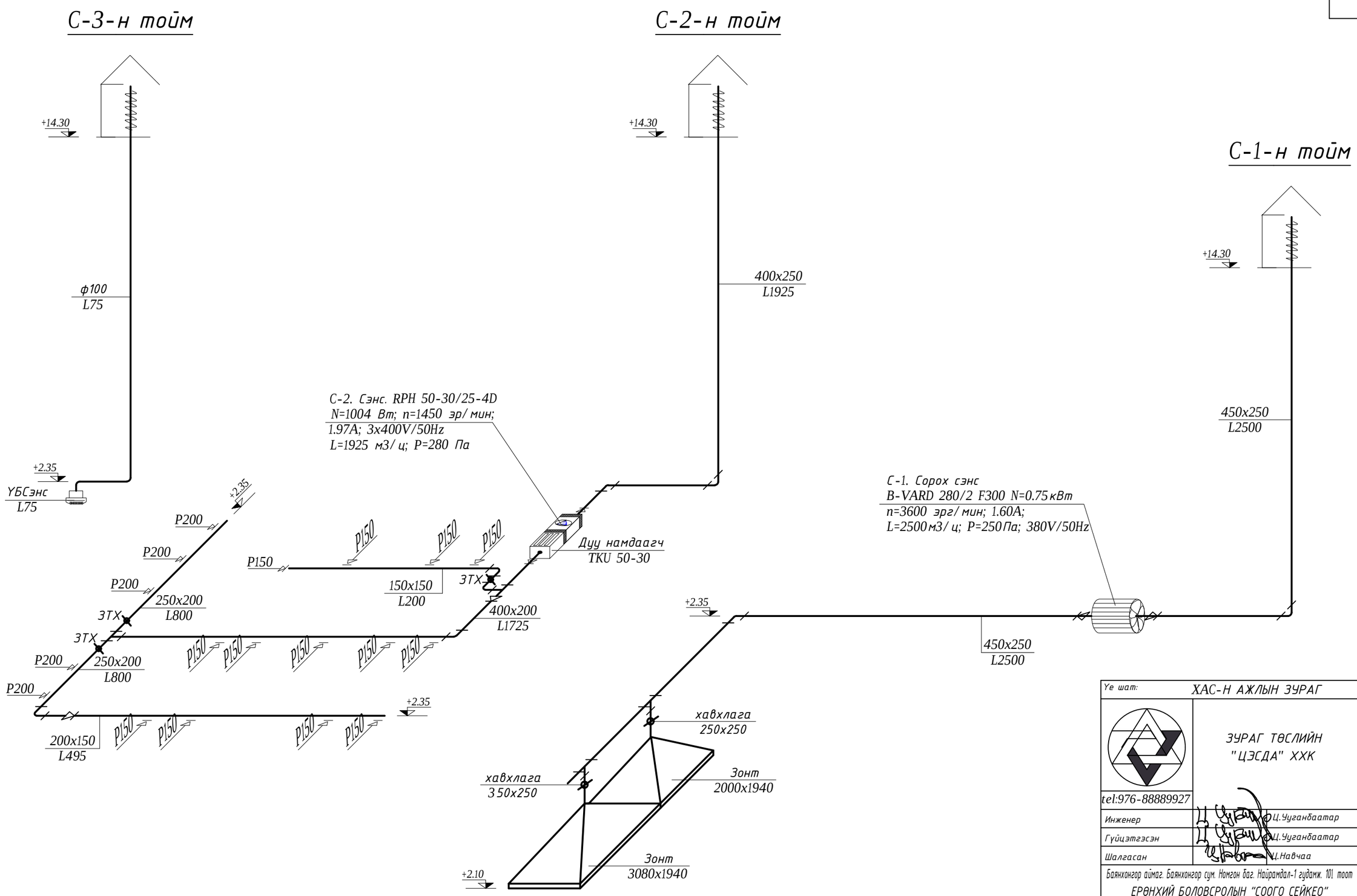

Ує шат:	ХАС-Н АЖЛЫН ЗУРАГ		
tel:976-88889927	ЗУРАГ ТӨСЛИЙН "ЦЭСДА" ХХК		
Инженер	Ц.Уганбаатар		
Гүйцэтгэсэн	Ц.Уганбаатар		
Шалгасан	Ц.Навчаа		
Баянхонгор аймаг. Баянхонгор сум. Номгон баг. Найрамдал-1 гудамж. 101 тоот			
ЕРӨНХИЙ БОЛОВСРОЛЫН "СООГО СЕЙКЕО" СУРГУУЛИЙН 640 ХҮҮХДИЙН ӨРГӨТГӨЛ СУРГУУЛЬ			
Агаар сэлгэлтийн системийн тойм			
Масштаб: М-гүй	Зургийн дугаар: ХАС-33	Хуудас: 41	
ЕГ Шифр: ЦЭ-11-06-08-208/23	ТГ Шифр: -	Огноо: 2024 он	

A3

С-4. Агаар сорох сэнс.
RPH 90-50/45-4D
N=4919 Вт, n=1260 эр/мин L=4600м3/ц,
P=380Па; 380V/50Hz

О-1. Агаар оруулах сэнс.
RPH 90-50/45-4D
N=4919 Вт, n=1260 эр/мин L=6060м3/ц,
P=650Па; 380V/50Hz

I-р шатны цахилгаан агаар халаагч
EOS 90-50/40; N=40.0кВт; 380V/50Hz
/-24.9°С ~ -5.0°С/

II-р шатны цахилгаан агаар халаагч
EOS 90-50/30.0; N=30.0кВт; 380V/50Hz
/+4.9°С ~ +18.0°С/

Хавхлага LKS 90-50/230
N=250Вт; 220V/50Hz

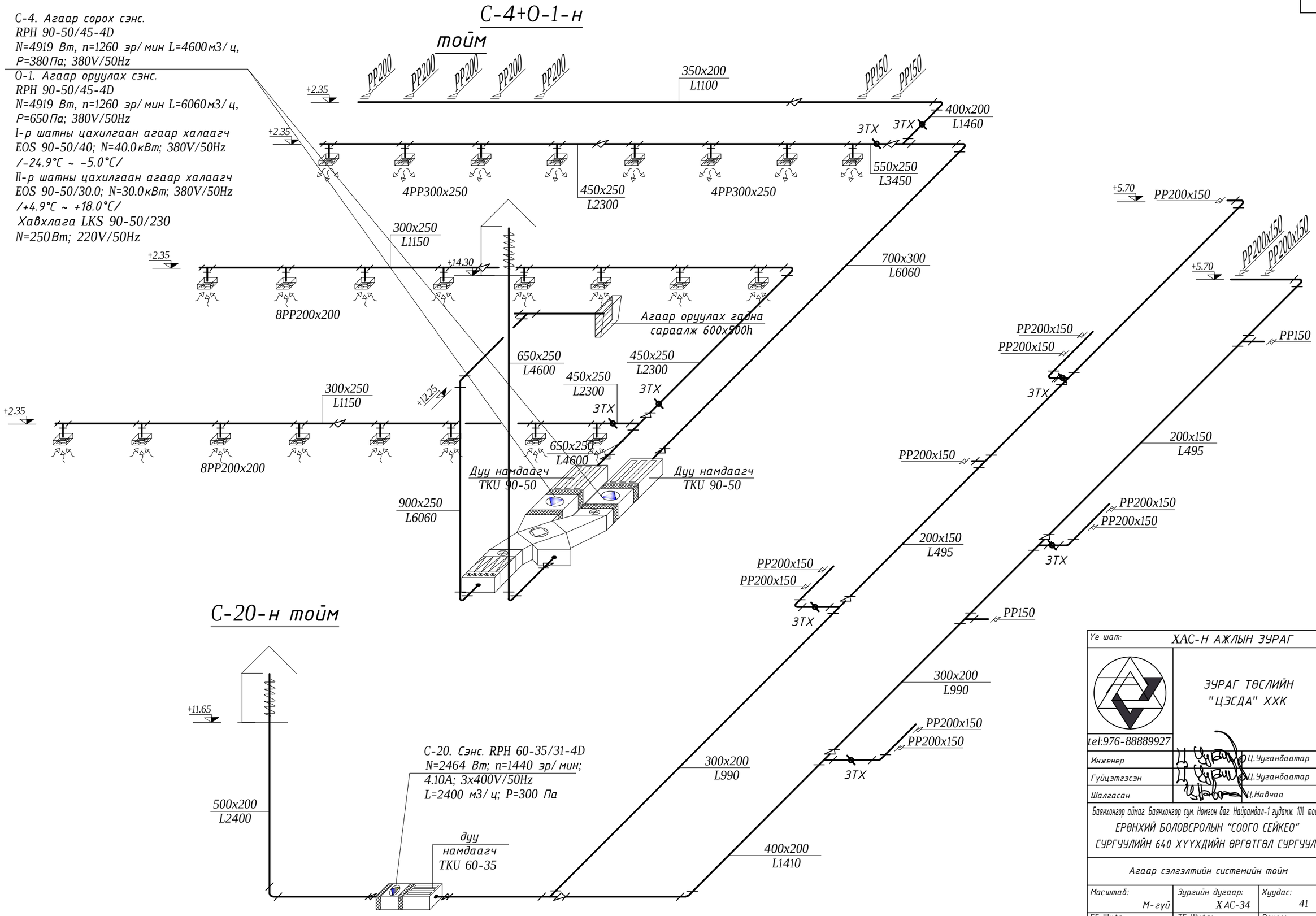

Ує шат:	ХАС-Н АЖЛЫН ЗУРАГ
	ЗУРАГ ТӨСЛИЙН "ЦЭСДА" ХХК
tel:976-88889927	
Инженер	Ц.Уганбаатар
Гүйцэтгэсэн	Ц.Уганбаатар
Шалгасан	Ц.Навчаа
Баянхонгор аймаг. Баянхонгор сум. Номгон баг. Найрамдал-1 гудамж. 101 тоот ЕРӨНХИЙ БОЛОВСРОЛЫН "СООГО СЕЙКЕО" СУРГУУЛИЙН 640 ХҮҮХДИЙН ӨРГӨТГӨЛ СУРГУУЛЬ	
Агаар сэлгэлтийн системийн тойм	
Масштаб: М-гүй	Зургийн дугаар: ХАС-34 / Хуудас: 41
ЕГ Шифр: ЦЭ-11-06-08-208/23	ТГ Шифр: - / Огноо: 2024 он

A3

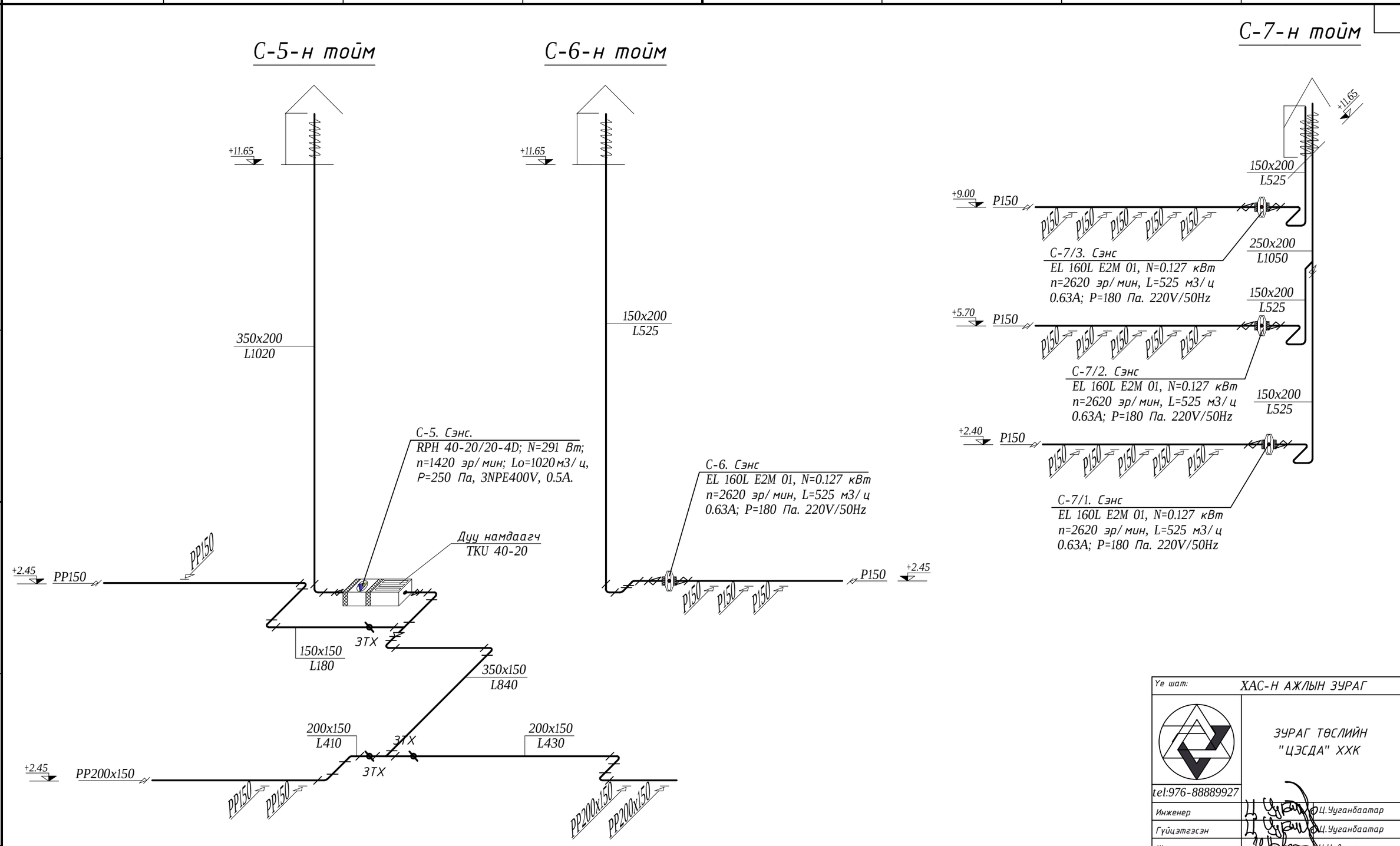

Үе шат:	ХАС-Н АЖЛЫН ЗУРАГ
tel:976-88889927	ЗУРАГ ТӨСЛИЙН "ЦЭСДА" ХХК
Инженер	Ц.Уганбаатар
Гүйцэтгэсэн	Ц.Уганбаатар
Шалгасан	Ц.Навчаа

Баянхонгор аймаг. Баянхонгор сум. Номгон баг. Найрамдал-1 гудамж. 101 тоот
ЕРӨНХИЙ БОЛОВСРОЛЫН "СООГО СЕЙКЕО"
СУРГУУЛИЙН 640 ХҮҮХДИЙН ӨРГӨТГӨЛ СУРГУУЛЬ

Агаар сэлгэлтийн системийн тойм

Масштаб:	Зургийн дугаар:	Хуудас:
М-гүй	ХАС-35	41
ЕГ Шифр: ЦЭ-11-06-08-208/23	ТГ Шифр: -	Огноо: 2024 он

A3

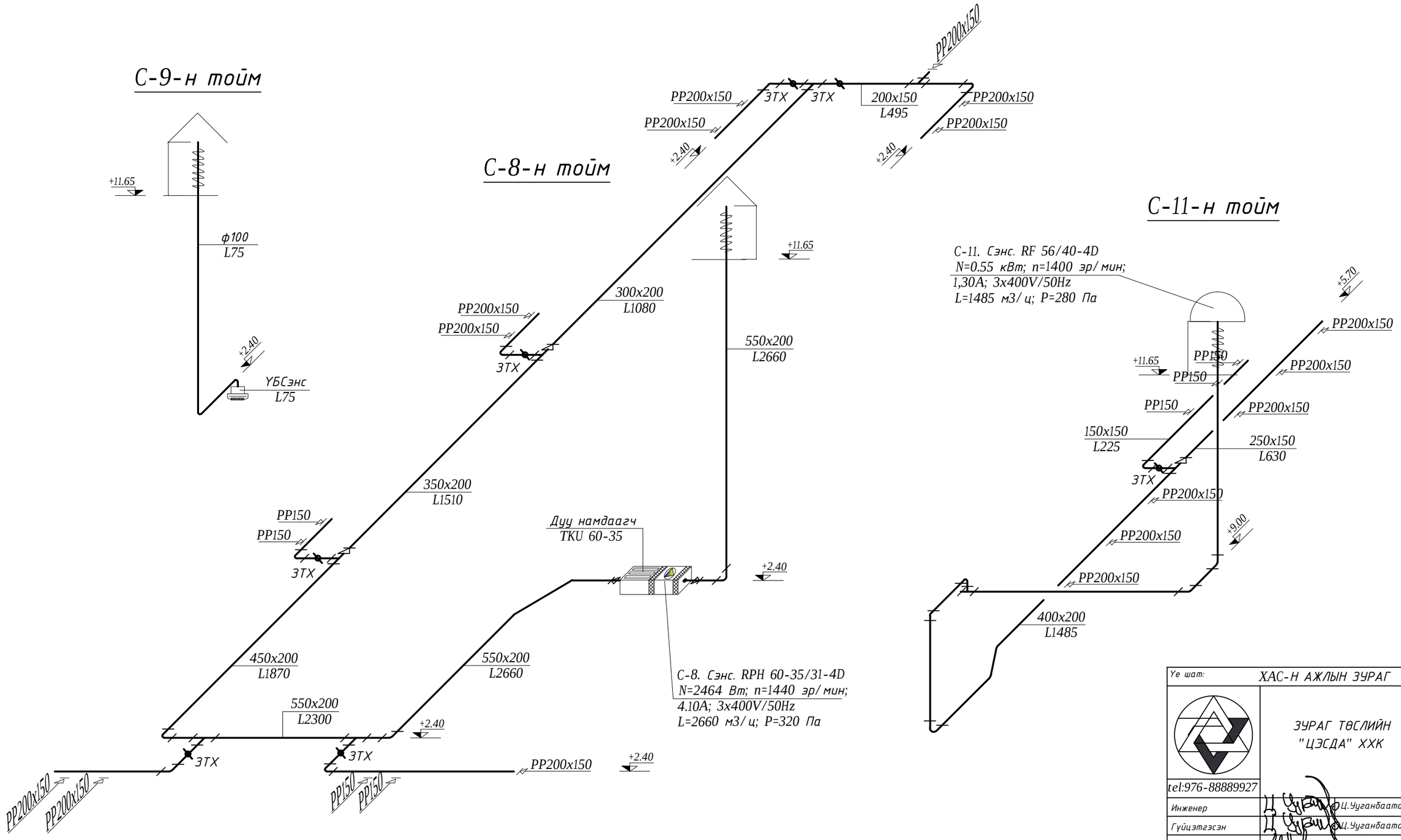

Ye шат:	ХАС-Н АЖЛЫН ЗУРАГ	
tel:976-88889927	ЗУРАГ ТӨСЛИЙН "ЦЭСДА" ХХК	
Инженер		Ц.Уганбаатар
Гүйцэтгэсэн		Ц.Уганбаатар
Шалгасан		Ц.Навчаа
Баянхонгор аймаг. Баянхонгор сум. Номгон баг. Найрамдал-1 гудамж. 101 тоот		
ЕРӨНХИЙ БОЛОВСРОЛЫН "СООГО СЕЙКЕО" СУРГУУЛИЙН 640 ХҮҮХДИЙН ӨРГӨТГӨЛ СУРГУУЛЬ		
Агаар сэлгэлтийн системийн тойм		
Масштаб: М-гүй	Зургийн дугаар: ХАС-36	Хуудас: 41
ЕГ Шифр: ЦЭ-11-06-08-208/23	ТГ Шифр: -	Огноо: 2024 он

A3

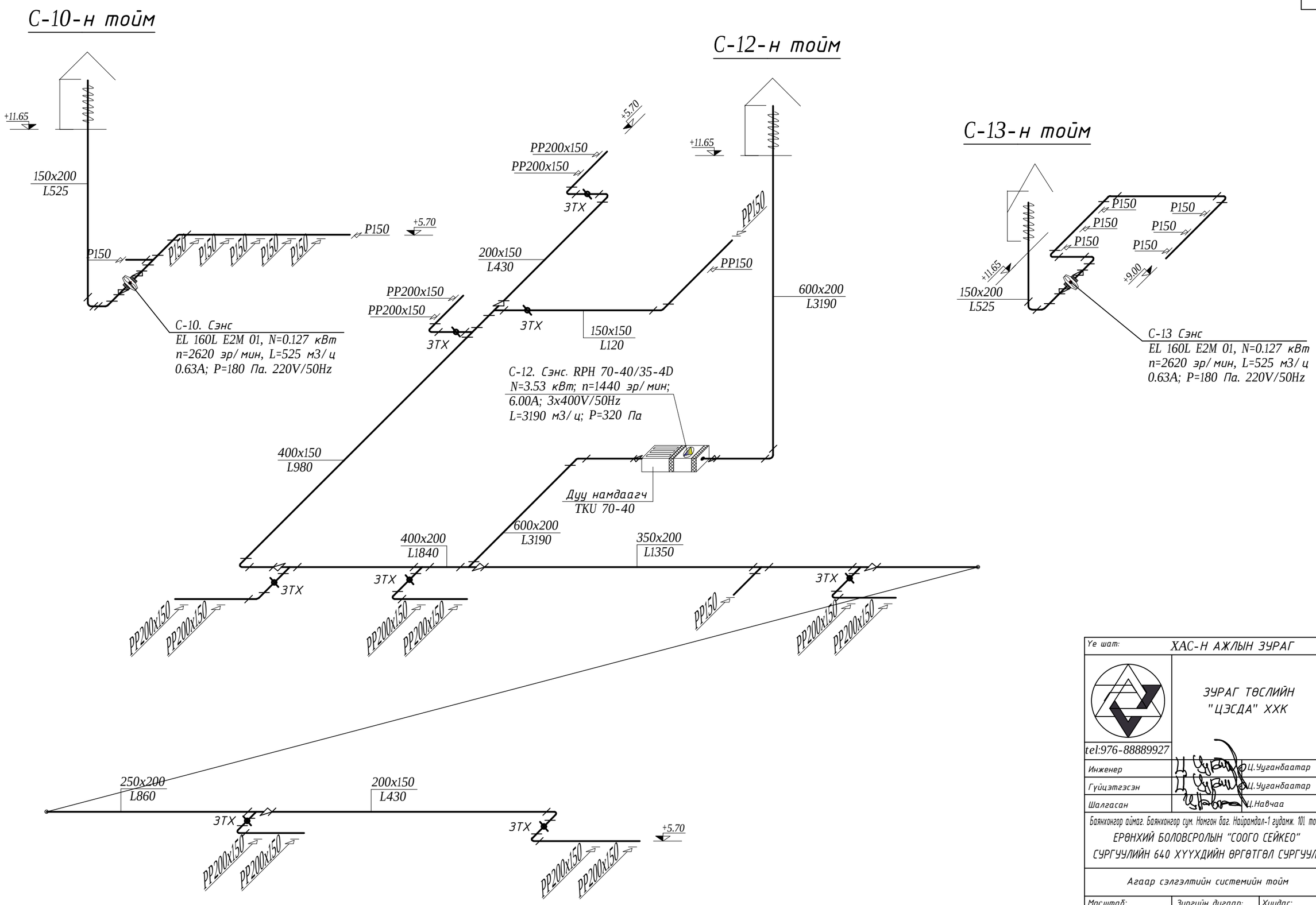

Ye шат:	ХАС-Н АЖЛЫН ЗУРАГ
tel:976-88889927	ЗУРАГ ТӨСЛИЙН "ЦЭСДА" ХХК
Инженер	Ц.Уганбаатар
Гүйцэтгэсэн	Ц.Уганбаатар
Шалгасан	Ц.Навчаа

Баянхонгор аймаг. Баянхонгор сум. Номгон баг. Найрамдал-1 гудамж. 101 тоот

ЕРӨНХИЙ БОЛОВСРОЛЫН "СООГО СЕЙКЕО" СУРГУУЛИЙН 640 ХҮҮХДИЙН ӨРГӨТГӨЛ СУРГУУЛЬ

Агаар сэлгэлтийн системийн тойм

Масштаб:	Зургийн дугаар:	Хуудас:
М-гүй	ХАС-37	41
ЕГ Шифр: ЦЭ-11-06-08-208/23	ТГ Шифр: -	Огноо: 2024 он

A3

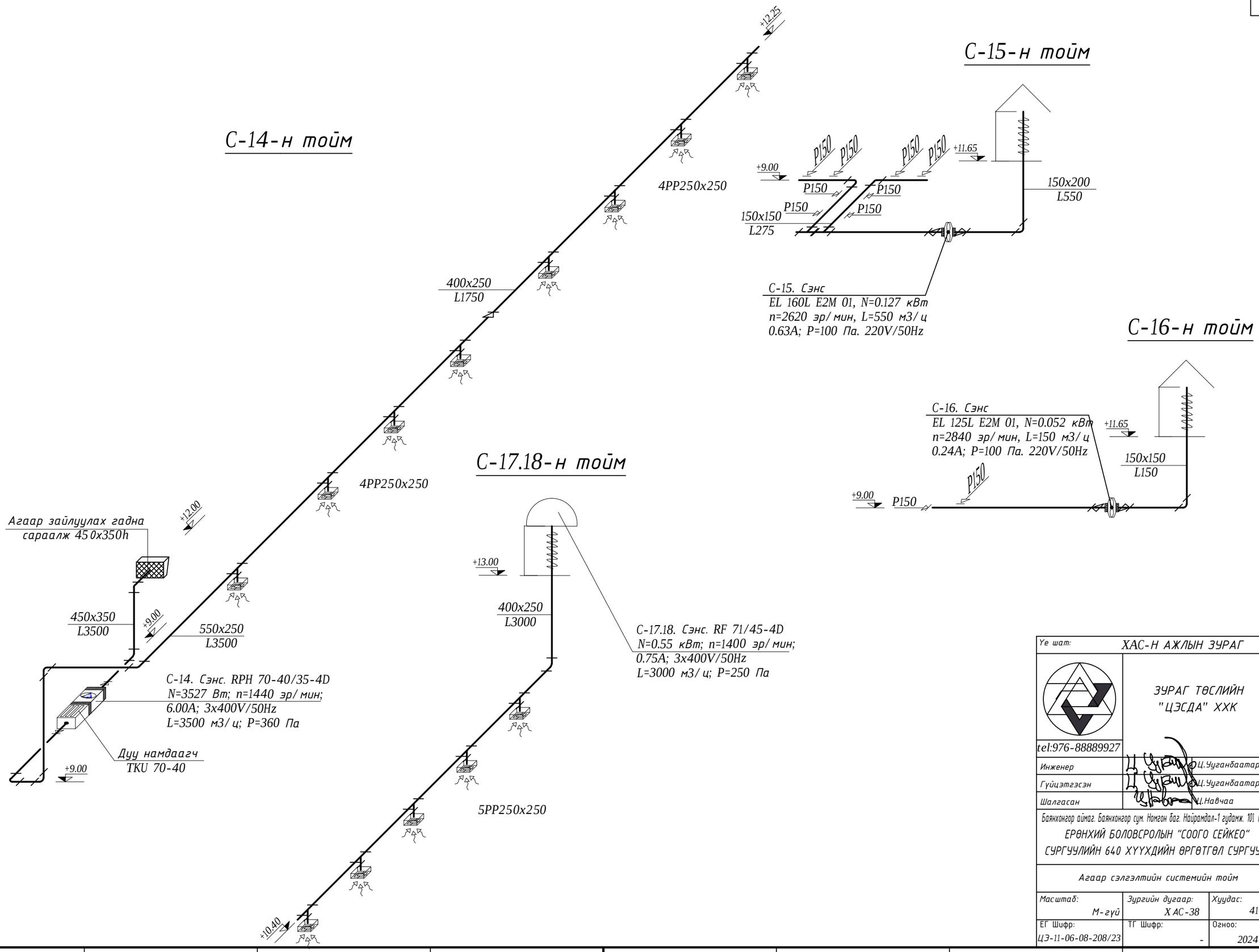

Ye шат:	ХАС-Н АЖЛЫН ЗУРАГ		
tel:976-88889927	ЗУРАГ ТӨСЛИЙН "ЦЭСДА" ХХК		
Инженер		Ц.Уганбаатар	
Гүйцэтгэсэн		Ц.Уганбаатар	
Шалгасан		Ц.Навчаа	
Баянхонгор аймаг. Баянхонгор сум. Номгон баг. Найрамдал-1 гудамж. 101 тоот ЕРӨНХИЙ БОЛОВСРОЛЫН "СООГО СЕЙКЕО" СУРГУУЛИЙН 640 ХҮҮХДИЙН ӨРГӨТГӨЛ СУРГУУЛЬ			
Агаар сэлгэлтийн системийн тойм			
Масштаб: М-гүй	Зургийн дугаар: ХАС-38	Хуудас: 41	
ЕГ Шифр: ЦЭ-11-06-08-208/23	ТГ Шифр: -	Огноо: 2024 он	

A3

С-19-н тойм

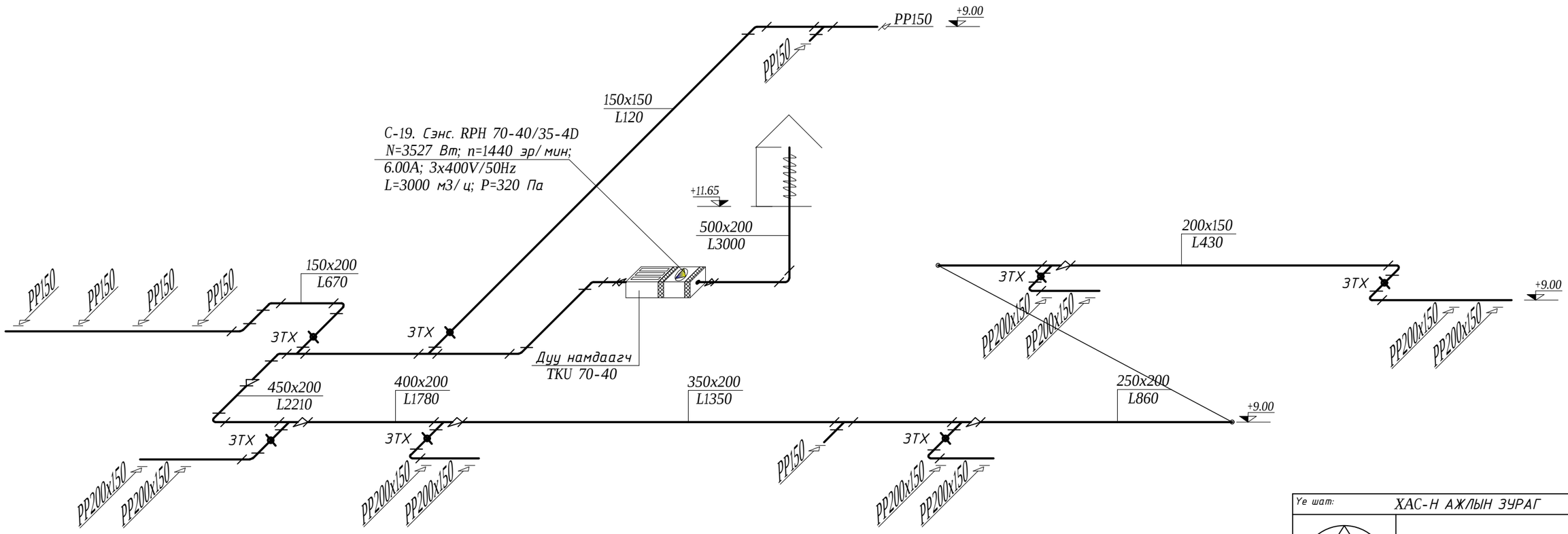

Ye шат:	ХАС-Н АЖЛЫН ЗУРАГ
tel:976-88889927	ЗУРАГ ТӨСЛИЙН "ЦЭСДА" ХХК
Инженер	Ц.Уганбаатар
Гүйцэтгэсэн	Ц.Уганбаатар
Шалгасан	Ц.Навчаа

Баянхонгор аймаг. Баянхонгор сум. Номгон баг. Найрамдал-1 гудамж. 101 тоот

ЕРӨНХИЙ БОЛОВСРОЛЫН "СООГО СЕЙКЕО" СУРГУУЛИЙН 640 ХҮҮХДИЙН ӨРГӨТГӨЛ СУРГУУЛЬ

Агаар сэлгэлтийн системийн тойм

Масштаб:	Зургийн дугаар:	Хуудас:
М-гүй	ХАС-39	41
ЕГ Шифр: ЦЭ-11-06-08-208/23	ТГ Шифр: -	Огноо: 2024 он

A3

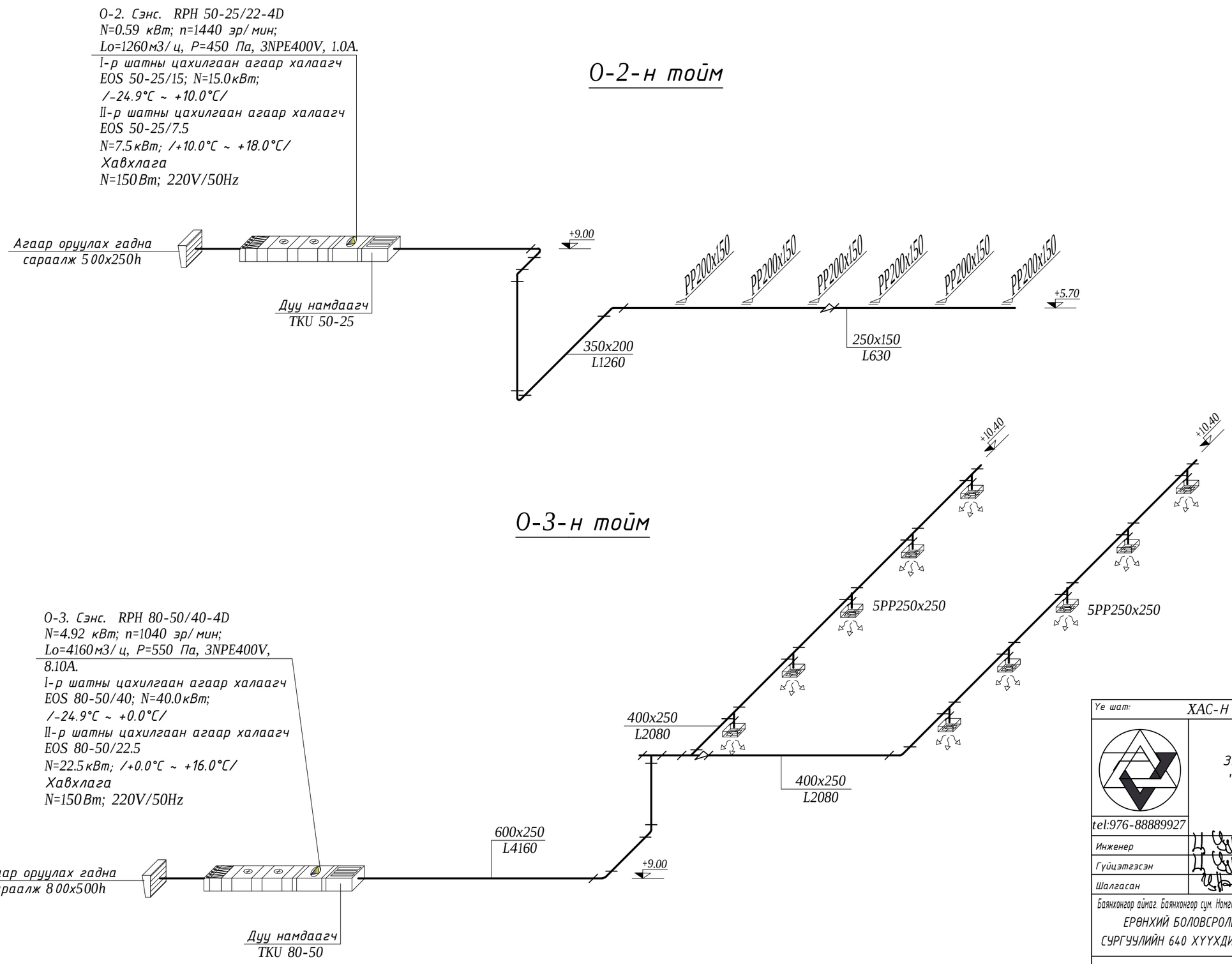

Ye шат:	ХАС-Н АЖЛЫН ЗУРАГ		
tel:976-88889927	ЗУРАГ ТӨСЛИЙН "ЦЭСДА" ХХК		
Инженер		Ц.Уганбаатар	
Гүйцэтгэсэн		Ц.Уганбаатар	
Шалгасан		Ц.Навчаа	
Баянхонгор аймаг. Баянхонгор сум. Номгон баг. Найрамдал-1 гудамж. 101 тоот ЕРӨНХИЙ БОЛОВСРОЛЫН "СООГО СЕЙКЕО" СУРГУУЛИЙН 640 ХҮҮХДИЙН ӨРГӨТГӨЛ СУРГУУЛЬ			
Агаар сэлгэлтийн системийн тойм			
Масштаб: М-гүй	Зургийн дугаар: ХАС-40	Хуудас: 41	
ЕГ Шифр: ЦЭ-11-06-08-208/23	ТГ Шифр: -	Огноо: 2024 он	

A3

0-4-н тойм

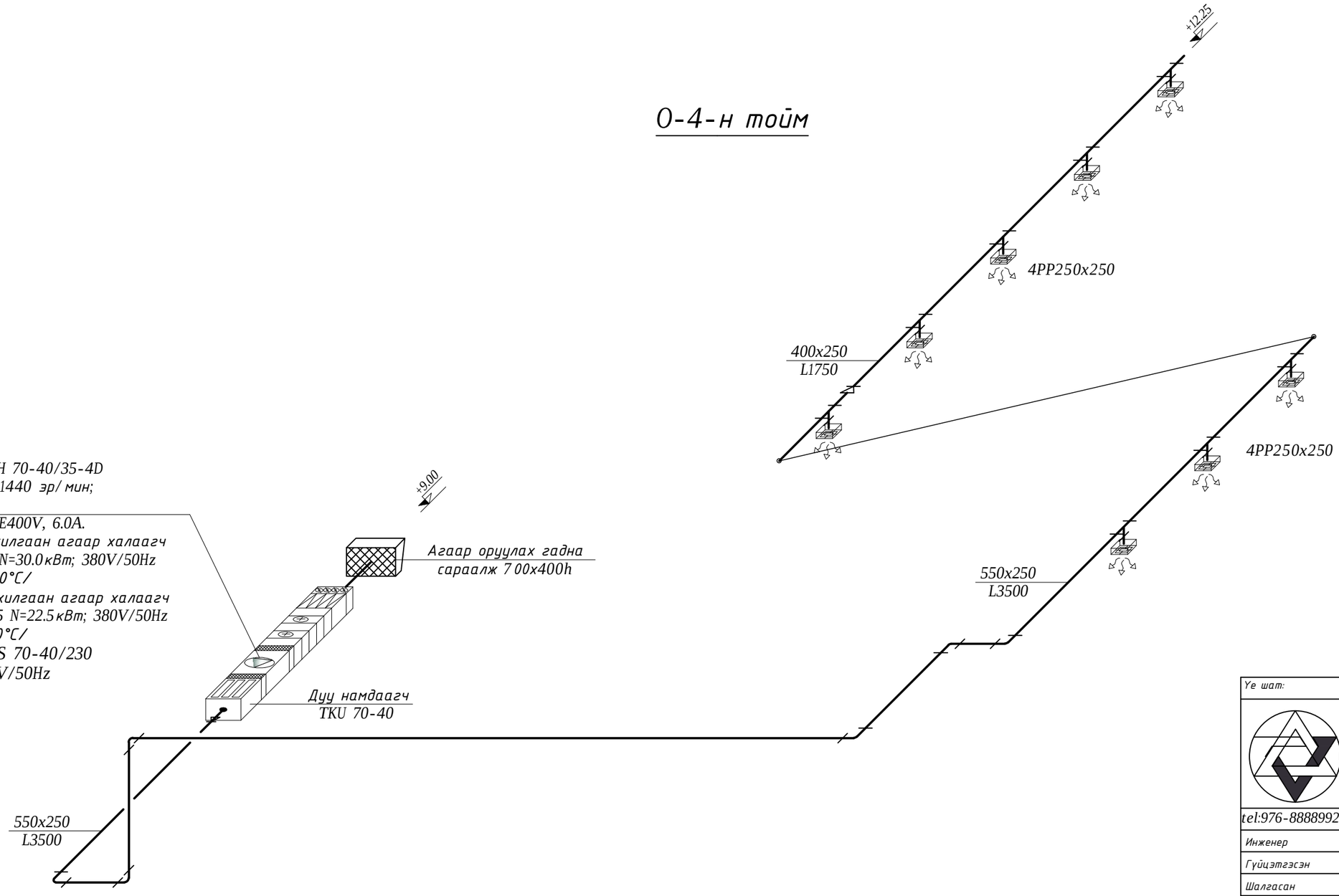

0-4. Сэнс. RPH 70-40/35-4D
N=3.53 кВт; n=1440 эр/мин;
Lo=3500м3/ц,
P=550 Па, 3NPE400V, 6.0A.
I-р шатны цахилгаан агаар халаагч
EOS 70-40/30 N=30.0кВт; 380V/50Hz
/-24.9°C ~ +0.0°C/
II-р шатны цахилгаан агаар халаагч
EOS 70-40/22.5 N=22.5кВт; 380V/50Hz
/+0.0°C ~ +16.0°C/
Хавхлага LKS 70-40/230
N=150Вт; 220V/50Hz

Ye шат:	ХАС-Н АЖЛЫН ЗУРАГ		
tel:976-88889927	ЗУРАГ ТӨСЛИЙН "ЦЭСДА" ХХК		
Инженер		Ц.Уганбаатар	
Гүйцэтгэсэн		Ц.Уганбаатар	
Шалгасан		Ц.Навчаа	
Баянхонгор аймаг. Баянхонгор сум. Номгон баг. Найрамдал-1 гудамж. 101 тоот			
ЕРӨНХИЙ БОЛОВСРОЛЫН "СООГО СЕЙКЕО" СУРГУУЛИЙН 640 ХҮҮХДИЙН ӨРГӨТГӨЛ СУРГУУЛЬ			
Агаар сэлгэлтийн системийн тойм			
Масштаб: М-гүй	Зургийн дугаар: ХАС-41	Хуудас: 41	
ЕГ Шифр: ЦЭ-11-06-08-208/23	ТГ Шифр: -	Огноо: 2024 он	

A3