БАРИЛГЫН ЗУРАГ ТӨСЛИЙН "АРВАЙ ПРОЕКТ'ХХК
ТУСГАЙ ЗӨВШӨӨРЛИЙН ДУГААР: ЗТ32-755/16
Өв.Арвайхээр сум 5-р баг МАН-ын байр 204 toom Утас: 99106647, 80110793

ЕГ Шифр: UP01/23

(Өвөрхангай аймаг, Богд сум)

ӨВӨРХАНГАЙ АЙМГИЙН БОГД СУМЫН ЦЭЦЭРЛЭГИЙН ӨРГӨТГӨЛИЙН БАРИЛГА

(Барилга архитектур)

БОЛОВСРУУЛСАН:

Гүйцэтгэх захирал ...../ Э.Лхагвасүрэн /

Зургийн ерөнхий инженер ...../ Э.Багахүү /

Өвөрхангай аймаг
2023 он

ТАЙЛБАР БИЧИГ ЗУРГИЙН ЖАГСААЛТ

Үндэслэл:

Өвөрхангай аймгийн Богд сумын 1-р цэцэрлэгийн өргөтгөлийн барилгын ажлын зураг төслийг "Арвай Проект" ХХК-д дараах байгаль цаг уурын нөхцөлд тохируулан боловсруулав.

Үүнд:

-Уур амьсгалын II бүсэд

-Гадна агаарын тооцооны темпратур +27.8 °с, -28.6°с

-Цасны ачаалал-.....кг/м^2

-Салхины ачаалал-...бн/м^2

-Хур тундас жилийн 300-400мм

-Газар хөдлөлийн 7 балл болно

Архитектор төлөвлөлт:

Төлөвлөж буй барилга нь 12х13 м-ийн харьцаатай төмөр бетон каркасан хийцтэй 2 давхар барилга юм. барилгын нийт талбай 282.76 м^2 барилгын ±0.00-ийн үнэмлэхүй түвшин нь тус барилгад сургуулийн өмнөх насны хүүхдийн суралцах хооллох өрөө, багш ажилчдын өрөө, угаалгын өрөө байх бөгөөд СӨББ-н сургалтын орчин БНбД II-66-88 заалтыг үндэслэн төлөвлөв.

Хана:

Төмөр бетон каркасан хийцтэй барилгын дүүргэгч хана нь 0,25м тоосго, 0,10м хөөсөнцөр дулаалга, 0,12м тоосго байна. Барилгыг чанарын болон технологийн өндөр түвшинд хийж гүйцэтгэнэ. Өрөө хоорондын хамар ханыг 0,25м болон 0,12м-ийн тоосгоор өрнө.

Хаалга, цонх:

Гадна онгойдог самбар нь бүхэлдээ төмөр хийцтэй сайн чанарын төмөр хаалга байна. Дотор хаалгууд нь модон хаалга байх бөгөөд хаалга нь цайвар бор өнгөтэй байна. Хаалгны материал нь гал дэмжихгүй, шатдаггүй материал байна.

Цонх нь манай орны температурт таарсан дулаан дамжуулалтын эсэргүүцэл 0,63 (MNS 5877:2008) стандартыг хангасан пластик вакум рамтай 3 давхар багц шилтэй байна. Цонхны материал нь гал дэмжихгүй, шатдаггүй материал байна.

Дээвэр:

Барилгын дээвэр нь хавтгай хучилттай байх бөгөөд дээвэрт зохих дулаалга, түрхлэгийг дээвэрийн бүтэц нормын дагуу гүйцэтгэнэ. Борооны ус зайлуулах хоолой нь d=150мм бүхий сайн чанарын PVC хоолой байна. Дээвэрийн хэсэглэлийн зургийг БА-10 уз.

Гадна засал:

Барилгын доод цоколын хэсэгт цайвар саарал өнгийн барзгар галаргуутай хиймэл чулуун хавтан

Хана 1 -Цагаан өнгийн фасадны эмульсэн будгийг өнгөлсөн гадаргуутай шавардлага дээр 2 үе будаж өгнө.

Хана 2 -Улаан шаргал өнгийн фасадны эмульсэн будгийг өнгөлсөн гадаргуутай шавардлага дээр 2 үе будаж өгнө.

Гадна довжоо болон түшиц ханын өнгөлгөөнд цоколын ижил өнгийн барзгар гадаргуутай чулуу нааж өгнө. фасадны зургийг БА-4-7д уз.

Дотор засал:

Бүлгийн өрөөны ханыг сайн чанарын будгаар 2 үе будах бөгөөд газар дээр нь захиалагч талтай тохирно. Бүлгийн өрөө болон бусад өрөөг 2 үе эмулсэн будгаар будна. Ариун цэврийн өрөөний плита цайвар өнгөтэй байна. Тухайн барилгын дотор засал болон сантехникийн хэрэгслүүдийг өнгө үзэмж, чанар сайтай байхаар хийхийг захиалагчдад санал болгож байна. Дотор заслын ажлыг БНбД 31-10-05 стандартыг баримтлан хийж гүйцэтгэнэ. Заслалд хэрэглэгдэх материал нь хүний биед сөрөг нөлөөгүй, эрүүл ахуйн шаардлагад нийцсэн материал байна.

БА МАРКТАЙ ЗУРГИЙН ЖАГСААЛТ

Д/Д	Зургийн нэр	Хуудас
1	Ерөнхий төлөвлөгөө	ЕТ-1
2	Өндөржилт	ЕТ-2
3	Эзэй хэмжээ	ЕТ-3
4	Тайлбар бичиг, зургийн жагсаалт	БА-1
5	1-р давхарын байгуулалт	БА-2
6	2-р давхарын байгуулалт	БА-3
7	Нүүр тал /тэнхлэг D-A/	БА-4
8	Нүүр тал /тэнхлэг A-D/	БА-5
9	Нүүр тал /тэнхлэг 1-5/	БА-6
10	Нүүр тал /тэнхлэг 5-1/	БА-7
11	Огтлол 1-1	БА-8
12	Огтлол 2-2	БА-9
13	Дээврийн байгуулалт	БА-10
14	Шалны байгуулалт	БА-11
15	Цонхны схем, түүвэр Хаалганы схем, түүвэр	БА-12
16	Ариун цэврийн өрөөний хэсэглэл	БА-13
17	Шатны байгуулалт, хэсэглэл	БА-14
18	Гадана довжоо ГД-1,ГД-2, Пандус	БА-15
19	Дотор заслын тодорхойлолт	БА-16
ТХ марктай зургийн жагсаалт		
1	1-р давхарын технологийн байгуулалт	ТХ-1
2	2-р давхарын технологийн байгуулалт	ТХ-2

ТАЙЛБАР:

Д/Д	Огноо	Засвар өөрчлөлт

ЗӨВШӨӨРӨЛЦСӨН

	Гарын үсэг	Нэр
ББ		Э.Багахүү
ХАС		О.Менхцэцэг
ЦБУ		О.Менхцэцэг
ХТ.ДГ		Б.Амарсайхан
ХД		П.Менхбаатар

Үе шат: ТӨСЛИЙН ҮЕ ШАТ

"Арвай Проект" ХХК

Утас: 99986647, 80110793

Барилгын зураг төслийн "АРВАЙ ПРОЕКТ" ХХК

Архитектор		Д.Тулгаваатар
Гүйцэтгэсэн		Э.Багахүү
Шалгасан		Д.Тулгаваатар

Богд сумын 1-р цэцэрлэгийн өргөтгөлийн барилга

Тайлбар бичиг, зургийн жагсаалт

Масштаб:	Зургийн дугаар:	Хуудас:
М1:-100	БА-1	16
ЕГ Шифр: UP01/23	ТГ Шифр:	Огноо: 2023-03-р сар

A2

1-р давхарын байгуулалт

М1:100

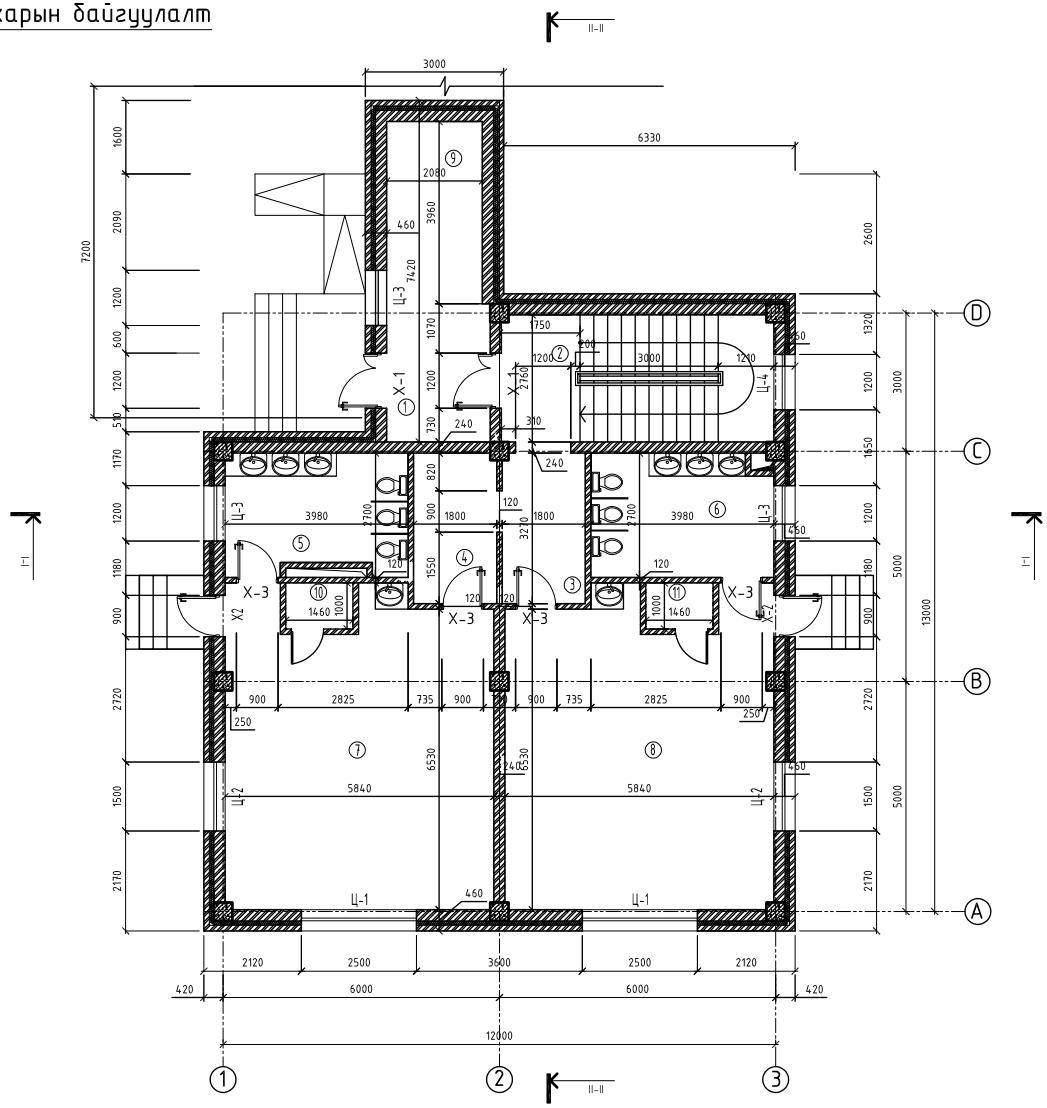

Өрөөний тодорхойлолт

№	Өрөөний нэр	Шалны төрөл	Талбай /м²/
1	Хонгил	Чулуу	12.10
2	Шатны хонгил	Чулуу	16.28
3	Хувцас солих өрөө	Паркет	5.88
4	Хувцас солих өрөө	Паркет	5.87
5	Ариун цэврийн өрөө	Пилта	10.06
6	Ариун цэврийн өрөө	Пилта	10.42
7	Бүлгийн өрөө	Паркет	38.36
8	Бүлгийн өрөө	Паркет	38.36
9	Хүзүүвч	Паркет	10.68
10	Ор хураах өрөө	Паркет	1.46
11	Ор хураах өрөө	Паркет	1.46
Нийт талбай			150.93

ТАЙЛБАР:

- Тоосгон хана
- Бетон
- Дулаалгын үе 100мм

Д/Д	Огноо	Засвар өөрчлөлт

ЗӨВШӨӨРӨЛЦСӨН

	Гарын үсэг	Нэр
ББ		Э.Багахүү
ХАС		О.Менхзэцэг
ЦБУ		О.Менхзэцэг
ХТДГ		Б.Амарсайхан
ХД		П.Менхбаатар

Үе шат: ТӨСЛИЙН ҮЕ ШАТ

Барилгын зураг төслийн "АРВАЙ ПРОЕКТ" ХХК

Утас: 99086647, 80110793

Архитектор		Д.Тулгаваатар
Гүйцэтгэсэн		Э.Багахүү
Шалгасан		Д.Тулгаваатар

Богд сумын 1-р цэцэрлэгийн өргөтгөлийн барилга

1-р давхрын байгуулалт

Масштаб: М1:-100	Зургийн дугаар: БА-2	Хуудас: 16
ЕГ Шифр: UP01/23	ТГ Шифр:	Огноо: 2023-03-р сар

A2

2-р давхарын байгуулалт

М1:100

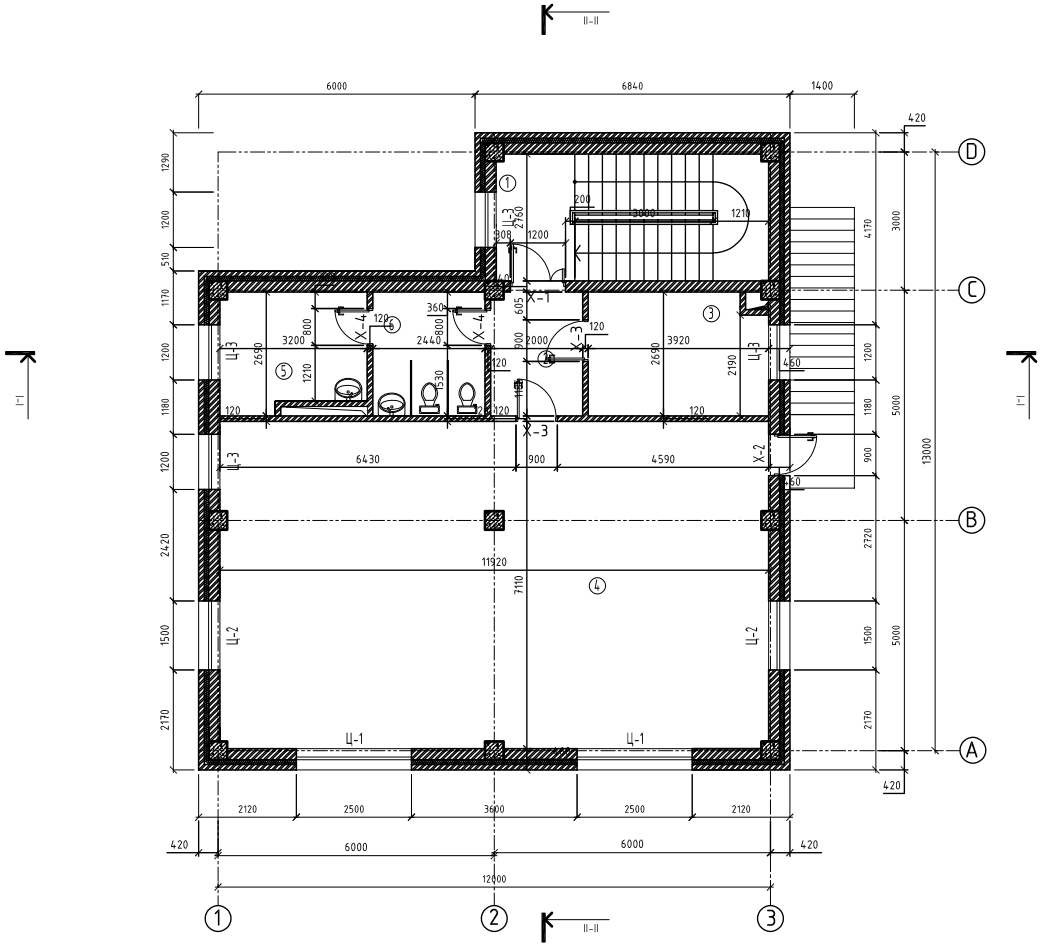

Өрөөний тодорхойлолт

№	Өрөөний нэр	Шалны төрөл	Талбай /м²/
1	Шатны хонгил	Чулуу	16.28
2	Коридор	Паркет	5.33
3	Эрхлэгчийн өрөө	Паркет	10.23
4	Урлаг заал	Паркет	84.50
5	Аж ахуйн өрөө	Пилта	7.94
6	Ариун цэврийн өрөө	Пилта	6.56
7	Нийт талбай		130.84

ТАЙЛБАР:

- Тоосгон хана
- Бетон
- Дулаалгын үе 100мм

Д/Д	Огноо	Засвар өөрчлөлт

ЗӨВШӨӨРӨЛЦСӨН

	Гарын үсэг	Нэр
ББ		З.Багахүү
ХАС		О.Менхцэцэг
ЦБУ		О.Менхцэцэг
ХТ.ДГ		Б.Амарсайхан
ХД		П.Менхбаатар

Үе шат: ТӨСЛИЙН ҮЕ ШАТ

Барилгын зураг төслийн "АРВАЙ ПРОЕКТ" ХХК

Утас: 99086647, 80110793

Архитектор		Д.Тулгаваатар
Гүйцэтгэсэн		З.Багахүү
Шалгасан		Д.Тулгаваатар

Богд сумын 1-р цэцэрлэгийн өргөтгөлийн барилга

2-р давхрын байгуулалт

Масштаб:	Зургийн дугаар:	Хуудас:
М1:-100	БА-3	16
ЕГ Шифр: UP01/23	ТГ Шифр:	Огноо: 2023-03-р сар

A2

Нүүр тал /тэнхлэг 1-3/

М1:100

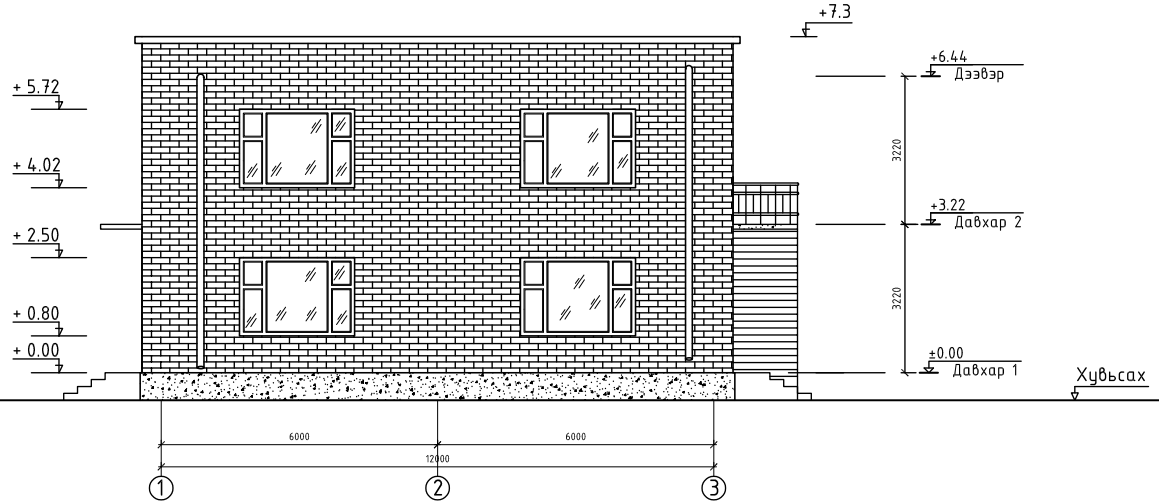

ТАЙЛБАР:

МАТЕРИАЛЫН ТЭМДЭГЛЭГЭЭ

-Тоосго

-Ханын плита

Д/Д	Огноо	Засвар өөрчлөлт

ЗӨВШӨӨРӨЛЦСӨН

	Гарын үсэг	Нэр
ББ		З.Багахүү
ХАС		О.Менхцэцэг
ЦБУ		О.Менхцэцэг
ХТ.ДГ		Б.Амарсайхан
ХД		П.Менхбаатар

Үе шат: ТӨСЛИЙН ҮЕ ШАТ

Барилгын зураг төслийн "АРВАЙ ПРОЕКТ" ХХК

Утас: 99086647, 80110793

Архитектор		Д.Тулгаваатар
Гүйцэтгэсэн		З.Багахүү
Шалгасан		Д.Тулгаваатар

Богд сумын 1-р цэцэрлэгийн өргөтгөлийн барилга

Нүүр тал /тэнхлэг 1-3/

Масштаб:	Зургийн дугаар: БА-4	Хуудас: 16
ЕГ Шифр: UP01/23	ТГ Шифр:	Огноо: 2023-03-р сар

A2

Нүүр тал /тэнхлэг 3-1/

М1:100

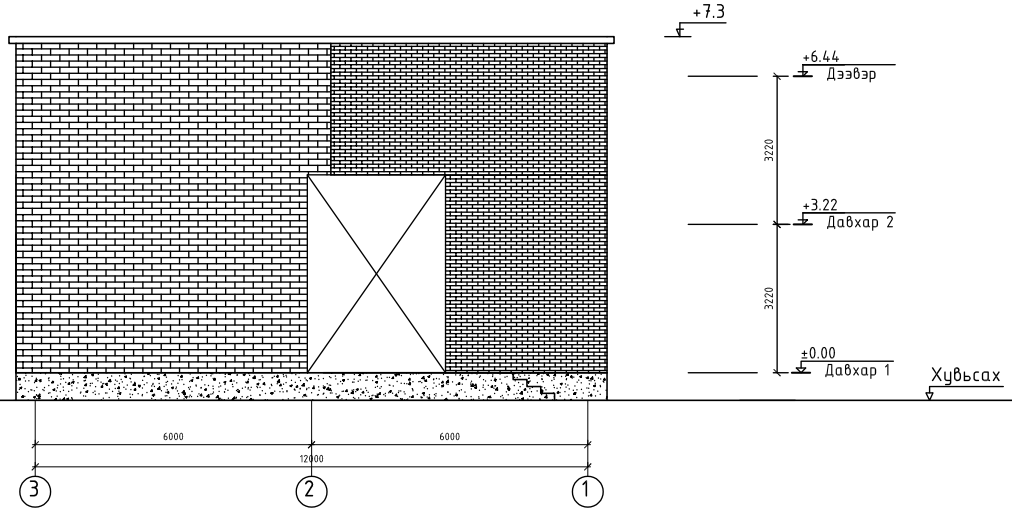

ТАЙЛБАР:

МАТЕРИАЛЫН ТЭМДЭГЛЭГЭЭ

-Тоосго

-Ханын плита

Д/Д	Огноо	Засвар өөрчлөлт

ЗӨВШӨӨРӨЛЦСӨН

	Гарын үсэг	Нэр
ББ		З.Багахүү
ХАС		О.Менхцэцэг
ЦБУ		О.Менхцэцэг
ХТ.ДГ		Б.Амарсайхан
ХД		П.Менхбаатар

Үе шат: ТӨСЛИЙН ҮЕ ШАТ

АРВАЙ ПРОЕКТ ХХК

Утас: 99086647, 80110793

Барилгын зураг төслийн "АРВАЙ ПРОЕКТ" ХХК

Архитектор		Д.Тулгаваатар
Гүйцэтгэсэн		З.Багахүү
Шалгасан		Д.Тулгаваатар

Богд сумын 1-р цэцэрлэгийн өргөтгөлийн барилга

Нүүр тал /тэнхлэг 3-1/

Масштаб:	Зургийн дугаар: БА-5	Хуудас: 16
ЕГ Шифр: UP01/23	ТГ Шифр:	Огноо: 2023-03-р сар

A2

Нүүр тал /тэнхлэг 1-5/

М1:50

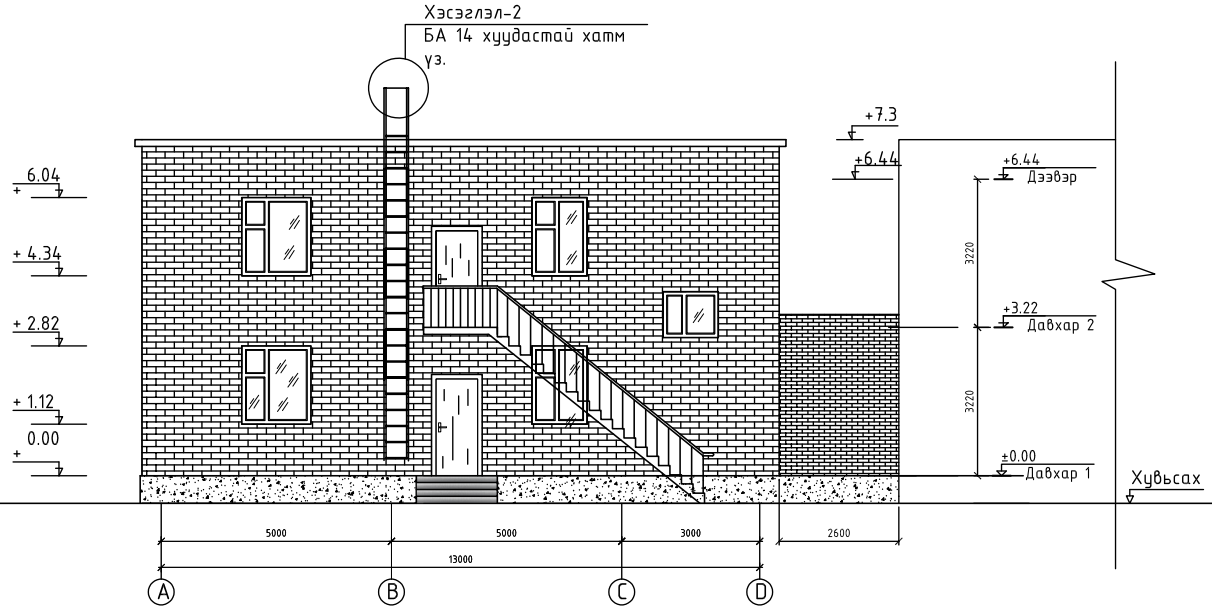

Хаяавч бетон
м1:20

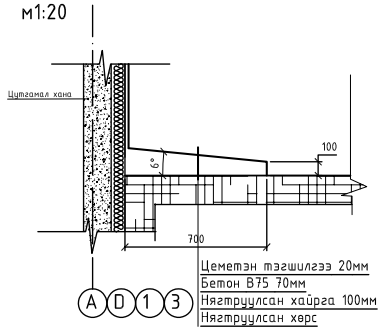

Цементэн тэгшилгээ 20мм
Бетон В75 70мм
Нягтруулсан хайргa 100мм
Нягтруулсан хөрс

ТАЙЛБАР:

МАТЕРИАЛЫН ТЭМДЭГЛЭГЭЭ

-Тоосго

-Ханын плита

Д/Д	Огноо	Засвар өөрчлөлт

ЗӨВШӨӨРӨЛЦСӨН

	Гарын үсэг	Нэр
ББ		Э.Багахүү
ХАС		О.Менхцэцэг
ЦБҮ		О.Менхцэцэг
ХТ.ДГ		Б.Амарсайхан
ХД		П.Менхбаатар

Үе шат: ТӨСЛИЙН ҮЕ ШАТ

Барилгын зураг төслийн "АРВАЙ ПРОЕКТ" ХХК

Утас: 99086647, 80110793

Архитектор		Д.Тулгаваатар
Гүйцэтгэсэн		Э.Багахүү
Шалгасан		Д.Тулгаваатар

Богд сумын 1-р цэцэрлэгийн өргөтгөлийн барилга

Нүүр тал /тэнхлэг А-D/

Масштаб:	Зургийн дугаар: БА-6	Хуудас: 16
ЕГ Шифр: UP01/23	ТГ Шифр:	Огноо: 2023-03-р сар

A2

Нүүр тал /тэнхлэг 5-1/

М1:50

ТАЙЛБАР:

МАТЕРИАЛЫН ТЭМДЭГЛЭГЭЭ

-Тоосго

-Ханын плита

Д/Д	Огноо	Засвар өөрчлөлт

ЗӨВШӨӨРӨЛЦСӨН

	Гарын үсэг	Нэр
ББ		З.Багахүү
ХАС		О.Менхцэцэг
ЦБУ		О.Менхцэцэг
ХТ.ДГ		Б.Амарсайхан
ХД		П.Менхбаатар

Үе шат: ТӨСЛИЙН ҮЕ ШАТ

"Арвай проект" ХХК

Барилгын зураг төслийн "АРВАЙ ПРОЕКТ" ХХК

Утас: 99086647, 80110793

Архитектор		Д.Тулгаваатар
Гүйцэтгэсэн		З.Багахүү
Шалгасан		Д.Тулгаваатар

Богд сумын 1-р цэцэрлэгийн өргөтгөлийн барилга

Нүүр тал /тэнхлэг D-A/

Масштаб:	Зургийн дугаар:	Хуудас:
	БА-7	16
ЕГ Шифр: UP01/23	ТГ Шифр:	Огноо: 2023-03-р сар

A2

Огтлол 1-1

М1:100

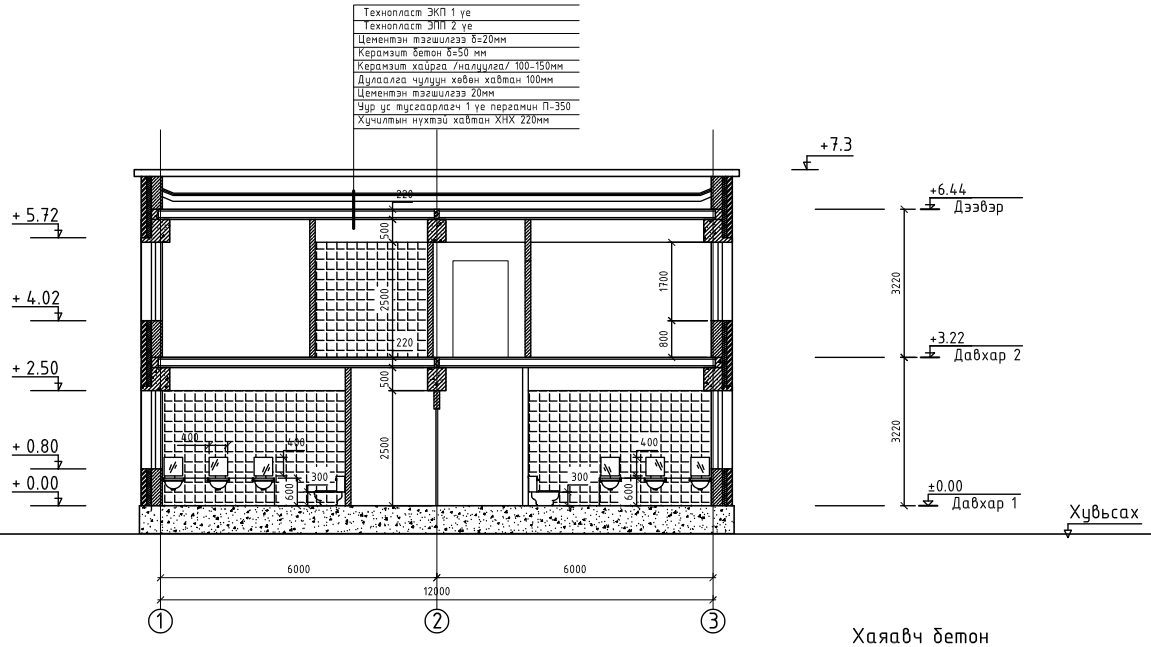

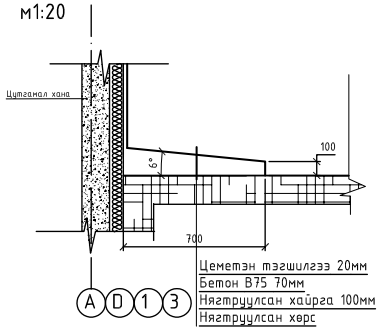

9

ТАЙЛБАР:

МАТЕРИАЛЫН ТЭМДЭГЛЭГЭЭ

-Тоосго

-Ханын плита

Тоосгон хана

Бетон

Дулаалгын уе 100мм

Д/Д	Огноо	Засвар өөрчлөлт

ЗӨВШӨӨРӨЛЦСӨН

	Гарын үсэг	Нэр
ББ		З.Багахүү
ХАС		О.Менхцэцэг
ЦБУ		О.Менхцэцэг
ХТ.ДГ		Б.Амарсайхан
ХД		П.Менхбаатар

Уе шат: ТӨСЛИЙН УЕ ШАТ

Барилгын зураг төслийн "АРВАЙ ПРОЕКТ" ХХК

Утас: 99086647, 80110793

Архитектор		Д.Тулгаваатар
Гүйцэтгэсэн		З.Багахүү
Шалгасан		Д.Тулгаваатар

Богд сумын 1-р цэцэрлэгийн ергөтгөлийн барилга

Огтлол 1-1

Масштаб: М1:-100	Зургийн дугаар: БА-8	Хуудас: 16
ЕГ Шифр: UP01/23	ТГ Шифр:	Огноо: 2023-03-р сар

A2

Огтлол 2-2

М1:100

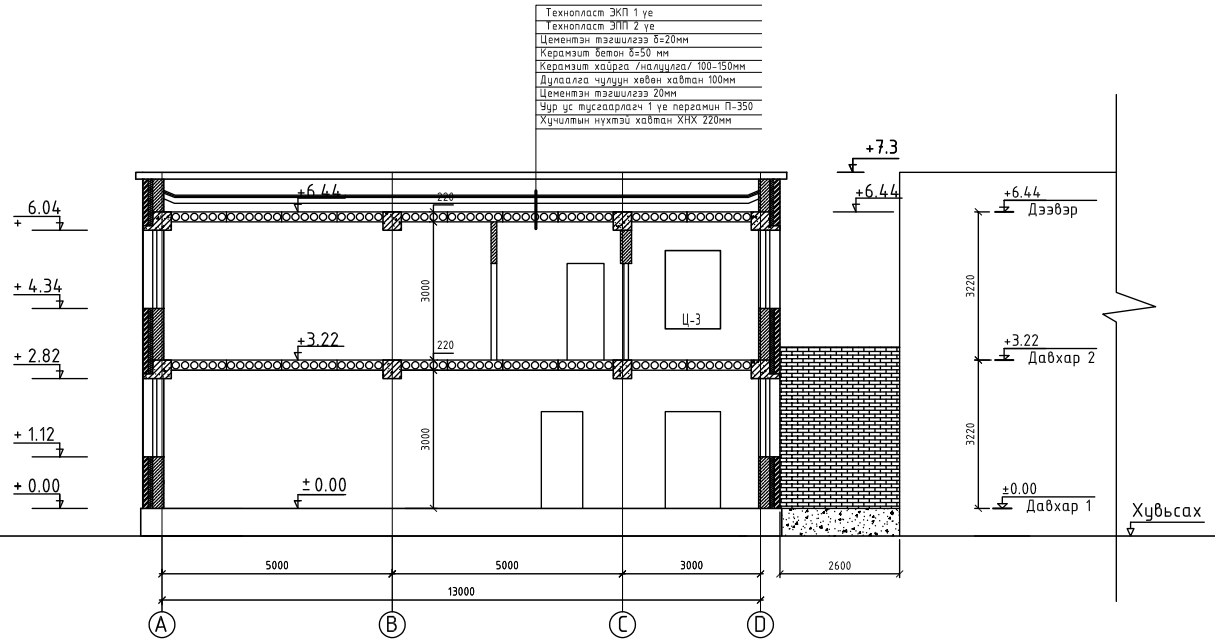

Хаяавч бетон
м1:20

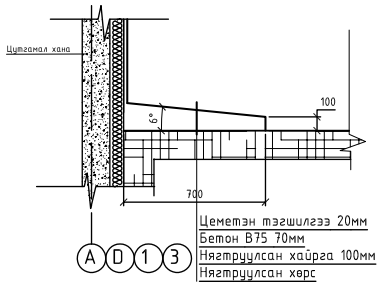

Цеметэн тэгшилгээ 20мм
Бетон В75 70мм
Нягтруулсан хайрга 100мм
Нягтруулсан хөрс

ТАЙЛБАР:

Д/Д	Огноо	Засвар өөрчлөлт

ЗӨВШӨӨРӨЛЦСӨН

	Гарын үсэг	Нэр
ББ		Э.Багахүү
ХАС		О.Менхцэцэг
ЦБУ		О.Менхцэцэг
ХТ.ДГ		Б.Амарсайхан
ХД		П.Менхбаатар

Уе шат: ТӨСЛИЙН УЕ ШАТ

Барилгын зураг төслийн "АРВАЙ ПРОЕКТ" ХХК

Утас: 99086647, 80110793

Архитектор		Д.Тулгаваатар
Гүйцэтгэсэн		Э.Багахүү
Шалгасан		Д.Тулгаваатар

Богд сумын 1-р цэцэрлэгийн өргөтгөлийн барилга

Огтлол 2-2

Масштаб: М1:-100	Зургийн дугаар: БА-9	Хуудас: 16
ЕГ Шифр: UP01/23	ТГ Шифр:	Огноо: 2023-03-р сар

A2

Дээврийн байгуулалт

М1:100

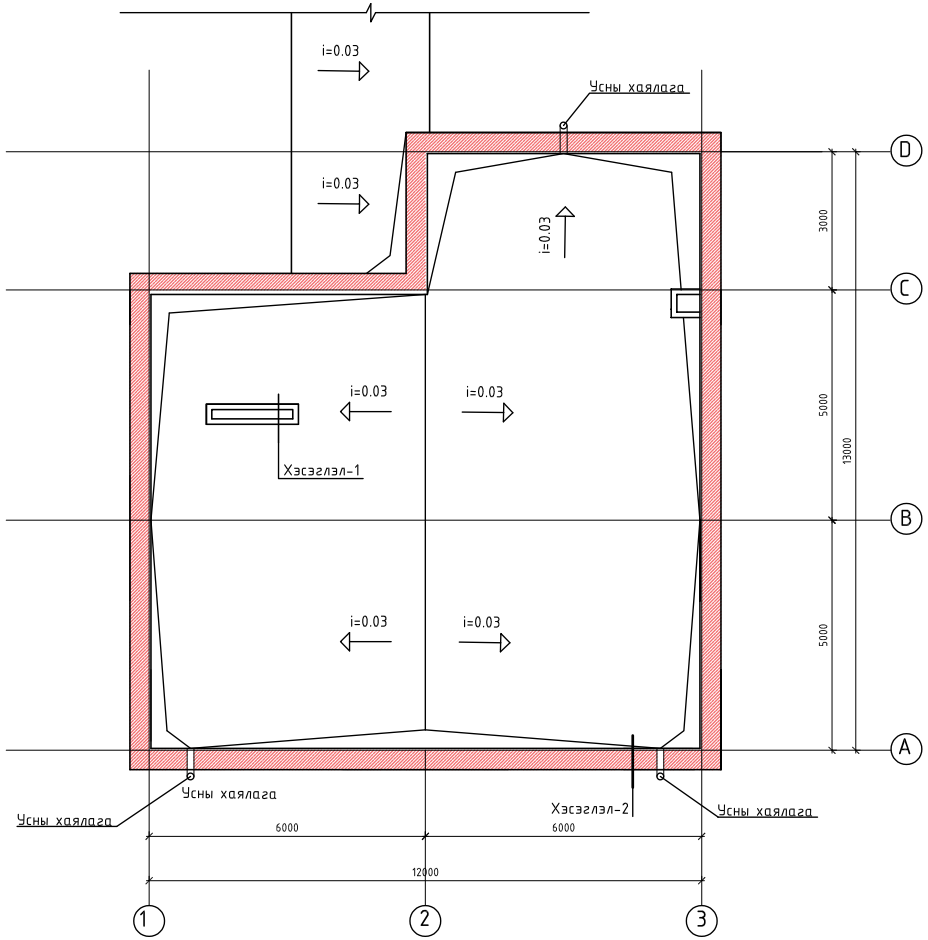

Хэсэглэл-1 М1:25

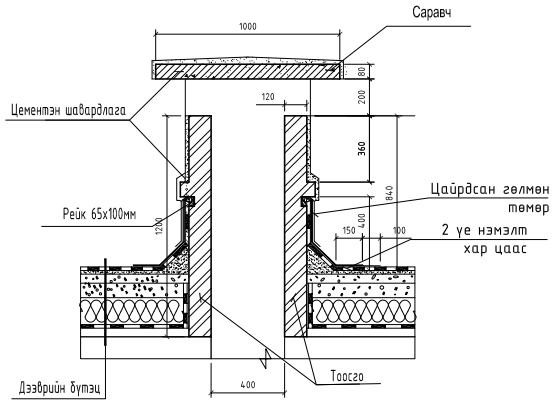

Хэсэглэл-2 М1:25

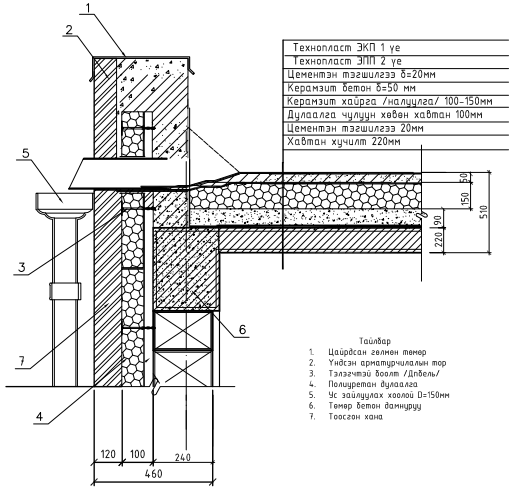

ТАЙЛБАР:

Энэ хуудсыг БА-10, 11,
Дээврийн бүтэц хэсэглэл БА-18,19
хуудастай хамт үз.

Д/Д	Огноо	Засвар өөрчлөлт

ЗӨВШӨӨРӨЛЦСӨН

	Гарын үсэг	Нэр
ББ		З.Багахүү
ХАС		О.Менхзэцэг
ЦБУ		О.Менхзэцэг
ХТ.ДГ		Б.Амарсайхан
ХД		П.Менхбаатар

Уе шат: ТӨСЛИЙН УЕ ШАТ

АРВАЙ ПРОЕКТ ХХК

Утас: 99086647, 80110793

Барилгын зураг төслийн
"АРВАЙ ПРОЕКТ" ХХК

Архитектор		Д.Тулгаваатар
Гүйцэтгэсэн		З.Багахүү
Шалгасан		Д.Тулгаваатар

Богд сумын 1-р цэцэрлэгийн
өргөтгөлийн барилга

Дээврийн байгуулалт

Масштаб: М1:-100	Зургийн дугаар: БА-10	Хуудас: 16
ЕГ Шифр: UP01/23	ТГ Шифр:	Огноо: 2023-03-р сар

A2

Шалны байгуулалт М1:100

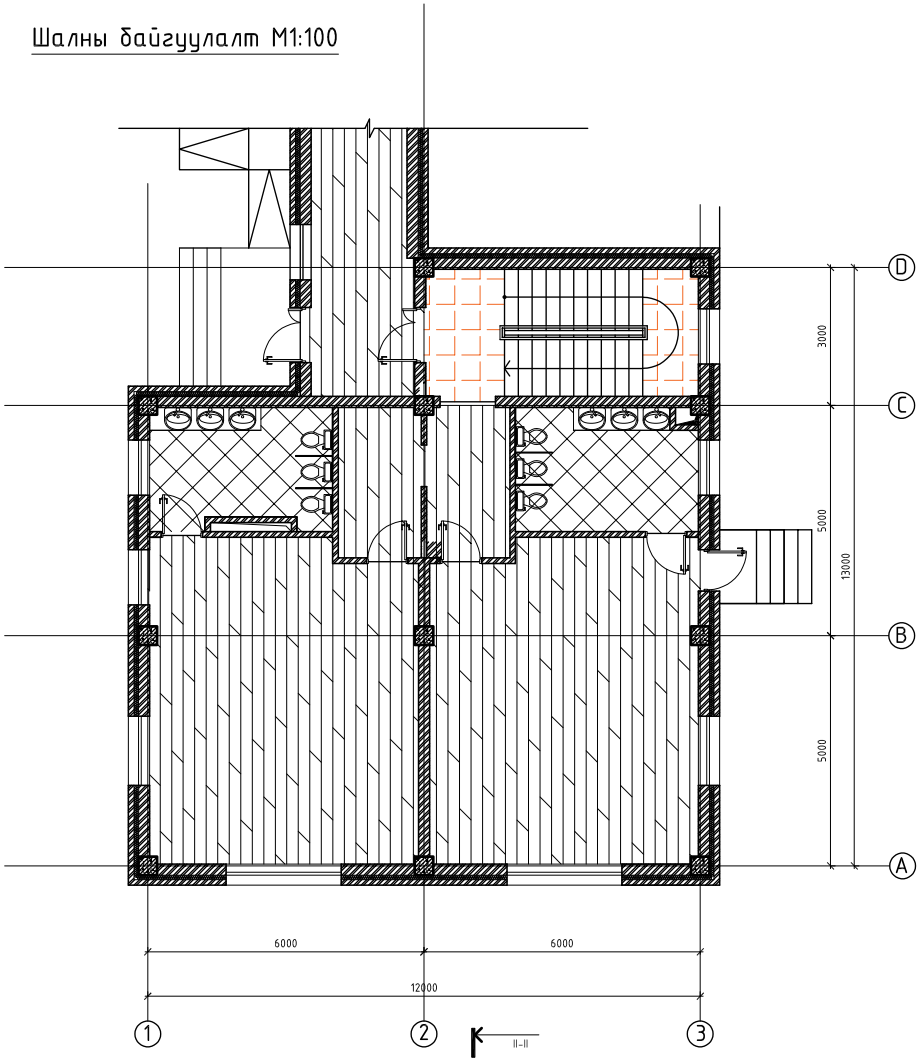

2-р давхарын шалны байгуулалт

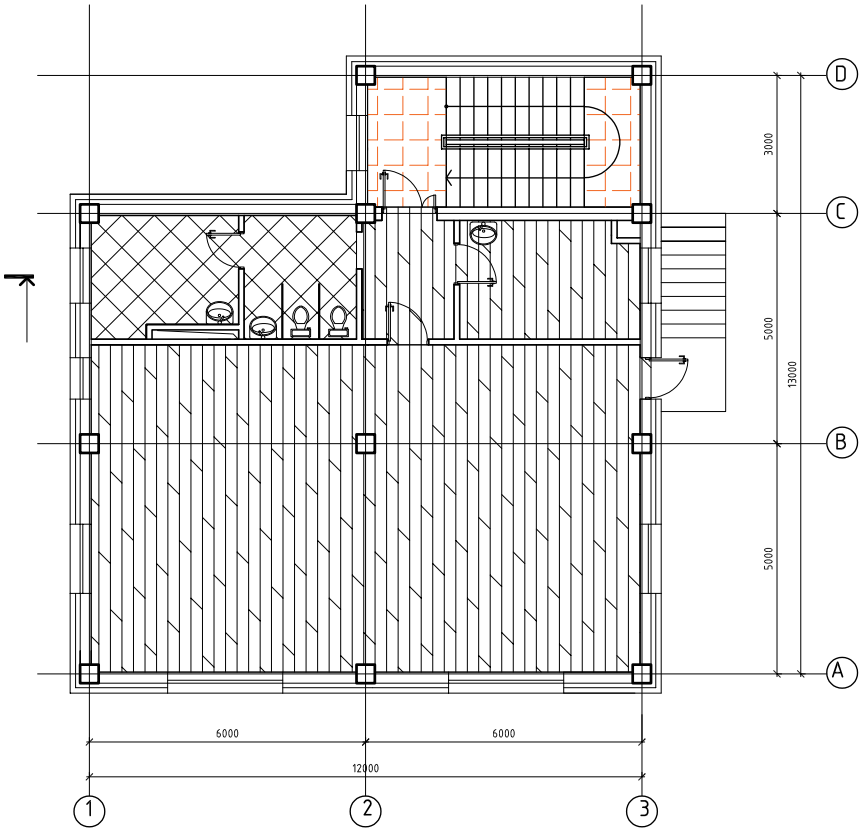

Шалны тодорхойлолт М1:25

1-р давхрын өрөөний тодорхойлолт

№	Өрөөний нэр	Шалны төрөл	Талбай /м²/
1	Хонгил	Чулуу	12.10
2	Шатны хонгил	Чулуу	16.28
3	Хувцас солих өрөө	Паркет	5.88
4	Хувцас солих өрөө	Паркет	5.87
5	Арчин цэврийн өрөө	Пилта	10.06
6	Арчин цэврийн өрөө	Пилта	10.42
7	Бүлгийн өрөө	Паркет	40.26
8	Бүлгийн өрөө	Паркет	40.37
9	Хүлээгч	Паркет	10.68
10	Нийт талбай		151.92

2-р давхрын өрөөний тодорхойлолт

№	Өрөөний нэр	Шалны төрөл	Талбай /м²/
1	Шатны хонгил	Чулуу	16.28
2	Коридор	Паркет	5.33
3	Эрхлэгчийн өрөө	Паркет	10.23
4	Урлаг заал	Паркет	84.50
5	Аж ахуйн өрөө	Пилта	7.94
6	Арчин цэврийн өрөө	Пилта	6.56
7	Нийт талбай		130.84

Таних тэмдэг		Шалны хэсэглэл	Шалны хийцлэл
Ш-1		150 50	Чулуун хавтан 20мм Цементэн тэгшилгээ 30мм Цутгамал т/бетон хучилт 150мм
Ш-2		150 50	Плитан шал 8мм Пилтан цавуу 10мм Цементэн тэгшилгээ 30мм Уур ус тусгаарлагч 2 ує Цутгамал т/бетон хучилт 150мм
Ш-3		150 50	Пракетин шал 20мм Уур ус тусгаарлагч 1 ує Цементэн тэгшилгээ 30мм Цутгамал т/бетон хучилт 150мм

ТАЙЛБАР:

1. Уг зургийг бусад холбогдох зургуудтай хамтатган үзэж ажлыг гүйцэтгэнэ.
2. Шалны тодорхойлолтыг БА-13 хуудаснаас үз.

Д/Д	Огноо	Засвар өөрчлөлт

ЗӨВШӨӨРӨЛЦСӨН

	Гарын үсэг	Нэр
ББ		Э.Багахүү
ХАС		О.Менхцэцэг
ЦБУ		О.Менхцэцэг
ХТ.ДГ		Б.Амарсайхан
ХД		П.Менхбаатар

Үе шат: ТӨСЛИЙН ҮЕ ШАТ

АРВАЙ ПРОЕКТ ХХК

Утас: 99086647, 80110793

Барилгын зураг төслийн "АРВАЙ ПРОЕКТ" ХХК

Архитектор		Д.Тулгаваатар
Гүйцэтгэсэн		Э.Багахүү
Шалгасан		Д.Тулгаваатар

Богд сумын 1-р цэцэрлэгийн өргөтгөлийн барилга

Шалны байгуулалт, тодорхойлолт

Масштаб:	Зургийн дугаар:	Хуудас:
М1:-100	БА-11	16
ЕГ Шифр: UP01/23	ТГ Шифр:	Огноо: 2023-03-р сар

A2

Хаалга, цонхны схем

М1:50

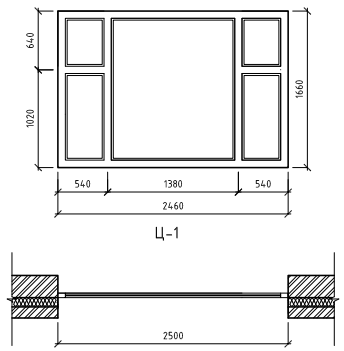

1 Битүүмжлэлтэй, хуванцар рамтай цонх

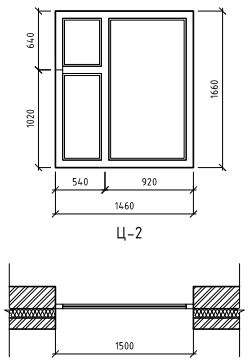

2 Битүүмжлэлтэй, хуванцар рамтай цонх

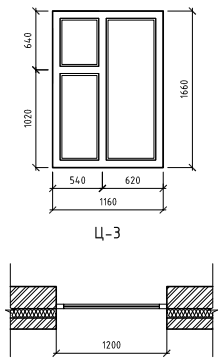

3 Битүүмжлэлтэй, хуванцар рамтай цонх

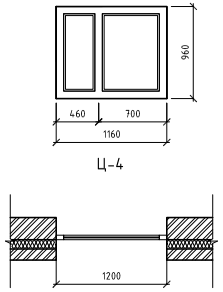

4 Битүүмжлэлтэй, хуванцар рамтай цонх

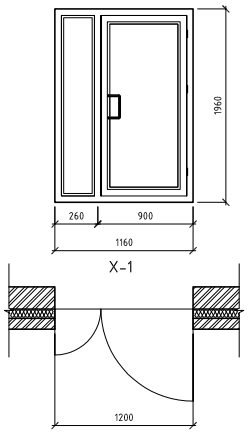

1 Дотор болон гадна шилэн хаалга

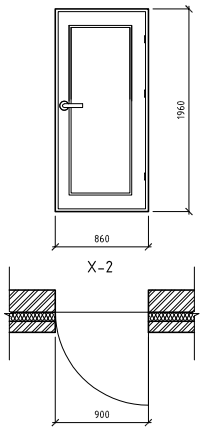

2 Гадна төмөр хаалга

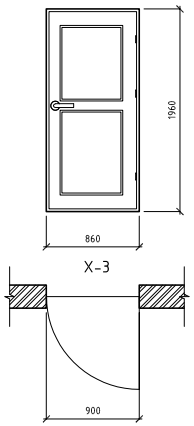

3 Дотор модон хаалга

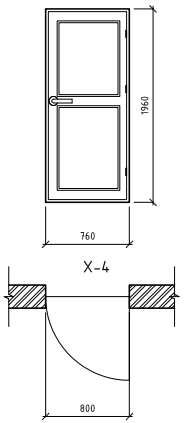

4 Дотор модон хаалга

Цонхны түүвэр

Д/д	Эдэлхүүний нэр	Хэмжээ /мм/			
		Марк	Өргөн	Өндөр	Бүгд/ш
1	Цонх	Ц-1	2460	1660	4
2		Ц-2	1460	1660	4
3		Ц-3	1160	1600	7
4		Ц-4	1160	960	1

Хаалганы түүвэр

Д/д	Эдэлхүүний нэр	Хэмжээ /мм/			
		Марк	Өргөн	Өндөр	Бүгд/ш
1	Хаалга	Х-1	1160	1960	3
2		Х-2	860	1960	3
3		Х-3	860	1960	6
4		Х-4	760	1960	2

5 Түүвэрийн хүснэгт

Хаалга, цонх:

Гадна онгойдог самбар нь бүхэлдээ төмөр хийцтэй сайн чанарын төмөр хаалга байна. Дотор хаалгууд нь модон хаалга байх да хаалга нь цайвар бор өнгөтэй байна. Хаалгны материал нь гал дэмжихгүй, шатдаггүй материал байна.

Цонх нь манай орны температурт таарсан дулаан дамжуулалтын эсэргүүцэл 0,63 (MNS 5877:2008) стандартыг хангасан пластик вакум рамтай 3 давхар багц шилтэй байна. Цонхны материал нь гал дэмжихгүй, шатдаггүй материал байна.

ТАЙЛБАР:

Д/д	Огноо	Засвар өөрчлөлт

ЗӨВШӨӨРӨЛЦСӨН

	Гарын үсэг	Нэр
ББ		З.Багахүү
ХАС		О.Менхзэцэг
ЦБУ		О.Менхзэцэг
ХТДГ		Б.Амарсайхан
ХД		П.Менхбаатар

Үе шат: ТӨСЛИЙН ҮЕ ШАТ

Барилгын зураг төслийн "АРВАЙ ПРОЕКТ" ХХК

Утас: 99086647, 80110793

Архитектор		Д.Тулгаваатар
Гүйцэтгэсэн		З.Багахүү
Шалгасан		Д.Тулгаваатар

Богд сумын 1-р цэцэрлэгийн өргөтгөлийн барилга

Цонхны схем, түүвэр

Масштаб: М1:-100	Зургийн дугаар: БА-12	Хуудас: 16
ЕГ Шифр: UP01/23	ТГ Шифр:	Огноо: 2023-03-р сар

A2

Ариун цэврийн өрөөний хэсэгчилсэн байгуулалт

1 : 50

Хэсэгчилсэн байгуулалт-1

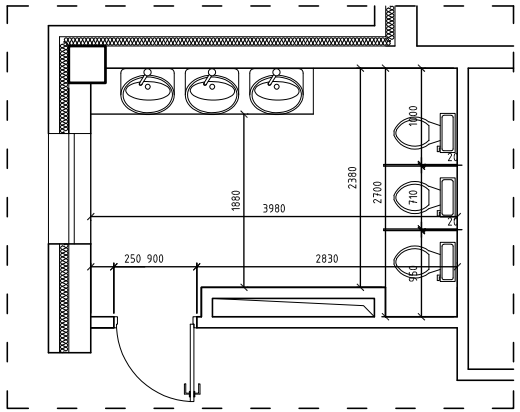

Хэсэгчилсэн байгуулалт-2

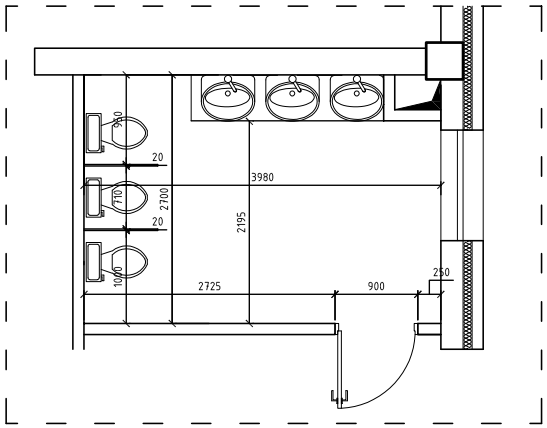

Хэсэгчилсэн байгуулалт-3

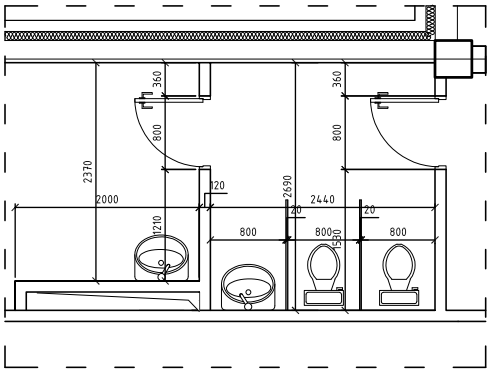

ТАЙЛБАР:

1.Уг зургийг бусад холбогдох зургуудтай хамтатган үзэж ажлыг гүйцэтгэнэ.
2. Ариун цэврийн өрөөний кабин хоорондын хамар ханыг хөнгөнцагаан рамтай ДСП хавтангаар газар дээр нь тохируулан хийнэ.
3. Кабины хамар ханын дээд түвшин шалнаас 2.1 м-т байна.

Д/Д	Огноо	Засвар өөрчлөлт

ЗӨВШӨӨРӨЛЦСӨН

	Гарын үсэг	Нэр
ББ		З.Багахүү
ХАС		О.Менхцэцэг
ЦБУ		О.Менхцэцэг
ХТ.ДГ		Б.Амарсайхан
ХД		П.Менхбаатар

Үе шат: ТӨСЛИЙН ҮЕ ШАТ

АРВАЙ ПРОЕКТ ХХК

Утас: 99086647, 80110793

Барилгын зураг төслийн "АРВАЙ ПРОЕКТ" ХХК

Архитектор		Д.Тулгаваатар
Гүйцэтгэсэн		З.Багахүү
Шалгасан		Д.Тулгаваатар

Богд сумын 1-р цэцэрлэгийн өргөтгөлийн барилга

Ариун цэврийн өрөөнй байгуулалт

Масштаб:	Зургийн дугаар:	Хуудас:
М1:-100	БА-13	16
ЕГ Шифр: UP01/23	ТГ Шифр:	Огноо: 2023-03-р сар

A2

Шатны байгуулалт, огтлол, хэсэглэл

Шатны марш, хэсэглэл-1 М1:25

Дээвэрт гарах төмөр шат хэсэглэл-2 М1:20

Давхрын шатны байгуулалт /М1:100/

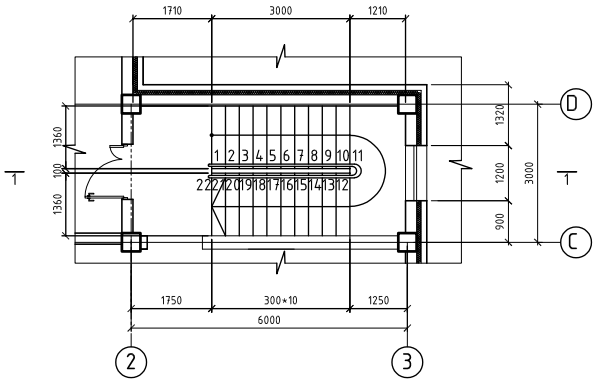

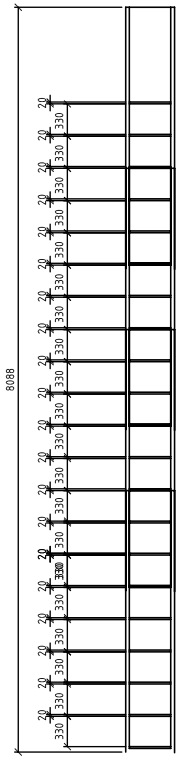

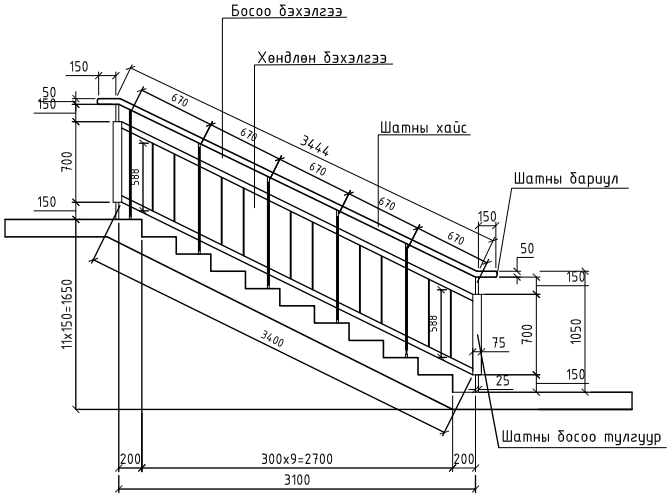

ОГТЛОЛ М1:100

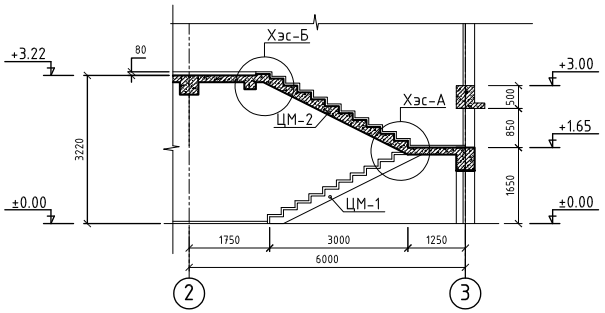

АВААРЫН ШАТНЫ ХЭСЭГЛЭЛ, БАЙГУУЛАЛТ М1:20

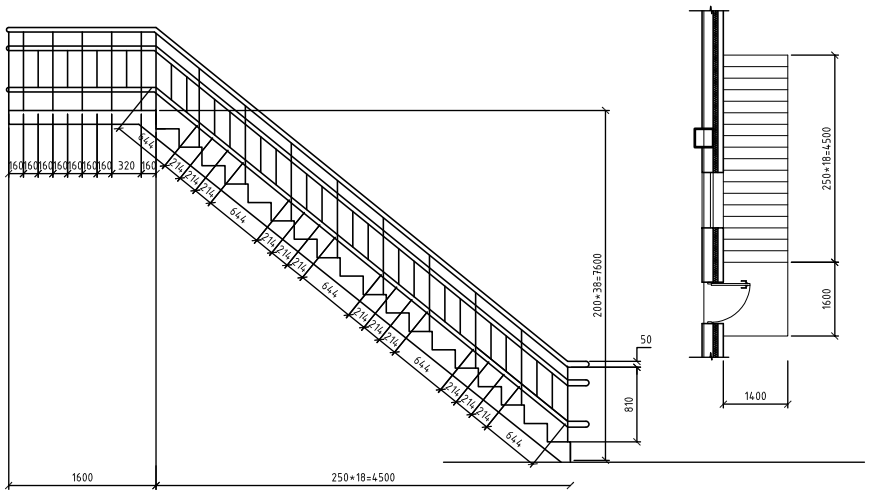

ТАЙЛБАР:

Д/Д	Огноо	Засвар өөрчлөлт

ЗӨВШӨӨРӨЛЦСӨН

	Гарын үсэг	Нэр
ББ		З.Багахүү
ХАС		О.Менхзэцэг
ЦБУ		О.Менхзэцэг
ХТ.ДГ		Б.Амарсайхан
ХД		П.Менхбаатар

Үе шат: ТӨСЛИЙН ҮЕ ШАТ

"АРВАЙ ПРОЕКТ" ХХК

Барилгын зураг төслийн "АРВАЙ ПРОЕКТ" ХХК

Утас: 99086647, 80110793

Архитектор		Д.Тулгаваатар
Гүйцэтгэсэн		З.Багахүү
Шалгасан		Д.Тулгаваатар

Богд сумын 1-р цэцэрлэгийн өргөтгөлийн барилга

Шатны байгуулалт, огтлол, хэсэглэл

Масштаб:	Зургийн дугаар:	Хуудас:
М1:-100	БА-14	16
ЕГ Шифр: UP01/23	ТГ Шифр:	Огноо: 2023-03-р сар

A2

Гадна довжооны хэсэгчилсэн байгуулалт

М1:50

Гадана давжоо ГД-1

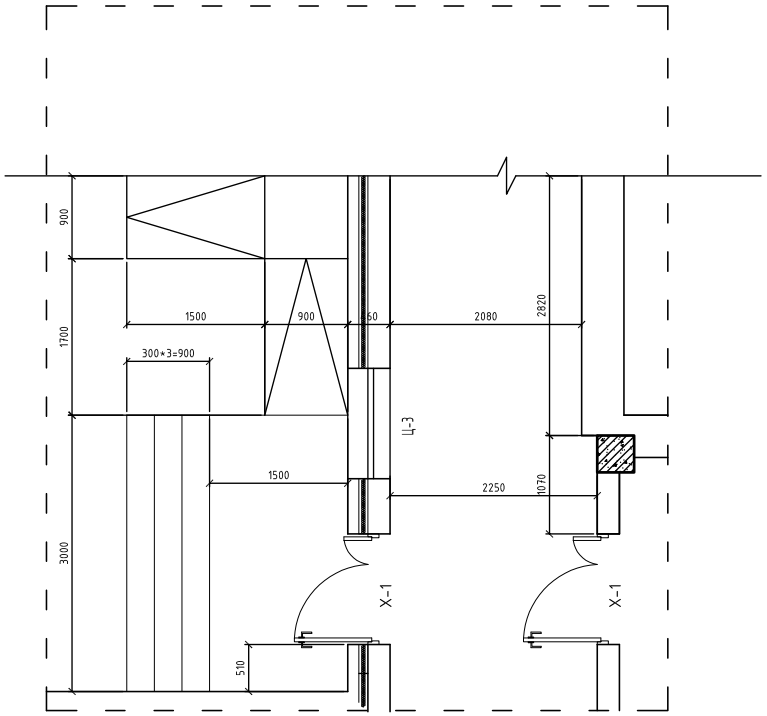

Гадана давжоо ГД-2

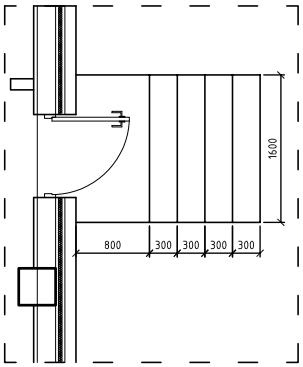

ТАЙЛБАР:

Д/Д	Огноо	Засвар өөрчлөлт

ЗӨВШӨӨРӨЛЦСӨН

	Гарын үсэг	Нэр
ББ		Э.Багахүү
ХАС		О.Менхцэцэг
ЦБУ		О.Менхцэцэг
ХТ.ДГ		Б.Амарсайхан
ХД		П.Менхбаатар

Үе шат: ТӨСЛИЙН ҮЕ ШАТ

АРВАЙ ПРОЕКТ ХХК

Утас: 99086647, 80110793

Барилгын зураг төслийн "АРВАЙ ПРОЕКТ" ХХК

Архитектор		Д.Тулгаваатар
Гүйцэтгэсэн		Э.Багахүү
Шалгасан		Д.Тулгаваатар

Богд сумын 1-р цэцэрлэгийн ургэтгэлийн барилга

Гадна довжоо, Пандус

Масштаб:	Зургийн дугаар:	Хуудас:
М1:-100	БА-15	16
ЕГ Шифр: UP01/23	ТГ Шифр:	Огноо: 2023-03-р сар

А2

А.1-р хүснэгт - Өрөө тасалгааны дотор заслын тодорхойлолт

1-р давхар		Тааз		Хана да хамар хана		Хана		Тайлбар
		Заслын төрөл	Талбай м2	Заслын төрөл	Талбай м2	Заслын төрөл	Талбай м2	
1	Үүдний өрөө	Эмульс	6.12	Тосон будаг	28.85	Эмульс	0.99	эмульсэн хана, таазнаас доош 10 см
2	Шатны хонгил	Эмульс	4.69	Тосон будаг	52.44	Эмульс	1.80	
3	Хувцас солих өрөө	Эмульс	5.88	Тосон будаг	28.66	Эмульс	0.98	
4	Хувцас солих өрөө	Эмульс	5.87	Тосон будаг	28.66	Эмульс	0.98	
5	Ариун ц, өрөө	Эмульс	10.06	Ханын плита	61.42	Эмульс	2.45	
6	Ариун ц, өрөө	Эмульс	10.42	Ханын плита	61.42	Эмульс	2.45	
7	Бүлгийн өрөө	Эмульс	40.26	Тосон будаг	82.96	Эмульс	2.86	
8	Бүлгийн өрөө	Эмульс	40.37	Тосон будаг	84.07	Эмульс	2.89	
9	Хүзүүвч	Эмульс	10.68	Тосон будаг	42.57	Эмульс	1.46	

А.2-р хүснэгт - Өрөө тасалгааны дотор заслын тодорхойлолт

2-р давхар		Тааз		Хана да хамар хана		Хана		Тайлбар
		Заслын төрөл	Талбай м2	Заслын төрөл	Талбай м2	Заслын төрөл	Талбай м2	
1	Шатны хонгил	Эмульс	6.12	Тосон будаг	28.85	Эмульс	0.99	эмульсэн хана, таазнаас доош 10 см
2	Коридор	Эмульс	5.33	Тосон будаг	27.55	Эмульс	1.02	
3	Эрхлэгчийн өрөө	Эмульс	10.23	Тосон будаг	37.70	Эмульс	1.30	
4	Урлаг заал	Эмульс	84.50	Тосон будаг	119.24	Эмульс	4.12	
5	Аж ахуйн өрөө	Эмульс	7.94	Ханын плита	34.16	Эмульс	1.17	
6	Ариун ц, өрөө	Эмульс	6.56	Ханын плита	29.75	Эмульс	5.12	

Дотор засал:

Бүлгийн өрөөны ханыг сайн чанарын будгаар 2 үе будах да газар дээр нь захиалагч талтай тохирно. Бүлгийн өрөө болон бусад өрөөг 2 үе эмүлсэн будгаар будна. Ариун цэврийн өрөөний плита цайвар өнгөтэй байна. Тухайн барилгын дотор засал болон сантехникийн хэрэгслүүдийг өнгө үзэмж, чанар сайтай байхаар хийхийг захиалагчдад санал болгож байна. Дотор заслын ажлыг БНбД 31-10-05 стандартыг баримтлан хийж гүйцэтгэнэ. Заслалд хэрэглэгдэх материал нь хүний биед сөрөг нөлөөгүй, эрүүл ахуйн шаардлагад нийцсэн материал байна.

ТАЙЛБАР:

Д/Д	Огноо	Засвар өөрчлөлт

ЗӨВШӨӨРӨЛЦСӨН

	Гарын үсэг	Нэр
ББ		Э.Багахүү
ХАС		О.Менхцэцэг
ЦБУ		О.Менхцэцэг
ХТ.ДГ		Б.Амарсайхан
ХД		П.Менхбаатар

Үе шат: ТӨСЛИЙН ҮЕ ШАТ

АРВАЙ ПРОЕКТ ХХК

Утас: 99086647, 80110793

Барилгын зураг төслийн "АРВАЙ ПРОЕКТ" ХХК

Архитектор		Д.Тулгаваатар
Гүйцэтгэсэн		Э.Багахүү
Шалгасан		Д.Тулгаваатар

Богд сумын 1-р цэцэрлэгийн өргөтгөлийн барилга

Дотор заслын тодорхойлолт

Масштаб:	Зургийн дугаар:	Хуудас:
М1:-100	БА-16	16
ЕГ Шифр: UP01/23	ТГ Шифр:	Огноо: 2023-03-р сар

A2

Хүзүүвч хэсгийн байгуулалт

М1:100

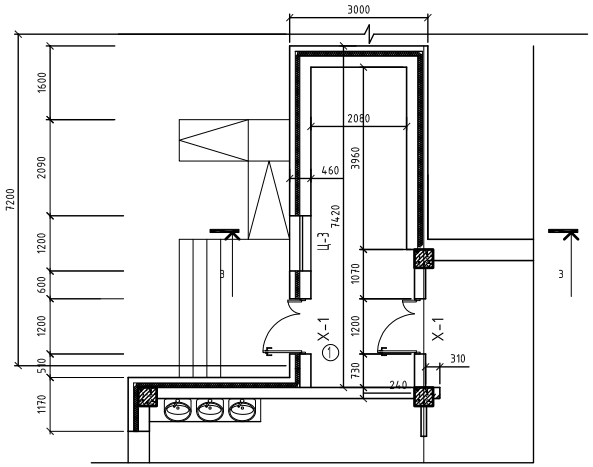

Огтлол 3-3

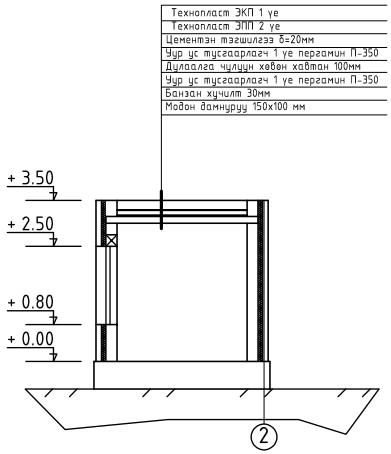

ТАЙЛБАР:

- Тоосго
- Ханын плита
- Тоосгон хана
- Бетон
- Дулаалгын үе 100мм

Д/Д	Огноо	Засвар өөрчлөлт

ЗӨВШӨӨРӨЛЦСӨН

	Гарын үсэг	Нэр
ББ		Э.Багахүү
ХАС		О.Менхцэцэг
ЦБУ		О.Менхцэцэг
ХТ.ДГ		Б.Амарсайхан
ХД		П.Менхбаатар

Үе шат: ТӨСЛИЙН ҮЕ ШАТ

АРВАЙ ПРОЕКТ ХХК

Утас: 99086647, 80110793

Барилгын зураг төслийн "АРВАЙ ПРОЕКТ" ХХК

Архитектор		Д.Тулгаваатар
Гүйцэтгэсэн		Э.Багахүү
Шалгасан		Д.Тулгаваатар

Богд сумын 1-р цэцэрлэгийн өргөтгөлийн барилга

Хүзүүвч хэсгийн байгуулалт огтлол

Масштаб:	Зургийн дугаар:	Хуудас:
ЕГ Шифр: UP01/23	ТГ Шифр:	Огноо: 2023-03-р сар

A2

1-р давхарын технологийн байгуулалт

М1:100

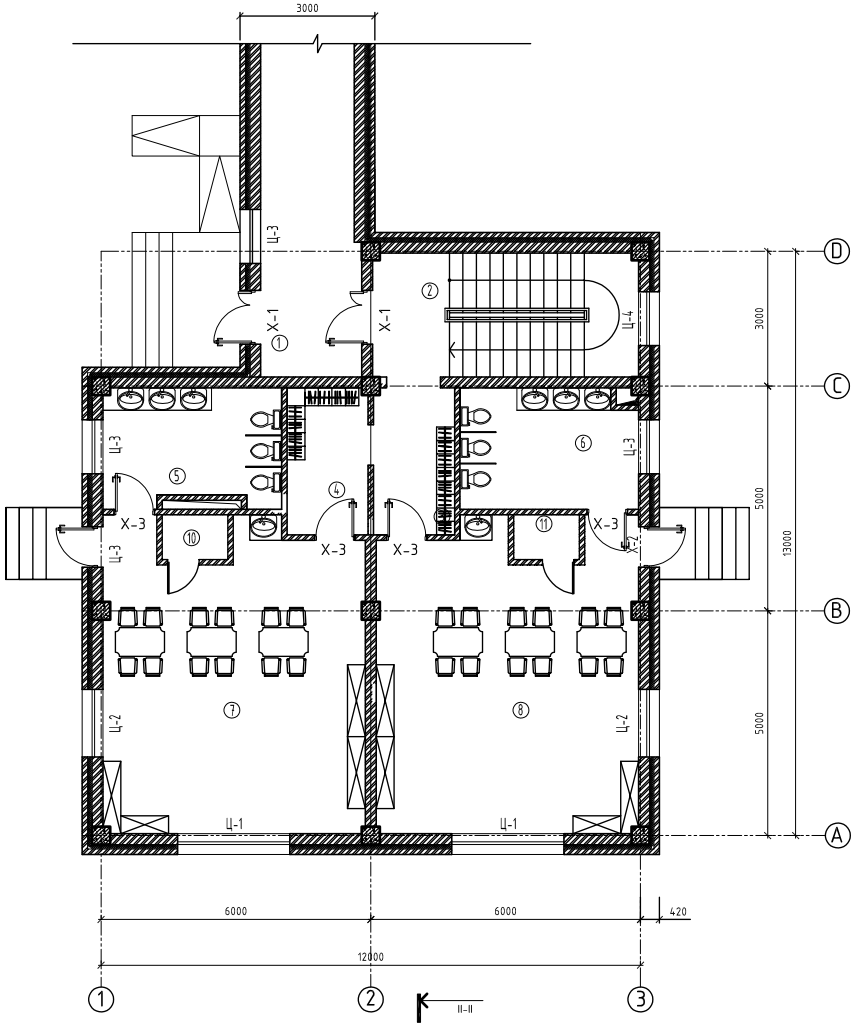

Өрөөний тодорхойлолт

№	Өрөөний нэр	Шалны төрөл	Талбай /м²/
1	Хонгил	Чулуу	12.10
2	Шатны хонгил	Чулуу	16.28
3	Хувцас солих өрөө	Паркет	5.88
4	Хувцас солих өрөө	Паркет	5.87
5	Ариун цэврийн өрөө	Пилта	10.06
6	Ариун цэврийн өрөө	Пилта	10.42
7	Бүлгийн өрөө	Паркет	38.36
8	Бүлгийн өрөө	Паркет	38.36
9	Хүүгүүч	Паркет	10.68
10	Ор хураах өрөө	Паркет	1.46
11	Ор хураах өрөө	Паркет	1.46
Нийт талбай			150.93

ТАЙЛБАР:

Д/Д	Огноо	Засвар өөрчлөлт

зөвшөөрөлцсөн

	Гарын үсэг	Нэр
ББ		Э.Багахүү
ХАС		О.Мөнхцэцэг
ЦБҮ		О.Мөнхцэцэг
ХТДГ		Б.Амарсайхан
ХД		П.Мөнхбаатар

Үе шат: ТӨСЛИЙН ҮЕ ШАТ

АРВАЙ ПРОЕКТ ХХК

Утас: 99106617, 80787193

Барилгын зураг төслийн "АРВАЙ ПРОЕКТ" ХХК

Архитектор		Д.Тулгабаатар
Гүйцэтгэсэн		Э.Багахүү
Шалгасан		Д.Тулгабаатар

Богд сумын 1-р цэцэрлэгийн өргөтгөлийн барилга

1-р давхрын технологийн байгуулалт

Масштаб:	Зургийн дугаар:	Хуудас:
М1:-100	ТХ-1	1
ЕГ Шифр: UP01/23	ТГ Шифр:	Огноо: 2023-03-р сар

A2

2-р давхарын технологийн байгуулалт

М1:100

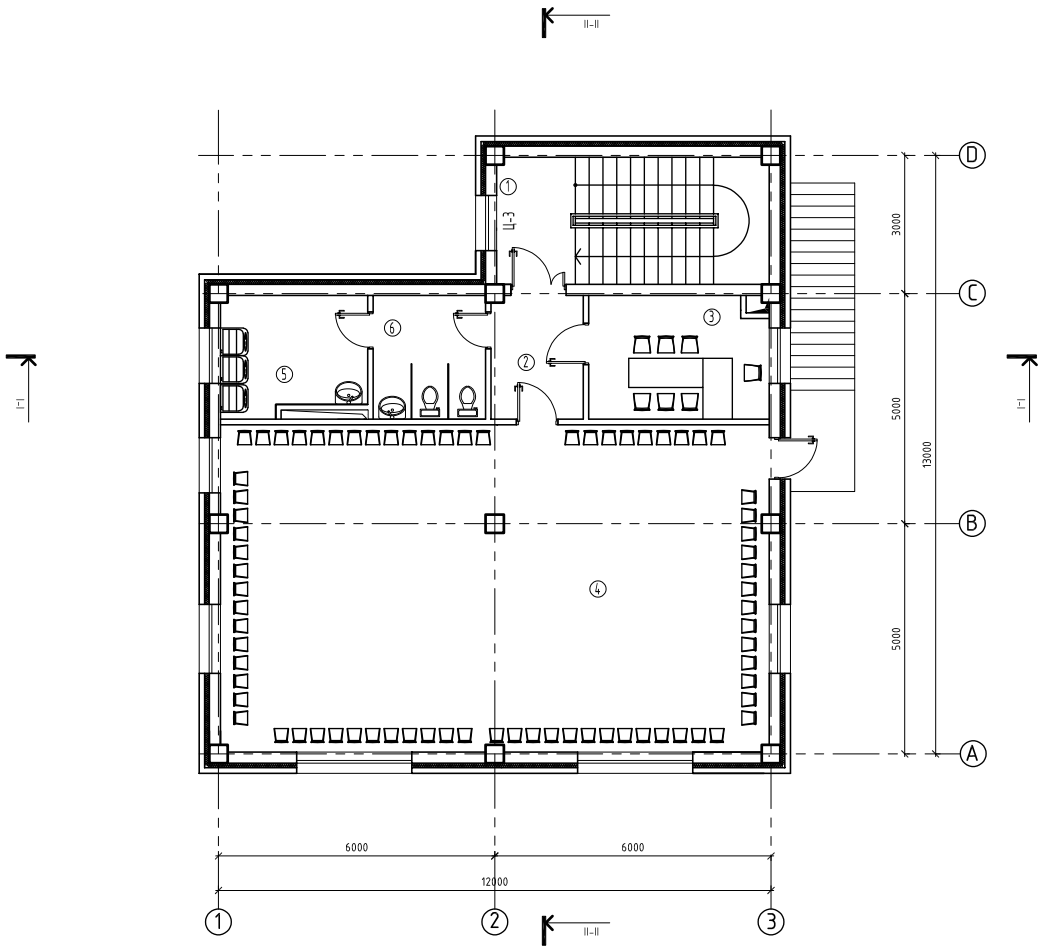

Өрөөний тодорхойлолт

№	Өрөөний нэр	Шалны төрөл	Талбай /м²/
1	Шатны хонгил	Чулуу	16.28
2	Коридор	Паркет	5.33
3	Эрхлэгчийн өрөө	Паркет	10.23
4	Урлаг заал	Паркет	84.50
5	Аж ахуйн өрөө	Пилта	7.94
6	Ариун цэврийн өрөө	Пилта	6.56
7	Нийт талбай		130.84

ТАЙЛБАР:

Д/Д	Огноо	Засвар өөрчлөлт

ЗӨВШӨӨРӨЛЦСӨН

	Гарын үсэг	Нэр
ББ		Э.Багахүү
ХАС		О.Менхцэцэг
ЦБҮ		О.Менхцэцэг
ХТ.ДГ		Б.Амарсайхан
ХД		П.Менхбаатар

Үе шат: ТӨСЛИЙН ҮЕ ШАТ

АРВАЙ ПРОЕКТ ХХК

Утас: 99086647, 80110793

Барилгын зураг төслийн "АРВАЙ ПРОЕКТ" ХХК

Архитектор		Д.Тулгаваатар
Гүйцэтгэсэн		Э.Багахүү
Шалгасан		Д.Тулгаваатар

Богд сумын 1-р цэцэрлэгийн ергэтгэлийн барилга

2-р давхрын технологийн байгуулалт

Масштаб:	Зургийн дугаар:	Хуудас:
М1:-100	ТХ-2	2
ЕГ Шифр: UP01/23	ТГ Шифр:	Огноо: 2023-03-р сар

A2

ЗӨВШӨӨРӨЛЦСӨН:

Өвөрхангай аймгийн ерөнхий архитектор...../Г.Түвшинтөр/

ЕРӨНХИЙ ТӨЛӨВЛӨГӨӨ М1:500

ҮНДЭСЛЭЛ:

-Өвөрхангай аймгийн Хайрхан-Дулаан сумын Засаг Даргын .....оны .... сарын ....-ны өдрийн..... дугаар захирамжаар олгосон .....м2 газар олголт.
-Өвөрхангай аймгийн Богд сумын 1:500 масштабтай дэвсгэр зураг.
-Өвөрхангай аймгийн ерөнхий архитекторын баталсан 2022 оны .....-сарын .....-ны өдрийн Богд сумын цэцэрлэгийн өргөтгөлийн барилгын байршлын бүдүүвч зураг.
-Хот тосгоны төлөвлөлт, барилгажилтын норм ба дүрэм БНбД 30.01.04-ийг тус тус үндэслэн ерөнхий төлөвлөгөөний зургийг гүйцэтгэв.

Д/Д	ТОДОРХОЙЛОЛТ:	Тайлбар
1.	Төлөвлөж буй барилга	Төлөвлөж буй
2.	Цэцэрлэгийн барилга	Одоо байгаа
3.	75 хүүхдийн цэцэрлэг	Одоо байгаа
4.	Цэцэрлэгийн эзэмшлийн зам талбай	Одоо байгаа
5.	Нийтийн эзэмшлийн зам талбай	Одоо байгаа

ТАЙЛБАР:

1. Өвөрхангай аймаг Богд сумын 1-р цэцэрлэгийн өргөтгөлийн барилгын ерөнхий төлөвлөгөөг Богд сумын дэвсгэр зургийг үндэслэн барилгын зураг төслийн "Арвай Проект" ХХК-д боловсруулав.
2. Уг ерөнхий төлөвлөгөөг Өвөрхангай аймаг Арвайхээр сумын ГХБХБГазрын 2022 оны 1-р сард хийсэн дэвсгэр зураг дээр хийж гүйцэтгэв.

ТАНИХ ТЭМДЭГ:

- Төлөвлөж буй барилга
- Авто зогсоол
- Явган зам талбай
- Төв авто зам
- Төлөвлөж буй явган хүний зам, талбай
- Хэтийн төлөвлөлтийн зам, талбай
- Орц гарц
- Давхрын тоо
- Бохир усны шугам
- Хэтийн төлөвлөлтийн барилга
- Цэвэр усны шугам
- Цахилгааны шугам
- Одоо байгаа ногоон байгууламж
- Төлөвлөж буй ногоон байгууламж
- Хөдөлгөөний чиг
- Буулгах барилга

Д/д	Огноо	Засвар өөрчлөлт

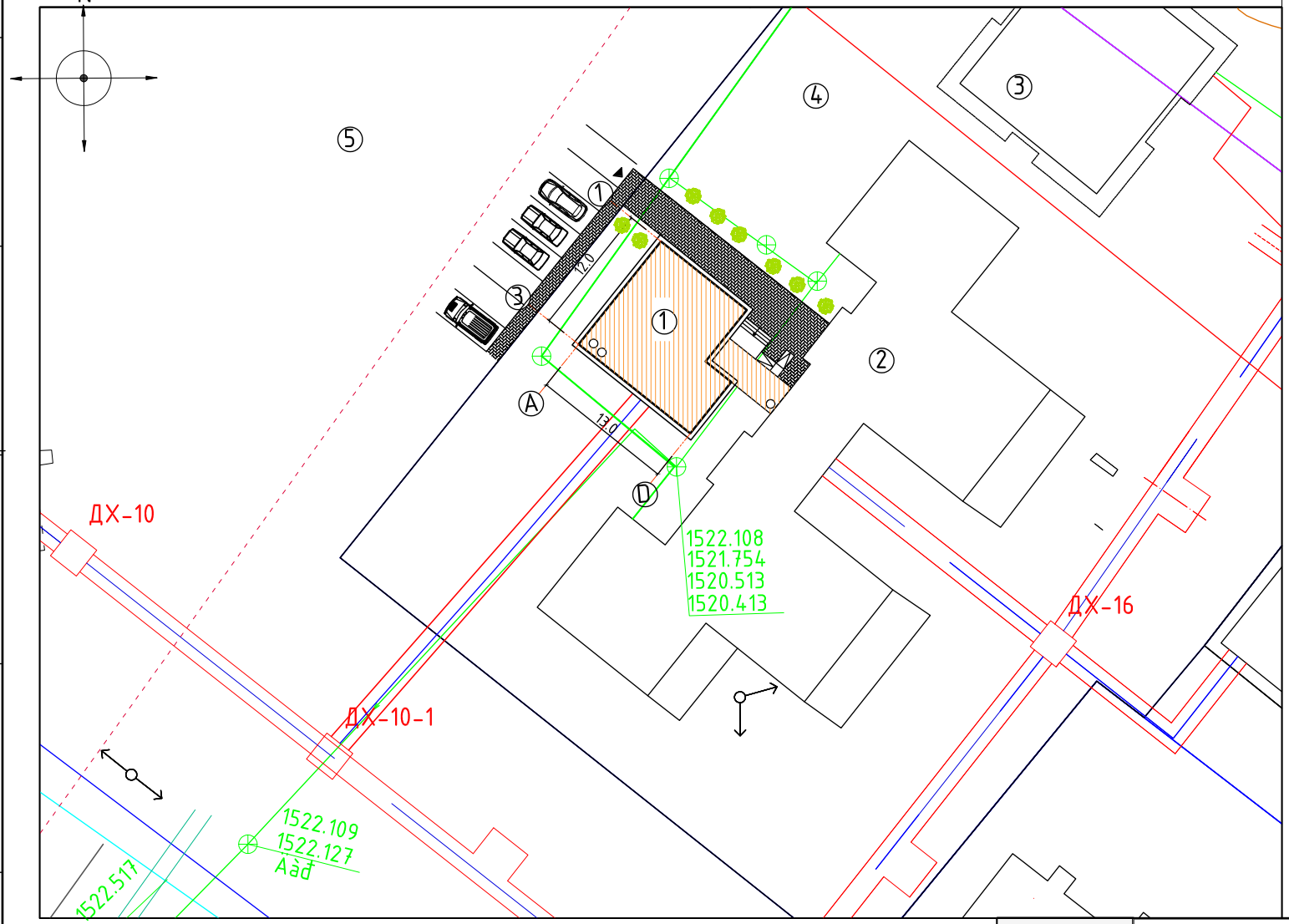

АРВАЙ ПРОЕКТ ХХК

Арвай Проект ХХК

ӨВӨРХАНГАЙ АЙМАГ, БОГД СУМЫН 1-Р ЦЭЦЭРЛЭГИЙН ӨРГӨТГӨЛИЙН БАРИЛГА

Ерөнхий төлөвлөгөө

Уе шат: А3

Архитектор		Г.Мягмарцэрэн	ЕГ Шифр: UP01/23	Масштаб: М1:500	Огноо: 2023 оны 03-р сар
Гүйцэтгэсэн		Э.Баагахүү	ТГ Шифр:	Зургийн дугаар: ЕТ-1	Хуудас: 3
Шалгасан		Э.Лхагвасүрэн			

А3

ӨНДӨРЖИЛТ М1:500

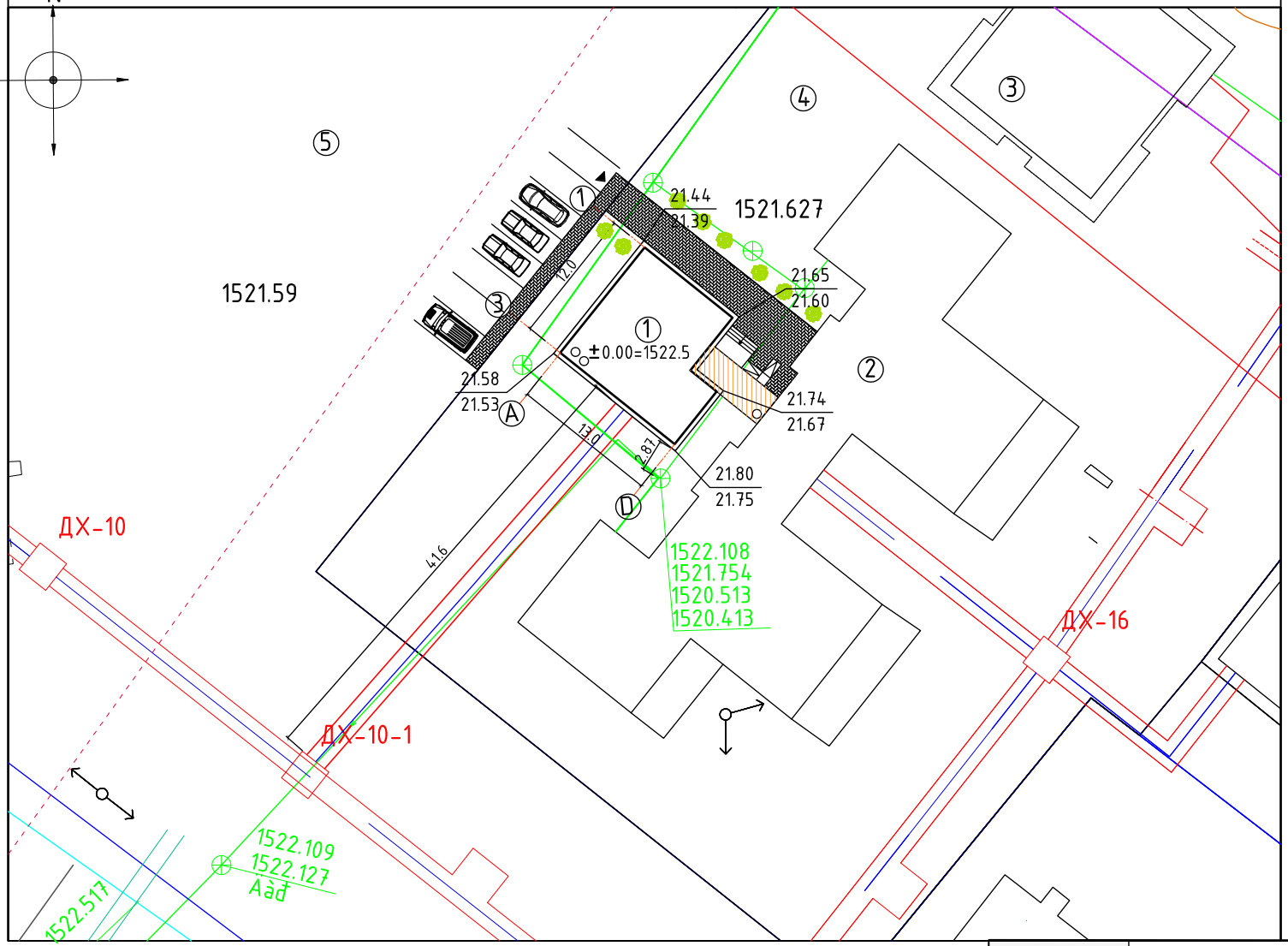

Д/Д	ТОДОРХОЙЛОЛТ:	Тайлбар
1.	Төлөвлөж буй барилга	Төлөвлөж буй
2.	Цэцэрлэгийн барилга	Одоо байгаа
3.	75 хүүхдийн цэцэрлэг	Одоо байгаа
4.	Цэцэрлэгийн ээмшлийн зам талбай	Одоо байгаа
5.	Нийтийн ээмшлийн зам талбай	Одоо байгаа

ТАНИХ ТЭМДЭГ:

- Одоо байгаа барилга
- Төлөвлөж байгаа авто зам
- Төлөвлөж буй явган зам талбай
- Төв авто зам
- Төлөвлөж буй явган хүний зам, талбай
- Хэтийн төлөвлөлтийн зам, талбай
- Орц гарц
- Давхрын тоо
- Бохир усны шугам
- Хэтийн төлөвлөлтийн барилга
- Цэвэр усны шугам
- Цахилгааны шугам
- Төлөвлөсөн өндөр / Одоо байгаа өндөр
- Налуу% Урсах чиг Холын зай
- Хар горизонталь Улаан горизонталь

Д/д	Огноо	Засвар өөрчлөлт

АРВАЙ ПРОЕКТ ХХК

Арвай Проект ХХК

ӨВӨРХАНГАЙ АЙМАГ, БОГД СУМЫН 1-Р ЦЭЦЭРЛЭГИЙН ӨРГӨТГӨЛИЙН БАРИЛГА

Өндөржилт

Уе шат: А3

Архитектор		Г.Мягмарцэрэн	ЕГ Шифр: UP01/23	Масштаб: М1:500	Огноо: 2023 оны 03-р сар
Гүйцэтгэсэн		Э.Багахүү	ТГ Шифр:	Зургийн дугаар: ЕТ-2	Хуудас: 3
Шалгасан		Э.Лхагвасүрэн			

А3

ЗАЙ ХЭМЖЭЭ М1:500

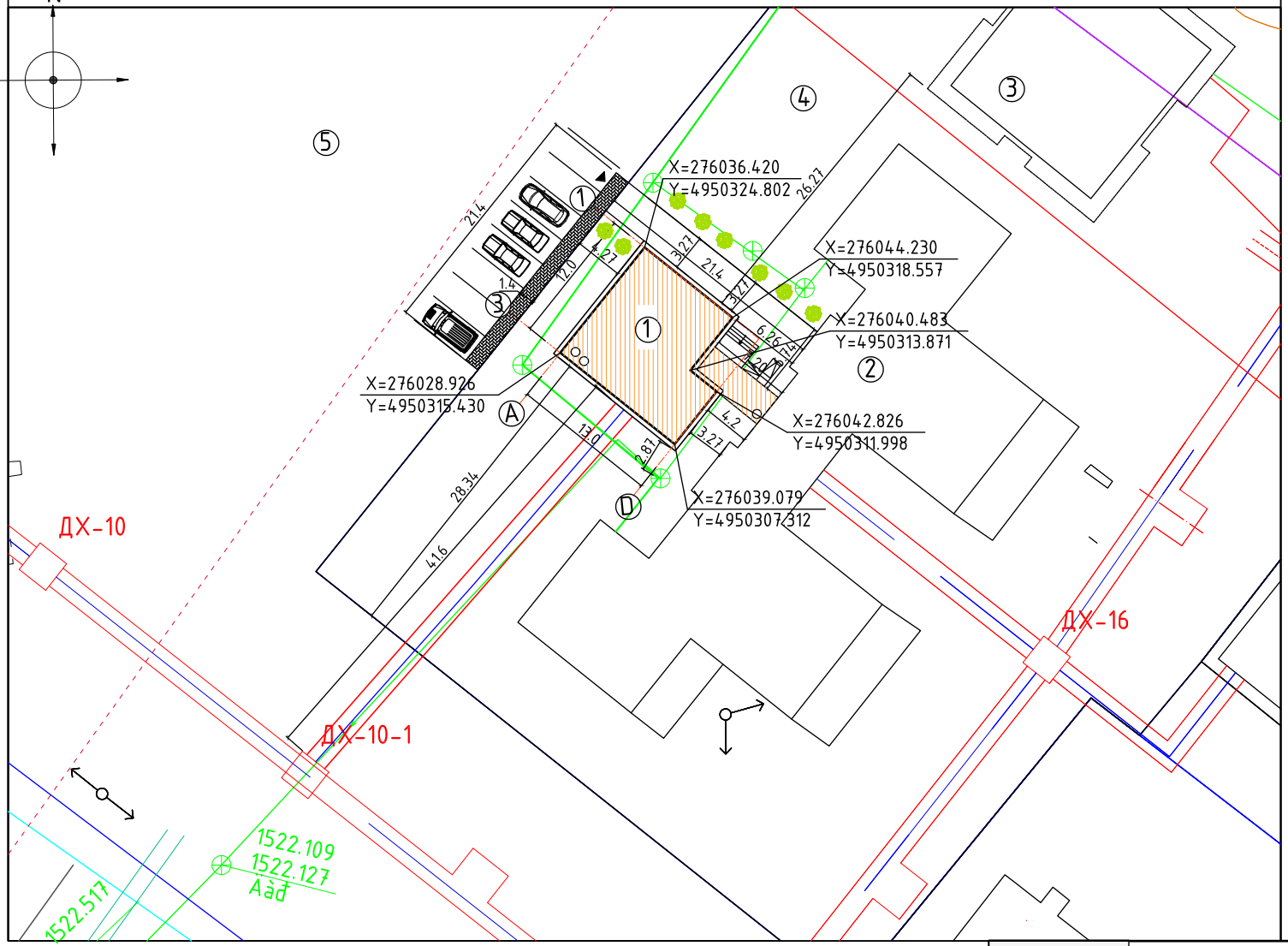

Д/Д	ТОДОРХОЙЛОЛТ:	Тайлбар
1.	Төлөвлөж буй барилга	Төлөвлөж буй
2.	Цэцэрлэгийн барилга	Одоо байгаа
3.	75 хүүхдийн цэцэрлэг	Одоо байгаа
4.	Цэцэрлэгийн эзэмшлийн зам талбай	Одоо байгаа
5.	Нийтийн эзэмшлийн зам талбай	Одоо байгаа

ТАНИХ ТЭМДЭГ:

- Одоо байгаа барилга
- Төлөвлөж байгаа авто зам
- Төлөвлөж буй явган зам талбай
- Төв авто зам
- Төлөвлөж буй явган хүний зам, талбай
- Хэтийн төлөвлөлтийн зам, талбай
- Орц гарц
- Давхрын тоо
- Бохир усны шугам
- Хэтийн төлөвлөлтийн барилга
- Цэвэр усны шугам
- Цахилгааны шугам
- Одоо байгаа ногоон байгууламж
- Төлөвлөж буй ногоон байгууламж 560 m2
- Хөдөлгөөний чиг

Д/д	Огноо	Засвар өөрчлөлт

ӨВӨРХАНГАЙ АЙМАГ, БОГД СУМЫН 1-Р ЦЭЦЭРЛЭГИЙН ӨРГӨТГӨЛИЙН БАРИЛГА

Зай хэмжээ

Ye шат: А3

АРВАЙ ПРОЕКТ ХХК

Арвай Проект ХХК

Архитектор		Г.Мягмарцэрэн	ЕГ Шифр: UP01/23	Масштаб: М1:500	Огноо: 2023 оны 03-р сар
Гүйцэтгэсэн		Э.Баагахүү	ТГ Шифр:	Зургийн дугаар: ЕТ-3	Хуудас: 3
Шалгасан		Э.Лхагвасүрэн			

А3

БАРИЛГЫН ЗУРАГ ТӨСЛИЙН "АРВАЙ ПРОЕКТ'ХХК
ТУСГАЙ ЗӨВШӨӨРЛИЙН ДУГААР: ЗТ32-755/16
Өв.Арвайхээр сум 5-р баг МАН-ын байр 204 toom Утас: 99106647, 80110793

ЕГ Шифр: UP01/23

(Өвөрхангай аймаг, Богд сум)

ӨВӨРХАНГАЙ АЙМАГ, БОГД СУМЫН ЦЭЦЭРЛЭГИЙН ӨРГӨТГӨЛИЙН БАРИЛГА

(ажлын зураг)

БАРИЛГА БҮТЭЭЦИЙН ХЭСЭГ-ББ

БОЛОВСРУУЛСАН:

Гүйцэтгэх захирал ...../ Э.Лхагвасүрэн /

Зургийн ерөнхий инженер ...../ Э.Багахүү /

Өвөрхангай аймаг
2023 он

ББ МАРКИЙН АЖЛЫН ЗУРГИЙН ҮНДСЭН БҮРДЛИЙН ЖАГСААЛТ		
Хуудас	Нэр	Тайлбар
ББ-1	Зургийн жагсаалт, Тайлбар бичиг	
ББ-2	Инженер геологийн зүсэлт	
ББ-3	Суурийн байгуулалт	
ББ-4	Суурийн огтлол хэвний зураг	
ББ-5	БС-1 суурийн огтлол хэвний зураг	
ББ-6	БС-2 суурийн огтлол хэвний зураг	
ББ-7	Рамын байршлын схем	
ББ-8	Рам-1 хэвний зураг	
ББ-9	Рам-2 хэвний зураг	
ББ-10	Рам-3 хэвний зураг	
ББ-11	Рам-4 хэвний зураг	
ББ-12	Баганын арматурчилал, огтлол, түүвэр	
ББ-13	Дамнуруугны байршлын схем	
ББ-14	Дамнуруу ДН-1 огтлол, арматурчилал, түүвэр	
ББ-15	Дамнуруу ДН-1 огтлол, арматурчилал, түүвэр	
ББ-16	Дамнуруу ДН-2 огтлол, арматурчилал, түүвэр	
ББ-17	Дамнуруу ДН-3 огтлол, арматурчилал, түүвэр	
ББ-18	Дамнуруу ШДН огтлол, арматурчилал, түүвэр	
ББ-19	Дамнуруу ДН-4 огтлол, арматурчилал, түүвэр	
ББ-20	Дамнуруу ДН-4 огтлол, арматурчилал, түүвэр	
ББ-21	Дамнуруу ДН-5 огтлол, арматурчилал, түүвэр	
ББ-22	Дамнуруу ДН-6 огтлол, арматурчилал, түүвэр	
ББ-23	Туслах дамнуруу ТДН-1 огтлол, арматурчилал, түүвэр	
ББ-24	Туслах дамнуруу ТДН-2 огтлол, арматурчилал, түүвэр	
ББ-25	Багана, дамнуруугны уулзварын хүчитгэл, материалын түүвэр	
ББ-26	1-р давхрын хучилтын хавтангийн байгуулалт, огтлол, түүвэр	
ББ-27	2-р давхрын хучилтын хавтангийн, огтлол, түүвэр	
ББ-28	1-р давхрын төмөр бетон хучилтны хэвний байгуулалт	
ББ-29	1-р давхрын хучилтны доод үеийн арматурчилал, огтлол, түүвэр	
ББ-30	1-р давхрын хучилтны дээд үеийн арматурчилал, огтлол, түүвэр	
ББ-31	2-р давхрын хучилтны хэвний байгуулалт	
ББ-32	2-р давхрын хучилтны доод үеийн арматурчилал, огтлол, түүвэр	
ББ-33	2-р давхрын хучилтны дээд үеийн арматурчилал, огтлол, түүвэр	
ББ-34	1-р давхрын шатны хонгилийн төмөр бетон хучилтны хэвний байгуулалт	
ББ-35	1-р давхрын шатны хонгилийн төмөр бетон хучилтны арматурчилал, огтлол, түүвэр	
ББ-36	1-р давхрын ханын тор ялууны байгуулалт	
ББ-37	2-р давхрын ханын тор ялууны байгуулалт	
ББ-38	Ханын торны хэсэглэл А, Б, В, Г	
ББ-39	Гадна цутгамал довжооны байгуулалт, огтлол, түүвэр	
ББ-40	Төмөр бетон шатны хэвний байгуулалт, огтлол, хэсэглэл	
ББ-41	Шатны арматурчилал ЦМ-1, ЦМ-2 огтлол, түүвэр	

ТАЙЛБАР БИЧИГ

Ерөнхий хэсэг: Барилгын бүтээцийн зураг төслийг байгаль цаг уурын доорхи нөхцөлд тохируулан төлөвлөв.

Үүнд гадна агаарын тооцооны температур -30.7 °С
цасны ачаалал 30 кг/м²
салхины ачаалал 58 кг/м²
газар хөдлөлийн 9₂ балл.

Бууць: Барилгын инженер геологийн 2022 онд боловсруулсан ЗТ18-108/19 тоот инженер геологийн дүгнэлтийн дагуу суурь суурь бүй бууць нь Хайрхан гол элсэнцэр ул хөрс (рQ2): Бор шаргал өнгөтэй, хатуу хам байдалтай, пролювийн гаралтай, Голоцены настай хайрхархаг элсэнцэр ул хөрс. Суурь суух бууць хөрс нь зураг заасныг шинж чанар үзүүлэлтээрээ зөрүүтэй өөр төрлийн хөрс болон асгаас хөрс, нүх, одоо байгаа шугам сүлжээ зэрэг зүйл илэрвэл холбогдох хүмүүст мэдэгдэж, техникийн шийдэл гаргуулах хэрэгтэй.

Суурь: Котлованы механизмаар суурь суулгах төслийн түвшингээс дээш 20-30см дутуу ухаж түүнээс доош төслийн түвшин хүртэл гараар ухах хэрэгтэй. Барилгын суурийг цутгамал төмөр бетон баганан суурьтайгаар төлөвлөв. Суурийн бетоны анги В20 дагуу ажлын арматурын анги SD390 /MNS JIS G 3112:2002/ хөндлөн ажлын арматурын анги А240 /ГОСТ 5781-82/ болно. Цутгамал суурийн дор 10см зузаан В10 ангийн бетон бэлтгэл хийнэ. Суурийн арматурчлалыг хийх явцад багана, цутгамал хана болон бусад хийцийн гаргалгаа арматуруудыг байрлуулж өгөх хэрэгтэй. Суурийг хийж гүйцэтгэхдээ рамын зургуудтай саймтар уялдуулж үзэх хэрэгтэй. Бетоны ажлыг хийж гүйцэтгэхдээ "Цутгамал төмөр бетон бүтээц" БНбД-52-02-05, Цутгамал төмөр бетоны ажил гүйцэтгэх заавар БД52-102.04-ийн заалтуудыг баримталбал зохино. Цутгамал ханын хөрстэй нийлэх хэсэгт босоо ус тусгаарлагчийг хүйтнээр хийсэн дэвсгэр дээр 2 үе хар тос хийж гүйцэтгэнэ. Суурийн хажуугаар овоолт үүсгэдэггүй элс хайрган хөрсөөр чигжих бөгөөд эргүүлж чигжих хөрсийг 20см тутамд үечлэн нягтруулна. Нягтруулсан хөрсний эзлэхүүн жин 1,65г/см³-ээс багагүй байна.

Цутгамал төмөр бетон рам: Барилгын даацын үндсэн бүтээц нь төмөр бетон араг бүтээц байна. Цутгамал төмөр бетон хийцийн бетоны анги В25 дагуу ажлын арматурын анги SD390 /MNS JIS G 3112:2002/ хөндлөн ажлын арматурын анги А240 /ГОСТ 5781-82/ болно. Цутгамал төмөр бетоны ажлыг гүйцэтгэхдээ "Цутгамал төмөр бетон бүтээц" БНбД52-02-05, Цутгамал төмөр бетоны ажил гүйцэтгэх заавар БД52-102.04-ийн заалтуудыг баримталбал зохино. Хэв хашмал нь бат бөх, тогтвортой нөхцөлөөр хангагдсан байх шаардлагатай бөгөөд бетон бат бэхийн бэхжилтийнхээ 70%-ийг авахаас өмнө хэв хашмалыг суллаж болохгүй. Бетон зуурмагаас холбогдох журмын дагуу дээж авч, бат бэхийг тодорхойлуулсан байх шаардлагатай. Цутгамал хийцэд зэвэрч муудсан, тахийж мурийсан арматур ашиглахыг хориглоно. Арматурчлалын ажлын явцад уг рамтай холбогдох цутгамал дам нуруу, хучилт, шат, диафрагм хана дээврийн хашлага, тагтны хаалт, гаргалгаа арматуруудыг хэвний зураг үзүүлсний дагуу байрлуулах шаардлагатай. Бетон болон арматурчлалын ажил гүйцэтгэх актыг үйлдэхдээ зохиогчид үзүүлсэн байх шаардлагатай.

Хана: Барилгын гадна ханын зузаан 400мм ба /250мм-ийн зузаан хөнгөн блок өрөх 150мм-ийн полистрол хавтангаар дулаалаж гадна талаас шавардана.
Дотор хана 120мм тоосго ба айл хоорондын тусгаалах хана 250мм хөнгөн блок байна. Дулааны улиралд ханын өргийн зуурмагийн марк-50 байна. 250мм хөнгөн блок дүүрэзач хана болж байгаа тул багана ба дам нуруугны ирмэгээс 20мм-ийн зайсартай өрж энэ зай зайсарыг уян зөөлөн материалаар чигжинэ. Өргийн ажилд босоо болон хөндлөн чиглүүлэгч утсыг тогтмол шалгаж, шалгах хэрэгслийн хяналтын дор чанартай гүйцэтгэвэл зохино. Гадна ханын өндрийн 750мм тутамд төмөр торыг ханын торын зургийн дагуу тавина.

Барилга байгууламжийн зориулалт, төлөвлөлт, техникийн шийдлээс үл хамааран барилгын ажлын зургийн стандартын шаардлагыг загварчилан "Барилгын эталон зураг"-аар үзүүлэв.

БҮТЭЭЦИЙН ХЭСГИЙН ЭТАЛОН ЗУРАГТ АШИГЛАСАН НОРМАТИВ БАРИМТ БИЧГҮҮД

Тэмдэглэгээ	Нэр	Тайлбар
БНбД 22-01-01*/2006	Газар хөдлөлийн бүс нутагт барилга барих, төлөвлөх норм ба дүрэм	
БНбД 2.02.01-94	Барилга байгууламжийн бууць суурийн зураг төсөл зохиох норм ба дүрэм	
БНбД 52-01-10	Бетон ба төмөр бетон бүтээц	
БД 52-105-10	Бетон ба урьдчилан хүчитгээгүй арматуртай төмөр бетон бүтээц	
Цуврал Г1.220.1-1Г	Цутгамал төмөр бетон араг бүтээцийн хийц хэсэглэлийн альбом	
В1.038-1.1	Угсармал төмөр бетон ялуу	

Хучилт, : Төмөр бетон каркас дээр 2.09тн жинтэй НХ59-12 маркын хучилтын нүхтэй хавтанг А,В,С тэнхлэгийн дамнуруугаар түгжиж угсрана. Хучилтын хавтангын уулзвар хооронд b=100мм төмөр бетон цутгаж угсарна.

Шат : Шат нь мөн цутгамал төмөр бетон байна. Бетоны анги В25 дагуу ажлын арматурын анги SD390 /MNS JIS G 3112:2002/ хөндлөн ажлын арматурын анги SD390 /MNS JIS G 3112:2002/ Шатны маршийг зураг үзүүлсэний дагуу цутгана. Барилга угсралтын явцад хучилтанд гарч бүй нүхийг давхар тус бүрд нь тур хаалтаар хааж таглавал зохино.

Хаяавч: Барилгын эргэн тойронд 800мм өргөнтэй хаяавчийг В10 ангийн бетоноор 8-12см зузаантайгаар цутгаж 20мм-ийн цементэн өнгөлгөө хийнэ.

Тооцооны схем

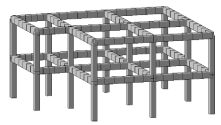

АРВАЙ ПРОЕКТ ХХК

БАРИЛГЫН ЗУРАГ ТӨСӨВ

И-мэйл: Arvaiproekt2013@gmail.com
Утас: +976-99106647, 88110793

Өвөрхангай аймаг Богд сумын
Цэцэрлэгийн өргөтгөлийн барилга
Зургийн жагсаалт, тайлбар бичиг

Инженер		Э.Багахүү	Е.Г.Шифр: UP01/23	Масштаб: М1:100	Огноо: 2023-03-сар
Гүйцэтгэсэн		Э.Багахүү	Т.Г.Шифр:	Зургийн дугаар: ББ-1	Бүх хуудас: 41
Шалгасан		Э.Лхагвасүрэн			

Тайлбар

Барилгын инженер хайгуулын "Топ гео техник" ХХК -д 2022 онд боловсруулсан архив № ЗТ18-108/19 дугаартай инженер геологийн дүгнэлтийн дагуу суурь сууж бүй буурь нь Хайргархаг элсэнцэр ул хөрс болно.

ИГЭ-1. Хайргархаг элсэнцэр ул хөрс (pQ2):

Бор шаргал өнгөтэй, хатуу хам байдалтай, пролювийн гаралтай, Голоцены настай хайргархаг элсэнцэр ул хөрс.

Хөрсний ширхэгийн бүрэлдэхүүнд:

- Хайр хайраг	46.8 %
- Элс	37.6 %
- Тоос	9.7 %
- Шавар	5.9 % тус тус агуулна.

Хөрсний физик шинж чанарыг үзүүлбэл:

- Байгалийн чийг	0.033
- Урсалтын хязгаар дээрх чийг, %	0.171
- Имрэгдлийн хязгаар дээрх чийг, %	0.120
- Уян наархайн тоо, %	0.051
- Хатуу хэсгийн нягт, г/см3	2.68
- Байгалийн нягт, г/см3	2.13
- Хуурай хэсгийн нягт, г/см3	2.06
- Сүвшил, %	23.06
- Сүвшилийн итгэлцүүр	0.300
- Чийглэгийн зэрэг	0.29
- Хам байдал	<0

Шавранцар ул хөрсний механик шинж чанарын норматив утгыг үзүүлбэл:

Барьцалдалтын хүч	Сп1= 20 кПа
Дотоод үрэлтийн өнцөг	фп1 = 43°
Хэв гажилтын модуль	Е= 35 МПа

Тооцооны утга:

Барьцалдалтын хүч	Сп2= 13.3 кПа
Дотоод үрэлтийн өнцөг	фп2 = 37.4°
Тооцооны барагцаалсан эсэргүүцэл	Ro= 400 кПа

Хайргархаг элсэнцэр ул хөрс нь байгалийн чийг болон уян наархайн үзүүлэлтээс хамаарч Kf=0.011 байгаа нь уг хөрс улирлын хөлдөлтийн бүсэд сулавтар овойлт үүсгэх шинж чанартай.

Улирлын хөлдөлтийн норматив гүн: 2.60 м

Ул хөрсний хатуулгын зэрэг

Таних тэмдэг

Асгамал хөрс: Хүний инженерийн үйл ажиллагаагаар үүссэн шаргал өнгийн элсэрхэг асгамал хөрс

① *Хайргархаг элсэнцэр ул хөрс/*pQ_2*/:* Бор шаргал өнгөтэй, хатуу хам байдалтай, пролювийн гаралтай, Голоцены настай тоосорхог элсэн ул хөрс

② *Хайргархаг шавранцар ул хөрс/*pQ_2*/:* Цайвар шаргал өнгөтэй, хатуу хам байдалтай, пролювийн гаралтай, Голоцены настай хайргархаг шавранцар ул хөрс

③ *Шавар ул хөрс/*pQ_2*/:* Цайвар шаргал өнгөтэй, хатуу хам байдалтай, пролювийн гаралтай, Голоцены настай хайргархаг шавар ул хөрс

④ *Тоосорхог элсэн ул хөрс/*pQ_2*/:* Цайвар шаргал өнгөтэй бага чийгтэй, пролювийн гаралтай, Голоцены настай тоосорхог элсэн ул хөрс

I I' Инженер-геологийн зүсэлтийн дугаар

① Хөрсний үеийн дугаар

Инженер-геологийн зүсэлт зураг

Масштаб Б 1:100
Х 1:200

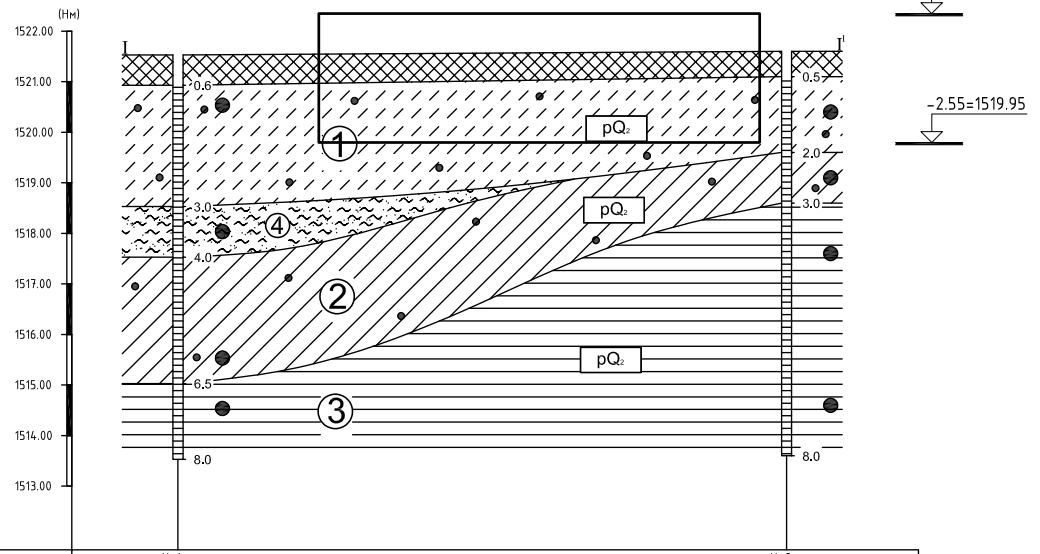

Цооногийн дугаар	Ц-1	Ц-2
Амсрын ойролцоо өндержилт,м	1521.53	1521.60
Цооногоо хоорондын зай, м	24.08	

pQ₂ Ул хөрсний нас, гарал үүслийн индекс

Цооногийн амсар

0.6 — Хөрсний үеийн хил, м

Ул хөрсний дээж авсан гүн, м

8.0 — Цооногийн гүн, м

Хөрсний төлөв байдал

Хайргархаг элсэнцэр ул хөрс	Хайргархаг шавранцар ул хөрс	Шавар ул хөрс	Тоосорхог элсэн ул хөрс
Хатуу	Хатуу	Хатуу	Бага чийгтэй

АРВАЙ ПРОЕКТ ХХК	Өвөрхангай аймаг Богд сумын Цэцэрлэгийн өргөтгөлийн барилга				
БАРИЛГЫН ЗЭРАГ ТӨСӨВ	Инженер геологийн зүсэлт				
Инженер	Э.Багахүү	Е.Г.Шифр: UP01/23	Масштаб: М1:100	Огноо: 2023-03-сар	
Гүйцэтгэсэн	Э.Багахүү	Т.Г.Шифр:	Зургийн дугаар: ББ-2	Бүх хуудас: 41	
Шалгасан	Э.Лхагвасүрэн				

Имэйл: Arvaiproekt2013@gmail.com
Утас: +976-99106647, 88110793

Суурийн байгуулалт M1:100

(±0.00=1522.5)

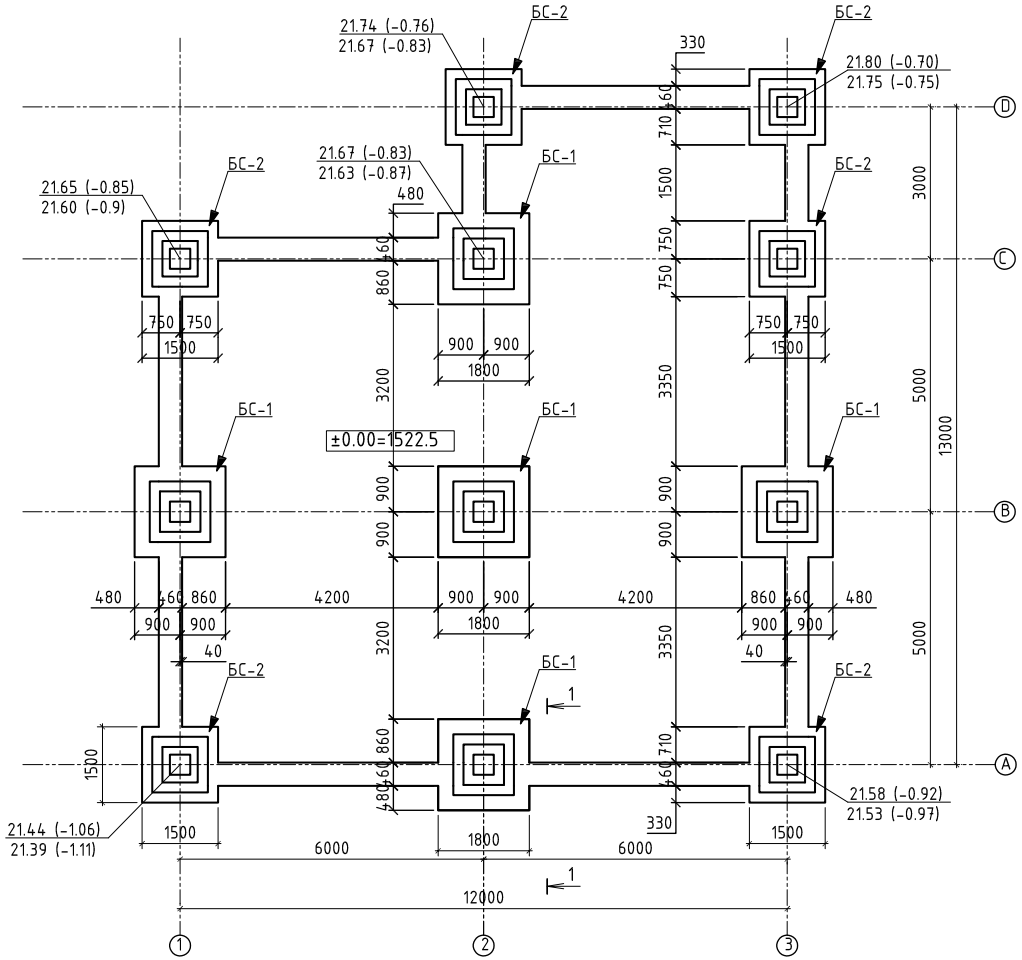

1-1

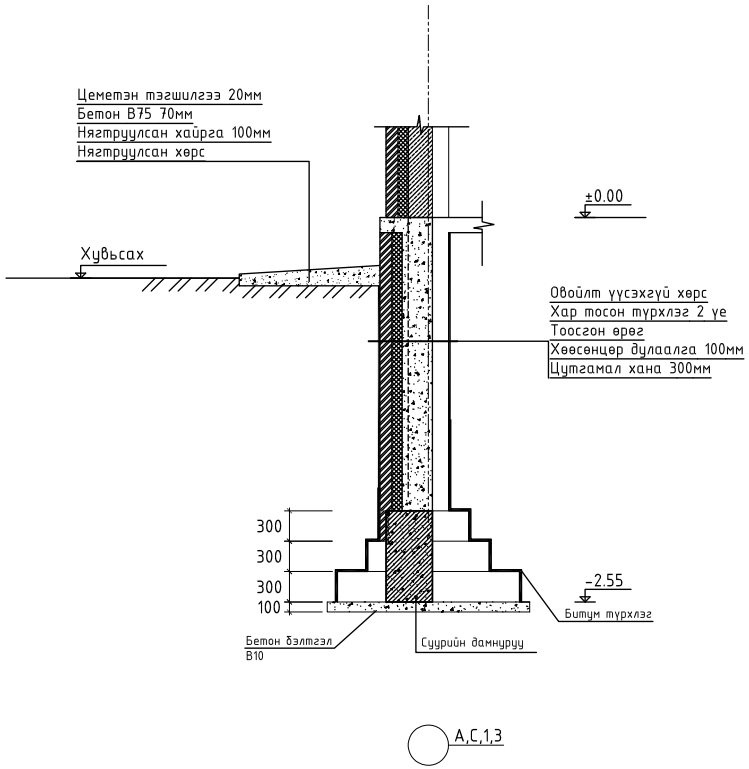

АРВАЙ ПРОЕКТ ХХК	Өвөрхангай аймаг Богд сумын Цэцэрлэгийн өргөтгөлийн барилга				
	Суурийн байгуулалт				
Инженер	Э.Багахүү	Е.Г.Шифр: UP01/23	Масштаб: M1:100	Огноо: 2023-03-сар	
Гүйцэтгэсэн	Э.Багахүү	Т.Г.Шифр:	Зургийн дугаар: ББ-3	Бүх хуудас: 41	
Шалгасан	Э.Лхагвасүрэн				

БАРИЛГЫН ЗӨВШӨӨРӨЛ ТӨСӨЛ

Ц-мэйл: Arvaiproekt2013@gmail.com
Эмэх: +976-99106647; 80110793

Суурийн огтлол арматурчилал

БС-1

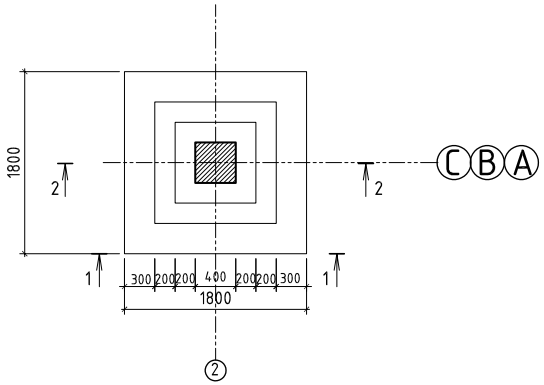

Тор-1

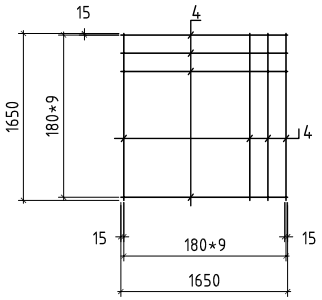

3-3

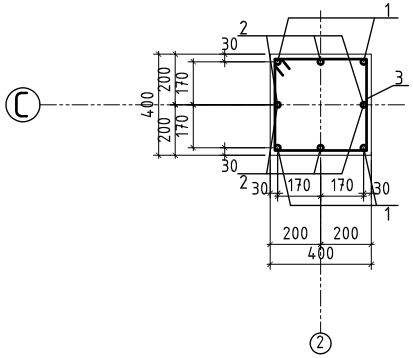

1-1

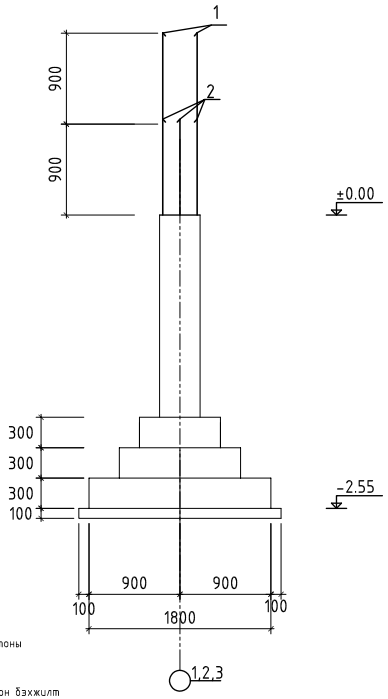

2-2

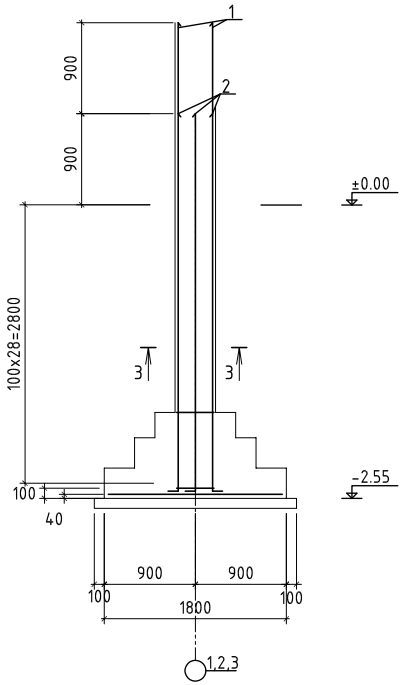

Материалын түүвэр

Марк ба дугаар	Тэмдэглэгээ	Нэр	Тоо ш	Жин кг	Тайлбар
			5		915.05
1	4700 100	SD390 D22 L=4800	4	14.59	58.36
2	3850 100	SD390 D22 L=3950	4	12.00	48.03
3	340 340 340 340	A240 D8 L=1460	17	0.395	9.80
		Материал			
		Бетоны анги B15			
		Тор. Т-1			
4		SD390 D19 L=1650	18	2.25	66.82
		Нийт			183.01

1.Энэ хуудсыг ББ-4

1.Энэ хуудсыг ББ-4,5 хуудастай хамт үз.

2.Рамыг цутгахын өмнө цутгах бетоноос дээж авч бетоны маркыг тодорхойлсны дараа цутгах шаардлагатай.

3.Төмөр бетон цутгамал хийцийг цутгасны дараа бетон бэхжилт 70%-ийг авсны дараа хэв хашмалыг задална.

АРВАЙ ПРОЕКТ ХХК

БАРИЛГЫН ЗӨВШӨӨРӨГДСӨН

Имэйл: Arvaiproekt2013@gmail.com
Утас: +976-99106647, 88110793

Өвөрхангай аймаг Богд сумын
Цэцэрлэгийн өргөтгөлийн барилга
БС-1 суурийн огтлол арматурчилал

Инженер		Э.Багахүү	Е.Г.Шифр: UP01/23	Масштаб: M1:100	Огноо: 2023-03-сар
Гүйцэтгэсэн		Э.Багахүү	Т.Г.Шифр:	Зургийн дугаар: ББ-4	Бүх хуудас: 41
Шалгасан		Э.Лхагвасүрэн			

Суурийн огтлол арматурчилал

БС-2

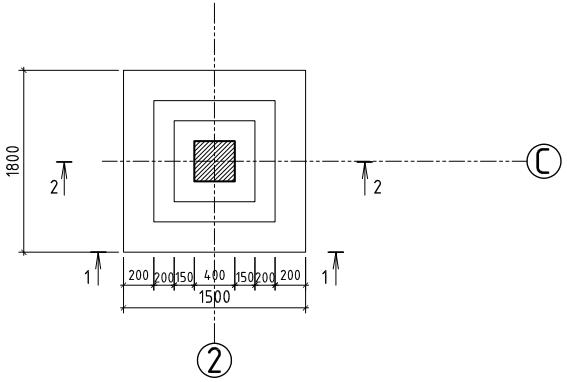

Тор-1

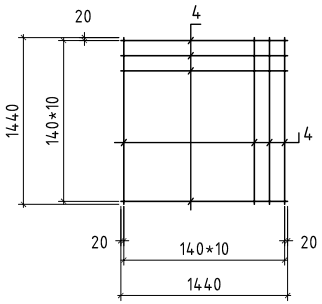

3-3

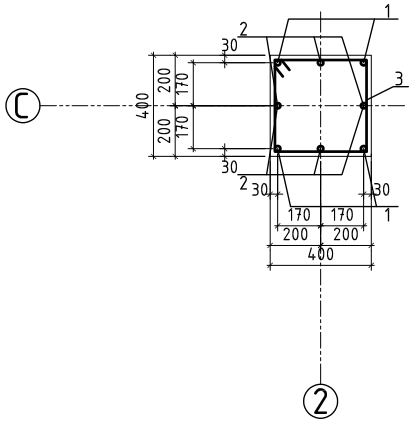

1-1

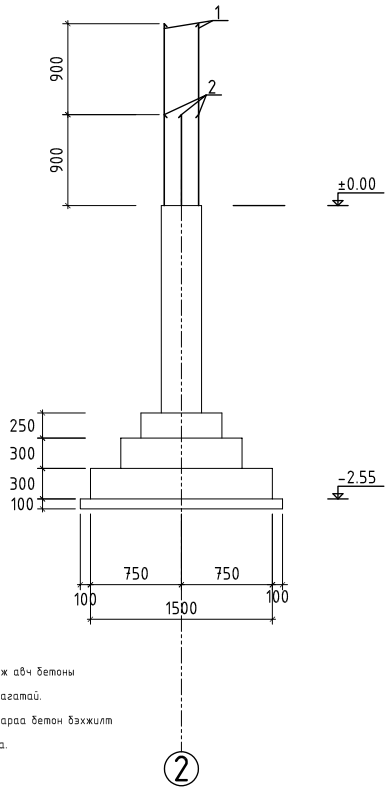

2-2

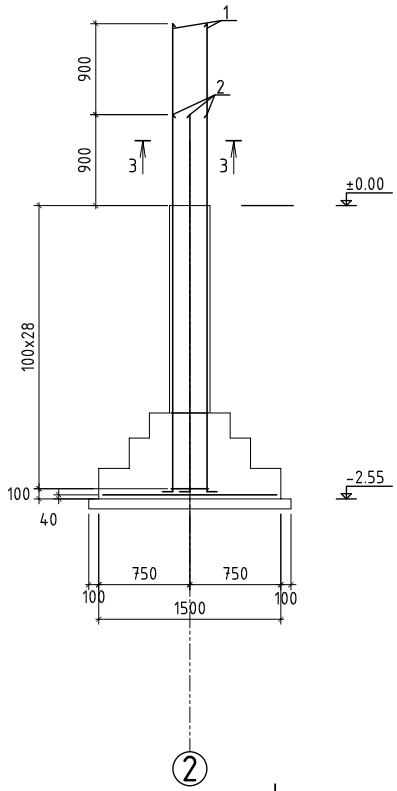

Материалын түүвэр

Марк ба дугаар	Тэмдэглэгээ	Нэр	Тоо ш	Жин кг	Тайлбар
			6		1076.88
1	4700 100	SD390 D22 L=4800	4	14.59	58.36
2	3850 100	SD390 D22 L=3950	4	12.00	48.03
3	340 340 340 340	A240 D8 L=1460	17	0.395	9.80
		Бетоны анги B15			
		Тор. Т-1			
4		SD390 D19 L=1440	22	1.998	63.29
		Нийт			179.48

1.Энэ хуудсыг ББ-4,5 хуудастай хамт үз.

2.Рамыг цутгахын өмнө цутгах бетоноос дээж авч бетоны маркыг тодорхойлсны дараа цутгах шаардлагатай.

3.Төмөр бетон цутгамал хийцийг цутгасны дараа бетон бэхжилт 70%-ийг авсны дараа хэв хашмалыг задална.

АРВАЙ ПРОЕКТ ХХК	Өвөрхангай аймаг Богд сумын Цэцэрлэгийн өргөтгөлийн барилга				
БАРИЛГЫН ЗӨВШӨӨРӨГДСӨН	БС-2 суурийн огтлол арматурчилал				
Ил-мэйл: Arvaiproekt2013@gmail.com Утас: +976-99106647, 88110793	Инженер	Э.Багахүү	Е.Г.Шифр: UP01/23	Масштаб: M1:100	Огноо: 2023-03-сар
	Гүйцэтгэсэн	Э.Багахүү	Т.Г.Шифр:	Зургийн дугаар: ББ-5	Бүх хуудас: 41
	Шалгасан	Э.Лхагвасүрэн			

Суурийн дамнуруу арматурчилал

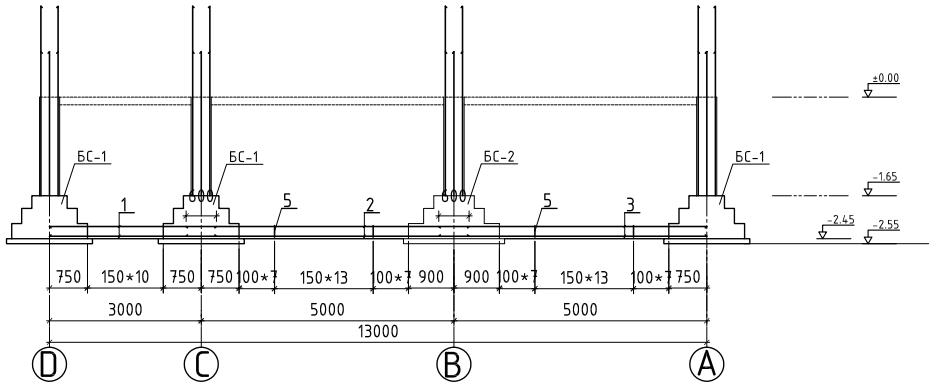

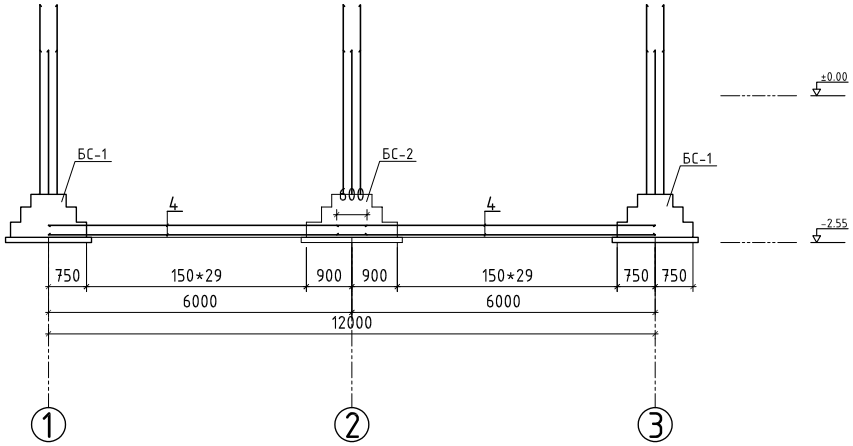

Материалын түүвэр

Марк ба дугаар	Тэмдэглэгээ	Нэр	Тоо ш	Жин кг	Тайлбар
			2		395.54
1	MNS JIS G3112:2002	SD390 D13 L=3300	4	0.995	13.13
2	MNS JIS G3112:2002	SD390 D13 L=5600	4	0.995	22.28
3	MNS JIS G3112:2002	SD235 D13 L=5600	5	0.995	27.86
4	MNS JIS G3112:2002	SD235 D13 L=6300	8	0.995	50.14
5	MNS JIS G3112:2002	A240 D8 L=1180	181	0.395	84.36
		Нийт			197.77
		Бетоны анги B15			

Баганан суурийн төмөр бетон холбоосын арматурчилал

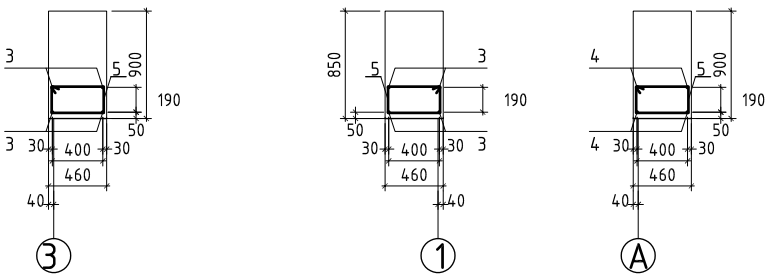

1.Энэ хуудсыг ББ-4,5 хуудастай хамт үз.
2.Рамыг цутгахын өмнө цутгах бетоноос дээж авч бетоны маркыг тодорхойлсны дараа цутгах шаардлагатай.
3.Төмөр бетон цутгамал хийцийг цутгасны дараа бетон бэхжилт 70%-ийг авсны дараа хэв хашмалыг задална.

АРВАЙ ПРОЕКТ ХХК	Өвөрхангай аймаг Богд сумын Цэцэрлэгийн өргөтгөлийн барилга				
	Суурийн холбоос дамнуруу				
Инженер	Э.Багахүү	Е.Г.Шифр: UP01/23	Масштаб: M1:100	Огноо: 2023-03-сар	
Гүйцэтгэсэн	Э.Багахүү	Т.Г.Шифр:	Зургийн дугаар: ББ-6	Бүх хуудас: 41	
Шалгасан	Э.Лхагвасүрэн				

БАРИЛГЫН ЗӨВШӨӨРӨЛ ТӨСӨВ

Ил-мэйл: Arvaiproekt2013@gmail.com
Утас: +976-99106647, 88110793

1-р давхрын рамын байршлын схэм

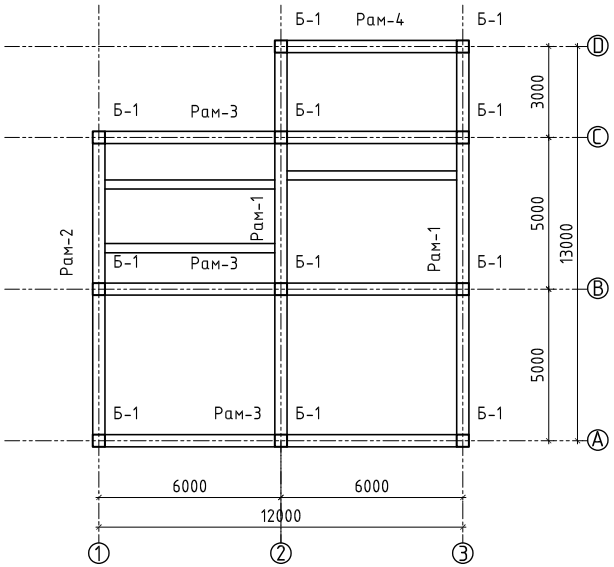

2-р давхрын рамын байршлын схэм

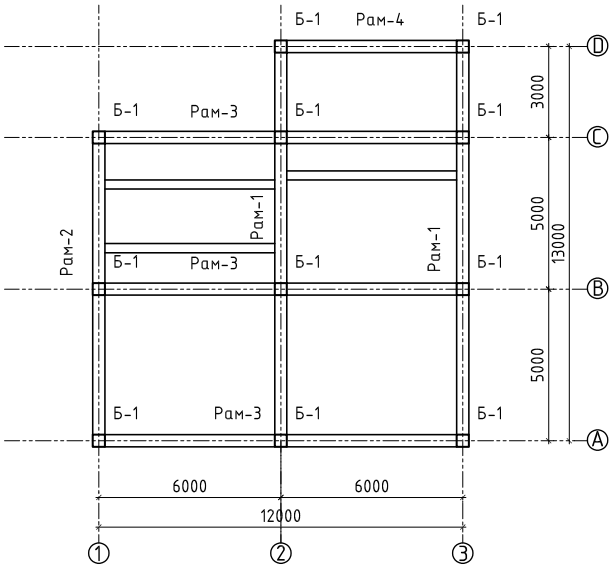

1.Энэ хуудсыг ББ-9-22 хуудастай хамт үз.

2.Рамыг цутгахын өмнө цутгах бетоноос дээж авч бетоны маркыг тодорхойлсны дараа цутгах шаардлагатай.

3.Төмөр бетон цутгамал хийцийг цутгасны дараа бетон бэхжилт 70%-ийг авсны дараа хэв хашмалыг задлна.

АРВАЙ ПРОЕКТ ХХК БАРИЛГЫН ЗӨВШӨӨРӨЛ ТӨСӨВ И-мэйл: Arvaiproekt2013@gmail.com Утас: +976-99106647, 88110793	Өвөрхангай аймаг Богд сумын Цэцэрлэгийн өргөтгөлийн барилга Рамын байршлын схем				
	Инженер	Э.Багахүү	Е.Г.Шифр: UP01/23	Масштаб: M1:100	Огноо: 2023-03-сар
	Гүйцэтгэсэн	Э.Багахүү	Т.Г.Шифр:	Зургийн дугаар: ББ-7	Бүх хуудас: 41
	Шалгасан	Э.Лхагвасүрэн			

Рам-1 хэвний зураг

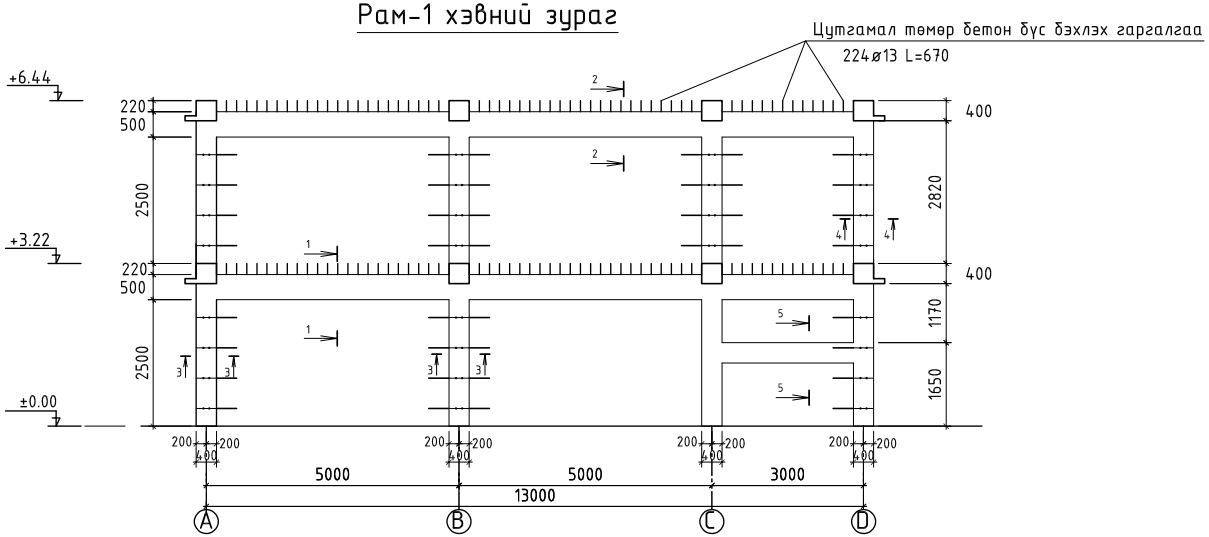

1-1

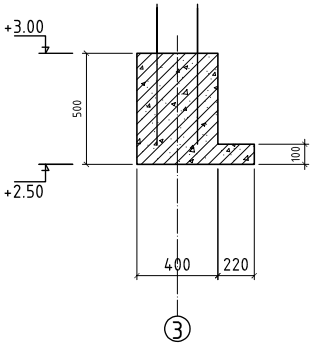

2-2

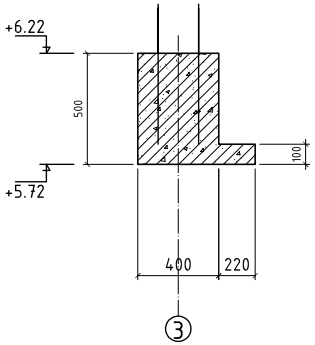

3-3

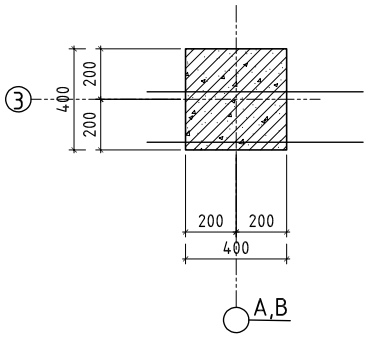

4-4

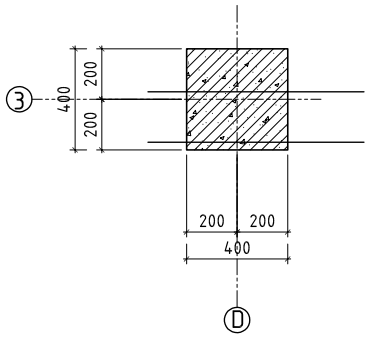

5-5

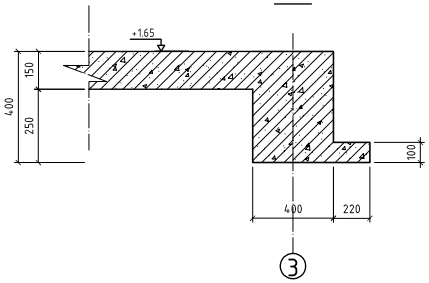

1.Энэ хуудсыг ББ-19-22 хуудастай хамт үз.

2.Рамыг цутгахын өмнө цутгах бетоноос дээж авч бетоны маркыг тодорхойлсны дараа цутгах шаардлагатай.

3.Төмөр бетон цутгамал хийцийг цутгасны дараа бетон бэхжилт 70%-ийг авсны дараа хэв хашмалыг задална.

АРВАЙ ПРОЕКТ ХХК БАРИЛГЫН ЗӨВЛӨГӨӨ	Өвөрхангай аймаг Богд сумын Цэцэрлэгийн өргөтгөлийн барилга				
	Рам-1 хэвний зураг				
Инженер		Э.Багахүү	Е.Г.Шифр: UP01/23	Масштаб: M1:100	Огноо: 2023-03-сар
Гүйцэтгэсэн		Э.Багахүү	Т.Г.Шифр:	Зургийн дугаар: ББ-8	Бүх хуудас: 41
Шалгасан		Э.Лхагвасүрэн			

И-мэйл: Arvaiproekt2013@gmail.com
Утас: +976-99106647, 88110793

Рам-2 хэвний зураг

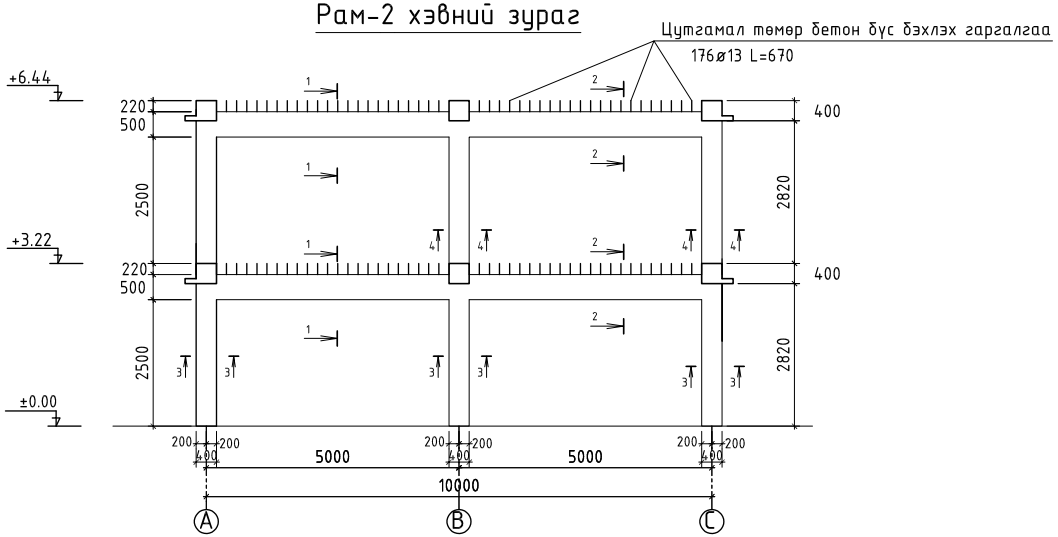

1-1

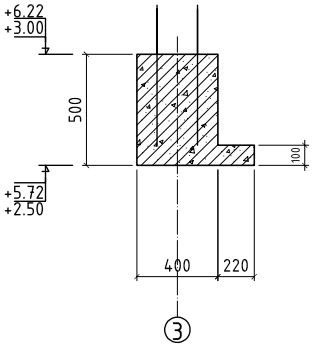

2-2

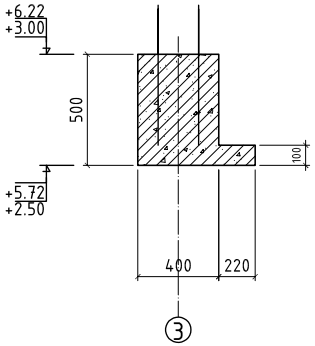

3-3

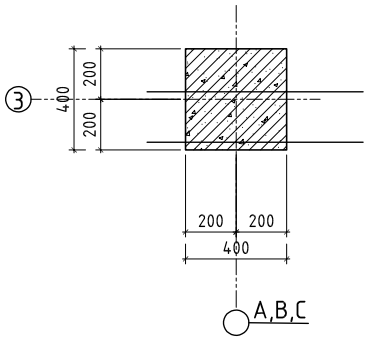

4-4

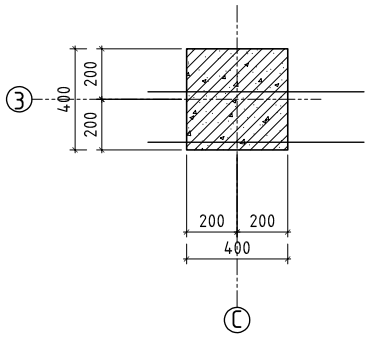

1.Энэ хуудсыг ББ-9-22 хуудастай хамт үз.

2.Рамыг цутгахын өмнө цутгах бетоноос дээж авч бетоны маркыг тодорхойлсны дараа цутгах шаардлагатай.

3.Төмөр бетон цутгамал хийцийг цутгасны дараа бетон бэхжилт 70%-ийг авсны дараа хэв хашмалыг задлана.

АРВАЙ ПРОЕКТ ХХК БАРИЛГЫН ЗӨВЛӨГӨӨ ТӨСӨВ И-мэйл: Arvaiproekt2013@gmail.com Утас: +976-99106647, 88110793	Өвөрхангай аймаг Богд сумын Цэцэрлэгийн өргөтгөлийн барилга Рам-2 хэвний зураг				
Инженер		Э.Багахүү	Е.Г.Шифр: UP01/23	Масштаб: M1:100	Огноо: 2023-03-сар
Гүйцэтгэсэн		Э.Багахүү	Т.Г.Шифр:	Зургийн дугаар: ББ-9	Бүх хуудас: 41
Шалгасан		Э.Лхагвасүрэн			

Рам-3 хэвний зураг

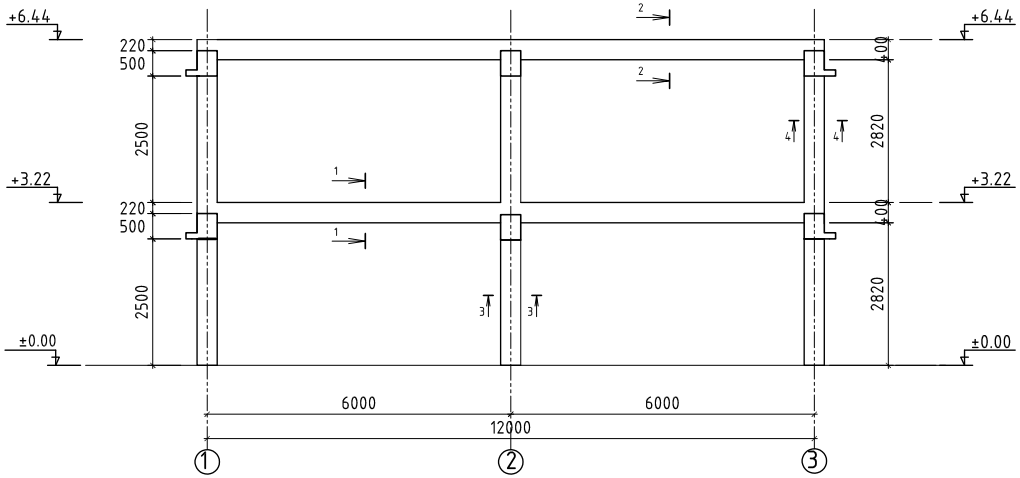

1-1

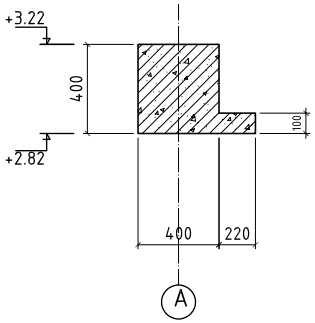

2-2

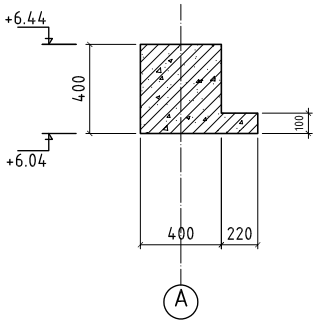

3-3

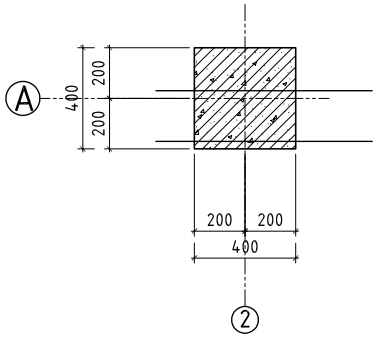

4-4

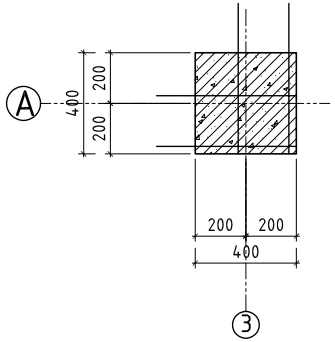

1.Энэ хуудсыг ББ-9-22 хуудастай хамт үз.

2.Рамыг цутгахын өмнө цутгах бетоноос дээж авч бетоны маркыг тодорхойлсны дараа цутгах шаардлагатай.

3.Төмөр бетон цутгамал хийцийг цутгасны дараа бетон бэхжилт 70%-ийг авсны дараа хэв хашмалыг задална.

АРВАЙ ПРОЕКТ ХХК	Өвөрхангай аймаг Богд сумын Цэцэрлэгийн өргөтгөлийн барилга				
БАРИЛГЫН ЗУРАГ ТӨСӨМ	Рам-3 хэвний зураг				
Ай-мэйл: Arvaiproekt2013@gmail.com Эмэс: +976-99106647; 80110793	Инженер	Э.Багахүү	Е.Г.Шифр: UP01/23	Масштаб: M1:100	Огноо: 2023-03-сар
	Гүйцэтгэсэн	Э.Багахүү	Т.Г.Шифр:	Зургийн дугаар: ББ-10	Бүх хуудас: 41
	Шалгасан	Э.Лхагвасүрэн			

Рам-4 хэвний зураг

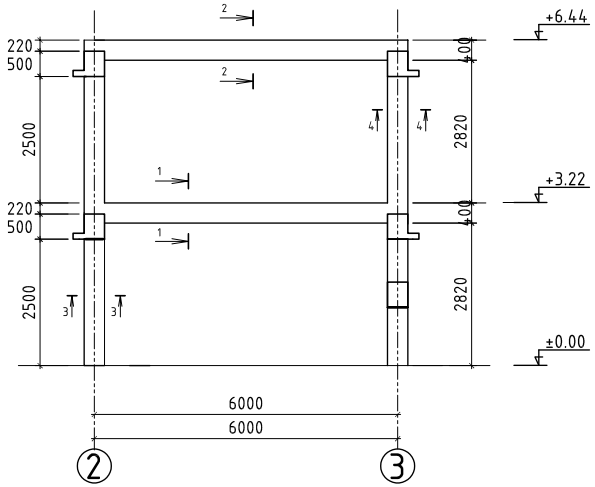

1-1

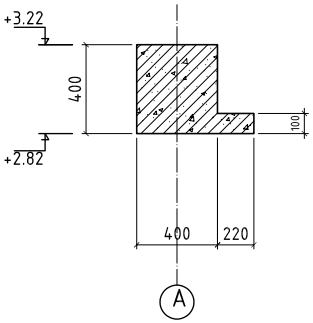

2-2

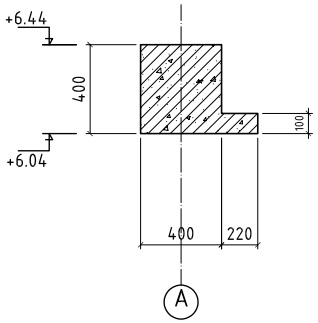

3-3

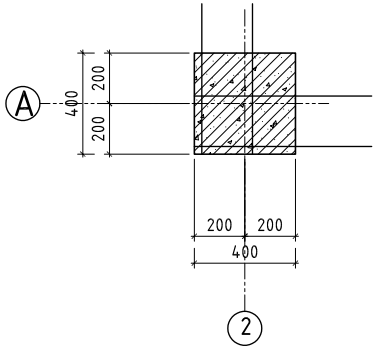

4-4

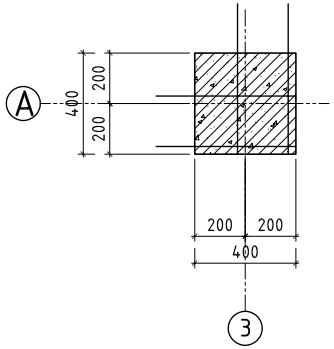

1.Энэ хуудсыг ББ-9-22 хуудастай хамт уз.

2.Рамыг цутгахын өмнө цутгах бетоноос дээж авч бетоны маркыг тодорхойлсны дараа цутгах шаардлагатай.

3.Төмөр бетон цутгамал хийцийг цутгасны дараа бетон бэхжилт 70%-ийг авсны дараа хэв хашмалыг задална.

АРВАЙ ПРОЕКТ ХХК

БАРИЛГЫН ЗӨВШӨӨРӨЛ ТӨСӨВ

И-мэйл: Arvaiproekt2013@gmail.com
Утас: +976-99106647, 88110793

Өвөрхангай аймаг Богд сумын

Цэцэрлэгийн өргөтгөлийн барилга

Рам-4 хэвний зураг

Инженер		Э.Багахүү	Е.Г.Шифр: UP01/23	Масштаб: М1:100	Огноо: 2023-03-сар
Гүйцэтгэсэн		Э.Багахүү	Т.Г.Шифр:	Зургийн дугаар: ББ-11	Бүх хуудас: 41
Шалгасан		Э.Лхагвасүрэн			

БАГАНА Б-1 М1:50

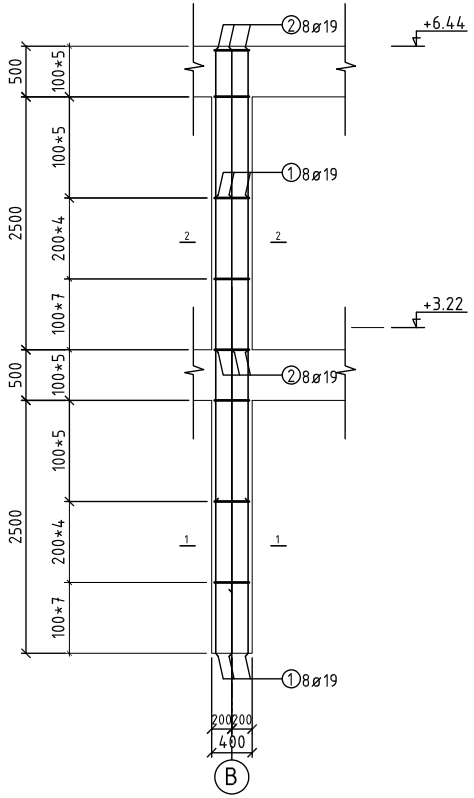

1-1

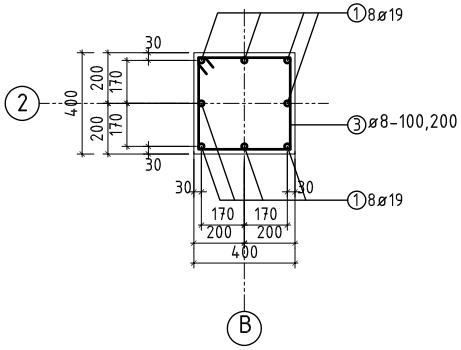

2-2

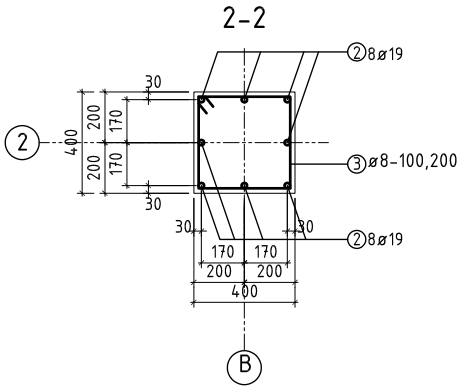

ХЭСГИЙН ТОДОРХОЙЛОЛТ

Поз	Загвар	Поз	Загвар
1	4500 1500	3	70 410 410 340 340
2	2960 1500		

ЦУТГАМАЛ ТӨМӨР БЕТОН ХИЙЦИЙН ТОДОРХОЙЛОЛТ

Позиц	Тэмдэглэгээ	Нэр			Тоо шир	Хүнд /кг/ Нэгж	Бүгд
Багана Б-1					11		1750.76
1	MNS JIS G3112:2002	ø 19	SD390	L=4500	8	10.12	81.00
2	MNS JIS G3112:2002	ø 19	SD390	L=2960	8	6.66	53.28
3	ГОСТ-5781-82	ø 8	A240	L=1500	42	0.59	24.88
Материал B25 V=1.03 $м^3$						95.94	159.16

Өвөрхангай аймаг Богд сумын
Цэцэрлэгийн өргөтгөлийн барилга
Баганын арматурчилал, түүвэр

АРВАЙ ПРОЕКТ ХХК
БАРИЛГЫН ЗӨВШӨӨРӨЛ ТӨСӨЛ

И-мэйл: Arvaiproekt2003@gmail.com
Эмэг: +976-99106647; 80110793

Инженер	Э.Багахүү	Е.Г.Шифр: UP01/23	Масштаб: М1:100	Огноо: 2023-03-сар
Гүйцэтгэсэн	Э.Багахүү	Т.Г.Шифр:	Зургийн дугаар: ББ-12	Бүх хуудас: 41
Шалгасан	Э.Лхагвасүрэн			

ДАМНУРУУНЫ БАЙРШЛЫН СХЕМ М1:200

/Түвшин 3.00, 6.22/

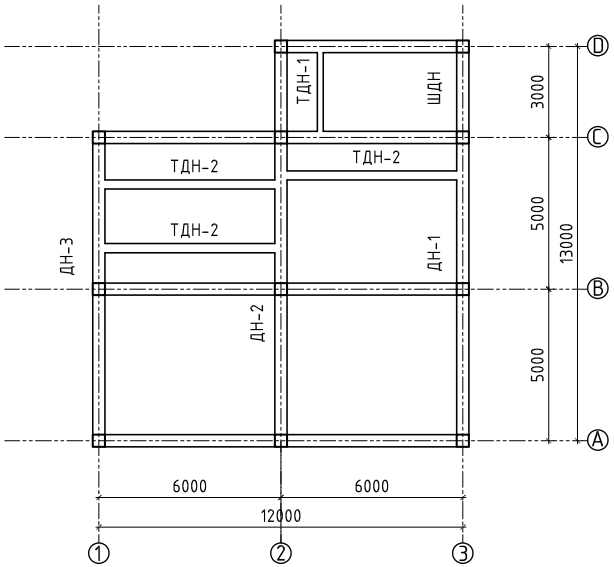

ДАМНУРУУНЫ БАЙРШЛЫН СХЕМ М1:200

/Түвшин 3.22, 6.44/

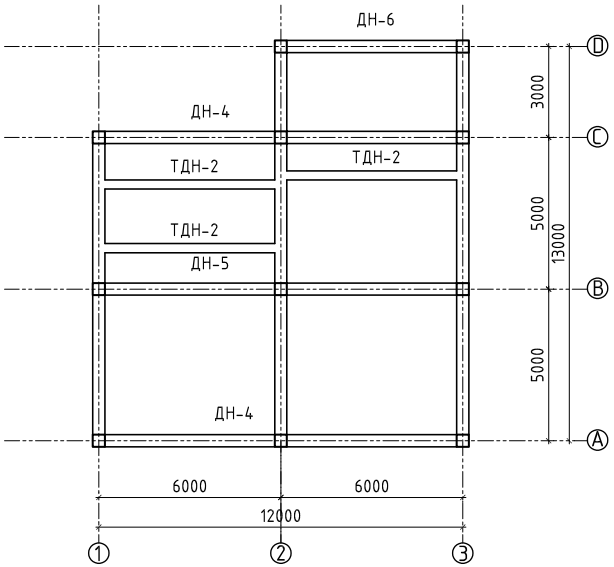

1.Энэ хуудсыг ББ-9-22 хуудастай хамт үз.

2.Рамыг цутгахын өмнө цутгах бетоноос дээж авч бетоны маркыг тодорхойлсны дараа цутгах шаардлагатай.

3.Төмөр бетон цутгамал хийцийг цутгасны дараа бетон бэхжилт 70%-ийг авсны дараа хэв хашмалыг задална.

АРВАЙ ПРОЕКТ ХХК

БАРИЛГЫН ЗӨВӨЛ ТӨСӨВ

И-мэйл: Arvaiproekt2013@gmail.com
Утас: +976-99106647, 88110793

Өвөрхангай аймаг Богд сумын
Цэцэрлэгийн өргөтгөлийн барилга

Дамнурууны байршлын схем

Инженер		Э.Багахүү	Е.Г.Шифр: UP01/23	Масштаб: М1:100	Огноо: 2023-03-сар
Гүйцэтгэсэн		Э.Багахүү	Т.Г.Шифр:	Зургийн дугаар: ББ-13	Бүх хуудас: 41
Шалгасан		Э.Лхагвасүрэн			

ДАМНУРУУ ДН-1 М1:50

/Түвшин 3.00/

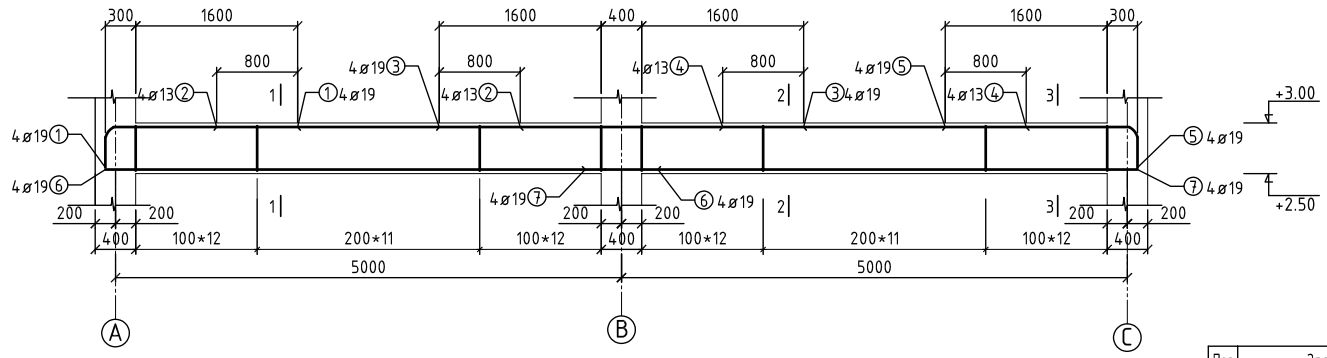

ХЭСГИЙН ТОДОРХОЙЛОЛТ

Поз	Загвар	Поз	Загвар
1	500 100 1820	8	70 240 510 440 170
5	500 100 1820		
10	60 560 60		

1-1

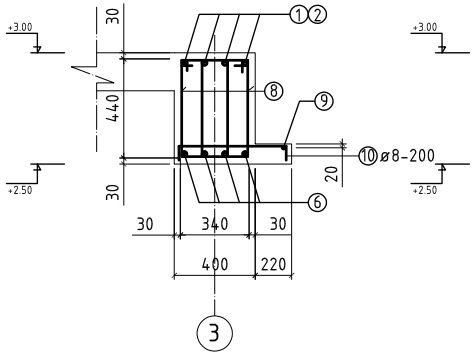

2-2

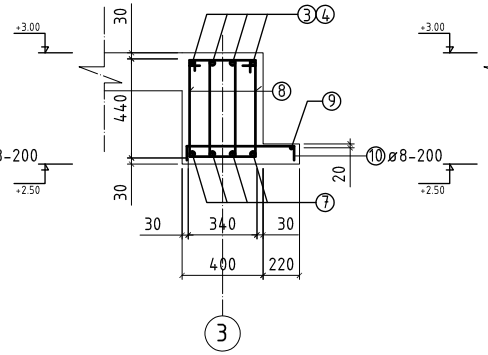

3-3

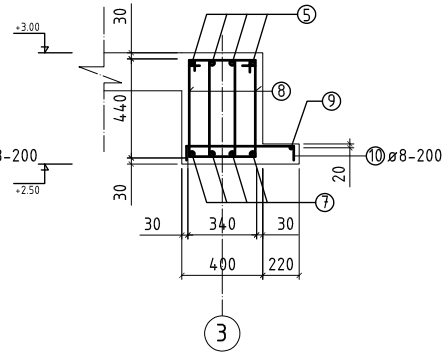

ЦУТГАМАЛ ТӨМӨР БЕТОН ХИЙЦИЙН ТОДОРХОЙЛОЛТ							
Позиц	Тэмдэглэгээ	Нэр			Тоо шир	Хүнд /кг/ Нэгж	Бүгд
Дамнуруу ДН-1					1		289.48
1	MNS JIS G3112:2002	ø 19	SD390	L=2320	4	5.22	20.88
2	MNS JIS G3112:2002	ø 13	SD390	L=3000	4	2.98	11.92
3	MNS JIS G3112:2002	ø 19	SD390	L=3600	4	8.10	32.40
4	MNS JIS G3112:2002	ø 13	SD390	L=3000	4	2.98	11.92
5	MNS JIS G3112:2002	ø 19	SD390	L=2320	4	5.22	20.88
6	MNS JIS G3112:2002	ø 19	SD390	L=5460	4	12.28	49.12
7	MNS JIS G3112:2002	ø 19	SD390	L=5460	4	12.28	49.12
8	ГОСТ-5781-82	ø 8	A240	L=1360	140	0.53	75.20
9	ГОСТ-5781-82	ø 8	A240	L=10340	1	4.08	4.08
10	ГОСТ-5781-82	ø 8	A240	L=680	52	0.26	13.96
Материал B25 V=2.30 м^3						53.93	289.48

АРВАЙ ПРОЕКТ ХХК

БАРИЛГЫН ЗӨВШӨӨРӨЛ ТЭЙ

И-мэйл: Arvaiproekt2013@gmail.com
Эрхэс: +976-99106647; 80110793

Өвөрхангай аймаг Богд сумын

Цэцэрлэгийн өргөтгөлийн барилга

ДН-1 дамнуруугны арматурчилал, огтлол, түүвэр

Инженер	Э.Багахүү	Е.Г.Шифр: UP01/23	Масштаб: М1:100	Огноо: 2023-03-сар
Гүйцэтгэсэн	Э.Багахүү	Т.Г.Шифр:	Зургийн дугаар: ББ-14	Бүх хуудас: 41
Шалгасан	Э.Лхагвасүрэн			

ДАМНУРУУ ДН-1 М1:50

/Түвшин 6.22/

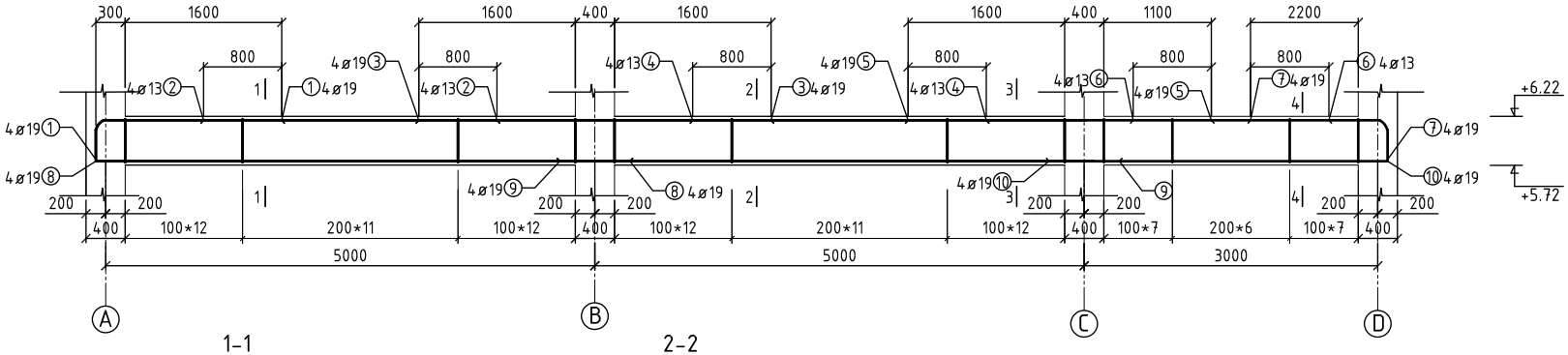

1-1

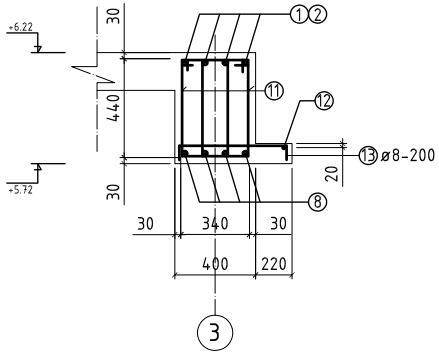

2-2

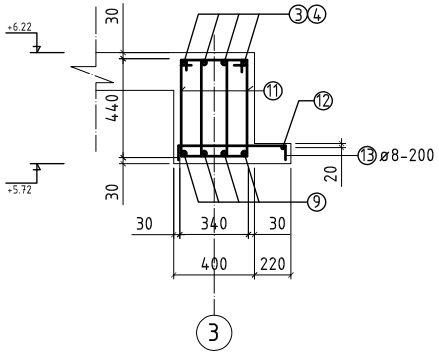

3-3

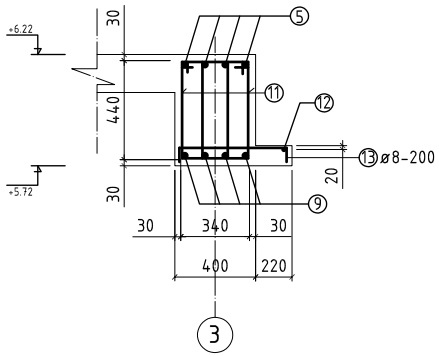

4-4

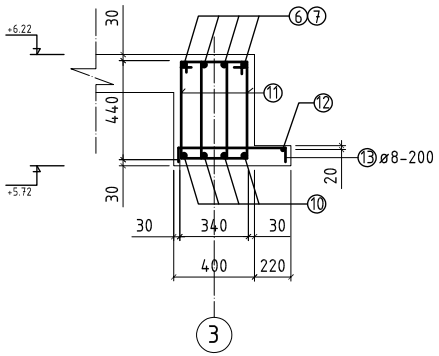

ХЭСГИЙН ТОДОРХОЙЛОЛТ

Поз	Загвар	Поз	Загвар
1	1820; 500 100	11	70; 240; 510; 440; 170
7	1400; 500 100		
13	560; 60 60		

ЦУТГАМАЛ ТӨМӨР БЕТОН ХИЙЦИЙН ТОДОРХОЙЛОЛТ

Позиц	Тэмдэглэгээ	Нэр			Тоо шир	Хүнд /кг/ Нэгж	Бүгд
Дамнуруу ДН-1					1		493.41
1	MNS JIS G3112:2002	ø 19	SD390	L=2320	4	5.22	41.76
2	MNS JIS G3112:2002	ø 13	SD390	L=3000	4	2.98	23.88
3	MNS JIS G3112:2002	ø 19	SD390	L=3600	4	8.10	64.80
4	MNS JIS G3112:2002	ø 13	SD390	L=3000	4	2.98	23.88
5	MNS JIS G3112:2002	ø 19	SD390	L=2320	4	5.22	41.76
6	MNS JIS G3112:2002	ø 13	SD390	L=3100	4	3.08	12.33
7	MNS JIS G3112:2002	ø 19	SD390	L=1900	4	4.27	17.10
8	MNS JIS G3112:2002	ø 19	SD390	L=5460	4	12.28	49.14
9	MNS JIS G3112:2002	ø 19	SD390	L=7520	4	16.92	67.68
10	MNS JIS G3112:2002	ø 19	SD390	L=3460	4	7.78	31.14
11	ГОСТ-5781-82	ø 8	A240	L=1360	180	0.53	96.69
12	ГОСТ-5781-82	ø 8	A240	L=13340	1	5.26	5.26
13	ГОСТ-5781-82	ø 8	A240	L=680	67	0.26	17.99
Материал B25 V=2.97 $м^3$						74.88	493.41

АРВАЙ ПРОЕКТ ХХК

БАРИЛГЫН ЗӨВШӨӨРӨЛ ТӨСӨВ

И-мэйл: Arvaiproekt2013@gmail.com
Утас: +976-99106647, 88110793

Өвөрхангай аймаг Богд сумын
Цэцэрлэгийн өргөтгөлийн барилга

ДН-1 дамнуруугийн арматурчилал, огтлол, түүвэр

Инженер		Э.Багахүү	Е.Г.Шифр: UP01/23	Масштаб: М1:100	Огноо: 2023-03-сар
Гүйцэтгэсэн		Э.Багахүү	Т.Г.Шифр:	Зургийн дугаар: ББ-15	Бүх хуудас: 41
Шалгасан		Э.Лхагвасүрэн			

ДАМНУРУУ ДН-2 М1:50

/Түвшин 3.00, 6.22/

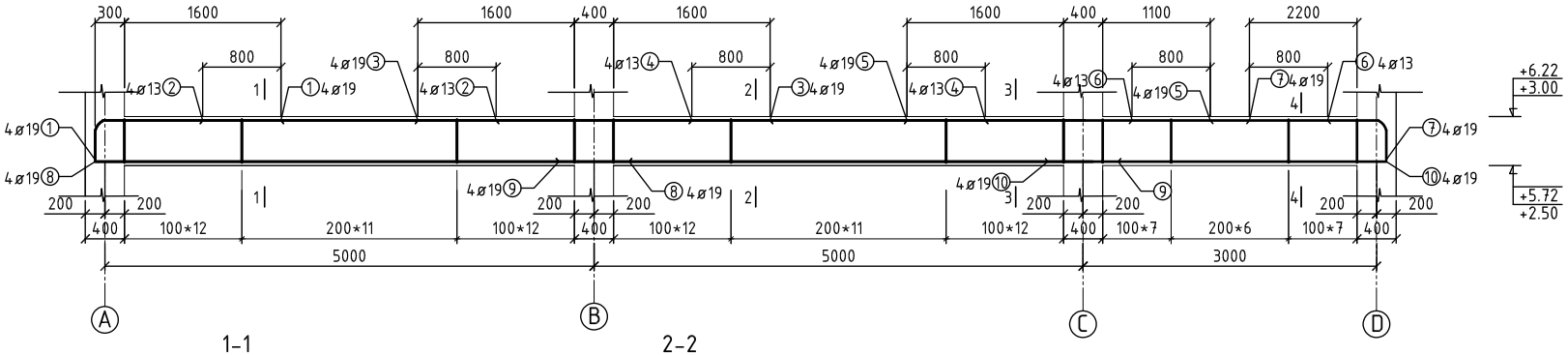

1-1

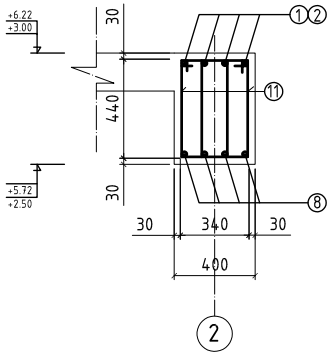

2-2

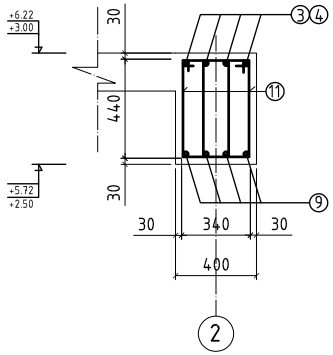

3-3

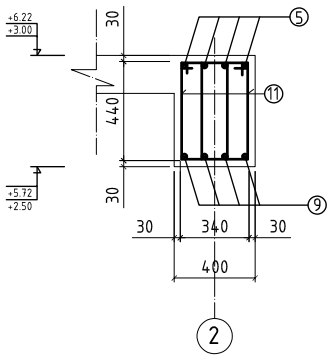

4-4

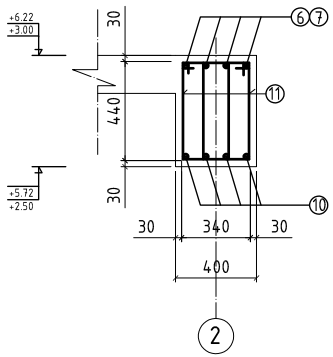

ХЭСГИЙН ТОДОРХОЙЛОЛТ

Поз	Загвар	Поз	Загвар
1	1820; 500; 100	11	70; 240; 510; 440; 170
7	1400; 500; 100		

ЦУТГАМАЛ ТӨМӨР БЕТОН ХИЙЦИЙН ТОДОРХОЙЛОЛТ							
Позиц	Тэмдэглэгээ	Нэр			Тоо шир	Хүнд /кг/ Нэгж	Бүгд
Дамнуруу ДН-2					2		940.32
1	MNS JIS G3112:2002	ø 19	SD390	L=2320	4	5.22	41.76
2	MNS JIS G3112:2002	ø 13	SD390	L=3000	4	2.98	23.88
3	MNS JIS G3112:2002	ø 19	SD390	L=3600	4	8.10	64.80
4	MNS JIS G3112:2002	ø 13	SD390	L=3000	4	2.98	23.88
5	MNS JIS G3112:2002	ø 19	SD390	L=2320	4	5.22	41.76
6	MNS JIS G3112:2002	ø 13	SD390	L=3100	4	3.08	12.33
7	MNS JIS G3112:2002	ø 19	SD390	L=1900	4	4.27	17.10
8	MNS JIS G3112:2002	ø 19	SD390	L=5460	4	12.28	49.14
9	MNS JIS G3112:2002	ø 19	SD390	L=7520	4	16.92	67.68
10	MNS JIS G3112:2002	ø 19	SD390	L=3460	4	7.78	31.14
11	ГОСТ-5781-82	ø 8	A240	L=1360	180	0.53	96.69
Материал B25 V=2.68 $м^3$						69.36	470.16

АРВАЙ ПРОЕКТ ХХК

БАРИЛГЫН ЗӨВШӨӨРӨЛ ТЭЙ

И-мэйл: Arvaiproekt2013@gmail.com
Эмэг: +976-99106647; 80110793

Өвөрхангай аймаг Богд сумын

Цэцэрлэгийн өргөтгөлийн барилга

ДН-2 дамнуруугны арматурчилал, огтлол, түүвэр

Инженер		Э.Багахүү	Е.Г.Шифр: UP01/23	Масштаб: М1:100	Огноо: 2023-03-сар
Гүйцэтгэсэн		Э.Багахүү	Т.Г.Шифр:	Зургийн дугаар: ББ-16	Бүх хуудас: 41
Шалгасан		Э.Лхагвасүрэн			

ДАМНУРУУ ДН-3 М1:50

/Түвшин 3.00, 6.22/

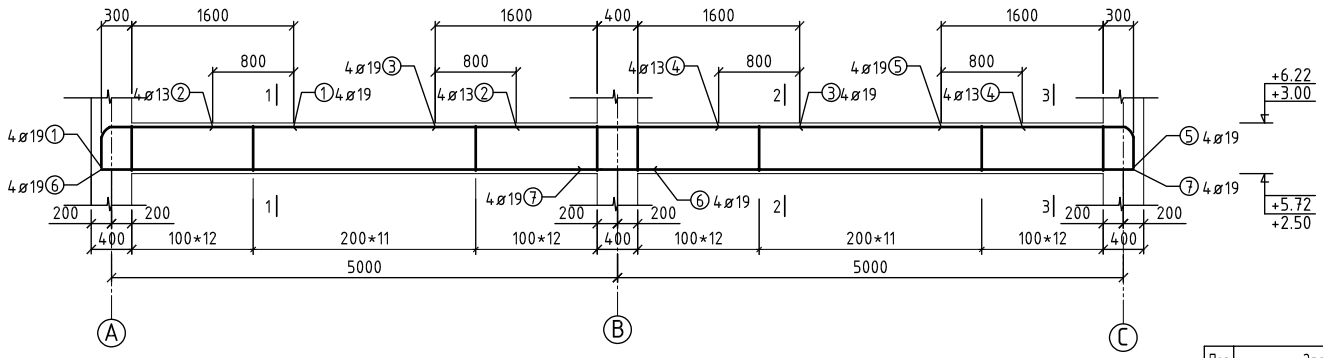

ХЭСГИЙН ТОДОРХОЙЛОЛТ

Поз	Загвар	Поз	Загвар
1	1820; 500; 100	8	70; 240; 510; 440; 170
5	1820; 500; 100		
10	560; 60; 60		

1-1

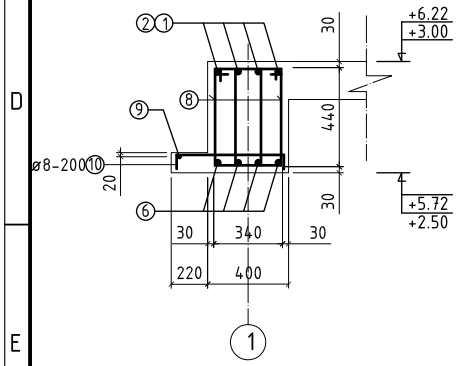

2-2

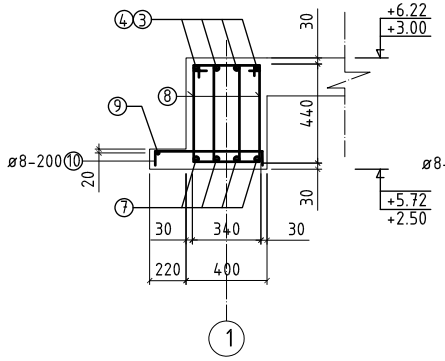

3-3

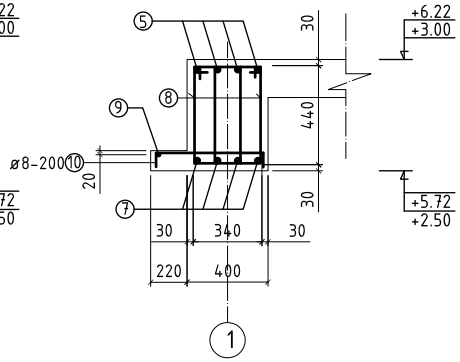

ЦУТГАМАЛ ТӨМӨР БЕТОН ХИЙЦИЙН ТОДОРХОЙЛОЛТ							
Позиц	Тэмдэглэгээ	Нэр			Тоо шир	Хүнд /кг/ Нэгж	Бүгд
Дамнуруу ДН-3					2		578.96
1	MNS JIS G3112:2002	ø 19	SD390	L=2320	4	5.22	20.88
2	MNS JIS G3112:2002	ø 13	SD390	L=3000	4	2.98	11.92
3	MNS JIS G3112:2002	ø 19	SD390	L=3600	4	8.10	32.40
4	MNS JIS G3112:2002	ø 13	SD390	L=3000	4	2.98	11.92
5	MNS JIS G3112:2002	ø 19	SD390	L=2320	4	5.22	20.88
6	MNS JIS G3112:2002	ø 19	SD390	L=5460	4	12.28	49.12
7	MNS JIS G3112:2002	ø 19	SD390	L=5460	4	12.28	49.12
8	ГОСТ-5781-82	ø 8	A240	L=1360	140	0.53	75.20
9	ГОСТ-5781-82	ø 8	A240	L=10340	1	4.08	4.08
10	ГОСТ-5781-82	ø 8	A240	L=680	52	0.26	13.96
Материал B25 V=2.30 $м^3$						53.93	289.48

АРВАЙ ПРОЕКТ ХХК

БАРИЛГЫН ЗӨВШӨӨРӨЛ ТЭЙ

И-мэйл: Arvaiproekt2013@gmail.com
Эмэс: +976-99106647, 80110793

Өвөрхангай аймаг Богд сумын
Цэцэрлэгийн өргөтгөлийн барилга
ДН-3 дамнуруугийн арматурчилал, огтлол, түүвэр

Инженер		Э.Багахүү	Е.Г.Шифр: UP01/23	Масштаб: М1:100	Огноо: 2023-03-сар
Гүйцэтгэсэн		Э.Багахүү	Т.Г.Шифр:	Зургийн дугаар: ББ-17	Бүх хуудас: 41
Шалгасан		Э.Лхагвасүрэн			

ДАМНУРУУ ШДН М1:50

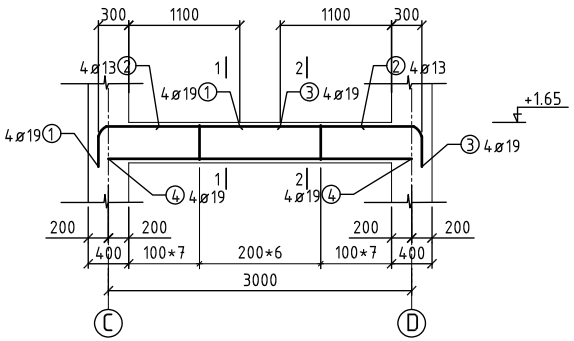

ХЭСГИЙН ТОДОРХОЙЛОЛТ

Поз	Загвар	Поз	Загвар
1	1400; 400 100	5	70; 240; 410; 340; 170
3	1400; 400 100		

1-1

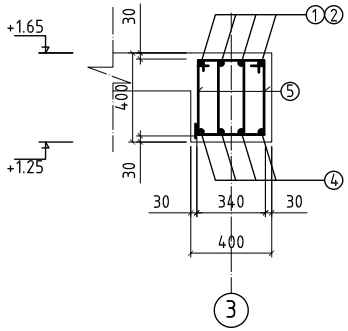

2-2

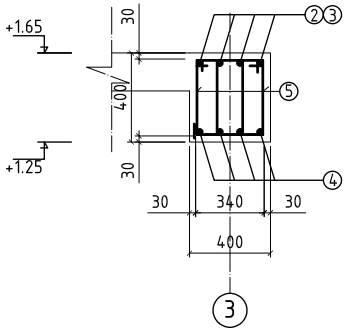

ЦУТГАМАЛ ТӨМӨР БЕТОН ХИЙЦИЙН ТОДОРХОЙЛОЛТ							
Позиц	Тэмдэглэгээ	Нэр			Тоо шир	Хүнд /кг/ Нэгж	Бүгд
Дамнуруу ШДН					1		85.36
1	MNS JIS G3112:2002	ø 19	SD390	L=1800	4	4.05	16.20
2	MNS JIS G3112:2002	ø 13	SD390	L=2000	4	1.99	7.96
3	MNS JIS G3112:2002	ø 19	SD390	L=1800	4	4.05	16.20
4	MNS JIS G3112:2002	ø 19	SD390	L=3000	4	6.75	27.00
5	ГОСТ-5781-82	ø 8	A240	L=1160	40	0.45	18.00
Материал B25 V=0.48 $м^3$						17.29	85.36

АРВАЙ ПРОЕКТ ХХК

БАРИЛГЫН ЗӨВШӨӨРӨГДСӨН

И-мэйл: Arvaiproekt2013@gmail.com
Утас: +976-99106647, 88110793

Өвөрхангай аймаг Богд сумын

Цэцэрлэгийн өргөтгөлийн барилга

ШДН дамнурууны арматурчилал, огтлол, түүвэр

Инженер		Э.Багахүү	Е.Г.Шифр: UP01/23	Масштаб: М1:100	Огноо: 2023-03-сар
Гүйцэтгэсэн		Э.Багахүү	Т.Г.Шифр:	Зургийн дугаар: ББ-18	Бүх хуудас: 41
Шалгасан		Э.Лхагвасүрэн			

ДАМНУРУУ ДН-4 М1:50

/Түвшин 3.22, 6.44/

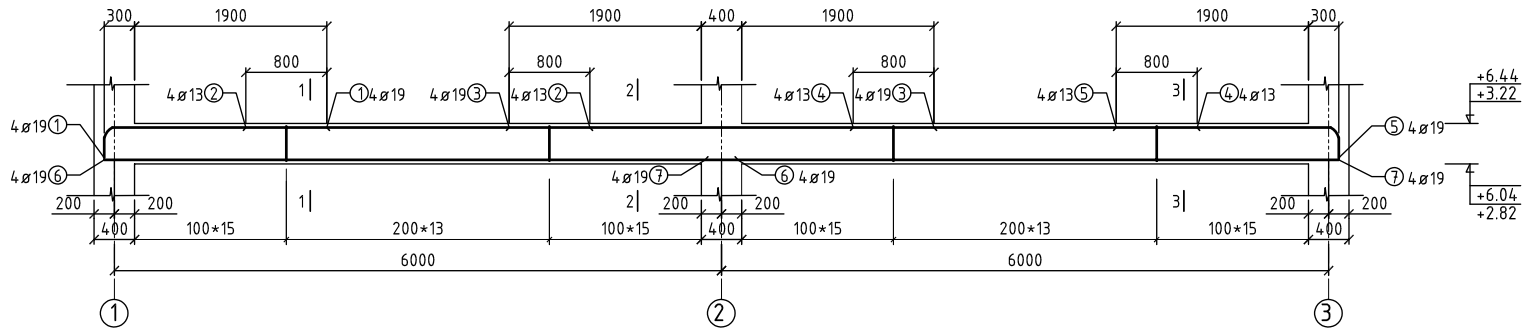

1-1

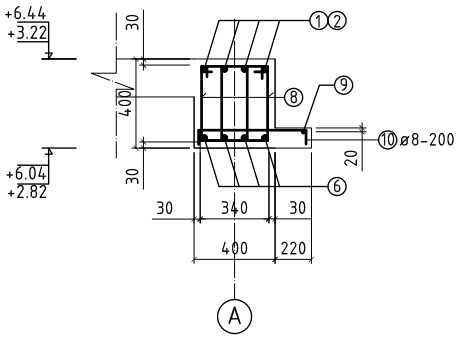

2-2

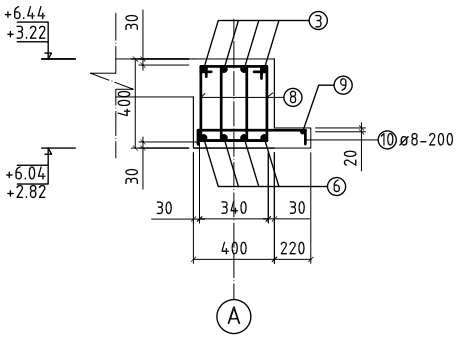

3-3

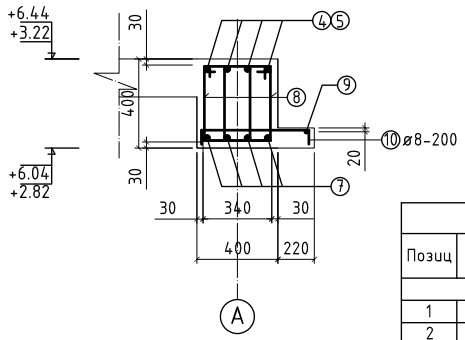

ХЭСГИЙН ТОДОРХОЙЛОЛТ

Поз	Загвар	Поз	Загвар
1	2200; 400 100	8	70; 240; 410; 340; 170
5	2200; 400 100		
10	60 560 60		

ЦУТГАМАЛ ТӨМӨР БЕТОН ХИЙЦИЙН ТОДОРХОЙЛОЛТ							
Позиц	Тэмдэглэгээ	Нэр			Тоо шир	Хүнд /кг/ Нэгж	Бүгд
Дамнуруу ДН-4					2		648.2
1	MNS JIS G3112:2002	ø 19	SD390	L=2600	4	5.85	23.40
2	MNS JIS G3112:2002	ø 13	SD390	L=3400	4	3.38	13.53
3	MNS JIS G3112:2002	ø 19	SD390	L=4200	4	9.45	37.80
4	MNS JIS G3112:2002	ø 13	SD390	L=3400	4	3.38	13.53
5	MNS JIS G3112:2002	ø 19	SD390	L=2600	4	5.85	23.40
6	MNS JIS G3112:2002	ø 19	SD390	L=6260	4	14.08	56.32
7	MNS JIS G3112:2002	ø 19	SD390	L=6260	4	14.08	56.32
8	ГОСТ-5781-82	ø 8	A240	L=1160	172	0.45	78.81
9	ГОСТ-5781-82	ø 8	A240	L=12340	1	4.87	4.87
10	ГОСТ-5781-82	ø 8	A240	L=680	62	0.26	16.12
Материал B25 V=2.25 $м^3$						61.65	324.10

АРВАЙ ПРОЕКТ ХХК

БАРИЛГЫН ЗӨВШӨӨРӨЛ ТӨСӨЛ

И-мэйл: Arvaiproekt2013@gmail.com
Эрхэс: +976-99106647; 80110793

Өвөрхангай аймаг Богд сумын
Цэцэрлэгийн өргөтгөлийн барилга
ДН-4 дамнурууны арматурчилал, огтлол, түүвэр

Инженер		Э.Багахүү	Е.Г.Шифр: UP01/23	Масштаб: М1:100	Огноо: 2023-03-сар
Гүйцэтгэсэн		Э.Багахүү	Т.Г.Шифр:	Зургийн дугаар: ББ-19	Бүх хуудас: 41
Шалгасан		Э.Лхагвасүрэн			

ДАМНУРУУ ДН-4 М1:50

/Түвшин 3.22, 6.44/

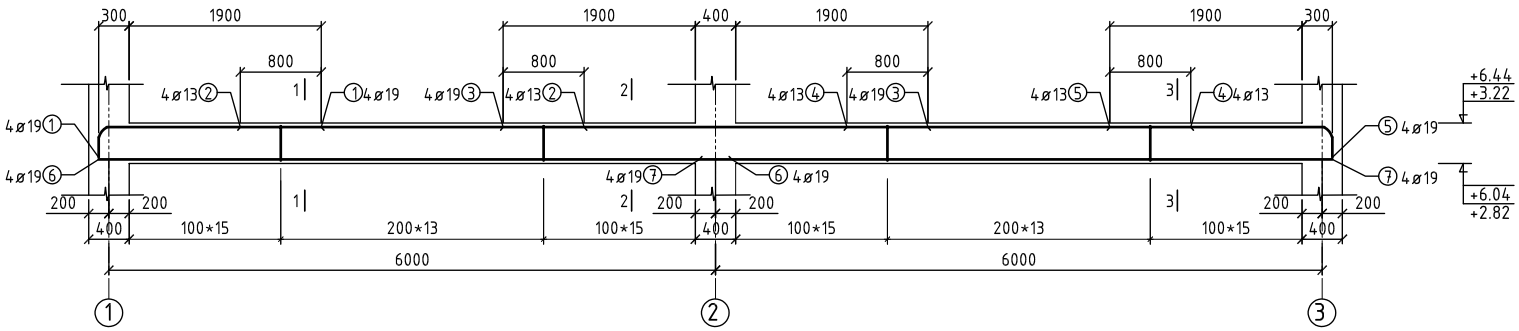

1-1

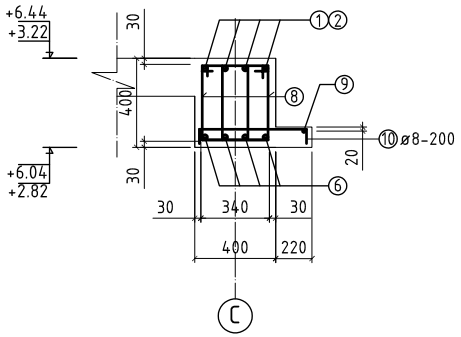

2-2

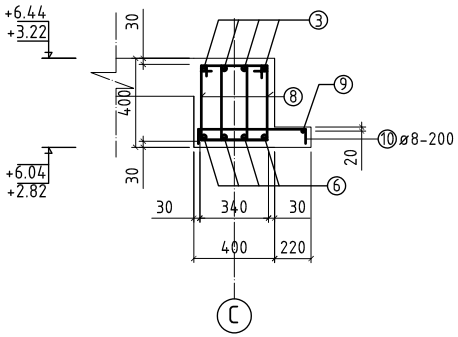

3-3

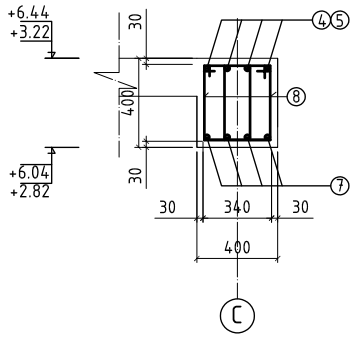

ХЭСГИЙН ТОДОРХОЙЛОЛТ

Поз	Загвар	Поз	Загвар
1	400 ⌐100 2200	8	70 240 410 340 170
5	400 ⌐100 2200		
10	60 560 60		

ЦУТГАМАЛ ТӨМӨР БЕТОН ХИЙЦИЙН ТОДОРХОЙЛОЛТ

Позиц	Тэмдэглэгээ	Нэр			Тоо шир	Хүнд /кг/ Нэгж	Бүгд
Дамнуруу ДН-4					2		632.6
1	MNS JIS G3112:2002	ø 19	SD390	L=2600	4	5.85	23.40
2	MNS JIS G3112:2002	ø 13	SD390	L=3400	4	3.38	13.53
3	MNS JIS G3112:2002	ø 19	SD390	L=4200	4	9.45	37.80
4	MNS JIS G3112:2002	ø 13	SD390	L=3400	4	3.38	13.53
5	MNS JIS G3112:2002	ø 19	SD390	L=2600	4	5.85	23.40
6	MNS JIS G3112:2002	ø 19	SD390	L=6260	4	14.08	56.32
7	MNS JIS G3112:2002	ø 19	SD390	L=6260	4	14.08	56.32
8	ГОСТ-5781-82	ø 8	A240	L=1160	172	0.45	78.81
9	ГОСТ-5781-82	ø 8	A240	L=12340	1	4.87	4.87
10	ГОСТ-5781-82	ø 8	A240	L=680	32	0.26	8.32
Материал B25 V=2.12 $м^3$						61.65	316.30

АРВАЙ ПРОЕКТ ХХК

БАРИЛГЫН ЗӨВШӨӨРӨГДСӨН

И-мэйл: Arvaiproekt2013@gmail.com
Утас: +976-99106647, 88110793

Өвөрхангай аймаг Богд сумын

Цэцэрлэгийн өргөтгөлийн барилга

ДН-4 дамнуруугны арматурчилал, огтлол, түүвэр

Инженер		Э.Багахүү	Е.Г.Шифр: UP01/23	Масштаб: М1:100	Огноо: 2023-03-сар
Гүйцэтгэсэн		Э.Багахүү	Т.Г.Шифр:	Зургийн дугаар: ББ-20	Бүх хуудас: 41
Шалгасан		Э.Лхагвасүрэн			

ДАМНУРУУ ДН-5 М1:50

/Түвшин 3.22, 6.44/

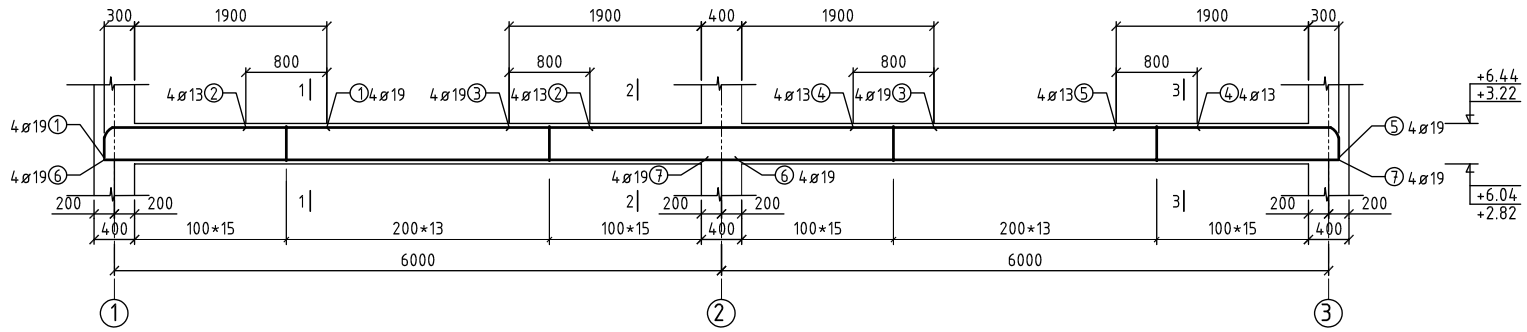

1-1

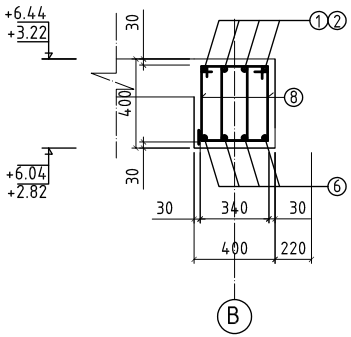

2-2

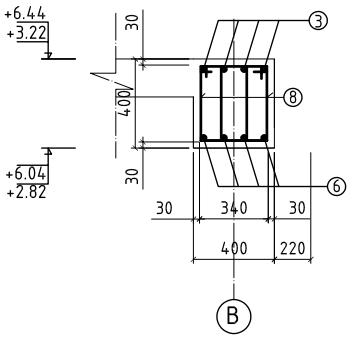

3-3

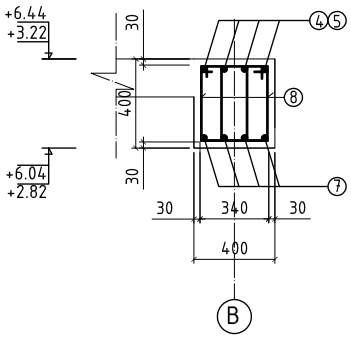

ХЭСГИЙН ТОДОРХОЙЛОЛТ

Поз	Загвар	Поз	Загвар
1	2200; 400 100	8	70; 240; 410; 340; 170
5	2200; 400 100		
10	560; 60 60		

ЦУТГАМАЛ ТӨМӨР БЕТОН ХИЙЦИЙН ТОДОРХОЙЛОЛТ							
Позиц	Тэмдэглэгээ	Нэр			Тоо шир	Хүнд /кг/ Нэгж	Бүгд
Дамнуруу ДН-5					2		606.22
1	MNS JIS G3112:2002	ø 19	SD390	L=2600	4	5.85	23.40
2	MNS JIS G3112:2002	ø 13	SD390	L=3400	4	3.38	13.53
3	MNS JIS G3112:2002	ø 19	SD390	L=4200	4	9.45	37.80
4	MNS JIS G3112:2002	ø 13	SD390	L=3400	4	3.38	13.53
5	MNS JIS G3112:2002	ø 19	SD390	L=2600	4	5.85	23.40
6	MNS JIS G3112:2002	ø 19	SD390	L=6260	4	14.08	56.32
7	MNS JIS G3112:2002	ø 19	SD390	L=6260	4	14.08	56.32
8	ГОСТ-5781-82	ø 8	A240	L=1160	172	0.45	78.81
Материал B25 V=1.98 м³						56.52	303.11

АРВАЙ ПРОЕКТ ХХК

БАРИЛГЫН ЗӨВШӨӨРӨЛ ТӨСӨЛ

И-мэйл: Arvaiproekt2013@gmail.com
Эрхэс: +976-99106647; 80110793

Өвөрхангай аймаг Богд сумын
Цэцэрлэгийн өргөтгөлийн барилга
ДН-5 дамнуруугны арматурчилал, огтлол, түүвэр

Инженер		Э.Багахүү	Е.Г.Шифр: UP01/23	Масштаб: М1:100	Огноо: 2023-03-сар
Гүйцэтгэсэн		Э.Багахүү	Т.Г.Шифр:	Зургийн дугаар: ББ-21	Бүх хуудас: 41
Шалгасан		Э.Лхагвасүрэн			

ДАМНУРУУ ДН-6 М1:50

/Түвшин 3.22, 6.44/

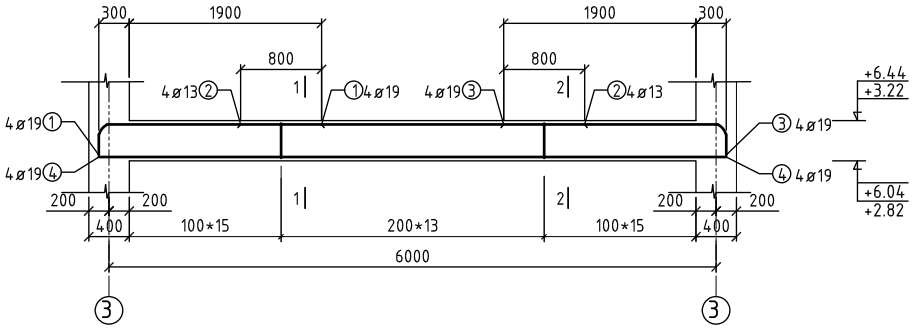

1-1

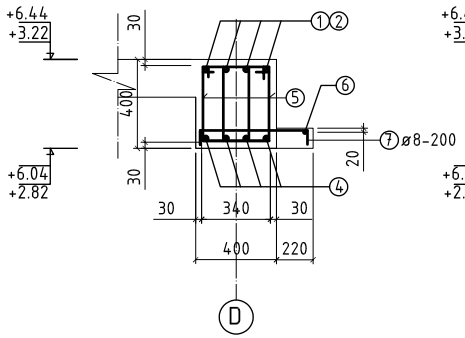

2-2

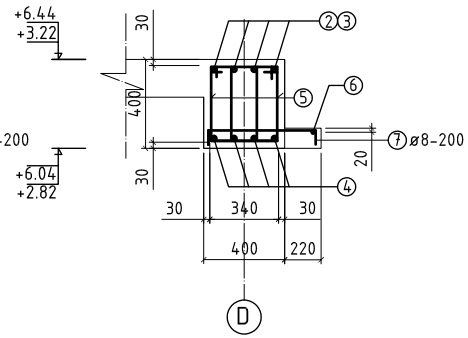

ХЭСГИЙН ТОДОРХОЙЛОЛТ

Поз	Загвар	Поз	Загвар
1	400 ⌐100 2200	5	70 240 410 340 170
3	400 ⌐100 2200		
7	60 560 60		

ЦУТГАМАЛ ТӨМӨР БЕТОН ХИЙЦИЙН ТОДОРХОЙЛОЛТ							
Позиц	Тэмдэглэгээ	Нэр			Тоо шир	Хүнд /кг/ Нэгж	Бүгд
Дамнуруу ДН-6					2		333.24
1	MNS JIS G3112:2002	ø 19	SD390	L=2600	4	5.85	23.40
2	MNS JIS G3112:2002	ø 13	SD390	L=3400	4	3.38	13.53
3	MNS JIS G3112:2002	ø 19	SD390	L=2600	4	5.85	23.40
4	MNS JIS G3112:2002	ø 19	SD390	L=6200	4	13.95	55.80
5	ГОСТ-5781-82	ø 8	A240	L=1160	86	0.45	39.40
6	ГОСТ-5781-82	ø 8	A240	L=6340	1	2.50	2.50
7	ГОСТ-5781-82	ø 8	A240	L=680	32	0.26	8.59
Материал B25 V=1.02 м³						32.24	166.62

АРВАЙ ПРОЕКТ ХХК

БАРИЛГЫН ЗӨВШӨӨРӨЛ ТЭЙ

И-мэйл: Arvaiproekt2013@gmail.com
Эмэг: +976-99106647; 88110793

Өвөрхангай аймаг Богд сумын

Цэцэрлэгийн өргөтгөлийн барилга

ДН-6 дамнуруугны арматурчилал, огтлол, түүвэр

Инженер		Э.Багахүү	Е.Г.Шифр: UP01/23	Масштаб: М1:100	Огноо: 2023-03-сар
Гүйцэтгэсэн		Э.Багахүү	Т.Г.Шифр:	Зургийн дугаар: ББ-22	Бүх хуудас: 41
Шалгасан		Э.Лхагвасүрэн			

ДАМНУРУУ ТДН-1 М1:50

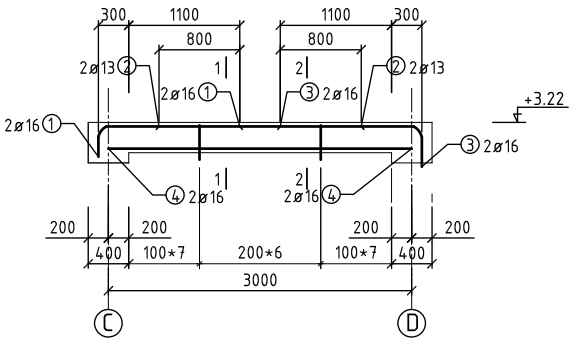

ХЭСГИЙН ТОДОРХОЙЛОЛТ

Поз	Загвар	Поз	Загвар
1	1400; 400 100	5	70; 260; 310; 240; 190
3	1400; 400 100		

1-1

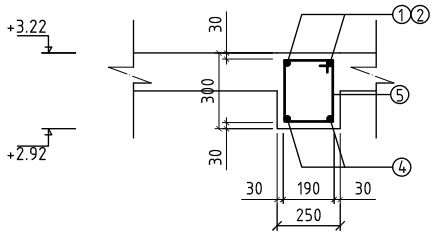

2-2

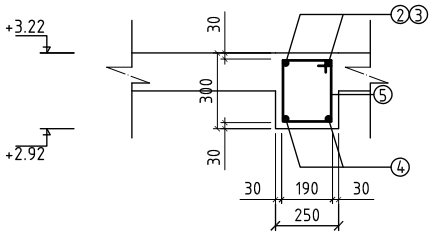

ЦУТГАМАЛ ТӨМӨР БЕТОН ХИЙЦИЙН ТОДОРХОЙЛОЛТ							
Позиц	Тэмдэглэгээ	Нэр			Тоо шир	Хүнд /кг/ Нэгж	Бүгд
Дамнуруу ТДН					1		57.04
1	MNS JIS G3112:2002	ø 16	SD390	L=1800	4	2.80	11.23
2	MNS JIS G3112:2002	ø 13	SD390	L=2000	4	1.99	7.96
3	MNS JIS G3112:2002	ø 16	SD390	L=1800	4	2.80	11.23
4	MNS JIS G3112:2002	ø 16	SD390	L=3000	4	4.68	18.72
5	ГОСТ-5781-82	ø 8	A240	L=1000	20	0.395	7.90
Материал B25 V=0.22 $м^3$						12.66	57.04

АРВАЙ ПРОЕКТ ХХК

БАРИЛГЫН ЗӨВШӨӨРӨЛ ТӨСӨВ

И-мэйл: Arvaiproekt2013@gmail.com
Утас: +976-99106647, 88110793

Өвөрхангай аймаг Богд сумын

Цэцэрлэгийн өргөтгөлийн барилга

ТДН-1 дамнурууны арматурчилал, огтлол, түүвэр

Инженер		Э.Багахүү	Е.Г.Шифр: UP01/23	Масштаб: М1:100	Огноо: 2023-03-сар
Гүйцэтгэсэн		Э.Багахүү	Т.Г.Шифр:	Зургийн дугаар: ББ-23	Бүх хуудас: 41
Шалгасан		Э.Лхагвасүрэн			

ДАМНУРУУ ТДН-2 М1:50

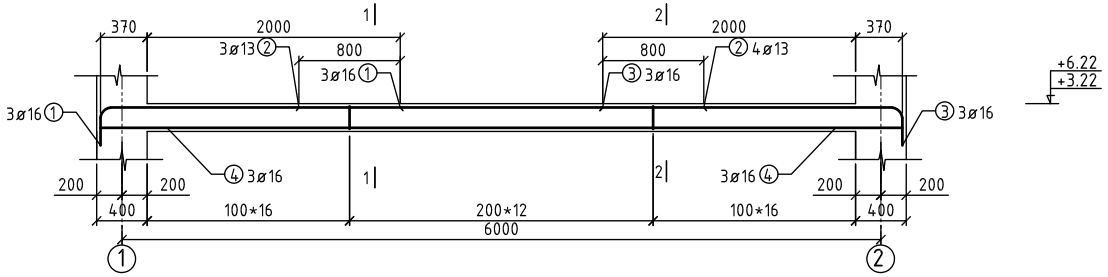

ХЭСГИЙН ТОДОРХОЙЛОЛТ

Поз	Загвар	Поз	Загвар
1	2370; 300 ⌐100	5	70; 210; 230; 160; 140
3	2370; 300 ⌐100		

1-1

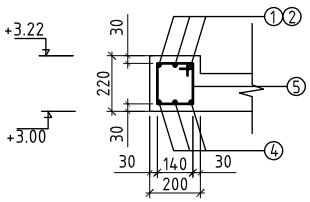

2-2

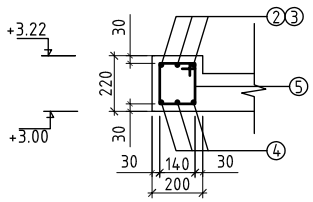

ЦУТГАМАЛ ТӨМӨР БЕТОН ХИЙЦИЙН ТОДОРХОЙЛОЛТ							
Позиц	Тэмдэглэгээ	Нэр			Тоо шир	Хүнд /кг/ Нэгж	Бүгд
Дамнуруу ТДН-2					6		462.36
1	MNS JIS G3112:2002	ø 16	SD390	L=2670	3	4.16	12.49
2	MNS JIS G3112:2002	ø 13	SD390	L=3200	3	3.18	9.55
3	MNS JIS G3112:2002	ø 16	SD390	L=2670	3	4.16	12.49
4	MNS JIS G3112:2002	ø 16	SD390	L=6340	3	9.89	29.67
5	ГОСТ-5781-82	ø 8	A240	L=740	44	0.29	12.86
Материал B25 V=0.22 $м^3$						12.66	77.06

АРВАЙ ПРОЕКТ ХХК
БАРИЛГЫН ЗӨВШӨӨРӨЛ ТӨСӨЛ
И-мэйл: Arvaiproekt2013@gmail.com
Эмаас: +976-99106647; 80110793

Өвөрхангай аймаг Богд сумын
Цэцэрлэгийн өргөтгөлийн барилга
ТДН-2 дамнурууны арматурчилал, огтлол, түүвэр

Инженер		Э.Багахүү	Е.Г.Шифр: UP01/23	Масштаб: М1:100	Огноо: 2023-03-сар
Гүйцэтгэсэн		Э.Багахүү	Т.Г.Шифр:	Зургийн дугаар: ББ-24	Бүх хуудас: 41
Шалгасан		Э.Лхагвасүрэн			

БАГАНА ДАМНУРУУНЫ ХҮЧИТГЭЛ

М1:25

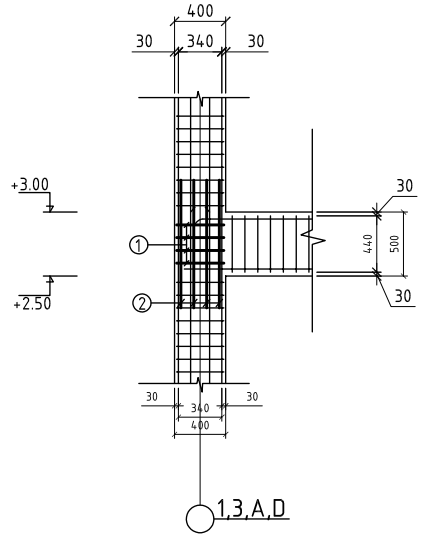

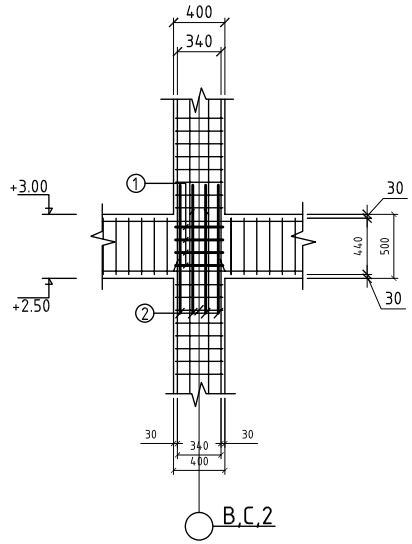

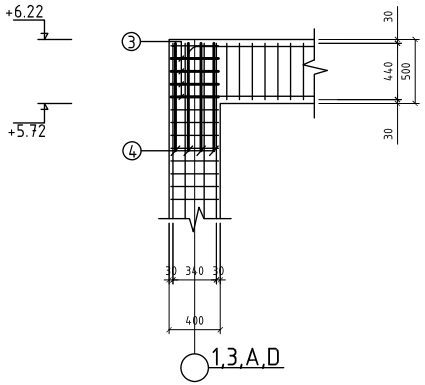

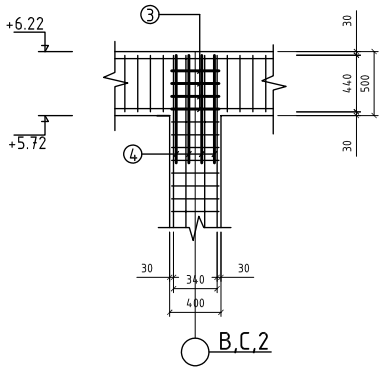

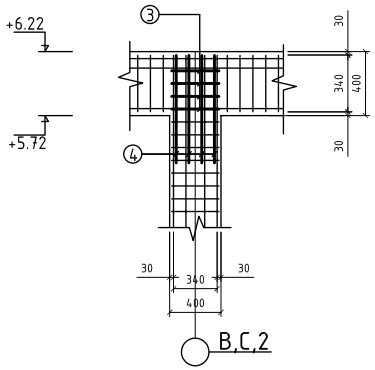

ЦУТГАМАЛ ТӨМӨР БЕТОН ХИЙЦИЙН ТОДОРХОЙЛОЛТ							
Позиц	Тэмдэглэгээ	Нэр			Тоо шир	Хүнд /кг/ Нэгж	Бүгд
БАГАНА, ДАМНУРУУНЫ ХҮЧИТГЭЛ					1		89.13
1	ГОСТ-5781-82	ø 8	А240	L=360	88	0.14	12.51
2	ГОСТ-5781-82	ø 8	А240	L=1000	88	0.395	34.76
3	ГОСТ-5781-82	ø 8	А240	L=360	88	0.14	12.32
4	ГОСТ-5781-82	ø 8	А240	L=850	88	0.33	29.54
						1.00	89.13

1.Энэ хуудсыг ББ-9-22 хуудастай хамт үз.

2.Рамыг цутгахын өмнө цутгах бетоноос дээж авч бетоны маркыг тодорхойлсны дараа цутгах шаардлагатай.

3.Төмөр бетон цутгамал хийцийг цутгасны дараа бетон бэхжилт 70%-ийг авсны дараа хэв хашмалыг задална.

АРВАЙ ПРОЕКТ ХХК БАРИЛГЫН ЗӨВШӨӨРӨЛ ТӨСӨВ И-мэйл: Arvaiproekt2013@gmail.com Утас: +976-99106647, 88110793	Өвөрхангай аймаг Богд сумын Цэцэрлэгийн өргөтгөлийн барилга Багана дамнуруугны цулзварын хүчитгэл				
Инженер		Э.Багахүү	Е.Г.Шифр: UP01/23	Масштаб: М1:100	Огноо: 2023-03-сар
Гүйцэтгэсэн		Э.Багахүү	Т.Г.Шифр:	Зургийн дугаар: ББ-25	Бүх хуудас: 41
Шалгасан		Э.Лхагвасүрэн			

1-Р ДАВХРЫН ХУЧИЛТЫН БАЙГУУЛАЛТ

М1:100

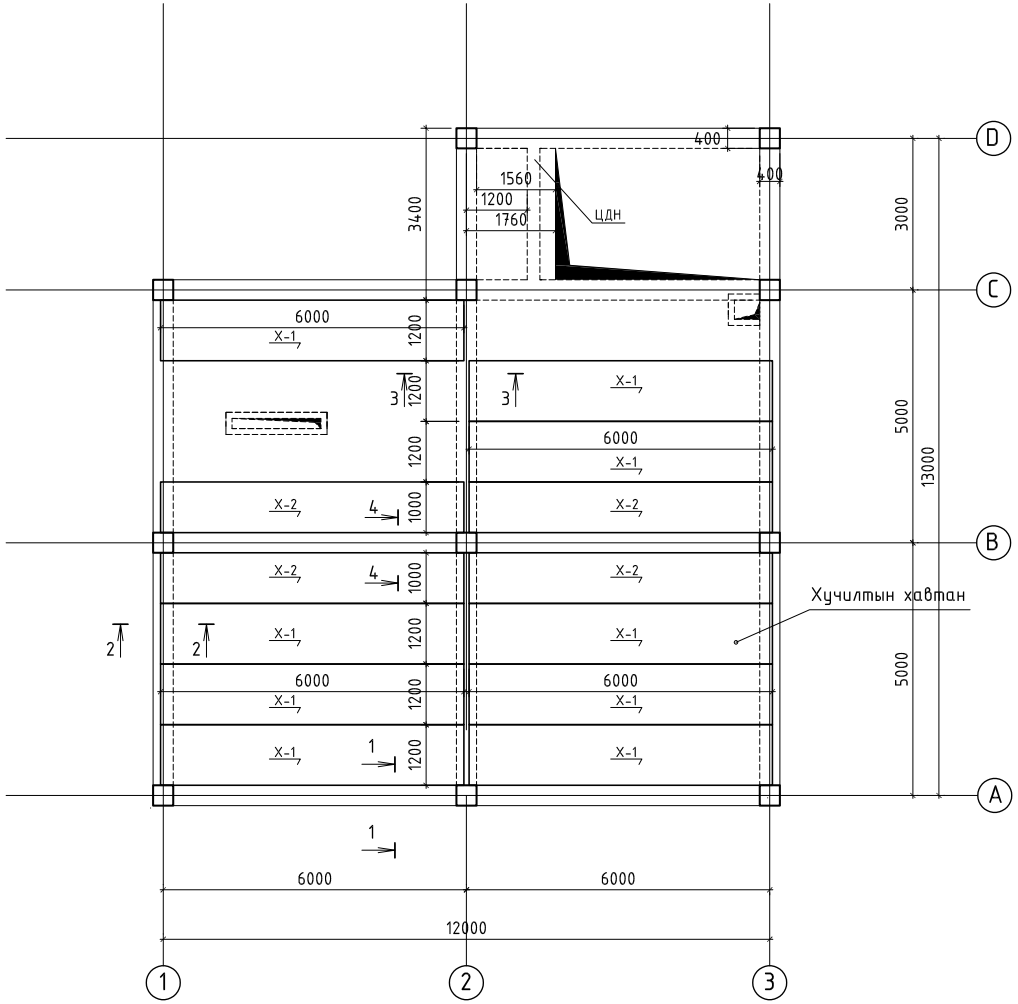

1-1

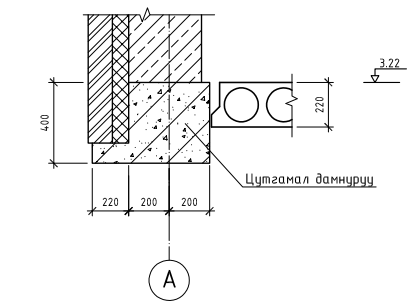

2-2

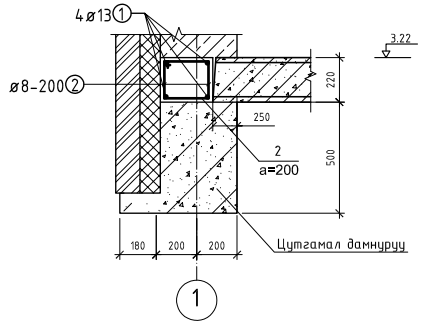

3-3

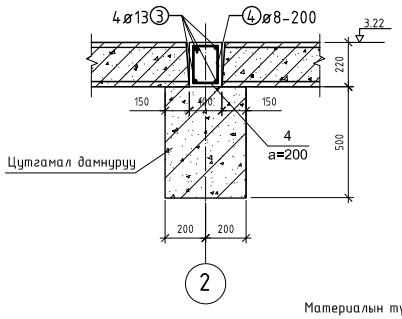

4-4

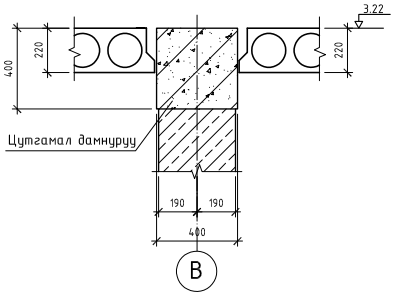

Материалын түүвэр

Марк ба дугаар	Тэмдэглэгээ	Нэр		Тоо ш	Жин кг	Тайлбар
1	5000 400	SD390 D13	L=5400	8	5.37	42.98
2	160 230 110 180	A240 D8	L=680	100	0.26	26.86
3	5000 400	SD390 D13	L=5400	8	5.37	42.98
4	148 250 98 200	A240 D8	L=696	50	0.274	13.74
Бетоны анги B25		Нийт				126.56

Хийц эдлэлийн түүвэр

Поз	Тэмдэглэгээ	Нэр	Тоо ширхэг	Нэгж жин /тн/	Тайлбар
X-1		HX59-12	12	2.09	
X-2		HX59-12	4	2.09	

ЗӨВШӨӨРӨЛЦСӨН		
БА		Г.Мягмарцэрэн
ХАС		О.Мөнхцэцэг
ЦБУ		Б.Ижилчимэг
ХТ, ДГ		Б.Амарсайхан
ХД		П.Мөнхбаатар
АУ		

АРВАЙ ПРОЕКТ ХХК

БАРИЛГЫН ЗӨВШӨӨРӨЛ ТӨСӨВ

И-мэйл: Arvaiproekt2013@gmail.com
Утас: +976-99106647, 88110793

Өвөрхангай аймаг Богд сумын
Цэцэрлэгийн өргөтгөлийн барилга
1-р давхрын хучилт, огтлол, түүвэр

Инженер		Э.Багахүү	Е.Г.Шифр: UP01/23	Масштаб: М1:100	Огноо: 2023-03-сар
Гүйцэтгэсэн		Э.Багахүү	Т.Г.Шифр:	Зургийн дугаар: ББ-26	Бүх хуудас: 41
Шалгасан		Э.Лхагвасүрэн			

2-Р ДАВХРЫН ХУЧИЛТЫН БАЙГУУЛАЛТ

М1:100

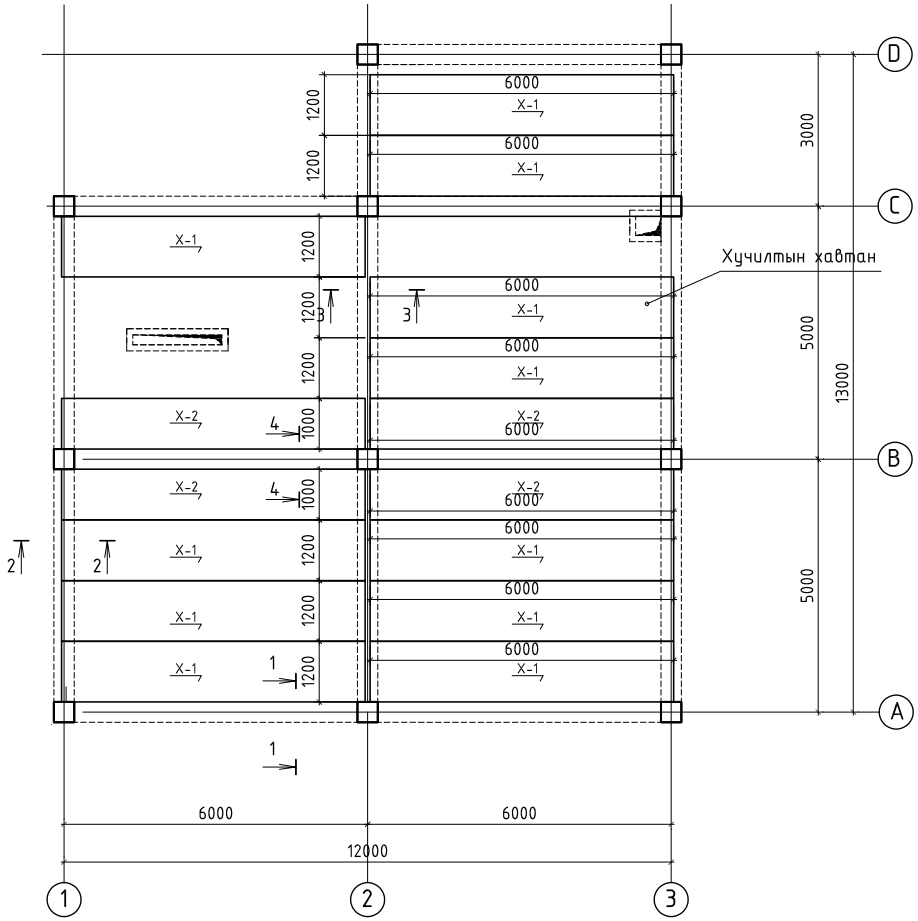

1-1

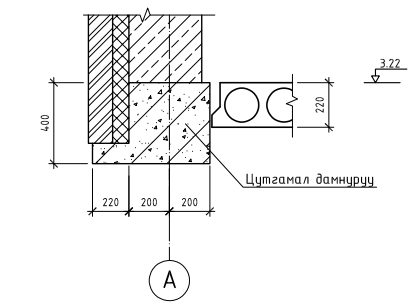

2-2

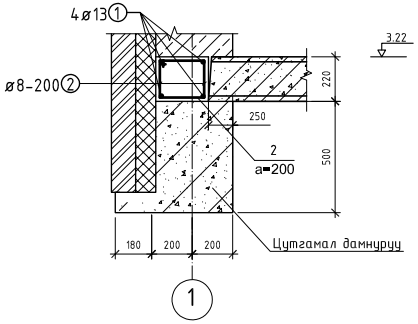

3-3

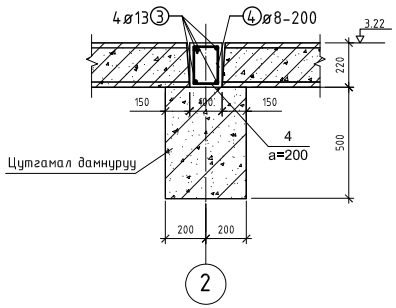

4-4

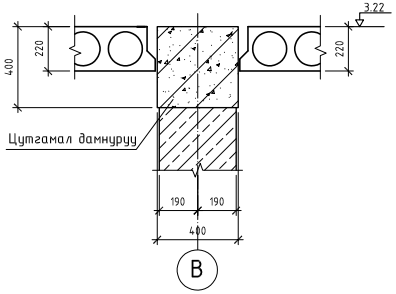

Материалын түүвэр

Марк ба дугаар	Тэмдэглэгээ	Нэр		Тоо ш	Жин кг	Тайлбар
1	5000 400	SD390 D13	L=5400	8	5.37	42.98
2	160 230 110 180	A240 D8	L=680	160	0.26	41.60
3	5000 400	SD390 D13	L=5400	8	5.37	42.98
4	148 250 98 200	A240 D8	L=696	50	0.274	13.74
Бетоны анги B25		Нийт				141.30

Хийц эдлэлийн түүвэр

Поз	Тэмдэглэгээ	Нэр	Тоо ширхэг	Нэгж жин /тн/	Тайлбар
X-1		HX59-12	14	2.09	
X-2		HX59-12	4	2.09	

ЗӨВШӨӨРӨЛЦСӨН		
БА		Г.Мягмарцэрэн
ХАС		О.Мөнхцэцэг
ЦБУ		Б.Ижилчимэг
ХТ, ДГ		Б.Амарсайхан
ХД		П.Мөнхбаатар
АУ		

АРВАЙ ПРОЕКТ ХХК

БАРИЛГЫН ЗӨВШӨӨРӨЛ ТЭЙ

Ай-мэйл: Arvaiproekt2013@gmail.com
Эмэгс: +976-99106647; 80110793

Өвөрхангай аймаг Богд сумын
Цэцэрлэгийн өргөтгөлийн барилга
2-р давхрын хучилт, огтлол, түүвэр

Инженер		Э.Багахүү	Е.Г.Шифр: UP01/23	Масштаб: М1:100	Огноо: 2023-03-сар
Гүйцэтгэсэн		Э.Багахүү	Т.Г.Шифр:	Зургийн дугаар: ББ-27	Бүх хуудас: 41
Шалгасан		Э.Лхагвасүрэн			

1-Р ДАВХРЫН ХУЧИЛТЫН ХЭВНИЙ БАЙГУУЛАЛТ

М1:100

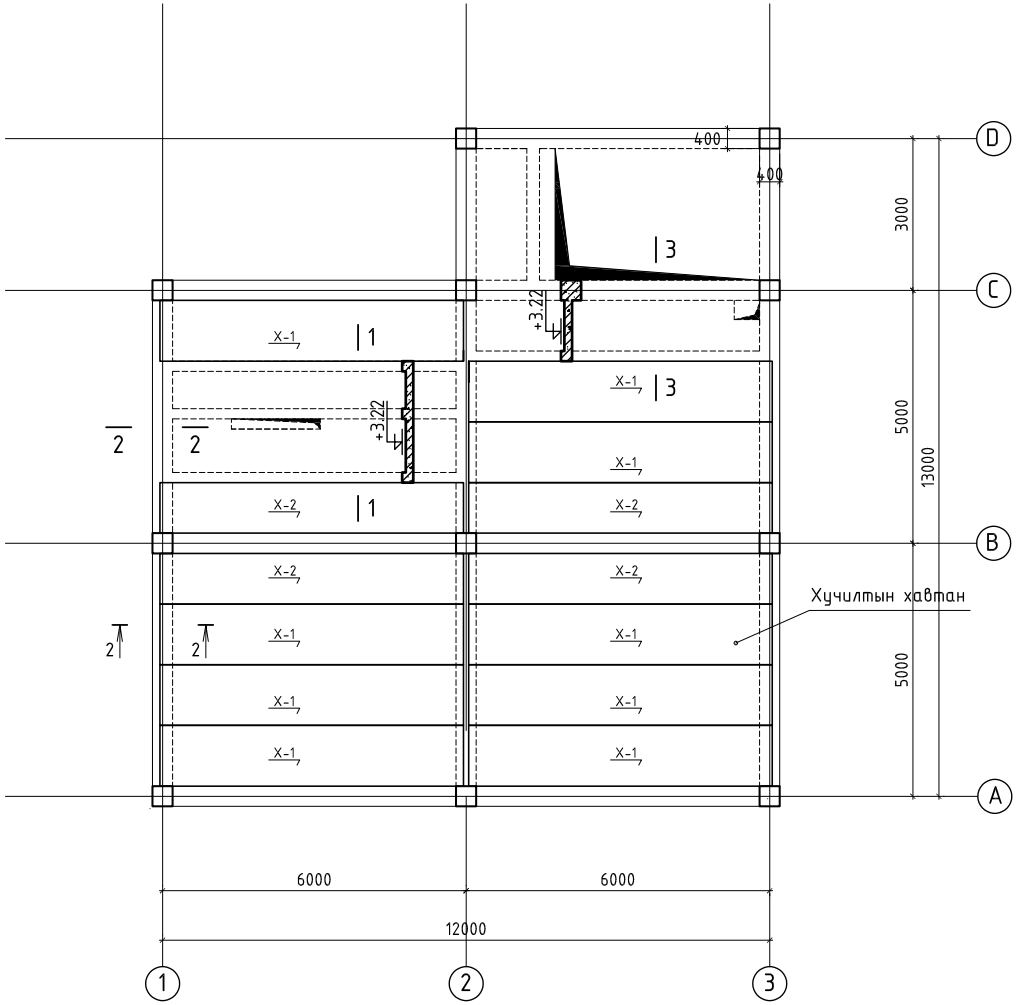

ОГТЛОЛ 1-1 М1:20

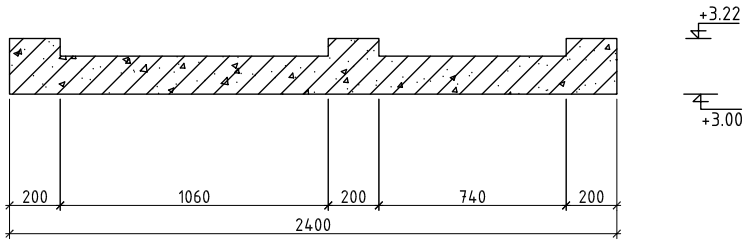

ОГТЛОЛ 2-2 М1:20

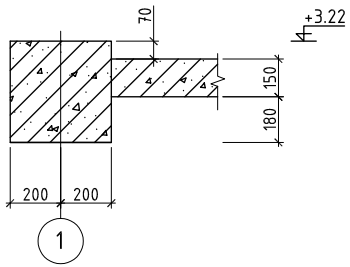

ОГТЛОЛ 3-3 М1:20

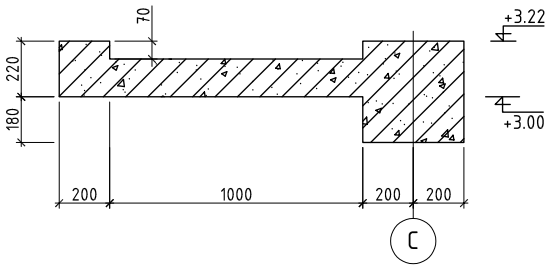

ЗӨВШӨӨРӨЛЦСӨН		
БА		Г.Мягмарцэрэн
ХАС		О.Мөнхцэцэг
ЦБУ		Б.Ижилчимэг
ХТ, ДГ		Б.Амарсайхан
ХД		П.Мөнхбаатар
АУ		

АРВАЙ ПРОЕКТ ХХК

БАРИЛГЫН ЗӨВШӨӨРӨЛ ТӨСӨЛ

И-мэйл: Arvaiproekt2013@gmail.com
Эмэг: +976-99106647, 80110793

Өвөрхангай аймаг Богд сумын
Цэцэрлэгийн өргөтгөлийн барилга
1-р давхрын хучилтны хэвний зураг

Инженер		Э.Багахүү	Е.Г.Шифр: UP01/23	Масштаб: М1:100	Огноо: 2023-03-сар
Гүйцэтгэсэн		Э.Багахүү	Т.Г.Шифр:	Зургийн дугаар: ББ-28	Бүх хуудас: 41
Шалгасан		Э.Лхагвасүрэн			

1-Р ДАВХРЫН ХУЧИЛТЫН ДООД ҮЕИЙН АРМАТУРЧИЛАЛ

M1:100

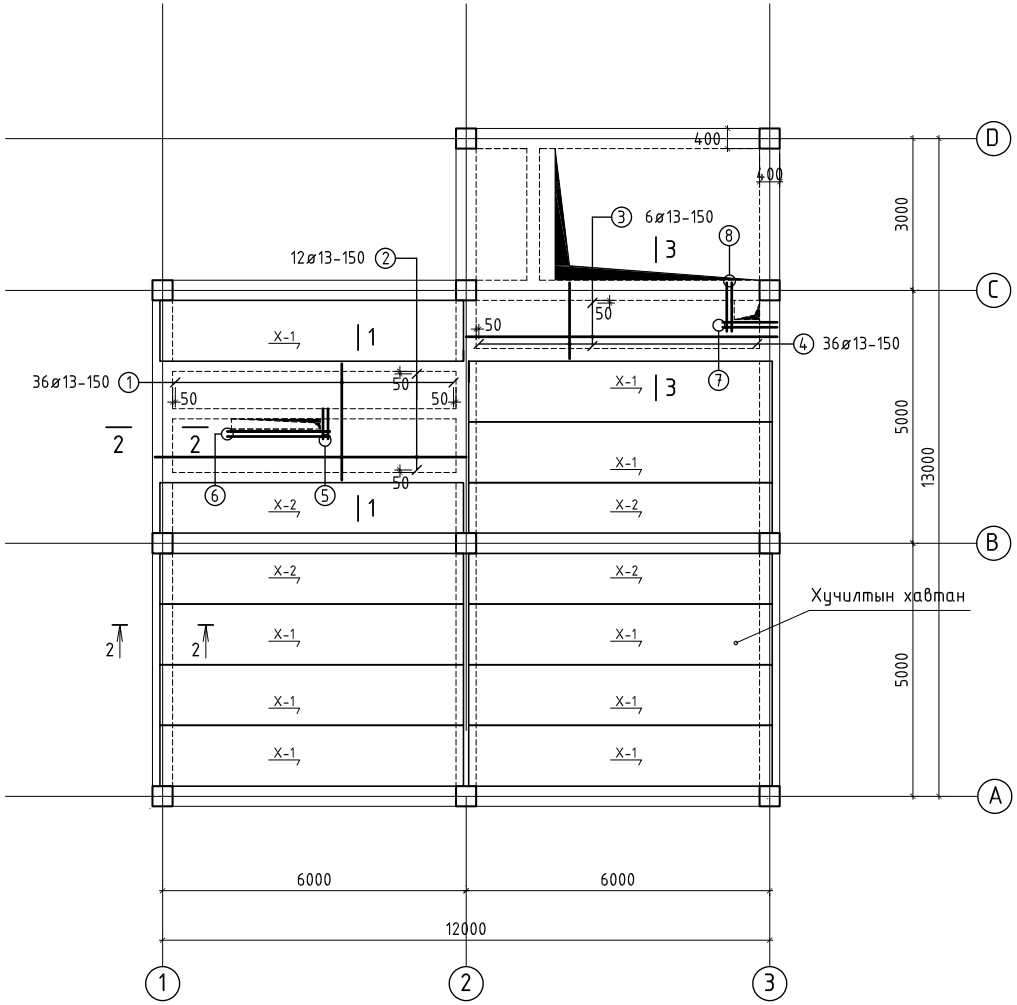

ОГТЛОЛ 1-1 M1:20

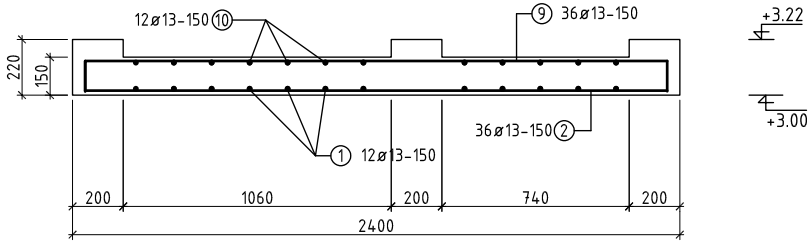

ОГТЛОЛ 2-2 M1:20

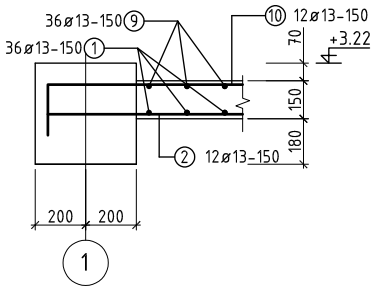

ОГТЛОЛ 3-3 M1:20

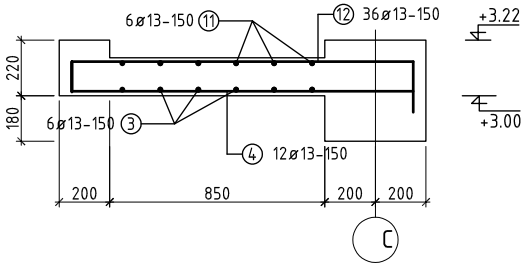

ЗӨВШӨӨРӨЛЦСӨН		
БА		Г.Мягмарцэрэн
ХАС		О.Мөнхцэцэг
ЦБУ		Б.Ижилчимэг
ХТ, ДГ		Б.Амарсайхан
ХД		П.Мөнхбаатар
АУ		

АРВАЙ ПРОЕКТ ХХК

БАРИЛГЫН ЗӨВШӨӨРӨЛ ТӨСӨЛ

И-мэйл: Arvaiproekt2013@gmail.com
Эрхэс: +976-99106647; 80110793

Өвөрхангай аймаг Богд сумын
Цэцэрлэгийн өргөтгөлийн барилга

1-р давхрын хучилтны доод үеийн арматурчилал, огтлол

Инженер		Э.Багахүү	Е.Г.Шифр: UP01/23	Масштаб: M1:100	Огноо: 2023-03-сар
Гүйцэтгэсэн		Э.Багахүү	Т.Г.Шифр:	Зургийн дугаар: ББ-29	Бүх хуудас: 41
Шалгасан		Э.Лхагвасүрэн			

1-Р ДАВХРЫН ХУЧИЛТЫН ДЭЭД ҮЕИЙН АРМАТУРЧИЛАЛ

М1:100

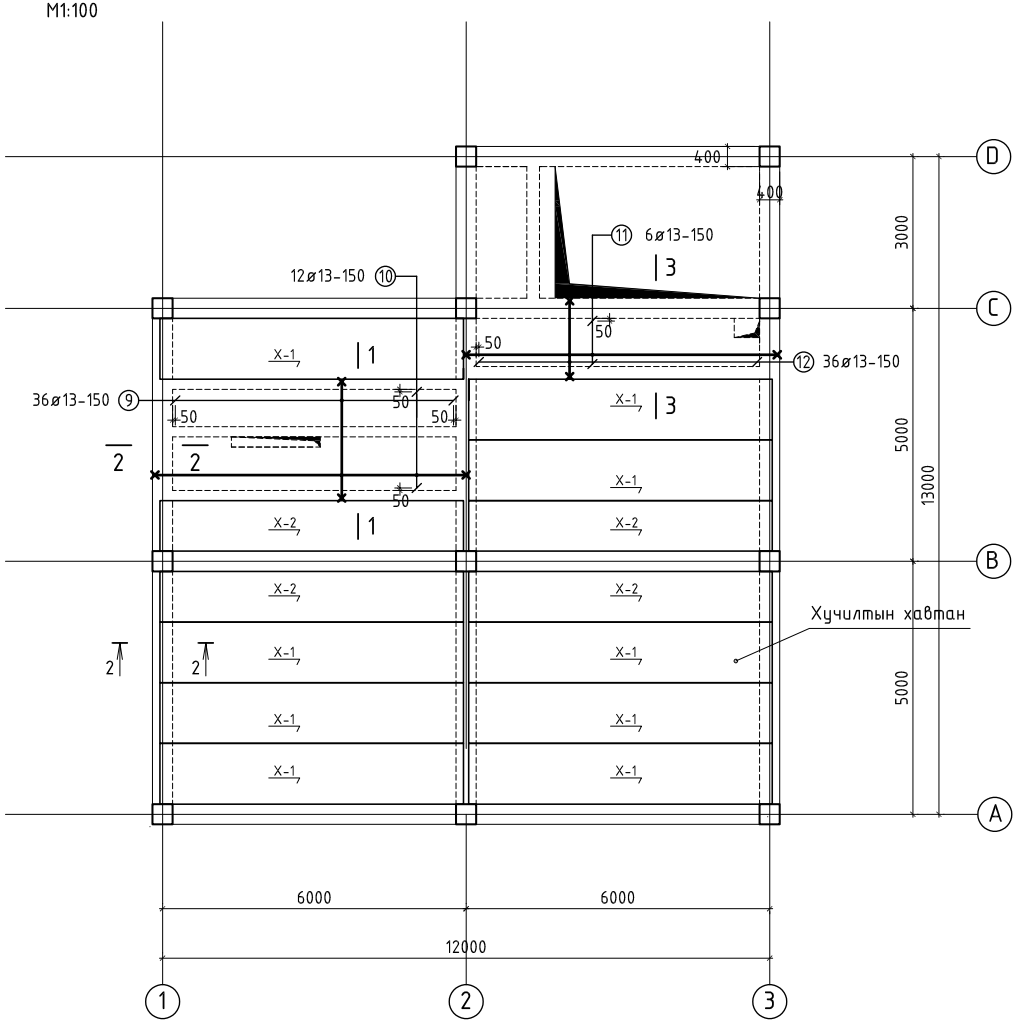

ХЭСГИЙН ТОДОРХОЙЛОЛТ

Позиц	Загвар
9	200 ⌐ 2300 ⌐ 200
10,12	120 ⌐ 6150 ⌐ 120
12	120 ⌐ 1500 ⌐ 200

ЦУТГАМАЛ ТӨМӨР БЕТОН ХИЙЦИЙН ТОДОРХОЙЛОЛТ

Позиц	Тэмдэглэгээ	Нэр			Тоо шир	Хүнд /кг/ Нэгж	Хүнд /кг/ Бүгд
1-р давхрын хучилтын доод үеийн арматурчилал					1		647.27
1	MNS JIS G3112:2002	ø 13	SD390	L=6150	36	6.11	220.29
2	MNS JIS G3112:2002	ø 13	SD390	L=2300	12	2.28	27.46
3	MNS JIS G3112:2002	ø 13	SD390	L=6150	6	6.11	36.66
4	MNS JIS G3112:2002	ø 13	SD390	L=1500	36	1.49	53.73
1-р давхрын хучилтын нухний нэмэгдэл арматурчилал							
5	MNS JIS G3112:2002	ø 16	SD390	L=600	8	0.93	7.48
6	MNS JIS G3112:2002	ø 16	SD390	L=2020	4	3.15	12.60
7	MNS JIS G3112:2002	ø 16	SD390	L=1080	4	1.68	6.73
8	MNS JIS G3112:2002	ø 16	SD390	L=960	4	1.49	5.99
1-р давхрын хучилтын дээд үеийн арматурчилал							
9	MNS JIS G3112:2002	ø 13	SD390	L=2700	36	2.68	96.71
10	MNS JIS G3112:2002	ø 13	SD390	L=6390	12	6.35	76.29
11	MNS JIS G3112:2002	ø 13	SD390	L=6390	6	6.35	38.14
12	MNS JIS G3112:2002	ø 13	SD390	L=1820	36	1.81	65.19
Материал B25 V=2.22 $м^3$							647.27

ЗӨВШӨӨРӨЛЦСӨН		
БА		Г.Мягмарцэрэн
ХАС		О.Мөнхцэцэг
ЦБҮ		Б.Ижилчимэг
ХТ, ДГ		Б.Амарсайхан
ХД		П.Мөнхбаатар
АҮ		

АРВАЙ ПРОЕКТ ХХК

БАРИЛГЫН ЗӨВШӨӨРӨЛ ТӨСӨЛ

И-мэйл: Arvaiproekt2013@gmail.com
Эрхэс: +976-99106647; 80110793

Өвөрхангай аймаг Богд сумын
Цэцэрлэгийн өргөтгөлийн барилга
1-р давхрын хучилтны дээд үеийн арматурчилал, түүвэр

Инженер		Э.Багахүү	Е.Г.Шифр: UP01/23	Масштаб: М1:100	Огноо: 2023-03-сар
Гүйцэтгэсэн		Э.Багахүү	Т.Г.Шифр:	Зургийн дугаар: ББ-30	Бүх хуудас: 41
Шалгасан		Э.Лхагвасүрэн			

2-Р ДАВХРЫН ХУЧИЛТЫН ХЭВНИЙ БАЙГУУЛАЛТ

М1:100

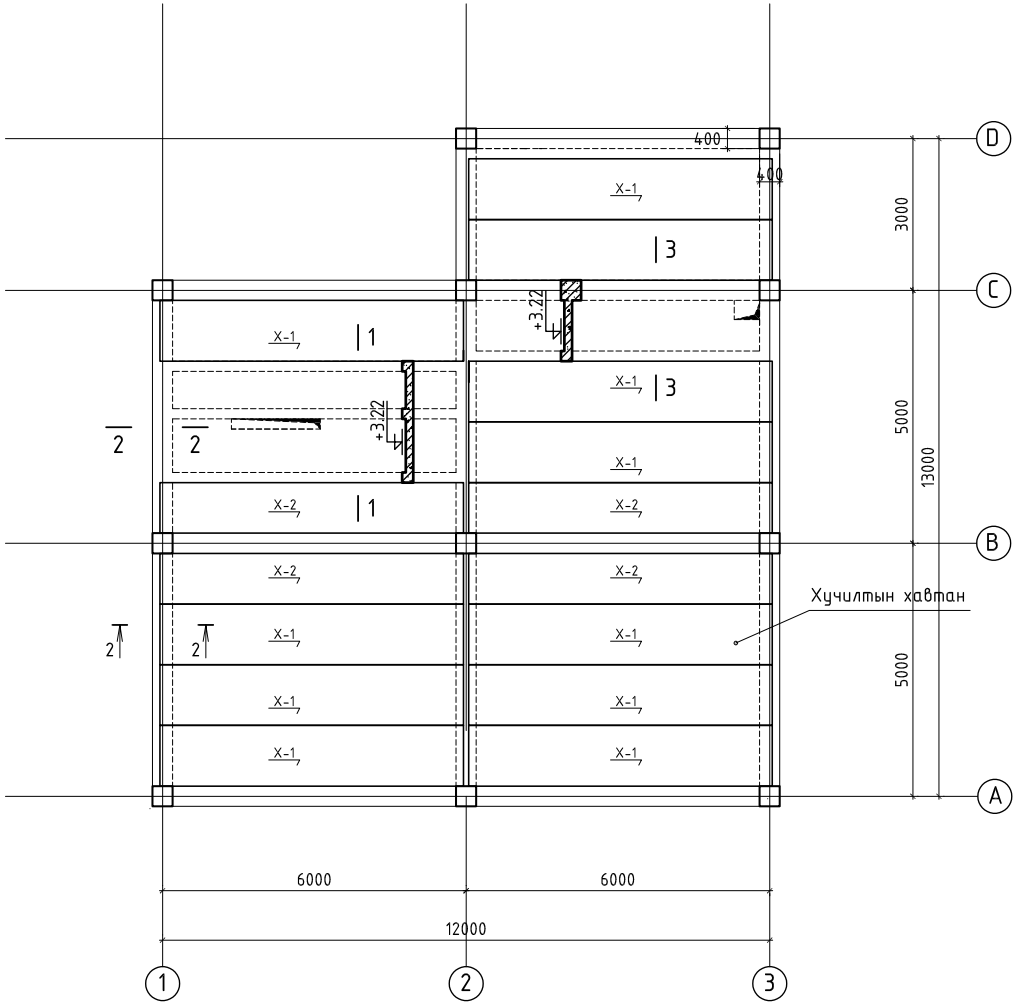

ОГТЛОЛ 1-1 М1:20

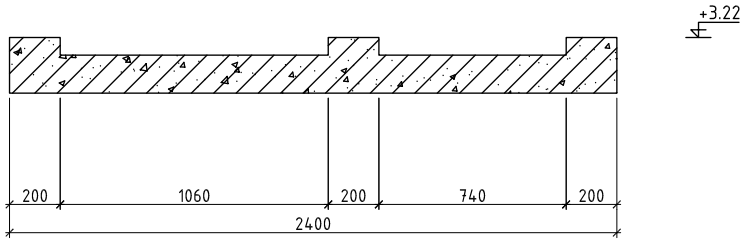

ОГТЛОЛ 2-2 М1:20

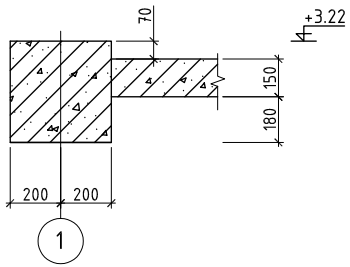

ОГТЛОЛ 3-3 М1:20

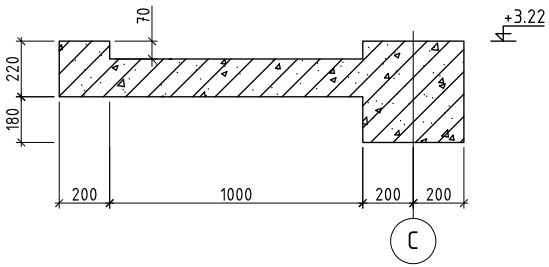

ЗӨВШӨӨРӨЛЦСӨН		
БА		Г.Мягмарцэрэн
ХАС		О.Мөнхцэцэг
ЦБУ		Б.Ижилчимэг
ХТ, ДГ		Б.Амарсайхан
ХД		П.Мөнхбаатар
АУ		

АРВАЙ ПРОЕКТ ХХК

БАРИЛГЫН ЗӨВШӨӨРӨЛ ТӨСӨЛ

И-мэйл: Arvaiproekt2013@gmail.com
Эмэг: +976-99106647; 80110793

Өвөрхангай аймаг Богд сумын
Цэцэрлэгийн өргөтгөлийн барилга
2-р давхрын хучилтны хэвний зураг

Инженер		Э.Багахүү	Е.Г.Шифр: UP01/23	Масштаб: М1:100	Огноо: 2023-03-сар
Гүйцэтгэсэн		Э.Багахүү	Т.Г.Шифр:	Зургийн дугаар: ББ-31	Бүх хуудас: 41
Шалгасан		Э.Лхагвасүрэн			

2-Р ДАВХРЫН ХУЧИЛТЫН ДООД ҮЕИЙН АРМАТУРЧИЛАЛ

М1:100

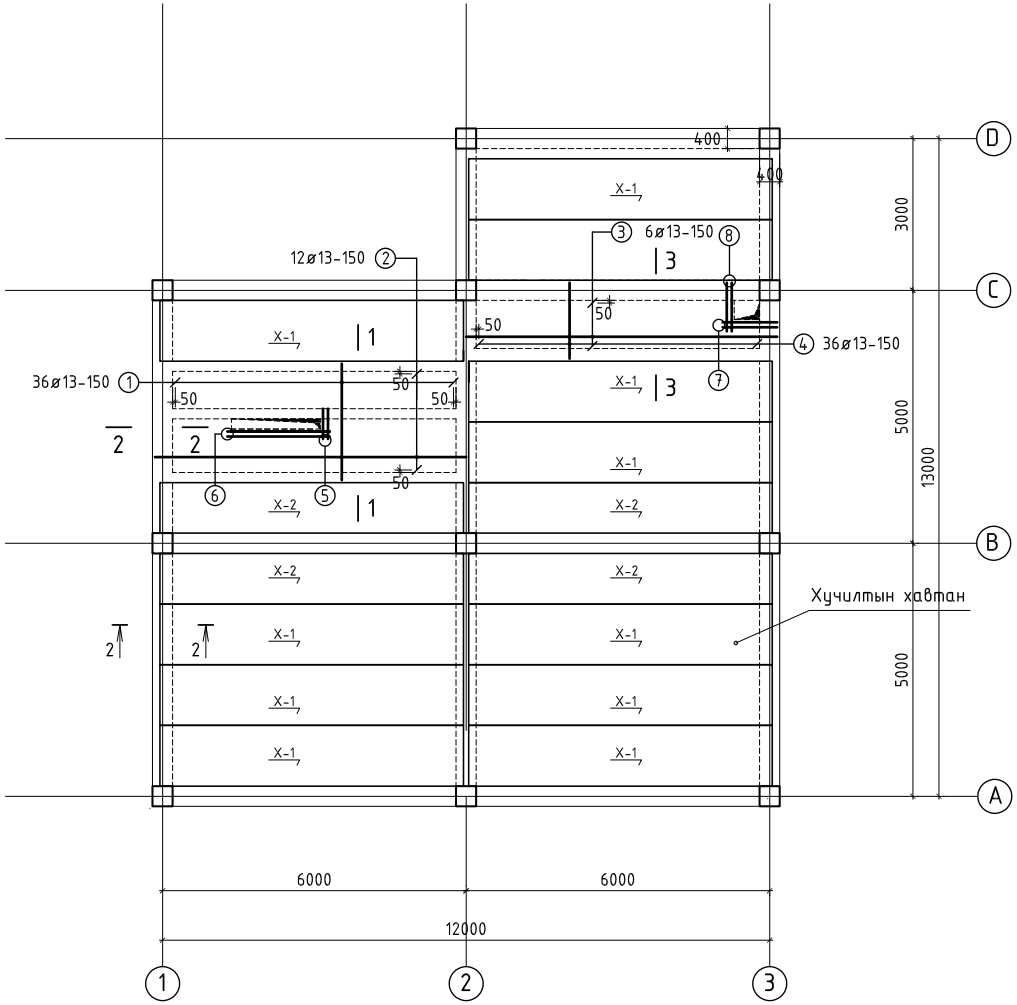

ОГТЛОЛ 1-1 М1:20

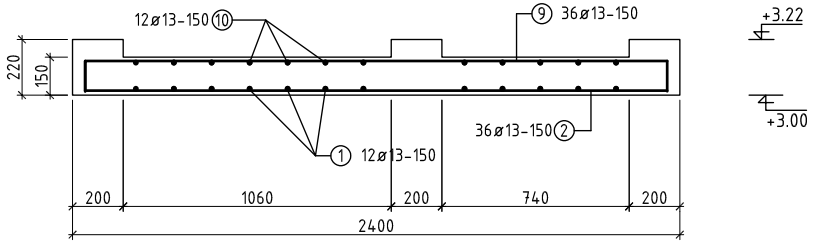

ОГТЛОЛ 2-2 М1:20

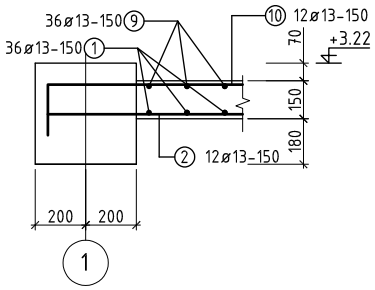

ОГТЛОЛ 3-3 М1:20

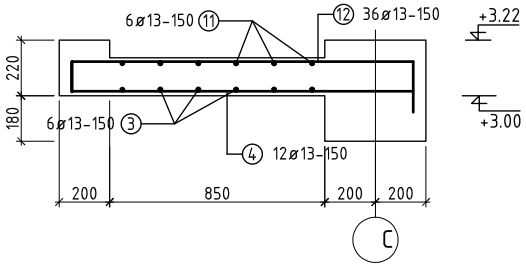

ЗӨВШӨӨРӨЛЦСӨН		
БА		Г.Мягмарцэрэн
ХАС		О.Мөнхцэцэг
ЦБУ		Б.Ижилчимэг
ХТ, ДГ		Б.Амарсайхан
ХД		П.Мөнхбаатар
АУ		

АРВАЙ ПРОЕКТ ХХК

БАРИЛГЫН ЗӨВШӨӨРӨЛ ТӨСӨЛ

И-мэйл: Arvaiproekt2013@gmail.com
Эмэг: +976-99106647; 80110793

Өвөрхангай аймаг Богд сумын
Цэцэрлэгийн өргөтгөлийн барилга
2-р давхрын хучилтны доод үеийн арматурчилал, огтлол

Инженер		Э.Багахүү	Е.Г.Шифр: UP01/23	Масштаб: М1:100	Огноо: 2023-03-сар
Гүйцэтгэсэн		Э.Багахүү	Т.Г.Шифр:	Зургийн дугаар: ББ-32	Бүх хуудас: 41
Шалгасан		Э.Лхагвасүрэн			

2-Р ДАВХРЫН ХУЧИЛТЫН ДЭЭД ҮЕИЙН АРМАТУРЧИЛАЛ

М1:100

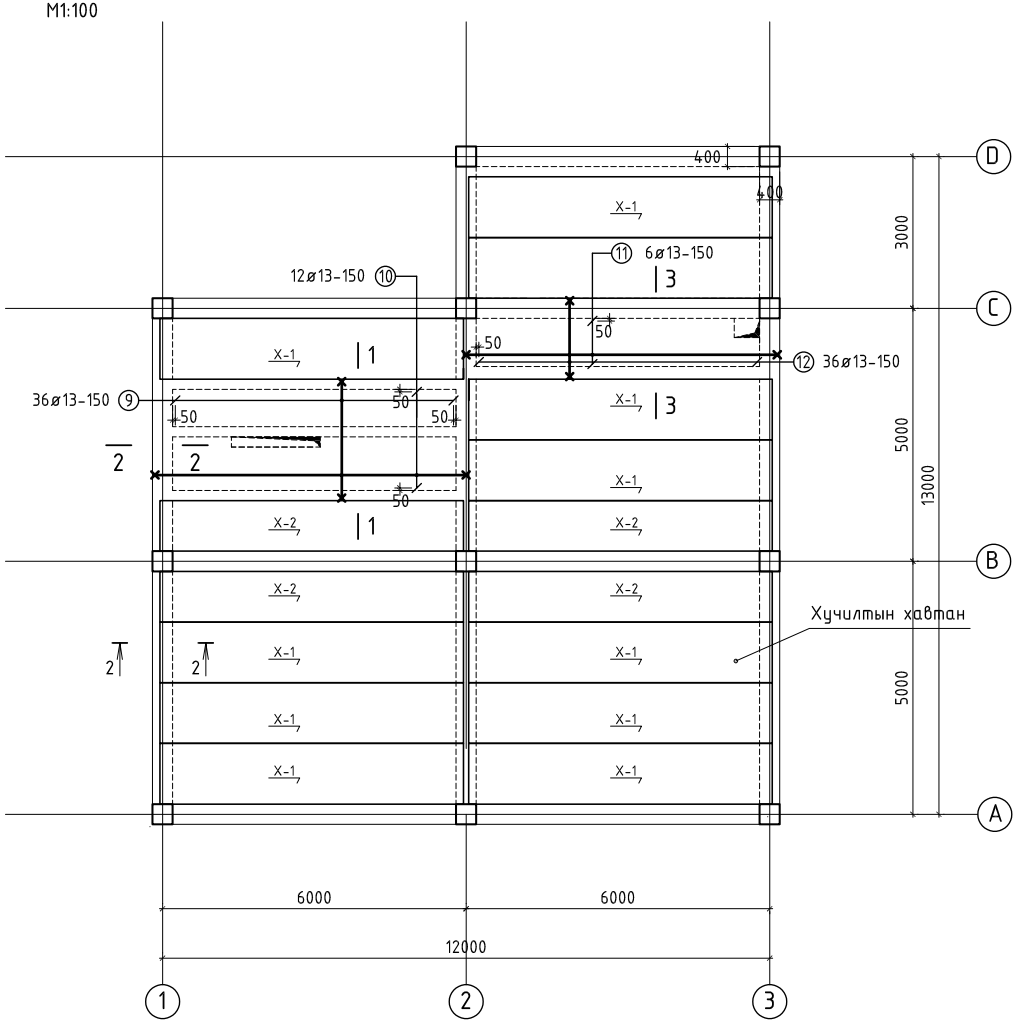

ХЭСГИЙН ТОДОРХОЙЛОЛТ

Позиц	Загвар
9	200 ⌐ 2300 ¬ 200
10,12	120 ⌐ 6150 ¬ 120
12	120 ⌐ 1500 ¬ 200

ЦУТГАМАЛ ТӨМӨР БЕТОН ХИЙЦИЙН ТОДОРХОЙЛОЛТ

Позиц	Тэмдэглэгээ	Нэр			Тоо шир	Хүнд /кг/ Нэгж	Хүнд /кг/ Бүгд
1-р давхрын хучилтын доод үеийн арматурчилал					1		647.27
1	MNS JIS G3112:2002	ø 13	SD390	L=6150	36	6.11	220.29
2	MNS JIS G3112:2002	ø 13	SD390	L=2300	12	2.28	27.46
3	MNS JIS G3112:2002	ø 13	SD390	L=6150	6	6.11	36.66
4	MNS JIS G3112:2002	ø 13	SD390	L=1500	36	1.49	53.73
1-р давхрын хучилтын нүхний нэмэгдэл арматурчилал							
5	MNS JIS G3112:2002	ø 16	SD390	L=600	8	0.93	7.48
6	MNS JIS G3112:2002	ø 16	SD390	L=2020	4	3.15	12.60
7	MNS JIS G3112:2002	ø 16	SD390	L=1080	4	1.68	6.73
8	MNS JIS G3112:2002	ø 16	SD390	L=960	4	1.49	5.99
1-р давхрын хучилтын дээд үеийн арматурчилал							
9	MNS JIS G3112:2002	ø 13	SD390	L=2700	36	2.68	96.71
10	MNS JIS G3112:2002	ø 13	SD390	L=6390	12	6.35	76.29
11	MNS JIS G3112:2002	ø 13	SD390	L=6390	6	6.35	38.14
12	MNS JIS G3112:2002	ø 13	SD390	L=1820	36	1.81	65.19
Материал B25 V=2.22 $м^3$							647.27

ЗӨВШӨӨРӨЛЦСӨН		
БА		Г.Мягмарцэрэн
ХАС		О.Мөнхцэцэг
ЦБУ		Б.Ижилчимэг
ХТ, ДГ		Б.Амарсайхан
ХД		П.Мөнхбаатар
АУ		

АРВАЙ ПРОЕКТ ХХК

БАРИЛГЫН ЗӨВШӨӨРӨЛ ТӨСӨЛ

И-мэйл: Arvaiproekt2013@gmail.com
Эрхэс: +976-99106647; 80110793

Өвөрхангай аймаг Богд сумын
Цэцэрлэгийн өргөтгөлийн барилга
2-р давхрын хучилтны дээд үеийн арматурчилал, түүвэр

Инженер		Э.Багахүү	Е.Г.Шифр: UP01/23	Масштаб: М1:100	Огноо: 2023-03-сар
Гүйцэтгэсэн		Э.Багахүү	Т.Г.Шифр:	Зургийн дугаар: ББ-33	Бүх хуудас: 41
Шалгасан		Э.Лхагвасүрэн			

Шатны хонгилийн хучилтын хэвний байгуулалт

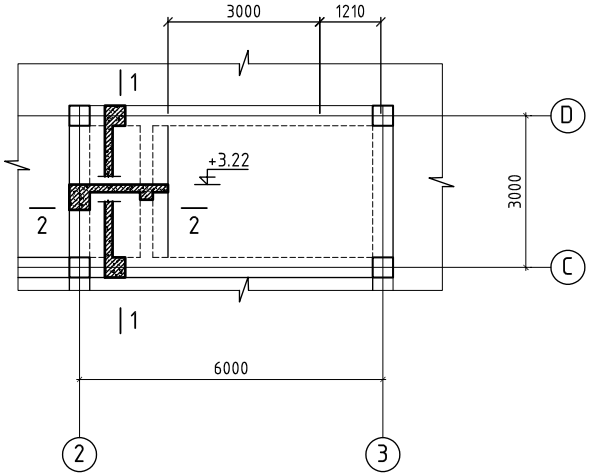

ОГТЛОЛ 1-1 М1:20

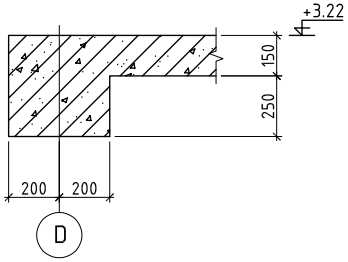

ОГТЛОЛ 2-2 М1:20

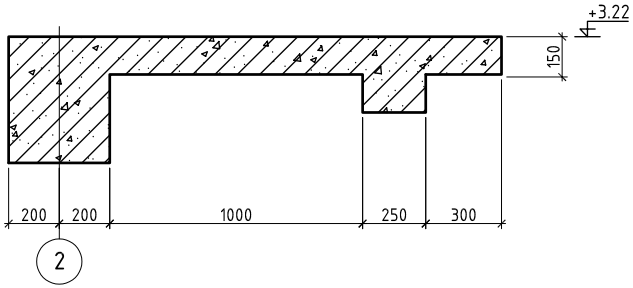

ЗӨВШӨӨРӨЛЦСӨН		
БА		Г.Мягмарцэрэн
ХАС		О.Мөнхцэцэг
ЦБУ		Б.Ижилчимэг
ХТ, ДГ		Б.Амарсайхан
ХД		П.Мөнхбаатар
АУ		

АРВАЙ ПРОЕКТ ХХК

БАРИЛГЫН ЗӨВШӨӨРӨЛ ТӨСӨВ

И-мэйл: Arvaiproekt2013@gmail.com
Утас: +976-99106647, 88110793

Өвөрхангай аймаг Богд сумын
Цэцэрлэгийн өргөтгөлийн барилга
1-р давхрын хучилтын хэвний байгуулалт

Инженер		Э.Багахүү	Е.Г.Шифр: UP01/23	Масштаб: М1:100	Огноо: 2023-03-сар
Гүйцэтгэсэн		Э.Багахүү	Т.Г.Шифр:	Зургийн дугаар: ББ-34	Бүх хуудас: 41
Шалгасан		Э.Лхагвасүрэн			

Шатны хонгилийн хучилтын хэвний байгуулалт

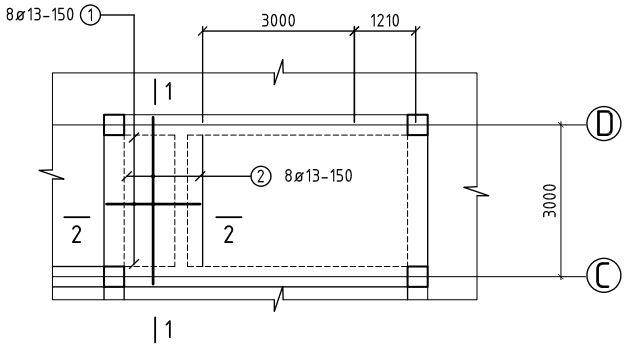

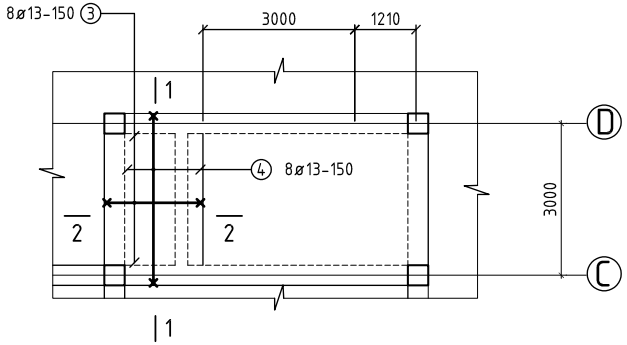

ОГТЛОЛ 1-1 М1:20

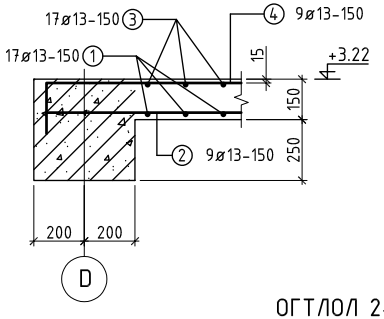

ХЭСГИЙН ТОДОРХОЙЛОЛТ

Позиц	Загвар
3	200 ┌ 1850 ┐ 120
4	200 ┌ 3300 ┐ 200

ОГТЛОЛ 2-2 М1:20

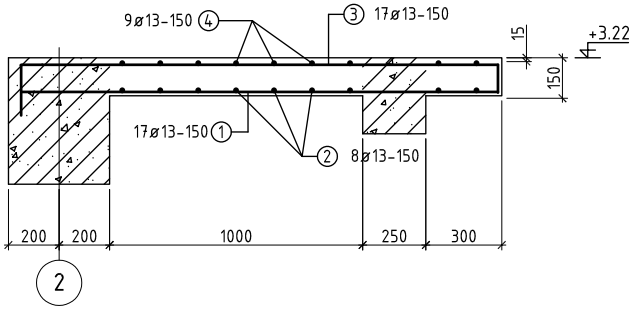

ЦУТГАМАЛ ТӨМӨР БЕТОН ХИЙЦИЙН ТОДОРХОЙЛОЛТ							
Позиц	Тэмдэглэгээ	Нэр			Тоо шир	Хүнд /кг/ Нэгж	Бүгд
Дамнуруу ТДН					1		57.04
1	MNS JIS G3112:2002	ø 16	SD390	L=1800	4	2.80	11.23
2	MNS JIS G3112:2002	ø 13	SD390	L=2000	4	1.99	7.96
3	MNS JIS G3112:2002	ø 16	SD390	L=1800	4	2.80	11.23
4	MNS JIS G3112:2002	ø 16	SD390	L=3000	4	4.68	18.72
5	ГОСТ-5781-82	ø 8	A240	L=1000	20	0.395	7.90
Материал B25 V=0.22 $м^3$						12.66	57.04

АРВАЙ ПРОЕКТ ХХК

БАРИЛГЫН ЗӨВШӨӨРӨЛ ТЭЙ

Ц-мэйл: Arvaiproekt2013@gmail.com
Эмэг: +976-99106647, 88110793

Өвөрхангай аймаг Богд сумын
Цэцэрлэгийн өргөтгөлийн барилга
1-р давхрын хучилт, огтлол, түүвэр

Инженер	Э.Багахүү	Е.Г.Шифр: UP01/23	Масштаб: М1:100	Огноо: 2023-03-сар
Гүйцэтгэсэн	Э.Багахүү	Т.Г.Шифр:	Зургийн дугаар: ББ-35	Бүх хуудас: 41
Шалгасан	Э.Лхагвасүрэн			

1-Р ДАВХРЫН ХАНЫН ТОР, ЯЛУУНЫ БАЙГУУЛАЛТ М1:100

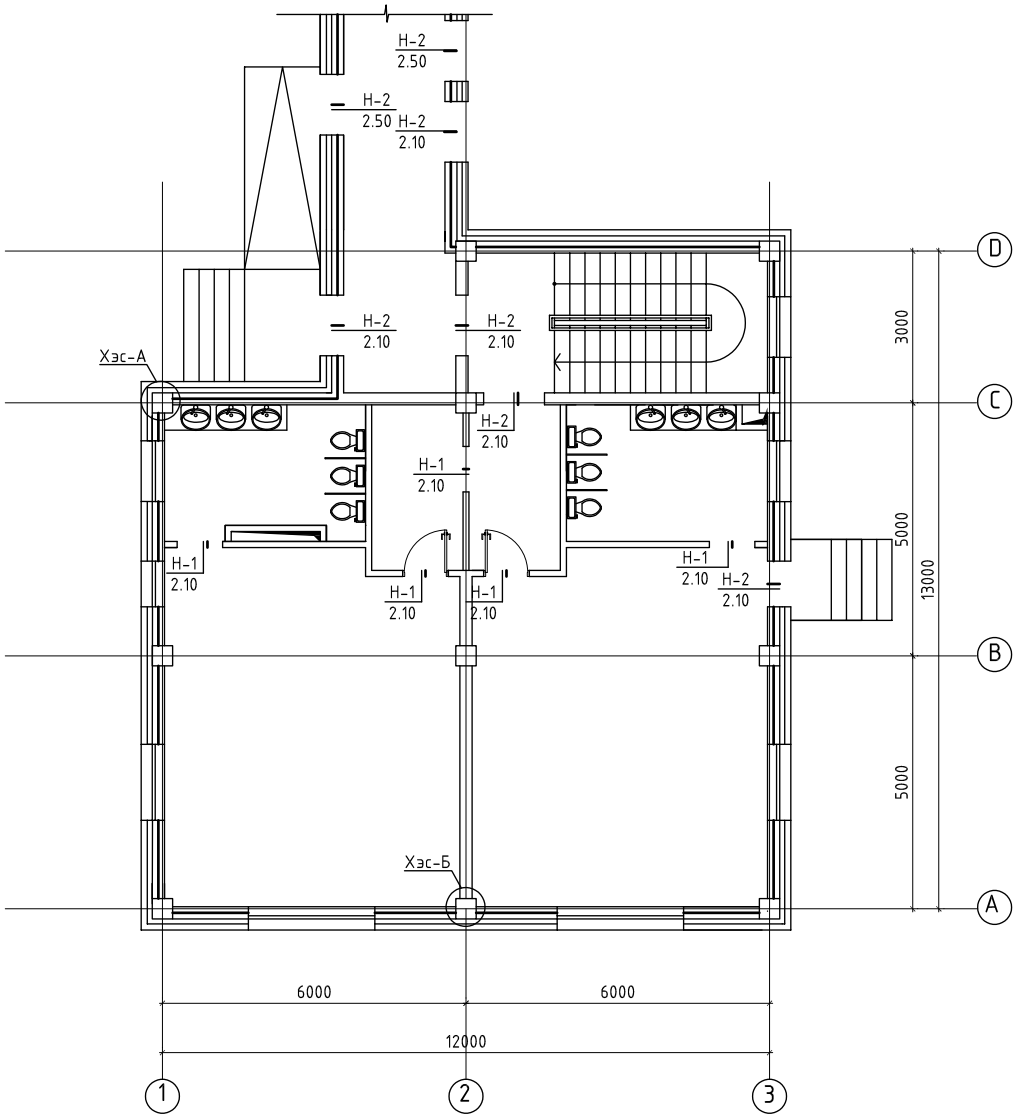

ЯЛУУНЫ ТҮҮВЭР

Дэс дугаар	Тэмдэглэгээ	Нэр	1 элм-н тоо	Тоо /ш/				Тайлбар
				Зоорь	1	Тех	Дүн	
Н-1		Я 15.12.14	1	-	5	-	5	
Н-2		Я 25.12.14	2	-	5	-	5	

АРВАЙ ПРОЕКТ ХХК

БАРИЛГЫН ЗӨВШӨӨРӨЛ ТЭЙ

Ай-мэйл: Arvaiproekt2013@gmail.com
Эмэгс: +976-99106647; 80110793

Өвөрхангай аймаг Богд сумын
Цэцэрлэгийн өргөтгөлийн барилга

1-р давхрын ханын тор, ялууны байгуулалт, түүвэр

Инженер		Э.Багахүү	Е.Г.Шифр: UP01/23	Масштаб: М1:100	Огноо: 2023-03-сар
Гүйцэтгэсэн		Э.Багахүү	Т.Г.Шифр:	Зургийн дугаар: ББ-36	Бүх хуудас: 41
Шалгасан		Э.Лхагвасүрэн			

2-Р ДАВХРЫН ХАНЫН ТОР, ЯЛУУНЫ БАЙГУУЛАЛТ М1:100

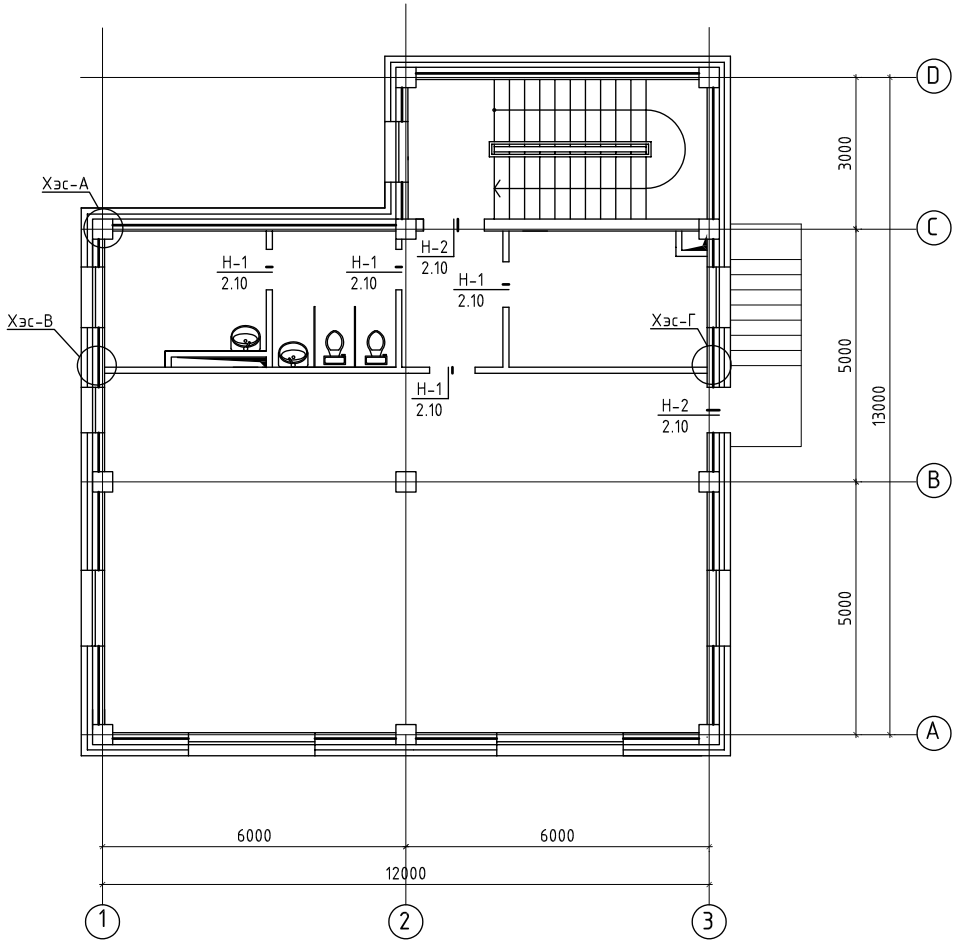

ЯЛУУНЫ ТҮҮВЭР

Дэс дугаар	Тэмдэглэгээ	Нэр	1 элм-н тоо	Тоо /ш/				Тайлбар
				Зоорь	2	Тех	Дун	
Н-1		Я 15.12.14	1	-	4	-	4	
Н-2		Я 25.12.14	2	-	2	-	2	

ЯЛУУНЫ НЭГДСЭН ТҮҮВЭР

Дэс дугаар	Тэмдэглэгээ	Нэр	Тоо ширх	Жин /кг/	Тайлбар
1	В1.038-1.1.	Я 15.12.14	9	63.0	
2	В1.038-1.1.	Я 25.12.14	7	108.0	

АРВАЙ ПРОЕКТ ХХК

БАРИЛГЫН ЗӨВШӨӨРӨЛ ТӨСӨВ

И-мэйл: Arvaiproekt2013@gmail.com
Утас: +976-99106647, 88110793

Өвөрхангай аймаг Богд сумын
Цэцэрлэгийн өргөтгөлийн барилга
2-р давхрын ханын тор, ялууны байгуулалт, түүвэр

Инженер		Э.Багахүү	Е.Г.Шифр: UP01/23	Масштаб: М1:100	Огноо: 2023-03-сар
Гүйцэтгэсэн		Э.Багахүү	Т.Г.Шифр:	Зургийн дугаар: ББ-37	Бүх хуудас: 41
Шалгасан		Э.Лхагвасүрэн			

ХЭСЭГЛЭЛ-А 1:20

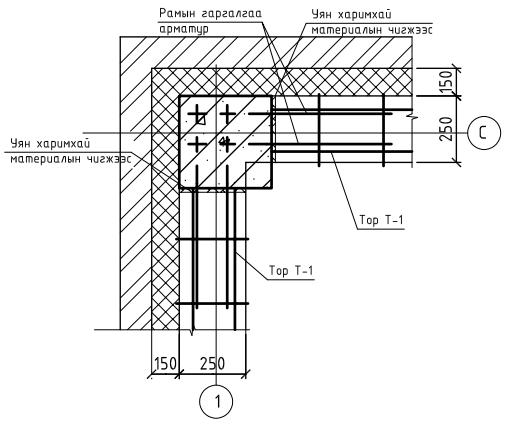

ХЭСЭГЛЭЛ-Б 1:20

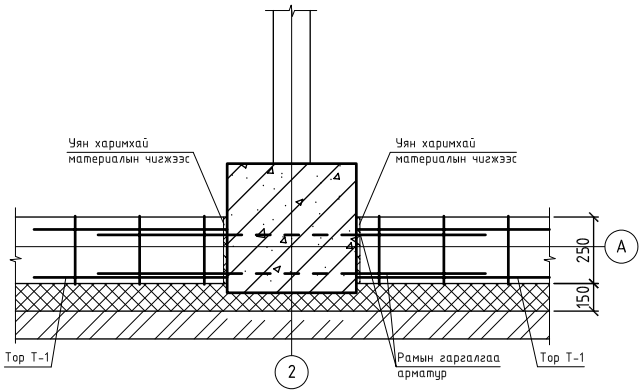

ТОР Т-1 1:20

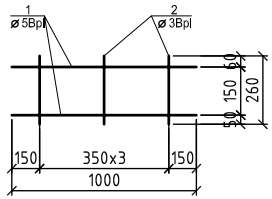

ХЭСЭГЛЭЛ-В 1:20

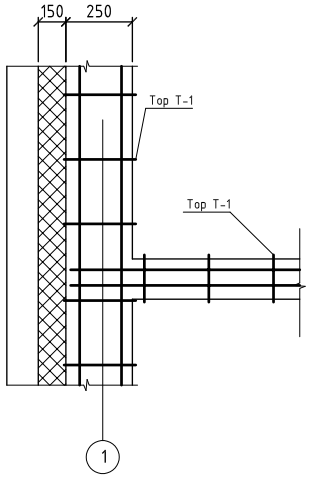

ХЭСЭГЛЭЛ-Г 1:20

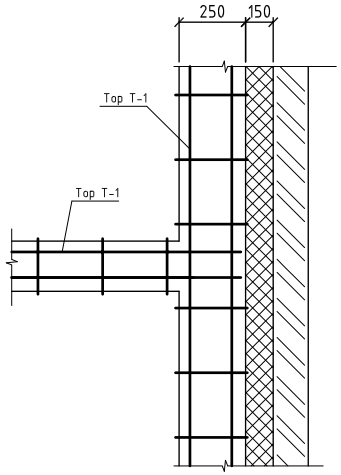

ЦУТГАМАЛ ЭЛЕМЕНТИЙН ТҮҮВЭР

Позиц	Тэмдэглэгээ	Нэр		Тоо шир	Жин		Тайлбар
					Нэгж	Бүгд	
1	2	3		4	5	6	7
		Тор Т-1					
1		⌀5Bpl	L=1000	2	0.144	0.288	0.346
2		⌀3Bpl	L=260	3	0.019	0.014	

ХИЙЦ ЭДЛЭЛИЙН ТҮҮВЭР

Позиц	Тэмдэглэгээ	Нэр		Тоо ширхэг				Жин /кг/	
				Зоорь	1-2-р	Тех	Дүн	Нэгж	Бүгд
		Ханын тор							
		Тор Т-1	L=у/м	-	47	-	6	0.346	97.57

АРВАЙ ПРОЕКТ ХХК

БАРИЛГЫН ЗӨВШӨӨРӨЛ

Ирмэгийн Эмэс: Arvaiproekt2013@gmail.com +976-99106647, 88110793

Өвөрхангай аймаг Богд сумын

Цэцэрлэгийн өргөтгөлийн барилга

Ханын торны хэсэглэл А, Б, В, Г

Инженер	Э.Багахүү	Е.Г.Шифр: UP01/23	Масштаб: М1:100	Огноо: 2023-03-сар
Гүйцэтгэсэн	Э.Багахүү	Т.Г.Шифр:	Зургийн дугаар: ББ-38	Бүх хуудас: 41
Шалгасан	Э.Лхагвасүрэн			

Гадна довжоо-1 байгуулалт 1:20

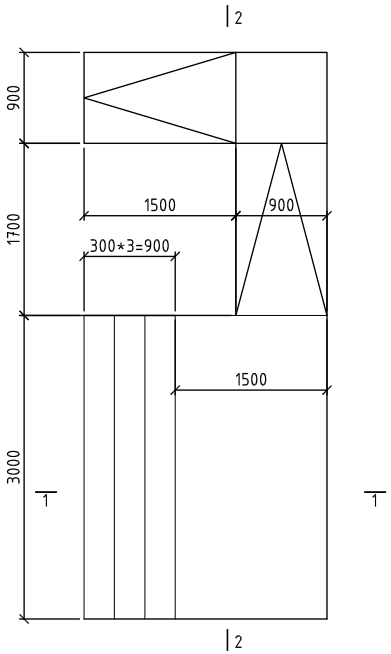

1-1

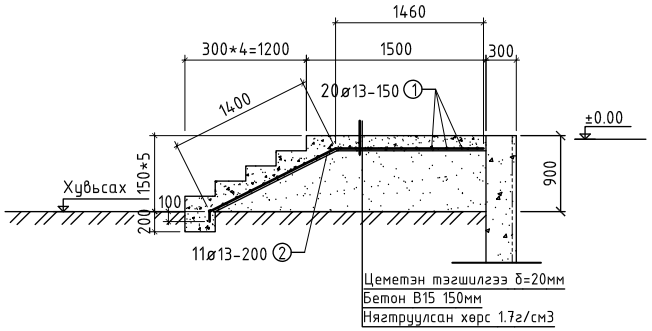

2-2

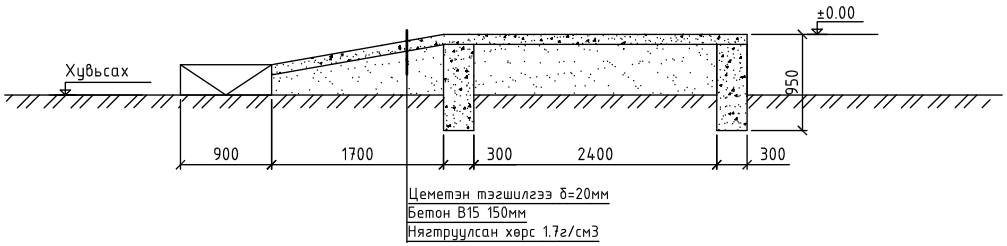

Гадна довжоо-2 байгуулалт 1:20

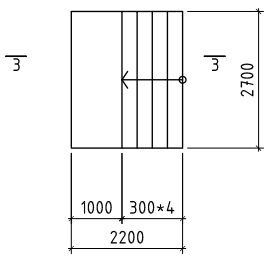

3-3

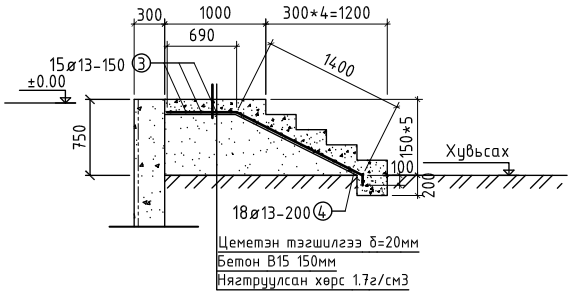

ЦУТГАМАЛ ТӨМӨР БЕТОН ХИЙЦИЙН ТОДОРХОЙЛОЛТ							
Позиц	Тэмдэглэгээ	Нэр			Тоо шир	Хүнд /кг/ Нэгж	Бүгд
Гадна довжоо-1					1		145.67
1	MNS JIS G3112:2002	ø 13	SD390	L=2960	20	2.94	58.80
2	MNS JIS G3112:2002	ø 13	SD390	L=2180	11	0.32	3.59
Гадна довжоо-2							
3	MNS JIS G3112:2002	ø 13	SD390	L=2660	15	2.64	39.70
4	MNS JIS G3112:2002	ø 13	SD390	L=2190	20	2.17	43.58
Материал В25 V=2.68 $м^3$						24.76	145.67

АРВАЙ ПРОЕКТ ХХК

БАРИЛГЫН ЗӨВШӨӨРӨЛ ТЭЙ

И-мэйл: Arvaiproekt2013@gmail.com
Эмэс: +976-99106647; 88110793

Өвөрхангай аймаг Богд сумын
Цэцэрлэгийн өргөтгөлийн барилга
Гадна довжоо 1, 2 байгуулалт огтлол, түүвэр

Инженер		Э.Багахүү	Е.Г.Шифр: UP01/23	Масштаб: М1:100	Огноо: 2023-03-сар
Гүйцэтгэсэн		Э.Багахүү	Т.Г.Шифр:	Зургийн дугаар: ББ-39	Бүх хуудас: 41
Шалгасан		Э.Лхагвасүрэн			

Давхрын шатны байгуулалт /М1:100/

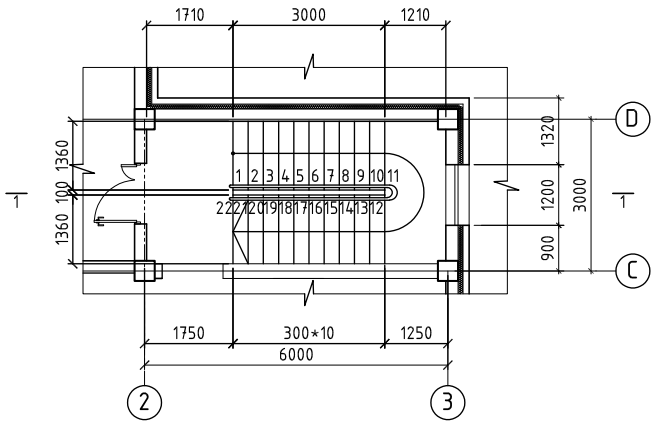

ХЭСЭГЛЭЛ А М1:20

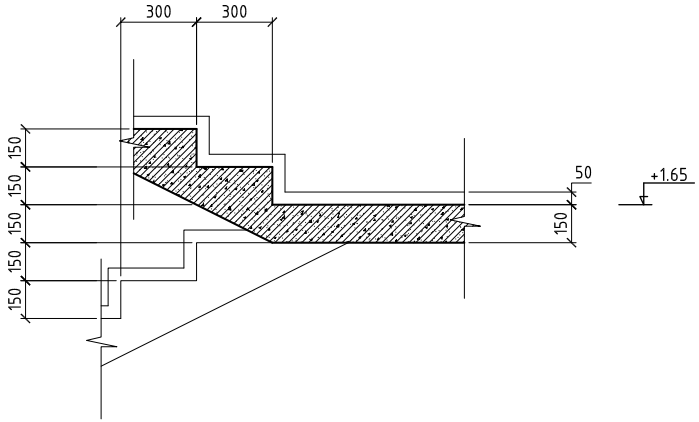

ОГТЛОЛ М1:100

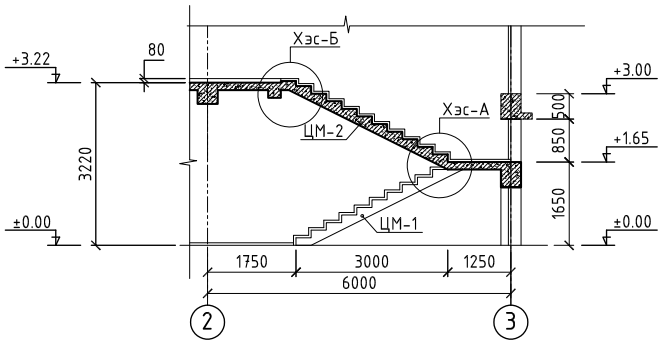

ХЭСЭГЛЭЛ Б М1:20

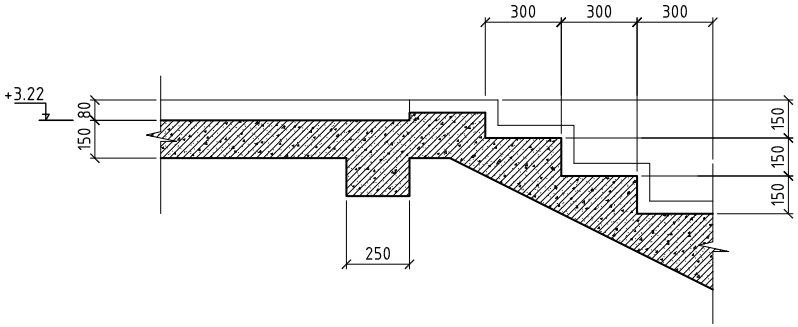

АРВАЙ ПРОЕКТ ХХК	Өвөрхангай аймаг Богд сумын				
	Цэцэрлэгийн өргөтгөлийн барилга				
	Төмөр бетон шатны хэвний байгуулалт, огтлол, хэсэглэл				
Инженер	Э.Багахүү	Е.Г.Шифр: UP01/23	Масштаб: М1:100	Огноо: 2023-03-сар	
Гүйцэтгэсэн	Э.Багахүү	Т.Г.Шифр:	Зургийн дугаар: ББ-40	Бүх хуудас: 41	
Шалгасан	Э.Лхагвасүрэн				

БАРИЛГЫН ЗӨВШӨӨРӨЛ ТӨСӨВ

И-мэйл: Arvaiproekt2013@gmail.com
Утас: +976-99106647, 88110793

ЦМ-1 М1:50

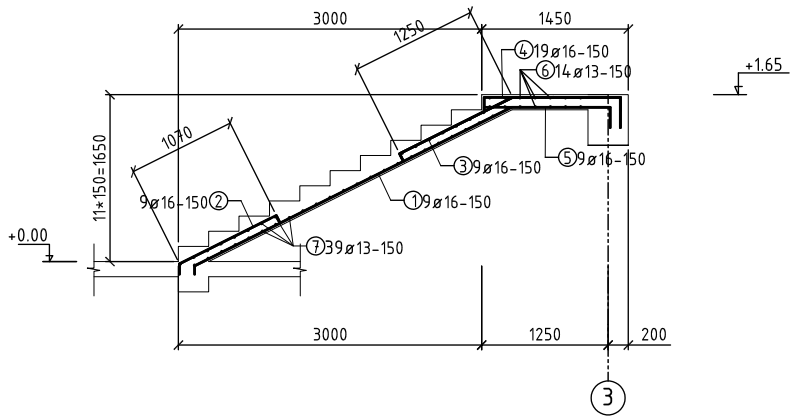

ЦМ-2 М1:50

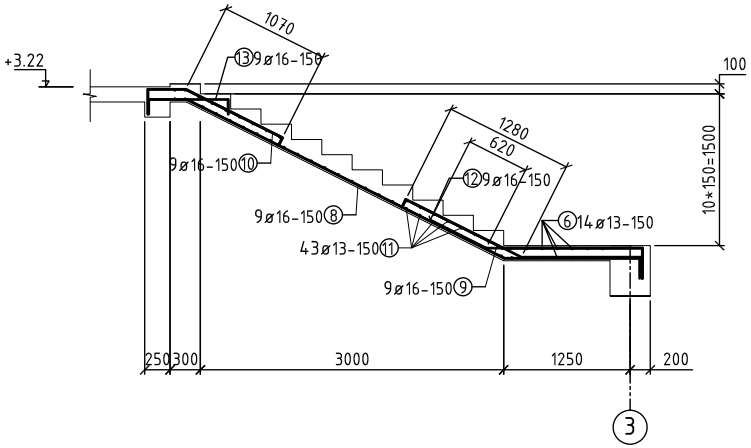

ХЭСГИЙН ТОДОРХОЙЛОЛТ

Поз	Загвар	Поз	Загвар
1	84, 3500, 980, 200	8	145, 376, 3500, 1350
2	100, 1070, 84	9	84, 1280, 1200
3	84, 1250, 1070, 300	10	245, 374, 1070, 84
4	135, 1345, 135	12	620, 1550, 300
5	1245	13	145, 785, 145

ЦУТГАМАЛ ТӨМӨР БЕТОН ХИЙЦИЙН ТОДОРХОЙЛОЛТ							
Позиц	Тэмдэглэгээ	Нэр			Тоо шир	Хүнд /кг/ Нэгж	Бүгд
ЦМ-1					1		573.06
1	MNS JIS G3112:2002	ø 16	SD390	L=4764	9	7.42	66.83
2	MNS JIS G3112:2002	ø 16	SD390	L=1254	9	3.10	27.90
3	MNS JIS G3112:2002	ø 16	SD390	L=2704	9	4.21	37.90
4	MNS JIS G3112:2002	ø 16	SD390	L=1615	19	2.51	47.69
5	MNS JIS G3112:2002	ø 16	SD390	L=1245	19	1.93	36.75
6	MNS JIS G3112:2002	ø 16	SD390	L=2760	14	4.30	60.2
7	MNS JIS G3112:2002	ø 13	SD390	L=1300	39	1.29	50.44
Материал B25 V=0.97 $м^3$						24.76	327.71
ЦМ-2							
8	MNS JIS G3112:2002	ø 16	SD390	L=5370	9	8.37	75.39
9	MNS JIS G3112:2002	ø 16	SD390	L=1775	9	2.76	24.85
10	MNS JIS G3112:2002	ø 16	SD390	L=2834	9	4.41	39.73
11	MNS JIS G3112:2002	ø 13	SD390	L=1300	43	1.29	55.62
12	MNS JIS G3112:2002	ø 16	SD390	L=2470	9	3.85	34.67
13	MNS JIS G3112:2002	ø 16	SD390	L=1075	9	1.67	15.09
		Материал B25 V=0.68 $м^3$				22.35	245.35

АРВАЙ ПРОЕКТ ХХК
БАРИЛГЫН ЗӨВШӨӨРӨГДСӨН
И-мэйл: Arvaiproekt2013@gmail.com
Утас: +976-99106647, 88110793

Өвөрхангай аймаг Богд сумын
Цэцэрлэгийн өргөтгөлийн барилга
Шатны арматурчилал

Инженер		Э.Багахүү	Е.Г.Шифр: UP01/23	Масштаб: М1:100	Огноо: 2023-03-сар
Гүйцэтгэсэн		Э.Багахүү	Т.Г.Шифр:	Зургийн дугаар: ББ-41	Бүх хуудас: 41
Шалгасан		Э.Лхагвасүрэн			

Хүзүүвч хэсгийн байгуулалт M1:100

(±0.00=1522.5)

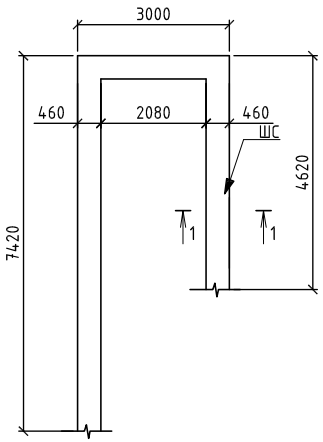

1-1

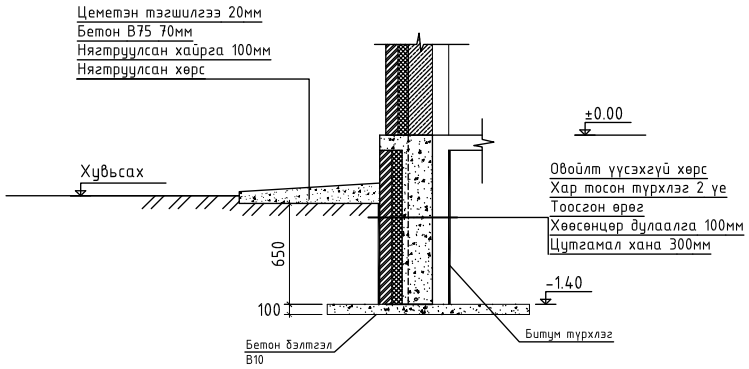

Хүзүүвч хэсгийн дамнурууны байгуулалт

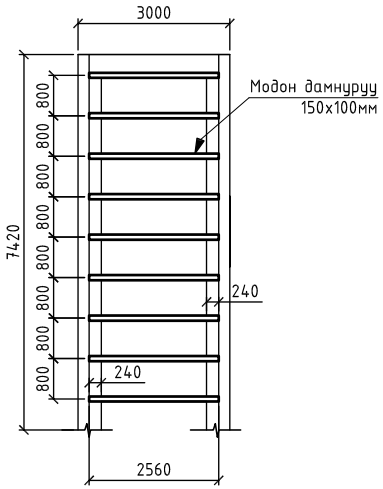

Хүзүүвч хэсгийн суурийг цутгахдаа өргөтгөлийн барилгын суурьтай хамт цутгана бетоны марк м200.
Хүзүүвчний барилгын шалыг өргөтгөлийн барилгын шалнаас хуучин барилга шалны түвшинд тааруулан газар дээр нь уусгаж холбоно.

АРВАЙ ПРОЕКТ ХХК	Өвөрхангай аймаг Богд сумын Цэцэрлэгийн өргөтгөлийн барилга				
БАРИЛГЫН ЗӨВШӨӨРӨЛ ТҮЦӨМ	Хүзүүвч хэсгийн суурийн байгуулалт, дамнурууны байгуулалт				
Ажлын хэсэг		Е.Г.Шифр: UP01/23	Масштаб: M1:100	Огноо: 2023-03-сар	
Инженер	Э.Багахүү				
Гүйцэтгэсэн	Э.Багахүү	Т.Г.Шифр:	Зургийн дугаар: ББ-41	Бүх хуудас: 41	
Шалгасан	Э.Лхагвасүрэн				

И-мэйл: Arvaiproekt2013@gmail.com
Эмэс: +976-99106647; 80110793

Цахилгаан, холбооны зураг төсөл, угсралт, суурилуулалтын
"АРБЭЛ_ АЛТАЙ" ХХК

ЕГ Шифр: UP01/21

(Өвөрхангай аймаг, Хужирт сумын 5-р баг)

II-Р ЦЭЦЭРЛЭГИЙН ӨРГӨТГӨЛИЙН БАРИЛГА

(ажлын зураг)
ХОЛБОО, ДОХИОЛЛЫН ХЭСЭГ

Инженер ..... /П.Мөнхбаатар/

Өвөрхангай аймаг
2021 он

Тайлбар бичиг

Зургын бүрдэл		
Д/д	Зургын нэр	Тайлбар
1	Зургийн бүрдэл, тайлбар бичиг, томъёолсон тэмдэг	ХД-1
2	1-р давхрын холбоо дохиоллын байгуулалт	ХД-2
3	2-р давхрын холбоо дохиоллын байгуулалт	ХД-3
4	Холбоо дохиоллын материалын түүвэр	ХД-4
5	Холбоо дохиоллын угсралтын бүдүүвч	ХД-5

Тайлбар бичиг

1. Зураг хийх үндэслэл

Үүнд:

I-2. Холбоо дохиоллын ажлын зураг хийх MNS-3757-14-84

I-3. Галын дохиоллын төлөвлөлт, угсралт хийх БНбД 21-04-04

I-4. Барилга байгууламжийн гал унтраах төхөөрөмж, дохиоллын хэрэгслийн БНбД 21-04-05

I-5. Зураг төсөл боловсруулах, зөвшөөрөлцөх, батлах дүрэм БНбД 01-11-98

I-6. Барилгын дотор холбоо дохиоллын сувагчлал да кабелийн угсралт хийх MNS 5471-2005

I-7. Барилгын зурагт холбоо дохиоллын тоног төхөөрөмжүүдийн тэмдэглэгээ MNS 5532:2016 заалтуудыг үндэслэнэ.

Өвөрхангай аймгийн Арвайхээр сумын 5-р багт баригдах Арвайхээр сумын 2-р цэцэрлэгийн өргөтгөлийн барилгын дотор холбоо дохиоллын ажлын зургыг Монгол улсад мөрдөгдөж буй норм дүрмийн дагуу хийж боловсруулав.

2. Зургийн үндсэн шийдэл

II-1. Хотын телефоны угсралтыг бүдүүвч зурагт тусгасанаар телефоны хуваарилах хайрцагнаас зохих өрөө бүрт орох утсыг UTP-2x2x0.5мм маркын утсаар шалан доогуур PVC-Ф25-ын хоолойгоор сүвлэн холбоно.

2.Төлөвлөж буй барилгын интернетийн сүлжээг хийхдээ 2-р цэцэрлэгийн төв байрнаас STP кабель татан дээврийн бэлдсэн хоолойгоор дамжуулан 2 давхарт байрлуулсан холбооны давхрын хайрцаг руу ф50мм -ын хуванцар яндан хоолойд сүвлэн оруулан интернетийн төхөөрөмжид холбож, интернет рүүтер төхөөрөмж, 8 хэрэглэгчийн свичээс UTP-CAT6 0.5x4P утасаар давхар хоорондын PVC-Ф50мм хоолойгоор дамжуулан, тухайн давхарын хайрцаг тус бүрт давхар хоорондын кабелийг өрөө бүрээс ирсэн хэрэглэгчийг кабельтай шууд холбогчоор холбогдоно.

3. Кабелийн телевизийн холболтыг агаараар дээврийн ерөнхий шугамнаас давхрын самбарт байрлах салаалагчид холбож RG-9 маркийн кабелиар өрөө бүрт холбож угсралтыг хийнэ.

4. Галын дохиоллын мэдээлэгчийг цутгамал хучилттай буюу дүүжин таазанд байрлуулан UT-2x2x0.5мм. утсаар ф16мм хуванцар хоолойгоор сүвлэн холбоно. галын дохиоллын хүлээн авах станцыг нэг давхрын холбооны хайрцагны хананд байрлуулана. Станцын тэжээлийн блокыг давхрын хайрцагт 12В н тэжээлийн блок байрлуулж холбоно. Гар мэдээлэгч дуут дохио өгөгч давхар бүрт ил хананд байрлуулан дан хос кабелиар холбоно. нийт 3 бүс байхаар төлөвлөж өгсөн болно.

6. Хяналтын камерын холболтыг бүдүүвч зурагт заасны дагуу угсарна.

6. Давхар бүрт 400x600x180 мм-ын хэмжээтэй самбар хийх бөгөөд давхар хооронд 2 ш PVC-Ф50мм хоолойг угсрах шаардлагатай.

3. Онцгой нөхцөл

Төлөвлөж буй барилгын тоног төхөөрөмжийг аюулгүй байдлаар ашиглах болон үйлчлэхийн тулд газардуулга бүхий хүрээнд гагнаж холбоно. Газардуулгын эсэргүүцэл 4 Омоос хэтрэхгүй байвал зохино.

Бүх угсралтыг холбооны техник ашиглалтын дүрэм зааврын дагуу мэргэжлийн байгууллага гүйцэтгэнэ.

Бүх угсралтыг холбооны техник ашиглалтын дүрэм зааврын дагуу мэргэжлийн байгууллага гүйцэтгэнэ.

Орцны дуудлага, Зарлан мэдээллийн системийг захиалагчийн хүсэлтээр зурагт тусгаагүй болно.

Томъёолсон тэмдэг

Нэрс	Тэмдэглэгээ
Хэрэглэгчийн үүр (радио, тел,КаТВ,ком. сүл, орц .дуу	
Телефоны хуваарилах хайрцаг	
Телефоны кабелийн хуваарилах бокс	
КаТВ- н антенны өсгүүр	
КаТВ- н салаалагч	
Шилэн кабелийн төгсгөлийн төхөөрөмж, хувирагач	FDF M.Co
орцны дуудлагын давхрын хайрцагны нэгтгэх хайрцаг	D
Тэжээлийн блок	
Галын дохиоллын давхрын бүрийн нэгтгэч хайрцаг	PLB
Дохиоллын хүлээн авах станц (гал / хам-т / ажиглалт)	FACP SC
Дохиоллын мэдрэгч (Утааны /дулааны / хам-т)	S H
Галын дохиоллын гар мэдээлэгч	F
Барилгын дотор гадна суурилуулах ажиглалтын дуран	
Хуванцар хоолойн холболтын хайрцаг	JB
Дуут дохио өгөгч	
Компьютерийн сүлжээний холбох төхөөрөмж Router	Router
Компьютерийн сүлжээний зангилгаа switch	Switch
Орцны дуудлагын электрон цоож	
Орцны дуудлагын цоож	
Орцны дуудлагын удирдлагын самбар	
Айлын үүдэнд суурилуулах орцны дуудлагын самбар	

Тайлбар

Энэ хуудсыг ХД-2-5 хуудастай хамт үз.

ЗӨВШӨӨРСӨН

	Гарын үсэг	Нэр
ББ		Э.Багахүү
ХАС		О.Мөнхцэцэг
ЦБУ		Б.Ижилчимэг
ХТ, ДГ		Б.Амарсайхан
ХД		П.Мөнхбаатар
Үе шат	ТӨСЛИЙН ҮЕ ШАТ	

Барилгын зураг төслийн

"АРБЭЛ АЛТАЙ" ХХК

хаяг: арвайхээр42013@gmail.com
утас: 88110793,99106647

	Гарын үсэг	Нэр
Инженер		П.Мөнхбаатар
Гүйцэтгэсэн		П.Мөнхбаатар
Шалгасан		Э.Лхагвасүрэн

Өвөрхангай аймаг, Хужирт сумын 2-р цэцэрлэгийн өргөтгөлийн барилга

Өвөрхангай аймаг Хужирт сум 5-р баг

Тайлбар бичиг

Масштаб: М1:100	ХД-1	Бүх хуудас-5
ЕГ шифрUP-01/21	ТГ шифр	2021. 7-р сар

1-р давхарын байгуулалт

М1:100

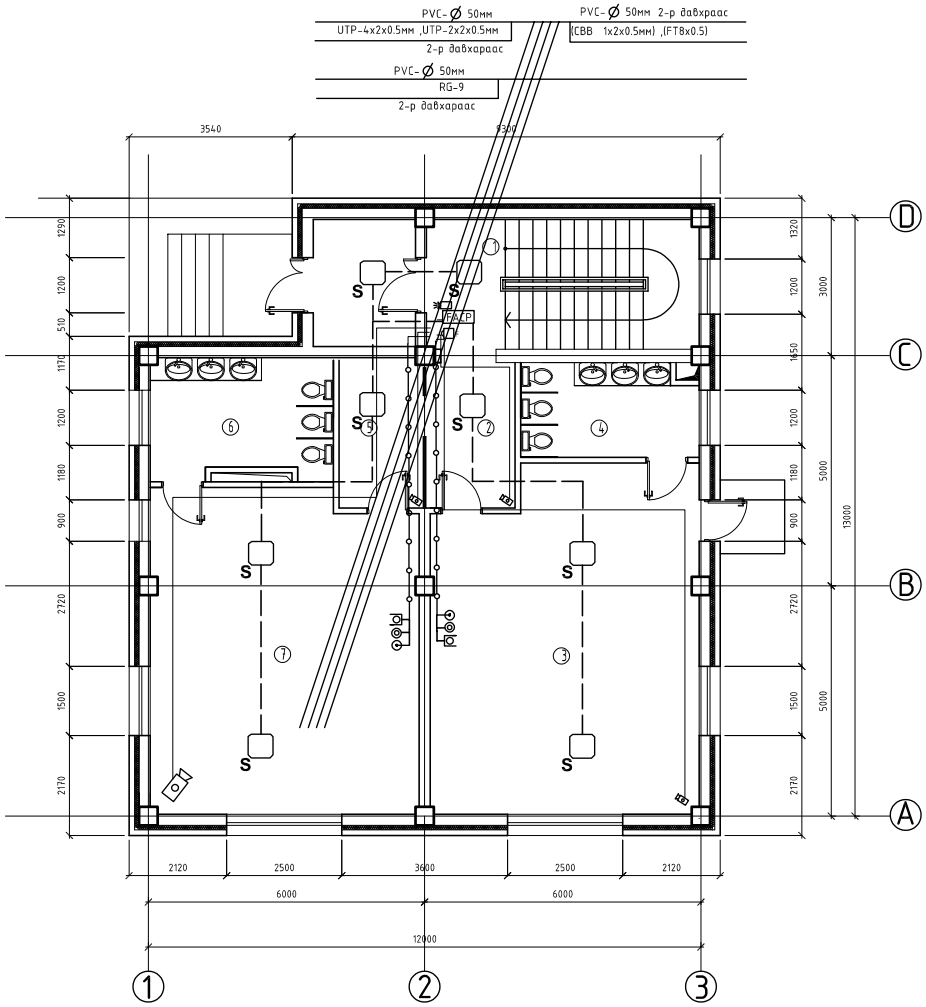

ТАЙЛБАР:

Энэ хуудсыг ХД-1, ХД-4, ХД-5 хуудастай хамт үз.

Д/Б	Огноо	Засвар өөрчлөлт

ЗӨВШӨӨРӨЛЦСӨН

	Гарын үсэг	Нэр
ББ		Э.Багахүү
ХАС		О.Менхцэцэг
ЦБЧ		Б.Ижилчимэг
ХТ,ДГ		Б.Амарсайхан
ХД		П.Менхбаатар

Үе шат: ТӨСЛИЙН ҮЕ ШАТ

Барилгын зураг төслийн "АРБЭЛ-АЛТАЙ ХХК

Чиглэл: 99866641, 88787797

Инженер		П.Менхбаатар
Гүйцэтгэсэн		П.Менхбаатар
Шалгасан		Э.Лхагвасүрэн

Өвөрхангай аймаг, Хужирт сумын 2-р цэцэрлэгийн өргөтгөлийн барилга

(Өвөрхангай аймаг Хужирт сумын 5-р баг)

нэг давхрын холбоо дохиолын байгуулалт

Масштаб: М1:-100	Зургийн дугаар: ХД-2	Бүх хуудас: 5
ЕГ Шифр: UP01/21	ТГ Шифр:	Огноо: 2021 оны7-р сар

A2

2-р давхарын байгуулалт

М1:100

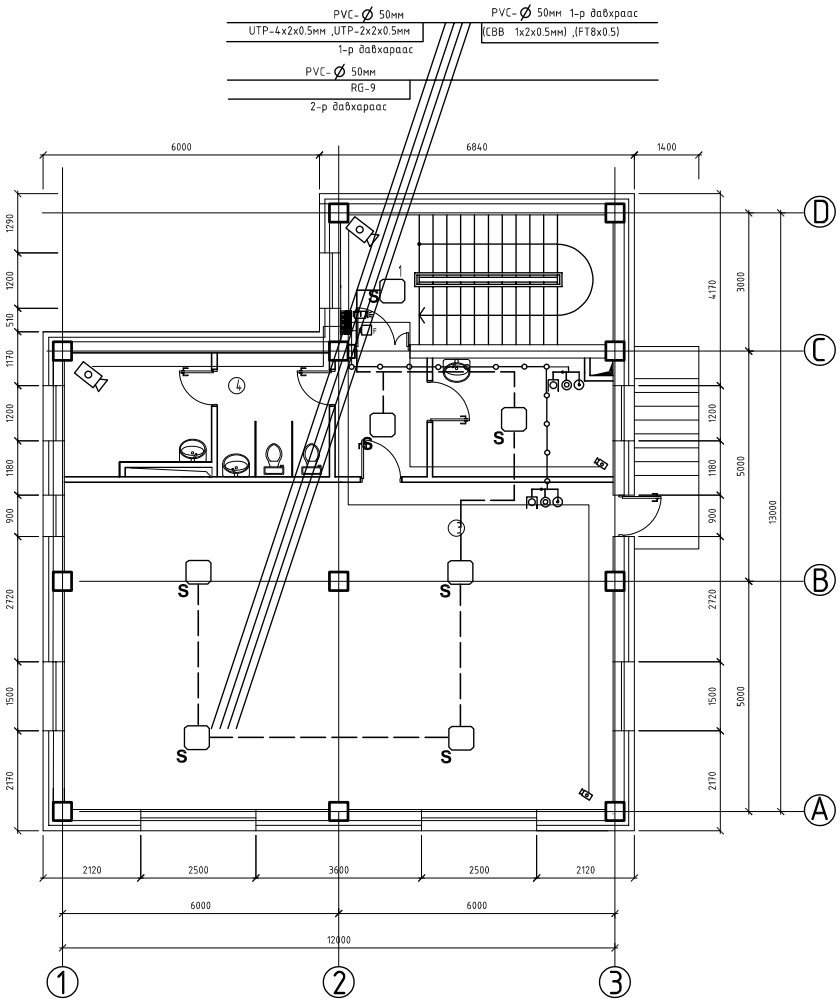

ТАЙЛБАР:

Энэ хуудсыг ХД-1, ХД-4, ХД-5 хуудастай хамт үз.

Д/Б	Огноо	Засвар өөрчлөлт

ЗӨВШӨӨРӨЛЦСӨН

	Гарын үсэг	Нэр
ББ		Э.Багахүү
ХАС		О.Менхцэцэг
ЦБЧ		Б.Ижилчимэг
ХТ,ДГ		Б.Амарсайхан
ХД		П.Менхбаатар

Үе шат: ТӨСЛИЙН ҮЕ ШАТ

Барилгын зураг төслийн "АРБЭЛ-АЛТАЙ ХХК

Чиглэл: 99866411, 80110797

Инженер		П.Менхбаатар
Гүйцэтгэсэн		П.Менхбаатар
Шалгасан		З.Ихэвасүрэн

Өвөрхангай аймаг, Хужирт сумын 2-р цэцэрлэгийн өргөтгөлийн барилга

(Өвөрхангай аймаг Хужирт сумын 5-р баг)

2 давхрын холбоо дохиолын байгуулалт

Масштаб: М1:-100	Зургийн дугаар: ХД-3	Бүх хуудас: 5
ЕГ Шифр: UP01/21	ТГ Шифр:	Огноо: 2021 оны7-р сар

A2

Материалын түүвэр

Д/д	Материалын түүвэр	Марк	Хэмжих нэгж	Тоо ширхэг	Тайлбар
	Телефон холбоо				
1	Телефон хуваарилах хайрцаг /ПЭ суурьтай/	DP-10(CL-2.10F)	ш	1	
2	Угсралтын нимгэн ханатай PVC яндан	PVC ф50мм	м	10	Босоо шугаманд
3	Угсралтын нимгэн ханатай PVC яндан	PVC ф25мм	м	100	Далд угсралтын
4	Хананд угсардаг сөхдөг тагтай нимгэн төмөр хаалга	400x600x130 мм	ш	2	
5	Эзэс дамжуулагчтай ПЭ тусгаарлагчтай ПЭ бүрхүүлтэй тосон кабель	JF 20x2x0.5мм	м		
6	Эзэс дамжуулагчтай ПЭ тусгаарлагчтай ПЭ бүрхүүлтэй тосон кабель	JF 10x2x0.5мм	м		
7	Эзэс дамжуулагчтай ПЭ тусгаарлагчтай ПЭ бүрхүүлтэй 2 судастай (ердийн)	UTP-2x2x0.5мм	м	200	
8	Телефоны хэрэглэгчийн розетка	TJC-2C	ш	4	
9	Хуванцар хоолойн холболтын хайрцаг	ф25мм /PBX/	ш		
10	Кабелийн хуваарилах бокс	БКТ20x2 ил байрлалтай	ш		
	Кабелийн телевиз				
11	Давхруудад байрлах КаТВ-н салаалагч	3 WAY TAP (10Дб)	ш	2	
12	Эзэс дамжуулагчтай ПЭ тусгаарлагчтай хэрэглэгчийн кабель	RG-9	ш	100	
13	КаТВ-н хэрэглэгчийн розетка	GAP-1F	ш	4	
	Орцны дуудлага				
14	10 Хэрэглэгч 1 цоож хянах, холбох орцны дуудлагын хүлээн авах станц	CD-2000	ш		
15	Орцны дуудлагын автомат удирдлагатай хаалганы электрон цоож	VISIT-ML-300	ш		
16	Орцны дуудлагын удирдлагын самбар	KD-2003	ш		
18	Орцны дуудлагын хэрэглэгчийн розетка	PC-255	ш		
19	Орцны дуудлагын холболтын утас	UTP 1x2x0.5	м		

Д/д	Материалын түүвэр	Марк	Хэмжих нэгж	Тоо ширхэг	Тайлбар
	Компьютерийн сүлжээ интернет				
20	Router		ш	1	
21	Компьютерийн сүлжээний зангилгаа (Switch)	Switch 8 port	ш	1	
22	Компьютерийн сүлжээний розетка	GKP-18F	ш	4	
23	эз дамжуулагчтай ПЭ тусгаарлагчтай ПЭ бүрхүүлтэй 8 судастай (ердийн)	UTP 4x2x0.5	м	100	
	Галын дохиолол				
24	4 Чиглэлд хянах, автомат залгуур бүхий галын дохиоллын хүлээн авах станц	C2000	ком	1	
25	Галын дохиоллын гар мэдээлэгч	I=100mkA Rx=1.1 ом	м	2	
26	Утаа мэдрэх хэт улаан туяаны үүсгэгчтэй галын дохиоллын мэдээлэгч	ИП 212-41М	ш	15	
27	Дулаан мэдрэх хэт улаан туяаны үүсгэгчтэй галын дохиоллын мэдээлэгч	ИП 101-1А	ш		
28	Давхруудад байрлах нэгтгэх хайрцаг	PLB10x2	ш	2	
29	80 дб хүртэл авиа үүсгэх чадалтай түгшүүрийн дуут дохио өгөгч	SIM-LD 95	ш	2	
30	Угсралтын утас	UTP 2x2x0.5	м	100	
	Ажиглалтын дуран				
31	8 сувгийн NVR төхөөрөмж	8 channel MPEG-4	ш	1	
32	Гадна дотор суурилуулах хөдөлгөөны ажиглалтын дуран	ip camer	ш	4	
33	Хяналтын дэлгэц	19'' LCD	ш	1	
34	эз дамжуулагчтай ПЭ тусгаарлагчтай ПЭ бүрхүүлтэй 8 судастай (ердийн)	UTP 4x2x0.5	м	100	

Тайлбар

Энэ хуудсыг ХД-1-5 хуудастай хамт үз.

ЗӨВШӨӨРСӨН

	Гарын үсэг	Нэр
ББ		Э.Багахүү
ХАС		О.Мөнхцэцэг
ЦБУ		Б.Ижилчимэг
ХТ, ДГ		Б.Амарсайхан
ХД		П.Мөнхбаатар
Ye шат	ТӨСЛИЙН YE ШАТ	

Барилгын зураг төслийн

"АРБЭЛ-АЛТАЙ" ХХК

хаяг: ачхаршаг17013@gmail.com
утас: 88110793,99106647

	Гарын үсэг	Нэр
Инженер		П.Мөнхбаатар
Гүйцэтгэсэн		П.Мөнхбаатар
Шалгасан		Э.Ихагвасүрэн

Өвөрхангай аймаг, Хужирт сумын 2-р цэцэрлэгийн өргөтгөлийн барилга

Өвөрхангай аймаг Хужирт сум 5-р баг

Зургийн бүрдэл, Тайлбар,Томъёолсон тэмдэг

Масштаб: М1:100	ХД-4	Бүх хуудас-5
ЕГ шифр: UP-01/21	ТГ шифр	2021. 7-р сар

Угсралтын бүдүүвч

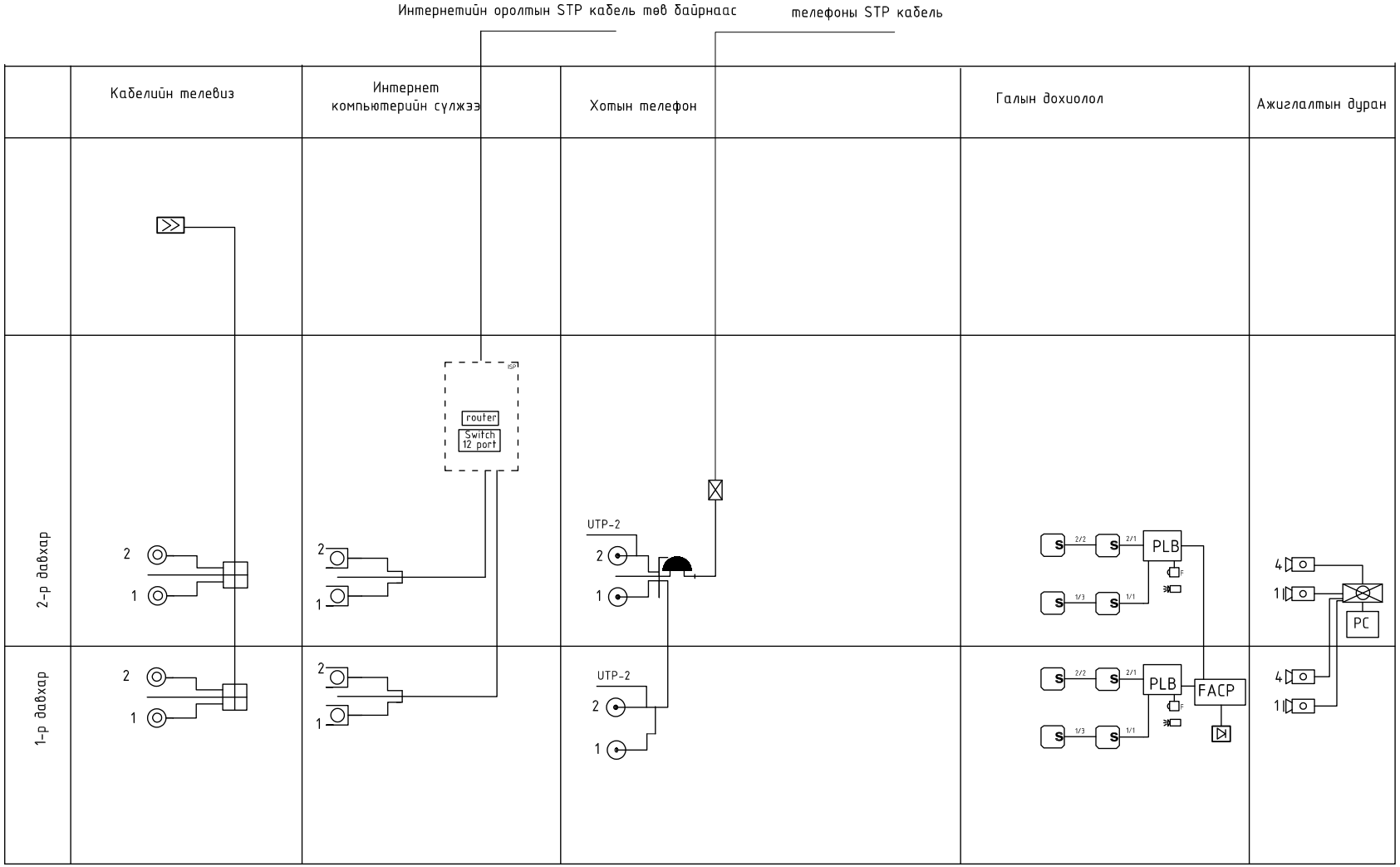

Тайлбар

Энэ хуудсыг ХД-1-4 хуудастай хамт үз.

ЗӨВШӨӨРСӨН

	Гарын үсэг	Нэр
ББ		Э.Багахүү
ХАС		О.Мөнхцэцэг
ЦБУ		Б.Ижилчимэг
ХТ, ДГ		Б.Амарсайхан
ХД		П.Мөнхбаатар

Үе шат ТӨСЛИЙН ҮЕ ШАТ

Барилгын зураг төслийн

"АРБЭЛ-АЛТАЙ" ХХК

хаяг: arbelaltai2013@gmail.com
утас: 88110793,99106647

	Гарын үсэг	Нэр
Инженер		П.Мөнхбаатар
Гүйцэтгэсэн		П.Мөнхбаатар
Шалгасан		Э.Лхагвасүрэн

Өвөрхангай аймаг, Хужирт сумын 2-р цэцэрлэгийн өргөтгөлийн барилга

Өвөрхангай аймаг Хужирт сум 5-р баг

Холбоо дохиоллын угсралтын бүдүүвч

Масштаб: М1:100	ХД-5	Бүх хуудас-5
ЕГ шифр: UP-01/21	ТГ шифр	2021. 7-р сар

ТӨСЛИЙН НЭР:

2-Р ЦЭЦЭРЛЭГИЙН БАРИЛГЫН АЖЛЫН ЗУРАГ

ТӨСЛИЙН БАЙРШИЛ: Өвөрхангай аймаг. Хужирт сум. 5-р баг

ХАЛААЛТ, АГААР СЭЛГЭЛТИЙН СИСТЕМИЙН ХЭСЭГ /ХАС/

ЗАХИРАЛ .....Ч.Манлайбаатар

Гүйцэтгэгч: "ДӨРВӨНГҮН" ХХК

Тусгай зөвшөөрлийн №: ЗТ12-2100/14

DG ДӨРВӨНГҮН ХХК

Монгол улс. Улаанбаатар хот.
Сүхбаатар дүүрэг. 7-р хороо.
Одкон холдинг ХХК, 213 toom
Утас: (976) 99231697, (976) 95956630
Факс:
И-мэйл: chmanlai@yahoo.com
Интернет хаяг:

Уг төслийн бүхий л техникийн зураг, график тэмдэглэгээ болон моделийг захиалагчийн зөвшөөрөлгүйгээр хэсэгчлэн болон бүхэлд нь хуулбарлах, зарах, олон нийтэд дэлгэн үзүүлэхийг хориглоно.

Жич: Санал тусгах

ЗЕА/ЗЕИ:

Огноо: 2021-08-11

Үе шат: Ажлын зураг/А.З/

Төслийн дугаар: DG-42/2021

ЗӨВШӨӨРӨЛЦСӨН

БА:

Архитектор:

ББ:

Инженер:

ЦБҮ:

Инженер:

ХТ,ДГ:

Инженер:

ХД:

Инженер:

11/08/2021 15:25 PM

A3

Тойм-байгуулалт

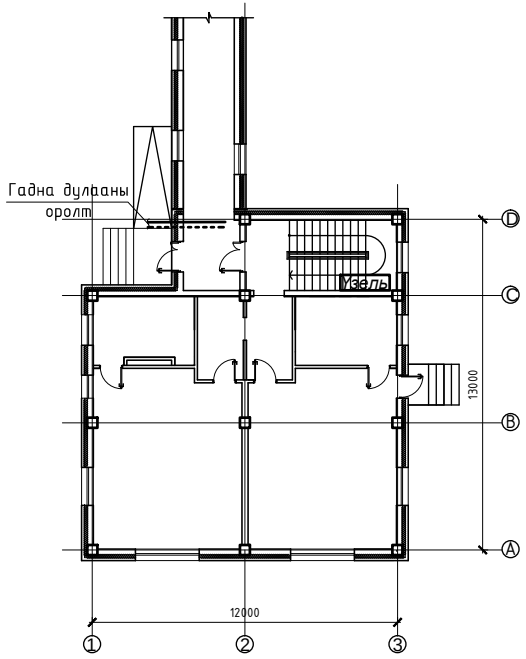

Хашлага хийцийн дулаан дамжуулалтын итгэлцүүр

Д/д	Хашлага хийцийн нэр	Материал				R $\frac{м^2\,°C}{Вт}$	K $\frac{Вт}{м^2\,°C}$	Тайлбар
		Нэр	Зузаан мм	Нягт кг/м³	Дулаан дамжилтын итгэлцүүр Вт/м °C			
1	Гадна хана	1.Тоосго	120	1800	0.7	0.171	-	
		2.Хөвсгөнцөр дулаалга	100	35	0.041	2.439	-	
		3.Тоосго	240	1800	0.7	0.343	-	
						2.953	0.339	
2	Хучилт	1.Битумос /1 үе/	0.006	1000	0.17	0.035	-	
		2.Тортой цементэн тэгшилгээ	40	1800	0.76	0.053	-	
		3.Үнсэн налуулга	230	1000	0.3	0.767	-	
		4.Хөвсгөнцөр дулаалга	160	35	0.041	3.902	-	
		5.Уур тусгаарлагч /1үе/	0.006	600	0.17	0.035	-	
		6.Цутгамал бетон хучилт	150	2500	1.92	0.078	-	
						4.87	0.205	
3	Цонх					0.55	1.82	
4	Хаалга					0.25	4.0	
5	Дулаалгагүй бетон шал							
	I бүс					2.1	0.48	
	II бүс					4.3	0.23	
	III бүс					8.6	0.12	
	IY бүс					14.2	0.07	

Тайлбар бичиг

Өвөрхангай аймгийн Хужирт суманд баригдах 2-р цэцэрлэгийн барилгын халаалт, агаар сэлгэлтийн системийн зургийг барилга-архитектурын даалгаварыг үндэслэн хийж гүйцэтгэв.

-БНбД 23-01-09 "Барилгад хэрэглэх уур амьсгал ба гиофизикийн үзүүлэлт"

-БНбД 41-01-11 "Халаалт агаар сэлгэлт ба кондиционер"

-БНбД 23-02-09 "Барилгын дулаан хамгаалалтын төлөвлөлт"

-БНбД 31-04-03 "Захиргаа аж ахуйн барилга"

-БНбД 31-03-03 "Олон нийтийн барилга"

Халаалт: Барилгын дулааны эх үүсвэр нь төвлөрсөн дулаан хангамжаас байна. Гадна агаарын тооцооны температур T=-32.2°C, дулаан зөөгчийн параметр 90/70°C-ийн ус байхаар тооцов. Барилгын халаалтын систем нь доогуур түгээлттэй мухардмал эргэлттэй 2 хоолойт систем байхаар төлөвлөв. Халаалтын түгээх шугамыг 1-р давхрын коридорын шалан доогуур сувагт дулаалгатай зурагт заасан чиглэлийн дагуу зохих налуутай угсарна. Халаах хэрэгсэлд коллектор түүний дараагаас панелан радиатор байхаар сонгон тооцов. Өрөөнүүдийн халаах хэрэгслүүдийн урд хаалт угсарна. 1-р давхрын бүлгийн өрөөнүүдэд шалны халаалт төлөвлөв. Бүх яндан хоолойг угсарч дуусаны дараа ажлын гидравлик даралтаар туршин шалгаж тосон бүдгаар 2 дахин бүдна.

Агаар сэлгэлт: Анги болон ариун цэврийн өрөөнүүдээс зайлуулах агаарыг ЕС-1- ЕС-6 ердийн системээр зайлуулахаар төлөвлөв. Агаар дамжуулах хоолой нь цайрдсан гөлмөн төмөр байх ба барилгын дээврээс дээш гарсан хэсгийг пенополиуреган материалаар дулаална. Агаар зайлуулах хоолойг барилгын дээврээс дээш 0.7м-ээс багагүй өндөрт гаргах ба хоолойн төгсгөлд зонт байрлуулна.

Халаалт, агаар сэлгэлтийн системийн үндсэн үзүүлэлт

Төлөвлөж буй барилга байгууламж, нэр	Эзэлхүүн м³ V	Гадна агаарын тооцоот хэм T°C	Дулааны ачаалал, Вт, (ккал/цаг)				Хүйтэн зарцуулалт (кВт)	Системийн даралтын алдагдал /Па/
			Халаалт	Агаар сэлгэлт	Хэр. халуун ус	Нийт		
Төлөвлөж буй цэцэрлэгийн барилга		-32.2	26301 (22619)			26301 (22619)		
Нийт		-32.2	26301 (22619)			26301 (22619)		

DG "ДӨРВӨНГҮН" ХХК БАРИЛГЫН ЗӨРГ, ТӨСӨЛ, ТЕХНИКИЙН ХЯНАЛТ	ӨВӨРХАНГАЙ АЙМАГ ХУЖИРТ СУМ 5-Р БАГ				
	2-Р ЦЭЦЭРЛЭГИЙН БАРИЛГА				
	Нүүр хуудас, үндсэн үзүүлэлт, тойм байгуулалт, тайлбар бичиг				
Инженер	О.Мөнхцэцэг	Е.Г.Шифр:	Масштаб: M1:100	Огноо: 2021-08-11	
Гүйцэтгэсэн	О.Мөнхцэцэг	Т.Г.Шифр: DG-42/2021	Зургийн дугаар: XAC-1	Хуудас: 9	
Шалгасан	Ч.Манлайбаатар				

И-мэйл: chinanla@yahoo.com
Утас: +976-99231697; 95956630

A3

Зургийн жагсаалт

Д/д	Фор-мат	Нэрс	Тайлбар
1	А3	Нүүр хуудас, үндсэн үзүүлэлт, тойм байгуулалт, тайлбар бичиг, дулаан дамжуулалтын итгэлцүүр	ХАС-1
2	А3	Зургийн жагсаалт, таних тэмдэг	ХАС-2
3	А3	1-р давхрын халаалтын системийн байгуулалт	ХАС-3
4	А3	2-р давхрын халаалтын системийн байгуулалт	ХАС-4
5	А3	Халаалтын системийн тойм	ХАС-5
6	А3	Материалын түүвэр /халаалт/	ХАС-6
7	А3	1-р давхрын агаар сэлгэлтийн системийн байгуулалт	ХАС-7
8	А3	2-р давхрын агаар сэлгэлтийн системийн байгуулалт	ХАС-8
9	А3	Агаар сэлгэлтийн системийн тойм, материалын түүвэр	ХАС-9

Таних тэмдэг

Нэр	Тэмдэглэгээ	
	Байгуулалт	Тойм
-Халаалтын өгөх шугам /2-р хэлхээнд/	Д2.1	Д2.1
-Халаалтын буцах шугам /2-р хэлхээнд/	Д2.2	Д2.2
-Халаах хэрэгсэл		
-Халаалтын босоо шугам	БШ	БШ
-Термостат вентиль		
-Буцах вентиль		
-Халаах хэрэгсэл /хажуунаас/		
-Бөмбөлгөн хаалт, ус буулгагч		
-Шугамын налуу	0.003	0.003
-Халаах хэрэгсэлийн тодорхойлолт	V11 500/500h	V11 500/500h
-Хоолойн дулаалга		
-Хуваарилах коллектор		
-Агаар сэлгэлтийн системийн суваг		
-Агаар сорох тохируулгатай сараалж	PP150	PP150
-Агаар сорох ердийн систем	EC-1	EC-1
-Агаар сорох механик систем	C-1	C-1
-Агаар оруулах механик систем	O-1	O-1
-Агаар халаах дулаан хөшиг		
Үл буцаах клапан		
-Сэнс		
-Агаар сэлгэлтийн гуравлагч хоолой шилжвэр		

DG "ДӨРВӨНГҮН" ХХК
БАРИЛГЫН ЗӨВЛӨГӨӨ, ТЕХНИКИЙН ХЯНАЛТ
И-мэйл: chnanla@yahoo.com
Утас: +976-99231697; 95956630

ӨВӨРХАНГАЙ АЙМАГ ХУЖИРТ СУМ 5-Р БАГ

2-Р ЦЭЦЭРЛЭГИЙН БАРИЛГА

Зургийн жагсаалт, таних тэмдэг

Инженер		О.Мөнхцэцэг	Е.Г.Шифр:	Масштаб: М1:100	Огноо: 2021-08-11
Гүйцэтгэсэн		О.Мөнхцэцэг	Т.Г.Шифр: DG-42/2021	Зургийн дугаар: ХАС-2	Хуудас: 9
Шалгасан		Ч.Манлайбаатар			

А3

1-Р ДАВХРЫН ХАЛААЛТЫН СИСТЕМИЙН БАЙГУУЛАЛТ М1:100

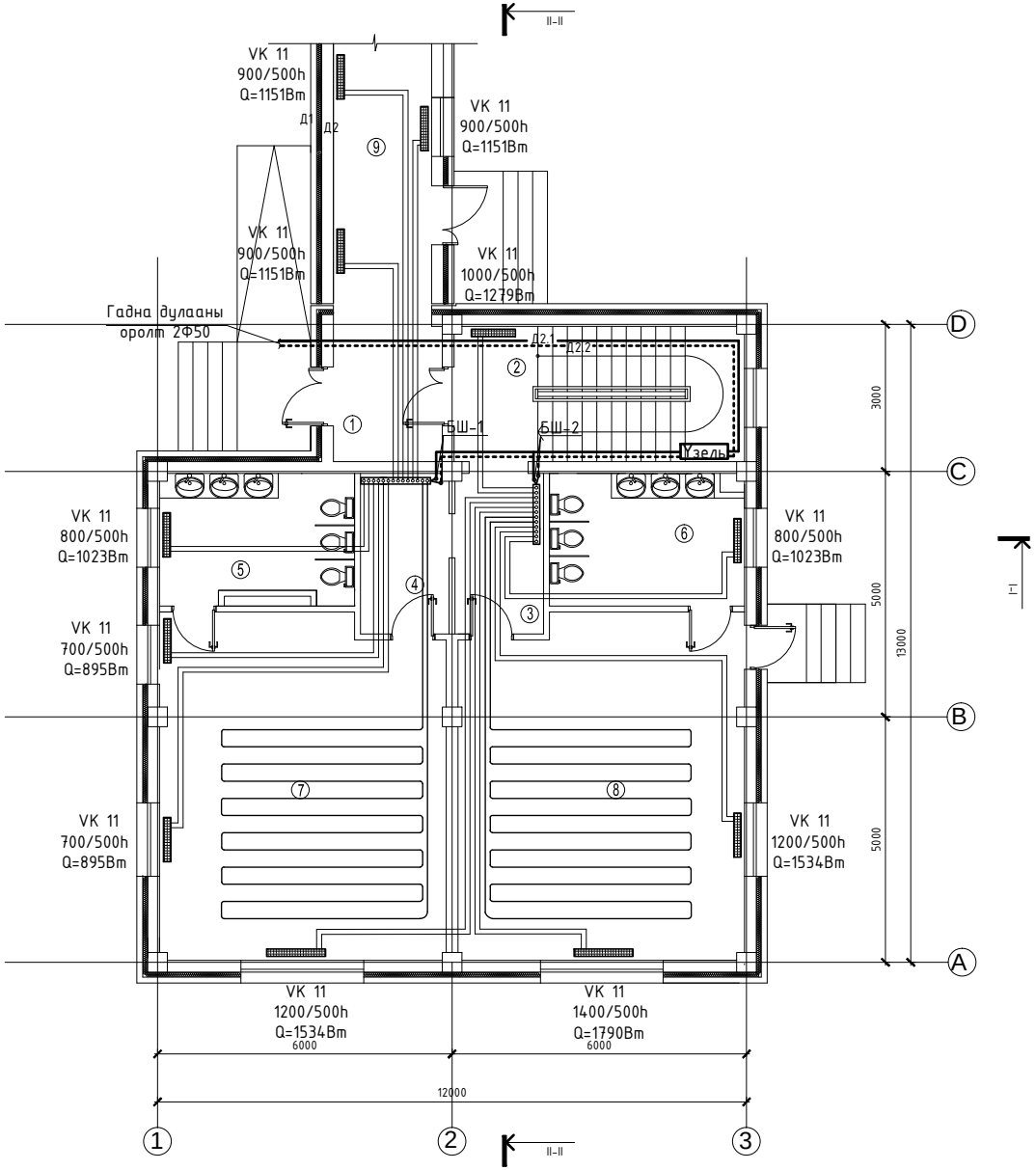

Өрөөний тодорхойлолт

№	Өрөөний нэр	t /°C/	Q /кВт/
1	Үүдний өрөө	16	–
2	Шатны хонгил	16	1.28
3	Хувцас солих өрөө	21	–
4	Хувцас солих өрөө	21	–
5	Ариун цэврийн өрөө	16	1.023
6	Ариун цэврийн өрөө	16	1.023
7	Булгийн өрөө	21	3.3
8	Булгийн өрөө	21	3.3
9	Хүзүүвч	16	3.45
	Нийт		13.4

"ДӨРВӨНГҮН" ХХК	ӨВӨРХАНГАЙ АЙМАГ ХУЖИРТ СУМ 5-Р БАГ				
	2-Р ЦЭЦЭРЛЭГИЙН БАРИЛГА				
	1-р давхрын халаалтын системийн байгуулалт				
Инженер		О.Мөнхцэцэг	Е.Г.Шифр:	Масштаб: М1:100	Огноо: 2021-08-11
Гүйцэтгэсэн		О.Мөнхцэцэг	Т.Г.Шифр: DG-42/2021	Зургийн дугаар: ХАС-3	Хуудас: 9
Шалгасан		Ч.Манлайбаатар			

БАРИЛГЫН ЗӨРГӨГ ТӨСӨЛ, ТЕХНИКИЙН ХЯНАЛТ

И-мэйл: chinanla@yahoo.com
Утас: +976-99231697; 95956630

2-Р ДАВХРЫН ХАЛААЛТЫН СИСТЕМИЙН БАЙГУУЛАЛТ М1:100

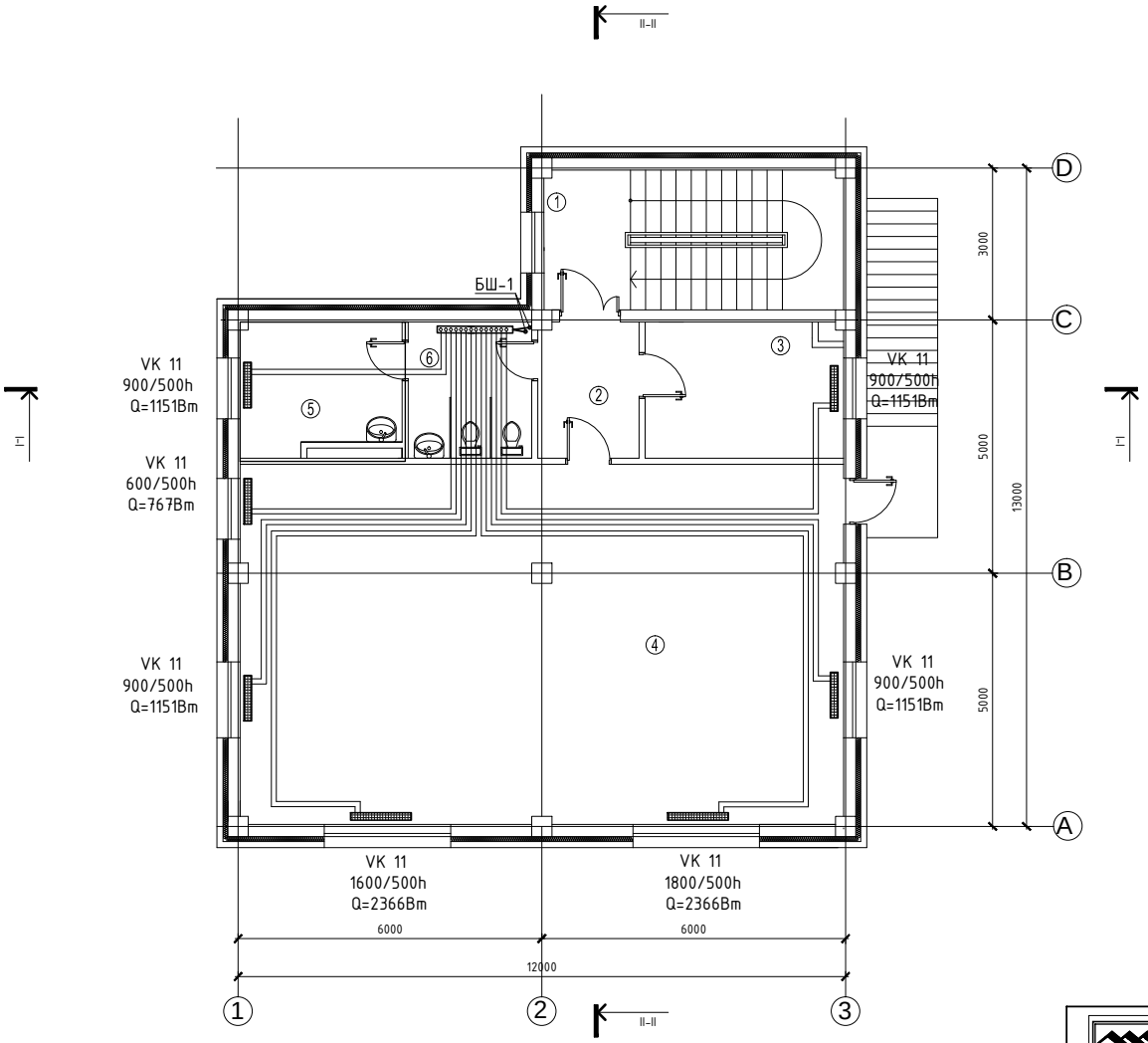

Өрөөний тодорхойлолт

№	Өрөөний нэр	t /°C/	Q /кВт/
1	Шатны хонгил	16	-
2	Коридор	16	-
3	Эрхлэгчийн өрөө	19	1.15
4	Урлаг заал	19	7.8
5	Аж ахуйн өрөө	16	1.15
6	Ариун цэврийн өрөө	16	-
	Нийт		10.1

"ДӨРВӨНГҮН" ХХК	ӨВӨРХАНГАЙ АЙМАГ ХУЖИРТ СУМ 5-Р БАГ				
БАРИЛГЫН ЗУРАГ ТӨСӨЛ, ТЕХНИКИЙН ХЯНАЛТ	2-Р ЦЭЦЭРЛЭГИЙН БАРИЛГА				
	2-р давхрын халаалтын системийн байгуулалт				
Инженер		О.Мөнхцэцэг	Е.Г.Шифр:	Масштаб: М1:100	Огноо: 2021-08-11
Гүйцэтгэсэн		О.Мөнхцэцэг	Т.Г.Шифр: DG-42/2021	Зургийн дугаар: ХАС-4	Хуудас: 9
Шалгасан		Ч.Манлайбаатар			

И-мэйл: chinanla@yahoo.com
Утас: +976-99231697; 95956630

ХАЛААЛТЫН СИСТЕМИЙН ТОЙМ

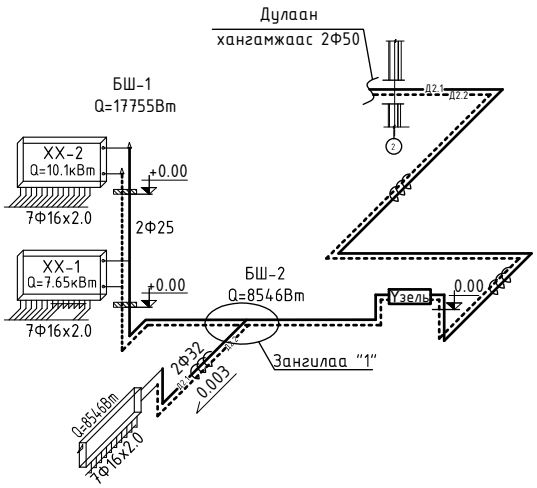

Оролтын узел

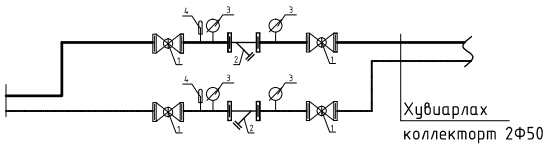

1. Бөмбөлгөн хаалт Ф50
2. Хог шүүгч Ф50
3. Манометр
4. Термометр

ЗАНГИЛАА "1"

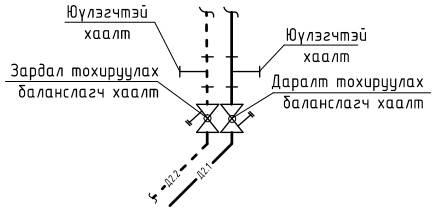

Халаах хэрэгслийн холболтын тойм

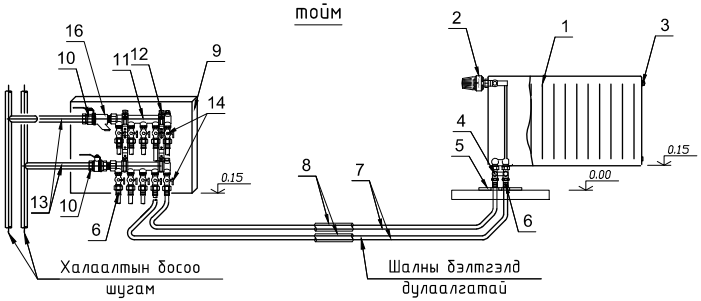

1. Ган радиатор 2. Термостат вентиль 3. Хий авагч
4. Радиаторын хос вентиль 5. Хоолойг шалнаас гаргах таг 6. Хоолойн прессэн холбогч
7. Хөнгөнцагаан пластик хоолой 8. Хоолойн дулаалга 9. Коллекторын хайрцаг
10. Коллекторын бөмбөлгөн хаалт 11. Коллектор 12. Коллекторын хомутан бэхэлгээ
13. Ган хоолой 14. Тохируулах бөмбөлгөн хаалт 15. Гильз ган хоолой 16. Хог шүүгч

DG "ДӨРВӨНГҮН" ХХК БАРИЛГЫН ЗӨРГӨГ ТӨСӨЛ, ТЕХНИКИЙН ХЯНАЛТ	ӨВӨРХАНГАЙ АЙМАГ ХУЖИРТ СУМ 5-Р БАГ				
	2-Р ЦЭЦЭРЛЭГИЙН БАРИЛГА				
	Халаалтын сиситемийн тойм				
Инженер	О.Мөнхцэцэг	Е.Г.Шифр:	Масштаб: M1:100	Огноо: 2021-08-11	
Гүйцэтгэсэн	О.Мөнхцэцэг	Т.Г.Шифр: DG-42/2021	Зургийн дугаар: ХАС-5	Хуудас: 9	
Шалгасан	Ч.Манлайбаатар				

И-мэйл: chinanla@yahoo.com
Утас: +976-99231697; 95956630

МАТЕРИАЛЫН ТҮҮВЭР

Д/Д	Тэмдэглэгээ, техникийн үзүүлэлт	Материалын нэр	Тоо	Жин, кг	Тайлбар
		Халаалтын систем			
1	Ру ≥1,6МПа Т≥ 200°С	Ган хоолой Ф25	8.0		у/м
2	--//--	Ган хоолой Ф32	6.0		у/м
3	--//--	Ган хоолой Ф40	8.0		у/м
4	--//--	Ган хоолой Ф50	10.0		у/м
5	Пенополиуретан	Хоолойн дулаалга Ф25	8.0		у/м
6	--//--	Хоолойн дулаалга Ф32	6.0		у/м
7	--//--	Хоолойн дулаалга Ф40	8.0		у/м
8	--//--	Хоолойн дулаалга Ф50	10.0		у/м
10	Т≥ 110°С Р ≥ 1.6 МПа	Хий гаргах вентиль	4		ш
11	--//--	Термостат вентиль Ф15	18		ш
12	--//--	Тохируулах вентиль Ф15	18		ш
14	--//--	Бөмбөлгөн хаалт Ф25	2		ш
16	--//--	Бөмбөлгөн хаалт Ф40	2		ш
17	--//--	Бөмбөлгөн хаалт Ф50	4		ш
18	--//--	Зардал тохируулах балансын хаалт Ф40	1		ш
19	--//--	Даралт тохируулах балансын хаалт Ф40	1		ш
20	--//--	Зардал тохируулах балансын хаалт Ф25	1		ш
21	--//--	Даралт тохируулах балансын хаалт Ф25	1		ш
23	--//--	Ус юулэгч 2Ф20	6		ш
25	--//--	Манометр	4		ш
26	--//--	Термометр	2		ш
27	--//--	Автомат хий гаргагч	2		ш
28	Ру ≥1,0МПа Т≥ 200°С Корадо ган радиатор	VK-11-700/500h	3		ш
29	--//--	VK-11-800/500h	2		ш
30	--//--	VK-11-900/500h	7		ш
31	--//--	VK-11-1000/500h	1		ш
32	--//--	VK-11-1200/500h	2		ш
33	--//--	VK-11-1400/500h	1		ш
34	--//--	VK-11-1600/500h	2		ш

МАТЕРИАЛЫН ТҮҮВЭР

Д/Д	Тэмдэглэгээ, техникийн үзүүлэлт	Материалын нэр	Тоо	Жин, кг	Тайлбар
		Халаалтын систем			
35	Ру ≥1,0МПа Т≥ 200°С	Хөнгөн цагаан пластик /дулаалгатай/ хоолой 16х2.0	380.0		у/м
36	Ру ≥1,6МПа Т≥ 200°С	Металл доторлогоотой хуванцар хоолой Ф15	160.0		у/м
37	Ру 1,0МПа Т 200°С	7 хос гаргалгаатай коллектор	2		ш
38	--//--	6 хос гаргалгаатай коллектор	1		ш
39	--//--	Коллекторын хомутан бэхэлгээ	6		ш
40	--//--	Хог шүүгч Ф20	3		ш
41		Порлон дулаалга /хоолойд/	160		у/м
42		Порлон дулаалга	55		м2

DG "ДӨРВӨНГҮН" ХХК	ӨВӨРХАНГАЙ АЙМАГ ХУЖИРТ СУМ 5-Р БАГ 2-Р ЦЭЦЭРЛЭГИЙН БАРИЛГА				
БАРИЛГЫН ЗУРАГ ТӨСӨЛ, ТЕХНИКИЙН ХЯНАЛТ	Материалын түүвэр /Халаалт/				
Инженер	О.Мөнхцэцэг	Е.Г.Шифр:	Масштаб: M1:100	Огноо: 2021-08-11	
Гүйцэтгэсэн	О.Мөнхцэцэг	Т.Г.Шифр: DG-42/2021	Зургийн дугаар: ХАС-6	Хуудас: 9	
Шалгасан	Ч.Манлайбаатар				

И-мэйл: chinanla@yahoo.com
Утас: +976-99231697; 95956630

1-Р ДАВХРЫН АГААР СЭЛГЭЛТИЙН БАЙГУУЛАЛТ М1:100

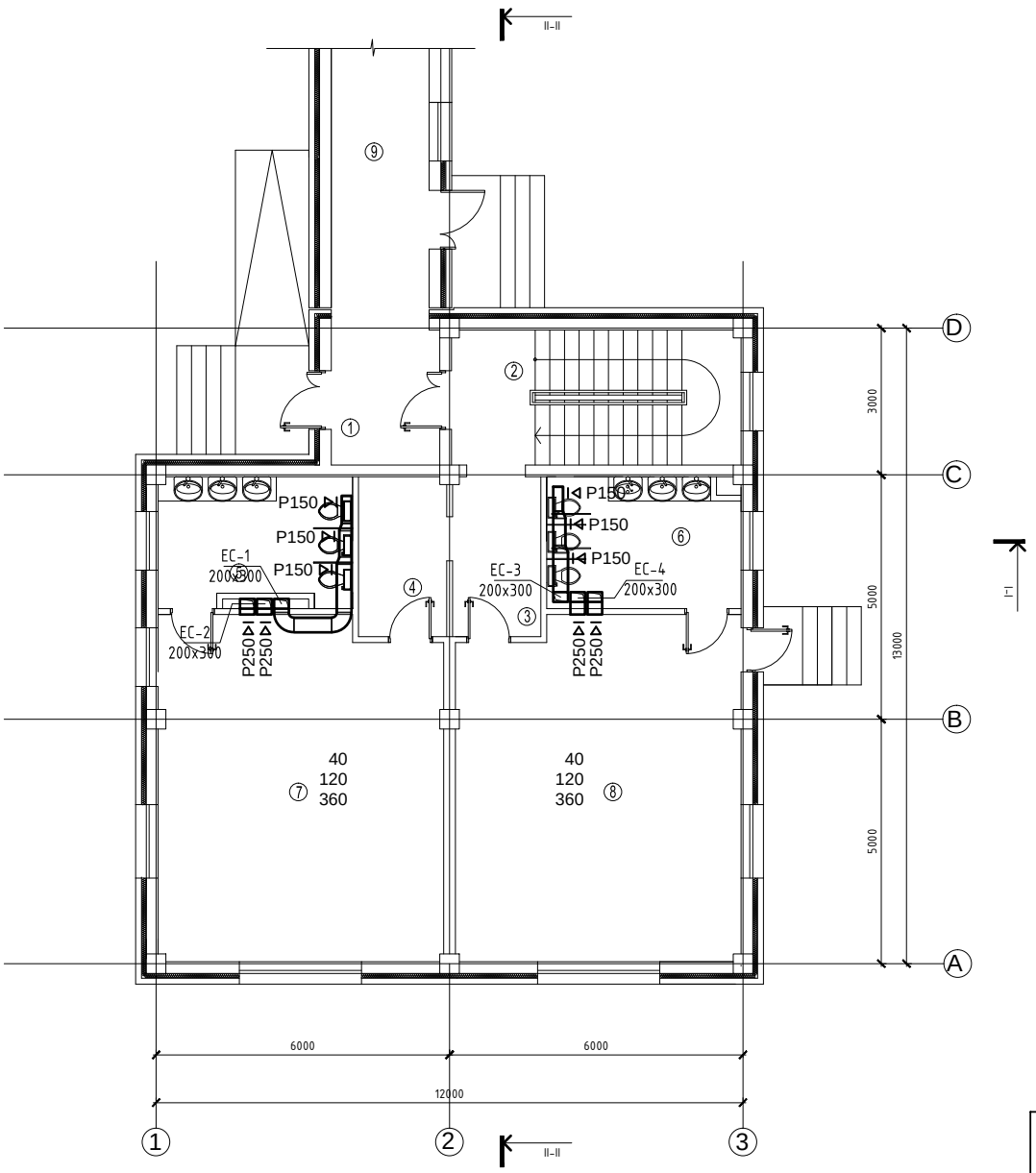

Өрөөний тодорхойлолт

№	Өрөөний нэр	t /°C/
1	Үүдний өрөө	16
2	Шатны хонгил	16
3	Хувцас солих өрөө	21
4	Хувцас солих өрөө	21
5	Ариун цэврийн өрөө	16
6	Ариун цэврийн өрөө	16
7	Бүлгийн өрөө	21
8	Бүлгийн өрөө	21
9	Хүүгүүч	16

DG "ДӨРВӨНГҮН" ХХК БАРИЛГЫН ЗӨРГӨ ТӨСӨЛ, ТЕХНИКИЙН ХЯНАЛТ	ӨВӨРХАНГАЙ АЙМАГ ХУЖИРТ СУМ 5-Р БАГ				
	2-Р ЦЭЦЭРЛЭГИЙН БАРИЛГА				
	1-р давхрын агаар сэлгэлтийн байгуулалт				
Инженер	О.Мөнхцэцэг	Е.Г.Шифр:	Масштаб: М1:100	Огноо: 2021-08-11	
Гүйцэтгэсэн	О.Мөнхцэцэг	Т.Г.Шифр: DG-42/2021	Зургийн дугаар: ХАС-7	Хуудас: 9	
Шалгасан	Ч.Манлайбаатар				

И-мэйл: chinanla@yahoo.com
Утас: +976-99231697; 95956630

2-Р ДАВХРЫН АГААР СЭЛГЭЛТИЙН БАЙГУУЛАЛТ М1:100

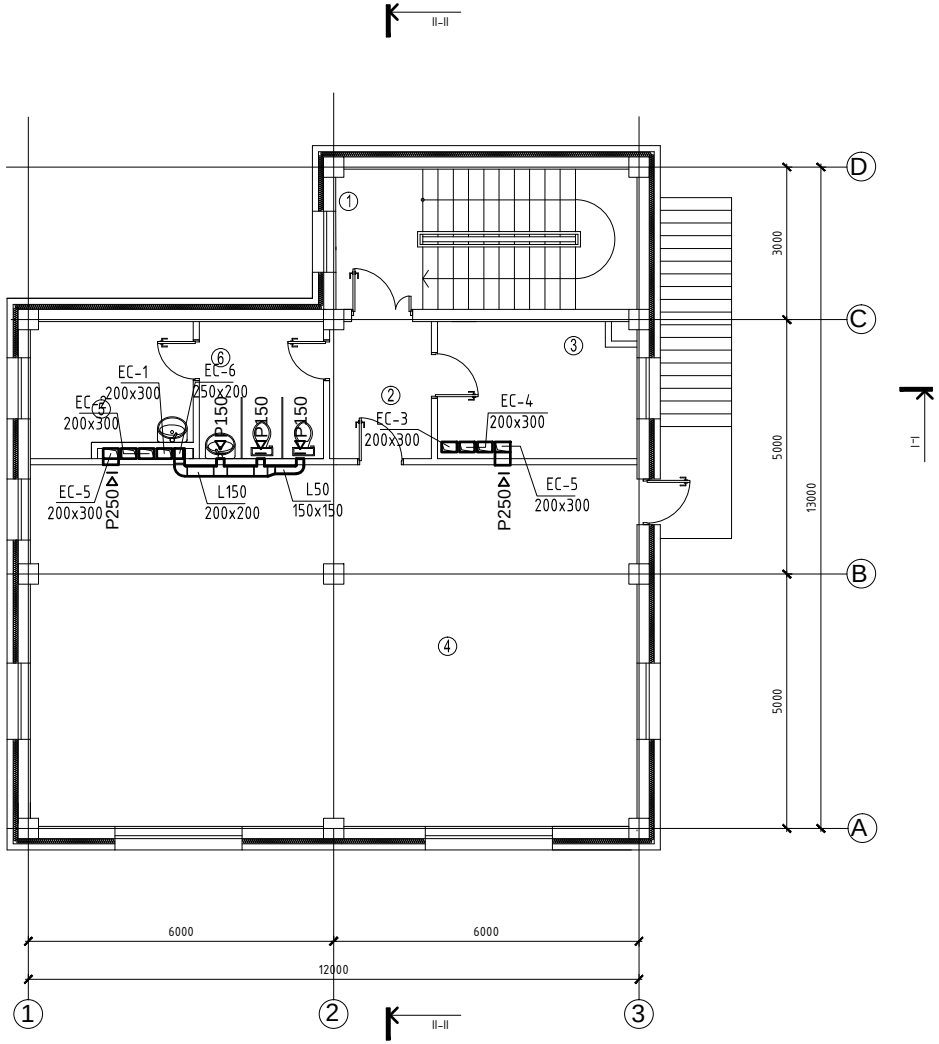

Өрөөний тодорхойлолт

№	Өрөөний нэр	t /°C/
1	Шатны хонгил	16
2	Коридор	16
3	Эрхлэгчийн өрөө	19
4	Урлаг заал	19
5	Аж ахуйн өрөө	16
6	Ариун цэврийн өрөө	16

DG "ДӨРВӨНГҮН" ХХК БАРИЛГЫН ЗӨРГЭГ ТӨСӨЛ, ТЕХНИКИЙН ХЯНАЛТ	ӨВӨРХАНГАЙ АЙМАГ ХУЖИРТ СУМ 5-Р БАГ				
	2-Р ЦЭЦЭРЛЭГИЙН БАРИЛГА				
	2-р давхрын агаар сэлгэлтийн байгуулалт				
Инженер	О.Мөнхцэцэг	Е.Г.Шифр:	Масштаб: М1:100	Огноо: 2021-08-11	
Гүйцэтгэсэн	О.Мөнхцэцэг	Т.Г.Шифр: DG-42/2021	Зургийн дугаар: ХАС-8	Хуудас: 9	
Шалгасан	Ч.Манлайбаатар				

И-мэйл: chinanla@yahoo.com
Утас: +976-99231697; 95956630

Материалын түүвэр

Д/Д	Тэмдэглэгээ, техникийн үзүүлэлт	Материалын нэр	Тоо	Жин, кг	Тайлбар
		EC-1,3			
1	ГОСТ 19904-75	Агаар дамжуулах гөлмөн төмөр хоолой 200x200 δ=0.5мм	2.0		у/м
2	ГОСТ 19904-75	Агаар дамжуулах гөлмөн төмөр хоолой 250x200 δ=0.7мм	2.0		у/м
3	ГОСТ 19904-75	Агаар дамжуулах гөлмөн төмөр хоолой 300x200 δ=0.7мм	18.0		у/м
4	ГОСТ 19904-75	Отвод 90°300x200	4		ш
5	ГОСТ 19904-75	Шилжвэр 200x200x250x200	2		ш
6	ГОСТ 19904-75	Шилжвэр 250x200x300x200	2		ш
7	ГОСТ 19904-75	Сараалж P150x150	6		ш
8	Пенополиуретан	Хоолойн дулаалга	18		м2
9	ГОСТ 19904-75	Зонт 350x250	2		ш
		EC-2,4,5			
1	ГОСТ 19904-75	Агаар дамжуулах гөлмөн төмөр хоолой 300x200 δ=0.7мм	36.0		у/м
2	ГОСТ 19904-75	Отвод 90°300x200	6		ш
3	ГОСТ 19904-75	Сараалж P250	6		ш
4	Пенополиуретан	Хоолойн дулаалга	36		м2
5	ГОСТ 19904-75	Зонт 350x250	6		ш
		EC-6			
1	ГОСТ 19904-75	Агаар дамжуулах гөлмөн төмөр хоолой 150x150 δ=0.5мм	1.0		у/м
2	ГОСТ 19904-75	Агаар дамжуулах гөлмөн төмөр хоолой 200x200 δ=0.7мм	5.0		
3	ГОСТ 19904-75	Отвод 90°200x200	2		ш
4	ГОСТ 19904-75	Сараалж P150	3		ш
5	Пенополиуретан	Хоолойн дулаалга	7		м2
6	ГОСТ 19904-75	Зонт 250x250	1		ш
7	SystemAir AR210E09 1042x432x198 /23кг/	Дулаан хөшиг. Сэнс 230В/1/50Гц 0,11кВт 0,5А Агаар халаагч 400В/3/50Гц 9кВт 13А	1		ш

ХАЛААЛТЫН СИСТЕМИЙН ТОЙМ

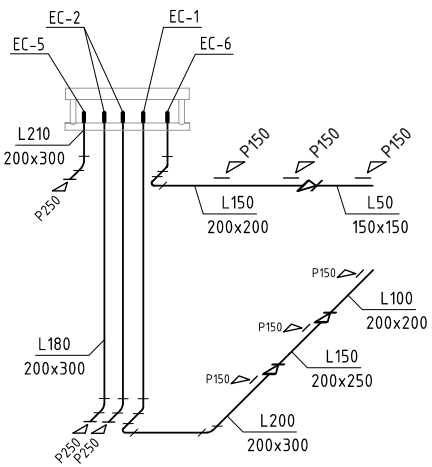

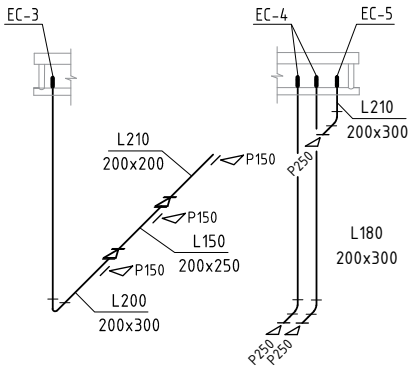

DG "ДӨРВӨНГҮН" ХХК	ӨВӨРХАНГАЙ АЙМАГ ХУЖИРТ СУМ 5-Р БАГ				
БАРИЛГЫН ЗҮРАГ ТӨСӨЛ, ТЕХНИКИЙН ХЯНАЛТ	2-Р ЦЭЦЭРЛЭГИЙН БАРИЛГА				
	Агаар сэлгэлтийн сиситемийн тойм				
Инженер	О.Мөнхцэцэг	Е.Г.Шифр:	Масштаб: M1:100	Огноо: 2021-08-11	
Гүйцэтгэсэн	О.Мөнхцэцэг	Т.Г.Шифр: DG-42/2021	Зургийн дугаар: ХАС-9	Хуудас: 9	
Шалгасан	Ч.Манлайбаатар				

И-мэйл: chinanla@yahoo.com
Утас: +976-99231697; 95956630

ТӨСЛИЙН НЭР:

2-Р ЦЭЦЭРЛЭГИЙН БАРИЛГЫН АЖЛЫН ЗУРАГ

ТӨСЛИЙН БАЙРШИЛ: Өвөрхангай аймаг. Хужирт сум. 5-р баг

УС ХАНГАМЖ, АРИУТГАХ ТАТУУРГЫН ХЭСЭГ /ЦБУ/

ЗАХИРАЛ .....Ч.Манлайбаатар

Гүйцэтгэгч: "ДӨРВӨНГҮН" ХХК

Тусгай зөвшөөрлийн №: ЗТ12-2100/14

Монгол улс. Улаанбаатар хот.
Сүхбаатар дүүрэг. 7-р хороо.
Одкон холдинг ХХК, 213 toom
Утас: (976) 99231697, (976) 95956630
Факс:
И-мэйл: chmanlai@yahoo.com
Интернет хаяг:

Уг төслийн бүхий л техникийн зураг, график тэмдэглэгээ болон моделийг захиалагчийн зөвшөөрөлгүйгээр хэсэгчлэн болон бүхэлд нь хуулбарлах, зарах, олон нийтэд дэлгэн үзүүлэхийг хориглоно.

Жич: Санал тусгах

ЗЕА/ЗЕИ:

Огноо: 2021-08-11
Үе шат: Ажлын зураг/А.З/
Төслийн дугаар: DG-44/2021

ЗӨВШӨӨРӨЛЦСӨН

БА:
Архитектор:

ББ:
Инженер:

ЦБУ:
Инженер:

ХТ,ДГ:
Инженер:

ХД:
Инженер:

11/08/2021 13:30 PM

А3

ЗУРГИЙН ЖАГСААЛТ

Хуудас	Нэр	Тайлбар
ЦБУ-1	Зургийн жагсаалт, тайлбар бичиг	
ЦБУ-2	Таних тэмдэг, Үндсэн үзүүлэлт, Барилгын бүдүүвч	
ЦБУ-3	Бохир усны цуглуулах шугамын байгуулалт	
ЦБУ-4	1-р давхрын халуун, хүйтэн, бохир усны шугамын байгуулалт	
ЦБУ-5	2-р давхрын халуун, хүйтэн, бохир усны шугамын байгуулалт	
ЦБУ-6	Халуун, хүйтэн, бохир усны шугамын тойм	
ЦБУ-7	Материалын түүвэр	

Тайлбар бичиг

Өвөрхангай аймаг Арвайхээр сум 5-р багт баригдах 2-р цэцэрлэгийн өргөтгөлийн барилгын дотор халуун, хүйтэн бохир усны шугамын ажлын зургийг барилга архитектурын даалгаврыг үндэслэн гүйцэтгэсэн болно. Зураг дараах техникийн бичиг баримтыг ашигласан. Үүнд:

1. БНбД 40-05-16 Барилга доторхи ус хангамж, ариутгах татуурга

Ус хангамж:

Тус барилгын ус хангамжийн эх үүсвэр нь төвийн цэвэр усны шугам байна. Хүйтэн усны гол түгээх болон босоо шугам ГОСТ3262-95 маркийн цайрдсан ган хоолой байх бөгөөд голч нь Ф15 - 32 мм байна. Системийн угсарч дуусаны дараа зохих даралтаар шахаж шалгаж, шугам хоолойг тосон будгаар 2 дахин будна.

Халуун усан хангамж:

Халуун ус хангамжийн эх үүсвэр нь ариун цэврийн өрөөнд байрлах агшин зуурын ус халаагч байна. Халуун усны шугамын хоолойн материал нь цайрдсан ган хоолой ГОСТ3262-95 байх бөгөөд диаметр нь Ф15-20мм байна. Шугамыг угсарч дуусаад зохих даралтаар шахаж шалгана. Яндан хоолойг тосон будгаар 2 дахин будна.

Бохир ус:

Ариутгах татуургын шугам сүлжээг ариун цэврийн тоног төхөөрөмжөөс гарах бохир усыг зайлуулахаар төлөвлөв. Шугам сүлжээг PVC-U маркийн хуванцар хоолойгоор угсарна. Системд агаар солилцуулах босоо шугам, шалгах таг, цэвэрлэгээ зэргийг нормын дагуу төлөвлөнө. Салбар шугамыг техникийн шаардлага хангасан хуванцар болон бусад хоолойгоор угсрахыг зөвшөөрнө. Бохир ус зайлуулах шугам хоолойн голч нь Ф50-100мм байх ба шугамын хэвгий нь Ф50мм голчтой үед 0,03, Ф100мм голчтой байх үед 0,02 байна. Шалгах тагийг шалнаас дээш 1.0м-т, агааржуулах хоолойг барилгын дээвэрээс дээш 0.5м-с багагүй өндөрт байхаар төлөвлөв.

Барилгын дотор усан хангамж, ариутгах татуургын шугамыг угсрахдаа "Дотор сантехникийн систем" БНбД 40-06-16-ийн тухайлсан заалтын дагуу угсарч, шахаж шалгаж, угааж цэвэрлэн эрүүл ахуйн шаардлагад нийцүүлэн хийнэ. Системийн угсралтыг норм дүрмийн дагуу гүйцэтгэх ба ил далд ажлын актыг тухай бүрд хөтлөн фото зургаар баримтжуулан, БУА-ын журналыг байнга хөтлөж явах шаардлагатай.

Угсралтын ажлын үед доорх норм дүрмийг мөрдөн ажиллана:
-БНбД 12-03-04 "Барилгын үйлдвэрлэлийн хөдөлмөрийн аюулгүй ажиллагааны дүрэм"
-БНбД 12-101-05 "Барилга угсралтын ажилд мөрдөгдөх хөдөлмөр хамгааллын үлгэрчилсэн заавар"

DG "ДӨРВӨНГҮН" ХХК БАРИЛГЫН ЗУРАГ ТӨСӨЛ, ТЕХНИКИЙН ХЯНАЛТ	ӨВӨРХАНГАЙ АЙМАГ ХУЖИРТ СУМ 5-Р БАГ 2-Р ЦЭЦЭРЛЭГИЙН БАРИЛГА Зургийн жагсаалт, Тайлбар бичиг				
Инженер		О.Мөнхцэцэг	Е.Г.Шифр:	Масштаб: M1:100	Огноо: 2021-08-11
Гүйцэтгэсэн		О.Мөнхцэцэг	Т.Г.Шифр: DG-42/2021	Зургийн дугаар: ЦБУ-1	Хуудас: 7
Шалгасан		Ч.Манлайбаатар			

И-мэйл: chinanla@yahoo.com
Утас: +976-99231697; 95956630

БАРИЛГЫН БҮДҮҮВЧ

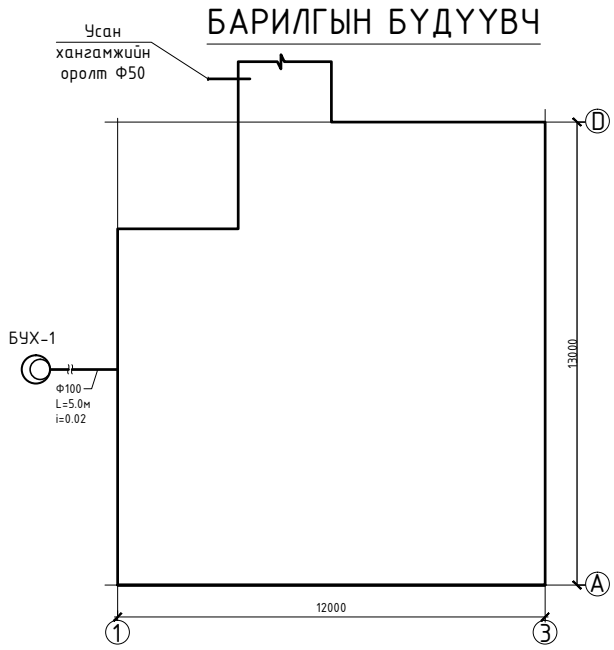

ТАНИХ ТЭМДЭГ

Байгуулалт дээр	Тойм дээр	Нэр	Тайлбар
У1		Хүйтэн усны шугам	
Д3		Халуун усны шугам	
Д4		Эргэлтийн усны шугам	
Б1		Бохир усны шугам	
Т	Т Т	Тосгуур	
У	У У	Угаалтуур	
С	С	Суулгуур	
Д	Д Тр Ф50	Душ	
В	В Тр Ф50	Ванн	
Ум	Ум	Угаалгын машин	
	Р-100	Шалгах таг	
		Автомат хий авагч	
		Хаалт	
		Үл буцах хаалт	
		Шилжвэр	
		Галын кран	
		Ус хэмжигч	
БшУ1-1	БшУ1-1	Хүйтэн усны босоо шугам	
БшУ2-1	БшУ2-1	Гал унтраах усны босоо шугам	
БшД3-1	БшД3-1	Халуун усны босоо шугам	
БшД4-1	БшД4-1	Эргэлтийн усны босоо шугам	
БшБ1-1	БшБ1-1	Бохир усны босоо шугам	

СИСТЕМИЙН ТООЦООНЫ ҮЗҮҮЛЭЛТ

Системийн нэр	Оролтонд шаардагдах даралт /м/	Тооцооны зардал				Цах.хөдөл хүчин чадал кВт	Тайлбар
		$м^3$/хон	$м^3$/цаг	л/сек	Галын үед л/сек		
Цэвэр ус		1.5	1.25	0.66	-		
Хүйтэн ус У1	15	0.7	0.69	0.4	-		
Халуун ус Д3		0.8	0.64	0.38	-		
Бохир ус Б1		1.5		1.1	-		
Халуун усны дулааны ачаалал Q=22260 ккал/цаг /25.9кВт/							

DG "ДӨРВӨНГҮН" ХХК	ӨВӨРХАНГАЙ АЙМАГ ХУЖИРТ СУМ 5-Р БАГ				
	2-Р ЦЭЦЭРЛЭГИЙН БАРИЛГА				
БАРИЛГЫН ЗӨРГӨГ ТӨСӨЛ, ТЕХНИКИЙН ХЯНАЛТ	Таних тэмдэг, үндсэн үзүүлэлт, барилгын бүдүүвч				
Инженер	О.Мөнхцэцэг	Е.Г.Шифр:	Масштаб: M1:100	Огноо: 2021-08-11	
Гүйцэтгэсэн	О.Мөнхцэцэг	Т.Г.Шифр: DG-42/2021	Зургийн дугаар: ЦБУ-2	Хуудас: 7	
Шалгасан	Ч.Манлайбаатар				
И-мэйл: chinanla@yahoo.com Утас: +976-99231697; 95956630					

БОХИР УСНЫ ЦУГЛУУЛАХ ШУГАМЫН БАЙГУУЛАЛТ

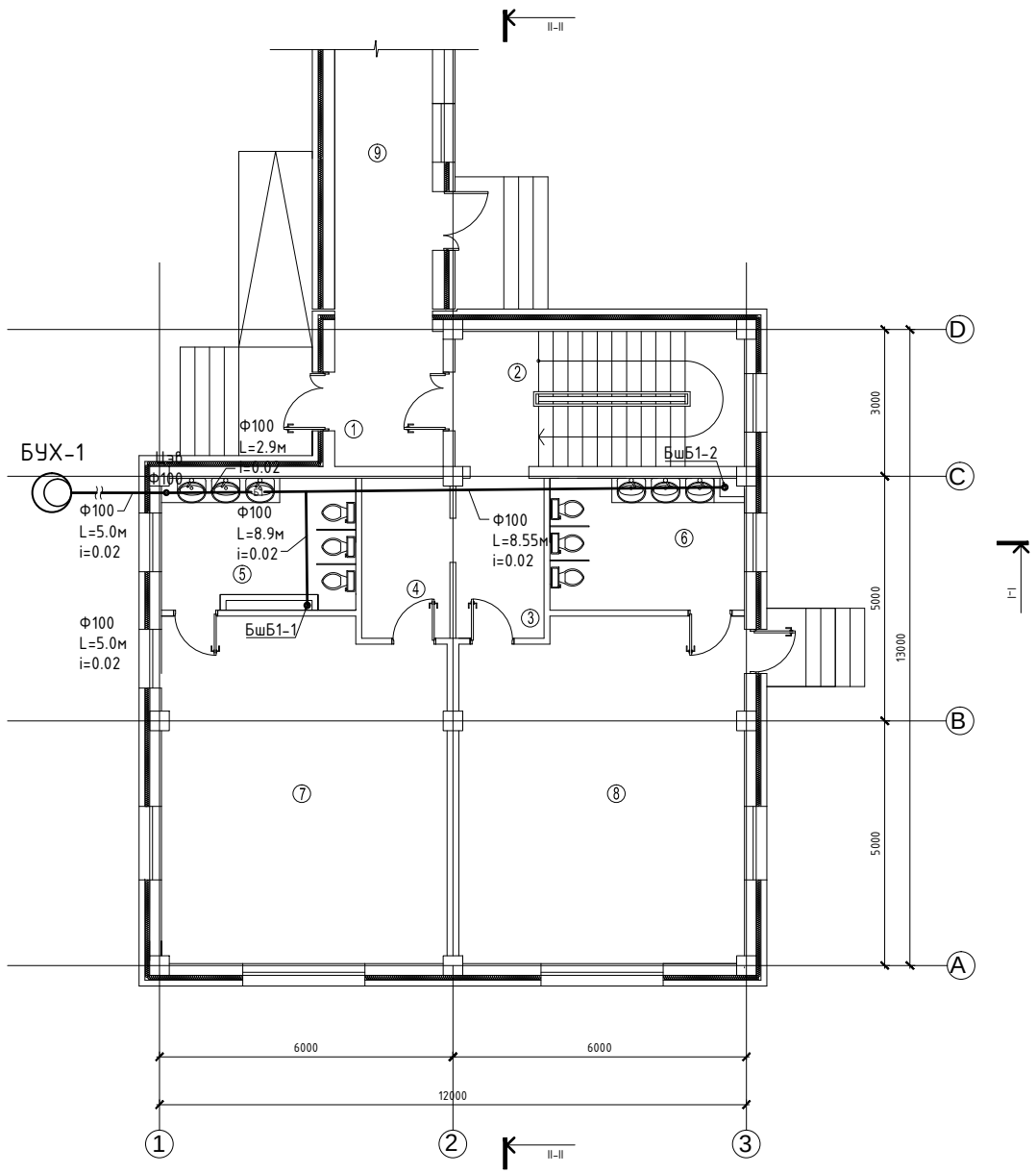

Өрөөний тодорхойлолт

№	Өрөөний нэр	Шалны төрөл	Талбай /м²/
1	Үүдний өрөө	Чулуу	6.12
2	Шатны хонгил	Чулуу	4.69
3	Хувцас солих өрөө	Паркет	5.88
4	Хувцас солих өрөө	Паркет	5.87
5	Ариун цэврийн өрөө	Пилта	10.06
6	Ариун цэврийн өрөө	Пилта	10.42
7	Бүлгийн өрөө	Паркет	40.26
8	Бүлгийн өрөө	Паркет	40.37
9	Хүүгүүч	Паркет	21.00
10	Нийт талбай		144.67

DG "ДӨРВӨНГҮН" ХХК БАРИЛГЫН ЗӨВӨГ ТӨСӨЛ, ТЕХНИКИЙН ХЯНАЛТ И-мэйл: chinanla@yahoo.com Утас: +976-99231697; 95956630	ӨВӨРХАНГАЙ АЙМАГ ХУЖИРТ СУМ 5-Р БАГ 2-Р ЦЭЦЭРЛЭГИЙН БАРИЛГА Бохир усны цуглуулах шугамын байгуулалт				
Инженер		О.Мөнхцэцэг	Е.Г.Шифр:	Масштаб: М1:100	Огноо: 2021-08-11
Гүйцэтгэсэн		О.Мөнхцэцэг	Т.Г.Шифр: DG-42/2021	Зургийн дугаар: ЦБУ-3	Хуудас: 7
Шалгасан		Ч.Манлайбаатар			

1-Р ДАВХРЫН ХАЛУУН, ХҮЙТЭН, БОХИР УСНЫ ШУГАМЫН БАЙГУУЛАЛТ

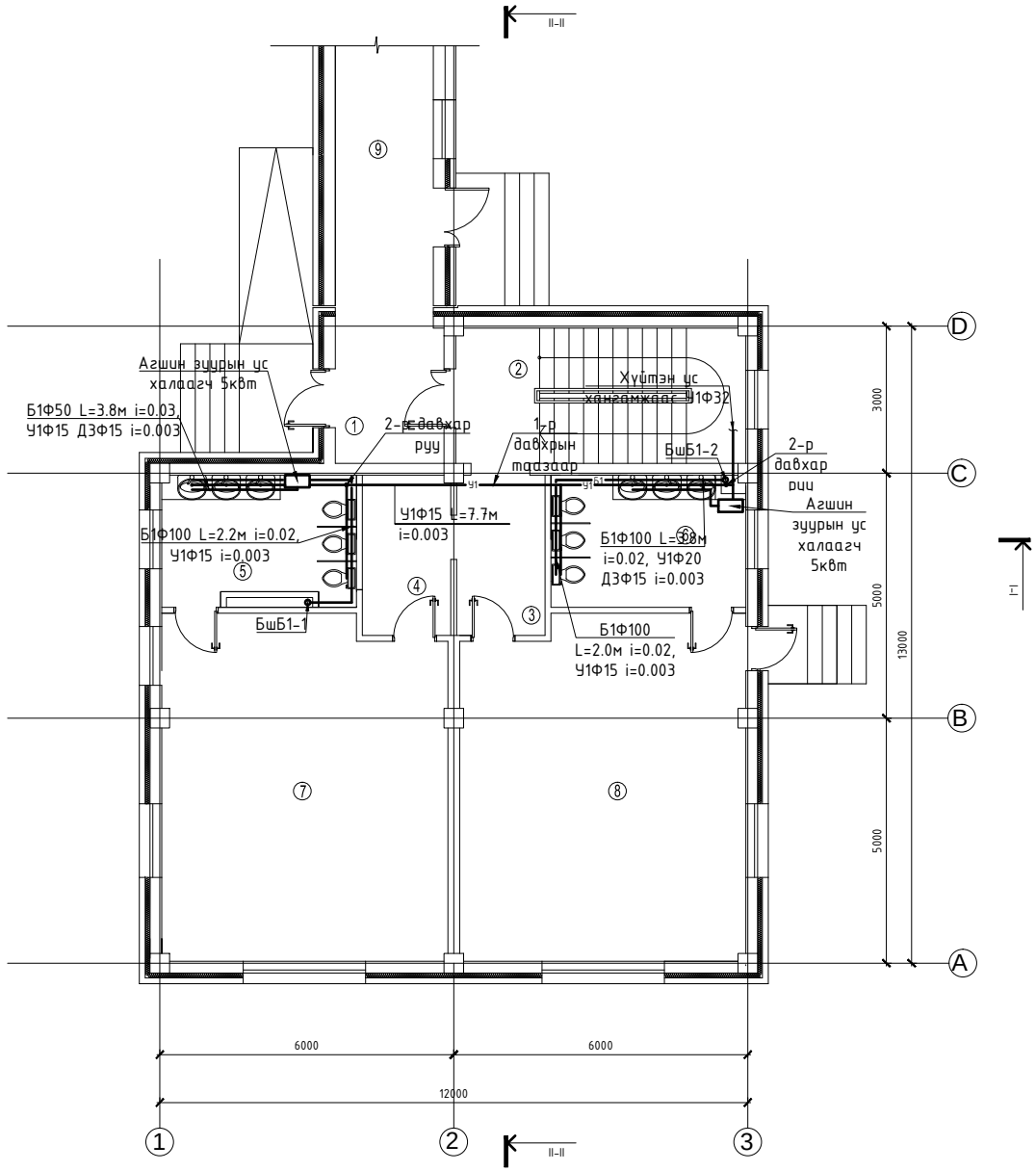

Өрөөний тодорхойлолт

№	Өрөөний нэр	Шалны төрөл	Талбай /м²/
1	Үүдний өрөө	Чулуу	6.12
2	Шатны хонгил	Чулуу	4.69
3	Хувцас солих өрөө	Паркет	5.88
4	Хувцас солих өрөө	Паркет	5.87
5	Ариун цэврийн өрөө	Пилта	10.06
6	Ариун цэврийн өрөө	Пилта	10.42
7	Бүлгийн өрөө	Паркет	40.26
8	Бүлгийн өрөө	Паркет	40.37
9	Хүүгүүд	Паркет	21.00
10	Нийт талбай		144.67

DG "ДӨРВӨНГҮН" ХХК	ӨВӨРХАНГАЙ АЙМАГ ХУЖИРТ СУМ 5-Р БАГ				
	2-Р ЦЭЦЭРЛЭГИЙН БАРИЛГА				
	1-р давхрын халуун, хүйтэн, бохир усны шугамын байгуулалт				
Инженер	О.Мөнхцэцэг	Е.Г.Шифр:	Масштаб: M1:100	Огноо: 2021-08-11	
Гүйцэтгэсэн	О.Мөнхцэцэг	Т.Г.Шифр: DG-42/2021	Зургийн дугаар: ЦБУ-4	Хуудас: 7	
Шалгасан	Ч.Манлайбаатар				

БАРИЛГЫН ЗӨВӨЛ, ТЕХНИКИЙН ХЯНАЛТ

И-мэйл: chinanla@yahoo.com
Утас: +976-99231697; 95956630

2-Р ДАВХРЫН ХАЛУУН, ХҮЙТЭН, БОХИР УСНЫ ШУГАМЫН БАЙГУУЛАЛТ

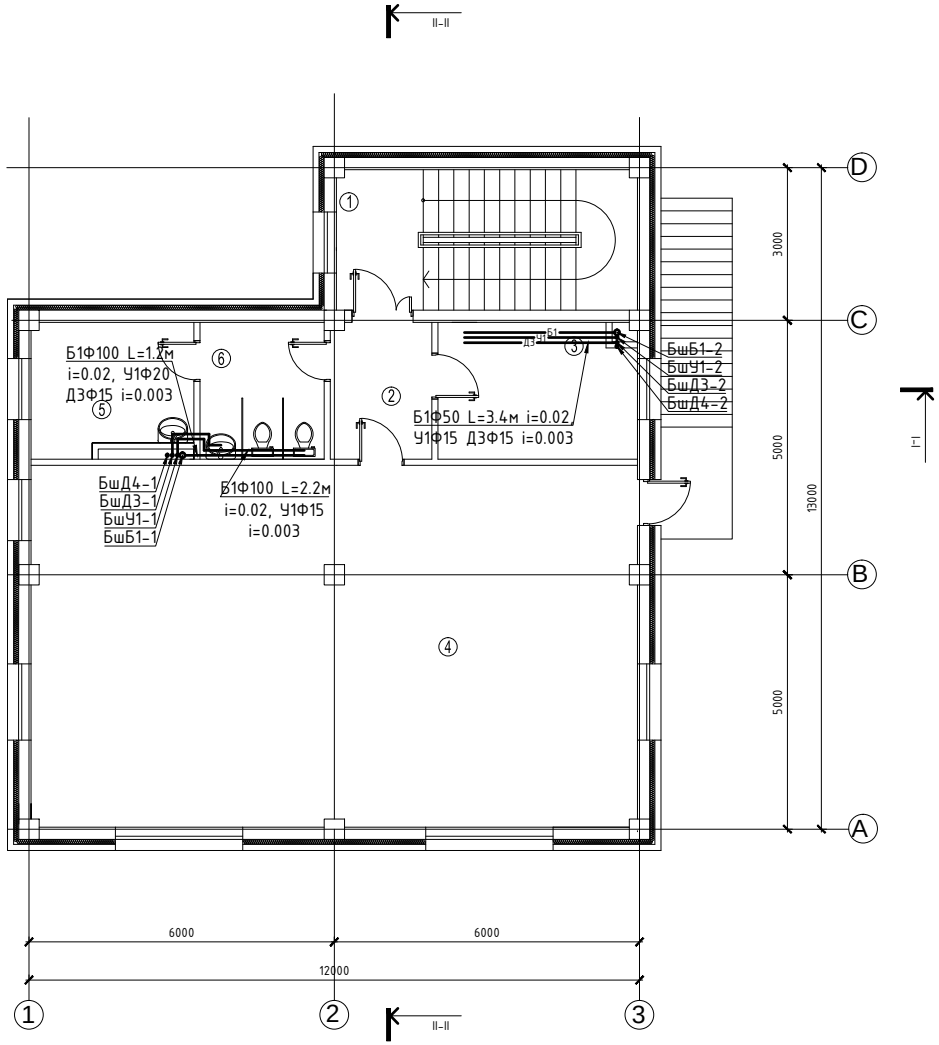

Өрөөний тодорхойлолт

№	Өрөөний нэр	Шалны төрөл	Талбай /м²/
1	Шатны хонгил	Чулуу	6.12
2	Коридор	Паркет	5.33
3	Эрхлэгчийн өрөө	Паркет	10.23
4	Урлаг заал	Паркет	84.50
5	Аж ахуйн өрөө	Пилта	7.94
6	Ариун цэврийн өрөө	Пилта	6.56
7	Нийт талбай		120.68

ӨВӨРХАНГАЙ АЙМАГ ХУЖИРТ СУМ 5-Р БАГ

2-Р ЦЭЦЭРЛЭГИЙН БАРИЛГА

2-р давхрын халуун, хүйтэн, бохир усны шугамын байгуулалт

Инженер		О.Мөнхцэцэг	Е.Г.Шифр:	Масштаб: M1:100	Огноо: 2021-08-11
Гүйцэтгэсэн		О.Мөнхцэцэг	Т.Г.Шифр: DG-42/2021	Зургийн дугаар: ЦБУ-5	Хуудас: 7
Шалгасан		Ч.Манлайбаатар			

"ДӨРВӨНГҮН" ХХК
БАРИЛГЫН ЗӨВӨЛ, ТӨСӨВ, ТЕХНИКИЙН ХЯНАЛТ
И-мэйл: chinanla@yahoo.com
Утас: +976-99231697; 95956630

ХАЛУУН, ХҮЙТЭН, БОХИР УСНЫ ШУГАМЫН ТОЙМ

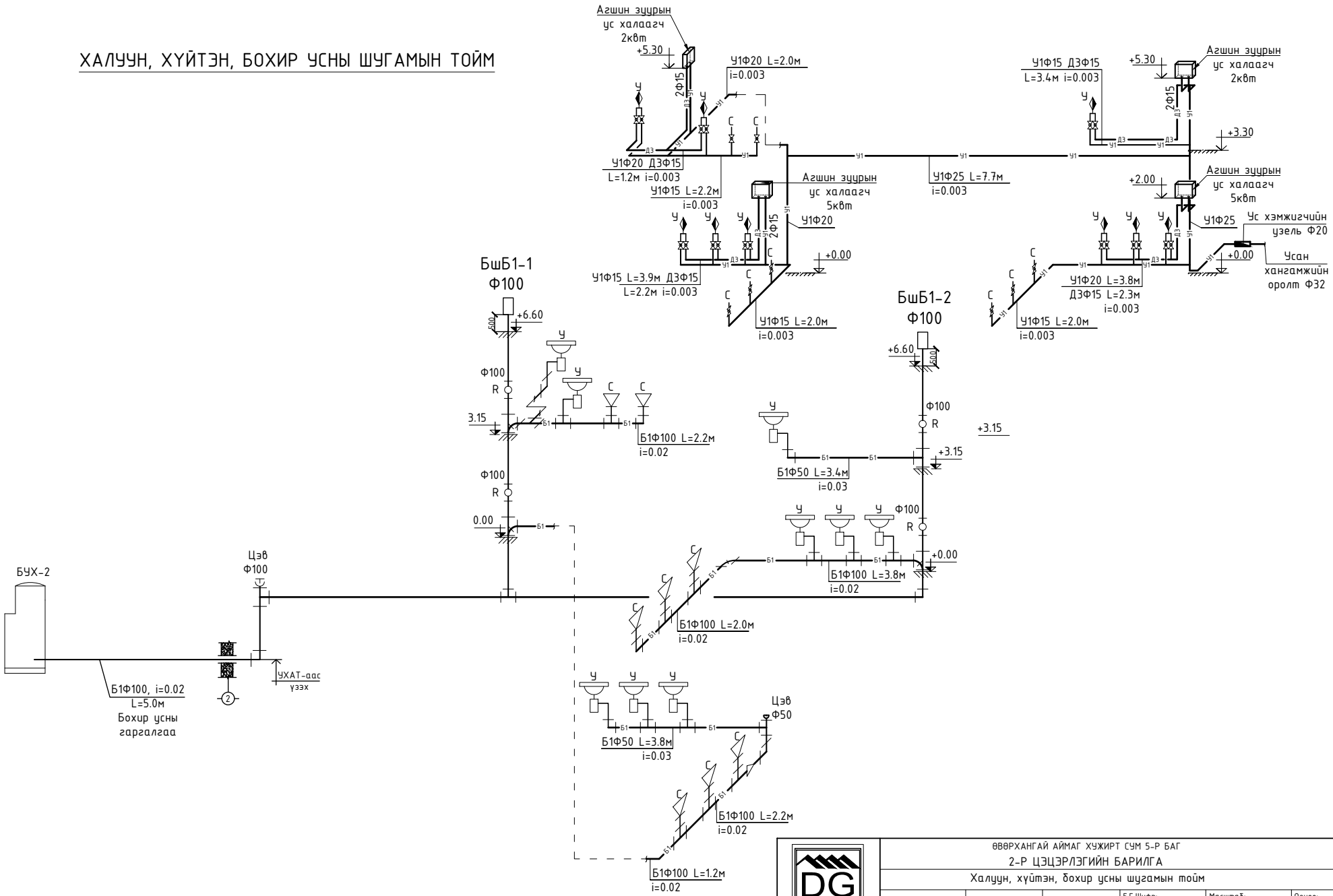

ӨВӨРХАНГАЙ АЙМАГ ХУЖИРТ СУМ 5-Р БАГ					
2-Р ЦЭЦЭРЛЭГИЙН БАРИЛГА					
Халуун, хүйтэн, бохир усны шугамын тойм					
Инженер		О.Мөнхцэцэг	Е.Г.Шифр:	Масштаб: M1:100	Огноо: 2021-08-11
Гүйцэтгэсэн		О.Мөнхцэцэг	Т.Г.Шифр: DG-42/2021	Зургийн дугаар: ЦБУ-6	Хуудас: 7
Шалгасан		Ч.Манлайбаатар			

"ДӨРВӨНГҮН" ХХК
БАРИЛГЫН ЗӨВӨГ, ТӨСӨЛ, ТЕХНИКИЙН ХЯНАЛТ
И-мэйл: chinanla@yahoo.com
Утас: +976-99231697; 95956630

МАТЕРИАЛЫН ТҮҮВЭР

Дэс дугаар	Тэмдэглэгээ, техникийн үзүүлэлт	Нэр	Тоо	Жин, кг	Тайлбар
УСАН ХАНГАМЖ					
1	ГОСТ 3262-95	Цайрдсан ган хоолой Ф15х2.5	45.0	1.2	у/м
2	ГОСТ 3262-95	Цайрдсан ган хоолой Ф20х2.5	15.0	1.66	у/м
3	ГОСТ 3262-95	Цайрдсан ган хоолой Ф25х2.5	15.0	2.39	у/м
4		Цайрдсан ган хоолой Ф32х2.5	4.0	-	у/м
5		Бөмбөлгөн хаалт Ф15	28	-	ширхэг
6		Бөмбөлгөн хаалт Ф20	4	-	ширхэг
7		Бөмбөлгөн хаалт Ф32	5	-	ширхэг
8		Угаагуурын холигч	9	-	ширхэг
9		Тоолуур Ф20	1	-	ширхэг
10		Шилжвэр Ф32/20	2	-	ширхэг
11		Манометр	1	-	ширхэг
12		Цахилгаан ус халаагч N=5кВт, V=220В	2	-	ком
13		Цахилгаан ус халаагч N=2кВт, V=220В	2	-	ком
АРИУТГАХ ТАТУУРГА					
1	PVC-U	Бохир усны хуванцар хоолой Ф50х1.8мм	12.0	0.3	ширхэг
2	PVC-U	Бохир усны хуванцар хоолой Ф100х2.7мм	49.0	1.1	ширхэг
3	PVC-U	Отвод 90° Ф50	4	0.05	ширхэг
4	PVC-U	Отвод 90° Ф100	3	0.23	ширхэг
5	PVC-U	Отвод 135° Ф100	16	0.185	ширхэг
6	PVC-U	Ташуу гуравлагч Ф50х50х50	2	0.08	ширхэг
7	PVC-U	Ташуу гуравлагч Ф100х100х100	6	0.385	ширхэг
8	PVC-U	Шулуун гуравлагч Ф100х50х100	6	0.23	ширхэг
9	PVC-U	Шулуун гуравлагч Ф100х100х100	6	0.32	ширхэг
10	PVC-U	Шилжвэр Ф100/50	1	0.1	ширхэг
11	PVC-U	Шалгах таг Р-100	4	0.375	ширхэг
12	PVC-U	Цэвэрлэгээ Ф100	1	0.375	ширхэг
13	PVC-U	Цэвэрлэгээ Ф50	1	0.2	ширхэг
14	PVC-U	Суултуур	8	-	ширхэг
15	PVC-U	Шаазан угаагуур	9	-	ширхэг

"ДӨРВӨНГҮН" ХХК
БАРИЛГЫН ЗӨВЛӨГ ТӨСӨЛ, ТЕХНИКИЙН ХЯНАЛТ
И-мэйл: chinanla@yahoo.com
Утас: +976-99231697; 95956630

ӨВӨРХАНГАЙ АЙМАГ ХУЖИРТ СУМ 5-Р БАГ

2-Р ЦЭЦЭРЛЭГИЙН БАРИЛГА

Материалын түүвэр

Инженер		О.Мөнхцэцэг	Е.Г.Шифр:	Масштаб: М1:100	Огноо: 2021-08-11
Гүйцэтгэсэн		О.Мөнхцэцэг	Т.Г.Шифр: DG-42/2021	Зургийн дугаар: ЦБУ-7	Хуудас: 7
Шалгасан		Ч.Манлайбаатар			