Барилгын зураг төслийн
" АСЛААН " ХХКомпани

ХАЯГ: УЛААНБААТАР ХОТ
ЧИНГЭЛТЭЙ ДҮҮРЭГ
"Ренталон" ХХК №419 тоот
Тусгай зөвшөөрөл: ЗТ19-773/21

ШИФР:04-2022

ДУНДГОВЬ АЙМАГ АДААЦАГ СУМ

ЭРҮҮЛ МЭНДИЙН ТӨВИЙН АМБУЛАТОРИЙН БАРИЛГЫН ИХ ЗАСВАР

ЗАСВАРЫН АЖЛЫН ЗУРАГ:

Гүйцэтгэгч

" АСЛААН " ХХК-ийн захирал Ж.БАНЗРАЙ

" АСЛААН " ХХК-ийн инженер Н.ЭРДЭНИЙЗ

Захиалагч

Дундговь аймгийн Эрүүл мэндийн төвийн дарга С.ОТГОНБАЯР

УЛААНБААТАР ХОТ
2022 он

Барилга архитектурын зургийн жагсаалт

Д/д	Хуудасны нэр	Хуудасны марк
1	Зургийн жагсаалт,тайлбар бичиг	БА-1
2	Тайлбар бичиг	БА-2
3	Хэмжилтийн байгуулалт	БА-3
4	Өөрчлөлтийн байгуулалт	БА-4
5	Огтлол 1-1 /Хэмжилтийн/	БА-5
6	Дээврийн байгуулалт	БА-6
7	Өөрчлөлтийн нүүр тал хажуу тал	БА-7
8	Нүүр тал одоогийн байдал /Фото зургаар/	БА-8
9	Цонхны тодорхойлолт түүвэр	БА-9
10	Хаалганы тодорхойлолт түүвэр	БА-10
11	Гадна довжооны байдал ГД-1,П-1	БА-11
12	Гадна довжооны байдал ГД-2, П-1	БА-12
13	Өрөөний заслалын тодорхойлолт	БА-13
14	Өрөөний заслалын тодорхойлолт	БА-14
15	Өрөөний заслалын тодорхойлолт	БА-15
16	Төмөр торон хашаа	БА-16
16	Төмөр хаалга нүүр тал түүвэр	БА-17

ТАЙЛБАР БИЧИГ

Тус барилга нь Улсын барилгын зургийн төв инсистутын Нэг маягийн зургийн товчоонд хийгдсэн нэг маягийн зургаар баригдаж 1975 онд ашиглалтанд орсон.

Барилга ашиглалтанд орсоноос хойш зарим өрөөнүүдийн модон цонхнуудыг вакуум болгож хэсэгчилэн сольж засвар хийсэн болно.

Барилгын үндсэн тодорхойлолт:

Барилгын ангилал II

Галд тэсвэрлэлт II

Галын категори В

Гадна агаарийн тооцоот температур -29С

Цасны ачаалал 50кг/м2

Салхины ачаалал 35м2

Газар хөдлөлийн тооцоот балл 7 балл

Барилгын одоогийн байдал:

Тус барилга нь 1 давхар цутгамал шугаман суурьтай, дагуугийн даацат хүрмэн блокон ханатай, төмөр бетон хучилттай, шувуу нуруу төмөр дээвэртэй барилга.

Барилгын ашиглалтын явцад засвар арчилгаа хийгдээгүйгээс зарим хэсэгт шавар шохой ховхорч хөндийрсөн, төмөр дээвэр нь зэвэрч , хаалганууд ихээхэн гажсан модон шал нь хөдөлгөөнтэй зарим газар нь эвдэрч зай завсар гарсан будаг нь муудсан, шинээр хийсэн вакуум цонхны орчимоор дулаан алдагдал ихтэй байдаг байна.

ТЕХНИК ЭДИЙН ЗАСГИЙН ҮЗҮҮЛЭЛТ

д/д	НЭР	Хэмжих нэгж	Тоо хэмжээ
1	Барилгын талбай	м2	630.6м2
2	Ашигтай талбай	S A = м2	416.20 м2
3	Ажлын талбай	S АЖ = м2	328.06
4	Барилгын эзэлхүүн	Σ =VБ = м3	2002.7 м3
5	Нийт төсөвт өртөг	мян . төг	
6	Ажлын талбай / Ашигтай талбай	K1= 328.06 / 416.20	0.82
7	Барилгын эзэлхүүн / Ашигтай талбай	K2= 2002.7 / 416.20	4.90

"АСЛААН" ХХК	Дундговь аймаг Адаацаг сумын Эмнэлэгийн барилгын их засвар				
	ЗУРГИЙН ЖАГСААЛТ,ТАЙЛБАР БИЧИГ				Ye шат: А.3
	Архитектор	Э.Сэлэнгэ	ЕГ Шифр: 04-2022	Масштаб: 1:100	Огноо: 2022-5
	Гүйцэтгэсэн	Н.Энхчимэг	ТГ Шифр:	Зургийн дугаар: БА-01	Хуудас: 17
	Шалгасан	Э.Сэлэнгэ			

A3

ТАЙЛБАР БИЧИГ

ҮНДЭСЛЭЛ:

БАЙРШИЛ: Дундговь аймгийн Адаацаг сум

Дундговь аймгийн Адаацаг сумын Эмнэлэгийн барилгын засварын ажлын зураг төсвийг сумын Засаг даргын баталсан ЗД-2019/40 зургийн даалгаварыг үндэслэн "Аслаан" ХХК-д хийж гүйцэтгэв. Газар дээр нь хэмжилт хийсний дараа Булган аймгийн ГХБХБГазрын мэргэжилтэн, сумын удирдлагуудтай зөвшилцөн засварлах ажлын нэр төрөл, тоо хэмжээг тодорхойлов.
Хэмжилт судалгаа хийх үед барилгын даацын элементүүдэд эдрэл гэмтэл гараагүй хэвийн байдалтай байгаа бөгөөд барилгын халаалтын болон гэрэлтүүлэг хучит төхөөрөмжийн сүлжээг бүхэлд нь шинэчлэх, гадна фасадны засвар хийх, бүх шалыг шинэчлэн солих, хаалга бүрэн солих, вакуум цонх нь шаардлага хангахгүй болсон зай завсар ихтэй шинээр хийх, вакуум болгоогүй үлдсэн цонхнуудыг солих, дээврийг бүдах зэрэг үндсэн чиглэлийн ажлуудыг багтаасан ажлын жагсаалтыг гаргав. Жагсаалтад орсон ажлууд нь дараах байдалтай байна.

Дээвэр:

Хуучин төмөр дээврийг сайн чанарын төмрийн бүдгаар 2 дахин будна. Дээврийн карниз хөвөө хормой банзыг цагаан өнгийн тосон будгаар 2 дахин будна. Дээврийн ажлыг БНбД 31-02-03, БНбД 3,04,03,90-ын дагуу хийж гүйцэтгэнэ.

Цэвэр бохир, **гадна бохир:**

Эмнэлэгийн барилгын дотор цэвэр, бохир усны хэсгийн зургийг шинээр хийнэ. Цэвэр ус нь узелийн өрөөнд угсрагдах нөөц усны сангаар дамжина. Бүх тоноглолуудыг шинээр хийнэ. Ариун цэврийн өрөөнүүдийг бүрэн тоноглож гадна бохирыг шинээр хийнэ.

Шал:

Одоо байгаа шал нь хамгийн их ачаалалтай байдаг коридорын хулдаасан шал он удаан жилийн эдэлгээний явцад ихээхэн муудаж нүх сүв, цоорхой ихтэй болсон нь мөн шинэчлэх шаардлагатай болжээ. Иймээс бүх модон шалыг хуулж, шинээр хайрга шороо хийж нягтруулсаны дараа бетон цутгаж тэгшилгээ хийсний дараа гадаргууг сайтар тэгшилсний дараа сайн чанарын /гадаргуу нь элэгддэггүй, халтирдаггүй /, паркет, плита,хулдаасан шал нааж өгнө. Зарим өрөөнүүдэд бетон шалан дээр сайн чанарын паркетэн шал хийнэ. Хэвтэн эмчлүүлэх палатны модон шалыг буулгаж хайрга шороо хийж нягтруулсаны дараа бетон цутгаж тэгшилгээ хийсний дараа сайн чанарын хулдаас наана. Эмнэлэгийн зориулалтаар хулдаасаар нь плунтус хийнэ. Шалны ажлыг БНбД 3,03,08-88,БНбД 3.04.04-90, БНбД 3.04.02-88-ийн дагуу хийж гүйцэтгэнэ.

Цонх:

Ихэнх цонхнуудыг шинэчилж сольсон боловч стандартын шаардлага хангахгүй зай завсартай байлаа. Иймээс вакуум цонхыг шинээр хийнэ, Вакуум цонх болгоод амалгаа шавардлагыг муу хийсэн дулаан алдагдал ихтэй байна, Шинээр хийх вакуум цонхыг чулуун тавцангийн хамт хийнэ. Мөн цонхны гадна усны хаялага огт байхгүй байгаа тул бүх цонхонд шинээр хийнэ. Цонхуудын тавцан, доод хэсгийн зай завсрыг сайтар чигжиж тэлэгч хөөсөөр дулаалга хийж битүүмжлэлийг сайтар шалгасны дараа чулуун тавцан тавж зохих амалгааг хийж өгнө. Шинэчлэн солих цонхы тоо хэмжээг ажлын зурагт зааж өгсөн бөгөөд эдгээр нь MNS5830/2011 болон ISO 9001 стандартын шаардлага хангасан байвал зохино.

Хаалга:

Бүх өрөөний хаалгыг шинээр хийнэ. Эдгээр нь сайн чанарын хаалга байх бөгөөд MNS 0531/2002 стандартын шаардлага хангасан байх хэрэгтэй. Шинээр суулгах хаалганы хайрцгийг 2 талын хананд 3 газар өрөмдөн мод шаантаглаж бэхэлж өгөх хэрэгтэй. Хуучин модон тоосгыг дахин ашиглахгүй. Хэвтэн эмчлүүлэх хэсэг, төрөхийн хэсгийн коридорын хананд 2 талд нь зориулалтын бариул хийж өгнө. Бүгд-27м

Дотор заслал:

Дотор заслалыг өрөөний заслалын тодорхойлолтод заасны дагуу хийж гүйцэтгэх бөгөөд доорхи стандартуудыг мөрдөнө. Тосон будаг ТИЫ-4584-99, Шохой тиы 347-99, Дотор заслалын ажлыг БНбД 3,04,02-88-ын дагуу хийж гүйцэтгэнэ. Ханын будгийн ажлыг гүйцэтгэхээс өмнө хуучин будгийн 35 хувийг хусаж цэвэрлэн, хотгор гүдгэрийг нь тэгшилж зүлгүүрдэж цэврэлсний дараа будгийн ажлыг гүйцэтгэх шаардлагатай.Энэ ажлыг гүйцэгэхдээ БНбД 31-10-05-ыг барсмтлана. Бүх өрөө тасалгааны заслалын ажлыг шинээр хийнэ. Одоо зарим өрөөнүүд нь дүүжин таазтай байгаа боловч заслал хийх үед буулгах тул дахин буцаан ашиглах боломжгүй гэж тооцон бүх өрөө тасалгаанд дүүжин таазыг шинээр хийнэ. Ханыг цайвар өнгийн эмульсэн будгаар будна.

Гол орцны тамбур хаалга:

Гол орцны хэсэгт шинээр төмөр рамтай шилэн ханатай тамбур хийж өгнө. Металл рам нь бам бэх үйлдвэрт бэлгэгдсэн сайн чанарын байх ба хана хаалга нь доод хэсгээрээ битүү хааллтай байна,Тамбарын дээд хэсгийг хөнгөн чахарын материалаар дээвэрлэнэ.

Гол хаалга

Гаднаас орох хаалгыг дулаалгатай модон рамтай хаалгаар солино. Эдгээр нь MNS 0531/2002 стандартын шаардлагыг хангасан сайн чанарын хаалга байх хэрэгтэй.

Гадна фасад:

Гадна фасад нь хур тундасны ус болон салхи шуурганы нөлөөгөөр өнгөө алдаж, халтартсан нь зайлшгүй засварлах шаардлагатай болсон байна. Гол орцны гонх хэсгийг зургийн дагуу засварлана. Гол орцны гонх нь металл рамтай доод хэсгээрээ битүү шилэн хана байна. Бүх цонхны амалгааг цагаан эмульсээр будна. Цонхны усны хаялага төмрийг шинээр хийнэ, Барилгын гадна талыг хусаж цэвэрлэсний дараа гадна фасадны замаскаар замаскдаж эмульсээр эмульсдэнэ. Нүүр талын зургаас өнгөний сонголтыг харна. /Захиалагч байгуулагатай тохиролцож өнгийг сонгоно уу/ Зургаас харна уу . Барилгын хаяавчны 100 хувь шинэчилж хийнэ. Шинэчилж хийх хаяавч нь 1,0 м-ийн өргөнтэй 10 см-ын зузаантай 100 маркын бетоноор цутгаж барилгаас 5 хувийн налуутай хийж өгнө. Цоколын 300 хувьд нөхөөс шавардлага хийж зурагт заасан өнгөөр заслал хийнэ./Цоколийн хавтан чулуун өнгөтэй/. Зарим довжоог засварлана. Барилгын эргэн тойронд төмөр хашаа хийж өгнө.

Засвараар хийгдэх бүх ажлын тоо хэмжээг зурагт тусгаж өгсөн болно.
Их засварын ажлыг гүйцэтгэхдээ барилгын ажил гүйцэтгэх норм, дүрэм, техникийн нөхцөлүүдийн холбогдох заалтуудыг нарийн баримтлах шаардлагатай. Мөн дээрхи ажлуудыг гүйцэтгэхэд шаардагдах материал, эдэлхүүн, түүхий эд нь Монгол улсад хучин төгөлдөр мөрдөгдөж байгаа MNS стандартын шаардлагыг бүрэн хангасан байна. Засварын ажлын явцад зураг төслийн байгуулагаас зохиогчийн хяналт хийхийн хамт засварын ажил гүйцэтгэх явцад техникийн шийдэл гаргах шаардлагатай болсон тохиолдолд гүйцэтгэгч нь захиалагчаар дамжуулан шийдвэрлүүлнэ.

"АСЛААН" ХХК	Дундговь аймаг Адаацаг сумын Эмнэлэгийн барилгын их засвар				
	ЗУРГИЙН ЖАГСААЛТ,ТАЙЛБАР БИЧИГ				Ye шат: А.3
	Архитектор	Э.Сэлэнгэ	ЕГ Шифр: 04-2022	Масштаб: 1:100	Огноо: 2022-5
	Гүйцэтгэсэн	Н.Энхчимэг	ТГ Шифр:	Зургийн дугаар: БА-02	Хуудас: 17
	Шалгасан	Э.Сэлэнгэ			

ХЭМЖИЛТИЙН БАЙГУУЛАЛТ

өрөөний тодорхойлолт

д/д	өрөөний нэр	ТАЛБАЙ м2	Шалны төрөл
1	Эмчийн үзлэгийн өрөө	10.1	Паркет
2	Эмчийн үзлэгийн өрөө	11.9	Паркет
3	Вакцины өрөө	14.1	Плита
4	Тарианы өрөө	10.14	Плита
5	Дүн бүртгэл	10.8	Паркет
6	Коридор	19.8	Чулуу
7	Терех өрөө	14.4	Плита
8	Ариун цэврийн өрөө	4.8	Плита
9	Душийн өрөө	4.8	Плита
10	Терехийн өмнех өрөө	11.5	Хулдаас
11	Терехийн дараах өрөө	18.54	Хулдаас
12	Ариун цэврийн өрөө	4.62	Плита
13	Ариун цэврийн өрөө	4.62	Плита
14	Техникийн өрөө	24.8	Бетон
15	Палад №1	12.15	Хулдаас
16	Палад №2	13.7	Хулдаас
17	Палад №3	13.5	Хулдаас
18	Палад №4	14.3	Хулдаас
19	Сургалтын өрөө	33.45	Хулдаас
20	Коридор	63.8	Чулуу
21	Ариун цэврийн өрөө	2.98	Плита
22	Чүдний өрөө	8.5	Хулдаас

Үргэлжлэл

23	Чүдний эмчилгээний өрөө	16.32	Хулдаас
24	Агуулах	3.0	Плита
25	Үүдний өрөө	4.97	Чулуу
26	Сувилагчийн өрөө	7.47	Хулдаас
27	Эмчийн өрөө	6.75	Паркет
28	Эмчийн үзлэгийн өрөө	8.1	Паркет
29	Гал тогооны өрөө	7.65	Плита
30	Бэлтгэлийн өрөө	6.07	Плита
31	Агуулах	7.45	Плита
32	Ариун цэврийн өрөө	2.84	Плита
33	Эмчийн өрөө	10.51	Паркет
34	Эрхлэгчийн өрөө	14.85	Паркет
35	Коридор	26.85	Чулуу
36	Гонх /Амбулторын хэсэг/	2.77	Чулуу

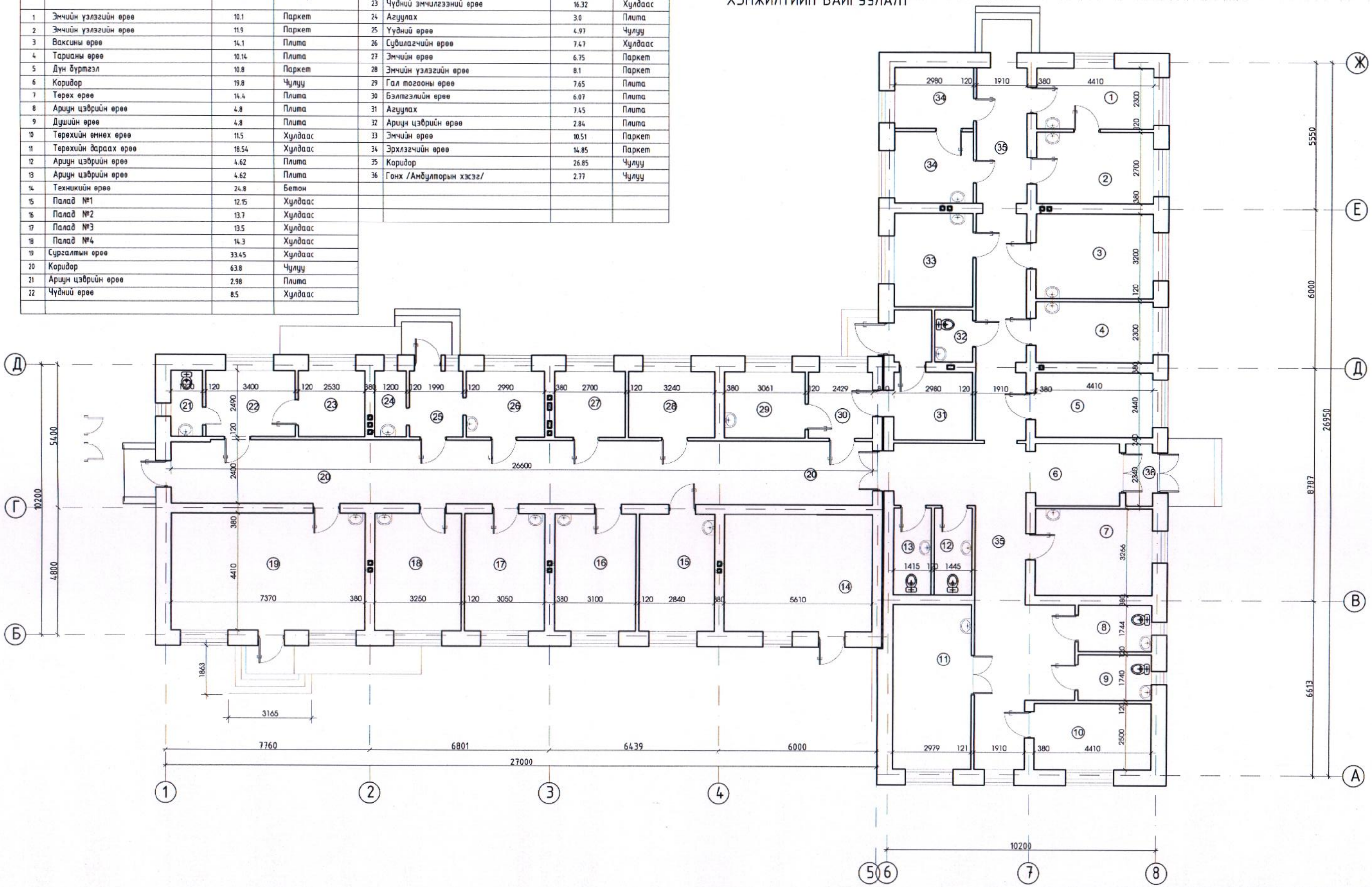

"АСЛААН" ХХК	Дундговь аймаг Адаацаг сумын Эмнэлэгийн барилгын их засвар				Ye шат: А.3
	Хэмжилтийн байгуулалт				
	Архитектор	Б.Сэлэнгэ	ЕГ Шифр: 04-2022	Масштаб: 1:100	Огноо: 2022-5
	Гүйцэтгэсэн	Н.Энхчимэг	ТГ Шифр:	Зургийн дугаар: БА-03	Хуудас: 17
	Шалгасан	З.Сэлэнгэ			

ӨРӨӨНИЙ ТОДОРХОЙЛОЛТ

д/д	өрөөний нэр	ТАЛБАЙ м2	Шалны төрөл
1	Эмчийн үзлэгийн өрөө	10.1	Паркет
2	Эмчийн үзлэгийн өрөө	11.9	Паркет
3	Вакцины өрөө	14.1	Плита
4	Тарианы өрөө	10.14	Плита
5	Дун бүртгэл	10.8	Паркет
6	Коридор	19.8	Чулуу
7	Терех өрөө	14.4	Плита
8	Ариун цэврийн өрөө	4.8	Плита
9	Ариун цэврийн өрөө	4.8	Плита
10	Терехийн өмнех өрөө	11.5	Хулдаас
11	Терсений дараах өрөө	18.54	Хулдаас
12	Ариун цэврийн өрөө	4.62	Плита
13	Ариун цэврийн өрөө	4.62	Плита
14	Техникийн өрөө	24.8	Бетон
15	Палад №1	12.15	Хулдаас
16	Палад №2	13.7	Хулдаас
17	Палад №3	13.5	Хулдаас
18	Палад №4	14.3	Хулдаас
19	Сургалтын өрөө	33.45	Хулдаас
20	Коридор	63.8	Чулуу
21	Ариун цэврийн өрөө	2.98	Плита
22	Чүдний өрөө	8.5	Хулдаас

Үргэлжлэл

23	Чүдний эмчилгээний өрөө	16.32	Хулдаас
24	Агуулах	3.0	Плита
25	Үүдний өрөө	4.97	Чулуу
26	Сувилагчийн өрөө	7.47	Хулдаас
27	Эмчийн өрөө	6.75	Паркет
28	Эмчийн үзлэгийн өрөө	8.1	Паркет
29	Гал тогооны өрөө	7.65	Плита
30	Бэлтгэлийн өрөө	6.07	Плита
31	Агуулах	7.45	Плита
32	Ариун цэврийн өрөө	2.84	Плита
33	Эмчийн өрөө	10.51	Паркет
34	Эрхлэгчийн өрөө	14.85	Паркет
35	Коридор	26.85	Чулуу
36	Гонх /Амбулторын хэсэг/	2.77	Чулуу

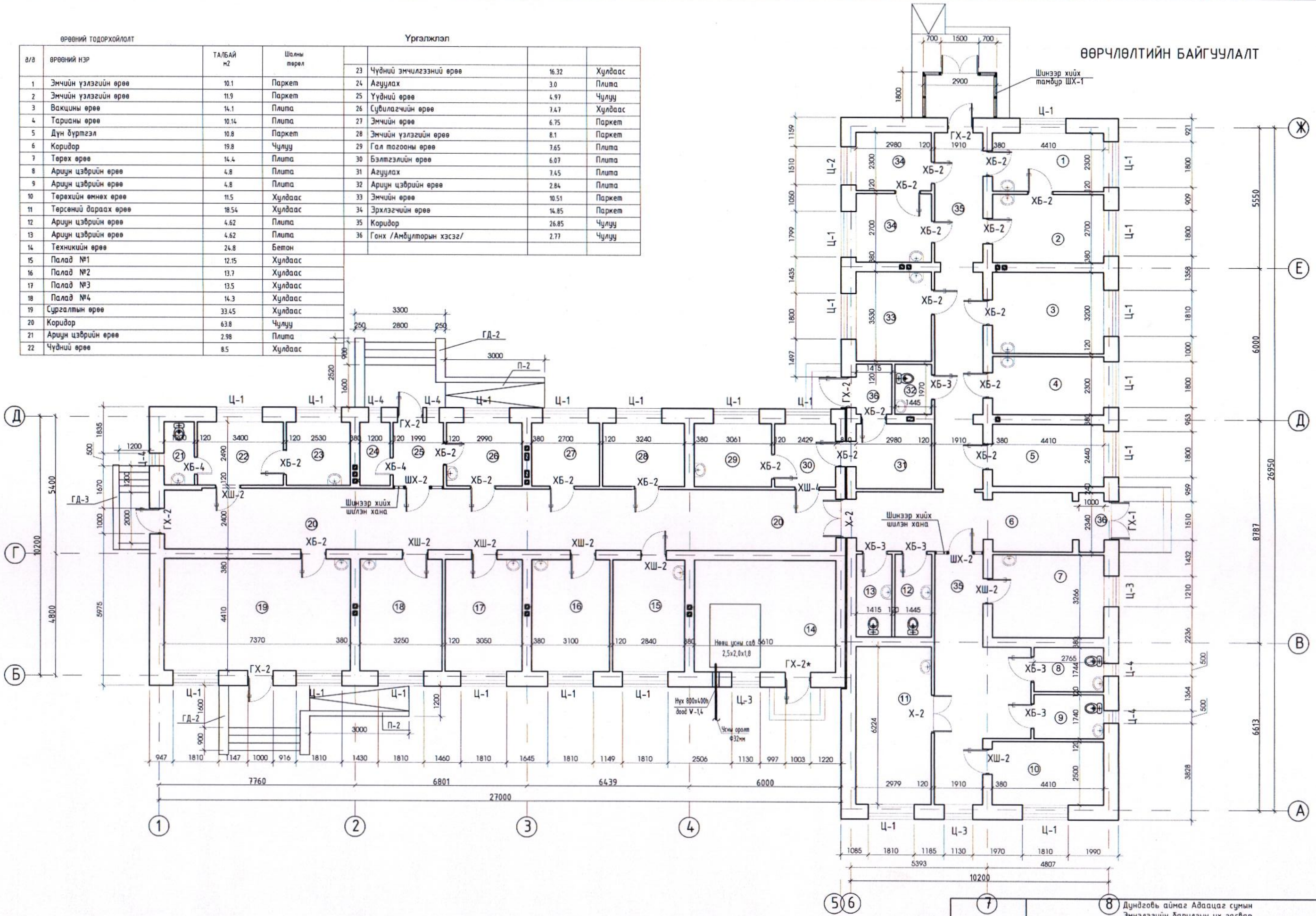

"АСЛААН" ХХК	Дундговь аймаг Адаацаг сумын Эмнэлэгийн барилгын их засвар				
	Өөрчлөлтийн байгуулалт				Үе шат: А.3
	Архитектор	Э.Сэлэнга	ЕГ Шифр: 04-2022	Масштаб: 1:100	Огноо: 2022-5
	Гүйцэтгэсэн	Н.Энхчимэг	ТГ Шифр:	Зургийн дугаар: БА-04	Хуудас: 17
	Шалгасан	Э.Сэлэнга			

ХЭМЖИЛТИЙН ОГТЛОЛ 1-1

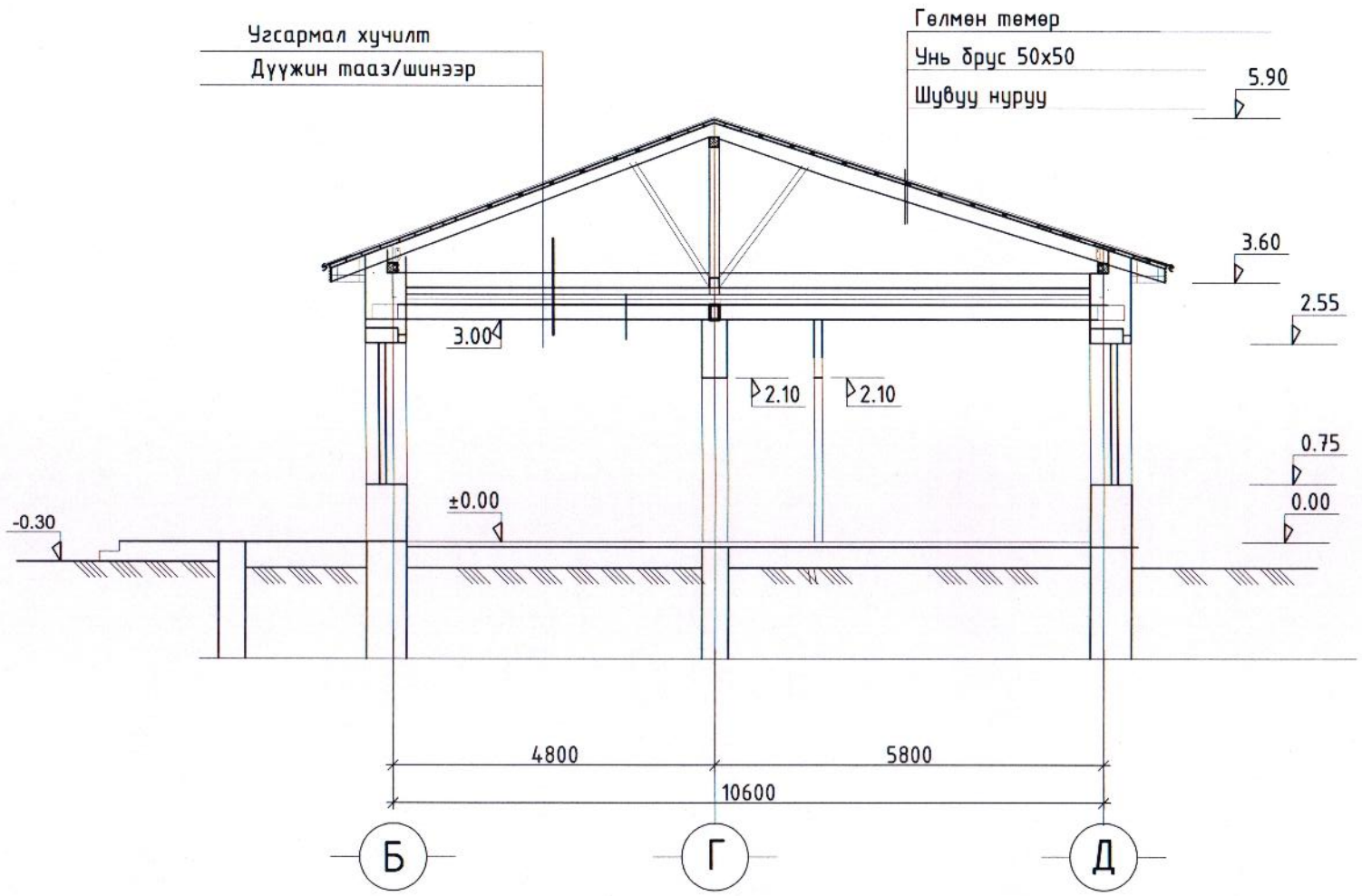

ГАДНА ХАНЫН БҮТЭЦ

"АСЛААН" ХХК	Дундговь аймаг Адаацаг сумын Эмнэлэгийн барилгын их засвар				
	ХЭМЖИЛТИЙН ОГТЛОЛ 1-1				Ye шат: А.3
	Архитектор	Э.Сэлэнгэ	ЕГ Шифр: 04-2022	Масштаб: 1:100	Огноо: 2022-5
	Гүйцэтгэсэн	Н.Энхчимэг	ТГ Шифр:	Зургийн дугаар: БА-05	Хуудас: 17
	Шалгасан	Э.Сэлэнгэ			

ДЭЭВРИЙН БАЙГУУЛАЛТ

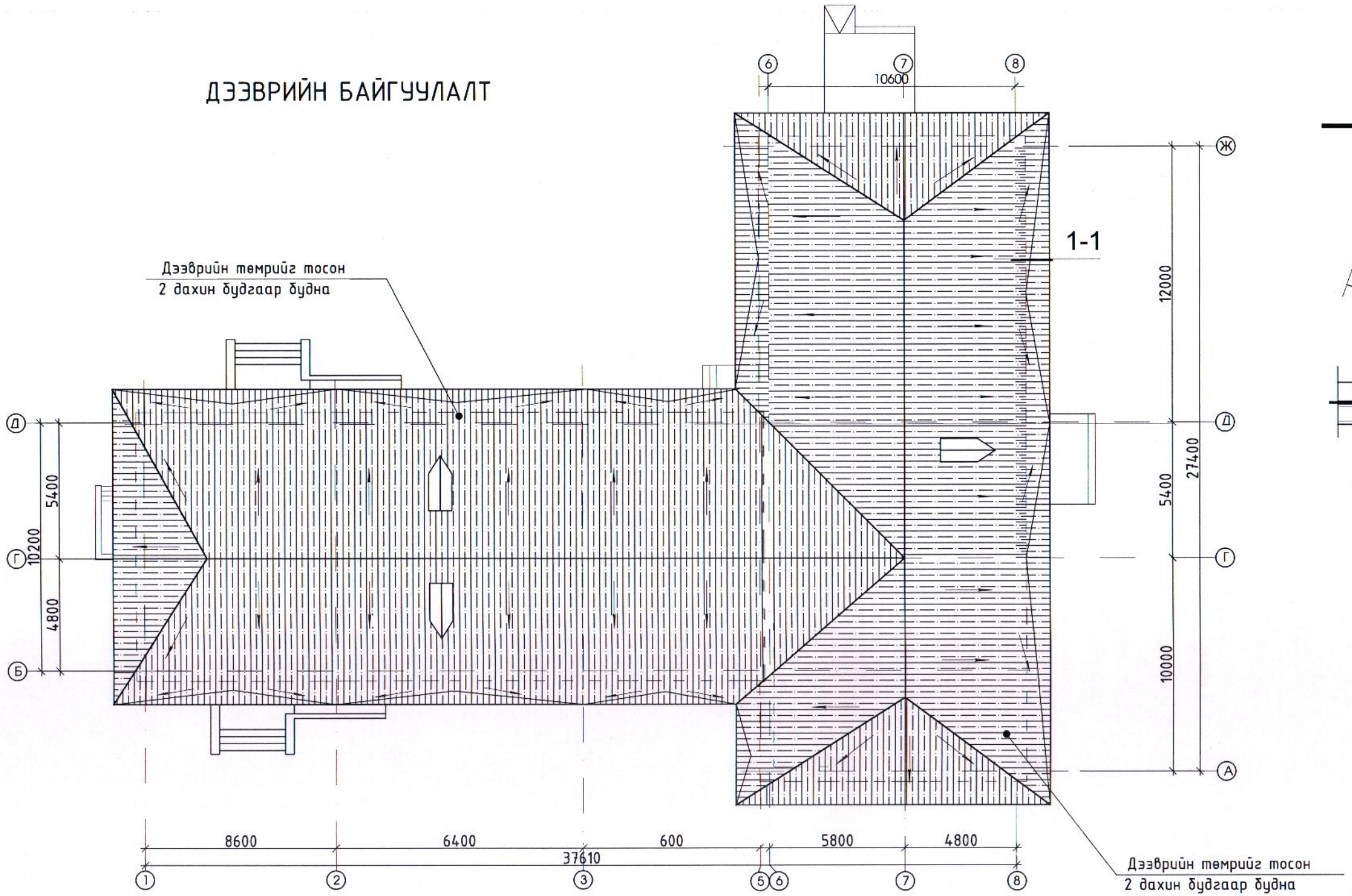

1-1 М1:50

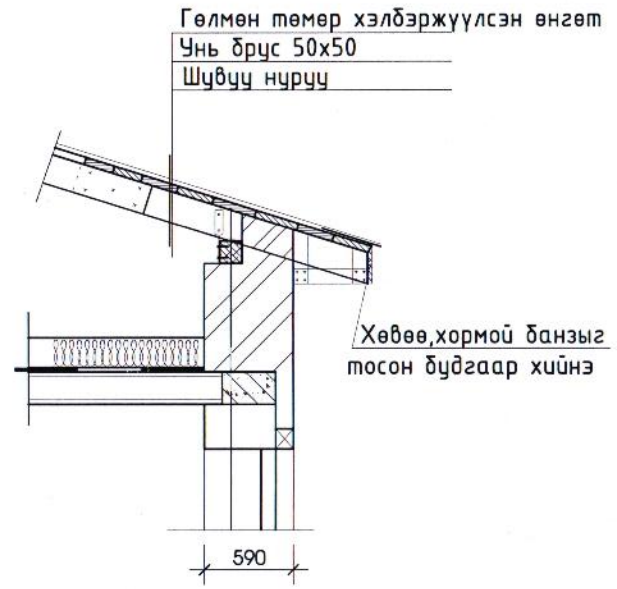

ТАЙЛБАР

Хуучин төмөр дээврийг төмөрийн будгаар 2 дахин будна. Дээврийн карниз хөвөө хормой банзыг цагаан өнгийн тосон будгаар 2 дахин будна. Дээврийн ажлыг БНбД 31-02-03, БНбД 3,04,03,90-ын дагуу хийж гүйцэтгэнэ. Дээврийн төмрийн өнгийг захиалагч байгуулагтай тохиролцож сонгоно. Дээвэрт гарсан салхивчийн яндан хоолойг тосон будгаар будна,

"АСЛААН" ХХК	Дундговь аймаг Адаацаг сумын Эмнэлэгийн барилгын их засвар				
	ДЭЭВРИЙН БАЙГУУЛАЛТ				Ye шат: А.3
	Архитектор	Э.Сэлэнгэ	ЕГ Шифр: 04-2022	Масштаб: 1:100	Огноо: 2022-5
	Гүйцэтгэсэн	Н.Энхчимэг	ТГ Шифр:	Зургийн дугаар: БА-06	Хуудас: 17
	Шалгасан	Э.Сэлэнгэ			

ӨӨРЧЛӨЛТИЙН НҮҮР ТАЛ

ӨӨРЧЛӨЛТИЙН ХАЖУУ ТАЛ

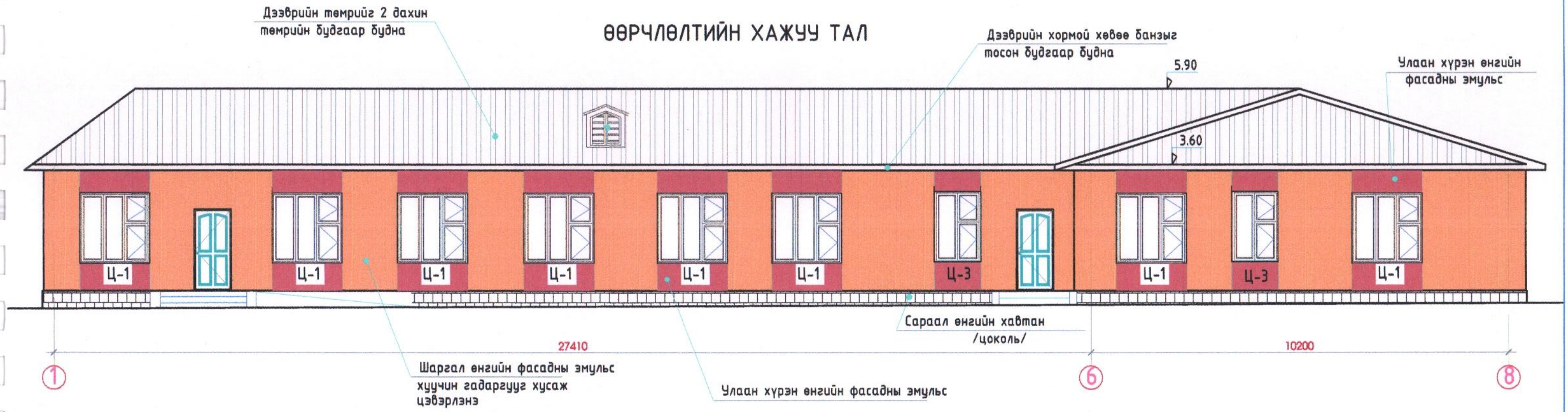

Улаан хүрэн өнгийн фасадны эмульс

Шаргал өнгийн фасадны эмульс

Цоколийн хавтан саарал өнгөтэй

	Дундговь аймаг Адаацаг сумын Эмнэлэгийн барилгын их засвар					
	ӨӨРЧЛӨЛТИЙН НҮҮР ТАЛ,ХАЖУУ ТАЛ					Ye шат: А.3
	Архитектор		Э.Сэлэнгэ	ЕГ Шифр: 04-2022	Масштаб: 1:100	Огноо: 2022-5
	Гүйцэтгэсэн		Н.Энхчимэг	ТГ Шифр:	Зургийн дугаар: БА-07	Хуудас: 17
"АСЛААН" ХХК	Шалгасан		Э.Сэлэнгэ			

АР ТАЛ /Фото байдлаар/

НҮҮР ТАЛ /Фото байдлаар/

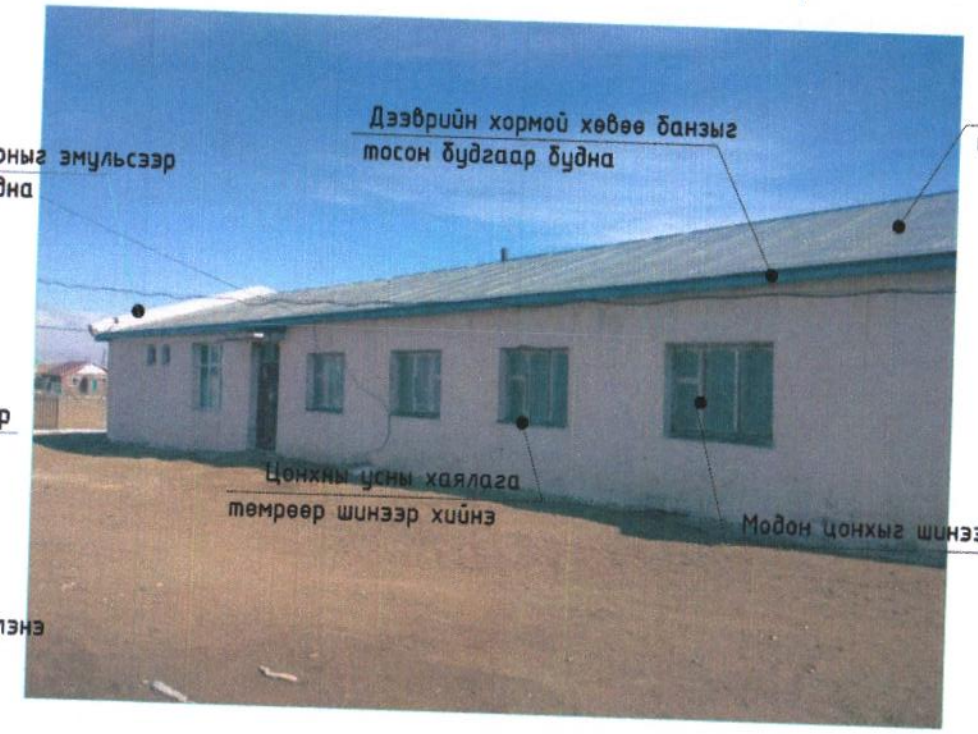

НҮҮР ТАЛ /Фото байдлаар/

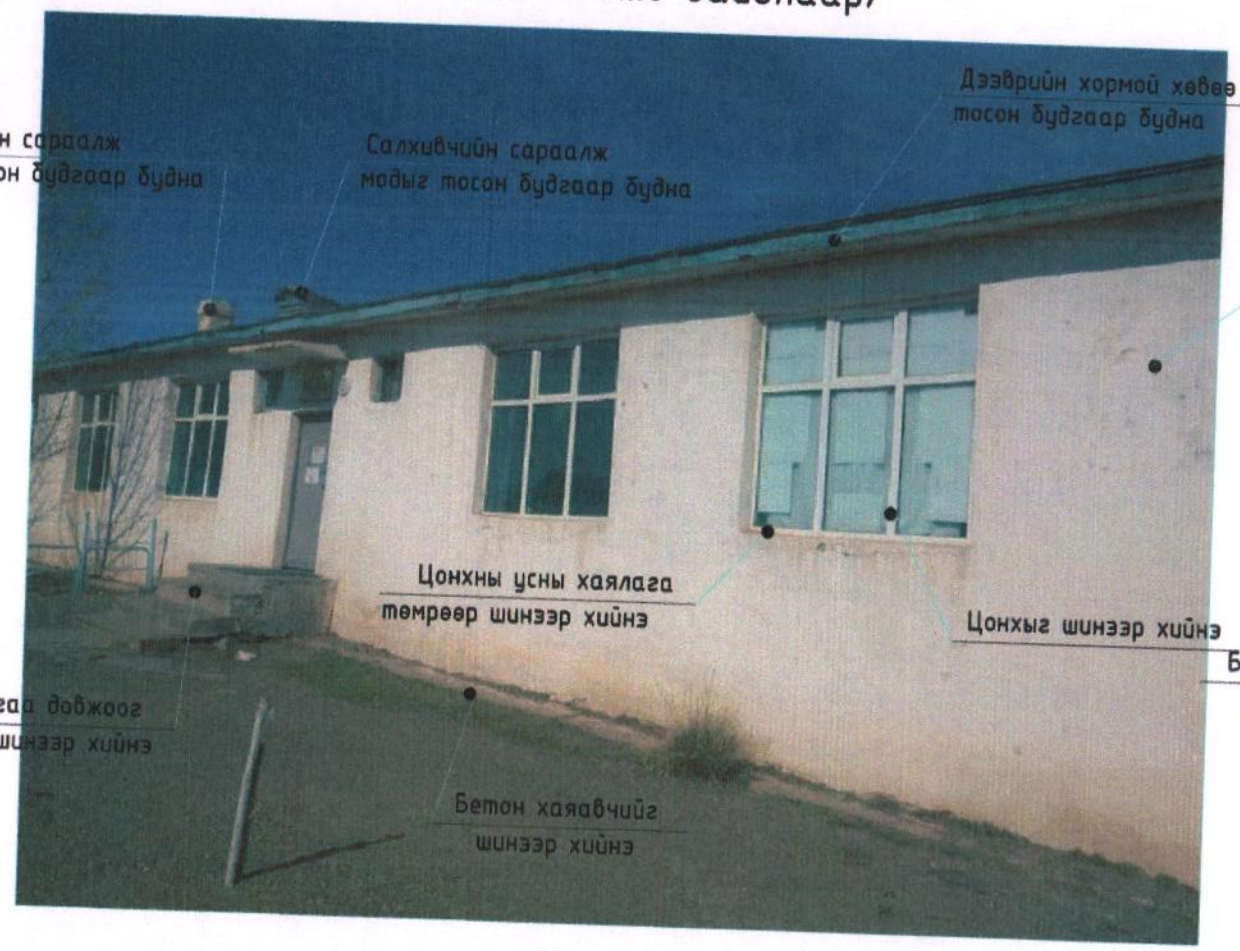

ХАЖУУ ТАЛ /Фото байдлаар/

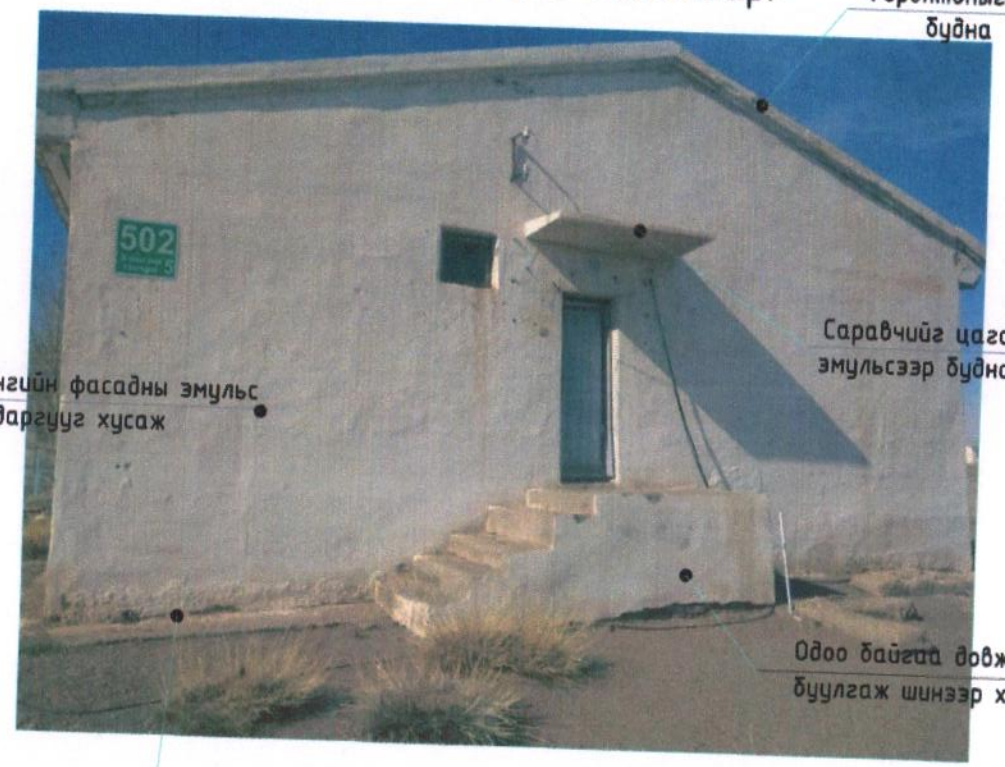

"АСЛААН" ХХК	Дундговь аймаг Адаацаг сумын Эмнэлэгийн барилгын их засвар					
	НҮҮР ТАЛ,ХАЖУУ ТАЛ /Одоогийн байдал					Ye шат: А.Э
	Архитектор		Э.Сэлэнгэ	ЕГ Шифр: 04-2022	Масштаб: 1:100	Огноо: 2022-5
	Гүйцэтгэсэн		Н.Энхчимэг	ТГ Шифр:	Зургийн дугаар: БА-08	Хуудас: 17
	Шалгасан		Э.Сэлэнгэ			

Ц-1 /23ш/

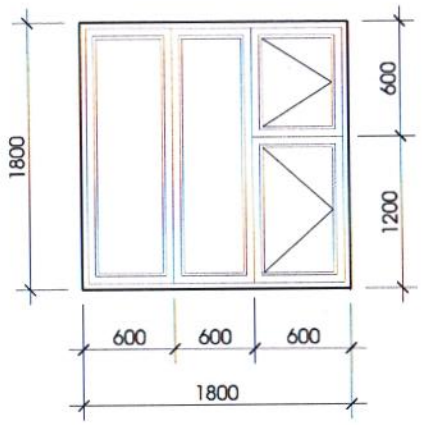

Ц-2 /1ш/

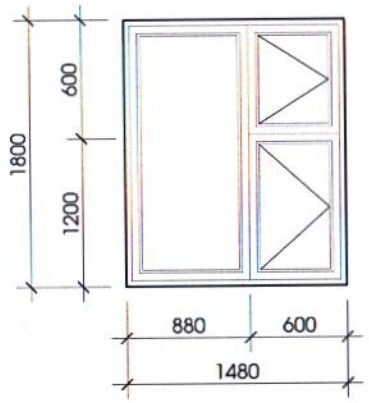

Ц-3 /3ш/

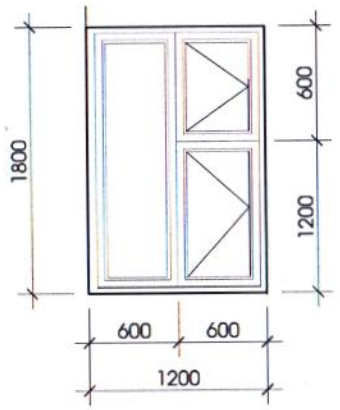

Ц-4 /5ш/

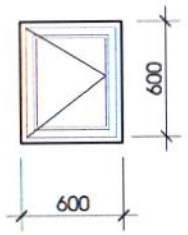

Шилэн хаалга нүүр тал ШХ-1 /ГОНХ

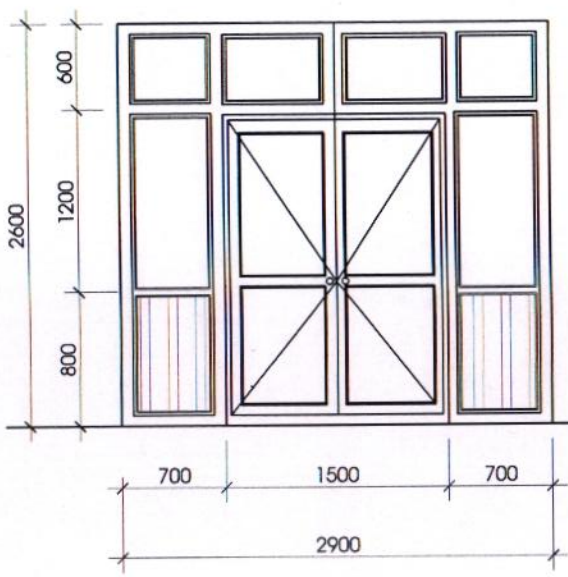

Хажуу тал ШХ-2

Шилэн хаалга нүүр тал ШХ-2

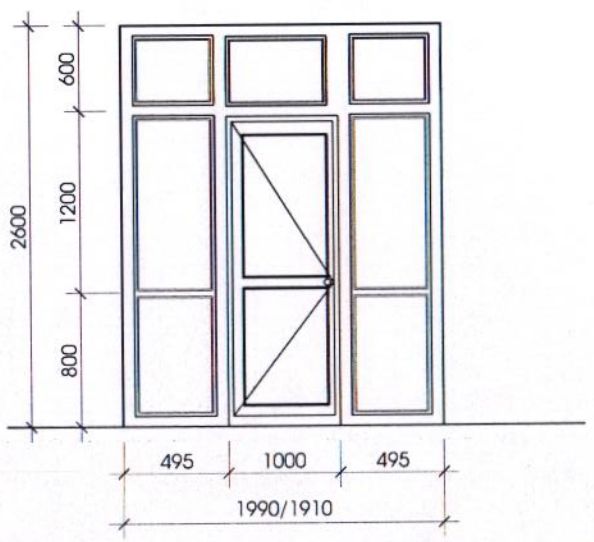

ЦОНХНЫ ТҮҮВЭР/Зөвхөн шинээр хийх/

	МАРК	НҮХНИЙ ХЭМЖЭЭ	ТОО ШИРХЭГ 1-р даб		НИЙТ ТОО ШИРХЭГ	ТАЙЛБАР
1	ЦОНХ					
2	Ц-1	1790x1800	23		23	Вакуум цонх
3	Ц-2	1480x1800	1		1	Вакуум цонх
4	Ц-3	1190x1800	3		3	Вакуум цонх
5	Ц-4	600x600	4		4	Вакуум цонх
	Шилэн хана хаалга					Металл раммтай дood хэсгээрээ битүү /хаалганы хамт/
5	ШХ-1	2900x2600	1		1	
6	ШХ-2	1990x2600 /1910	2		2	Металл раммтай дood хэсгээрээ битүү/хаалганы хамт

ТАЙЛБАР

1. Шинээр хийх тамбурын хаалгыг өгөгдсөн хэмжээний дагуу сайн чанарын үйлдвэрт бэлтгэгдсэн бат бөх металл раммтай шилэн хана хаалга хийнэ. Доод хэсгээрээ битүү байна
2. Зурагт цонх хаалганы хувааltын схемыг үзүүлэв.
3. Одоо байгаа цонхны хэмжээ харилцан адилгүй / 1-3см зөрүүтэй /байгаа учраас газар дээрээс нь нэг бүрчилэн хэмжээг авч захиалга өгөх хэрэгтэй. Үүнийг маш сайн анхаарах хэрэгтэй.
4. Шинээр солих цонхыг суулгасны дараа гадна,дотор талаас нь зориулалтын хөөсөөр шахаж дулаалга хийсний дараа битүүмжлэлийг сайтар нягталсны дараа амалгаа шавардлагыг хийж чулуун тавцанг суулгана. Бүх цонхыг солино
5. Цонхны бүх амалгааг цагаан өнгөөр будна.
6. Шинээр хийх шилэн хана, хаалгыг хананд хөдөлгөөнгүй сайн бэхэлж өгнө. Дээврийг хөнгөн чанарын материалаар налуулга гаргаж хийнэ. Шилэн хана нь доод хэсгээрээ битүү байна.
7. Зарим вакуум цонхыг солихдоо амалгаа шавардлага хийгээгүй мөн тавцанг солоогүй модон тавцанг хэвээр үлдээсэн байна. Иймээс шинээр бүх цонхны зай завсарыг хөөсөөр чигжиж битүүмжлэлийг сайтар хийсний дараа амалгаа шавардлагыг шинээр хийж чулуун тавцан хийнэ. / Шинээр хийх чулуун тавцан бүх цонхоод / цонхны усны хаялага төмрийг бүх цонхонд хийх /

	Дундговь аймаг Адаацаг сумын Эмнэлэгийн барилгын их засвар					
	ЦОНХНЫ ТОДОРХОЙЛОЛТ ТҮҮВЭР					Ye шат: А.3
	Архитектор		Э.Сэлэнгэ	ЕГ Шифр: 04-2022	Масштаб: 1:100	Огноо: 2022-5
	Гүйцэтгэсэн		Н.Энхчимэг	ТГ Шифр:	Зургийн дугаар: БА-09	Хуудас: 17
"АСЛААН" ХХК	Шалгасан		Э.Сэлэнгэ			

ГАДНА ДОВЖОО ГД-1

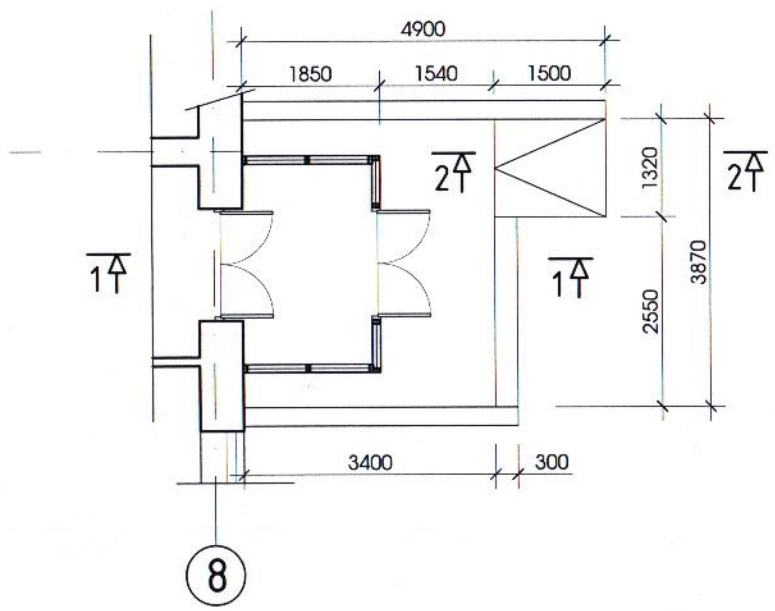

Гадна довжоо ГД-1
1-1

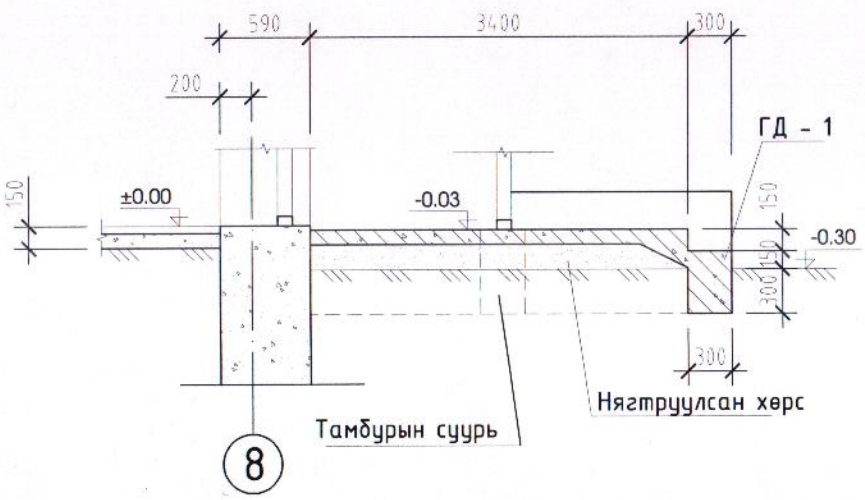

ЦУТГАМАЛ ТЕМЕР БЕТОН ЭДЭЛХҮҮНИЙ МАТЕРИАЛЫН ТҮҮВЭР

	Тэмдэглэгээ	Нэр	тоо шир	жин(кг) нэгж	жин(кг) бүгд	Тайлбар
		Тамбурын суурь				
		Бетон суурь БМ 150	V=1.05 м^3			
		Гадна довжоо ГД-1				
	MNS JIS G3112:2002	⌀8 AI SR235 L=102.0м	пм		40.3	
		Бетон марк БМ 150	V=2.38 м^3			
		Гадна пандус П-1				
	MNS JIS G3112:2002	⌀8 AI SR235 L=20.0м	пм		7.90	
		Бетон марк БМ 150	V=0.75 м^3			

Гадна пандус П-1
2-2

ТАЙЛБАР

1. Гол орцны хэсэгт шинээр шилэн хана хаалга бүхий тамбур шинээр хийж байгаа учир гадна довжоог шинээр хийнэ. Мөн пандусыг шинээр хийнэ.
2. Шилэн тамбурын ханын доор бетон суурь хийнэ.
3. Дээд хэсгийг хөнгөн чанарын материалаар дээвэрлэнэ. 2 тийш налуу гаргаж өгнө.

	Дундговь аймаг Адаацаг сумын Эмнэлэгийн барилгын их засвар					
	ГАДНА ДОВЖОО ГД-1,П-1 ТҮҮВЭР					Ye шат: А.З
	Архитектор		Э.Сэлэнгэ	ЕГ Шифр: 04-2022	Масштаб: 1:100	Огноо: 2022-5
	Гүйцэтгэсэн		Н.Энхчимэг	ТГ Шифр:	Зургийн дугаар: БА-11	Хуудас: 17
"АСЛААН" ХХК	Шалгасан		Э.Сэлэнгэ			

ЦУТГАМАЛ ТЕМЕР БЕТОН ЭДЭЛХҮҮНИЙ МАТЕРИАЛЫН ТҮҮВЭР

	Тэмдэглэгээ	Нэр	тоо шир	жин(кг) нэгж	жин(кг) бүгд	
		Гадна довжоо ГД-2	2ш		51.2	
	MNS JIS G3112:2002	⌀8 AI SR235 L=65.0м	пм		25.6	
		Бетон марк БМ 150	V=2.10 м ^{3}x2			V=4.20 м^3
		Гадна пандус П-2	2ш		17.40	
	MNS JIS G3112:2002	⌀8 AI SR235 L=22.0м	пм		8.70	
		Бетон марк БМ 150	V=1.10 м ^{3}x2			V=2.20 м^3
		Гадна довжоо ГД-3				
	MNS JIS G3112:2002	⌀8 AI SR235 L=35.0м	пм		13.8	
		Бетон марк БМ 150	V=1.70 м ^{3}			

ГАДНА ДОВЖОО ГД-2 /2ш/

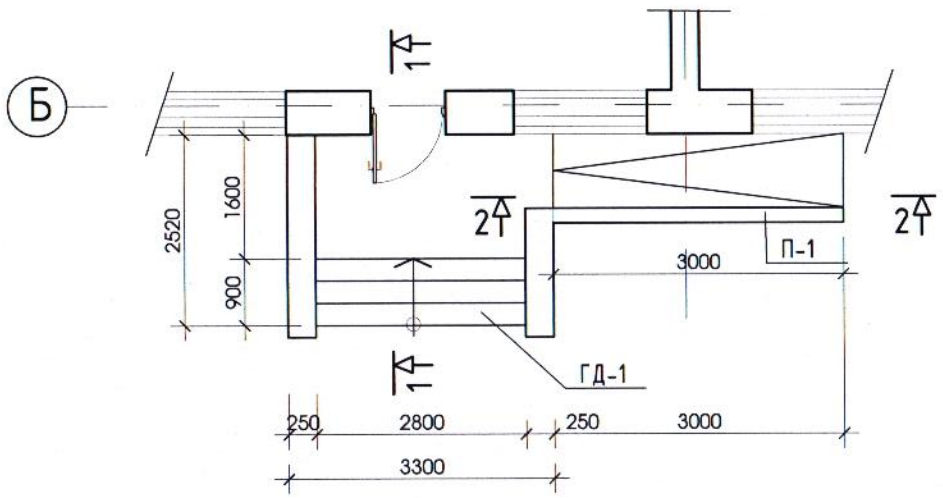

1 - 1
(Гадна довжоо ГД-2)

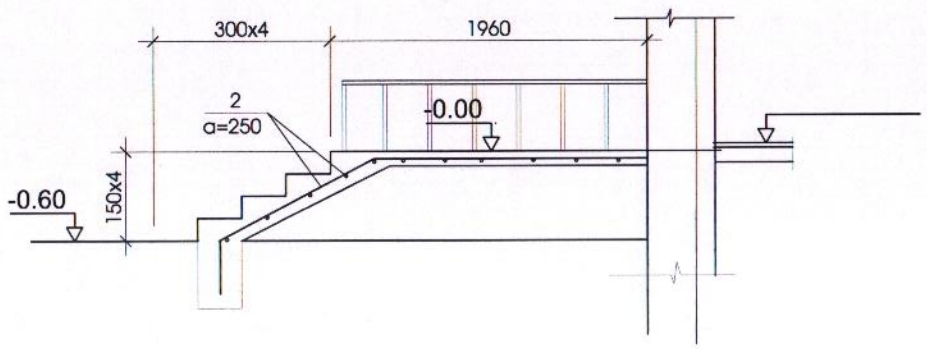

Гадна пандус П-2
2-2

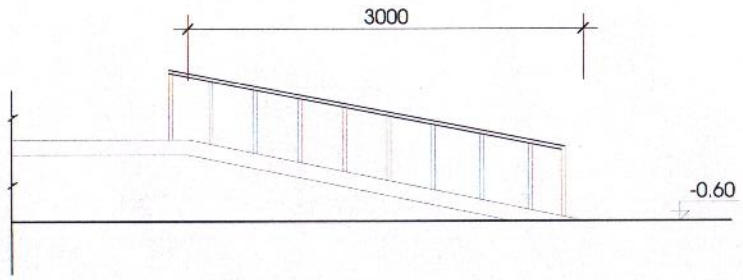

ГАДНА ДОВЖОО ГД-3

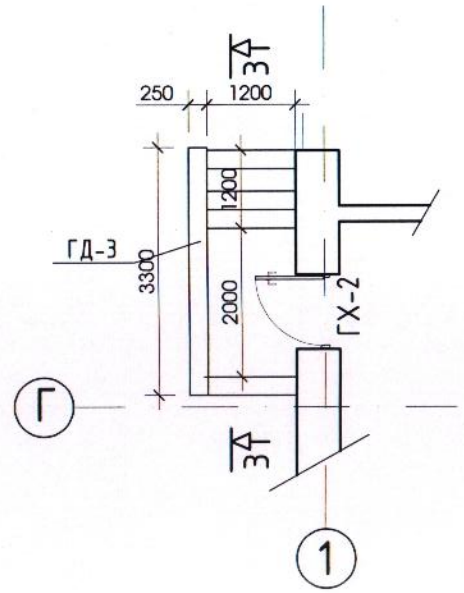

3 - 3
(Гадна довжоо ГД-3)

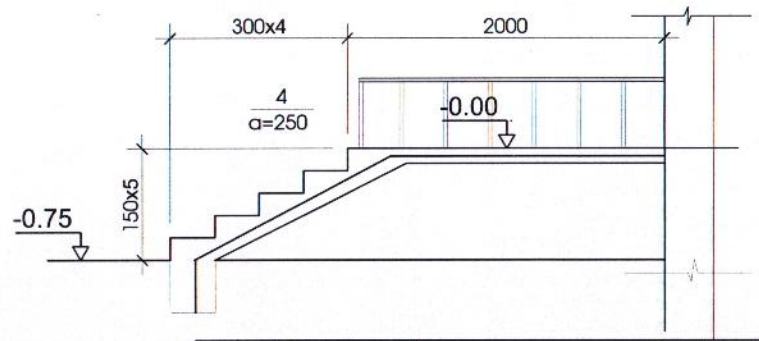

	Дундговь аймаг Адаацаг сумын Эмнэлэгийн барилгын их засвар				
	ГАДНА ДОВЖОО ГД-2,П-2 ТҮҮВЭР				Ye шат: А.3
	Архитектор	Э.Сэлэнгэ	ЕГ Шифр: 04-2022	Масштаб: 1:100	Огноо: 2022-5
	Гүйцэтгэсэн	Н.Энхчимэг	ТГ Шифр:	Зургийн дугаар: БА-12	Хуудас: 17
"АСЛААН" ХХК	Шалгасан	Э.Сэлэнгэ			

Их засвараар хийгдэх ажлын тоо хэмжээ /өрөө бүрээр/

Одоо байгаа ба засварлах ажлын тоо хэмжээ: Дундговь аймаг Адаацаг сумын Эмнэлэгийн барилгын их засвар

Д/Д	өрөөний нэр	талбай м2	ХАНА		ШАЛ		ТААЗ		ХААЛГА		ЦОНХ	
			Одоо байгаа байдал	Шинээр хийгдэх ажилууд	Одоо байгаа	Шинээр хийгдэх ажилууд	Одоо байгаа	Шинээр хийгдэх ажилууд	Одоо байгаа	Шинээр хийгдэх ажилууд	Одоо байгаа	Шинээр хийгдэх ажилууд
1 2 5	Эмчийн үзлэг Эмчийн үзлэг Дүн бүртгэл	10.10 11.90 10.80	Цайвар ногоон өнгийн тосон будаг 0,00-1,60 түвшин хүртэл цагаан өнгийн шохой 1,60-аас тааз хүртэл	Хөндийрсөн шохой замаскийг хусаж цэвэрлэн замаска хийж цайвар шаргал өнгийн эмульсэн будгаар 0,00-1,80 түвшин хүртэл цагаан өнгийн эмульсэн будгаар 1,80-аас тааз хүртэл	Мод	Одоо байгаа модон шалыг бүүлгаж хайрга шороо нягтруулж тэгшилж бетон бэлтгэл хийсний дараа сайн чанарын паркетэн шал хийнэ. h=50см Плинтус хийх	Цагаан өнгийн шохой	Шинээр дүүжин тааз хийнэ. Сайн чанарын материал сонгож хэрэглэнэ	Битүү самбартай хаалга	Битүү самбартай сайн чанарын үйлдвэрт бэлтгэгдсэн модон хаалга хийнэ. /Эмнэлэгийн зориулалтай цайвар өнгөтэй байна/	Вакуум цонхтой	Вакуум цонхыг чулуун тавцангийн хамт шинээр хийж тэлэгч хөсөөр дулаасны дараа амалгаа шавардлага хийнэ.
3 4	Вакцины өрөө Тарианы өрөө	14.10 10.14	Цайвар ногоон өнгийн тосон будаг 0,00-1,60 түвшин хүртэл цагаан өнгийн шохой 1,60-аас тааз хүртэл	Хөндийрсөн шохой замаскийг хусаж цэвэрлэн замаска хийж цайвар шаргал өнгийн ханын плитаг 0,00-1,80 түвшин хүртэл нааж цагаан өнгийн эмульсэн будгаар 1,80-аас тааз хүртэл	Мод	Одоо байгаа модон шалыг бүүлгаж хайрга шороо нягтруулж тэгшилж бетон бэлтгэл хийсний дараа сайн чанарын плитан шал хийнэ. h=50см Плинтус хийх	Цагаан өнгийн шохой	Таазны шохойг хусаж цэвэрлэн замаска хийж эмульсдэнэ	Битүү самбартай хаалга	Битүү самбартай сайн чанарын үйлдвэрт бэлтгэгдсэн модон хаалга хийнэ. /Эмнэлэгийн зориулалтай цайвар өнгөтэй байна/	Вакуум цонхтой	Вакуум цонхыг чулуун тавцангийн хамт шинээр хийж тэлэгч хөсөөр дулаасны дараа амалгаа шавардлага хийнэ.
6	Коридор	19.80	Цайвар ногоон өнгийн тосон будаг 0,00-1,60 түвшин хүртэл цагаан өнгийн шохой 1,60-аас тааз хүртэл	Хөндийрсөн шохой замаскийг хусаж цэвэрлэн замаска хийж цайвар шаргал өнгийн тосон будгаар 0,00-1,80 түвшин хүртэл нааж цагаан өнгийн эмульсэн будгаар 1,80-аас тааз хүртэл./Зориулалтын бариул хийнэ/	Мод	Одоо байгаа модон шалыг бүүлгаж хайрга шороо нягтруулж тэгшилж бетон бэлтгэл хийсний дараа сайн чанарын чулуун шал хийнэ. h=50см Плинтус хийх	Цагаан өнгийн шохой	Таазны шохойг хусаж цэвэрлэн замаска хийж эмульсдэнэ	Битүү самбартай хаалга	Битүү самбартай сайн чанарын үйлдвэрт бэлтгэгдсэн модон хаалга хийнэ. /Эмнэлэгийн зориулалтай цайвар өнгөтэй байна/	—	—
7	Төрөх өрөө	14.40	Цайвар ногоон өнгийн тосон будаг 0,00-1,60 түвшин хүртэл цагаан өнгийн шохой 1,60-аас тааз хүртэл	Хөндийрсөн шохой замаскийг хусаж цэвэрлэн замаска хийж цайвар шаргал өнгийн ханын плитаг 0,00-1,80 түвшин хүртэл нааж цагаан өнгийн эмульсэн будгаар 1,80-аас тааз хүртэл	Мод	Одоо байгаа модон шалыг бүүлгаж хайрга шороо нягтруулж тэгшилж бетон бэлтгэл хийсний дараа сайн чанарын плитан шал хийнэ. h=50см Плинтус хийх	Цагаан өнгийн шохой	Таазны шохойг хусаж цэвэрлэн замаска хийж эмульсдэнэ	Битүү самбартай хаалга	Хагас шилэн самбартай сайн чанарын үйлдвэрт бэлтгэгдсэн модон хаалга хийнэ. /Эмнэлэгийн зориулалтай цайвар өнгөтэй байна/	Вакуум цонхтой	Вакуум цонхыг чулуун тавцангийн хамт шинээр хийж тэлэгч хөсөөр дулаасны дараа амалгаа шавардлага хийнэ.
8 9	Ариун цэврийн өрөө Ариун цэврийн өрөө	4.80 4.80	Цайвар ногоон өнгийн плита 0,00-1,60 түвшин хүртэл цагаан өнгийн шохой 1,60-аас тааз хүртэл	Хөндийрсөн шохой замаскийг хусаж цэвэрлэн замаска хийж цайвар шаргал өнгийн ханын плитаг ханын өндрөөр наана	Плита	Одоо байгаа плитан шалыг хуулж бетоныг тэгшилсэний дараа сайн чанарын плитан шал хийнэ.	Цагаан өнгийн шохой	Таазны шохойг хусаж цэвэрлэн замаска хийж эмульсдэнэ	Битүү самбартай хаалга	Битүү самбартай сайн чанарын үйлдвэрт бэлтгэгдсэн модон хаалга хийнэ. /Эмнэлэгийн зориулалтай цайвар өнгөтэй байна/	—	—
10 11	Терехийн өмнөх Төрсөний дараах	11.50 18.54	Цайвар ногоон өнгийн тосон будаг 0,00-1,60 түвшин хүртэл цагаан өнгийн шохой 1,60-аас тааз хүртэл	Хөндийрсөн шохой замаскийг хусаж цэвэрлэн замаска хийж цайвар шаргал өнгийн эмульсэн будгаар 0,00-1,80 түвшин хүртэл цагаан өнгийн эмульсэн будгаар 1,80-аас тааз хүртэл	Мод	Одоо байгаа модон шалыг бүүлгаж хайрга шороо нягтруулж тэгшилж бетон бэлтгэл хийсний дараа сайн чанарын хулдаасан шал хийнэ.h=40см Хулдаасыг ханаруу авируулж хийх/плинтус таяглаар/	Цагаан өнгийн шохой	Таазны шохойг хусаж цэвэрлэн замаска хийж эмульсдэнэ	Битүү самбартай хаалга	Хагас шилэн самбартай сайн чанарын үйлдвэрт бэлтгэгдсэн модон хаалга хийнэ. /Эмнэлэгийн зориулалтай цайвар өнгөтэй байна/	Вакуум цонхтой	Вакуум цонхыг чулуун тавцангийн хамт шинээр хийж тэлэгч хөсөөр дулаасны дараа амалгаа шавардлага хийнэ.
12 13	Ариун цэврийн өрөө Ариун цэврийн өрөө	4.62 4.62	Цайвар ногоон өнгийн плита 0,00-1,60 түвшин хүртэл цагаан өнгийн шохой 1,60-аас тааз хүртэл	Хөндийрсөн шохой замаскийг хусаж цэвэрлэн замаска хийж цайвар шаргал өнгийн ханын плитаг ханын өндрөөр наана	Плита	Одоо байгаа плитан шалыг хуулж бетоныг тэгшилсэний дараа сайн чанарын плитан шал хийнэ.	Цагаан өнгийн шохой	Таазны шохойг хусаж цэвэрлэн замаска хийж эмульсдэнэ	Битүү самбартай хаалга	Битүү самбартай сайн чанарын үйлдвэрт бэлтгэгдсэн модон хаалга хийнэ. /Эмнэлэгийн зориулалтай цайвар өнгөтэй байна/	—	—
14	Үйлчлэгчийн өрөө	24.8	Цайвар ногоон өнгийн плита 0,00-1,60 түвшин хүртэл цагаан өнгийн шохой 1,60-аас тааз хүртэл	Хөндийрсөн шохой замаскийг хусаж цэвэрлэн замаска хийж цайвар шаргал өнгийн тосон будгаар 0,00-1,80 түвшин хүртэл нааж цагаан өнгийн эмульсэн будгаар 1,80-аас тааз хүртэл	Бетон	Одоо байгаа бетон шалыг тэгшилсэний дараа өнгөлнө.	Цагаан өнгийн шохой	Таазны шохойг хусаж цэвэрлэн замаска хийж эмульсдэнэ	Битүү самбартай модон хаалга	Битүү самбартай сайн чанарын үйлдвэрт бэлтгэгдсэн модон хаалга хийнэ.	Вакуум цонхтой	Вакуум цонхыг чулуун тавцангийн хамт шинээр хийж тэлэгч хөсөөр дулаасны дараа амалгаа шавардлага хийнэ.
20	Коридор	19.80	Цайвар өнгийн шохойн будаг ханын өндрийн дагуу	Хөндийрсөн шохой замаскийг хусаж цэвэрлэн замаска хийж цайвар шаргал өнгийн тосон будгаар 0,00-1,80 түвшин хүртэл нааж цагаан өнгийн эмульсэн будгаар 1,80-аас тааз хүртэл/Зориулалтын бариул хийнэ/	Мод	Одоо байгаа модон шалыг бүүлгаж хайрга шороо нягтруулж тэгшилж бетон бэлтгэл хийсний дараа сайн чанарын чулуун шал хийнэ. h=50см Плинтус хийх	Цагаан өнгийн шохой	Таазны шохойг хусаж цэвэрлэн замаска хийж эмульсдэнэ	Битүү самбартай модон хаалга	Битүү самбартай сайн чанарын үйлдвэрт бэлтгэгдсэн модон хаалга хийнэ.	—	—

ТАЙЛБАР

Бүх өрөө тасалгааны заслалын ажлыг тодорхойлолд зааснаар хийнэ. Коридорын хэсэгт хананд зориулалтын бариул хийж өгнө.

"АСЛААН" ХХК

Дундговь аймаг Адаацаг сумын Эмнэлэгийн барилгын их засвар

ӨРӨӨНИЙ ЗАСЛАЛЫН ТОДОРХОЙЛОЛТ

Ye шат: А.3

Архитектор	Э.Сэлэнгэ	ЕГ Шифр: 04-2022	Масштаб: 1:100	Огноо: 2022-5
Гүйцэтгэсэн	Н.Энхчимэг	ТГ Шифр:	Зургийн дугаар: БА-13	Хуудас: 17
Шалгасан	Э.Сэлэнгэ			

A3

Их засвараар хийгдэх ажлын тоо хэмжээ /өрөө бүрээр/

Одоо байгаа да засварлах ажлын тоо хэмжээ: Дундговь аймаг Адаацаг сумын Эмнэлэгийн барилгын их засвар

Д/Д	өрөөний нэр	талбай м2	ХАНА		ШАЛ		ТААЗ		ХААЛГА		ЦОНХ	
			Одоо байгаа байдал	Шинээр хийгдэх ажилууд	Одоо байгаа	Шинээр хийгдэх ажилууд	Одоо байгаа	Шинээр хийгдэх ажилууд	Одоо байгаа	Шинээр хийгдэх ажилууд	Одоо байгаа	Шинээр хийгдэх ажилууд
15 16	Палат Палат	12.15 13.70	Цайвар ногоон өнгийн тосон будаг 0,00-1,60 түвшин хүртэл цагаан өнгийн шохой 1,60-аас тааз хүртэл	Хөндийрсөн шохой замаскийг хусаж цэвэрлэн замаска хийж цайвар шаргал өнгийн эмульсэн будаагаар 0,00-1,80 түвшин хүртэл цагаан өнгийн эмульсэн будаагаар 1,80-аас тааз хүртэл	Мод	Одоо байгаа модон шалыг буулгаж хайрга шороо нягтруулж тэгшилж бетон бэлтгэл хийсний дараа сайн чанарын хулдаасан шал хийнэ.h=50см Хулдаасыг ханаруу авируулж хийх/плинтус таягаар/	Цагаан өнгийн шохой	Таазны шохойг хусаж цэвэрлэн замаска хийж эмульсдэнэ.	Битүү самбартай модон хаалга	Хагас шилэн самбартай сайн чанарын үйлдвэрт бэлтгэгдсэн модон хаалга хийнэ. /Эмнэлэгийн зориулалтай цайвар өнгөтэй байна/	Вакуум цонхтой	Вакуум цонхыг чулуун тавцангийн хамт шинээр хийнж тэлэгч хөсөөр дулаасны дараа амалгаа шавардлага хийнэ
17 18	Палат Палат	13.50 14.30	Цайвар ногоон өнгийн тосон будаг 0,00-1,60 түвшин хүртэл цагаан өнгийн шохой 1,60-аас тааз хүртэл	Хөндийрсөн шохой замаскийг хусаж цэвэрлэн замаска хийж цайвар шаргал өнгийн эмульсэн будаагаар 0,00-1,80 түвшин хүртэл цагаан өнгийн эмульсэн будаагаар 1,80-аас тааз хүртэл	Мод	Одоо байгаа модон шалыг буулгаж хайрга шороо нягтруулж тэгшилж бетон бэлтгэл хийсний дараа сайн чанарын хулдаасан шал хийнэ.h=50см Хулдаасыг ханаруу авируулж хийх/плинтус таягаар/	Цагаан өнгийн шохой	Таазны шохойг хусаж цэвэрлэн замаска хийж эмульсдэнэ.	Битүү самбартай модон хаалга	Хагас шилэн самбартай сайн чанарын үйлдвэрт бэлтгэгдсэн модон хаалга хийнэ. /Эмнэлэгийн зориулалтай цайвар өнгөтэй байна/	Вакуум цонхтой	Вакуум цонхыг чулуун тавцангийн хамт шинээр хийнж тэлэгч хөсөөр дулаасны дараа амалгаа шавардлага хийнэ
19	Сургалтын өрөө	33.45	Цайвар ногоон өнгийн тосон будаг 0,00-1,60 түвшин хүртэл цагаан өнгийн шохой 1,60-аас тааз хүртэл	Хөндийрсөн шохой замаскийг хусаж цэвэрлэн замаска хийж цайвар шаргал өнгийн тосон будаагаар 0,00-1,80 түвшин хүртэл цагаан өнгийн эмульсэн будаагаар 1,80-аас тааз хүртэл	Мод	Одоо байгаа модон шалыг буулгаж хайрга шороо нягтруулж тэгшилж бетон бэлтгэл хийсний дараа сайн чанарын хулдаасан шал хийнэ.h=50см Хулдаасыг ханаруу авируулж хийх/плинтус таягаар/	Цагаан өнгийн шохой	Таазны шохойг хусаж цэвэрлэн замаска хийж эмульсдэнэ.	Битүү самбартай модон хаалга	Битүү самбартай сайн чанарын үйлдвэрт бэлтгэгдсэн модон хаалга хийнэ.	Вакуум цонхтой	Вакуум цонхыг чулуун тавцангийн хамт шинээр хийнж тэлэгч хөсөөр дулаасны дараа амалгаа шавардлага хийнэ
21	Ариун цэврийн өрөө	2.98	Цайвар ногоон өнгийн плита 0,00-1,60 түвшин хүртэл цагаан өнгийн шохой 1,60-аас тааз хүртэл	Хөндийрсөн шохой замаскийг хусаж цэвэрлэн замаска хийж цайвар шаргал өнгийн ханын плитаг ханын өндрөөр наана	Плита	Одоо байгаа плитан шалыг хуулж бетоныг тэгшилсэнний дараа сайн чанарын плитан шал хийнэ.	Цагаан өнгийн шохой	Таазны шохойг хусаж цэвэрлэн замаска хийж эмульсдэнэ.	Битүү самбартай модон хаалга	Битүү самбартай сайн чанарын үйлдвэрт бэлтгэгдсэн модон хаалга хийнэ.	Вакуум цонхтой	Вакуум цонхыг чулуун тавцангийн хамт шинээр хийнж тэлэгч хөсөөр дулаасны дараа амалгаа шавардлага хийнэ
22 23	Үүдний өрөө Шүдний эмч	8.50 16.32	Цайвар ногоон өнгийн тосон будаг 0,00-1,60 түвшин хүртэл цагаан өнгийн шохой 1,60-аас тааз хүртэл	Хөндийрсөн шохой замаскийг хусаж цэвэрлэн замаска хийж цайвар шаргал өнгийн тосон будаагаар 0,00-1,80 түвшин хүртэл цагаан өнгийн эмульсэн будаагаар 1,80-аас тааз хүртэл	Мод	Одоо байгаа модон шалыг буулгаж хайрга шороо нягтруулж тэгшилж бетон бэлтгэл хийсний дараа сайн чанарын хулдаасан шал хийнэ.h=50см Хулдаасыг ханаруу авируулж хийх/плинтус таягаар/	Цагаан өнгийн шохой	Таазны шохойг хусаж цэвэрлэн замаска хийж эмульсдэнэ	Хагас шилэн самбартай хаалга	Хагас шилэн самбартай сайн чанарын үйлдвэрт бэлтгэгдсэн модон хаалга хийнэ /Эмнэлэгийн зориулалтай цайвар өнгөтэй байна/	Вакуум цонхтой	Вакуум цонхыг чулуун тавцангийн хамт шинээр хийнж тэлэгч хөсөөр дулаасны дараа амалгаа шавардлага хийнэ
24	Агуулах	3.00	Цайвар ногоон өнгийн тосон будаг 0,00-1,60 түвшин хүртэл цагаан өнгийн шохой 1,60-аас тааз хүртэл	Хөндийрсөн шохой замаскийг хусаж цэвэрлэн замаска хийж цайвар шаргал өнгийн тосон будаагаар 0,00-1,80 түвшин хүртэл цагаан өнгийн эмульсэн будаагаар 1,80-аас тааз хүртэл	Мод	Одоо байгаа модон шалыг буулгаж хайрга шороо нягтруулж тэгшилж бетон бэлтгэл хийсний дараа сайн чанарын плитан шал хийнэ. h=50см	Цагаан өнгийн шохой	Таазны шохойг хусаж цэвэрлэн замаска хийж эмульсдэнэ	Битүү самбартай модон хаалга	Битүү самбартай сайн чанарын үйлдвэрт бэлтгэгдсэн модон хаалга хийнэ.	Вакуум цонхтой	Вакуум цонхыг чулуун тавцангийн хамт шинээр хийнж тэлэгч хөсөөр дулаасны дараа амалгаа шавардлага хийнэ
30 31	Бэлтгэлийн өрөө Агуулах	6.07 7.45	Цайвар ногоон өнгийн тосон будаг 0,00-1,60 түвшин хүртэл цагаан өнгийн шохой 1,60-аас тааз хүртэл	Хөндийрсөн шохой замаскийг хусаж цэвэрлэн замаска хийж цайвар шаргал өнгийн ханын плитаг ханын өндрөөр наана	Плита	Одоо байгаа бетон шалыг тэгшилсэнний дараа сайн чанарын плитан шал хийнэ.	Цагаан өнгийн шохой	Хуучин таазыг буулгана. Таазны шохойг хусаж цэвэрлэн замаска хийж эмульсдэнэ	Битүү самбартай модон хаалга	Битүү самбартай сайн чанарын үйлдвэрт бэлтгэгдсэн модон хаалга хийнэ. Хоол түгээх цонхтой /Эмнэлэгийн зориулалтай цайвар өнгөтэй байна/	Вакуум цонхтой	Вакуум цонхыг чулуун тавцангийн хамт шинээр хийнж тэлэгч хөсөөр дулаасны дараа амалгаа шавардлага хийнэ
29	Гал тогоо өрөө	7.65	Цайвар өнгийн шохойн будаг ханын өндрийн дагуу	Хөндийрсөн шохой замаскийг хусаж цэвэрлэн замаска хийж цайвар шаргал өнгийн ханын плитаг ханын өндрөөр наана	Плита	Одоо байгаа плитан шалыг хуулж бетоныг тэгшилсэнний дараа сайн чанарын плитан шал хийнэ.	Цагаан өнгийн шохой	Таазны шохойг хусаж цэвэрлэн замаска хийж эмульсдэнэ	Битүү самбартай модон хаалга	Битүү самбартай сайн чанарын үйлдвэрт бэлтгэгдсэн модон хаалга хийнэ.	Вакуум цонхтой	Вакуум цонхыг чулуун тавцангийн хамт шинээр хийнж тэлэгч хөсөөр дулаасны дараа амалгаа шавардлага хийнэ

ТАЙЛБАР

Бүх өрөө тасалгааны заслалын ажлыг тодорхойлолд зааснаар хийнэ. Коридорын хэсэгт хананд эмнэлгийн зориулалтын бариул хийж өгнө. Нийт 50м бариул. Ариун цэврийн өрөөнд хөгжлийн бэрхшээлтэй хүнд зориулсан бариулыг хадаж бэхлэж өгнө. Эмнэлгийн өрөөний өнгө будаг нь өвчтөний сэтгэлд нийцсэн, эрүүл ахуйн шаардлага хангасан байна.

"АСЛААН" ХХК

Дундговь аймаг Адаацаг сумын Эмнэлэгийн барилгын их засвар

ӨРӨӨНИЙ ЗАСЛАЛЫН ТОДОРХОЙЛОЛТ

Ye шат: А.З

Архитектор	Э.Сэлэнгэ	ЕГ Шифр: 04-2022	Масштаб: 1:100	Огноо: 2022-5
Гүйцэтгэсэн	Н.Энхчимэг	ТГ Шифр:	Зургийн дугаар: БА-14	Хуудас: 17
Шалгасан	Э.Сэлэнгэ			

A3

Их засвараар хийгдэх ажлын тоо хэмжээ /өрөө бүрээр/

Одоо байгаа ба засварлах ажлын тоо хэмжээ: Дундговь аймаг Адаацаг сумын Эмнэлэгийн барилгын их засвар

Д/Д	өрөөний нэр	талбай м2	ХАНА		ШАЛ		ТААЗ		ХААЛГА		ЦОНХ	
			Одоо байгаа байдал	Шинээр хийгдэх ажилууд	Одоо байгаа	Шинээр хийгдэх ажилууд	Одоо байгаа	Шинээр хийгдэх ажилууд	Одоо байгаа	Шинээр хийгдэх ажилууд	Одоо байгаа	Шинээр хийгдэх ажилууд
25	Үүдний өрөө	4.97	Цайвар ногоон өнгийн тосон будаг 0,00-1,60 түвшин хүртэл цагаан өнгийн шохой 1,60-аас тааз хүртэл	Хөндийрсөн шохой замаскийг хусаж цэвэрлэн замаска хийж цайвар шаргал өнгийн тосон будгаар 0,00-1,80 түвшин хүртэл цагаан өнгийн эмульсэн будгаар 1,80-аас тааз хүртэл/Шилэн хана хийнэ	Мод	Одоо байгаа модон шалыг бүүлгаж хайрга шороо нягтруулж тэгшилж бетон бэлтгэл хийсний дараа сайн чанарын плитан шал хийнэ.	Цагаан өнгийн шохой	Таазны шохойг хусаж цэвэрлэн замаска хийж эмульсдэнэ	Битүү самбартай модон хаалга	Битүү самбартай сайн чанарын үйлдвэрт бэлтгэгдсэн модон хаалга хийнэ. /Эмнэлэгийн зорилгалтай цайвар өнгөтэй байна/	—	—
26	Сувилагчийн өрөө	7.47	Цайвар ногоон өнгийн плита 0,00-1,60 түвшин хүртэл цагаан өнгийн шохой 1,60-аас тааз хүртэл	Хөндийрсөн шохой замаскийг хусаж цэвэрлэн замаска хийж цайвар шаргал өнгийн тосон будгаар 0,00-1,80 түвшин хүртэл цагаан өнгийн эмульсэн будгаар 1,80-аас тааз хүртэл/Шилэн хана хийнэ	Мод	Одоо байгаа модон шалыг бүүлгаж хайрга шороо нягтруулж тэгшилж бетон бэлтгэл хийсний дараа сайн чанарын хулдаасан шал хийнэ. Хулдаасыг ханаруу авирулж хийх/плинтус таягаар/	Цагаан өнгийн шохой	Таазны шохойг хусаж цэвэрлэн замаска хийж эмульсдэнэ	Битүү самбартай модон хаалга	Битүү самбартай сайн чанарын үйлдвэрт бэлтгэгдсэн модон хаалга хийнэ. /Эмнэлэгийн зорилгалтай цайвар өнгөтэй байна/	Вакуум цонхтой	Вакуум цонхыг чулуун тавцангийн хамт шинээр хийнж тэлэгч хөсөөр дулаасны дараа амалгаа шавардлага хийнэ
27 28	Эмчийн өрөө Үзлэгийн өрөө	6.75 8.10	Цайвар ногоон өнгийн тосон будаг 0,00-1,60 түвшин хүртэл цагаан өнгийн шохой 1,60-аас тааз хүртэл	Хөндийрсөн шохой замаскийг хусаж цэвэрлэн замаска хийж цайвар шаргал өнгийн эмульсэн будгаар 0,00-1,80 түвшин хүртэл цагаан өнгийн эмульсэн будгаар 1,80-аас тааз хүртэл	Мод	Одоо байгаа модон шалыг бүүлгаж хайрга шороо нягтруулж тэгшилж бетон бэлтгэл хийсний дараа сайн чанарын паркетэн шал хийнэ. h=50см Плинтус хийх	Цагаан өнгийн шохой	Таазны шохойг хусаж цэвэрлэн замаска хийж эмульсдэнэ	Битүү самбартай модон хаалга	Битүү самбартай сайн чанарын үйлдвэрт бэлтгэгдсэн модон хаалга хийнэ. /Эмнэлэгийн зорилгалтай цайвар өнгөтэй байна/	Вакуум цонхтой	Вакуум цонхыг чулуун тавцангийн хамт шинээр хийнж тэлэгч хөсөөр дулаасны дараа амалгаа шавардлага хийнэ
32	Арчин цэврийн өрөө	2.84 4.70	Цайвар ногоон өнгийн плита 0,00-1,60 түвшин хүртэл цагаан өнгийн шохой 1,60-аас тааз хүртэл	Хөндийрсөн шохой замаскийг хусаж цэвэрлэн замаска хийж цайвар шаргал өнгийн ханын плитаг ханын өндрөөр наана. Одоо байгаа ханын длитаг бүүлгана	Плита	Одоо байгаа плитан шалыг хуулж бетоныг тэгшилсэнний дараа сайн чанарын плитан шал хийнэ.	Цагаан өнгийн шохой	Таазны шохойг хусаж цэвэрлэн замаска хийж эмульсдэнэ	Битүү самбартай модон хаалга	Битүү самбартай сайн чанарын үйлдвэрт бэлтгэгдсэн модон хаалга хийнэ. /Эмнэлэгийн зорилгалтай цайвар өнгөтэй байна/	—	—
33 34	Эмчийн өрөө Эрхлэгчийн өрөө	10.51 14.85	Цайвар ногоон өнгийн тосон будаг 0,00-1,60 түвшин хүртэл цагаан өнгийн шохой 1,60-аас тааз хүртэл	Хөндийрсөн шохой замаскийг хусаж цэвэрлэн замаска хийж цайвар шаргал өнгийн эмульсэн будгаар 0,00-1,80 түвшин хүртэл цагаан өнгийн эмульсэн будгаар 1,80-аас тааз хүртэл	Мод	Одоо байгаа модон шалыг бүүлгаж хайрга шороо нягтруулж тэгшилж бетон бэлтгэл хийсний дараа сайн чанарын паркетэн шал хийнэ. h=50см Плинтус хийх	Цагаан өнгийн шохой	Шинээр дүүжин тааз хийнэ. Сайн чанарын материал сонгож хэрэглэнэ	Битүү самбартай модон хаалга	Битүү самбартай сайн чанарын үйлдвэрт бэлтгэгдсэн модон хаалга хийнэ. /Эмнэлэгийн зорилгалтай цайвар өнгөтэй байна/	Цэнхэр будагтай модон цонхтой	Вакуум цонхыг чулуун тавцангийн хамт шинээр хийнж тэлэгч хөсөөр дулаасны дараа амалгаа шавардлага хийнэ
35	Коридор	26.85	Цайвар ногоон өнгийн тосон будаг 0,00-1,60 түвшин хүртэл цагаан өнгийн шохой 1,60-аас тааз хүртэл	Хөндийрсөн шохой замаскийг хусаж цэвэрлэн замаска хийж цайвар шаргал өнгийн тосон будгаар 0,00-1,80 түвшин хүртэл цагаан өнгийн эмульсэн будгаар 1,80-аас тааз хүртэл	Мод	Одоо байгаа модон шалыг бүүлгаж хайрга шороо нягтруулж тэгшилж бетон бэлтгэл хийсний дараа сайн чанарын шал хийнэ. h=50см Плинтус хийх	Цагаан өнгийн шохой	Шинээр дүүжин тааз хийнэ. Сайн чанарын материал сонгож хэрэглэнэ	Битүү самбартай модон хаалга	Битүү самбартай сайн чанарын үйлдвэрт бэлтгэгдсэн модон хаалга хийнэ.	—	—
36	Гонх	2.77	Цайвар ногоон өнгийн тосон будаг 0,00-1,60 түвшин хүртэл цагаан өнгийн шохой 1,60-аас тааз хүртэл	Хөндийрсөн шохой замаскийг хусаж цэвэрлэн замаска хийж цайвар шаргал өнгийн тосон будгаар 0,00-1,80 түвшин хүртэл цагаан өнгийн эмульсэн будгаар 1,80-аас тааз хүртэл	Мод	Одоо байгаа модон шалыг бүүлгаж хайрга шороо нягтруулж тэгшилж бетон бэлтгэл хийсний дараа сайн чанарын чулуун шал хийнэ. h=50см Плинтус хийх	Цагаан өнгийн шохой	Таазны шохойг хусаж цэвэрлэн замаска хийж эмульсдэнэ	Битүү самбартай модон хаалга	Битүү самбартай сайн чанарын үйлдвэрт бэлтгэгдсэн модон хаалга хийнэ.	—	—

ТАЙЛБАР

Бүх өрөө тасалгааны заслалын ажлыг тодорхойлолд зааснаар хийнэ. Коридорын хэсэгт хананд зорилгалтын бариул хийж өгнө. Нийт урт 50м

"АСЛААН" ХХК	Дундговь аймаг Адаацаг сумын Эмнэлэгийн барилгын их засвар				
	ӨРӨӨНИЙ ЗАСЛАЛЫН ТОДОРХОЙЛОЛТ				Ye шат: А.3
	Архитектор	Э.Сэлэнгэ	ЕГ Шифр: 04-2022	Масштаб: 1:100	Огноо: 2022-5
	Гүйцэтгэсэн	Н.Энхчимэг	ТГ Шифр:	Зургийн дугаар: БА-15	Хуудас: 17
	Шалгасан	Э.Сэлэнгэ			

A3

Нүүр тал M1:100

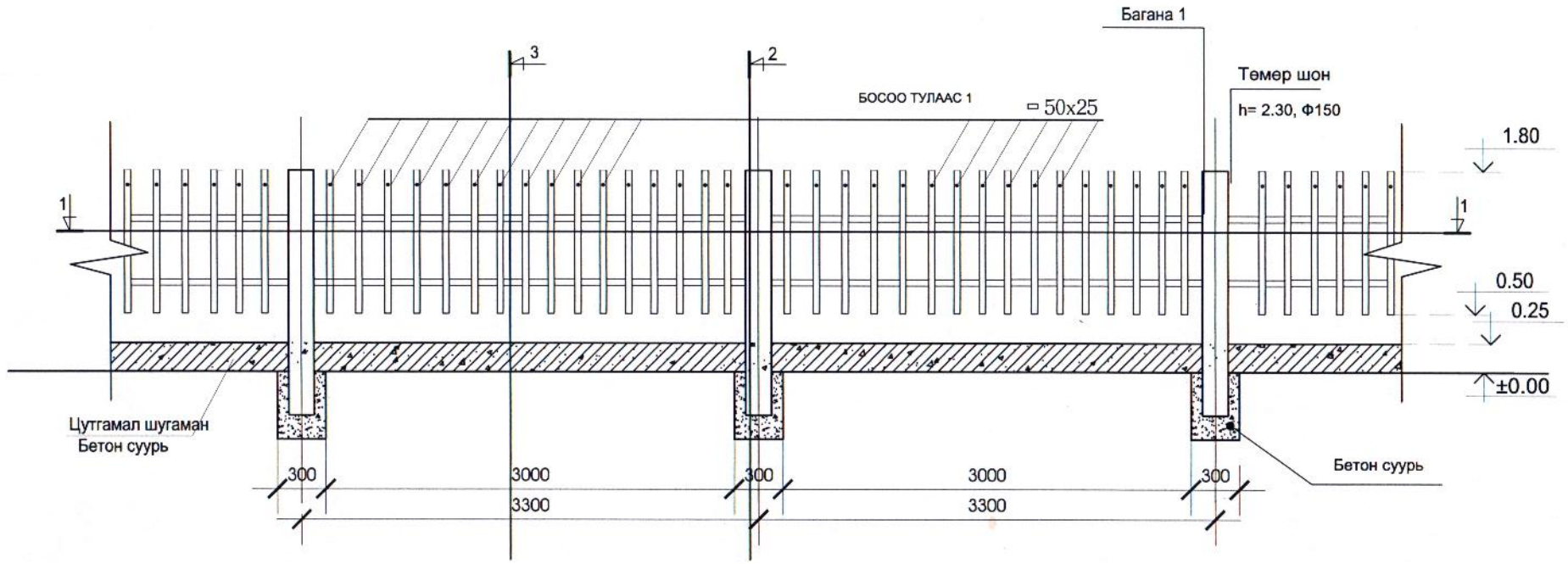

Огтлол 1-1 M1:100

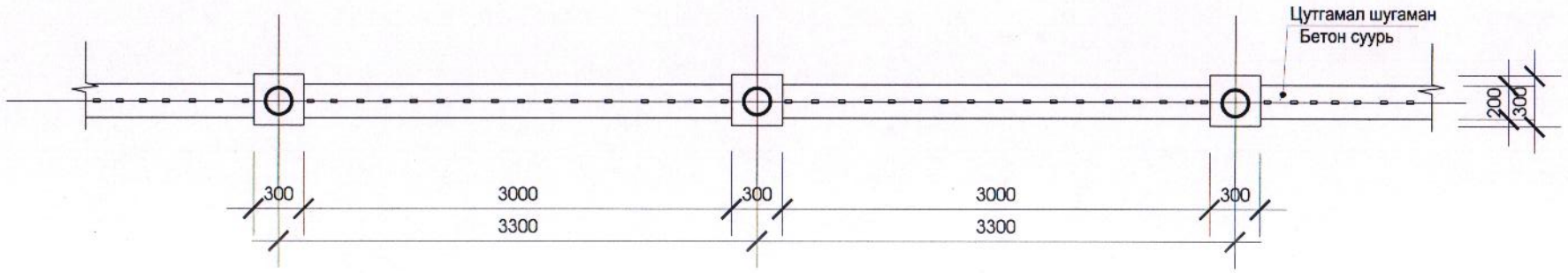

Огтлол 2-2 M1:100

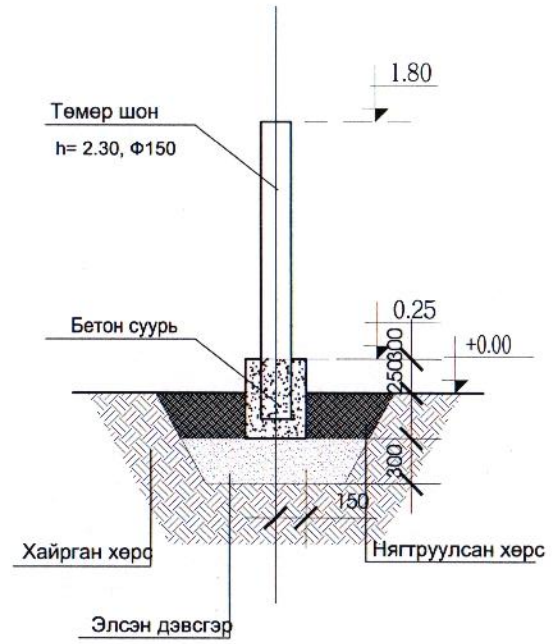

Огтлол 3-3 M1:100

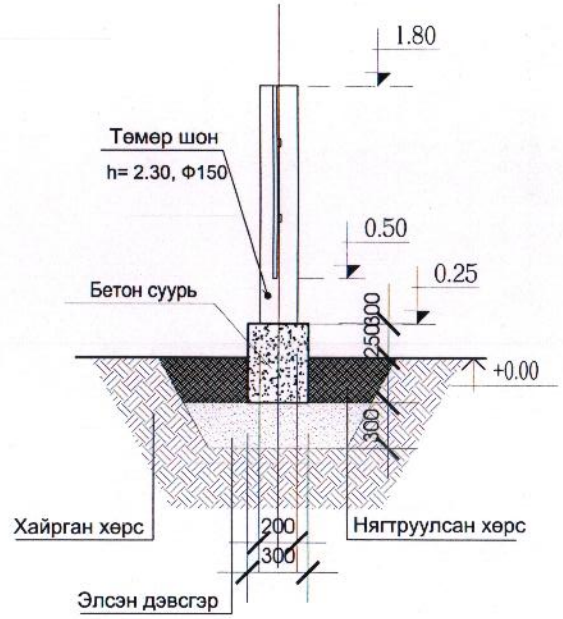

Хашааны 1ш секц түүвэр Нийт хашааны урт- 200м урт

№	Тулгуурын нэрс	Хэмжээ h?м, ф?мм	Тоо ширхэг нийт	хана баганад ноогдох төмрийн тоо	Нийт тоо (ш)
1	Багана 1	h= 2.30, Ф150	2	39.44	78.89
	Төмөр тулаасын түүвэр				
2	Босоо төмөр тулаас	h = 1.30, A=B=50x25	16	1.46	23.4
3	Хөндлөн төмөр	L = 3,20, A=B=50x25	2	3.60	7.20

Тайлбар

Эмнэлэгийн барилгын эргэн тойронд төмөр хашаа хийнэ. Нийт хашааны урт 200м. Бүгд -59ш секц, 63-ш багана орно . 4 ,6 метрийн урттай том хаалга, 1,0 метрийн явган хаалгатай байна. Хашааны шонг ф150 трубагаар хийнэ. Төмөр шонг 30х30 хэмжээтэй бетон сууринд суулгана. Зургаас үзнэ үү. Шонгийн хооронд цутгамал бетоноор шугаман суурь хийж өгнө. Суурь нь хөрснөөс дээш 25 см-ийн өндертэй, 20 см өргөнтэй газарлуу /хөрсөнд/ 20 см суулгаж хийнэ. БМ150 Хашааны босоо хөндлөн холбоосуудыг дөрвөлжин огтлолтой төмрөөр хийж, төмрийн будгаар будна.

	Дундговь аймаг Адаацаг сумын Эмнэлэгийн барилгын их засвар				
	ХАШААНЫ НҮҮР ТАЛ ОГТЛОЛ 1-1				Ye шат: А.3
	Архитектор	Э.Сэлэнгэ	ЕГ Шифр: 04-2022	Масштаб: 1:100	2022-5сар
	Гүйцэтгэсэн	Н.Энхчимэг	ТГ Шифр:	Зургийн дугаар: БА-16	Хуудас: 17
"АСЛААН" ХХК	Шалгасан	Э.Сэлэнгэ			

Нүүр тал М1:100

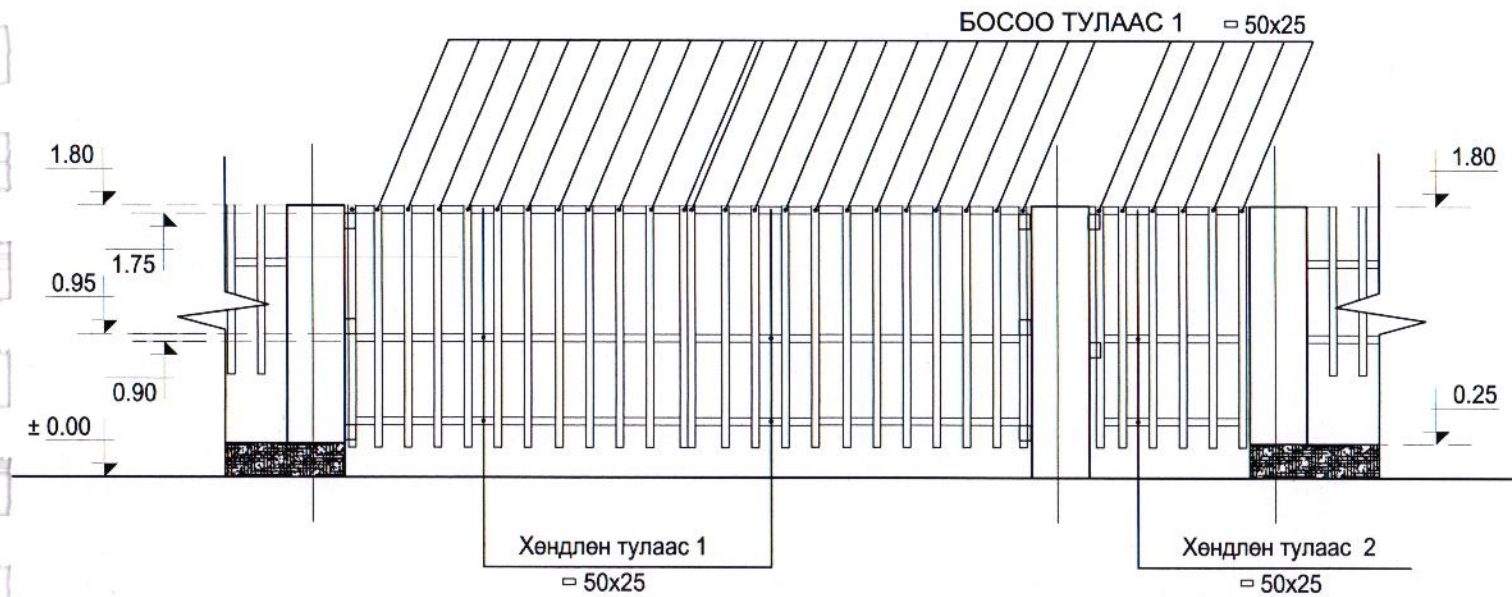

Нүүр тал М1:100

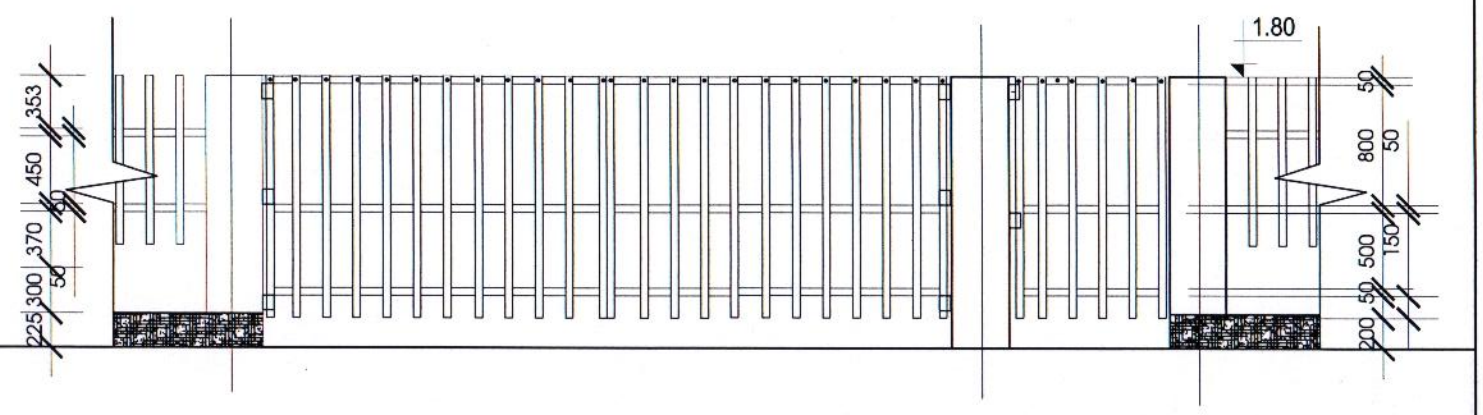

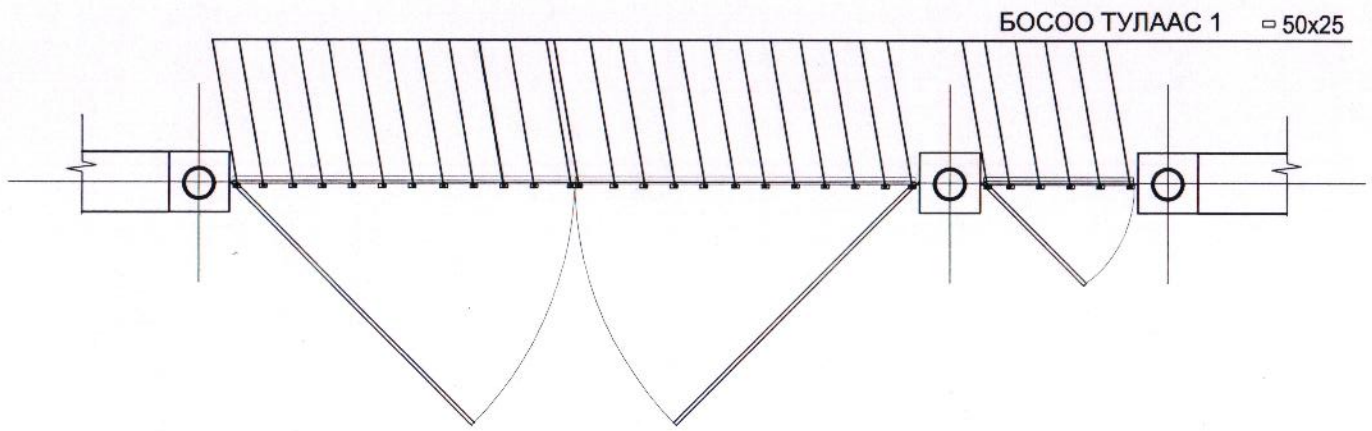

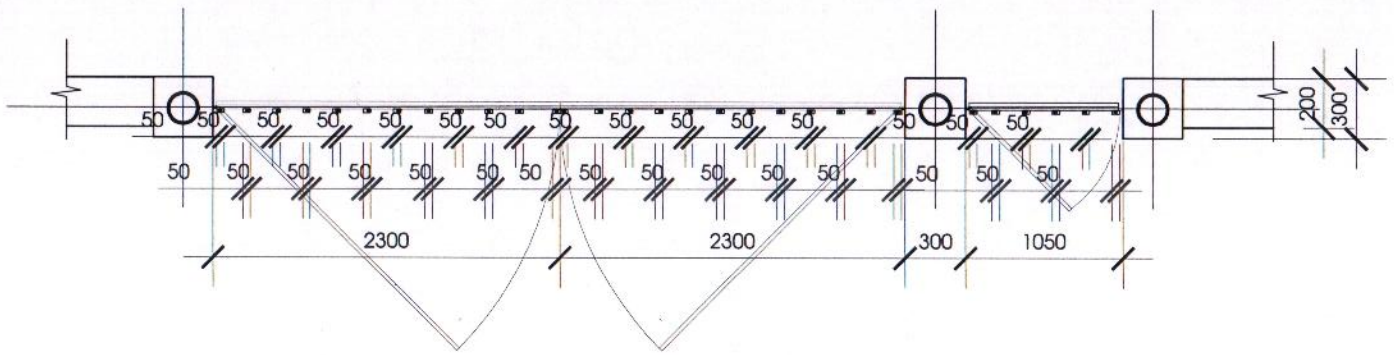

Хашааны том жижиг хаалга.

№	Тулгуурын нэрс	Х\Н	Хэмжээ h=м, ф=мм	Тоо ширхэг нийт	Жин 1м, кг (ГОСТ 3262-75*)	Ниит жин (КГ)
1	БОСОО ТУЛААС 1	м	h = 1.60 A=B=50x25	30	4.22	126.6
2	Хөндлөн тулаас 1	м	h = 2.26 A=B=50x25	6	4.22	25.32
3	Хөндлөн тулаас 2	м	L = 1.00, A=B=50x25	3	1.13	3.39

	Дундговь аймаг Адаацаг сумын Эмнэлэгийн барилгын их засвар					
	ХААЛГАНЫ НҮҮР ТАЛ ОГТЛОЛ 1-1					Ye шат: А.З
	Архитектор		Э.Сэлэнгэ	ЕГ Шифр: 04-2022	Масштаб: 1:100	2022-5сар
	Гүйцэтгэсэн		Н.Энхчимэг	ТГ Шифр:	Зургийн дугаар: БА-17	Хуудас: 17
"АСЛААН" ХХК	Шалгасан		Э.Сэлэнгэ			

Барилгын зураг
төслийн
"АСЛААН" ХХК

ШИФР: 04 / 2022

ДУНДГОВЬ АЙМАГ АДААЦАГ СУМ

Эрүүл мэндийн төвийн Амулаторийн барилга. /Их засвар/

/АЖЛЫН ЗУРАГ/

ЦБУ

"Аслаан" ХХК-ны захирал Ж.Банзрай

инженер М.Хайрош

Улаанбаатар хот
2022 он

Зургийн бүрдэл

Д/Д	Нэр	Хуудас
1	Зургийн жагсаалт, тайлбар бичиг, таних тэмдэг	ЦБУ-1
2	Материалын түүвэр	ЦБУ-2
3	Нэгдүгээр давхрын халуун, хүйтэн усны системийн байгуулалт	ЦБУ-3
4	Халуун, хүйтэн усны системийн тойм зураг	ЦБУ-4
5	Нэгдүгээр давхрын бохир усны системийн байгуулалт	ЦБУ-5
6	Бохир усны системийн тойм зураг	ЦБУ-6

Системийн тооцооны үзүүлэлт

Системийн нэр	Оролтонд шаардах даралт	Тооцоот зардал				Цахилгаан хөд хүчин чадал / кВт/	Тайлбар
		$м^3$хоног	$м^3$цаг	л/сек	Галын үед л/сек		
Цэвэр ус /ер/		4.00	0.70	0.789			
Хүйтэн ус У1	6.2	2.20	0.35	0.376	2.5		
Халуун ус ДЗ	6.4	1.8	0.25	0.515			
Бохир ус Б1		4.00	0.70	2.423			

ТАЙЛБАР БИЧИГ

Дундговь аймаг Адаацаг сумын эрүүл мэндийн төвийн амбулаторын барилгын дотор цэвэр, бохир усны хэсгийн их засварын зураг төслийг гүйцэтгэхдээ барилга архитектурын даалгавар, Монгол улсад мөрдөж буй норм дүрэм БНбаД 40-05-98, БНбаД 21-04-05 зэрэг норм дүртийг үндэслэн хийж гүйцэтгэв.

УС ХАНГАМЖ: Барилгын цэвэр ус нь узелийн өрөөнд угсрагдах нөөц усны сангаар дамжих хангагдана, Барилгын цэвэр усны шугам дулааны узелийн өрөөнд тавигдах хүйтэн усны ус хэмжигчийн узелээр дамжин тоног төхөөрөмжинд холбогдоно. Ус хангамжийн хэвтээ, босоо тоног төхөөрөмжинд холбох шугамууд нь ГОСТ 32-62-75-ийн цайртай ган хоолойгоор ус авах буулгах цэг рүү i-0,003 налуутайгаар угсарах ба системийг барилга угсаралтын ажлын норм дүрмийн дагуу угсарч, шахаж шалгах, угааж цэвэрлэн хүлээлцэж өгнө.

ХҮЙТЭН УС ХАНГАМЖ: Барилгын хүйтэн усны систем ахуй нэгдсэн системтэй болно. Хүйтэн усны хэвтээ гол шугамыг нэгдүгээр давхрын таазан доогуур ил угсарна. Хүйтэн усны салбар болон босоо шугамд засвар үйлчилгээний үед хаах вентилүүдийг тавих хэрэгтэй.

БОХИР УС: Барилгын ариун цэврийн тоног төхөөрөмжөөс гарах бохир ус нь өөрийн урсгалаар нэгдэн төлөвлөж буй бохир усны цооногт холбогдоно. Бохир усны шугамыг PVC хуванцар яндангаар угсарн. Бохир усны босоо шугам хучилтыг нэвтлэн гарахад цементэн зуурмагаар бөглөх ба босоо шугам хучилтнаас дээш 8-10см хэсэгт 2,3 см зузаантай цементэн турхлэг хийнэ. Мөн цементэн турхэлэг хийхийн өмнө яндан хоолойг ус тусгаарлагч материалаар завсаргүй орож өгөх шаардлагатай. Угсаралтын ажил хийж гүйцэтгэхдээ техник аюулгүй ажиллагааны норм дүртийг баримтлан ажиллавал зохино. Дотор бохир усны гаргалгааны тэмдэгтийг гадна бохир усны техникийн нөхцөлийн дагуу холбогдох худгийн тэмдэгттэй уялдуулан хийх шаардлагатай.

ТАХИН ТЭМДЭГ

Нэр	Байгуулалтан дээрх	Тойм дээрх
Хүйтэн усны шугам	У1	У1
Халуун усны шугам	ДЗ	ДЗ
Халуун усны эргэлтийн шугам	Д4	Д4
Бохир усны шугам	Б1	Б1
Хүйтэн усны босоо шугам	ХүУБШ	ХүУБШ
Халуун усны босоо шугам	ХаУБШ	ХаУБШ
Халуун усны эргэлтийн босоо шугам	ХаУэБШ	ХаУэБШ
Бохир усны босоо шугам	БУБШ	БУБШ
Вентиль		
Угаагуур, холигч, сифон		
Моек, сифон, холигч		
Суулгуур		
Душь, сифон, холигч		
Гуравлагч		
Отвод 90		
Ревиз		R
Цэвэрлэгээ		

Барилгын зураг төслийн "АСЛААН" ХХКомпани	Дундговь аймаг Адаацаг сумын эрүүл мэндийн төвийн амбулаторын барилгын их засвар				
	Зургийн бүрдэл, Таних тэмдэг, тайлбар бичиг				Ye шат: А.3
	Инженер	М.Хайрош	ЕГ Шифр: 04/2022	Масштаб: 1:100	Огноо: 2018-03
	Гүйцэтгэсэн	М.Хайрош	ТГ Шифр:	Зургийн дугаар: ЦБУ-1	Хуудас: 6
	Шалгасан				

A3

МАТЕРИАЛЫН ТҮҮВЭР

Д/Д	Тэмдэглэгээ	Нэр	Хэмжих нэгж	Тоо	Нэгж жин кг	Тайлбар
	2		4	5	6	7
		А. Цэвэр ус				
1	ГОСТ 3262-75	Ус хий дамжуулах ган хоолой Ф15мм	у.м	120.0	1.26	
2	ГОСТ 3262-75	Ус хий дамжуулах ган хоолой Ф20мм	у.м	30.0	1.66	
3	ГОСТ 3262-75	Ус хий дамжуулах ган хоолой Ф25мм	у.м	12.0	2.39	
4	ГОСТ 3262-75	Ус хий дамжуулах ган хоолой Ф50мм	у.м	24.0	4.88	
5	Herz	Бөмбөлгийн хаалт Ф15мм	шир	50.0	0.40	
6	Herz	Бөмбөлгийн хаалт Ф20мм	шир	4.0	0.52	
7	Herz	Бөмбөлгийн хаалт Ф25мм	шир	2.0	0.52	
8	Herz	Бөмбөлгийн хаалт Ф50мм	шир	4.0	0.52	
9	ГОСТ. 17375-85	Хэвэлмэл отвод Ф20мм	шир	8.0	—	
10	ГОСТ. 17375-85	Хэвэлмэл отвод Ф25мм	шир	4.0	—	
11	ГОСТ. 17375-85	Хэвэлмэл отвод Ф50мм	шир	6.0	—	
12	ГОСТ. 17375-85	Ус юулэх гуравлагч Ф20мм	шир	4.0	—	
13	ГОСТ. 17375-85	Шилжвэр Ф20-Ф15мм	шир	6.0	0.10	
14	ГОСТ. 17375-85	Гуравжлагч Ф50*Ф50*Ф50мм	шир	2.0	0.13	
15	ГОСТ. 17375-85	Гуравжлагч Ф25*Ф15*Ф25мм	шир	4.0	0.11	
16	ГОСТ. 17375-85	Гуравжлагч Ф20*Ф15*Ф20мм	шир	10.0	0.11	
17	ГОСТ. 17375-85	Гуравжлагч Ф15*Ф15*Ф15мм	шир	16.0	0.11	
18	ГОСТ. 17375-85	Булан Ф15мм	шир	40.0	0.11	
19	Н-8.0м, Q-5м3/цаг	Вакум насос U-2208, N-0.75квт	ком	2.0	0.11	
20	АНО-3мм	Электрод	кг	10.0	0.11	
21		Төмрийн будаг	кг	18.0	0.11	
22		Нөөц усны сав 2,5х2,0х1,8	ком	1.0	0.11	
23	ГОСТ. 17375-85	Хог шүүгч Ф50мм	шир	2.0	0.11	
24	ГОСТ. 17375-85	Үл буцаах хаалт Ф50мм	шир	2.0	0.11	
25		Монометр	шир	2.0	0.11	
26		Термометр	шир	2.0	0.11	
26		Хөвүүр клапан	шир	1.0	0.11	
26	шланк, хошууны хамт	Галын крант Ф50мм, Хайрцаг	ком	2.0	0.11	

МАТЕРИАЛЫН ТҮҮВЭР

Д/Д	Тэмдэглэгээ	Нэр	Хэмжих нэгж	Тоо	Нэгж жин кг	Тайлбар
1	2	3	4	5	6	7
		Б. Бохир ус				
1	PLASTIMEX PP	Пластмассан хоолой Ф100 мм	у.м	66.0	3.1	
2	PLASTIMEX PP	Пластмассан хоолой Ф50 мм	у.м	36.0	4.2	
3	PLASTIMEX PP	Ф100х50 мм шилжүүлэг	шир	6.0	5.4	
4	PLASTIMEX PP	Ф100х100 мм тэгш тройник	шир	9.0	1.66	
5	PLASTIMEX PP	Ф100х100 мм ташуу тройник	шир	6.0	1.66	
6	PLASTIMEX PP	Ф100х50 мм тэгш тройник	шир	8.0	1.66	
7	PLASTIMEX PP	Ф100х50мм ташуу тройник	шир	3.0	2.5	
8	PLASTIMEX PP	Ф50мм-ийн отвод	шир	10.0	2.6	
9	PLASTIMEX PP	Ф50х50мм-ийн тэгш тройник	шир	6.0	2.6	
10	PLASTIMEX PP	Ф50х50мм-ийн ташуу тройник	шир	3.0	2.5	
11	PLASTIMEX PP	Ф100мм-ийн ревиз	шир	3.0	2.6	
12	PLASTIMEX PP	Ф50мм-ийн ревиз	шир	1.0	2.6	
13	PLASTIMEX PP	Ф100мм-ийн отвод 90	шир	9.0	0,12	
14	PLASTIMEX PP	Ф100мм-ийн отвод 135	шир	6.0	0,12	
15	PLASTIMEX PP	Ф100мм-ийн яндан L-0.5м	шир	10.0	13.18	
16	PLASTIMEX PP	Ф50мм-ийн яндан L-0.5м	шир	8.0	12.0	
17	PLASTIMEX PP	Ф100мм-ийн таглаа	ком	2.0	28.10	
18	ГОСТ.23759-85	Суултуур	ком	6.0	1.66	
19	ГОСТ.25809-90	Угаалтуур	ком	22.0	2.5	
20	ГОСТ.25809-90	Угаалтуур холигч	ком	22.0	2.6	
21	ГОСТ.24843-81	Угаалтуур сифон	ком	22.0	2.6	
22						

Барилгын зураг төслийн "АСЛААН" ХХКомпани

Дундговь аймаг Адаацаг сумын эрүүл мэндийн төвийн амбулаторын барилгын их засвар

Материалын түүвэр

Инженер		М.Хайрош	ЕГ Шифр: 04/2022	Масштаб: 1:100	Огноо: 2018-03
Гүйцэтгэсэн		М.Хайрош	ТГ Шифр:	Зургийн дугаар: ЦБУ-2	Хуудас: 6
Шалгасан					

Ye шат: А3

Нэгдүгээр давхрын халуун, хүйтэн усны системийн байгуулалт М1:100

ӨРӨӨНИЙ ТОДОРХОЙЛОЛТ

Э/д	ӨРӨӨНИЙ НЭР	талбай	өрөөний хэм
1	Эмчийн үзлэгийн өрөө	10.1	20°С
2	Эмчийн үзлэгийн өрөө	11.9	20°С
3	Вакцины өрөө	14.1	20°С
4	Тарианы өрөө	10.14	20°С
5	Дүн бүртгэл	10.8	18°С
6	Коридор	19.8	16°С
7	Төрөх өрөө	14.4	25°С
8	Ариун цэврийн өрөө	4.8	20°С
9	Душийн өрөө	4.8	25°С
10	Төрхийн өмнөх өрөө	11.5	20°С
11	Төрхийн дараах өрөө	18.54	22°С
12	Ариун цэврийн өрөө	4.62	16°С
13	Ариун цэврийн өрөө	4.62	16°С
14	Техникийн өрөө	24.8	10°С
15	Палат №1	12.15	20°С
16	Палат №2	13.7	20°С
17	Палат №3	13.5	20°С
18	Палат №4	14.3	20°С
19	Сургалтын өрөө	33.45	18°С
20	Коридор	63.8	16°С
21	Ариун цэврийн өрөө	2.98	16°С
22	Чүдний өрөө	8.5	18°С
23	Чүдний эмчилгээний өрөө	16.32	18°С
24	Агуулах	3.0	10°С
25	Үүдний өрөө	4.97	16°С
26	Сувилагчийн өрөө	7.47	20°С
27	Эмчийн өрөө	6.75	20°С
28	Эмчийн үзлэгийн өрөө	8.1	22°С
29	Гал тогооны өрөө	7.65	15°С
30	Бэлтгэлийн өрөө	6.07	16°С
31	Агуулах	7.45	10°С
32	Ариун цэврийн өрөө	2.84	18°С
33	Эмчийн өрөө	10.51	20°С
34	Эрхлэгчийн өрөө	14.85	18°С
35	Коридор	26.85	16°С
36	Гонх /Амбулторын хэсэг/	2.77	

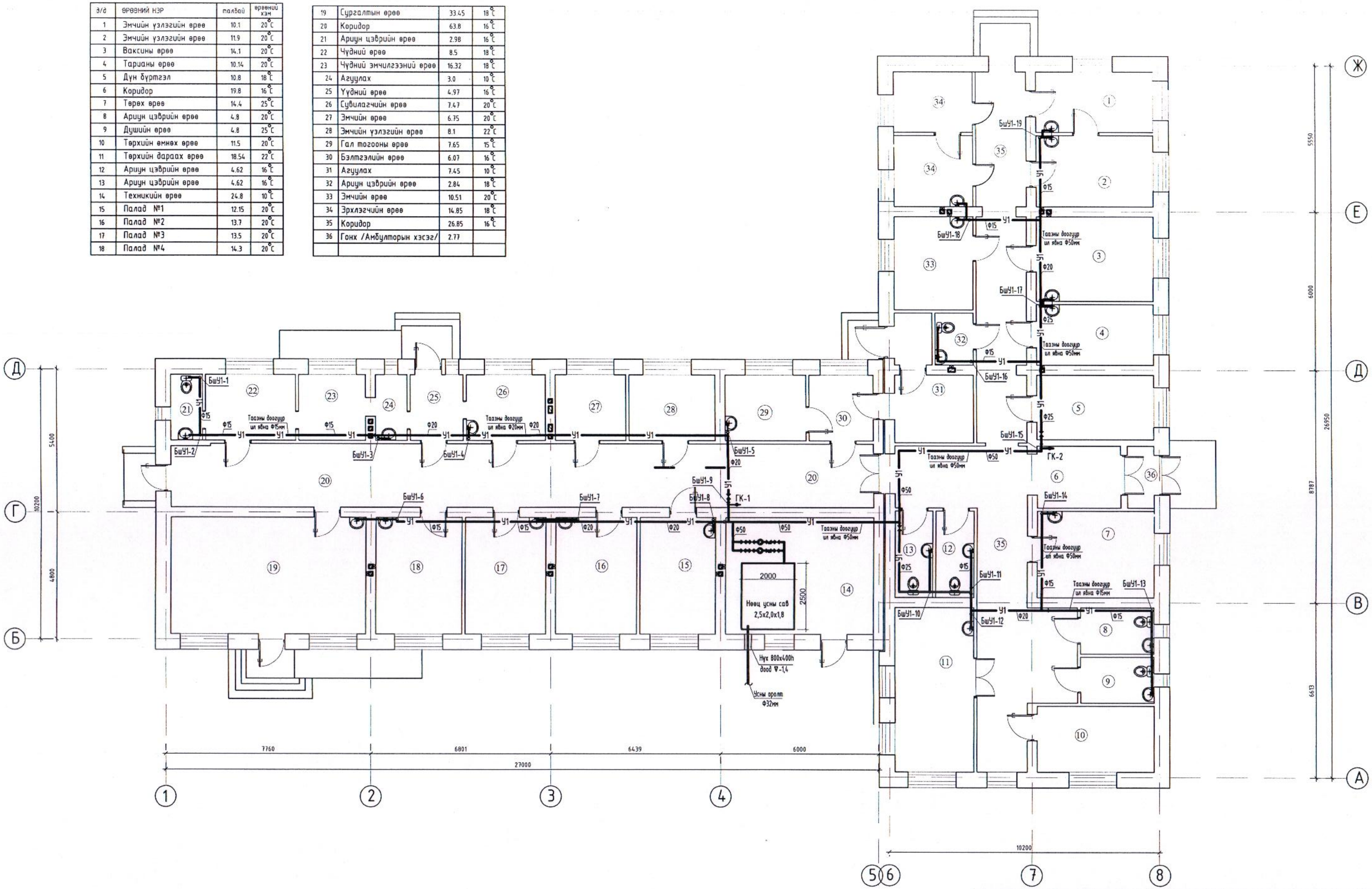

Барилгын зураг төслийн "АСЛААН" ХХКомпани	ДУНДГОВЬ АЙМАГ. АДААЦАГ СУМЫН ЭМНЭЛЭГИЙН БАРИЛГЫН ЗАСВАР				
	Нэгдүгээр давхрын халуун, хүйтэн усны системийн байгуулалт				Ye шал: А.3
	Инженер	М.Хайрош	ЕГ Шифр: 10/2022	Масштаб: 1:100	Огноо: 2020-01
	Гүйцэтгэсэн	М.Хайрош	ТГ Шифр:	Зургийн дугаар: ЦБУ-3	Хуудас: 6
	Шалгасан				

ХАЛУУН, ХҮЙТЭН УСНЫ СИСТЕМИЙН ТОЙМ ЗУРАГ М1:100

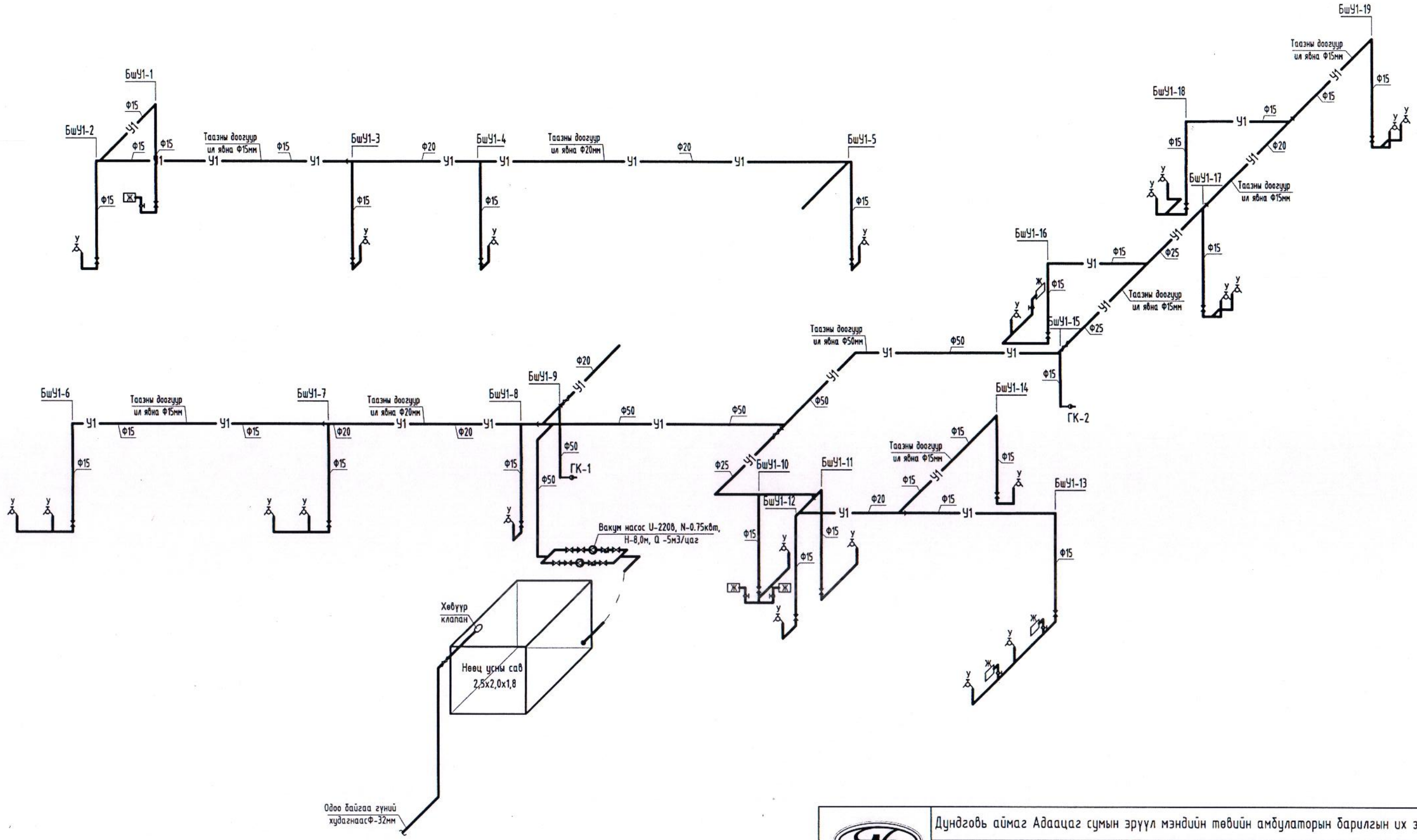

Барилгын зураг төслийн "АСЛААН" ХХКомпани	Дундговь аймаг Адаацаг сумын эрүүл мэндийн төвийн амбулаторын барилгын их засвар				
	Халуун, хүйтэн усны системийн тойм зураг				Үе шат: А.3
	Инженер	М.Хайрош	ЕГ Шифр: 04/2022	Масштаб: 1:100	Огноо: 2018-03
	Гүйцэтгэсэн	М.Хайрош	ТГ Шифр:	Зургийн дугаар: ЦБУ-4	Хуудас: 6
	Шалгасан				

А3

Нэгдүгээр давхрын бохир усны системийн байгуулалт М1:100

Өрөөний тодорхойлолт

д/д	Өрөөний нэр	талбай	өрөөний х зэм
1	Эмчийн үзлэгийн өрөө	10.1	20°С
2	Эмчийн үзлэгийн өрөө	11.9	20°С
3	Вакцины өрөө	14.1	20°С
4	Тарианы өрөө	10.14	20°С
5	Дун бүртгэл	10.8	18°С
6	Коридор	19.8	16°С
7	Төрөх өрөө	14.4	25°С
8	Ариун цэврийн өрөө	4.8	20°С
9	Душийн өрөө	4.8	25°С
10	Төрхийн өмнөх өрөө	11.5	20°С
11	Төрхийн дараах өрөө	18.54	22°С
12	Ариун цэврийн өрөө	4.62	16°С
13	Ариун цэврийн өрөө	4.62	16°С
14	Техникийн өрөө	24.8	10°С
15	Палат №1	12.15	20°С
16	Палат №2	13.7	20°С
17	Палат №3	13.5	20°С
18	Палат №4	14.3	20°С
19	Сургалтын өрөө	33.45	18°С
20	Коридор	63.8	16°С
21	Ариун цэврийн өрөө	2.98	16°С
22	Чүдний өрөө	8.5	18°С
23	Чүдний эмчилгээний өрөө	16.32	18°С
24	Агуулах	3.0	10°С
25	Үүдний өрөө	4.97	16°С
26	Сувилагчийн өрөө	7.47	20°С
27	Эмчийн өрөө	6.75	20°С
28	Эмчийн үзлэгийн өрөө	8.1	22°С
29	Гал тогооны өрөө	7.65	15°С
30	Бэлтгэлийн өрөө	6.07	16°С
31	Агуулах	7.45	10°С
32	Ариун цэврийн өрөө	2.84	18°С
33	Эмчийн өрөө	10.51	20°С
34	Эрхлэгчийн өрөө	14.85	18°С
35	Коридор	26.85	16°С
36	Гонх /Амбулторын хэсэг/	2.77	

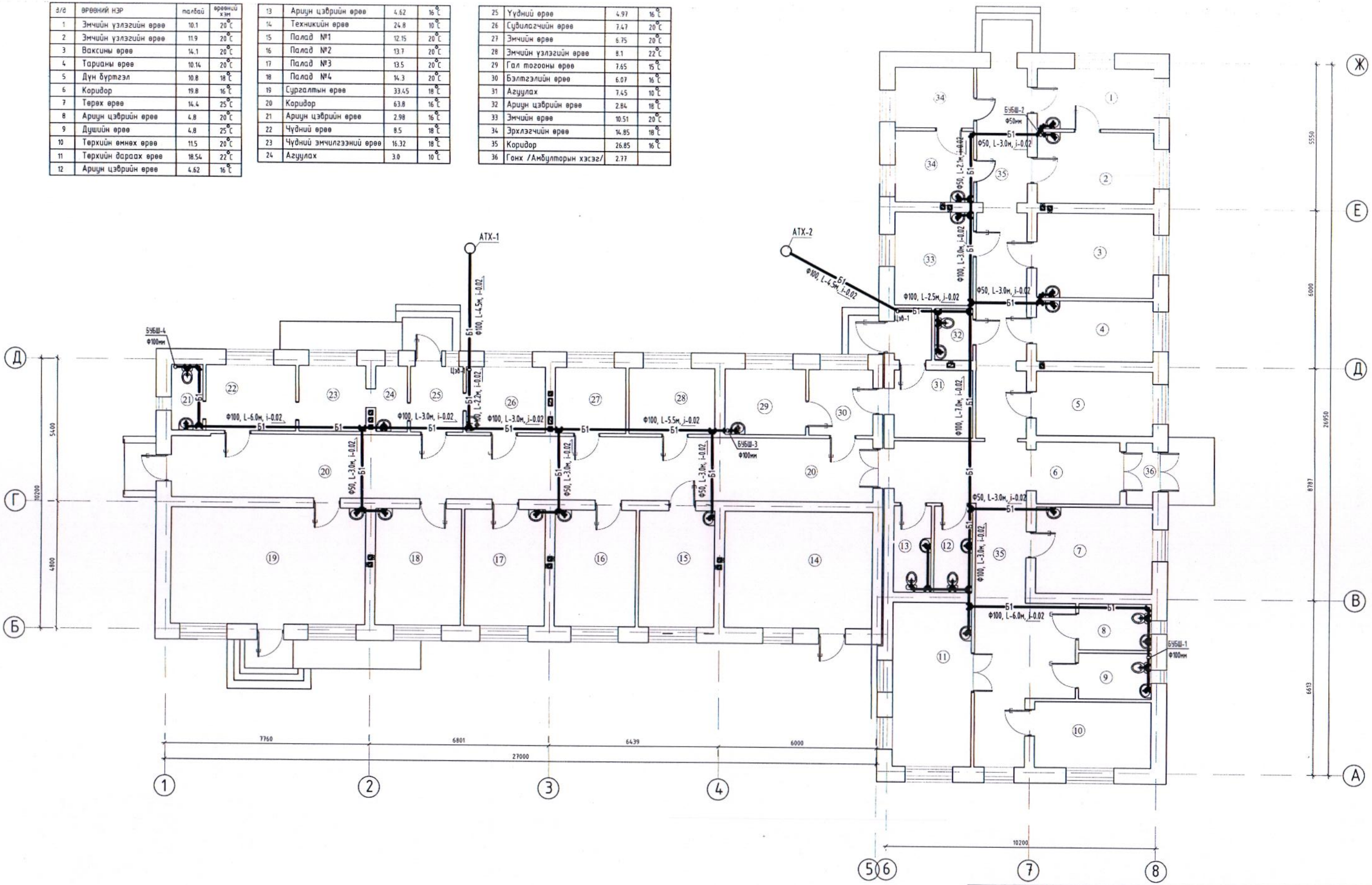

Барилгын зураг төслийн "АСЛААН" ХХКомпани	ДУНДГОВЬ АЙМАГ. АДААЦАГ СУМЫН ЭМНЭЛЭГИЙН БАРИЛГЫН ЗАСВАР				Үе шат: А.3
	Нэгдүгээр давхрын бохир усны системийн байгуулалт				
Инженер	М.Хайрош	ЕГ Шифр: 10/2022	Масштаб: 1:100		Огноо: 2020-01
Гүйцэтгэсэн	М.Хайрош	ТГ Шифр:	Зургийн дугаар: ЦБУ-5		Хуудас: 6
Шалгасан					

БОХИР УСНЫ СИСТЕМИЙН ТОЙМ ЗУРАГ М1:100

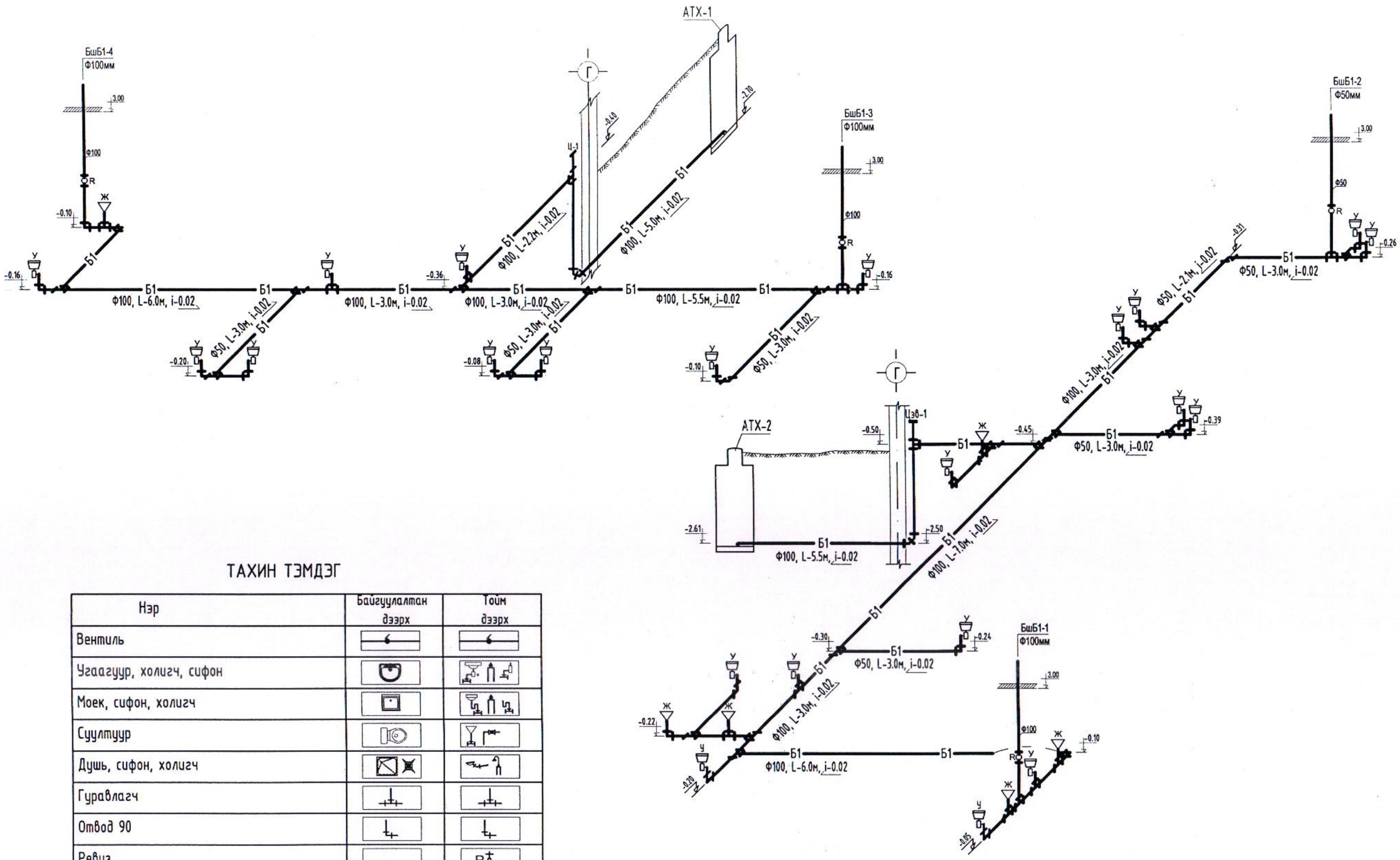

ТАХИН ТЭМДЭГ

Нэр	Байгуулалтан дээрх	Тойм дээрх
Вентиль		
Угаагуур, холигч, сифон		
Моек, сифон, холигч		
Суултуур		
Душь, сифон, холигч		
Гуравлагч		
Отвод 90		
Ревиз		R
Цэвэрлэгээ		

Барилгын зураг төслийн "АСЛААН" ХХКомпани	Дундговь аймаг Адаацаг сумын эрүүл мэндийн төвийн амбулаторын барилгын их засвар				
	Бохир усны системийн тойм зураг				Ye шат: А.3
	Инженер	М.Хайрош	ЕГ Шифр: 04/2022	Масштаб: 1:100	Огноо: 2018-03
	Гүйцэтгэсэн	М.Хайрош	ТГ Шифр:	Зургийн дугаар: ЦБУ-6	Хуудас:
	Шалгасан				

Барилгын зураг
төслийн
"АСЛААН" ХХК

ШИФР: 04 / 2022

ДУНДГОВЬ АЙМАГ АДААЦАГ СУМ

Эрүүл мэндийн төвийн Амулаторийн барилга. /Их засвар/

/АЖЛЫН ЗУРАГ/

УАТГ

"Аслаан" ХХК-ны захирал Ж.Банзрай

инженер М.Хайрош

Улаанбаатар хот
2022 он

Тайлбар бичиг

Дундговь аймаг Адаацаг сумын Эрүүл мэндийн төвийн Амбулаторын барилгын гадна цэвэр, бохир усны шугамын ажлын зураг төслийг боловсруулахдаа

Дундговь аймгийн Адаацаг сумын засаг даргын тоот газар эзэмшүүлэх захирамж, зургийн даалгавар, газрын өндержилт, ерөнхий төлөвлөгөө, барилга архитектурын байгуулалтыг үндэслэн бусад холбогдох норм дүрмийн дагуу хийж гүйцэтгэв.

Барилга инженер-хайгуулын "Барнаб" ХХКомпаны 2007 онд хийгдсэн геологийн дүгнэлтийн дагуу хийж гүйцэтгэв. Хөрсний ус болон олон жилийн цэвдэг илрээгүй, улиралын хөлдөлтийн гүн -2,75м. Газрын хөрс нь орчин үеийн дээд дунд дөрөвдөгчийн настай бор саарлаас улаан хүрэн өнгийн хайргархагэлсэн хөрстэй. Газар хөдлөлтийн 9 баллын бүсэнд багтана.

Архив: 45/13, ЗТ: 11-165/09

Хүйтэн ус нь: Уг барилгыг зургийн даалгаварын дагуу одоо байгаа эрүүл мэндийн төвийн мэдлийн гүний худагнаас цэвэр усаар хангахаар зураг төсөвт тусгав.

Цэвэр ус нь дулааны шугамтай сувагт угсарагдсан ба худгийн өрөөнд байгаа нөөц усны савыг узелийн өрөөнд суурилуулах.

Шугам хоолойг тоноглож дуусаад зохих даралтаар шахаж шалгаад зэврэлтээс хамгаалсан тосон будгаар 2 дахин будна.

Бохир ус: Бохир ус нь техникийн нөхцөлийн дагуу өөрийн урсгалаар АТА-1-ээс АТХ-2-оор дамжин төлөвлөж буй бохир усны цооногт холбогдоно, Худагт давхар модон таг хийж, эрдэс хөвөнгөөр дулаалж өгнө. Гадна бохир усны Ф150мм-ийн голчтой PVC хоолойгоор угсарахаар төлөвлөв. Хэрэв хөлдөлтийн гүнээс дээр угсарагдах тохиолдолд халаагч кабель утсаар ороож хөлдөлтөөс хамгаалах арга хэмжээ авах. Бохир усны худгийг Ф1000мм-ийн төмөр бетон кольцоогоор угсрах. Угсралтын ажил дуусаны дараа усаар дүүргэж шахаж шалгах хэрэгтэй. Газар шорооны ажил эхлэхээс өмнө зохих мэрэгжилийн байгуулгаас инженерийн шугам сүлжээ байгааг тодоруулах. Газар шорооны ажил хийх үед зохих мэрэгжилийн байгуулагаас мэрэгжилийн хүн заавал байлгах, ХХААжиллагааны дүрмийг чанд сахиж ажиллах. Барилга угсаралтын ажилд мөрдөх хөдөлмөр хамгаалалын БД 12-101-05 дүрмийг мөрдөж ажиллах. Системийг угсарах, угаах, турших ажлыг гүйцэтгэхдээ БНбаД 40-16-06-ыг баримтлан гүйцэтгэвэл зохино.

Зургийн бүрдэл

Д/Д	Нэр	Хуудас
1	Зургийн жагсаалт, тайлбар бичиг, таних тэмдэг	УАТГ-1
2	Гадна бохир усны шугамын байгуулалт, тодорхойлолт.	УАТГ-2
3	Гадна бохир усны шугамын дагуугийн зүсэлт, огтлол А-А, Б-Б	УАТГ-3
4	Гадна бохир усны худгийн огтлол 1-1, 2-2, 3-3	УАТГ-4
5	Бохирын худгийн материалын түүвэр, тагны байгуулалт	УАТГ-5

МАТЕРИАЛЫН ТҮҮВЭР

Д/Д	Тэмдэглэгээ	Нэр	Хэмжих нэгж	Тоо	Нэгж жин кг	Тайлбар
1	2	3	4	5	6	7
		Бохир ус				
1	Гадна бохирын PVC	Хуванцар хоолой Ф100мм	у.м	12.0	3.1	
2	Гадна бохирын PVC	Хуванцар хоолой Ф150мм	у.м	43.0	4.2	
3	ГОСТ.3634-74	Ширэм таг ба амсар Ф700мм	шир	3.0	5.4	
4	Серия В900	Төмөр бетон худаг Ф1000мм	шир	3.0	1.66	
5		Чулуун зуухны үнс	м3	8.0	1.66	
6		Эрдэс хөвөн	м3	2.5.0	1.66	
7		Төмөр шат	шир	3.0	2.5	
8	V-30.0м3	Бохир усны нэг маягийн цооног	ком	1.0		

Таних тэмдэг

Б1 — Төлөвлөж буй бохир усны шугам

Төлөвлөж буй бохир усны худаг

Б — Одоо байгаа бохир усны шугам

Одоо байгаа бохир усны худаг

Одоо байгаа цахилгааны шугам

Барилгын зураг төслийн "АСЛААН" ХХКомпани	Дундговь аймаг Адаацаг сумын эрүүл мэндийн төвийн амбулаторын барилгын их засвар					
	НҮҮР ХУУДАС					Ye шат: А.3
	Инженер		М.Хайрош	ЕГ Шифр: 04/2022	Масштаб: 1:100	
	Гүйцэтгэсэн		М.Хайрош	ТГ Шифр:	Зургийн дугаар: УАТГ-01	Хуудас: 5
	Шалгасан		Н.Намнансүрэн			

A3

Гадна бохир усны шугамын дагуугийн зүсэлт Масштаб: босоо 1:100 хэвтээ 1:500

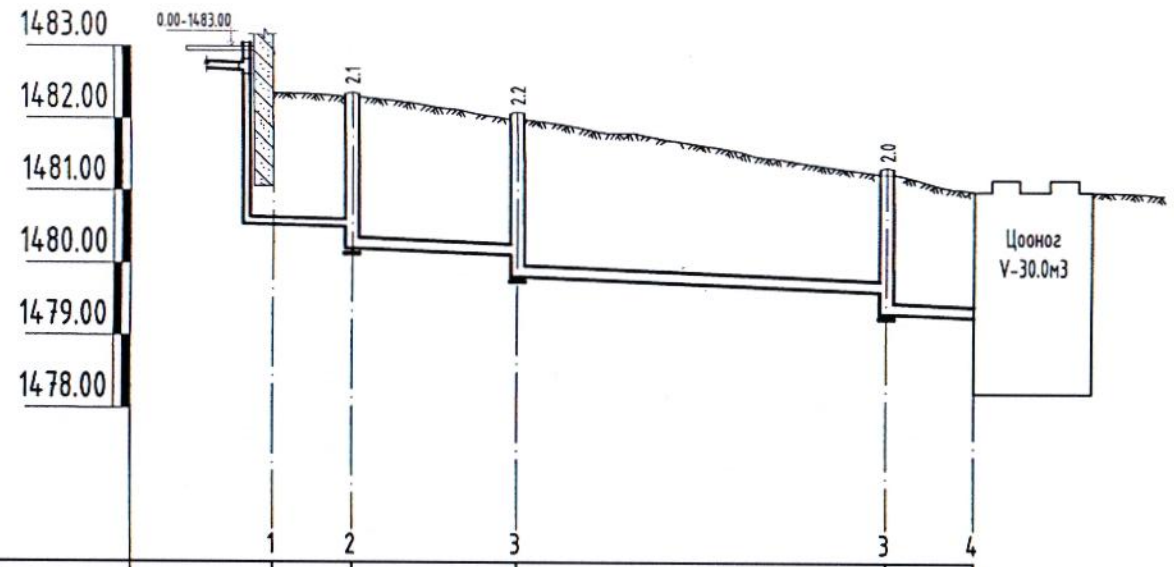

Хоолойн ховилын тэмдэгт		1480.535	1480.511 1480.211	1480.125 1479.825		1479.620	1479.320	1479.280
Газрын хөрсний төслийн тэмдэгт		1482.350	1482.310	1482.000		1481.250		1481.000
Газрын хөрсний одоогийн тэмдэгт		1482.350	1482.310	1482.000		1481.250		1481.000
Буурь				Ердийн байгалийн элсэн дэвсгэр δ-15см		Ердийн байгалийн элсэн дэвсгэр δ-15см		
Хоолойн материал				Хуванцар хоолой Ф150мм Гадна бохирын PVC.		Хуванцар хоолой Ф150мм Гадна бохирын PVC.		
Налуу / Урт /м/			i-0.003 / 5.5	i-0.008 / 11.3	i-0.008 / 25.5		i-0.008 / 6.0	
Хоорондох зай /м/			5.5	11.3	25.5		6.0	
Худаг,эргэлт,дугаар	Барилга		А / АТХ-1	1 АТХ-2 1 Б		1 АТХ-3	1 Б	Цооног V-30.0м3
Онцлог цэг		1	2	3		4		5

Огтлол А-А М1:50

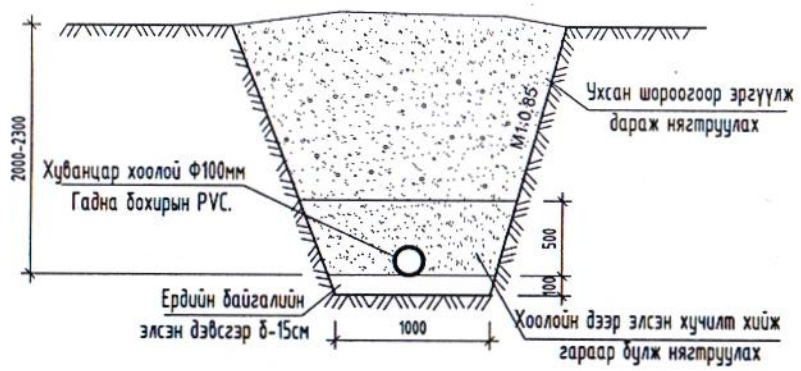

Огтлол Б-Б М1:50

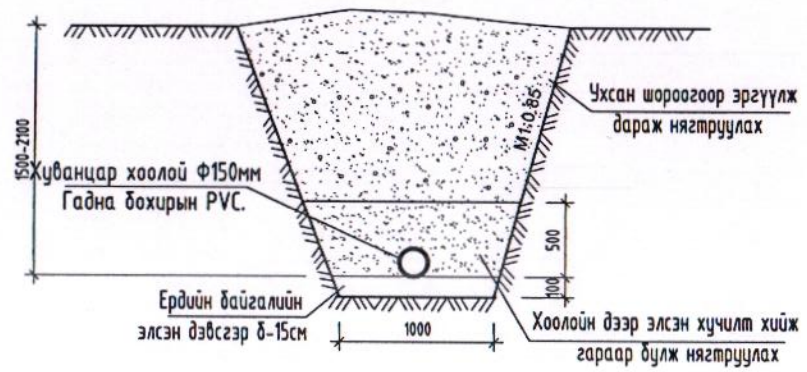

Барилгын зураг төслийн "АСЛААН" ХХКомпани	Дундговь аймаг Адаацаг сумын эрүүл мэндийн төвийн амбулаторын барилгын их засвар				
	Гадна бохир усны шугамын дагуугийн зүсэлт огтлол А-А,Б-Б				Ye шат: А.3
	Инженер	М.Хайрош	ЕГ Шифр: 04/2022	Масштаб: 1:100	
	Гүйцэтгэсэн	М.Хайрош	ТГ Шифр:	Зургийн дугаар: УАТГ-03	Хуудас: 5
	Шалгасан	Н.Намнансүрэн			

A3

ОГТЛОЛ 1-1

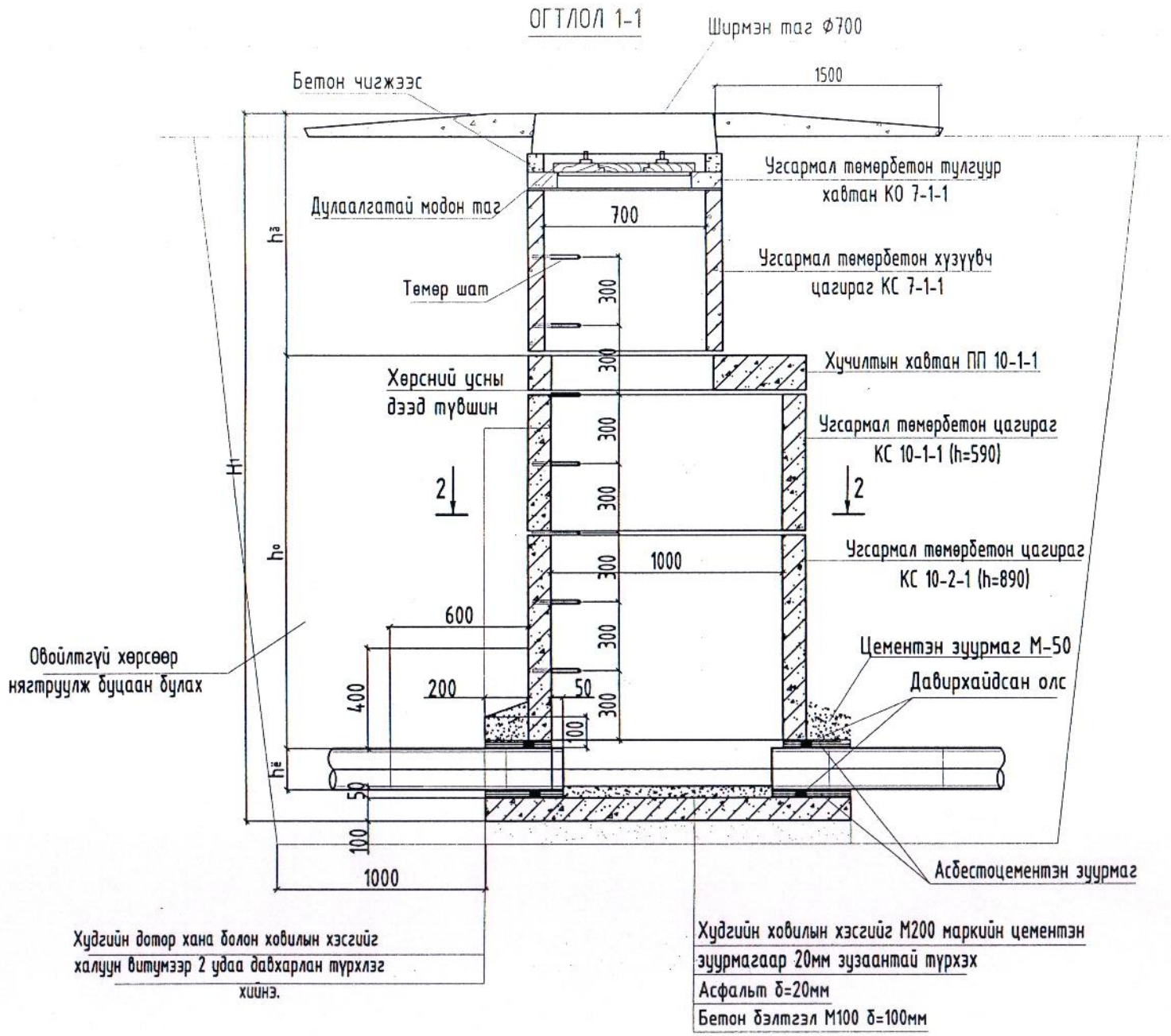

ТОЙМ I

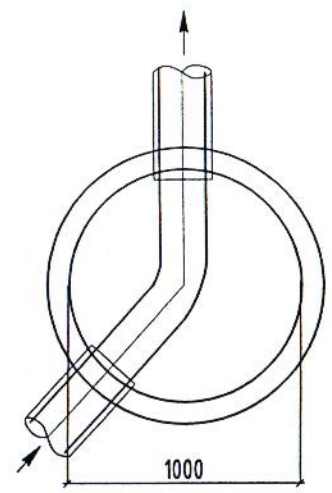

ОГТЛОЛ 3-3

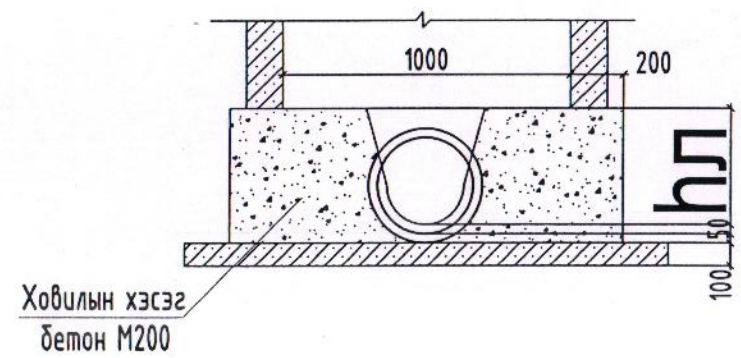

ОГТЛОЛ 2-2

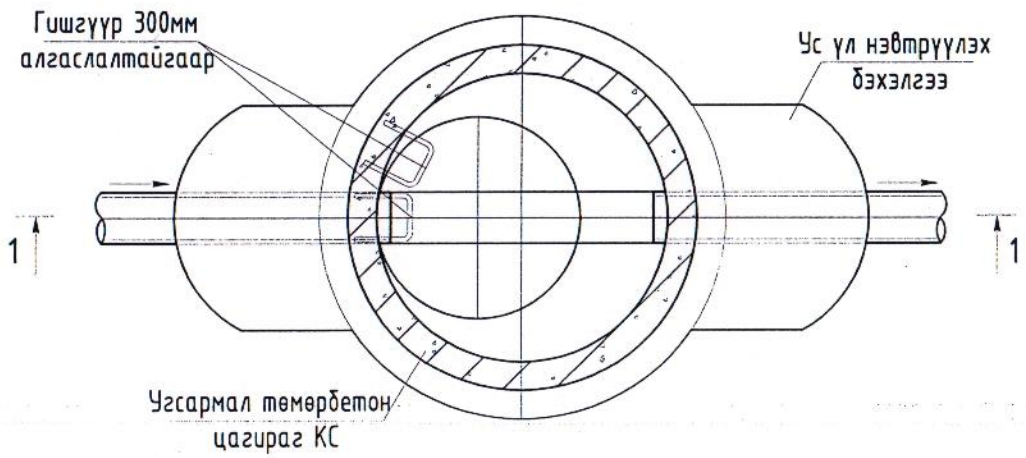

Барилгын зураг төслийн "АСЛААН" ХХКомпани	Дундговь аймаг Адаацаг сумын эрүүл мэндийн төвийн амбулаторын барилгын их засвар					
	Гадна бохир усны худгийн огтлол 1-1, 2-2, 3-3					Ye шат: А.З
	Инженер	М.Хайрош	ЕГ Шифр: 04/2022	Масштаб: 1:100		
	Гүйцэтгэсэн	М.Хайрош	ТГ Шифр:	Зургийн дугаар: УАТГ-04		Хуудас: 5
	Шалгасан	Н.Намнансүрэн				

А3

БОХИР УСНЫ ХУДГИЙН ТҮҮВЭР

Худгийн дугаар	Худгийн марк	Нэг маягийн зургийн дугаар	Худгийн бүрэн өндөр	Худгийн диаметр	Лотокийн схемийн дугаар	Ёроолын хавтангын зузаан	Ховилын гүн / h л /	Хучилтын хавтангийн зузаан	Худгийн ажлын хэсгийн өндөр	Хүзүүвчийн өндөр	Барилгын хийц																Гишгүүр шатны тоо	Ус тусгаарлагч хийх талбай $м^3$	Лотокийн бетоны эзэлхүүн $м^3$	Чигжэс бетоны эзэлхүүн $м^3$	Үгсармал төмөр бетоны эзэлхүүн $м^3$
											Үгсармал төмөр бетон эдлэл												Бэхэлгээний деталл								
											Ер. хавтан	Хуч. хавтан	Ажлын хэсэг		Ёр. хавтан	Хуч. хавтан	Ажлын хэсэг		Хүзүүвч												
											ПД 10-1-1	ПП 10-1-1	КС 10-1-1	КС 10-2-1	ПД 15-1-1	ПП 15-1-1	КС 15-1-1	КС 15-2-1	КО 7-1-1	КС 7-1-1	КС 7-1-2	Чигжэс бетоны өндөр	МС-1	МС-2	МС-5	МС-6					
	2	3	4	5	6	7	8	9	10	11	12	13	14	15	16	17	18	19	20	21	22	23	24	25	26	27	28	29	30	31	32
1	III	22	2100	1000	II	100	200	150	1500	300	1	1	1	1	-	-	-	-	1		-	150	4	4	4	4	7	-	0.2	0.03	-
2	III	22	2200	1000	II	100	200	150	1500	300	1	1	1	1	-	-	-	-	1		-	250	4	4	4	4	8	-	0.2	0.03	-
3	III	22	2000	1000	II	100	200	150	1500	300	1	1	1	1	-	-	-	-	1		-	50	4	4	4	4	7	-	0.2	0.03	-

БАЙГУУЛАЛТ

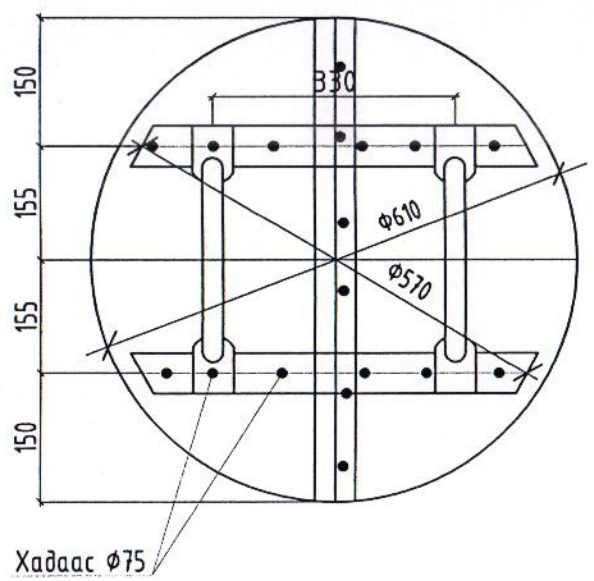

МОДОН ТАГ

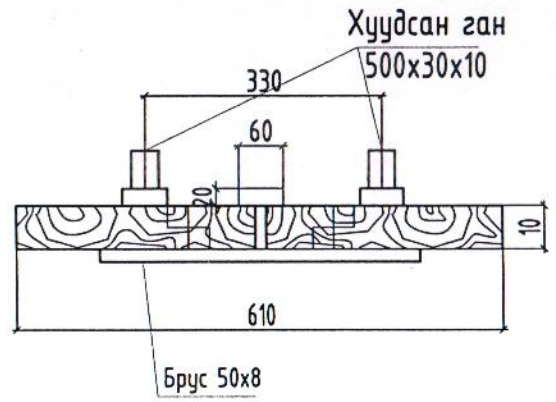

Барилгын зураг төслийн "АСЛААН" ХХКомпани	Дундговь аймаг Адаацаг сумын эрүүл мэндийн төвийн амбулаторын барилгын их засвар				
	Бохирын худгийн материалын түүвэр, тагны байгуулалт				Ye шат: А.3
	Инженер	М.Хайрош	ЕГ Шифр: 04/2022	Масштаб: 1:100	
	Гүйцэтгэсэн	М.Хайрош	ТГ Шифр:	Зургийн дугаар: УАТГ-05	Хуудас: 5
	Шалгасан	Н.Намнансүрэн			

А3

Гадна бохир усны шугамын байгуулалт М1:500

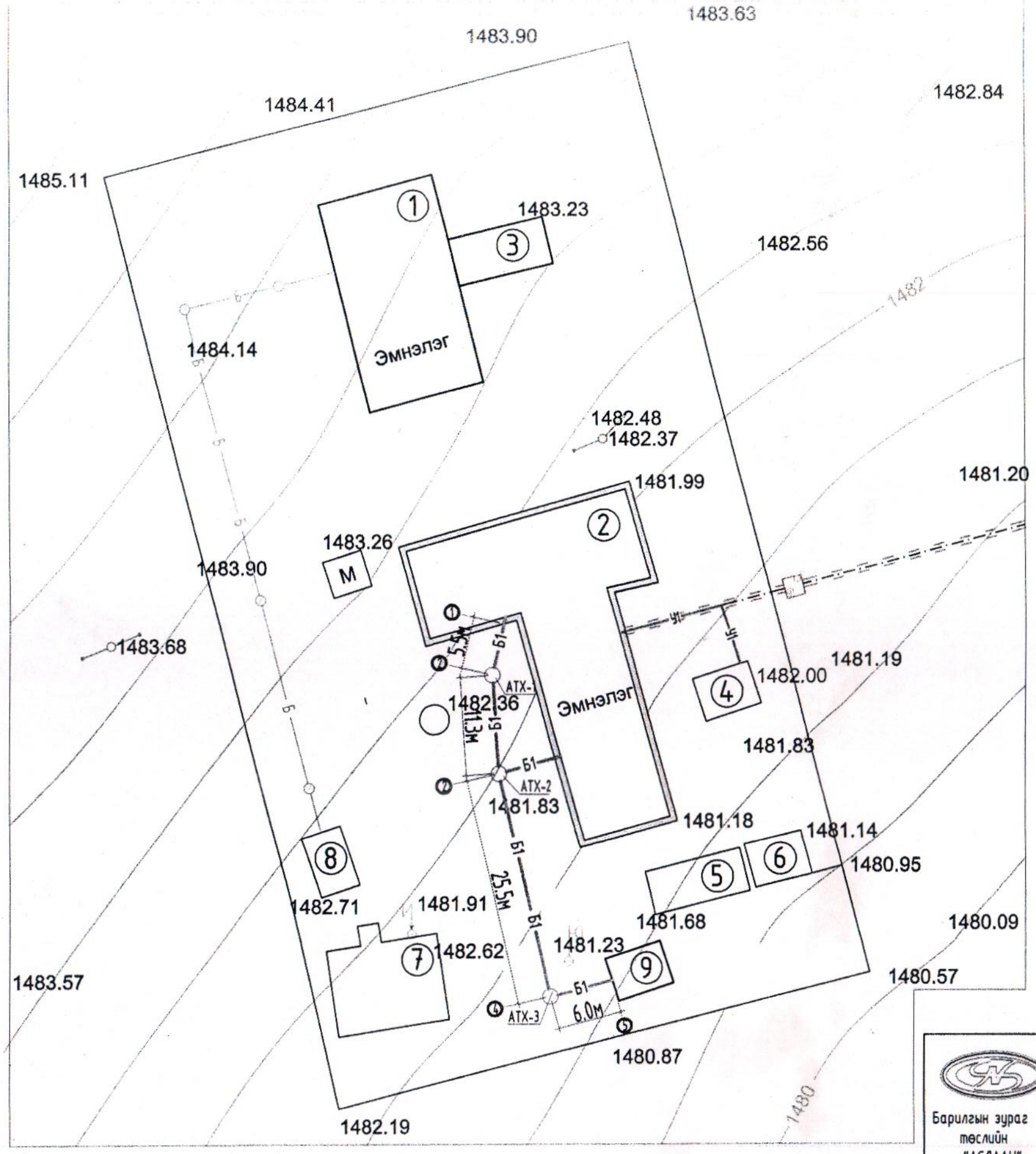

Д/Д	ТОДОРХОЙЛОЛТ:	Тайлбар
1.	Эмнэлэгийн барилга	Одоо байгаа
2.	Амбулторын барилга	Одоо байгаа
3.	Зуух, гаражын барилга	Одоо байгаа
4.	Гуний худгийн барилга	Одоо байгаа
5.	Гаражын барилга	Одоо байгаа
6.	Агуулахын барилга	Одоо байгаа
7.	Бохир усны цооног	Одоо байгаа
8.	Бохир усны цооног	Одоо байгаа
9.	Бохир усны цооног	Төлөвлөж буй

Таних тэмдэг

- Одоо байгаа дулааны шугам
- Одоо байгаа дулааны худаг
- Шинээр хийгдэх бохир усны худаг
- Б1 — Шинээр хийгдэх бохир усны шугам
- Одоо байгаа бохир усны худаг
- Б — Одоо байгаа бохир усны шугам
- У1 — Одоо байгаа цэвэр усны шугам
- Одоо байгаа цахилгааны шугам

ЗӨВШӨӨРӨЛЦСӨН

Сумын ЭМТөвийн эрхлэгч *С.Отгонбаяр*

Барилгын зураг төслийн "АСЛААН" ХХКомпани	Дундговь аймаг Адаацаг сумын эрүүл мэндийн төвийн амбулаторын барилгын их засвар				
	Гадна бохир усны шугамын байгуулалт, тодорхойлолт, таних тэмдэг				Ye шат: А.3
	Инженер	М.Хайрош	ЕГ Шифр: 04/2022	Масштаб: 1:100	
	Гүйцэтгэсэн	М.Хайрош	ТГ Шифр:	Зургийн дугаар: УАТГ-02	Хуудас: 5
	Шалгасан	Н.Намнансүрэн			