"УРАНТОД ЦЭГ" ХХК
/Барилгын зураг төслийн тусгай зөвшөөрлийн дугаар 3Т56-693/19,
Утас: 80006394, 98889300

Зургийн шифт: УТЦ-2023/009

ХЭНТИЙ АЙМАГ. БАТНОРОВ СУМ. 6-Р БАГ

"ХҮНСИЙ НОГООНЫ ЗООРЬ"-ИЙН БАРИЛГА /БАТНОРОВ СУМ/

/АЖЛЫН ЗУРАГ/

ЗАХИАЛАГЧ:

БОЛОВСРУУЛСАН:

Албан тушаал		Нэр	Гарын үсэг	Гүйцэтгэгч:			
"УРАНТОД ЦЭГ" ХХК	Хэнтий аймгийн Батноров сумын Засаг дарга	Б.Жавхланбаяр		"УРАНТОД ЦЭГ" ХХК	"Урантод цэг" ХХК-ийн Захирал	Нэр	Гарын үсэг
						П.Ганцоож	

ЧИНГИС ХОТ 2024 ОН

БАЙРШЛЫН СХЕМ

Масштаб М1:1000

ҮНДЭСЛЭЛ.

- Хэнтий аймгийн Батноров сумын Засаг даргын 2022 оны 11-р сарын 28-ны өдрийн А/200 тоот захирамжаар олгосон Хэнтий аймгийн Батнорв сумын Дундбүрд 6-р баг. Нөөлөг гудамжны урд 0 тоотод хаягт Үйлдвэрлэлийн барилга, байгууламжийн зориулалттай 1000 м2 газар олголт.
- Хэнтий аймгийн Батноров сумын 6-р багт барих "ХҮНСНИЙ НОГООНЫ ЗООРИЙН БАРИЛГА"-ын зураг төслийг Хэнтий аймгийн Батноров сумын ЗДТГ-аар байгуулсан 2024 оны 02 -р сарын 20-ны өдрийн УТЦ-2024/009 дугаартай гэрээгээр үндэслэн дараах төлөвлөлтийг гүйцэтгэсэн.

N

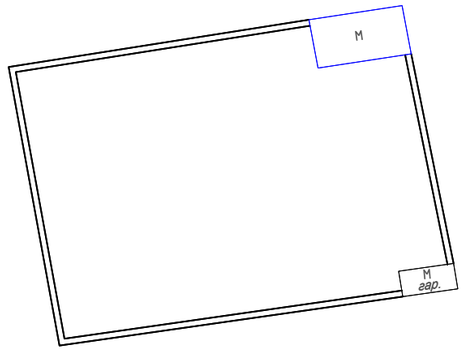

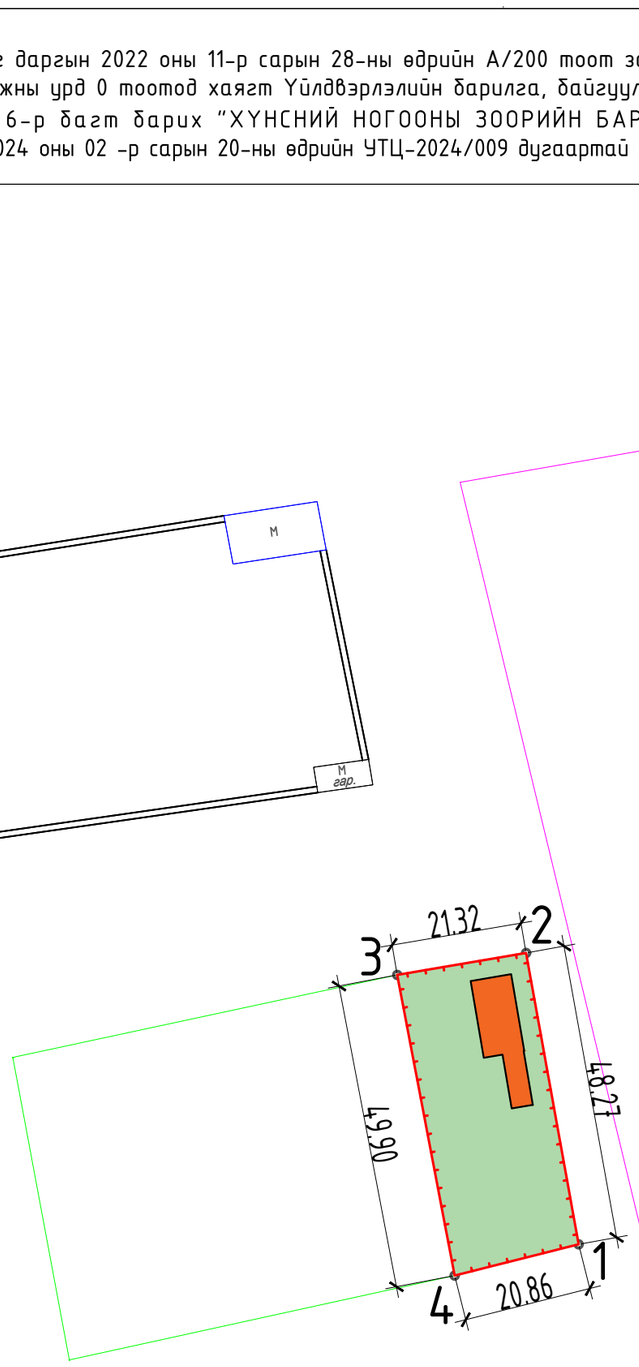

БАЙРШЛЫН ЕРӨНХИЙ СХЕМ

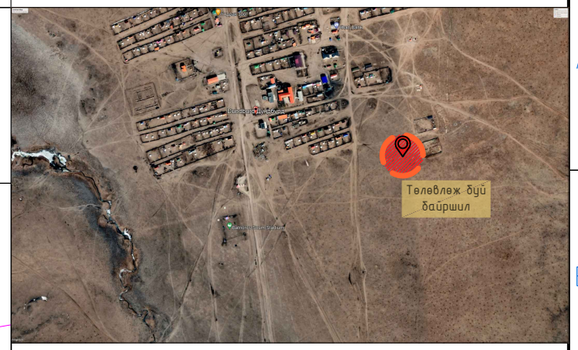

ТАНИХ ТЭМДЭГ

- Эдэлбэр газрын хязгаар-1000м2
- Төлөвлөлтийн хязгаар-1000м2
- Төлөвлөлтийн барилга-116.24м2
- Дулааны шугам
- Цэвэр усны шугам
- Бохир усны шугам
- Цахилгааны шугам
- Холбооны шугам

ТӨЛӨВЛӨЖ БҮЙ БАЙРШЛЫН СОЛБИЛЦОЛ

Кординат /UTM/

1.	537802.10	5310110.65
2.	537822.41	5310114.80
3.	537813.83	5310162.30
4.	537793.44	5310157.74

"УРАНТОД ЦЭГ" ХХК

Хэнтий аймаг. Батноров сум. 6-р баг

"ХҮНСИЙ НОГООНЫ ЗООРЬ"-ИЙН БАРИЛГА /БАТНОРОВ СУМ/

Байршлын схем

Үе шат: АЗ

			ЕГ шифр:	Масштаб:	Огноо:
Архитектор	Т.Бариашир		УТЦ-2023/009	1:1000	2024.02
Гүйцэтгэсэн	Т.Бариашир		ТГ шифр:	Зургийн дугаар:	Хуудас:
Шалгасан	С.Баасандагва			ЕТ-01	07

БАТЛАВ.
ХЭНТИЙ АЙМГИЙН БАТНОРОВ СУМЫН ЗАСАГ ДАРГА..... /Б.ЖАВХЛАНБАЯР/

N

ҮНДЭСЛЭЛ.
- Хэнтий аймгийн Батноров сумын Засаг даргын 2022 оны 11-р сарын 28-ны өдрийн А/200 тоот захирамжаар олгосон Хэнтий аймгийн Батноров сумын Дундбүрд 6-р баг. Нөөлөг гудамжны урд 0 тоотод хаягт Үйлдвэрлэлийн барилга, байгууламжийн зориулалттай 1000 м2 газар олголт.
- Хэнтий аймгийн Батноров сумын 6-р багт барих "ХҮНСНИЙ НОГООНЫ ЗООРИЙН БАРИЛГА"-ын зураг төслийг Хэнтий аймгийн Батноров сумын ЗДТГ-ын байгууллсан 2024 оны 02 -р сарын 20-ны өдрийн УТЦ-2024/009 дугаартай гэрээгээр үндэслэн дараах төлөвлөлтийг гүйцэтгэсэн.

ЕРӨНХИЙ ТӨЛӨВЛӨГӨӨ М1:500

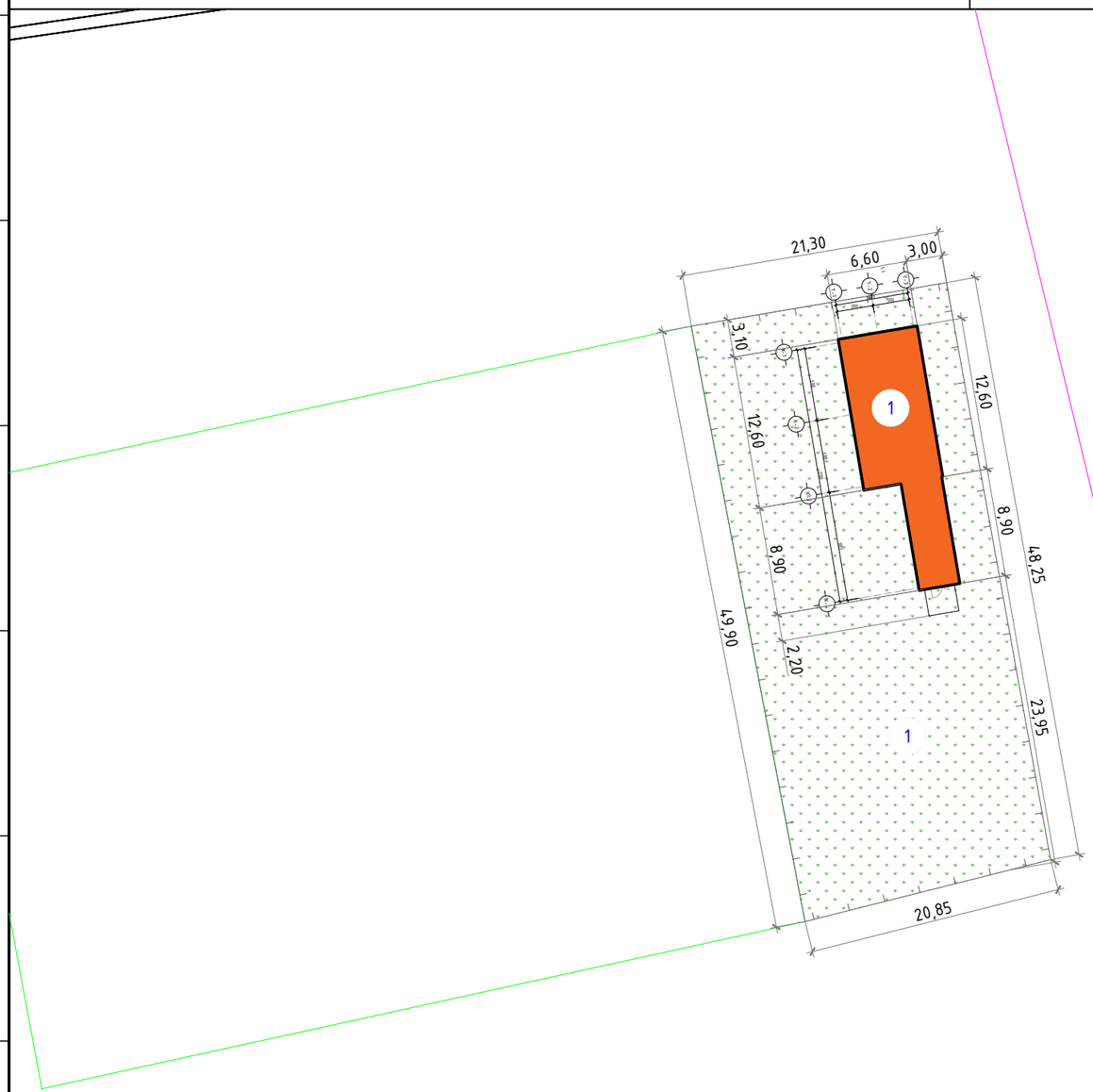

Д/д	ТОДОРХОЙЛОЛТ:	Тайлбар
1	Хүнсний ногооны зоорь	Төлөвлөж буй
2	Эдэлбэр газар	

БАЙРШЛЫН СХЕМ:

Томъёолсон тэмдэглэгээ

- Эдэлбэр газар
- Ногоон байгууламж
- Төлөвлөж буй барилгууд

"УРАНТОД ЦЭГ" ХХК	Хэнтий аймаг. Батноров сум. 6-р баг "ХҮНСИЙ НОГООНЫ ЗООРЬ"-ИЙН БАРИЛГА /БАТНОРОВ СУМ/				
	Ерөнхий төлөвлөгөө				Үе шат: А3
Архитектор	Т.Бариашир		ЕГ шифр: УТЦ-2023/009	Масштаб: 1:500	Огноо: 2024.02
Гүйцэтгэсэн	Т.Бариашир		ТГ шифр:	Зургийн дугаар: ЕТ-02	Хуудас: 07
	Шалгасан	С.Баасандагва			

Зургийн жагсаалт

№	Зургийн нэр	Тайлбар
	ЕТ, БА маркын зургууд	
1	Зургийн жагсаалт, тайлбар бичиг	БА-1
2	Байршлын схем	ЕТ-1
3	Ерөнхий төлөвлөгөө	ЕТ-2
4	Байгуулалт	БА-2
5	Нүүр талууд /тэнхлэг X1-X4, Y3-Y1, Y1-Y3/	БА-3
6	Огтлол 1-1, Огтлол 2-2	БА-4
7	Огтлол 3-3, Огтлол 4-4	БА-5

Техник эдийн засгийн үзүүлэлт

1	Барилгын талбай	99.0м^2
2	Барилгын эзэлхүүн	232.0м^3
3	Ашигтай талбай	92.8м^2
4	Ажлын талбай	116.24м^2

ТАЙЛБАР БИЧИГ

ЕРӨНХИЙ ХЭСЭГ: Уг Хэнтий аймгийн Батноров сумын 6-р багт барих "ХҮНСНИЙ НОГООНЫ ЗООРИЙН БАРИЛГА"-ын зураг төслийг Хэнтий аймгийн Батноров сумын ЗДТГ-тай байгуулсан 2024 оны 02 -р сарын 20-ны өдрийн УТЦ-2024/009 дугаартай гэрээний дагуу ажлын болон зургийн даавгаварыг үндэслэн барилгын зураг төслийн "Урантод цэг" ХХК-д боловсруулав.

БАРИЛГЫН БАЙРШИЛ: Хэнтий аймгийн Батноров сумын Засаг даргын 2022 оны 11-р сарын 28-ны өдрийн А/200 тоот Захирамжаар Батноров сумын 6-р баг, Дундбүрд хорооны Нөөлөг гудамжны тоот хаягт байршилтай сумын ЗДТГ-ын эзэмшлийн 1000м2 талбайд төлөвлөв.

АРХИТЕКТУР ТӨЛӨВЛӨЛТ: Уг барилга нь тэнхлэгээрэй 12.0х6.0м хэмжээтэй цутгамал төмөр бетон каркас бүтээцтэй, цутгамал төмөр бетон хучилттай зоорийн барилга байна. Гол нэг орцтой. Ачаа буулгах болон ачих боломжоор бүрэн хангагдсан хаалга, орц гарцтай байна. Гадна тохижилтын ажил байхгүй.

СУУРЬ: Каркасан барилгын баганын дор цутгамал төмөр бетон шугаман суурь хийж өгнө. Шугаман суурийн бетоны анги В15, бүс бетоны анги В20, арматурын анги нь SD390, А240 байхаар зураг төсөлд тусгав. Котлованыг механизмаар ухахдаа суурь суулгах төслийн түвшингээс дээш 20-30 см дутуу ухаж түүнээс доош төслийн түвшин хүрэх хүртэл гараар ухах хэрэгтэй. Цутгамал төмөр бетон суурь нь 400х1200h хэмжээтэй суурь байна. "Цутгамал бетон, төмөр бетон бүтээц" -ийн угсралтын БНбД 52-03-05, Цутгамал төмөр бетон шугаман суурийн дор 10см зузаан В7.5 маркийн бетон бэлтгэл хийнэ. Суурийн гадна хөрстэй харьцаж байгаа хэсгийг халуун хар тосон түрхлэг 2 дахин хийх ба суурийг эргүүлж чигжихдээ овойлт үүсдэггүй хөрсийг 200-250мм тутамд сайтар нягтруулж хийвэл зохино. Буурь, суурийн ажлыг гүйцэтгэхдээ барилгын газар шороо ба буурь, суурийн ажил гүйцэтгэх БНбД 3.02.01-90.ийг баримталбал зохино.

ЦУТГАМАЛ ТӨМӨР БЕТОН КАРКАС: Барилга нь хоёр чиглэлд даацтай цутгамал төмөр бетон каркастай. Каркасын багана ригелийг цутгамал хучилт, цутгамал дам нуруутай сайтар уялдуулан нэгэн зэрэг тасралтгүй үргэлжлүүлэн цутгана. Каркасын ажлын арматур SD390. Цутгамал хучилт, каркасын бетоны анги В20 байна. Цутгамал төмөр бетон каркзас, хучилтыг модон хэв хашмалд цутгаж бетоны 80%-ийг олсны дараа суллах шаардлагатай. Бетон төмөр бетоны ажлыг хийж гүйцэтгэхдээ барилгын норм ба дүрэм болон улсын стандарт /УСТ/, барилгын зохион байгуулалт, барилгын техникийн аюулгүйн дүрэм зэрэг холбогдох техникийн мөрдлөг болгох шаардлагатай. Бетон цутгалтын ажлыг гүйцэтгэхдээ угсралтын "Цутгамал бетон, төмөр бетон бүтээц"-ийн угсралтын БНбД 52-02-05-ыг, цутгамал төмөр бетоны ажил гүйцэтгэх заавар БНбД 52-102.04-ийн холбогдох заалтуудыг нарийн баримталбал зохино.

ХАНА: Барилгын хана нь 30см зузаантай цутгамал В10 ангийн бетон даацын хана байна.

ДУЛААЛГА: XPS хавтан δ=100см байна.

ЗАСЛАЛЫН АЖИЛ: Зоорийн ханын дотор талыг сайжруулсан шаварлдагаар шавардаж, шохойдно. Барилгад хэрэглэх мод, модон материалыг анх бэлтгэх үедээ холтсыг хуулах буюу зурааслаж бэлтгэсэн байх хэрэгтэй.

ХИЙЦҮҮДИЙГ ХАМГААЛАХ: Модон хийцийн газарт суух хэсгийн гадаргууг болон модон хийцийн хөрс шороотой харьцах хэсгийг халуун хар тосон түрхлэгийг заавал хийж, хар цаасаар ороож өгөх хэрэгтэй. Ногоо хадгалах хашлагын модон элментүүдийг ББК-3 СХиП-н дагуу уусмалаар будах хэрэгтэй.

ХУЧИЛТ: НХ59х12 маркын нүхтэй хавтан. Хучилтын хавтанг 100 маркын бэхжээгүй зуурмаг дээр угсарна.

ШАЛ: Шалыг хөрсөөр үлдээх ба хөрсийг нягтруулна. Нягтруулсан хөрс дээр модон тавцан /поддон/ байрлуулж ногоо хадгална.

ХААЛГА: Гадна хаалга нь дулаалгатай төмөр хаалга байна. Хаалгыг төмөр рамтай, сэндвич маягын хавтангаар газар дээр нь бэлтгэж угсарна.

МОДОН ХИЙЦИЙН ТАЛААР: Модон болон модон хийцүүд нь 25%-иас ихгүй чийглэгтэй хар мод, нарс аль нэгийг хэрэглэнэ. Хүзүүвчийн хэсгийн гол нурууны бусад хийцтэй харьцах хэсэгт 8см-ээс ихгүй гүн цавчиж хоног гаргах хэрэгтэй. Хашлага болон тавиурт II зэргийн зүсмэл материалыг хэрэглэх бөгөөд үжил эсэргүүцэх арга хэмжээнд ББК уусмалыг хэрэглэнэ. Уусмалын найрлагыг СНиП-Ш-19-71-д үзнэ. Даацанд хэрэглэх модонд хагарч цуурсан, яртай, хорхой идсэн мод хэрэглэхийг хориглоно.

ШАТ: Тамбурын шат, пандусыг төмөр бетон дам нуруу, төмөр бетон гишгүүртэйгээр төлөвлөв. Төмөр бетон шатыг В20 маркийн бетон, AIII, AI ангийн арматураар зураг төсөлд тооцов. Бетон цутгалтын ажлыг гүйцэтгэхдээ "Цутгамал бетон, төмөр бетон бүтээц"-ийн угсралтын БНбД 52-02-05-ыг нарийн баримтлана. Хэв хашмал нь бат бэх, тогтвортой нөхцлөөр хангагдсан байх шаардлагатай. Бетоны бат бэх 70%-даа хүрэхээс өмнө буюу 28 хоногоос өмнө хэв хашмалыг задлаж авч болохгүй.

ЯЛУУ:Тамбурын хананд гаргах хаалганы нүхнүүд дээр угсармал төмөр бетон ялуу тавина. Угсармал төмөр бетон ялууг цуврал В1.038-1-ийн дэвтэрээс сонгов. Ялууны суулт нь 1,5м-ээс илүү өргөнтэй нүхний дээр 25см-ээс багагүй, 1.5м хүртлэх нүхэнд дээр 20см-ээс багагүй дэрлүүлж суулгана.
Угсармал төмөр бетон ялууг 100 маркын жигд тараасан бэхжээгүй шинэхэн зуурмаг дээр суулгана.

ХАЯАВЧ: Барилгын суурь өргийн ажил хийсний дараа төлөвлөлтийн түвшинд хүртэл шороо хийж тэгшилсэний дараа зургийн дагуу ус оруулахгүй хававчийг цутгаж өгсөн байх шаардлагатай. Орчны тохижилтын ажлын зургийн дагуу БНбД 3.01.06-90-ийг баримтлан гүйцэтгэх хэрэгтэй

ГАДНА ДОВЖОО: Гадна довжоонуудыг сайтар нягтруулсан хөрсөн дээр зургийн дагуу В7,5 бетоноор цутгаж хийнэ.

САЛХИВЧ: Энэхүү зоорь нь хадгалаж байгаа ногооноос ялгарах чийглэгийг зохицуулахад зориулагдсан ердийн агааржуулалттай болно. Агаар сэлгэх ажиллагаа нь модон яндангийн тусламжтай явагдана. Зоорь нь халаалтгүйгээр төлөвлөгдсөн бөгөөд хучилтаар алдагдах дулааны алдагдлыг ногооноос ялгарах дулаан ба хөрснөөс үзүүлэх дулаанаар нөхнө. Зоорийн дотор агаарын температур t=0°C. Чийглэг нь δ=95% байхаар тооцоог хийв. Сорогдож байгаа болон гаргаж байгаа агаарын хэмжээг модон янданд тавьсан хаалтаар тохируулна.

	Хэнтий аймаг. Батноров сум. 6-р баг "ХҮНСИЙ НОГООНЫ ЗООРЬ"-ИЙН БАРИЛГА /БАТНОРОВ СУМ/					
	Зургийн тайлбар, зургийн жагсаалт					Үе шат: А3
	Архитектор	Т.Бариашир		ЕГ шифр: УТЦ-2024/009	Масштаб:	Огноо: 2024.02
	Гүйцэтгэсэн	Т.Бариашир		ТГ шифр:	Зургийн дугаар: БА-01	Хуудас: 07
"УРАН ТОД ЦЭГ" ХХК	Шалгасан	С.Баасандагва				

БАЙГУУЛАЛТ Масштаб М1:100

Байгуулалт М1:100

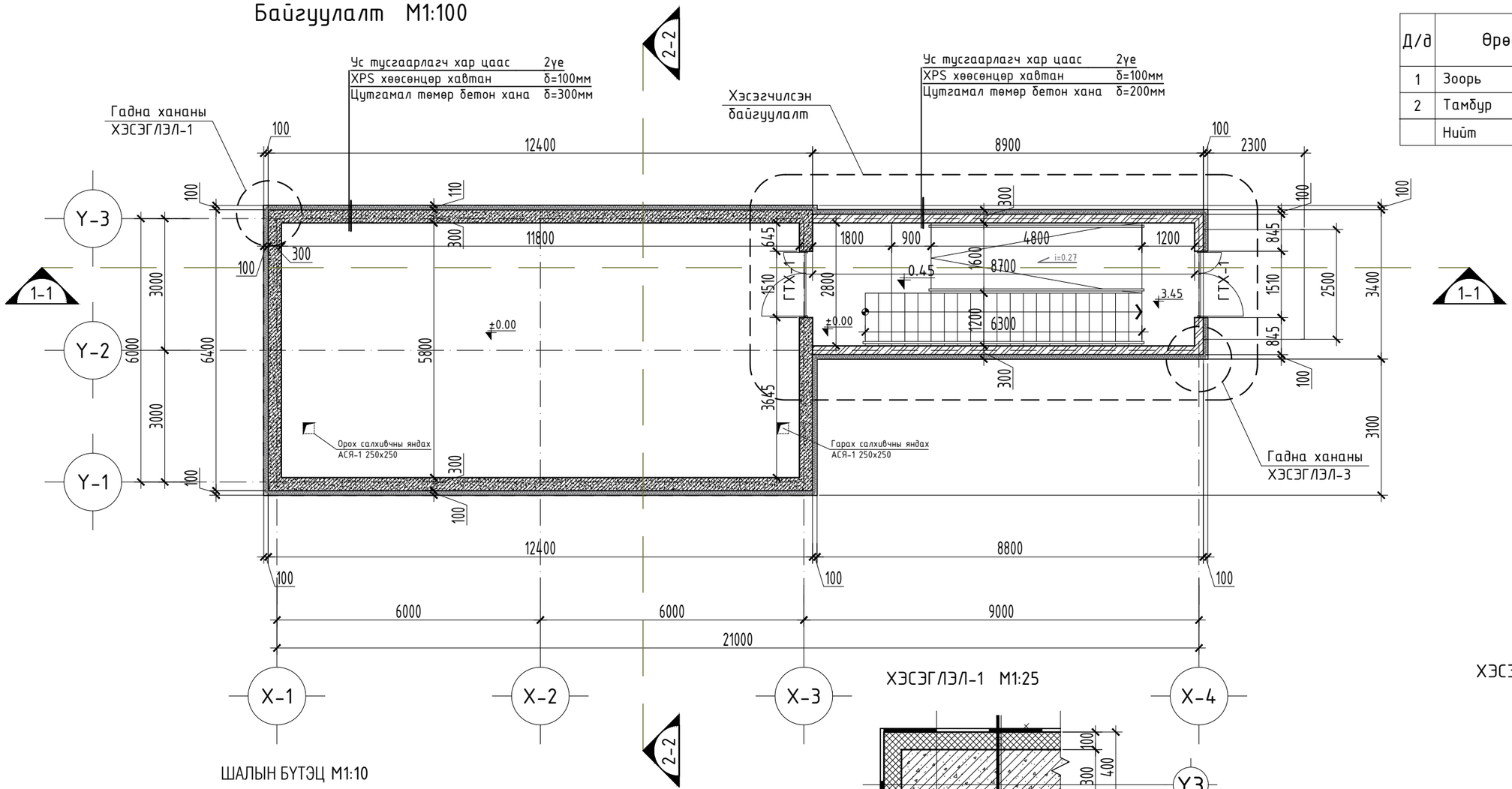

ӨРӨӨНИЙ ТОДОРХОЙЛОЛТ

Д/д	Өрөөний нэр	Талбай /м2/	Шалны төрөл
1	Зоорь	68.44	Бетон
2	Тамбур	24.36	Бетон
	Нийт	92.8	

ШАЛЫН БҮТЭЦ М1:10

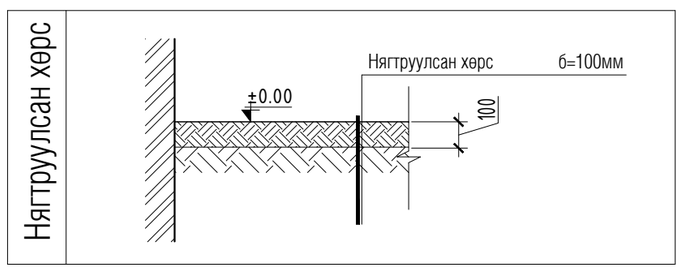

ХЭСЭГЛЭЛ-1 М1:25

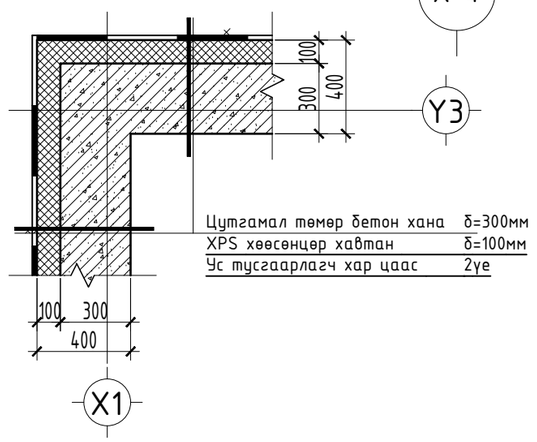

ХЭСЭГЛЭЛ-2 М1:25

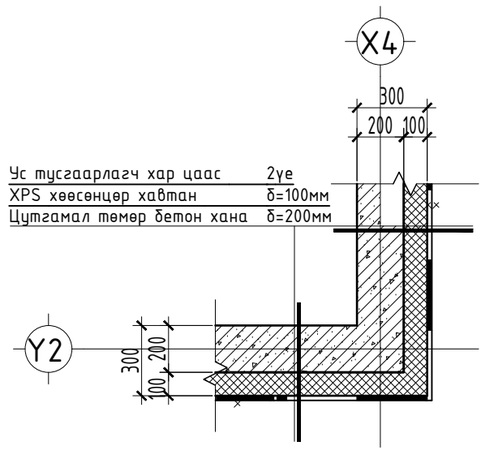

ТАЙЛБАР:

1. Зоорийн ногоо хадгалах өрөөний цэвэр шалны төвшинг харьцангуй 0,00 гэж тооцов.
2. Зоорийн ханын хийцлэлийн тухай өрөнхий тайлбараас унш.
3. Энэ хуудсыг БА-04-тэй хамт үзнэ.
4. Огтлол 1-1, 2-2-ыг хуудас БА-4-үз.
5. Гарах салхивчны янданы өндөр нь шалны 0,00 төвшнөөс дээш нүхний доод ирмэг нь 300мм 250х250-ийн 1 нүх гарна.
6. Салхивчны хоолойг %-иас ихгүй чийгтэй II зэргийн зүсмэл материалаар хийнэ.

Зөвшөөрөлцсөн:			
БА	Архитектор Т.Бариашир		
ББ	Инженер Ц.Цэрэнчимэд		

“УРАНТОД ЦЭГ” ХХК

Хэнтий аймаг. Батноров сум. 6-р баг

“ХҮНСИЙ НОГООНЫ ЗООРЬ”-ИЙН БАРИЛГА /БАТНОРОВ СУМ/

Байгуулалт

Үе шат: АЗ

Архитектор	Т.Бариашир	ЕГ шифр: УТЦ-2024/009	Масштаб: 1:100	Огноо: 2024.02	
Гүйцэтгэсэн	Т.Бариашир	ТГ шифр:	Зургийн дугаар: БА-02	Хуудас: 07	
Шалгасан	С.Баасандагва				

НҮҮР ТАЛУУД Масштаб М1:100

Нүүр тал Х1-Х4 М1:100

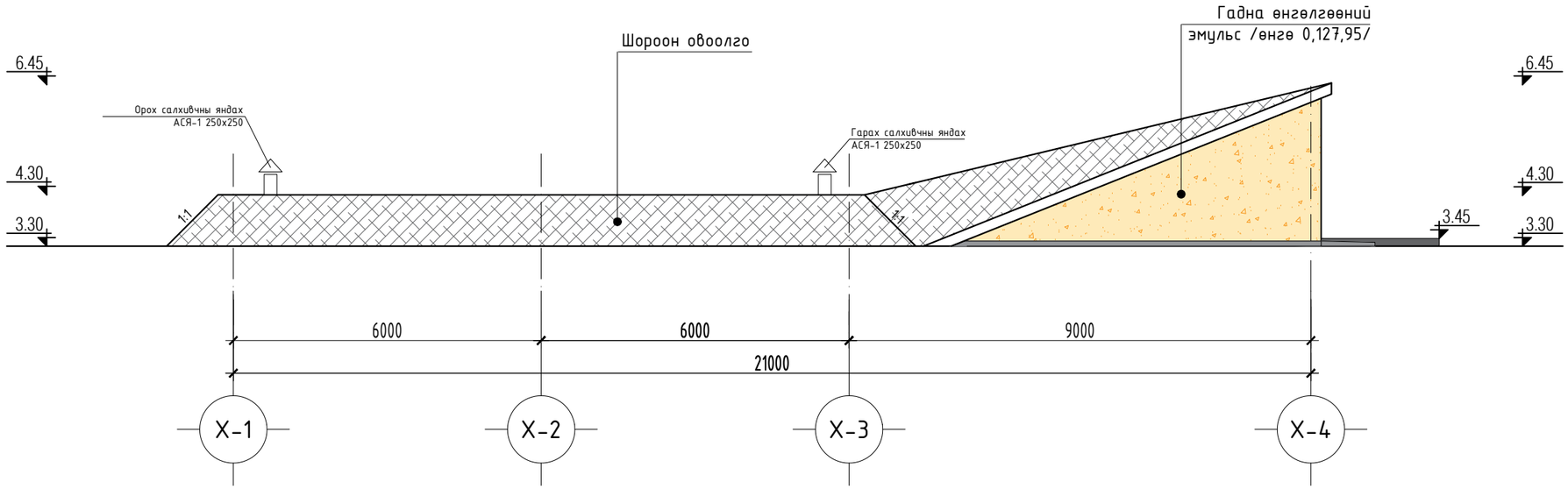

Нүүр тал У1-У3 М1:100

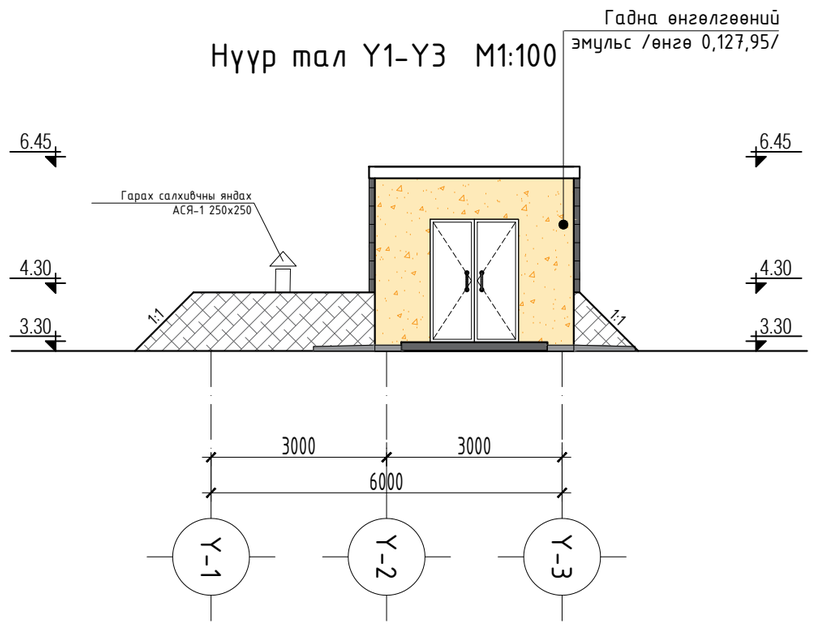

Нүүр тал У3-У1 М1:100

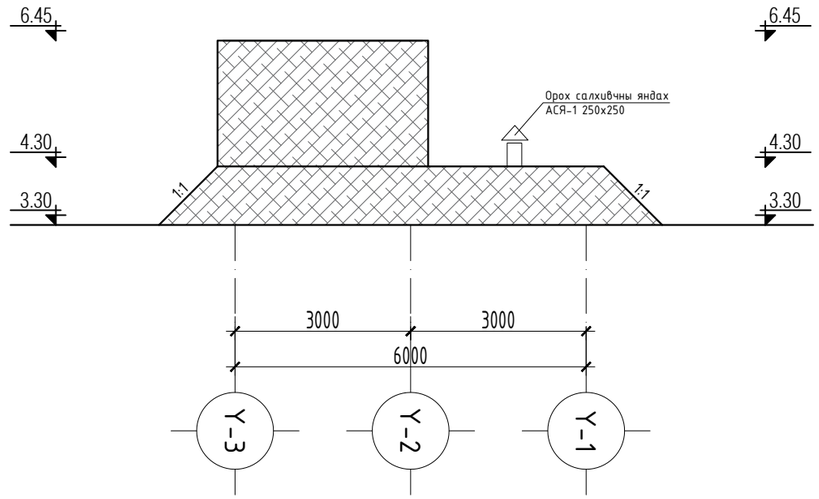

ТАЙЛБАР:
1. Үүндний өрөөний ханын өрлөгийн гадна, дотор талын засварыг горивч гаргаж өгнө.
2. Энэхүү хуудсыг БА-02,03-тай хамт үзнэ.

Зөвшөөрөлцсөн:			
БА	Архитектор Т.Бариашир		
ББ	Инженер Ц.Цэрэнчимэд		

"УРАНТОД ЦЭГ" ХХК

Хэнтий аймаг. Батноров сум. 6-р баг
"ХҮНСИЙ НОГООНЫ ЗООРЬ"-ИЙН БАРИЛГА /БАТНОРОВ СУМ/

Нүүр талууд			Үе шат: АЗ		
Архитектор	Т.Бариашир		ЕГ шифр: УТЦ-2024/009	Масштаб: 1:100	Огноо: 2024.02
Гүйцэтгэсэн	Т.Бариашир		ТГ шифр:	Зургийн дугаар: БА-03	Хуудас: 07
Шалгасан	С.Баасандагва				

ОГТЛОЛ 1-1, 2-2 Масштаб М1:100

Огтлол 1-1 М1:100

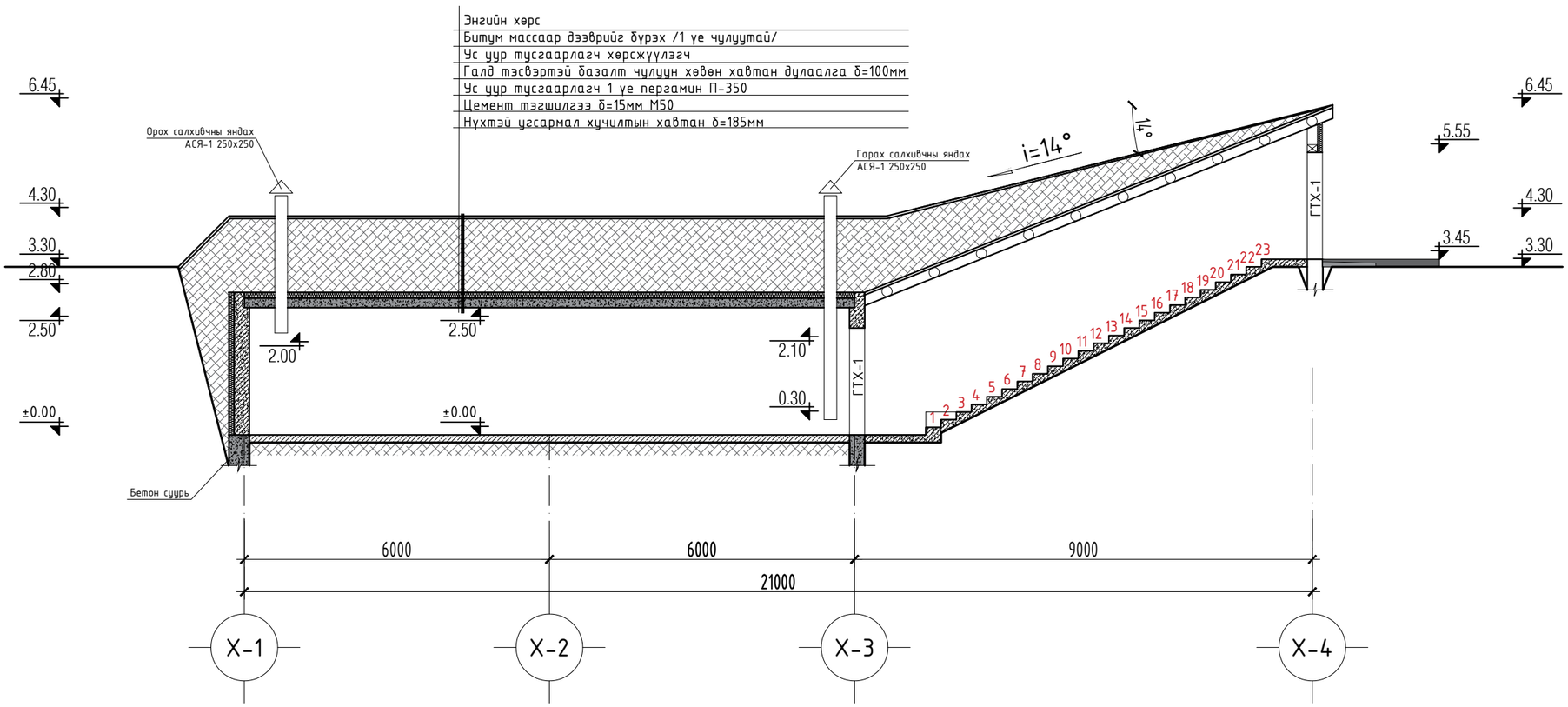

Огтлол 2-2 М1:100

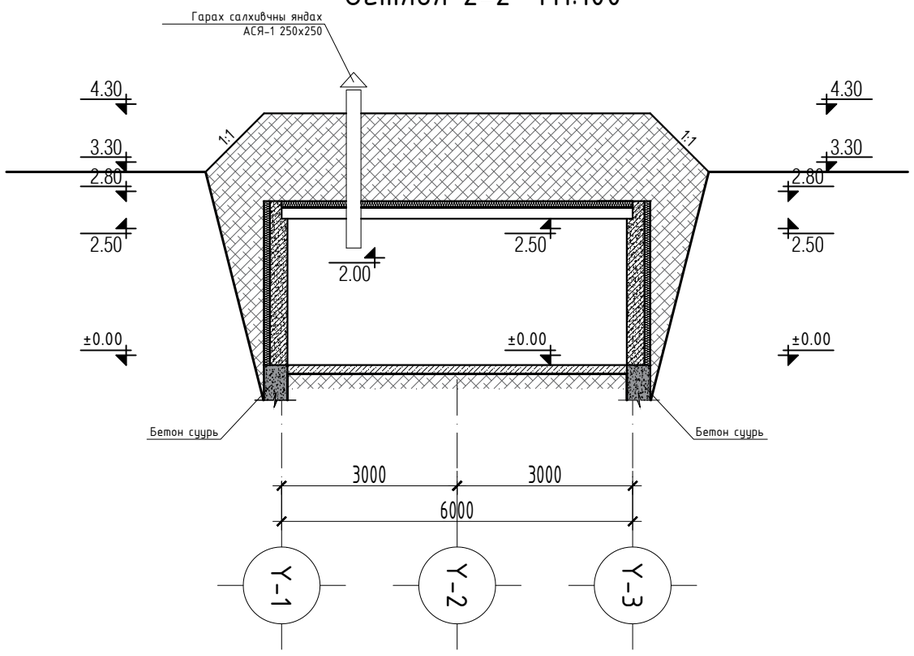

ТАЙЛБАР:

1. Хучилтын дулаалга хийх тухай зааврыг барилгын ажлын үйлдвэрлэлийн тухай БР тайлбараас үз.
2. Хучилтын элементүүдийг бүрэн угсарсны дараа дулаалга манаасыг хийх хэрэгтэй.
3. Ханыг зохих налуутай хийсний дараа шавраар өнгөлнө.
4. Энэ хуудсыг БА-3тай хамт үз.
5. Гарах салхивчны яндангийн өндөр нь шалны 0,00 түвшнөөс дээш 300мм байх ба 250х250-ийн нүх гаргана
6. Салхивчны хоолойг 25%-иас ихгүй чийгтэй II зэргийн зүсмэл материалаар хийнэ.

ТАНИХ ТЭМДЭГ

- Бетон хана
- Бетон суурь
- XPS хавтан
- Сүрэлтэй хөрс
- Нягтруулсан хөрс

Зөвшөөрөлцсөн:				Хэнтий аймаг. Батноров сум. 6-р баг "ХҮНСИЙ НОГООНЫ ЗООРЬ"-ИЙН БАРИЛГА /БАТНОРОВ СУМ/					
БА	Архитектор Т.Бариашир		"УРАНТОД ЦЭГ" ХХК	Огтлол 1-1, 2-2					Үе шат: АЗ
ББ	Инженер Ц.Цэрэнчимэд			Архитектор	Т.Бариашир		ЕГ шифр: УТЦ-2024/009	Масштаб: 1:100	Огноо: 2024.02
				Гүйцэтгэсэн	Т.Бариашир		ТГ шифр:	Зургийн дугаар: БА-04	Хуудас: 07
				Шалгасан	С.Баасандагва				

Огтлол 3-3, 4-4 Масштаб М1:50

Хэсэгчилсэн байгууламт-1 М1:50

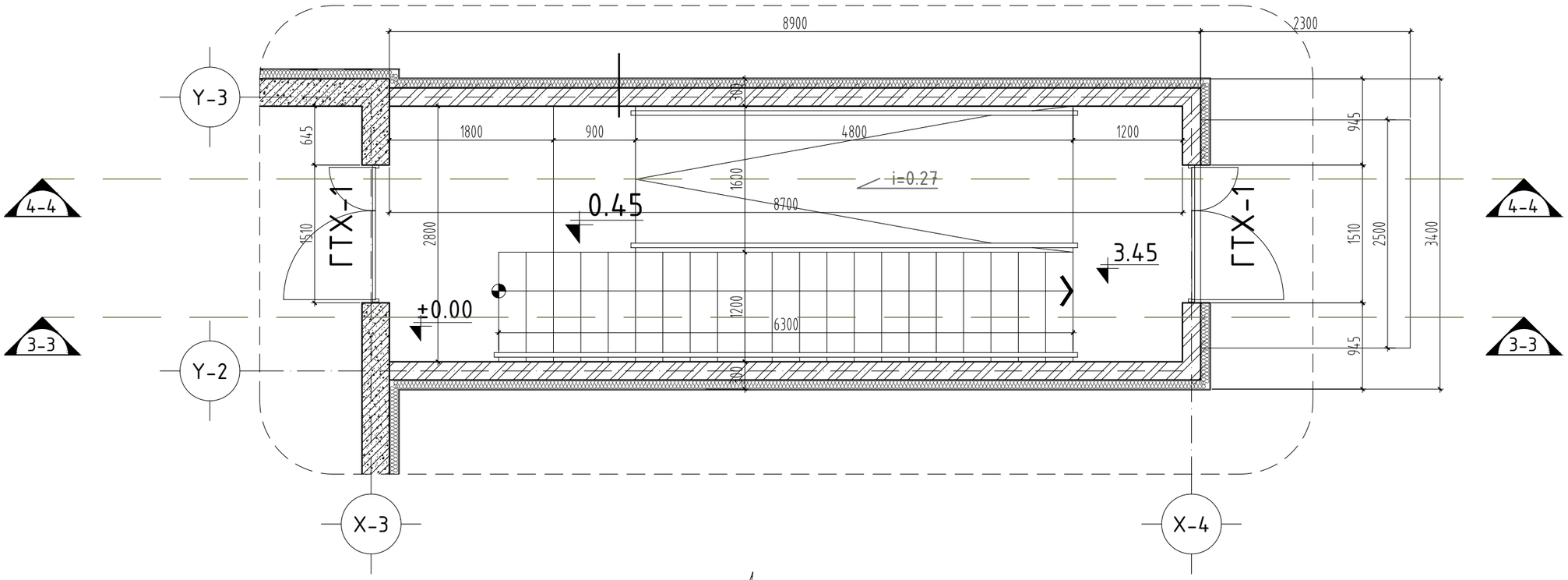

Огтлол 3-3 М1:50

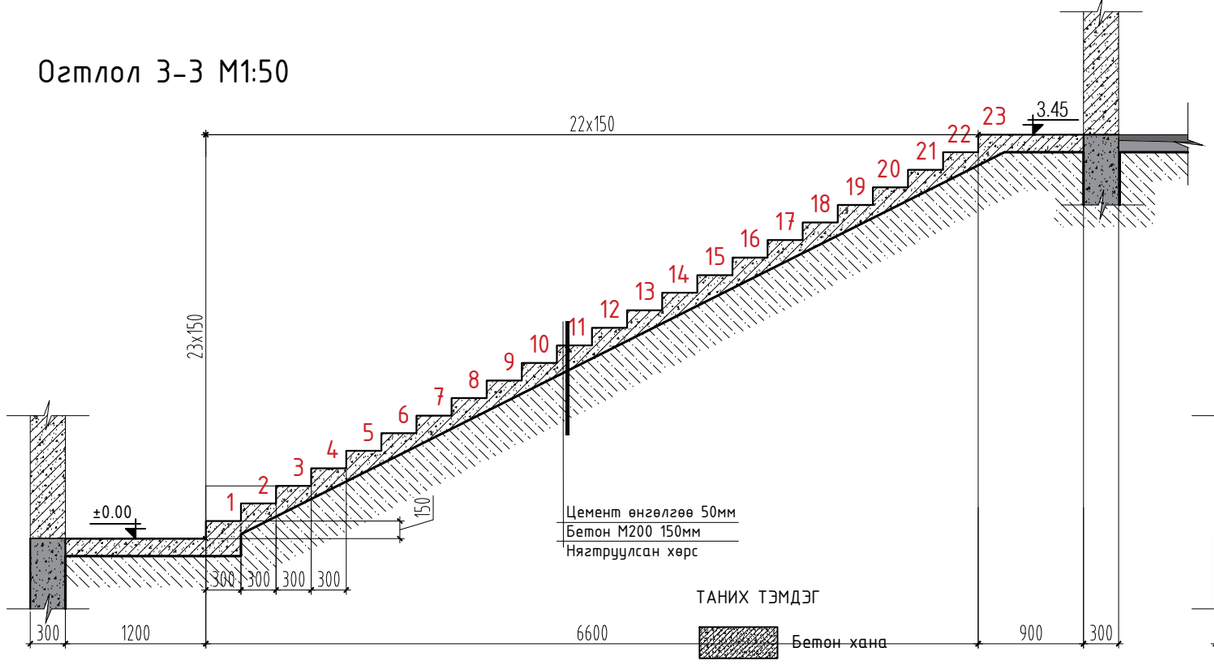

Огтлол 4-4 М1:50

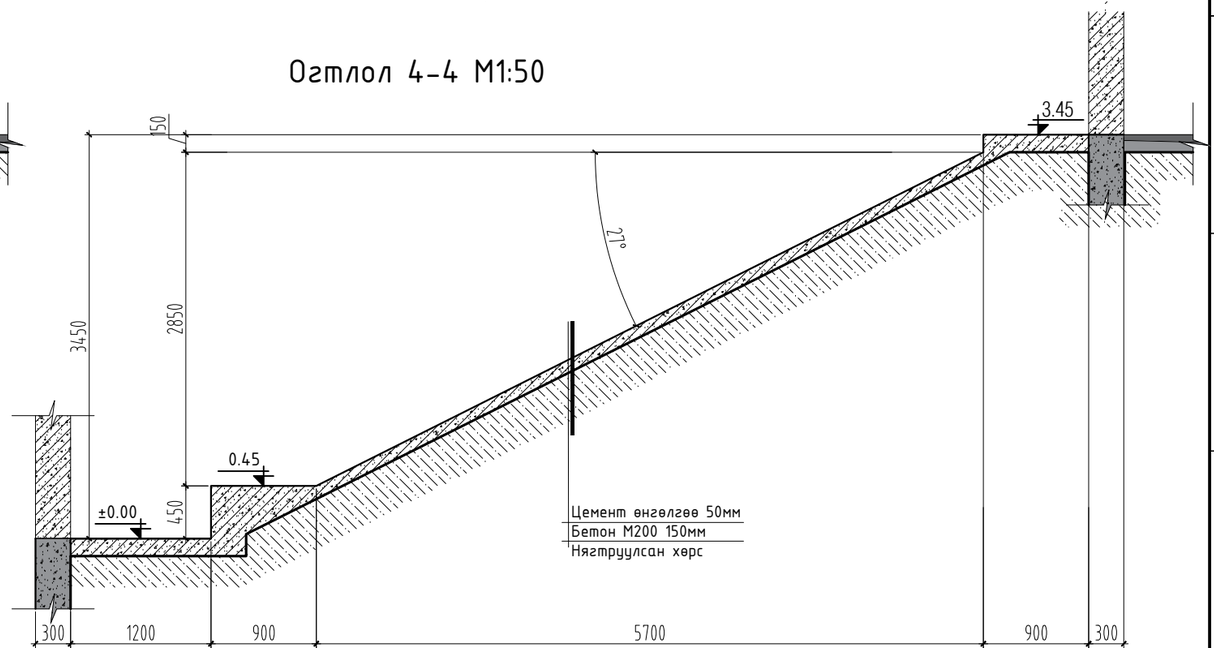

ТАНИХ ТЭМДЭГ

- Бетон хана
- Бетон суурь
- XPS хавтан
- Сүрэлтэй хөрс
- Нягтруулсан хөрс

ТАЙЛБАР:
1. Энэ хуудсыг хуудас БА-2,3-тай хамт үзнэ үү.

Зөвшөөрөлцсөн:

БА	Архитектор Т.Бариашир	
ББ	Инженер Ц.Цэрэнчимэд	

"УРАНТОД ЦЭГ" ХХК

Хэнтий аймаг. Батноров сум. 6-р баг
"ХҮНСИЙ НОГООНЫ ЗООРЬ"-ИЙН БАРИЛГА /БАТНОРОВ СУМ/

Огтлол 3-3, 4-4

Архитектор	Т.Бариашир		ЕГ шифр: УТЦ-2024/009	Масштаб: 1:50	Огноо: 2024.02
Гүйцэтгэсэн	Т.Бариашир		ТГ шифр:	Зургийн дугаар: БА-05	Хуудас: 07
Шалгасан	С.Баасандагва				

Үе шат: АЗ

A3

БАРИЛГА БҮТЭЭЦИЙН ЗУРГИЙН БҮРДЭЛ, ТАЙЛБАР БИЧИГ

ББ МАРКИЙН ЗУРГИЙН ЖАГСААЛТ

№	Зургийн нэр	Хуудасны марк
1	Зургийн жагсаалт, тайлбар бичиг	ББ-1
2	Шугаман суурийн байгууламт, түүвэр	ББ-2
3	Хучилтын байгууламт, түүвэр	ББ-3

БАРИЛГА БАРИХ ГАЗРЫН ҮНДСЭН ТОДОРХОЙЛОЛТ:

БУУРЬ:
Бууръ хөрсийг элсээр чигчигдсэн хайрган хөрс байхаар тооцох бөгөөд хөрсний тооцооны эсэргүүцлийг Ro=2,5кг/см2-с багагүй байхаар тооцож авсан болно. Үүнээс өөр төрлийн хөрсөнд суух үед хөрсний үзүүлэлтүүдийг үндэслэн тооцоог дахин хийж өгөх.

СУУРЬ: Каркасан барилгын баганын дор цутгамал төмөр бетон шугаман суурь хийж өгнө. Шугаман суурийн бетоны анги В15, бүс бетоны анги В20, арматурын анги нь SD390, А240 байхаар зураг төсөлд тусгав. Котлованыг механизмаар ухахдаа суурь суулгах төслийн түвшингээс дээш 20-30 см дутуу ухаж түүнээс доош төслийн түвшин хүрэх хүртэл гараар ухах хэрэгтэй. Цутгамал төмөр бетон суурь нь 400х1200h хэмжээтэй суурь байна. "Цутгамал бетон, төмөр бетон бүтээц" -ийн угсралтын БНбД 52-03-05, Цутгамал төмөр бетон шугаман суурийн дор 10см зузаан В7.5 маркийн бетон бэлтгэл хийнэ. Суурийн гадна хөрстэй харьцаж байгаа хэсгийг халуун хар тосон түрхлэг 2 дахин хийх ба суурийг эргүүлж чигжихдээ овойлт үүсдэггүй хөрсийг 200-250мм тутамд сайтар нягтруулж хийвэл зохино. Бууръ, суурийн ажлыг гүйцэтгэхдээ барилгын газар шороо ба бууръ, суурийн ажил гүйцэтгэх БНбД 3.02.01-90.ийг баримталбал зохино.

ЦУТГАМАЛ ТӨМӨР БЕТОН КАРКАС: Барилга нь хоёр чиглэлд даацтай цутгамал төмөр бетон каркастай. Каркасын багана ригелийг цутгамал хучилт, цутгамал дам нуруутай сайтар уялдуулан нэгэн зэрэг тасралтгүй үргэлжлүүлэн цутгана. Каркасын ажлын арматур SD390. Цутгамал хучилт, каркасын бетоны анги В20 байна. Цутгамал төмөр бетон каркзас, хучилтыг модон хэв хашмалд цутгаж бетоны 80%-ийг олсны дараа суллах шаардлагатай. Бетон төмөр бетоны ажлыг хийж гүйцэтгэхдээ барилгын норм ба дүрэм болон улсын стандарт /УСТ/, барилгын зохион байгууламт, барилгын техникийн аюулгүйн дүрэм зэрэг холбогдох техникийн мөрдлөг болгох шаардлагатай. Бетон цутгалтын ажлыг гүйцэтгэхдээ угсралтын "Цутгамал бетон, төмөр бетон бүтээц"-ийн угсралтын БНбД 52-02-05-ыг, цутгамал төмөр бетоны ажил гүйцэтгэх заавар БНбД 52-102.04-ийн холбогдох заалтуудыг нарийн баримталбал зохино.

ХАНА: Барилгын хана нь 30см зузаантай цутгамал В10 ангийн бетон даацын хана байна.

ДУЛААЛГА: XPS хавтан δ=100см байна.

ХУЧИЛТ: НХ59х12 маркын нүхтэй хавтан. Хучилтын хавтанг 100 маркын бэхжээгүй зуурмаг дээр угсарна.

ХААЛГА: Гадна хаалга нь дулаалгатай төмөр хаалга байна. Хаалгыг төмөр раммай, сэндвич маягын хавтангаар газар дээр нь бэлтгэж угсарна.

МОДОН ХИЙЦИЙН ТАЛААР: Модон болон модон хийцүүд нь 25%-иас ихгүй чийглэгтэй хар мод, нарс аль нэгийг хэрэглэнэ. Хүзүүвчийн хэсгийн гол нурууны бусад хийцтэй харьцах хэсэгт 8см-ээс ихгүй гүн цавчиж хоног гаргах хэрэгтэй. Хашлага болон тавиурт II зэргийн зүсмэл материалыг хэрэглэх бөгөөд үжил эсэргүүцэх арга хэмжээнд ББК уусмалыг хэрэглэнэ. Уусмалын найрлагыг СНиП-Ш-19-71-д үзнэ. Даацанд хэрэглэх модонд хагарч цуурсан, ямтай, хорхой идсэн мод хэрэглэхийг хориглоно.

ШАТ: Тамбурын шат, пандусыг төмөр бетон дам нуруу, төмөр бетон гишгүүртэйгээр төлөвлөв. Төмөр бетон шатыг В20 маркийн бетон, AIII, AI ангийн арматураар зураг төсөлд тооцов. Бетон цутгалтын ажлыг гүйцэтгэхдээ "Цутгамал бетон, төмөр бетон бүтээц"-ийн угсралтын БНбД 52-02-05-ыг нарийн баримтлана. Хэв хашмал нь бат бэх, тогтвортой нөхцлөөр хангагдсан байх шаардлагатай. Бетоны бат бэх 70%-даа хүрэхээс өмнө буюу 28 хоногоос өмнө хэв хашмалыг задлаж авч болохгүй.

ЯЛУУ:Тамбурын хананд гаргах хаалганы нүхнүүд дээр угсармал төмөр бетон ялуу тавина. Угсармал төмөр бетон ялууг цуврал В1.038-1-ийн дэвтэрээс сонгов. Ялууны суулт нь 1,5м-ээс илүү өргөнтэй нүхний дээр 25см-ээс багагүй, 1.5м хүртлэх нүхэнд дээр 20см-ээс багагүй дэрлүүлж суулгана.
Угсармал төмөр бетон ялууг 100 маркын жигд тараасан бэхжээгүй шинэхэн зуурмаг дээр суулгана.

ХАЯАВЧ: Барилгын суурь өргийн ажил хийсний дараа төлөвлөлтийн түвшинд хүртэл шороо хийж тэгшилсэний дараа зургийн дагуу ус оруулахгүй хаваВчийг цутгаж өгсөн байх шаардлагатай. Орчны тохижилтын ажлын зургийн дагуу БНбД 3.01.06-90-ийг баримтлан гүйцэтгэх хэрэгтэй

ГАДНА ДОВЖОО: Гадна довжоонуудыг сайтар нягтруулсан хөрсөн дээр зургийн дагуу В7,5 бетоноор цутгаж хийнэ.

САЛХИВЧ: Энэхүү зоорь нь хадгалаж байгаа ногооноос ялгарах чийглэгийг зохицуулахад зориулагдсан ердийн агааржуулалттай болно. Агаар сэлгэх ажиллагаа нь модон яндангийн тусламжтай явагдана. Зоорь нь халаалтгүйгээр төлөвлөгдсөн бөгөөд хучилтаар алдагдах дулааны алдагдлыг ногооноос ялгарах дулаан ба хөрснөөс үзүүлэх дулаанаар нөхнө. Зоорийн дотор агаарын температур t=0°C. Чийглэг нь δ=95% байхаар тооцоог хийв. Сорогдож байгаа болон гаргаж байгаа агаарын хэмжээг модон янданд тавьсан хаалтаар тохируулна.

Зөвшөөрөлцсөн:			Хэнтий аймаг. Батноров сум. 6-р баг "ХҮНСИЙ НОГООНЫ ЗООРЬ"-ИЙН БАРИЛГА /БАТНОРОВ СУМ/			
			Барилга бүтээцийн зургийн бүрдэл, тайлбар бичиг			Үе шат: АЗ
БА	Архитектор Т.Бариашир		Архитектор	Ц.Цэрэнчимэд	ЕГ шифр: УТЦ-2024/009	Масштаб: 1:100 / Огноо: 2024.02
"УРАНТОД ЦЭГ" ХХК			Гүйцэтгэсэн	Ц.Цэрэнчимэд	ТГ шифр:	Зургийн дугаар: ББ-01 / Хуудас: 03
			Шалгасан	С.Баасандагва		

СУУРИЙН БАЙГУУЛАЛТ Масштаб М1:100

Суурийн байгуулалт М1:100

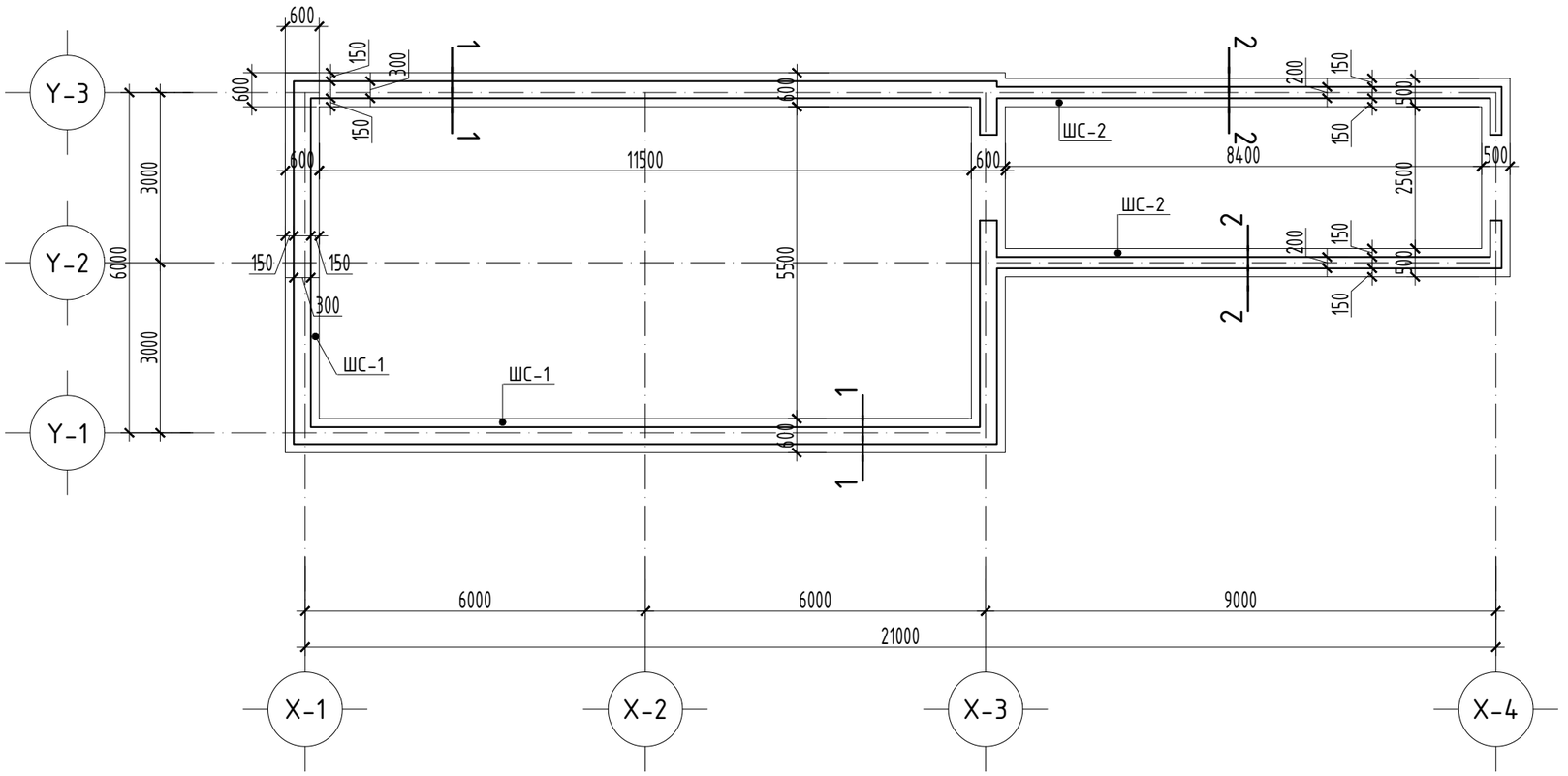

Огтлол 1-1 М1:50

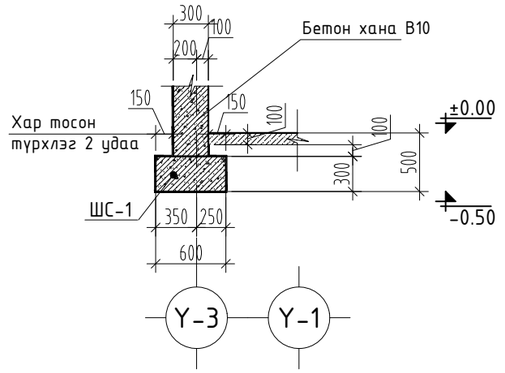

Огтлол 2-2 М1:50

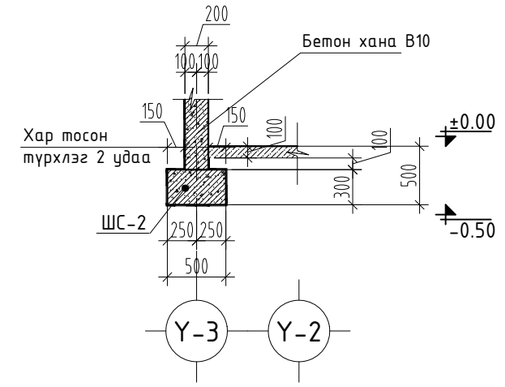

ШС-1 М1:25

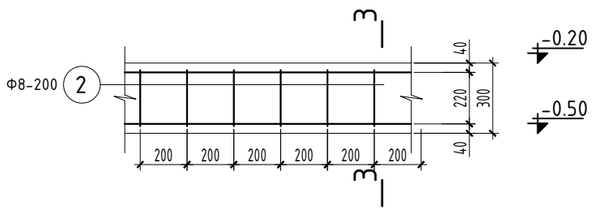

3-3 М1:25

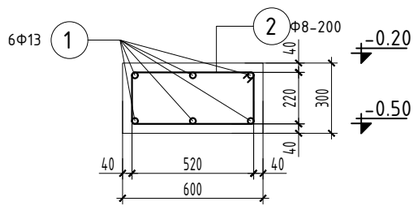

ШС-2 М1:25

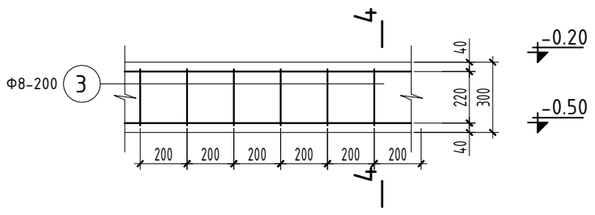

4-4 М1:25

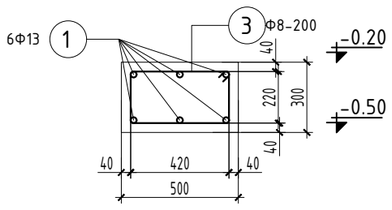

ЦУТГАМАЛ ТӨМӨР БЕТОН ХИЙЦИЙН МАТЕРИАЛЫН ТҮҮВЭР

ДУГААР	БАЙРЛАЛ	ПОЗИЦ	ТЭМДЭГЛЭГЭЭ	НЭР	ТОО /Ш/	ЖИН /КГ/	НИЙТ ЖИН /КГ/
			Шугаман суурь ШС-1 36у/м		36		401.76
1		1		Ф13 SD390 L=1000	6	0.995	7.96
2		2		Ф8 A240 L=1640	5	0.64	3.20
			B15	V=6.48м3			
			Шугаман суурь ШС-2 21у/м		21		225.96
1		1		Ф13 SD390 L=1000	6	0.995	7.96
3		3		Ф8 A240 L=1440	5	0.56	2.80
			B15	V=3.15м3			
			Бетон хана h=2.5м 57у/м				
1		1	B10	V=34.125м3			

ТАЙЛБАР

1. Төмөр бетон хийцийг дулаан улиралд цутгана.
2. Төмөр бетон хийцийг хүйтэнний улиралд цутгаж хөлдөөж бэхжүүлэхийг хориглоно.
3. Шугаман суурийг B15 маркийн бетоноор цутгана. Цутгахдаа БНбД 52-02-05-ийн холбогдох заалтуудыг баримтлах шаардлагатай.
4. Суурийн хөрстэй харьцах хэвтээ босоо гадаргууг ус чийгнээс хамгаалж хар тосон түрхлэг 2 удаа түрхэх шаардлагатай
5. Суурийн хажуугаар болон шалан доор буцааж чигжих хөрс нь овойлт, суулт үүсгэхгүй байх ба 1,7тн/м3-ээс багагүй нягттай болтол нь чигжиж нягтруулна.

"УРАНТОД ЦЭГ" ХХК	Хэнтий аймаг. Батноров сум. 6-р баг "ХҮНСИЙ НОГООНЫ ЗООРЬ"-ИЙН БАРИЛГА /БАТНОРОВ СУМ/					
	Суурийн байгуулалт					Ye шат: А3
	Архитектор	Ц.Цэрэнчимэд		ЕГ шифр: УТЦ-2024/009	Масштаб: 1:100	Огноо: 2024.02
	Гүйцэтгэсэн	Ц.Цэрэнчимэд		ТГ шифр:	Зургийн дугаар: ББ-02	Хуудас: 03
	Шалгасан	С.Баасандагва				

ХУЧИЛТЫН БАЙГУУЛАЛТ Масштаб М1:100

Хучилтын байгуулалт М1:100

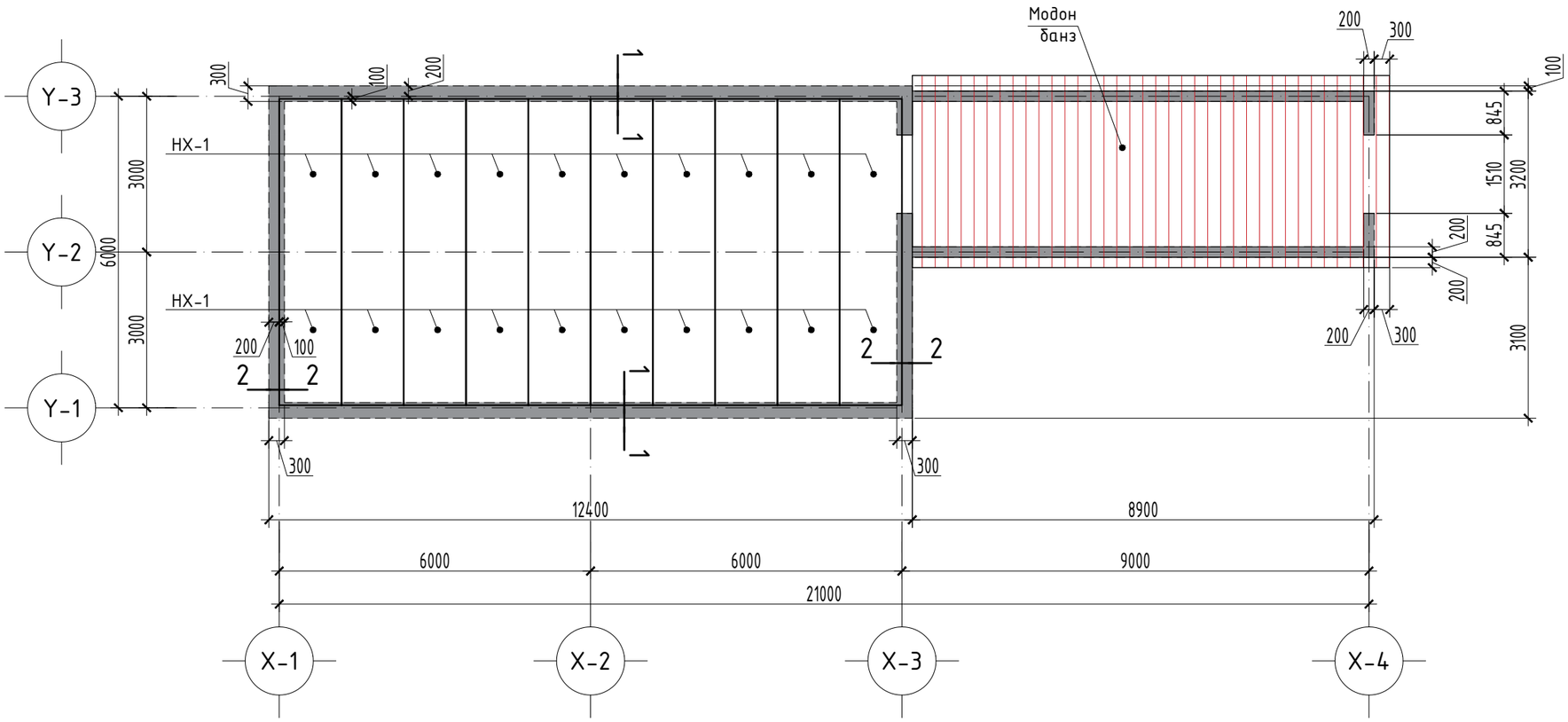

Огтлол 1-1 М1:50

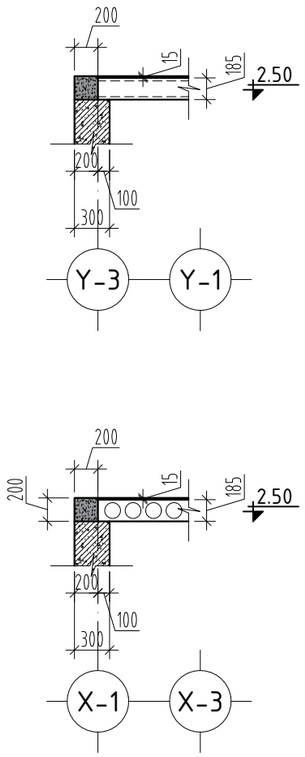

ЦУТГАМАЛ ТӨМӨР БЕТОН ХИЙЦИЙН МАТЕРИАЛЫН ТҮҮВЭР

ДУГААР	БАЙРЛАЛ	ПОЗИЦ	ТЭМДЭГЛЭГЭЭ	НЭР	ТОО /Ш/	ЖИН /КГ/	НИЙТ ЖИН /КГ/
			Угсармал төмөр бетон хучилт				
1		НХ-1		ХНХ 59х12	20		
2			Бүс бетон В15 V=1.44м3				
			Модон хучилт				
3				δ=50мм /1.8м3/			

ТАЙЛБАР

1. Хучилтыг ХНХ 59х12 нүхтэй угсармал төмөр бетон хавтангаар хучихаар төлөвлөв.
2. Хавтанг угсрахын өмнө хавтан суух гадаргууд 100 маркын цементэн зуурмагаар тэгшилгээ хийнэ. Мөн хавтангуудын хоорондох завсрыг сайьар цэвэрлэж 100 маркийн цементэн зуурмагаар чигжинэ.
3. Бетоныг хөлдөөх аргаар бэхжүүлэхийг хатуу хориглоно.
4. Хучилтын ажлыг БНбД 52-03-05, БНбД 52-02-05 заалтыг баримтлан гүйцэтгэнэ.

"УРАНТОД ЦЭГ" ХХК	Хэнтий аймаг. Батноров сум. 6-р баг "ХҮНСИЙ НОГООНЫ ЗООРЬ"-ИЙН БАРИЛГА /БАТНОРОВ СУМ/				
	Хучилтын байгуулалт				Үе шат: А3
	Архитектор	Ц.Цэрэнчимэд	ЕГ шифр: УТЦ-2024/009	Масштаб: 1:100	Огноо: 2024.02
	Гүйцэтгэсэн	Ц.Цэрэнчимэд	ТГ шифр:	Зургийн дугаар: ББ-03	Хуудас: 03
	Шалгасан	С.Баасандагва			