БАРИЛГЫН ЗУРАГ ТӨСЛИЙН
"ДИЗКОН" ХХК
ЗТ18-337/20
Хаяг: Хан-Уул дүүрэг 3-р хороо ЭНГЕЛЬС-ийн гудамж CAML оффис 201 тоот Утас: 8810-2812

МОНГОЛ УЛС
БАРИЛГА, ХОТ БАЙГУУЛАЛТЫН ЯАМ
БАРИЛГЫН ХӨГЖЛИЙН ТӨВ
Магадлалын дүгнэлтийн хэсэг
Бүртгэлийн № 1288/2022
МАГАДЛАЛ ХИЙГДСЭН
Магадлалын ...
Хэлтсийн дарга ...
2022 оны 07 дугаар сарын 25

ЕГ Шифр: ДК-04-2022/02

ЗАВХАН АЙМАГ, ИХ-УУЛ СУМ, БАЯН-УХАА БАГ

"150 ХҮҮХДИЙН ДОТУУР БАЙР"

/АЖЛЫН ЗУРАГ/

ЗӨВШӨӨРСӨН:

Албан тушаал	Нэр	Гарын үсэг
Завхан аймгийн Ерөнхий архитектор	Х.Дэлгэрдалай	
Завхан аймгийн ГХБХБГ-ын дарга	Д.Анхтэг	
Завхан аймгийн ОБГ-ын дарга ГХХ-ын улсын байцаагч, Онцгой байдлын хурандаа	Ө.Болд	
Завхан аймгийн Мэргэжлийн хяналтын газрын дарга	Д.Отгон	

Гүйцэтгэгч

Албан тушаал	Нэр	Гарын үсэг
"ДИЗКОН" ХХК-ийн захирал	Г. Золжаргал	

Захиалагч

Албан тушаал	Нэр	Гарын үсэг
Завхан аймгийн ЗДТГ-ын хөгжлийн бодлого төлөвлөлт, Хөрөнгө оруулалтын хэлтсийн дарга	Д.Азжаргал	

МОНГОЛ УЛС
ЗАВХАН АЙМГИЙН ОНЦГОЙ БАЙДЛЫН ГАЗАР
ХЯНАСАН
20 ... ОНЫ ... ДАХ САРЫН ... НИЙ ӨДӨР
ГАРЫН ҮСЭГ: .....

УЛААНБААТАР ХОТ 2022 ОН

БАРИЛГЫН ЗУРАГ ТӨСЛИЙН
"ДИЗКОН" ХХК
ЗТ18-337/20
Хаяг: Хан-Уул дүүрэг 3-р хороо ЭНГЕЛЬС-ийн
гудамж CAML оффис 303 toot Утас: 8810-2812

ЕГ Шифр: ДК-04-2022/02

ЗАВХАН АЙМАГ ИХ-УУЛ СУМ

"150 ХҮҮХДИЙН ДОТУУР БАЙР"

(ажлын зураг)

ЕРӨНХИЙ ТӨЛӨВЛӨГӨӨНИЙ ХЭСЭГ- ЕТ

Захирал: ..... /Г. Золжаргал/

Архитектор: ..... /Г. Даваахүү/

Улаанбаатар хот 2022 он

ЕРӨНХИЙ ТӨЛӨВЛӨГӨӨ М1:500

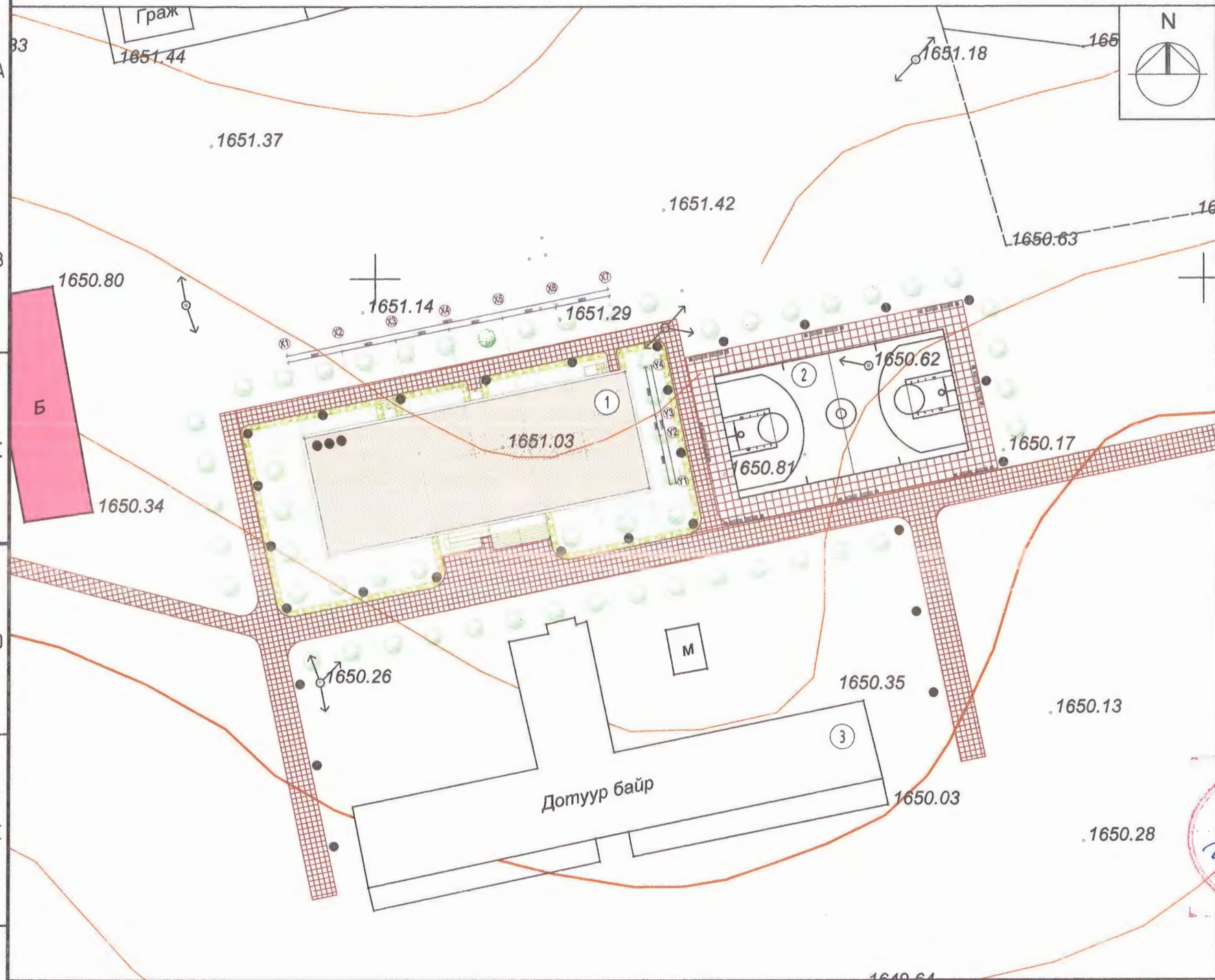

Д/Д	ТОДОРХОЙЛОЛТ:	Тайлбар
1.	Дотуур байрны барилга	Төлөвлөж буй
2.	Сагсны талбай	Төлөвлөж буй
3.	Одоо байгаа дотуур байр	Одоо байгаа

БАЙРШЛЫН СХЕМ М1:5000

ТАНИХ ТЭМДЭГЛЭГЭЭ

- Төлөвлөж буй барилга, байгууламж
- Төлөвлөж буй явган хүний зам
- Төлөвлөж буй ногоон байгууламж
- Одоо байгаа барилга, байгууламж

"150-н ХҮҮХДИЙН ДОТУУР БАЙР" -НЫ БАРИЛГА
Завхан аймаг, Их-Уул сум, Баян-Ухаа баг

Ерөнхий төлөвлөгөө					Үе шат: А.З
Архитектор		Г.Даваахүү	ЕГ Шифр:ДК-04-2022/02	Масштаб: М 1:500	Огноо: 2022-03
Гүйцэтгэсэн		Г.Даваахүү	ТГ Шифр:	Зургийн дугаар: ЕТ-01	Хуудас: 5
"ДИЗКОН" ХХК	Шалгасан	Ж.Цэвэлдорж			

А3

ЗАЙ ХЭМЖЭЭ М1:300

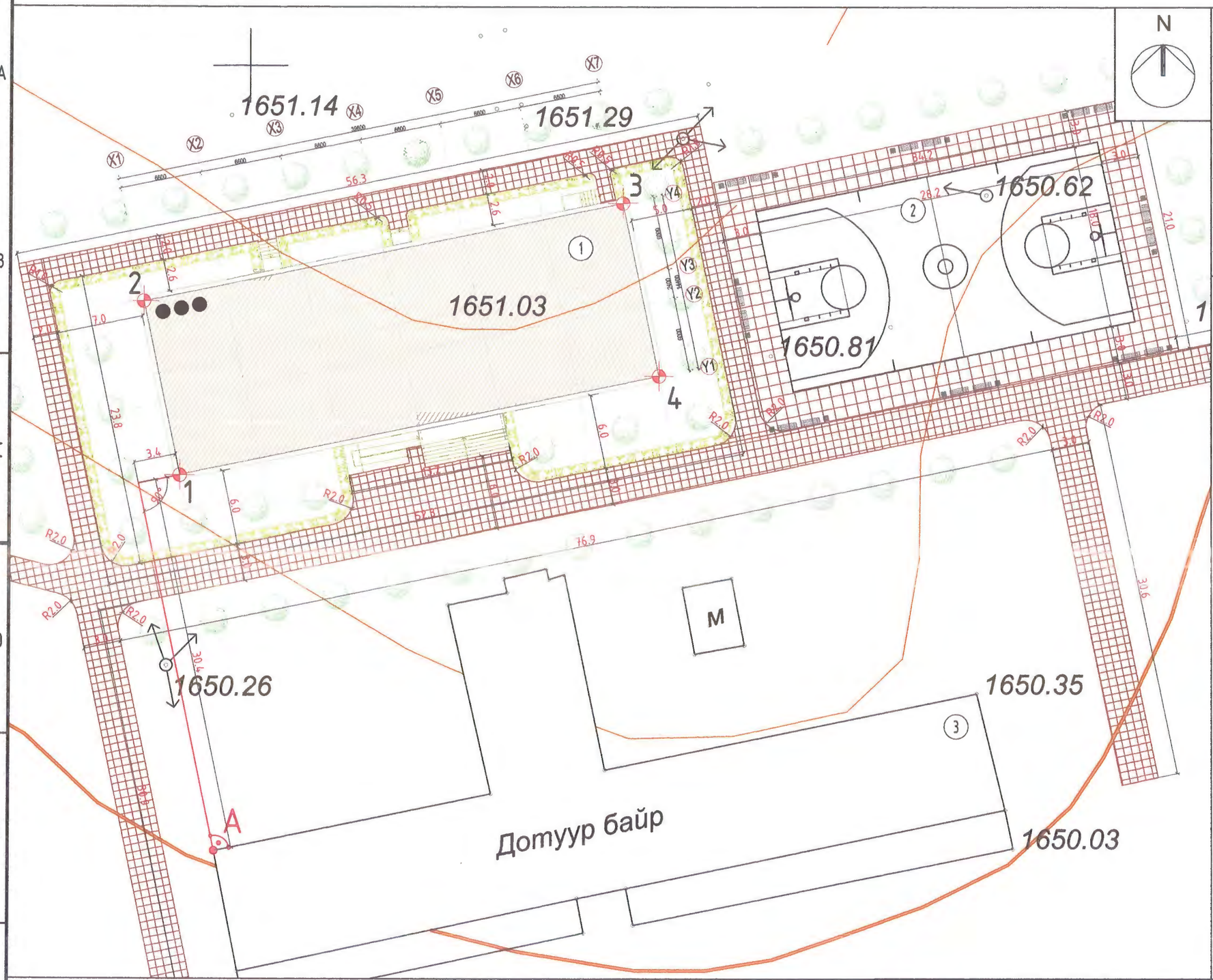

Д/Д	ТОДОРХОЙЛОЛТ:	Тайлбар
1.	Дотуур байрны барилга	Төлөвлөж буй
2.	Сагсны талбай	Төлөвлөж буй
3.	Одоо байгаа дотуур байр	Одоо байгаа

ТАНИХ ТЭМДЭГЛЭГЭЭ

- Төлөвлөж буй барилга, байгууламж
- Төлөвлөж буй явган хүний зам
- Төлөвлөж буй ногоон байгууламж
- Одоо байгаа барилга, байгууламж
- 7.8 Хэмжээ
- A Створын цэг

БАРИЛГЫН УЛААН ШУГАМЫН UTM СИСТЕМИЙН КООРДИНАТ

д/д	Тодорхойлолт	цэг	X	Y
1	150-н хүүхдийн дотуур байрны барилга	1	484994.359	5396366.616
		2	484991.435	5396380.716
		3	485030.210	5396388.758
		4	485033.134	5396374.658

ТАЙЛБАР

барилгын створын цэгийг одоо байгаа дотуур байрны барилгын баруун хойд буланги йн "А" цэгээс зураг үзүүлсэний дагуу авна.

"150-н ХҮҮХДИЙН ДОТУУР БАЙР" -НЫ БАРИЛГА
Завхан аймаг, Их-Уул сум, Баян-Ухаа баг

Зай хэмжээ

Ye шат: А.3

Архитектор	Г.Даваахүү	ЕГ Шифр:ДК-04-2022/02	Масштаб: М 1:300	Огноо: 2022-03
Гүйцэтгэсэн	Г.Даваахүү	ТГ Шифр:	Зургийн дугаар: ЕТ-02	Хуудас: 5
Шалгасан	Ж.Цэвэлдорж			

"ДИЗКОН" ХХК

А3

ӨНДӨРЖИЛТ М1:300

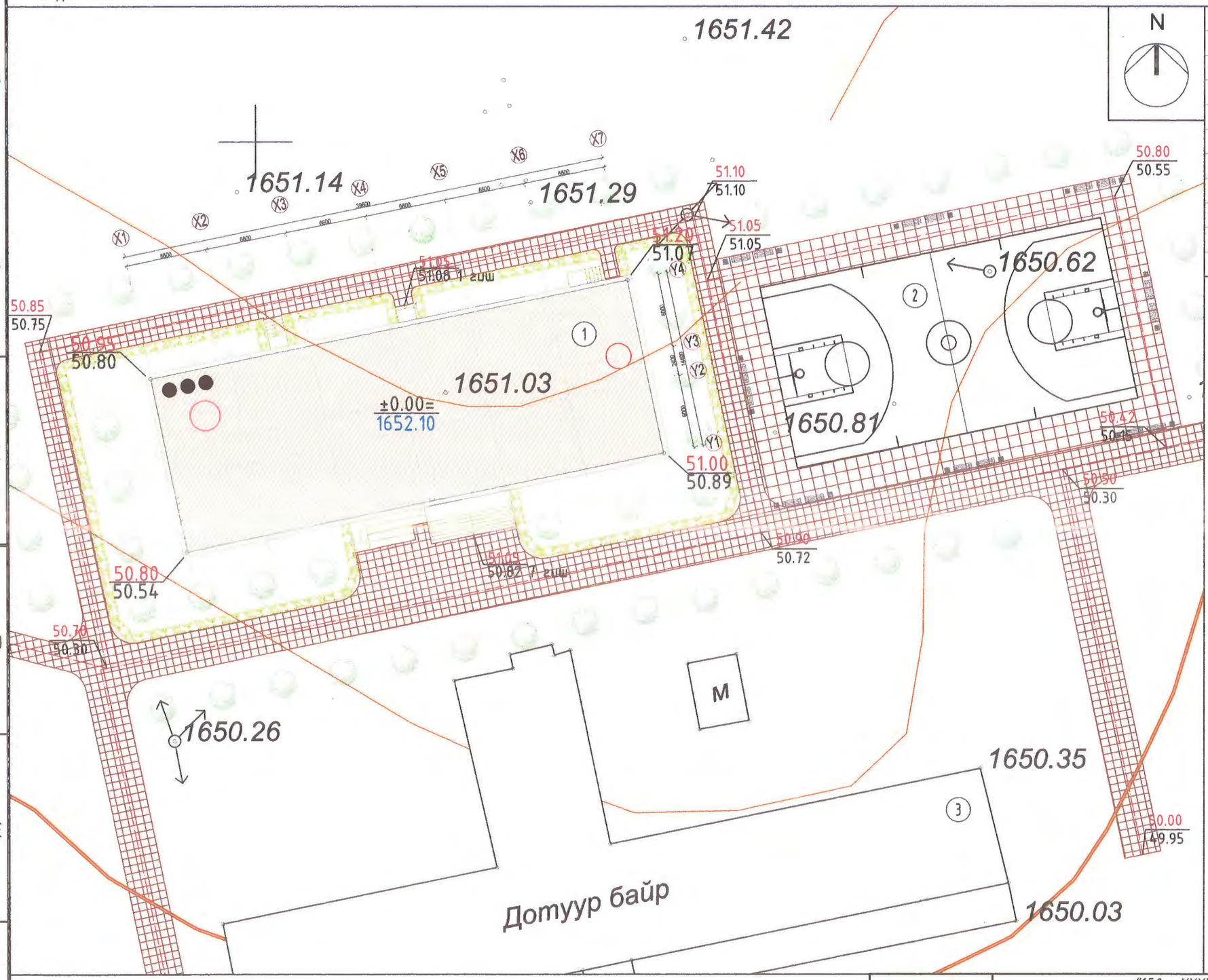

Д/Д	ТОДОРХОЙЛОЛТ:	Тайлбар
1.	Дотуур байрны барилга	Төлөвлөж буй
2.	Сагсны талбай	Төлөвлөж буй
3.	Одоо байгаа дотуур байр	Одоо байгаа

ТАНИХ ТЭМДЭГЛЭГЭЭ

- Төлөвлөж буй барилга, байгууламж
- Төлөвлөж буй явган хүний зам
- Төлөвлөж буй ногоон байгууламж
- Одоо байгаа барилга, байгууламж
- ±0.00= 1652.10 — Нэгдүгээр давхрын шалны түвшин
- 51.20 / 51.07 — Төлөвлөж буй өндөр / Одоо байгаа өндөр
- Хар горизонталь

Dizkon "ДИЗКОН" ХХК	"150-н ХҮҮХДИЙН ДОТУУР БАЙР" -НЫ БАРИЛГА Завхан аймаг, Их-Уул сум, Баян-Ухаа баг			
	Өндөржилт			Ye шат: А.3
	Архитектор	Г.Даваахүү	ЕГ Шифр:ДК-04-2022/02	Масштаб: М 1:300 / Огноо: 2022-03
	Гүйцэтгэсэн	Г.Даваахүү		
	Шалгасан	Ж.Цэвэлдорж	ТГ Шифр:	Зургийн дугаар: ЕТ-03 / Хуудас: 5

А3

ЗАМ ТАЛБАЙН ХУЧИЛТ М1:300

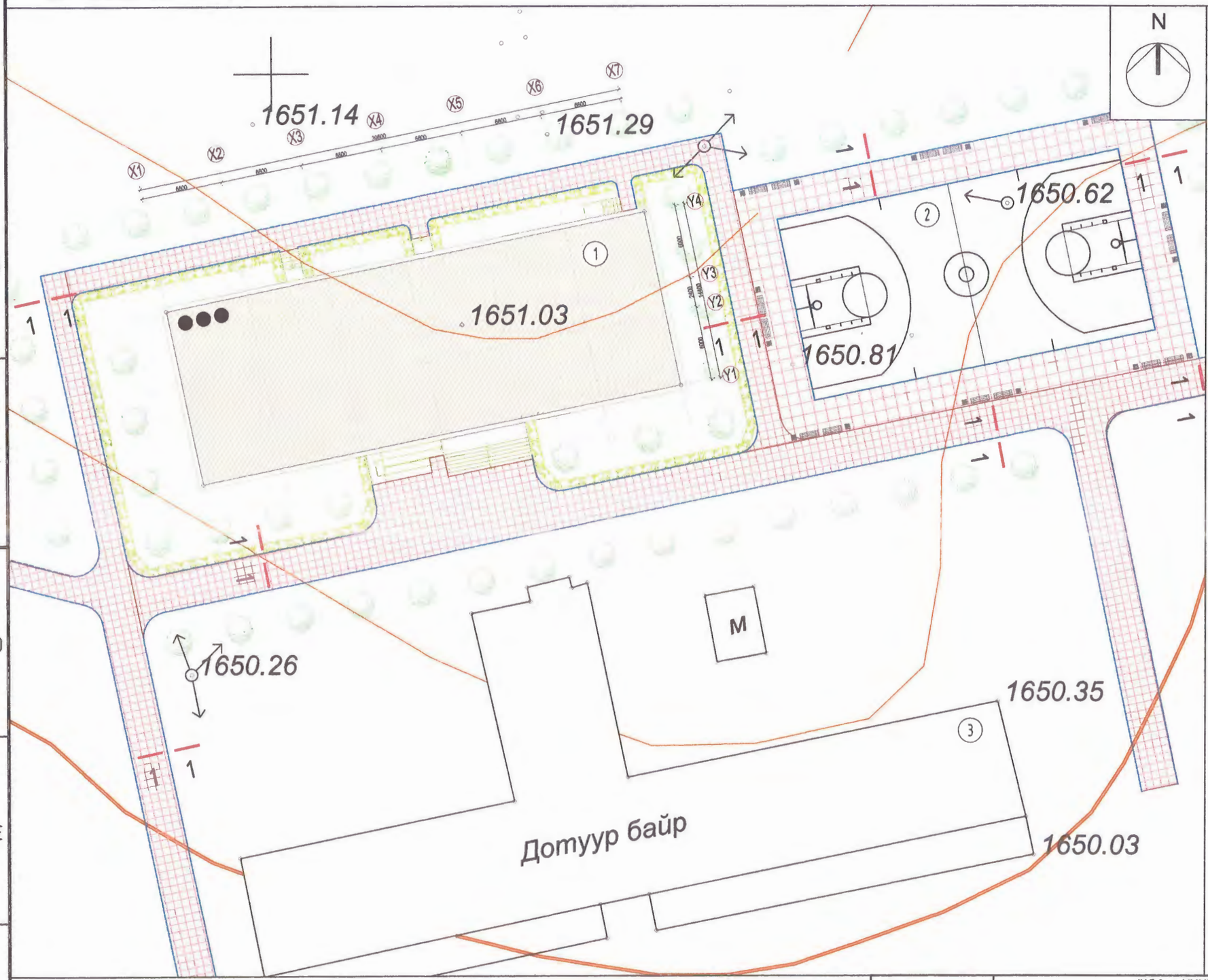

Д/Д	ТОДОРХОЙЛОЛТ:	Тайлбар
1.	Дотуур байрны барилга	Төлөвлөж буй
2.	Сагсны талбай	Төлөвлөж буй
3.	Одоо байгаа дотуур байр	Одоо байгаа

ТАНИХ ТЭМДЭГЛЭГЭЭ

- Төлөвлөж буй барилга, байгууламж
- Төлөвлөж буй явган хүний зам
- Төлөвлөж буй ногоон байгууламж
- Одоо байгаа барилга, байгууламж
- Замын хашлага ЗХ-1-1

ОГТЛОЛ 1-1

Хөгжлийн бэрхшээлтэй иргэдэд зориулсан хэлбэржүүлсэн өнгөт хавтан хучилттай зам

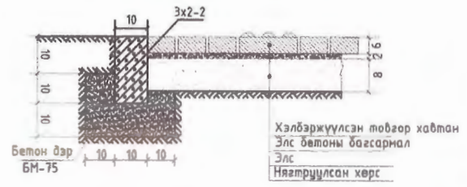

Шулуун явах хэсэгт хийх хөтөч хавтан В-22.5

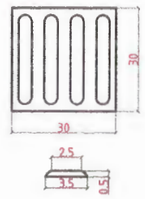

Уулзвар хэсэгт хийх хөтөч хавтан В-22.5

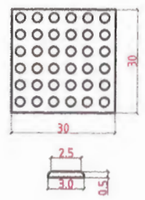

ГҮЙЦЭТГЭХ АЖЛЫН ХЭМЖЭЭ

Д/Д	Нэр	Хэмжих нэгж	Тоо	Тайлбар
1	Явган хүний замын хавтан хучилт h=6-8см	$м^2$	1195.8	Огтлол 1-1
2	Явган хүний замын хөтөч хавтан хучилт h=6-8см	$м^2$	151.3	Огтлол 1-1
3	Бетон хашлага Зх-1-1	у/м	748.4	Огтлол 1-1
4	Зүлэгжүүлэх талбай	$м^2$	536	

ТАЙЛБАР

Хөгжлийн бэрхшээлтэй зорчигсдод зориулсан БД 31-101-04 "Тахир дутуу иргэдэд зориулсан барилгын төлөвлөлтийн норматив"-ийн III хэсгийн 3.1.6-гийн дагуу явган замын шулуун хэсэгт болон уулзвар хэсэгт хөтөч хавтан төлөвлөв.

"ДИЗКОН" ХХК

"150-н ХҮҮХДИЙН ДОТУУР БАЙР" -НЫ БАРИЛГА
Завхан аймаг, Их-Уул сум, Баян-Ухаа баг

Зам талбайн хучилт					Ує шат: А.3
Архитектор		Г.Даваахүү	ЕГ Шифр:ДК-04-2022/02	Масштаб: М 1:300	Огноо: 2022-03
Гүйцэтгэсэн		Г.Даваахүү			
Шалгасан		Ж.Цэвэлдорж	ТГ Шифр:	Зургийн дугаар: ЕТ-04	Хуудас: 5

А3

ТОХИЖИЛТ М1:300

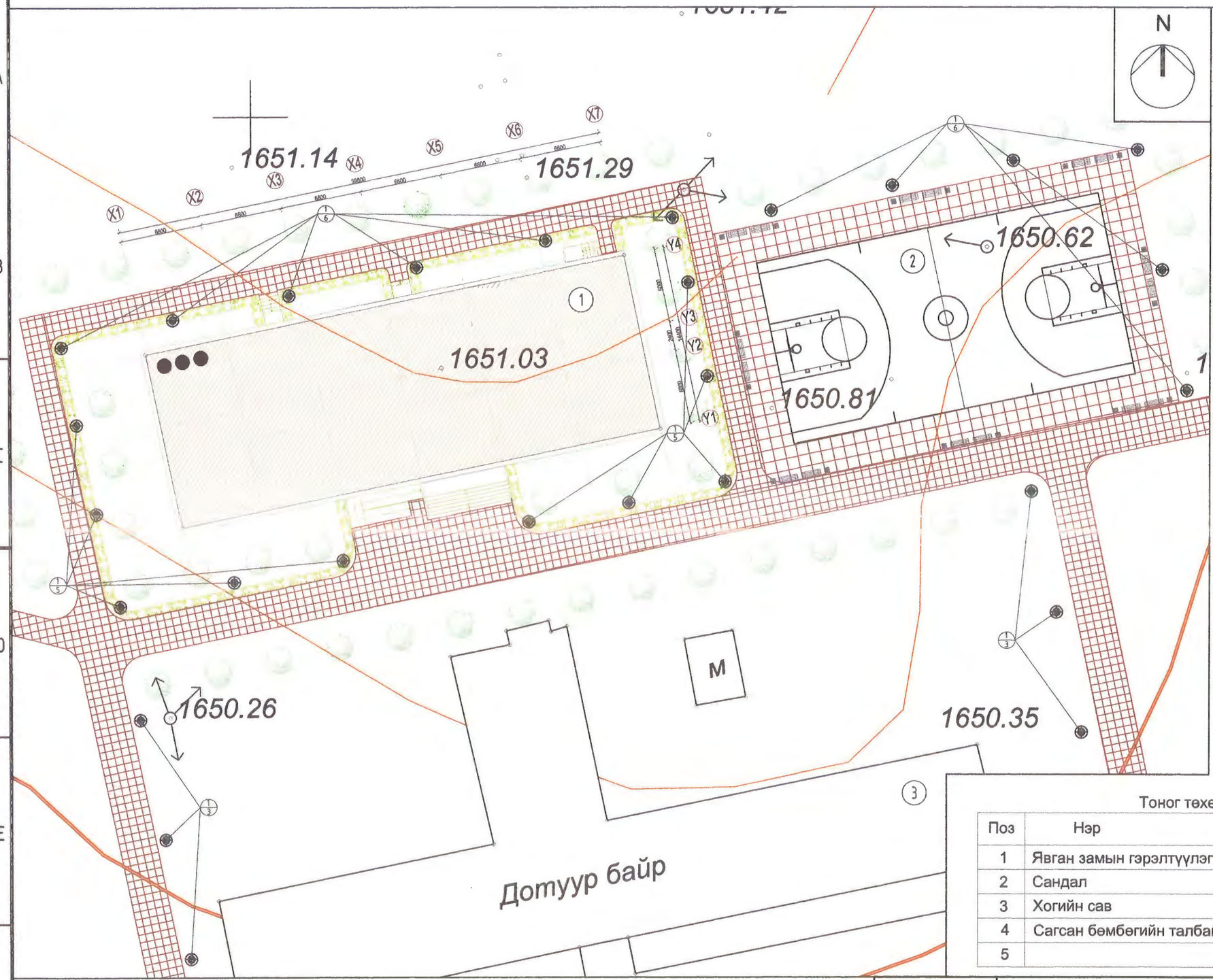

Д/Д	ТОДОРХОЙЛОЛТ:	Тайлбар
1.	Дотуур байрны барилга	Төлөвлөж буй
2.	Сагсны талбай	Төлөвлөж буй
3.	Амрах талбай	Одоо байгаа

ТАНИХ ТЭМДЭГЛЭГЭЭ

- Төлөвлөж буй барилга, байгууламж
- Төлөвлөж буй явган хүний зам
- Төлөвлөж буй ногоон байгууламж
- Одоо байгаа барилга, байгууламж

1. Явган замын гэрэлтүүлэг

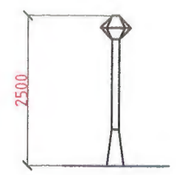

Тоног төхөөрөмжийн түүвэр

Поз	Нэр	Хэмжих нэгж	Тоо	Хэмжээ /HxLxB/
1	Явган замын гэрэлтүүлэг	ширхэг	28	h=2500
2	Сандал	ширхэг	16	1500x450x400
3	Хогийн сав	ширхэг	16	400x400x600
4	Сагсан бөмбөгийн талбай	ширхэг	1	15000x28200
5				

"ДИЗКОН" ХХК

"150-н ХҮҮХДИЙН ДОТУУР БАЙР" -НЫ БАРИЛГА
Завхан аймаг, Их-Уул сум, Баян-Ухаа баг

Тохижилт

Ye шат: А.3

Архитектор	Г.Даваахүү	ЕГ Шифр:ДК-04-2022/02	Масштаб: М 1:300	Огноо: 2022-03
Гүйцэтгэсэн	Г.Даваахүү	ТГ Шифр:	Зургийн дугаар: ЕТ-05	Хуудас: 5
Шалгасан	Ж.Цэвэлдорж			

А3

БАРИЛГЫН ЗУРАГ ТӨСЛИЙН
"ДИЗКОН" ХХК
ЗТ18-337/20
Хаяг: Хан-Уул дүүрэг 3-р хороо ЭНГЕЛЬС-ийн
гудамж CAML оффис 303 тоот Утас: 8810-2812

ЕГ Шифр: ДК-04-2022/02

ЗАВХАН АЙМАГ ИХ-УУЛ СУМ

"150 ХҮҮХДИЙН ДОТЧЧР БАЙР"

(ажлын зураг)

БАРИЛГА АРХИТЕКТОРЫН ХЭСЭГ- БА

Захирал: ..... /Г. Золжаргал/

Архитектор: ..... /Г. Даваахүү/

Улаанбаатар хот 2022 он

АЖЛЫН ЗУРГИЙН ҮНДСЭН БҮРДЛИЙН ЖАГСААЛТ

№	Зургийн нэр	Зургийн марк	Хуудас дугаар
1	Ерөнхий төлөвлөгөө, өндержилт	ЕТ	
2	Барилга архитектур	БА	
3	Барилга бүтээц	ББ	
4	Цэвэр бохир ус	ЦБУ	
5	Халаалт салхивч	ХС	
6	Цахилгаан хангамж	ХТ,ДГ	
7	Холбоо дохиолол	ХД	
8	Гадна дулаан	ГДГ	
9	Усан хангамж, ариутгах татуурга	УАТГ	
10	Гадна цахилгаан	ГЦ	
11	Гадна холбоо	ГХД	

ЕТ-МАРКЫН АЖЛЫН ЗУРГИЙН ҮНДСЭН БҮРДЛИЙН ЖАГСААЛТ

№	Зургийн нэр	Зургийн марк
1	Ерөнхий төлөвлөгөө, байршлын схем	ЕТ-01
2	Зай хэмжээ	ЕТ-02
3	Өндержилт	ЕТ-03
4	Зам талбайн хучилт	ЕТ-04
5	Тохижилт	ЕТ-05

БА-МАРКЫН АЖЛЫН ЗУРГИЙН ҮНДСЭН БҮРДЛИЙН ЖАГСААЛТ

№	Зургийн нэр	Зургийн марк
1	*Тайлбар бичиг, зургийн жагсаалт*	БА-01
2	Тайлбар бичиг	БА-02
3	1-р давхрын байгуулалт	БА-03
4	2-р давхрын байгуулалт	БА-04
5	3-р давхрын байгуулалт	БА-05
6	Дээврийн байгуулалт	БА-06
7	Огтлол 1-1	БА-07
8	Огтлол 2-2	БА-08
9	Нүүр тал /Х1-Х7/, Хажуу тал /Y1-Y4/	БА-09
10	Хойд тал /Х7-Х1/, Хажуу тал /Y4-Y1/	БА-10
11	1-р давхрын шалны байгуулалт	БА-11
12	2-р давхрын шалны байгуулалт	БА-12
13	3-р давхрын шалны байгуулалт	БА-13
14	Цонхны нэгдсэн түүвэр	БА-14
15	Хаалганы нэгдсэн түүвэр	БА-15
16	Шалны бүтэц тодорхойлолт	БА-16
17	Ханын хэсэглэл	БА-17
18	Дээврийн хэсэглэл	БА-18
19	Дээврийн металл шат	БА-19
20	Хэсэгчилсэн байгуулалт 1	БА-20
21	Хэсэгчилсэн байгуулалт 2	БА-21
22	Гадна довжооны байгуулалт	БА-22
23	Шатны хэсэгчилсэн байгуулалт	БА-23
24	Дотор заслалын тодорхойлолт	БА-24

ТХ-МАРКЫН АЖЛЫН ЗУРГИЙН ҮНДСЭН БҮРДЛИЙН ЖАГСААЛТ

№	Зургийн нэр	Зургийн марк
1	1-р давхрын тавилгын байгуулалт	ТХ-01
2	2-р давхрын тавилгын байгуулалт	ТХ-02
2	3-р давхрын тавилгын байгуулалт	ТХ-03

ХҮЧИН ЧАДЛЫН ҮЗҮҮЛЭЛТ

№	Үзүүлэлтийн нэр	Хэмжих нэгж	Хэмжээ
	Давхрын тоо	Тоо	3
1	Хүчин чадал	Хүн	150 хүүхэд
2	Барилгажилтын талбай	м2	570.2
3	Барилгын эзлэхүүн	м3	5816,04
4	Ашигтай талбай	м2	-
5	Ажлын талбай	м2	-
6	K1=Sаж/Sаш	Коэф	0.98
7	K2=V/Sаш	Коэф	3.83

Ерөнхий хэсэг

Зураг төсөл зохиох үндэслэл. "150-н хүүхдийн дотуур байр"-ны барилгын зураг төслийг захиалагч аймгийн ЗДТГ-ын хүсэлт, аж ахуйн гэрээ, албан ёсны газрын зөвшөөрөл, газар эзэмших гэрээ, 2021 оны 01-р сарын 25-ны өдрийн 02/2021 дугаар Архитектур төлөвлөлтийн даалгавар, батлагдсан эскиз зэрэг холбогдох баримт бичгүүдийг үндэслэн зураг төслийн "ДИЗКОН" ХХК-д 2022 оны 03-р сард боловсруулав.

Байршил Төлөвлөж буй "150-н хүүхдийн дотуур байр"-ны барилга нь Завхан аймгийн Их-Уул сумын Баян-Ухаа багийн нутаг дэвсгэрт сургуулийн хойд талд байрлана. Уг барилга нь Завхан аймгийн Их-Уул сумын Засаг даргын 2018 оны 04-р сарын 20-ны А/70 тоот захирамжаар олгогдсон, 8101001307 тоот газар эзэмших албан ёсны гэрчилгээтэй, тус нутаг дэвсгэрт 58270м² талбайд баригдана.

Барилгын төлөвлөж буй шалны түвшин ±0.000=1652.10 болно.
Төлөвлөж буй барилга нь 3 давхар, ±0.000-с дээш 9.0м өндөр бөгөөд тэнхлэгээрээ 39.6х14.4м хэмжээтэй. Барилга нь цутгамал төмөр бетон баганан суурь, цутгамал төмөр бетон каркас бүхий даацын хэсэг, цутгамал төмөр бетон хучилт, гадна өнгөлгөөний тоосго, чулуун хөвөн дулаалгатай хөнгөн бетон блок дүүргэгчтэй гадна хана, хөнгөн бетон ба тоосгон хамар ханатай, хуйлмал материал бүхий хавтгай дээвэртэй. Дулаалгын материалаар дээвэрт пенопласт хавтан ашиглана. Тоосгоны марк 100, цементэн зуурмагийнх 50.
Олгогдсон техникийн нөхцлийн дагуу сургуулийн инженерийн бие даасан шугам сүлжээнд холбогдоно.
Бүх гадна шугам сүлжээний зургууд нь олгогдсон техникийн нөхцөл шаардлагын дагуу боловсруулагдсан ба нарийвчилсан тооцоо, техникийн өгөгдөл шийдэл тайлбаруудыг хэсэг тус бүрийн зургаас үзнэ үү.

Тус барилгын ажлын зургийн ерөнхий гүйцэтгэгчээр "Дизкон" ХХК ажиллав.

Байгаль цаг уурын үндсэн өгөгдлүүд нь:

-Гадна агаарын температур	-43.0°С
-Салхины ачаалал	25.0 кг/m²
-Цасны ачаалал	70.0 кг/m²
-Газар хөдлөлийн	8 балл
-Барилгын эдэлгээний зэрэг	II
-Галын аюулгүйн ангилал	II

1-Р ДАВХРЫН БАЙГУУЛАЛТ

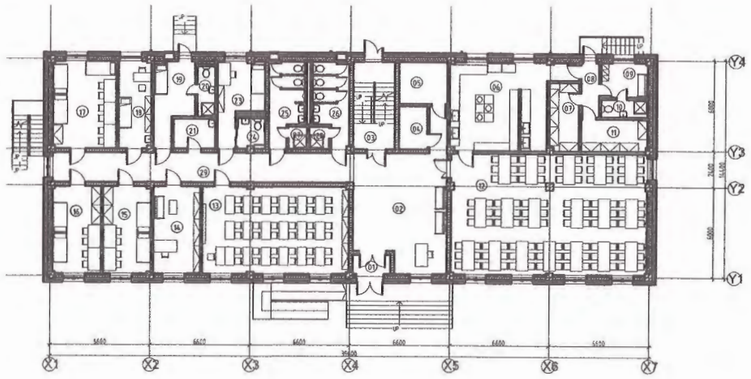

ОГТЛОЛ /2-2/

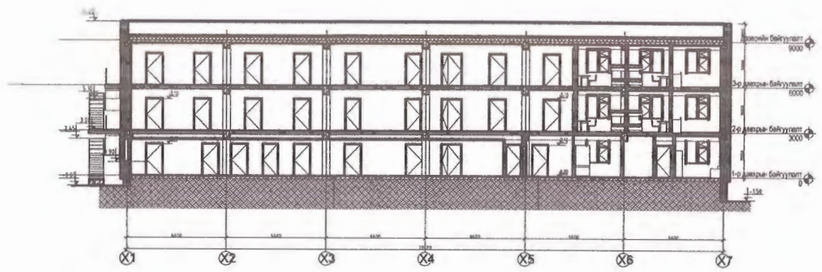

"ДИЗКОН" ХХК	"150-н ХҮҮХДИЙН ДОТУУР БАЙР"-НЫ БАРИЛГА Завхан аймаг. Их-Уул сум. Баян-Ухаа баг. Тайлбар бичиг, зургийн жагсаалт			Ye шат: А.3
Архитектор	Г.Даваахүү	ЕГ Шифр:ДК-04-2022/02	Масштаб: М 1:50	Огноо: 2022-03
Гүйцэтгэсэн	Г.Даваахүү	ТГ Шифр:	Зургийн дугаар: БА-01	Хуудас: 24
Шалгасан	Ж.Цэвэлдорж			

А3

ЕРӨНХИЙ ТАЙЛБАР:

АРХИТЕКТУР ТӨЛӨВЛӨЛТ:

Барилгын үндсэн төлөвлөлтийг Монгол улсад мөрдөж байгаа БнбД 30-01-04 БнбД 31-03-03 БнбД II-66-88, БнбД 21-02-02 зэрэг холбогдох норм дүрэм, стандартын шаардлагыг баримтлан захиалагчийн саналыг тусгаж тухайн орон зайд зохицсон байхаар шийдсэн.
Төлөвлөж буй барилга нь цутгамал төмөр бетон каркас бүхий даацын хэсэгтэй, баганан суурьтай барилга.
Зоорьгүй 3 давхар тэнхлэгээрээ 39.6х14.4м хэмжээтэй.

1-р давхарт:
Гонх, Үүдний танхим, Эрхлэгчийн өрөө, Хооллох танхим, Гал тогоо, Ажилчдын өрөө, агуулах, номын сан, эмчийн өрөө, тусгаарлах өрөө, 4-н ортой өрөө 2 ширхэг, 6-н ортой өрөө 1 ширхэг, 1 ортой ХБИ-ий өрөө, шатны хонгил, ариун цэврийн өрөө /эр,эм/, душ /эр,эм/, цахилгаан дулааны өрөө
2-р давхарт:
Шатны хонгил, 4-н ортой өрөө 17 ширхэг, багшийн өрөө, угаалга индүүдлэгийн өрөө, тоглоомын өрөө, ариун цэврийн өрөө /эр, эм/, душ /эр, эм/
3-р давхарт:
Шатны хонгил, 4-н ортой өрөө 17 ширхэг, багшийн өрөө, угаалга индүүдлэгийн өрөө, тоглоомын өрөө, ариун цэврийн өрөө /эр, эм/, душ /эр, эм/ зэрэг өрөө тасалгаануудыг тус тус төлөвлөв.

БАРИЛГА БҮТЭЭЦ:

Үндсэн хийц- Цутгамал төмөр бетон каркасан барилга.
Суурь- цутгамал төмөр бетон баганан суурьтай. Бетоны анги-В20
Хучилт- 15.0см цутгамал хучилт.

БАРИЛГЫН ТАЛБАЙ, СУУРИЙН АЖИЛ:

1. Котловани ухах үед геологийн дүгнэлтэд зааснаас өөр хөрс илэрвэл зураг төслийн болон геологийн шинжилгээ хийсэн байгууллагад мэдэгдэж асуудлыг шийдвэрлүүлнэ.
2. Котловани ухаж дуусаад суурийн ажил эхлэхийн өмнө геологийн шинжилгээ хийсэн байгууллагын инженер геологичид хөрсийг үзүүлж, далд ажлын акт гаргуулан бичиг баримтанд хавсаргана.
3. Барилгын талбайн борооны ус зайлуулалтыг өндөржилтийн зураг төслийн дагуу гүйцэтгэнэ.
4. Барилгын котлованаас гарсан шороог /барилгад эргэж хэрэглэхээс бусад/ зөөвөрлөн зөвшөөрөгдөх газарт хаяна.
5. Суурь тавих бууль хөрс бэлтгэх болон суурийн ажлыг ББ-ийн зураг заасны дагуу барилга угсралтын ажил гүйцэтгэх дүрмийн дагуу гүйцэтгэнэ.
6. Барилгын эргэн тойронд 80см-ийн өргөнтэй бетон хаяавч цутгана.

ДЭЭВЭР:

1. Дээврийн борооны ус зайлуулалтыг Монгол улсад мөрдөж байгаа БнбД40-05-98, БнбД31-02-03, БнбД23-01-09 зэрэг холбогдох норм, дүрэм, стандартын шаардлагыг баримтлан зураг тусгасан.
2. Хавтгай дээврийн хэсэглэлийн дагуу нарийн нягт, нямбай хийх шаардлагатай. БД-31-108-08
3. Дээвэрт гарах салхивч, сантехникийн хоолойнуудын дээвэртэй уулзах уулзварыг ус нэвчихгүйгээр чанартай гүйцэтгэнэ.

ХАНА:

Барилгын гадна хана: 360мм-н блокон ханыг 160мм-н чулуун хөвөнгөөр дулаалж, 120мм-н өнгөлгөөний тоосгоор өнгөлнө.
Барилгын дотор хана: шатны эргэн тойронд 240мм-н блокн хана.
Цахилгааны узелийн өрөөний эргэн тойрны ханыг 120мм-н ердийн улаан тоосгоор өрнө.
Ариун цэврийн өрөө болон бусад өрөөнүүдийг 120мм-н ердийн улаан тоосгоор өрнө.

ШАТ:

Дотор шатыг төмөр бетоноор цутгаж хальтрахаас хамгаалсан иржгэр гадаргуутай боржин чулуугаар өнгөлнө.
Гадна шатыг төмөр бетоноор цутгаж хальтрахаас хамгаалсан иржгэр гадаргуутай боржин чулуугаар өнгөлнө.
Шатны бариулыг зэвэрдэггүй, сайн чанарын нерж трубагаар хийнэ. Барилгын эргэн тойронд 80см-н хаяавч хийж өгнө.

Цонх, хаалга:

Бүх цонх, хаалгыг зураг үзүүлсэн схемийн дагуу стандартын шаардлага хангасан сайн чанартай материалаар захиалж стандартын дагуу чанартай угсарна.
1. Цонх, хаалгыг захиалахын өмнө тухайн үйлдвэрийн үзүүлэлтийг зураг төслийн байгууллагатай зөвшилцөнө.
2. Барилгын будагтай хаалга, цонхыг цэвэр нямбай суулгаж гадаргуу гэмтэхээс хамгаалсан байна.
3. Бүх гадна, дотор хаалгууд 3 хос нугастай, гадна хаалганы цоож, нугас, бариулууд нь гуулин төмрөөр хийгдсэн, ус, дулаан алдахгүй зөвлөвчтэй байна.
4. Хаалганы нугасыг гадна талаас нь задалж болохоор суулгах бөгөөд хаалганы онгойлтыг зургийн дагуу хийх ба савалттай хаалганд хязгаарлагч хийж өгнө.
5. Гадна хаалга нь гадна талаас түлхүүрээр онгойдог, дотор талаасаа түлхүүргүй онгойх боломжтой байна.
6. Цоожны гол нь хаалганы гадаргуутай адил түвшинд гэхдээ онгойлгогч тусгай багаж ашиглаж болохоор байна.
7. Цонхны залгаас хэсгүүдэд 30мм-н чигжээс хийж дулаална.
8. Бүх цонх, хаалгыг сонгохдоо Монгол улсын стандартыг хангасан эсэхийг харах ба гадна хаалга, цонхны эргэн тойрон хөвс шахаж бэхэжсэний дараа амалгаа шаардлагыг дулаан алдахгүйгээр хийх хэрэгтэй.
9. Цонх нь 3 давхар шиллгээтэй байна.
10. Дулааны гүүр бий болохоос сэргийлж цонхны хүрээг ханын дулаалгатай давхцуулж суурилуулна.

Шал:

Бүх зураг заасан дугаарын хэсэглэл, хийцээр шалны нэг маягийн альбомын дагуу угсарна.
1. Барилгын орцны довжоог өвлийн улиралд хальтрахгүй барзгар гадаргуутай боржин чулуун хавтангаар өнгөлнө.
2. Керамик-PVC шалнуудыг нэг түвшинд байхаар хийж өгнө.
3. Ариун цэврийн өрөөний шал бусад шалны түвшингээс 20мм доор хийгдэнэ.
4. Ариун цэврийн өрөө, душ, гал тогооны өрөөнүүдийн шалыг халтирдаггүй гадаргуутай крамик хавтан хийх шаардлагатай.

Тааз:

Ариун цэврийн өрөөнүүд, шатны хонгил, узелын өрөөнүүд, танхитууд болон бусад өрөөнүүдэд замаск тэгшилгээ хийж цавуут эмульсээр будаж өнгө заслалыг чанарын өндөр түвшинд хийж гүйцэтгэнэ.

Гадна заслал:

Барилгын гадна заслалыг нүүр талуудын зураг заагдсан тайлбарын дагуу өнгө, материалыг сонгон хийж гүйцэтгэнэ.

Дотор заслал:

Ариун цэврийн өрөөнүүдийн хананд тааз хүртэл керамик хавтан нааж, шатны хонгил, узелын өрөөнүүд, танхитууд, агуулхуудын ханыг галд тэсвэртэй тосон будгаар 2 үе будна.Гал тогооны хананд эргэн тойрон +85 түвшинээс дээш 60см-ийн өндөртэй керамик хавтан нааж ханыг гал, ус чийгэнд тэсвэртэй тосон будгаар 2 үе будна.Сурагчийн өрөөнүүдийн хананд 2 үе эмульсээр будна.
Гүйцэтгэгч нь гадна, дотор заслалын материалын өнгө, үзүүлэлтүүдийг зургийн автор архитектор, захиалагч нартай зөвшилцсөний үндсэн дээр хэрэглэнэ.

a. Дотор шаардлагыг бүрэн хатсаны дараа тэгшилгээ замаска хийнэ.
b. Дотор өнгө будгийн ажил эхлэхийн өмнө тэгшилгээ замаскийг зүлгүүрдэж хуурай тоосонцорыг сайтар цэвэрлэх хэрэгтэй.
c. Дотор эмульсэн будгийг 2үе, модон эдлэхүүний тосон будгийг 3үе будна.
d. Эдэлхүүний будах шаардлагагүй тоноглол /цоож, бариул гэх мэт/-ийг будсаны дараа суулгана.

Галын аюулгүйн арга хэмжээ:

Барилгын галын зэрэглэл-II
1. Барилгын бүх метал хийц, деталь хэсгүүдийг галаас хамгаалах будгаар стандартын дагуу будна.
2. Хаалга, дулаалгын материалуудыг галд тэсвэртэй материалаар хийж, хана, шал, таазийг галаас хамгаалах будгаар өнгөлж будна.
3. Хананд гарах инженерийн шугам хоолойн нүхийг тусгай зориулалтын галд тэсвэртэй хөвсөөр сайтар битүүмжилсэн байна.

Гадна тохижилт:

Гадна тохижилтийг барилгын ажил дуусаны дараа зургийн дагуу бүрэн гүйцэд хийх шаардлагатай.

Барилгад хүний биед хор нөлөөтэй, стандартын шаардлага хангахгүй материал хэрэглэхийг хориглоно.

Санамж:

Энэхүү зураг төсөл нь "Дизкон" ХХКомпанийн оюуны өмч бөгөөд тухайн компанийн албан ёсны зөвшөөрөлгүйгээр дахин хуулбарлах болон ашиглахыг хориглоно. Зураг төсөл дээрхи хэмжээг барилгын талбай дээр нягтлан шалгана. Хэрэв хэмжээний зөрүү гарсан тохиолдолд зураг төслийн байгууллагад мэдэгдэнэ.

Dizkon "ДИЗКОН" ХХК	"150-н ХҮҮХДИЙН ДОТУУР БАЙР"-НЫ БАРИЛГА Завхан аймаг. Их-Уул сум. Баян-Ухаа баг.				
	Тайлбар бичиг				Үе шат: А.З
Архитектор	Г.Даваахүү	ЕГ Шифр:ДК-04-2022/02	Масштаб: М 1:50	Огноо: 2022-03	
Гүйцэтгэсэн	Г.Даваахүү	ТГ Шифр:	Зургийн дугаар: БА-02	Хуудас: 24	
Шалгасан	Ж.Цэвэлдорж				

А3

1-р давхрын байгуулалт

М 1 : 100

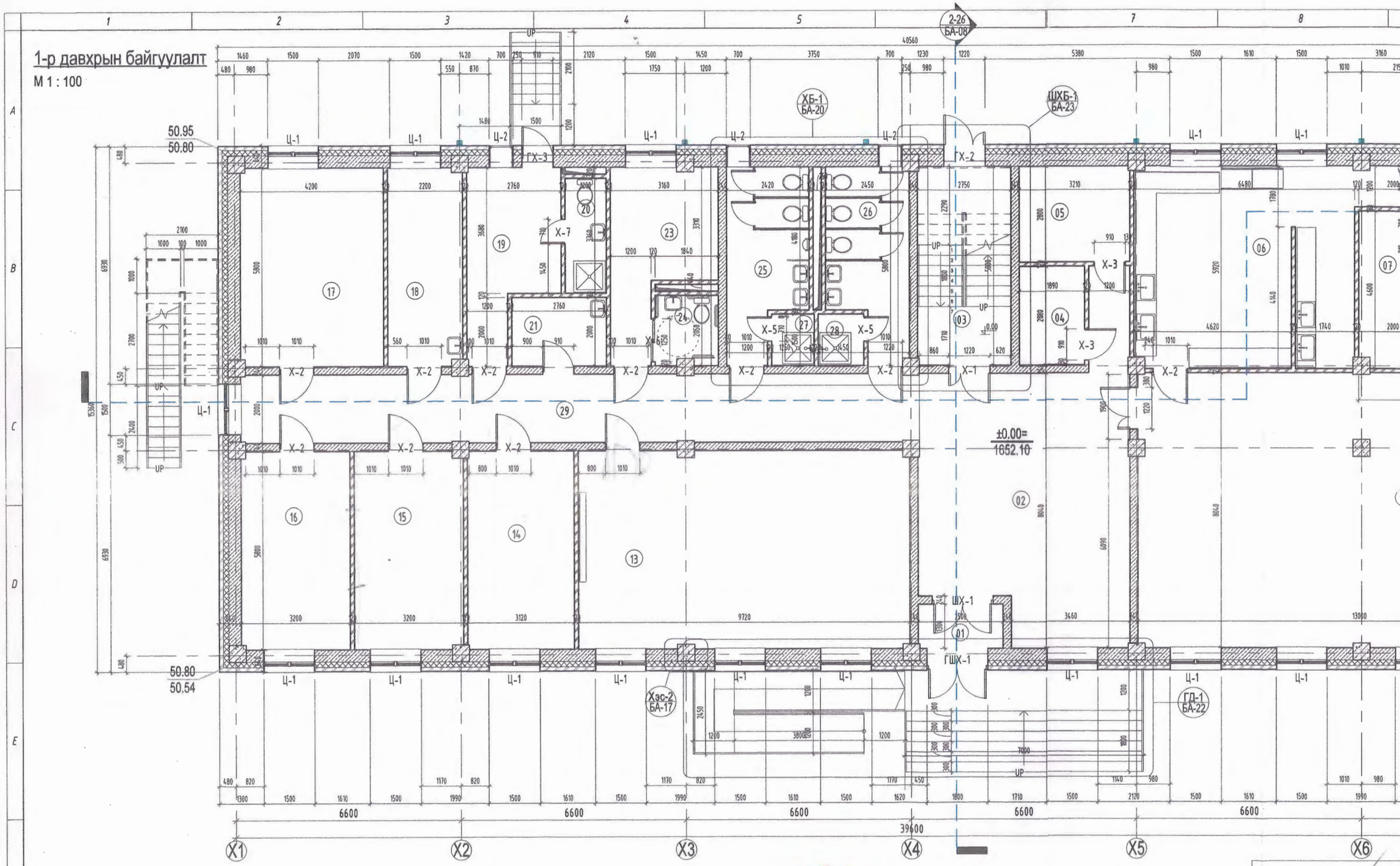

Тайлбар:

1. Хэмжээнд шавардлагыг оруулаагүй болно.
2. Дотор өрөөнүүдийн эргэн тойрны хана 120мм тоосгон өрөг
3. Ханын бүтцийг БА-17 хуудсанд үз.
4. Хаалга, цонх, шилэн ханын тэмдэглэгээг БА-16-17 хуудсанд үз.
5. Энэ хуудсыг ТХ-1, БА-1-2, 4-9 холбогдох хуудсуудтай хамт үзнэ.

		ЗӨВШӨӨРӨЛЦӨ
		Гарын үсэг
ББ		
ХАС		
ЦБУ		
ХТ,ДГ		
ХД		

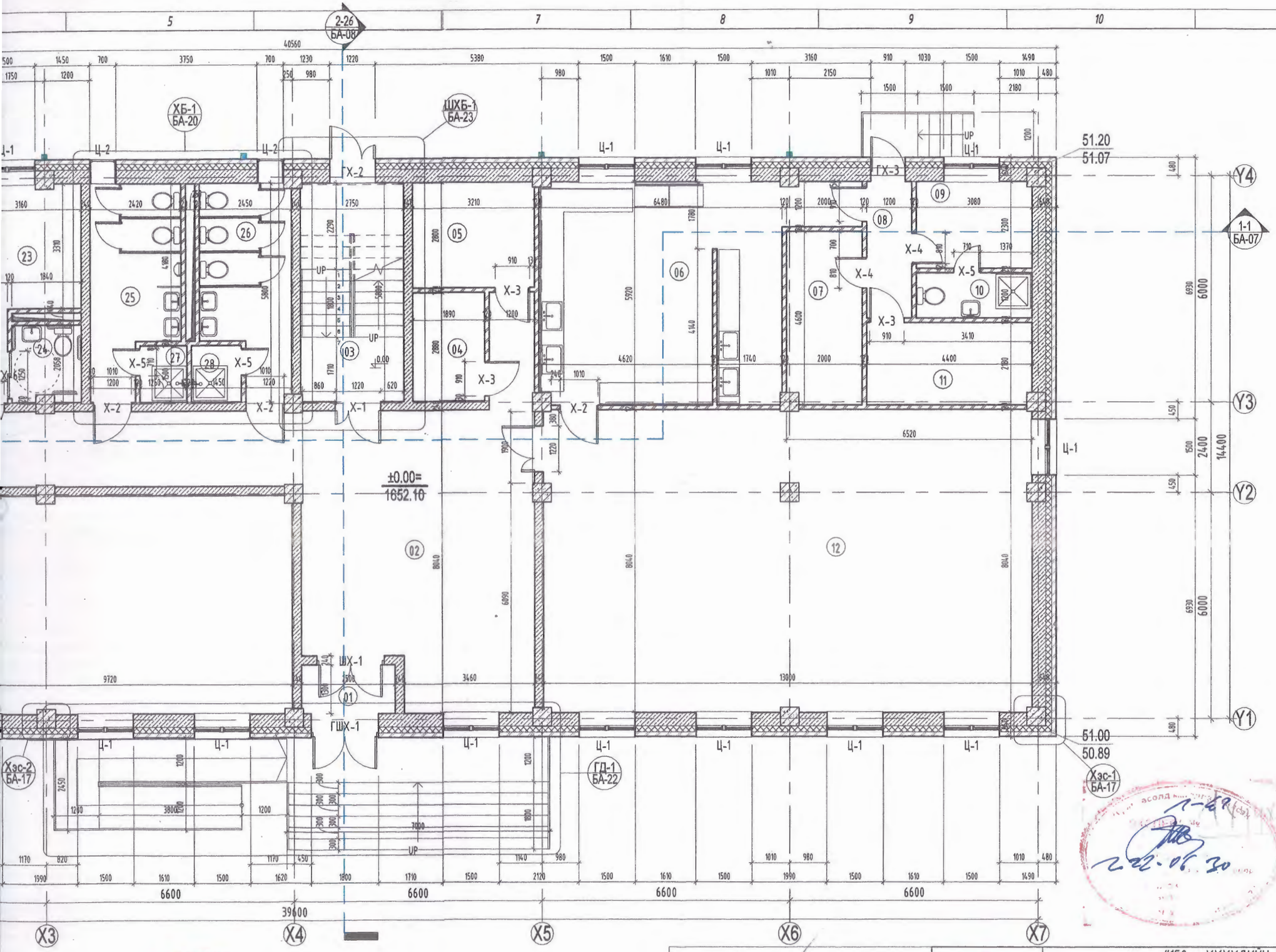

1-р давхрын өрөөний тодорхойлолт		
Д/д	Өрөөний нэр	Талбай
01	Гонх	3.24 m^2
02	Үүдний танхим	49.10 m^2
03	Шатны талбай	15.93 m^2
04	Цахилгааны өрөө	5.44 m^2
05	Дулааны өрөө	8.98 m^2
06	Гал тогоо	40.18 m^2
07	Агуулах /хүйтэн/	9.09 m^2
08	Хонгил	4.34 m^2
09	Ажилчдын өрөө	7.06 m^2
10	Ариун цэврийн өрөө	3.70 m^2
11	Агуулах /хуурай/	9.55 m^2
12	Хооллох танхим	103.97 m^2
13	Номын сан	56.13 m^2
14	Эрхлэгч	18.08 m^2
15	4-н ортой өрөө	18.44 m^2
16	4-н ортой өрөө	18.51 m^2
17	6-н ортой өрөө	24.31 m^2
18	Эмчийн өрөө	12.64 m^2
19	Тусгаарлах өрөө	12.68 m^2
20	Ариун цэврийн өрөө	4.03 m^2
21	Үйлчлэгчийн өрөө	5.52 m^2
23	1 ортой өрөө /ХБИ/	13.38 m^2
24	Ариун цэврийн өрөө	3.67 m^2
25	Ариун цэврийн өрөө /эр/	12.06 m^2
26	Ариун цэврийн өрөө /эм/	12.14 m^2
27	Душ	1.88 m^2
28	Душ	2.00 m^2
29	Хонгил	39.61 m^2
НИЙТ		515.68 m^2

Тайлбар:

1. Хэмжээнд шавардлагыг оруулаагүй болно.
2. Дотор өрөөнүүдийн эргэн тойрны хана 120мм тоосгон өрөг
3. Ханын бүтцийг БА-17 хуудсанд үз.
4. Хаалга, цонх, шилэн ханын тэмдэглэгээг БА-16-17 хуудсанд үз.
5. Энэ хуудсыг ТХ-1, БА-1-2, 4-9 холбогдох хуудсуудтай хамт үзнэ.

ЗӨВШӨӨРӨЛЦСӨН

	Гарын үсэг	Нэр
ББ		Г.Золжаргал
ХАС		М.Сүмбэрэл
ЦБУ		Ж.Бодьгэрэл
ХТ,ДГ		А.Энхтуяа
ХД		С.Энхмөнх

Dizkon

"ДИЗКОН" ХХК

"150-н ХҮҮХДИЙН ДОТУУР БАЙР"-НЫ БАРИЛГА

Завхан аймаг. Их-Уул сум. Баян-Ухаа баг.

1-р давхрын байгуулалт

Ye шат А.З

Архитектор	Г.Даваахүү	ЕГ-Шифр: ДК-04-2022/02	Масштаб: 1 : 100	Огноо: 2022-03
Гүйцэтгэсэн	Г.Даваахүү	ТГ-Шифр:	Зургийн дугаар: БА-03	Нийт хуудас: 24
Шалгасан	Ж.Цэвэлдорж			

А3

2-р давхрын байгуулалт

М 1 : 100

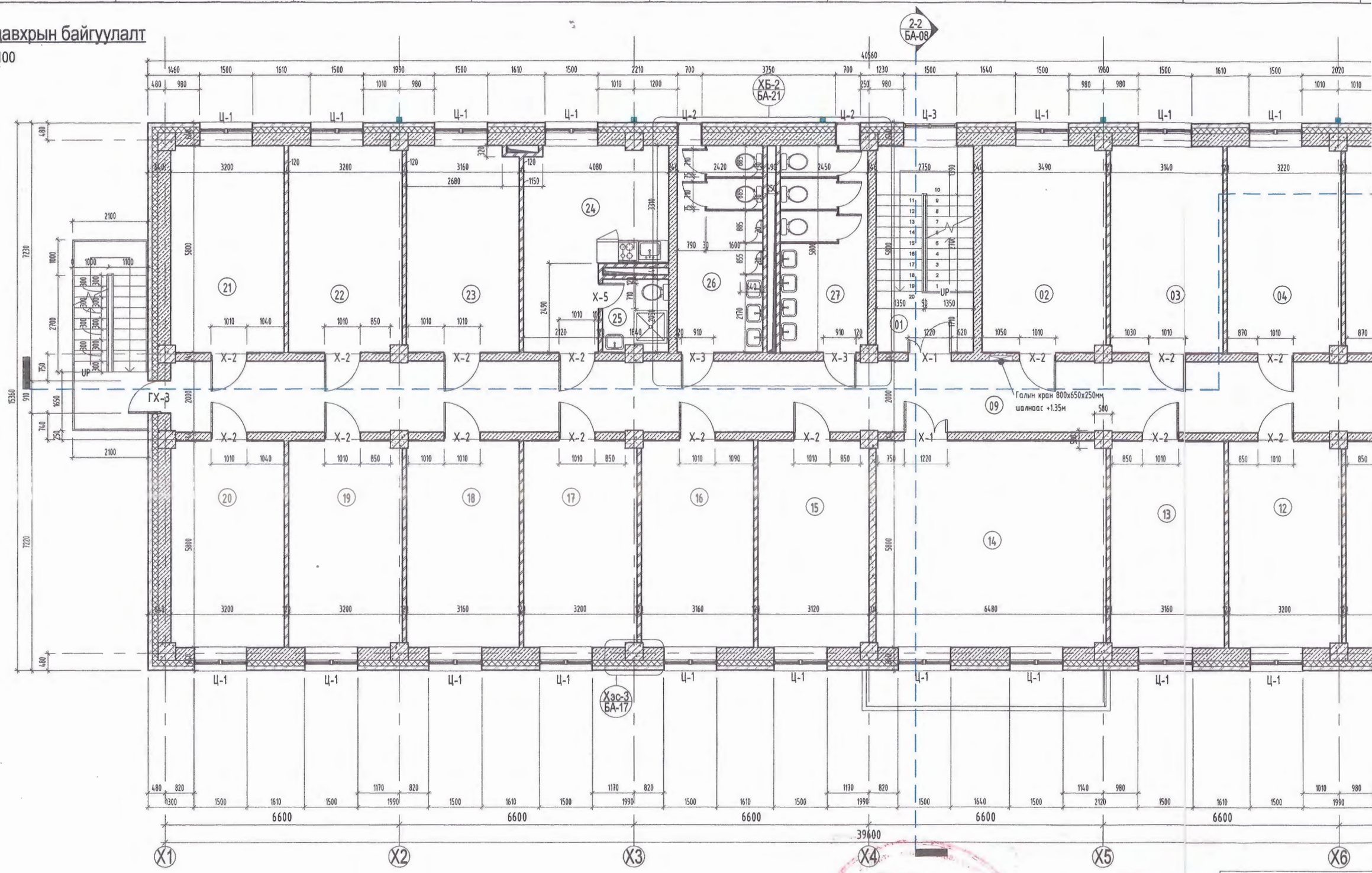

	Зөвшөөрөлцө
	Гарын үсэг
ББ	
ХАС	
ЦБУ	
ХТ,ДГ	
ХД	

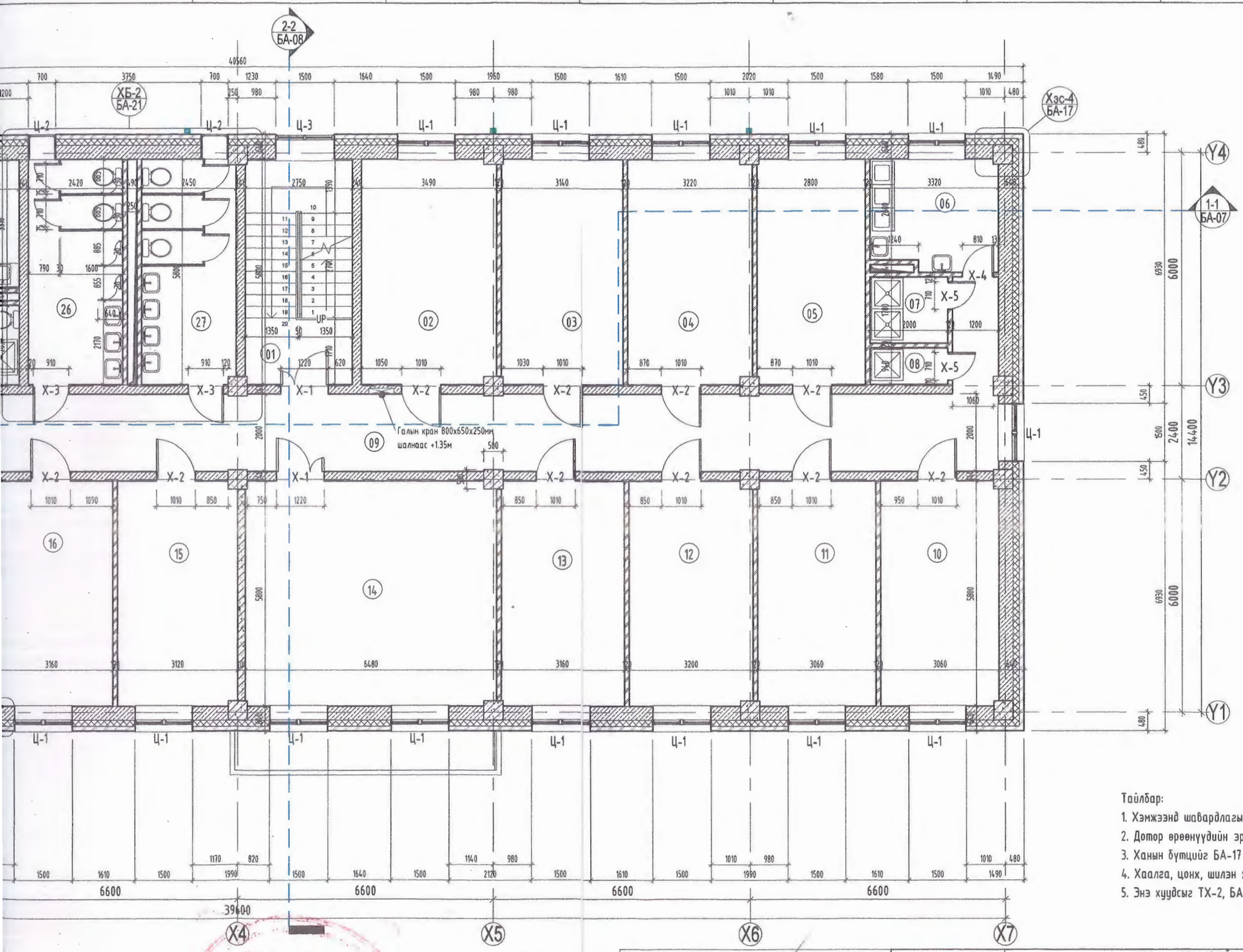

2-р давхрын өрөөний тодорхойлолт		
Д/д	Өрөөний нэр	Талбай
01	Шатны талбай	15.93 m^2
02	4-н ортой өрөө	20.13 m^2
03	4-н ортой өрөө	18.19 m^2
04	4-н ортой өрөө	18.56 m^2
05	4-н ортой өрөө	16.22 m^2
06	Угаалга, индүүдлэгийн өрөө	9.28 m^2
07	Душ /эм/	3.40 m^2
08	Душ /эр/	1.88 m^2
09	Хонгил	81.82 m^2
10	4-н ортой өрөө	17.70 m^2
11	4-н ортой өрөө	17.73 m^2
12	4-н ортой өрөө	18.44 m^2
13	4-н ортой өрөө	18.31 m^2
14	Тоглоомын өрөө	37.45 m^2
15	4-н ортой өрөө	18.01 m^2
16	4-н ортой өрөө	18.31 m^2
17	4-н ортой өрөө	18.44 m^2
18	4-н ортой өрөө	18.31 m^2
19	4-н ортой өрөө	18.44 m^2
20	4-н ортой өрөө	18.51 m^2
21	4-н ортой өрөө	18.51 m^2
22	4-н ортой өрөө	18.44 m^2
23	4-н ортой өрөө	18.16 m^2
24	Багшийн өрөө	18.54 m^2
25	Ариун цэврийн өрөө	3.67 m^2
26	Ариун цэврийн өрөө /эр/	14.04 m^2
27	Ариун цэврийн өрөө /эм/	14.14 m^2
НИЙТ		510.57 m^2

Тайлбар:

1. Хэмжээнд шавардлагыг оруулаагүй болно.
2. Дотор өрөөнүүдийн эргэн тойрны хана 120мм тоосгон өрөг
3. Ханын бүтцийг БА-17 хуудсанд үз.
4. Хаалга, цонх, шилэн ханын тэмдэглэгээг БА-16-17хуудсанд үз.
5. Энэ хуудсыг ТХ-2, БА-1-3, 5-9 холбогдох хуудсуудтай хамт үзнэ.

Зөвшөөрөлцсөн		
	Гарын үсэг	Нэр
ББ		Г.Золжаргал
ХАС		М.Сүмбэрэл
ЦБУ		Ж.Бодьгэрэл
ХТ,ДГ		А.Энхтуяа
ХД		С.Энхмөнх

Dizkon

"ДИЗКОН" ХХК

"150-н ХҮҮХДИЙН ДОТУУР БАЙР"-НЫ БАРИЛГА

Завхан аймаг. Их-Уул сум. Баян-Ухаа баг.

2-р давхрын байгуулалт

Архитектор		Г.Даваахүү	ЕГ-Шифр: ДК-04-2022/02	Масштаб: 1 : 100	Огноо: 2022-03
Гүйцэтгэсэн		Г.Даваахүү	ТГ-Шифр:	Зургийн дугаар: БА-04	Нийт хуудас: 24
Шалгасан		Ж.Цэвэлдорж			

Ye шат А.3

А3

3-р давхрын байгуулалт

М 1 : 100

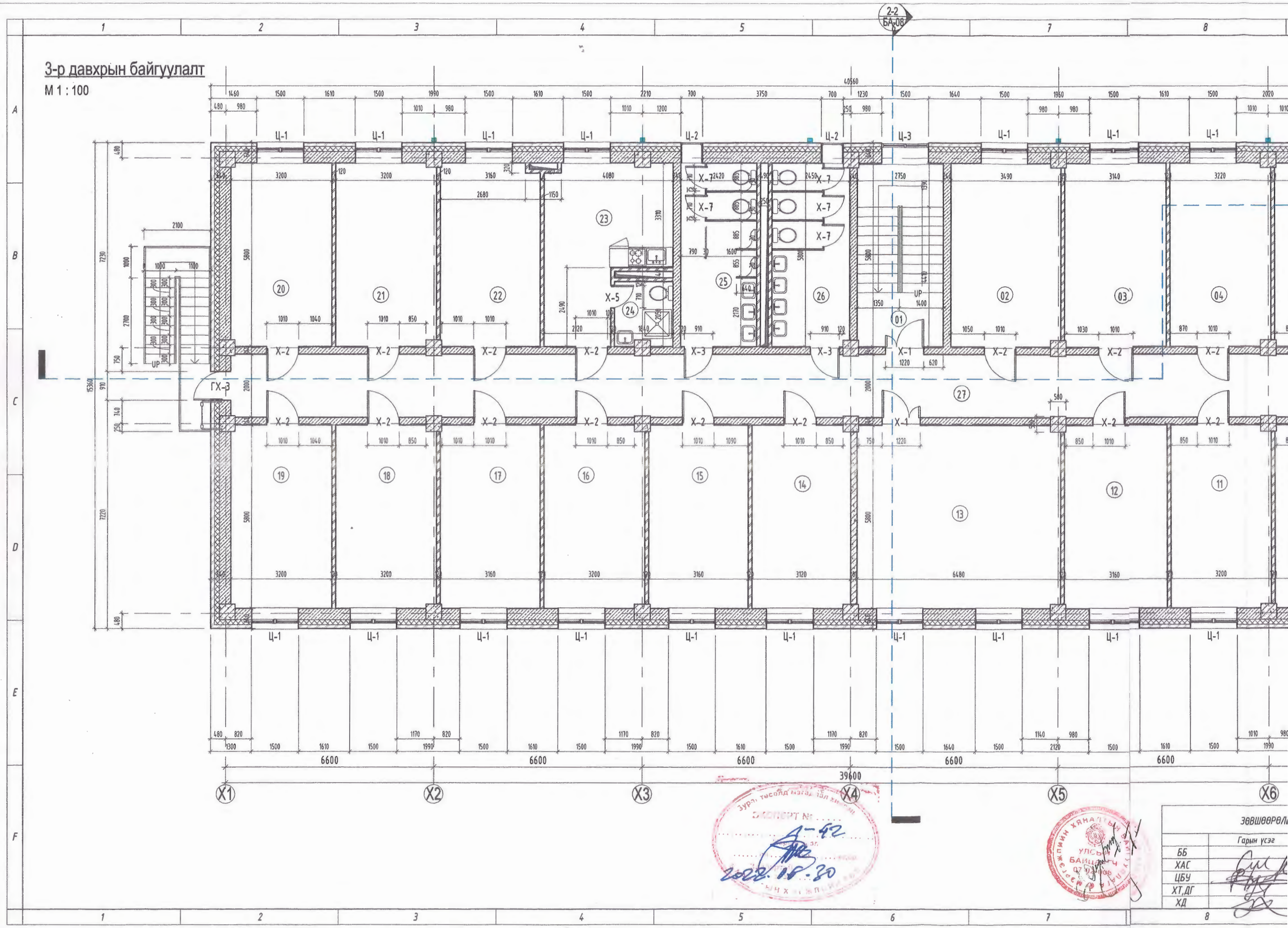

ЭКСПОРТ № А-62

2022.08.30

	Гарын үсэг
ББ	
ХАС	
ЦБУ	
ХТ,ДГ	
ХД	

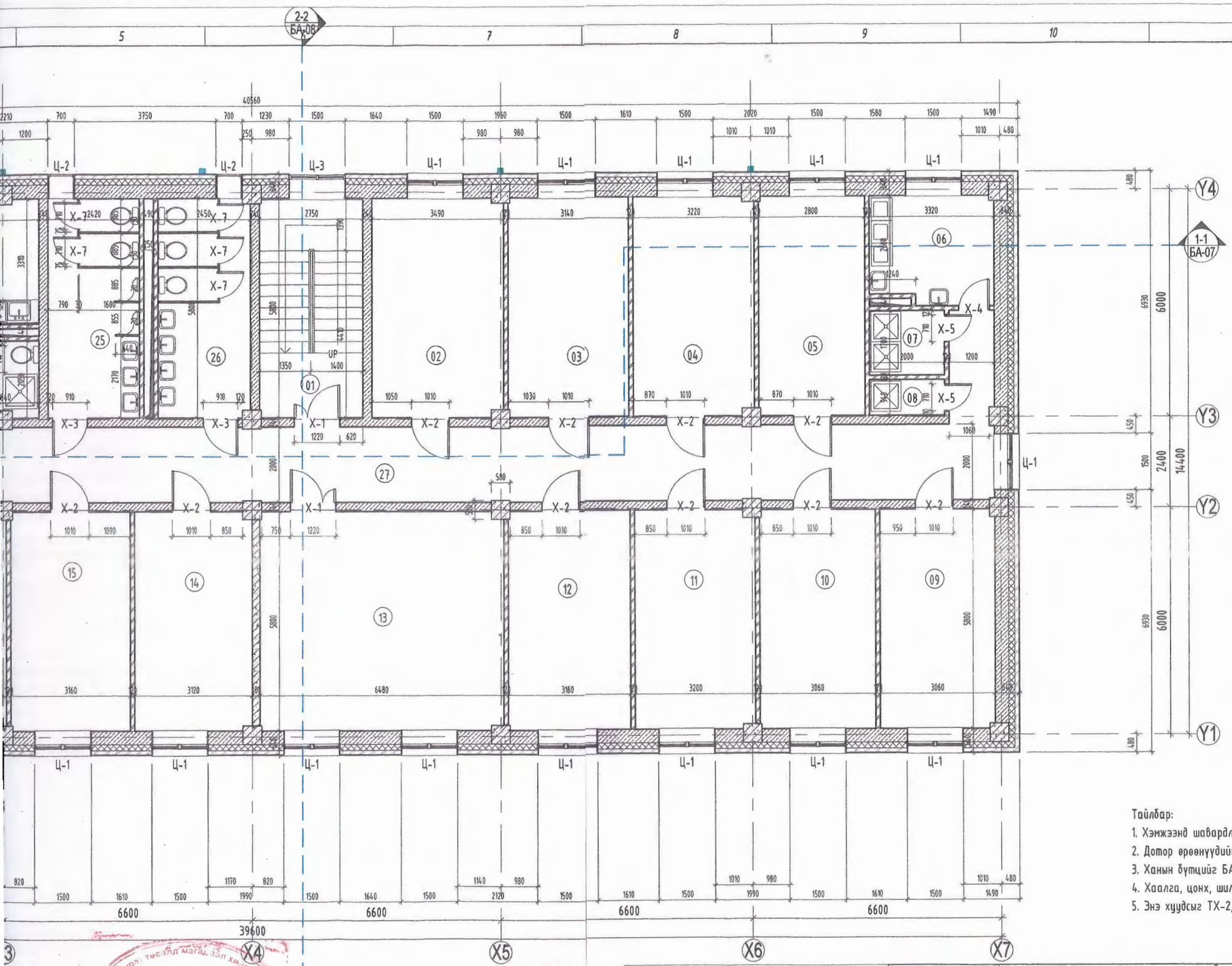

3-р давхрын өрөөний тодорхойлолт		
Д/д	Өрөөний нэр	Талбай
01	Шатны талбай	15.93 m^2
02	4-н ортой өрөө	20.13 m^2
03	4-н ортой өрөө	18.19 m^2
04	4-н ортой өрөө	18.56 m^2
05	4-н ортой өрөө	16.22 m^2
06	Угаалга, индүүдлэгийн өрөө	9.28 m^2
07	Душ /эм/	3.40 m^2
08	Душ /эр/	1.88 m^2
09	4-н ортой өрөө	17.70 m^2
10	4-н ортой өрөө	17.73 m^2
11	4-н ортой өрөө	18.44 m^2
12	4-н ортой өрөө	18.31 m^2
13	Тоглоомын өрөө	37.45 m^2
14	4-н ортой өрөө	18.01 m^2
15	4-н ортой өрөө	18.31 m^2
16	4-н ортой өрөө	18.44 m^2
17	4-н ортой өрөө	18.31 m^2
18	4-н ортой өрөө	18.44 m^2
19	4-н ортой өрөө	18.51 m^2
20	4-н ортой өрөө	18.51 m^2
21	4-н ортой өрөө	18.44 m^2
22	4-н ортой өрөө	18.16 m^2
23	Багшийн өрөө	18.54 m^2
24	Ариун цэврийн өрөө	3.67 m^2
25	Ариун цэврийн өрөө /эр/	14.04 m^2
26	Ариун цэврийн өрөө /эм/	14.14 m^2
27	Хонгил	81.82 m^2
НИЙТ		510.57 m^2

Тайлбар:

1. Хэмжээнд шавардлагыг оруулаагүй болно.
2. Дотор өрөөнүүдийн эргэн тойрны хана 120мм тоосгон өрөг
3. Ханын бүтцийг БА-17 хуудсанд үз.
4. Хаалга, цонх, шилэн ханын тэмдэглэгээг БА-16-17 хуудсанд үз.
5. Энэ хуудсыг ТХ-2, БА-1-4, 6-9 холбогдох хуудсуудтай хамт үзнэ.

Зөвшөөрөлцсөн		
	Гарын үсэг	Нэр
ББ		Г.Золжаргал
ХАС		М.Сүмбэрэл
ЦБУ		Ж.Бодьгэрэл
ХТ,ДГ		А.Энхтуяа
ХД		С.Энхмөнх

Dizkon
"ДИЗКОН" ХХК

"150-н ХҮҮХДИЙН ДОТУУР БАЙР"-НЫ БАРИЛГА
Завхан аймаг. Их-Уул сум. Баян-Ухаа баг.

3-р давхрын байгуулалт

Архитектор		Г.Даваахүү	ЕГ-Шифр: ДК-04-2022/02	Масштаб: 1 : 100	Огноо: 2022-03
Гүйцэтгэсэн		Г.Даваахүү	ТГ-Шифр:	Зургийн дугаар: БА-05	Нийт хуудас: 24
Шалгасан		Ж.Цэвэлдорж			

Үе шат А.З

АЗ

Дээврийн байгуулалт

M1 : 150

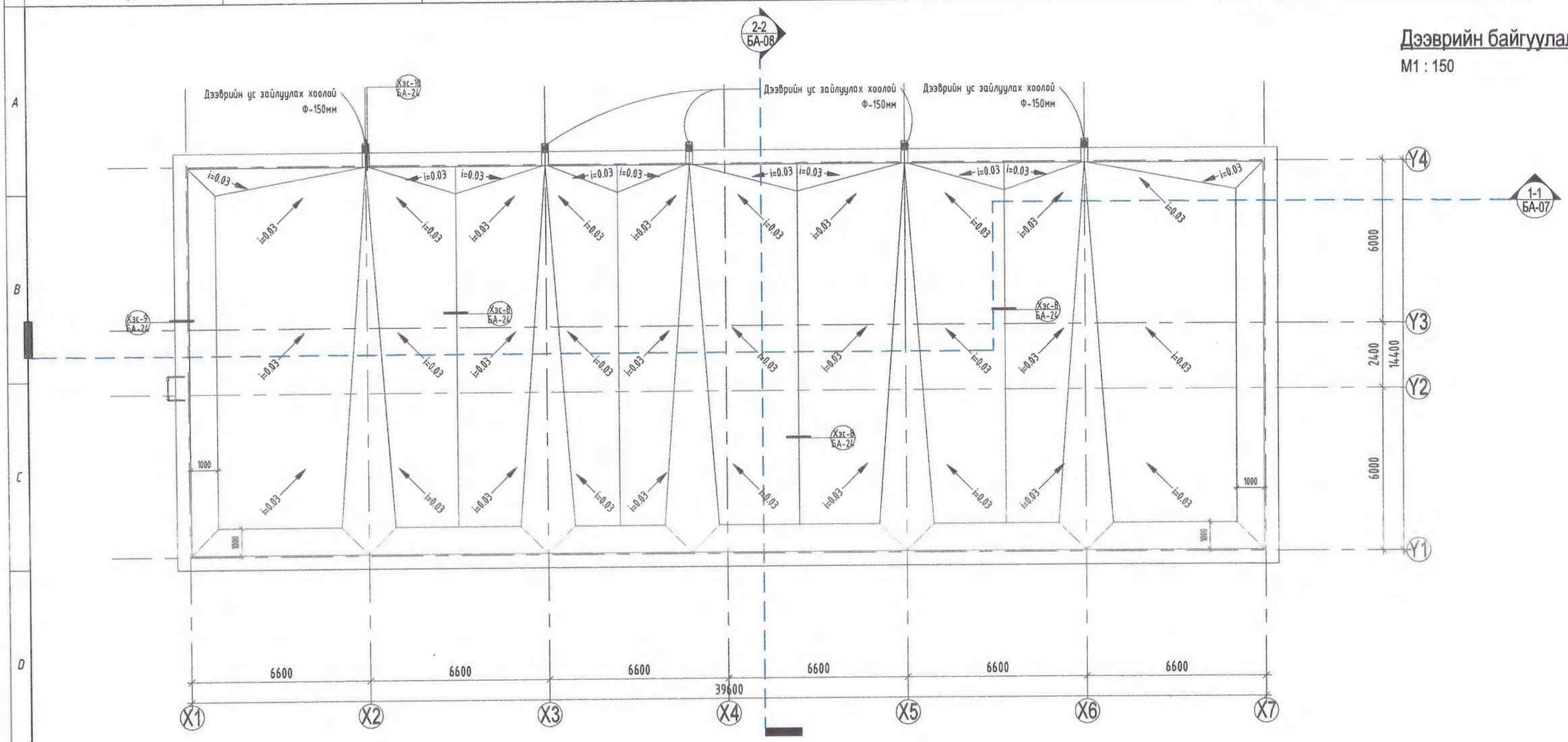

20.

Тайлбар:

1. Энэ хуудсыг БА-1-6, БА-15 холбогдох хуудсуудтай хамт үзнэ.
2. Борооны ус зайлуулах суваг нь барилгын гадуур явах ба зориулалтын хоолойгоор хийнэ.
3. Хавтгай дээврийн хар цаасан үеүдийг наахдаа эргэн тойрны мөг хана, салхивчийн яндангийн тоосгон хана руу ховил налууг зөв гарган сайн авируулж завсар зайгүй болгон битүүмжилж, халуун хар тосоор тэр хэсгийг тосолж стандартын дагуу нааж өгнө.
4. Уг дээврийн ажлыг гүйцэтгэхдээ зургийн дагуу нарийн нягт нямбай хийх шаардлагатай. Мөн БД31-102-08-д заасны дагуу гүйцэтгэвэл зохино.
5. БД 31-108-08 /Битум-Полимер материалаар дээврийн хучлага төлөвлөх ба гүйцэтгэх/

Зураг төсөл нягтлан үзсэн
ЭКСПЕРТ
1-4.2
2022.03.30

ЭВВШӨӨРӨЛЦСӨН		
	Гарын үсэг	Нэр
ББ		Г.Золжаргал
ХАС		М.Сүмбэрэл
ЦБУ		Ж.Бодьгэрэл
ХТ,ДГ		А.Энхтуяа
ХД		С.Энхмөнх

Dizkon
"ДИЗКОН" ХХК

"150-н ХҮҮХДИЙН ДОТУУР БАЙР"-НЫ БАРИЛГА
Завхан аймаг. Их-Уул сум. Баян-Ухаа баг.

Дээврийн байгуулалт

Архитектор	Г.Даваахүү	ЕГ-Шифр: ДК-04-2022/02	Масштаб: M1 : 150	Огноо: 2022-03	Үе шат А.З
Гүйцэтгэсэн	Г.Даваахүү	ТГ-Шифр:	Зургийн дугаар: БА-06	Нийт хуудас: 24	
Шалгасан	Ж.Цэвэлдорж				

А3

Огтлол 1-1

М 1 : 100

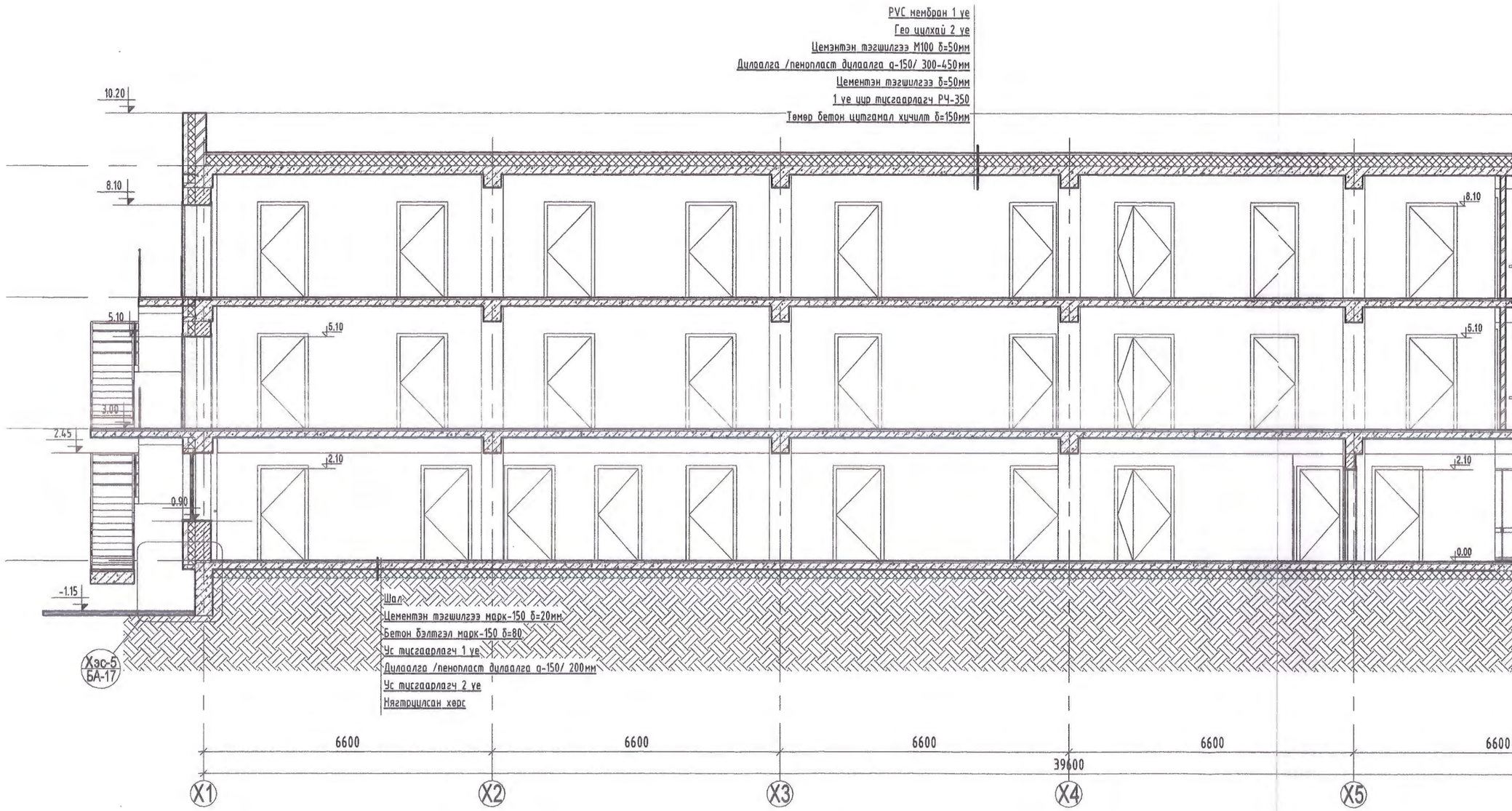

ЭӨВШӨӨРӨЛЦӨӨ	
	Гарын үсэг
ББ	
ХАС	
ЦБУ	
ХТ,ДГ	
ХД	

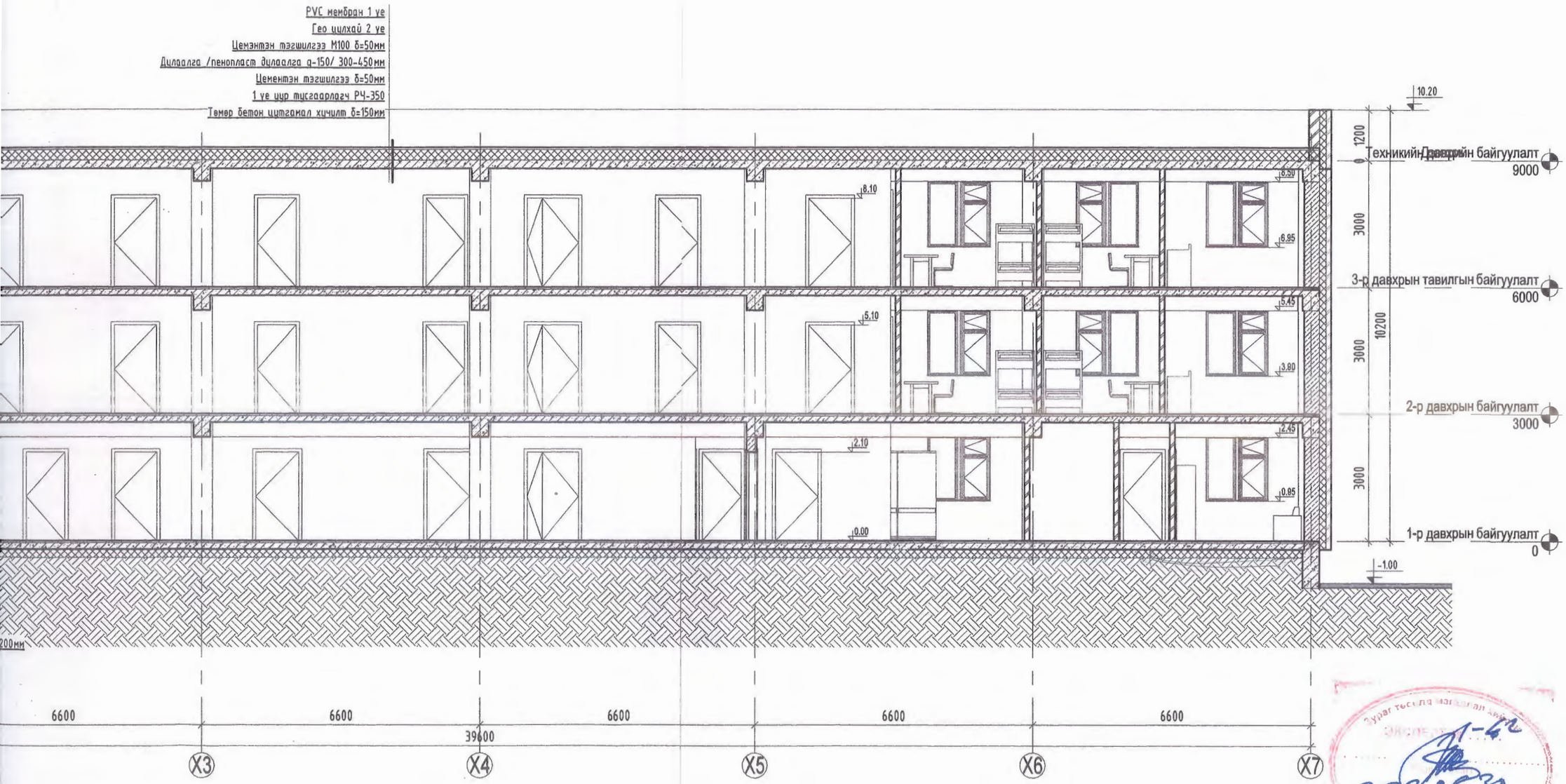

ЗӨВШӨӨРӨЛЦСӨН		
	Гарын үсэг	Нэр
ББ		Г.Золжаргал
ХАС		М.Сүмбэрэл
ЦБУ		Ж.Бодьгэрэл
ХТ,ДГ		А.Энхтуяа
ХД		С.Энхмөнх

Dizkon

"ДИЗКОН" ХХК

"150-н ХҮҮХДИЙН ДОТУУР БАЙР"-НЫ БАРИЛГА

Завхан аймаг. Их-Уул сум. Баян-Ухаа баг.

Огтлол 1-1

Архитектор	Г.Даваахүү	ЕГ-Шифр: ДК-04-2022/02	Масштаб: 1 : 100	Ye шат А.З	Огноо: 2022-03
Гүйцэтгэсэн	Г.Даваахүү	ТГ-Шифр:	Зургийн дугаар: БА-07		Нийт хуудас: 24
Шалгасан	Ж.Цэвэлдорж				

А3

Огтлол 2-2

М 1 : 100

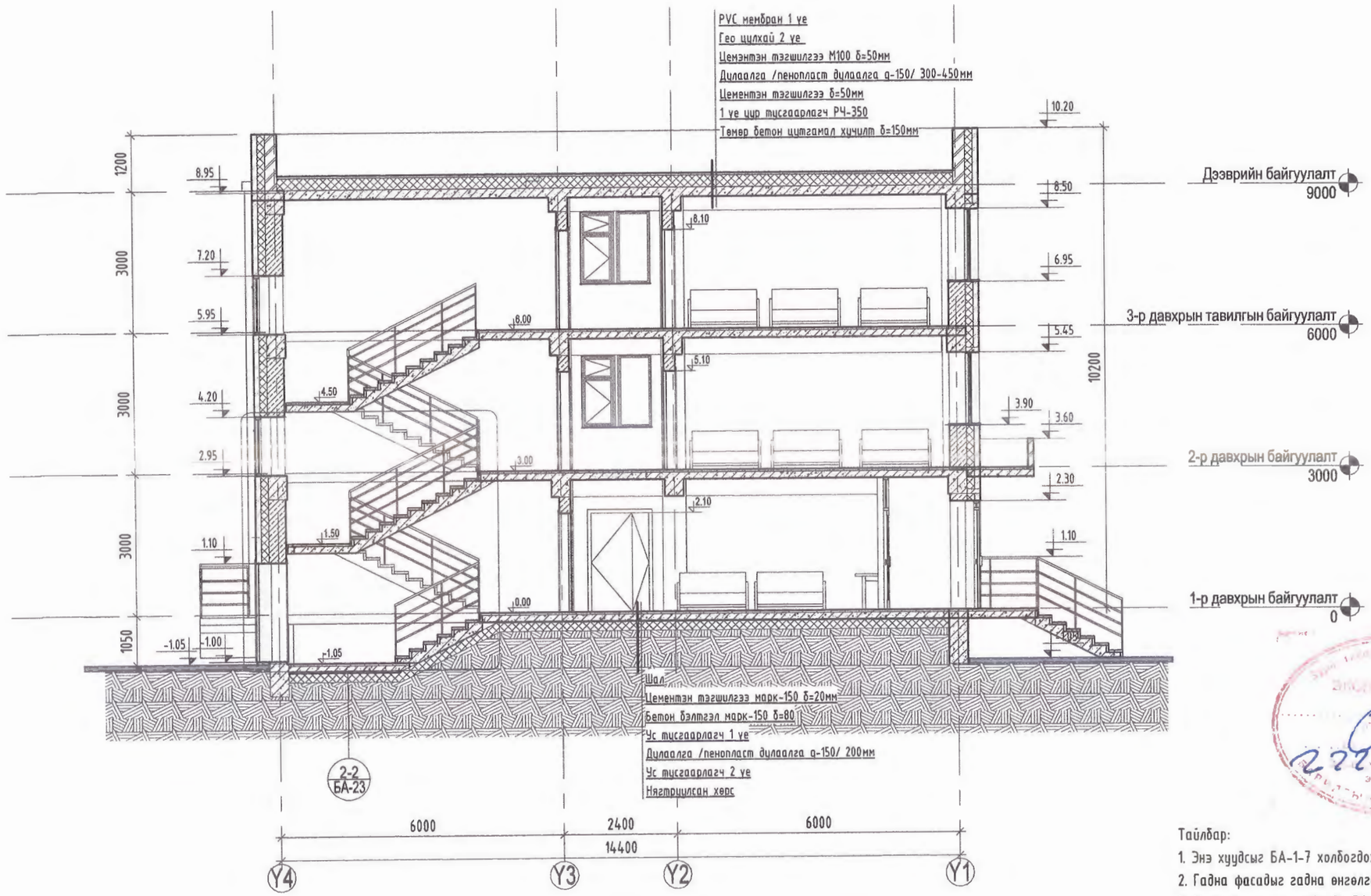

Тайлбар:

1. Энэ хуудсыг БА-1-7 холбогдох хуудсуудтай хамт үзнэ.
2. Гадна фасадыг гадна өнгөлгөөний тоосгоор өнгөлнө.
3. Хаалга цонхны түүврийг БА-16-17 холбогдох хуудсуудтай хамт үзнэ.

Dizkon "ДИЗКОН" ХХК	"150-н ХҮҮХДИЙН ДОТУУР БАЙР"-НЫ БАРИЛГА Завхан аймаг. Их-Уул сум. Баян-Ухаа баг.				
	Огтлол 2-2				Ує шат А.3
Архитектор	Г.Даваахүү	ЕГ-Шифр: ДК-04-2022/02	Масштаб: 1 : 100	Огноо: 2022-03	
Гүйцэтгэсэн	Г.Даваахүү	ТГ-Шифр:	Зургийн дугаар: БА-08	Нийт хуудас: 24	
Шалгасан	Ж.Цэвэлдорж				

А3

Нуур тал Х1-Х7

М1 : 150

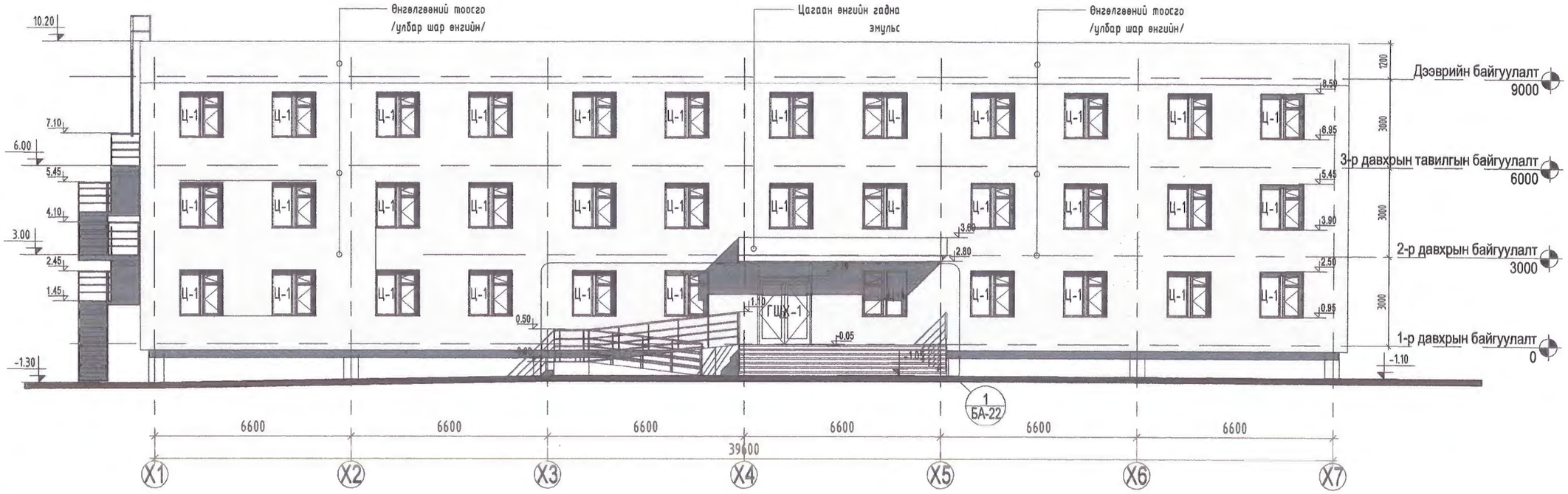

Хажуу тал Y1-Y4

М1 : 150

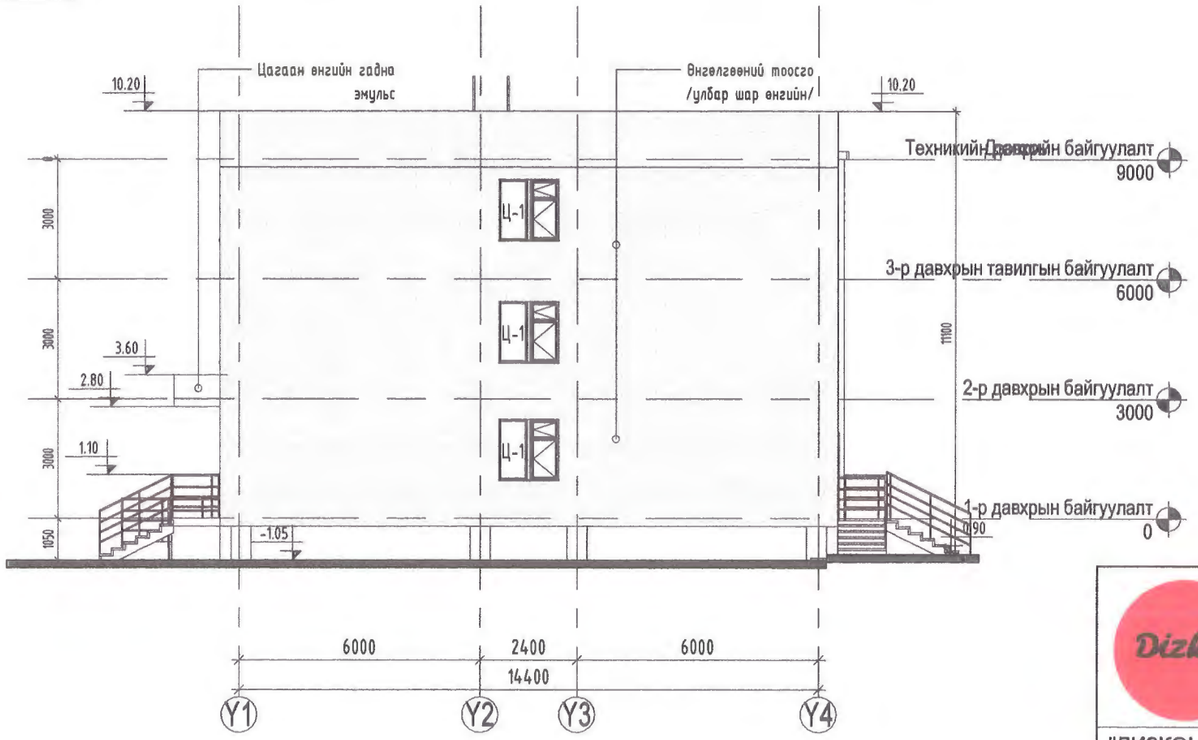

Тайлбар:

1. Энэ хуудсыг БА-1-9 холбогдох хуудсуудтай хамт үзнэ.
2. Гадна фасадыг гадна өнгөлгөөний тоосгоор өнгөлнө.
3. Хаалга цонхны түүврийг БА-16-17 холбогдох хуудсуудтай хамт үзнэ.

Dizkon "ДИЗКОН" ХХК	"150-н ХҮҮХДИЙН ДОТУУР БАЙР"-НЫ БАРИЛГА Завхан аймаг. Их-Уул сум. Баян-Ухаа баг.				
	Үрд тал Х1-Х7, Хажуу тал Y1-Y4				Үе шат А.З
Архитектор		Г.Даваахүү	ЕГ-Шифр: ДК-04-2022/02	Масштаб: 1 : 150	Огноо: 2022-03
Гүйцэтгэсэн		Г.Даваахүү	ТГ-Шифр:	Зургийн дугаар: БА-09	Нийт хуудас: 24
Шалгасан		Ж.Цэвэлдорж			

А3

Хойд тал X7-X1

М1 : 150

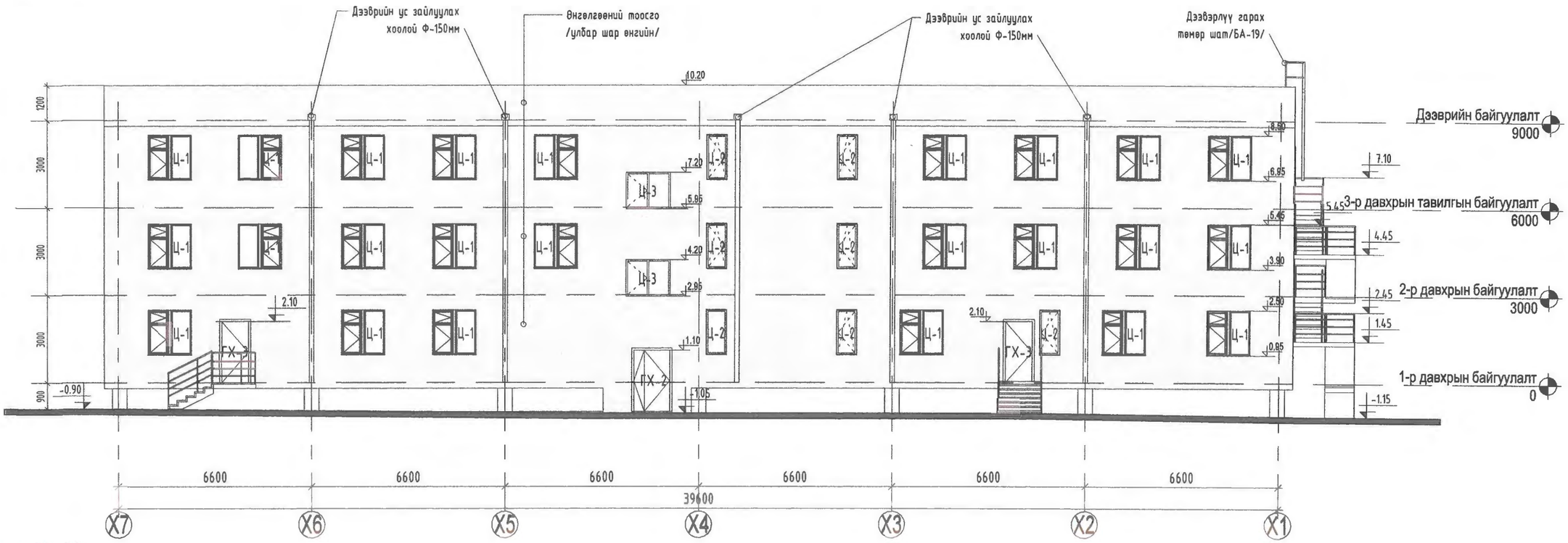

Хажуу тал Y4-Y1

М1 : 150

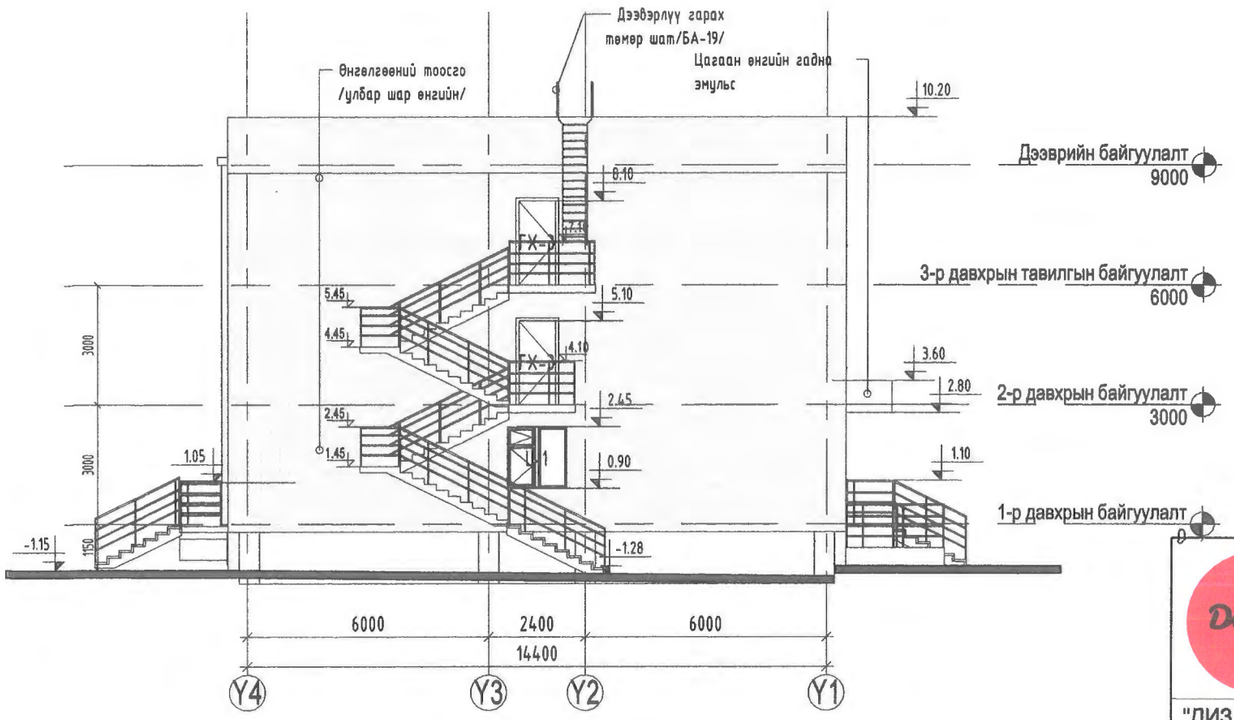

Тайлбар:

1. Энэ хуудсыг БА-1-9 холбогдох хуудсуудтай хамт үзнэ.
2. Гадна фасадыг гадна өнгөлгөөний тоосгоор өнгөлнө.
3. Хаалга цонхны түүврийг БА-16-17 холбогдох хуудсуудтай хамт үзнэ.

Dizkon "ДИЗКОН" ХХК	"150-н ХҮҮХДИЙН ДОТУУР БАЙР"-НЫ БАРИЛГА Завхан аймаг. Их-Уул сум. Баян-Ухаа баг.				
	Хойд тал X7-X1, Хажуу тал Y4-Y1				Үе шат А.З
Архитектор	Г.Даваахүү	ЕГ-Шифр: ДК-04-2022/02	Масштаб: 1 : 150	Огноо: 2022-03	
Гүйцэтгэсэн	Г.Даваахүү	ТГ-Шифр:	Зургийн дугаар: БА-10	Нийт хуудас: 24	
Шалгасан	Ж.Цэвэлдорж				

А.З

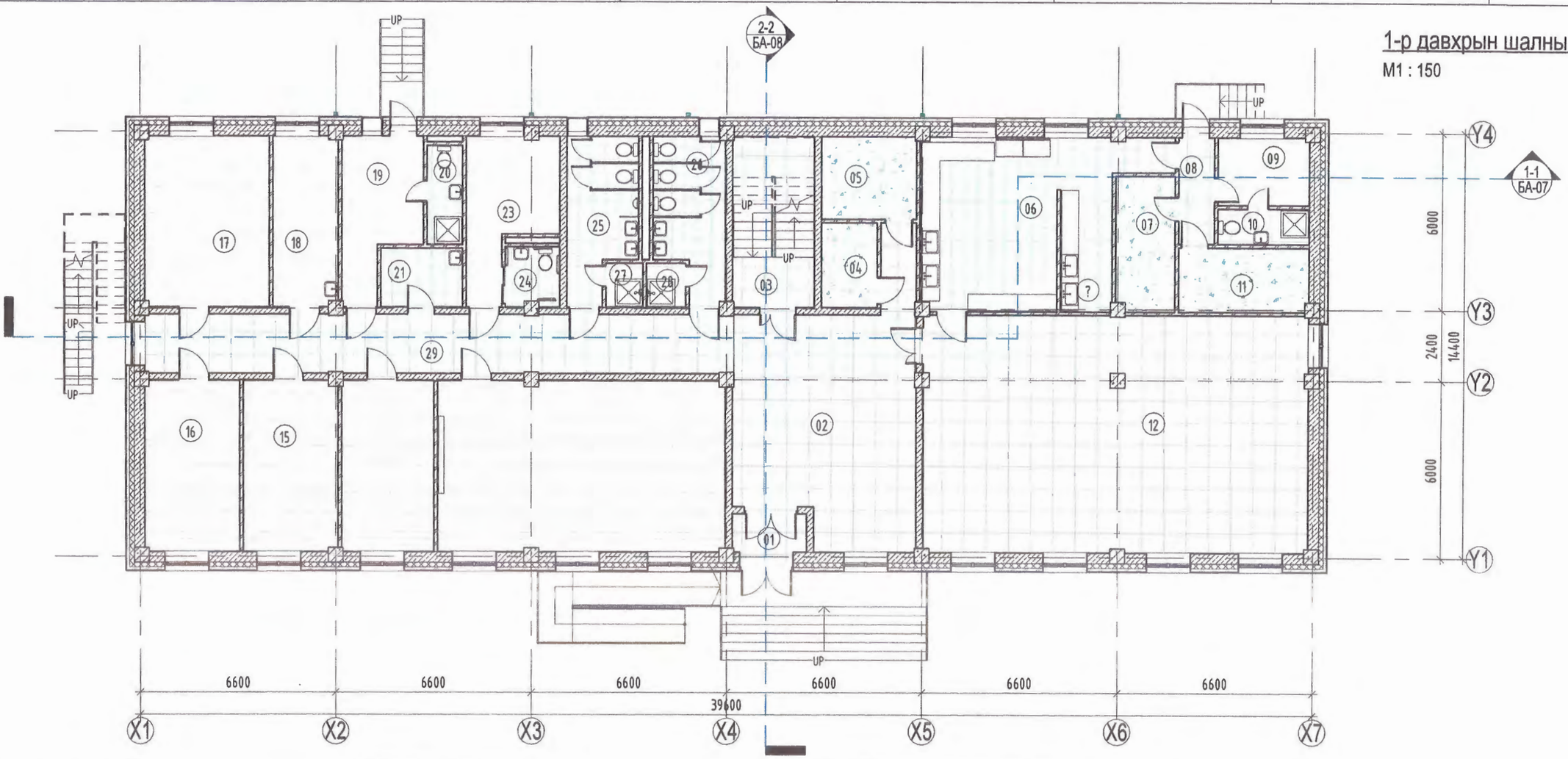

1-р давхрын шалны тодорхойлолт			
Д/д	Өрөөний нэр	Талбай м2	Шалны төрөл
05	Дулааны өрөө	8.98 m²	Бетоны будаг
04	Цахилгааны өрөө	5.44 m²	Бетоны будаг
07	Агуулах /хүйтэн/	9.09 m²	Бетоны будаг
11	Агуулах /хуурай/	9.55 m²	Бетоны будаг
Бетоны будаг: 4		33.06 m²	
15	4-н ортой өрөө	18.44 m²	Паркет
16	4-н ортой өрөө	18.51 m²	Паркет
17	6-н ортой өрөө	24.31 m²	Паркет
18	Эмчийн өрөө	12.64 m²	Паркет
13	Номын сан	56.13 m²	Паркет
09	Ажилчдын өрөө	7.06 m²	Паркет
19	Тусгаарлах өрөө	12.68 m²	Паркет
23	1 ортой өрөө /ХБИ/	13.38 m²	Паркет
14	Эрхлэгч	18.08 m²	Паркет
Паркет: 9		181.24 m²	

1-р давхрын шалны тодорхойлолт			
Д/д	Өрөөний нэр	Талбай м2	Шалны төрөл
25	Ариун цэврийн өрөө /эр/	12.06 m²	Плита
26	Ариун цэврийн өрөө /эм/	12.14 m²	Плита
27	Душ	1.88 m²	Плита
06	Гал тогоо	40.18 m²	Плита
10	Ариун цэврийн өрөө	3.70 m²	Плита
21	Үйлчлэгчийн өрөө	5.52 m²	Плита
20	Ариун цэврийн өрөө	4.03 m²	Плита
24	Ариун цэврийн өрөө	3.67 m²	Плита
28	Душ	2.00 m²	Плита
Плита: 9		85.17 m²	
02	Үүдний танхим	49.10 m²	Чулуун хавтан
01	Гонх	3.24 m²	Чулуун хавтан
03	Шатны талбай	15.93 m²	Чулуун хавтан
08	Хонгил	4.34 m²	Чулуун хавтан
12	Хооллох танхим	103.97 m²	Чулуун хавтан

1-р давхрын шалны тодорхойлолт			
Д/д	Өрөөний нэр	Талбай м2	Шалны төрөл
29	Хонгил	39.61 m²	Чулуун хавтан
Чулуун хавтан: 6		216.20 m²	
НИЙТ		515.68 m²	

ШАЛНЫ ТОДОРХОЙЛОЛТ	
ТЭМДЭГЛЭГЭЭ	НЭР
	ПАРКЕТ
	ПЛИТА
	ЧУЛУУ
	БЕТОН

Тайлбар:

1. Шалны уулзвар ба хэсэглэлүүдийг хуудас БА-18-с үзнэ үү.

"150-н ХҮҮХДИЙН ДОТУУР БАЙР"-НЫ БАРИЛГА

Завхан аймаг. Их-Уул сум. Баян-Ухаа баг.

1-р давхрын шалны байгуулалт

Ye шат А.3

"ДИЗКОН" ХХК

Архитектор	Г.Даваахүү	ЕГ-Шифр: ДК-04-2022/02	Масштаб: As indicated	Огноо: 2022-03
Гүйцэтгэсэн	Г.Даваахүү	ТГ-Шифр:	Зургийн дугаар: БА-11	Нийт хуудас: 24
Шалгасан	Ж.Цэвэлдорж			

A3

2-р давхрын шалны байгуулалт

М1 : 150

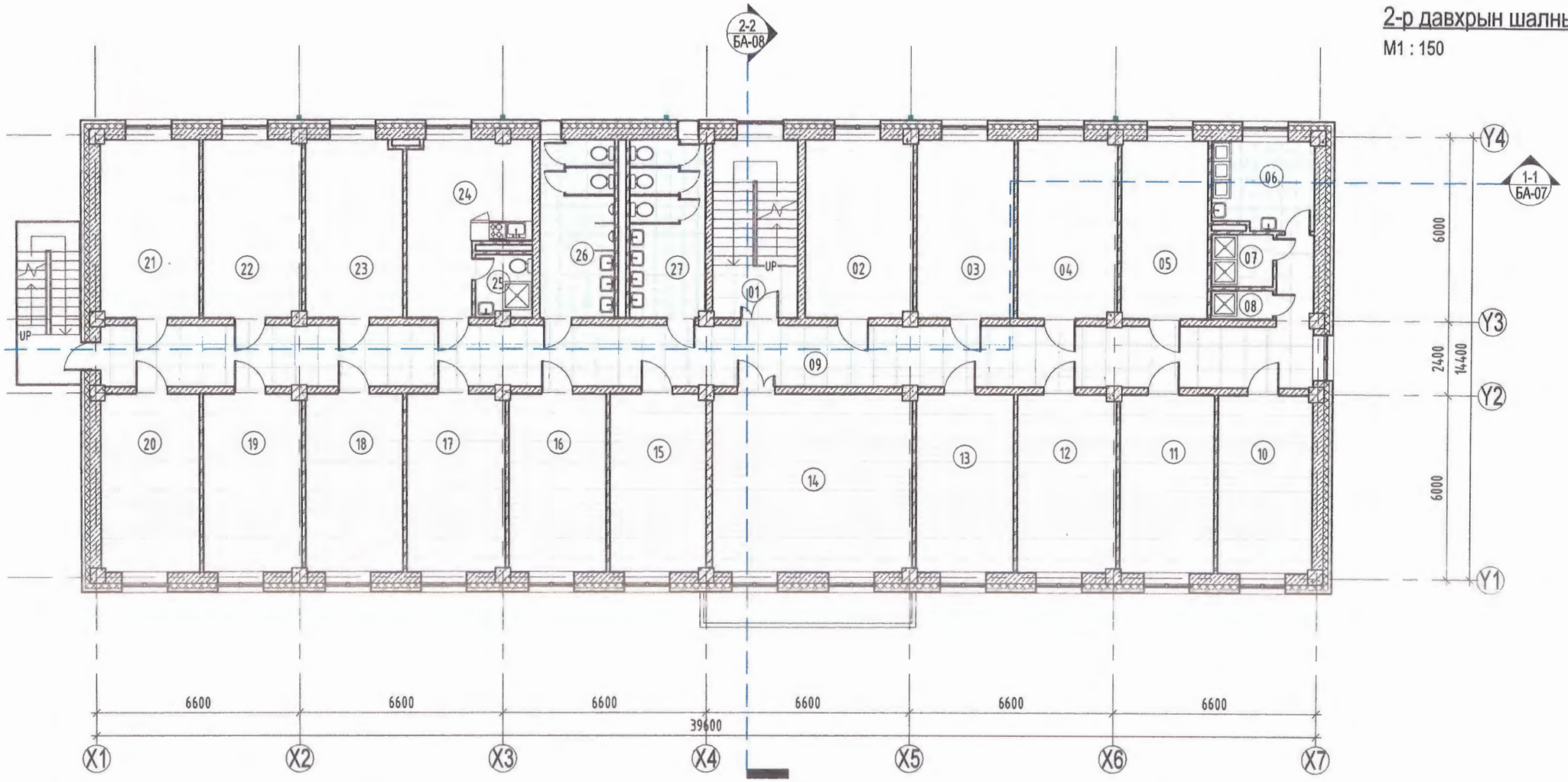

2-р давхрын шалны тодорхойлолт			
Д/д	Өрөөний нэр	Талбай	Шалны төрөл
24	Багшийн өрөө	18.54 m^2	Паркет
03	4-н ортой өрөө	18.19 m^2	Паркет
04	4-н ортой өрөө	18.56 m^2	Паркет
05	4-н ортой өрөө	16.22 m^2	Паркет
10	4-н ортой өрөө	17.70 m^2	Паркет
11	4-н ортой өрөө	17.73 m^2	Паркет
12	4-н ортой өрөө	18.44 m^2	Паркет
13	4-н ортой өрөө	18.31 m^2	Паркет
14	Тоглоомын өрөө	37.45 m^2	Паркет
15	4-н ортой өрөө	18.01 m^2	Паркет
16	4-н ортой өрөө	18.31 m^2	Паркет
17	4-н ортой өрөө	18.44 m^2	Паркет
18	4-н ортой өрөө	18.31 m^2	Паркет
19	4-н ортой өрөө	18.44 m^2	Паркет

2-р давхрын шалны тодорхойлолт			
Д/д	Өрөөний нэр	Талбай	Шалны төрөл
20	4-н ортой өрөө	18.51 m^2	Паркет
21	4-н ортой өрөө	18.51 m^2	Паркет
22	4-н ортой өрөө	18.44 m^2	Паркет
23	4-н ортой өрөө	18.16 m^2	Паркет
02	4-н ортой өрөө	20.13 m^2	Паркет
Паркет: 19		366.42 m^2	
25	Ариун цэврийн өрөө	3.67 m^2	Плита
06	Угаалга, индүүдлэгийн өрөө	9.28 m^2	Плита
07	Душ /эм/	3.40 m^2	Плита
08	Душ /эр/	1.88 m^2	Плита
26	Ариун цэврийн өрөө /эр/	14.04 m^2	Плита
27	Ариун цэврийн өрөө /эм/	14.14 m^2	Плита
Плита: 6		46.40 m^2	

2-р давхрын шалны тодорхойлолт			
Д/д	Өрөөний нэр	Талбай	Шалны төрөл
01	Шатны талбай	15.93 m^2	Чулуун хавтан
09	Хонгил	81.82 m^2	Чулуун хавтан
Чулуун хавтан: 2		97.75 m^2	
НИЙТ		510.57 m^2	

Тайлбар:

1. Шалны уулзвар ба хэсэглэлүүдийг хуудас БА-18-с үзнэ үү.

ШАЛНЫ ТОДОРХОЙЛОЛТ	
ТЭМДЭГЛЭГЭЭ	НЭР
	ПАРКЕТ
	ПЛИТА
	ЧУЛУУ
	БЕТОН

Dizkon "ДИЗКОН" ХХК	"150-н ХҮҮХДИЙН ДОТУУР БАЙР"-НЫ БАРИЛГА Завхан аймаг. Их-Уул сум. Баян-Ухаа баг. 2-р давхрын шалны байгуулалт				Ye шат А.Э
	Архитектор	Г.Даваахүү	ЕГ-Шифр: ДК-04-2022/02	Масштаб: As indicated	Огноо: 2022-03
	Гүйцэтгэсэн	Г.Даваахүү	ТГ-Шифр:	Зургийн дугаар: БА-12	Нийт хуудас: 24
	Шалгасан	Ж.Цэвэлдорж			А3

3-р давхрын шалны байгуулалт

М1 : 150

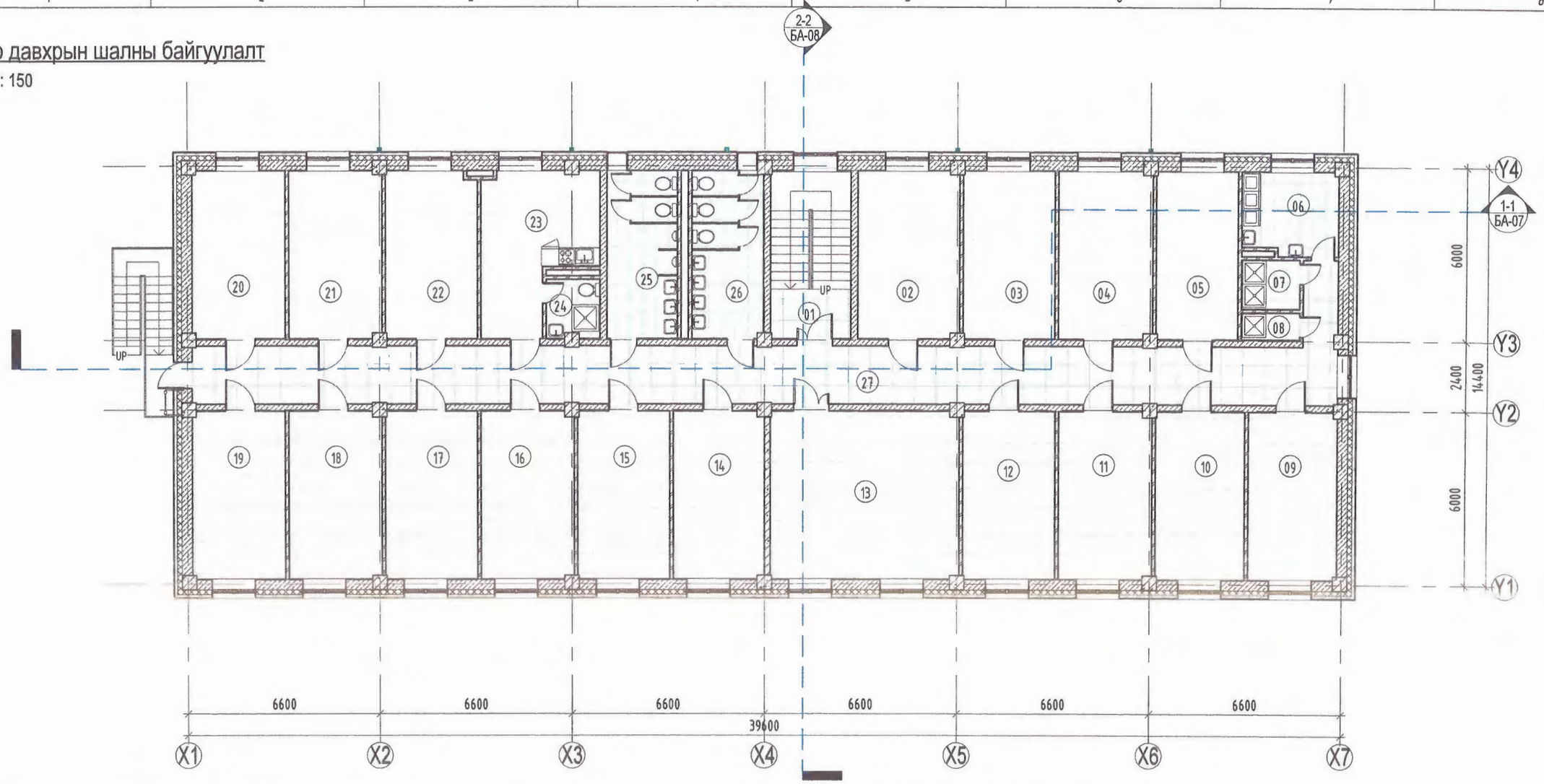

2-р давхрын шалны тодорхойлолт			
Д/д	Өрөөний нэр	Талбай	Шалны төрөл
24	Багшийн өрөө	18.54 m^2	Паркет
03	4-н ортой өрөө	18.19 m^2	Паркет
04	4-н ортой өрөө	18.56 m^2	Паркет
05	4-н ортой өрөө	16.22 m^2	Паркет
10	4-н ортой өрөө	17.70 m^2	Паркет
11	4-н ортой өрөө	17.73 m^2	Паркет
12	4-н ортой өрөө	18.44 m^2	Паркет
13	4-н ортой өрөө	18.31 m^2	Паркет
14	Тоглоомын өрөө	37.45 m^2	Паркет
15	4-н ортой өрөө	18.01 m^2	Паркет
16	4-н ортой өрөө	18.31 m^2	Паркет
17	4-н ортой өрөө	18.44 m^2	Паркет
18	4-н ортой өрөө	18.31 m^2	Паркет
19	4-н ортой өрөө	18.44 m^2	Паркет

2-р давхрын шалны тодорхойлолт			
Д/д	Өрөөний нэр	Талбай	Шалны төрөл
20	4-н ортой өрөө	18.51 m^2	Паркет
21	4-н ортой өрөө	18.51 m^2	Паркет
22	4-н ортой өрөө	18.44 m^2	Паркет
23	4-н ортой өрөө	18.16 m^2	Паркет
02	4-н ортой өрөө	20.13 m^2	Паркет
Паркет: 19		366.42 m^2	
25	Ариун цэврийн өрөө	3.67 m^2	Плита
06	Угаалга, индүүдлэгийн өрөө	9.28 m^2	Плита
07	Душ /эм/	3.40 m^2	Плита
08	Душ /эр/	1.88 m^2	Плита
26	Ариун цэврийн өрөө /эр/	14.04 m^2	Плита
27	Ариун цэврийн өрөө /эм/	14.14 m^2	Плита
Плита: 6		46.40 m^2	

2-р давхрын шалны тодорхойлолт			
Д/д	Өрөөний нэр	Талбай	Шалны төрөл
01	Шатны талбай	15.93 m^2	Чулуун хавтан
09	Хонгил	81.82 m^2	Чулуун хавтан
Чулуун хавтан: 2		97.75 m^2	
НИЙТ		510.57 m^2	

ШАЛНЫ ТОДОРХОЙЛОЛТ	
ТЭМДЭГЛЭГЭЭ	НЭР
	ПАРКЕТ
	ПЛИТА
	ЧУЛУУ
	БЕТОН

Тайлбар:

1. Шалны уулзвар ба хэсэглэлүүдийг хуудас БА-18-с үзнэ үү.

Dizkon "ДИЗКОН" ХХК	"150-н ХҮҮХДИЙН ДОТУУР БАЙР"-НЫ БАРИЛГА Завхан аймаг. Их-Уул сум. Баян-Ухаа баг.				
	3-р давхрын шалны байгуулалт				Ує шат А.З
Архитектор		Г.Даваахүү	ЕГ-Шифр: ДК-04-2022/02	Масштаб: As indicated	Огноо: 2022-03
Гүйцэтгэсэн		Г.Даваахүү	ТГ-Шифр:	Зургийн дугаар: БА-13	Нийт хуудас: 24
Шалгасан		Ж.Цэвэлдорж			

А3

Цонхны зураг

М1 : 75

МАРК	Ц-1	Ц-2	Ц-3
ЦОНХНЫ ХЭМЖЭЭ	1460x1510	660x1510	1460x1190
НҮХНИЙ ХЭМЖЭЭ	1500x1550	700x1550	1500x1250
НҮҮР ТАЛ ТЭМДЭГЛЭГЭЭ	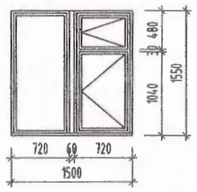	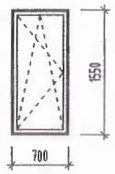	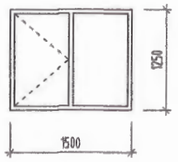
БАЙГУУЛАЛТ ТЭМДЭГЛЭГЭЭ			

Цонхны түүвэр			
МАРК	ӨРГӨН	ӨНДӨР	НИЙТ
Ц-1	1500 mm	1550 mm	63
Ц-2	700 mm	1550 mm	7
Ц-3	1500 mm	1250 mm	2

Тайлбар:

1. Энэ хуудсыг БА-1-11 холбогдох хуудсуудтай хамт уз.
2. Сайн чанарын хуванцар рамтай, 3 давхар шиллэгээтэй битүүмжлэлтэй цонхыг схемийн дагуу захиалж угсарна. Завсар зайг шингэн хөөсөөр чигжиж дулаална. Бүх цонхонд усны хаялага төмрийг хийнэ.
3. Дулааны гүүр бий болохоос сэргийлж хүрээг ханын дулаалгатай давхцуулж суурилуулна.
4. Цонхны тавцанг зориулалтын чулуун тавцан захиалж угсарна.
5. Цонхны хүрээ нь борооны усыг шууд гадагш нь урсгах налуутай хийх шаардлагатай.
6. Түүвэр нь ерөнхий хэмжээг харуулах тул захиалгыг газар дээрээс нь нарийвчилсан тоо, хэмжээг авч хийлгэнэ.
7. Техникийн ерөнхий шаардлага MNS 5802:2007, барилгын хуванцар цонх, хаалга техникийн шаардлага MNS 5830:2007, MNS 5874:2008, наамал шилэн багц MNS 4753:2011, MNS 6266:2011 зэрэг стандарт, норм дүрмийг бүрэн хангасан байх шаардлагатай.

Dizkon "ДИЗКОН" ХХК	"150-н ХҮҮХДИЙН ДОТУУР БАЙР"-НЫ БАРИЛГА Завхан аймаг. Их-Уул сум. Баян-Ухаа баг.				
	Цонхны зураг, түүвэр				Ує шат А.3
	Архитектор	Г.Даваахүү	ЕГ-Шифр: ДК-04-2022/02	Масштаб: 1 : 75	Огноо: 2022-03
	Гүйцэтгэсэн	Г.Даваахүү	ТГ-Шифр:	Зургийн дугаар: БА-14	Нийт хуудас: 24
	Шалгасан	Ж.Цэвэлдорж			А3

Хаалганы зураг

М1 : 75

МАРК	ГШХ-1	ГХ-2	ГХ-3	Х-1	Х-2	Х-3	Х-4	Х-5	Х-6
ХААЛГАНЫ ХЭМЖЭЭ	1760x2260	1180x2060	870x2060	1180x2060	970x2060	870x2060	770x2060	670x2060	1200x2060
НҮХНИЙ ХЭМЖЭЭ	1800x2300	1220x2100	910x2100	1220x2100	1010x2100	910x2100	810x2100	710x2100	1250x2100
НҮҮР ТАЛ ТЭМДЭГЛЭГЭЭ	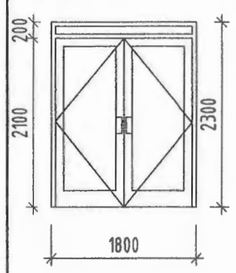	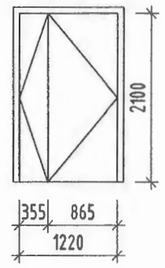	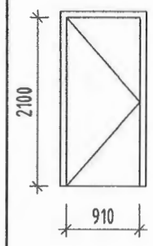	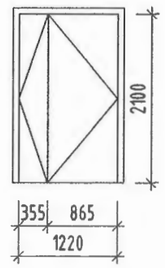	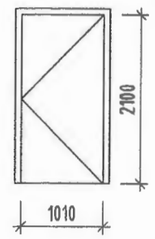	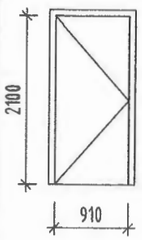	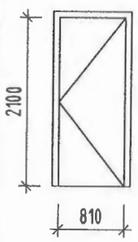	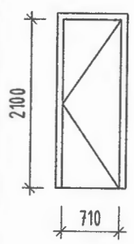	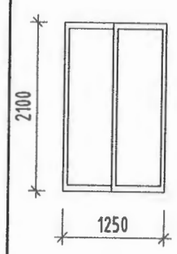
БАЙГУУЛАЛТ ТЭМДЭГЛЭГЭЭ	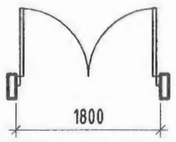	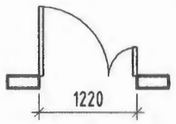	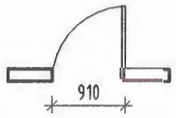	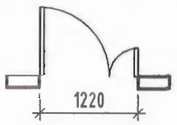	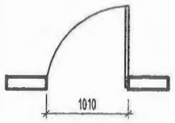	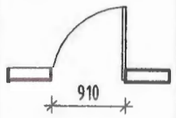	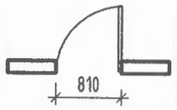	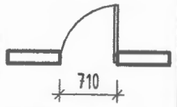	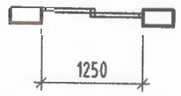

МАРК	Х-7	ШХ-1
ХААЛГАНЫ ХЭМЖЭЭ	670x2060	1760x2760
НҮХНИЙ ХЭМЖЭЭ	710x2100	1800x2800
НҮҮР ТАЛ ТЭМДЭГЛЭГЭЭ	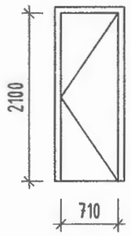	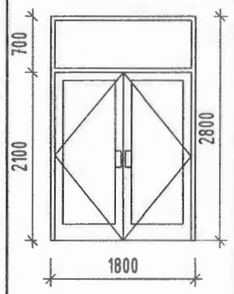
БАЙГУУЛАЛТ ТЭМДЭГЛЭГЭЭ	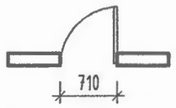	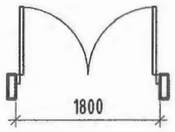

Хаалганы түүвэр

МАРК	ХААЛГАНЫ НЭР, ТӨРӨЛ	ХЭМЖЭЭ ӨНДӨР	ХЭМЖЭЭ ӨРГӨН	ОНГОЙЛТ	НИЙТ
ГХ-2	Гадна хаалга 1220 x 2100mm	2100 mm	1220 mm		1
ГХ-3	Гадна хаалга-910	2100 mm	910 mm		4
ГШХ-1	Гадна шилэн хаалга 1800x2300	2100 mm	849 mm		1
Х-1	1220 x 2100mm	2100 mm	1220 mm		5
Х-2	Хаалга-3	2100 mm	1010 mm		47
Х-3	Хаалга-4	2100 mm	910 mm		9
Х-4	Хаалга-1	2100 mm	810 mm		4
Х-5	Хаалга-2	2100 mm	710 mm		9
Х-6	<varies>	2100 mm	<varies>		2
Х-7	Модон хаалга-2	2100 mm	710 mm		16
ШХ-1	шилэн хаалга 1800x2800	2100 mm	849 mm		1

Тайлбар:

1. Энэ хуудсыг БА-1-11 холбогдох хуудсуудтай хамт үзнэ.
2. Үйлдвэрийн сайн чанарын модон хаалга угсарна. /цагаан өнгөтэй/
3. Хаалганы өнгө загварыг сонгохдоо зургийн автор болон захиалагчтай заавал зөвшилцөнө.
4. Завсар зайг шингэн хөөсөөр чигжиж дулаална.
5. Түүвэр нь ерөнхий хэмжээг харуулах тул захиалгыг газар дээрээс нь нарийвчилсан тоо, хэмжээг авч хийлгэнэ.
6. Гадна хаалга суулгахдаа MNS-стандартын дагуу хийж гүйцэтгэж, чигжээс битүүмжлэлийг шалгана.
7. Дотор хаалганууд MNS0531:2002 стандартын шаардлагыг хангасан байна.

Dizkon "ДИЗКОН" ХХК	"150-н ХҮҮХДИЙН ДОТУУР БАЙР"-НЫ БАРИЛГА Завхан аймаг. Их-Уул сум. Баян-Ухаа баг.				
	Хаалганы зураг, түүвэр				Үе шат А.З
	Архитектор	Г.Даваахүү	ЕГ-Шифр: ДК-04-2022/02	Масштаб: 1 : 75	Огноо: 2022-03
	Гүйцэтгэсэн	Г.Даваахүү	ТГ-Шифр:	Зургийн дугаар: БА-15	Нийт хуудас: 24
	Шалгасан	Ж.Цэвэлдорж			А3

Шалны хэсэглэлууд

Д/д	ШАЛНЫ СХЕМ	ШАЛНЫ БҮТЭЦ	Д/д	ШАЛНЫ СХЕМ	ШАЛНЫ БҮТЭЦ
1	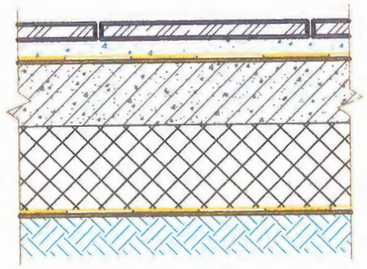	**ЧУЛУУ, ПЛИТА** - Чулуу d=25мм /керамик хавтанцар d=10мм - Цементэн тэгшилгээ марк-150 d=20мм - Ус тусгаарлагч 1ує - Бетон бэлтгэл марк-150 d=100мм - Дулаалга пенопласт d=200мм /q-150/ - Ус тусгаарлагч 1ує - Нягтруулсан хөрс	4	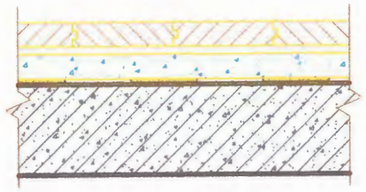	**ПАРКЕТ** - Паркетан шал d=18мм - Паркетны бэлтгэл - Цементэн тэгшилгээ М150 d=30мм - Ус тусгаарлагч 1 ує - Цутгамал хучилт d=150
2	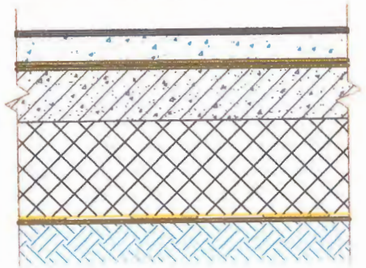	**БУДАГТАЙ БЕТОН** - Бетоны будаг /зориулалтын механик элэгдэлд тэсвэртэй/ - Тэгшилгээтэй бетон шал БМ250 d=50мм - Ус тусгаарлагч 1ує - Бетон бэлтгэл марк-150 d=100мм - Дулаалга пенопласт d=200мм /q-150/ - Ус тусгаарлагч 1ує - Нягтруулсан хөрс	5	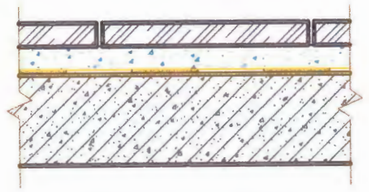	**ЧУЛУУ** - Чулуу d=25мм - Багсармал бетон d=25мм - Ус тусгаарлагч 1 ує - Цутгамал хучилт d=150
3	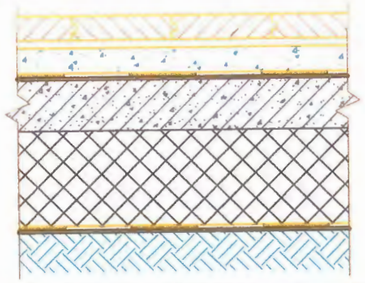	**ПАРКЕТ** - Паркетан шал d=18мм - Паркетны бэлтгэл - Цементэн тэгшилгээ М150 d=30мм - Ус тусгаарлагч 1 ує - Бетон бэлтгэл марк-150 d=100мм - Дулаалга пенопласт d=200мм /q-150/ - Ус тусгаарлагч 1ує - Нягтруулсан хөрс	6	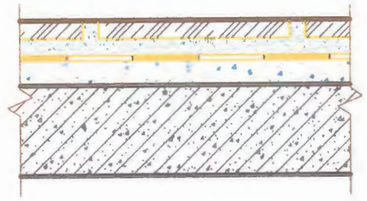	**ПЛИТА** - Керамик хавтанцар d=10мм - Барьцалдуулагч цем. зуурмаг d=10мм - Цементэн тэгшилгээ М150 d=30мм - Ус тусгаарлагч 1 ує - Цутгамал хучилт d=150

Шалны цуглзварууд

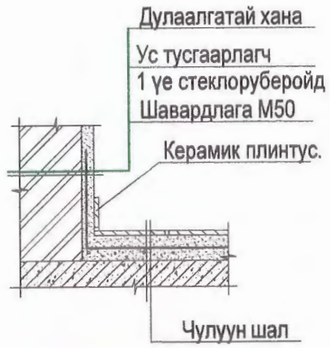

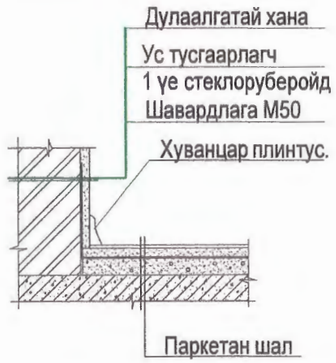

Dizkon	"150-н ХҮҮХДИЙН ДОТУУР БАЙР"-НЫ БАРИЛГА Завхан аймаг. Их-Уул сум. Баян-Ухаа баг.				
	Шалны хэсэглэл				Үе шат А.З
Архитектор		Г.Даваахүү	ЕГ-Шифр: ДК-04-2022/02	Масштаб: As indicated	Огноо: 2022-03
Гүйцэтгэсэн		Г.Даваахүү	ТГ-Шифр:	Зургийн дугаар: БА-16	Нийт хуудас: 24
"ДИЗКОН" ХХК	Шалгасан	Ж.Цэвэлдорж			

A3

Ханын хэсэглэл-1

М 1 : 20

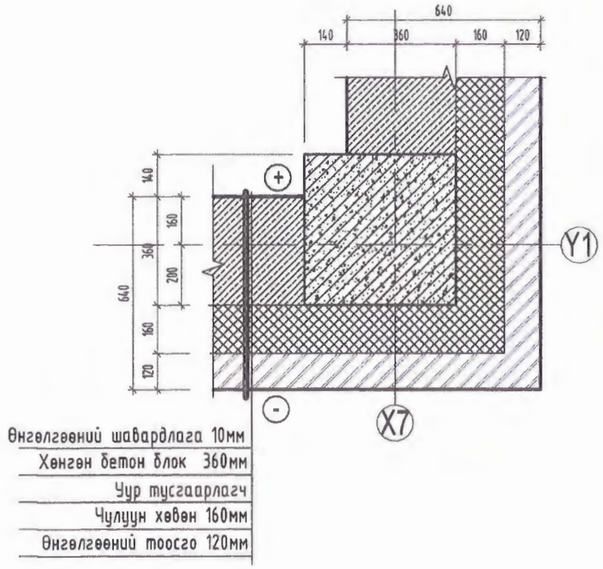

Ханын хэсэглэл-2

М 1 : 20

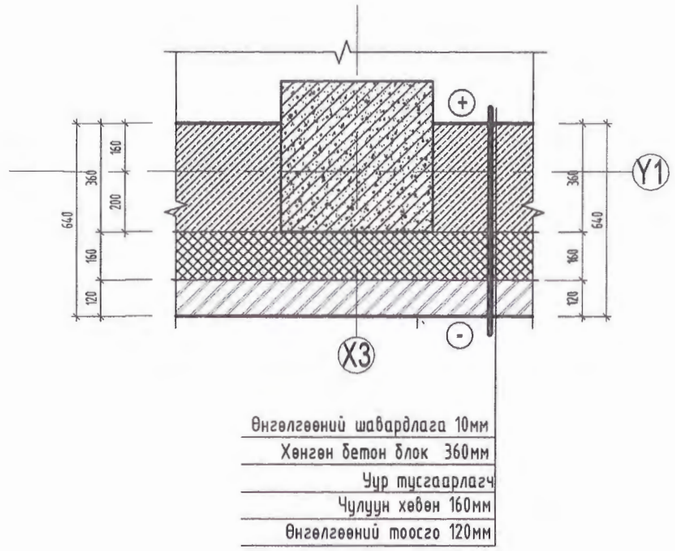

Хэсэглэл-5

М 1 : 20

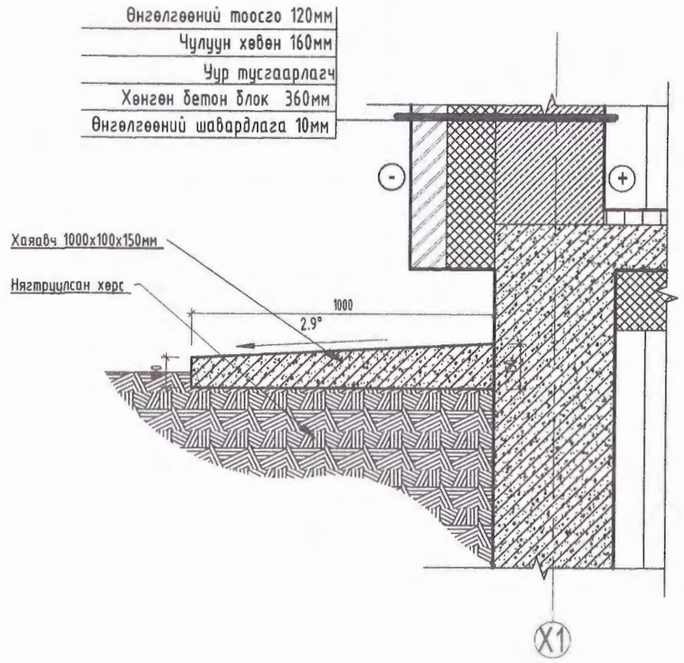

Ханын хэсэглэл-3

М 1 : 20

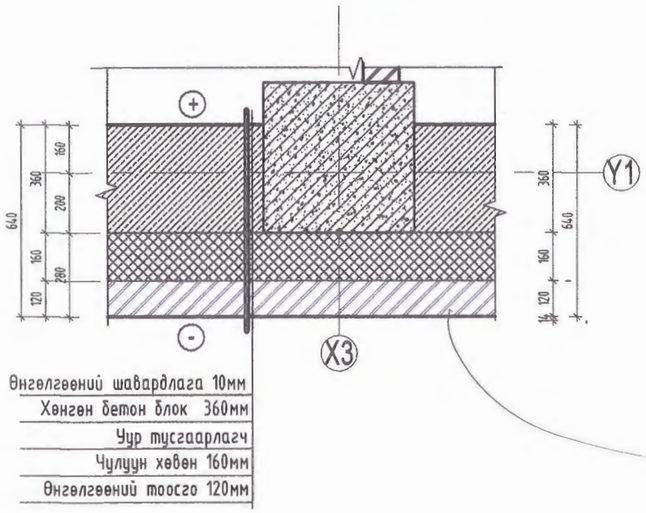

Ханын хэсэглэл-4

М 1 : 20

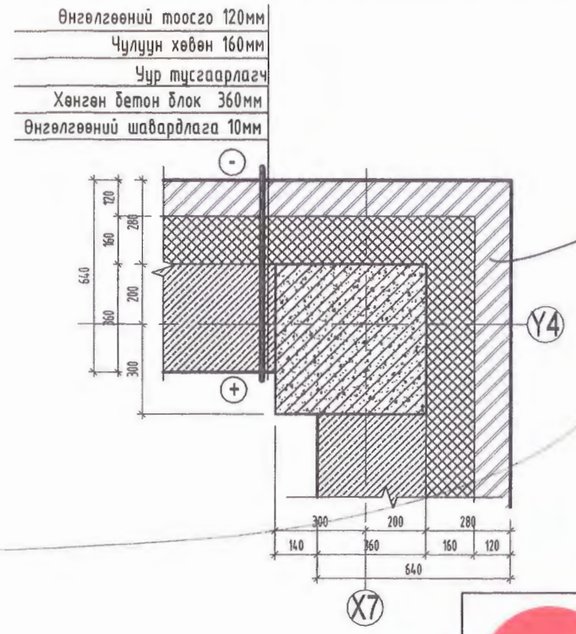

Завхан 1ур хөт.

Dizkon "ДИЗКОН" ХХК	"150-н ХҮҮХДИЙН ДОТУУР БАЙР"-НЫ БАРИЛГА Завхан аймаг. Их-Уул сум. Баян-Ухаа баг.				
	Ханын хэсэглэл				Ye шат А.3
	Архитектор	Г.Даваахүү	ЕГ-Шифр: ДК-04-2022/02	Масштаб: 1 : 20	Огноо: 2022-03
	Гүйцэтгэсэн	Г.Даваахүү	ТГ-Шифр:	Зургийн дугаар: БА-17	Нийт хуудас: 24
	Шалгасан	Ж.Цэвэлдорж			

А3

ХЭСЭГЛЭЛ-7

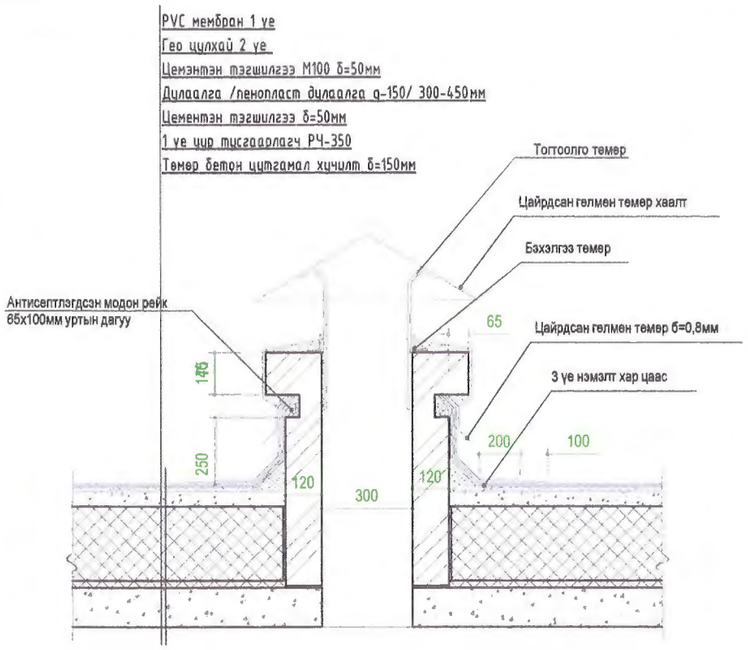

ХЭСЭГЛЭЛ-8

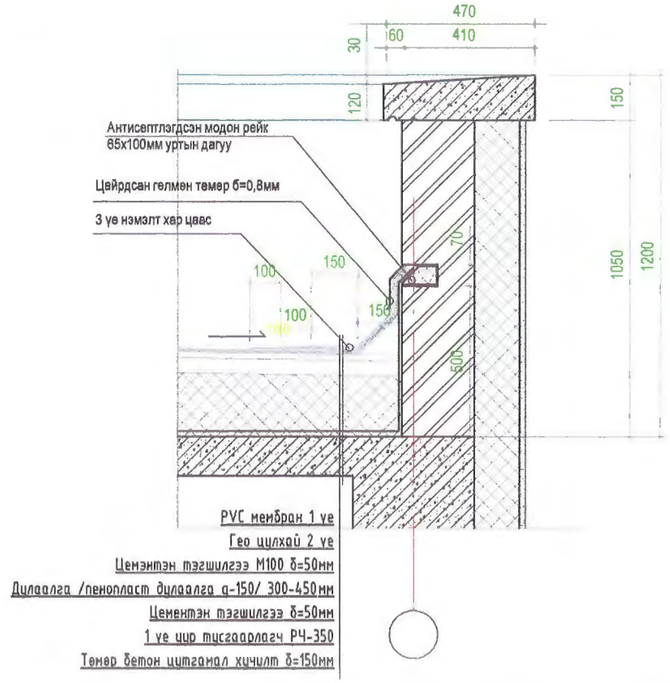

ХЭСЭГЛЭЛ-9

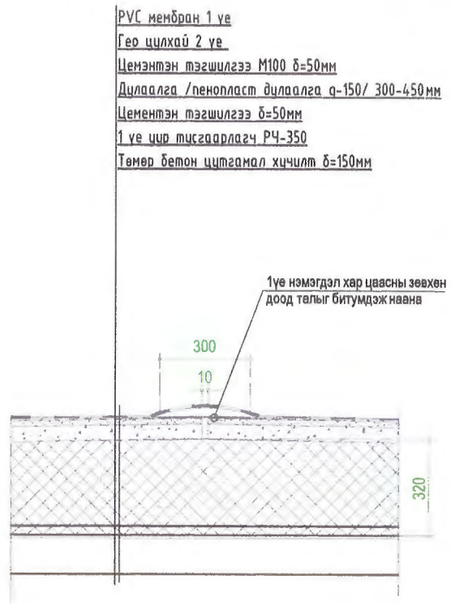

ХЭСЭГЛЭЛ-10

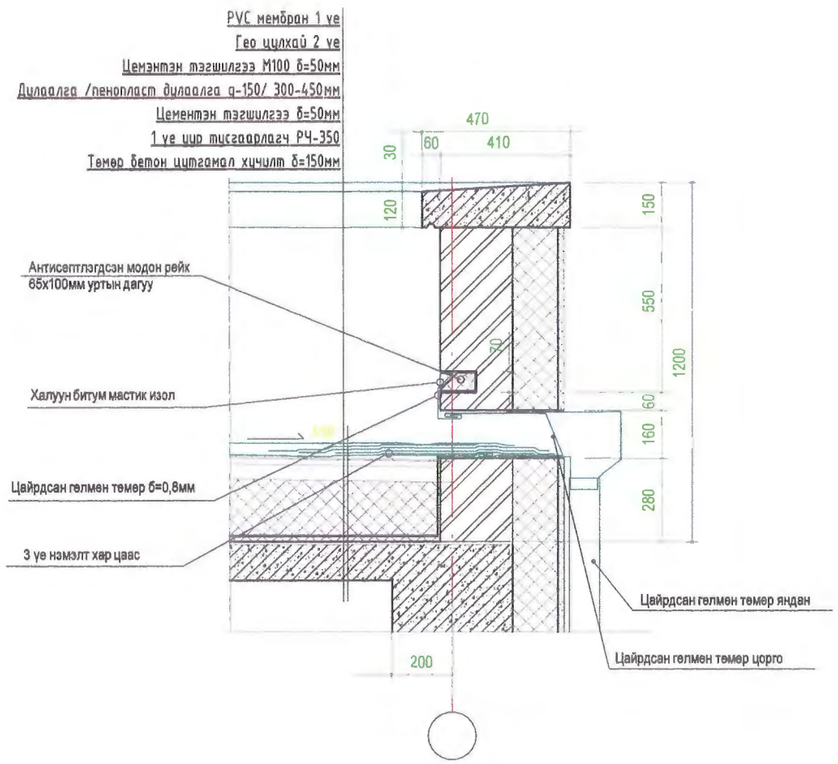

ХЭСЭГЛЭЛ-11

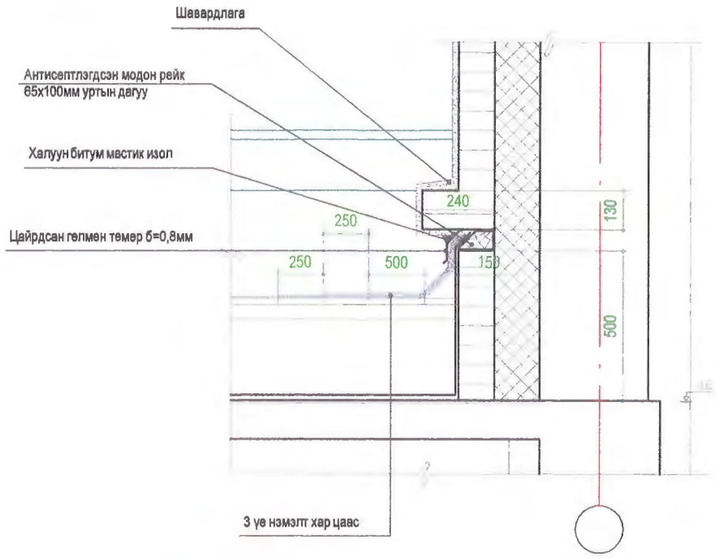

Dizkon	"150-н ХУУХДИЙН ДОТУУР БАЙР"-НЫ БАРИЛГА Забхан аймаг. Их-Уул сум. Баян-Ухаа баг.				
	Дээврийн хэсэглэл				Ye shat A.3
	Архитектор	Г.Даваахүү	ЕГ-Шифр: ДК-04-2022/02	Масштаб: 1 : 100	Огноо: 2022-03
	Гүйцэтгэсэн	Г.Даваахүү	ТГ-Шифр:	Зургийн дугаар: БА-18	Нийт хуудас: 24
"ДИЗКОН" ХХК	Шалгасан	Ж.Цэвэлдорж			A3

Ерөнхий байдал
Хажуу тал. М1:25

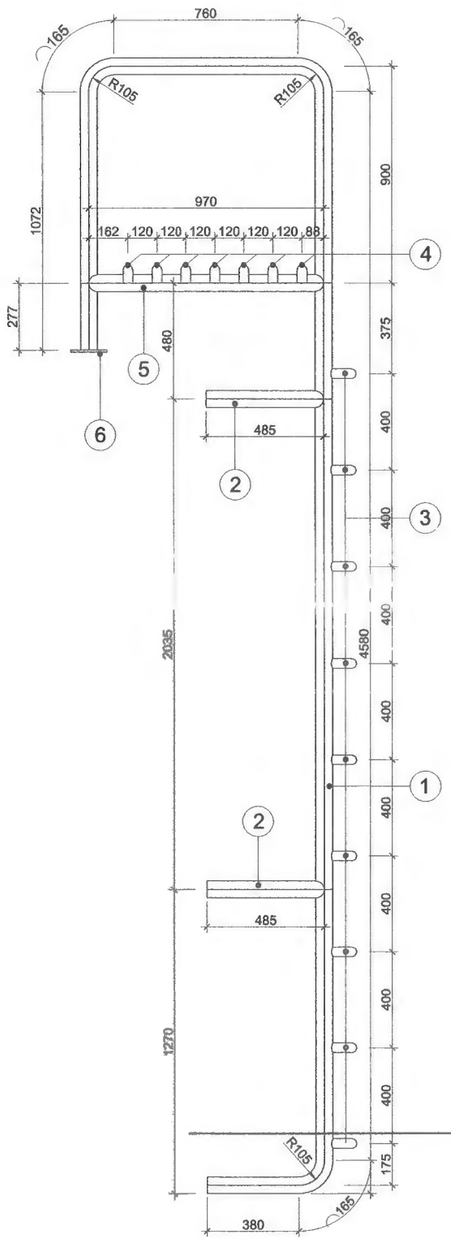

Ерөнхий байдал
Нүүр тал. М1:25

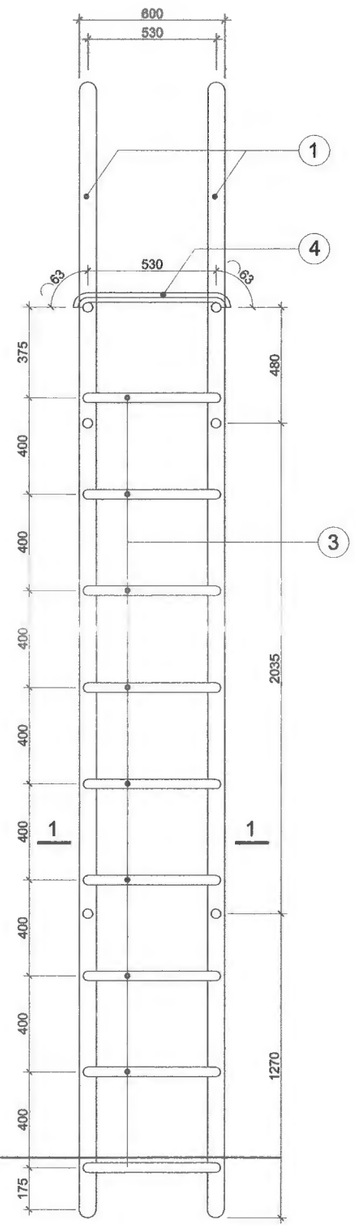

Огтлол 1-1. М1:25

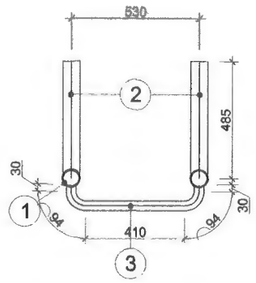

Материалын түүвэр

Поз. дуг.	Тэмдэглэгээ	Нэр	Хэмж. нэгж	Тоо нэгж	Тайлбар
1		Труба, Ø70мм, L=7287мм	кг	105.5	2 ш
2		Труба, Ø70мм, L=485мм	кг	12.9	4 ш
3		Труба, Ø40мм, L=658мм	кг	27.8	9 ш
4		Труба, Ø40мм, L=656мм	кг	17.6	7 ш
5		Труба, Ø70мм, L=970мм	кг	12.9	2 ш
6		Полоса, огт.150х8мм, L=150мм	кг	2.8	2 ш

Тайлбар:
Металл шатыг угсарсны дараа сайн чанарын төмрийн будгаар 2 үе будна.

Dizkon "ДИЗКОН" ХХК	"150-н ХҮҮХДИЙН ДОТУУР БАЙР"-НЫ БАРИЛГА Завхан аймаг. Их-Уул сум. Баян-Ухаа баг.				
	Дээврийн металл шат				Үе шат: А.З
	Архитектор	Г.Даваахүү	ЕГ Шифр:ДК-04-2022/02	Масштаб: М 1:50	Огноо: 2022-03
	Гүйцэтгэсэн	Г.Даваахүү			
	Шалгасан	Ж.Цэвэлдорж	ТГ Шифр:	Зургийн дугаар: БА-19	Хуудас: 24

А3

Хэсэгчилсэн байгуулалт-1

М 1 : 50

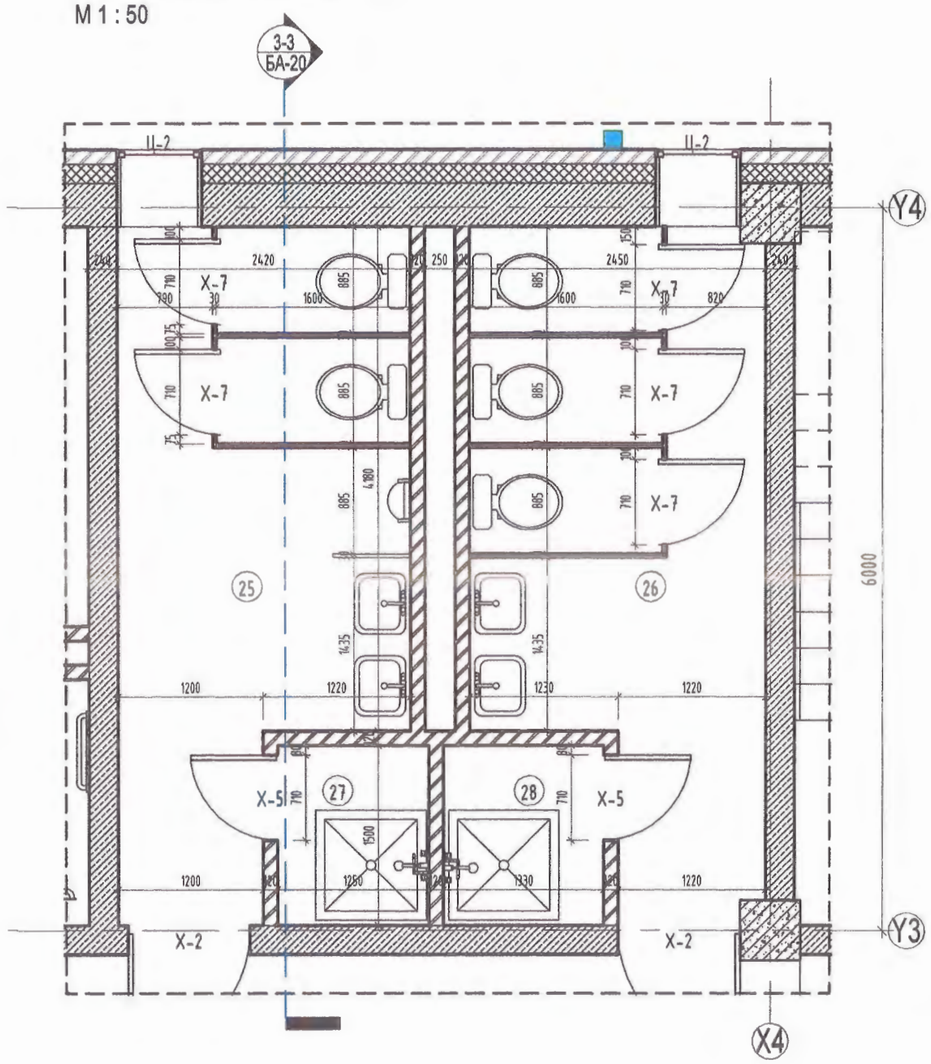

Огтлол 3-3

М 1 : 50

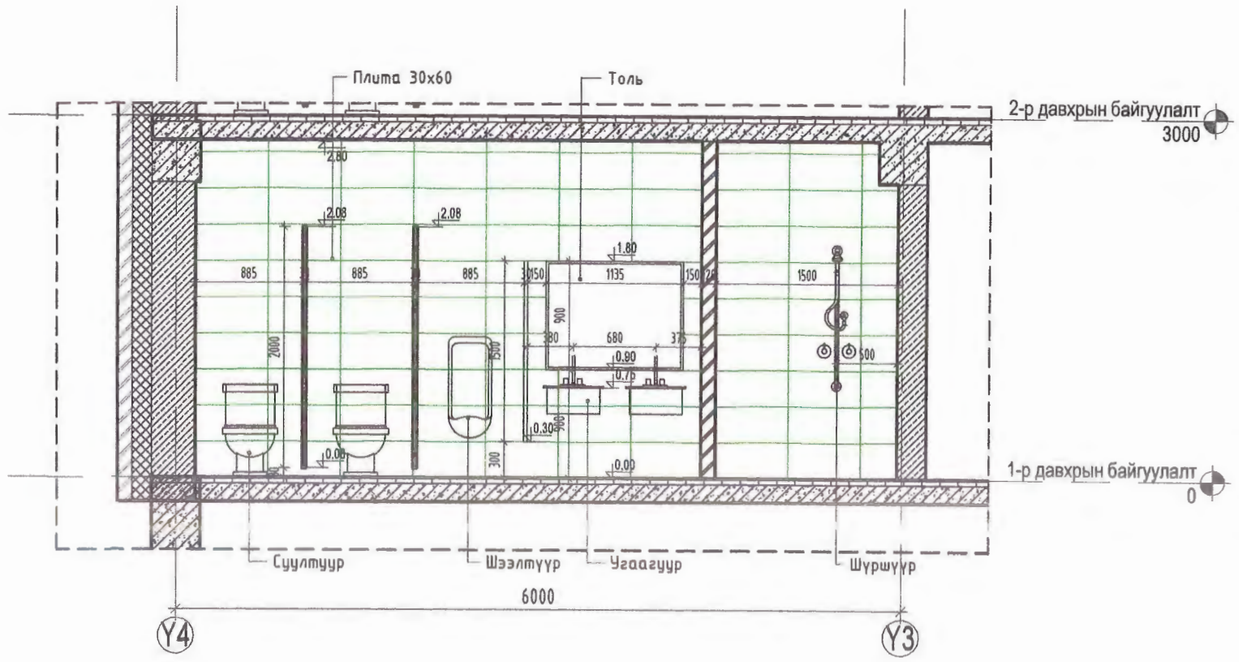

Dizkon "ДИЗКОН" ХХК	"150-н ХҮҮХДИЙН ДОТУУР БАЙР"-НЫ БАРИЛГА Завхан аймаг. Их-Уул сум. Баян-Ухаа баг.				
	Хэсэгчилсэн байгуулалт -1				Ye шат А.3
	Архитектор	Г.Даваахүү	ЕГ-Шифр: ДК-04-2022/02	Масштаб: 1 : 50	Огноо: 2022-03
	Гүйцэтгэсэн	Г.Даваахүү	ТГ-Шифр:	Зургийн дугаар: БА-20	Нийт хуудас: 24
	Шалгасан	Ж.Цэвэлдорж			А3

Хэсэгчилсэн байгуулалт-2

М 1 : 50

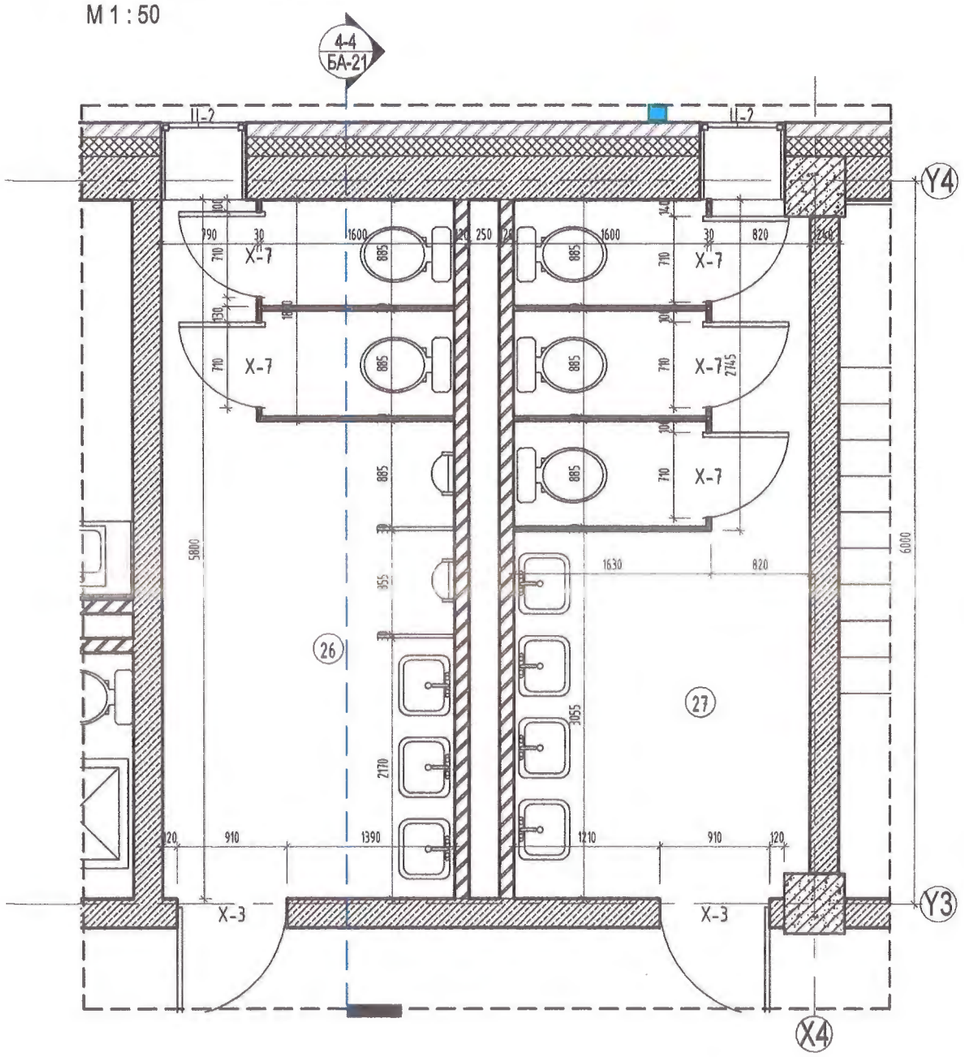

Огтлол 4-4

М 1 : 50

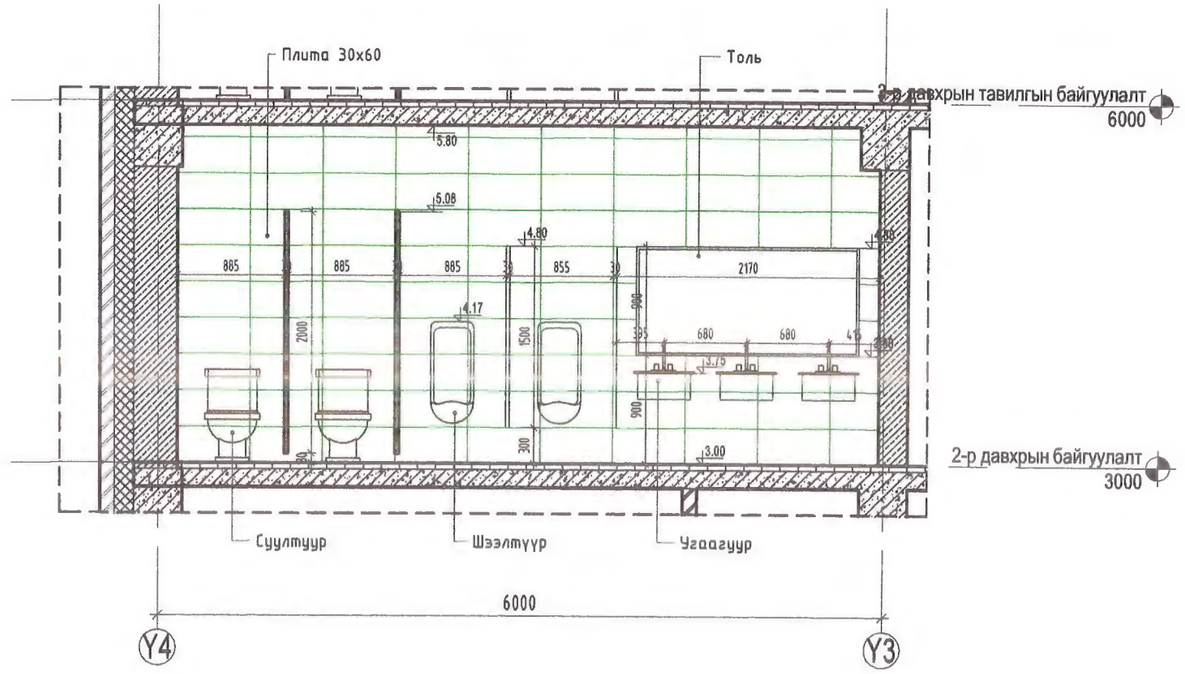

Dizkon "ДИЗКОН" ХХК	"150-н ХҮҮХДИЙН ДОТУУР БАЙР"-НЫ БАРИЛГА Завхан аймаг. Их-Уул сум. Баян-Ухаа баг.				
	Хэсэгчилсэн байгуулалт -2				Ye шат А.3
	Архитектор	Г.Даваахүү	ЕГ-Шифр: ДК-04-2022/02	Масштаб: 1 : 50	Огноо: 2022-03
	Гүйцэтгэсэн	Г.Даваахүү	ТГ-Шифр:	Зургийн дугаар: БА-21	Нийт хуудас: 24
	Шалгасан	Ж.Цэвэлдорж			

А3

Гадна довжооны байгуулалт

М 1 : 50

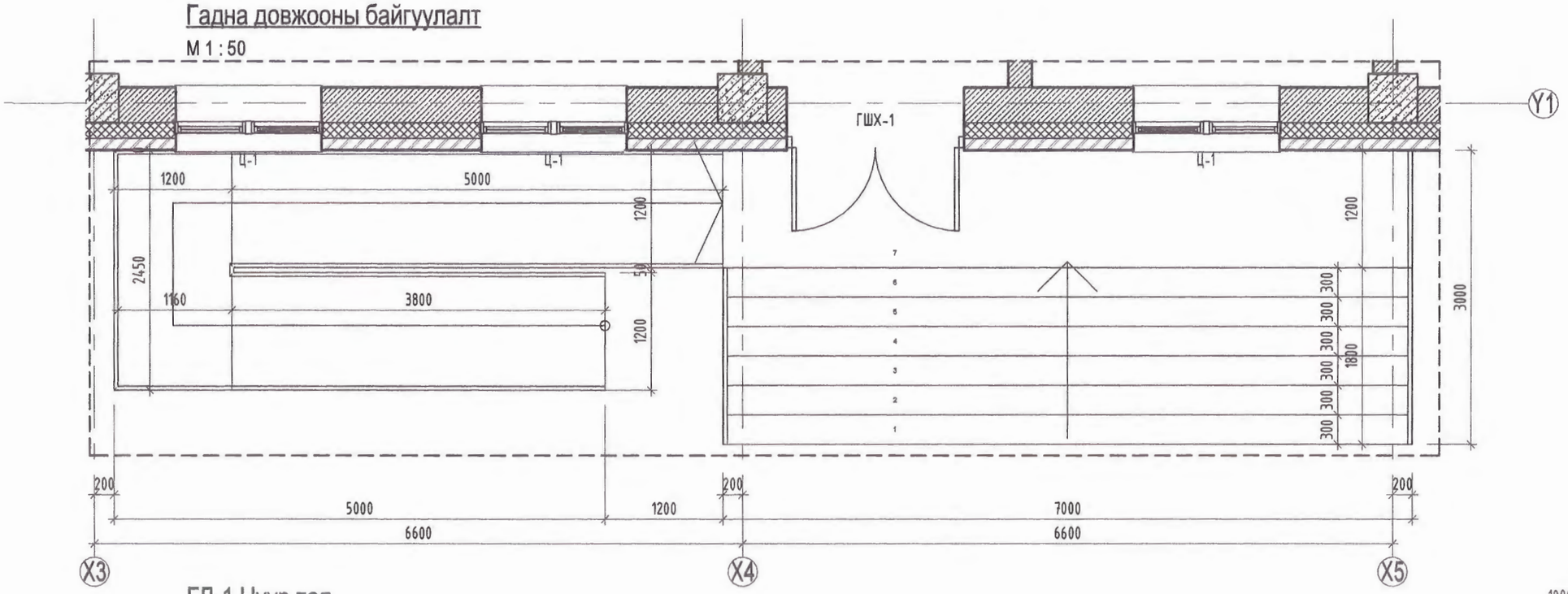

ГД-1 Нуур тал

М 1 : 50

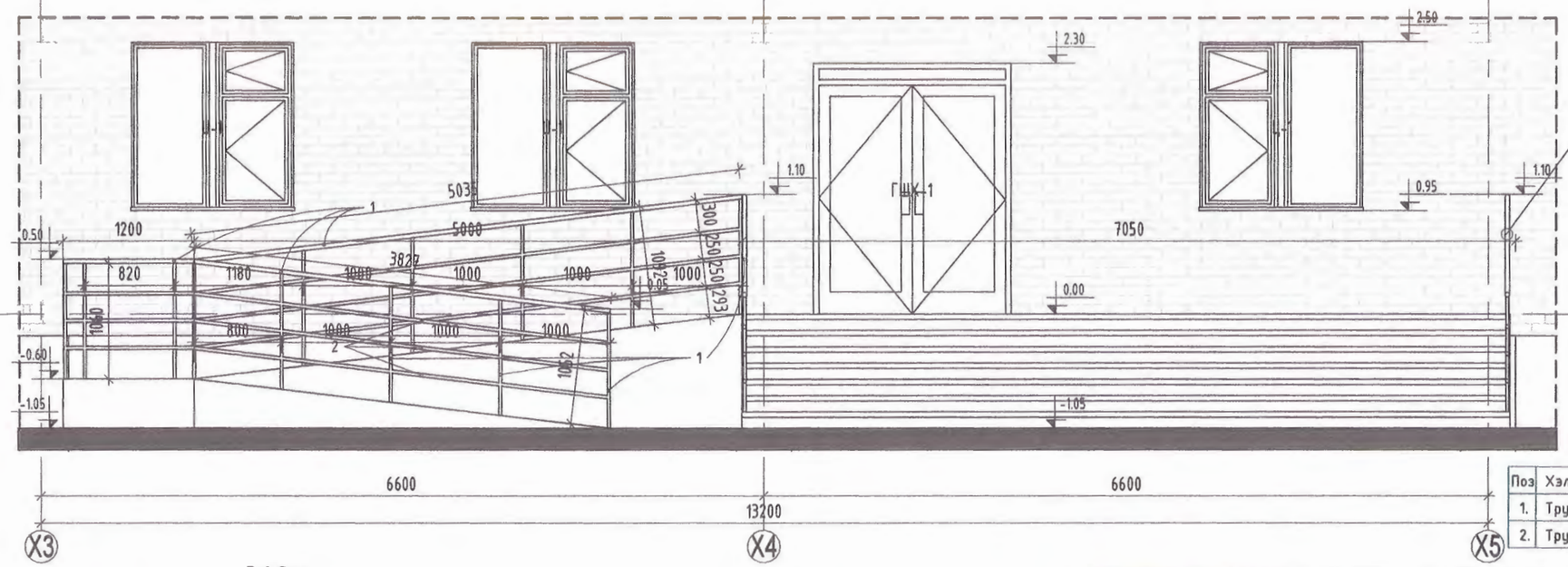
2.50
2.30
1.10
0.95
1.10
0.50
0.00
-0.60
-1.05
-1.05
Ц-1
Ц-1
ГШХ-1
1200
5000
5039
7050
820
1180
1000
1000
1000
1000
1000
800
1000
1000
1000
1000
3820
1000
1000
293
1000
1000
1000
1000
1000

Шатны хэсэгчилсэн байгуулалт

М 1 : 50

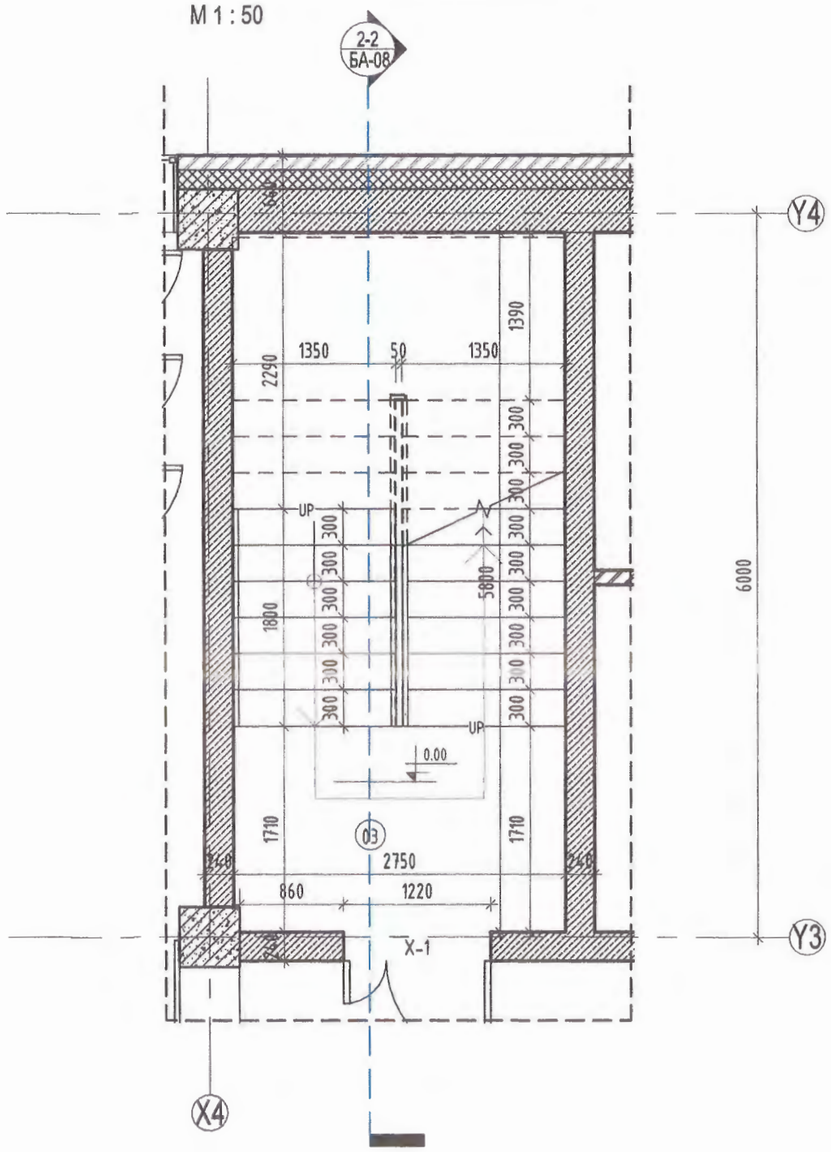

Шатны огтлол 2-2

М 1 : 50

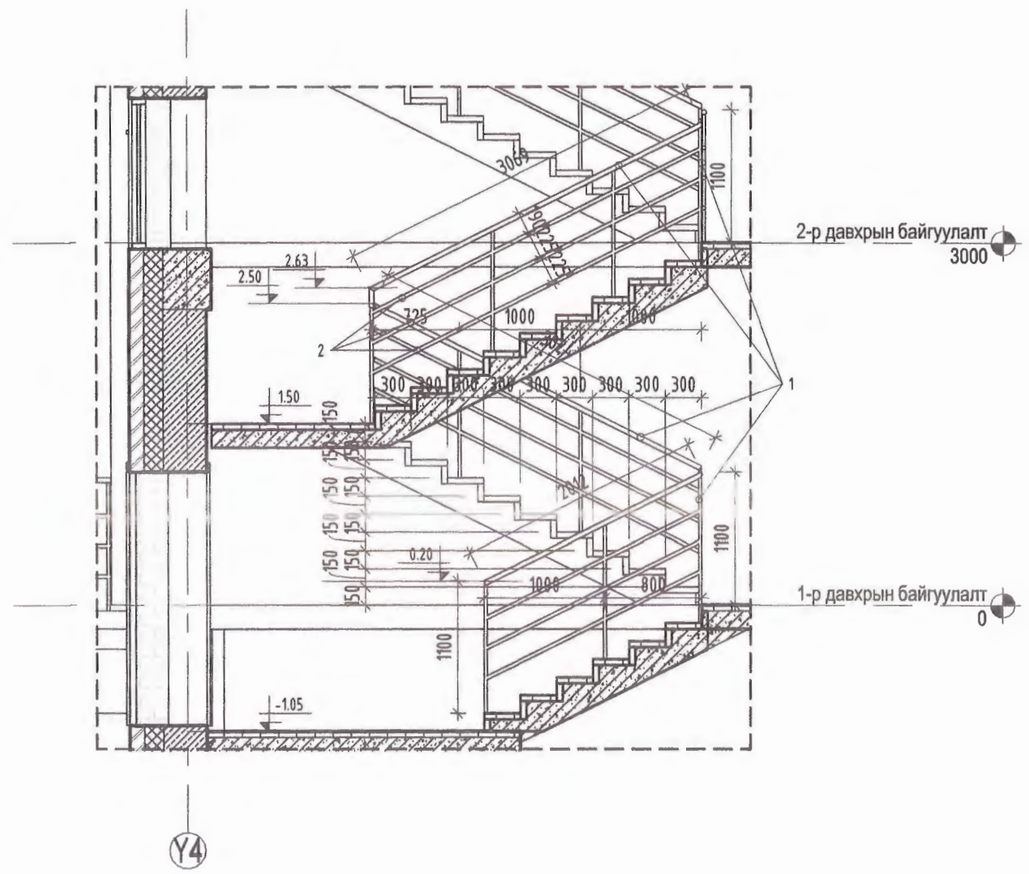

Шатны бариулны материалын түүвэр

Поз	Хэлбэр	урт/м	1м/кг	Нийт/кг/
1.	Труба Ф 50х50х5мм Гост 8639-82	L=43.1	7.07	304.7
2.	Труба Ф 20х5мм Гост 3262-75	L=60	2.22	133.2

Тайлбар:

1. Хашлаганы өндөр 1.1м-ээс багагүй байна.
2. Шат болон шаланд хийгдэж буй материал нь БНбД 21-01-02-ийн 6.25 шаардлага хангасан байх.
3. Хашлага хайсыг зэвэрдэггүй нерж трубагаар хийнэ.

"150-н ХҮҮХДИЙН ДОТУУР БАЙР"-НЫ БАРИЛГА

Завхан аймаг. Их-Уул сум. Баян-Ухаа баг.

Шатны хэсэгчилсэн байгуулалт

Ye шат А.3

Архитектор	Г.Даваахүү	ЕГ-Шифр: ДК-04-2022/02	Масштаб: 1 : 50	Огноо: 2022-03
Гүйцэтгэсэн	Г.Даваахүү	ТГ-Шифр:	Зургийн дугаар: БА-23	Нийт хуудас: 24
Шалгасан	Ж.Цэвэлдорж			

"ДИЗКОН" ХХК

А3

1-р давхрын тавилгын байгуулалт

М1 : 150

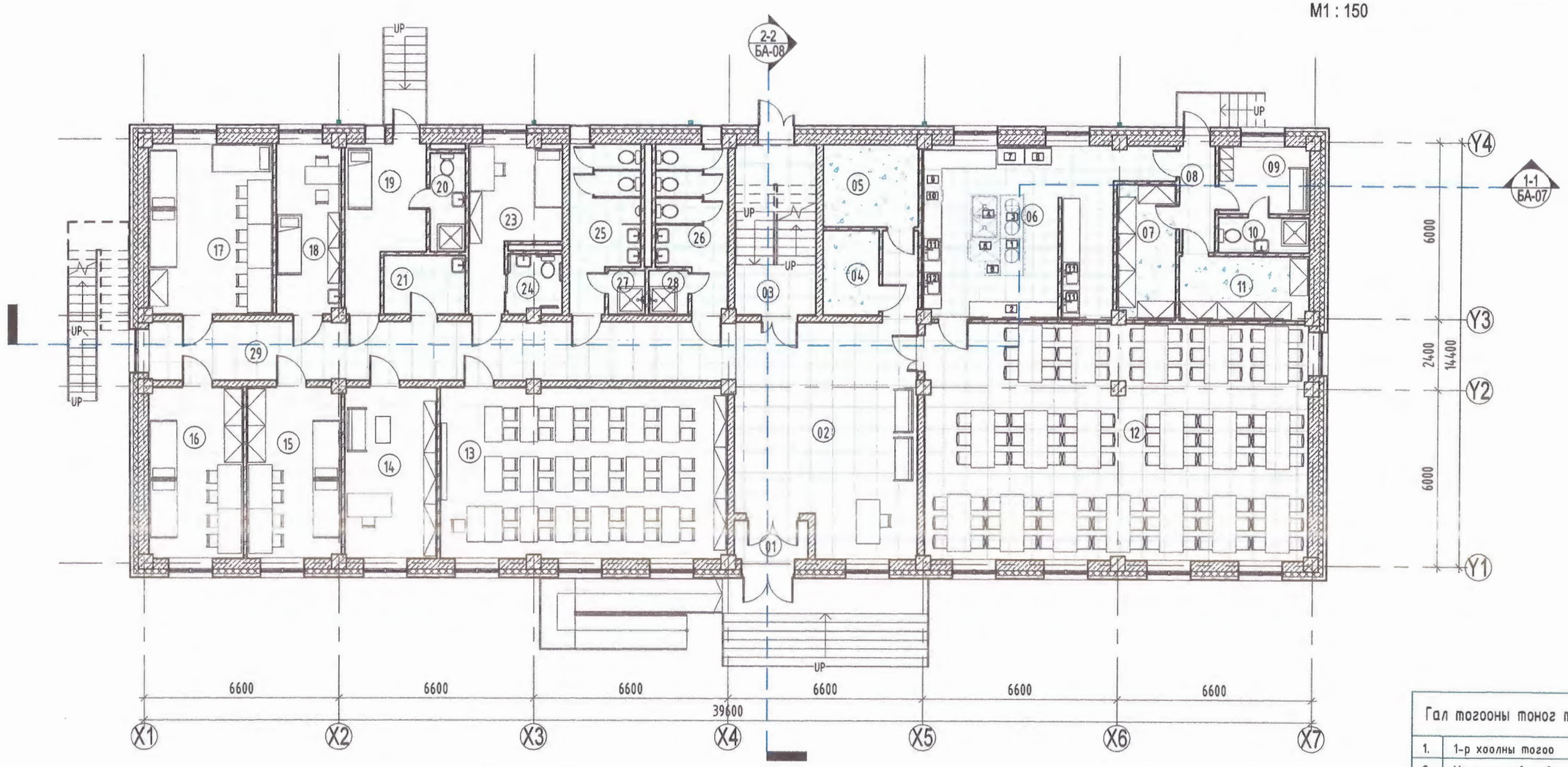

1-р давхрын өрөөний тодорхойлолт			1-р давхрын өрөөний тодорхойлолт			1-р давхрын өрөөний тодорхойлолт		
Д/д	Өрөөний нэр	Талбай	Д/д	Өрөөний нэр	Талбай	Д/д	Өрөөний нэр	Талбай
01	Гонх	3.24 m^2	11	Агуулах /хуурай/	9.55 m^2	21	Үйлчлэгчийн өрөө	5.52 m^2
02	Үүдний танхим	49.10 m^2	12	Хооллох танхим	103.97 m^2	23	1 ортой өрөө /ХБИ/	13.38 m^2
03	Шатны талбай	15.93 m^2	13	Номын сан	56.13 m^2	24	Ариун цэврийн өрөө	3.67 m^2
04	Цахилгааны өрөө	5.44 m^2	14	Эрхлэгч	18.08 m^2	25	Ариун цэврийн өрөө /эр/	12.06 m^2
05	Дулааны өрөө	8.98 m^2	15	4-н ортой өрөө	18.44 m^2	26	Ариун цэврийн өрөө /эм/	12.14 m^2
06	Гал тогоо	40.18 m^2	16	4-н ортой өрөө	18.51 m^2	27	Душ	1.88 m^2
07	Агуулах /хүйтэн/	9.09 m^2	17	6-н ортой өрөө	24.31 m^2	28	Душ	2.00 m^2
08	Хонгил	4.34 m^2	18	Эмчийн өрөө	12.64 m^2	29	Хонгил	39.61 m^2
09	Ажилчдын өрөө	7.06 m^2	19	Тусгаарлах өрөө	12.68 m^2	НИЙТ		515.68 m^2
10	Ариун цэврийн өрөө	3.70 m^2	20	Ариун цэврийн өрөө	4.03 m^2			

Гал тогооны тоног төхөөрөмж		
1.	1-р хоолны тогоо	1ш
2.	Хэрэглээний тавиур	1ш
3.	2-р хоолны тогоо	2ш
4.	Халуун тосны шарагч	2ш
5.	Шарах шүүгээ	1ш
6.	Уурын жигнүүр	1ш
7.	Хөргөгч	1ш
8.	Хөлдөөгч	1ш
9.	Хэрэглээний эдэх	1ш
10.	Гал тогооны шүүгээ	1ш
11.	Бутлагчтай угаагч	3ш
12.	Угаалтуур	1ш

"150-н ХҮҮХДИЙН ДОТУУР БАЙР"-НЫ БАРИЛГА

Завхан аймаг. Их-Уул сум. Баян-Ухаа баг.

1-р давхрын тавилгын байгуулалт

Ye шат А.3

Архитектор		Г.Даваахүү	ЕГ-Шифр: ДК-04-2022/02	Масштаб: 1 : 150	Огноо: 2022-03
Гүйцэтгэсэн		Г.Даваахүү	ТГ-Шифр:	Зургийн дугаар: ТХ-01	Нийт хуудас: 24
Шалгасан		Ж.Цэвэлдорж			

"ДИЗКОН" ХХК

А3

2-р давхрын тавилгын байгуулалт

M1 : 150

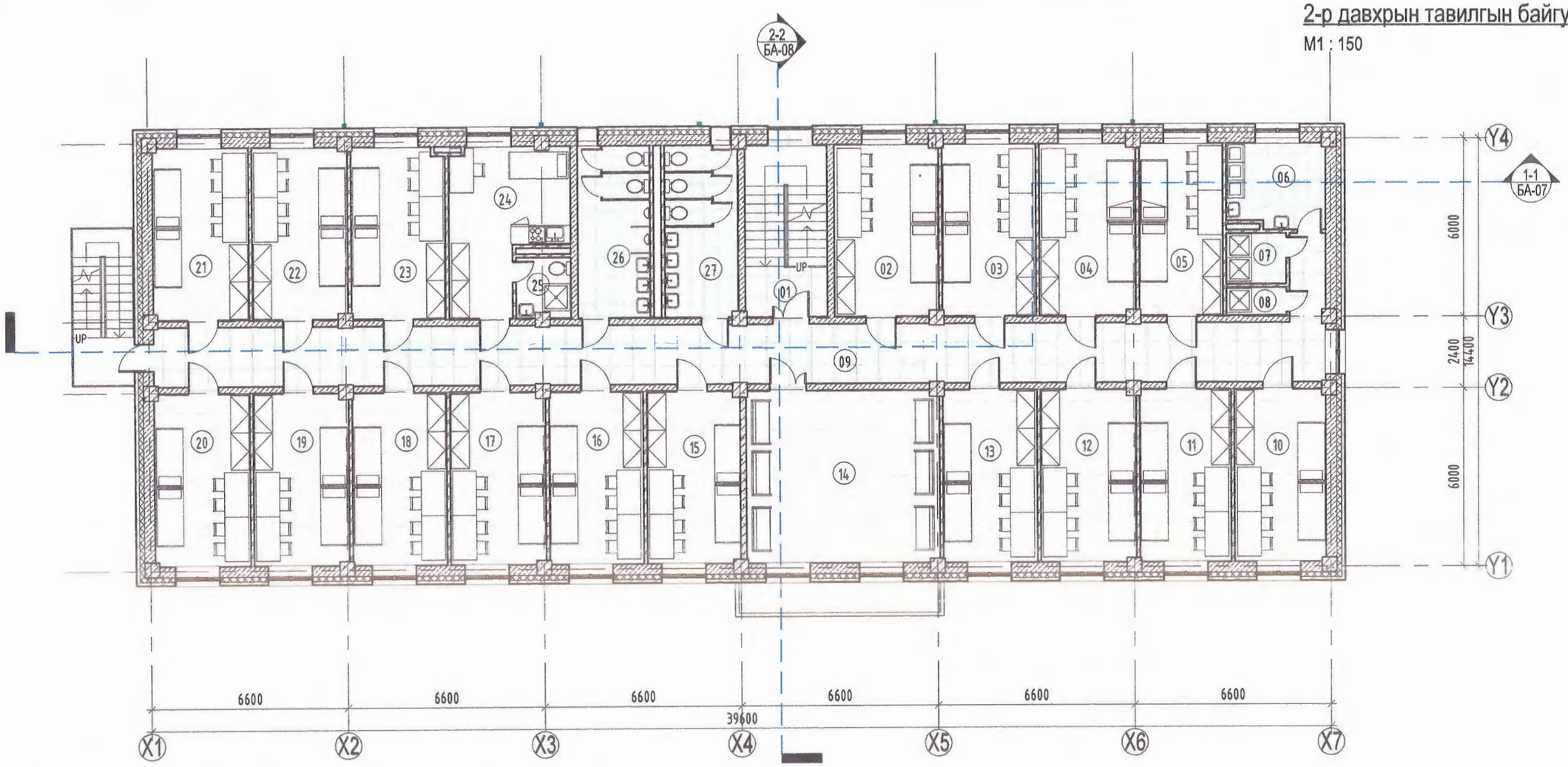

2-р давхрын өрөөний тодорхойлолт			2-р давхрын өрөөний тодорхойлолт			2-р давхрын өрөөний тодорхойлолт		
Д/д	Өрөөний нэр	Талбай	Д/д	Өрөөний нэр	Талбай	Д/д	Өрөөний нэр	Талбай
01	Шатны талбай	15.93 m^2	10	4-н ортой өрөө	17.70 m^2	19	4-н ортой өрөө	18.44 m^2
02	4-н ортой өрөө	20.13 m^2	11	4-н ортой өрөө	17.73 m^2	20	4-н ортой өрөө	18.51 m^2
03	4-н ортой өрөө	18.19 m^2	12	4-н ортой өрөө	18.44 m^2	21	4-н ортой өрөө	18.51 m^2
04	4-н ортой өрөө	18.56 m^2	13	4-н ортой өрөө	18.31 m^2	22	4-н ортой өрөө	18.44 m^2
05	4-н ортой өрөө	16.22 m^2	14	Тоглоомын өрөө	37.45 m^2	23	4-н ортой өрөө	18.16 m^2
06	Угаалга, индүүдлэгийн өрөө	9.28 m^2	15	4-н ортой өрөө	18.01 m^2	24	Багшийн өрөө	18.54 m^2
07	Душ /эм/	3.40 m^2	16	4-н ортой өрөө	18.31 m^2	25	Ариун цэврийн өрөө	3.67 m^2
08	Душ /эр/	1.88 m^2	17	4-н ортой өрөө	18.44 m^2	26	Ариун цэврийн өрөө /эр/	14.04 m^2
09	Хонгил	81.82 m^2	18	4-н ортой өрөө	18.31 m^2	27	Ариун цэврийн өрөө /эм/	14.14 m^2
						НИЙТ		510.57 m^2

Dizkon	"150-н ХҮҮХДИЙН ДОТУУР БАЙР"-НЫ БАРИЛГА Завхан аймаг. Их-Уул сум. Баян-Ухаа баг.				
	2-р давхрын тавилгын байгуулалт				Ye шат А.З
	Архитектор	Г.Даваахүү	ЕГ-Шифр: ДК-04-2022/02	Масштаб: 1 : 150	Огноо: 2022-03
	Гүйцэтгэсэн	Г.Даваахүү	ТГ-Шифр:	Зургийн дугаар: ТХ-02	Нийт хуудас: 24
"ДИЗКОН" ХХК	Шалгасан	Ж.Цэвэлдорж			

A3

3-р давхрын тавилгын байгуулалт

М1 : 150

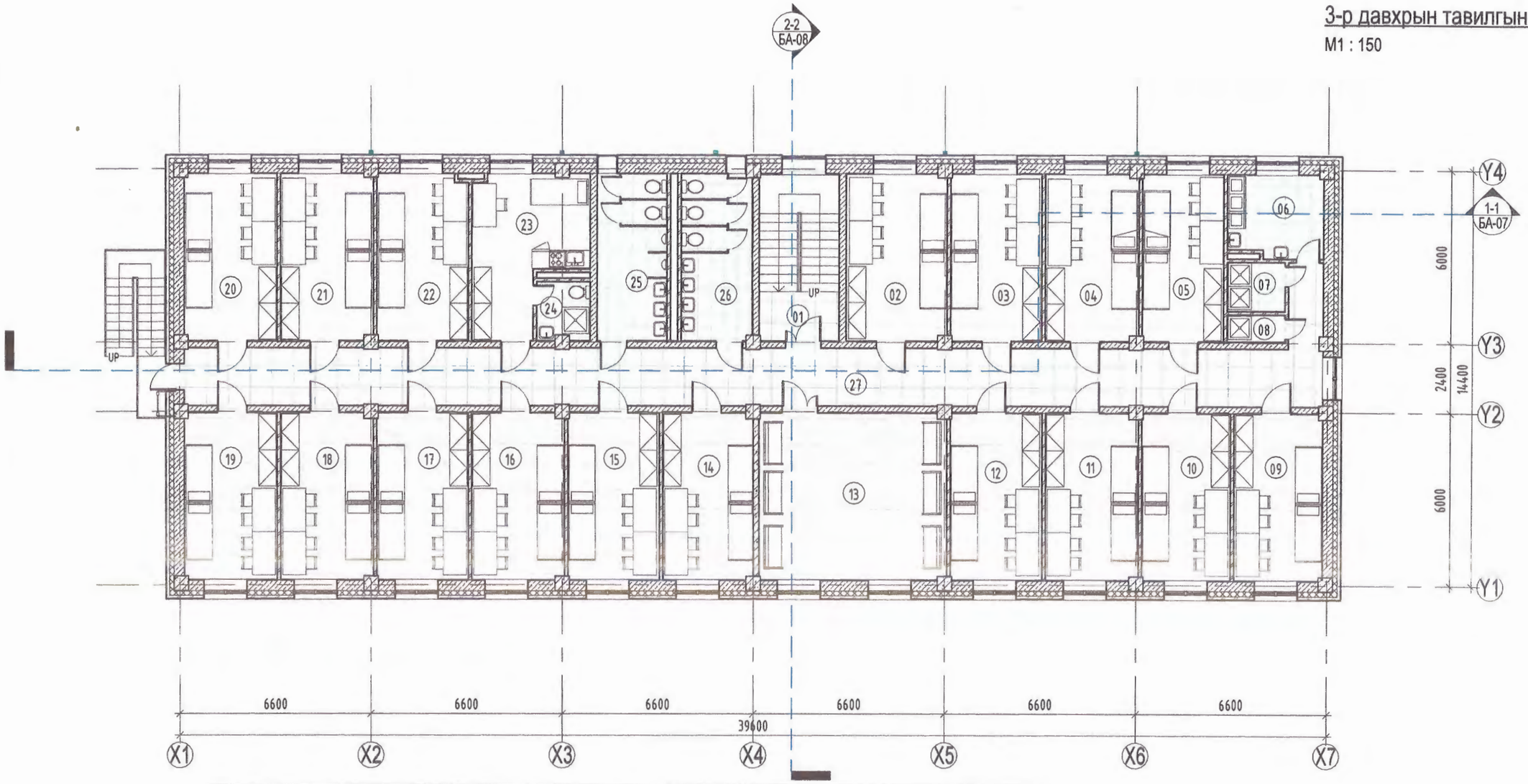

3-р давхрын өрөөний тодорхойлолт.			3-р давхрын өрөөний тодорхойлолт.			3-р давхрын өрөөний тодорхойлолт.		
Д/д	Өрөөний нэр	Талбай	Д/д	Өрөөний нэр	Талбай	Д/д	Өрөөний нэр	Талбай
01	Шатны талбай	15.93 m^2	12	4-н ортой өрөө	18.31 m^2	22	4-н ортой өрөө	18.16 m^2
02	4-н ортой өрөө	20.13 m^2	13	Тоглоомын өрөө	37.45 m^2	23	Багшийн өрөө	18.54 m^2
03	4-н ортой өрөө	18.19 m^2	14	4-н ортой өрөө	18.01 m^2	24	Ариун цэврийн өрөө	3.67 m^2
04	4-н ортой өрөө	18.56 m^2	15	4-н ортой өрөө	18.31 m^2	25	Ариун цэврийн өрөө /эр/	14.04 m^2
05	4-н ортой өрөө	16.22 m^2	16	4-н ортой өрөө	18.44 m^2	26	Ариун цэврийн өрөө /эм/	14.14 m^2
06	Угаалга, индүүдлэгийн өрөө	9.28 m^2	17	4-н ортой өрөө	18.31 m^2	27	Хонгил	81.82 m^2
07	Душ /эм/	3.40 m^2	18	4-н ортой өрөө	18.44 m^2	НИЙТ		510.57 m^2
08	Душ /эр/	1.88 m^2	19	4-н ортой өрөө	18.51 m^2			
09	4-н ортой өрөө	17.70 m^2	20	4-н ортой өрөө	18.51 m^2			
10	4-н ортой өрөө	17.73 m^2	21	4-н ортой өрөө	18.44 m^2			
11	4-н ортой өрөө	18.44 m^2						

"150-н ХҮҮХДИЙН ДОТУУР БАЙР"-НЫ БАРИЛГА

Завхан аймаг. Их-Уул сум. Баян-Ухаа баг.

3-р давхрын тавилгын байгуулалт

Үе шат А.3

"ДИЗКОН" ХХК

Архитектор	Г.Даваахүү	ЕГ-Шифр: ДК-04-2022/02	Масштаб: 1 : 150	Огноо: 2022-03
Гүйцэтгэсэн	Г.Даваахүү	ТГ-Шифр:	Зургийн дугаар: ТХ-03	Нийт хуудас: 24
Шалгасан	Ж.Цэвэлдорж			

А3

БАРИЛГЫН ЗУРАГ ТӨСЛИЙН
"ДИЗКОН" ХХК
3Т18-337/20
Хаяг: Хан-Уул дүүрэг 3-р хороо ЭНГЕЛЬС-ийн
гудамж CAML оффис 303 тоот Утас: 8810-2812

ЕГ Шифр: ДК-04-2022/02

ЗАВХАН АЙМАГ ИХ-УУЛ СУМ

"150 ХҮҮХДИЙН ДОТУУР БАЙР"

(ажлын зураг)

БАРИЛГА БҮТЭЭЦИЙН ХЭСЭГ- ББ

Захирал: ..... /Г. Золжаргал/

Инженер: ..... /Г. Золжаргал/

Шалгасан: ..... /Ц. Бат-Итгэл/

Улаанбаатар хот 2022 он

ББ МАРКЫН АЖЛЫН ЗУРГИЙН ЖАГСААЛТ

Дугаар	Зургийн нэр	Хуудасны дугаар	Тайлбар
1	Зургийн жагсаалт	ББ-01	
2	Зургийн жагсаалт	ББ-02	
3	Тайлбар бичиг	ББ-03	
4	Суурь суулгалтын зураг	ББ-04	
5	Баганан суурийн байгуулалт	ББ-05	
6	Шугаман суурийн байгуулалт	ББ-06	
7	Суурийн огтлолууд	ББ-07	
8	Төмөр бетон баганан суурь БС-1 (арматурлалт)	ББ-08	
9	Төмөр бетон баганан суурь БС-2 (арматурлалт)	ББ-09	
10	Төмөр бетон баганан суурь БС-3 (арматурлалт)	ББ-10	
11	Төмөр бетон баганан суурь БС-4 (арматурлалт)	ББ-11	
12	Төмөр бетон баганан суурь БС-5 (арматурлалт)	ББ-12	
13	Y1-Y4 тэнхлэгийн суурийн холбоос дамнуруу, ханын гаргалгаа арматур	ББ-13	
14	X1, X7 тэнхлэгийн суурийн холбоос дамнуруу, ханын гаргалгаа арматур	ББ-14	
15	X2-X6 тэнхлэгийн суурийн холбоос дамнуруу, ханын гаргалгаа арматур	ББ-15	
16	Y1,Y4,X1,X7 тэнхлэгийн Төмөрбетон хөшүүн хана (арматурлалт)	ББ-16	
17	Гадна довжоо, Пандусны байгуулалт	ББ-17	
18	Гадна довжоо, ГД-1 (арматурлалт), материалын түүвэр	ББ-18	
19	Пандус, П-1 (арматурлалт), материалын түүвэр	ББ-19	
20	Гадна довжоо, ГД-2 (арматурлалт), материалын түүвэр	ББ-20	
21	Гадна довжоо, ГД-3 (арматурлалт), материалын түүвэр	ББ-21	
22	Гадна шат ГШ-1 байгуулалт	ББ-22	
23	Гадна шат ГШ-1: огтлол 1-1, 2-2	ББ-23	
24	ГШ-1: Төмөр гуяны ТГ-1-3	ББ-24	
25	ГШ-1: Төмөр гуяны ТГ-4-6	ББ-25	
26	ГШ-1: Төмөр шат, гуяны хэсэглэл, огтлолууд, материалын түүвэр	ББ-26	
27	ГШ-1: Төмөр багана ТБ-1, огтлол, материалын түүвэр	ББ-27	
28	Төмөрбетон рамын байршлын тойм	ББ-28	
29	Төмөр бетон рам Рм-1 (хэвний зураг)	ББ-29	
30	Төмөр бетон рам Рм-2 (хэвний зураг)	ББ-30	

2-р давхрын багана, ханын байгуулалт (хэвний зураг)

Дугаар	Зургийн нэр	Хуудасны дугаар	Тайлбар
31	Төмөр бетон рам Рм-3 (хэвний зураг)	ББ-31	
32	Төмөр бетон рам Рм-4 (хэвний зураг)	ББ-32	
33	Төмөр бетон рам Рм-5,6 (хэвний зураг)	ББ-33	
34	Төмөр бетон рам Рм-7,8,9 (хэвний зураг)	ББ-34	
35	Төмөр бетон багана Б-1 (арматурлалт)	ББ-35	
36	Төмөр бетон багана Б-2 материалын түүвэр	ББ-36	
37	Төмөр бетон багана Б-3 (арматурлалт)	ББ-37	
38	Төмөр бетон багана Б-4 (арматурлалт)	ББ-38	
39	1-р давхрын төмөрбетон дамнурууны байгуулалт	ББ-39	
40	2-р давхрын төмөрбетон дамнурууны байгуулалт	ББ-40	
41	3-р давхрын төмөрбетон дамнурууны байгуулалт	ББ-41	
42	Төмөрбетон дамнуруу ДН-1 (арматурлалт)	ББ-42	
43	Төмөрбетон дамнуруу ДН-2 (арматурлалт)	ББ-43	
44	Төмөрбетон дамнуруу ДН-3 материалын түүвэр	ББ-44	
45	Төмөрбетон дамнуруу ДН-4 материалын түүвэр	ББ-45	
46	Төмөрбетон дамнуруу ДН-5 (арматурлалт)	ББ-46	
47	Төмөрбетон дамнуруу ДН-6 (арматурлалт)	ББ-47	
48	Төмөрбетон дамнуруу ДН-7 (арматурлалт)	ББ-48	
49	Төмөрбетон дамнуруу ДН-8 (арматурлалт)	ББ-49	
50	Төмөрбетон дамнуруу ДН-9 (арматурлалт)	ББ-50	
51	Төмөрбетон дамнуруу ДН-10, Туслах дамнуруу ТДН-1,2 (арматурлалт)	ББ-51	
52	1-р давхрын хучилтын байгуулалт (хэвний зураг)	ББ-52	
53	1-р давхрын хучилтын байгуулалт (доод үеийн арматурлалт)	ББ-53	
54	1-р давхрын хучилтын байгуулалт (дээд үеийн арматурлалт)	ББ-54	
55	1-р давхрын хучилтын огтлолууд (арматурлалт)	ББ-55	
56	2-р давхрын хучилтын байгуулалт (хэвний зураг)	ББ-56	

Dizkon	Завхан аймаг, Их-Уул сум "150 ХҮҮХДИЙН ДОТУУР БАЙР"				
	Зургийн жагсаалт-1				Ye шат: А.3
	Инженер	Г.Золжаргал	ЕГ Шифр:ДК-04-2022/02	Масштаб:	Огноо: 2022
	Гүйцэтгэсэн	Г.Золжаргал			
"ДИЗКОН" ХХК	Шалгасан	Ц. Бат-Итгэл	ТГ Шифр:	Зургийн дугаар: ББ-01	Хуудас: 75

A3

ББ МАРКЫН АЖЛЫН ЗУРГИЙН ЖАҐСААЛТ

Дугаар	Зургийн нэр	Хуудасны дугаар	Тайлбар
57	2-р давхрын хучилтын байгуулалт (доод үеийн арматурлалт)	ББ-57	
58	2-р давхрын хучилтын байгуулалт (дээд үеийн арматурлалт)	ББ-58	
59	2-р давхрын хучилтын огтлолууд (арматурлалт)	ББ-59	
60	1 болон 2-р давхрын хучилтын материалын түүвэр	ББ-60	
61	3-р давхрын хучилтын байгуулалт (хэвний зураг)	ББ-61	
62	3-р давхрын хучилтын байгуулалт (доод үеийн арматурлалт)	ББ-62	
63	3-р давхрын хучилтын байгуулалт (дээд үеийн арматурлалт)	ББ-63	
64	3-р давхрын хучилтын огтлолууд (арматурлалт), түүвэр	ББ-64	
65	Төмөр бетон парапет хана (арматурлалт), түүвэр	ББ-65	
66	Төмөр бетон шатны байгуулалт (хэвний зураг)	ББ-66	
67	Төмөр бетон шатны огтлолууд (хэвний зураг)	ББ-67	
68	Төмөр бетон шатны марш Шм-1 (арматурлалт)	ББ-68	
69	Төмөр бетон шатны марш Шм-2 (арматурлалт)	ББ-69	
70	Төмөр бетон шатны марш Шм-3 (арматурлалт)	ББ-70	
71	Төмөр бетон шатны марш Шм-4 (арматурлалт)	ББ-71	
72	1-р давхрын ялуу, ханын тор, төмөр бэхэлгээний байгуулалт	ББ-72	
73	2,3-р давхрын ялуу, ханын тор, төмөр бэхэлгээний байгуулалт	ББ-73	
74	Ханын торны хэсэглэл, материалын түүвэр	ББ-74	
75	Төмөр бэхэлгээ, ялууны материалын түүвэр	ББ-75	

Dizkon "ДИЗКОН" ХХК	Завхан аймаг, Их-Уул сум "150 ХУУХДИЙН ДОТУУР БАЙР"				
	Зургийн жагсаалт-2				Ye шат: А.3
	Инженер	Г.Золжаргал	ЕГ Шифр:ДК-04-2022/02	Масштаб:	Огноо: 2022
	Гүйцэтгэсэн	Г.Золжаргал	ТГ Шифр:	Зургийн дугаар: ББ-02	Хуудас: 75
	Шалгасан	Ц. Бат-Итгэл			

A3

ТАЙЛБАР БИЧИГ

Ерөнхий хэсэг: Барилгын бүтээц төлөвлөлтийг байгаль цаг уурын доорхи нөхцөлд тохируулан төлөвлөв.

Үүнд: Гадна агаарын тооцооны температур -47.8°С
Цасны ачаалал 70 кг/м^2
Салхины ачаалал 25 кг/м^2
Газар хөдлөлийн балл 7 балл

Даацын үндсэн бүтээц нь цутгамал төмөр бетон каркасан бүтээц болно.
Барилга нь тэнхлэгээрээ 39.6х14.4м хэмжээтэй 3 давхар барилга болно.

Суурь: Барилгын инженер геологийн "ТАВАН ҮНДЭС" ХХК-ний гүйцэтгэсэн инженер геологийн судалгааны дүгнэлтээр (архив №2594) барилгын суурь болох хөрс нь Бор шаргал өнгийн бага чийгтэй, делюви-пролювийн гаралтай, дунд ширхэгтэй элсэн ул хөрс болно. Судалгааны талбайд 8м гүнтэй өрөмдлөг хийхэд хөрсний ус илрээгүй болно. ИГЭ-1 болон ИГЭ-2 байгалийн нөхцөлдөө болон улирлын хөлдөлтийн бүсэд овойлтгүй ул хөрсөнд нормчлогдоно. Хөрсний үзүүлэлтүүдийг суурь суулгалтын зураг тодорхой бичсэн болно. Суурийн нүхийг ухахад гарсан барилгын хог хаягдал агуулсан асгамал хөрсөөр суурийг чигжиж болохгүй. Асгамал хөрсийг барилгын талбайгаас бүрэн зайлуулах шаардлагатай. Суурийн котлованыг нээсний дараа инженер-геологич болон зургийн байгууллагаар зохиогчийн хяналтыг хийлгүүлэх шаардлагатай.

Суурь: Суурийн хийц, суурь суух гүнийг "Барилга байгууламжийн суурь, суурийн зураг төсөл зохиох норм да дүрэм" БНбД 50-01-16; "Барилгад хэрэглэх уур амьсгал да геофизикийн үзүүлэлт" БНбД 23-01-09-нд зааснаар ул хөрсөнд барилга байгууламжийн суурь, суурийн зураг төсөл зохиох онцлогийн дагуу зохиосон болно. ОЖЦ хөрсийг хөлдүү байдлыг хадгалах I зарчмаар тооцож хийсэн тул суурийн угсралтын ажлыг хүйтний улиралд хийж гүйцэтгэх Котлованыг механизмаар ухахдаа суурь суулгах төвшингөөс дээш 20~30см дутуу ухаж, түүнээс доош төлөвлөлтийн төвшин хүртэл гараар ухах хэрэгтэй. Барилгын суурийг төмөр бетон баганан суурьтай төлөвлөв. Баганан суурийн бетоны марк (В25), арматурын анги А400, А240 /ГОСТ 5781-82/ байхаар ажлын зураг тусгасан. Цутгамал төмөр бетон баганан суурийн улны доор б=100мм зузаантай, В10 ангийн бэлтгэл бетон хийж өгнө.
Бетон цутгах ажлыг "Цутгамал бетон, төмөр бетон бүтээц"-ийн угсралтын БНбД 52-02-05, цутгамал төмөр бетоны ажил гүйцэтгэх заавар БД 52-102-04-ийн холбогдох заалтуудын дагуу гүйцэтгэнэ. Зоорийн гадна ханыг В20 ангийн бетоноор цутгаж хийнэ. Суурь болон ханын газрын хөрстэй харьцах гадаргууд халуун хар тосон түрхлэгийг 2 удаа хийнэ. Суурь болон ханын хажуугаар буцааж хийх шороог овойлт үүсгэдэггүй хөрсөөр 20-30см тутамд хөрсний хэлхээдсийн эзлэхүүн жинг 1.65 г/см^3-ээс багагүй болтол нягтруулан чигжиж хийвэл зохино.

Цутгамал төмөр бетон каркас: Барилгын даацын үндсэн бүтээц нь цутгамал төмөр бетон хана, каркас байна. Цутгамал төмөр бетон каркас, ханыг В25 ангийн бетон, А400, А240 /ГОСТ 5781-82/ ангийн арматур тооцсон болно. Бетон цутгах ажлыг "Цутгамал бетон, төмөр бетон бүтээц"-ийн угсралтын БНбД 52-02-05-ыг нарийн баримталбал зохино. Хэв хашмал нь бөх бат, тогтвортой нөхцлийг хангасан байвал зохино. Бетоны бөх бат 70%-д хүрэхээс өмнө хэв хашмалыг задалхыг хориглоно. Бетон зуурмагаас холбогдох журмын дагуу дээж авч төлөвщвлөлтийн маркад хүрч байгаа эсэхийг тодорхойлуулсны дараа цутгалтын ажлыг эхлэх хэрэгтэй. Арматурыг угсрах явцад уг рамтай холбогдох цутгамал дамнуруу, хучилт, шат, бэхэлгээний суулгах нарийвч зэргийг хэвний зураг үзүүлсний дагуу байрлуулах хэрэгтэй. Үүний тулд барилга архитектурын тухайн давхрын байгуулалт, ханын тор, ялууны байгуулалт зэргийг сайтар тулган үзэх хэрэгтэй. Каркасыг давхар бүрээр цутгах бөгөөд цутгалтын явцад гарах ажлын зааг, тасралтын дараа үргэлжлүүлэн цутгахдаа гадаргууд тогтсон цементэн өнгө, хог шороог сайтар цэвэрлэх хэрэгтэй.

Хучилт: Хучилтыг В25 /F75, W6/ ангийн бетоноор цутгаж хийнэ. -0.080 түвшний шалыг доороос нь б=200мм зузаан хөөсөн полистрол (eps) хавтангаар дулаалж, гадна агаартай харьцах хэсгээс тусгаарлана.

Хана: Барилгын гадна ханын зузаан нь давхар бүрт б=510мм. 360мм-ийн хөнгөн блок дээр б=160мм зузаан эрдэс хөвөн хавтангаар дулаалж, 120мм-ийн тоосгон өрлөгөөр өнгөлнө. Дулаалгын эрдэс хөвөн хавтангийн марк 25 ба стандарт MNS 4629: 2007-ын шаардлагыг хангасан байх ёстой. Хамар ханыг өргийн босоо чиглэлд 525мм тутамд бүх уртынх нь дагууд арматурлах ба 3м-ээс урт хамар ханыг хучилтанд нь бэхэлнэ. Өрөгт цемент шохойн зуурмаг хэрэглэх бөгөөд блокон өргийн зуурмагын марк 50 байна. Өргийн зэрэг II бөгөөд нормаль барьцалдалт нь 1.8кг/см^2>R>1.2см^2 байна.

Ялуу: Ханаанд гаргах нүхнүүд дээр угсармал төмөр бетон ялуу тавина. Угсармал төмөр бетон ялууг цуврал В1.038-1-ийн дэвтэр 1-ээс сонгов. Ялууны суулт нь 1.5м-ээс илүү өргөн нүхэн дээр 350мм-ээс багагүй, 1.5м хүртэл өргөн нүхэн дээр 250мм-ээс багагүй дэрлүүлж суулгана. Ялууг суулгахдаа бэхжээгүй 1:2 харьцаатай цементэн зуурмаг дээр суулгана.

Шат: Шатыг В25 ангийн бетоноор цутгаж хийнэ.

Хаяавч (манаас): Барилгын эргэн тойронд гадна талдаа тэнхлэгээс гадагш 120см налуутай (i=0.2) хийнэ. Барилгын доод хэсэгт 10см-н зузаантай бетон бэлтгэл хийнэ. Орчны тохижилтын ажлыг зургийн дагуу БНбД3.01.06-90-ийг баримтлан гүйцэтгэнэ.

Анхаар!
1. Цутгамал төмөр бетон хийцүүдэд зураг төсөлд тооцсон арматураас өөр төрлийн арматур ашиглах тохиолдолд тухайн арматурын багц бүрээс 45см урттай дээж авч зохих эрх бүхий мэргэжлийн байгууллагаар шалгуулж ажлын зураг заасан арматуртай тохирч байгаа бол зохиогчийн зөвшөөрлөөр хэрэглэж болно.
2. Ажлын зураг барилгын газар шороо болон суурийн угсралтын ажлыг дулааны улиралд гүйцэтгэхээр тооцов. Барилга угсралтын ажлыг гүйцэтгэхдээ барилгын норм дүрэм БНбД III 02.01-90-ийн зохих заалтуудыг баримталах хэрэгтэй.
3. Зохиогчийн эрхийн дагуу зураг өөрчлөлт оруулах, холбох эрхийг зөвхөн зургийн зохиогч инженер эдэлнэ. Зургийг хуулбарлах, олшруулах, бусдад шилжүүлэн барилга барихыг хатуу хориглоно.

ТӨМӨР БЕТОН БАГАНЫН БАЙГУУЛАЛТ

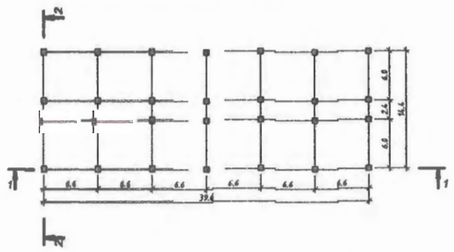

Тооцооны схем (1-1)
М1:1000

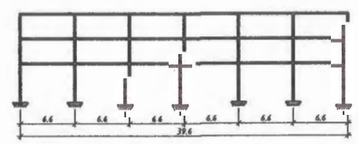

Тооцооны схем (2-2)
М1:1000

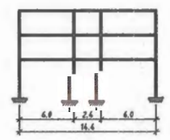

Dizkon "ДИЗКОН" ХХК	Завхан аймаг, Их-Уул сум "150 ХҮҮХДИЙН ДОТУУР БАЙР"				
	Тайлбар бичиг				Ye шат: А.З
Инженер	Г.Золжаргал		ЕГ Шифр:ДК-04-2022/02	Масштаб:	Огноо: 2022
Гүйцэтгэсэн	Г.Золжаргал		ТГ Шифр:	Зургийн дугаар: ББ-03	Хуудас: 75
Шалгасан	Ц. Бат-Итгэл				

A3

СУУРЬ СУУЛГАЛТЫН ЗУРАГ

Масштаб Б 1:100

Х 1:200

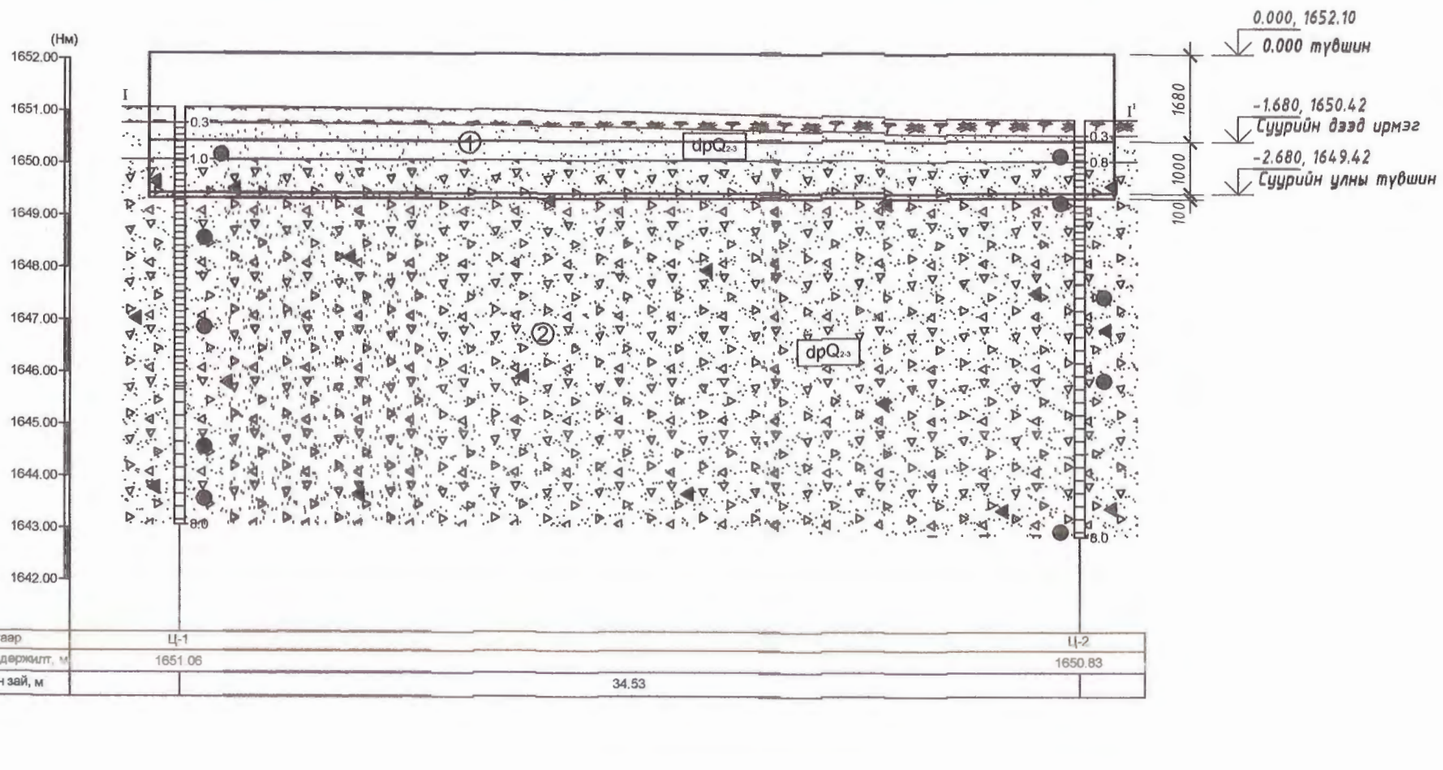

Цооногийн дугаар	Ц-1	Ц-2
Амсрын үнэмлэхүй өндөржилт, м	1651.06	1650.83
Цооног хоорондын зай, м	34.53	

Таних тэмдэг

Өнгөн хөрс: Бор саарал өнгийн ургамлын үндэс бүхий элсэн өнгөн хөрс.

① ***Дунд ширхэгтэй элсэн ул хөрс*: (dpQ₂₋₃)** Бор шаргал өнгийн бага чийгтэй, делюви-пролювийн гаралтай, дунд ширхэгтэй элсэн ул хөрс.

② ***Элсэн чигжээстэй хайрган ул хөрс*: (dpQ₂₋₃)** Бор шаргал өнгийн бага чийгтэй, делюви-пролювийн гаралтай, элсэн чигжээстэй хайрган ул хөрс.

I — I¹ Инженер-геологийн зүсэлтийн дугаар

① Хөрсний үеийн дугаар

dpQ₂₋₃ Ул хөрсний нас, гарал үүслийн индекс

Цооногийн амсар

0.3 — Хөрсний үеийн хил, м

Ул хөрсний дээж авсан гүн, м

8.0 — Цооногийн гүн, м

Хөрсний төлөв байдал

	Дунд ширхэгтэй элсэн ул хөрс	Элсэн чигжээстэй хайрган ул хөрс
	Бага чийгтэй	Бага чийгтэй
	Дунд зэрэг чийгтэй	Дунд зэрэг чийгтэй

ЦООНОГИЙН БАЙРШЛЫН ЗУРАГ

М 1:1000

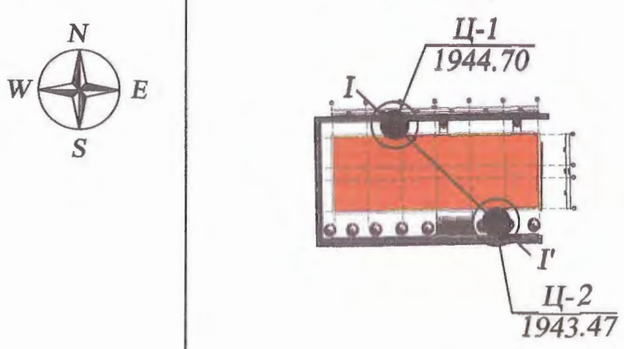

Таних тэмдэг

- Төлөвлөж буй дотуур байр
- Ц-1 1944.70 — Өрөмдсөн цооногийн дугаар Үнэмлэхүй өндөржилт
- Инженер-геологийн зүсэлтийн шугуун
- Хаяалбар

Тайлбар:

Барилгын төвшинг 1-р давхрын шалны түвшинг 0.000 түвшин болгон авсан бөгөөд энэ нь үнэмлэхүй өндөр 1652.10-тай тэнцэнэ. Барилгын суурь болох хөрс нь элсэн чигжээстэй хайрган ул хөрс болно. Энэ хөрсний физик, механик шинж чанарын норматив үзүүлэлтүүд: ψ=40°, C=0.02кПА, E=45МПА, γ=2,64 кг/см3, хөрсний ус илрээгүй

Газар хөдлөлтийн хүч 7 балл болно. Баганан суурийг В25 ангийн бетоноор цутгаж хийнэ. Суурийн улны дор 100 мм зузаан бетон бэлтгэлийг В10 ангийн бетоноор хийнэ. Суурь болон ханыг газрын хөрстэй харьцах гадаргууд халуун хар тосон түрхлэгийг 2 удаа хийнэ. Суурийн хажуугаар буцааж хийх шороог овойлт үүсгэдэггүй хөрсөөр 20-30см тутамд хөрсний хэлхээдсийн эзлэхүүн жинг 1.65 г/см3-ээс багагүй болтол нягтруулан чигжиж хийвэл зохино.

"ДИЗКОН" ХХК	Завхан аймаг, Их-Уул сум "150 ХҮҮХДИЙН ДОТУУР БАЙР"				
	Суурь суулгалтын зураг				Ye шат: А.3
	Инженер	Г.Золжаргал	ЕГ Шифр:ДК-04-2022/02	Масштаб:	Огноо: 2022
	Гүйцэтгэсэн	Г.Золжаргал			
	Шалгасан	Ц. Бат-Итгэл	ТГ Шифр:	Зургийн дугаар: ББ-04	Хуудас: 75

БАГАНАН СУУРИЙН БАЙГУУЛАЛТ М1:100, 0.000=1652.10

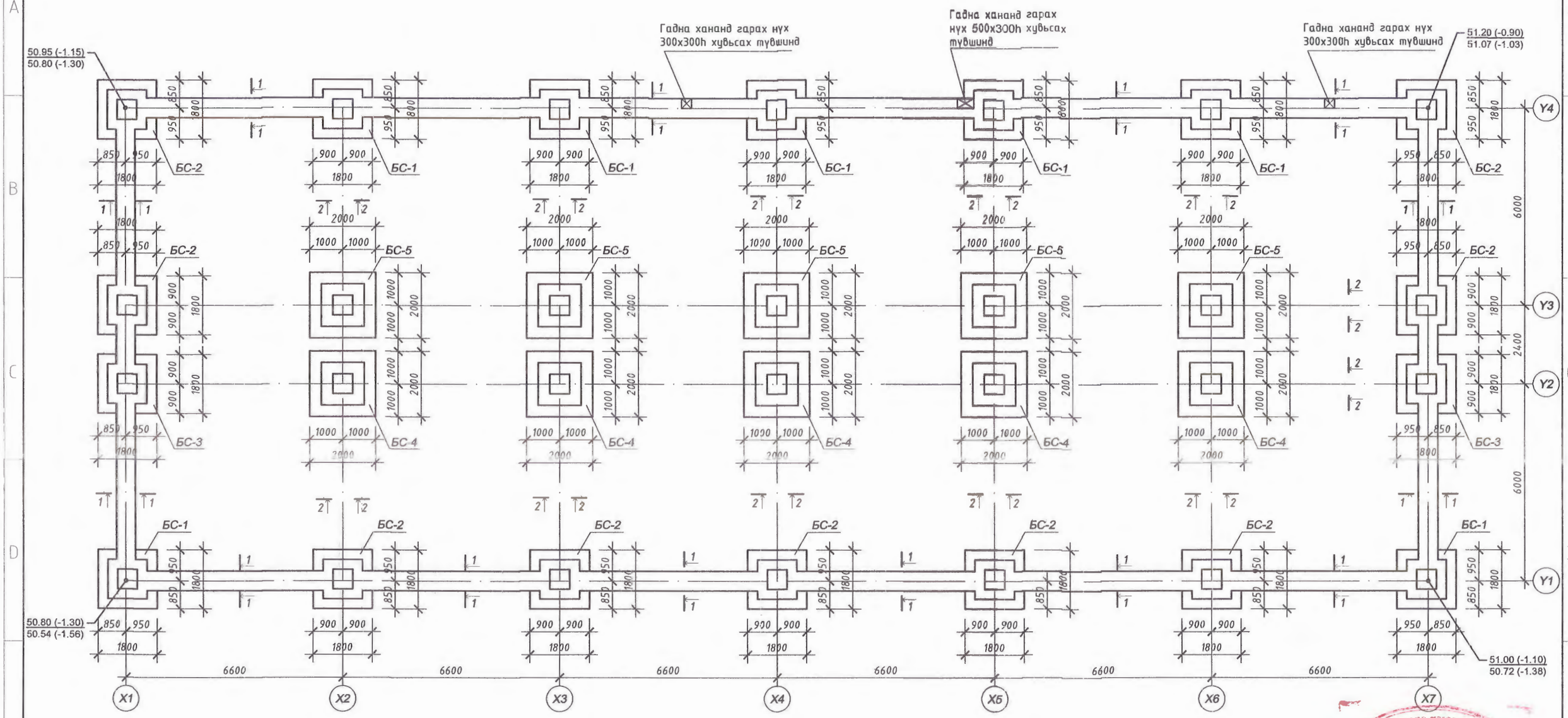

Тайлбар:

1. Энэ хуудсыг ББ-5-16 хуудастай хамтатган үз.
2. Суурийн угсралтын ажлыг хүйтний улиралд хийж гүйцэтгэнэ.
3. Суурийг цутгасны дараагаар бэхжилтийн бат бэх 70%-д хүрсэний дараа хэв хашмалыг авна
4. Цутгамал бетоны ажлыг БНбД 52-02-05 заалтын дагуу хийж гүйцэтгэнэ.
5. Суурийг бүцааж чигжих хөрс нь овойлт үүсгэдэггүй хайрган хөрс байна. /q=1.65кг/м3/. Энэхүү ажлыг мөн хүйтний улиралд хийж гүйцэтгэнэ. Суурийн хөрстэй харьцах гадаргууг 2 дахин хар тосон түрхлэг хийнэ.

Зурваг төсөлд магадлал хийсэн
ЭКСПЕРТ 2-28
2022-06-30

Зөвшөөрөлцсөн		
БА	Г.Даваахүү	
ХС, ДМ	М.Сүмбэрэл	
ЦБУ	Ж.Бодьгэрэл	
ДГ, ХТ	А.Энхтуяа	
ХД, ГД	С.Энхмөнх	

"ДИЗКОН" ХХК

Завхан аймаг, Их-Уул сум
"150 ХҮҮХДИЙН ДОТУУР БАЙР"

Төмөр бетон Баганан суурийн байгуулалт

Инженер	Г.Золжаргал		ЕГ Шифр:ДК-04-2022/02	Масштаб: М 1:50	Огноо: 2022
Гүйцэтгэсэн	Г.Золжаргал		ТГ Шифр:	Зургийн дугаар: ББ-05	Хуудас: 75
Шалгасан	Ц. Бат-Итгэл				

Ye шат: А.3

A3

ШУГАМАН СУУРИЙН БАЙГУУЛАЛТ М1:100, 0.000=1652.10

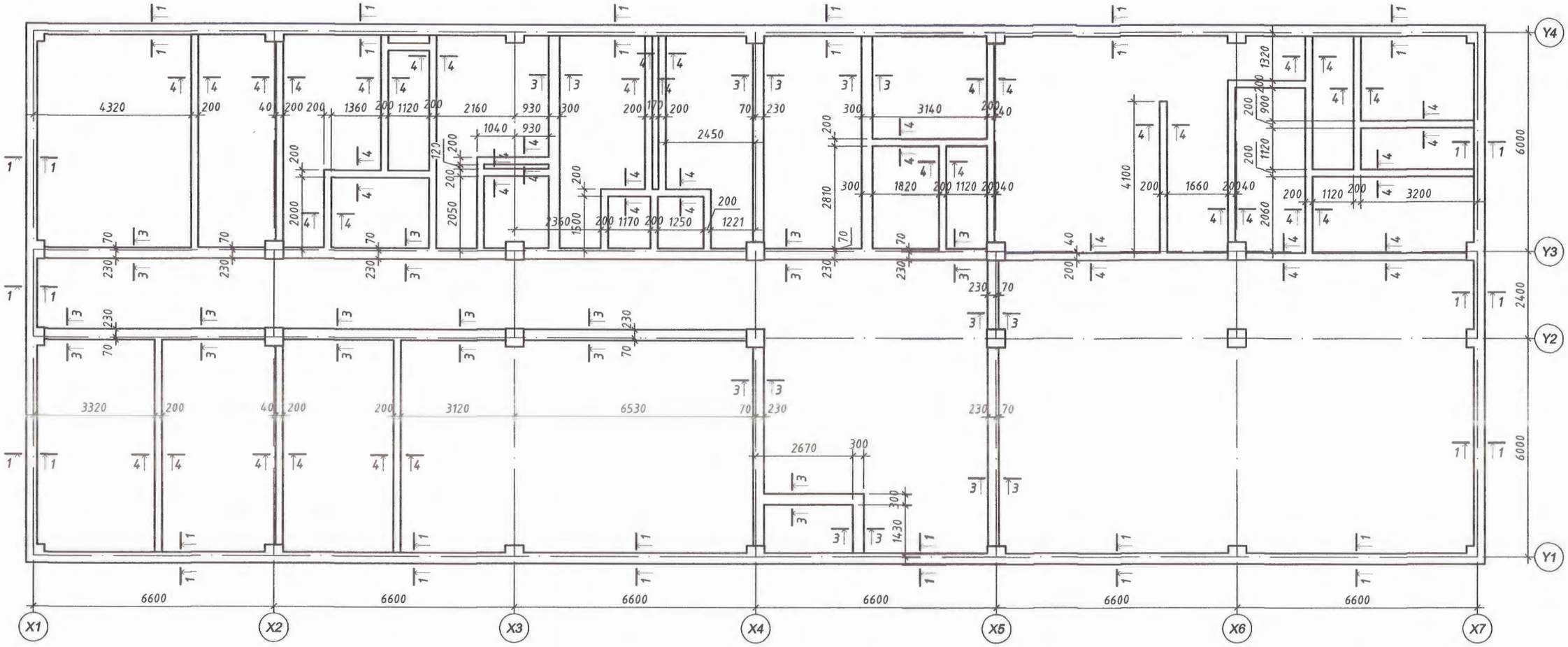

1. Энэ хуудсыг ББ-5,7 хуудастай хамтатган үз.

Зөвшөөрөлцсөн		
БА	Г.Даваахүү	
ХС, ДМ	М.Сүмбэрэл	
ЦБУ	Ж.Бодьгэрэл	
ДГ, ХТ	А.Энхтуяа	
ХД, ГД	С.Энхмөнх	

"ДИЗКОН" ХХК

Завхан аймаг, Их-Уул сум
"150 ХҮҮХДИЙН ДОТУУР БАЙР"

Төмөр бетон Шугаман суурийн байгуулалт

Ye шат: А.3

Инженер	Г.Золжаргал		ЕГ Шифр:ДК-04-2022/02	Масштаб: М 1:50	Огноо: 2022
Гүйцэтгэсэн	Г.Золжаргал		ТГ Шифр:	Зургийн дугаар: ББ-06	Хуудас: 75
Шалгасан	Ц. Бат-Итгэл				

СУУРИЙН ОГТЛОЛУУД М1:50

Огтлол 1-1 М1:50

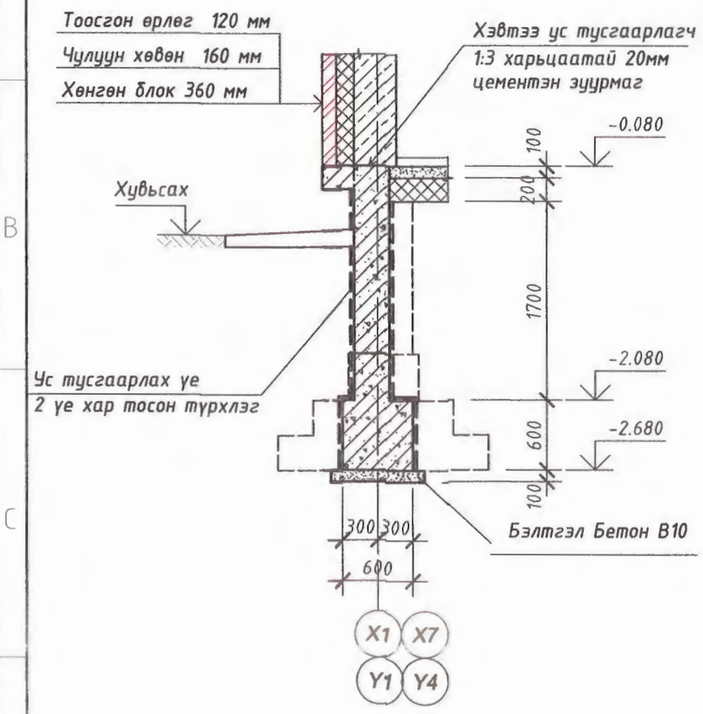

Огтлол 2-2 М1:50

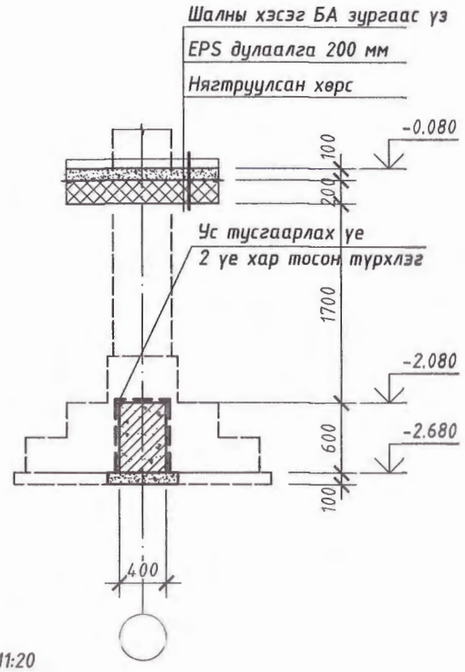

Огтлол 3-3 М1:50

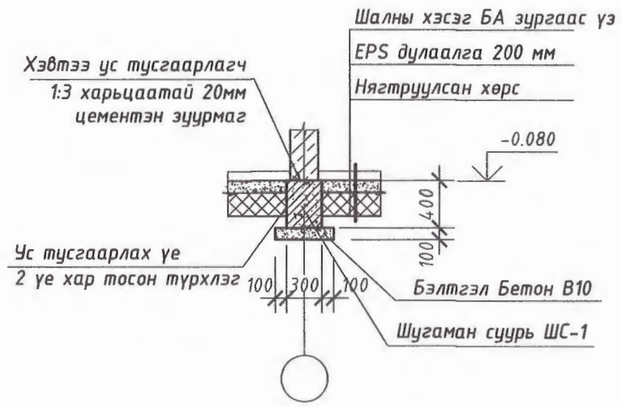

Шугаман суурь ШС-1 М1:20

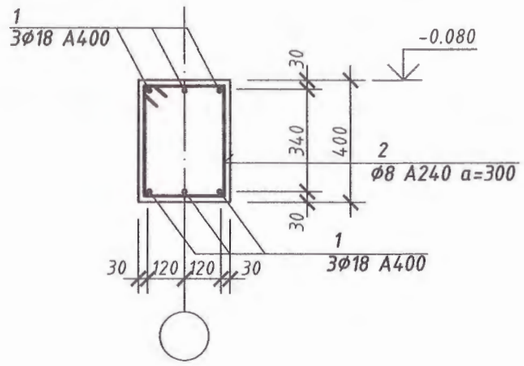

Огтлол 4-4 М1:50

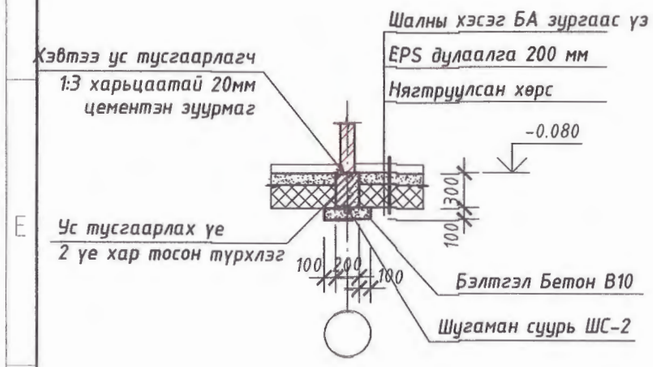

Шугаман суурь ШС-2 М1:20

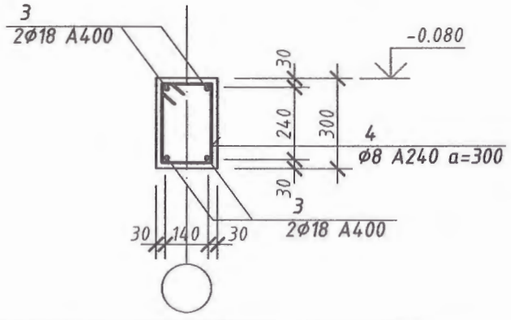

1. Энэ хуудсыг ББ-5,6 хуудастай хамтатган үз.

Эрдэм шинжилгээний хүрээлэн
ЭКСПЕРТ №
2-28
(Гарын үсэг)
Заспартай
2022-06-30
БАРИЛГЫН ХӨГЖЛИЙН ГАЗАР

БАГАНАН СУУРИНД ОРОХ МАТЕРИАЛЫН ТОДОРХОЙЛОЛТ

ДУГААР	ЗАГВАР	НЭР	ТОО ШИР	ЖИН /КГ/ НЭГЖ	ЖИН /КГ/ НИЙТ
		Шугаман суурь ШС-1	1	861.48	861.48
1	ББ-	Арматур Ø 16 А400 L=76580	6	121.00	725.98
2	" 330 430 340 240	" Ø 8 А240 L=1340	256	0.53	135.50
		Шугаман суурь ШС-2	1	882.98	882.98
3	"	" Ø 16 А400 L=116800	4	184.54	738.18
4	" 230 330 240 140	" Ø 8 А240 L=940	390	0.37	144.81
		Материал Бетон В25		16.20	м3

"ДИЗКОН" ХХК	Завхан аймаг, Их-Уул сум "150 ХУУХДИЙН ДОТУУР БАЙР"				
	Суурийн огтлолууд				Үе шат: А.З
	Инженер	Г.Золжаргал	ЕГ Шифр:ДК-04-2022/02	Масштаб: М 1:50	Огноо: 2022
	Гүйцэтгэсэн	Г.Золжаргал			
	Шалгасан	Ц. Бат-Итгэл	ТГ Шифр:	Зургийн дугаар: ББ-07	Хуудас: 75

A3

БАГАНАН СУУРЬ БС-1

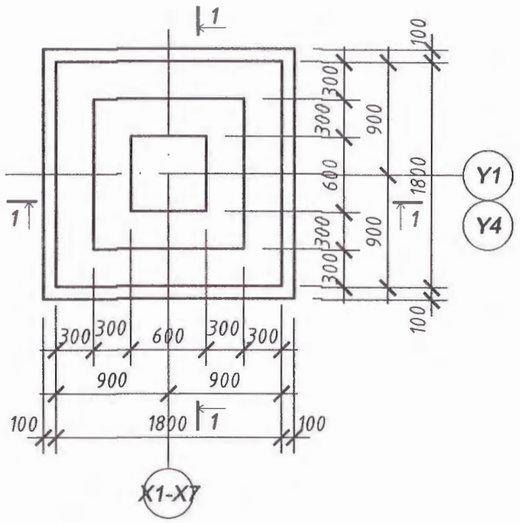

1 - 1

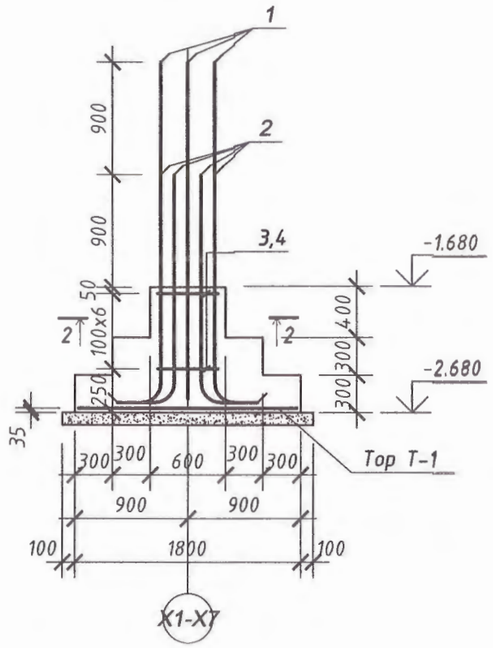

Top T-1

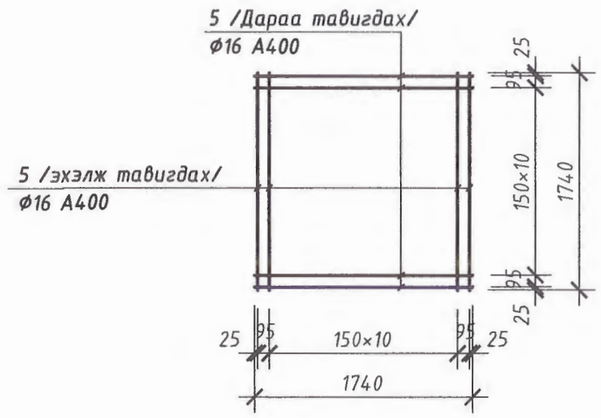

2 - 2

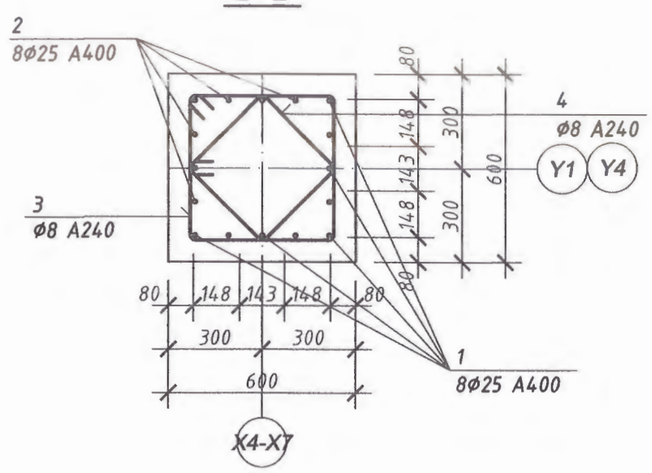

1. Энэ хуудсыг ББ-5 хуудастай хамтатган үз.

БАГАНАН СУУРИНД ОРОХ МАТЕРИАЛЫН ТОДОРХОЙЛОЛТ

ДУГААР	ЗАГВАР	НЭР			ТОО ШИР	ЖИН /КГ/ НЭГЖ	ЖИН /КГ/ НИЙТ
		Баганан суурь БС-1			7	237.99	1665.94
1	ББ- 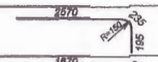	Арматур	Ø 25 A400	L=3000	8	11.56	92.47
2	" 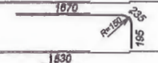	"	Ø 25 A400	L=2100	8	8.09	64.73
3	" 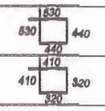	"	Ø 8 A240	L=1940	7	0.77	5.36
4	"	"	Ø 8 A240	L=1460	7	0.58	4.04
	"	ТОР-1			1		71.39
5	"	"	Ø 16 A400	L=1740	26	2.75	71.39
		Материал Бетон В25				1.55	м3

Dizkon

"ДИЗКОН" ХХК

Завхан аймаг, Их-Уул сум
"150 ХУУХДИЙН ДОТУУР БАЙР"

Төмөр бетон Баганан суурь БС-1 (арматурлалт)

Ye шат: А.3

Инженер	Г.Золжаргал		ЕГ Шифр:ДК-04-2022/02	Масштаб: М 1:50	Огноо: 2022
Гүйцэтгэсэн	Г.Золжаргал		ТГ Шифр:	Зургийн дугаар: ББ-08	Хуудас: 75
Шалгасан	Ц. Бат-Итгэл				

Зурагт төсөлд мэдээлэл хүлээн авсан: 2-28
2022-06-30
Барилгын дэд бүтэц ХХК

БАГАНАН СУУРЬ БС-2

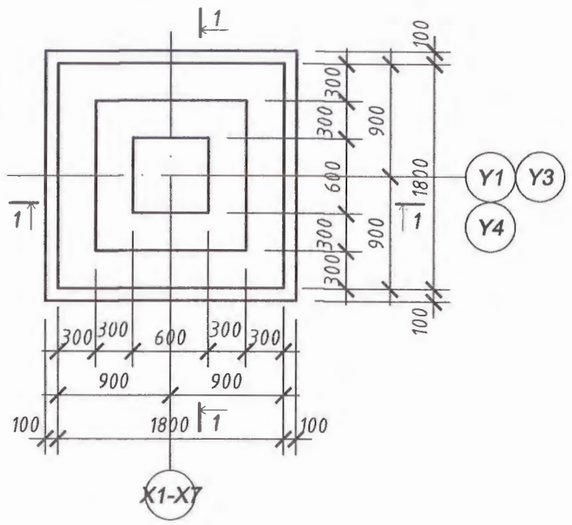

1 - 1

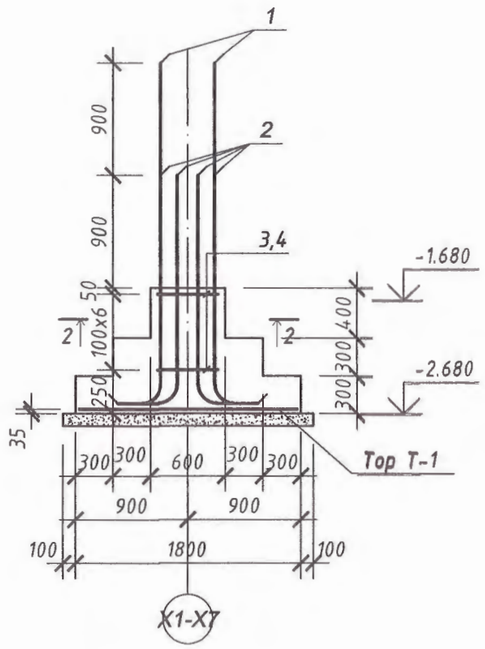

Top T-1

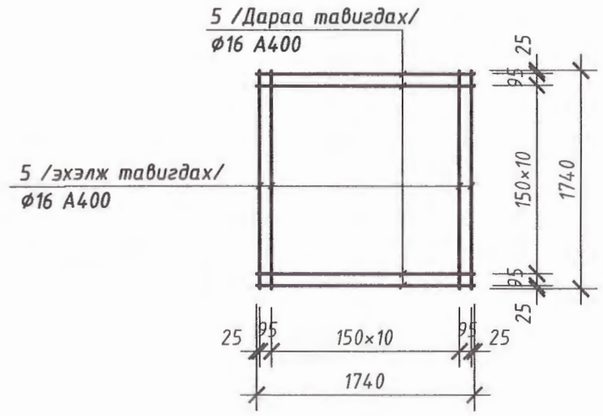

2 - 2

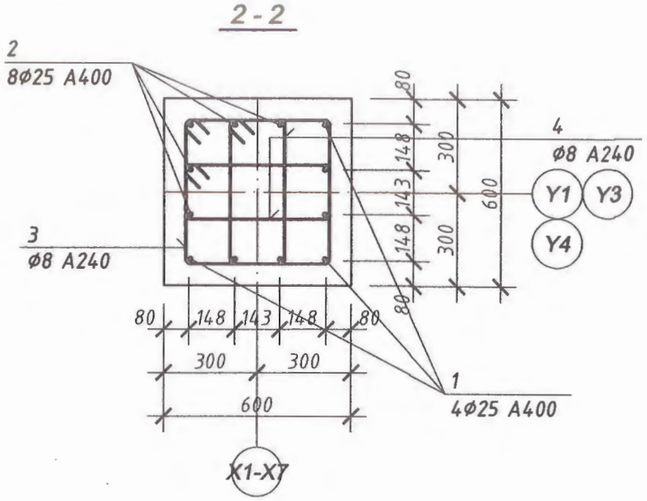

1. Энэ хуудсыг ББ-5 хуудастай хамтатган үз.

БАГАНАН СУУРИНД ОРОХ МАТЕРИАЛЫН ТОДОРХОЙЛОЛТ

ДУГААР	ЗАГВАР	НЭР			ТОО ШИР	ЖИН /КГ/ НЭГЖ	ЖИН /КГ/ НИЙТ
		Баганан суурь БС-2			9	195.46	1759.15
1	ББ- 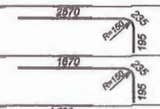	Арматур	ϕ 25 A400	L=3000	4	11.56	46.24
2	"	"	ϕ 25 A400	L=2100	8	8.09	64.73
3	" 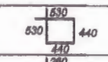	"	ϕ 8 A240	L=1940	7	0.77	5.36
4	" 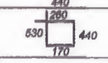	"	ϕ 8 A240	L=1400	14	0.55	7.74
	"	TOP-1			1		71.39
5	"	"	ϕ 16 A400	L=1740	26	2.75	71.39
		Материал Бетон В25				1.55	м3

Зурэг төсөлд магадлал хийсэн
Эксперт, № 228
2022-06-30
Б.Ариунтуяа

"ДИЗКОН" ХХК	Завхан аймаг, Их-Уул сум "150 ХУУХДИЙН ДОТУУР БАЙР"				
	Төмөр бетон Баганан суурь БС-2 (арматурлалт)				Ye шат: А.3
	Инженер	Г.Золжаргал	ЕГ Шифр:ДК-04-2022/02	Масштаб: М 1:50	Огноо: 2022
	Гүйцэтгэсэн	Г.Золжаргал			
	Шалгасан	Ц. Бат-Итгэл	ТГ Шифр:	Зургийн дугаар: ББ-09	Хуудас: 75

БАГАНАН СУУРЬ БС-3

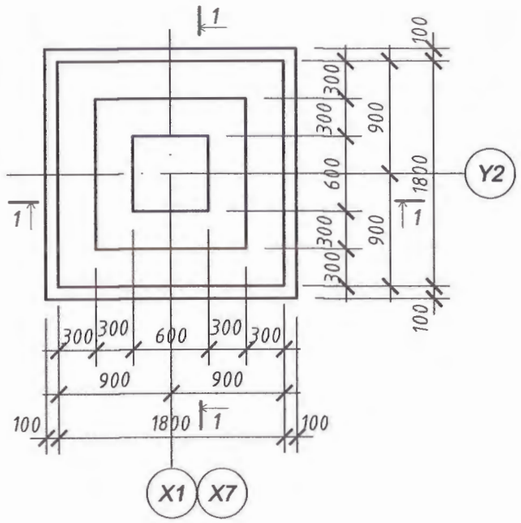

1 - 1

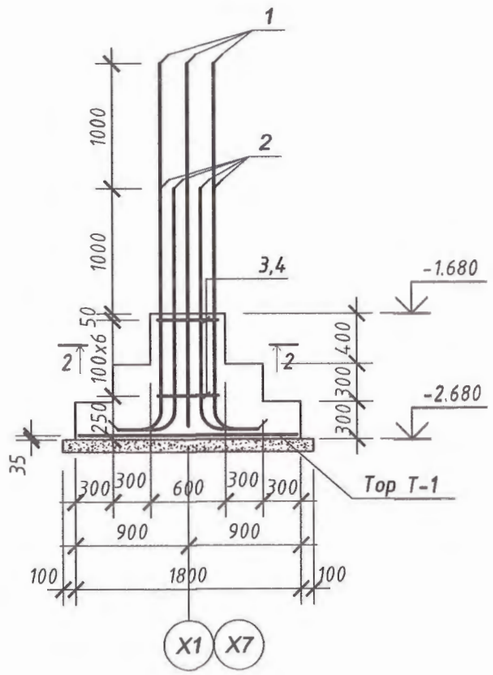

Top T-1

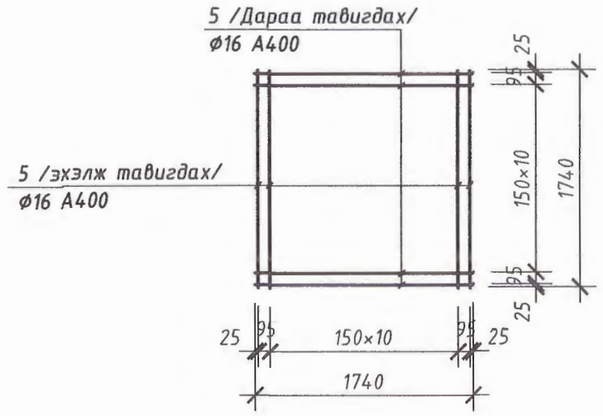

2 - 2

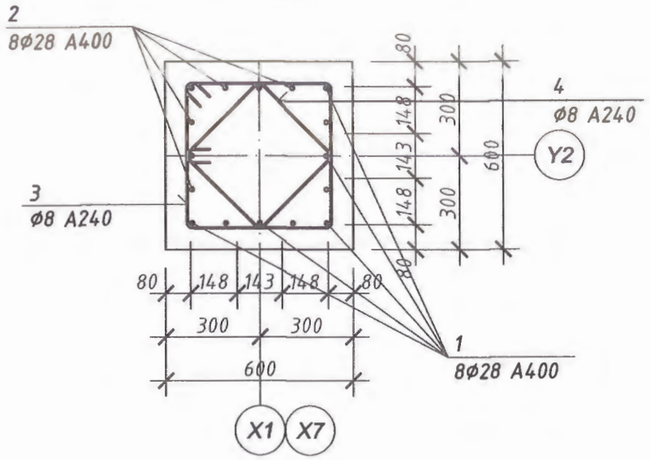

БАГАНАН СУУРИНД ОРОХ МАТЕРИАЛЫН ТОДОРХОЙЛОЛТ

ДУГААР	ЗАГВАР	НЭР			ТОО ШИР	ЖИН /КГ/ НЭГЖ	ЖИН /КГ/ НИЙТ
		Баганан суурь БС-3			2	293.66	587.31
1	ББ- 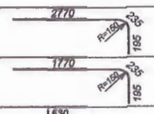	Арматур	Ø 28 A400	L=3200	8	15.47	123.75
2	"	"	Ø 28 A400	L=2200	8	10.63	85.08
3	" 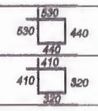	"	Ø 8 SR235	L=1940	7	0.77	5.36
4	"	"	Ø 8 SR235	L=1460	14	0.58	8.07
	"	TOP-1			1		71.39
5	"	"	Ø 16 A400	L=1740	26	2.75	71.39
		Материал Бетон B25				1.55	м3

Dizkon

"ДИЗКОН" ХХК

Завхан аймаг, Их-Уул сум
"150 ХУУХДИЙН ДОТУУР БАЙР"

Төмөр бетон Баганан суурь БС-3 (арматурлалт)

Ye шат: А.3

Инженер	Г.Золжаргал		ЕГ Шифр:ДК-04-2022/02	Масштаб: М 1:50	Огноо: 2022
Гүйцэтгэсэн	Г.Золжаргал		ТГ Шифр:	Зургийн дугаар: ББ-10	Хуудас: 75
Шалгасан	Ц. Бат-Итгэл				

Зураг тос нэгдлаа
7-28
2022-06-30

1. Энэ хуудсыг ББ-5 хуудастай хамтатган үз.

БАГАНАН СУУРЬ БС-4

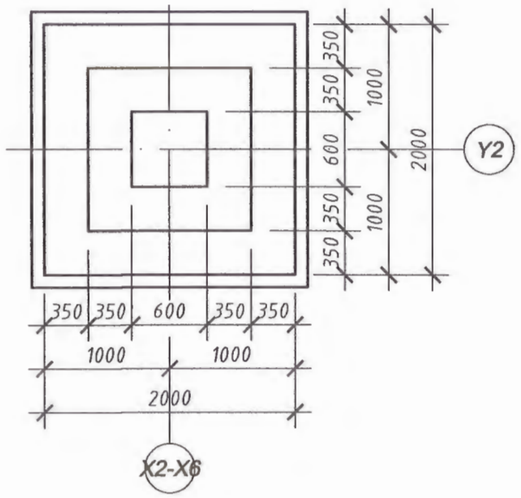

1 - 1

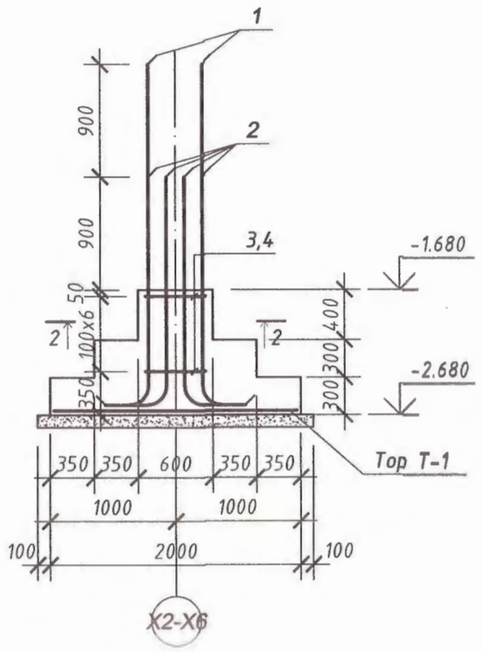

Top T-1

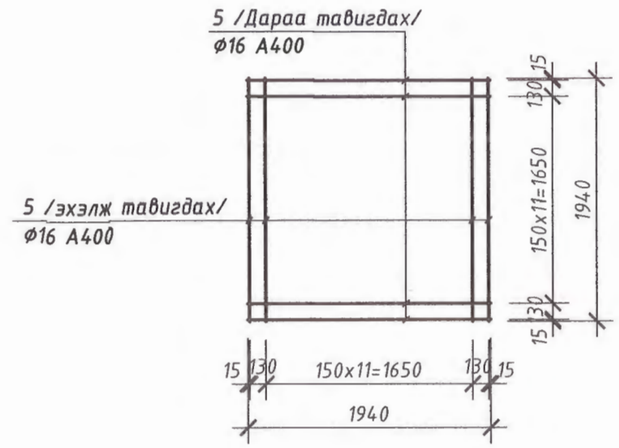

2 - 2

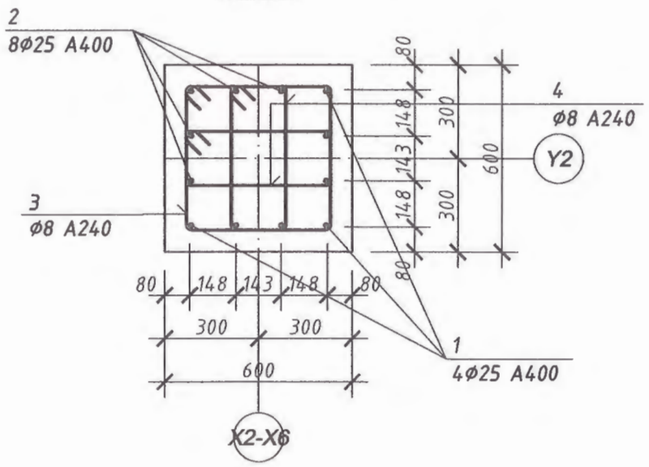

БАГАНАН СУУРИНД ОРОХ МАТЕРИАЛЫН ТОДОРХОЙЛОЛТ

ДУГААР	ЗАГВАР	НЭР			ТОО ШИР	ЖИН /КГ/ НЭГЖ	ЖИН /КГ/ НИЙТ
		Баганан суурь БС-4			5	209.79	1048.95
1	БЬ- 2070 R=150 235 195	Арматур	Ф 25 А400	L=3000	4	11.56	46.24
2	" 1870 R=150 235 195	"	Ф 25 А400	L=2100	8	8.09	64.73
3	" 630 830 440 440	"	Ф 8 А240	L=1940	7	0.77	5.36
4	" 260 830 440 170	"	Ф 8 А240	L=1400	14	0.55	7.74
	"	ТОР-1			1		85.72
5	"	"	Ф 16 А400	L=1940	28	3.06	85.72
		Материал Бетон В25				1.95	м3

1. Энэ хуудсыг ББ-5 хуудастай хамтатган үз.

Зурагт элд магадлал хийсэн
ЭКСПЕРТ 2-28
2022-06-30

Dizkon "ДИЗКОН" ХХК	Завхан аймаг, Их-Уул сум "150 ХУУХДИЙН ДОТУУР БАЙР"				
	Төмөр бетон Баганан суурь БС-4 (арматурлалт)				Ye шат: А.3
	Инженер	Г.Золжаргал	ЕГ Шифр:ДК-04-2022/02	Масштаб: М 1:50	Огноо: 2022
	Гүйцэтгэсэн	Г.Золжаргал			
	Шалгасан	Ц. Бат-Итгэл	ТГ Шифр:	Зургийн дугаар: ББ-11	Хуудас: 75

БАГАНАН СУУРЬ БС-5

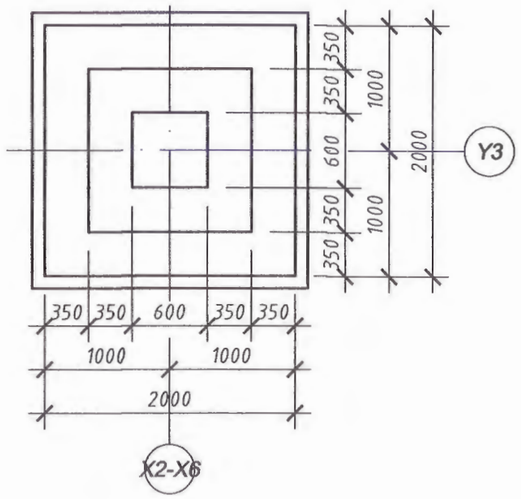

1 - 1

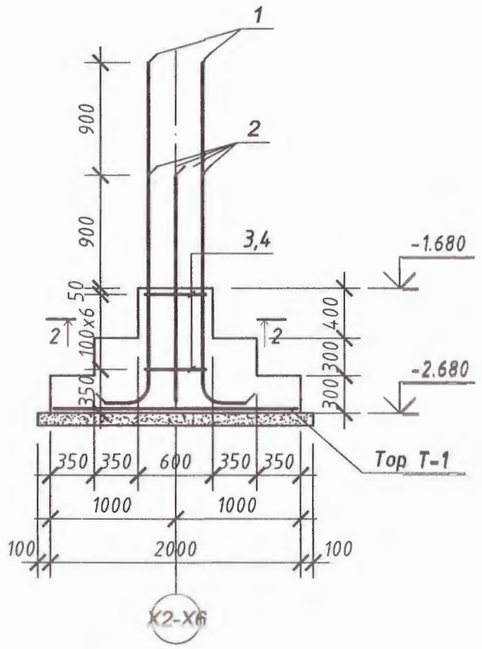

Тор Т-1

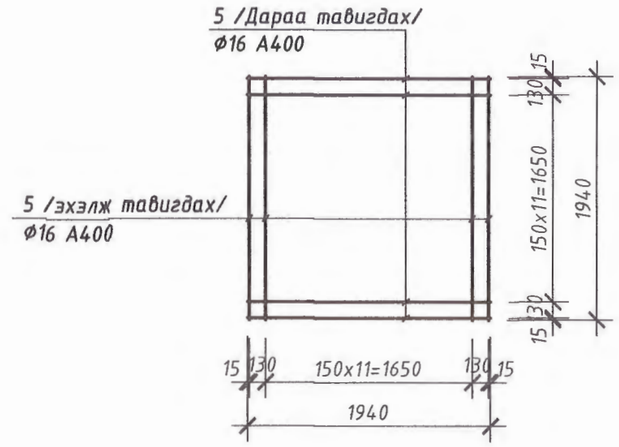

2 - 2

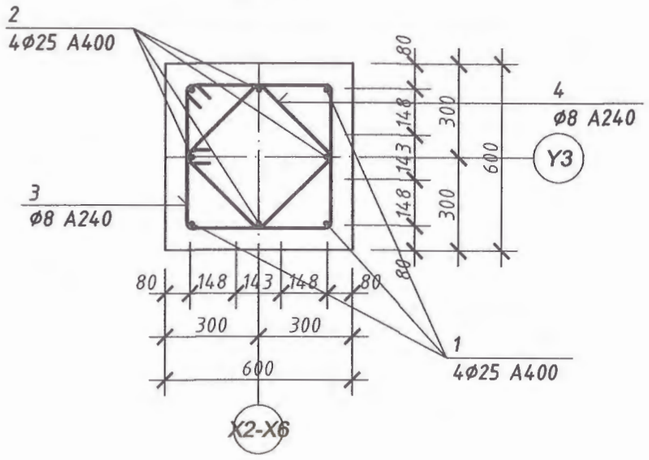

БАГАНАН СУУРИНД ОРОХ МАТЕРИАЛЫН ТОДОРХОЙЛОЛТ

ДУГААР	ЗАГВАР	НЭР			ТОО ШИР	ЖИН /КГ/ НЭГЖ	ЖИН /КГ/ НИЙТ
		Баганан суурь БС-5			5	177.76	888.78
1	ББ- 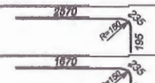	Арматур	Ø 25 А400	L=3000	4	11.56	46.24
2	" 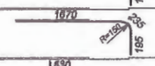	"	Ø 25 А400	L=2100	4	8.09	32.37
3	" 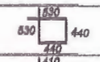	"	Ø 8 SR235	L=1940	7	0.77	5.36
4	" 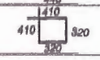	"	Ø 8 SR235	L=1460	14	0.58	8.07
	"	ТОР-1			1		85.72
5	"	"	Ø 16 А400	L=1940	28	3.06	85.72
		Материал Бетон В25				1.95	м3

1. Энэ хуудсыг ББ-5 хуудастай хамтатган үз.

ЭКСПЕРТ № 2-28
2022-06-30

"ДИЗКОН" ХХК	Завхан аймаг, Их-Уул сум "150 ХУУХДИЙН ДОТУУР БАЙР"				
	Төмөр бетон Баганан суурь БС-5 (арматурлалт)				Ує шат: А.3
	Инженер	Г.Золжаргал	ЕГ Шифр:ДК-04-2022/02	Масштаб: М 1:50	Огноо: 2022
	Гүйцэтгэсэн	Г.Золжаргал	ТГ Шифр:	Зургийн дугаар: ББ-12	Хуудас: 75
	Шалгасан	Ц. Бат-Итгэл			

А3

X1, X7 тэнхлэгийн суурийн төмөр бетон холбоос дамнуруу

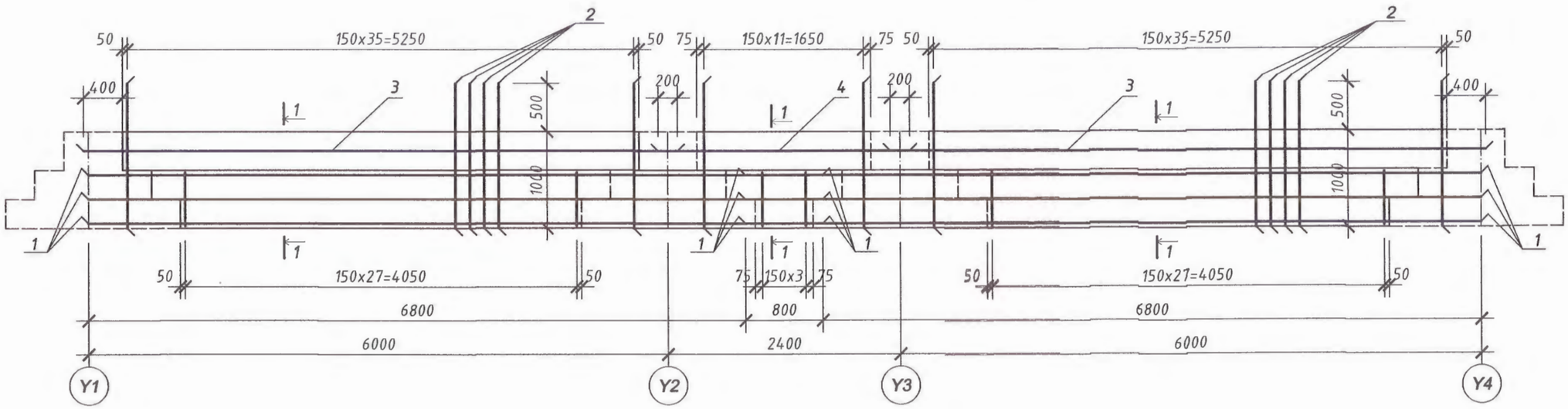

1 - 1

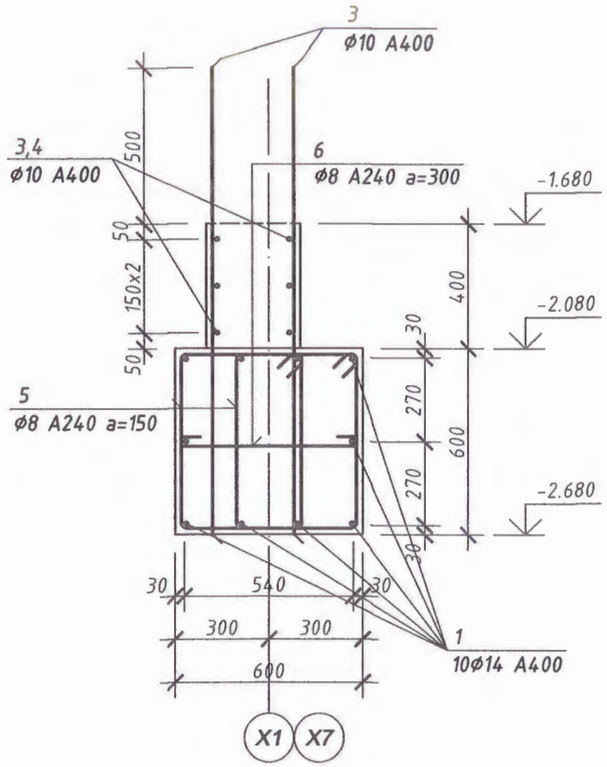

СУУРИЙН ХОЛБООС ДАМНУРУУНД ОРОХ МАТЕРИАЛЫН ТОДОРХОЙЛОЛТ

ДУГААР	ЗАГВАР	НЭР				ТОО ШИР	ЖИН /КГ/ НЭГЖ	ЖИН /КГ/ НИЙТ
		Y1, Y4 тэнхлэгийн суурийн холбоос дамнуруу, ханын гаргалгаа арматур				2	490.01	980.02
1	ББ-	Арматур	Ф 14	А400	L=7600	20	9.18	183.62
2	"	"	Ф 10	А400	L=1500	168	0.93	155.48
3	"	"	Ф 10	А400	L=6150	12	3.79	45.53
4	"	"	Ф 10	А400	L=2600	6	1.60	9.63
5	" 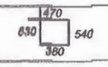	"	Ф 8	А240	L=2020	120	0.80	95.75
6	" 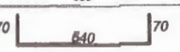	"	Ф 8	А240	L=681	30	0.27	8.07
		Материал: Бетон В25					5.028	м3

2-28
2022-06-30

1. Энэ хуудсыг ББ-5 хуудастай хамтатган үз.

Dizkon "ДИЗКОН" ХХК	Завхан аймаг, Их-Уул сум "150 ХҮҮХДИЙН ДОТУУР БАЙР"				
	X1, X7 тэнхлэгийн суурийн холбоос дамнуруу, ханын гаргалгаа арматур				Ye шат: А.3
	Инженер	Г.Золжаргал	ЕГ Шифр:ДК-04-2022/02	Масштаб: М 1:50	Огноо: 2022
	Гүйцэтгэсэн	Г.Золжаргал			
	Шалгасан	Ц. Бат-Итгэл	ТГ Шифр:	Зургийн дугаар: ББ-14	Хуудас: 75

X2, X3, X4, X5, X6 тэнхлэгийн суурийн төмөр бетон холбоос дамнуруу

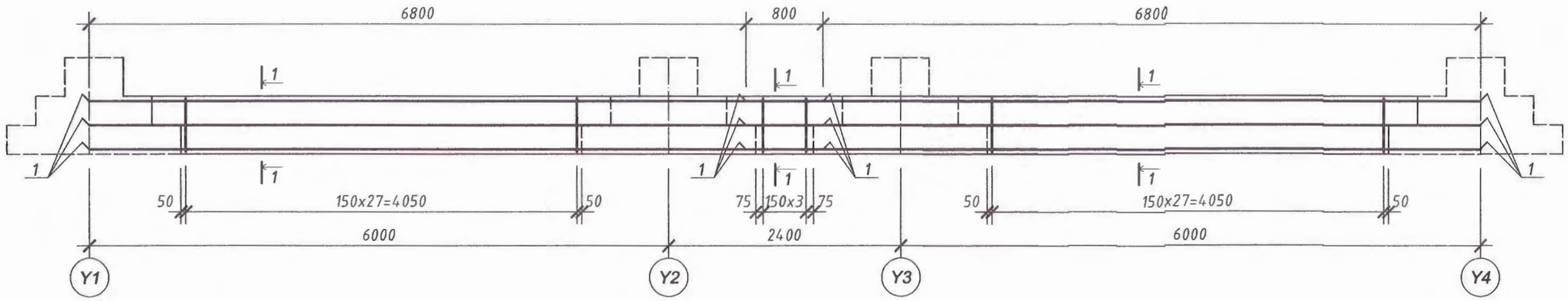

1 - 1

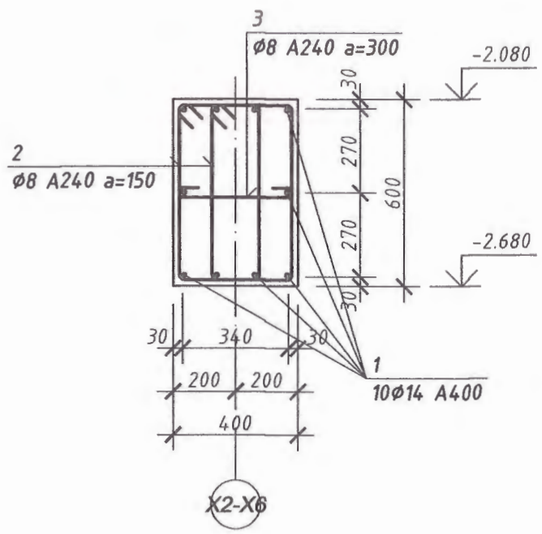

СУУРИЙН ХОЛБООС ДАМНУРУУНД ОРОХ МАТЕРИАЛЫН ТОДОРХОЙЛОЛТ

ДУГААР	ЗАГВАР	НЭР			ТОО ШИР	ЖИН /КГ/ НЭГЖ	ЖИН /КГ/ НИЙТ
		X2-X6 тэнхлэгийн суурийн холбоос дамнуруу			5	272.73	1363.64
1	ББ-	Арматур	Ø 14 A400	L=7600	20	9.18	183.62
2	" 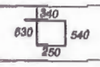	"	Ø 8 A240	L=1760	120	0.70	83.42
3	" 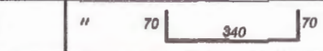	"	Ø 8 A240	L=480	30	0.19	5.69
		Материал: Бетон B25				3.530	м3

Зурагт тесэлд нягталлаа. ЗАХИАЛГЫН ХЭЛТЭС 2-28 Гарын үсэг 2022-06-30 БАЯНГОЛ ХОРООНЫ ЗАСАГ ДАРГЫН ТАМГА

Dizkon "ДИЗКОН" ХХК	Завхан аймаг, Их-Уул сум "150 ХУУХДИЙН ДОТУУР БАЙР"				
	X2-X6 тэнхлэгийн төмөрбетон суурийн холбоос дамнуруу (арматурлалт)				Ye шат: А.3
	Инженер	Г.Золжаргал	ЕГ Шифр:ДК-04-2022/02	Масштаб: М 1:50	Огноо: 2022
	Гүйцэтгэсэн	Г.Золжаргал			
	Шалгасан	Ц. Бат-Итгэл	ТГ Шифр:	Зургийн дугаар: ББ-15	Хуудас: 75

1. Энэ хуудсыг ББ-5 хуудастай хамтатган үз.

Y1 тэнхлэгийн дагуух төмөрбетон хөшүүн хана М1:100

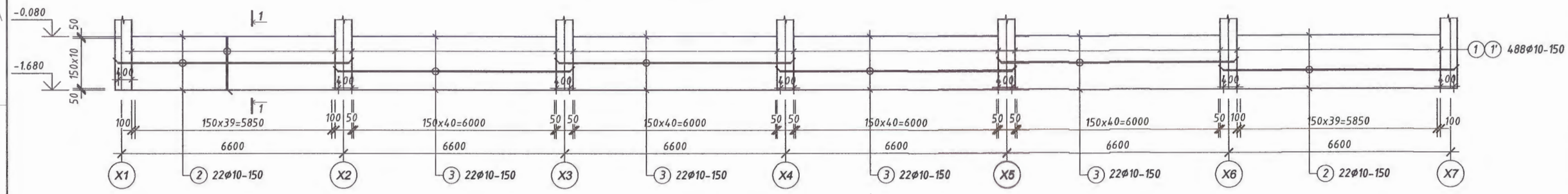

Y4 тэнхлэгийн дагуух төмөрбетон хөшүүн хана М1:100

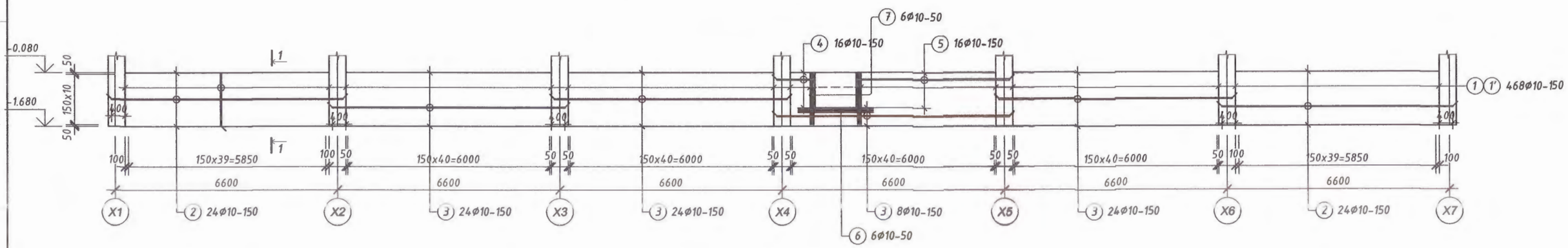

1 - 1

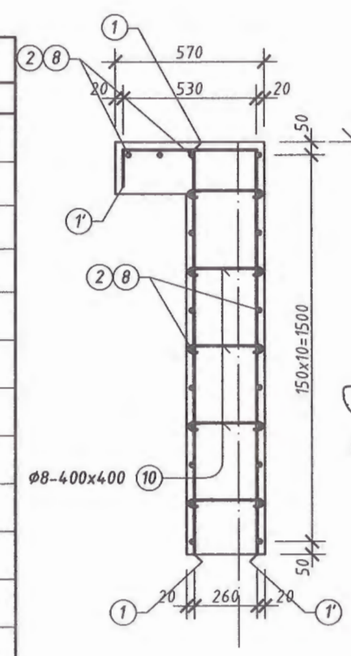

X1, X7 тэнхлэгийн дагуух төмөрбетон хөшүүн хана М1:100

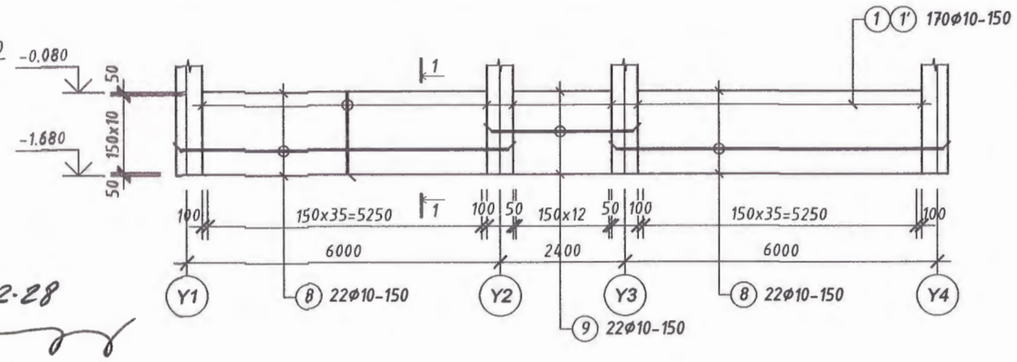

2.28

2022-06-30

ХӨШҮҮН ХАНАНД ОРОХ МАТЕРИАЛЫН ТОДОРХОЙЛОЛТ

ДУГААР	ЗАГВАР	НЭР				ТОО ШИР	ЖИН /КГ/ НЭГЖ	ЖИН /КГ/ НИЙТ
		Y1, Y2, X1, X7 тэнхлэгийн төмөрбетон хөшүүн хана				1	3019.06	3019.06
1		ГОСТ 5281-82	Φ 10	А400	L=1580	648	0.97	631.71
1'	" 1580 530 160	"	Φ 10	А400	L=2270	648	1.40	907.58
2	"	"	Φ 10	А400	L=6850	88	4.23	371.93
3	"	"	Φ 10	А400	L=6900	162	4.26	689.68
4	" 1110 170	"	Φ 10	А400	L=1280	16	0.79	12.64
5	" 4530 170	"	Φ 10	А400	L=4700	16	2.90	46.40
6	"	"	Φ 10	А400	L=2220	6	1.37	8.22
7	"	"	Φ 10	А400	L=1560	12	0.96	11.55
8	"	"	Φ 10	А400	L=6250	88	3.86	339.35
9	"	"	Φ 10	А400	L=2700	22	1.67	36.65
10	" 270 75 75	"	Φ 8	А400	L=420	1500	0.17	248.85
		Материал: Бетон В25					52.650	м3

1. Энэ хуудсыг ББ-5, 29-34 хуудастай хамтатган үз.

Dizkon "ДИЗКОН" ХХК	Завхан аймаг, Их-Уул сум "150 ХҮҮХДИЙН ДОТУУР БАЙР"				
	Y1, Y4, X1, X7 тэнхлэгийн Төмөрбетон хөшүүн хана (арматурлалт)				Ye шат: А.3
	Инженер	Г.Золжаргал	ЕГ Шифр:ДК-04-2022/02	Масштаб: М 1:100	Огноо: 2022
	Гүйцэтгэсэн	Г.Золжаргал			
	Шалгасан	Ц. Бат-Итгэл	ТГ Шифр:	Зургийн дугаар: ББ-16	Хуудас: 75

Гадна довжоо, Пандусны байгуулалт М1:100

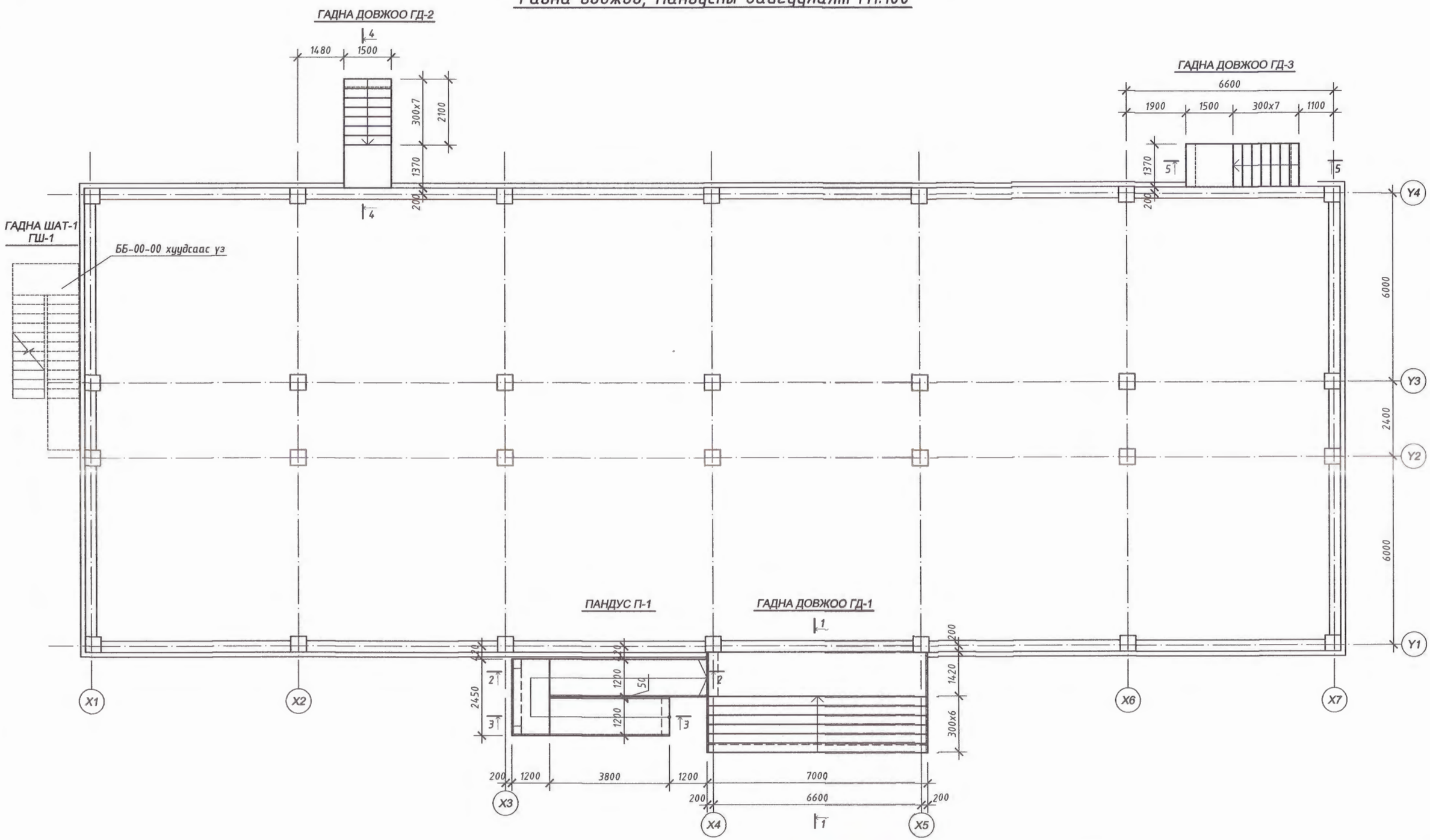

1. Энэ хуудсыг БА, ЕТ зурагтай хамтатган үзэсний дараагаар хэв хашмалын ажлыг хийнэ үү.

Dizkon "ДИЗКОН" ХХК	Завхан аймаг, Их-Уул сум "150 ХҮҮХДИЙН ДОТУУР БАЙР"				
	Гадна довжоо, Пандусны байгуулалт				Ye шат: А.3
	Инженер	Г.Золжаргал	ЕГ Шифр:ДК-04-2022/02	Масштаб: М 1:100	Огноо: 2022
	Гүйцэтгэсэн	Г.Золжаргал			
	Шалгасан	Ц. Бат-Итгэл	ТГ Шифр:	Зургийн дугаар: ББ-17	Хуудас: 75

A3

ГАДНА ДОВЖОО ГД-1

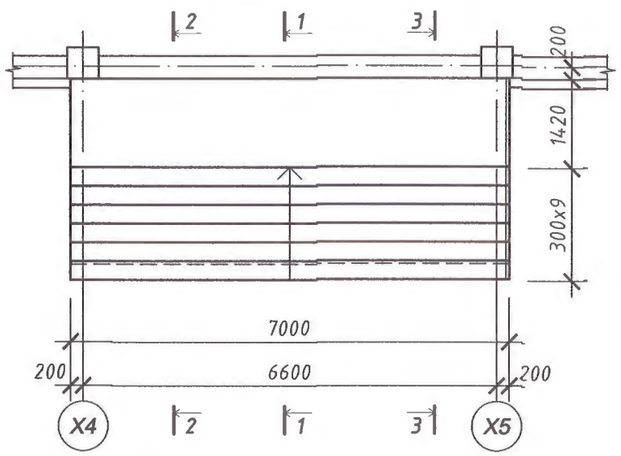

2 - 2

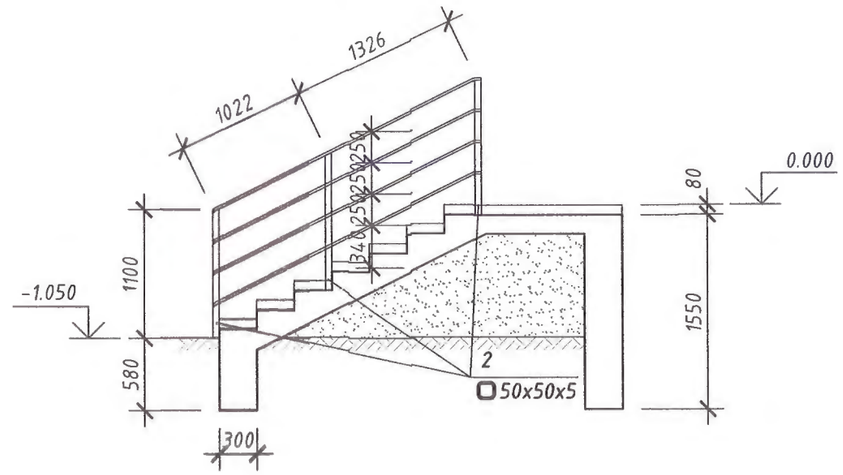

1 - 1

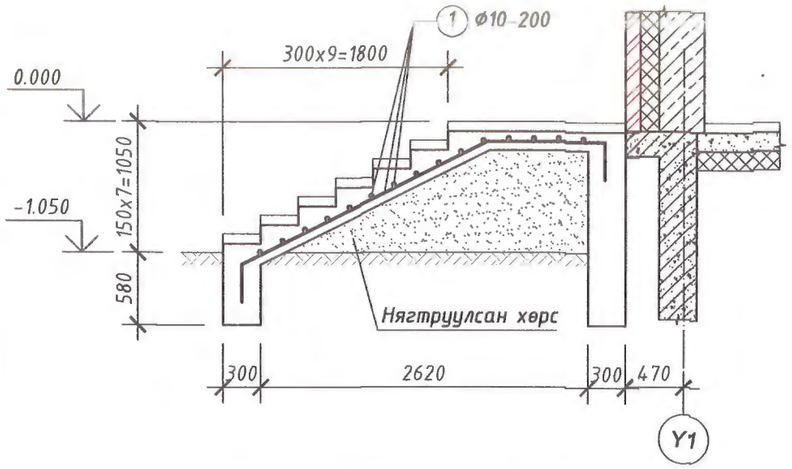

3 - 3

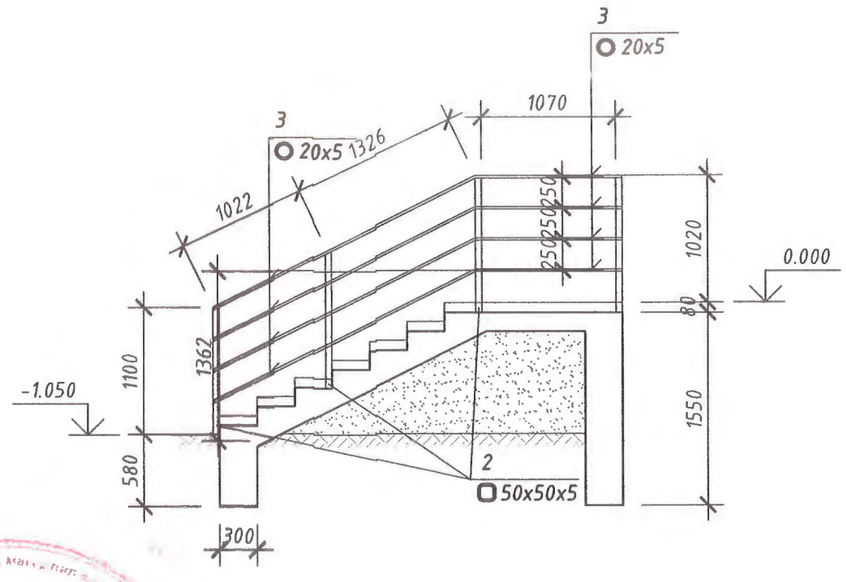

ГАДНА ДОВЖООНД ОРОХ МАТЕРИАЛЫН ТОДОРХОЙЛОЛТ

ДУГААР	ЗАГВАР	НЭР			ТОО ШИР	ЖИН /КГ/ НЭГЖ	ЖИН /КГ/ НИЙТ
		Гадна довжоо ГД-1			1	179.31	179.31
1	ББ-	Арматур ⌀ 10	A400	L=12000	11	7.40	81.44
2	ГОСТ 8639-82	" ▢	50x50x5	L=6600	1	46.66	46.66
3	ГОСТ 3262-75	" ○	20x5	L=23064	1	51.20	51.20
		Материал: Бетон В10				8.540	м3

2-28
2022-06-30

1. Энэ хуудсыг ББ-16 хуудастай хамтад нь үз.

"ДИЗКОН" ХХК

Завхан аймаг, Их-Уул сум
"150 ХҮҮХДИЙН ДОТУУР БАЙР"

Гадна довжоо ГД-1, материалын түүвэр

Ye шат: А.3

Инженер	Г.Золжаргал		ЕГ Шифр:ДК-04-2022/02	Масштаб: М 1:50	Огноо: 2022
Гүйцэтгэсэн	Г.Золжаргал		ТГ Шифр:	Зургийн дугаар: ББ-18	Хуудас: 75
Шалгасан	Ц. Бат-Итгэл				

ПАНДУС П-1

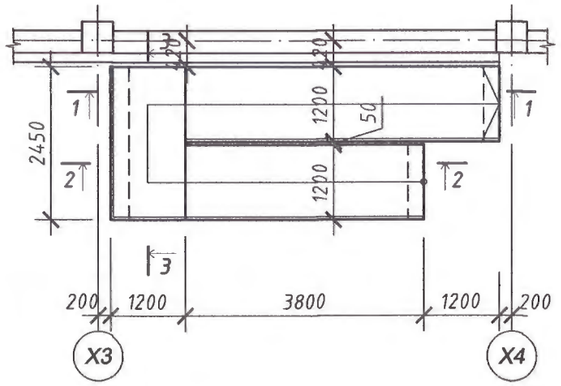

1 - 1

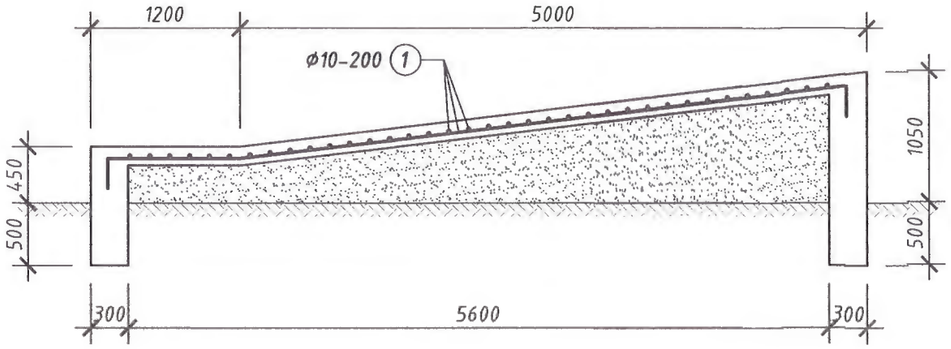

3 - 3

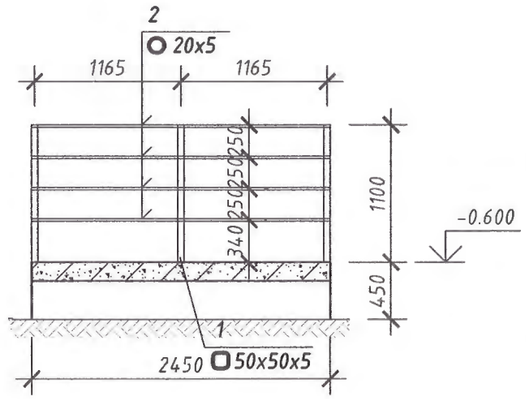

2 - 2

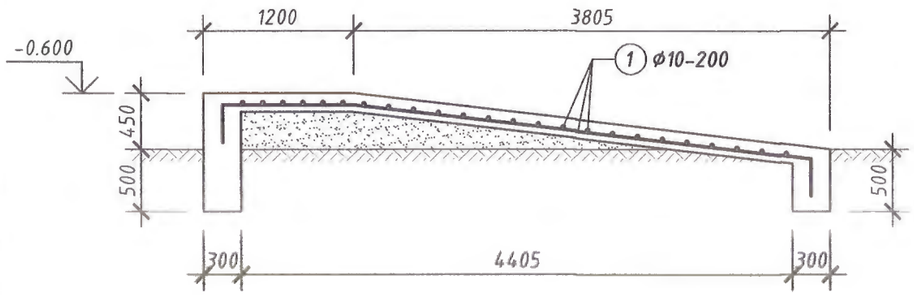

1 - 1

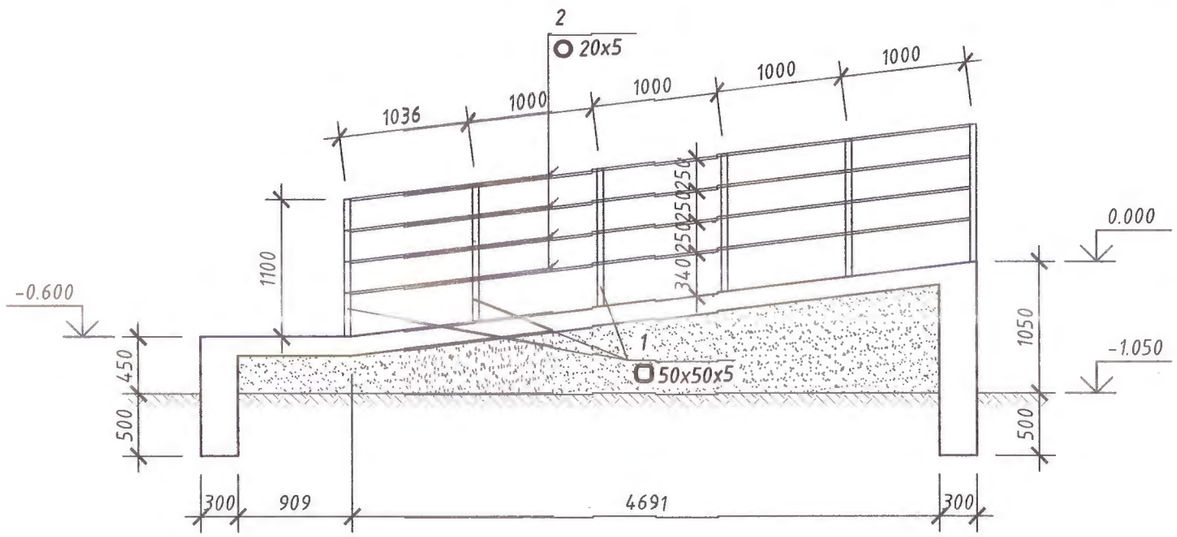

2 - 2

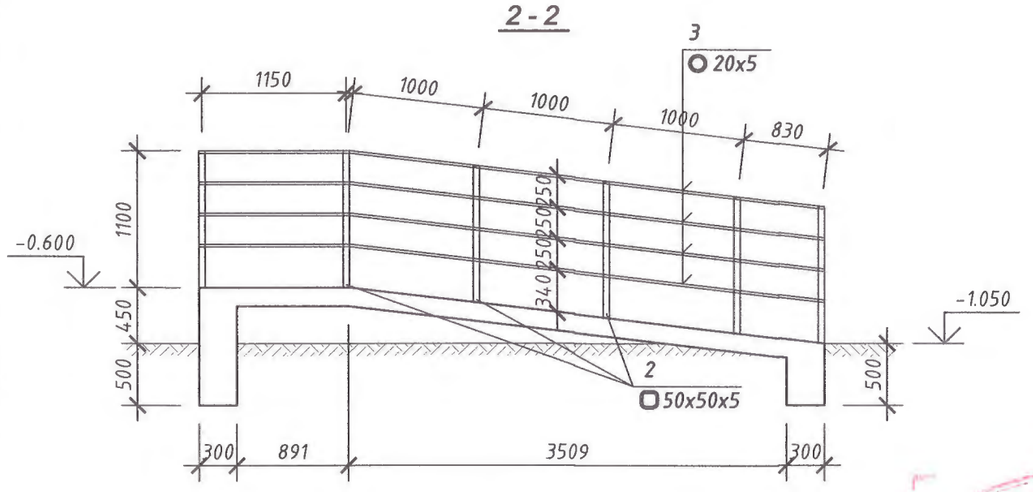

ПАНДУСАНД ОРОХ МАТЕРИАЛЫН ТОДОРХОЙЛОЛТ

ДУГААР	ЗАГВАР	НЭР			ТОО ШИР	ЖИН /КГ/ НЭГЖ	ЖИН /КГ/ НИЙТ
		Пандус П-1			1	286.15	286.15
1	ББ-	Арматур ϕ 10	A400	L=12000	13	7.40	96.25
2	ГОСТ 8639-82	" ⊐	50x50x5	L=14300	1	101.10	101.10
3	ГОСТ 3262-75	" ○	20x5	L=40000	1	88.80	88.80
		Материал: Бетон в 10				3.230	м3

Dizkon

"ДИЗКОН" ХХК

Завхан аймаг, Их-Уул сум
"150 ХУУХДИЙН ДОТУУР БАЙР"

Пандус П-1, материалын түүвэр

Ye шат: А.3

Инженер	Г.Золжаргал		ЕГ Шифр:ДК-04-2022/02	Масштаб: М 1:50	Огноо: 2022
Гүйцэтгэсэн	Г.Золжаргал		ТГ Шифр:	Зургийн дугаар: ББ-19	Хуудас: 75
Шалгасан	Ц. Бат-Итгэл				

Эрдэм шинжилгээ, судалгаа, зураг төсөл, инженерийн хяналтын ХХК
2:28
2022-06-30

1. Энэ хуудсыг ББ-16 хуудастай хамтад нь үз.

ГАДНА ДОВЖОО ГД-2

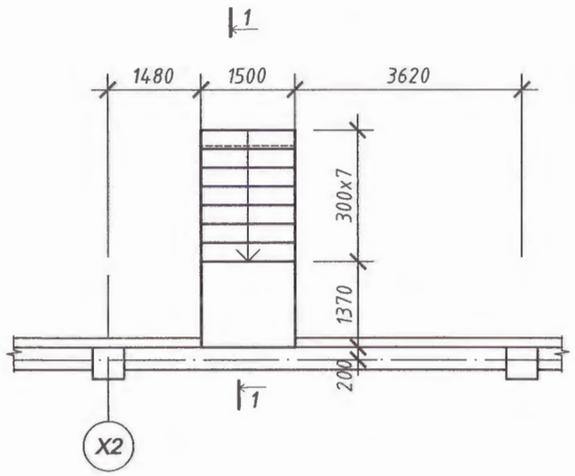

1 - 1

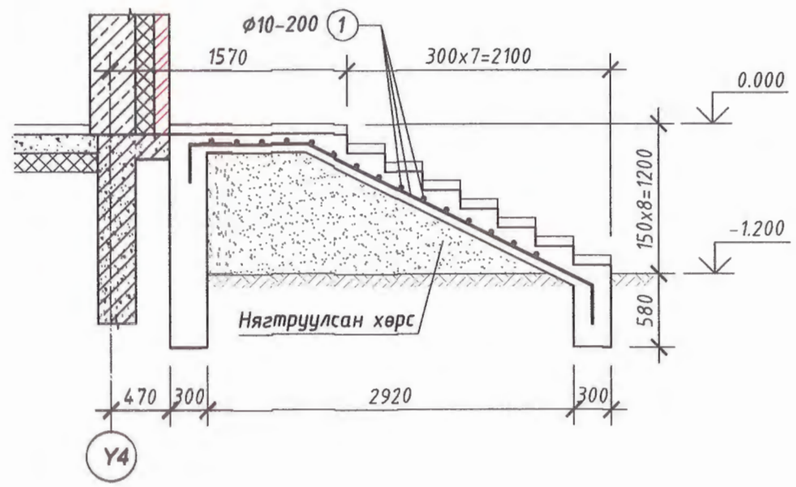

1 - 1

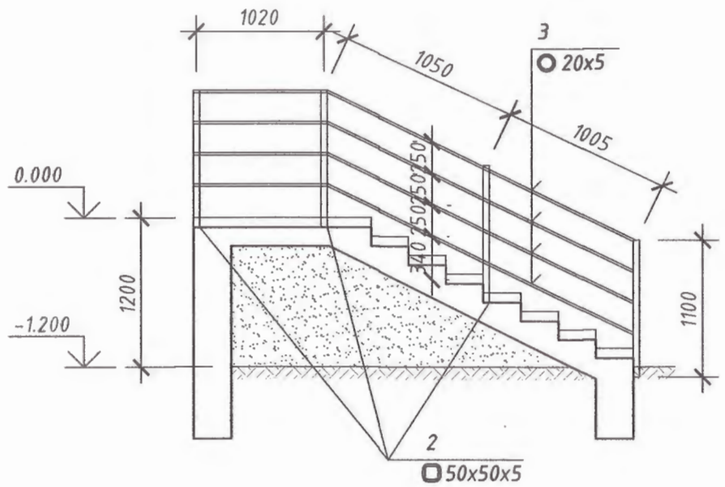

1. Энэ хуудсыг ББ-16 хуудастай хамтад нь уз.

ПАНДУСАНД ОРОХ МАТЕРИАЛЫН ТОДОРХОЙЛОЛТ

ДУГААР	ЗАГВАР	НЭР			ТОО ШИР	ЖИН /КГ/ НЭГЖ	ЖИН /КГ/ НИЙТ
		Гадна довжоо ГД-2			1	154.65	154.65
1	ББ-	Арматур ϕ 10	А400	L=12000	5	7.40	37.02
2	ГОСТ 8639-82	" ▢ 50x50x5		L=4400	2	31.11	62.22
3	ГОСТ 3262-75	" ○ 20x5		L=12480	2	27.71	55.41
		Материал: Бетон В10				1.990	м3

"ДИЗКОН" ХХК

Завхан аймаг, Их-Уул сум
"150 ХҮҮХДИЙН ДОТУУР БАЙР"

Гадна довжоо ГД-2, материалын түүвэр

Ye шат: А.З

Инженер	Г.Золжаргал		ЕГ Шифр:ДК-04-2022/02	Масштаб: М 1:50	Огноо: 2022
Гүйцэтгэсэн	Г.Золжаргал		ТГ Шифр:	Зургийн дугаар: ББ-20	Хуудас: 75
Шалгасан	Ц. Бат-Итгэл				

A3

ГАДНА ДОВЖОО ГД-3

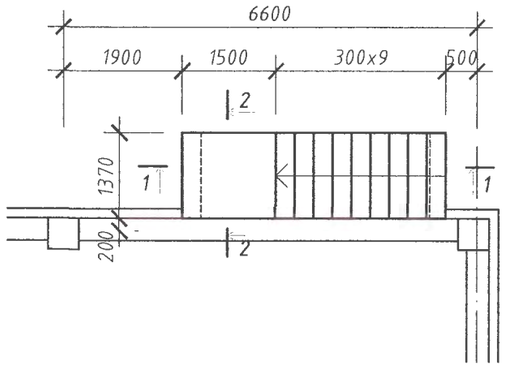

1 - 1

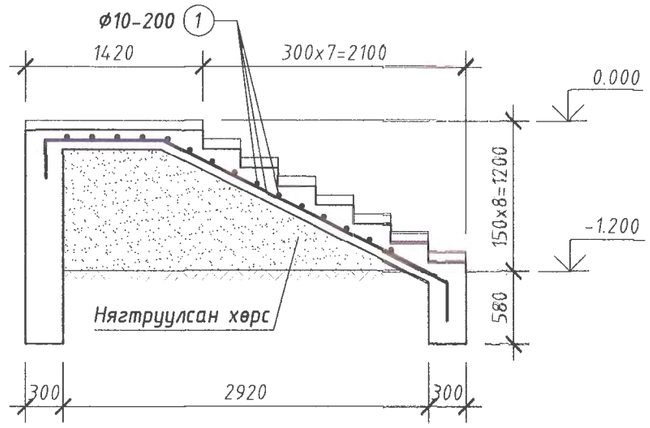

2 - 2

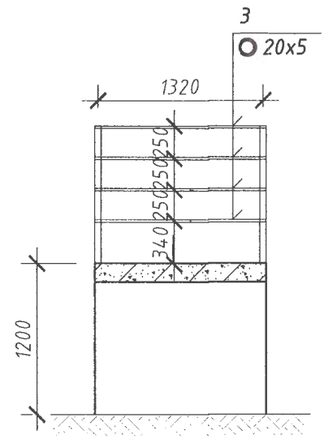

1 - 1

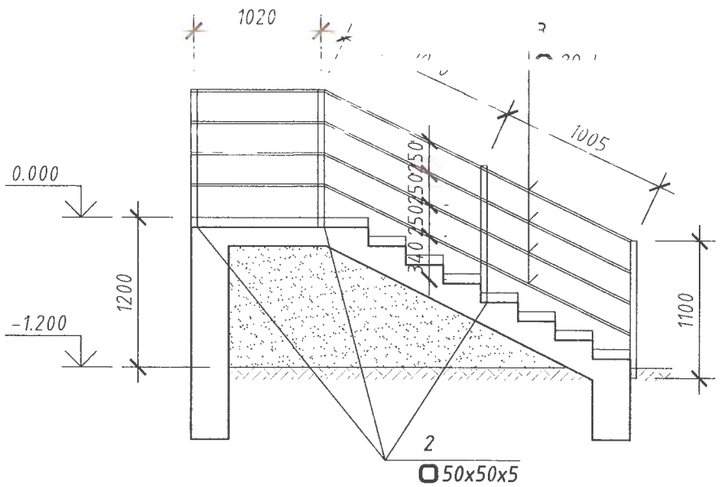

1. Энэ хуудсыг ББ-16 хуудастай хамтад нь үз.

Зураг төсөл магадлал хийсэн
Эрхийн №
2-28
2022-06-30

ПАНДУСАНД ОРОХ МАТЕРИАЛЫН ТОДОРХОЙЛОЛТ

ДУГААР	ЗАГВАР	НЭР			ТОО ШИР	ЖИН /КГ/ НЭГЖ	ЖИН /КГ/ НИЙТ
		Гадна довжоо ГД-3			1	115.87	115.87
1	ББ-	Арматур ϕ 10	A400	L=12000	5	7.40	37.02
2	ГОСТ 8639-82	" ▢	50x50x5	L=5500	1	38.89	38.89
3	ГОСТ 3262-75	" ○	20x5	L=18000	1	39.96	39.96
		Материал: Бетон в 10				1.990	м3

Dizkon

"ДИЗКОН" ХХК

Завхан аймаг, Их-Уул сум
"150 ХҮҮХДИЙН ДОТУУР БАЙР"

Гадна довжоо ГД-3, материалын түүвэр

Ye шат: А.3

Инженер	Г.Золжаргал	ЕГ Шифр:ДК-04-2022/02	Масштаб: М 1:50	Огноо: 2022
Гүйцэтгэсэн	Г.Золжаргал	ТГ Шифр:	Зургийн дугаар: ББ-21	Хуудас: 75
Шалгасан	Ц. Бат-Итгэл			

ГАДНА ШАТ ГШ-1 БАЙГУУЛАЛТ М1:50 /1-р давхраар огтолбол/

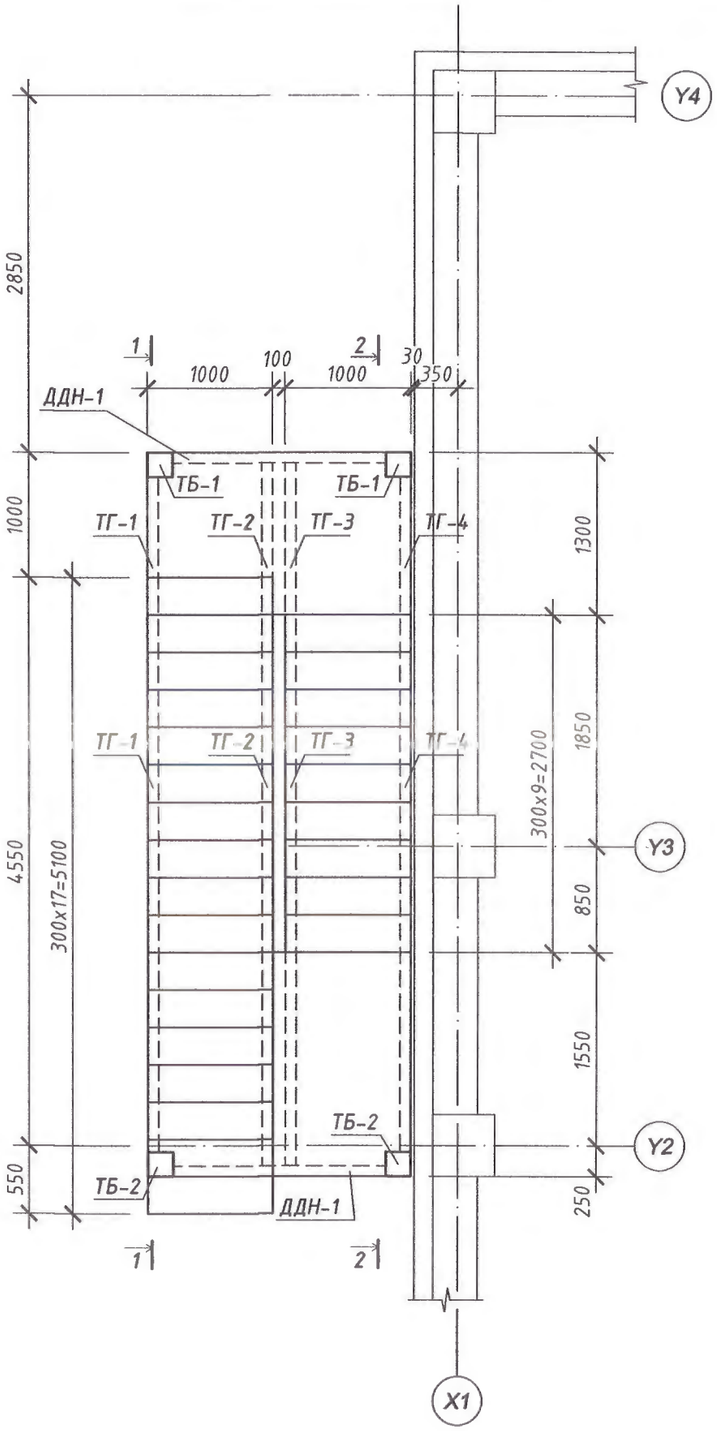

ГАДНА ШАТ ГШ-1 БАЙГУУЛАЛТ М1:50 /2-3-р давхраар огтолбол/

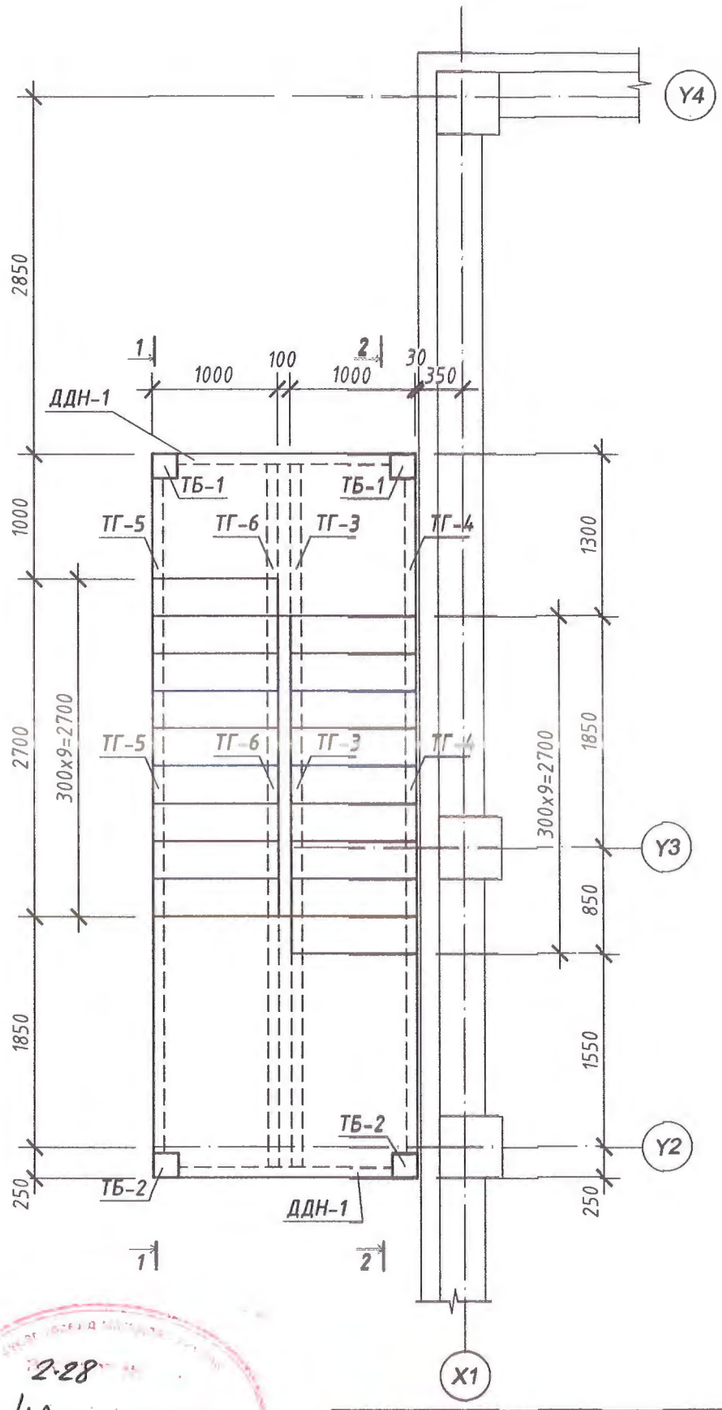

2-28
2022-06-30

1. Энэ хуудсыг ББ-21-26 хуудсуудыг хамтатган үз.

"ДИЗКОН" ХХК	Завхан аймаг, Их-Уул сум "150 ХҮҮХДИЙН ДОТУУР БАЙР"				
	Гадна төмөр шат ГШ-1 байгуулалт				Үе шат: А.З
	Инженер	Г.Золжаргал	ЕГ Шифр:ДК-04-2022/02	Масштаб: М 1:50	Огноо: 2022
	Гүйцэтгэсэн	Г.Золжаргал			
	Шалгасан	Ц. Бат-Итгэл	ТГ Шифр:	Зургийн дугаар: ББ-22	Хуудас: 75

1 - 1

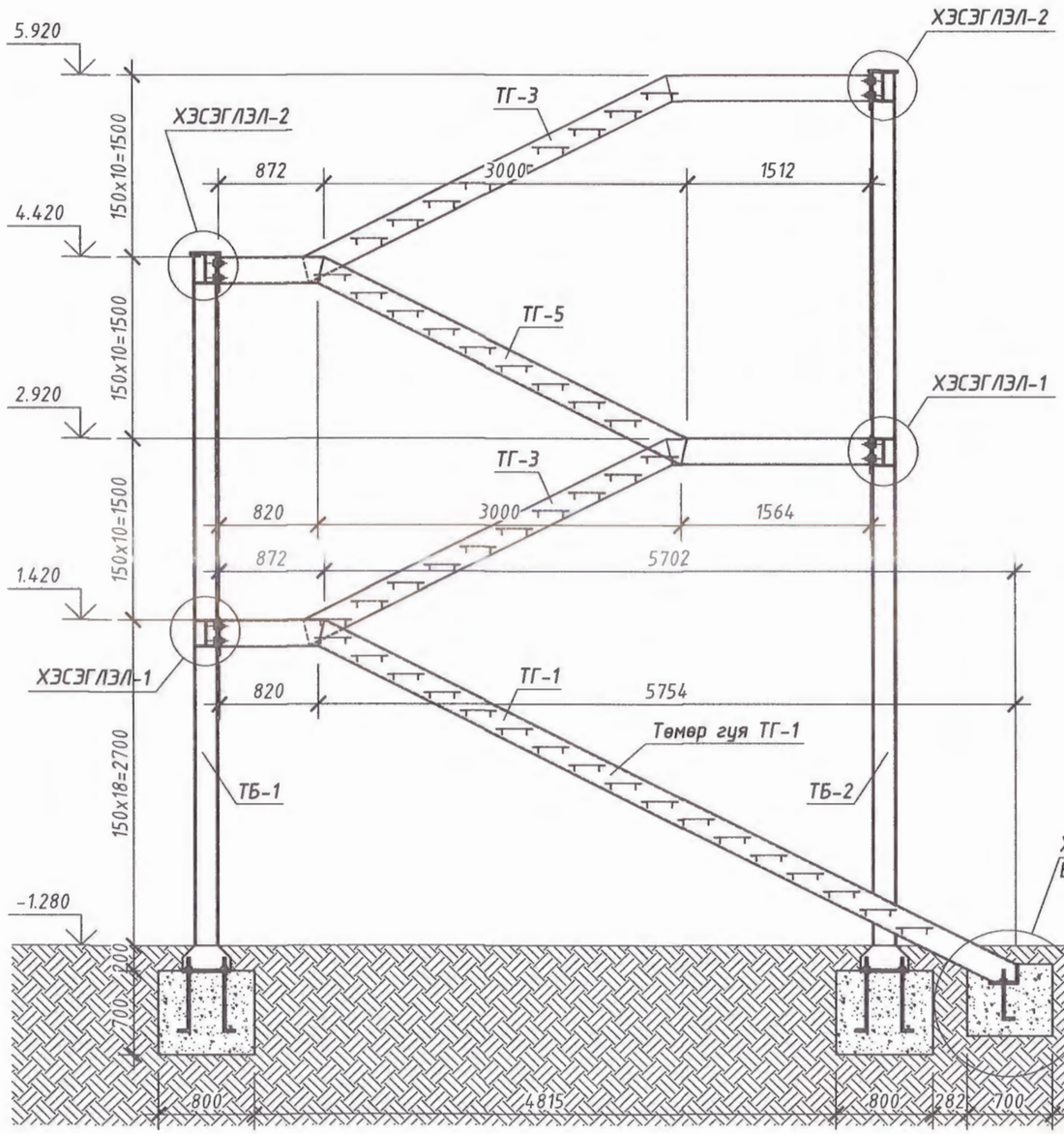

2 - 2

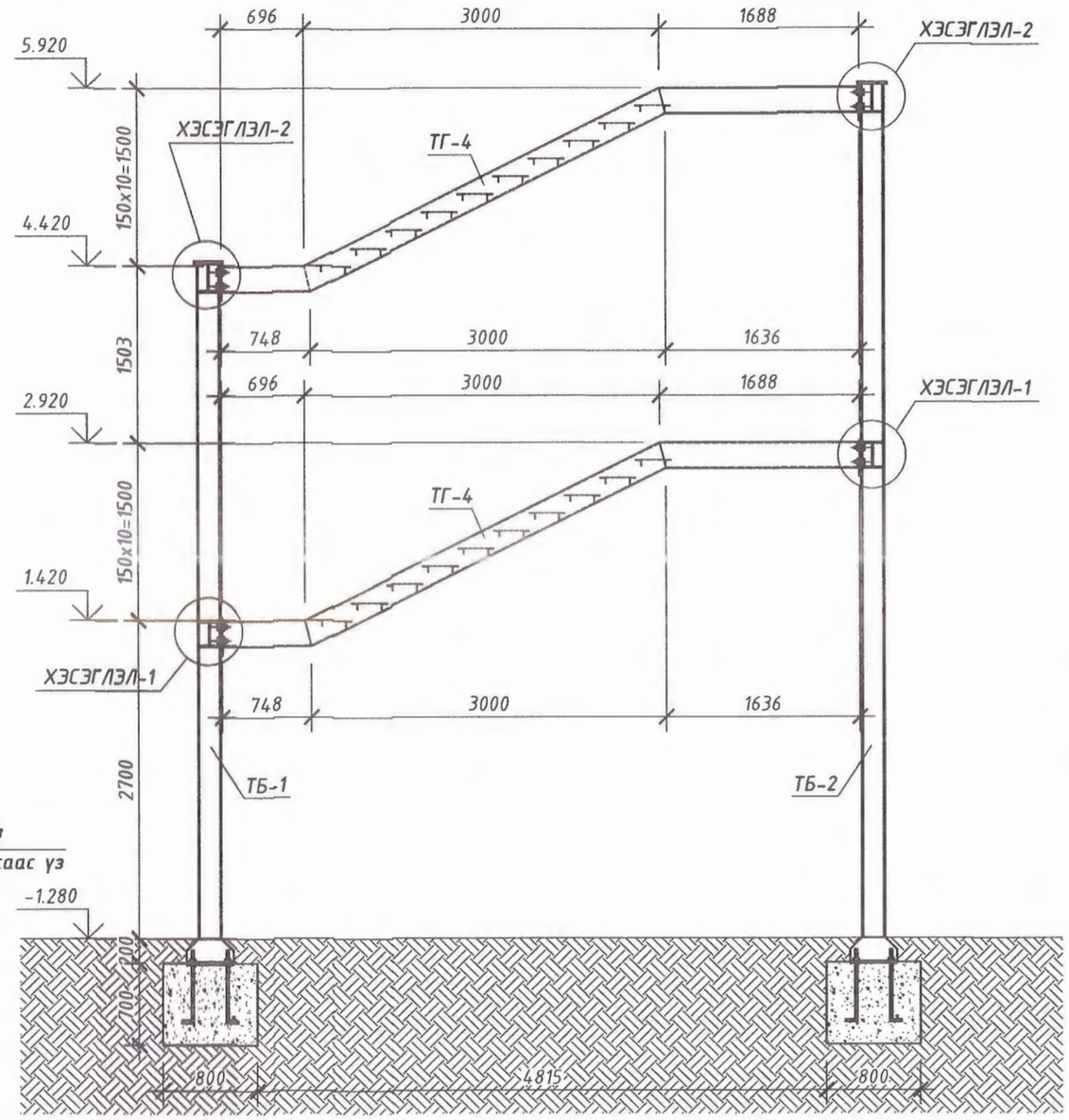

1. Энэ хуудсыг ББ-21-26 хуудсуудыг хамтатган үз.

Зураг төсөлд магадлал хийсэн
ЭКСПЕРТ
2-28
2022-06-30
Засвартэй эсэх:

Dizkon	Завхан аймаг, Их-Уул сум "150 ХҮҮХДИЙН ДОТУУР БАЙР"				
	Гадна төмөр шат ГШ-1 огтлол 1-1, 2-2				Үе шат: А.З
	Инженер	Г.Золжаргал	ЕГ Шифр:ДК-04-2022/02	Масштаб: М 1:50	Огноо: 2022
	Гүйцэтгэсэн	Г.Золжаргал			
"ДИЗКОН" ХХК	Шалгасан	Ц. Бат-Итгэл	ТГ Шифр:	Зургийн дугаар: ББ-23	Хуудас: 75

ТӨМӨР ГУЯ ТГ-1 М1:20

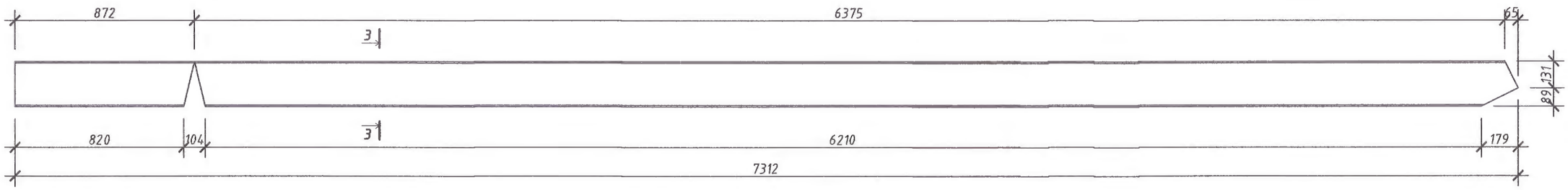

ТӨМӨР ГУЯ ТГ-2 М1:20

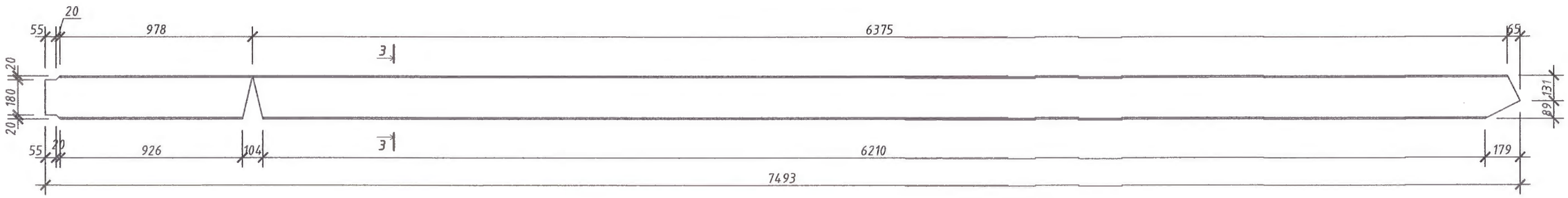

ТӨМӨР ГУЯ ТГ-3 М1:20

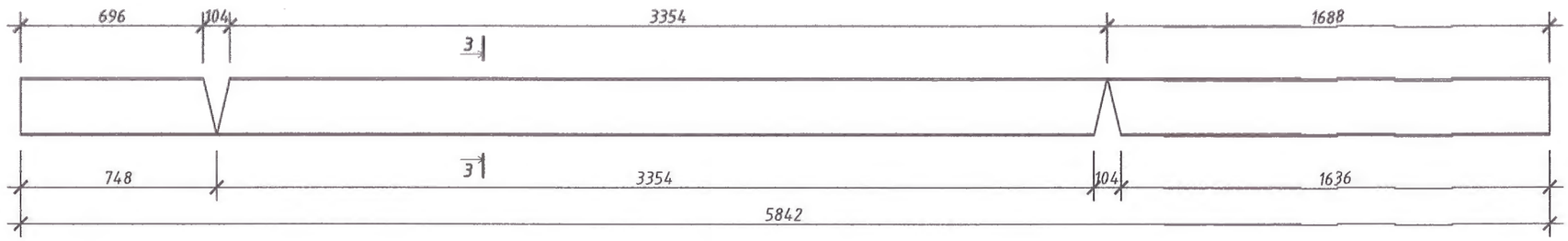

1 - 1

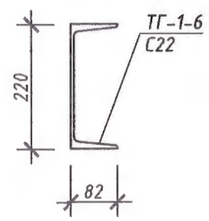

1. Энэ хуудсыг ББ-21-26 хуудсуудыг хамтатган үз.

"ДИЗКОН" ХХК	Завхан аймаг, Их-Уул сум "150 ХҮҮХДИЙН ДОТУУР БАЙР"				
	ГШ-1: Төмөр гуя ТГ-1-3				Ye шат: А.3
	Инженер	Г.Золжаргал	ЕГ Шифр:ДК-04-2022/02	Масштаб: М 1:50	Огноо: 2022
	Гүйцэтгэсэн	Г.Золжаргал	ТГ Шифр:	Зургийн дугаар: ББ-24	Хуудас: 75
	Шалгасан	Ц. Бат-Итгэл			

A3

ТӨМӨР ГУЯ ТГ-4 М1:20

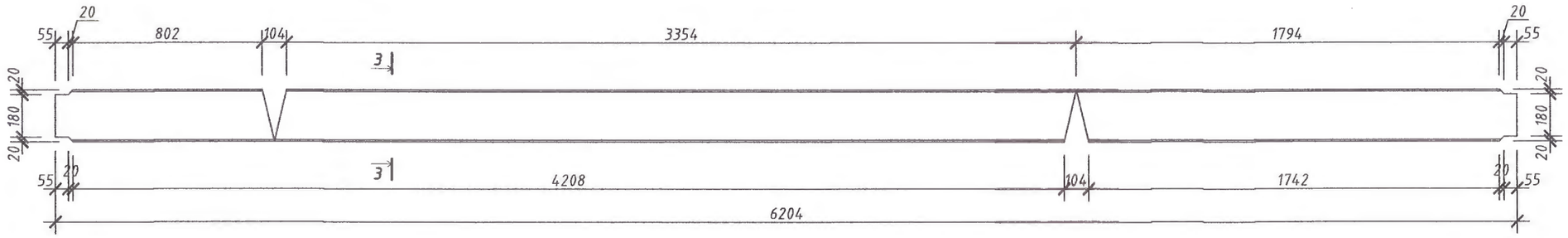

1 - 1

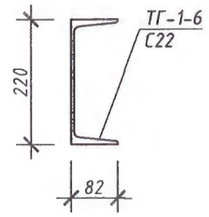

ТӨМӨР ГУЯ ТГ-5 М1:20

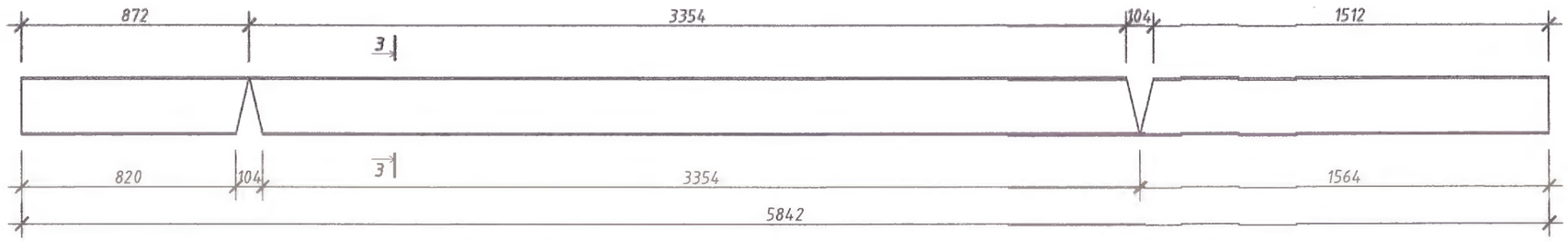

ТӨМӨР ГУЯ ТГ-6 М1:20

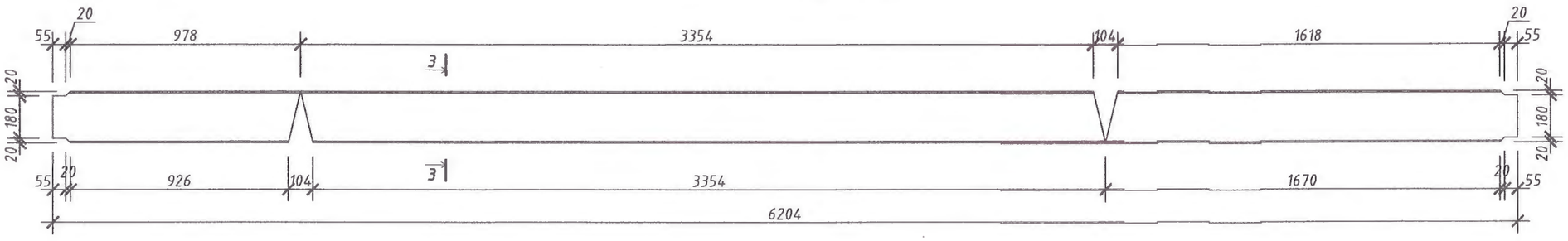

1. Энэ хуудсыг ББ-21-26 хуудсуудыг хамтатган үз.

Dizkon "ДИЗКОН" ХХК	Завхан аймаг, Их-Уул сум "150 ХУУХДИЙН ДОТУУР БАЙР"				
	ГШ-1: Төмөр гуя ТГ-4-6				Ye шат: А.3
	Инженер	Г.Золжаргал	ЕГ Шифр:ДК-04-2022/02	Масштаб: М 1:50	Огноо: 2022
	Гүйцэтгэсэн	Г.Золжаргал			
	Шалгасан	Ц. Бат-Итгэл	ТГ Шифр:	Зургийн дугаар: ББ-25	Хуудас: 75

Зурагт төсөвт магадлалтай эн
Зөвшөөрөгдсөн № 2-28
2022-06-30 өдөр
Б.Ариунтуяа х.п.х.у.н

Эргэлтийн тавцан-1 М1:50

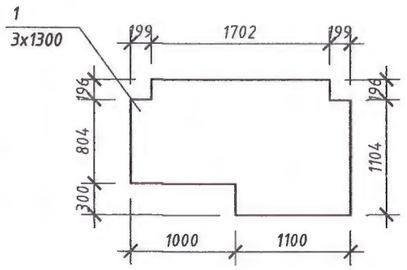

Эргэлтийн тавцан-2 М1:50

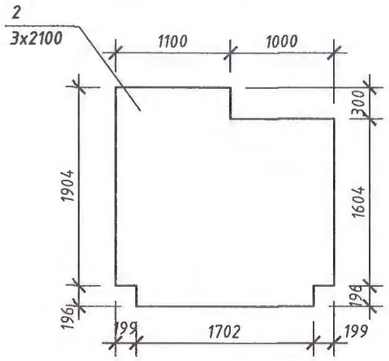

Төмөр гуянд гишгүүр бэхлэх байдал М1:10

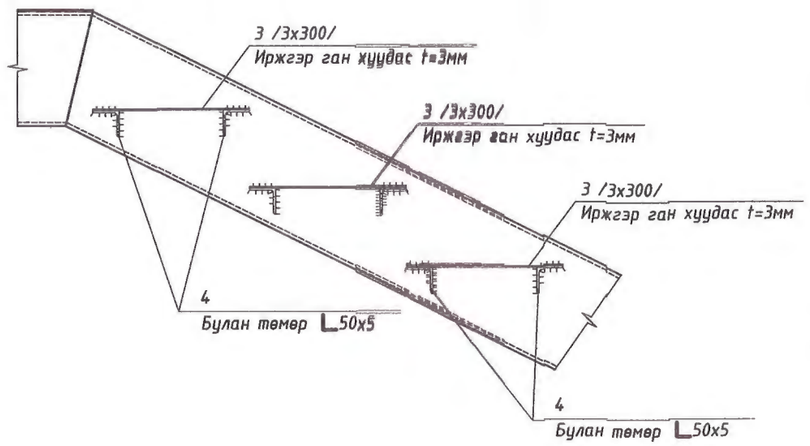

Төмөр гуянд гишгүүр бэхлэх байдал М1:10

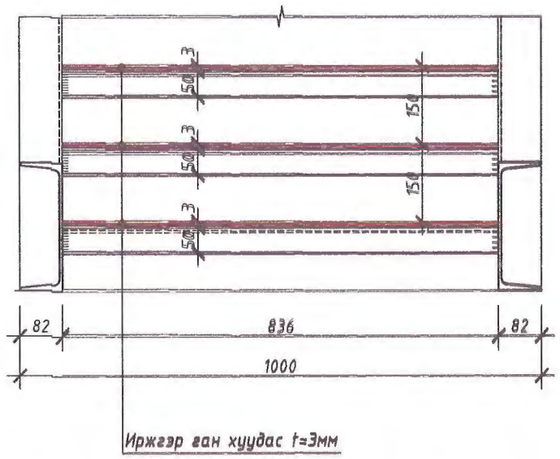

ТӨМӨР ГУЯ БОЛОН ТҮҮНД ХОЛБОГДОХ МАТЕРИАЛЫН ТОДОРХОЙЛОЛТ

ДУГААР	ЗАГВАР	НЭР				ТОО ШИР	ЖИН /КГ/ НЭГЖ	ЖИН /КГ/ НИЙТ
		ТӨМӨР ГУЯ -1-6				1	2176.53	2176.53
ТГ-1	ГОСТ 8240-72	"	[22	C235	L=7312	1	153.55	153.55
ТГ-2	ГОСТ 8240-72	"	[22	C235	L=7493	1	157.35	157.35
ТГ-3	ГОСТ 8240-72	"	[22	C235	L=5842	2	122.68	245.36
ТГ-4	ГОСТ 8240-72	"	[22	C235	L=6204	2	130.28	260.57
ТГ-5	ГОСТ 8240-72	"	[22	C235	L=5842	1	122.68	122.68
ТГ-6	ГОСТ 8240-72	"	[22	C235	L=6204	1	130.28	130.28
ДДН-1	ГОСТ 8240-72	"	[22	C235	L=1700	4	35.70	142.80
1	ГОСТ 8509-76	"	—	3x1300	L=2100	2	64.29	128.58
2	ГОСТ 8509-76	"	—	3x2100	L=2100	2	103.86	207.71
3	ГОСТ 8509-76	"	—	3x300	L=830	47	5.86	275.61
4	ГОСТ 8240-72	"	L 50	5x50	L=830	98	3.13	306.65
5	ГОСТ 8240-72	"	L 50	5x50	L=140	16	0.53	8.44
6	ГОСТ 8509-76	"	—	12x150	L=260	8	3.67	29.39
7	ГОСТ 8509-76	"	—	16x50	L=150	8	0.94	7.54
8	ГОСТ 7798-70	Болт		M16		16		
9	ГОСТ 7798-70	Болт		M8		16		

ХЭСЭГЛЭЛ - 1 М1:10

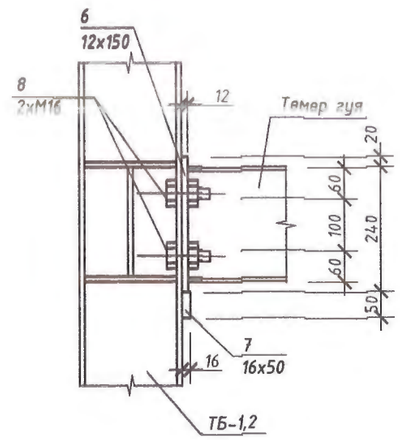

ХЭСЭГЛЭЛ - 2 М1:10

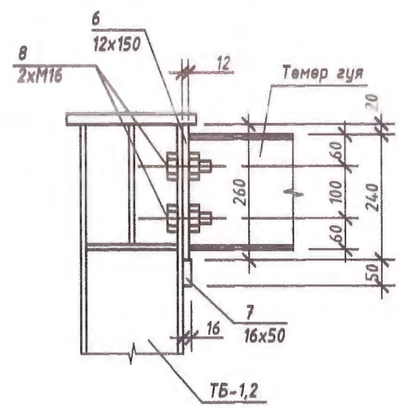

4 - 4

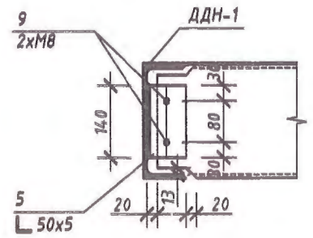

ГАДНА ШАТ ГШ-1 БАЙГУУЛАЛТ М1:50

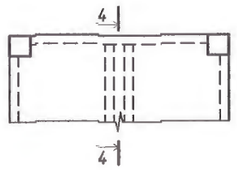

1. Энэ хуудсыг ББ-21-26 хуудсуудыг хамтатган үз.

Зураг төслийн шалгалт хянасан
2-28
2022-06-30

Dizkon "ДИЗКОН" ХХК	Завхан аймаг, Их-Уул сум "150 ХҮҮХДИЙН ДОТУУР БАЙР"				
	ГШ-1: Төмөр шат, гуяны хэсэглэл, огтлолууд, материалын түүвэр				Ye шат: А.Э
Инженер	Г.Золжаргал	ЕГ Шифр:ДК-04-2022/02	Масштаб: М 1:50	Огноо: 2022	
Гүйцэтгэсэн	Г.Золжаргал	ТГ Шифр:	Зургийн дугаар: ББ-26	Хуудас: 75	
Шалгасан	Ц. Бат-Итгэл				

А3

ТӨМӨР БАГАНА ТБ-1 М1:50

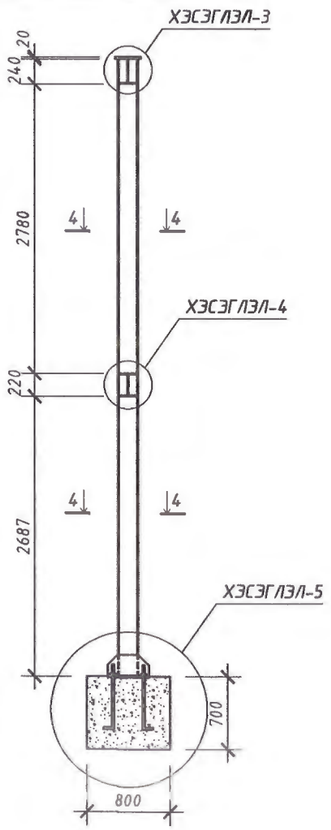

ТӨМӨР БАГАНА ТБ-2 М1:50

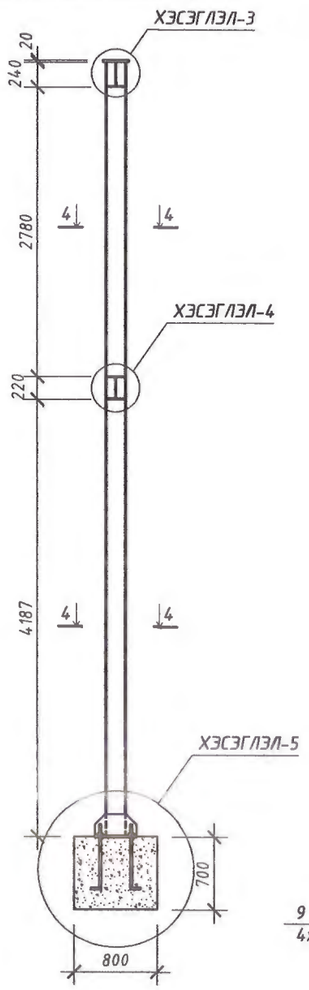

ХЭСЭГЛЭЛ - 3 М1:10

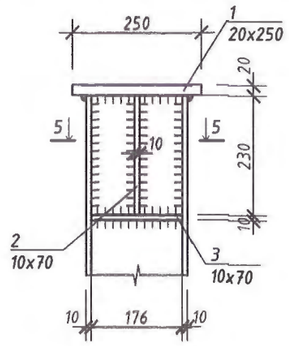

5 - 5

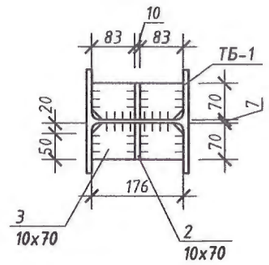

ХЭСЭГЛЭЛ - 4 М1:10

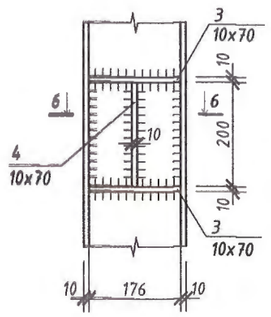

5 - 5

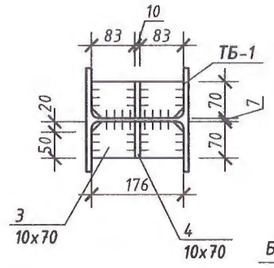

ХЭСЭГЛЭЛ - 6 М1:20

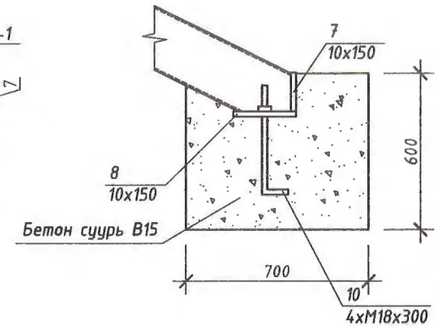

4 - 4

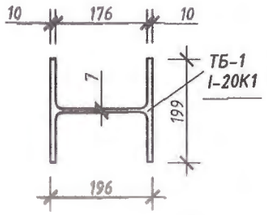

ХЭСЭГЛЭЛ - 5 М1:10

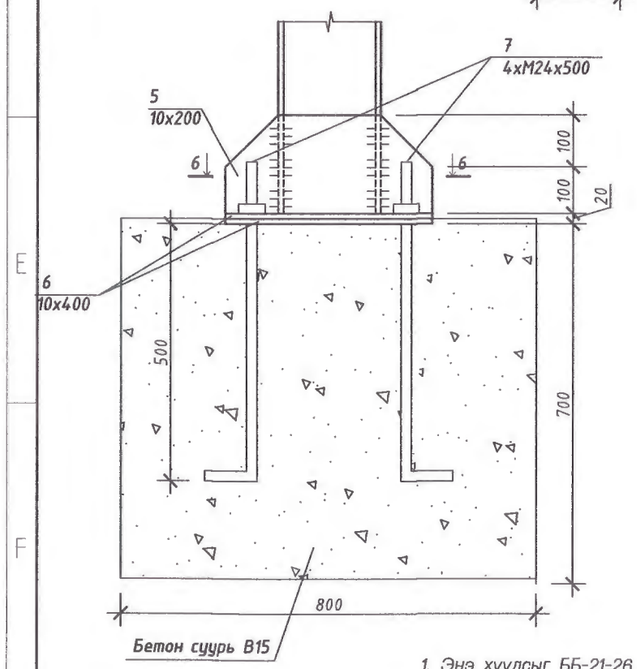

6 - 6

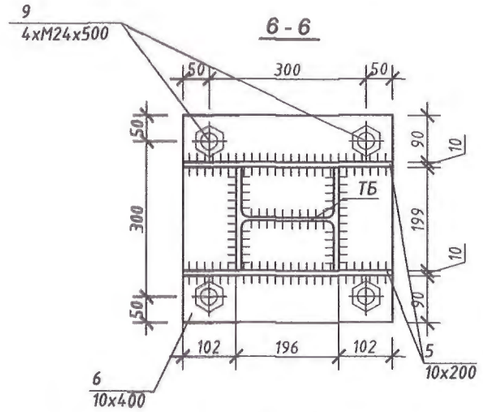

ПОЗ - 5 М1:10

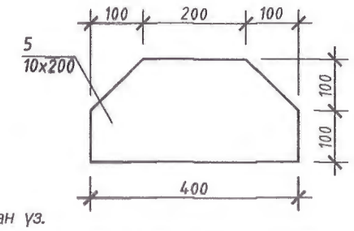

1. Энэ хуудсыг ББ-21-26 хуудсуудыг хамтатган үз.

ТӨМӨР ГУЯ БОЛОН ТҮҮНД ХОЛБОГДОХ МАТЕРИАЛЫН ТОДОРХОЙЛОЛТ

ДУГААР	ЗАГВАР	НЭР			ТОО ШИР	ЖИН /КГ/ НЭГЖ	ЖИН /КГ/ НИЙТ
		ТӨМӨР БАГАНА ТБ-1			1	1346.47	1346.47
ТБ-1	ГОСТ 8240-72	" I 20К1	С235	L=5930	2	245.50	491.00
ТБ-1	ГОСТ 8240-72	" I 20К1	С235	L=7430	2	307.60	615.20
1	ГОСТ 8509-76	" —	20x250	L=250	4	9.81	39.25
2	ГОСТ 8509-76	" —	10x70	L=230	8	1.15	9.23
3	ГОСТ 8509-76	" —	10x70	L=175	24	0.96	23.08
4	ГОСТ 8509-76	" —	10x70	L=200	8	1.10	8.79
5	ГОСТ 8509-76	" —	10x200	L=400	8	6.28	50.24
6	ГОСТ 8509-76	" —	10x400	L=400	8	12.56	100.48
7	ГОСТ 8509-76	" —	10x150	L=150	2	1.77	3.53
8	ГОСТ 8509-76	" —	10x150	L=240	2	2.83	5.65
9	ГОСТ 24379.1	Анкер болт	М24	L=500	16		0.00
10	ГОСТ 24379.1	Анкер болт	М16	L=300	2		1.00
		БЕТОН СУУРЬ					
		Материал: Бетон В25				2.380	м3

Dizkon

"ДИЗКОН" ХХК

Завхан аймаг, Их-Уул сум
"150 ХУУХДИЙН ДОТУУР БАЙР"

ГШ-1: Төмөр багана ТБ-1, огтлол, материалын түүвэр

Ye шат: А.З

Инженер	Г.Золжаргал		ЕГ Шифр:ДК-04-2022/02	Масштаб: М 1:50	Огноо: 2022
Гүйцэтгэсэн	Г.Золжаргал		ТГ Шифр:	Зургийн дугаар: ББ-27	Хуудас: 75
Шалгасан	Ц. Бат-Итгэл				

ТӨМӨР БЕТОН РАМЫН БАЙРШЛЫН ТОЙМ

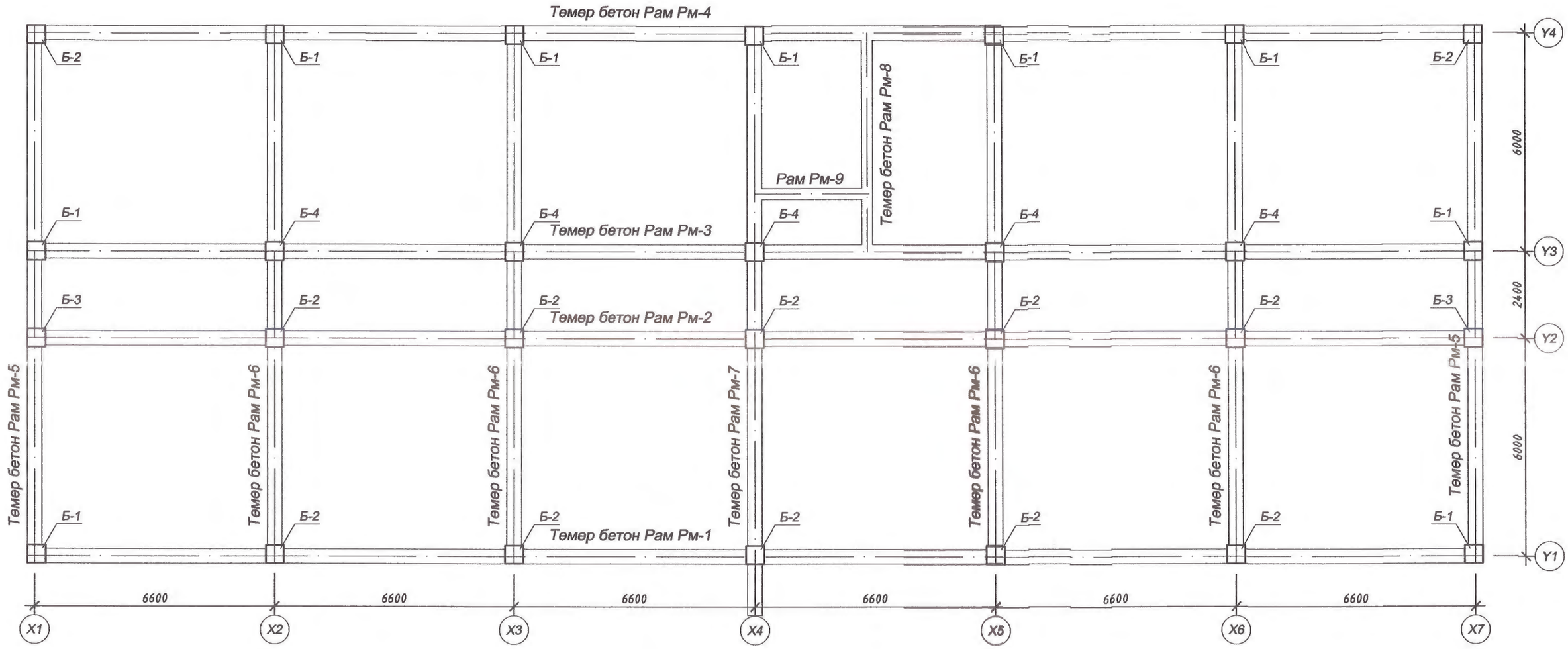

Зураг төсөлд магадлал хийсэн
ЭКСПЕРТ № 288
Гарын үсэг
2022-06-30
Баталгаа өгөх эсэх
БАРИЛГЫН ХӨГЖЛИЙН ТӨВ

Dizkon "ДИЗКОН" ХХК	Завхан аймаг, Их-Уул сум "150 ХҮҮХДИЙН ДОТУУР БАЙР"					
	Төмөр бетон Рамын байршлын тойм					Ye шат: А.3
	Инженер	Г.Золжаргал		ЕГ Шифр:ДК-04-2022/02	Масштаб: М 1:50	Огноо: 2022
	Гүйцэтгэсэн	Г.Золжаргал		ТГ Шифр:	Зургийн дугаар: ББ-28	Хуудас: 75
	Шалгасан	Ц. Бат-Итгэл				

ТӨМӨР БЕТОН РАМЫН Рм-1

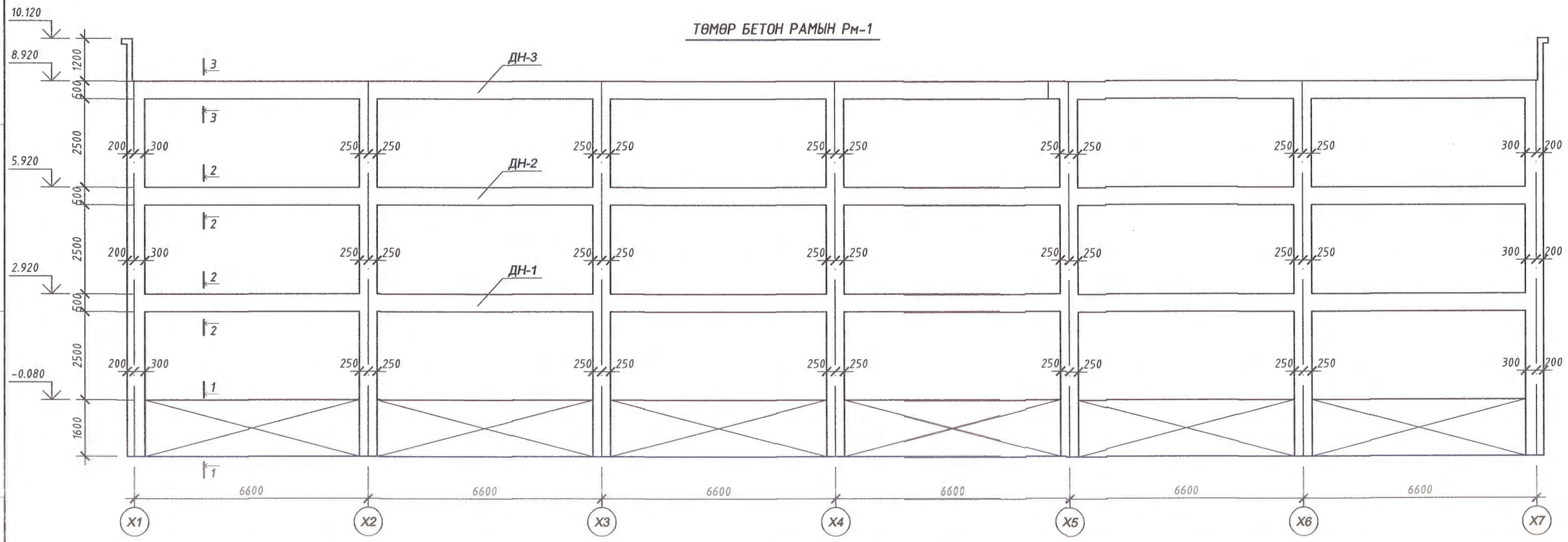

1 - 1

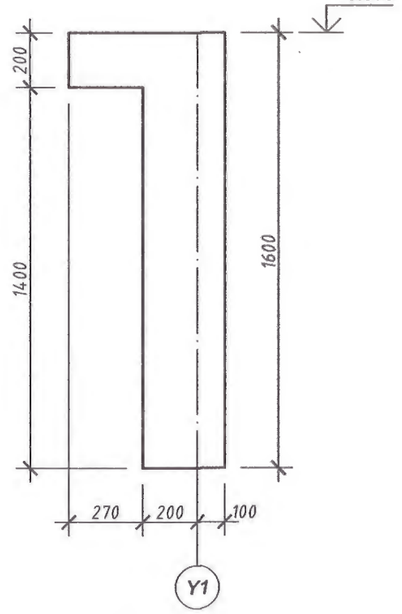

2 - 2

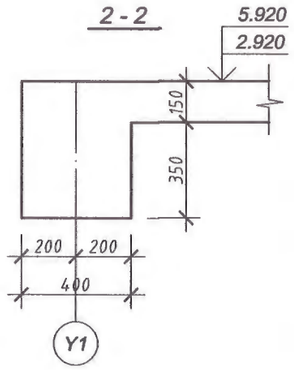

3 - 3

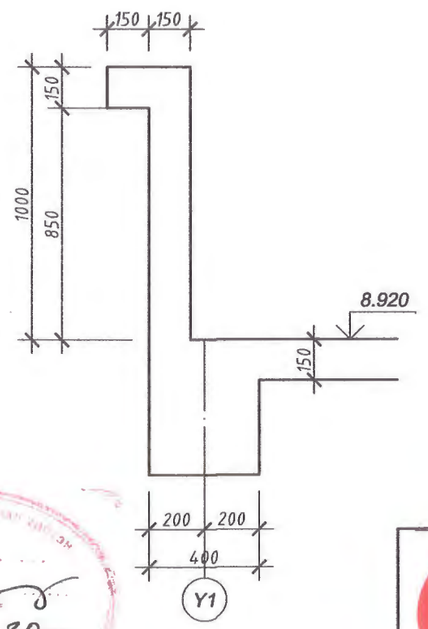

1. Энэ хуудсыг ББ-28 хуудастай хамтатган үз.

Зураг төсөлд хяналт тавьсан
2-28
2022-06-30

1. Энэ хуудсыг ББ-28 хуудастай хамтатган үз.

"ДИЗКОН" ХХК	Завхан аймаг, Их-Уул сум "150 ХУЧХДИЙН ДОТУУР БАЙР"				
	Төмөр бетон Рам Рм-1 (хэвний зураг)				Ye шат: А.3
	Инженер	Г.Золжаргал	ЕГ Шифр:ДК-04-2022/02	Масштаб: М 1:100	Огноо: 2022
	Гүйцэтгэсэн	Г.Золжаргал			
	Шалгасан	Ц. Бат-Итгэл	ТГ Шифр:	Зургийн дугаар: ББ-29	Хуудас: 75

ТӨМӨР БЕТОН РАМЫН Рм-2

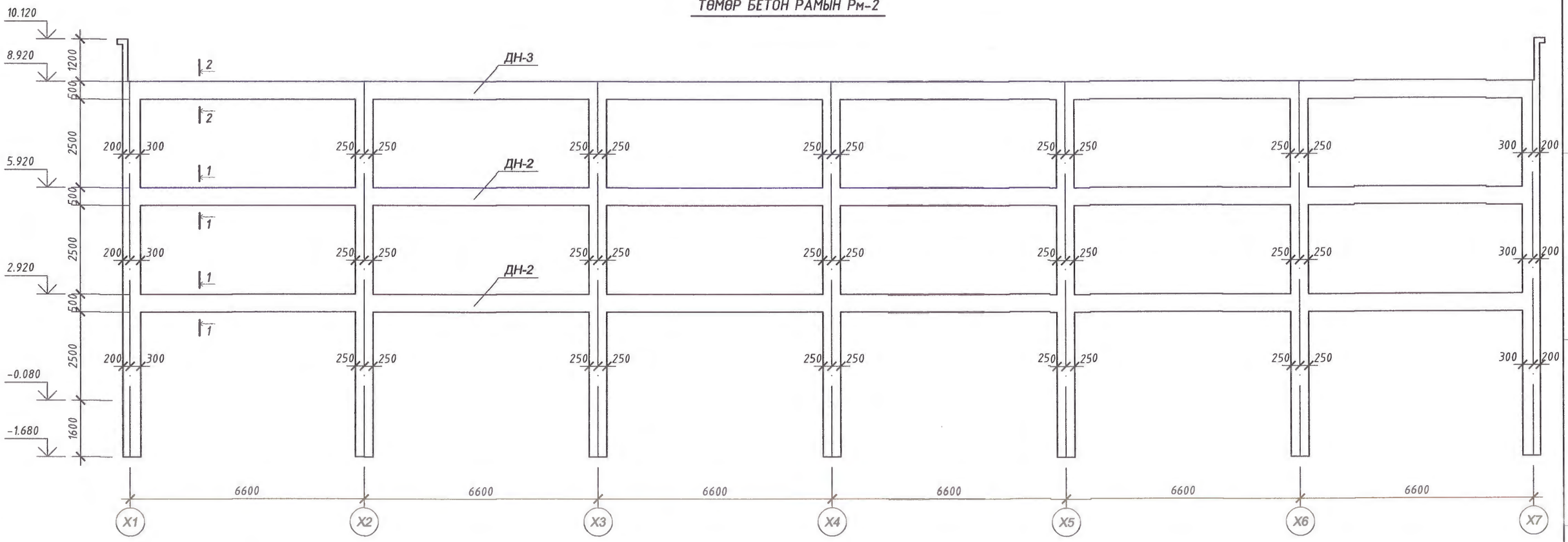

1 - 1

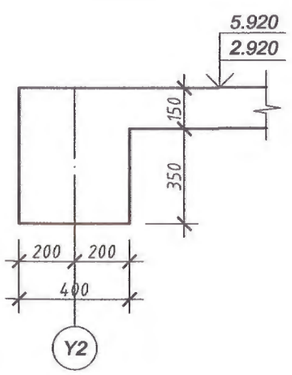

2 - 2

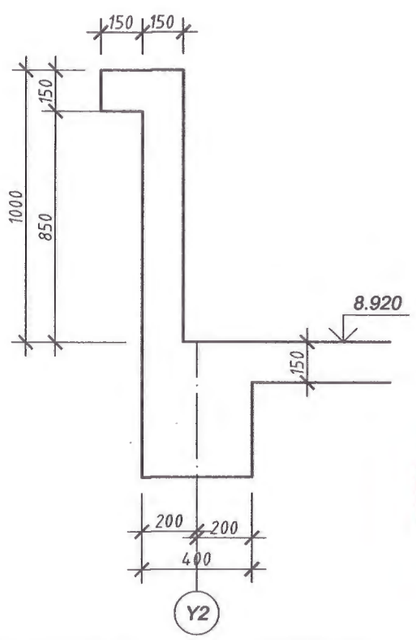

1. Энэ хуудсыг ББ-28 хуудастай хамтатган үз.

2-28
2022-06-30

1. Энэ хуудсыг ББ-28 хуудастай хамтатган үз.

Dizkon "ДИЗКОН" ХХК	Завхан аймаг, Их-Уул сум "150 ХҮҮХДИЙН ДОТУУР БАЙР"				
	Төмөр бетон Рам Рм-2 (хэвний зураг)				Ye шат: А.З
	Инженер	Г.Золжаргал	ЕГ Шифр:ДК-04-2022/02	Масштаб: М 1:100	Огноо: 2022
	Гүйцэтгэсэн	Г.Золжаргал			
	Шалгасан	Ц. Бат-Итгэл	ТГ Шифр:	Зургийн дугаар: ББ-30	Хуудас: 75

ТӨМӨР БЕТОН РАМЫН Рм-3

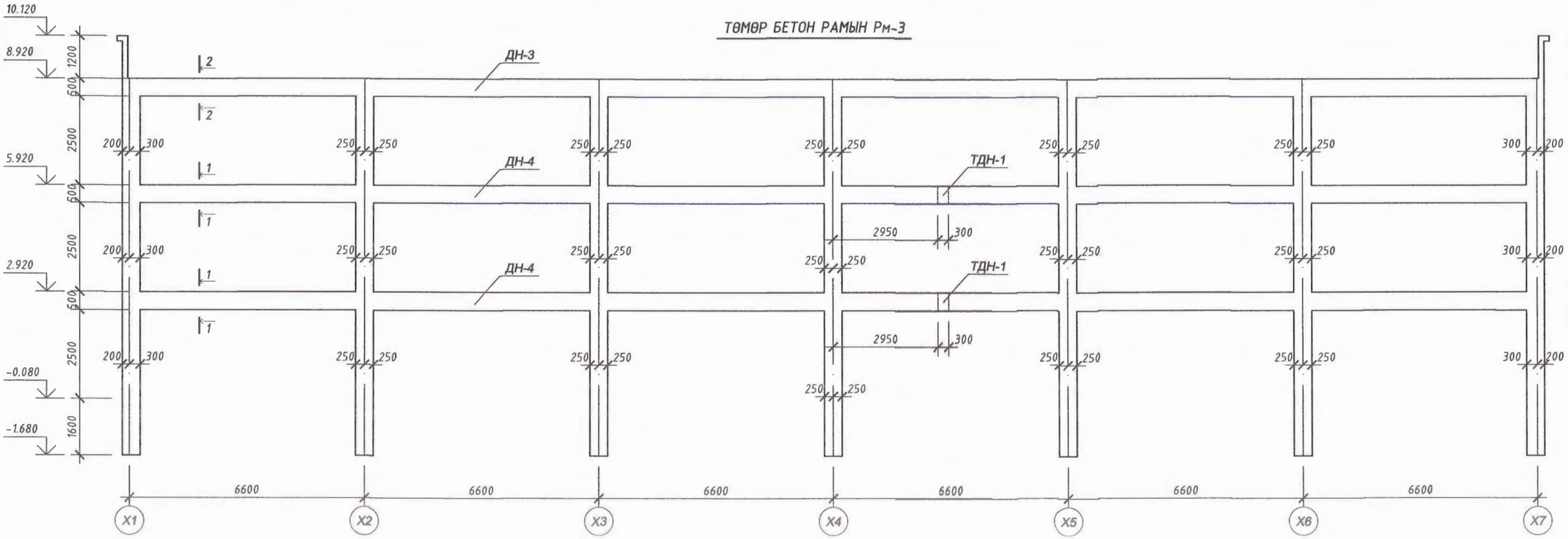

1 - 1

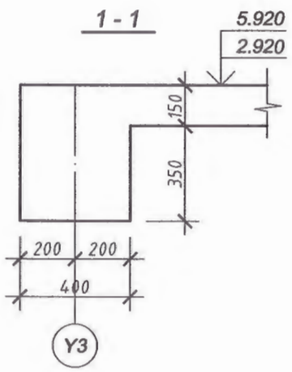

2 - 2

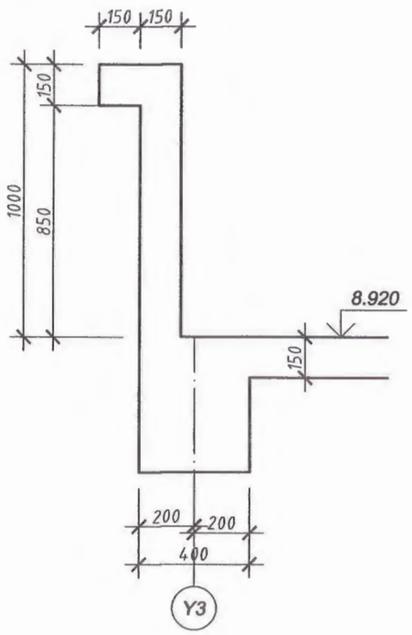

1. Энэ хуудсыг ББ-28 хуудастай хамтатган үз.

1. Энэ хуудсыг ББ-28 хуудастай хамтатган үз.

"ДИЗКОН" ХХК	Завхан аймаг, Их-Уул сум "150 ХҮҮХДИЙН ДОТУУР БАЙР"				
	Төмөр бетон Рам Рм-3 (хэвний зураг)				Үе шат: А.З
	Инженер	Г.Золжаргал	ЕГ Шифр:ДК-04-2022/02	Масштаб: М 1:100	Огноо: 2022
	Гүйцэтгэгчийн	Г.Золжаргал	ТГ Шифр:	Зургийн дугаар: ББ-31	Хуудас: 75
	Шалгасан	Ц. Бат-Итгэл			

A3

ТӨМӨР БЕТОН РАМЫН Рм-4

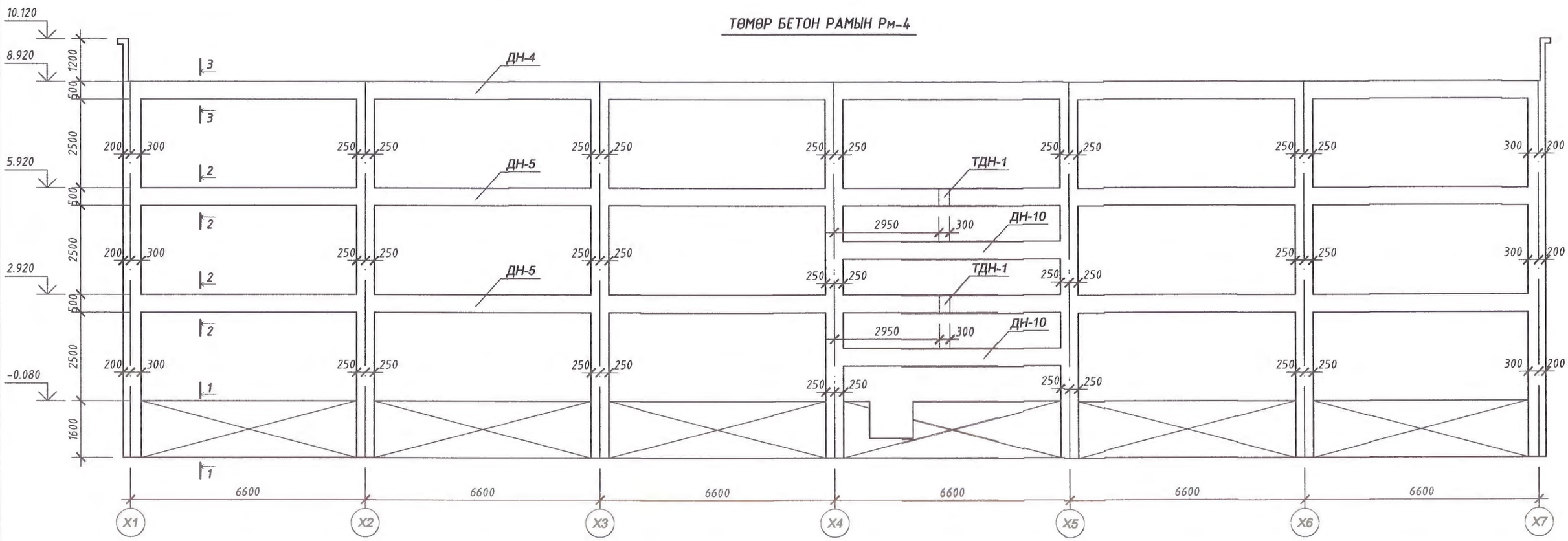

1 - 1

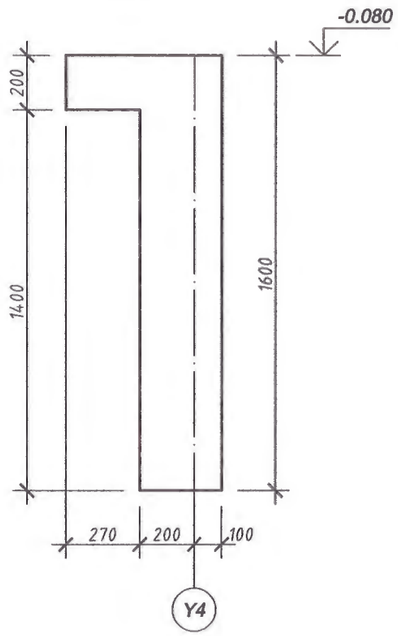

2 - 2

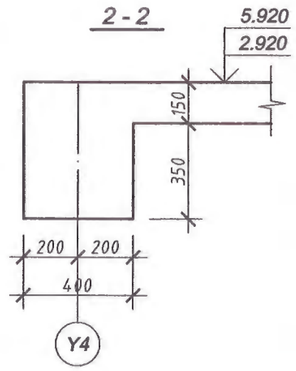

3 - 3

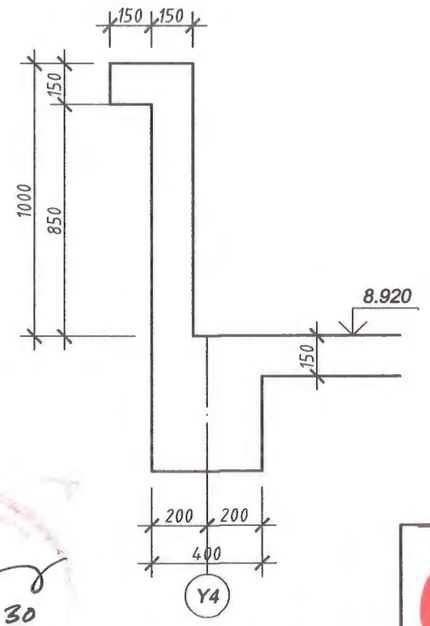

2-28
2022-06-30

1. Энэ хуудсыг ББ-28 хуудастай хамтатган үз.

1. Энэ хуудсыг ББ-28 хуудастай хамтатган үз.

Dizkon "ДИЗКОН" ХХК	Завхан аймаг, Их-Уул сум "150 ХҮҮХДИЙН ДОТУУР БАЙР"				
	Төмөр бетон Рам Рм-4 (хэвний зураг)				Ye шат: А.3
	Инженер	Г.Золжаргал	ЕГ Шифр:ДК-04-2022/02	Масштаб: М 1:100	Огноо: 2022
	Гүйцэтгэсэн	Г.Золжаргал			
	Шалгасан	Ц. Бат-Итгэл	ТГ Шифр:	Зургийн дугаар: ББ-32	Хуудас: 75

ТӨМӨР БЕТОН РАМЫН Рм-5

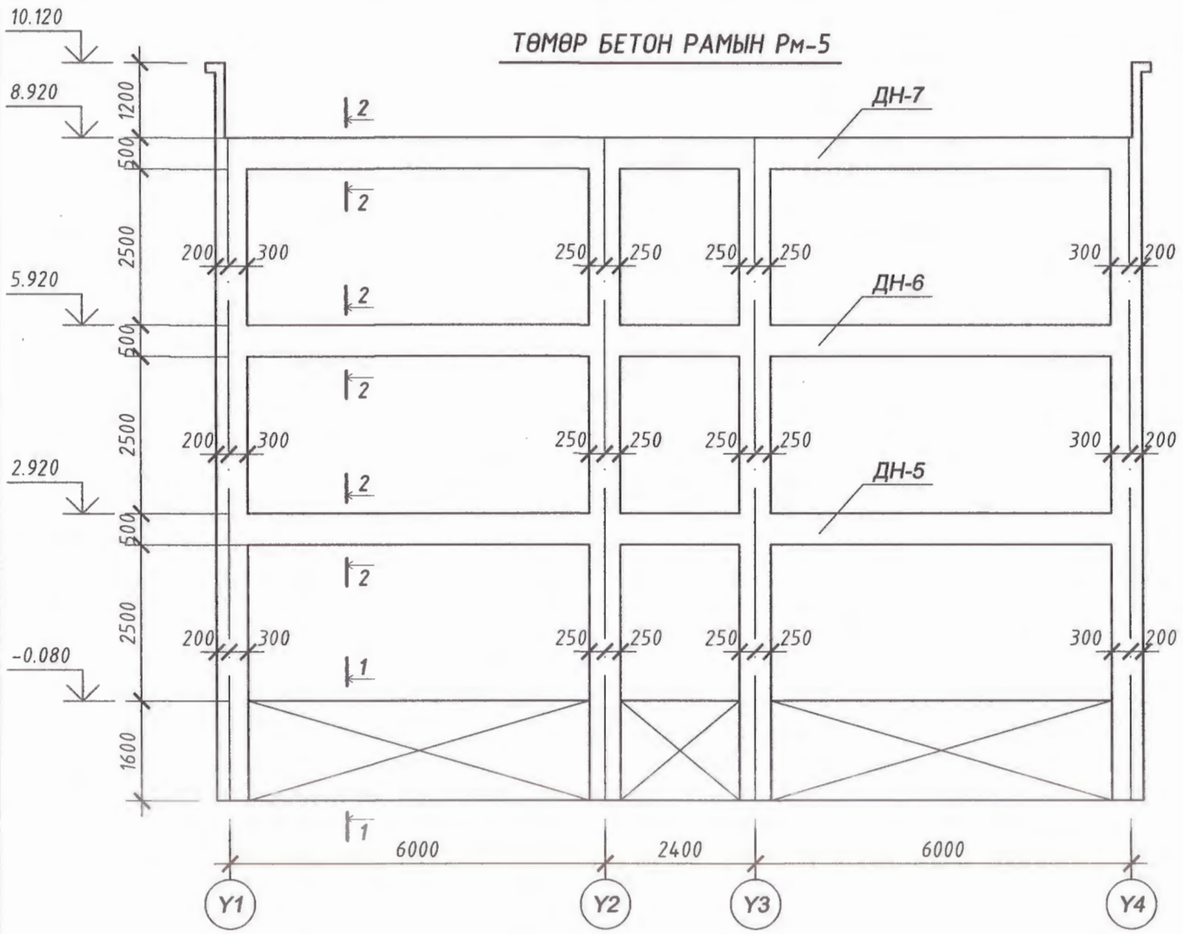

ТӨМӨР БЕТОН РАМЫН Рм-6

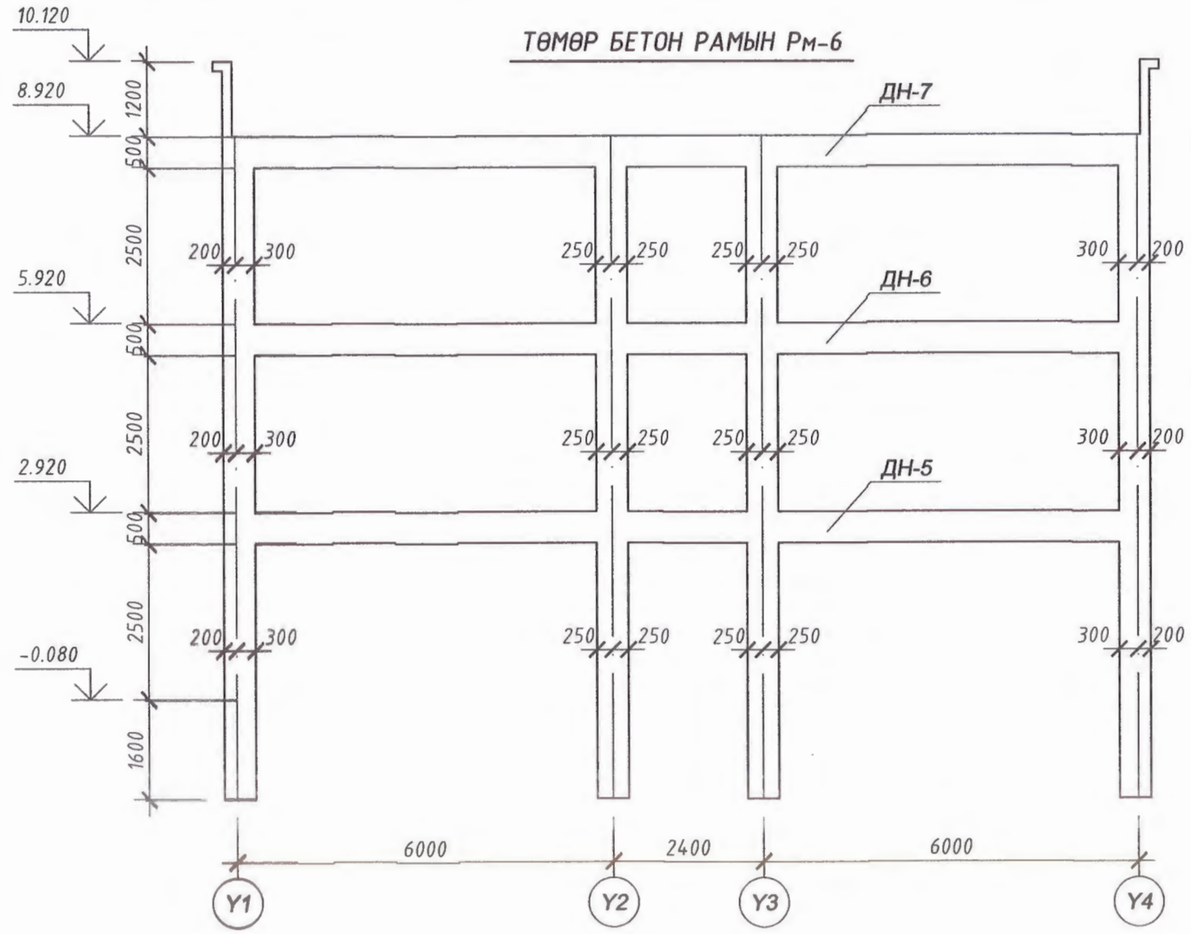

1 - 1

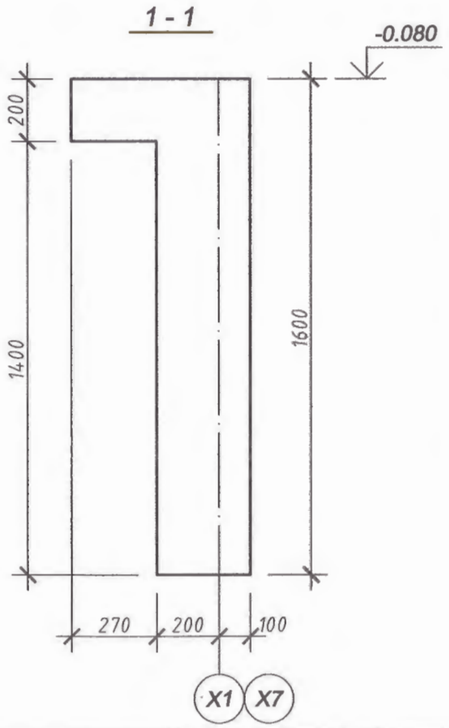

2 - 2

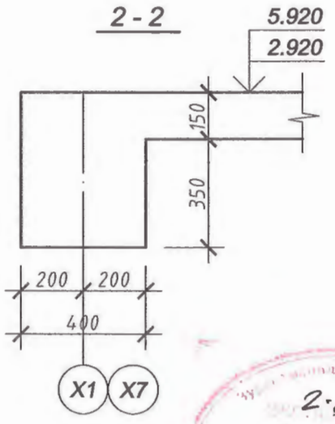

3 - 3

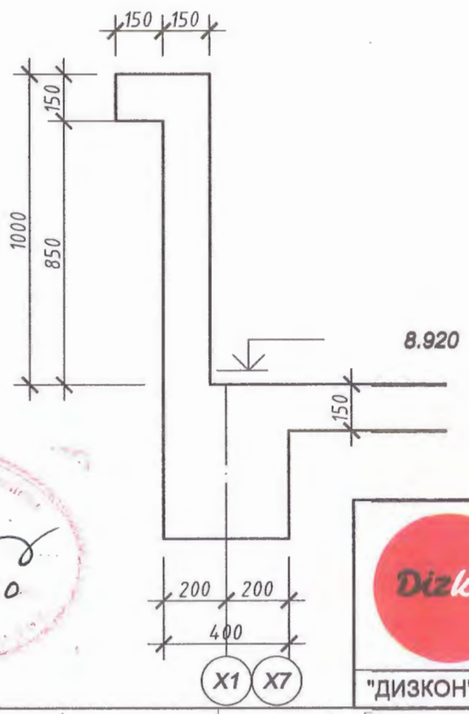

2-28
2022-06-30

1. Энэ хуудсыг ББ-28 хуудастай хамтатган үз.

"ДИЗКОН" ХХК	Завхан аймаг, Их-Уул сум "150 ХҮҮХДИЙН ДОТУУР БАЙР"				
	Төмөр бетон Рамын Рм-5,6 (хэвний зураг)				Үе шат: А.З
	Инженер	Г.Золжаргал	ЕГ Шифр:ДК-04-2022/02	Масштаб: М 1:100	Огноо: 2022
	Гүйцэтгэсэн	Г.Золжаргал			
	Шалгасан	Ц. Бат-Итгэл	ТГ Шифр:	Зургийн дугаар: ББ-33	Хуудас: 75

ТӨМӨР БЕТОН РАМЫН Рм-7

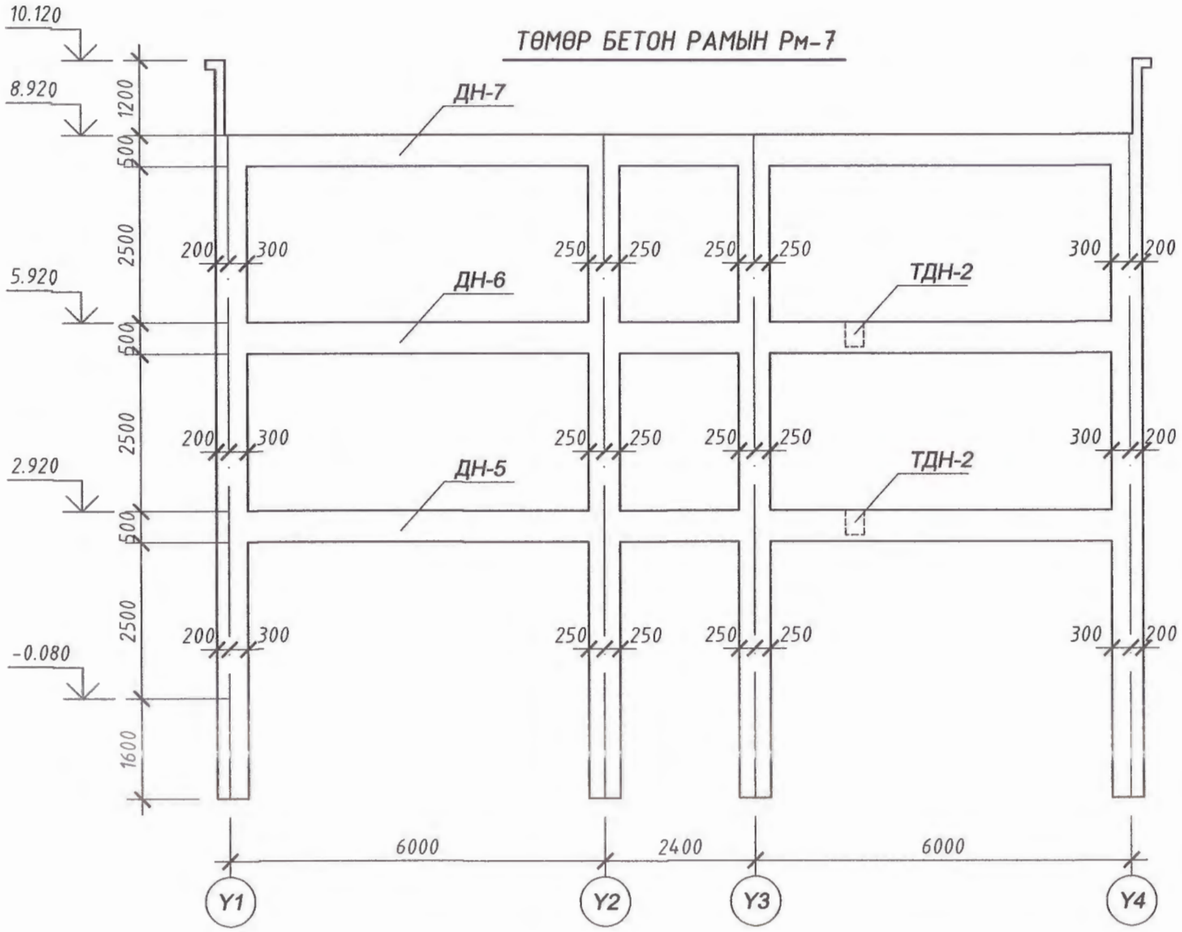

1 - 1

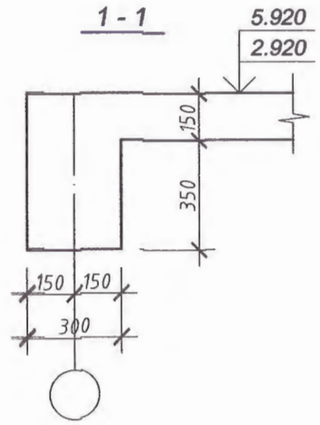

2 - 2

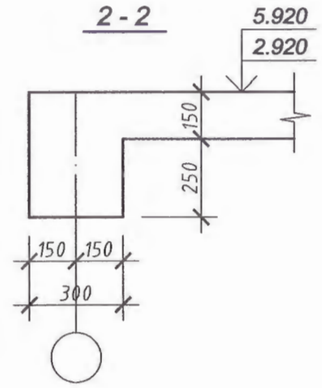

ТӨМӨР БЕТОН РАМЫН Рм-8

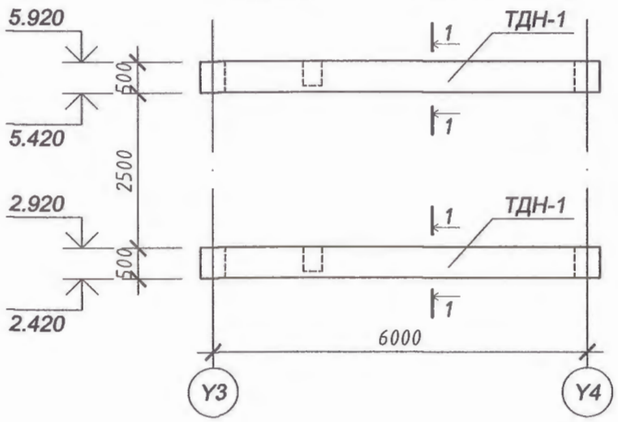

ТӨМӨР БЕТОН РАМЫН Рм-9

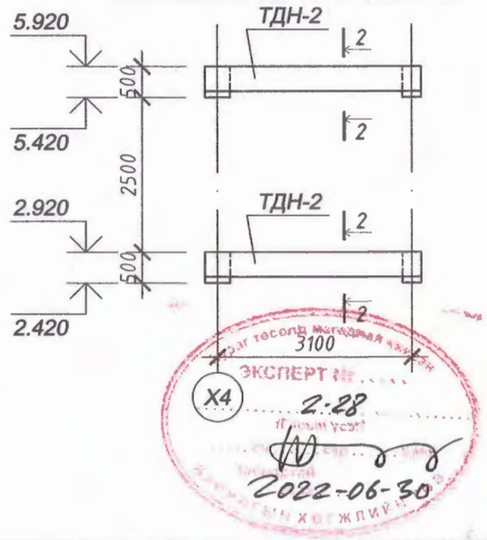

ЭКСПЕРТ
2.28
2022-06-30

1. Энэ хуудсыг ББ-28 хуудастай хамтатган үз.

"ДИЗКОН" ХХК	Завхан аймаг, Их-Уул сум "150 ХУУХДИЙН ДОТУУР БАЙР"					
	Төмөр бетон Рамын Рм-7,8,9 (хэвний зураг)					Үе шат: А.3
	Инженер	Г.Золжаргал		ЕГ Шифр:ДК-04-2022/02	Масштаб: М 1:100	Огноо: 2022
	Гүйцэтгэсэн	Г.Золжаргал		ТГ Шифр:	Зургийн дугаар: ББ-34	Хуудас: 75
	Шалгасан	Ц. Бат-Итгэл				

БАГАНА Б-1

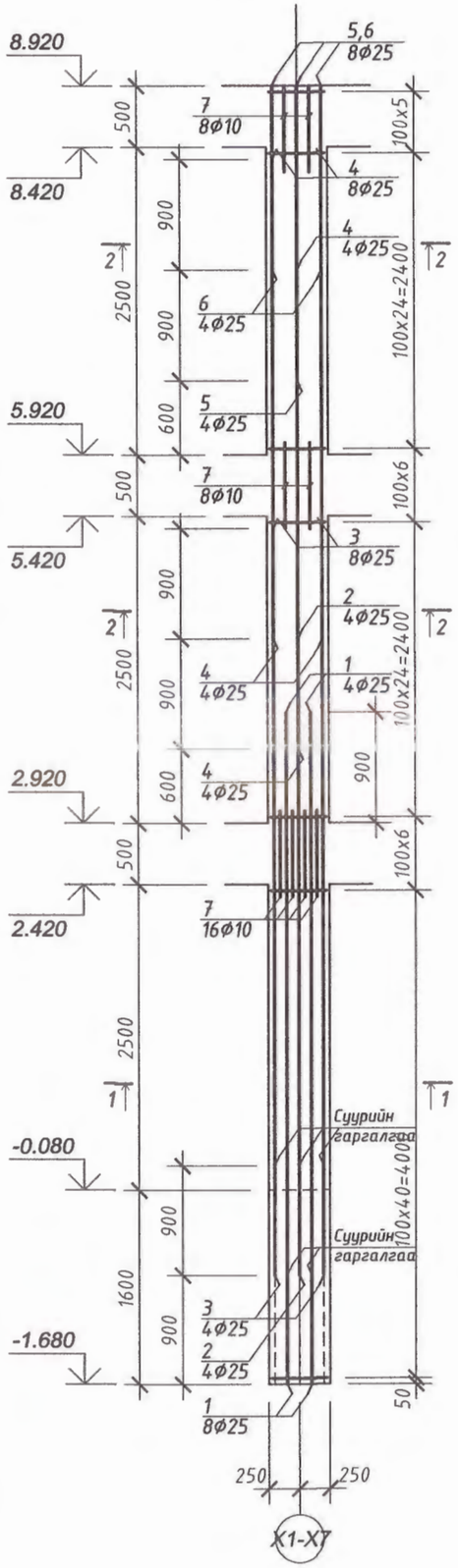

1 - 1

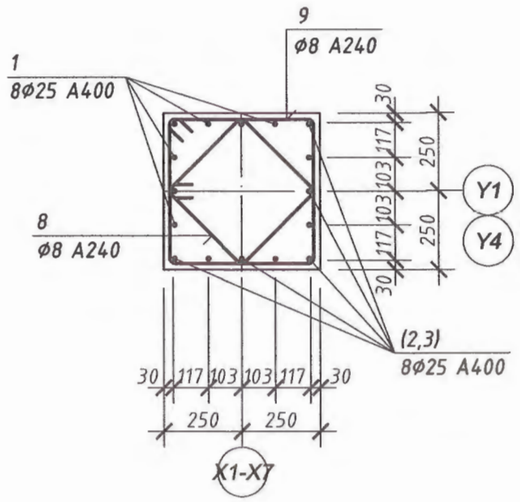

2 - 2

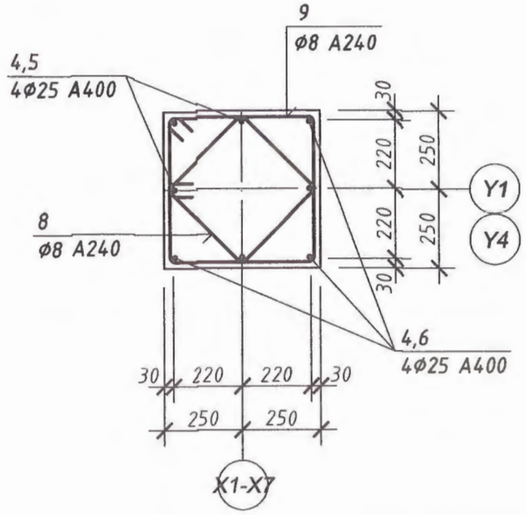

БАГАНАД ОРОХ МАТЕРИАЛЫН ТОДОРХОЙЛОЛТ

ДУГААР	ЗАГВАР	НЭР				ТОО ШИР	ЖИН /КГ/ НЭГЖ	ЖИН /КГ/ НИЙТ
		Багана Б-1				9	680.19	6121.68
1	ББ-	Арматур	Ø 25	A400	L=5500	8	21.19	169.53
2	"	"	Ø 25	A400	L=5200	4	20.04	80.14
3	"	"	Ø 25	A400	L=6100	4	23.50	94.01
4	"	"	Ø 25	A400	L=3900	8	15.03	120.21
5	"	"	Ø 25	A400	L=2400	4	9.25	36.99
6	"	"	Ø 25	A400	L=1500	4	5.78	23.12
7	"	"	Ø 10	A400	L=700	32	0.43	13.82
8	" 530 440	"	Ø 8	A240	L=1940	106	0.77	81.23
9	" 410 320	"	Ø 8	A240	L=1460	106	0.58	61.13
		Материал: Бетон В25					2.280	м3

1. Энэ хуудсыг ББ-28 хуудастай хамтатган үз.

Зураг төсөлд магадлал хийсэн
Эксперт № 228
/Гарын үсэг/ Овог нэр
Зөвшөөрөгдөв
2022-08-30
БАЙГУУЛЛАГЫН ХӨГЖЛИЙН ТӨВ

Dizkon
"ДИЗКОН" ХХК

Завхан аймаг, Их-Уул сум
"150 ХҮҮХДИЙН ДОТУУР БАЙР"

Төмөрбетон багана Б-1 (арматурлалт)					Ye шат: А.3
Инженер	Г.Золжаргал		ЕГ Шифр:ДК-04-2022/02	Масштаб: М 1:50	Огноо: 2022
Гүйцэтгэсэн	Г.Золжаргал		ТГ Шифр:	Зургийн дугаар: ББ-35	Хуудас: 75
Шалгасан	Ц. Бат-Итгэл				

А3

БАГАНА Б-2

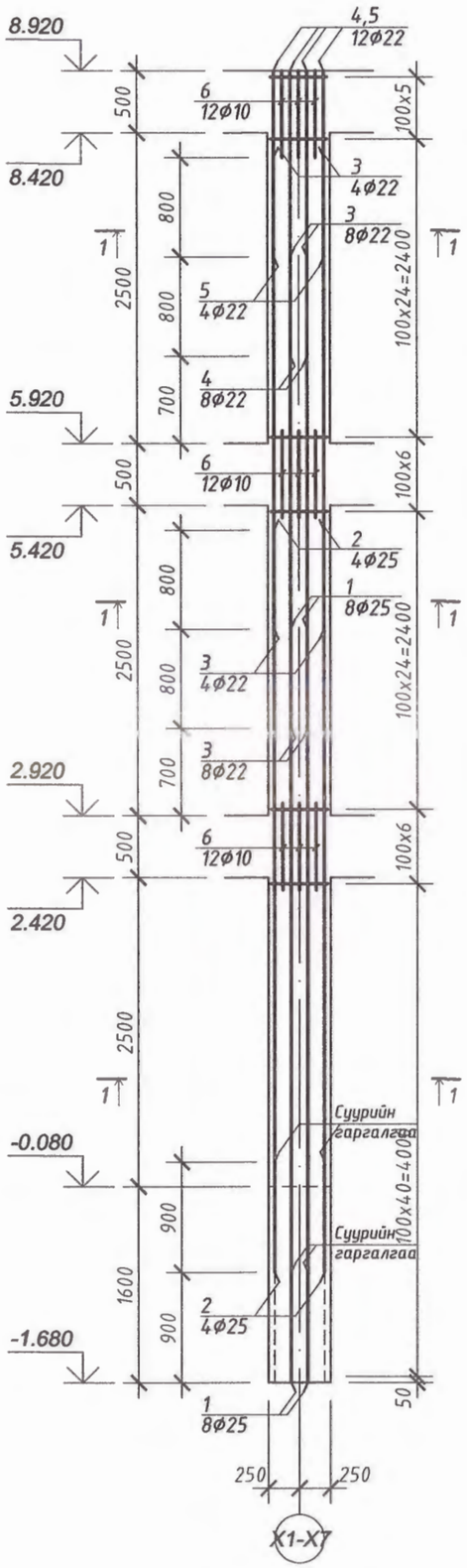

1 - 1

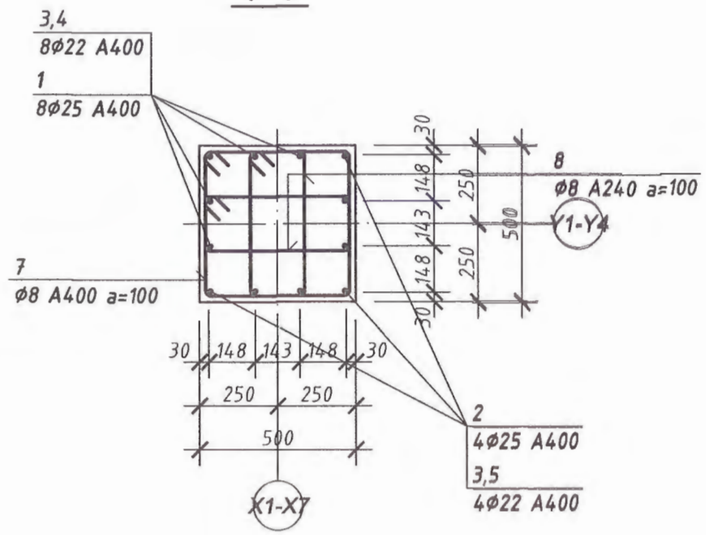

БАГАНАД ОРОХ МАТЕРИАЛЫН ТОДОРХОЙЛОЛТ

ДУГААР	ЗАГВАР	НЭР			ТОО ШИР	ЖИН /КГ/ НЭГЖ	ЖИН /КГ/ НИЙТ
		Багана Б-2			12	675.94	8111.25
1	ББ-	Арматур	Ø 25 A400	L=6100	8	23.50	188.03
2	"	"	Ø 25 A400	L=6000	4	23.12	92.47
3	"	"	Ø 22 A400	L=3800	12	11.34	136.07
4	"	"	Ø 22 A400	L=2300	4	6.86	27.45
5	"	"	Ø 22 A400	L=1500	4	4.48	17.90
6	"	"	Ø 10 A400	L=700	36	0.43	15.55
7	" 830 530 440 440	"	Ø 8 A240	L=1940	106	0.77	81.23
8	" 1280 830 440 170	"	Ø 8 A240	L=1400	212	0.55	117.24
		Материал: Бетон В25				2.280	м3

1. Энэ хуудсыг ББ-28 хуудастай хамтатган үз.

Зураг тусгай зөвшөөрөл
№ 2-28
2022-06-30
Барилын хөгжлийн газар

Dizkon
"ДИЗКОН" ХХК

Завхан аймаг, Их-Уул сум
"150 ХҮҮХДИЙН ДОТУУР БАЙР"

Төмөрбетон багана Б-2 (арматурлалт)

Ye шат: А.3

Инженер	Г.Золжаргал		ЕГ Шифр:ДК-04-2022/02	Масштаб: М 1:50	Огноо: 2022
Гүйцэтгэсэн	Г.Золжаргал		ТГ Шифр:	Зургийн дугаар: ББ-36	Хуудас: 75
Шалгасан	Ц. Бат-Итгэл				

A3

БАГАНА Б-3

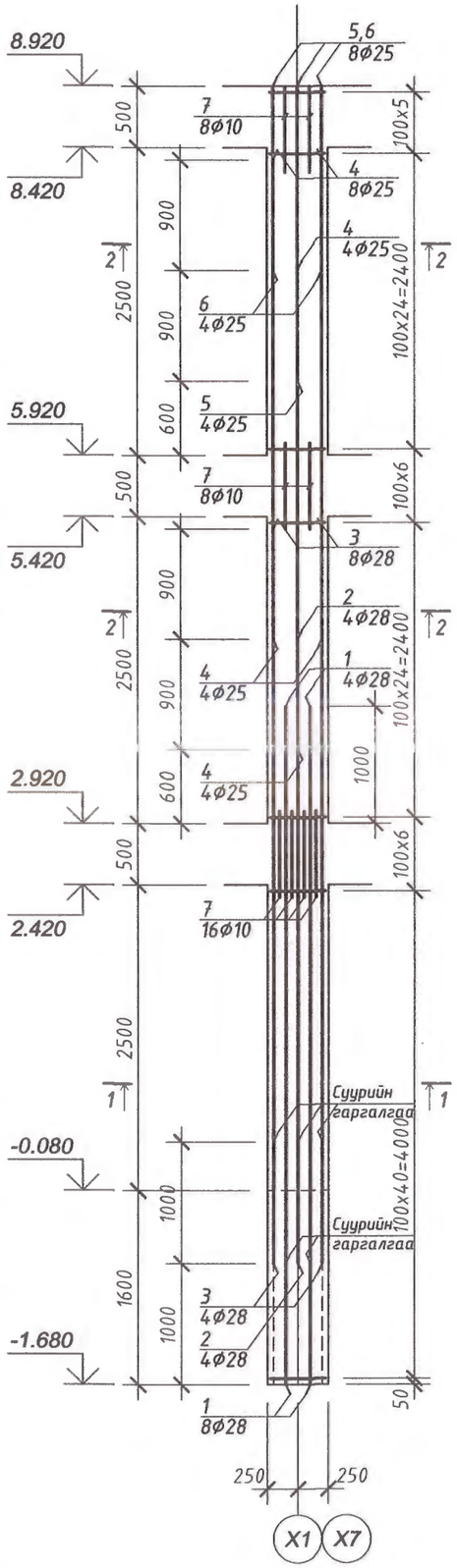

1 - 1

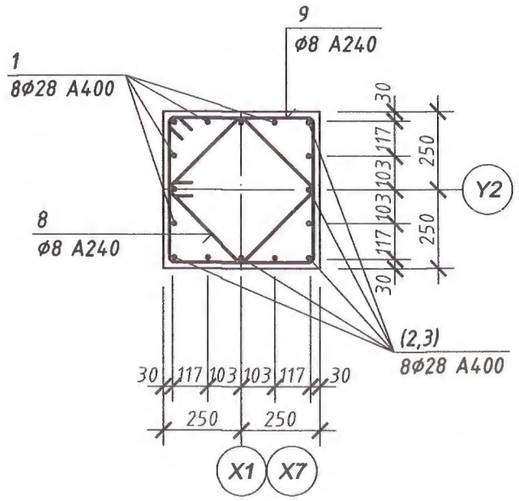

2 - 2

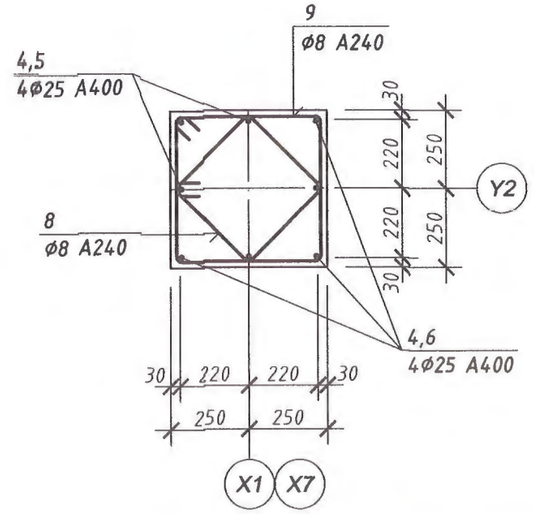

БАГАНАД ОРОХ МАТЕРИАЛЫН ТОДОРХОЙЛОЛТ

ДУГААР	ЗАГВАР	НЭР				ТОО ШИР	ЖИН /КГ/ НЭГЖ	ЖИН /КГ/ НИЙТ
		Багана Б-3				2	767.69	1535.38
1	ББ-	Арматур	Ø 28	A400	L=5600	8	27.07	216.56
2	"	"	Ø 28	A400	L=5100	4	24.65	98.61
3	"	"	Ø 28	A400	L=6000	4	29.00	116.02
4	"	"	Ø 25	A400	L=3900	8	15.03	120.21
5	"	"	Ø 25	A400	L=2400	4	9.25	36.99
6	"	"	Ø 25	A400	L=1500	4	5.78	23.12
7	"	"	Ø 10	A400	L=700	32	0.43	13.82
8	" 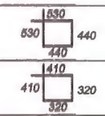	"	Ø 8	A240	L=1940	106	0.77	81.23
9	"	"	Ø 8	A240	L=1460	106	0.58	61.13
		Материал: Бетон В25					2.280	м3

1. Энэ хуудсыг ББ-28 хуудастай хамтатган үз.

"ДИЗКОН" ХХК	Завхан аймаг, Их-Уул сум "150 ХҮҮХДИЙН ДОТУУР БАЙР"				
	Төмөрбетон багана Б-3 (арматурлалт)				Ye шат: А.3
	Инженер: Г.Золжаргал	ЕГ Шифр:ДК-04-2022/02	Масштаб: М 1:50	Огноо: 2022	
	Гүйцэтгэсэн: Г.Золжаргал	ТГ Шифр:	Зургийн дугаар: ББ-37	Хуудас: 75	
	Шалгасан: Ц. Бат-Итгэл				

БАГАНА Б-4

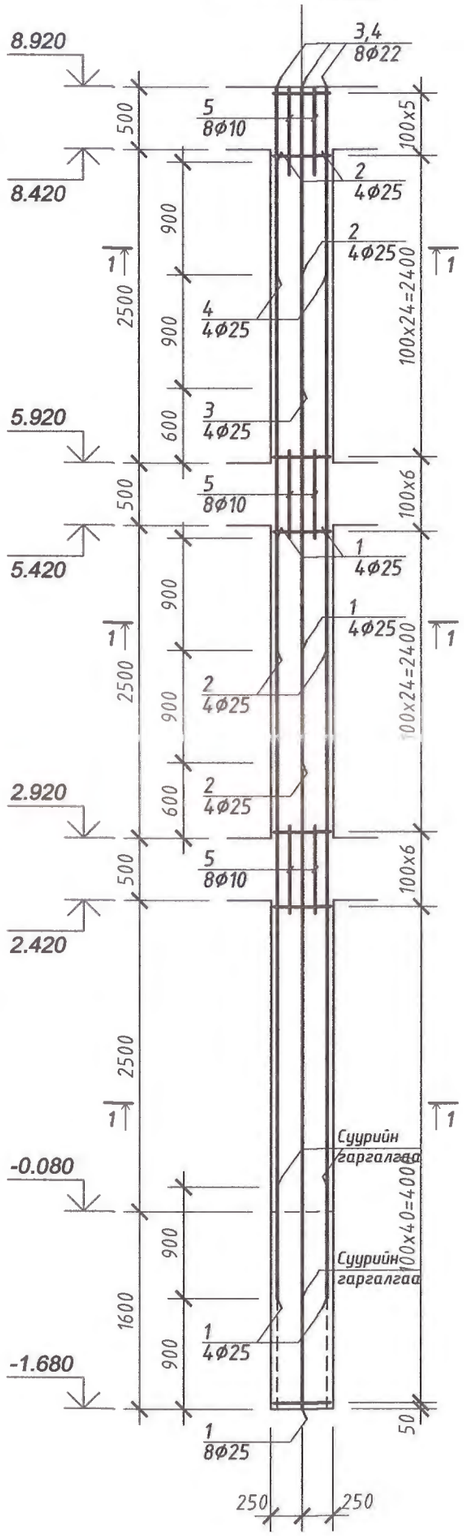

1 - 1

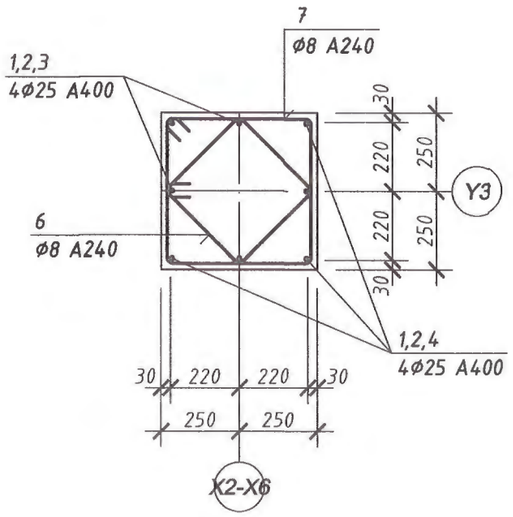

БАГАНАД ОРОХ МАТЕРИАЛЫН ТОДОРХОЙЛОЛТ

ДУГААР	ЗАГВАР	НЭР				ТОО ШИР	ЖИН /КГ/	
							НЭГЖ	НИЙТ
		Багана Б-4				5	521.07	2605.35
1	ББ-	Арматур	Ø 25	A400	L=6100	8	23.50	188.03
2	"	"	Ø 25	A400	L=3900	8	15.03	120.21
3	"	"	Ø 25	A400	L=2400	4	9.25	36.99
4	"	"	Ø 25	A400	L=1500	4	5.78	23.12
5	"	"	Ø 10	A400	L=700	24	0.43	10.37
6	"	"	Ø 8	A240	L=1940	106	0.77	81.23
7	"	"	Ø 8	A240	L=1460	106	0.58	61.13
		Материал: Бетон В25					2.280	м3

1. Энэ хуудсыг ББ-28 хуудастай хамтатган үз.

Зурин хэсэгт мөрдөгдөх хянан
2-28
ЭКСПЕРТ №
2022-06-30

Dizkon "ДИЗКОН" ХХК	Завхан аймаг, Их-Уул сум "150 ХУУХДИЙН ДОТУУР БАЙР"				
	Төмөрбетон багана Б-4 (арматурлалт)				Ye шат: А.3
Инженер	Г.Золжаргал	ЕГ Шифр:ДК-04-2022/02	Масштаб: М 1:50	Огноо: 2022	
Гүйцэтгэсэн	Г.Золжаргал				
Шалгасан	Ц. Бат-Итгэл	ТГ Шифр:	Зургийн дугаар: ББ-38	Хуудас: 75	

1-Р ДАВХРЫН ТӨМӨР БЕТОН ДАМНУРУУНЫ БАЙГУУЛАЛТ

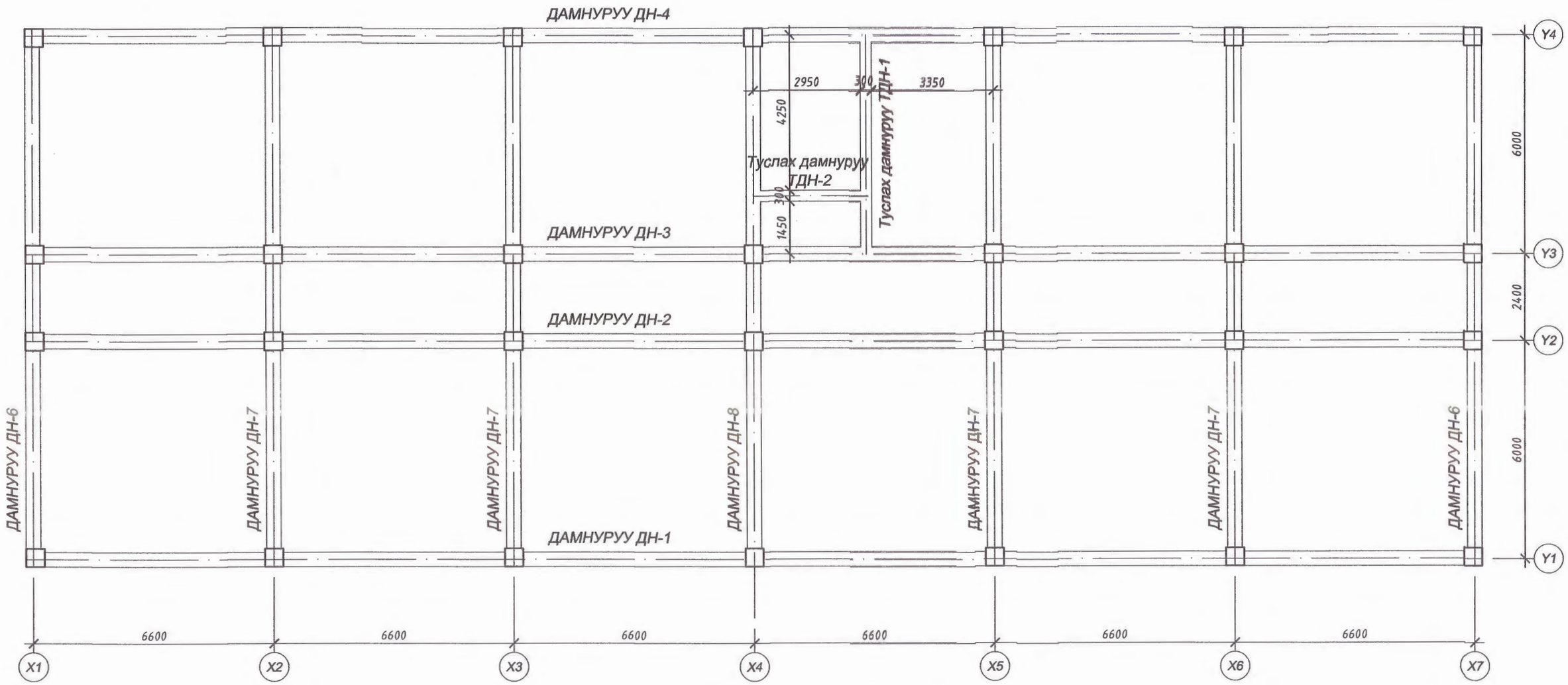

1. Энэ хуудсыг ББ-29-34 хуудастай хамтатган үз.

2-28
2022-06-30

Dizkon "ДИЗКОН" ХХК	Завхан аймаг, Их-Уул сум "150 ХҮҮХДИЙН ДОТУУР БАЙР"				
	1-р давхрын төмөр бетон дамнуруугны байгуулалт				Ye шат: А.3
Инженер	Г.Золжаргал		ЕГ Шифр:ДК-04-2022/02	Масштаб: М 1:100	Огноо: 2022
Гүйцэтгэсэн	Г.Золжаргал		ТГ Шифр:	Зургийн дугаар: ББ-39	Хуудас: 75
Шалгасан	Ц. Бат-Итгэл				

2-Р ДАВХРЫН ТӨМӨР БЕТОН ДАМНУРУУНЫ БАЙГУУЛАЛТ

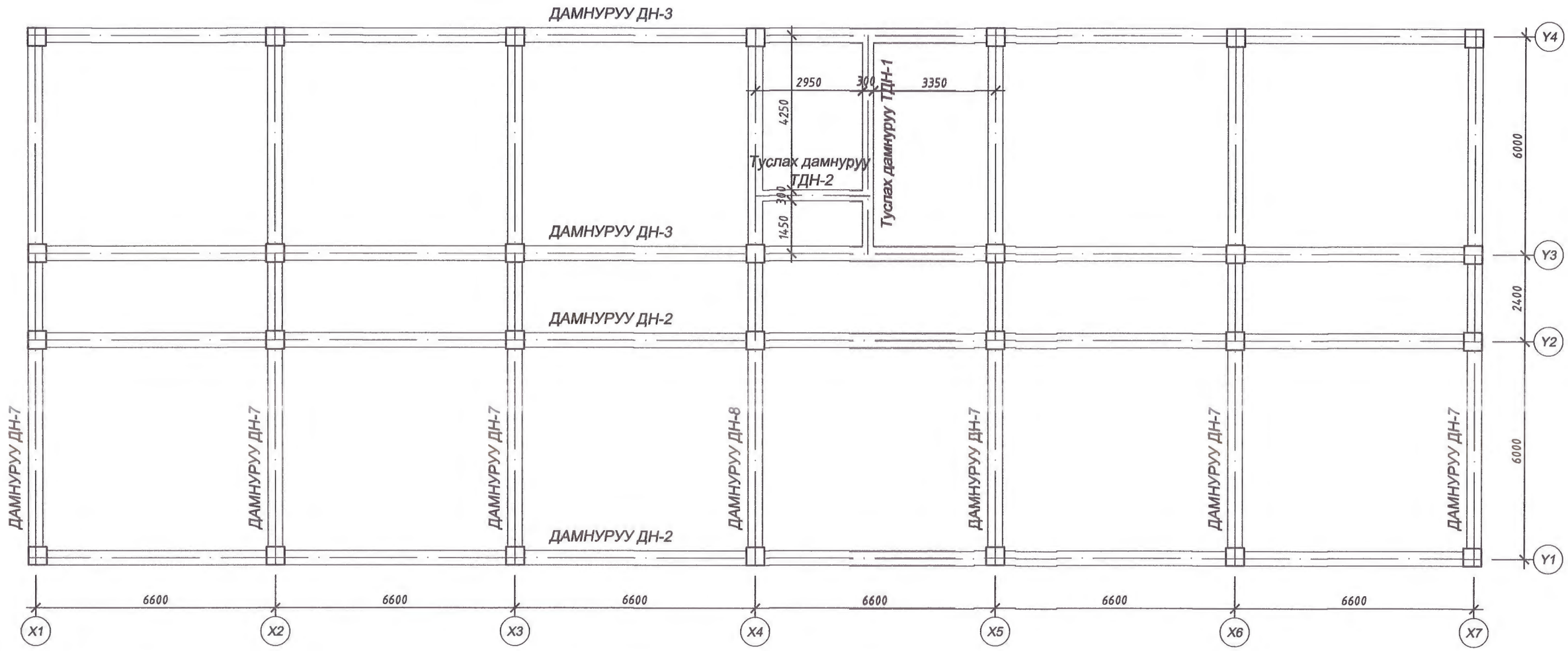

1. Энэ хуудсыг ББ-29-34 хуудастай хамтатган үз.

Z-28
ЭКСПЕРТ №
2022-06-30

Dizkon "ДИЗКОН" ХХК	Завхан аймаг, Их-Уул сум "150 ХУУХДИЙН ДОТУУР БАЙР"				
	2-р давхрын төмөр бетон дамнуруугны байгуулалт				Ye шат: А.3
	Инженер	Г.Золжаргал	ЕГ Шифр:ДК-04-2022/02	Масштаб: М 1:100	Огноо: 2022
	Гүйцэтгэсэн	Г.Золжаргал			
	Шалгасан	Ц. Бат-Итгэл	ТГ Шифр:	Зургийн дугаар: ББ-40	Хуудас: 75

ТӨМӨР БЕТОН ДАМН

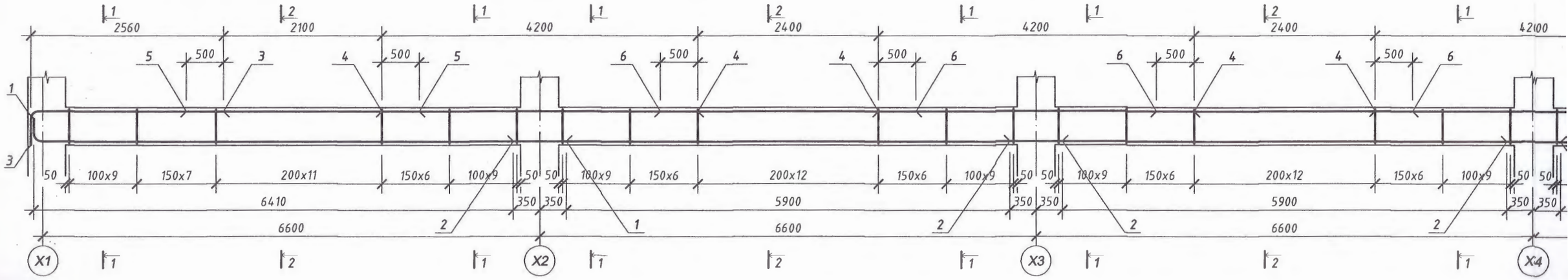

1 - 1

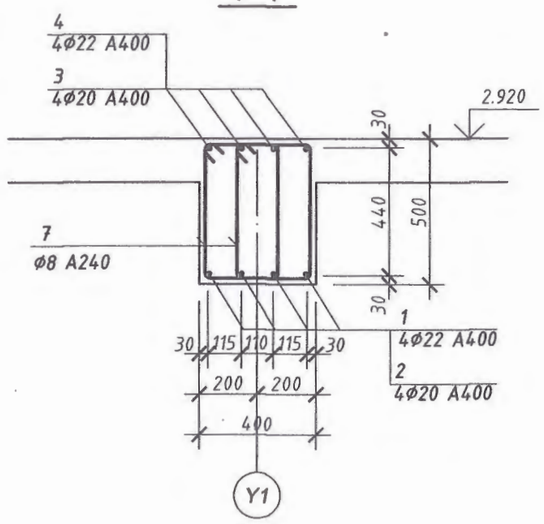

2 - 2

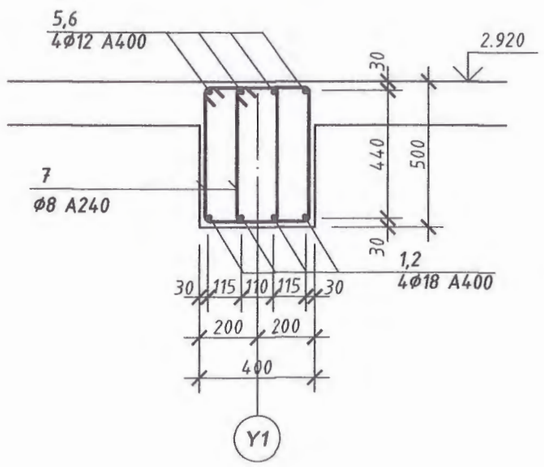

ТӨМӨР БЕТОН ДАМНУРУУ ДН-1

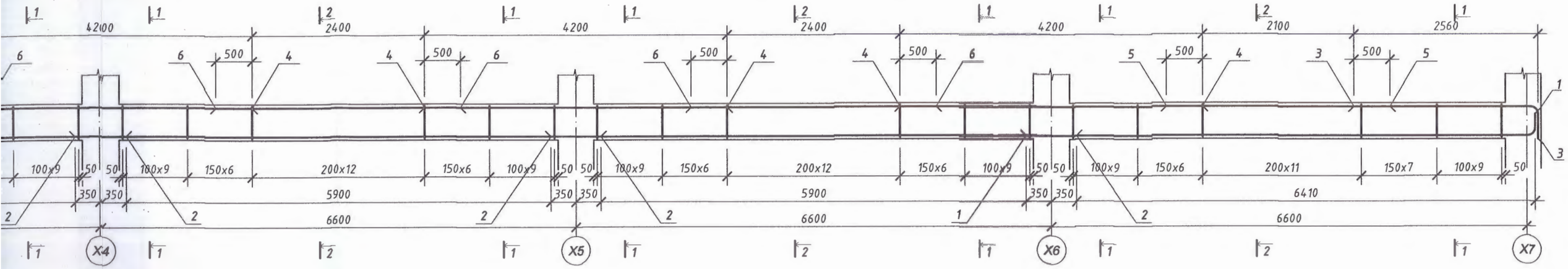

ДАМНУРУУНД ОРОХ МАТЕРИАЛЫН ТОДОРХОЙЛОЛТ

ДУГААР	ЗАГВАР	НЭР				ТОО ШИР	ЖИН /КГ/ НЭГЖ	ЖИН /КГ/ НИЙТ
		Дамнуруу Дн-1				1	1157.66	1157.66
1	ББ-	Арматур	⌀ 22	А400	L=7380	8	22.02	176.18
2	"	"	⌀ 20	А400	L=7300	16	18.00	288.03
3	"	"	⌀ 20	А400	L=2970	8	7.32	58.59
4	"	"	⌀ 22	А400	L=4200	20	12.53	250.66
5	"	"	⌀ 12	А400	L=3100	8	2.75	22.02
6	"	"	⌀ 12	А400	L=3400	16	3.02	48.31
7	"	"	⌀ 8	А240	L=1540	516	0.61	313.88
		Материал: Бетон В25					7.300	м3

Эзэмшигч засвар магадлал хийсэн
экспертийн дүгнэлт 2-28
2022-06-30

1. Энэ хуудсыг ББ-42-44 хуудастай хамтатган үз.

"ДИЗКОН" ХХК	Завхан аймаг, Их-Уул сум "150 ХҮҮХДИЙН ДОТУУР БАЙР"				
	Төмөр бетон дамнуруу ДН-1 (арматурлалт)				Ye шат: А.3
	Инженер	Г.Золжаргал	ЕГ Шифр:ДК-04-2022/02	Масштаб: М 1:50	Огноо: 202
	Гүйцэтгэсэн	Г.Золжаргал			
	Шалгасан	Ц. Бат-Итгэл	ТГ Шифр:	Зургийн дугаар: ББ-42	Хуудас: 75

ТӨМӨР БЕТОН ДАМ

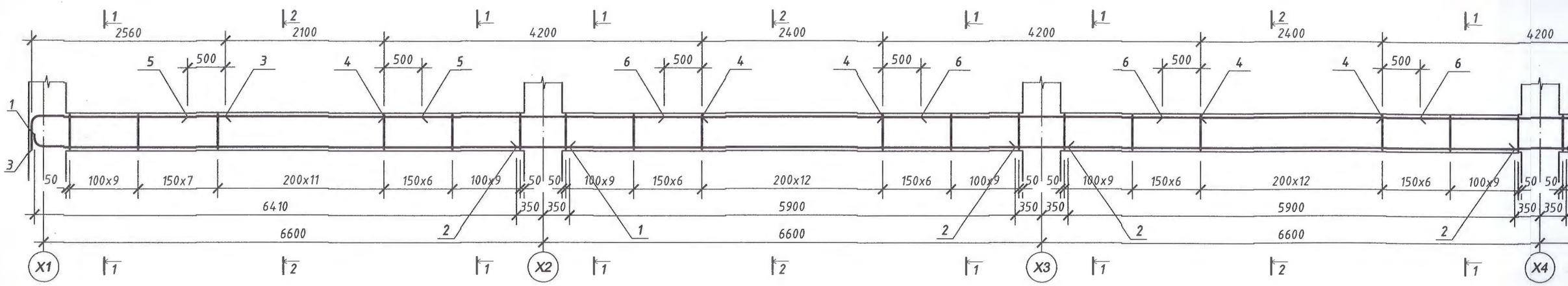

1 - 1

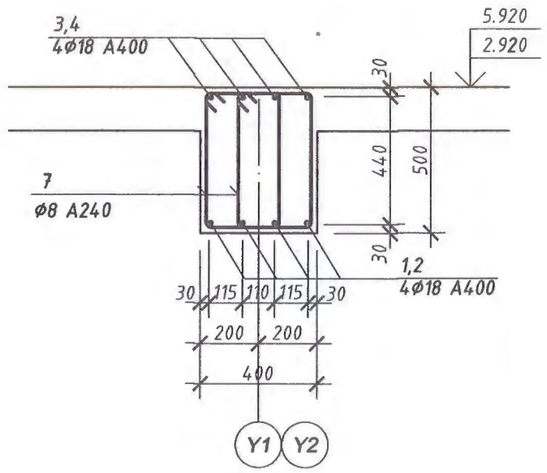

2 - 2

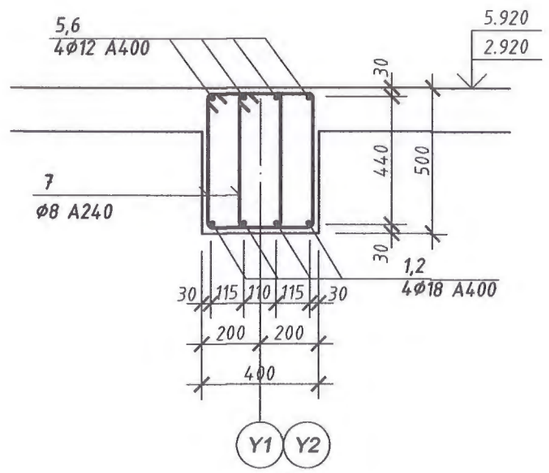

ТӨМӨР БЕТОН ДАМНУРУУ ДН-2

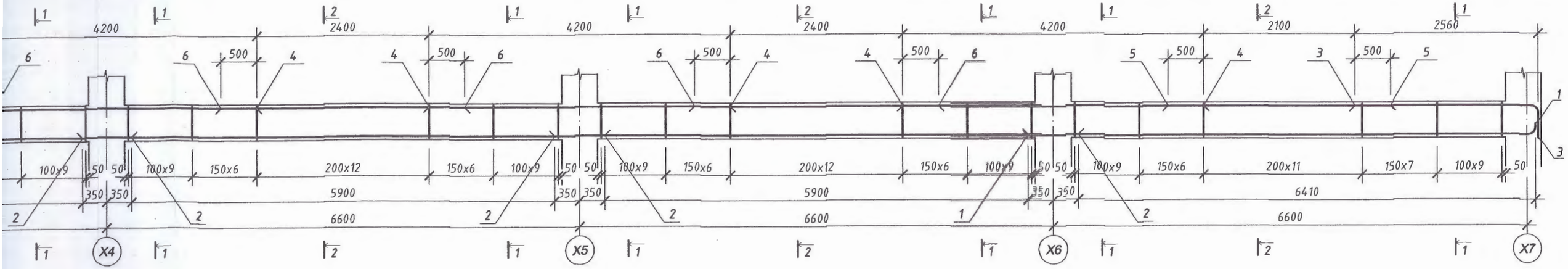

ДАМНУРУУНД ОРОХ МАТЕРИАЛЫН ТОДОРХОЙЛОЛТ

ДУГААР	ЗАГВАР	НЭР				ТОО ШИР	ЖИН /КГ/ НЭГЖ	ЖИН /КГ/ НИЙТ
		Дамнуруу Дн-2				3	948.85	2846.56
1	ББ-	Арматур	ϕ 18	A400	L=7220	8	14.44	115.52
2	"	"	ϕ 18	A400	L=7300	16	14.60	233.60
3	"	"	ϕ 18	A400	L=2970	8	5.94	47.52
4	"	"	ϕ 18	A400	L=4200	20	8.40	168.00
5	"	"	ϕ 12	A400	L=3100	8	2.75	22.02
6	"	"	ϕ 12	A400	L=3400	16	3.02	48.31
7	"	"	ϕ 8	A240	L=1540	516	0.61	313.88
		Материал: Бетон В25					7.300	м3

1. Энэ хуудсыг ББ-42-44 хуудастай хамтатган үз.

Dizkon "ДИЗКОН" ХХК	Завхан аймаг, Их-Уул сум "150 ХУУХДИЙН ДОТУУР БАЙР"				
	Төмөр бетон дамнуруу ДН-2 (арматурлалт)				Ye шат: А.3
	Инженер: Г.Золжаргал	ЕГ Шифр:ДК-04-2022/02	Масштаб: М 1:50	Огноо: 2022	
	Гүйцэтгэсэн: Г.Золжаргал	ТГ Шифр:	Зургийн дугаар: ББ-43	Хуудас: 75	
	Шалгасан: Ц. Бат-Итгэл				

Экспертийн дүгнэлт № 2-28
2022-06-30

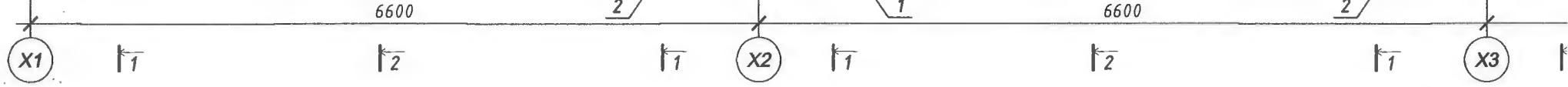
6600
6600
X1
X2
X3
1
2

1 - 1

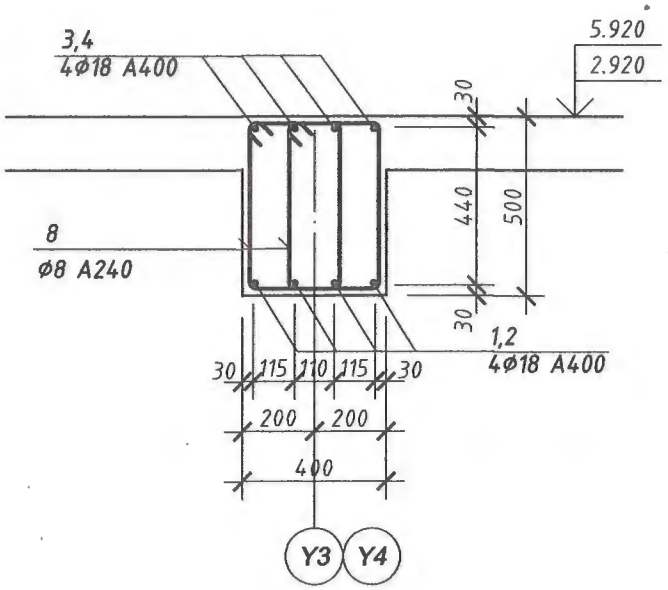
3,4
4Ø18 A400
5.920
2.920
30
440
500
30
8
Ø8 A240
1,2
4Ø18 A400
30 115 110 115 30
200 200
400
Y3
Y4

2 - 2

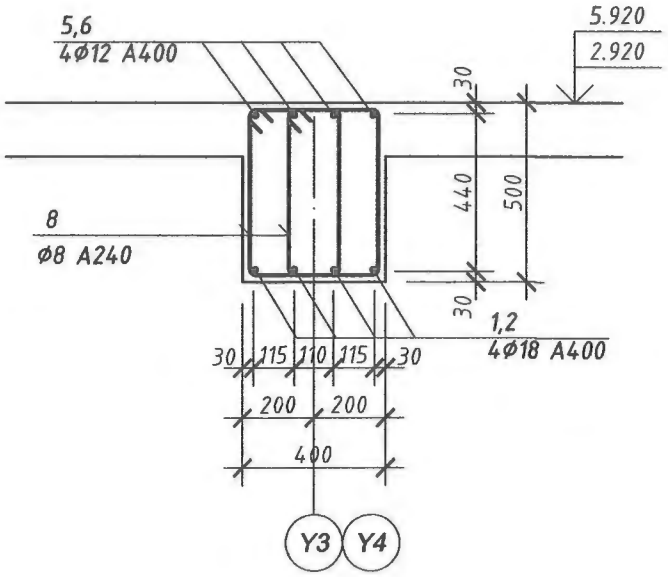
5,6
4Ø12 A400
5.920
2.920
30
440
500
30
8
Ø8 A240
1,2
4Ø18 A400
30 115 110 115 30
200 200
400
Y3
Y4

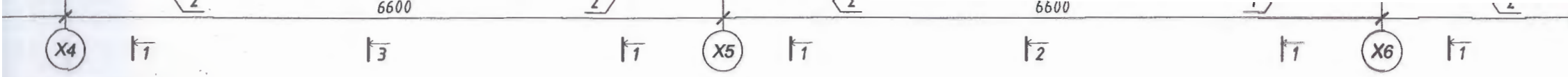

ДАМНУРУУЛ

ДУГААР	ЗАГВАР	
1	ББ- 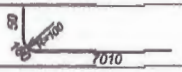	Армо
2	"	"
3	" 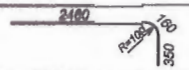	"
4	"	"
5	"	"
6	"	"
7	"	"
8	"	"
		Мате

Зураг төсөлд магадлал хийсэн
ЭКСПЕРТ № 228
Хяналт шинжилгээ хийсэн инженер
2022-06-30
Баталгаажуулсан эзэх
БАРИЛГЫН ХӨГЖЛИЙН ГЕГ

1. Энэ хуудсыг ББ-42-44 хуудастай хамтатган үз.

"ДИЗКОН" ХХК		Т
	Инженер	Г.Зо
	Гүйцэтгэсэн	Г.Зо
	Шалгасан	Ц. Б

9 10 11 12 13 14

ТӨМӨР БЕТОН ДАМНУ

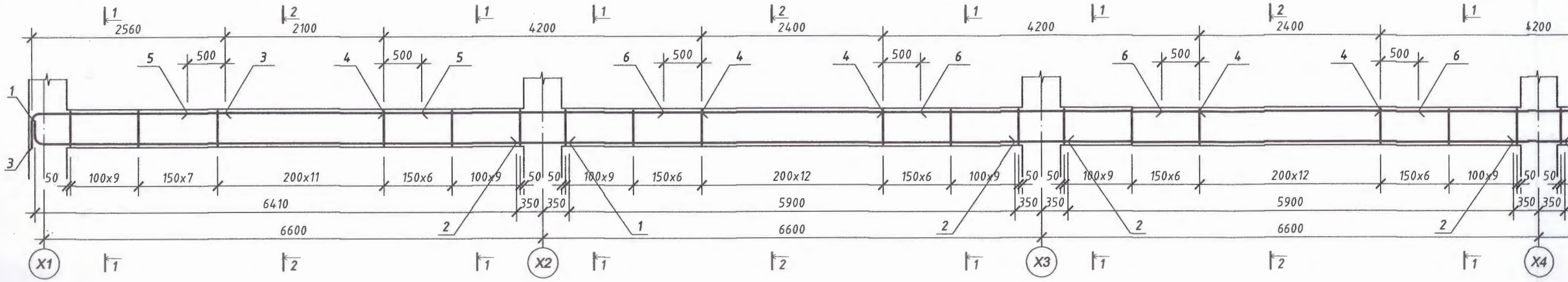

1 - 1

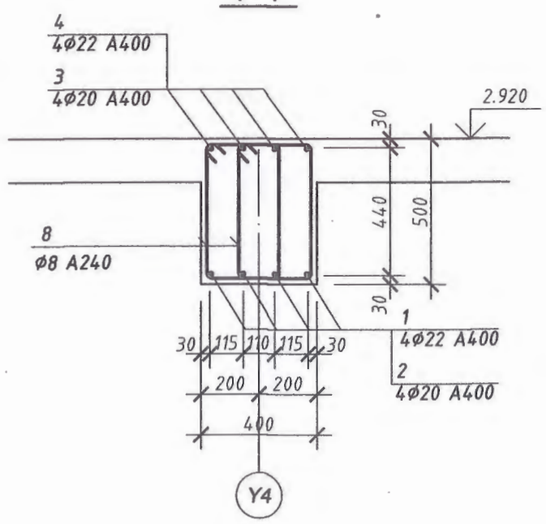

2 - 2

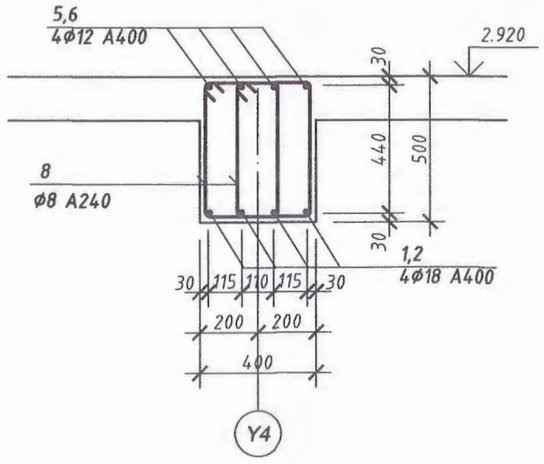

ӨР БЕТОН ДАМНУРУУ ДН-4

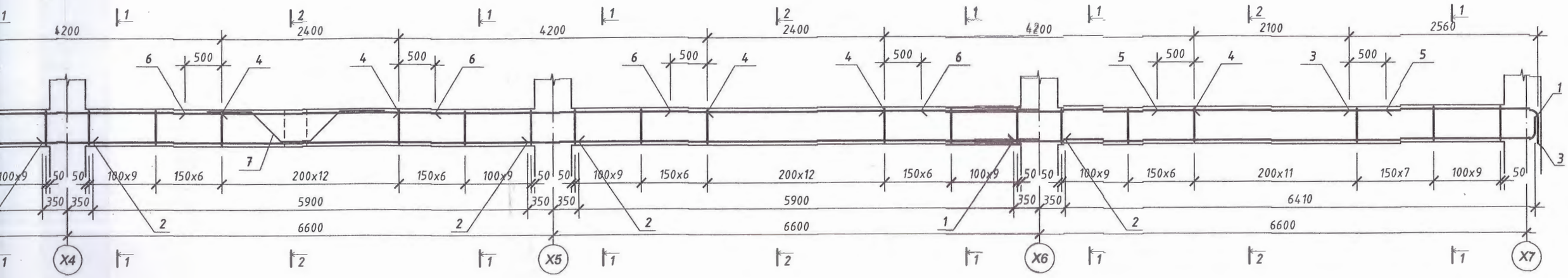

3 - 3

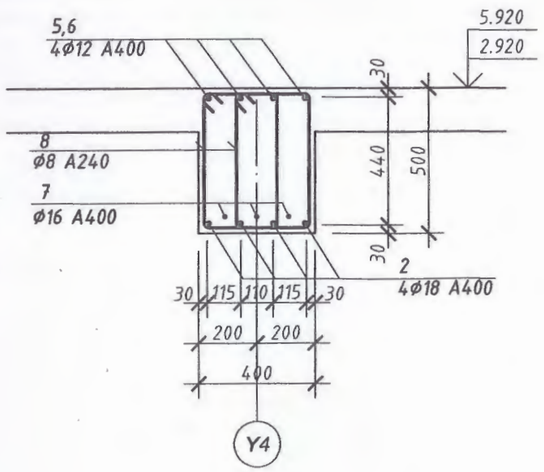

ДАМНУРУУНД ОРОХ МАТЕРИАЛЫН ТОДОРХОЙЛОЛТ

ДУГААР	ЗАГВАР	НЭР				ТОО ШИР	ЖИН /КГ/ НЭГЖ	ЖИН /КГ/ НИЙТ
		Дамнуруу Дн-4				1	1170.60	1170.60
1	БЬ-	Арматур	Ф 22	А400	L=7380	8	22.02	176.18
2	"	"	Ф 20	А400	L=7300	16	18.00	288.03
3	"	"	Ф 20	А400	L=2970	8	7.32	58.59
4	"	"	Ф 22	А400	L=4200	20	12.53	250.66
5	"	"	Ф 12	А400	L=3100	8	2.75	22.02
6	"	"	Ф 12	А400	L=3400	16	3.02	48.31
7	"	"	Ф 16	А400	L=2730	3	4.31	12.94
8	"	"	Ф 8	А240	L=1540	516	0.61	313.88
		Материал: Бетон В25					7.300	м3

Зураг тооцоо магадлал хийсэн
ЭКСПЕРТ 2-28
2022-06-30
БАРИЛГЫН ЯАМ

1. Энэ хуудсыг ББ-42-44 хуудастай хамтатган үз.

"ДИЗКОН" ХХК

Завхан аймаг, Их-Уул сум
"150 ХУУХДИЙН ДОТУУР БАЙР"

Төмөр бетон дамнуруу ДН-4 (арматурлалт)

Ye шат: А.3

Инженер	Г.Золжаргал	ЕГ Шифр:ДК-04-2022/02	Масштаб: М 1:50	Огноо: 2022
Гүйцэтгэсэн	Г.Золжаргал	ТГ Шифр:	Зургийн дугаар: ББ-45	Хуудас: 75
Шалгасан	Ц. Бат-Итгэл			

ТӨМӨР БЕТОН ДАМ

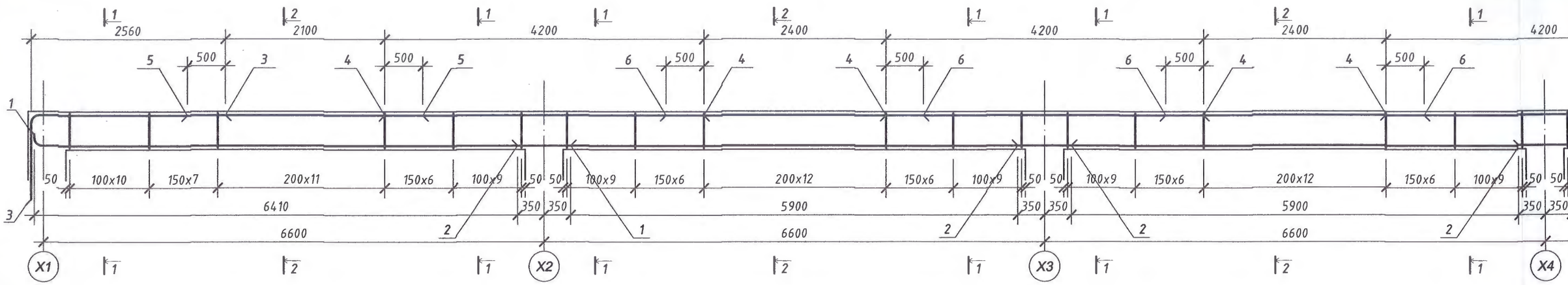

1 - 1

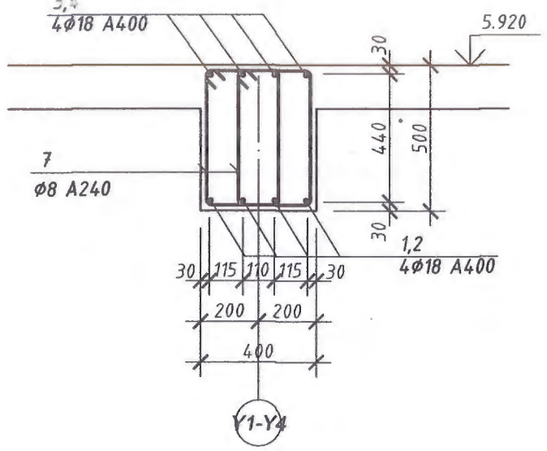

2 - 2

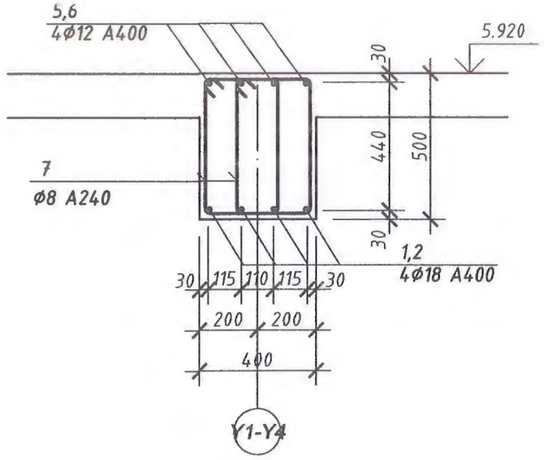

ТӨМӨР БЕТОН ДАМНУРУУ ДН-5

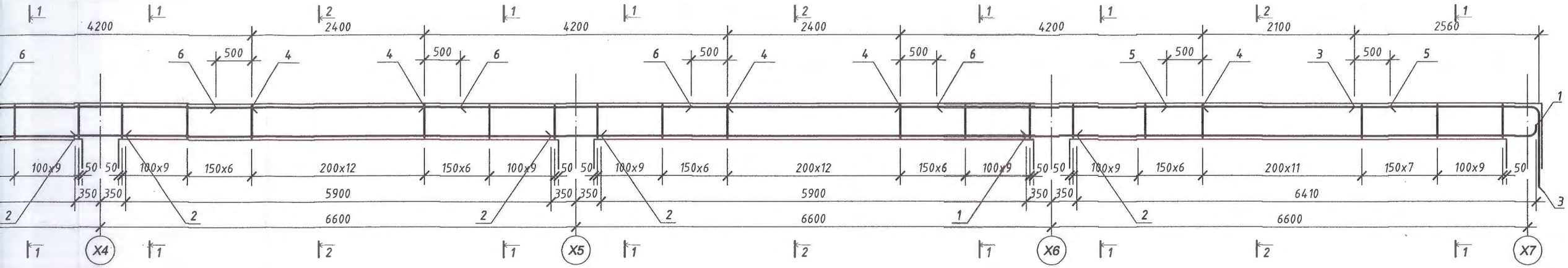

ДАМНУРУУНД ОРОХ МАТЕРИАЛЫН ТОДОРХОЙЛОЛТ

ДУГААР	ЗАГВАР	НЭР				ТОО ШИР	ЖИН /КГ/ НЭГЖ	ЖИН /КГ/ НИЙТ
		Дамнуруу Дн-5				4	959.25	3837.01
1	ББ-	Арматур	ϕ 18	A400	L=7220	8	14.44	115.52
2	"	"	ϕ 18	A400	L=7300	16	14.60	233.60
3	"	"	ϕ 18	A400	L=3620	8	7.24	57.92
4	"	"	ϕ 18	A400	L=4200	20	8.40	168.00
5	"	"	ϕ 12	A400	L=3100	8	2.75	22.02
6	"	"	ϕ 12	A240	L=3400	16	3.02	48.31
7	" 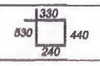	"	ϕ 8	A240	L=1540	516	0.61	313.88
		Материал: Бетон В20					7.300	м3

1. Энэ хуудсыг ББ-42-44 хуудастай хамтатган үз.

"ДИЗКОН" ХХК	Завхан аймаг, Их-Уул сум "150 ХҮҮХДИЙН ДОТУУР БАЙР"				
	Төмөр бетон дамнуруу ДН-5 (арматурлалт)				Ye шат: А.З
	Инженер	Г.Золжаргал	ЕГ Шифр:ДК-04-2022/02	Масштаб: М 1:50	Огноо: 2022
	Гүйцэтгэсэн	Г.Золжаргал			
	Шалгасан	Ц. Бат-Итгэл	ТГ Шифр:	Зургийн дугаар: ББ-46	Хуудас: 75

ТӨМӨР БЕТОН ДАМНУРУУ ДН-6

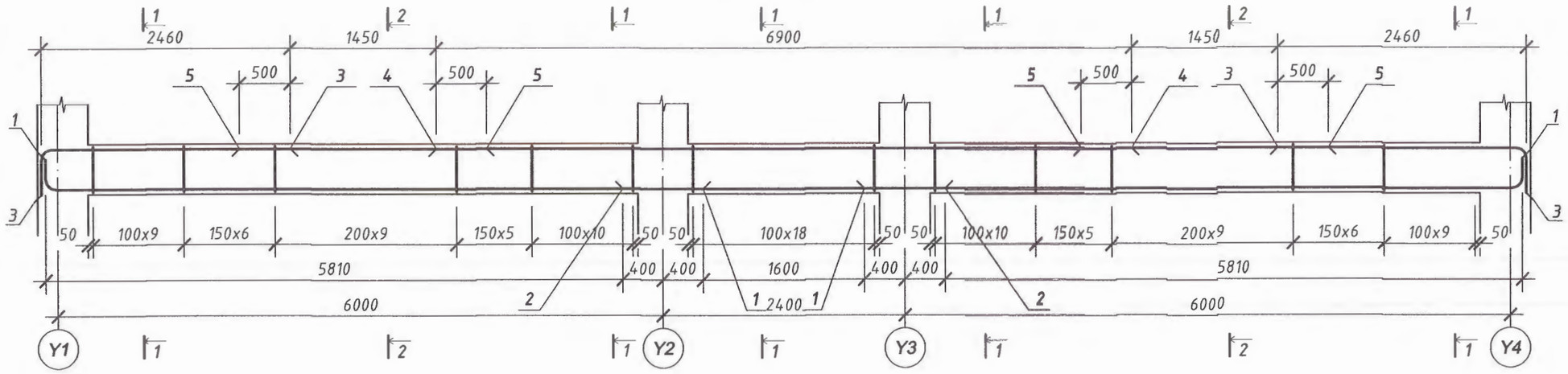

1 - 1

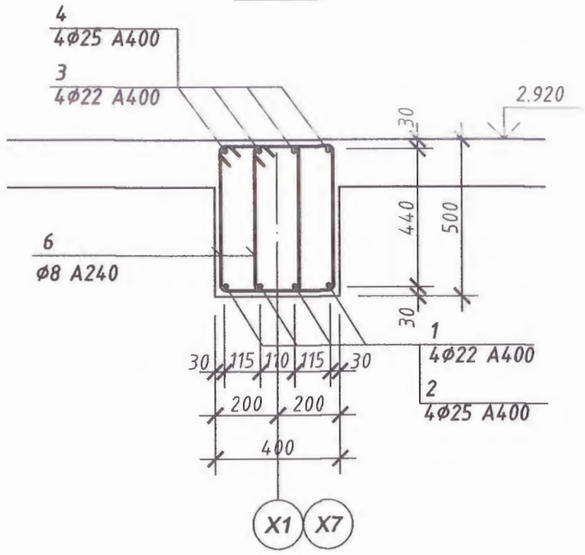

2 - 2

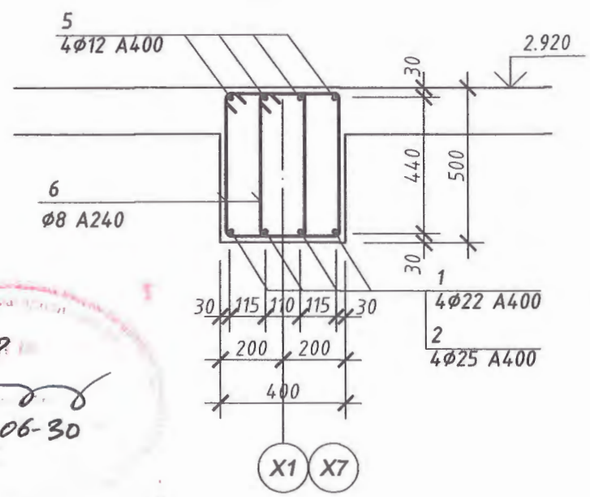

ДАМНУРУУНД ОРОХ МАТЕРИАЛЫН ТОДОРХОЙЛОЛТ

ДУГААР	ЗАГВАР	НЭР			ТОО ШИР	ЖИН /КГ/	
						НЭГЖ	НИЙТ
		Дамнуруу Дн-6			2	522.44	1044.88
1	ББ-	Арматур	Ф 22 А400	L=6720	8	20.05	160.42
2	"	"	Ф 25 А400	L=3200	4	12.33	49.32
3	"	"	Ф 22 А400	L=2870	8	8.56	68.51
4	"	"	Ф 25 А400	L=6900	4	26.59	106.34
5	"	"	Ф 12 А400	L=2450	8	2.18	17.40
6	"	"	Ф 8 А240	L=1540	198	0.61	120.44
		Материал: Бетон В25				2.560	м3

Dizkon

"ДИЗКОН" ХХК

Завхан аймаг, Их-Уул сум
"150 ХУУХДИЙН ДОТУУР БАЙР"

Төмөр бетон дамнуруу ДН-6 (арматурлалт)

Ye шат: А.3

Инженер	Г.Золжаргал		ЕГ Шифр:ДК-04-2022/02	Масштаб: М 1:50	Огноо: 2022
Гүйцэтгэсэн	Г.Золжаргал		ТГ Шифр:	Зургийн дугаар: ББ-47	Хуудас: 75
Шалгасан	Ц. Бат-Итгэл				

1. Энэ хуудсыг ББ-42-44 хуудастай хамтатган үз.

Эдрагт тасалдаа
2-28
2022-06-30

ТӨМӨР БЕТОН ДАМНУРУУ ДН-7

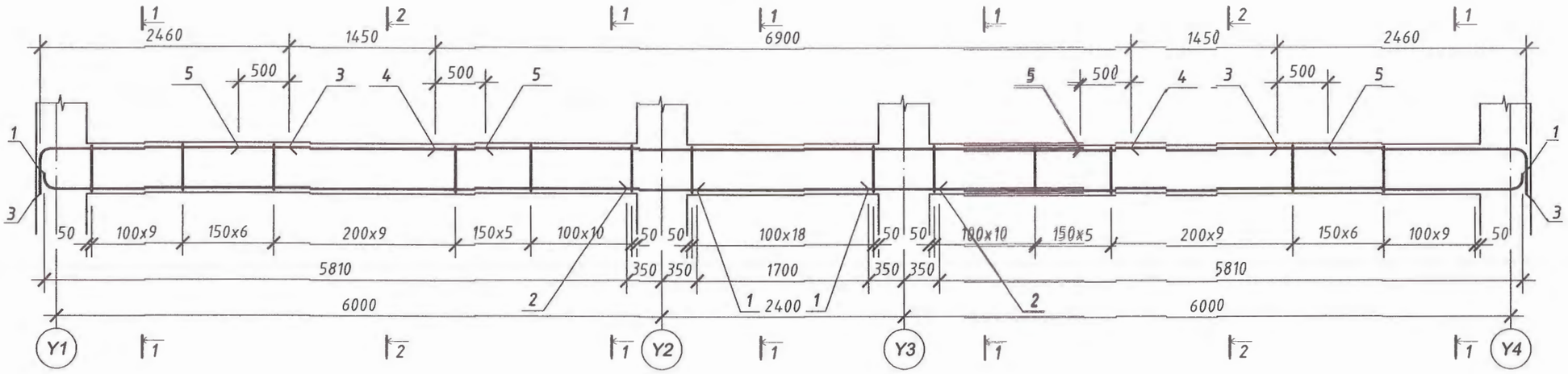

1 - 1

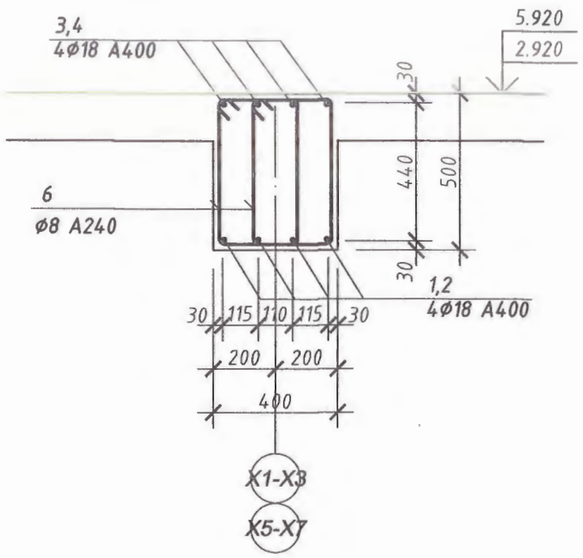

2 - 2

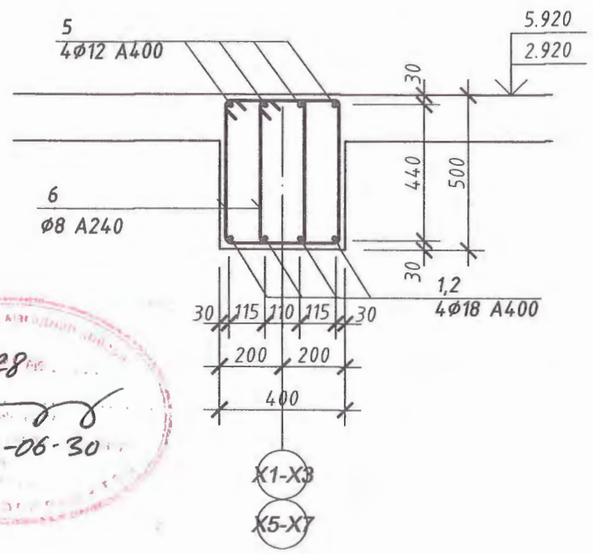

Зураг тесолд авсан
Эх хувь
2-28
2022-06-30

1. Энэ хуудсыг ББ-42-44 хуудастай хамтатган үз.

ДАМНУРУУНД ОРОХ МАТЕРИАЛЫН ТОДОРХОЙЛОЛТ

ДУГААР	ЗАГВАР	НЭР				ТОО ШИР	ЖИН /КГ/ НЭГЖ	ЖИН /КГ/ НИЙТ
		Дамнуруу Дн- 7				10	369.69	3696.88
1	ББ- 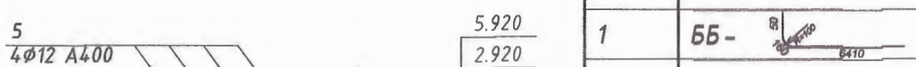	Арматур	Ø 18	A400	L=6620	8	13.24	105.92
2	"	"	Ø 18	A400	L=3100	4	6.20	24.80
3	" 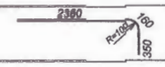	"	Ø 18	A400	L=2870	8	5.74	45.92
4	"	"	Ø 18	A400	L=6900	4	13.80	55.20
5	"	"	Ø 12	A400	L=2450	8	2.18	17.40
6	"	"	Ø 8	A240	L=1540	198	0.61	120.44
		Материал: Бетон В25					2.560	м3

Dizkon "ДИЗКОН" ХХК	Завхан аймаг, Их-Уул сум "150 ХҮҮХДИЙН ДОТУУР БАЙР"				
	Төмөр бетон дамнуруу ДН- 7 (арматурлалт)				Үе шат: А.З
	Инженер	Г.Золжаргал	ЕГ Шифр:ДК-04-2022/02	Масштаб: М 1:50	Огноо: 2022
	Гүйцэтгэсэн	Г.Золжаргал			
	Шалгасан	Ц. Бат-Итгэл	ТГ Шифр:	Зургийн дугаар: ББ-48	Хуудас: 75

ТӨМӨР БЕТОН ДАМНУРУУ ДН-8

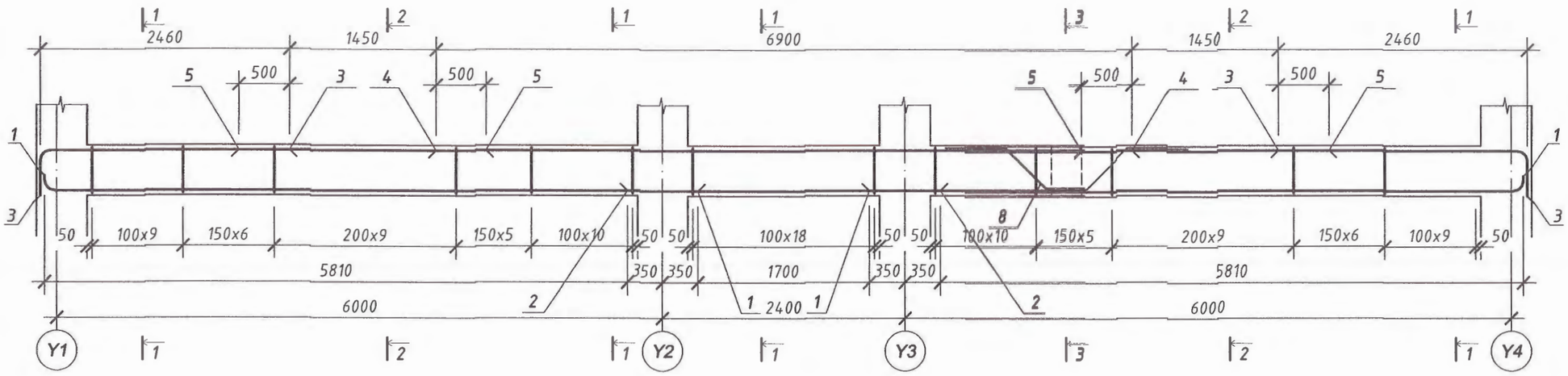

1 - 1

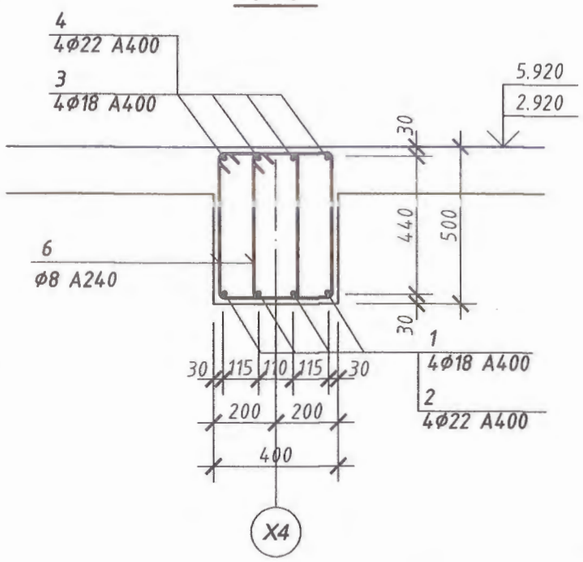

2 - 2

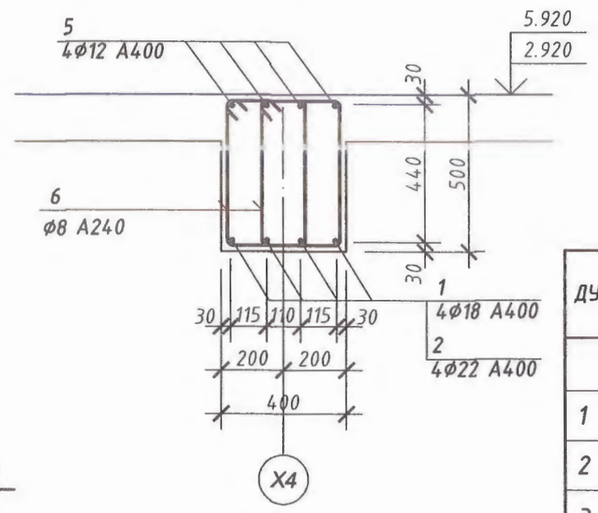

3 - 3

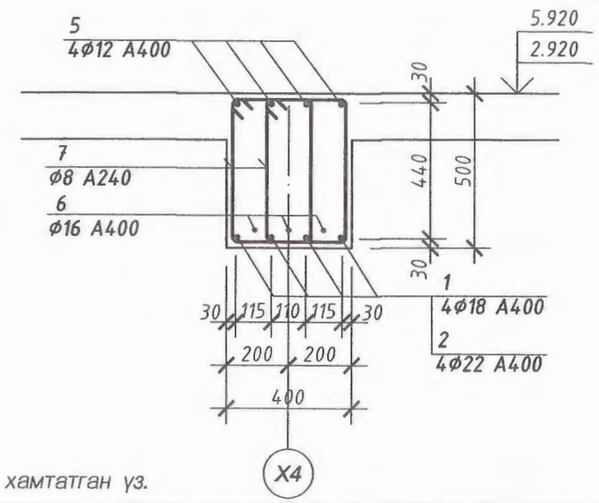

1. Энэ хуудсыг ББ-42-44 хуудастай хамтатган үз.

ДАМНУРУУНД ОРОХ МАТЕРИАЛЫН ТОДОРХОЙЛОЛТ

ДУГААР	ЗАГВАР	НЭР				ТОО ШИР	ЖИН /КГ/ НЭГЖ	ЖИН /КГ/ НИЙТ
		Дамнуруу Дн-8				2	421.99	843.98
1	ББ-	Арматур	Ø 18	A400	L=6620	8	13.24	105.92
2	"	"	Ø 22	A400	L=3100	4	9.25	37.00
3	"	"	Ø 18	A400	L=2870	8	5.74	45.92
4	"	"	Ø 22	A400	L=6900	4	20.59	82.36
5	"	"	Ø 12	A400	L=2450	8	2.18	17.40
6	" 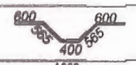	"	Ø 16	A400	L=2730	3	4.31	12.94
7	" 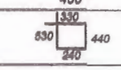	"	Ø 8	A240	L=1540	198	0.61	120.44
		Материал: Бетон В25					2.560	м3

Dizkon

"ДИЗКОН" ХХК

Завхан аймаг, Их-Уул сум
"150 ХҮҮХДИЙН ДОТУУР БАЙР"

Төмөр бетон дамнуруу ДН-8 (арматурлалт)

Ye шат: А.3

Инженер	Г.Золжаргал	ЕГ Шифр:ДК-04-2022/02	Масштаб: М 1:50	Огноо: 2022
Гүйцэтгэсэн	Г.Золжаргал	ТГ Шифр:	Зургийн дугаар: ББ-49	Хуудас: 75
Шалгасан	Ц. Бат-Итгэл			

A3

ТӨМӨР БЕТОН ДАМНУРУУ ДН-9

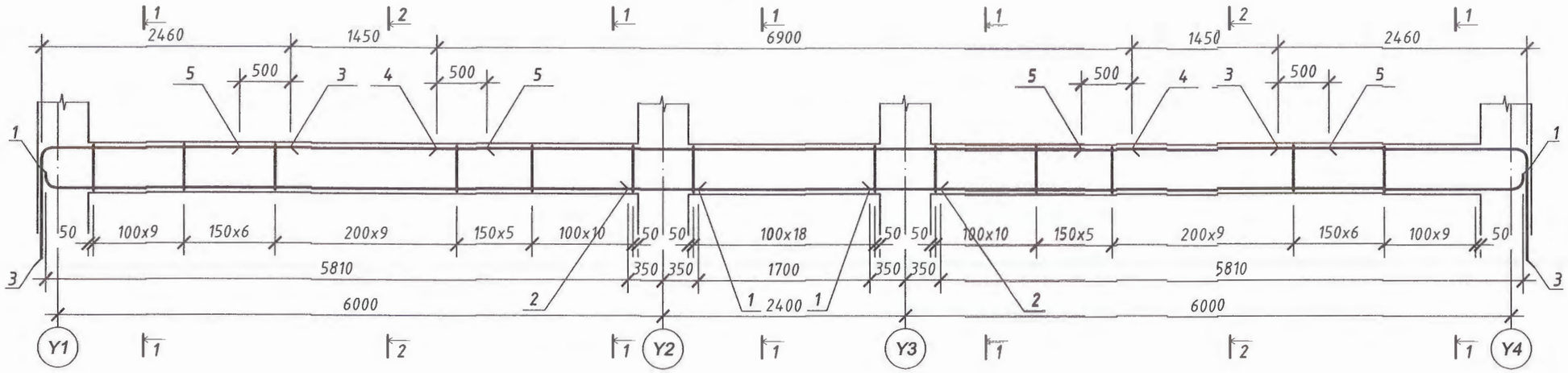

1 - 1

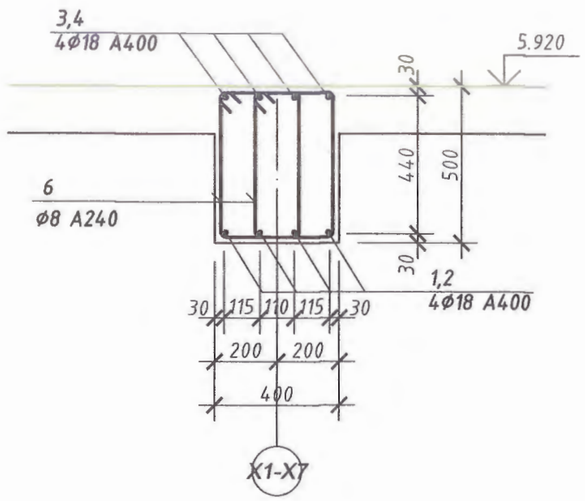

2 - 2

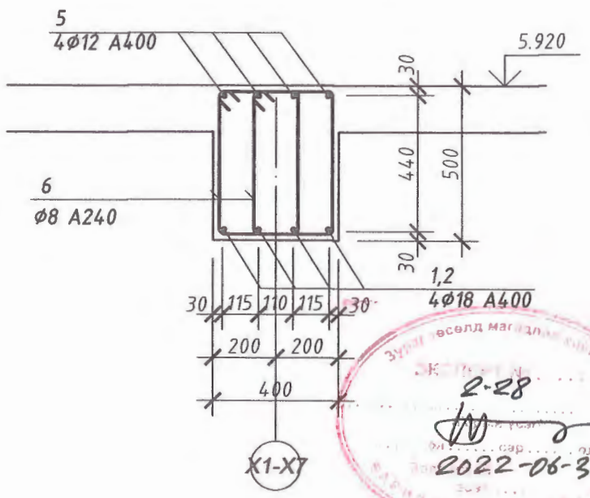

2-28
2022-06-30

ДАМНУРУУНД ОРОХ МАТЕРИАЛЫН ТОДОРХОЙЛОЛТ

ДУГААР	ЗАГВАР	НЭР				ТОО ШИР	ЖИН /КГ/ НЭГЖ	ЖИН /КГ/ НИЙТ
		Дамнуруу Дн-9				7	380.09	2660.62
1	ББ-	Арматур	Ø 18	A400	L=6620	8	13.24	105.92
2	"	"	Ø 18	A400	L=3100	4	6.20	24.80
3	"	"	Ø 18	A400	L=3520	8	7.04	56.32
4	"	"	Ø 18	A400	L=6900	4	13.80	55.20
5	"	"	Ø 12	A400	L=2450	8	2.18	17.40
6	"	"	Ø 8	A240	L=1540	198	0.61	120.44
		Материал: Бетон В25					2.560	м3

1. Энэ хуудсыг ББ-42-44 хуудастай хамтатган үз.

"ДИЗКОН" ХХК	Завхан аймаг, Их-Уул сум "150 ХҮҮХДИЙН ДОТУУР БАЙР"				
	Төмөр бетон дамнуруу ДН-9 (арматурлалт)				Ye шат: А.3
	Инженер	Г.Золжаргал	ЕГ Шифр:ДК-04-2022/02	Масштаб: М 1:50	Огноо: 2022
	Гүйцэтгэсэн	Г.Золжаргал			
	Шалгасан	Ц. Бат-Итгэл	ТГ Шифр:	Зургийн дугаар: ББ-50	Хуудас: 75

ТӨМӨР БЕТОН ДАМНУРУУ ДН-10

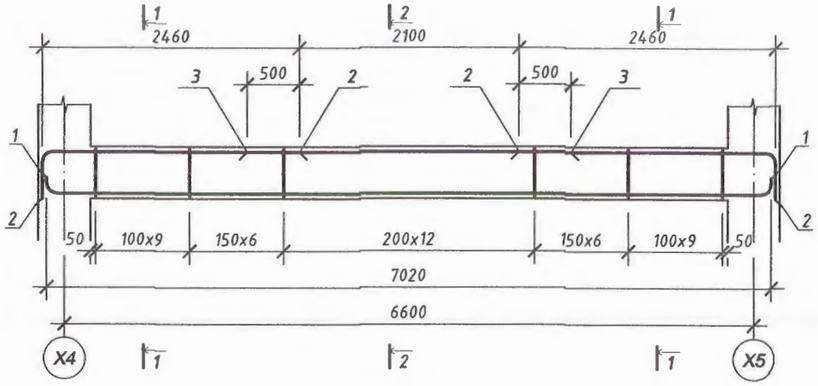

1 - 1

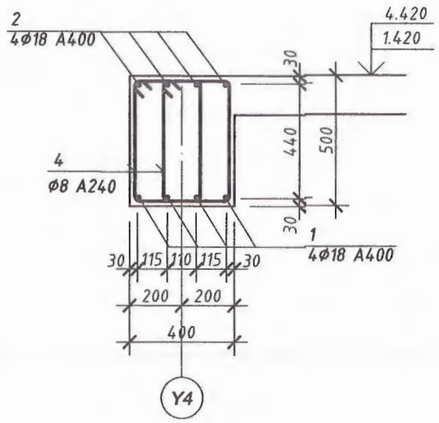

2 - 2

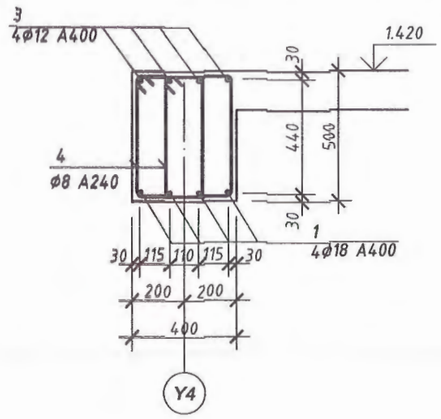

3 - 3

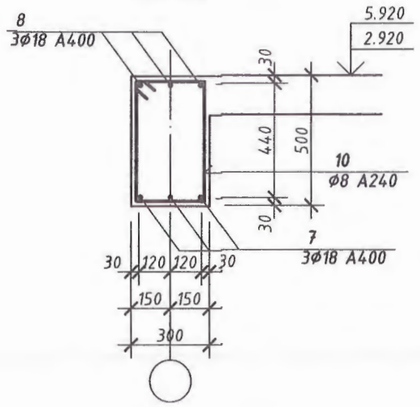

ТӨМӨР БЕТОН ТУСЛАХ ДАМНУРУУ ТДН-1

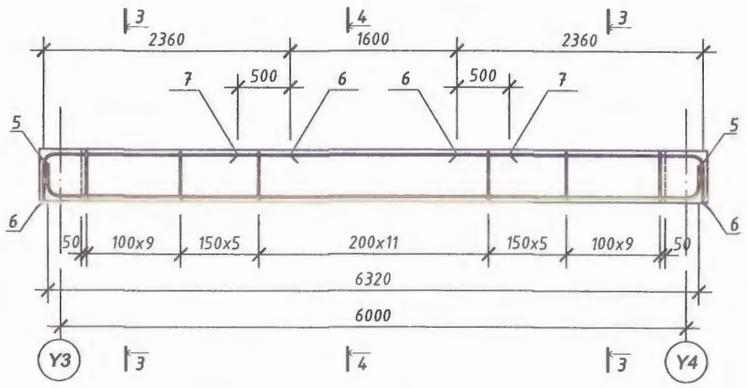

4 - 4

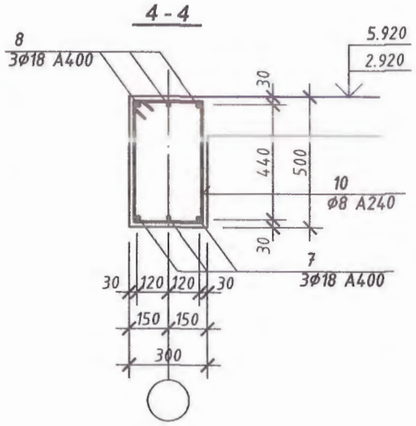

ТӨМӨР БЕТОН ТУСЛАХ ДАМНУРУУ ТДН-2

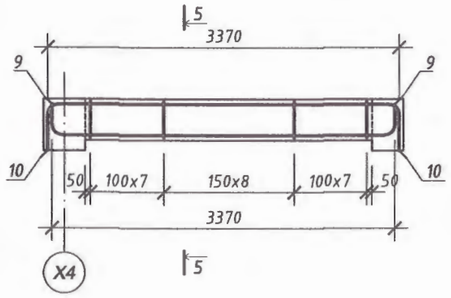

5 - 5

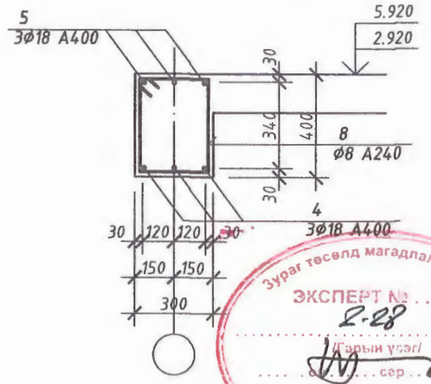

ДАМНУРУУНД ОРОХ МАТЕРИАЛЫН ТОДОРХОЙЛОЛТ

ДУГААР	ЗАГВАР	НЭР				ТОО ШИР	ЖИН /КГ/ НЭГЖ	ЖИН /КГ/ НИЙТ
		Дамнуруу Дн-10				1	167.17	167.17
1	ББ-	Арматур	Ø 18	A400	L=7240	4	14.48	57.92
2	"	"	Ø 18	A400	L=2870	8	5.74	45.92
3	"	"	Ø 12	A400	L=3100	4	2.75	11.01
4	"	"	Ø 8	A240	L=1540	86	0.61	52.31
		Материал: Бетон В20					1.220	м3
		Туслах дамнуу ТДН-1,2				2	166.19	332.38
5	ББ-	Арматур	Ø 18	A400	L=6840	3	13.68	41.04
6	"	"	Ø 18	A400	L=2770	6	5.54	33.24
7	"	"	Ø 12	A400	L=2600	3	2.31	6.93
8	"	"	Ø 8	A240	L=1540	40	0.61	24.33
9	"	"	Ø 18	A400	L=3890	3	7.78	23.34
10	"	"	Ø 18	A400	L=4190	3	8.38	25.14
11	"	"	Ø 8	A400	L=1340	23	0.53	12.17
		Материал: Бетон В20					1.170	м3

Зураг төсөлд магадлал хийсэн
ЭКСПЕРТ № 2-28
/Гарын үсэг/
2022-06-30
БАРИЛГЫН ХӨГЖЛИЙН ГАЗАР

"ДИЗКОН" ХХК

Завхан аймаг, Их-Уул сум
"150 ХҮҮХДИЙН ДОТУУР БАЙР"

Гадна төмөр шат ГШ-1 байгуулалт

Ye шат: А.3

Инженер	Г.Золжаргал		ЕГ Шифр:ДК-04-2022/02	Масштаб: М 1:50	Огноо: 2022
Гүйцэтгэсэн	Г.Золжаргал		ТГ Шифр:	Зургийн дугаар: ББ-51	Хуудас: 75
Шалгасан	Ц. Бат-Итгэл				

A3

1-Р ДАВХРЫН ХУЧИЛТЫН БАЙГУУЛАЛТ (ХЭВНИЙ ЗУРАГ) М1:100

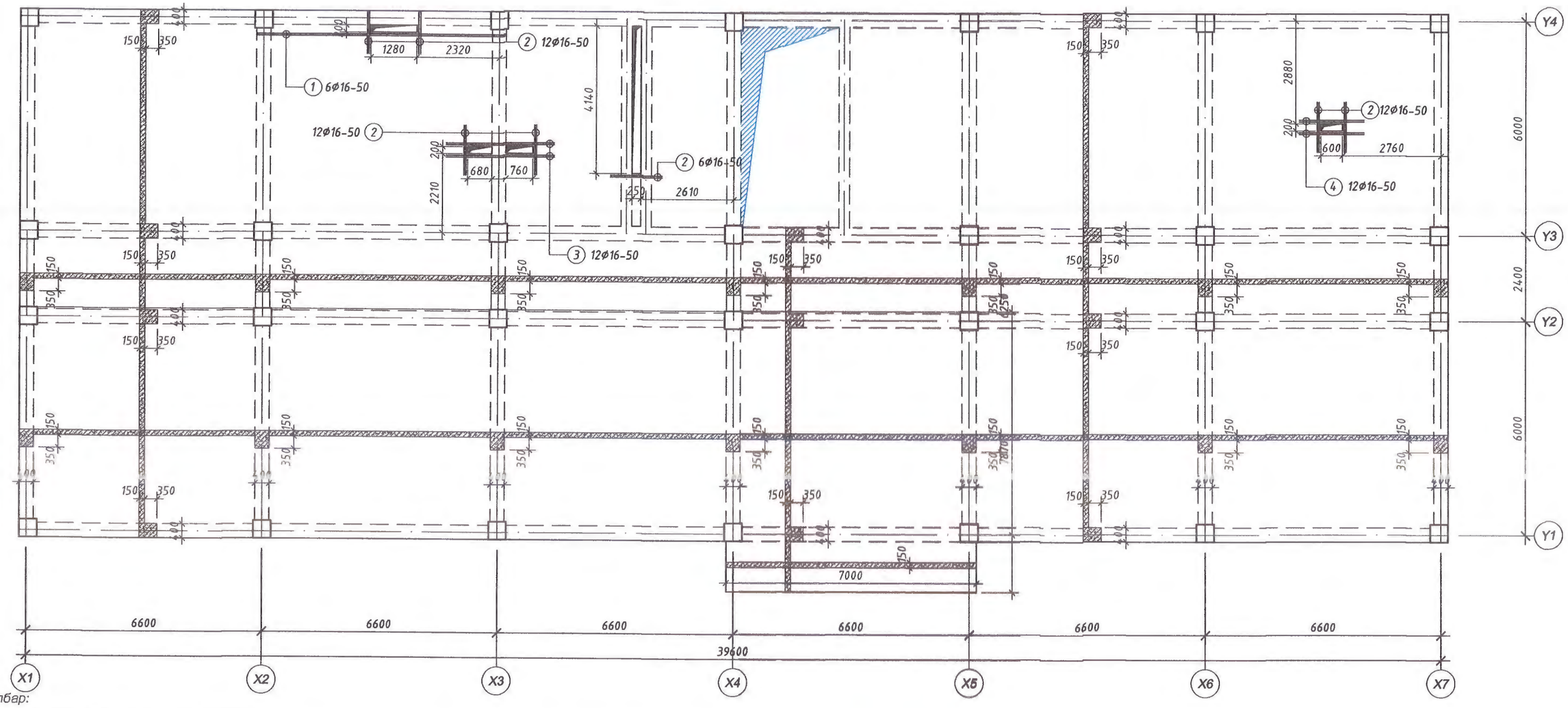

Тайлбар:

1. Энэ хуудсыг ББ-52-55 хуудастай хамтатган үз.
2. Хучилтанд гарах нүхний хэмжээ, байршлыг холбогдох БА, ХС, ЦБУ маркийн зургуудтай тулгаж үзэн шалгасны дараа хэв угсрах ажлыг гүйцэтгэнэ. 1.0 метрээс урт нүхэнд хучитгэлийн арматурыг 2 талын дамнуруунд анкерлана.

ХУЧИЛТАНД ГАРАХ НҮХИЙГ ХУЧИТГЭХ БАЙДАЛ

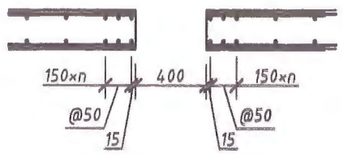

НҮХНИЙ ХУЧИТГЭЛД ОРОХ МАТЕРИАЛЫН ТОДОРХОЙЛОЛТ

ДУГААР	ЗАГВАР	НЭР				ТОО ШИР	ЖИН /КГ/	
							НЭГЖ	НИЙТ
		1 давхрын хучилтын нүхний хучитгэл				1	257.34	257.34
1	ББ-	Арматур	Ф 16	А400	L=7000	6	11.05	66.28
2	"	"	Ф 16	А400	L=1500	42	2.37	99.41
3	"	"	Ф 16	А400	L=3040	12	4.80	57.57
4	"	"	Ф 16	А400	L=1800	12	2.84	34.08

Зөвшөөрөлцсөн		
БА	Г.Даваахүү	
ХС, ДМ	М.Сүмбэрэл	
ЦБУ	Ж.Бодьгэрэл	
ДГ, ХТ	А.Энхтуяа	
ХД, ГД	С.Энхмөнх	

"ДИЗКОН" ХХК

Завхан аймаг, Их-Уул сум
"150 ХУУХДИЙН ДОТУУР БАЙР"

1-р давхрын хучилтын байгуулалт (хэвний зураг)

Ye шат: А.3

Инженер	Г.Золжаргал		ЕГ Шифр:ДК-04-2022/02	Масштаб: М 1:50	Огноо: 2022
Гүйцэтгэсэн	Г.Золжаргал		ТГ Шифр:	Зургийн дугаар: ББ-52	Хуудас: 75
Шалгасан	Ц. Бат-Итгэл				

1-Р ДАВХРЫН ХУЧИЛТЫН БАЙГУУЛАЛТ (ДООД ҮЕИЙН АРМАТУРЛАЛТ) М1:100

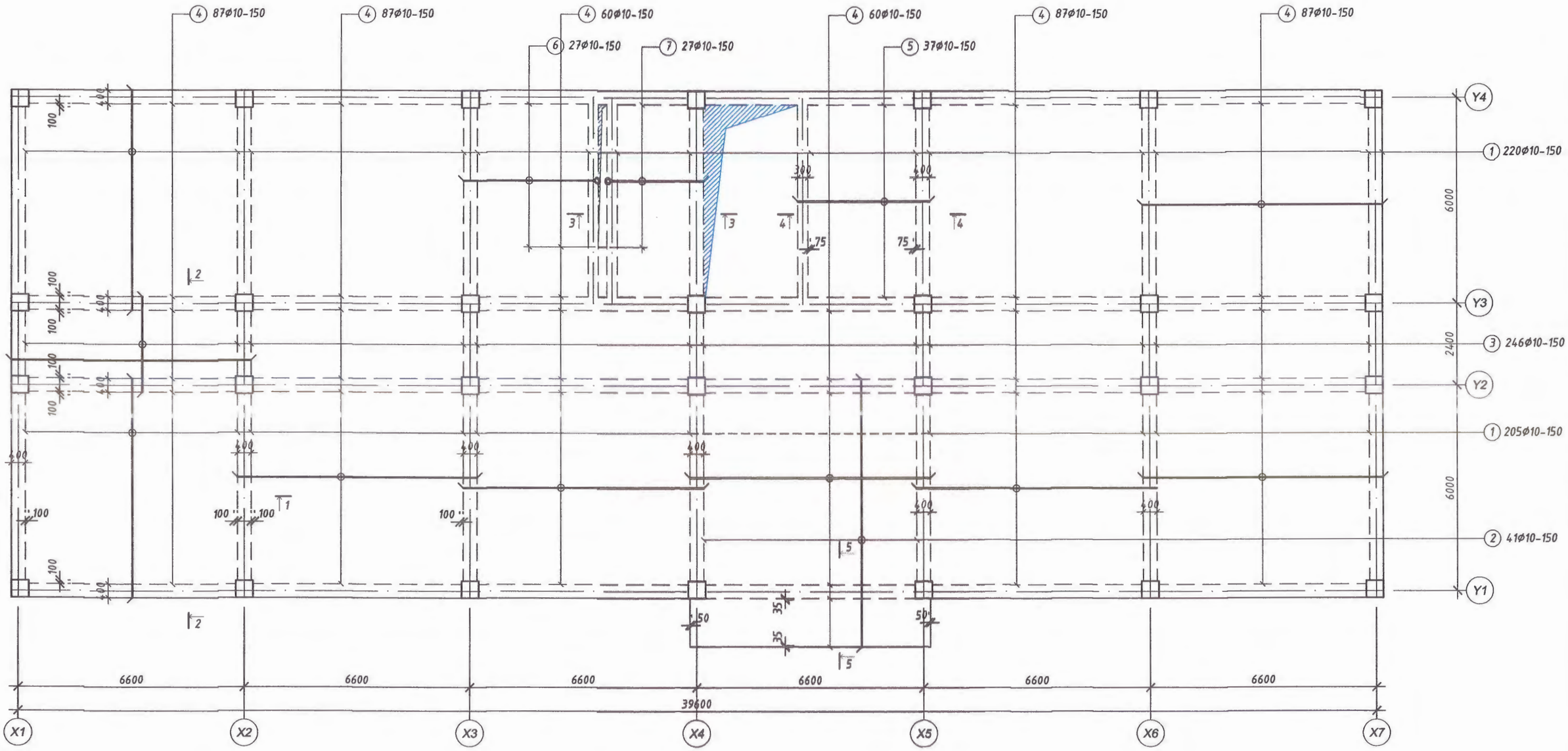

1. Энэ хуудсыг ББ-52-55 хуудастай хамтатган үз.

Зураг төсөлд хянагдсан хянагч инженер
2-28
2022-06-30

Dizkon "ДИЗКОН" ХХК	Завхан аймаг, Их-Уул сум "150 ХҮҮХДИЙН ДОТУУР БАЙР"				
	1-р давхрын хучилтын байгуулалт (доод үеийн арматурлалт)				Үе шат: А.З
	Инженер	Г.Золжаргал	ЕГ Шифр:ДК-04-2022/02	Масштаб: М 1:50	Огноо: 2022
	Гүйцэтгэсэн	Г.Золжаргал			
	Шалгасан	Ц. Бат-Итгэл	ТГ Шифр:	Зургийн дугаар: ББ-53	Хуудас: 75

1-Р ДАВХРЫН ХУЧИЛТЫН БАЙГУУЛАЛТ (ДЭЭД ҮЕИЙН АРМАТУРЛАЛТ) М1:100

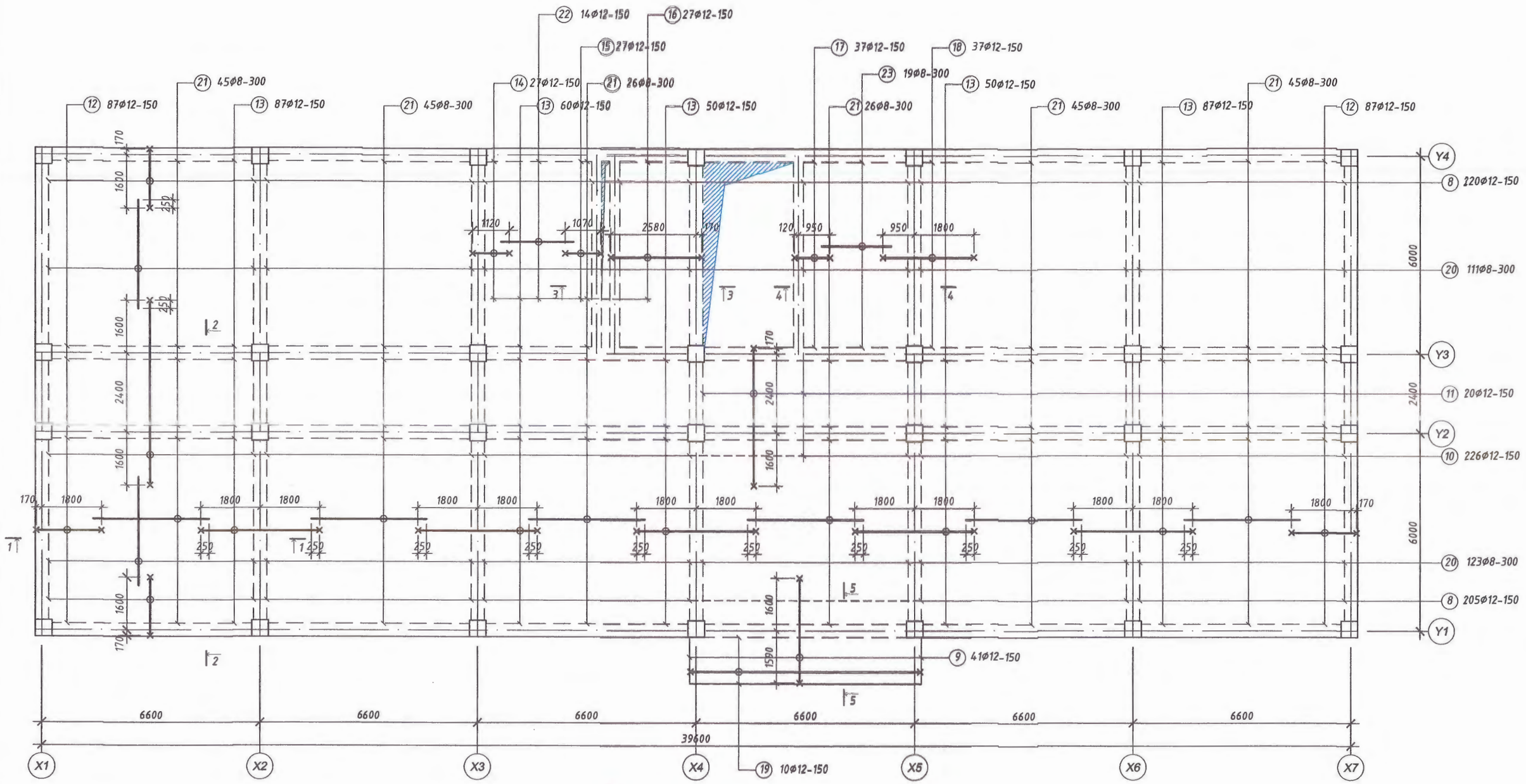

1. Энэ хуудсыг ББ-52-55 хуудастай хамтатган үз.

2-28
2022-06-30

Dizkon	Завхан аймаг, Их-Уул сум "150 ХҮҮХДИЙН ДОТУУР БАЙР"				
	1-р давхрын хучилтын байгуулалт (дээд үеийн арматурлалт)				Үе шат: А.З
	Инженер	Г.Золжаргал	ЕГ Шифр:ДК-04-2022/02	Масштаб: М 1:50	Огноо: 2022
	Гүйцэтгэсэн	Г.Золжаргал			
"ДИЗКОН" ХХК	Шалгасан	Ц. Бат-Итгэл	ТГ Шифр:	Зургийн дугаар: ББ-54	Хуудас: 75

1 - 1

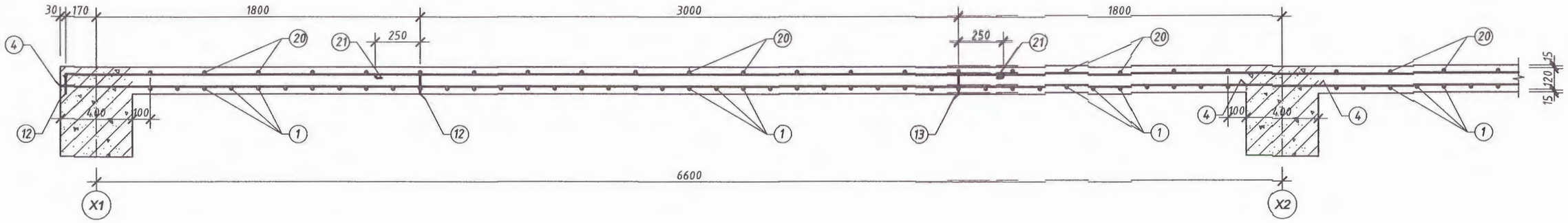

2 - 2

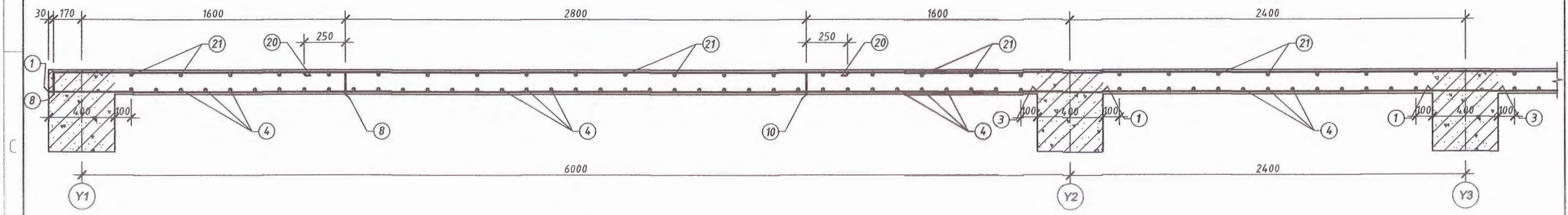

3 - 3

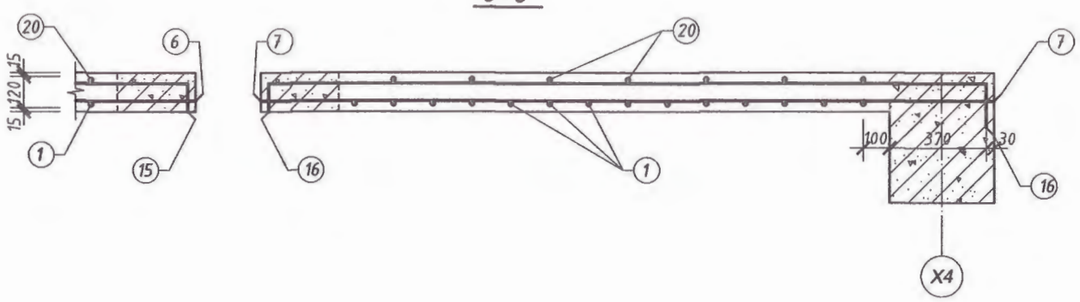

5 - 5

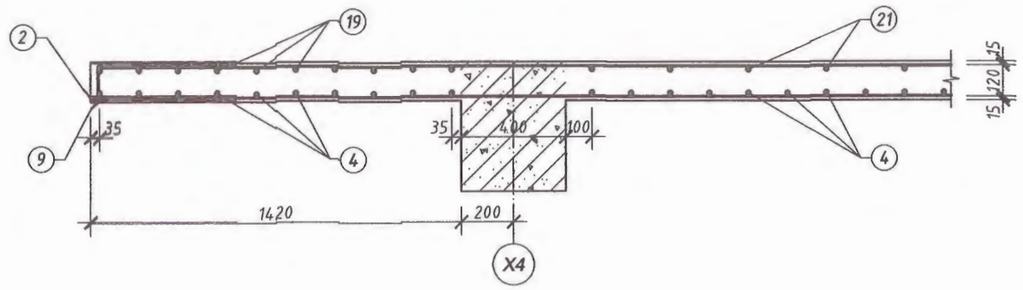

4 - 4

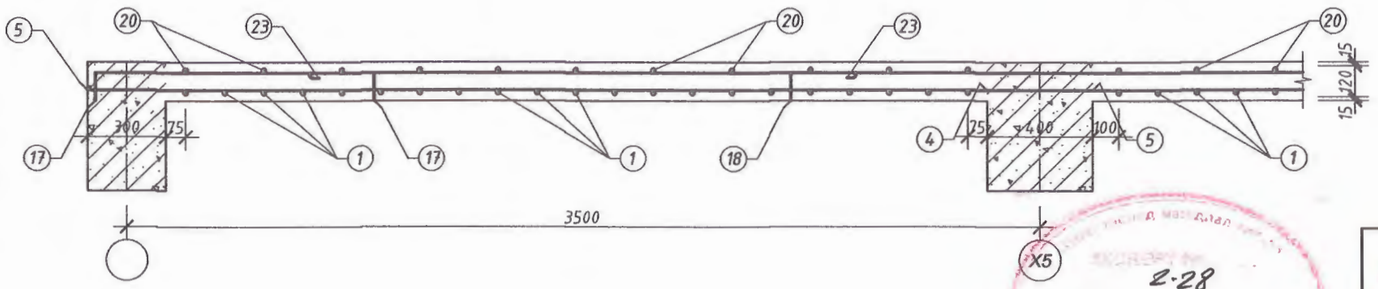

1. Энэ хуудсыг ББ-52-55 хуудастай хамтатган үз.

2-28
2022-06-30

"ДИЗКОН" ХХК	Завхан аймаг, Их-Уул сум "150 ХҮҮХДИЙН ДОТУУР БАЙР"				
	1-р давхрын хучилтын огтлолууд (арматурлалт)				Ye шат: А.3
	Инженер	Г.Золжаргал	ЕГ Шифр:ДК-04-2022/02	Масштаб: М 1:50	Огноо: 2022
	Гүйцэтгэсэн	Г.Золжаргал	ТГ Шифр:	Зургийн дугаар: ББ-55	Хуудас: 75
	Шалгасан	Ц. Бат-Итгэл			

A3

2-Р ДАВХРЫН ХУЧИЛТЫН БАЙГУУЛАЛТ (ХЭВНИЙ ЗУРАГ) М1:100

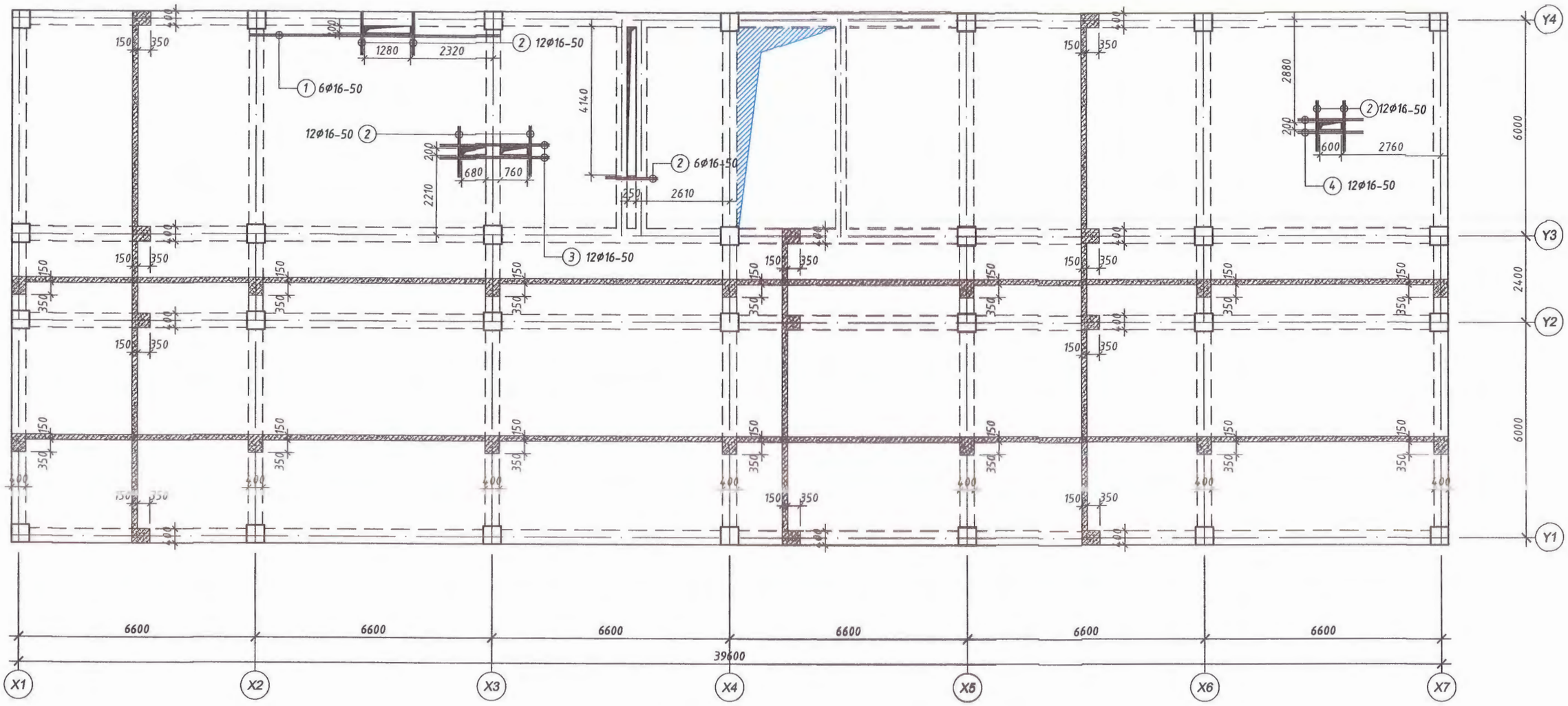

Тайлбар:

1. Энэ хуудсыг ББ-56-59 хуудастай хамтатган үз.
2. Хучилтанд гарах нүхний хэмжээ, байршлыг холбогдох БА, ХС, ЦБУ маркийн зургуудтай тулгаж үзэн шалгасны дараа хэв угсрах ажлыг гүйцэтгэнэ. 1.0 метрээс урт нүхэнд хучитгэлийн арматурыг 2 талын дамнуруунд анкерлана.

ХУЧИЛТАНД ГАРАХ НҮХИЙГ ХУЧИТГЭХ БАЙДАЛ

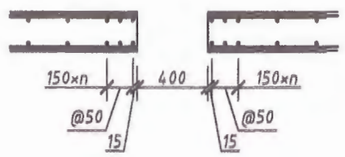

НҮХНИЙ ХУЧИТГЭЛД ОРОХ МАТЕРИАЛЫН ТОДОРХОЙЛОЛТ

ДУГААР	ЗАГВАР	НЭР				ТОО ШИР	ЖИН /КГ/	
							НЭГЖ	НИЙТ
		1 давхрын хучилтын нүхний хучитгэл				1	257.34	257.34
1	ББ-	Арматур	Ø 16	А400	L=7000	6	11.05	66.28
2	"	"	Ø 16	А400	L=1500	42	2.37	99.41
3	"	"	Ø 16	А400	L=3040	12	4.80	57.57
4	"	"	Ø 16	А400	L=1800	12	2.84	34.08

2-28
2022-06-30

Зөвшөөрөлцсөн		
БА	Г.Даваахүү	
ХС, ДМ	М.Сүмбэрэл	
ЦБУ	Ж.Бодьгэрэл	
ДГ, ХТ	А.Энхтуяа	
ХД, ГД	С.Энхмөнх	

"ДИЗКОН" ХХК

Завхан аймаг, Их-Уул сум
"150 ХҮҮХДИЙН ДОТУУР БАЙР"

2-р давхрын хучилтын байгуулалт (хэвний зураг)

Ye шат: А.3

Инженер	Г.Золжаргал	ЕГ Шифр:ДК-04-2022/02	Масштаб: М 1:50	Огноо: 2022
Гүйцэтгэсэн	Г.Золжаргал			
Шалгасан	Ц. Бат-Итгэл	ТГ Шифр:	Зургийн дугаар: ББ-56	Хуудас: 75

2-Р ДАВХРЫН ХУЧИЛТЫН БАЙГУУЛАЛТ (ДООД ҮЕЙИН АРМАТУРЛАЛТ) М1:100

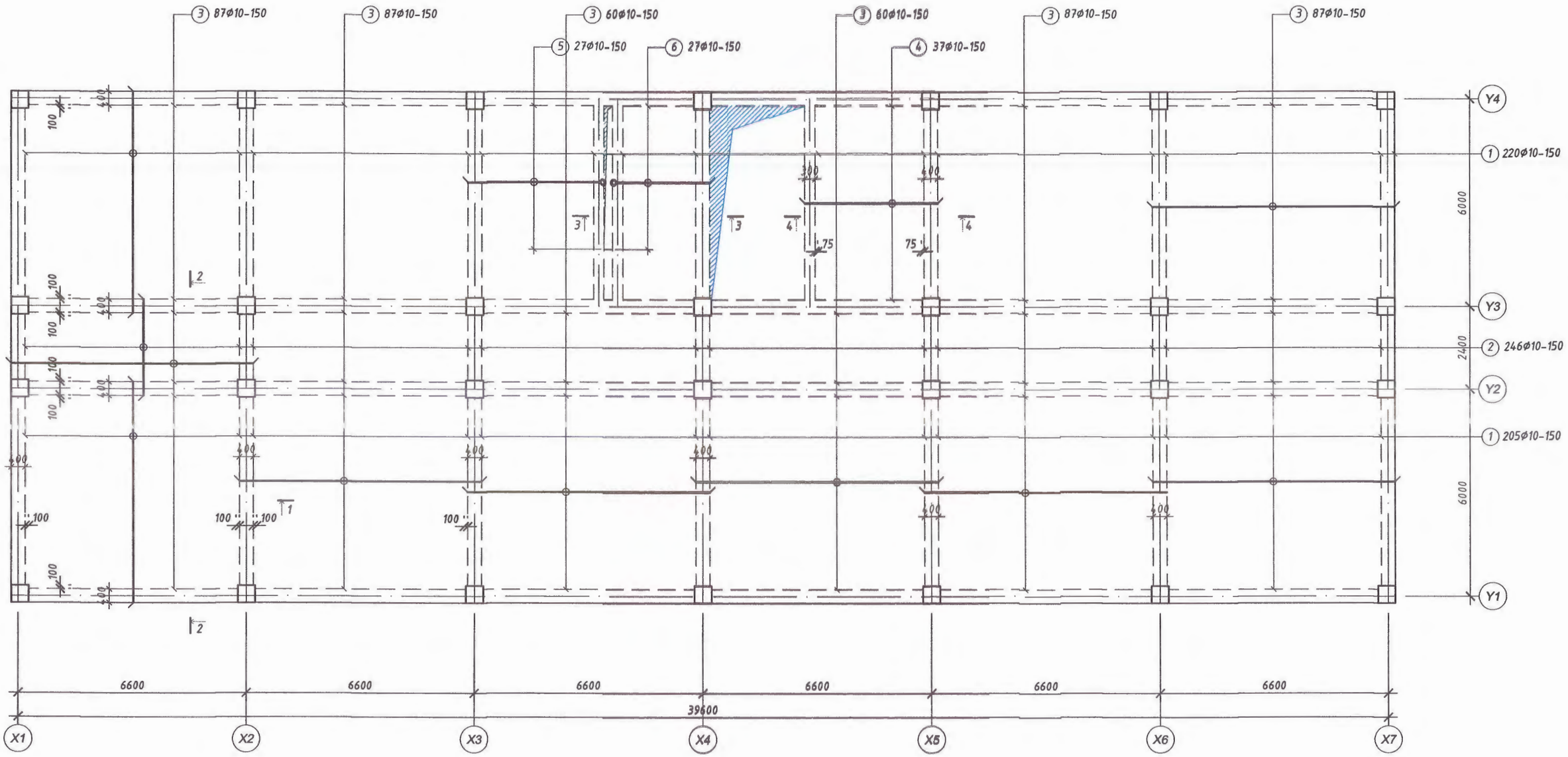

1. Энэ хуудсыг ББ-56-59 хуудастай хамтатган үз.

2-28
2022-06-30

Dizkon "ДИЗКОН" ХХК	Завхан аймаг, Их-Уул сум "150 ХҮҮХДИЙН ДОТУУР БАЙР"				
	2-р давхрын хучилтын байгуулалт (доод үеийн арматурлалт)				Үе шат: А.З
	Инженер	Г.Золжаргал	ЕГ Шифр:ДК-04-2022/02	Масштаб: М 1:50	Огноо: 2022
	Гүйцэтгэсэн	Г.Золжаргал	ТГ Шифр:	Зургийн дугаар: ББ-57	Хуудас: 75
	Шалгасан	Ц. Бат-Итгэл			

2-Р ДАВХРЫН ХУЧИЛТЫН БАЙГУУЛАЛТ (ДООД ҮЕИЙН АРМАТУРЛАЛТ) М1:100

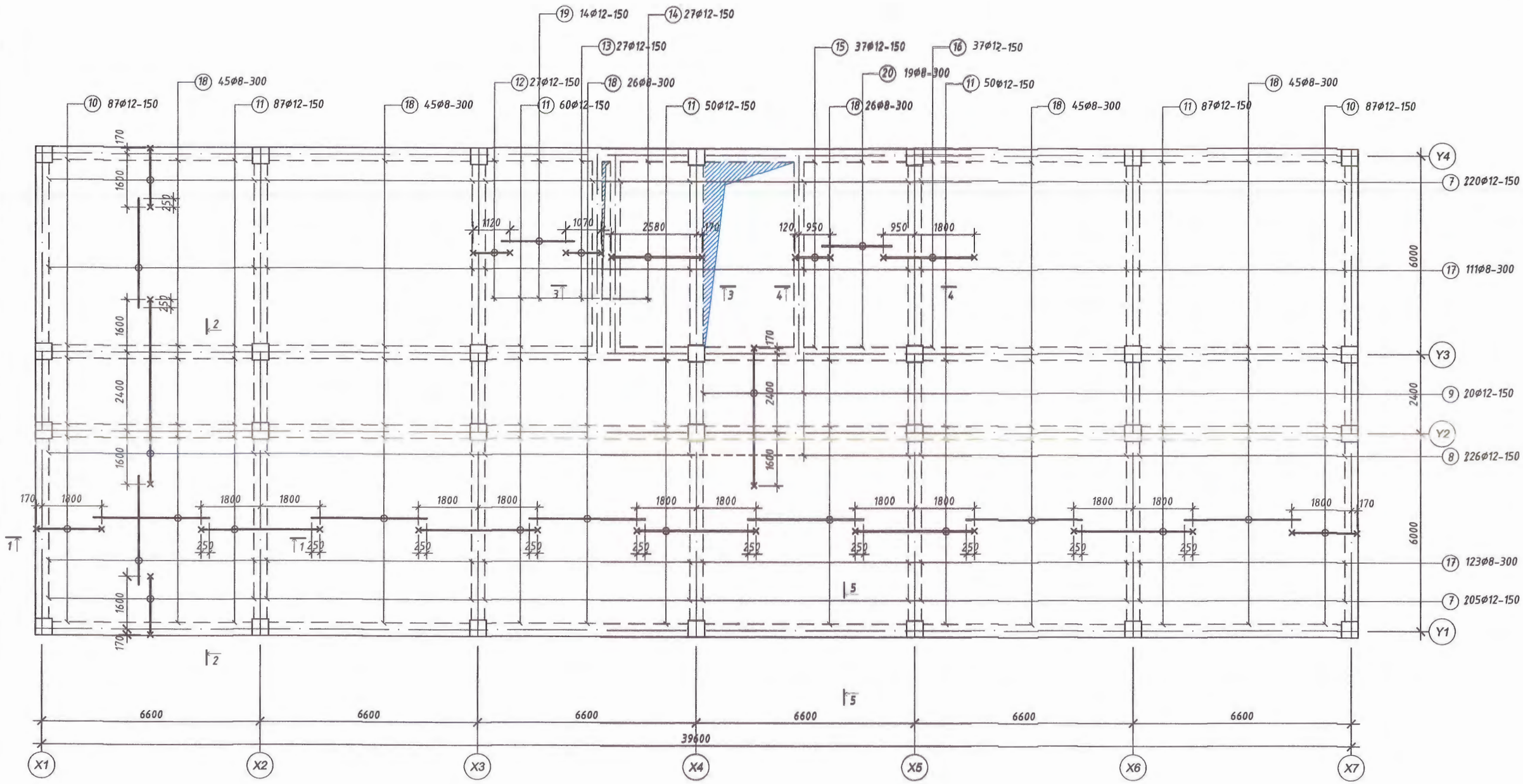

1. Энэ хуудсыг ББ-56-59 хуудастай хамтатган үз.

Dizkon "ДИЗКОН" ХХК	Завхан аймаг, Их-Уул сум "150 ХҮҮХДИЙН ДОТУУР БАЙР"				
	2-р давхрын хучилтын байгуулалт (доод үеийн арматурлалт)				Ye шат: А.3
	Инженер	Г.Золжаргал	ЕГ Шифр:ДК-04-2022/02	Масштаб: М 1:50	Огноо: 2022
	Гүйцэтгэсэн	Г.Золжаргал			
	Шалгасан	Ц. Бат-Итгэл	ТГ Шифр:	Зургийн дугаар: ББ-58	Хуудас: 75

1 - 1

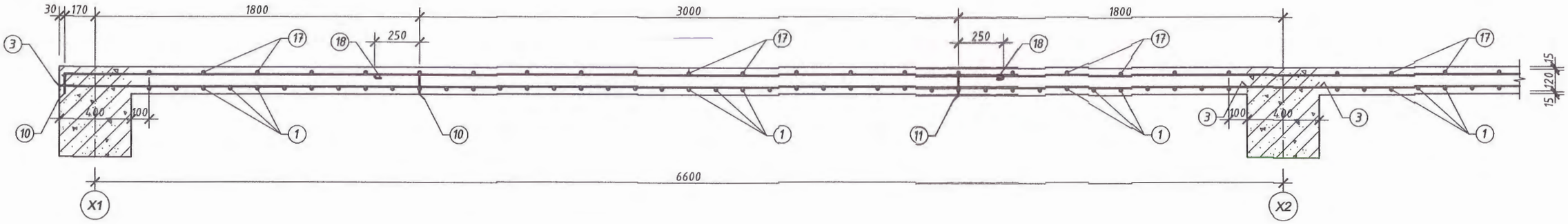

2 - 2

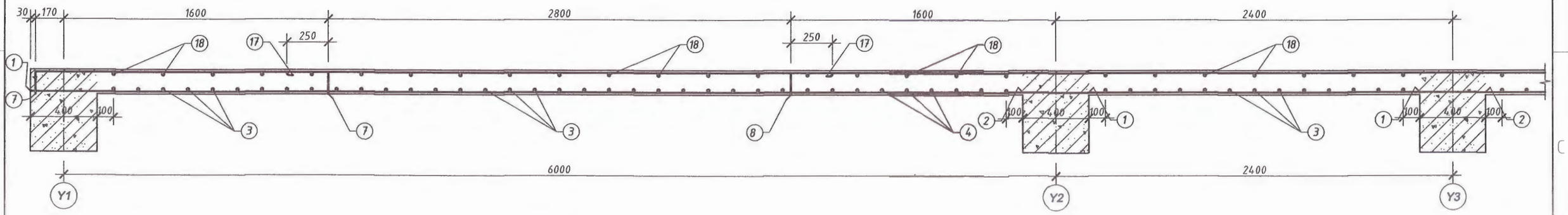

3 - 3

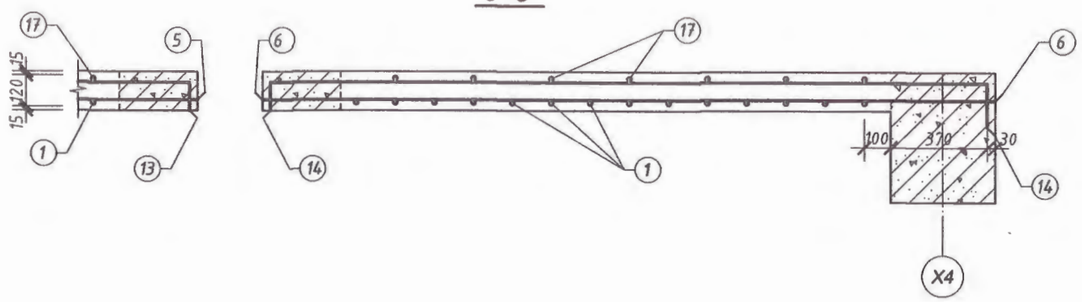

4 - 4

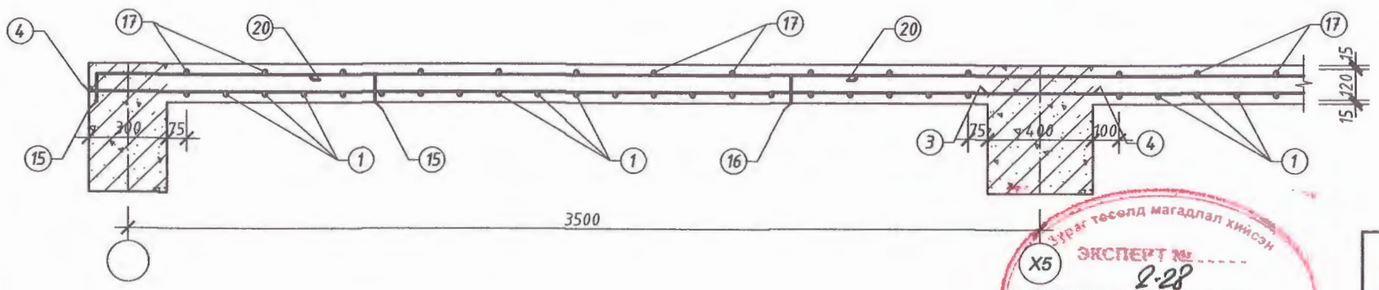

1. Энэ хуудсыг ББ-56-59 хуудастай хамтатган үз.

Дизкон

"ДИЗКОН" ХХК

Завхан аймаг, Их-Уул сум "150 ХҮҮХДИЙН ДОТУУР БАЙР"					
2-р давхрын хучилтын огтлолууд (арматурлалт)					Үе шат: А.З
Инженер	Г.Золжаргал		ЕГ Шифр:ДК-04-2022/02	Масштаб: М 1:50	Огноо: 2022
Гүйцэтгэсэн	Г.Золжаргал		ТГ Шифр:	Зургийн дугаар: ББ-59	Хуудас: 75
Шалгасан	Ц. Бат-Итгэл				

Хурал тесөлд магадлал хийсэн
ЭКСПЕРТ №
2-28
Гарын үсэг
2022-06-30
БАРИЛГЫН ХӨГЖЛИЙН ЯАМ

ДУГААР	ЗАГВАР	НЭР	ТОО ШИР	ЖИН /КГ/ НЭГЖ	ЖИН /КГ/ НИЙТ
		1-р давхрын хучилт	1	8485.71	8485.71
1	ББ-	Арматур ⌀ 10 А400 L=6400	425	3.95	1678.24
2	"	" ⌀ 10 А400 L=7820	44	4.82	212.30
3	"	" ⌀ 10 А400 L=2800	246	1.73	424.99
4	"	" ⌀ 10 А400 L=7000	468	4.32	2021.29
5	"	" ⌀ 10 А400 L=3850	37	2.38	87.89
6	" 3910 100	" ⌀ 10 А400 L=4010	27	2.47	66.80
7	" 2780 100	" ⌀ 10 А400 L=2880	27	1.78	47.98
8	" 135 1770 135	" ⌀ 12 А400 L=2040	425	1.81	769.90
9	" 135 3190 135	" ⌀ 12 А400 L=3460	41	3.07	125.97
10	" 135 5600 135	" ⌀ 12 А400 L=5870	226	5.21	1178.04
11	" 135 4170 135	" ⌀ 12 А400 L=4440	20	3.94	78.85
12	" 135 1970 135	" ⌀ 12 А400 L=2240	150	1.99	298.37
13	" 135 3600 135	" ⌀ 12 А400 L=3870	334	3.44	1147.81
14	" 135 1120 135	" ⌀ 12 А400 L=1390	27	1.23	33.33
15	" 135 1070 135	" ⌀ 12 А400 L=1340	27	1.19	32.13
16	" 135 2750 135	" ⌀ 12 А400 L=3020	27	2.68	72.41
17	" 200 1070 135	" ⌀ 12 А400 L=1405	37	1.25	46.16
18	" 135 2750 135	" ⌀ 12 А400 L=3020	37	2.68	99.23
19	" 135 6940 135	" ⌀ 12 А400 L=7210	10	6.40	64.02
20	"	" ⌀ 8 А240 L=3300	234	1.30	305.02
21	"	" ⌀ 8 А240 L=3500	232	1.38	320.74
22	"	" ⌀ 8 А240 L=2190	14	0.87	12.11
23	"	" ⌀ 8 А240 L=2100	19	0.83	15.76
		Материал: Бетон В25		71.900	м3

1. Энэ хуудсыг ББ-56-60 хуудастай хамтатган үз.

ДУГААР	ЗАГВАР	НЭР	ТОО ШИР	ЖИН /КГ/ НЭГЖ	ЖИН /КГ/ НИЙТ
		2-р давхрын хучилт	1	8083.41	8083.41
1	ББ-	Арматур ⌀ 10 А400 L=6400	425	3.95	1678.24
2	"	" ⌀ 10 А400 L=2800	246	1.73	424.99
3	"	" ⌀ 10 А400 L=7000	468	4.32	2021.29
4	"	" ⌀ 10 А400 L=3850	37	2.38	87.89
5	" 3910 100	" ⌀ 10 А400 L=4010	27	2.47	66.80
6	" 2780 100	" ⌀ 10 А400 L=2880	27	1.78	47.98
7	" 135 1770 135	" ⌀ 12 А400 L=2040	425	1.81	769.90
8	" 135 5600 135	" ⌀ 12 А400 L=5870	226	5.21	1178.04
9	" 135 4170 135	" ⌀ 12 А400 L=4440	20	3.94	78.85
10	" 135 1970 135	" ⌀ 12 А400 L=2240	150	1.99	298.37
11	" 135 3600 135	" ⌀ 12 А400 L=3870	334	3.44	1147.81
12	" 135 1120 135	" ⌀ 12 А400 L=1390	27	1.23	33.33
13	" 135 1070 135	" ⌀ 12 А400 L=1340	27	1.19	32.13
14	" 135 2750 135	" ⌀ 12 А400 L=3020	27	2.68	72.41
15	" 200 1070 135	" ⌀ 12 А400 L=1405	37	1.25	46.16
16	" 135 2750 135	" ⌀ 12 А400 L=3020	37	2.68	99.23
17	"	" ⌀ 8 А240 L=3300	234	1.30	305.02
18	"	" ⌀ 8 А240 L=3500	232	1.38	320.74
19	"	" ⌀ 8 А240 L=2190	14	0.87	12.11
20	"	" ⌀ 8 А240 L=2100	19	0.83	15.76
		Материал: Бетон В25		71.800	м3

Dizkon

"ДИЗКОН" ХХК

Завхан аймаг, Их-Уул сум
"150 ХҮҮХДИЙН ДОТУУР БАЙР"

1,2-р давхрын хучилтын материалын түүвэр

Ye шат: А.3

Инженер	Г.Золжаргал		ЕГ Шифр:ДК-04-2022/02	Масштаб:	Огноо: 2022
Гүйцэтгэсэн	Г.Золжаргал		ТГ Шифр:	Зургийн дугаар: ББ-60	Хуудас: 75
Шалгасан	Ц. Бат-Итгэл				

A3

3-Р ДАВХРЫН ХУЧИЛТЫН БАЙГУУЛАЛТ (ХЭВНИЙ ЗУРАГ) М1:100

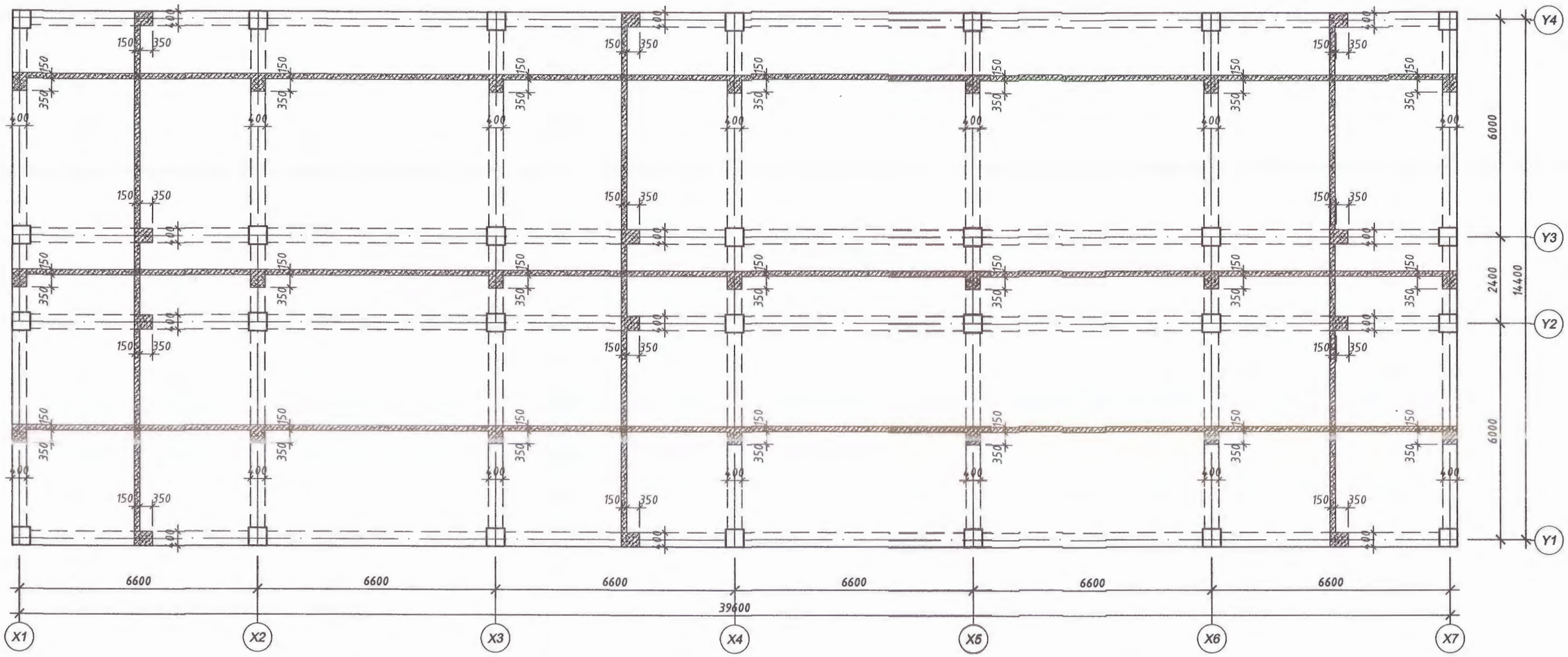

Зөвшөөрөлцсөн		
БА	Г.Даваахүү	
ХС, ДМ	М.Сүмбэрэл	
ЦБУ	Ж.Бодьгэрэл	
ДГ, ХТ	А.Энхтуяа	
ХД, ГД	С.Энхмөнх	

Зураг хэсэд мандлаг хавсаргасан
ЭКСПЕРТИЙН ДҮГНЭЛТ
2-28
2022-06-30
ЗАРИЛЫН ХЭСЭГ

Тайлбар:
1. Энэ хуудсыг ББ-61-64 хуудастай хамтатган үз.
2. Хучилтанд гарах нүхний хэмжээ, байршлыг холбогдох БА, ХС, ЦБУ маркийн зургуудтай тулгаж үзэн шалгасны дараа хэв угсрах ажлыг гүйцэтгэнэ. 1.0 метрээс урт нүхэнд хучитгэлийн арматурыг 2 талын дамнуруунд анкерлана.

"ДИЗКОН" ХХК

Завхан аймаг, Их-Уул сум
"150 ХҮҮХДИЙН ДОТУУР БАЙР"

3-р давхрын хучилтын байгуулалт (хэвний зураг)					Үе шат: А.З
Инженер	Г.Золжаргал		ЕГ Шифр:ДК-04-2022/02	Масштаб: М 1:50	Огноо: 2022
Гүйцэтгэсэн	Г.Золжаргал		ТГ Шифр:	Зургийн дугаар: ББ-61	Хуудас: 75
Шалгасан	Ц. Бат-Итгэл				

3-Р ДАВХРЫН ХУЧИЛТЫН БАЙГУУЛАЛТ (ДООД ҮЕИЙН АРМАТУРЛАЛТ) М1:100

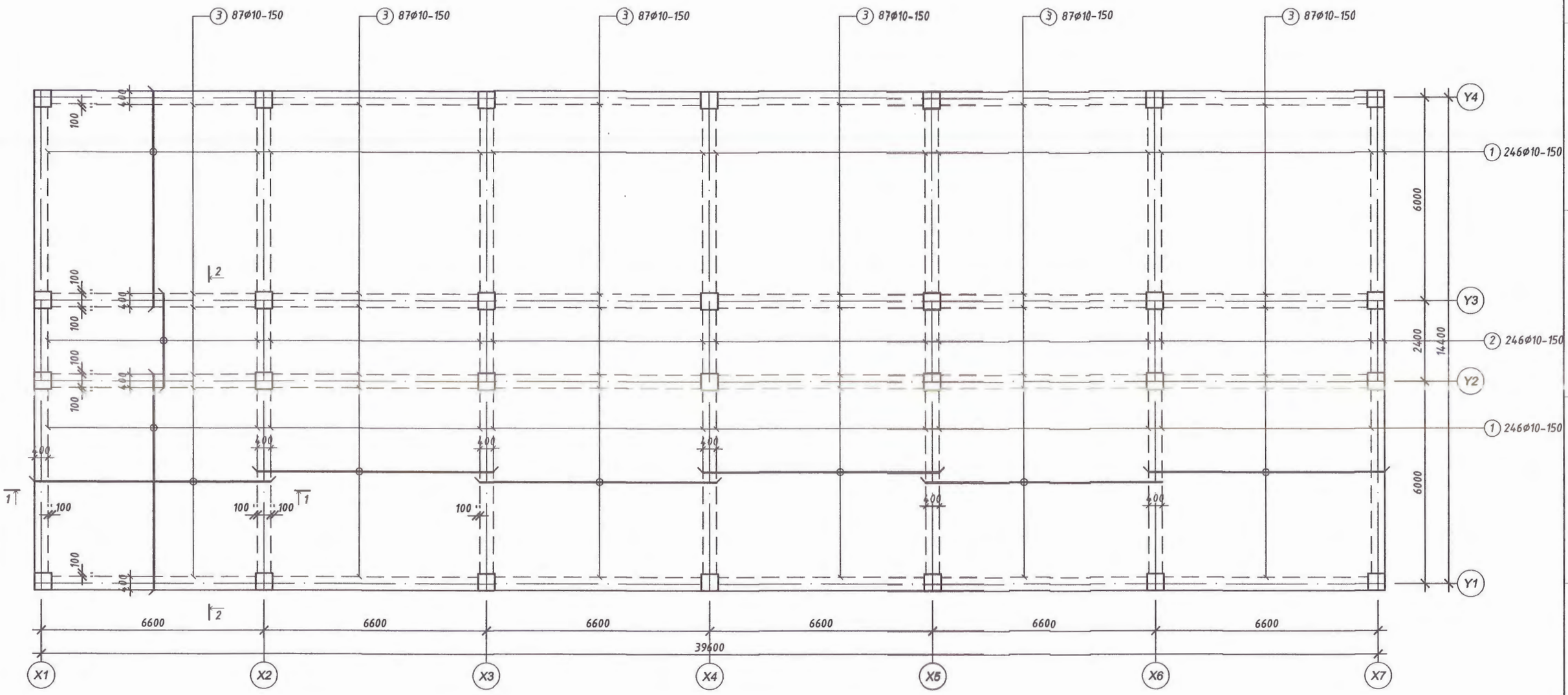

1. Энэ хуудсыг ББ-61-64 хуудастай хамтатган үз.

2-28
2022-06-30

"ДИЗКОН" ХХК	Завхан аймаг, Их-Уул сум "150 ХҮҮХДИЙН ДОТУУР БАЙР"				
	3-р давхрын хучилтын байгуулалт (доод үеийн арматурлалт)				Үе шат: А.З
	Инженер	Г.Золжаргал	ЕГ Шифр:ДК-04-2022/02	Масштаб: М 1:50	Огноо: 2022
	Гүйцэтгэсэн	Г.Золжаргал	ТГ Шифр:	Зургийн дугаар: ББ-62	Хуудас: 75
	Шалгасан	Ц. Бат-Итгэл			

3-Р ДАВХРЫН ХУЧИЛТЫН БАЙГУУЛАЛТ (ДООД ҮЕЙИН АРМАТУРЛАЛТ) М1:100

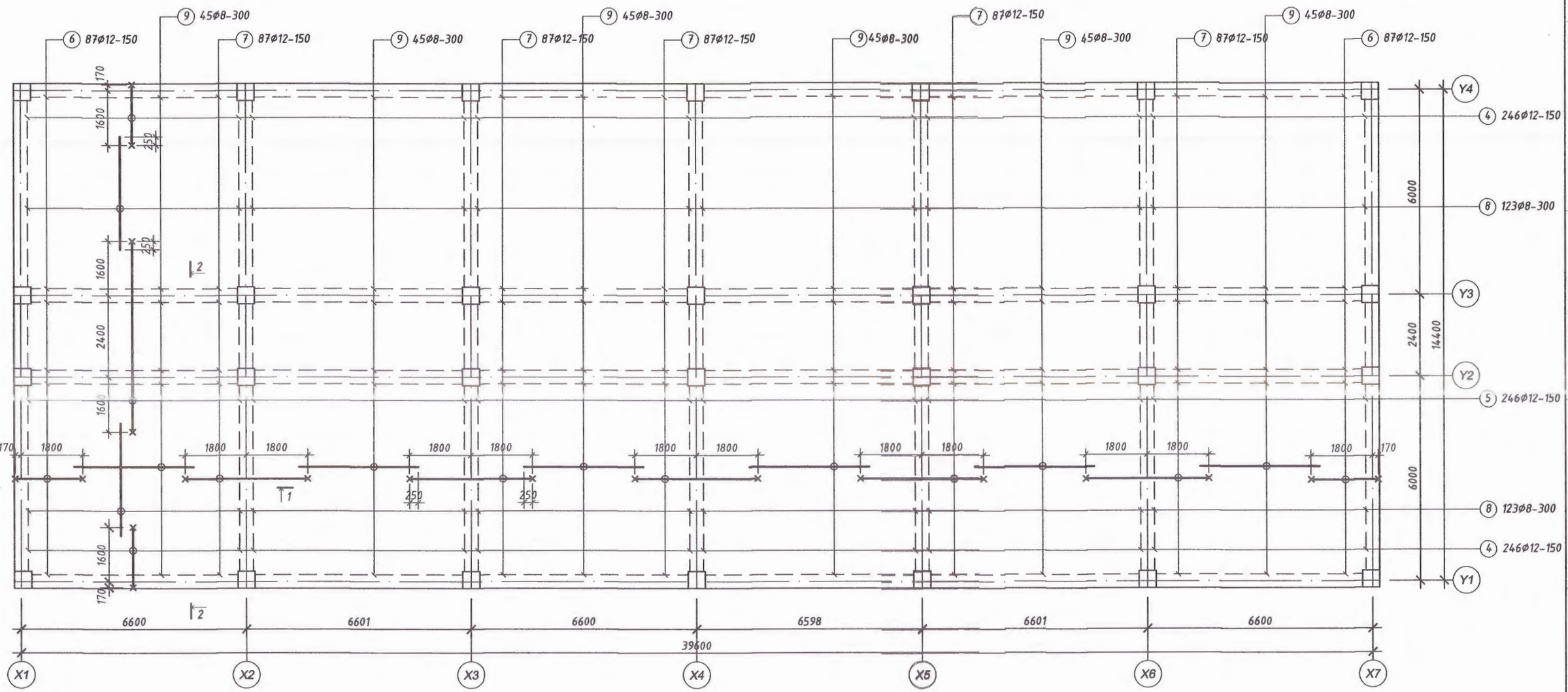

1. Энэ хуудсыг ББ-61-64 хуудастай хамтатган үз.

"ДИЗКОН" ХХК	Завхан аймаг, Их-Уул сум "150 ХҮҮХДИЙН ДОТУУР БАЙР"				
	3-р давхрын хучилтын байгуулалт (доод үеийн арматурлалт)				Үе шат: А.З
	Инженер	Г.Золжаргал	ЕГ Шифр:ДК-04-2022/02	Масштаб: М 1:50	Огноо: 2022
	Гүйцэтгэсэн	Г.Золжаргал	ТГ Шифр:	Зургийн дугаар: ББ-63	Хуудас: 75
	Шалгасан	Ц. Бат-Итгэл			

1 - 1

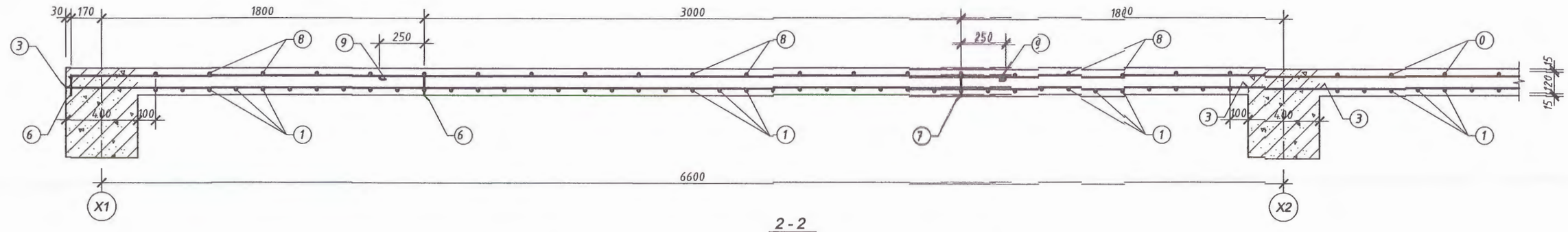

2 - 2

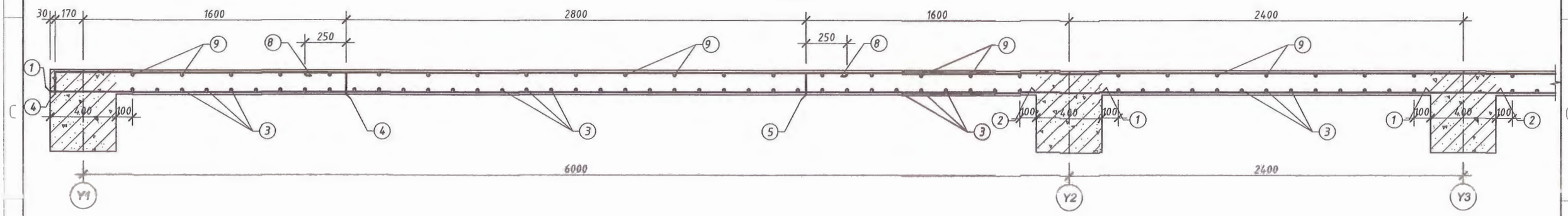

ДУГААР	ЗАГВАР	НЭР				ТОО ШИР	ЖИН /КГ/	
							НЭГЖ	НИЙТ
		3 давхрын хучилт				1	9330.82	9330.82
1	ББ-	Арматур	⌀ 10	A400	L=6400	492	3.95	1942.81
2	"	"	⌀ 10	A400	L=2800	246	1.73	424.99
3	"	"	⌀ 10	A400	L=7000	522	4.32	2254.52
4	" 135 1770 135	"	⌀ 12	A400	L=2040	492	1.81	891.27
5	" 135 5600 135	"	⌀ 12	A400	L=5870	246	5.21	1282.29
6	" 135 1970 135	"	⌀ 12	A400	L=2240	174	1.99	346.11
7	" 135 3600 135	"	⌀ 12	A400	L=3870	435	3.44	1494.90
8	"	"	⌀ 8	A240	L=3300	246	1.30	320.66
9	"	"	⌀ 8	240	L=3500	270	1.38	373.28
		Материал: Бетон В25					73.680	м3

2-28
2022-06-30

1. Энэ хуудсыг ББ-61-64 хуудастай хамтатган үз.

"ДИЗКОН" ХХК	Завхан аймаг, Их-Уул сум "150 ХҮҮХДИЙН ДОТУУР БАЙР"				
	3-р давхрын хучилтын огтлолууд (арматурлалт)				Ye шат: А.3
	Инженер	Г.Золжаргал	ЕГ Шифр:ДК-04-2022/02	Масштаб: М 1:50	Огноо: 2022
	Гүйцэтгэсэн	Г.Золжаргал	ТГ Шифр:	Зургийн дугаар: ББ-64	Хуудас: 75
	Шалгасан	Ц. Бат-Итгэл			

Y1, Y4 ТЭНХЛЭГИЙН ДАГУУХ ТӨМӨР БЕТОН ПАРАПЕТ ХАНА

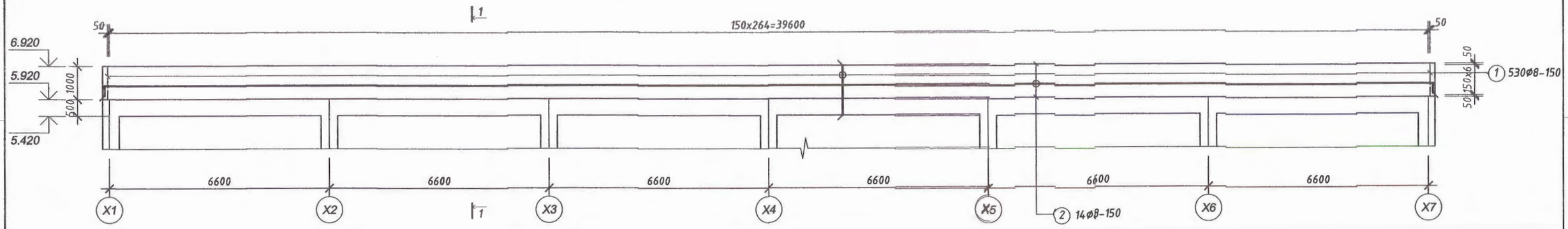

X1, X7 ТЭНХЛЭГИЙН ДАГУУХ ТӨМӨР БЕТОН ПАРАПЕТ ХАНА

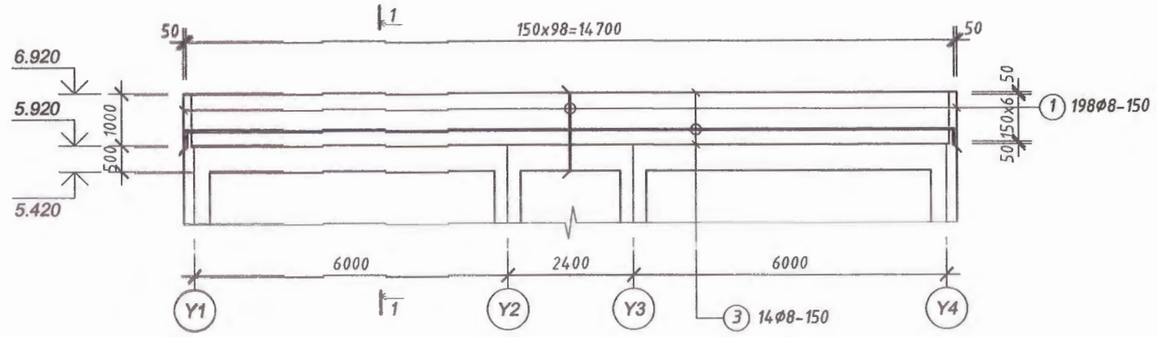

1 - 1

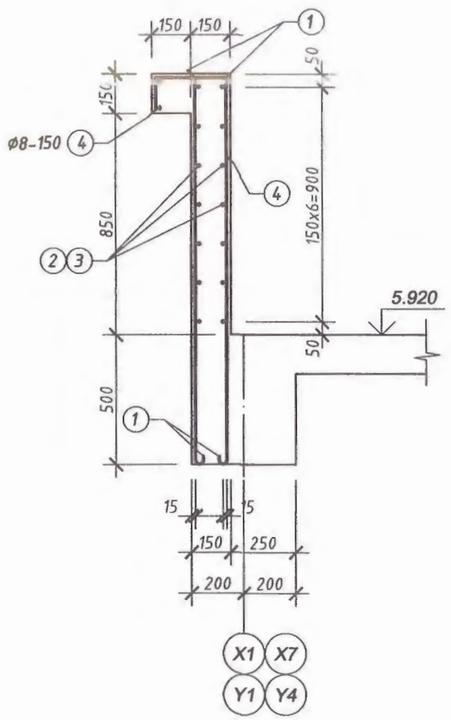

ПАРАПЕТ ХАНАНД ОРОХ МАТЕРИАЛЫН ТОДОРХОЙЛОЛТ

ДУГААР	ЗАГВАР	НЭР				ТОО ШИР	ЖИН /КГ/	
							НЭГЖ	НИЙТ
		Парапет хана				1	1402.00	1402.00
1	ББ-	Арматур	Φ 8	A240	L=1480	1456	0.58	851.18
2	" 300 39880 300	"	Φ 8	A240	L=40480	16	15.99	255.83
3	" 300 14880 300	"	Φ 8	A240	L=15280	16	6.04	96.57
4	" 120 270 300	"	Φ 8	A240	L=690	728	0.27	198.42
		Материал: Бетон В25					18.630	м3

Dizkon

"ДИЗКОН" ХХК

Завхан аймаг, Их-Уул сум
"150 ХҮҮХДИЙН ДОТУУР БАЙР"

Төмөрбетон парапет хана (арматурлалт)

Ye шат: А.3

Инженер	Г.Золжаргал		ЕГ Шифр:ДК-04-2022/02	Масштаб: М 1:50	Огноо: 2022
Гүйцэтгэсэн	Г.Золжаргал		ТГ Шифр:	Зургийн дугаар: ББ-65	Хуудас: 75
Шалгасан	Ц. Бат-Итгэл				

A3

ТӨМӨР БЕТОН ШАТНЫ БАЙГУУЛАЛТ /1-р давхар/ М1:50

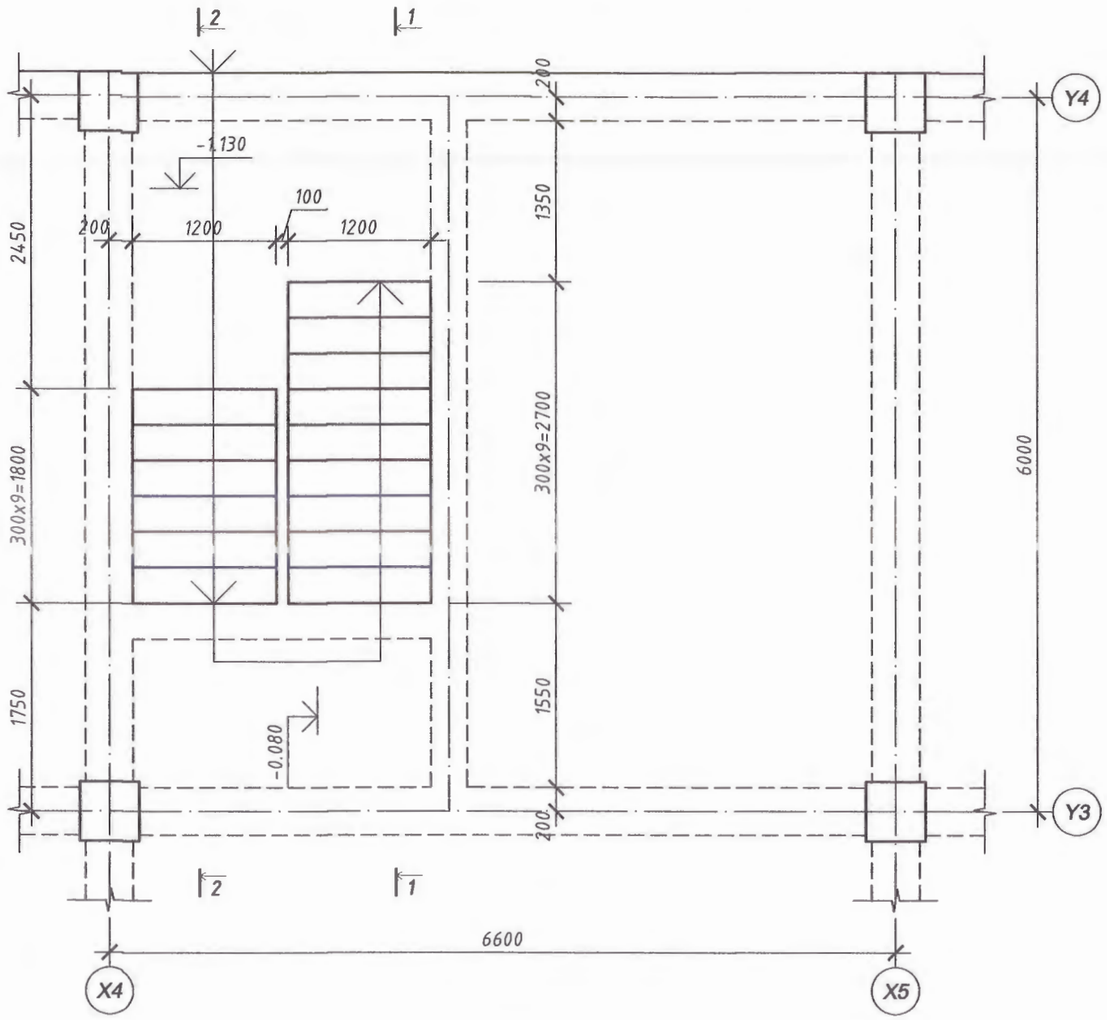

ТӨМӨР БЕТОН ШАТНЫ БАЙГУУЛАЛТ /2,3-р давхар/ М1:50

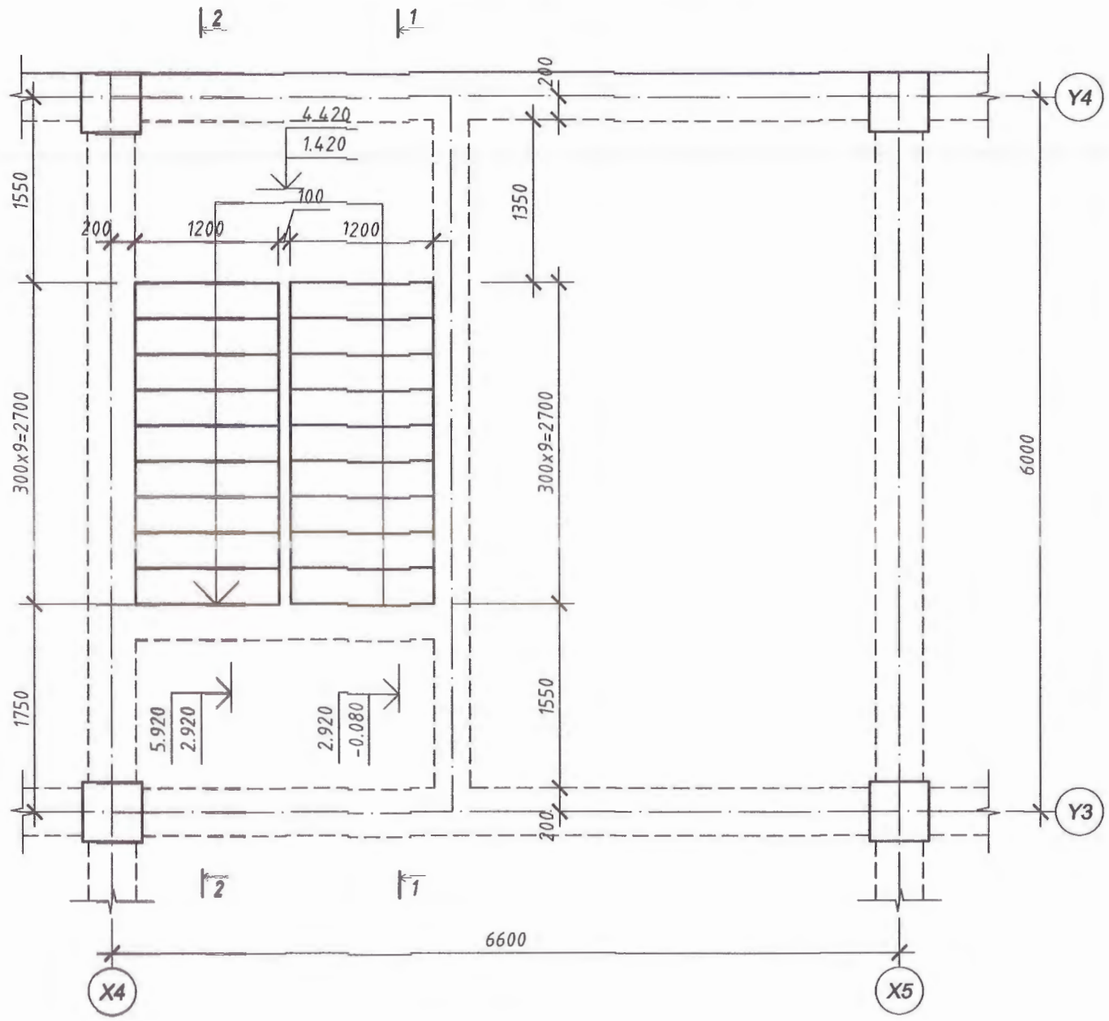

2-28
2022-06-30

Dizkon "ДИЗКОН" ХХК	Завхан аймаг, Их-Уул сум "150 ХҮҮХДИЙН ДОТУУР БАЙР"				
	Төмөр бетон шатны байгуулалт				Ye шат: А.3
	Инженер	Г.Золжаргал	ЕГ Шифр:ДК-04-2022/02	Масштаб: М 1:50	Огноо: 2022
	Гүйцэтгэсэн	Г.Золжаргал	ТГ Шифр:	Зургийн дугаар: ББ-66	Хуудас: 75
	Шалгасан	Ц. Бат-Итгэл			

1 - 1

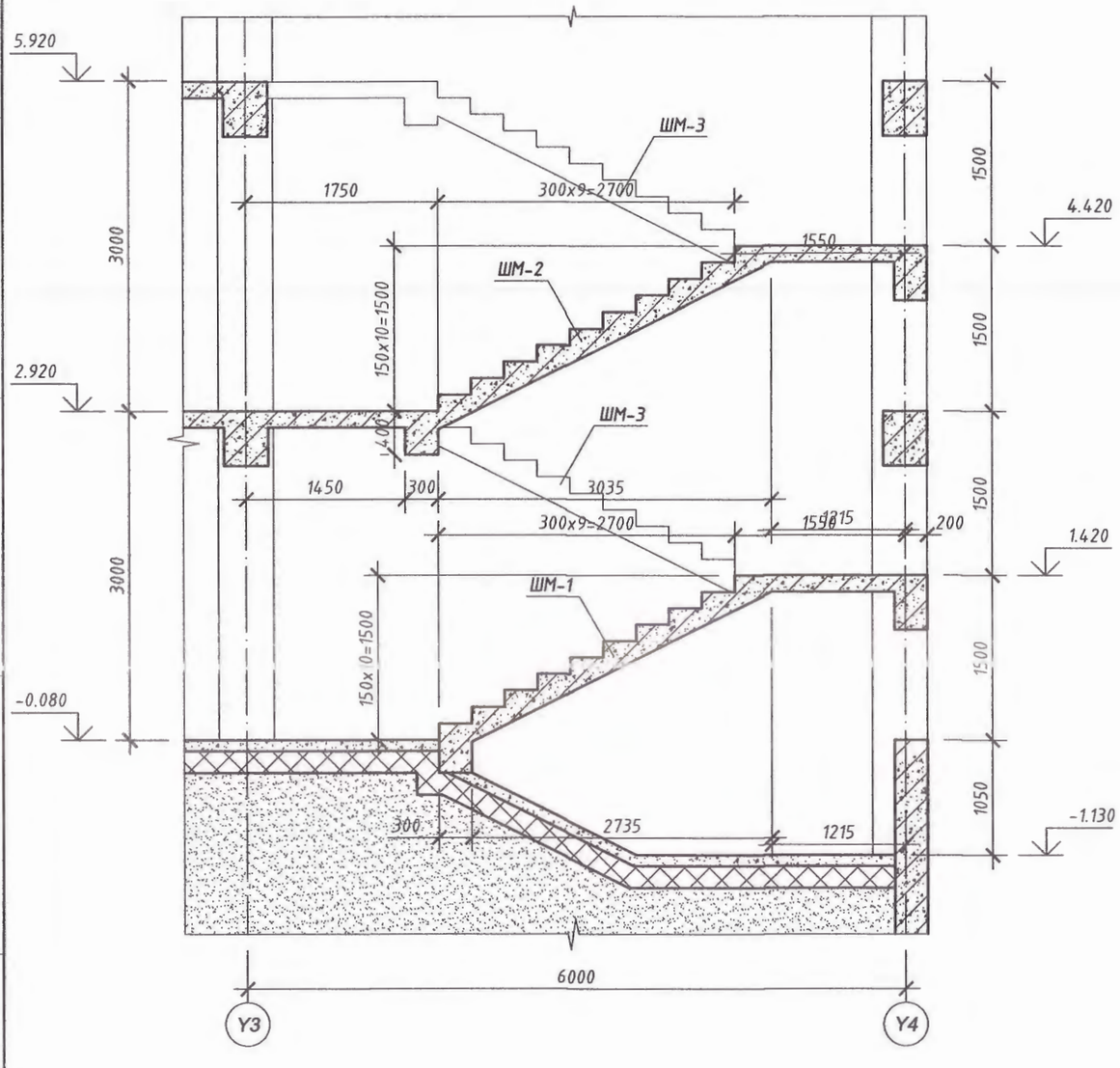

2 - 2

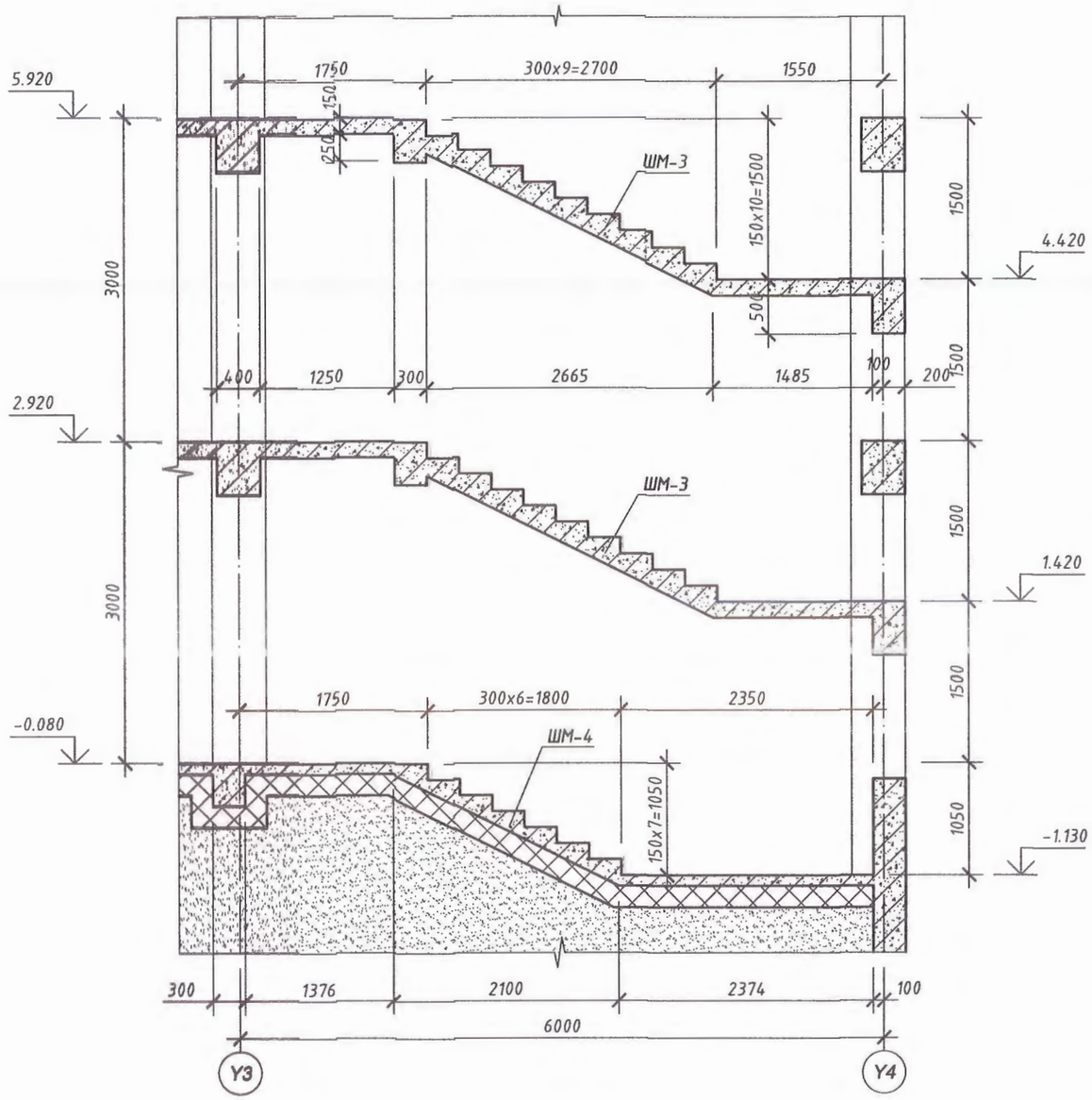

2-28
2022-06-30

1. Энэ хуудсыг ББ-66 хуудастай хамтатган үз.

Dizkon	Завхан аймаг, Их-Уул сум "150 ХҮҮХДИЙН ДОТУУР БАЙР"					
	Төмөрбетон шатны огтлолуud (хэвний зураг)					Ye шат: А.3
	Инженер	Г.Золжаргал		ЕГ Шифр:ДК-04-2022/02	Масштаб: М 1:50	Огноо: 2022
	Гүйцэтгэсэн	Г.Золжаргал		ТГ Шифр:	Зургийн дугаар: ББ-67	Хуудас: 75
"ДИЗКОН" ХХК	Шалгасан	Ц. Бат-Итгэл				

ШАТНЫ МАРШ Шм-1 М1:20

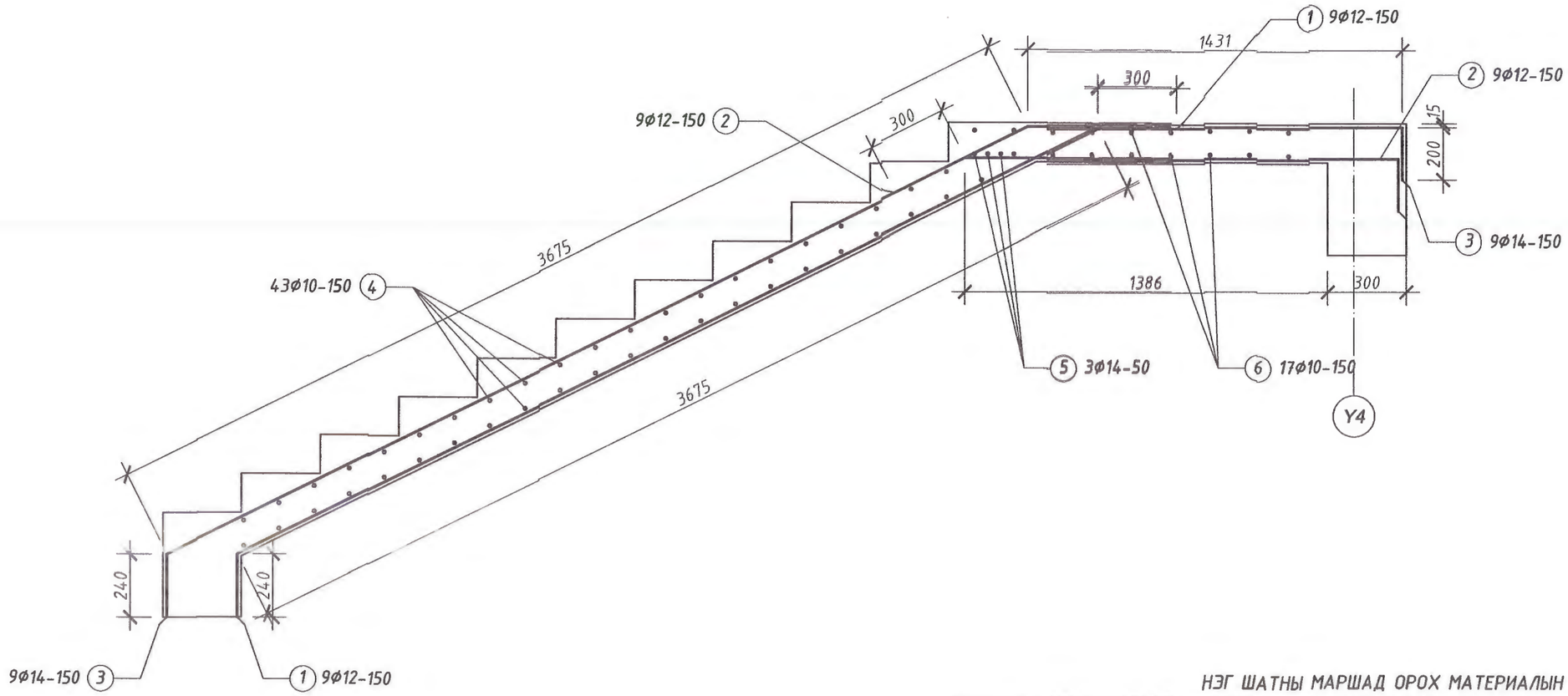

НЭГ ШАТНЫ МАРШАД ОРОХ МАТЕРИАЛЫН ТОДОРХОЙЛОЛТ

ДУГААР	ЗАГВАР	НЭР	ТОО ШИР	ЖИН /КГ/ НЭГЖ	ЖИН /КГ/ НИЙТ
		Шатны марш Шм-1	1		185.80
1	ББ-	Арматур Ø 12 А400 L=4215	9	3.74	33.69
2	"	" Ø 12 А400 L=2145	9	1.90	17.14
3	"	" Ø 14 А400 L=5550	9	6.70	60.34
4	"	" Ø 10 А400 L=1350	43	0.83	35.82
5	"	" Ø 14 А400 L=2750	3	3.32	9.97
6	"	" Ø 10 А400 L=2750	17	1.70	28.84
		Материал: Бетон В25		1.170	м3

Позиц	Загвар	Позиц	Загвар
1	1645, 3675, 300, 240	2	135, 300, 1645, 200
3	1645, 3675, 1430, 200, 240		

1. Энэ хуудсыг ББ-66,67 хуудастай хамтатган үз.

Зураг төсөлд магадлал өгсөн экспертийн дүгнэлт 2-28 2022-06-30 Засварлаг БАРИЛГЫН ХОГЖЛЫН ГАЗАР

"ДИЗКОН" ХХК	Завхан аймаг, Их-Уул сум "150 ХУУХДИЙН ДОТУУР БАЙР"				
	Төмөр бетон шатны марш Шм-1 (арматурлалт)				Ye шат: А.3
	Инженер	Г.Золжаргал	ЕГ Шифр:ДК-04-2022/02	Масштаб: М 1:20	Огноо: 2022
	Гүйцэтгэсэн	Г.Золжаргал			
	Шалгасан	Ц. Бат-Итгэл	ТГ Шифр:	Зургийн дугаар: ББ-68	Хуудас: 75

ШАТНЫ МАРШ Шм-2 М1:20

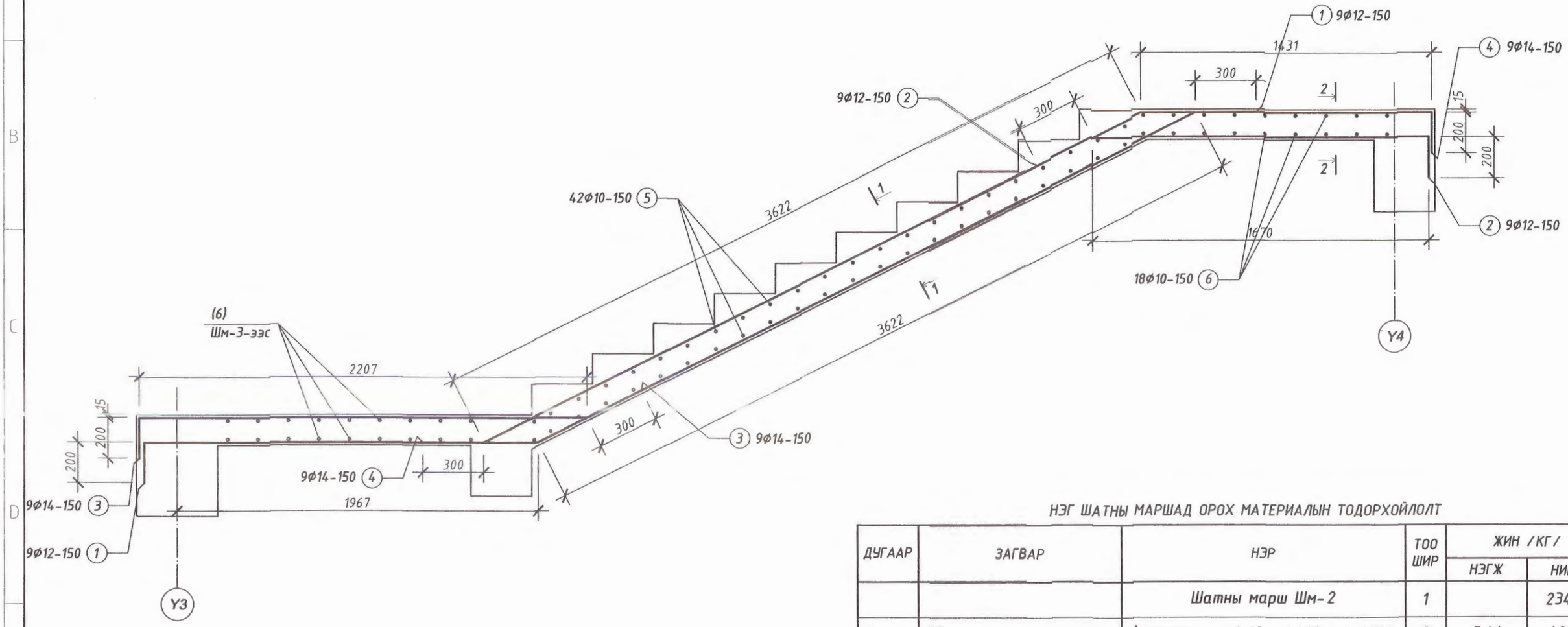

1. Энэ хуудсыг ББ-66,67 хуудастай хамтатган үз.

Позиц	Загвар	Позиц	Загвар
1	300; 1620; 3620; 200; 1967	3	2207; 300; 135; 200
2	135; 300; 1670; 200	4	1620; 3620; 1430; 200; 300

1. Энэ хуудсыг ББ-66,67 хуудастай хамтатган үз.

НЭГ ШАТНЫ МАРШАД ОРОХ МАТЕРИАЛЫН ТОДОРХОЙЛОЛТ

ДУГААР	ЗАГВАР	НЭР	ТОО ШИР	ЖИН /КГ/ НЭГЖ	ЖИН /КГ/ НИЙТ
		Шатны марш Шм-2	1		234.11
1	ББ-	Арматур Ø 12 А400 L=6090	9	5.41	48.67
2	"	" Ø 12 А400 L=2170	9	1.93	17.34
3	"	" Ø 14 А400 L=2710	9	3.27	29.46
4	"	" Ø 14 А400 L=5550	9	6.70	60.34
5	"	" Ø 10 А400 L=1350	48	0.83	39.98
6	"	" Ø 10 А400 L=3450	18	2.13	38.32
		Материал: Бетон В20		1.420	м3

Завхан аймаг, Их-Уул сум
"150 ХУУХДИЙН ДОТУУР БАЙР"

Төмөр бетон шатны марш Шм-2 (арматурлалт)

Ye шат: А.3

Инженер	Г.Золжаргал		ЕГ Шифр:ДК-04-2022/02	Масштаб: М 1:20	Огноо: 2022
Гүйцэтгэсэн	Г.Золжаргал		ТГ Шифр:	Зургийн дугаар: ББ-69	Хуудас: 75
Шалгасан	Ц. Бат-Итгэл				

"ДИЗКОН" ХХК

ШАТНЫ МАРШ Шм-3 М1:20

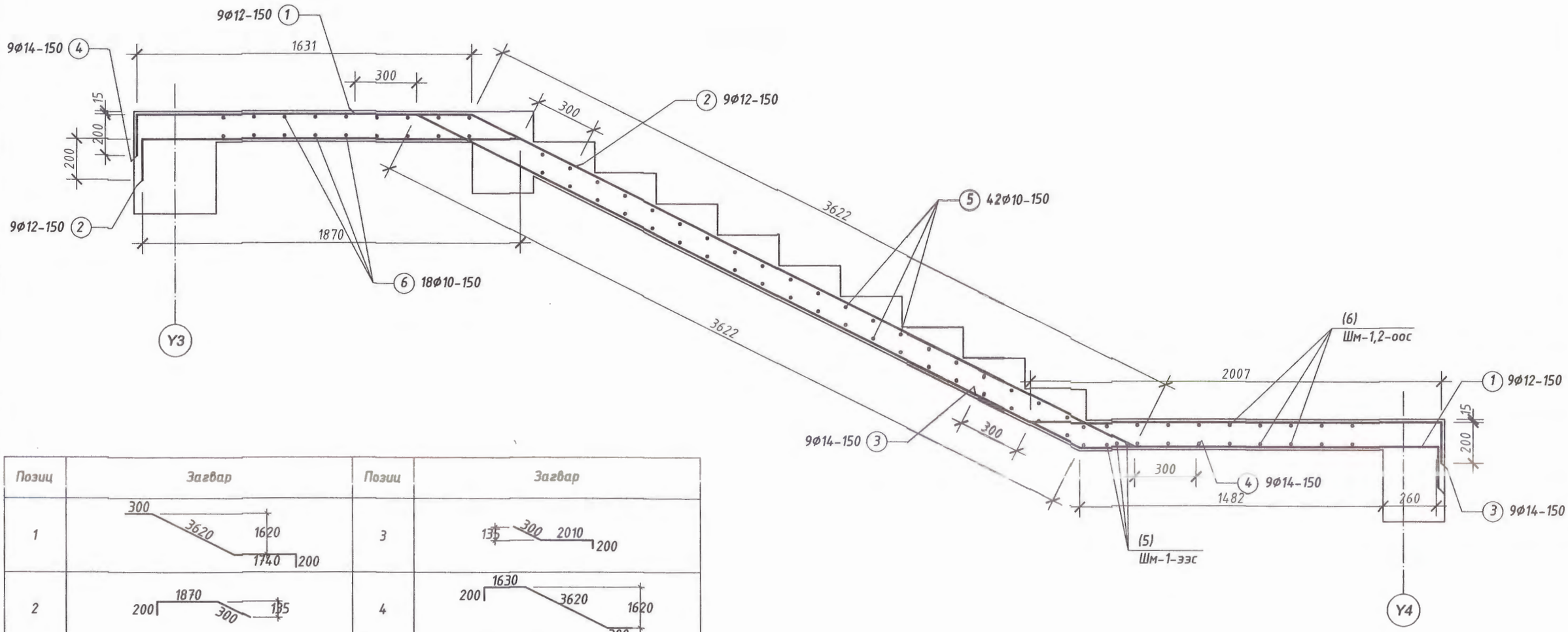

Позиц	Загвар	Позиц	Загвар
1	300, 3620, 1620, 1740, 200	3	135, 300, 2010, 200
2	200, 1870, 300, 135	4	200, 1630, 3620, 1620, 300

НЭГ ШАТНЫ МАРШАД ОРОХ МАТЕРИАЛЫН ТОДОРХОЙЛОЛТ

ДУГААР	ЗАГВАР	НЭР				ТОО ШИР	ЖИН /КГ/ НЭГЖ	ЖИН /КГ/ НИЙТ
		Шатны марш Шм-3				1		229.71
1	ББ-	Арматур	Ф 12	А400	L=5860	9	5.20	46.83
2	"	"	Ф 12	А400	L=2370	9	2.10	18.94
3	"	"	Ф 14	А400	L=2510	9	3.03	27.29
4	"	"	Ф 14	А400	L=5750	9	6.95	62.51
5	"	"	Ф 10	А400	L=1350	43	0.83	35.82
6	"	"	Ф 10	А400	L=3450	18	2.13	38.32
		Материал: Бетон В20					1.420	м3

Зуг тесвд маршлал
ЭКСПЕРТ №
2-28
2022-06-30

1. Энэ хуудсыг ББ-66,67 хуудастай хамтатган үз.

Dizkon "ДИЗКОН" ХХК	Завхан аймаг, Их-Уул сум "150 ХҮҮХДИЙН ДОТУУР БАЙР"				
	Төмөр бетон шатны марш Шм-3 (арматурлалт)				Ye шат: А.3
Инженер	Г.Золжаргал	ЕГ Шифр:ДК-04-2022/02	Масштаб: М 1:20	Огноо: 2022	
Гүйцэтгэсэн	Г.Золжаргал	ТГ Шифр:	Зургийн дугаар: ББ-70	Хуудас: 75	
Шалгасан	Ц. Бат-Итгэл				

ШАТНЫ МАРШ Шм-4 М1:20

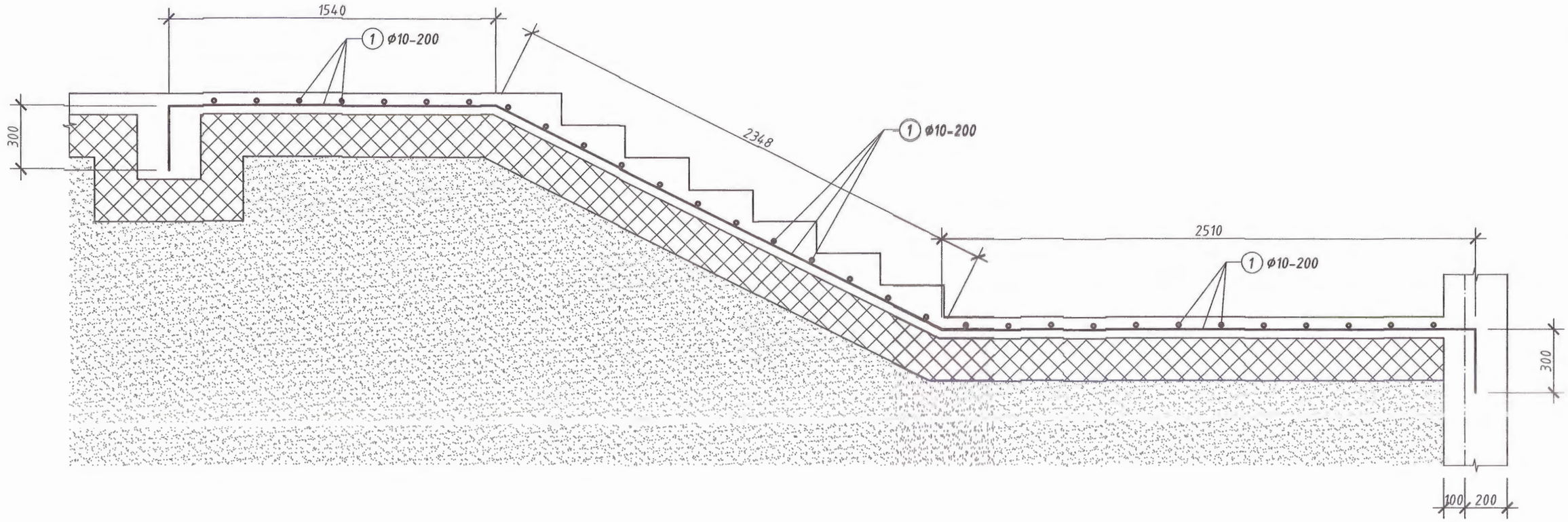

НЭГ ШАТНЫ МАРШАД ОРОХ МАТЕРИАЛЫН ТОДОРХОЙЛОЛТ

ДУГААР	ЗАГВАР	НЭР			ТОО ШИР	ЖИН /КГ/ НЭГЖ	ЖИН /КГ/ НИЙТ
		Шатны марш Шм-4			1	81.44	81.44
1	ББ-	Арматур ϕ 10	А400	L=12000	11	7.40	81.44
		Материал: Бетон В10				0.924	м3

Dizkon	Завхан аймаг, Их-Уул сум "150 ХУУХДИЙН ДОТУУР БАЙР"				
	Төмөр бетон шатны марш Шм-4 (арматурлалт)				Ye шат: А.3
	Инженер	Г.Золжаргал	ЕГ Шифр:ДК-04-2022/02	Масштаб: М 1:20	Огноо: 2022
	Гүйцэтгэсэн	Г.Золжаргал	ТГ Шифр:	Зургийн дугаар: ББ-71	Хуудас: 75
"ДИЗКОН" ХХК	Шалгасан	Ц. Бат-Итгэл			

1. Энэ хуудсыг ББ-66,67 хуудастай хамтатган үз.

1-Р ДАВХРЫН ХАНЫН ТОР, ЯЛУУ, ТӨМӨР БЭХЭЛГЭЭНИЙ БАЙГУУЛАЛТ М1:100

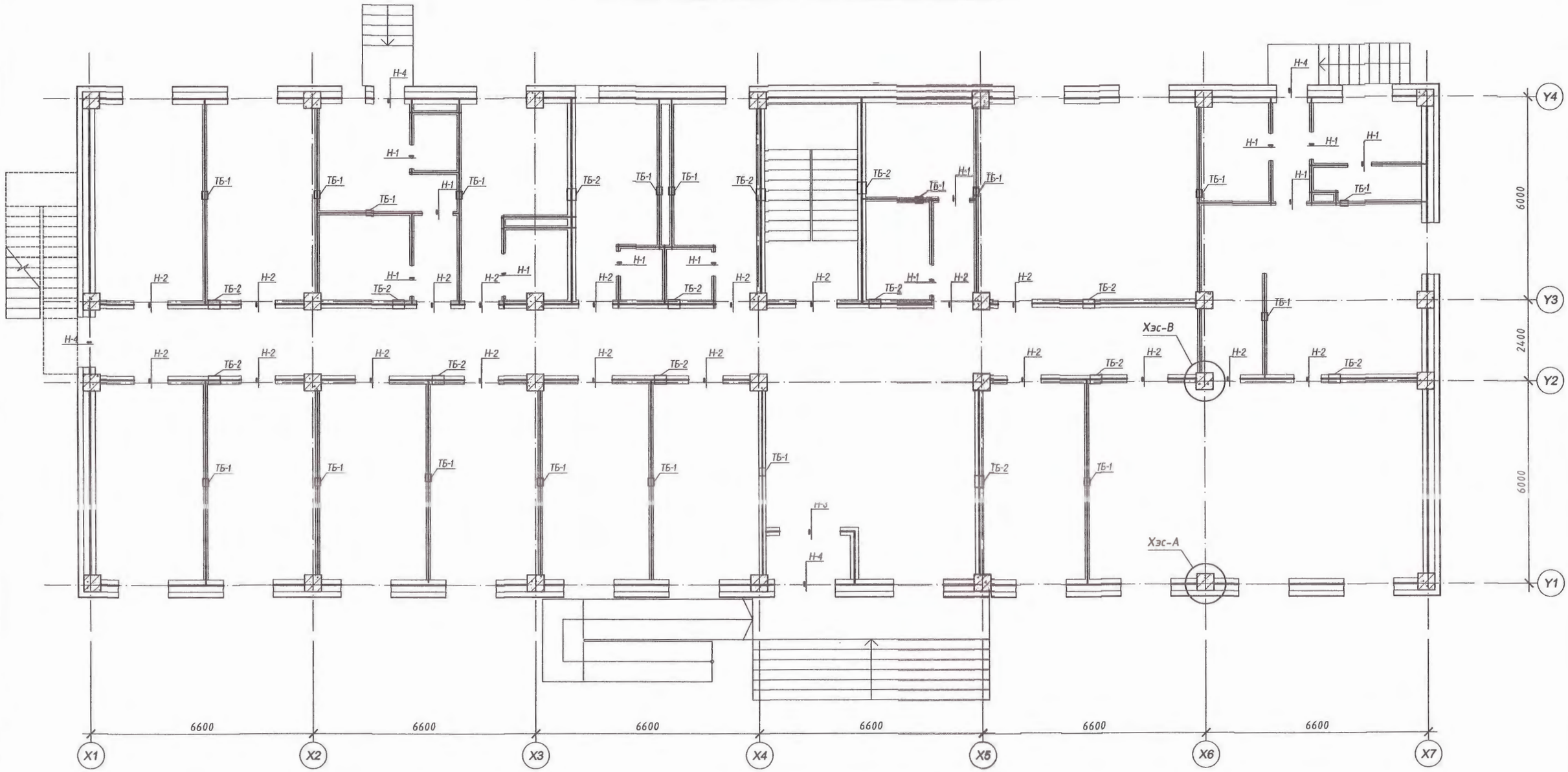

ТАЙЛБАР

1. Тоосгон өргийн босоо чиглэлийн дагуу 525мм тутамд, блокон өргийн 500 буюу
2 үе тутамд нь өргийн торыг ханын бүх уртын дагуу тасралтгүй тавьж өгөх ба 3м-аас урт хамар ханыг хучилт болон дамнуруунд бэхэлнэ.
2. Өргийн торын залгах тохиолдолд 2-с багагүй хөндлөн арматурын хэмжээгээр зөрүүлэх буюу гагнуураар гагнаж холбох шаардлагатай.
3. Өрөгт бүтээцэд хэрэглэх арматуран тор нь өөр хоорондоо цэгэн гагнуураар холбогдсон цехэд бэлтгэсэн тор байвал зохино.

2-28
2022-06-30

Dizkon "ДИЗКОН" ХХК	Завхан аймаг, Их-Уул сум "150 ХҮҮХДИЙН ДОТУУР БАЙР"					
	1-р давхрын ялуу, ханын тор, төмөр бэхэлгээний байгуулалт					Үе шат: А.З
	Инженер	Г.Золжаргал		ЕГ Шифр:ДК-04-2022/02	Масштаб: М 1:50	Огноо: 2022
	Гүйцэтгэсэн	Г.Золжаргал		ТГ Шифр:	Зургийн дугаар: ББ-72	Хуудас: 75
	Шалгасан	Ц. Бат-Итгэл				

2,3-Р ДАВХРЫН ХАНЫН ТОР, ЯЛУУ, ТӨМӨР БЭХЭЛГЭЭНИЙ БАЙГУУЛАЛТ М1:100

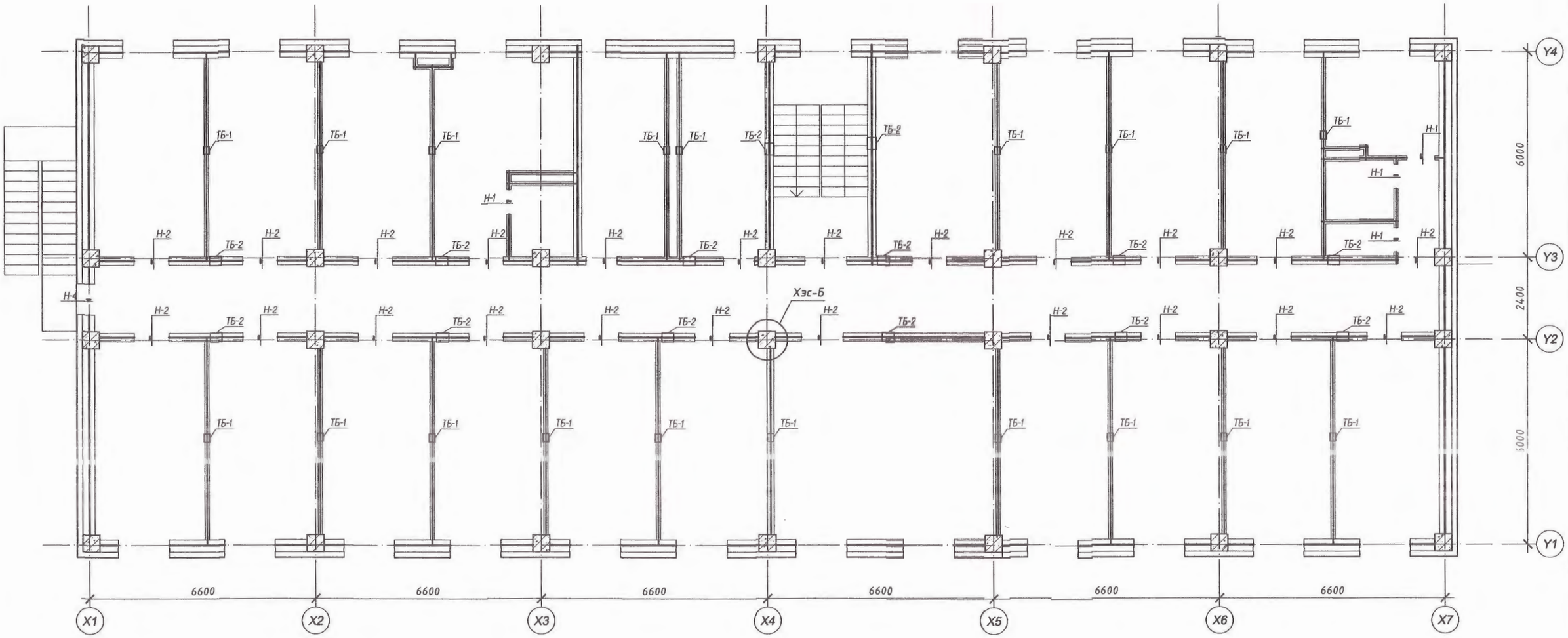

ТАЙЛБАР

1. Тоосгон өргийн босоо чиглэлийн дагуу 525мм тутамд, блокон өргийн 500 буюу
2 ye тутамд нь өргийн торыг ханын бүх уртын дагуу тасралтгүй тавьж өгөх ба 3м-аас урт хамар ханыг хучилт болон дамнуруунд бэхэлнэ.
2. Өргийн торын залгах тохиолдолд 2-с багагүй хөндлөн арматурын хэмжээгээр зөрүүлэх буюу гагнуураар гагнаж холбох шаардлагатай.
3. Өрөгт бүтээцэд хэрэглэх арматуран тор нь өөр хоорондоо цэгэн гагнуураар холбогдсон цехэд бэлтгэсэн тор байвал зохино.

"ДИЗКОН" ХХК	Завхан аймаг, Их-Уул сум "150 ХҮҮХДИЙН ДОТУУР БАЙР"				
	2-р давхрын ялуу, ханын тор, төмөр бэхэлгээний байгуулалт				Ye шат: А.3
	Инженер	Г.Золжаргал	ЕГ Шифр:ДК-04-2022/02	Масштаб: М 1:50	Огноо: 2022
	Гүйцэтгэсэн	Г.Золжаргал			
	Шалгасан	Ц. Бат-Итгэл	ТГ Шифр:	Зургийн дугаар: ББ-73	Хуудас: 75

ХЭСЭГЛЭЛ А М1:20

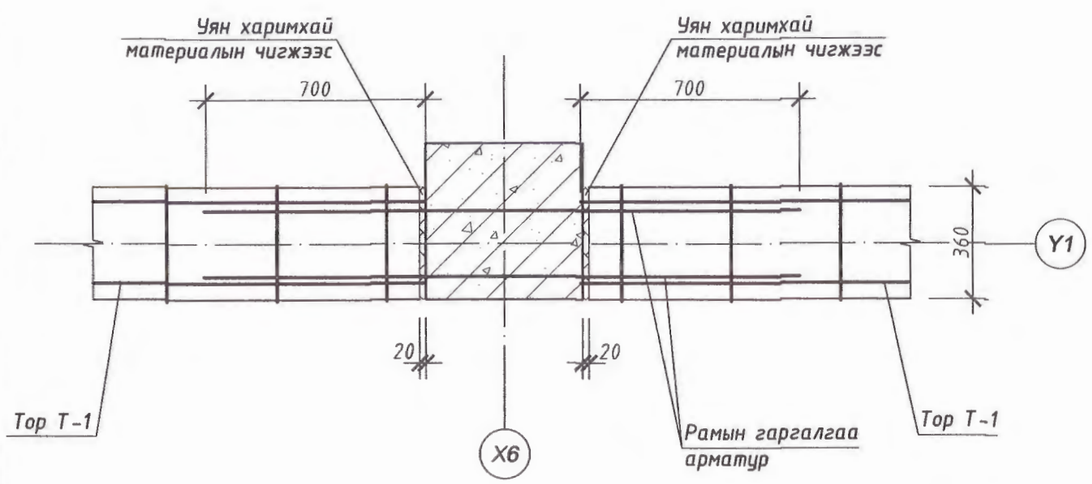

ТОР Т-1

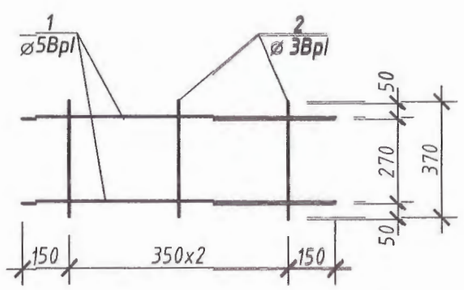

ХЭСЭГЛЭЛ В М1:20

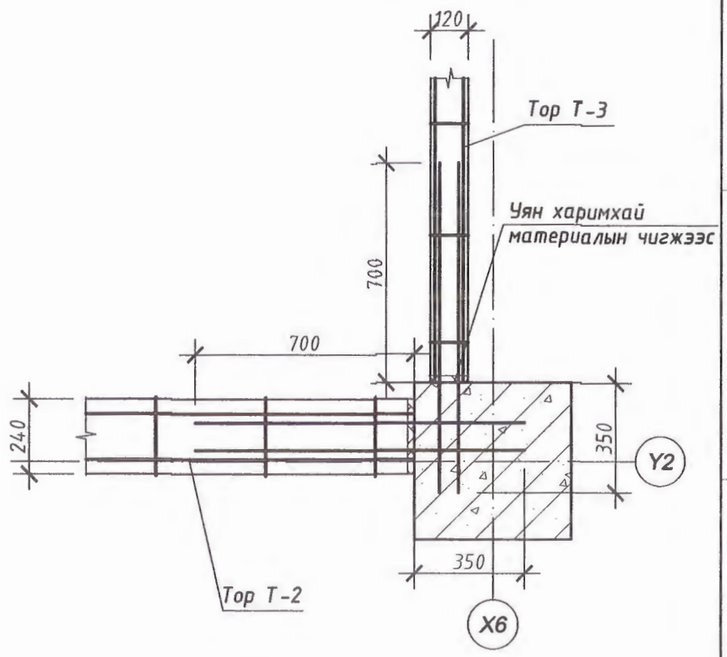

ХЭСЭГЛЭЛ Б М1:20

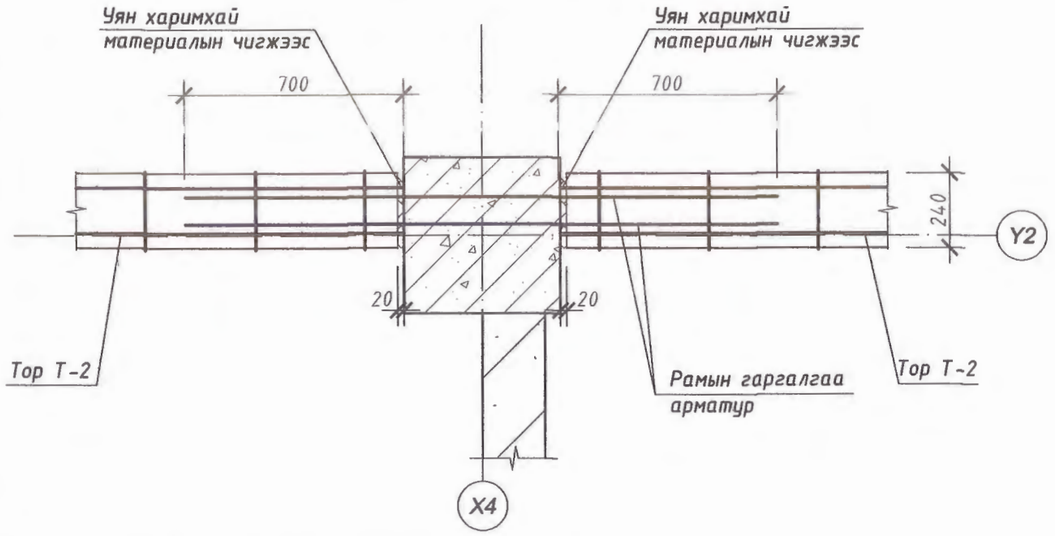

ТОР Т-2

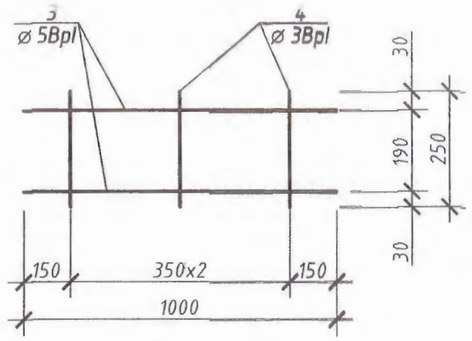

ТОР Т-3

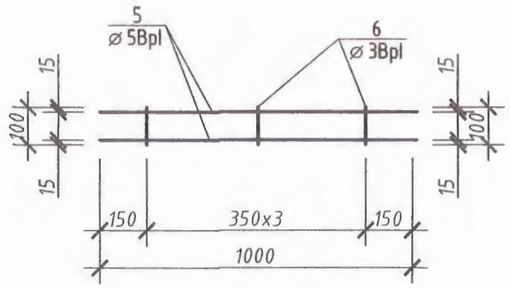

ХАНЫН ТОРНЫ МАТЕРИАЛЫН ТОДОРХОЙЛОЛТ

Позиц	Тэмдэглэгээ	Нэр		Тоо шир	Жин Нэгж	Жин Бүгд	Тайлбар
		Тор Т-1					
1		⌀5Bpl	L=1000	2	0.154	0.308	0.368
2		⌀3Bpl	L=370	3	0.020	0.060	
		Тор Т-2					
3		⌀5Bpl	L=1000	2	0.154	0.308	0.350
4		⌀3Bpl	L=250	3	0.014	0.042	
		Тор Т-3					
5		⌀5Bpl	L=1000	2	0.154	0.308	0.329
6		⌀3Bpl	L=130	3	0.007	0.021	

ХАНЫН ТОРНЫ НЭГДСЭН ТҮҮВЭР

Позиц	Тэмдэглэгээ	Нэр		Тоо ширхэг 1-р	2,3-р	Дүн	Жин /кг/ Нэгж	Бүгд
		Ханын тор						
		Тор Т-1	L=у/м	176	360	576	0.368	212
		Тор Т-2	L=у/м	268	550	818	0.350	287
		Тор Т-3	L=у/м	496	890	1386	0.329	456

"ДИЗКОН" ХХК

Завхан аймаг, Их-Уул сум
"150 ХҮҮХДИЙН ДОТУУР БАЙР"

Ханын торны хэсэглэл, материалын түүвэр

Үе шат: А.З

Инженер	Г.Золжаргал	ЕГ Шифр:ДК-04-2022/02	Масштаб: М 1:20	Огноо: 2022
Гүйцэтгэсэн	Г.Золжаргал	ТГ Шифр:	Зургийн дугаар: ББ-74	Хуудас: 75
Шалгасан	Ц. Бат-Итгэл			

A3

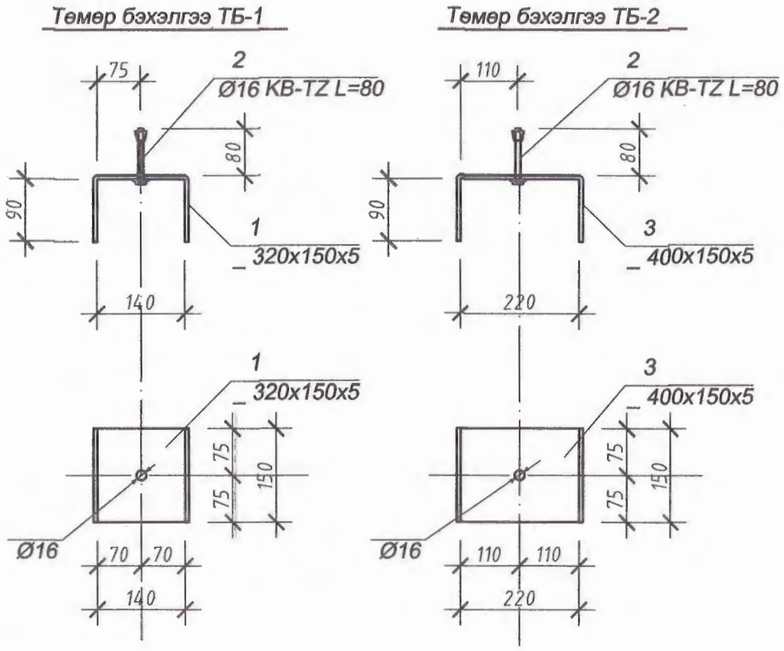

ЯЛУУНЫ ТУУВЭР

Дэс дугаар	Тэмдэглэгээ	Нэр	1 элемент-тийн тоо	Ялууны тоо		Нийт
				1F	2,3F	
Н-1	Я	Я 18.12.14	1	12	8	20
Н-2	2Я	Я 18.12.14	2	19	46	130
Н-3	2Я	Я 22.12.14	2	1	-	2
Н-4	ДЯ Я	ДЯ 22.24.22	1	4	1	5
		Я 22.12.14	1			5

ТӨМӨР БЭХЭЛГЭЭНИЙ МАТЕРИАЛЫН ТОДОРХОЙЛОЛТ

Позиц	Тэмдэглэгээ	Нэр		Тоо шир	Жин	
					Нэгж	Бүгд
		Төмөр бэхэлгээ ТБ-1				
1		_320x150x5	L=320	56	1.88	65.80
2		ø16-KB-TZ	L=80	56	1	
		Төмөр бэхэлгээ ТБ-2				
3		_400x150x5	L=400	42	2.355	63.58
2		ø16-KB-TZ	L=80	42	1	

ТАЙЛБАР

1. Тоосгон өргийн босоо чиглэлийн дагуу 525мм тутамд, блокон өргийн 500 буюу

2 үе тутамд нь өргийн торыг ханын бүх уртын дагуу тасралтгүй тавьж өгөх ба 3м-аас урт хамар ханыг хучилт болон дамнуруунд бэхэлнэ.

2. Өргийн торын залгах тохиолдолд 2-с багагүй хөндлөн арматурын хэмжээгээр зөрүүлэх буюу гагнуураар гагнаж холбох шаардлагатай.

3. Өрөгт бүтээцэд хэрэглэх арматуран тор нь өөр хоорондоо цэгэн гагнуураар холбогдсон цехэд бэлтгэсэн тор байвал зохино.

"ДИЗКОН" ХХК	Завхан аймаг, Их-Уул сум "150 ХҮҮХДИЙН ДОТУУР БАЙР"				
	Төмөр бэхэлгээ, ялууны материалын түүвэр				Үе шат: А.З
	Инженер	Г.Золжаргал	ЕГ Шифр:ДК-04-2022/02	Масштаб: М 1:20	Огноо: 2022
	Гүйцэтгэсэн	Г.Золжаргал			
	Шалгасан	Ц. Бат-Итгэл	ТГ Шифр:	Зургийн дугаар: ББ-75	Хуудас: 75