Зургийн жагсаалт

Д/д	Хуудасны дугаар	Зургийн нэр	Зургийн тайлбар
1	АУ-01	Зургийн жагсаалт, таних тэмдэг	
2	АУ-02	Тайлбар бичиг, автоматжуулалтын бүдүүвч	
3	АУ-03-05	УСС1-УСС2 автомат удирдлагын самбар, зарчмын бүдүүвч, самбарын моноглол	
4	АУ-06-09	ДӨАУС1 автомат удирдлагын самбар, зарчмын бүдүүвч, самбарын моноглол	
5	АУ-10	СУС1,СУС2 самбарын автоматжуулалтын бүдүүвч, зарчмын бүдүүвч, гадна талын холболтын бүдүүвч, дотор талын холболтын бүдүүвч	
6	АУ-11-12	Материалын түүвэр	
7	АУ-13	Зоорийн давхрын кабель, шугамын байгуулалт	
8	АУ-14	2-р давхрын кабель, шугамын байгуулалт	

Таних тэмдэг

Тэмдэглэгээ	Нэрс
-F	3-фазын автомат
-F1	1-фазын автомат
KM1	Соронзон залгуурын ороомог
K1	Завсрын релений ороомог
-KM1	Соронзон ороомгийн контакт
-K1	Завсрын релений контакт
M1	Мотор
-SB1	Дарагдаад бариж улддэг кнопп
H1	Самбарын гэрэл
	Тэжээлийн блок
-X0	Клемм
-F	Гүйдлийн тохируулгатай автомат
PIS	Усны даралт мэдрэгч
FS	Урсгал мэдрэгч
	Сэнс

	Галын клапан
	Насос
M	Цахилгаан удирдлагатай 2-лагч хаалт
-S Гар Авто	2 байрлалтай түлхүүр
K1 L1 L2 L3 N	Фазын дараалын реле
АОС АСС	Агаар орулах сэнс Агаар сорох сэнс
АО, АГ ТО, ТГ	Аналоги оролт, аналоги гаралт Тоон оролт, тоон гаралт
W	Кабелийн дугаар
ХЗК	Хэвийн залгаатай контакт
ХСК	Хэвийн салгаатай контакт
СУС	Салхивчийн удирдлагын самбар
Din рейк 35мм	35мм шин

ARCHITECTURE, ENGINEERING & CONSULTING
БАРИЛГЫН ИЖ БҮРЭН ЗӨВШӨӨРӨЛ ТӨСЛИЙН КОМПАНИ
"ЗЭДПРОЖЕКТ" ХХК

"ЗАЛУУЧУУД СУРГАЛТ СПОРТ ХӨГЖЛИЙН ТӨВ"
Байршил: Хэнтий аймаг, Бор-Өндөр сум 1-р баг
Зургийн жагсаалт, таних тэмдэг

Инженер		Э.Баасандулам	Е.Г.Шифр: ЗП-22-35-132	Масштаб:	Огноо: 2023
Гүйцэтгэсэн		Э.Баасандулам	Т.Г.Шифр:	Зургийн дугаар: АУ-01	Хуудас: 13
Шалгасан		Ш.Бат-Эрдэнэ			

А3

Тайлбар бичиг

Хэнтий аймаг, Бор өндөр сум, 1-р баг, "Залуучууд сургалт спорт хөгжлийн төв" барилга

1. Зураг төсөл хийх үндэслэл да үндсэн үзүүлэлтүүд
   Энэ зураг төслийг захиалагчийн өгсөн техникийн даалгаврыг үндэслэн хийлээ.
   Зураг төсөл хийхдээ үндэслэсэн баримт бичгүүд:
   Захиалагчийн өгсөн техникийн даалгавар
   Барилга архитектурын зураг төсөл
   ЦБУ-ны зураг төсөл зохиогчийн өгсөн даалгавар
   ХС-ны зураг төсөл зохиогчийн өгсөн даалгавар

2. Ашигласан норм дүрмийн жагсаалт

Зураг төсөл хийхдээ Монгол улсын болон Барилга Хот Байгуулалт, Нийтийн Аж Ахуйн Газраас батлан гаргасан "Хүчин төгөлдөр мөрдөгдөж байгаа барилгын норм, нормативын баримт бичгийн жагсаалт"-д орсон.

БНбД 3.05.07-85 "Автоматжуулалтын систем"
БД 43-101-03 "Цахилгаан байгууламжийн дүрэм"
БНбД-3.05.06.90 "Цахилгаан техникийн ажил"
БНбД-21-04-05 "Барилга байгууламжийн гал унтраах автомат төхөөрөмж, дохиоллын хэрэгсэл"

3. Тоног төхөөрөмжийн зориулалт да ажиллагаа

Энэ зураг төсөлд Байршил: Хэнтий аймаг, Бор өндөр сум, 1-р баг, "Залуучууд сургалт спорт хөгжлийн төв" барилгад автомат удирдлагын системийг яаж хийхийг харуулсан

3.1.1 Утаа зайлуулах системийн автомат удирдлага

Гал түймэр гарах үед тухайн цэгт байгаа галын дохиоллын мэдэгэлгчээс галын дохиоллын станцад дохио ирэхэд, тухайн гал гарсан давхарт хамаарах утаа сорох клапанийг нээх, утаа сорох сэнсийг явуулах ба бүх агаар оруулах клапанийг нээж агаар өгөх сэнснүүдийг явуулах дохиог галын дохиоллын станцаас өгнө. Дохио авсан утаа сорох болон агаар өгөх сэнснүүдийн гадна агаартай харьцах талд байрлуулсан клапанууд нээгдэж, өөрт хамаарах автомат удирдлагын самбараас сэнснүүдийг ажиллуулж эхлэнэ. Галын дохиоллын станцаас агаар оруулах системд суурилуулсан галын клапануудыг гурван төрлөөр удирдах боломжтой байх ёстой. Үүнд:

1. Автомат удирдлагаар ажиллах
2. Эдгээр сэнснүүд болон клапануудыг ГДС-ын өрөөнд байрласан самбараас алсаас удирдан залгах
3. Гал гарсан боловч утааны агаар оруулах, утаа зайлуулах сэнснүүд ажиллаагүй бол байран дээр нь гараар удирдан явуулах

Ямар нэг шалтгаанаар дохио ирээгүй бол боломжтой үед (гал түймэртэй тэмцэх мэргэжлийн бус хүн галын голомтод ойртож болохоор) клапанийг шалгаж гараар онгойлгох арга хэмжээ авах хэрэгтэй. Клапан тус бүрийн цахилгаан соронзон түгжээний тэжээлийг гаралтын модулийн релегээр дамжуулан өгнө.

4. Кабелийн сүлжээ

Монтажийн утас да кабелиудыг ПВС хоолой эсвэл металл хоолой ашиглан далд татах ёстой. Салаалсан газруудад зориулалтын монтажийн хайрцгуудыг ашиглана. Системийн угсралтын КСПВ 4х0,5 гал дэмждэггүй хуванцар ПВХ хоолойнд сувлэн гүйцэтгэнэ. Мөн галд тэсвэртэй бусад төрлийн өөр үйлдэрлэгчийн кабель хэрэглэвэл зохиогчтой зөвшилцөн дараах стандартыг баримтлана.

1. ГОСТ Р 53315-2009
2. IEC 60332-1
3. UL 1581 vw-1

Давхар хоорондын трассыг тусгайлан хийсэн нүхэнд суурилуулсан 50мм диаметртэй ган хоолойгоор явуулна.

5. Цахилгаан тэжээл да газардуулга

Дээр дурдсан бүх автамат удирдлагын самбаруудын цахилгаан тэжээл нь 3 фазын 400В-ийн хүчдэлтэй байна. Электрон тоног төхөөрөмж бүхий самбарууд байрлаж байгаа өрөөнд газардуулга хийх ёстой. Тоног төхөөрөмжийн ердийн үед хүчдэлгүй байдаг. Гэхдээ хөндийрүүлэг гэмтсэнээр хүчдэлд орж болох бүх металл хэсгүүдэд газардуулга хийх шаардлагатай. Потенциалуудыг заавал тэнцвэржүүлэх ёстой. Газардуулгын эсэргүүцэл нь 4 Омоос ихгүй байна.

Автоматжуулалтын бүдүүвч

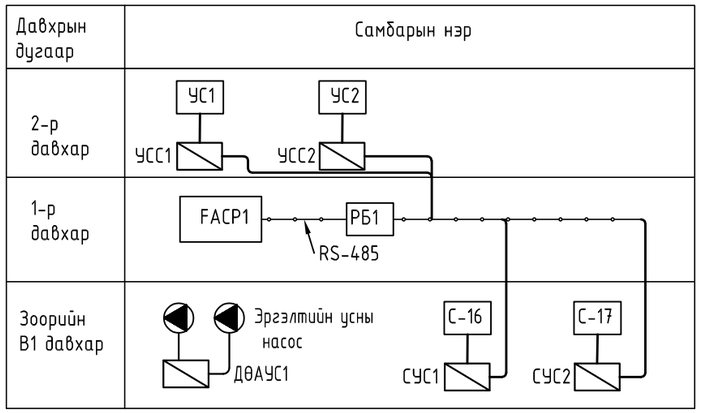

ARCHITECTURE, ENGINEERING & CONSULTING
БАРИЛГЫН ИЖ БҮРЭН ЗУРАГ ТӨСЛИЙН КОМПАНИ
"ЗЭДПРОЖЕКТ" ХХК

"ЗАЛУУЧУУД СУРГАЛТ СПОРТ ХӨГЖЛИЙН ТӨВ"
Байршил: Хэнтий аймаг, Бор-Өндөр сум 1-р баг
Тайлбар бичиг, автоматжуулалтын бүдүүвч

Инженер		Э.Баасандулам	Е.Г.Шифр: ЗП-22-35-132	Масштаб:	Огноо: 2023
Гүйцэтгэсэн		Э.Баасандулам	Т.Г.Шифр:	Зургийн дугаар: АУ-02	Хуудас: 13
Шалгасан		Ш.Бат-Эрдэнэ			

А3

УСС1- УСС2 самбарын тоноглол

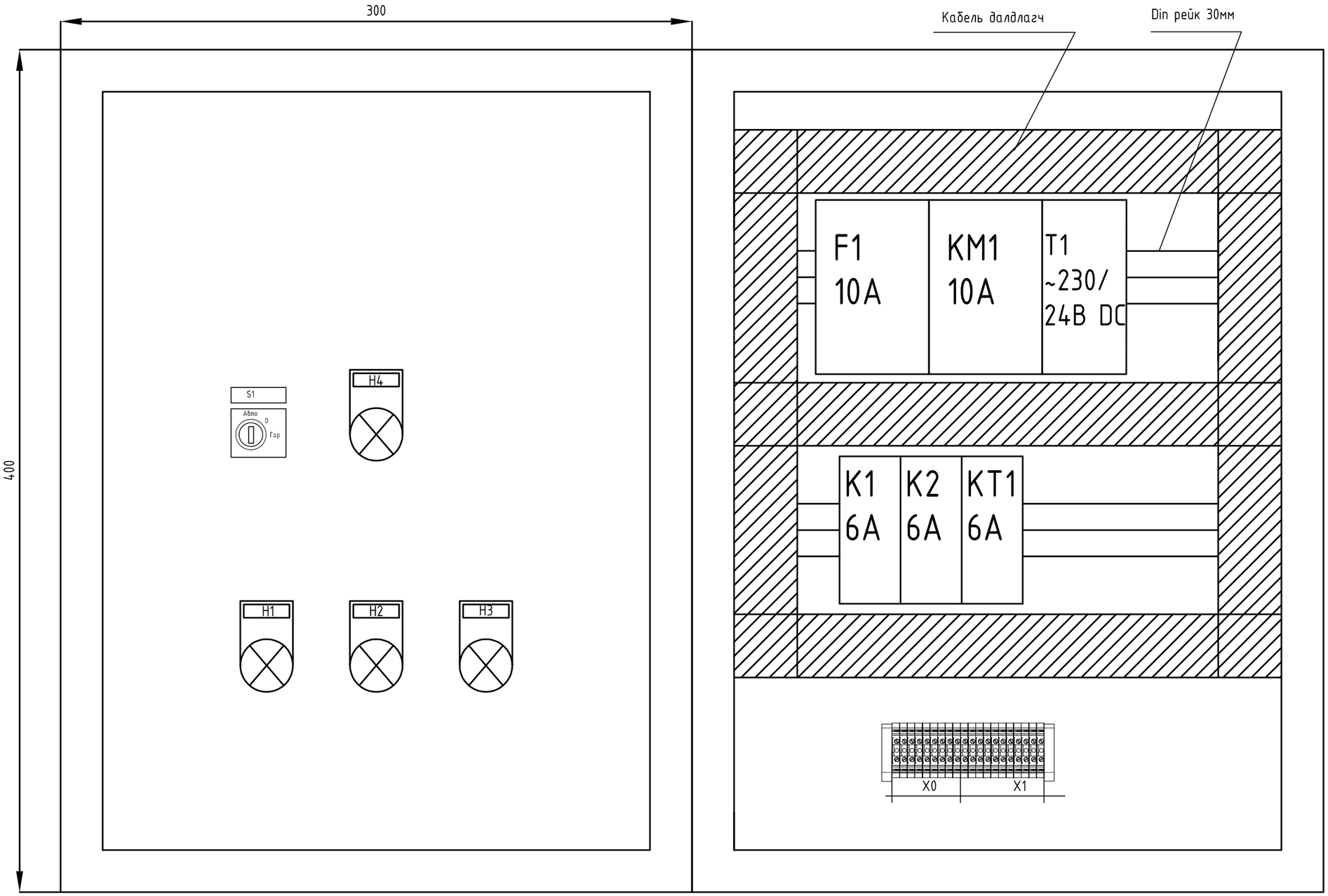

Самбарын нүүрэн тал

Самбарын дотор тал

Самбарын гэрэл, дохионы бичиглэл

H1- 400В тэжээлийн фазын гэрэл
H2- 400В тэжээлийн фазын гэрэл
H3- 400В тэжээлийн фазын гэрэл
H4- Галын сэнс-1 ажилласан гэрэл
S1- Авто/0/Гар/ 3-н байрлалтай түлхүүр

ARCHITECTURE, ENGINEERING & CONSULTING
БАРИЛГЫН ИЖ БҮРЭН ЗӨВЛӨГӨӨ ТӨСЛИЙН КОМПАНИ
"ЗЭДПРОЖЕКТ" ХХК

"ЗАЛУУЧУУД СУРГАЛТ СПОРТ ХӨГЖЛИЙН ТӨВ"
Байршил: Хэнтий аймаг, Бор-Өндөр сум 1-р баг
УСС1- УСС2 самбарын тоноглол

Инженер		Э.Баасандулам	Е.Г.Шифр: ЗП-22-35-132	Масштаб: М1:50	Огноо: 2023
Гүйцэтгэсэн		Э.Баасандулам	Т.Г.Шифр:	Зургийн дугаар: АУ-03	Хуудас: 13
Шалгасан		Ш.Бат-Эрдэнэ			

А3

УСС1- УСС2 самбарын бүтцийн бүдүүвч

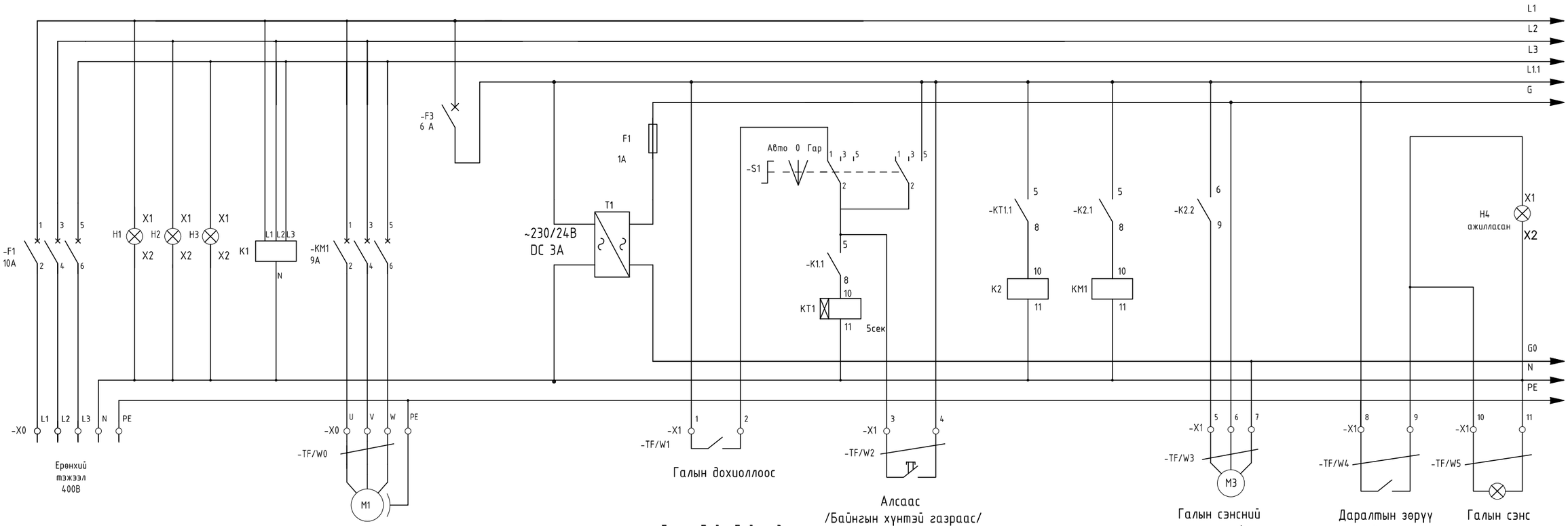

"ЗАЛУУЧУУД СУРГАЛТ СПОРТ ХӨГЖЛИЙН ТӨВ" Байршил: Хэнтий аймаг, Бор-Өндөр сум 1-р баг					
УСС1- УСС2 самбарын бүтцийн бүдүүвч					
Инженер		Э.Баасандулам	Е.Г.Шифр: ЗП-22-35-132	Масштаб:	Огноо: 2023
Гүйцэтгэсэн		Э.Баасандулам			
Шалгасан		Ш.Бат-Эрдэнэ	Т.Г.Шифр:	Зургийн дугаар: АУ-04	Хуудас: 13

PROJECT LLC
ARCHITECTURE, ENGINEERING & CONSULTING
БАРИЛГЫН ИЖ БҮРЭН ЗУРАГ ТӨСЛИЙН КОМПАНИ
"ЗЭДПРОЖЕКТ" ХХК

А3

УСС1- УСС2 самбарын гадна талын холболтын бүдүүвч

Техөөремжийн нэр ба байрлал	Техникийн өрөө	Техникийн өрөө				
	Утаа сорох сэнс	Галын дохиолол	Алсаас	Галын сэнсний жалюз	Даралтын зөрүү мэдрэгч	Галын сэнс ажилласан
Тоноглолын төрөл	Насосны хөдөлгүүр					
Тэмдэглэгээ	M1			M3	PDS1	

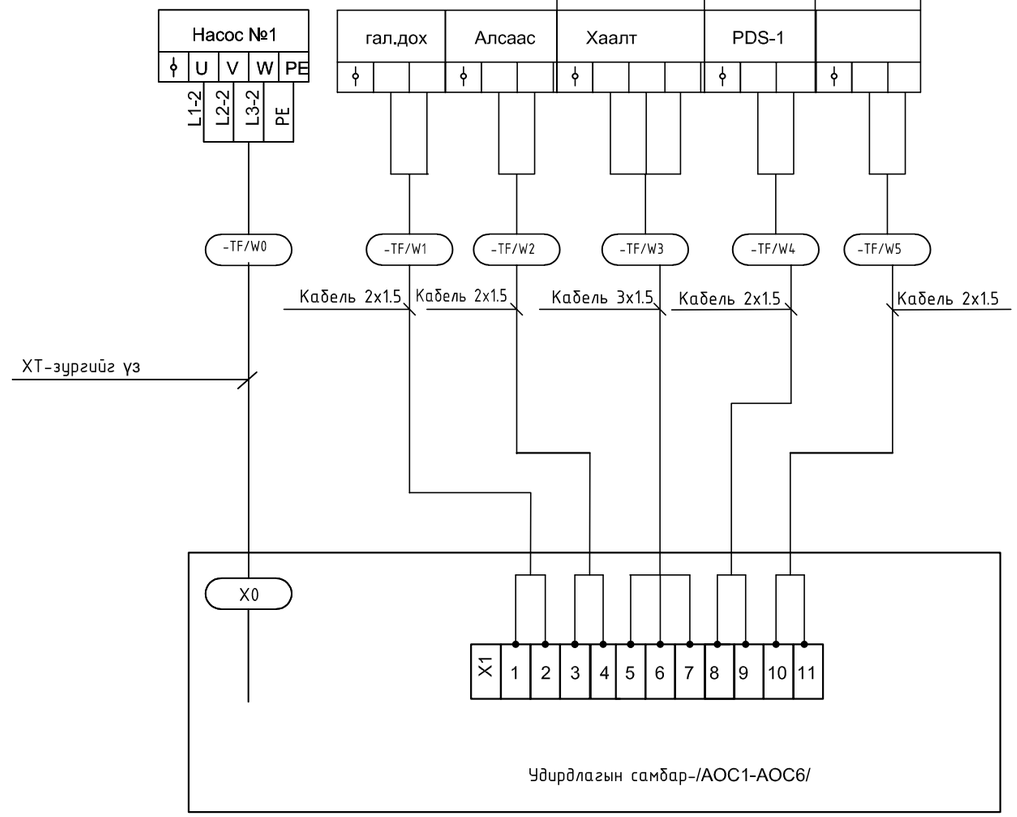

PROJECT LLC
ARCHITECTURE, ENGINEERING & CONSULTING
БАРИЛГЫН ИЖ БҮРЭН ЗӨВЛӨХ ТӨСЛИЙН КОМПАНИ
"ЗЭДПРОЖЕКТ" ХХК

"ЗАЛУУЧУУД СУРГАЛТ СПОРТ ХӨГЖЛИЙН ТӨВ"
Байршил: Хэнтий аймаг, Бор-Өндөр сум 1-р баг
УСС1- УСС2 гадна талын холболтын бүдүүвч

Инженер		Э.Баасандулам	Е.Г.Шифр: ЗП-22-35-132	Масштаб:	Огноо: 2023
Гүйцэтгэсэн		Э.Баасандулам	Т.Г.Шифр:	Зургийн дугаар: АУ-05	Хуудас: 13
Шалгасан		Ш.Бат-Эрдэнэ			

А3

ДӨАУС1 автоматжуулалтын бүдүүвч, самбарын тоноглол

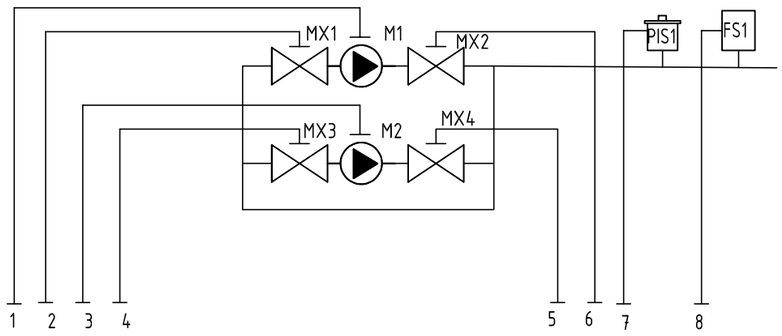

Таних тэмдэг

PIS1	Усны даралт мэдрэгч
FS1	Урсгал мэдрэгч
MX1-MX4	Мэдрэгчтэй хаалт

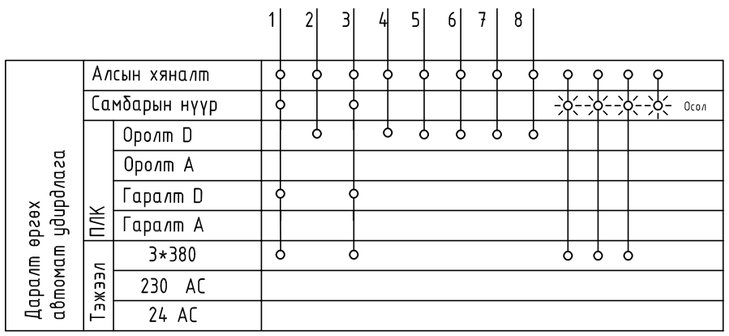

Самбарын тоноглол

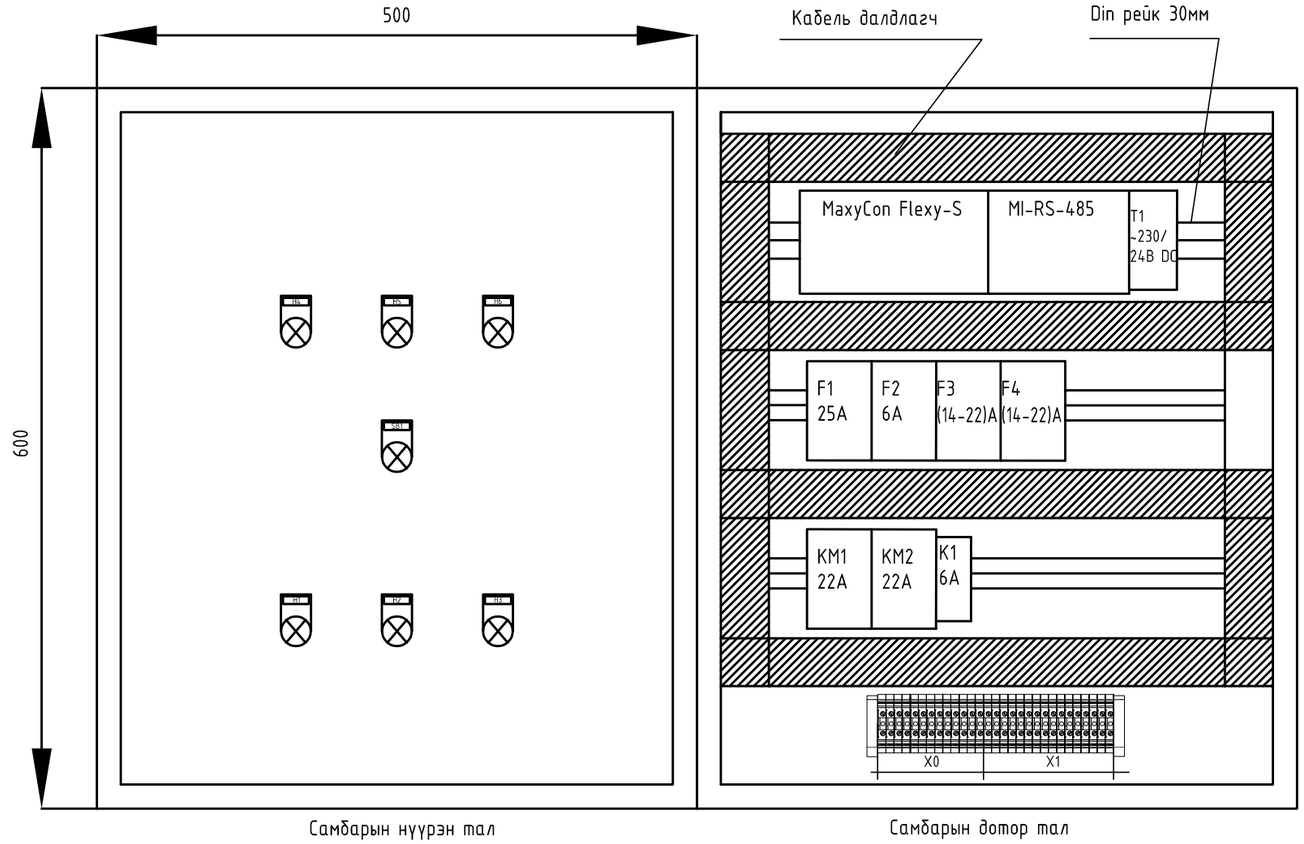

Самбарын гэрэл, дохионы бичиглэл

SB1-	Насос байран дээрээс ажиллуулах кнопки
H4-H5	Насос ажилласан гэрэл
H6-	Ослын гэрэл
H1-	L1 фазын гэрэл
H2-	L2 фазын гэрэл
H3-	L3 фазын гэрэл
S1-S2	Гар авто байрлалтай түлхүүр

	"ЗАЛУУЧУУД СУРГАЛТ СПОРТ ХӨГЖЛИЙН ТӨВ" Байршил: Хэнтий аймаг, Бор-Өндөр сум 1-р баг					
PROJECT LLC ARCHITECTURE, ENGINEERING & CONSULTING БАРИЛГЫН ИЖ БҮРЭН ЗУРАГ ТӨСЛИЙН КОМПАНИ "ЗЭДПРОЖЕКТ" ХХК	ДӨАУС1 автоматжуулалтын бүдүүвч, самбарын тоноглол					
Инженер		Э.Баасандулам	Е.Г.Шифр: ЗП-22-35-132	Масштаб: М1:20	Огноо: 2023	
Гүйцэтгэсэн		Э.Баасандулам				
Шалгасан		Ш.Бат-Эрдэнэ	Т.Г.Шифр:	Зургийн дугаар: АУ-06	Хуудас: 13	

ДӨАУС1 зарчмын бүдүүвч

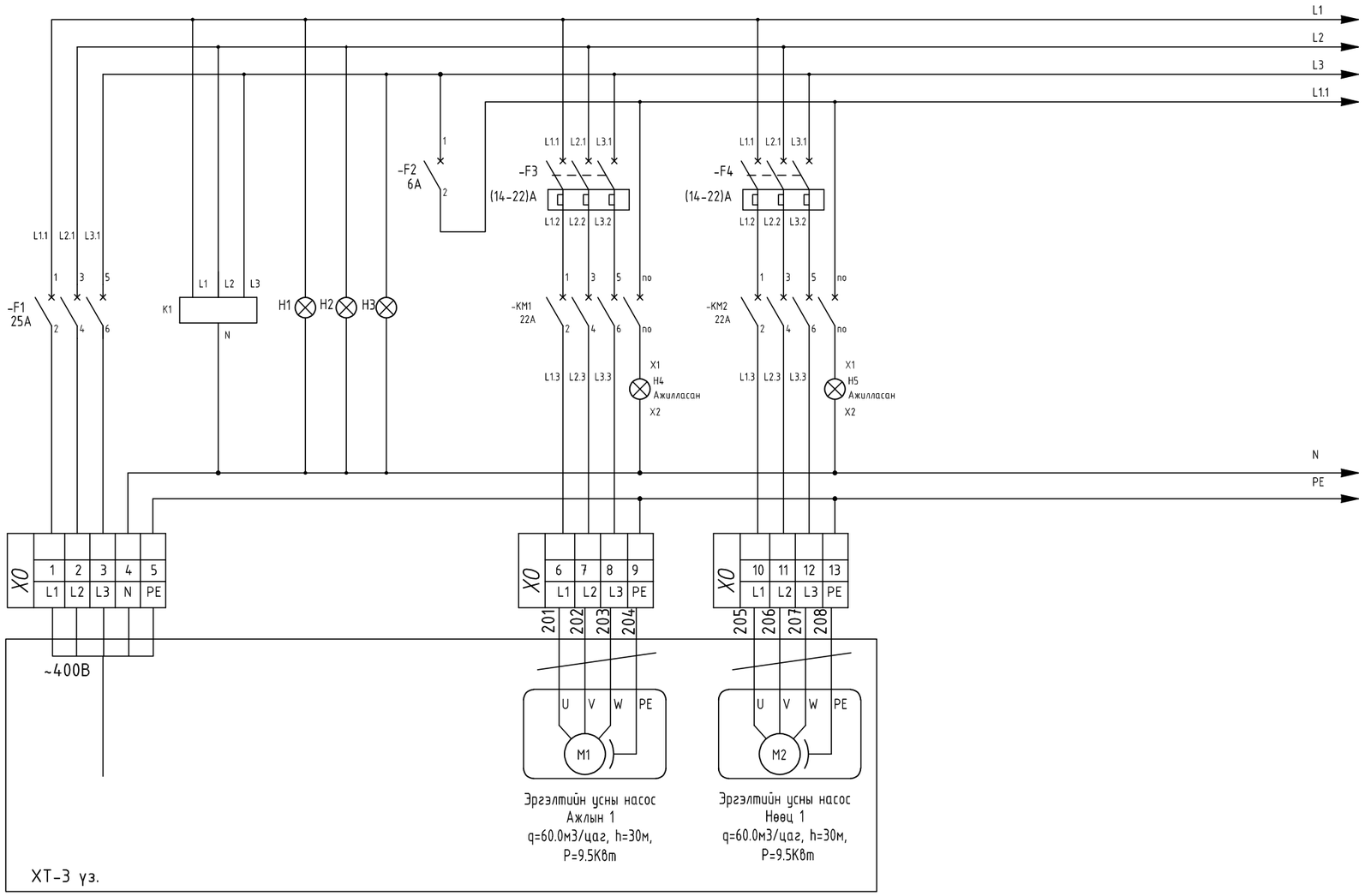

PROJECT LLC ARCHITECTURE, ENGINEERING & CONSULTING БАРИЛГЫН ИЖ БҮРЭН ЗУРАГ ТӨСЛИЙН КОМПАНИ "ЗЭДПРОЖЕКТ" ХХК	"ЗАЛУУЧУУД СУРГАЛТ СПОРТ ХӨГЖЛИЙН ТӨВ" Байршил: Хэнтий аймаг, Бор-Өндөр сум 1-р баг				
	ДӨАУС1 зарчмын бүдүүвч				
	Инженер	Э.Баасандулам	Е.Г.Шифр: ЗП-22-35-132	Масштаб:	Огноо: 2023
	Гүйцэтгэсэн	Э.Баасандулам	Т.Г.Шифр:	Зургийн дугаар: АУ-07	Хуудас: 13
	Шалгасан	Ш.Бат-Эрдэнэ			

ДӨАУС1 зарчмын бүдүүвч

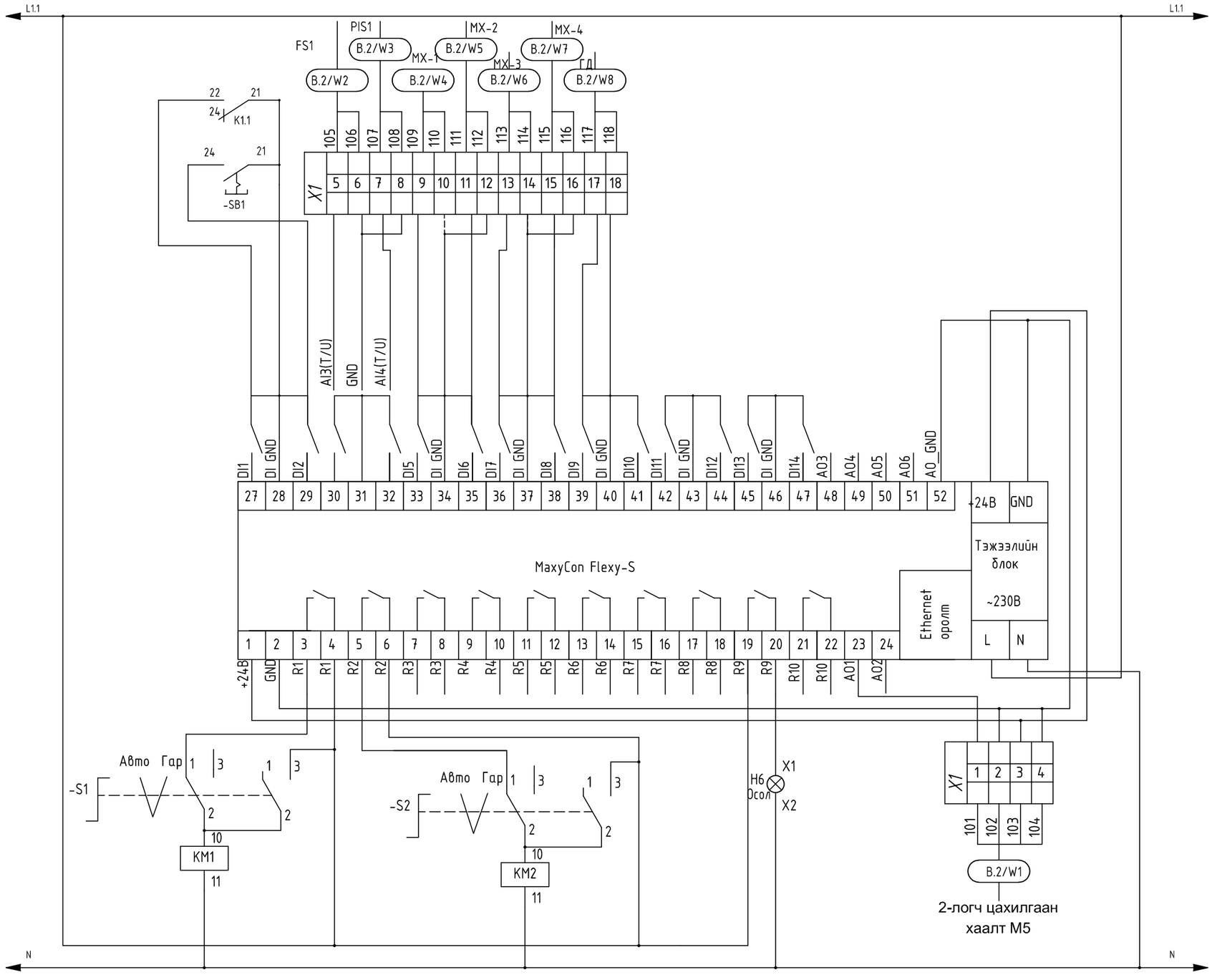

"ЗАЛУУЧУУД СУРГАЛТ СПОРТ ХӨГЖЛИЙН ТӨВ"					
Байршил: Хэнтий аймаг, Бор-Өндөр сум 1-р баг					
ДӨАУС1 зарчмын бүдүүвч					
Инженер		Э.Баасандулам	Е.Г.Шифр: ЗП-22-35-132	Масштаб:	Огноо: 2023
Гүйцэтгэсэн		Э.Баасандулам	Т.Г.Шифр:	Зургийн дугаар: АУ-08	Хуудас: 13
Шалгасан		Ш.Бат-Эрдэнэ			

PROJECT LLC
ARCHITECTURE, ENGINEERING & CONSULTING
БАРИЛГЫН ИЖ БҮРЭН ЗӨВЛӨХ ТӨСЛИЙН КОМПАНИ
"ЗЭДПРОЖЕКТ" ХХК

ДӨАУС1 гадна холболтын схем

Техникийн өрөө											
Төхөөрөмжийн нэр ба байрлал	Галын усны насос	Галын усны насос	Цахилгаан 2логч хаалт	Урсгал мэдрэгч	Даралт мэдрэгч	Байрлал мэдрэгчтэй хаалт	Байрлал мэдрэгчтэй хаалт	Байрлал мэдрэгчтэй хаалт	Байрлал мэдрэгчтэй хаалт	Галын дохиолол	Алсын хяналт
Тоноглолын төрөл											
Тэмдэглэгээ	M1	M2	M2	FS1	PIS1	MX1	MX2	MX3	MX4	ГД-1	RS485

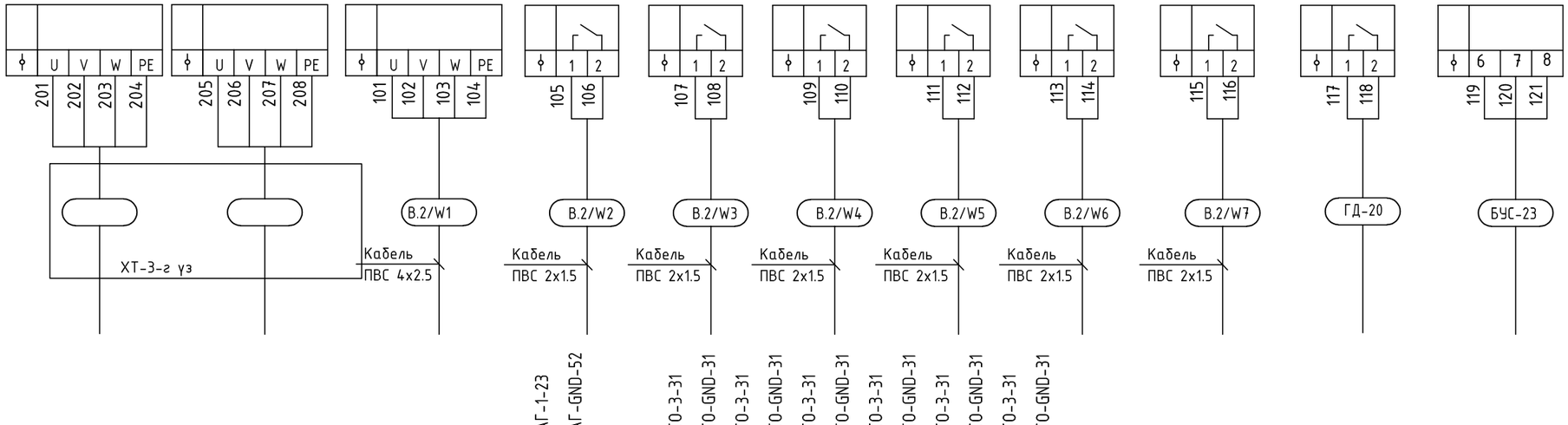

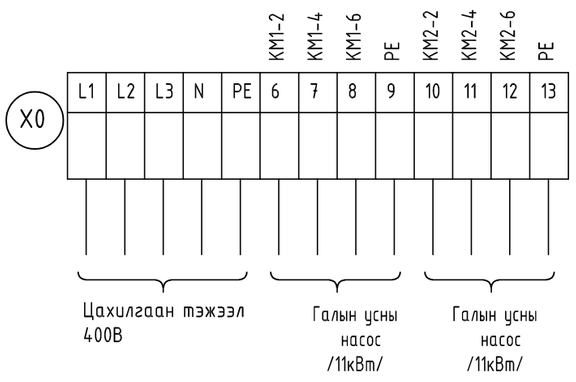

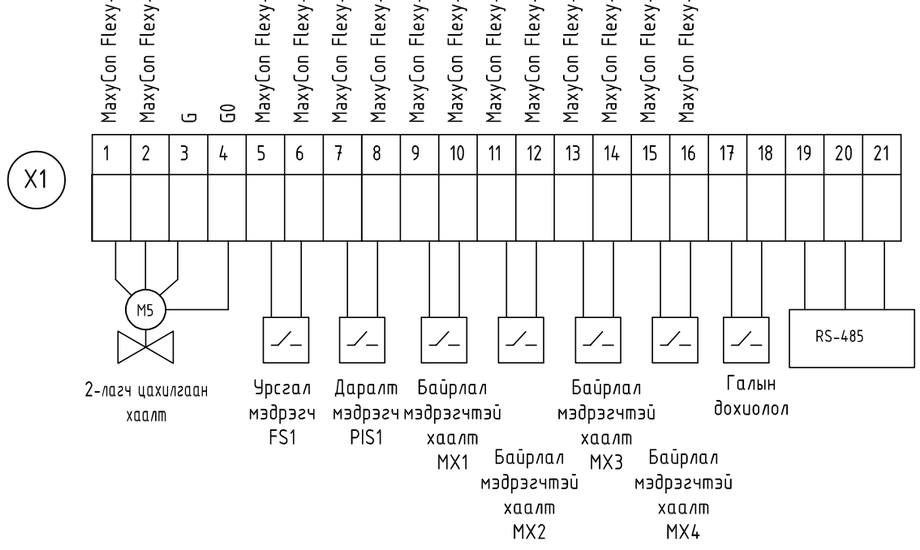

PROJECT LLC
ARCHITECTURE, ENGINEERING & CONSULTING
БАРИЛГЫН ИЖ БҮРЭН ЗУРАГ ТӨСЛИЙН КОМПАНИ
"ЗЭДПРОЖЕКТ" ХХК

"ЗАЛУУЧУУД СУРГАЛТ СПОРТ ХӨГЖЛИЙН ТӨВ"
Байршил: Хэнтий аймаг, Бор-Өндөр сум 1-р баг
ДӨАУС1 гадна холболтын схем

Инженер		Э.Баасандулам	Е.Г.Шифр: ЗП-22-35-132	Масштаб:	Огноо: 2023
Гүйцэтгэсэн		Э.Баасандулам	Т.Г.Шифр:	Зургийн дугаар: АУ-09	Хуудас: 13
Шалгасан		Ш.Бат-Эрдэнэ			

СУС1,СУС2 самбарын автоматжуулалтын будуувч, зарчмын будуувч, гадна талын холболтын будуувч, дотор талын холболтын будуувч

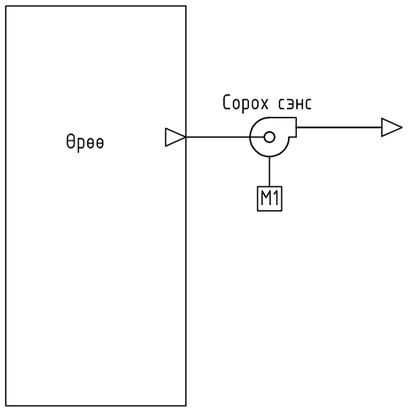

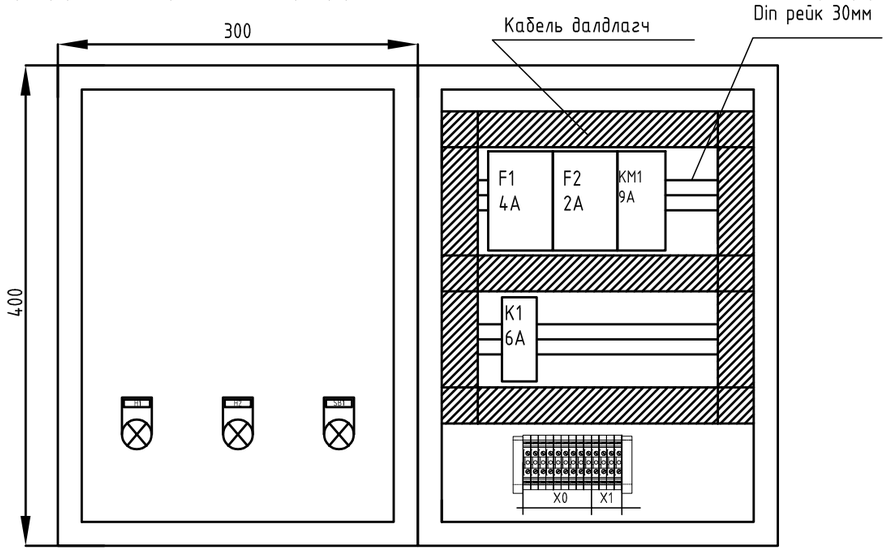

Самбарын гэрэл, дохионы бичиглэл
SB1- Байран дээрээс ажиллуулах кнопки
H1- Ажилласан (ногоон)
H2- Осол (улаан)

Зарчмын будуувч

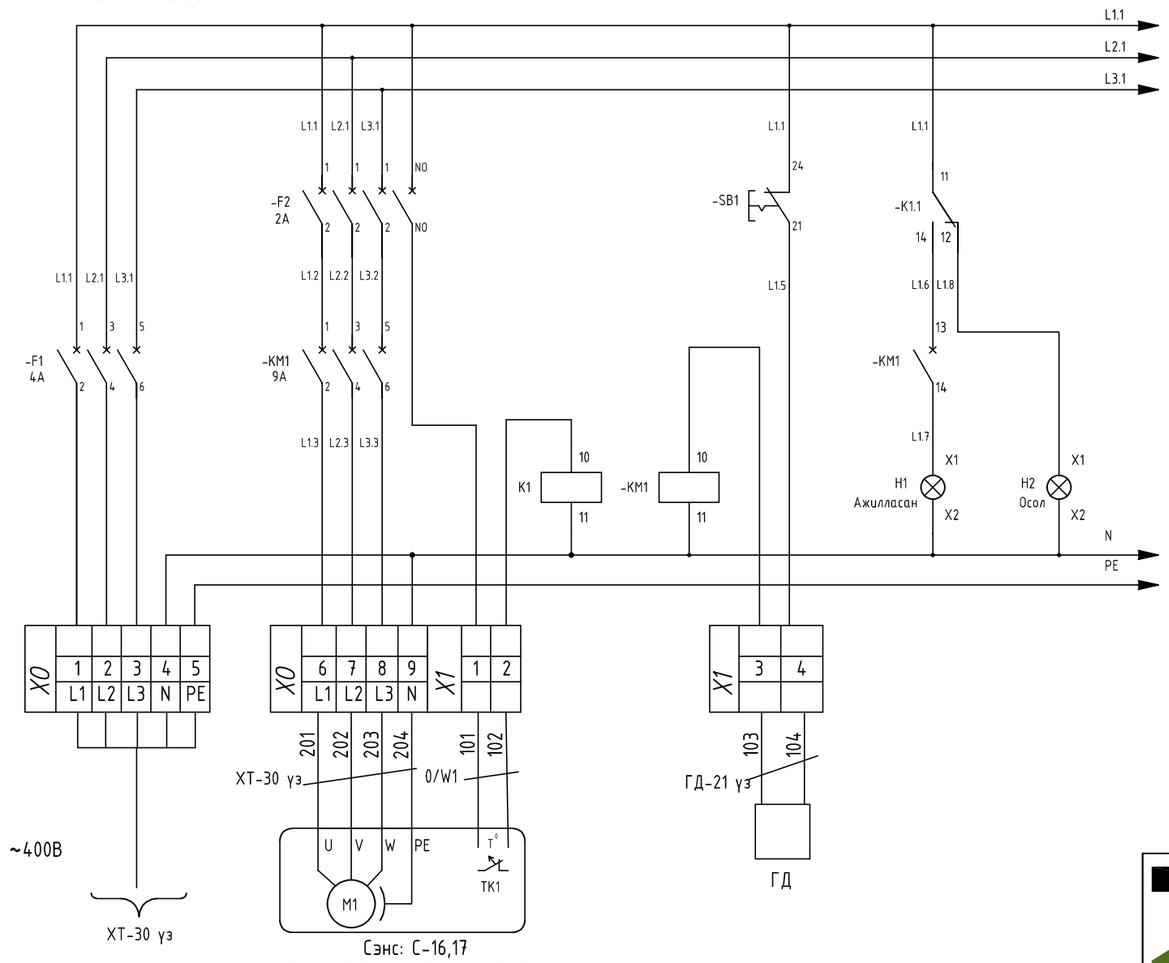

Сэнс: C-16,17
B-VARD 350/2 F300 N=2.20кВт
n=2885 эрг/мин; 1.80А;
L=1292м3/ц; P=400Па; 400V/50Hz

Төхөөрөмжийн нэр ба байрлал	Техникийн өрөө		
	Сорох сэнс	Хэт халалтын хамгаалалт	Галын дохиолол
Тоноглолын төрөл	SEAT 20/2800		
Тэмдэглэгээ	M1	TK	ГДС1

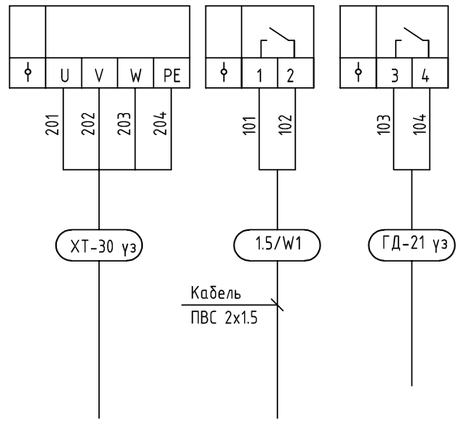

"ЗАЛУУЧУУД СУРГАЛТ СПОРТ ХӨГЖЛИЙН ТӨВ" Байршил: Хэнтий аймаг, Бор-Өндөр сум 1-р баг					
СУС1,СУС2 самбарын автоматжуулалтын будуувч, зарчмын будуувч, гадна талын холболтын будуувч, дотор талын холболтын будуувч					
Инженер		Э.Баасандулам	Е.Г.Шифр: ЗП-22-35-132	Масштаб: М1:20	Огноо: 2023
Гүйцэтгэсэн		Э.Баасандулам			
Шалгасан		Ш.Бат-Эрдэнэ	Т.Г.Шифр:	Зургийн дугаар: АУ-10	Хуудас: 13

PROJECT LLC
ARCHITECTURE, ENGINEERING & CONSULTING
БАРИЛГЫН ИЖ БҮРЭН ЗӨВЛӨХ ТӨЛИЙН КОМПАНИ
"ЗЭДПРОЖЕКТ" ХХК

А3

Материалын түүвэр

Даралт өргөх автомат удирдлагын самбар /ДӨАУС1/

Д/Д	Нэр	Үзүүлэлт	Маяг	Хэм. Нэгж	Тоо	Тайлбар
1	Удирдлагын самбар	450*210*640 IP54	-	Ш	1	
2	Автомат	3 фаз 25А	-	Ш	1	
3	Гүйдлийн тохируулгатай автомат	MCB 3 фаз, (14-22)-D	-	Ш	6	
4	Автомат	1 фаз, 6А	-	Ш	1	
5	Соронзон залгуур	~230В 22А	-	Ш	2	
6	Тэжээлийн блок	~230В/DC24В 20Вт	-	Ш	1	
7	Контроллер-MaxyCon Flexy-S	24В AC/DC Modbus, LCD дэлгэц AO-3, TO-10, TГ-8	-	Ш	1	
8	Утсан гал хамгаалагч	In=1А	-	Ш	1	
9	Утсан гал хамгаалагч	In=2А	-	Ш	1	
10	Самбарын гэрэл	~230В гэрлэн диод	-	Ш	6	
11	Түлхүүр	2 байрлалтай 6А	-	Ш	2	
12	Дарагдаад бариж үлддэг кноп	6А	-	Ш	1	
13	Шин	Din рейк 35мм	-	М	2	
14	Кабель далдлагч	40*40мм	-	М	2	
15	Клемм	2,5мм2, 10А	-	Ш	16	
16	Фазын дараалын реле	400В, 6А	-	Ш	1	
17	Усны даралт мэдрэгч	ХЗК-1ш/ХСК-1ш ~220В 6А	-	Ш	1	
18	Утас Ф1х0.75мм2	Зэс голтой уян кабель, ПВХ тусгаарлагчтай, 1 голтой	-	М	40	
19	Утас Ф1х2.5мм2	Зэс голтой уян кабель, ПВХ тусгаарлагчтай, 1 голтой	-	М	20	
20	Кабель 2х1,5мм2	Зэс голтой уян кабель, ПВХ тусгаарлагчтай	-	М	25	
21	Уян хоолой	ПВХ Ф20mm	-	М	25	

Утаа сорох сэнс /УСС1-УСС2/

Дугаар	Тэмдэглэгээ	Нэр	Тоо ш /м/	Жин кг	Тайлбар
1	Удирдлагын төмөр хайрцаг	500*250*700 IP54	2ш	-	ИЕК
2	F1	Автомат ВА47-29 3Р 10А	2ш	-	ИЕК
3	F3	Автомат ВА47-29 1Р 6А	2ш	-	ИЕК
4	T1	Тэжээлийн блок 220VAC-24VDC 50W	2ш	-	ИЕК
5	KM1	Соронзон залгуур GMC-9 AC 220V,9A	2ш	-	ИЕК
6	Q1-Q2	Утсан гал хамгаалагч ПВЦ 10*38 2А	2ш	-	ИЕК
7	H1-H4	Дохиоллын шар, улаан, ногоон гэрэл, AL-22TE 24VDC	8ш	-	ИЕК
8	S1	Хоёр байрлалтай сэлгэн залгагч түлхүүр, 1з+1р, тусгай түлхүүрээр удирддаг, AKS-22	2ш	-	
9	Тоноглол суух зам	Шин, Din рейк 35мм	10м	-	
10	Утас далдлагч	Кабель далдлагч, 40*40мм	10м	-	
11	Хоёрдогч хэлхээний холболтын утас	2.5мм2 зэс зөөлөн голтой провод	44ш	-	
12	Хүчний хэлхээний холболтын утас	10мм2 зэс хатуу голтой провод	36ш	-	
13	K1	Хүчдэл хяналтын реле, 3Р, 400VAC, 50Гц, 1з+1р, 6А	2ш	-	ИЕК
14	KT1	Хугацааны реле, РЭК-77/3, 220VAC, суурийн хамт	2ш	-	ИЕК
15	K2	Завсрын реле, РЭК-77/3, 220VAC, суурийн хамт	2ш	-	ИЕК
16	PDS1	Агаарын даралтын зөрүү мэдрэгч GPT250 4-20mA, (0-500)Pa	2ш	-	ИЕК
17	Утас Ф1х0.75мм2	Зэс голтой уян кабель, ПВХ тусгаарлагчтай, 1 голтой	80м	-	
18	Утас Ф1х2.5мм2	Зэс голтой уян кабель, ПВХ тусгаарлагчтай, 1 голтой	80м	-	
19	Кабель 2х1,5мм2	Зэс голтой уян кабель, ПВХ тусгаарлагчтай	160м	-	
20	Кабель 3х1,5мм2	Зэс голтой уян кабель, ПВХ тусгаарлагчтай	40м	-	
21	Уян хоолой	ПВХ Ф20mm	200м	-	

PROJECT LLC
ARCHITECTURE, ENGINEERING & CONSULTING
БАРИЛГЫН ИЖ БҮРЭН ЗӨВЛӨХ ТӨСЛИЙН КОМПАНИ
"ЗЭДПРОЖЕКТ" ХХК

"ЗАЛУУЧУУД СУРГАЛТ СПОРТ ХӨГЖЛИЙН ТӨВ"
Байршил: Хэнтий аймаг, Бор-Өндөр сум 1-р баг
Материалын түүвэр

Инженер		Э.Баасандулам	Е.Г.Шифр: ЗП-22-35-132	Масштаб:	Огноо: 2023
Гүйцэтгэсэн		Э.Баасандулам	Т.Г.Шифр:	Зургийн дугаар: АУ-11	Хуудас: 13
Шалгасан		Ш.Бат-Эрдэнэ			

А3

Материалын түүвэр

Салхивчийн удирдлагын самбар / СУС1, СУС2 /

Д/Д	Нэр	Үзүүлэлт	Маяг	Хэм. Нэгж	Тоо	Тайлбар
1	Удирдлагын самбар	300*210*400 IP54	-	Ш	2	
2	Автомат	MCB 3+1фаз, 2A-D	-	Ш	2	
3	Автомат	MCB 3фаз, 4A-D	-	Ш	2	
4	Соронзон залгуур	GMC-12 AC 220V, 9A	-	Ш	2	
5	Кнопки	Дарагдаад барьж улддэг кнопки 6A ~230B гэрлэн диод	-	Ш	2	
6	Самбарын гэрэл	~230B гэрлэн диод	-	Ш	4	
7	Шин	Din рейк 25мм	-	М	10	
8	Кабель далдлагч	30*30мм	-	М	10	
9	Клемм	2,5мм2, 12A	-	Ш	26	
10	Завсрын реле	ХЗК-2ш/ ХСК-2ш ~230B 6A	-	Ш	2	
11	Утас Ф1х0.75мм2	Зэс голтой уян кабель, ПВХ тусгаарлагчтай, 1 голтой	-	М	100	
12	Утас Ф1х1.5мм2	Зэс голтой уян кабель, ПВХ тусгаарлагчтай, 1 голтой	-	М	100	
13	Кабель 2х1,5мм2	Зэс голтой уян кабель, ПВХ тусгаарлагчтай	-	М	40	
14	Уян хоолой	ПВХ Ф22mm	-	М	40	

ARCHITECTURE, ENGINEERING & CONSULTING

БАРИЛГЫН ИЖ БҮРЭН ЗӨВЛӨХ ТӨВЛӨЛИЙН КОМПАНИ

"ЗЭДПРОЖЕКТ" ХХК

"ЗАЛУУЧУУД СУРГАЛТ СПОРТ ХӨГЖЛИЙН ТӨВ"

Байршил: Хэнтий аймаг, Бор-Өндөр сум 1-р баг

Материалын түүвэр

Инженер		Э.Баасандулам	Е.Г.Шифр: ЗП-22-35-132	Масштаб:	Огноо: 2023
Гүйцэтгэсэн		Э.Баасандулам	Т.Г.Шифр:	Зургийн дугаар: АУ-12	Хуудас: 13
Шалгасан		Ш.Бат-Эрдэнэ			

А3

ЗООРИЙН ДАВХРЫН КАБЕЛЬ, ШУГАМЫН БАЙГУУЛАЛТ М1:100

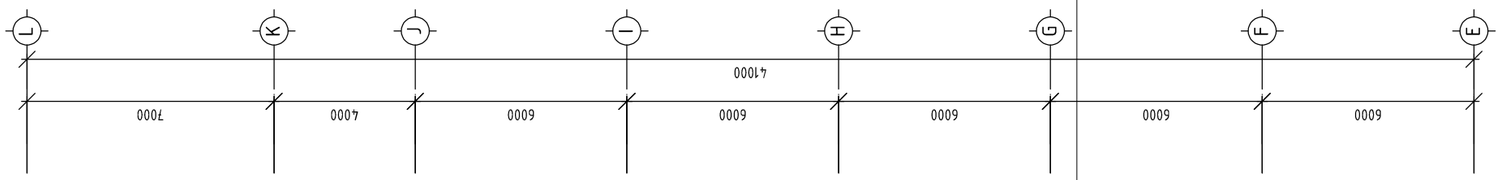

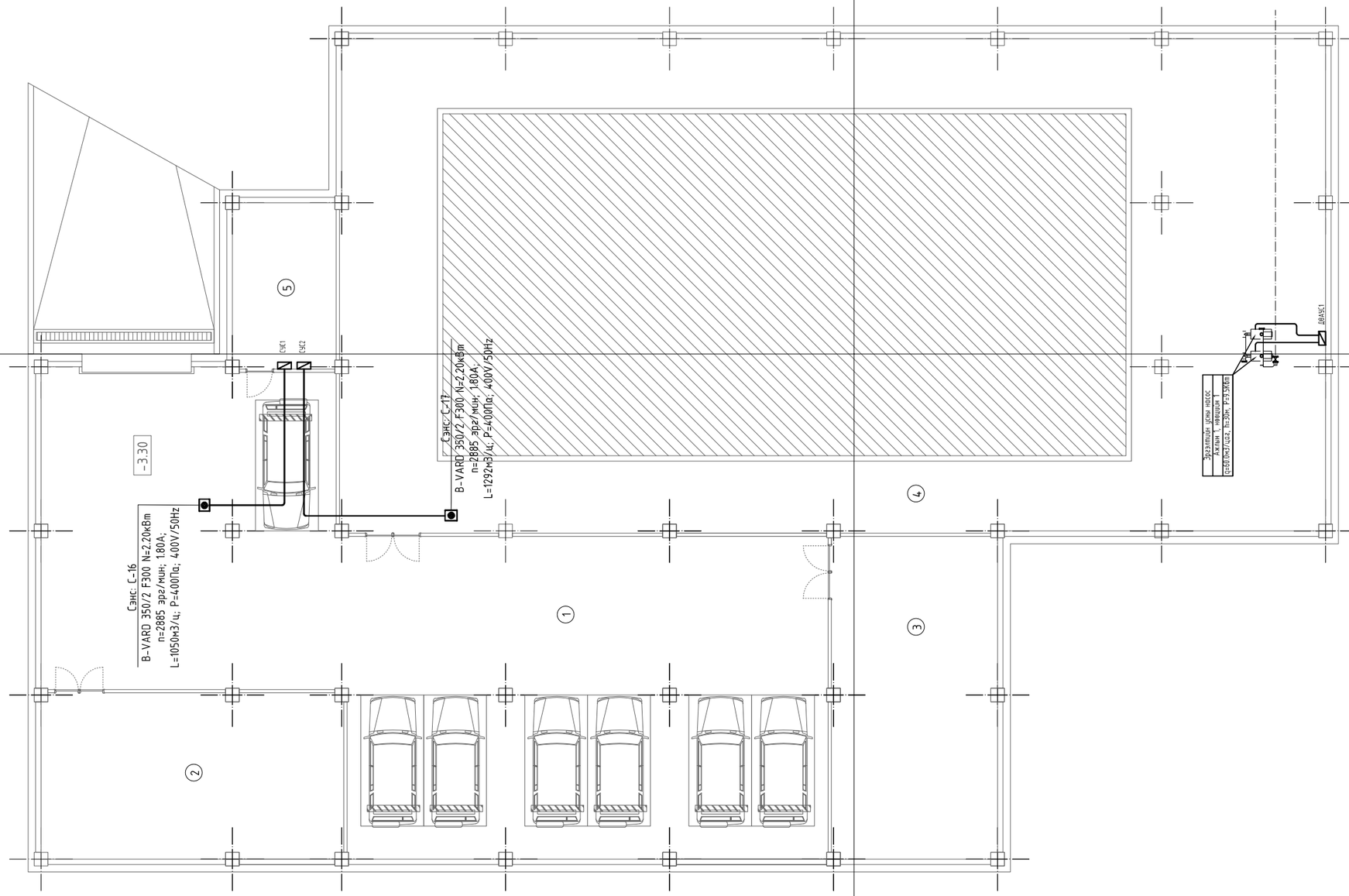

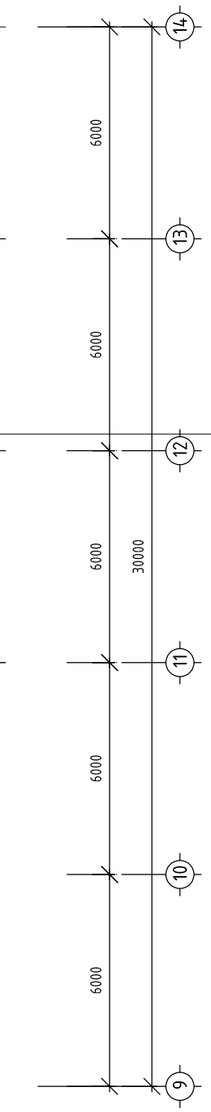

Өрөөний тоорхойлолт			
Өрөөний дугаар	Өрөөний нэр	Талбай	Температур °C
Давхрын талбай /тэнхлэгээр/		830.3	
Нийт цэвэр талбай		817.6	
1	Дулаан загсаал	335.8	5
2	Техникийн хэсэг	66.7	16
3	Дулааны үзүүль	71.2	16
4	Бассейны техникийн өрөө	321.0	16
5	Цахилгааны өрөө	22.9	5

ЗӨВШӨӨРӨЛЦСӨН		
	Гарын үсэг	Нэр
БА		Б.Батнасан
ББ		Б.Ганчимэг
ХАС		
ЦБУ		Э.Очирваань
ХТ, ДГ		Ц.Мөнхбаяр
ХД		Г.Отгонжаргал

ARCHITECTURE, ENGINEERING & CONSULTING
БАРИЛГЫН ИХ БУРЭН ЗӨРЧЛИЙ ТӨСӨЛИЙН КОМПАНИ
"ЭЗДПРОЖЕКТ" ХХК

"ЗАЛУУЧУУД СУРГАЛТ СПОРТ ХӨГЖЛИЙН ТӨВ"
Байршил: Хэнтий аймаг, Бор-Өндөр сум 1-р баг

Зоорийн давхрын кабель, шугамын байгуулалт

Үе шат: АЖЛЫН ЗУРАГ

Инженер		Ш.Бат-Эрдэнэ	Масштаб: М1:100	Зургийн дугаар: АУ-13	Хуудас: 14
Гүйцэтгэсэн		Э.Баасандулам			
Шалгасан		Э.Баасандулам	ЕГ Шифр: ЗП-22-35-132	ТГ Шифр:	Огноо: 2023он-5сар

2-Р ДАВХРЫН КАБЕЛЬ, ШУГАМЫН БАЙГУУЛАЛТ М1:100

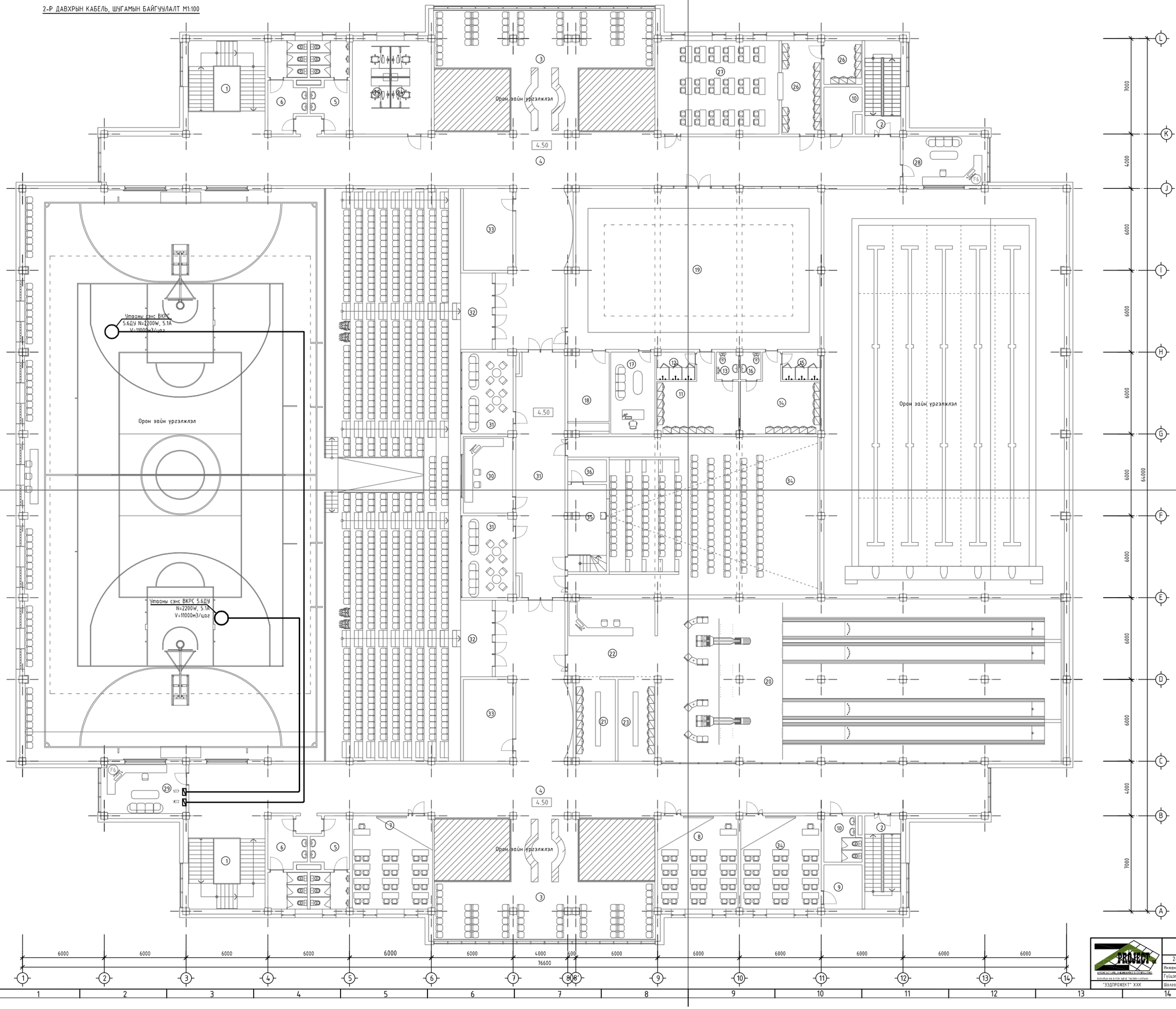

Өрөөний тодорхойлолт			
Өрөөний дугаар	Өрөөний нэр	Талбай	Температур °C
Давхрын талбай /тэнхлэгээр/		2774.6	
Нийт цэвэр талбай		2482.8	
1	Шатны хонгил 39.9x2	79.8	16
2	Шатны хонгил 18.2x2	36.4	16
3	Амралтын хэсэг 104.2x2	208.4	16
4	Коридор 216.4x2	432.8	16
5	А/ц/өрөө /эр/ 18.4x2	36.8	16
6	А/ц/өрөө /эм/ 18.4x2	36.8	16
7	Хурлын өрөө 40.5x2	40.5	18
8	Сургалтын өрөө	42.4	18
9	Цайны булан	9.4	18
10	А/ц/өрөө 9.3x2 /ажилчид/	18.6	16
11	Хувцас солих өрөө /эр/	26.3	20
12	Хувцас солих өрөө /шүршүүр/	5.8	25
13	Хувцас солих өрөө /а/ц/ө/	3.3	20
14	Хувцас солих өрөө /эм/	26.3	20
15	Хувцас солих өрөө /шүршүүр/	5.8	25
16	Хувцас солих өрөө /а/ц/ө/	3.3	20
17	Багш/дасгалжуулагч 19.9	39.8	18
18	Агуулах 15.7	31.4	12
19	Бүжгийн танхим	213.3	16
20	Боулинг	229.2	16
21	Гутал солих өрөө	24.2	18
22	Үүдний хэсэг	22.4	16
23	Гутал солих өрөө	16.4	18
24	Эмчийн өрөө	20.7	20
25	Барианы өрөө	19.8	20
26	Номын сан	61.1	18
27	Номын фонт	31.6	18
28	Гэрлийн тохиргоо /бассейн/	22.6	18
29	Гэрлийн тохиргоо /спорт заал/	22.6	18
30	Тайлбарлагчийн өрөө	17.0	18
31	VIP өрөө x 2	19.8	18
32	Үзэгчдийн хэсэг /600суудал/	22.6	16
33	Агуулах	21x2	12
34	Мини кинотеатр		16
35	Кино тохиргооны өрөө	14.4	16
36	Агуулах	8.2	12

ЗӨВШӨӨРӨЛЦСӨН		
	Гарын үсэг	Нэр
БА		Б.Батнасан
ББ		Б.Ганчимэг
ХАС		
ЦБУ		Э.Очирбаань
ХТ, ДГ		Ц.Мөнхбаяр
ХД		Г.Отгонжаргал

"ЗАЛУУЧУУД СУРГАЛТ СПОРТ ХӨГЖЛИЙН ТӨВ"
Байршил: Хэнтий аймаг, Бор-Өндөр сум 1-р баг

2-р давхрын кабель, шугамын байгуулалт

Инженер		Ш.Бат-Эрдэнэ	Масштаб: М1:100	Зүргийн дугаар: АУ-14	Хуудас: 14
Гүйцэтгэсэн		Э.Баасандулам			
Шалгасан		Э.Баасандулам	Ег Шифр: ЗП-22-35-132	Тг Шифр:	Огноо: 2023он-5сар

"ЗЭДПРОЖЕКТ" ХХК