БАРИЛГЫН ИЖ БҮРЭН ЗУРАГ ТӨСЛИЙН
"ЗЭДПРОЖЕКТ" ХХК
Улаанбаатар хот, Сүхбаатар дүүрэг, 11-р хороо,
Ногооннуурын гудамж 25, Про ван оффис, 16-1607 тоот

ЕГ Шифр: ЗП-22-35-132
ТГ Шифр:

"ЗАЛУУЧУУД СУРГАЛТ СПОРТ ХӨГЖЛИЙН ТӨВ"

Байршил: Хэнтий аймаг, Бор-Өндөр сум, 1-р баг

(ажлын зураг)
ГАДНА ДУЛААНЫ ШУГАМЫН ХЭСЭГ-ГДГ

БОЛОВСРУУЛСАН:

Захирал...../Д.Дөлгөөн/

Инженер...../Э.Батсайхан/

Улаанбаатар хот
2023 он

Орчны тойм

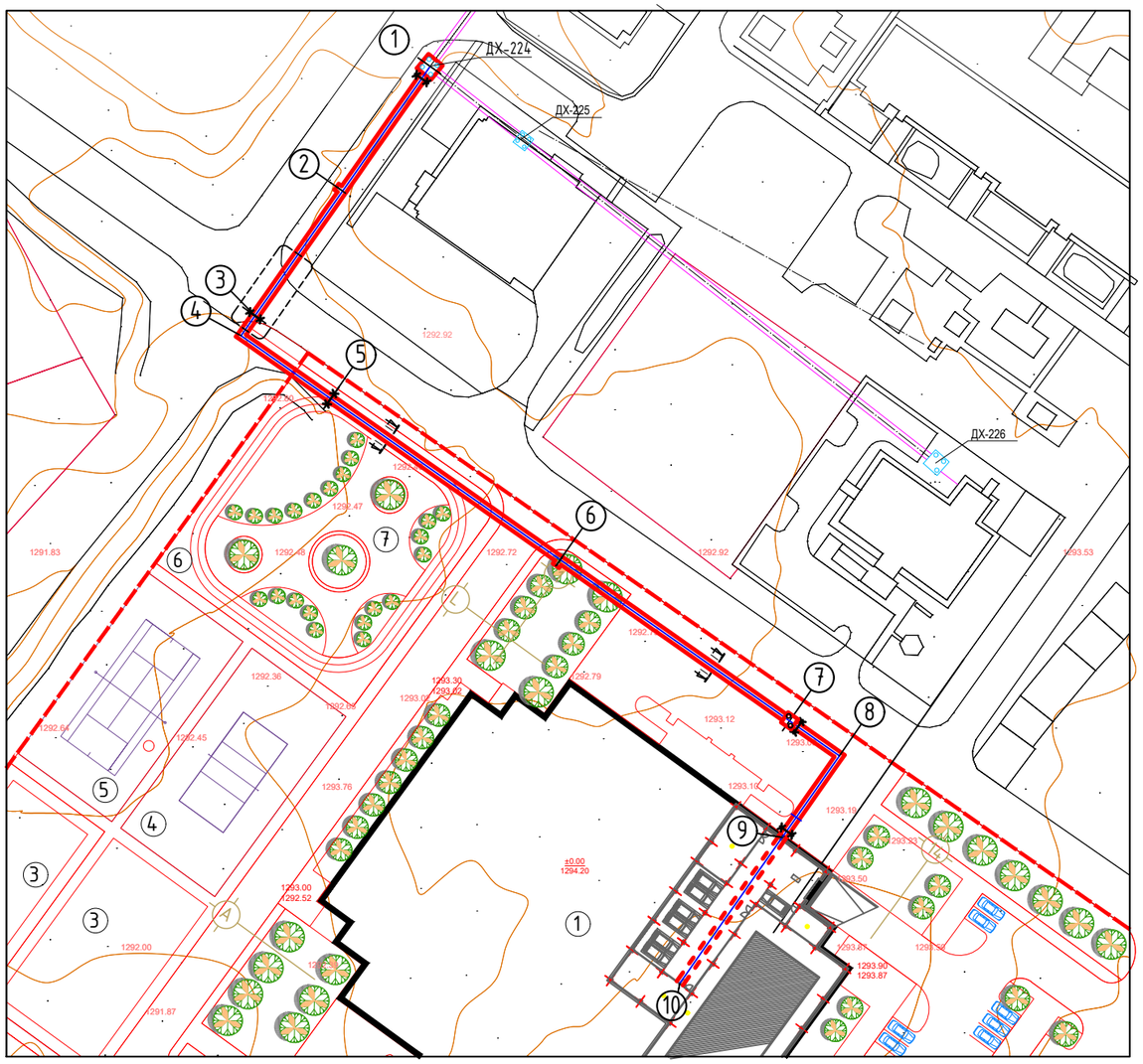

Д/д	Зургийн нэр	Хуудасны дугаар
1	Орчны тойм, үндсэн үзүүлэлт, зургийн жагсаалт	ГД-01
2	Таних тэмдэг, тайлбар бичиг	ГД-02
3	Материалын тодорхойлолт	ГД-03
4	Дулааны шугамын байгуулалт	ГД-04
5	Хоолойн угсралтын тойм	ГД-05
6	Сувгийн хөндлөн огтлол I-I, II-II, III-III	ГД-06
7	Сувгийн дагуугийн зүсвэр /1-5-р цэг хүртэл/	ГД-07
8	Сувгийн дагуугийн зүсвэр /5-6-р цэг хүртэл/	ГД-08
9	Сувгийн дагуугийн зүсвэр /6-7-р цэг хүртэл/	ГД-09
10	Сувгийн дагуугийн зүсвэр /7-10-р цэг хүртэл/	ГД-10
11	"П" Хэлбэрийн зөөлөвч Нк-9м-у (К-1,2)	ГД-11
12	1-р цэгийн дулааны худгийн байгуулалт, материалын түүвэр /ДХ-1/	ГД-12
13	7-р цэгийн дулааны худгийн байгуулалт, материалын түүвэр /ДХ-2/	ГД-13
14	Холигч насосны узель	ГД-14

Үндсэн үзүүлэлт

Д/д	Хэрэглэгч	Дулааны ачаалал вт, (Ккал/цаг)				Тайлбар
		Халаалт	Салхивч	Халуун ус	Бүгд	
1	Спорт цогцолбор	288 785 (248 310)	-	113 414 (97 518)	402 199 (345 828)	Төлөвлөж буй

Давтан хэрэглэгдэх зургийн жагсаалт

1	СЕРИЯ Г-015-1	Хоолойн үл хөдлөх тулгуур
2	СЕРИЯ Г-991-1 вып 1	Цутгамал бетон суваг, сувгийн эргэлтийн өнцөг
3	СЕРИЯ Г-991-1 вып 2	Бетон худаг
4	УСТ 3875-86, СТ15.5.30	Угсармал бетон суваг

ARCHITECTURE, ENGINEERING & CONSULTING
БАРИЛГЫН ИЖ БҮРЭН ЗУРАГ ТӨСЛИЙН КОМПАНИ
"ЗЭДПРОЖЕКТ" ХХК

"ЗАЛУУЧУУД СУРГАЛТ СПОРТ ХӨГЖЛИЙН ТӨВ"
Байршил: Хэнтий аймаг, Бор өндөр сум 1-р баг

Таних тэмдэг, үндсэн үзүүлэлт, зургийн жагсаалт

Үе шат: АЖЛЫН ЗУРАГ

Инженер		Э.Батсайхан	Масштаб:	Зургийн дугаар: ГД-01	Хуудас: 14
Гүйцэтгэсэн		Д.Цэндмаа	ЕГ Шифр:	ТГ Шифр: ЗП-22-35-132	Огноо: 2023 он
Шалгасан		Э.Батсайхан			

2021

A3

Таних тэмдэг

Нэрс	Тэмдэглэгээ	Нэрс	Тэмдэглэгээ
-Дулааны өгөх шугам 1-р хэлхээ	Д1	-Дулааны худаг	
-Дулааны буцах шугам 1-р хэлхээ	Д2	-Барилгын дугаар	1
-Одоо байгаа дулааны шугам		-Онцлог цэгийн дугаар	1
-Төлөвлөж буй дулааны шугам		-Бөмбөлгөн хаалт	
-Цэвэр усны шугам	У1	-Үл буцаах хаалт	
-Бохир усны шугам	Б1	-Ус юүлэгч	
-Холбооны шугам		-Агаар гаргагч	
-Цахилгааны шугам		-Заглушка	
-Хоолойн үл хөдлөх тулгуур		-Хоолойн шилжвэр	

Тайлбар бичиг

Хэнтий аймаг. Бор-Өндөр сумын 1-р багын нутаг дэвсгэрт баригдах спорт цогцолборын барилгын гадна дулааны шугамын ажлын зургийг хийж гүйцэтгэхдээ Монголросцветмет ХХК-ны техникийн нөхцөл олгох комиссын $\frac{23}{03}$ тоот техникийн нөхцөл, ерөнхий төлөвлөгөө, орчны дэвсгэр зураг, халаалт агаар сэлгэлтийн ажлын зураг, газрын гэрчилгээ, судалгаа зэргийг үндэслэн хийж гүйцэтгэв.

Гадна дулаан хангамжийн ажлын зургийг хийж гүйцэтгэхдээ.

-БНбД 41-02-13 Дулааны сүлжээ

-БНбД 41-04-13 Тоног төхөөрөмж ба дамжуулах хоолойн дулаан тусгаарлалт

-БНбД 23-01-09 Барилгад хэрэглэх уур амьсгал ба геофизикийн үзүүлэлт зэрэгийг үндэслэл болгов.

Тус барилгын дулааны шугамыг 2 дугаар контураасцаа хангана. Траншейг булахын өмнө газар шорооны ажлын явцад ил гарсан шугам сүлжээг хамгаалалтанд авч, бүрэн бүтэн байдлыг нь эзэмшигч нарт нь актаар хүлээлгэн өгөх шаардлагатай. Газар шорооны ажлыг хийхдээ гараар хийх хэрэгтэй.

Уг барилгын төлөвлөж буй дулаан дамжуулах хоолой нь үл нэвтрэх бетон суваг(лотки), төмөрбетон дэр дээр, гулсах тулгууртайгаар байрлан угсрагдана. Шинээр хийх шугам хоолойн гулсах тулгууруудын хоорондох зай нь:

а. Хоолойн шулуун хэсэгт: Ду150мм-5.0м, Ду100мм-4м

б. Хоолойн эргэлт орчимд: Ду150мм-3.0м, Ду100мм-2.4м байна.

Гадна дулааны шугамын угсралтын ажлыг "Дулааны шугам сүлжээ" /БНбД 3.05.03-95/ болон холбогдох норм дүрмийн заалтыг мөрдлөг болгох шаардлагатай.

1. Техник ашиглүйн болон газар шорооны ажил гүйцэтгэх БНбД-н заалтуд

2. Газар шорооны ажлыг эхлэхийн өмнө холбогдох газруудаас зөвшөөрөл авч, цахилгааны болон бусад шугам сүлжээтэй огтлолцсон хэсгийг тэмдэглүүлж гараар ухах

3. Шугам хоолойг булахаас өмнө холбогдох төлөөллийг байлцуулж угаалга, шахалт, туршилтыг гүйцэтгэн далд ажлын акт хөтлөх

4. Угсралтын ажлын үед хөндөгдөх зам, хайс хашлагыг ажлыг гүйцэтгэж дуусаны дараа заавал анхны байдалд нь эргэж оруулах шаардлагатай.

5. Угсралтын ажил хийж гүйцэтгэсний дараа Рраб х1,25 ам -аас багагүй даралтаар шахаж шалгах шаардлагтай

6. Шугам хоолойг зэврэлтээс хамгаалж лак эсвэл тосон будгаар 2 дахин будаад дулаалгыг хагас цилиндр хэлбэрээр үйлдвэрлэгдсэн пенополиуретан дулаалгаар дулаалж, дулаалгын гадуур өгөх шугамыг улаанаар, буцах шугамыг хөх, хүйтэн усны шугамыг ногоон өнгийн туузан ороолтоор хоёр үе ороож эхлэл болон төгсгөлд хомутан даравчаар бэхэлнэ.

Дулааны шугам, тоноглол, хянах хэмжих хэрэгсэл, дулаалга зэргийг сонгох, угсрахдаа холбогдох БНбД, ТАД, ААД,-ийг чанд мөрдөж ажиллах шаардлагатай.

ARCHITECTURE, ENGINEERING & CONSULTING БАРИЛГЫН ИЖ БҮРЭН ЗУРАГ ТӨСЛИЙН КОМПАНИ "ЗЭДПРОЖЕКТ" ХХК	"ЗАЛУУЧУУД СУРГАЛТ СПОРТ ХӨГЖЛИЙН ТӨВ" Байршил: Хэнтий аймаг, Бор өндөр сум 1-р баг				
	Орчны тойм, тайлбар бичиг			Үе шат: АЖЛЫН ЗУРАГ	
	Инженер	Э.Батсайхан	Масштаб:	Зургийн дугаар: ГД-02	Хуудас: 14
	Гүйцэтгэсэн	Д.Цэндмаа	ЕГ Шифр:	ТГ Шифр: ЗП-22-35-132	Огноо: 2023 он
	Шалгасан	Э.Батсайхан			

A3

А3 МАТЕРИАЛЫН ТОДОРХОЙЛОЛТ

№	Тэмдэглэгээ	Нэрс		Тоо шир	Нэгж жин кг	Тайлбар
1	2	3		4	5	6
		Халаалт				
1	ГОСТ 10704-91	Ган хоолой ф159х4.5	у.м	330.0	17.15	Шинээр
2	ГОСТ 10704-91	Ган хоолой ф108х4.0	у.м	440.0	10.26	--"--
3	ГОСТ 10704-91	Пенополиуретон дулаалга Ду150 δ=40мм ρ=80кг/м3 λ=0.03Вт/м°С Тмах150°С		330.0	=	--"--
4	ГОСТ 10704-91	Пенополиуретон дулаалга Ду100 δ=40мм ρ=80кг/м3 λ=0.03Вт/м°С Тмах150°С		440.0	=	--"--
5	СЭРИЯ В.493-1	Хоолойн гулсах тулгуур ГТ 17.10-159	шр	80	1.33	--"--
6	СЭРИЯ В.493-1	Хоолойн гулсах тулгуур ГТ 17.10-108	шр	36	1.1	--"--
7	СЭРИЯ Г-991-1. вып 1	Дэр бетон ОП-2 200х300х90(h)		120	=	--"--
8	СЭРИЯ 01-015-1	Хоолойн үл хөдлөх тулгуур 159х4.5 Т3.09	шр	6	1.24	--"--
9	СЭРИЯ 01-015-1	Хоолойн үл хөдлөх тулгуур 108х4.0 Т3.07	шр	4	1.18	--"--
10	ГОСТ 17375-83	Хэвэлмэл отвод 90° Ду150	шр	20	10.0	--"--
11	ГОСТ 17375-83	Хэвэлмэл отвод 90° Ду100	шр	20	4.0	--"--
12	ГОСТ Г-991-1. вып 1	Цутгамал суваг 1400х460(h)	у.м	220	=	--"--
13	УСТ 3875-86 СТ15.6.30	Л-9 лотки 2970х1500х610	шр	30.0	=	--"--
14	ГОСТ Г-991-1. вып 1	ГСХ-12 Хучилтын хавтан 1600х500х120h	шр	245	=	--"--
15	ГОСТ Г-991-1. вып 2	Дулааны худаг /ДХ-1/	ком	1	=	--"--
16	ГОСТ Г-991-1. вып 2	Дулааны худаг /ДХ-2/	ком	1	=	--"--
16	ГОСТ Г-991-1. вып 1	2-р цэгийн "П" хэлбэрийн зөөлөвч	ком	1	=	--"--
16	ГОСТ Г-991-1. вып 1	6-р цэгийн "П" хэлбэрийн зөөлөвч	ком	1	=	--"--

№	Тэмдэглэгээ	Нэрс		Тоо шир	Нэгж жин кг	Тайлбар
1	2	3		4	5	6
		Хэрэгцээний халуун ус				
1	ГОСТ 13262-75	Цайртай ган хоолой ф108х4.5	у.м	330.0	12.15	Шинээр
2	ГОСТ 13262-75	Цайртай ган хоолой ф76х3.0	у.м	450.0	7.05	--"--
3	ГОСТ 13262-75	Цайртай ган хоолой ф38х2.5	у.м	120.0	3.09	--"--
4	ГОСТ 10704-91	Пенополиуретон дулаалга Ду50 δ=40мм ρ=100кг/м3 λ=0.03Вт/м°С Тмах150°С		330.0	=	--"--
5	ГОСТ 10704-91	Пенополиуретон дулаалга Ду40 δ=40мм ρ=65кг/м3 λ=0.03Вт/м°С Тмах150°С		450.0	=	--"--
6	ГОСТ 10704-91	Пенополиуретон дулаалга Ду40 δ=40мм ρ=32кг/м3 λ=0.03Вт/м°С Тмах150°С		120.0	=	--"--
7	СЭРИЯ В.493-1	Хоолойн гулсах тулгуур ГТ 17.10-108	шр	100	1.18	--"--
8	СЭРИЯ В.493-1	Хоолойн гулсах тулгуур ГТ 17.10-76	шр	60	0.7	--"--
9	СЭРИЯ В.493-1	Хоолойн гулсах тулгуур ГТ 17.10-45	шр	50	0..35	--"--
10	СЭРИЯ Г-991-1. вып 1	Дэр бетон ОП-2 200х300х90(h)		120	=	--"--
11	СЭРИЯ Г-991-1. вып 1	Дэр бетон ОП-1 200х200х90(h)		100	=	--"--
	СЭРИЯ 01-015-1	Хоолойн үл хөдлөх тулгуур 57х3.0 Т3.04	шр	6	0.35	--"--
	СЭРИЯ 01-015-1	Хоолойн үл хөдлөх тулгуур 45х2.5 Т3.03	шр	22	0.35	--"--
	СЭРИЯ 01-015-1	Хоолойн үл хөдлөх тулгуур 45х2.5 Т3.03	шр	2	0.35	--"--
	ГОСТ 17375-83	Хэвэлмэл отвод 90° Ду50	шр	11	0.36	--"--
	ГОСТ 17375-83	Хэвэлмэл отвод 90° Ду40	шр	11	0.36	--"--
	ГОСТ 17375-83	Хэвэлмэл отвод 90° Ду40	шр	11	0.36	--"--

PROJECT LLC ARCHITECTURE, ENGINEERING & CONSULTING БАРИЛГЫН ИЖ БҮРЭН ЗУРАГ ТӨСЛИЙН КОМПАНИ "ЗЗДПРОЖЕКТ" ХХК	"ЗАЛУУЧУУД СУРГАЛТ СПОРТ ХӨГЖЛИЙН ТӨВ" Байршил: Хэнтий аймаг, Бор өндөр сум 1-р баг				
	Материалын тодорхойлолт			Үе шат: АЖЛЫН ЗУРАГ	
Инженер	Э.Батсайхан	Масштаб:		Зургийн дугаар: ГД-03	Хуудас: 14
Гүйцэтгэсэн	Д.Цэндмаа	ЕГ Шифр:		ТГ Шифр: ЗП-22-35-132	Огноо: 2023 он
Шалгасан	Э.Батсайхан				

2021

А3 ДУЛААНЫ ШУГАМЫН БАЙГУУЛАЛТ

ЗӨВШӨӨРСӨН:
Монголросцветмет ХХК-ны Бор-өндөр УБҮ-ийн
Ерөнхий инженер ..... /П.Машбат/

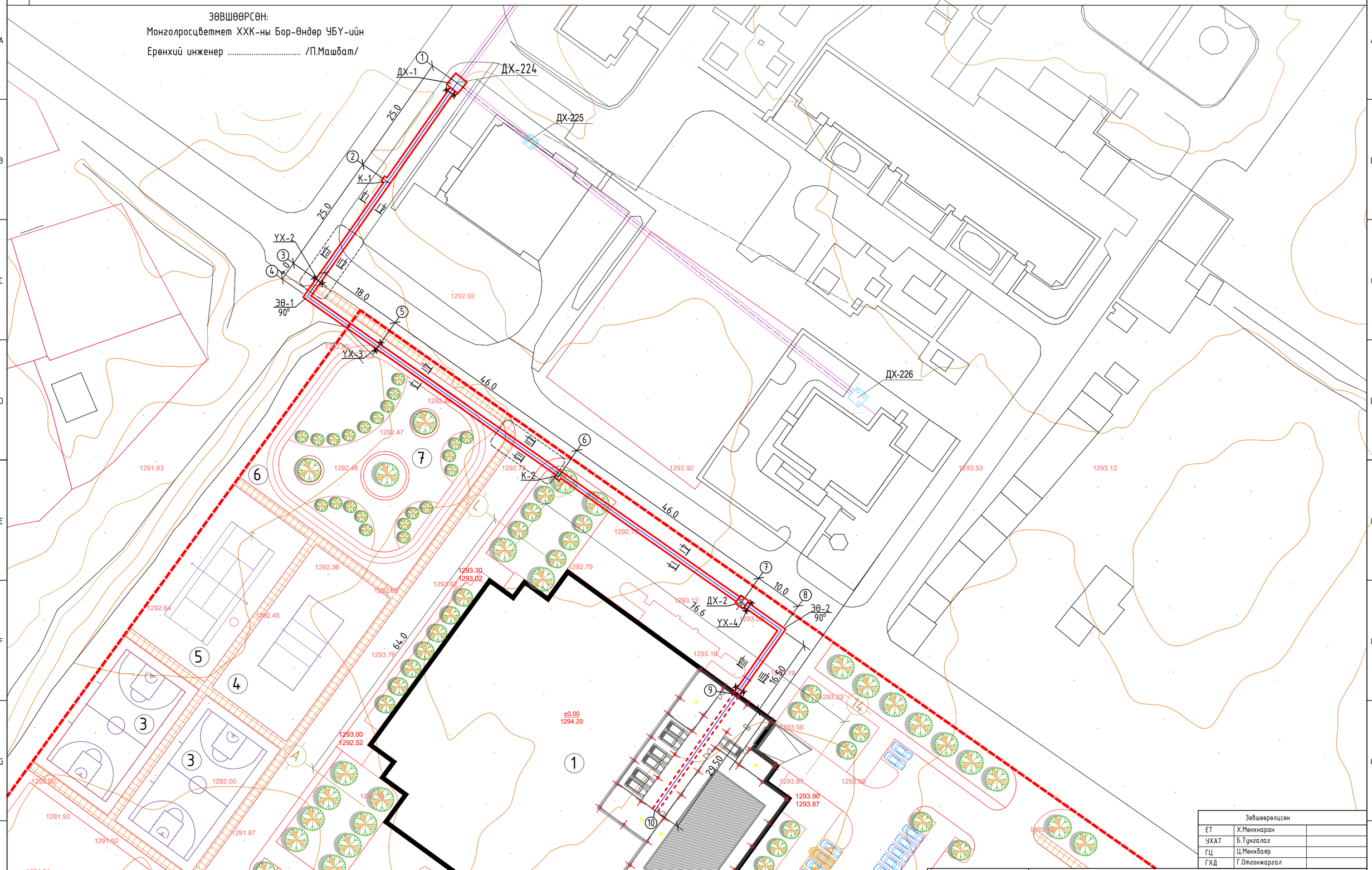

Зөвшөөрөлцсөн		
ЕТ	Х.Менхнаран	
ҮХАТ	Б.Тунгалаг	
ГЦ	Ц.Менхбаяр	
ГХД	Г.Отгонжаргал	

"ЗАЛУУЧУУД СУРГАЛТ СПОРТ ХӨГЖЛИЙН ТӨВ"
Байршил: Хэнтий аймаг, Бор өндөр сум 1-р баг

ДУЛААНЫ ШУГАМЫН БАЙГУУЛАЛТ

Үе шат: АЖЛЫН ЗУРАГ					
Инженер	Э.Батсайхан	Масштаб: М1:500	Зургийн дугаар: ГД-04	Хуудас: 14	
Гүйцэтгэсэн	Д.Цэндмаа	ЕГ Шифр:	ТГ Шифр: ЗП-22-35-132	Огноо: 2023 он	
Шалгасан	Э.Батсайхан				

БАРИЛГЫН ИЖ БҮРЭН ЗУРАГ ТӨСЛИЙН КОМПАНИ
"ЗЭДПРОЖЕКТ" ХХК

2023

А2

А3 ХООЛОЙН УГСРАЛТЫН ТОЙМ

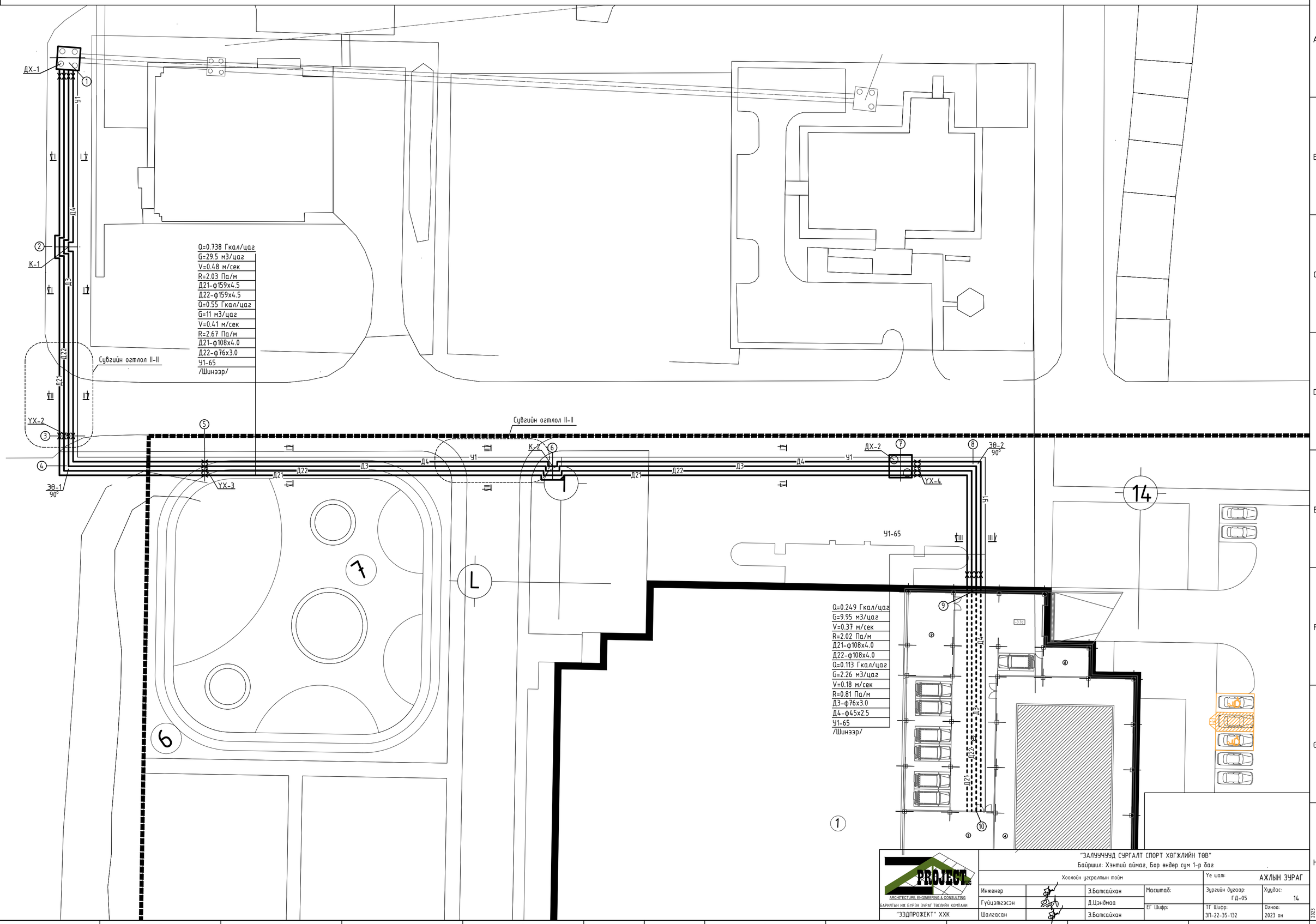

PROJECT ARCHITECTURE, ENGINEERING & CONSULTING БАРИЛГЫН ИЖ БҮРЭН ЗӨВӨГ ТӨСЛИЙН КОМПАНИ "ЗЭДПРОЖЕКТ" ХХК	"ЗАЛУУЧУУД СУРГАЛТ СПОРТ ХӨГЖЛИЙН ТӨВ" Байршил: Хэнтий аймаг, Бор өндөр сум 1-р баг			
	Хоолойн угсралтын тойм		Үе шат: АЖЛЫН ЗУРАГ	
Инженер	Э.Батсайхан	Масштаб:	Зургийн дугаар: ГД-05	Хуудас: 14
Гүйцэтгэсэн	Д.Цэнэмаа	ЕГ Шифр:	ТГ Шифр: ЗП-22-35-132	Огноо: 2023 он
Шалгасан	Э.Батсайхан			

2023

А3 СУВГИЙН ОГТЛОЛ I-I, II-II, III-III

Сувгийн огтлол I-I

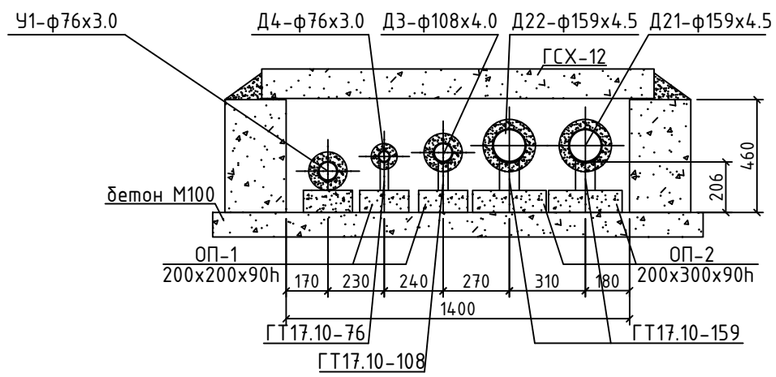

Сувгийн огтлол II-II

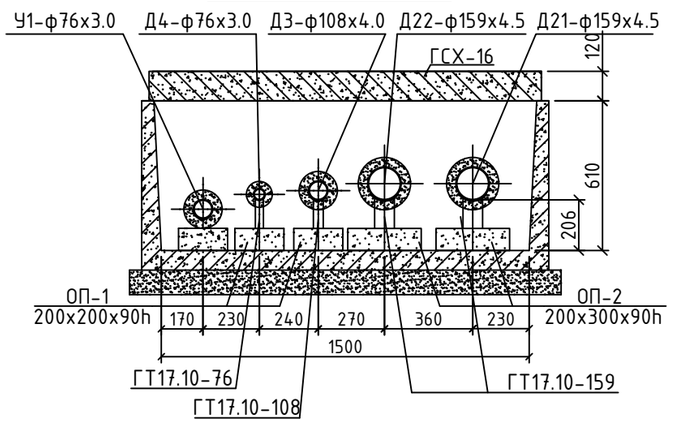

Сувгийн огтлол III-III

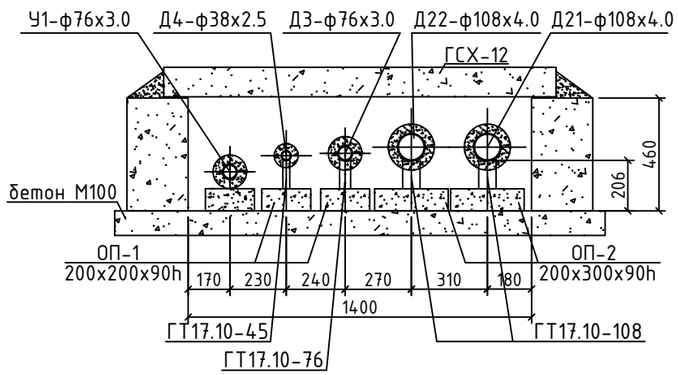

PROJECT ARCHITECTURE, ENGINEERING & CONSULTING БАРИЛГЫН ИЖ БҮРЭН ЗУРАГ ТӨСЛИЙН КОМПАНИ "ЭЭДПРОЖЕКТ" ХХК	"ЗАЛУУЧУУД СУРГАЛТ СПОРТ ХӨГЖЛИЙН ТӨВ" Байршил: Хэнтий аймаг, Бор өндөр сум 1-р баг				
	Сувгийн огтлол I-I, II-II, III-III			Ує шат: АЖЛЫН ЗУРАГ	
	Инженер	Э.Батсайхан	Масштаб:	Зургийн дугаар: ГД-06	Хуудас: 14
	Гүйцэтгэсэн	Д.Цэндмаа	ЕГ Шифр:	ТГ Шифр: ЗП-22-35-132	Огноо: 2023 он
	Шалгасан	Э.Батсайхан			

А3 СУВГИЙН ДАГУУГИЙН ЗҮСВЭР /1-5-р цэг хүртэл/

МАСШТАБ Босоо1:100 / Хэвтээ 1:500

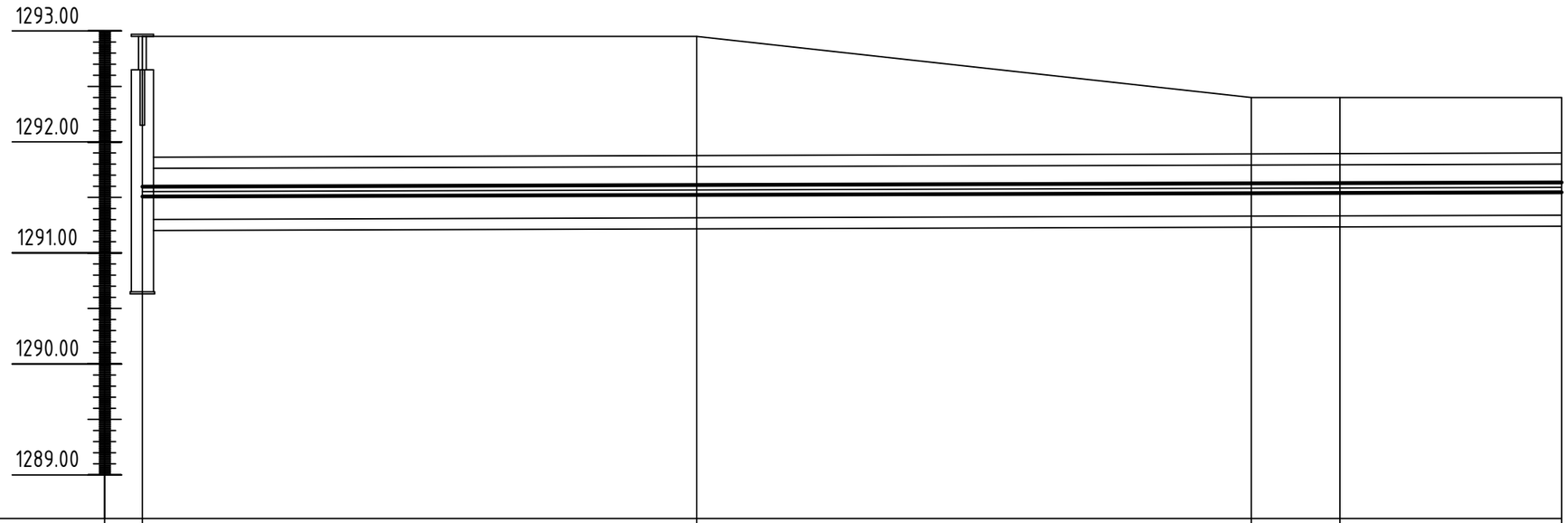

Хөрсний төлөвлөж буй түвшин	1292.95	1292.95	1292.40	1292.40	1292.40
Хөрсний одоо байгаа түвшин	1292.95	1292.95	1292.40	1292.40	1292.40
Сувгийн хучилт суух түвшин	1291.76	1291.78	1291.79	1291.79	1291.80
Сувгийн ёроолын түвшин	1291.30	1291.32	1291.33	1291.33	1291.34
Налуу / Урт /м/		0.003 / 25.0	0.003 / 25.0	0.003 / 4.0	0.003 / 18.0
Огтлолын дугаар / Сувгийн дотор хэмжээ		I-I / 1400x460(h)	I-I / 1400x460(h)	I-I / 1400x460	I-I / 1400x460(h)
Сувгийн дэлгэмэл байгуулалт		УХ-1, ДХ-1, К-1	УХ-2, Лотки 1500x610(h)	ЭӨ-1 90°	УХ-3
Онцлох цэг	1	2	3	4	5

ARCHITECTURE, ENGINEERING & CONSULTING БАРИЛГЫН ИЖ БҮРЭН ЗУРАГ ТӨСЛИЙН КОМПАНИ "ЗЭДПРОЖЕКТ" ХХК	"ЗАЛУУЧУУД СУРГАЛТ СПОРТ ХӨГЖЛИЙН ТӨВ" Байршил: Хэнтий аймаг, Бор өндөр сум 1-р баг		
	Сувгийн дагуугийн зүсвэр /1-5-р цэг хүртэл/	Үе шат: АЖЛЫН ЗУРАГ	
Инженер	Э.Батсайхан	Масштаб:	Зургийн дугаар: ГД-07 / Хуудас: 14
Гүйцэтгэсэн	Д.Цэндмаа	ЕГ Шифр:	ТГ Шифр: ЗП-22-35-132 / Огноо: 2023 он
Шалгасан	Э.Батсайхан		

А3 СУВГИЙН ДАГУУГИЙН ЗҮСВЭР /5,6-р цэг хүртэл/

МАСШТАБ Босоо 1:100 / Хэвтээ 1:500

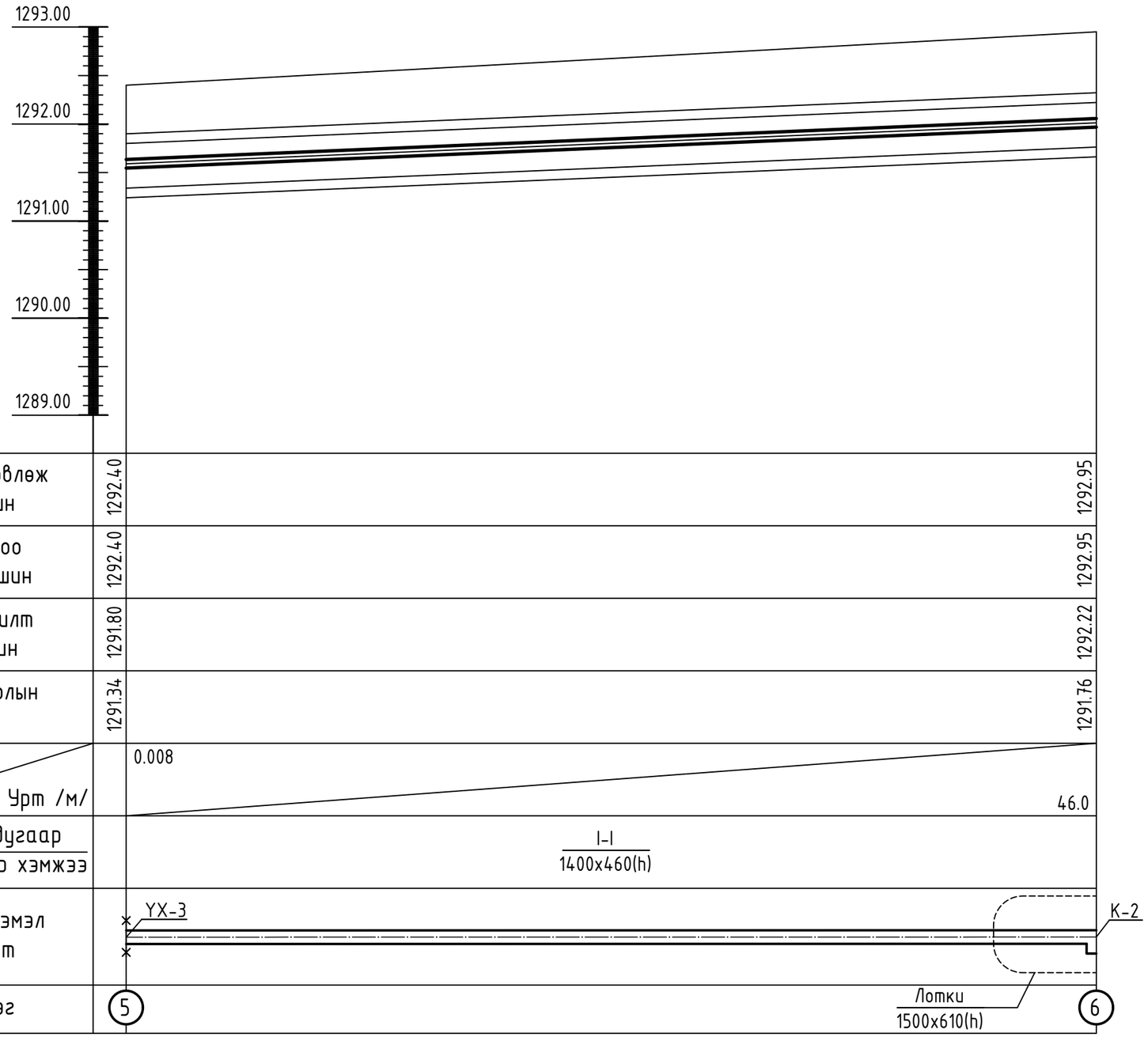

PROJECT ARCHITECTURE, ENGINEERING & CONSULTING БАРИЛГЫН ИЖ БҮРЭН ЗУРАГ ТӨСЛИЙН КОМПАНИ "ЗЭДПРОЖЕКТ" ХХК	"ЗАЛУУЧУУД СУРГАЛТ СПОРТ ХӨГЖЛИЙН ТӨВ" Байршил: Хэнтий аймаг, Бор өндөр сум 1-р баг				
	Сувгийн дагуугийн зүсвэр /5-6-р цэг хүртэл/			Үе шат: АЖЛЫН ЗУРАГ	
	Инженер	Э.Батсайхан	Масштаб:	Зургийн дугаар: ГД-08	Хуудас: 14
	Гүйцэтгэсэн	Д.Цэндмаа	ЕГ Шифр:	ТГ Шифр: ЗП-22-35-132	Огноо: 2023 он
	Шалгасан	Э.Батсайхан			

А3 СУВГИЙН ДАГУУГИЙН ЗҮСВЭР /6-7-р цэг хүртэл/

МАСШТАБ Босоо 1:100 / Хэвтээ 1:500

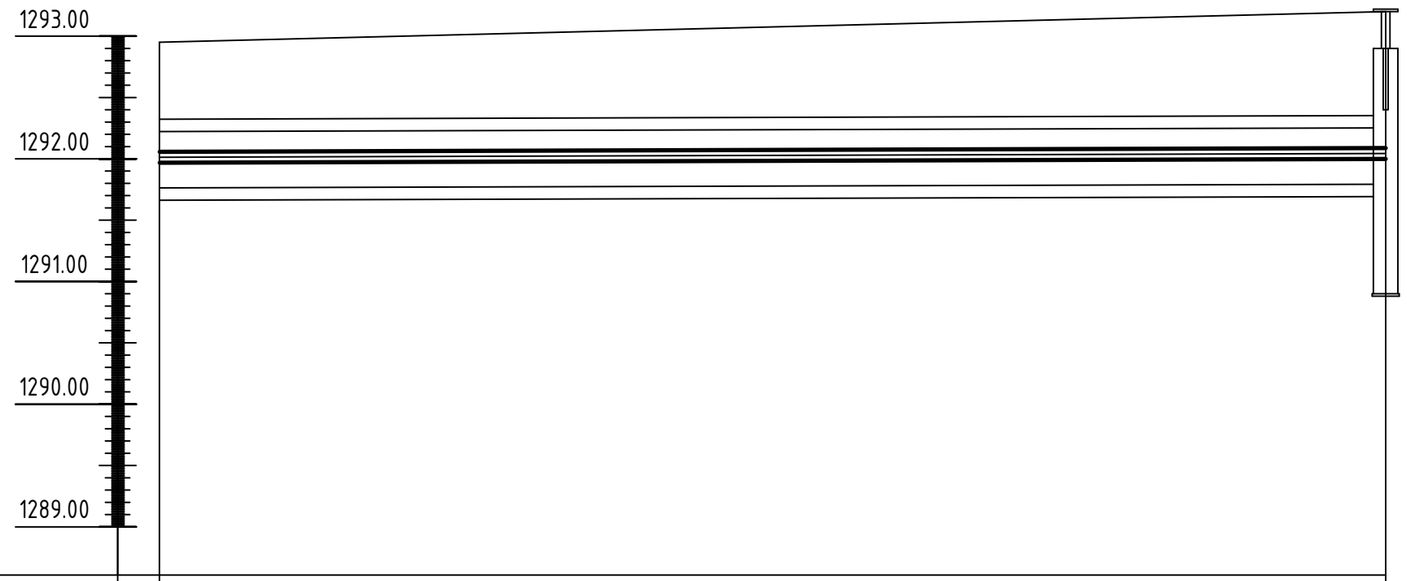

Хөрсний төлөвлөж буй түвшин	1292.95	1293.20
Хөрсний одоо байгаа түвшин	1292.95	1293.20
Сувгийн хучилт суух түвшин	1292.22	1292.25
Сувгийн ёроолын түвшин	1291.76	1291.79
Налуу / Урт /м/	0.003	46.0
Огтлолын дугаар / Сувгийн дотор хэмжээ	Лотки 1500x610(h)	I-I 1400x460(h)
Сувгийн дэлгэмэл байгуулалт	К-2	ДХ-2
Онцлох цэг	6	7

"ЗАЛУУЧУУД СУРГАЛТ СПОРТ ХӨГЖЛИЙН ТӨВ"
Байршил: Хэнтий аймаг, Бор өндөр сум 1-р баг

Сувгийн дагуугийн зүсвэр /6,7-р цэг хүртэл/

Ye шат: АЖЛЫН ЗУРАГ

Инженер		Э.Батсайхан	Масштаб:	Зургийн дугаар: ГД-09	Хуудас: 14
Гүйцэтгэсэн		Д.Цэндмаа	ЕГ Шифр:	ТГ Шифр: ЗП-22-35-132	Огноо: 2023 он
Шалгасан		Э.Батсайхан			

"ЗЭДПРОЖЕКТ" ХХК
ARCHITECTURE, ENGINEERING & CONSULTING
БАРИЛГЫН ИЖ БҮРЭН ЗУРАГ ТӨСЛИЙН КОМПАНИ

А3 СУВГИЙН ДАГУУГИЙН ЗҮСВЭР /5-10-р цэг хүртэл/

МАСШТАБ Босоо 1:100 / Хэвтээ 1:500

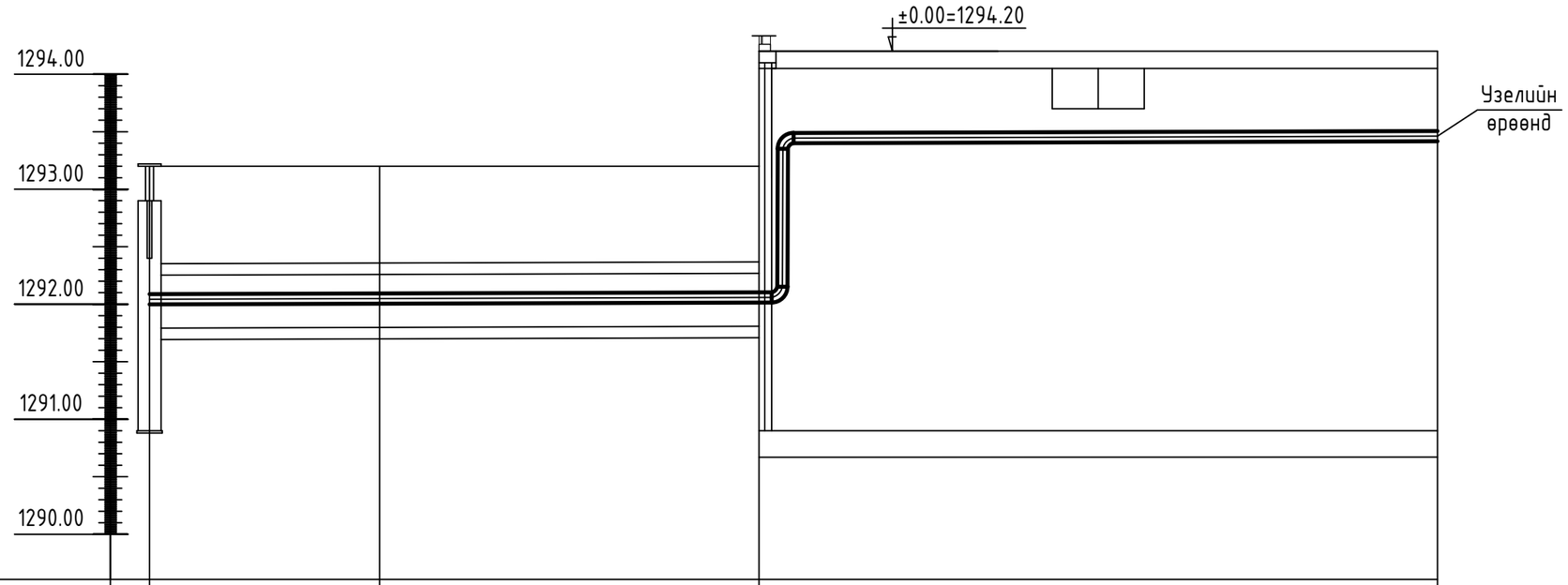

Хөрсний төлөвлөж буй түвшин	1293.20	1293.20	1293.20	1294.20
Хөрсний одоо байгаа түвшин	1293.20	1293.20	1293.20	1294.20
Сувгийн хучилт суух түвшин	1292.25	1292.25	1292.26	
Сувгийн ёроолын түвшин	1291.79	1291.79	1291.80	
Налуу / Урт /м/		0.003 / 10.0	0.003 / 16.5	0.003 / 29.5
Огтлолын дугаар / Сувгийн дотор хэмжээ		III-III / 1400x460(h)		
Сувгийн дэлгэмэл байгуулалт		УХ-4, ДХ-1, ЭӨ-2 90°	УХ-4, Барилга	Узелийн өрөөнд
Онцлох цэг	7	8	9	10

"ЗАЛУУЧУУД СУРГАЛТ СПОРТ ХӨГЖЛИЙН ТӨВ"
Байршил: Хэнтий аймаг, Бор өндөр сум 1-р баг

Сувгийн дагуугийн зүсвэр /5-10-р цэг хүртэл/

Ye шат: АЖЛЫН ЗУРАГ					
Инженер		Э.Батсайхан	Масштаб:	Зургийн дугаар: ГД-10	Хуудас: 14
Гүйцэтгэсэн		Д.Цэндмаа	ЕГ Шифр:	ТГ Шифр: ЗП-22-35-132	Огноо: 2023 он
Шалгасан		Э.Батсайхан			

"ЗЭДПРОЖЕКТ" ХХК
ARCHITECTURE, ENGINEERING & CONSULTING
БАРИЛГЫН ИЖ БҮРЭН ЗУРАГ ТӨСЛИЙН КОМПАНИ

А3 "П" ХЭЛБЭРИЙН ЗӨӨЛӨВЧ Нк-9м-у (К-1,2)

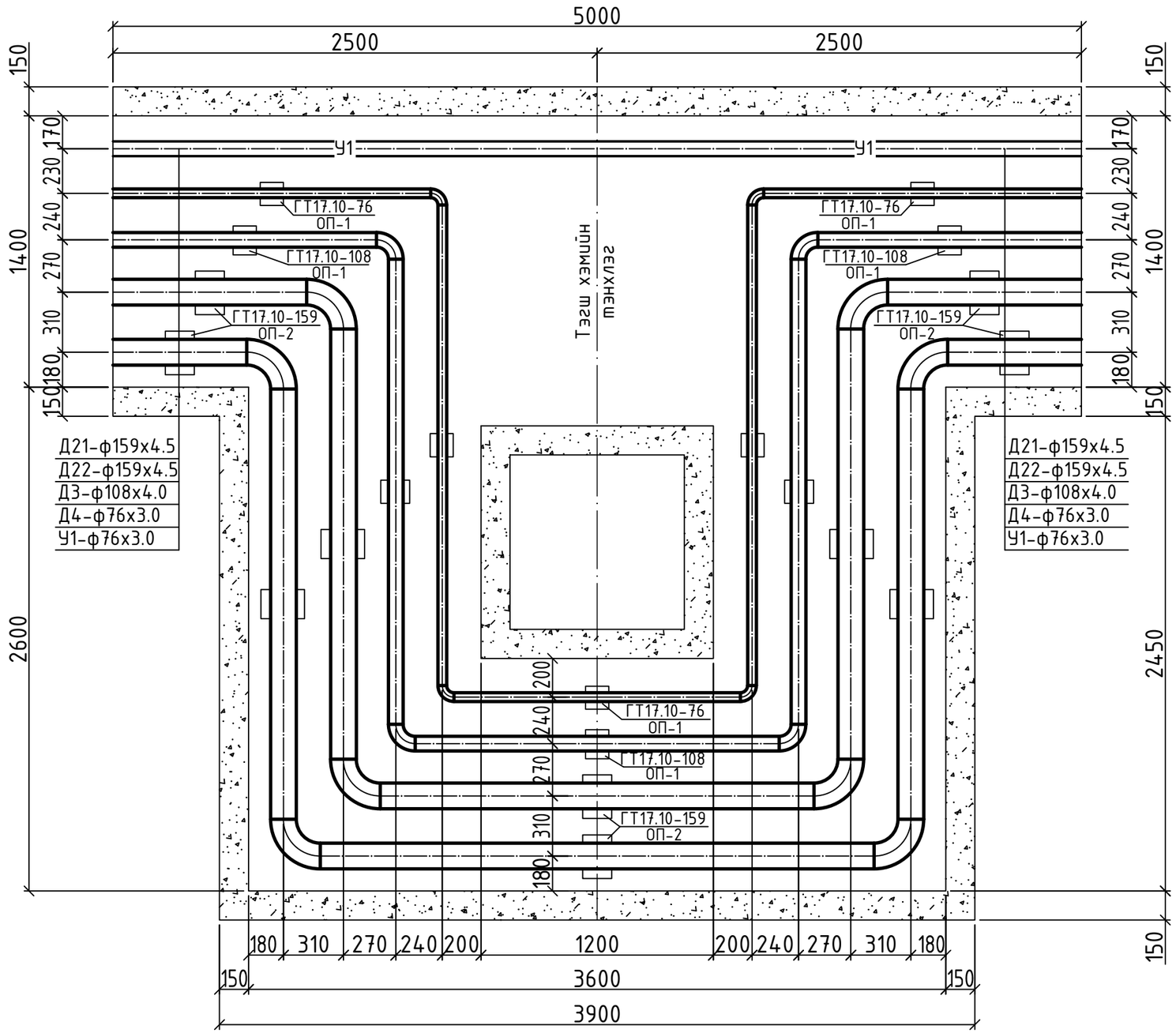

Тайлбар:

Компенсаторыг заавал доорхи хэмжээгээр таталт хийж угсарна:

Үүнд: к-1

(Д21-ф159х4.5) өгөх хоолойн компенсаторыг -37.23мм

(Д22-ф159х4.5) буцах хоолойн компенсаторыг -29.73мм

к-2

(Д21-ф159х4.5) өгөх хоолойн компенсаторыг -68.5мм

(Д22-ф159х4.5) буцах хоолойн компенсаторыг -54.7мм

PROJECT ARCHITECTURE, ENGINEERING & CONSULTING БАРИЛГЫН ИЖ БҮРЭН ЗУРАГ ТӨСЛИЙН КОМПАНИ "ЗЭДПРОЖЕКТ" ХХК	"ЗАЛУУЧУУД СУРГАЛТ СПОРТ ХӨГЖЛИЙН ТӨВ" Байршил: Хэнтий аймаг, Бор өндөр сум 1-р баг				
	"П" Хэлбэрийн зөөлөвч Нк-9м-у (К-1,2)			Үе шат: АЖЛЫН ЗУРАГ	
	Инженер	Э.Батсайхан	Масштаб:	Зургийн дугаар: ГД-11	Хуудас: 14
	Гүйцэтгэсэн	Д.Цэндмаа	ЕГ Шифр:	ТГ Шифр: ЗП-22-35-132	Огноо: 2023 он
	Шалгасан	Э.Батсайхан			

А3 | 1-Р ЦЭГИЙН ДУЛААНЫ ХУДГИЙН БАЙГУУЛАЛТ, /ДХ-1/

Огтлол II-II

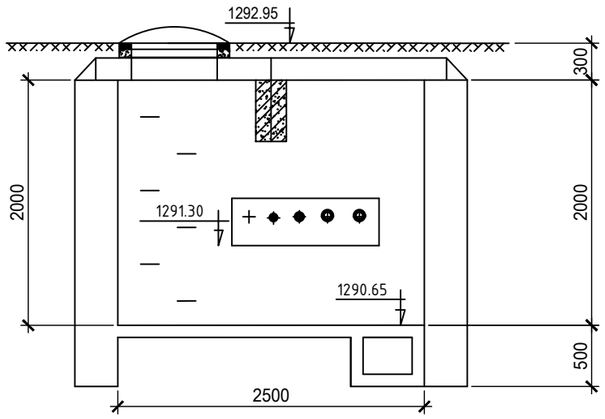

1-р цэгийн худгийн байгуулалт ДХ-1 М1:50 /Шинээр/

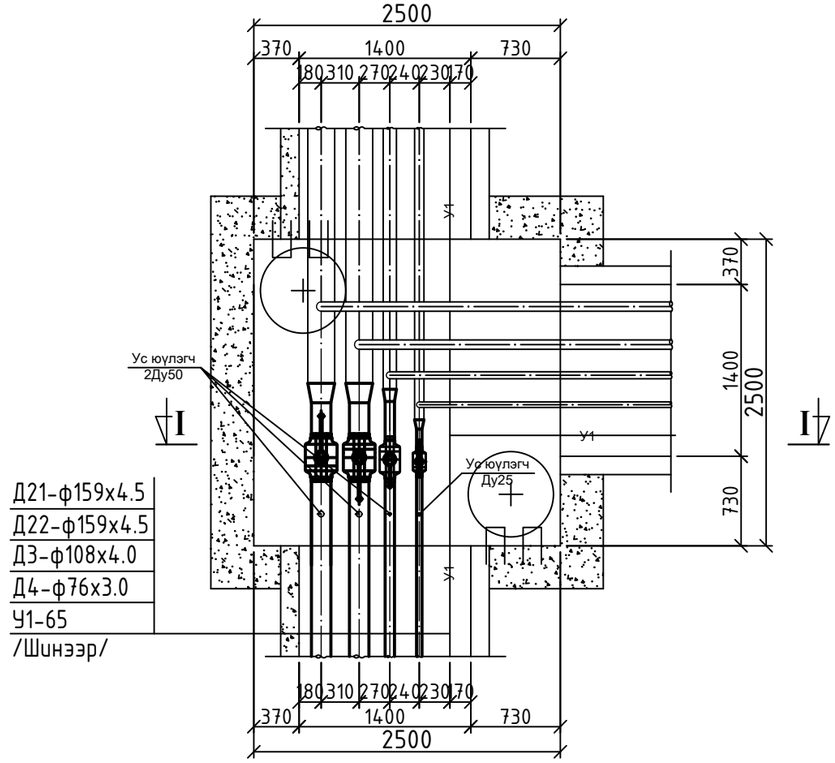

Материалын түүвэр

№	Тэмдэглэгээ	Нэрс	Тоо шир	Нэгж жин кг	Тайлбар
1	2	3	4	5	6
5-р цэгийн дулааны худгийн материалын түүвэр					
1	ГОСТ Г-991-1. вып 2	2500х2500х2000 (h)-ийн хэмжээтэй бетон худаг Тип ТК-4 ком	1	=	Шинээр
2	ГОСТ Г-991-1. вып 2	2200х120х140(h)-ийн хэмжээтэй төмөр-бетон ялуу ПР-22 шр	2	=	--"--
3	СЭРИЯ 01-1-5	2200х120х140(h)-ийн хэмжээтэй төмөр-бетон ялуу Я-22 шр	2	=	--"--
4	ГОСТ Г-991-1. вып 2	1800х120х140(h)-ийн хэмжээтэй төмөр-бетон ялуу ДЯ-18 шр	2	=	--"--
5	СЭРИЯ 01-1-5	1800х120х140(h)-ийн хэмжээтэй төмөр-бетон ялуу Я-18 шр	1	=	--"--
6	BROEN 64102250150	Бөмбөлгөн хаалт Ду150.PN16	2	25.0	--"--
7	BROEN 64102250100	Бөмбөлгөн хаалт Ду100. PN16	1	9.8	--"--
8	BROEN 6410240065	Бөмбөлгөн хаалт Ду65. PN16	1	5.0	--"--
9	BROEN 6410240050	Бөмбөлгөн хаалт Ду50, PN40	3	2.7	Ус юулэгч
10	BROEN 6410240025	Бөмбөлгөн хаалт Ду25, PN40	1	1.1	Ус юулэгч
11	BROEN 6110240020	Бөмбөлгөн хаалт Ду20, PN40	2	0.9	Агаар гаргагч
12	BROEN 6110240015	Бөмбөлгөн хаалт Ду15, PN40	2	0.8	Агаар гаргагч
13	ГОСТ 17375-83	Хэвэлмэл отвод 90°150	2	10.0	--"--
14	ГОСТ 17375-83	Хэвэлмэл отвод 90°100	4	4.0	--"--
15	ГОСТ 17375-83	Хэвэлмэл отвод 90°65	3	1.5	--"--

Тайлбар

Шугам хоолой болон дулаалгын материалыг ерөнхий материалын түүвэрт тусгасан болно.Тоног төхөөрөмж болон дамжуулах хоолойг дулаалахдаа БНбД-41-03-99-ийн дагуу дулаалах.

ARCHITECTURE, ENGINEERING & CONSULTING БАРИЛГЫН ИЖ БҮРЭН ЗӨРАГ ТӨСЛИЙН КОМПАНИ "ЗЭДПРОЖЕКТ" ХХК	"ЗАЛУУЧУУД СУРГАЛТ СПОРТ ХӨГЖЛИЙН ТӨВ" Байршил: Хэнтий аймаг, Бор өндөр сум 1-р баг				
	1-р цэгийн дулааны худгийн байгуулалт, материалын түүвэр /ДХ-1/			Ує шат: АЖЛЫН ЗУРАГ	
	Инженер	Э.Батсайхан	Масштаб:	Зургийн дугаар: ГД-12	Хуудас: 14
	Гүйцэтгэсэн	Д.Цэндмаа	ЕГ Шифр:	ТГ Шифр: ЗП-22-35-132	Огноо: 2023 он
	Шалгасан	Э.Батсайхан			

А3 7-Р ЦЭГИЙН ДУЛААНЫ ХУДГИЙН БАЙГУУЛАЛТ, /ДХ-2/

ОГТЛОЛ I-I

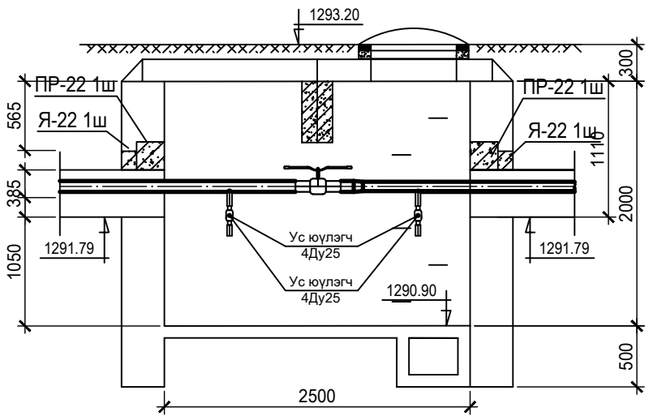

МАТЕРИАЛЫН ТҮҮВЭР

№	Тэмдэглэгээ	Нэрс	Тоо шир	Нэгж жин кг	Тайлбар
1	2	3	4	5	6
7-р цэгийн дулааны худгийн материалын түүвэр					
1	ГОСТ Г-991-1. вып 2	2500х2500х2000 (h)-ийн хэмжээтэй бетон худаг Тип ТК-4 ком	1	=	Шинээр
2	ГОСТ Г-991-1. вып 2	2200х120х140(h)-ийн хэмжээтэй төмөр-бетон ялуу ПР-22 шр	2	=	--"--
3	СЭРИЯ 01-1-5	2200х120х140(h)-ийн хэмжээтэй төмөр-бетон ялуу Я-22 шр	2	=	--"--
4	BROEN 64102250150	Бөмбөлгөн хаалт Ду150.PN16	2	25.0	--"--
5	BROEN 64102250100	Бөмбөлгөн хаалт Ду100. PN16	1	9.8	--"--
6	BROEN 6410240065	Бөмбөлгөн хаалт Ду65. PN16	1	5.0	--"--
7	BROEN 6410240050	Бөмбөлгөн хаалт Ду50, PN40	6	2.7	Ус юулэгч
8	BROEN 6410240025	Бөмбөлгөн хаалт Ду25, PN40	2	1.1	Ус юулэгч

7-р цэгийн худгийн байгуулалт ДХ-2 М1:50
/Шинээр/

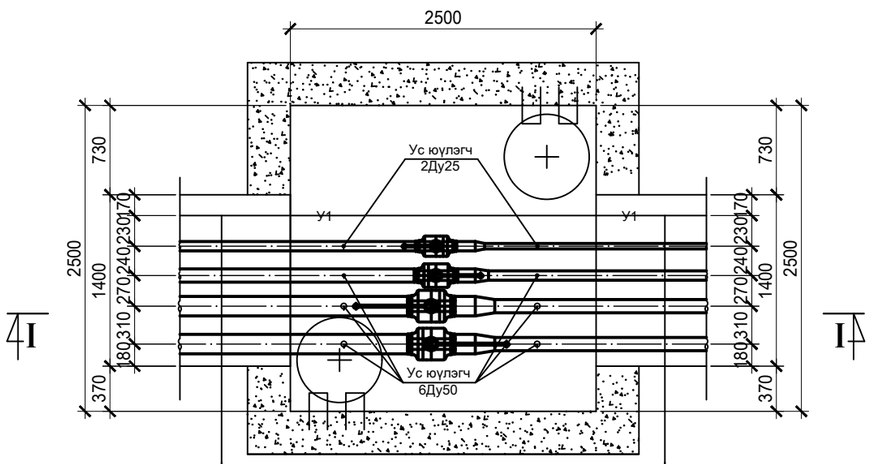

Д21-ф159х4.5
Д22-ф159х4.5
Д3-ф108х4.0
Д4-ф76х3.0
У1-65

/Шинээр/

Д21-ф108х4.0
Д22-ф108х4.0
Д3-ф76х3.0
Д4-ф45х2.5
У1-65

/Шинээр/

ARCHITECTURE, ENGINEERING & CONSULTING БАРИЛГЫН ИЖ БҮРЭН ЗУРАГ ТӨСЛИЙН КОМПАНИ "ЗЭДПРОЖЕКТ" ХХК	"ЗАЛУУЧУУД СУРГАЛТ СПОРТ ХӨГЖЛИЙН ТӨВ" Байршил: Хэнтий аймаг, Бор өндөр сум 1-р баг				
	7-р цэгийн дулааны худгийн байгуулалт, материалын түүвэр /ДХ-2/			Үе шат: АЖЛЫН ЗУРАГ	
	Инженер		Э.Батсайхан	Масштаб:	Зургийн дугаар: ГД-13	Хуудас: 14
	Гүйцэтгэсэн		Д.Цэндмаа	ЕГ Шифр:	ТГ Шифр: ЗП-22-35-132	Огноо: 2023 он
	Шалгасан		Э.Батсайхан			

А3 ХОЛИГЧ НАСОСНЫ УЗЕЛЬ

Тоног төхөөрөмжийн тодорхойлолт

1. 65-S/R зарцуулалтын хэмжүүр
2. Контоллёр ECL110
3. Гадна агаарын температурын датчик
4. Даралтын зөрөө тохируулах хаалт
5. Температур тохируулах автомат клапан
6. Фильтр /хог шүүгч/
7. Холигч насос
8. Ус юулэгч
9. Бөмбөлгөн хаалт
10. Үл буцаах хаалт
11. Манометр
12. Термометр
13. Температур мэдрэгч
14. Агаар гаргагч
15. Дулааны электрон тооцоологч
16. Pt-500 маркийн температурын датчик

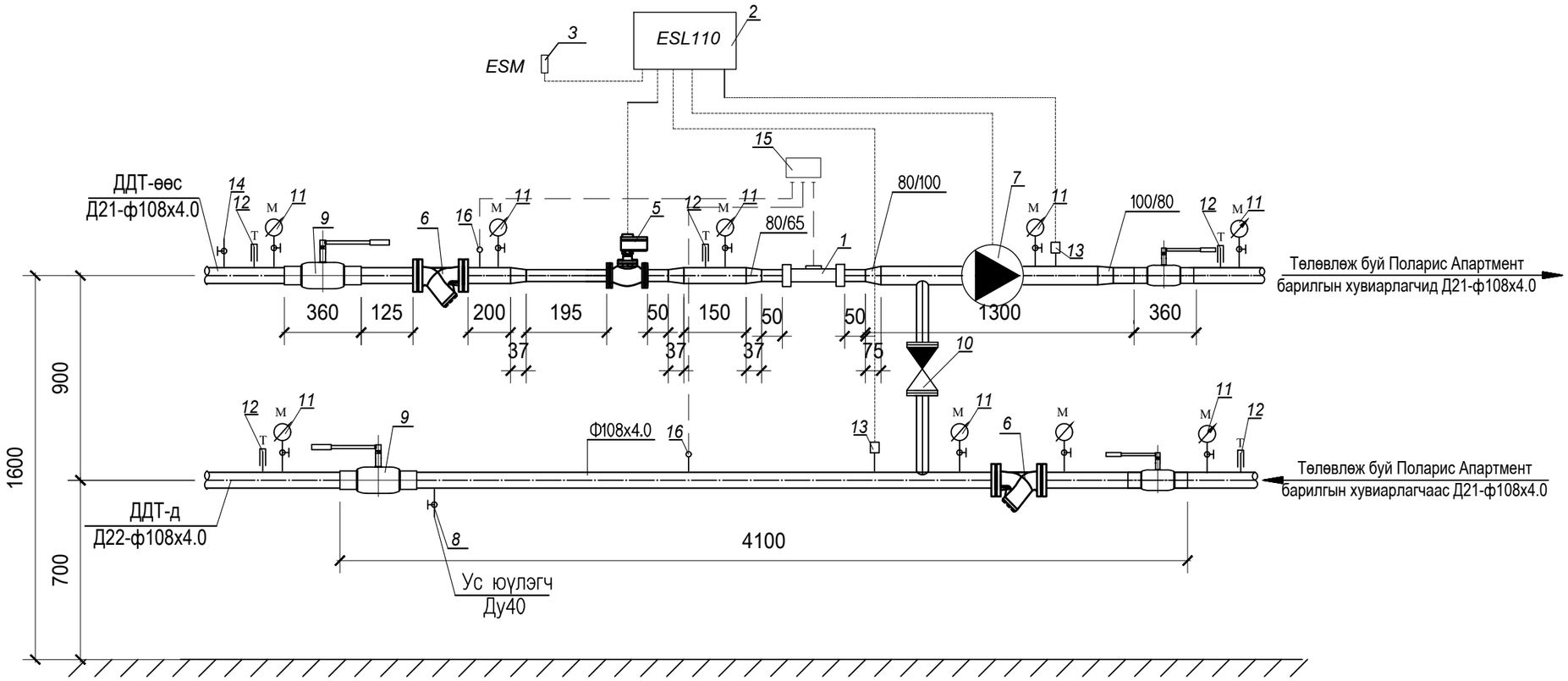

Материалын түүвэр

Д/д	Тэмдэглэгээ	Нэрс		Тоо шир	Нэгж жин кг	Тайлбар
1	2	3		4	5	6
1	65-S/R	Зарцуулалтын хэмжүүр Ду80	ш	1	=	--"--
2	ECL110	Контроллёр	ш	1	=	--"--
3	--"--	Гадна агаарын температурын датчик	ш	1	=	--"--
4	--"--	Даралтын зөрүү тохируулах хаалт	ш	1	=	--"--
5	--"--	Температур тохируулах автомат клапан	ш	1	=	--"--
6	--"--	Хог шүүгч	ш	2	=	--"--
7	--"--	Холигч насос G=9.95м^3/ц, H=12м	ш	1	=	--"--
8	--"--	Ус юулэгч	ш	2	=	--"--
9	--"--	Бөмбөлгөн хаалт	ш	4	=	--"--
10	--"--	Үл буцаах хаалт	ш	1	=	--"--
11	--"--	Манометр	ш	8	=	--"--
12	--"--	Термометр	ш	5	=	--"--
13	--"--	Температур мэдрэгч	ш	1	=	--"--
14	--"--	Агаар гаргагч	ш	1	=	--"--
15	--"--	Дулааны электрон тооцоологч	ш	1	=	--"--
16	--"--	PT-500 маркийн температурын датчик	ш	1	=	--"--
17	--"--	Ган хоолой ф108х4.0	у/м	2	=	--"--
18	--"--	Ган хоолой ф108х4.0	у/м	8	=	--"--

ZPROJECT ARCHITECTURE, ENGINEERING & CONSULTING БАРИЛГЫН ИЖ БҮРЭН ЗУРАГ ТӨСЛИЙН КОМПАНИ "ЗЭДПРОЖЕКТ" ХХК	"ЗАЛУУЧУУД СУРГАЛТ СПОРТ ХӨГЖЛИЙН ТӨВ" Байршил: Хэнтий аймаг, Бор өндөр сум 1-р баг				
	Холигч насосны узель			Үе шат: АЖЛЫН ЗУРАГ	
	Инженер	Э.Батсайхан	Масштаб:	Зургийн дугаар: ГД-14	Хуудас: 14
	Гүйцэтгэсэн	Д.Цэндмаа	ЕГ Шифр:	ТГ Шифр: ЗП-22-35-132	Огноо: 2023 он
	Шалгасан	Э.Батсайхан			