"ЭРЧИМ ТӨСӨЛ" ХХК
БАРИЛГЫН ЗУРАГ ТӨСӨЛ. Утас/факс: 976-11-354280

Е.Г.Шифр: А-06/2019
Т.Г.Шифр: ЭТ-40/2019

ЗАСАГ ДАРГЫН ТАМГЫН ГАЗРЫН КОНТОРЫН БАРИЛГА

/Дундговь аймаг, Сайнцагаан сум/
/ЦБУ/

Боловсруулсан:

Захирал ..... /А.Цогтжав/

Инженер ..... /Ш.Батсайхан/

Улаанбаатар хот 2019.

УС ХАНГАМЖМИЙН ШУГАМЫН ОРОЛТ, БОХИР УСНЫ ШУГАМЫН ГАРГАЛГААНЫ ТОЙМ

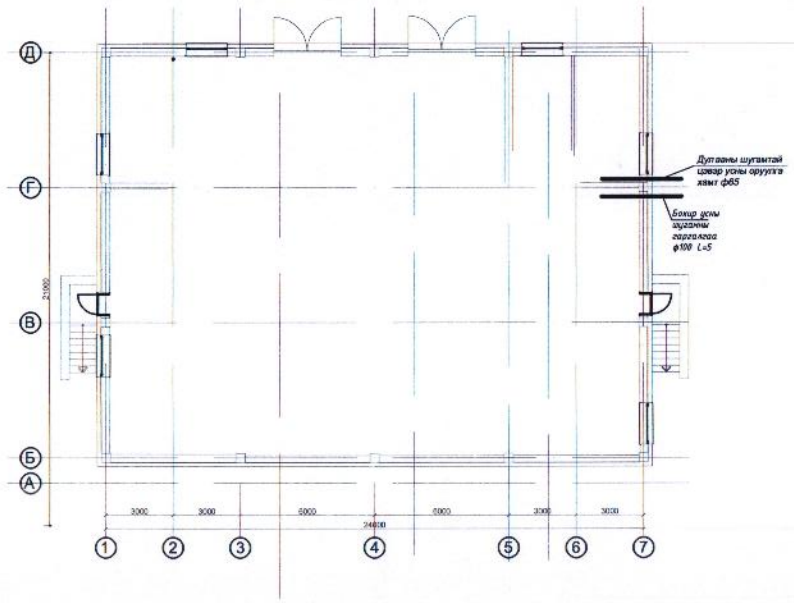

Тайлбар бичиг

Зураг төслийн ус хангамжийн энэ хэсгийг барилга архитектурын даалгаврыг үндэслэн БНбД 40-05-98 болон бусад холбогдох норм дүрмүүдийг баримтлан гүйцэтгэв.

А. Цэвэр ус хангамжийн систем.

Барилгын хэрэгцээний цэвэр усыг хотын төвийн шугамнаас хангана. Халуун усыг ус халаагчаар барилгын дулааны узельд бэлтгэнэ. Барилгын халуун усны шугамд эргэлтийн насос төлөвлөж өгсөн. Гол түгээх шугамуудыг зоорийн давхрын таазан доогуур дүүжин бэхэлгээгээр бэхэлж угсарна. Халуун хүйтэн ус түгээгүүрийн шугамуудыг техникийн болон эрүүл ахуйн шаардлага хангасан ган хоолойгоор угсарна.

Б. Бохир ус зайлуулах систем.

Барилгын бохир усыг одоо байгаа барилгын бохир усны шугамд холбоно. Бохир усны гол цуглуулах шугамуудыг зоорийн давхрын таазаар дулаалж, дуу чимээнээс тусгаарлах арга хэмжээ авч явуулна. Ус зайлуулах салбар шугамуудыг шалан дээр суулгахаар төлөвлөв.Бохир усны шугамын цэвэрлэгээ болон ревизийг ашиглахад тохиромжтой байдлаар байрлуулна. Босоо шугамыг хананд хомутаар бэхлэнэ.

В. Гал унтраах шугамыг ахуйн цэвэр усны шугамтай нэгдсэн байдлаар төлөвлөсөн. Галын шаардлагат ус болон даралтыг хотын төвийн даралтаар хангана. Галын краныг шалнаас 1.35м -т уяан хоолойн хамт хайрцаганд байрлуулна. Гал унтраах зардал 2.5 л/сек байна.

Г. Барилгын урд болон ард талд усалгааны 1 ш кран төлөвлөсөн.

Д. Барилгын дотор ус хангамж,бохир ус зайлуулах систем угсралтын ажилд БНбД 3.05.01-88 болон бусад холбогдох дүрэм нормуудыг мөрдөн ажилла.

ЦЭВЭР, БОХИР УСНЫ МАРКИЙН ЗУРГИЙН ЖАГСААЛТ

Д/Д	МАРК	ЗУРГИЙН НЭР	ТАЙЛБАР
1	ЦБУ - 1	Тайлбар бичиг, Зургийн жагсаалт,үндсэн үзүүлэлтүүд	А3-формат
2	ЦБУ - 2	Материалийн түүвэр (Бохир усны шугам сүлжээ)	А3-формат
3	ЦБУ - 3	Материалийн түүвэр (Цэвэр,Галын усны шугам сүлжээ)	А3-формат
4	ЦБУ - 4	Зоорийн давхрын бохир усны шугамын байгуулалт	А3-формат
5	ЦБУ - 5	Зоорийн давхрын цэвэр усны шугамын байгуулалт	А3-формат
6	ЦБУ - 6	1-р давхрын цэвэр,бохир усны шугамын байгуулалт	А3-формат
7	ЦБУ - 7	2-р давхрын цэвэр,бохир усны шугамын байгуулалт	А3-формат
8	ЦБУ - 8	3-р давхрын цэвэр,бохир усны шугамын байгуулалт	А3-формат
9	ЦБУ - 9	Бохир усны гол ба босоо шугамуудын тойм	А3-формат
10	ЦБУ - 10	Цэвэр усны гол ба босоо шугамуудын тойм	А3-формат

Цэвэр, бохир усны үндсэн үзүүлэлтүүд

Д/Д	СИСТЕМИЙН НЭР	ДАРАЛТ Р /м/ ШААРДАГДАХ	УСНЫ ЗАРЦУУЛАЛТ			ГАЛД Л/СЕК	ТАЙЛБАР
			$М^3$/ХОН	$М^3$/ЦАГ	Л/СЕК		
1	ЦЭВЭР УС У0	25	1.28	0.88	0.53	2.5	
2	ХАЛУУН УС Д3		0.56	0.51	0.32		
3	ХҮЙТЭН УС У1		0.72	0.51	0.32		
4	БОХИР УС Б1		1.28	0.88	0.53		

Халуун ус бэлтгэхэд шаардагдах дулаан нь Q=400 кВт болно.

БАРИЛГЫН ЗУРАГ ТӨСӨЛ Утас/факс: 976-11-354280	ЗАСАГ ДАРГЫН ТАМГЫН ГАЗРЫН КОНТОРЫН БАРИЛГА /Дундговь аймаг, Сайцагаан сум/				
	Тайлбар бичиг, Цэвэр бохир усны оролт гаралтын тойм				
	Инженер	Ш.Батсайхан	Е.Г.Шифр А-06/2019	Масштаб:	Огноо: 2019.07.27
	Гүйцэтгэсэн	Э.Одбаяр	Т.Г.Шифр ЗТ-40/2019	Зургийн дугаар: ЦБУ-01	Хуудас: ЦБУ-10
"ЭРЧИМ ТӨСӨЛ" ХХК	Шалгасан	Ш.Батсайхан			

А3

Материалын түүвэр бохир ус

Д/д	Тэмдэглэгээ	Нэрс		тоо	жин кг	Тайлбар
1	2	3		4	5	6
		А. Бохир усны шугамын түүвэр				
1	Poliplast	Хуванцар яндан	Ф50 мм	14	0.285	у/м
			Ф100 мм	75	0.938	у/м
2	Poliplast	Отвод 90°	Ф50 мм	15	0.050	шир
			Ф100 мм	10	0.230	шир
3		Отвод 45°	Ф50 мм	-	0.160	шир
			Ф100 мм	-	0.160	шир
			Ф150 мм	-	0.160	шир
4		Тэгш гуравлагч 90°	Ф50 х 50х50мм	2	0.220	шир
			Ф100 х 50х100мм	6	0.350	шир
			Ф100 х 100х100мм	6	0.410	шир
5		Тэгш дөрөвлөгч холбоос 45°				
			Ф100 х 100х100мм	2	0.220	шир
6		Таг	Ф50 мм	-	0.075	шир
			Ф100 мм	1	0.075	шир
7		Ревизий	Ф100 мм	5	0.220	шир
8	OSTENDORF	Бохир усны шугамын дээврийн төгсгөл ф100		2	--	шир
9		Шилжүүлэг	Ф100 х ф50 мм	4	--	шир
10	Kunststoffe	Хуванцар яндангын бэхэлгээ	Ф100 мм	2	--	шир
11	P -Trap Pans	Хойшоо гаргалгаатай жорлон, бочкиний хамт		8	--	шир
12		Ариун цэврийн өрөөнд угаагуур, сифоны хамт		10	--	шир
13		Гал тогооны өрөөнд тосгуур уян холбоос, сифоны хамт		1	--	шир

Таних тэмдэг

Байгуулалт дээр	Тойм дээр	Нэр
—У1—∘		Хүйтэн усны шугам, Босоо шугам
—У2—∘		Галын усны шугам
—Б1—∘ 2х		Ахуйн бохир усны шугам, Босоо шугам
Ф20 L=12.0 m	ф50 i=0.03	Хоолойн диаметр, налуу , урт г.м тайлбар
	М	Гал тогооны угаагуур
	Д	Дүш
	Ж Ж Ж	Суултуур
	Уг У	А,Ц өрөөний угаалтуур
	Р	Шалгах таг
		Услах кран Ф25
		Хаалт ,Винтель
		Буцаахгүй хаалт
		Усны тоолуур
		Насос
		Галын кран
ГК-18	ГК-18	Галын краны дугаар
БшБ1-15	*БшБ1-15*	Босоо шугамын нэр
БшУ1,Д3-1' *у1ф25 д3 ф25*	*БшУ1,Д3-1'* *у1ф25 д3 ф25*	Босоо шугамын нэр

БАРИЛГЫН ЗУРАГ ТӨСӨЛ. Утас/факс: 976-11-354280	ЗАСАГ ДАРГЫН ТАМГЫН ГАЗРЫН КОНТОРЫН БАРИЛГА /Дундговь аймаг, Сайнцагаан сум/				
	Материалийн түүвэр (Бохир усны шугам сулжээ)				
	Инженер	Ш.Батсайхан	Е.Г.Шифр А-06/2019	Масштаб:	Огноо: 2019.07.27
	Гүйцэтгэсэн	Э.Одбаяр	Т.Г.Шифр ЭТ-40/2019	Зургийн дугаар: ЦБУ-02	Хуудас: ЦБУ-10
"ЭРЧИМ ТӨСӨЛ" ХХК	Шалгасан	Ш.Батсайхан			

A3

Материалын түүвэр Цэвэр ус

Д/д	Тэмдэглэгээ	Нэрс	тоо	жин кг	Тайлбар
1	2	3	4	5	6
		Б. Цэвэр усны шугамын түүвэр			
1		Ус хий дамжуулах ган яндан			
		dy15мм	52	.	у/м
		dy20мм	20	1.86	у/м
	ГОСТ 3262-75	dy25мм	28	2.91	у/м
	P=2.5 МПа.	dy50мм	60	6.16	у/м
	T 200 °C				
		Бөмбөлөгөн хаалт Ду=15 мм	14	-	шир
2	P=1.6 МПа Ган хоолойд	Бөмбөлөгөн хаалт Ду=20 мм	2	-	шир
	P=1.6 МПа Ган хоолойд	Бөмбөлөгөн хаалт Ду=25 мм	-	-	шир
	P=1.6 МПа Ган хоолойд	Бөмбөлөгөн хаалт Ду=50 мм	2	-	шир
		Угаагуурын хаалт ф15	10	-	шир
3		Жорлонгын хаалт ф15	8	-	шир
4		Хүйтэн усны тоолуур хог шүүгчийн хамт Ду=40 мм	1	-	шир
5	T=40 °C	Халуун усны тоолуур хог шүүгчийн хамт Ду=40 мм	1	-	шир
		Эргэлтийн усны насос q=0.5 м3/цаг H=3.0 м	1	-	шир
6	Grundfos	Галын усны насос q=9.0 м3/цаг H=25 м	1	-	шир
	Grundfos				
7	ГОСТ 8946-75	Угольник 15х15мм	36	-	шир
8		20х20мм	6	-	шир
		25х25мм	12	-	шир
		50х50мм	18	-	шир
9	P=1.6 МПа ЖОРЛОНД	Бөмбөлөгөн хаалт Ду=15мм	8	-	шир
		Ган хоолойн хомутан бэхэлгээ Ф20	8	-	шир
		Ган хоолойн хомутан бэхэлгээ Ф25	8	-	шир
		Ган хоолойн хомутан бэхэлгээ Ф50	12	-	шир
		Хий гаргагч	2	-	шир
10	Ус түгээх хэрэгслэл	Жорлонгийн уян холбоос	8	-	шир
		Угаагуурын холигч	10	-	шир
		Тосгуурын холигч	1	-	шир
		Тос баригч 144л	1	-	шир

Материалын түүвэр

Д/д	Тэмдэглэгээ	Нэрс	тоо	жин кг	Тайлбар
1	2	3	4	5	6
		Гал унтраах усны шугам			
1	1б1р	Галын кран Ф50 мм	10	-	шир
2		Шланг L=20 м	10	-	шир
3		Шүрших хошуу ф19 ,холбох гайкны хамт	10	-	шир
4		Холбох гайк, хомутны хамт	20	-	шир
5	-	Галын краны хайрцаг	10	-	шир
6		Ган отвод Ф50	20	-	шир
		В.			
		Г. Гадна услах кран			
1	15ч8к	Ширмэн хаалт Ф25 мм	1	1.75	шир
2		Ган хоолой Ф25	1	2.39	У.м

ЗАСАГ ДАРГЫН ТАМГЫН ГАЗРЫН КОНТОРЫН БАРИЛГА
/Дундговь аймаг, Сайнцагаан сум/

БАРИЛГЫН ЗУРАГ ТӨСӨЛ
Утас/факс: 976-11-354280
"ЭРЧИМ ТӨСӨЛ" ХХК

Материалийн түүвэр (Цэвэр,Галын усны шугам сүлжээ)		Е.Г.Шифр А-06/2019	Масштаб	Огноо 2019.07.27
Инженер	Ш.Батсайхан			
Гүйцэтгэсэн	З.Одбаяр	Т.Г.Шифр ЭТ-40/2019	Зургийн дугаар ЦБУ-03	Хуудас ЦБУ-10
Шалгасан	Ш.Батсайхан			

A3

Зоорийн давхрын бохир усны шугамын байгуулалт
М1:100@А3

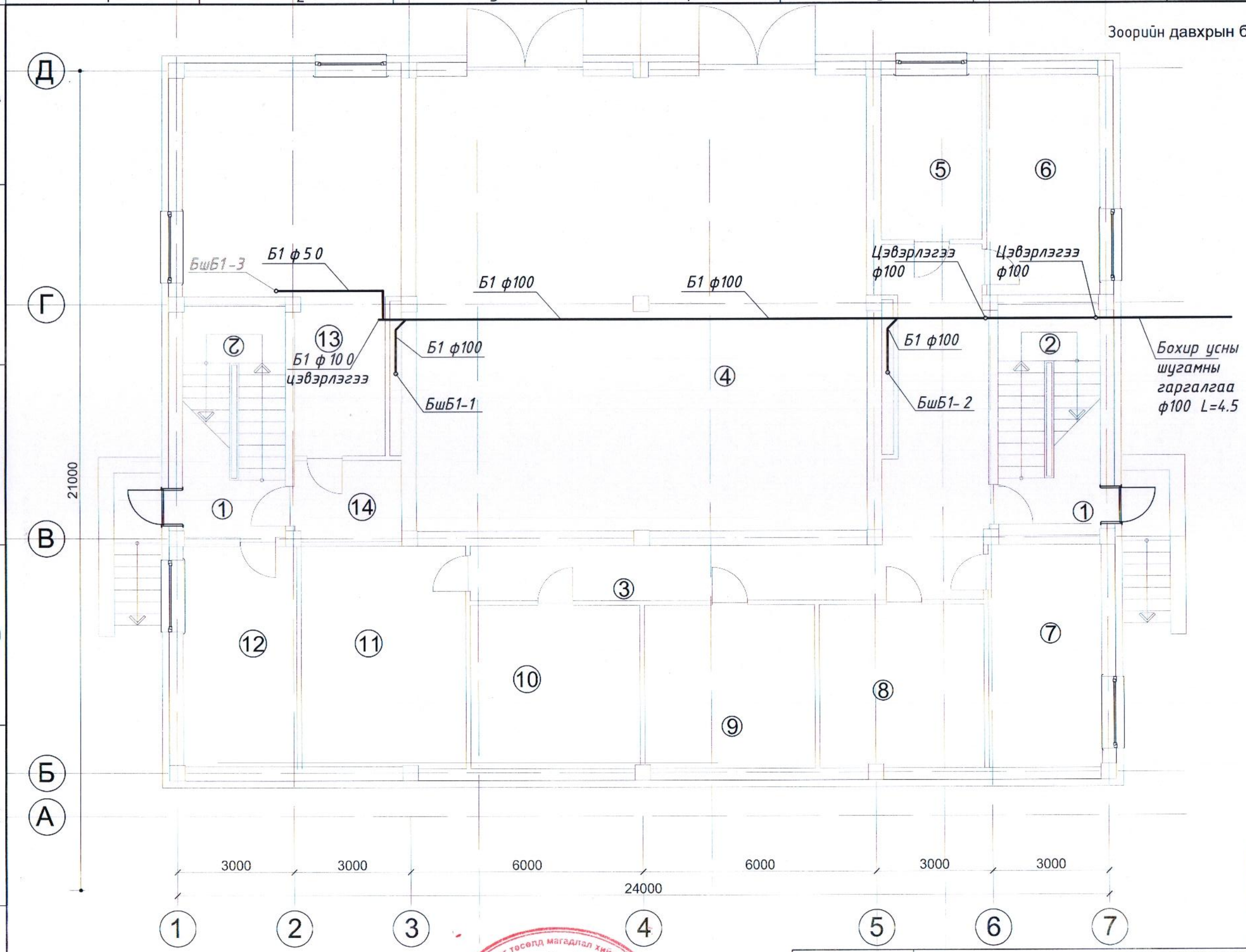

Өрөөний тодорхойлолт	
Д/Д	Өрөөний нэр
Нийтийн эзэмшил	
1	Гонх
2	Шат
3	Хонгил
4	Гараж
5	Цахилгааны өрөө
6	Дулааны узел
7	Аж ахуй нярав
8	Агуулах
9	Агуулах
10	Агуулах
11	Ашуулах
12	Хүнсний агуулах
13	Интернет кафе
14	Хонгил

ЗӨВШӨӨРӨЛЦСӨН		
БА	Л.Чагнаа	
ББ	С.Цэмбэл	
ХАС	А.Цогтжаргал	
ХТ, ДГ	А.Цогтжав	
ХД	Б. Улаанхүү	

ГАЛ ТҮЛМРИЙН УЛСЫН ХЯНАЛТ ГАЗАР ШААГЧ 2019.09.04

Зураг төсөлд магадлал хийсэн ЭКСПЕРТ 6-4 2019.09.10 БАЙГУУЛЛАГЫН ХОГЖЛИЙН ГАЗАР

БАРИЛГЫН ЗУРАГ ТӨСӨЛ Утас/факс: 976-11-354280	ЗАСАГ ДАРГЫН ТАМГЫН ГАЗРЫН КОНТОРЫН БАРИЛГА /Дундговь аймаг, Сайцагаан сум/				
	Зоорийн давхрын цэвэр,бохир усны шугамын байгуулалт				
	Инженер	Ш.Батсайхан	Е.Г.Шифр А-06/2019	Масштаб:	Огноо: 2019.07.27
	Гүйцэтгэсэн	Э.Одбаяр	Т.Г.Шифр ЗТ-40/2019	Зургийн дугаар: ЦБУ-04	Хуудас: ЦБУ-10
"ЭРЧИМ ТӨСӨЛ" ХХК	Шалгасан	Ш.Батсайхан			

А3

Зоорийн давхрын цэвэр,бохир усны шугамын байгуулалт
М1:100@А3

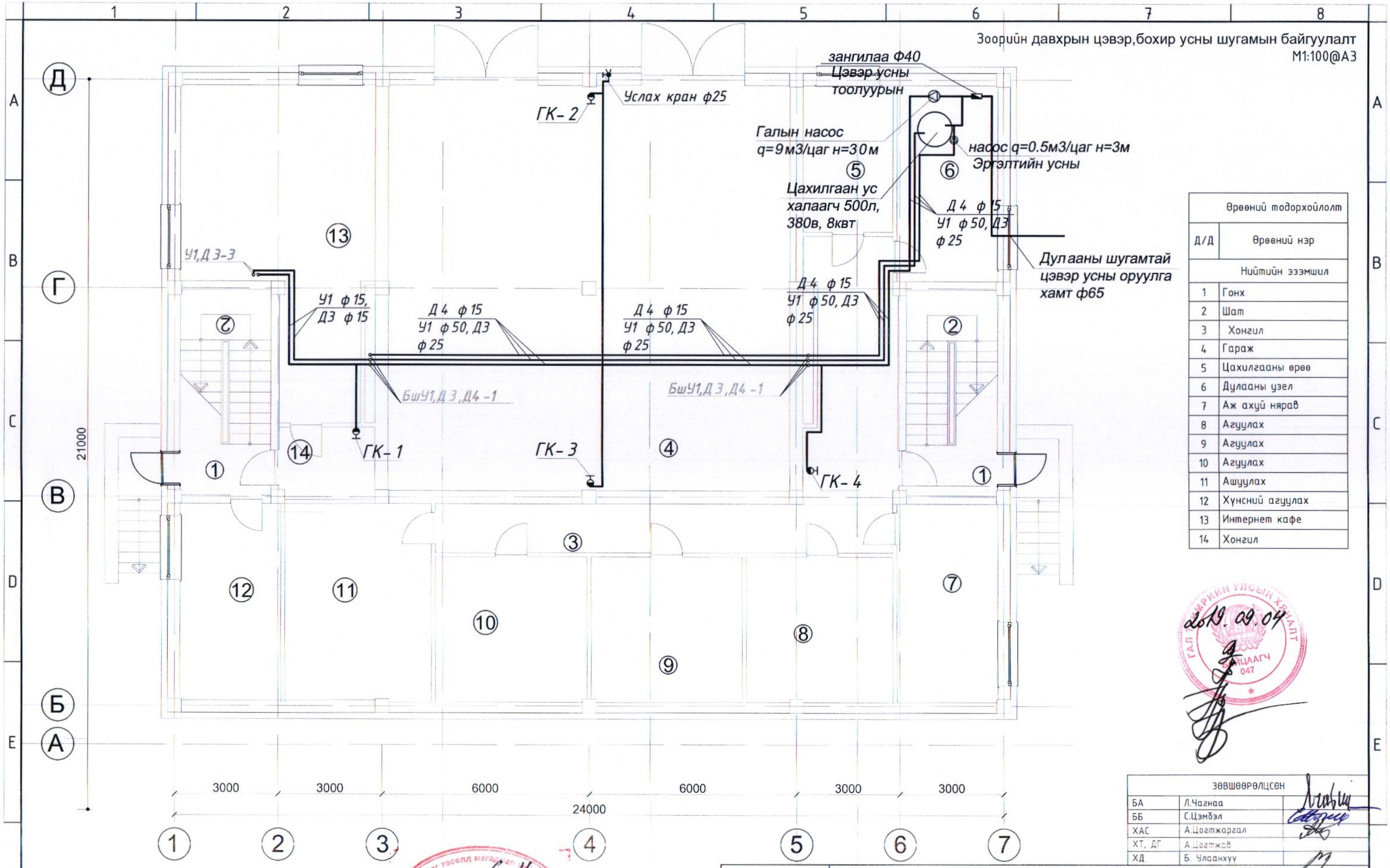

Өрөөний тодорхойлолт	
Д/Д	Өрөөний нэр
Нийтийн эзэмшил	
1	Гонх
2	Шат
3	Хонгил
4	Гараж
5	Цахилгааны өрөө
6	Дулааны узел
7	Аж ахуй нярав
8	Агуулах
9	Агуулах
10	Агуулах
11	Ашуулах
12	Хүнсний агуулах
13	Интернет кафе
14	Хонгил

2019.09.04

ЗӨВШӨӨРӨЛЦСӨН		
БА	Л.Чагнаа	
ББ	С.Цэмбэл	
ХАС	А.Цогтжаргал	
ХТ, ДГ	А.Цогтжав	
ХД	Б. Улаанхүү	

ЭКСПЕРТ № 6-Н
2019.09.10

БАРИЛГЫН ЗУРАГ ТӨСӨЛ
Утас/факс: 976-11-354280
"ЭРЧИМ ТӨСӨЛ" ХХК

ЗАСАГ ДАРГЫН ТАМГЫН ГАЗРЫН КОНТОРЫН БАРИЛГА
/Дундговь аймаг, Сайнцагаан сум/

Зоорийн давхрын цэвэр,бохир усны шугамын байгуулалт

Инженер		Ш.Батсайхан	Е.Г.Шифр А-06/2019	Масштаб:	Огноо: 2019.07.27
Гүйцэтгэсэн		Э.Одбаяр	Т.Г.Шифр ЭТ-40/2019	Зургийн дугаар: ЦБУ-05	Хуудас: ЦБУ-10
Шалгасан		Ш.Батсайхан			

А3

1-р давхрын цэвэр,бохир усны шугамын байгуулалт
М1:100@А3

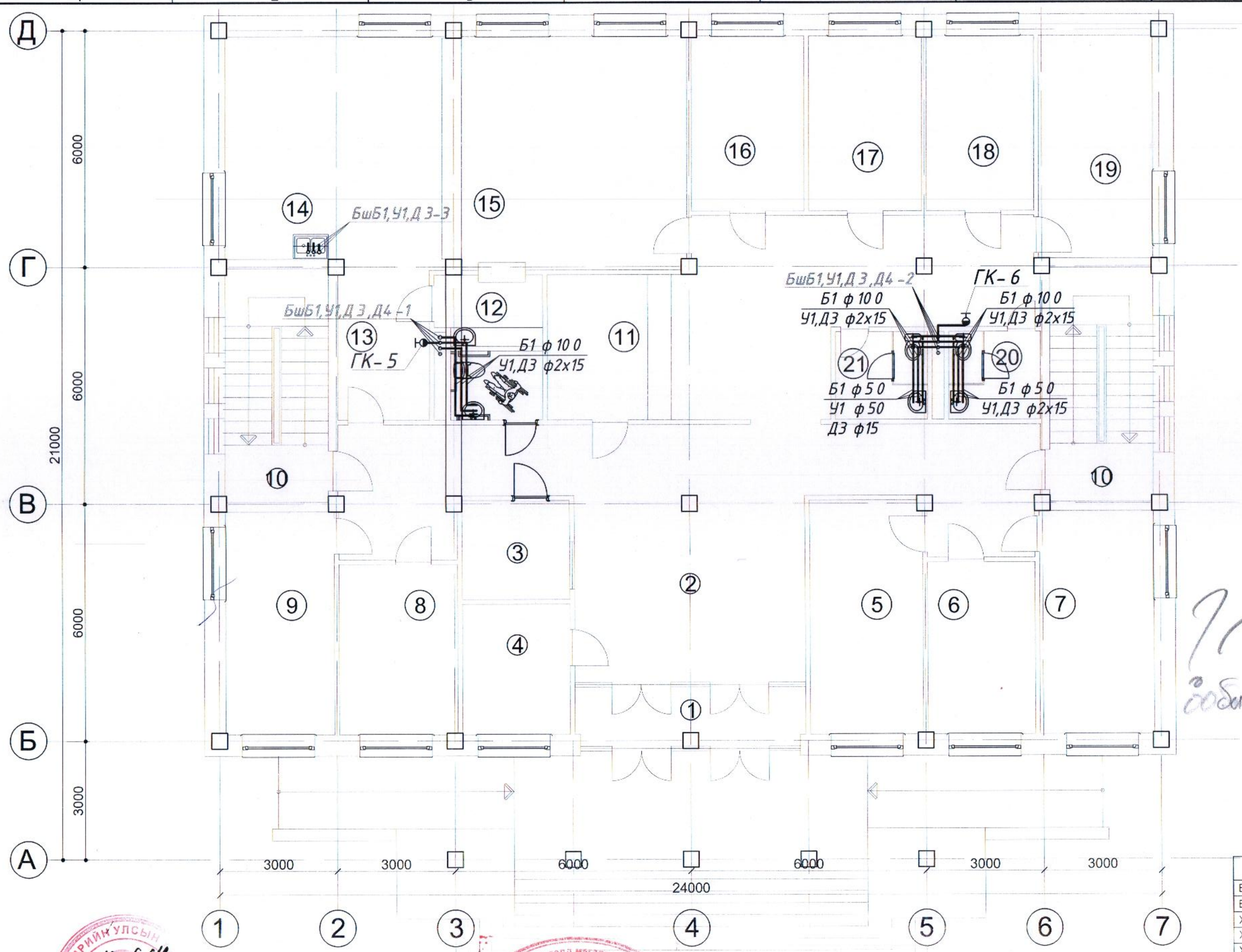

Өрөөний тодорхойлолт	
Д/Д	Өрөөний нэр
Нийтийн эзэмшил	
1	Гонх
2	Хөлийн өрөө,коридор
3	Жижүүр
4	Цагдаагийн төлөөлөгч
5	Тэтгэмж хариуцсан/мэ
6	Иргэний бүртгэл
7	Мэргэжилтэнгүүд
8	Иргэдтэй уулзах
9	Иргэдтэй уулзах
10	Шатны хонгил
11	Хувцасны өлгүүр
12	Аяга сав,угаалга
13	Хонгил
14	Халуун цех
15	Цайны газар
16	Багийн дарга нар
17	Багийн дарга нар
18	Багийн дарга нар
19	Багийн дарга нар
20	Бие засах/эр/
21	Бие засах/эм/

ЗӨВШӨӨРӨЛЦСӨН		
БА	Л.Чагнаа	
ББ	С.Цэмбэл	
ХАС	А.Цогтжаргал	
ХТ, ДГ	А.Цогтжав	
ХД	Б. Улаанхүү	

2019.09.04

Зураг төсөлд шаардлагатай эксперт 6-Н 2019.09.10

БАРИЛГЫН ЗУРАГ ТӨСӨЛ Утас/факс: 976-11-354280	ЗАСАГ ДАРГЫН ТАМГЫН ГАЗРЫН КОНТОРЫН БАРИЛГА /Дундговь аймаг, Сайнцагаан сум/					
	1-р давхрын цэвэр,бохир усны шугамын байгуулалт					
	Инженер		Ш.Батсайхан	Е.Г.Шифр А-06/2019	Масштаб:	Огноо: 2019.07.27
	Гүйцэтгэсэн		Э.Өдбаяр	Т.Г.Шифр ЭТ-40/2019	Зургийн дугаар: ЦБУ-06	Хуудас: ЦБУ-10
"ЭРЧИМ ТӨСӨЛ" ХХК	Шалгасан		Ш.Батсайхан			

А3

2-р давхрын цэвэр,бохир усны шугамын байгуулалт
М1:100@А3

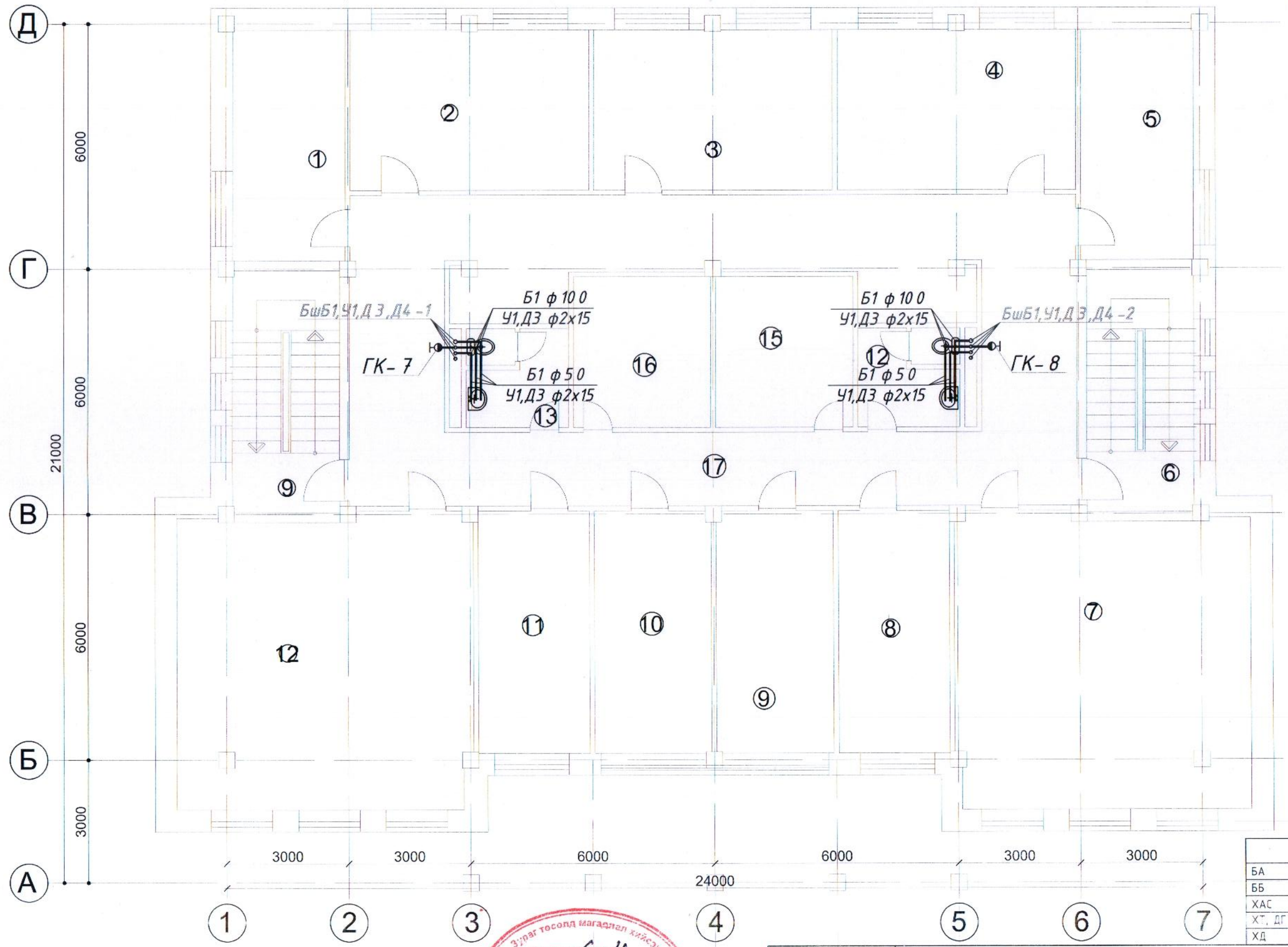

Өрөөний тодорхойлолт	
Д/Д	Өрөөний нэр
Нийтийн эзэмшил	
1	Байгаль орчины мэргэж
2	Худалдаа үйлчилгээ
3	Төслийн ажилтан
4	ХАА-мэргэжилтэн
5	Соёлын мэргэжилтэн
6	Шат
7	Захирагчийн аж/алба
8	Хөдөлмөр эрх/ алба
9	Төрийн сангийн нябо
10	Бичээч,бичиг хэрэг
11	Газрын мэргэжилтэн
12	ЗД-туслах, дотоод
13	Ариун цэврийн өрөө/эм/
14	Ариун цэврийн өрөө/эр/
15	Үйлчлэгчийн өрөө
16	Архив
17	Хонгил

ЗӨВШӨӨРӨЛЦСӨН		
БА	Л.Чагнаа	
ББ	С.Цэмбэл	
ХАС	А.Цогтжаргал	
ХТ, ДГ	А.Цогтжав	
ХД	Б. Улаанхүү	

ГАЗРЫН ХЭМЖИЙН УЛСЫН ХЯНАЛТ
2019.09.04
ДУНДГОВЬ АЙМАГ
47

Зураг тосолд магадлал хийсэн
ЭКСПЕРТ Ю.Н.
2019.09.10
ЕАРИЛГЫН ХЕГЖЛИЙН

БАРИЛГЫН ЗУРАГ ТӨСӨЛ
Утас/факс: 976-11-354280
"ЭРЧИМ ТӨСӨЛ" ХХК

ЗАСАГ ДАРГЫН ТАМГЫН ГАЗРЫН КОНТОРЫН БАРИЛГА
/Дундговь аймаг, Сайнцагаан сум/

2-р давхрын цэвэр,бохир усны шугамын байгуулалт

Инженер		Ш.Батсайхан	Е.Г.Шифр А-06/2019	Масштаб:	Огноо: 2019.07.27
Гүйцэтгэсэн		Э.Одбаяр	Т.Г.Шифр ЭТ-40/2019	Зургийн дугаар: ЦБУ-07	Хуудас: ЦБУ-10
Шалгасан		Ш.Батсайхан			

3-р давхрын цэвэр,бохир усны шугамын байгуулалт

М1:100@А3

Өрөөний тодорхойлолт	
Д/Д	Өрөөний нэр
Нийтийн эзэмшил	
1	Байгаль орчины мэргэж
2	Худалдаа үйлчилгээ
3	Төслийн ажилтан
4	ХАА-мэргэжилтэн
5	Соёлын мэргэжилтэн
6	Шат
7	Захирагчийн аж/алба
8	Хөдөлмөр эрх/ алба
9	Төрийн сангийн нябо
10	Бичээч,бичиг хэрэг
11	Газрын мэргэжилтэн
12	ЗД-туслах, дотоод
13	Ариун цэврийн өрөө/эм/
14	Ариун цэврийн өрөө/эр/
15	Үйлчлэгчийн өрөө
16	Архив
17	Хонгил

2019.09.04

Зөвшөөрөлцсөн		
БА	Л.Чагнаа	
ББ	С.Цэмбэл	
ХАС	А.Цогтжаргал	
ХТ, ДГ	А.Цогтжав	
ХД	Б. Улаанхүү	

ЗАСАГ ДАРГЫН ТАМГЫН ГАЗРЫН КОНТОРЫН БАРИЛГА

/Дундговь аймаг, Сайнцагаан сум/

3-р давхрын цэвэр,бохир усны шугамын байгуулалт

БАРИЛГЫН ЗУРАГ ТӨСӨЛ Утас/факс: 976-11-354280	Инженер		Ш.Батсайхан	Е.Г.Шифр А-06/2019	Масштаб:	Огноо 2019.07.27
	Гүйцэтгэсэн		З.Өдбаяр	Т.Г.Шифр ЗТ-40/2019	Зургийн дугаар: ЦБУ-08	Хуудас: ЦБУ-10
"ЭРЧИМ ТӨСӨЛ" ХХК	Шалгасан		Ш.Батсайхан			

Зураг төсөлд магадлал хийсэн ЭКСПЕРТ № 6-Н Дундговь аймаг Сайнцагаан сум 2019.09.10

БОХИР УСНЫ ГОЛ БА БОСОО ШУГАМУУДЫН ТОЙМ

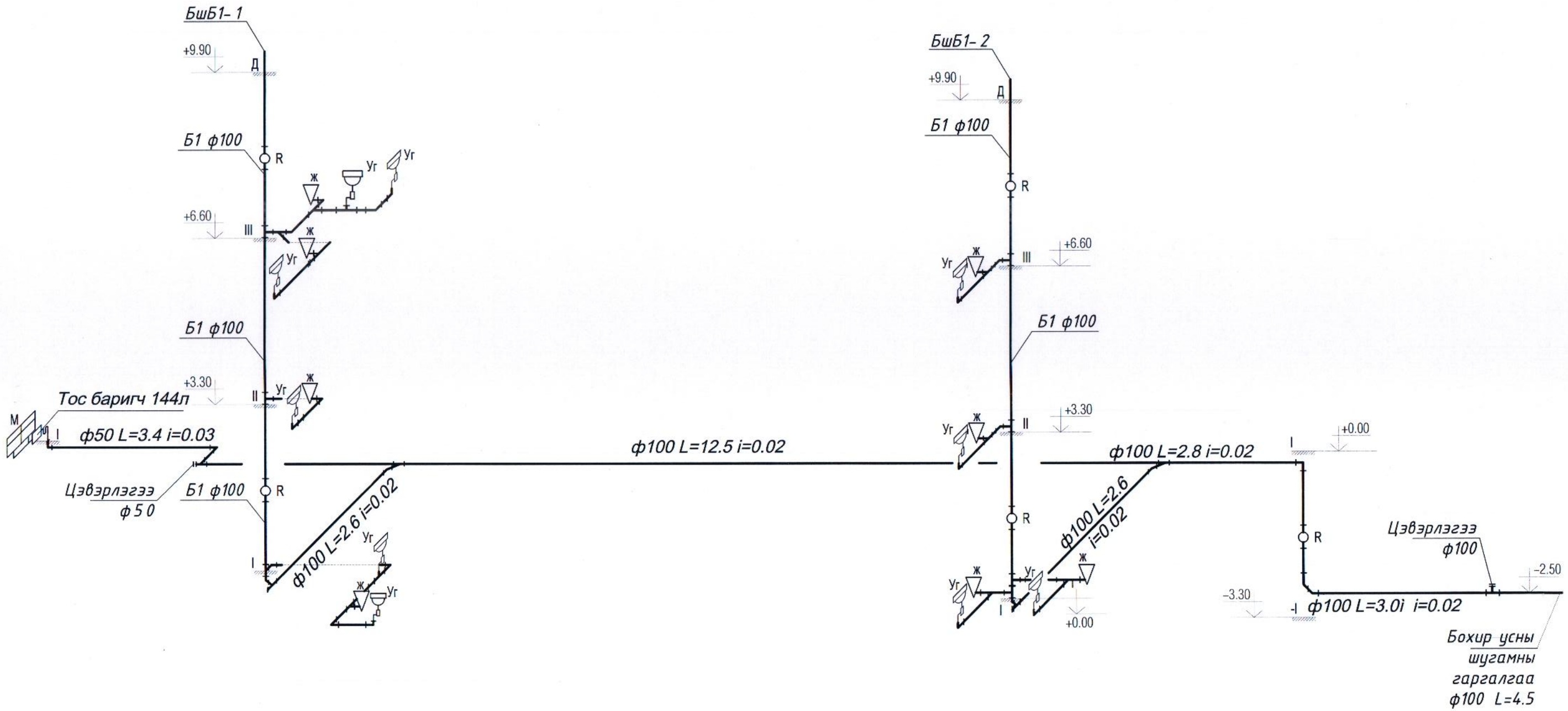

БАРИЛГЫН ЗУРАГ ТӨСӨЛ Утас/факс: 976-11-354280	ЗАСАГ ДАРГЫН ТАМГЫН ГАЗРЫН КОНТОРЫН БАРИЛГА /Дундговь аймаг, Сайнцагаан сум/				
	Бохир усны гол ба босоо шугамуудын тойм				
	Инженер	Ш.Батсайхан	Е.Г.Шифр А-06/2019	Масштаб:	Огноо: 2019.07.27
	Гүйцэтгэсэн	З.Одбаяр	Т.Г.Шифр ЗТ-40/2019	Зургийн дугаар: ЦБУ-09	Хуудас: ЦБУ-10
"ЭРЧИМ ТӨСӨЛ" ХХК	Шалгасан	Ш.Батсайхан			

А3

ЦЭВЭР УСНЫ ГОЛ БА БОСОО ШУГАМУУДЫН ТОЙМ

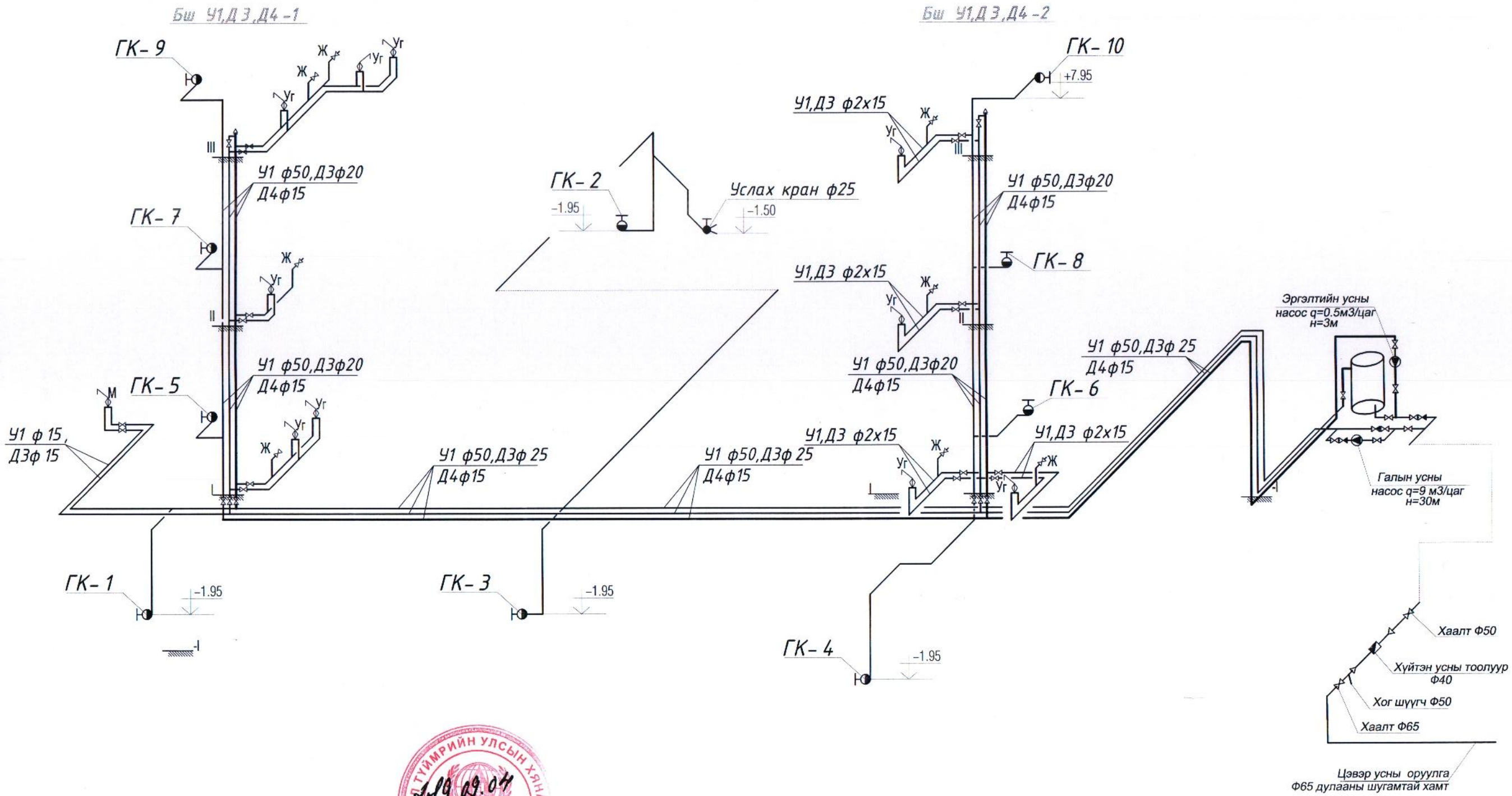

ГОЛ ТҮЙМРИЙН УЛСЫН ХЯНАЛТ
2019.09.04
ЦААГЧ
047

БАРИЛГЫН ЗУРАГ ТӨСӨЛ. Утас/факс: 976-11-354280	ЗАСАГ ДАРГЫН ТАМГЫН ГАЗРЫН КОНТОРЫН БАРИЛГА /Дундговь аймаг, Сайнцагаан сум/				
	Цэвэр усны гол ба босоо шугамуудын тойм				
	Инженер	Ш.Батсайхан	Е.Г.Шифр А-06/2019	Масштаб:	Огноо: 2019.07.27
	Гүйцэтгэсэн	Э.Одбаяр	Т.Г.Шифр ЗТ-40/2019	Зургийн дугаар: ЦБУ-10	Хуудас: ЦБУ-10
"ЭРЧИМ ТӨСӨЛ" ХХК	Шалгасан	Ш.Батсайхан			

БАРИЛГЫН ЗУРАГ ТӨСЛИЙН
"ЭРЧИМ ТӨСӨЛ" ХХК

ШИФР : ЭТ-40/2019

ЗАСАГ ДАРГЫН ТАМГЫН ГАЗРЫН КОНТОРЫН БАРИЛГА

/Дундговь аймаг, Сайгцагаан сум/

/Гадна ус хангамж, ариутгах татуурга - УХАТ/

БОЛОВСРУУЛСАН:

Захирал		А. Цогтжав
Инженер		Ш.Батсайхан

УЛААНБААТАР ХОТ
ЭРЧИМ ТӨСӨЛ ХХК

Улаанбаатар хот
2019 он

Тайлбар

Дундговь аймгын Сайнцагаан сумын нутаг дэвсгэрт баригдах засаг даргын тамгын газрын конторын барилгын гадна ус хангамж, ариутгах татуургын шугамын зураг төслийг барилгын ерөнхий төлөвлөгөө, өндөржилт, газар дээрх тодруулга, дотор цэвэр, бохир усны зураг төсөл, Дундговь-Ус ОНӨААТҮГ-н 2019 оны 03 сарын 14-ний өдрийн №04дугаар техникийн нөхцлийг үндэслэн барилгын зураг төслийн " Эрчим төсөл " ХХК-д хийж гүйцэтгэлээ.

Зураг төслийг захиалагчийн хүсэлт мөн дараах норм ба дүрмийг мөрдлөг болгож гүйцэтгэлээ.

1. БНбД 40-01-14 "Ариутгах татуурга, гадна сүлжээ ба байгууламж"
2. БНбД 40-02-16 "Ус хангамж, гадна сүлжээ ба байгууламж"
3. MNS 3241:2003 "Ус хангамж, ариутгах татуургын гадна шугам сүлжээний ажлын зураг"

Барилгын гадна цэвэр усыг техникийн нөхцөлийн дагуу татварын хэлтэсийн урд талын дулааны худаг ДХ-243 худгаас одоо байгаа дулааны сувгийг нээж ф65мм ган хоолойгоор төлөвлөлөө. Техникийн нөхцөлд PE хоолойгоор дулааны суваг өргөтгөж холболт хийхээр заасан боловч тамгын газрын конторын барилга галын крантай болон ирээдүйн зарцуулалтыг хараад ф65мм болгож нэмсэн. Хуучин хэрэглэгчидийг холболтыг хэвээр нь үлдээнэ. Ариутгах татуургын шугамыг техникийн нөхцөлийн дагуу БУХ-255 төвийн бохир усны худагт ф150мм голчтой шугамаар шинэ эргэлтийн худаг хийж холболт хийв.

1. Хүйтэн усны шугамыг дулааны шугам сүлжээний хамт үл нэвтрэх суваг хуучин суваг нээж угсарна.
2. Яндан хоолойн агшилт суналтыг өөрийн эргэлтийг ашиглан нөхнө.
3. Цэвэр усны хоолойг угсралтын үед гадны хог шороо, бохирдлоос цэвэрлэж, зэврэлтээс хамгаалах түрхлэг түрхэн дулаалгыг хийх хэрэгтэй. Дулаалгын материал нь полиуретан байх ба дулаан техникийн үзүүлэлтийг материалын түүвэрт заасан өглөө. Техникийн үзүүлэлт нь тохирох өөр материалаар дулаалж болно. Дулаалгын гадуур хамгаалах бүрхүүлийг хийж өгөх хэрэгтэй.
4. Цэвэр усны шугам сүлжээг угсрахдаа угсралтын норм дүрмийн дагуу гүйцэтгэж зохих даралтаар шахаж шалгах хэрэгтэй.
5. Ус дамжуулах шугамын доод цэгт юүлэх, дээд цэгт хий авагч хаалтыг уграх хэрэгтэй. .
6. Гадна ус хангамж, ариутгах татуургын угсралтын газар шорооны ажлыг эхлэхийн өмнө улаан шугамыг тавиулсаны дараа цахилгаан, холбоо, дулаан, ус сувгийн байгууллагаар дахин чагнуулах хэрэгтэй.
7. Цахилгаан, холбоо, дулаан, ус сувгийн шугам сүлжээтэй огтлолцож буй болон ойрхон угсрах дагуух дулааны шугамын сувгийг гараар ухах хэрэгтэй.
8. Гадна шугам сүлжээг "Ус хангамж, ариутгах татуургын гадна сүлжээ, барилга байгууламж" БНбД 40-04-16 норм дүрмийн дагуу угсарч, даралтаар шахаж шалган туршилтын ажлыг хийх хэрэгтэй.
9. Гадна шугам сүлжээний трассын газар шорооны ажлыг дуусаны дараа гадна тохижилтын ажлийг буцааж сэргээх шаардлагатай.
10. Дулааны шугам болон хаалт, арматурыг дулаалах шаардлагатай.
11. Шугам сүлжээний суваг ухах, барилга угсралтын үед газар шороо нурахаас хамгаалан тулаас хийх хэрэгтэй.
12. Барилга угсралтын үед хөдөлмөр хамгаалал, аюулгүй ажиллагааны норм норматив мөрдөн ажиллах хэрэгтэй.

Д/д	Формат	Нэрс	Тайлбар
1	А3	Тайлбар бичиг, Зургийн жагсаалт	УХАТ-1
2	А3	Материалын нэгдсэн түүвэр	УХАТ-2
3	А3	Гадна цэвэр ус, ариутгах татуургын шугамын байгуулалт	УХАТ-3
4	А3	Гадна ариутгын усны шугамын дагуугын зүсэлт, хөндлөн огтлол	УХАТ-4
5	А3	Гадна хүйтэн усны шугамын угсралтын тойм	УХАТ-5
6	А3	Бохир усны худгийн тойм, байгуулалт, ховилын схем	УХАТ-6
7	А3	Бохир усны худгийн модон таг, шат, хүзүүвч	УХАТ-7

БАРИЛГЫН ЗУРАГ ТӨСӨЛ.
Утас/факс: 976-11-354280
"ЭРЧИМ ТӨСӨЛ" ХХК

ЗАСАГ ДАРГЫН ТАМГЫН ГАЗРЫН КОНТОРЫН БАРИЛГА
/Дундговь аймаг, Сайнцагаан сум/

Зоорийн давхрын цэвэр,бохир усны шугамын байгуулалт

Инженер		Ш.Батсайхан	Е.Г.Шифр А-06/2019	Масштаб:	Огноо: 2019.07.27
Гүйцэтгэсэн		Э.Одбаяр	Т.Г.Шифр ЭТ-40/2019	Зургийн дугаар: 01	Хуудас: УХАТ-07
Шалгасан		Ш.Батсайхан			

А3

Гадна ус хангамж, ариутгах татуургын шугамын байгуулалт
М 1:500

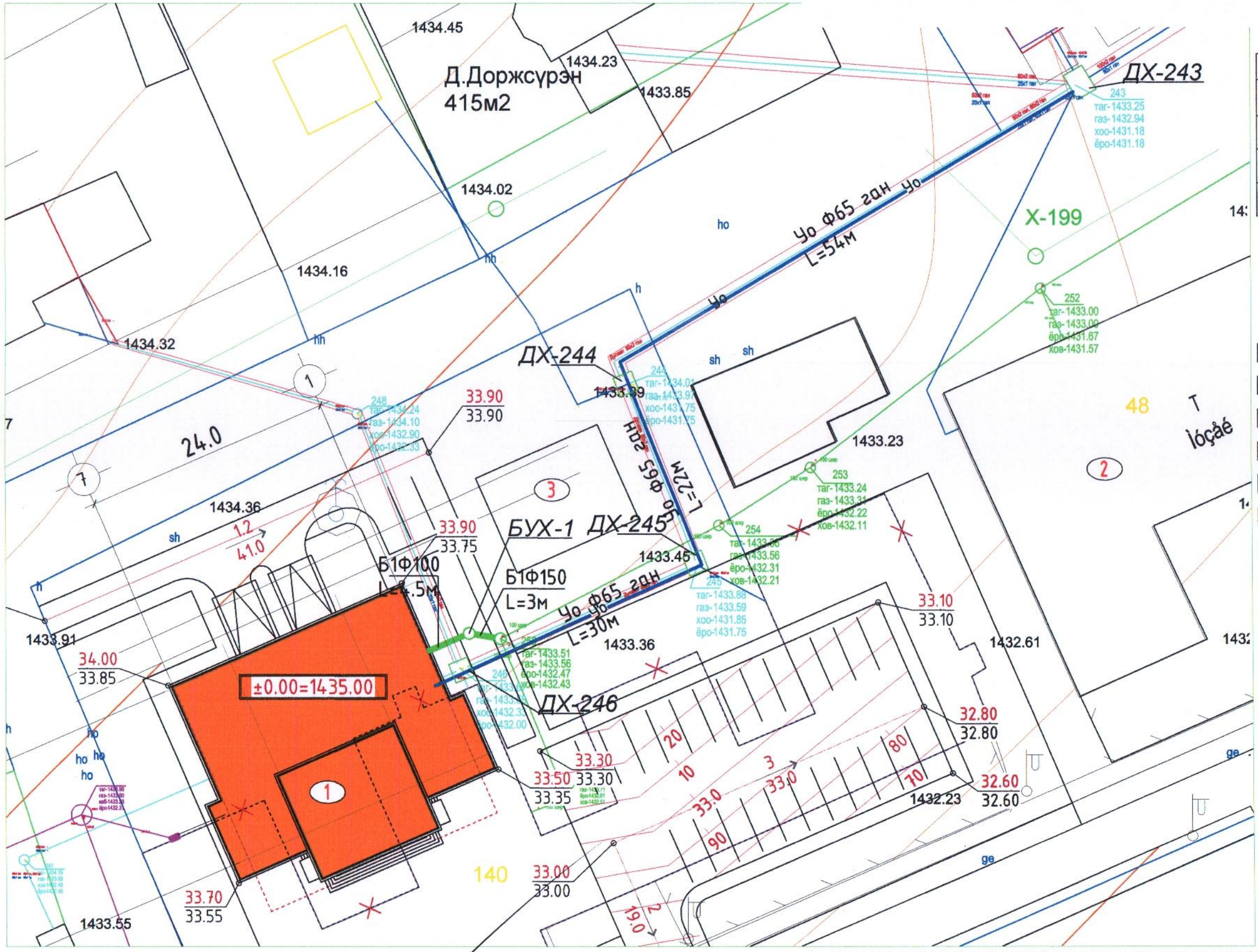

БАРИЛГА, БАЙГУУЛАМЖИЙН ТОДОРХОЙЛОЛТ		
Д/Д	НЭР	ТАЙЛБАР
1	ЗАСАГ ДАРГЫН ТАМГЫН ГАЗРЫН КОНТОРЫН БАРИЛГА	Төлөвлөж буй
2	МУЗЕЙ	Одоо байгаа
3	БАРИЛГА	Одоо байгаа

ТАНИХ ТЭМДЭГ:

- Төлөвлөж буй барилга /дэвсгэр зурган дээрх тэмдэглэгээ/
- Одоо байгаа барилга /дэвсгэр зурган дээрх тэмдэглэгээ/
- Одоо байгаа авто зам, талбай /дэвсгэр зурган дээрх тэмдэглэгээ/
- Төлөвлөж буй авто зам, талбай /дэвсгэр зурган дээрх тэмдэглэгээ/
- Төлөвлөж буй авто зогсоол /дэвсгэр зурган дээрх тэмдэглэгээ/
- Төлөвлөж буй явган хүний зам /дэвсгэр зурган дээрх тэмдэглэгээ/
- Төлөвлөгдөж буй ногоон байгууламж /дэвсгэр зурган дээрх тэмдэглэгээ/
- Буулгах барилга /дэвсгэр зурган дээрх тэмдэглэгээ/
- Бохир усны шугам /дэвсгэр зурган дээрх тэмдэглэгээ/
- Дулааны шугам /дэвсгэр зурган дээрх тэмдэглэгээ/
- Цэвэр усны шугам /дэвсгэр зурган дээрх тэмдэглэгээ/
- Цахилгааны шугам /дэвсгэр зурган дээрх тэмдэглэгээ/

Зөвшөөрөлцсөн:

ДУ-УС ОНӨҮГ-ын Ерөнхий инженер /Ч.Баярбат/

ГХБХБГ-ын БХБХэлтсийн дарга /Д.Нэргүй/

БАРИЛГЫН ЗУРАГ ТӨСӨЛ.
Утас/факс: 976-11-354280
"ЭРЧИМ ТӨСӨЛ" ХХК

ЗАСАГ ДАРГЫН ТАМГЫН ГАЗРЫН КОНТОРЫН БАРИЛГА
/Дундговь аймаг, Сайцагаан сум/

Зоорийн давхрын цэвэр,бохир усны шугамын байгуулалт

Инженер	Ш.Батсайхан	Е.Г.Шифр А-06/2019	Масштаб:	Огноо: 2019.07.27
Гүйцэтгэсэн	Э.Одбаяр	Т.Г.Шифр ЭТ-40/2019	Зургийн дугаар: 03	Хуудас: УХАТ-07
Шалгасан	Ш.Батсайхан			

А3

Материалын түүвэр

д/д	Материалын тэмдэглэгээ	Материалын нэр	тоо шир	нэгж жин кг	хэмжих нэгж
		БОХИР УСНЫ ШУГАМ			
1	Поливинихлорид	Хуванцар хоолой Ф150	4	-	у/м
2		Төмөр бетон худаг Ф1000	1	-	шир
3		Ширмэн таг хүзүүвчийн хамт Ф700	1	-	шир
4		Дулаалгатай модон таг Ф700	1	-	шир
5		Элс	0.1	-	т3
6					

Материалын түүвэр

д/д	Материалын тэмдэглэгээ	Материалын нэр	тоо шир	нэгж жин кг	хэмжих нэгж
		ЦЭВЭР УСНЫ ШУГАМ			
1	ГОСТ 3262- 75	Цайрдсан ган хоолой Ф76х3.0	106	-	у/м
2					
3		Хэвлэмэл ган отвод 90°- ф65	4	-	шир
4		Фланцтай бөмбөлгөн хаалт ф65	2	-	шир
5		Фүлэх хаалт ф32	2	-	шир
6		Яндангийн дулаалга			
		а.түрхлэг 2 удаа	106	-	у/м
		б. Дулаалга б=0,005м ф100	106	-	у/м
		б. Хамгаалах бүрхүүл ф100	106	-	у/м
				-	
7		Дулааны одоо байгаа суваг нээгээд хүйтэн усны ф40мм шугам буулгаж ф65мм ган шинэ хоолой угсрана.	106	-	у/м

Бохир усны төмөр бетон худгийн материалын түүвэр /Ф1000/

Худгийн дугаар	Худгийн марк	Худгийн нэг маягийн зургийн дугаар	Худгийн бүрэн өндөр	Худгийн диаметр	Ховилын тоймын дугаар	Ул хавтангийн зузаан	Ховилын гүн	Худгийн ажлын хэсгийн өндөр	Хучилтын хэсгийн зузаан	Хүзүүвчийн өндөр	Барилгын хийц хэсэглэлүүд: Угсармал төмөр бетон эдэлхүүн: Ул хавтан: ПД15-1-1 0,38	Ажлын хэсэг: КС15-1-1 0,265	Ажлын хэсэг: КС15-2-1 0,40	Хучилтын хавтан: ПП15-1-2 0,28	Хүзүүвчийн хэсэг: КО7-1-1 0,02	Хүзүүвчийн хэсэг: КС7-1-1 0,05	Хүзүүвчийн хэсэг: КС7-1-2 0.15	Чигжээс бетоны өндөр	Бэхэлгээний деталиуд: МС-1	МС-2	МС-5	МС-6	Шатны гишгүүр	Ус тусгаарлагч	Ховилын бетон эзэлхүүн	Чигжээс бетоны эзэлхүүн	Угсармал төмөр бетон эзэлхүүн
1	2	3	4	5	6	7	8	9	10	11	12	13	14	15	16	17	18	19	20	21	22	23	24	25	26	27	28
БУХ-1	I	39	1350	1000	III	100	250	900	150	300	1	-	1	1	-	1	-	100	4	4	4	4	4	-	0.36	0.116	1.11

БАРИЛГЫН ЗУРАГ ТӨСӨЛ. Утас/факс: 976-11-354280	ЗАСАГ ДАРГЫН ТАМГЫН ГАЗРЫН КОНТОРЫН БАРИЛГА /Дундговь аймаг, Сайцагаан сум/				
	Материалын нэгдсэн түүвэр				
	Инженер	Ш.Батсайхан	Е.Г.Шифр А-06/2019	Масштаб:	Огноо: 2019.07.27
	Гүйцэтгэсэн	Э.Одбаяр	Т.Г.Шифр ЭТ-40/2019	Зургийн дугаар: 02	Хуудас: УХАТ-07
"ЭРЧИМ ТӨСӨЛ" ХХК	Шалгасан	Ш.Батсайхан			

ГАДНА БОХИР УСНЫ ШУГАМЫН ДАГУУГИЙН ЗҮСЭЛТ

М хэвт 1:500

М бос 1:100

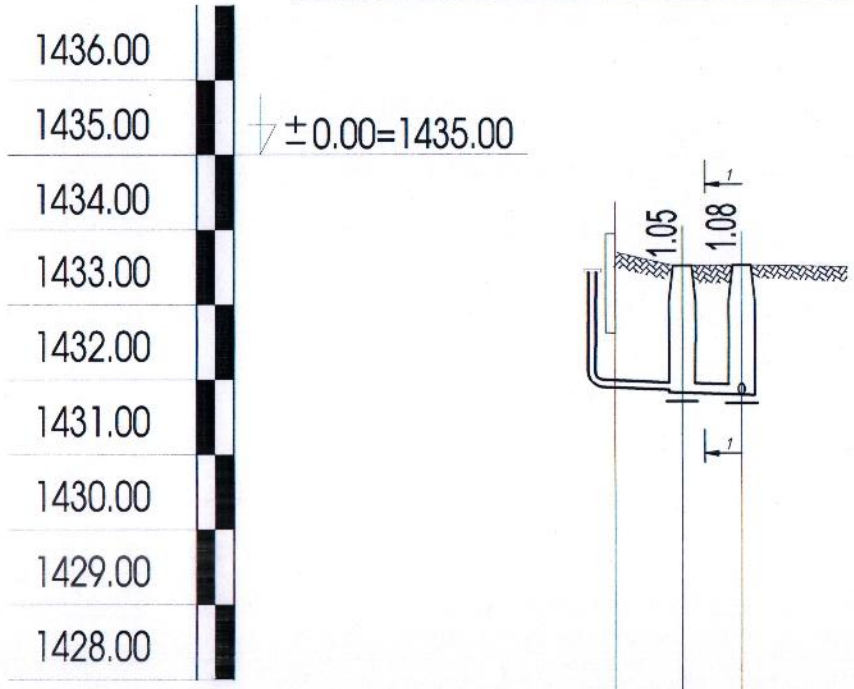

СУВГИЙН ХӨНДЛӨН ОГТЛОЛ 1-1

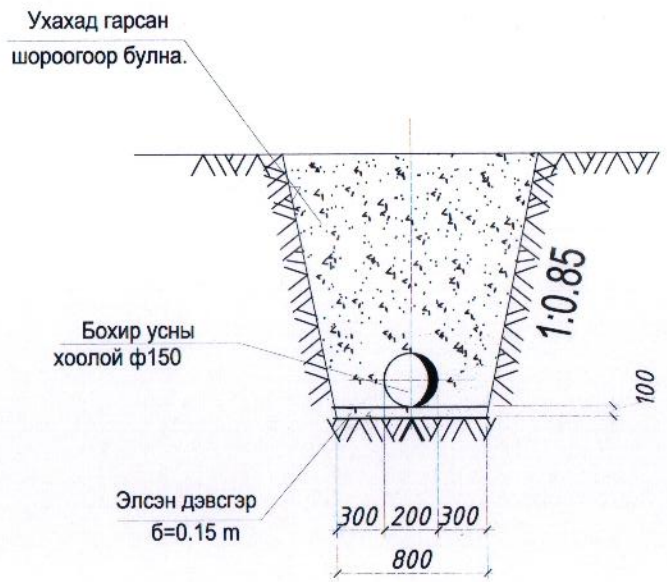

Хоолойн ёроолын тэмдэгт	1432.60	1432.51 / 1432.46 / 1432.43
Төлөвлөж буй газрын гадаргуугийн тэмдэгт	.	. . .
Одоо байгаа газрын гадаргуугийн тэмдэгт	1433.70	1433.51 / 1433.51
Хоолойн материал, Тусгаарлагчийн маяг	Хуванцар хоолой Ф100	Хуванцар хоолой Ф150
Буурь	Байгалийн ердийн хөрс, элсэн дэвсгэр б=15 см	
Хэвгий /i/ / Урт /м/	0.02 / 4.5	0.008 / 4
Худгийн хоорондын зай /м/	4.5	4
Худгийн дугаар	Барилга БУХ-01 Одоо байгаа худаг	

БАРИЛГЫН ЗУРАГ ТӨСӨЛ Утас/факс: 976-11-354280	ЗАСАГ ДАРГЫН ТАМГЫН ГАЗРЫН КОНТОРЫН БАРИЛГА /Дундговь аймаг, Сайцагаан сум/				
	Гадна бохир усны шугамын дагуугын зүсэлт				
	Инженер	Ш.Батсайхан	Е.Г.Шифр А-06/2019	Масштаб:	Огноо: 2019.07.27
	Гүйцэтгэсэн	Э.Одбаяр	Т.Г.Шифр ЭТ-40/2019	Зургийн дугаар: 04	Хуудас: УХАТ-07
"ЭРЧИМ ТӨСӨЛ" ХХК	Шалгасан	Ш.Батсайхан			

A3

ГАДНА ЦЭВЭР УСНЫ ШУГАМЫН УГСРАЛТЫН ТОЙМ

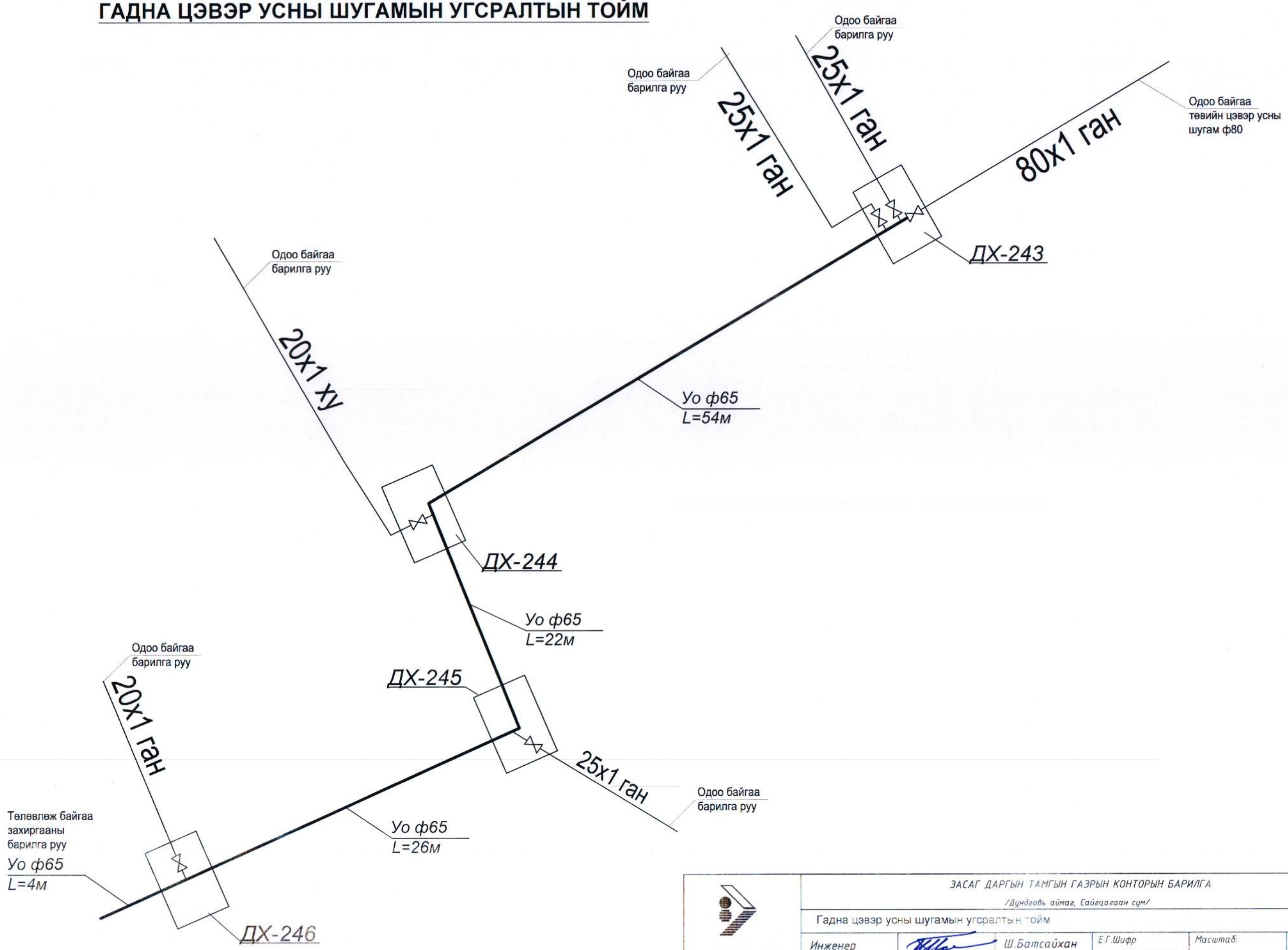

БАРИЛГЫН ЗУРАГ ТӨСӨЛ. Утас/факс: 976-11-354280	ЗАСАГ ДАРГЫН ТАМГЫН ГАЗРЫН КОНТОРЫН БАРИЛГА /Дундговь аймаг, Сайгцагаан сум/					
	Гадна цэвэр усны шугамын угсралтын тойм					
	Инженер		Ш.Батсайхан	Е.Г.Шифр А-06/2019	Масштаб:	Огноо: 2019.07.27
	Гүйцэтгэсэн		Э.Одбаяр	Т.Г.Шифр ЭТ-40/2019	Зургийн дугаар: 05	Хуудас: УХАТ-07
"ЭРЧИМ ТӨСӨЛ" ХХК	Шалгасан		Ш.Батсайхан			

А3

УГСАРМАЛ ТӨМӨР БЕТОН ХУДАГ

Худгийн огтлол

3 - 3

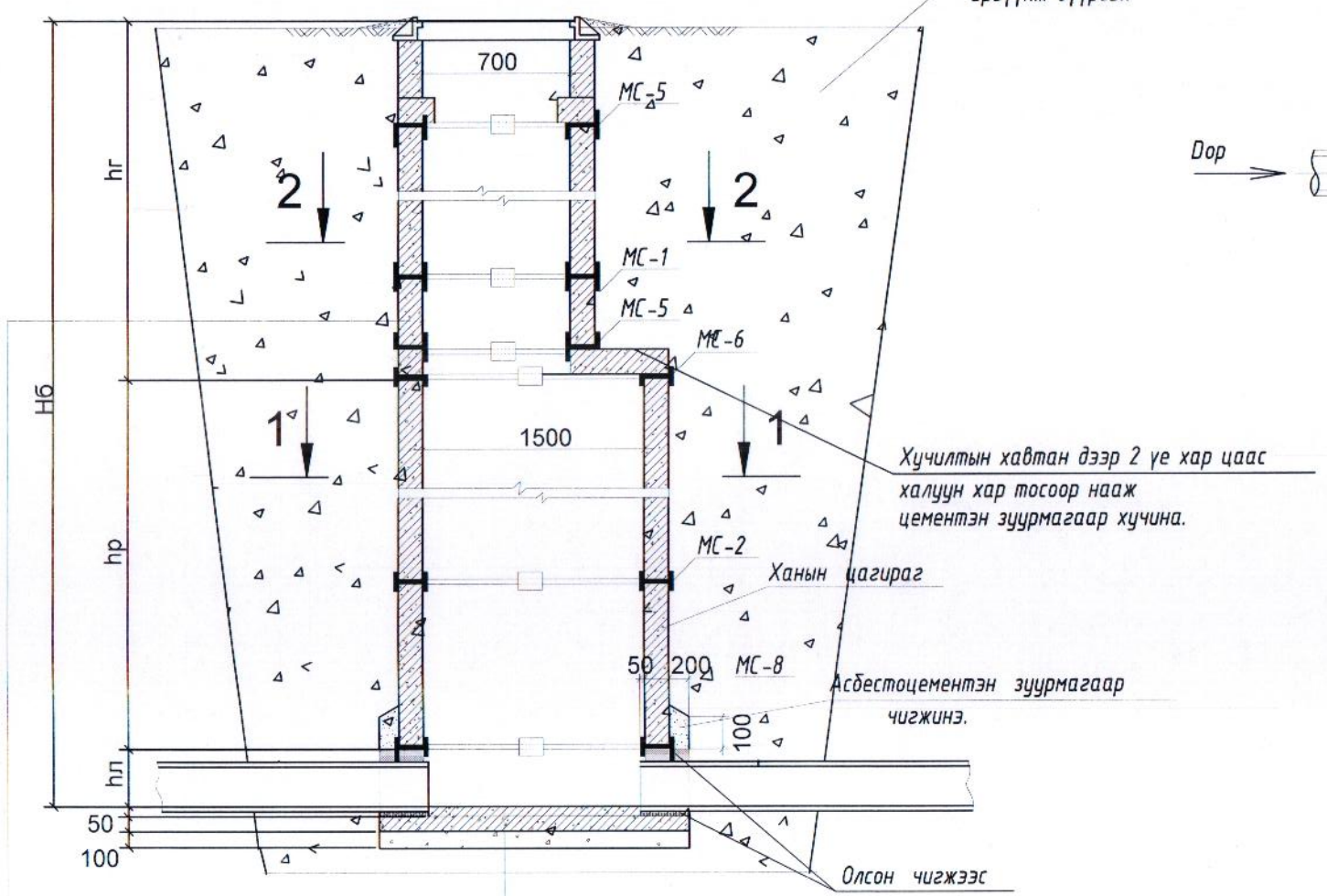

Гадна ханын гадаргууг
халуун хар тосоор 2 дахин будна
Хар тосны эмульсээр hmax+500 мм
тэнцүү өндөртэй түрхлэг хийнэ

Ховилын гадаргуугийн бетон М-200
Суурийн хавтангийн дэр δ=20мм
Ул хавтан, Асфальт δ=20мм
бетон бэлдмэл М 100-100 мм

Ховилын төрөл I

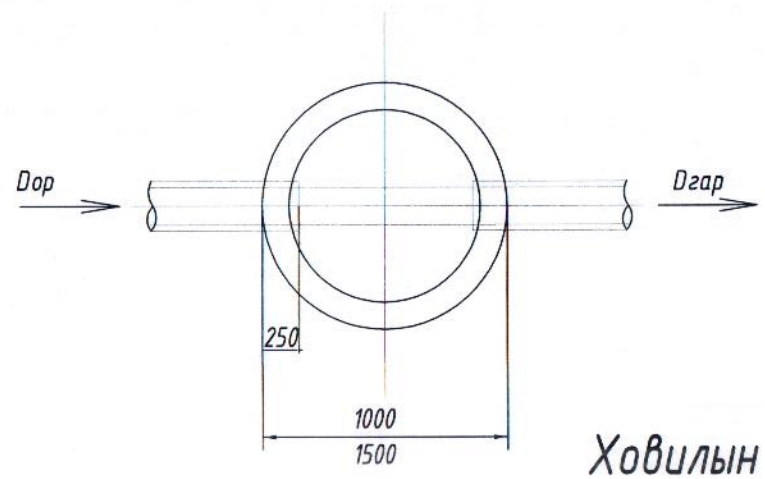

Ховилын төрөл II

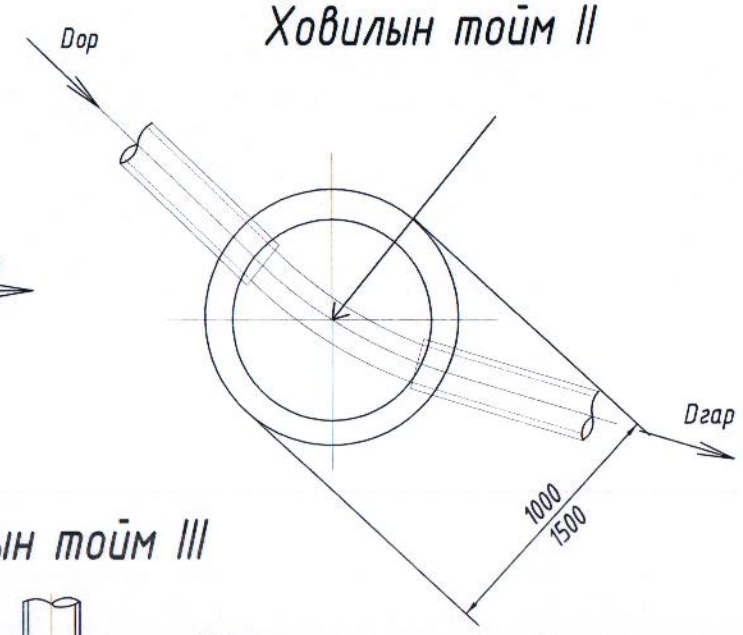

Ховилын төрөл III

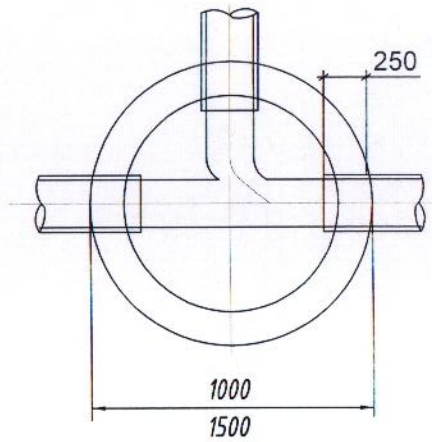

4 - 4

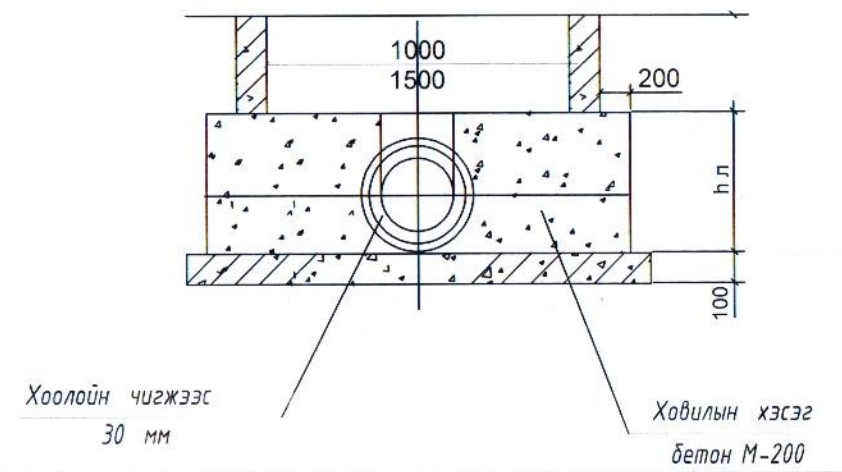

1 - 1

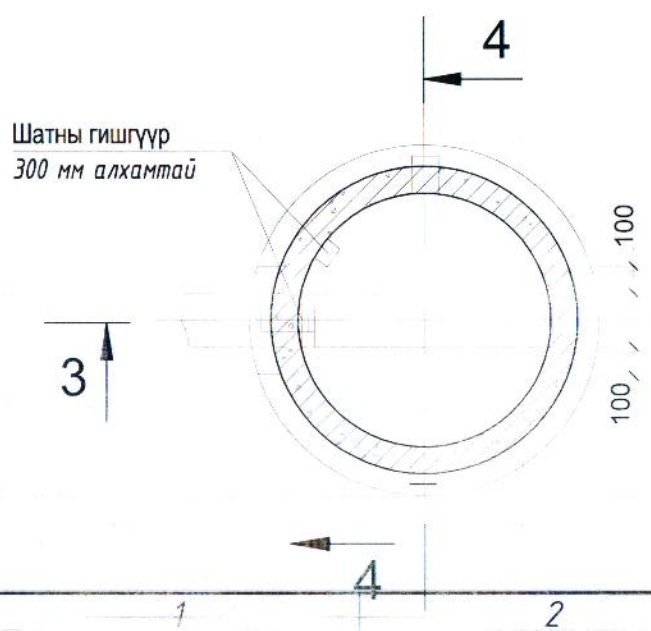

2 - 2

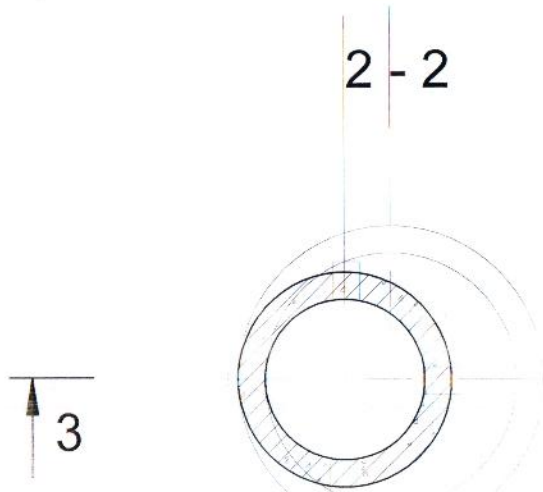

БАРИЛГЫН ЗУРАГ ТӨСӨЛ. Утас/факс: 976-11-354280	ЗАСАГ ДАРГЫН ТАМГЫН ГАЗРЫН КОНТОРЫН БАРИЛГА /Дундговь аймаг, Сайцагаан сум/				
	Бохир усны төмөр бетон угсармал худаг				
	Инженер	Ш.Батсайхан	Е.Г.Шифр А-06/2019	Масштаб:	Огноо: 2019.07.27
	Гүйцэтгэсэн	Э.Одбаяр	Т.Г.Шифр ЭТ-40/2019	Зургийн дугаар: 06	Хуудас: УХАТ-07
"ЭРЧИМ ТӨСӨЛ" ХХК	Шалгасан	Ш.Батсайхан			

А3

Модон таг

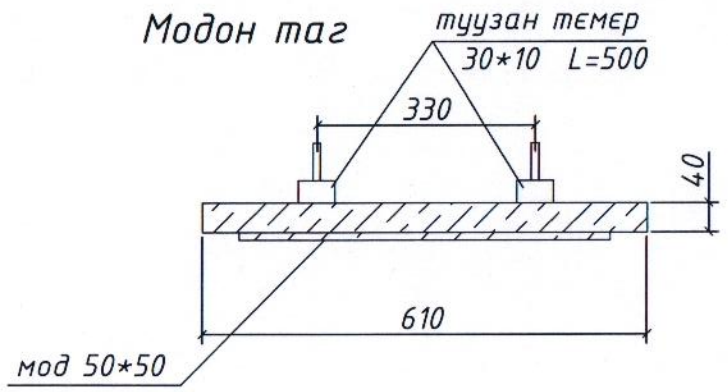

Гишгүүр

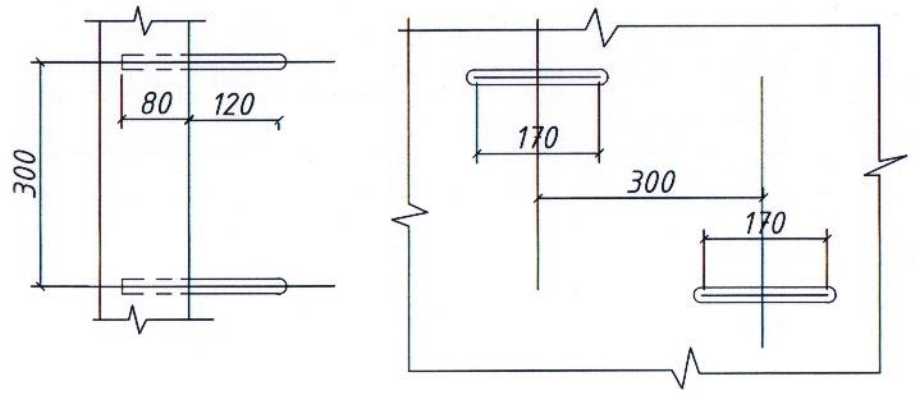

Замын хучилтгүй талбайд угсрах худгийн хүзүүвч

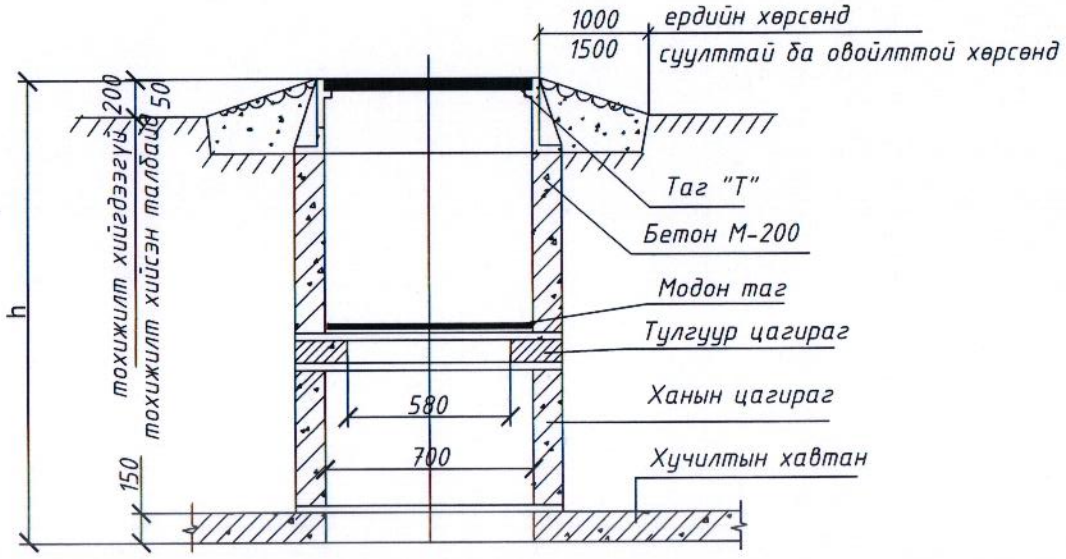

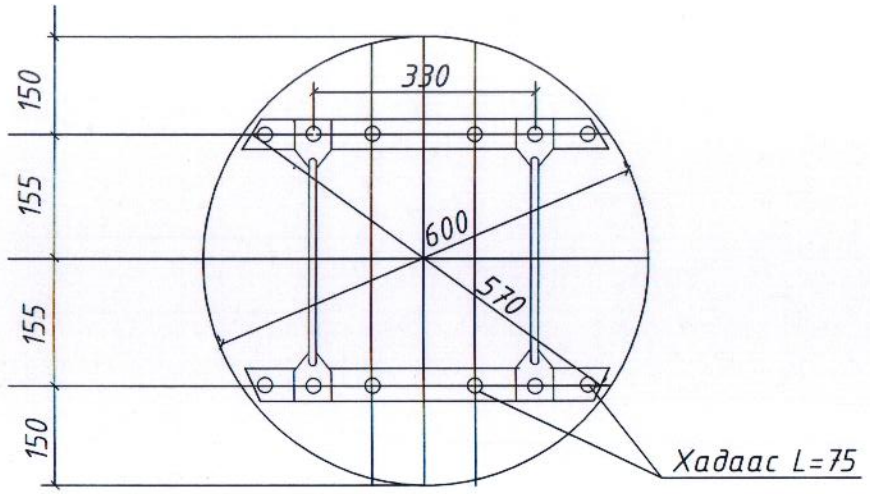

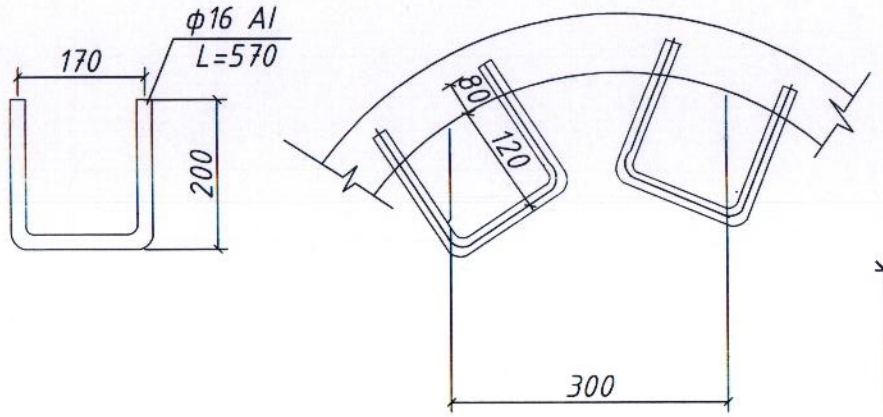

Хучилттай зам талбайд угсрах худгийн хүзүүвч

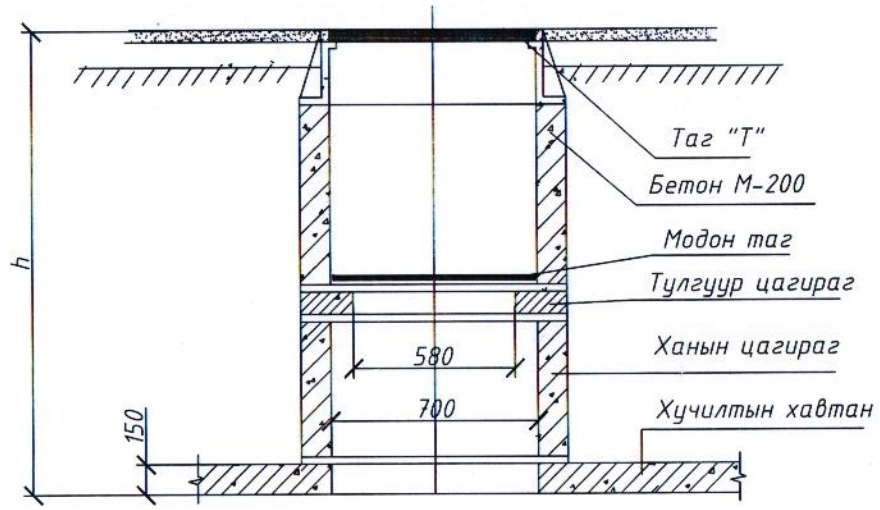

Материалын түүвэр

материал	м3	жин кг
модон самбар	0.0115	-
туузан төмөр 30*10	-	2.36
савх мод 50*50	0.0025	
бүгд	0.0115	5.2

Материалын түүвэр

Нэр	огтлол мм	урт мм	жин кг
гишгүүр	ф16 AI	570	0.9

БАРИЛГЫН ЗУРАГ ТӨСӨЛ. Утас/факс: 976-11-354280	ЗАСАГ ДАРГЫН ТАМГЫН ГАЗРЫН КОНТОРЫН БАРИЛГА /Дундговь аймаг, Сайгцагаан сум/				
	Худгийн модон таг, шат, хүзүүвч				
	Инженер	Ш.Батсайхан	Е.Г.Шифр А-06/2019	Масштаб:	Огноо: 2019.07.27
	Гүйцэтгэсэн	Э.Одбаяр	Т.Г.Шифр ЭТ-40/2019	Зургийн дугаар: 07	Хуудас: УХАТ-07
"ЭРЧИМ ТӨСӨЛ" ХХК	Шалгасан	Ш.Батсайхан			

БАРИЛГЫН ЗУРАГ ТӨСЛИЙН "ЭРЧИМ ТӨСӨЛ" ХХК

Хаяг: Сүхбаатар дүүрэг, 7-р хороолол, 10-р хороо, Их тойруу-60

Барилгын Дэвшилтэт технологийн төв 5 давхар

Е.Г.Шифр: А-06/2019

Т.Г.Шифр: ЭТ-40/2019

ЗАСАГ ДАРГЫН ТАМГЫН ГАЗРЫН КОНТОРЫН БАРИЛГА

/Дундговь аймаг, Сайнцагаан сум/

(Ажлын зураг)

ХҮЧИТ ТӨХӨӨРӨМЖ, ДОТОР ГЭРЭЛТҮҮЛЭГ

Боловсруулсан:

Захирал ..... /А.Цогтжав/

Инженер ..... /А.Цогтжав/

УЛААНБААТАР ХОТ ЭРЧИМ ТӨСӨЛ ХХК 1117241997 ... 14944

Улаанбаатар хот 2019.

A3

Үндсэн иж бүрэн ажлын зургийн жагсаалт

Хуудас	Нэр	Тайлбар
ХТ-1	Зургийн жагсаалт. Үндсэн үзүүлэлт. Тайлбар	
ХТ-2	ЕС.1 самбарын тооцооны бүдүүвч	
ХТ-3	ХС.4 самбарын тооцооны бүдүүвч	
ХТ-4	ГС.1, ОГС.1 самбаруудын тооцооны бүдүүвч	
ХТ-5	ГС.2 самбарын тооцооны бүдүүвч	
ХТ-6	ГС.3 самбарын тооцооны бүдүүвч	
ХТ-7	ГС.4 самбарын тооцооны бүдүүвч	
ХТ-8	Материалын түүвэр.1	
ХТ-9	Материалын түүвэр.2	
ХТ-10	Зоорийн давхрын хүчит төхөөрөмжийн байгуулалт	
ХТ-11	1-р давхрын хүчит төхөөрөмжийн байгуулалт	
ХТ-12	2-р давхрын хүчит төхөөрөмжийн байгуулалт	
ХТ-13	3-р давхрын хүчит төхөөрөмжийн байгуулалт	
ХТ-14	Аянга хамгаалалт, газардуулгын байгуулалт	
ДГ-1	Зоорийн давхрын дотор гэрэлтүүлгийн байгуулалт	
ДГ-2	1-р давхрын дотор гэрэлтүүлгийн байгуулалт	
ДГ-3	2-р давхрын дотор гэрэлтүүлгийн байгуулалт	
ДГ-4	3-р давхрын дотор гэрэлтүүлгийн байгуулалт	
ДГ-5	Гэрэлтүүлэгч, штепсель залгуур, унтраалгын таних тэмдэг	
ДГ-6	Гэрэлтүүлэгчийн маяг	

Тайлбар

1. Ерөнхий өгөгдөл

Дундговь аймаг. Сайнцагаан сумын Засаг даргын тамгын газрын конторын дотор цахилгаан хангамжийн ажлын зураг төслийг БА болон ББ-ын даалгаврыг үндэслэн технологийн байгуулалт дээр хүчин төгөлдөр мөрдөж буй доорхи стандартуудыг баримтлан гүйцэтгэв. Үүнд:

-БД 43-102-07 Орон сууц, олон нийтийн барилгын цахилгаан тоног төхөөрөмж төлөвлөх ба угсрах

-БНбД 23-02-08 Байгалийн ба зохиомол гэрэлтүүлэг

-БД 43-103-08 Барилга байгууламжын аянга хамгаалалтын зураг төсөл зохиох заавар

-БД 43-101-03 Цахилгаан байгууламжийн дүрэм

Цахилгаан хангамж

Цахилгаан хангамжийн найдвартай ажиллагааны 1 ба 2-р зэрэглэлд орох учир хэрэглэгчийн тэжээлийг гүн газардуулсан нейтральтай 380/220В хүчдэлтэй бие биенээ нөөцлөх 2 хос кабелиар тэжээнэ.

Цахилгаан хангамжийн найдвартай ажиллагааны 1-р зэрэглэлд орох хэрэглэгчдэд галын насос, ослын гэрэлтүүлэгч орно. Хэрэглэгчдийн тэжээлийг бэлтгэл тэжээлийг автоматаар залгач /БТАЗ/-аар дамжуулан өгнө.

Тэжээлийг гадна цахилгааны зургаас үз!

Оролтын ба хуваарилах самбарууд

Цахилгааны оролт, хуваарилалтанд зориулж MNS 5834-2008 стандартын шаардлага хангасан самбаруудыг цахилгааны өрөөнд байрлуулсан ба цахилгаан эрчим хүчний тооцоог самбарт тавьсан идэвхит чадлын тооцуурын нийлбэрээр тооцно.

Үндсэн хэрэглэгчдийн оролтын самбаруудад гар сэлгэн залгач, MCCB маягийн автомат, хэмжүүр, тоолуурт зориулсан гүйдлийн трансформатор,тоолуур, ерөнхий хуваарилах самбарт сүлжээг хамгаалах зорилгоор MCCB маягийн автоматууд, хэт хүчдэлээс хамгаалах зорилгоор зохих шатны цэнэг шавхагчууд төлөвлөв.

Салхивчууд болон тоног төхөөрөмжийг тэжээж байгаа хуваарилах самбаруудад хэмжүүр, гүйдлийн трансформатор, сүлжээг хамгаалах зорилгоор MCCB маягийн автоматууд,хэт хүчдэлээс хамгаалах зорилгоор зохих шатны цэнэг шавхагчууд төлөвлөв.

Гэрэлтүүлгийн самбаруудыг нь тусгай зориулалтын ниша-нд шалнаас дээш 1.2м-ийн өндөрт байрлах ба самбарт сүлжээг хамгаалах зорилгоор MCCB, MCB, ELCB маягийн автоматууд, хэт хүчдэлээс хамгаалах зорилгоор зохих шатны цэнэг шавхагчууд байхаар төлөвлөв. Самбарын хамгаалалт IP>30-аас багагүй байна.

Тоног төхөөрөмжүүдийн сонголтыг хийхдээ зохиогчтой зөвшилцөх шаардлагатай.

Тэжээлийн ба группын шугам

Самбар, тоног төхөөрөмжүүдийн тэжээл, гэрэлтүүлгийн магистраль шугаманд ПВ-660 маркийн утсыг барилгын хучилт ханаар шаталт дэмждэггүй, хорт утаа ялгаруулдаггүй пластмассан хоолойд сүвлэж тавина. Босоо хийц явж байгаа хэсгийн давхар хоорондох нүхийг угсралтын ажлын дараа битүүмжилсэн байх шаардлагатай ба давхар тутамд утаа мэдрэгч зайлшгүй тавих шаардлагатай. Давхар бүрт кабелиудыг бэхэлнэ.

Группын шугаманд мөн утсыг хана, хучилтаар шаталт дэмждэггүй, хорт утаа ялгаруулдаггүй пластмассан хоолойд сүвлэж далд болон ил тавина.

Хүчит төхөөрөмж

Хүчит төхөөрөмжийн цахилгаан хэрэглэгчдэд агаар сорох сэнс, эргэлтийн усны насос, галын насос, агаарын дулаан хөшиг,цахилгаан ус халаагч, гэрэлтүүлгийн хуваарилах самбарууд, хүчний хуваарилах самбарууд, цайны газрын тоног төхөөрөмжүүд, розеткууд зэрэг хэрэглэгчид орно. Цайны газрын гал тогооны тоног төхөөрөмжийн асуудал тодорхой бус тул ачааллыг суудлын тоогоор тооцож авсан бөгөөд тоног төхөөрөмжийг нийлүүлэх үед зуруг төслийг хийж гүйцэтгэнэ.

Иж бүрэн ирэх тоног төхөөрөмжүүдийн угсралтыг үйлдвэрээс ирэх "Угсралт гүйцэтгэх заавар"-ын дагуу гүйцэтгэх шаардлагатай. Утас хоолойн хөндлөн огтлол, уртыг самбарын тооцооны бүдүүвчээс үз!

Дотор гэрэлтүүлэг

Гэрэлтүүлгийн сүлжээний хүчдэл 380/220В.

Ажлын ба ослын гэрэлүүлгийн хүчдэл 220В.

Засварын гэрэлтүүлгийн хүчдэл 36В.

"Байгалийн ба зохиомол гэрэлтүүлэг" БНбД 23-02-08-ын дагуу гэрэлтүүлгийг ерөнхий ба ажлын байрны зориулалтаар төлөвлөж, гэрэүүлэгчдийг өрөөний нөхцөл, зориулалтаас хамааруулан сонгож авсан болно.

Ажлын байрны гэрэлүүлэгт зориулан штепсель залгуур тоноглоно.

Гэрэлүүлэгдийн сонголтыг угсралтын үед зохиогчтой зөвшилцөн өөрчилж болно.

Унтраалгыг шалнаас дээш 1.0-1.2 м-ийн,розеткуудыг 0.3-0.8м-ийн өндөрт тоноглоно.

Техникийн өрөөнүүдэд 36В хүчдэлд ажиллах зөөврийн гэрэлтүүлэгч залгах зорилгоор буурруулах трансформатор бүхий хайрцаг төлөвлөсөн.

Шатны талбайд чимэг мэдрэгчтэй гэрэлүүлэгч төлөвлөсөн.

Газардуулга ба аянга хамгаалалт

Цахилгаан гүйдэлд нэрвэгдэхээс хамгаалах зорилгоор хэвийн үед хүчдэлгүй байх боловч тусгаарлагч гэмтсэн үед гүйдэлд нэрвэгдэж болохуйц цахилгаан төхөөрөмжийн их биеийг тусдаа дамжуулагчаар холбож газардуулна. Цахилгааны самбаруудын газардуулга болон тэг утас нь дэд өртөөний нейтральтай найдвартай холбогдсон байх шаардлагатай.

Техникийн өрөөнүүдэд 25*4мм цайрдсан туузан гангаар газардуулгын хүрээ хийж барилгын гадна хүрээтэй холбож өгнө.

Дамжуулагчийн тусгаарлагч гэмтэн сарних гүйдэл /ток утечка/ гүйх үед дифференциаль автоматаар розеткийн хэлхээг тасалж, хүн гүйдэлд нэрвэгдэхээс хамгаална

Аянга хамгаалалт, газардуулга хийхээр төлөвлөж буй барилгын дээвэр дээр 150кв.м талбайгаас ихгүйгээр аянга хүлээн авах торыг Ф 8мм-ийн хөндлөн огтлолтой цайрдсан ган утсаар хийж гүйцэтгэх ба дээвэр дээрх салхивчийн хоолой болон бусад металл элемэнтүүдийг аянга хүлээн авах торонд холбож өгнө. Гүйдэл зайлуулагчийг мөн Ф 8мм-ийн ган утсаар барилгын гадна ханыг дагуулан гадна газардуулгын хүрээтэй холбоно.

Инженер геологийн судалгааны "Барнаб" ХХК-д хийсэн өгөгдлөөр газардуулга төлөвлөж буй талбай нь 7 баллын газар чичирхийллийн бүсэд байрлах ба хөрсний улирлын хөлдөлтийн норматив гүн 2.7м, хөрсний ус илрээгүй тул газардуулгын байгууламж усанд орохгүй болно. Дүгнэлтэнд бичсэний дагуу хөрсний хувийн эсэргүүцэл 4-40 Ом*м-ээр тооцов. Газар дээр нь хэмжиж үзээд 4 Ом-оос илүү гарсан тохиолдолд нэмэлт электрод зоож өгнө.

Газардуулгын дотор хүрээг шалнаас дээш 0.5м-ийн өндөрт тоноглоно.

Хэт хүчдэлээс хамгаалах зорилгоор самбаруудад цэнэг шавхагчуудыг зохих шатлалын дагуу тоноглохоор тусгав.

Бүх угсралтын ажлыг БД43-101-03, цахилгаан техникийн ажил БНбД 3.05.06-90-ийн дагуу хийж гүйцэтгэвэл зохино.

Жич: Гүйцэтгэлийг хийхдээ зохиогчийн хяналт хийлгүүлэх шаардлагатай.

БАРИЛГЫН ЗУРАГ ТӨСӨЛ
Утас:976-11-354280
Факс:976-70-13-5003
"ЭРЧИМ ТӨСӨЛ" ХХК

ЗАСАГ ДАРГЫН ТАМГЫН ГАЗРЫН КОНТОРЫН БАРИЛГА
Дундговь аймаг. Сайнцагаан сум.

Зургийн жагсаалт. Тайлбар

Ye шат: А3					
Инженер	А.Цогтжав		ЕГ.Шифр: А-06/2019	Масштаб: 1:	Огноо: 2019
Гүйцэтгэсэн	Ю.Оюунцэцэг		ТГ.Шифр: ЭТ-40/2019	Зургийн дугаар: ХТ-1	Хуудас: 14
Шалгасан	А.Цогтжав				

А3