БАРИЛГЫН ЗУРАГ ТӨСЛИЙН "АВТОР" ХХК

Хаяг: Сүхбаатар дүүрэг, 7-р хороолол, 10-р хороо, Их тойруу-60

Барилгын Дэвшилтэт технологийн төв Өрөө: 508, 503

МОНГОЛ УЛС
БАРИЛГА, ХОТ БАЙГУУЛАЛТЫН ЯАМ
БАРИЛГЫН ХӨГЖЛИЙН ТӨВ
Магадлалын нэгтгэсэн дүнэлтийн дугаар: 1520/2019
МАГАДЛАЛ ХИЙГДСЭН
Магадлал харуулсан
Хэлтсийн дарга: .....
/гарын үсэг/
22 оны 09 сарын 23 өдөр

ЕТ Шифр:
А-06/2019

ДУНДГОВЬ АЙМАГ, САЙНЦАГААН СУМ 7-Р ХОРОО.

ЗАСАГ ДАРГЫН ТАМГЫН ГАЗРЫН КОНТОРЫН БАРИЛГА

(Ажлын зураг)

БОЛОВСРУУЛСАН:

"АВТОР" ХХК-ийн захирал /С. Цэмбэлдорж/

Архитектор /Л. Чагнаа/

ЗӨВШӨӨРӨЛЦСӨН:

Дундговь аймгийн ГХБХБГ-ын дарга /Э. Чагнаадорж/

Дундговь аймгийн ОБГазрын дарга /М. Адъяабаатар/

Дундговь аймгийн МХГ-ын дарга /Ц. Өнөрбат/

Улаанбаатар хот

2019 он

Зургийн жагсаалт, ерөнхий өгөгдөл

ЗУРГИЙН ЖАГСААЛТ			
Д/Д	ХУУДАСНЫ НЭР	МАРК	ТАЙЛБАР
БАРИЛГА - АРХИТЕКТУР			
1	Нүүр хуудас	-	
2	Зургийн жагсаалт, ерөнхий өгөгдөл, тайлбар	БА-1	
3	Тайлбар бичиг	БА-2	
ЕРӨНХИЙ ТӨЛӨВЛӨГӨӨ			
4	Ерөнхий төлөвлөгөө	ЕТ-1	
5	Өндөржилт	ЕТ-2	
6	Зай хэмжээ, Улаан шугам	ЕТ-3	
7	Зам талбайн хучилт	ЕТ-4	
БАРИЛГА - АРХИТЕКТУР			
8	Зоорийн давхрын байгуулалт	БА-3	
9	1-р давхрын байгуулалт	БА-4	
10	2-р давхрын байгуулалт	БА-5	
11	3-р давхрын байгуулалт	БА-6	
12	Гадна, дотор баганын хэсэглэл	БА-7	
13	Гадна, дотор ханын хэсэглэл	БА-8	
14	Дээврийн байгуулалт	БА-9	
15	Дээвэрт гарах хэсэглэлүүд	БА-10	
16	Огтлол 1-1	БА-11	
17	Огтлол 2-2	БА-12	
18	Хэсэглэлүүд	БА-13	
19	Шалны тодорхойлолт	БА-14	
20	Шатны огтлол ба байгуулалт	БА-15	
21	Ариун цэврийн өрөөний хэсэглэлүүд	БА-16	
22	Нүүр тал /1-7 тэнхлэг хоорондох/	БА-17	
23	Нүүр тал /Д-А тэнхлэг хоорондох/	БА-18	
24	Нүүр тал /7-1 тэнхлэг хоорондох/	БА-19	
25	Нүүр тал /А-Д тэнхлэг хоорондох/	БА-20	
26	Цонхны загвар хэмжээ түүвэр	БА-21	
27	Хаалганы загвар хэмжээ түүвэр	БА-22	
28	Гадна хэсэглэлүүд	БА-23	
29	Гадна добжооны байгуулалт	БА-24	
30	Зоорийн пандусны хэсэгчилсэн байгуулалт	БА-25	
31	Дээвэрт гарах шатны байгуулалт ба түүвэр	БА-26	
32	Зоорийн давхрын тоног төхөөрөмжийн байгуулалт	ТТ-1	
33	1-р давхрын тоног төхөөрөмжийн байгуулалт	ТТ-2	
34	2-р давхрын тоног төхөөрөмжийн байгуулалт	ТТ-3	
35	3-р давхрын тоног төхөөрөмжийн байгуулалт	ТТ-4	

ТЕХНИК ЭДИЙН ЗАСГИЙН ҮЗҮҮЛЭЛТ					
Д/Д	ОБЪЕКТИЙН ҮНДСЭН ҮЗҮҮЛЭЛТ		ХЭМЖИХ НЭГЖ		ҮЗҮҮЛЭЛТ
1	Барилгажилтын талбай		$S_{бар}$	м2	536.00
2	Ашигтай талбай / нийт талбай/		$S_{аш}$	м2	1606
3	Ажлын талбай		$S_{аж}$	м2	1267
4	Барилгын эзэлхүүн		V	м3	4104
5	К1 (ажлын талбай/ашигтай талбай)		$S_{аж}$/ $S_{аш}$	коэф.	0.78
6	К2 (барилгын эзэлхүүн/ашигтай талбай)		V / $S_{аш}$	коэф.	2.5
7	Дулаан	Бүгд	$Q_{бүгд}$	ккал/цаг	-
8		Халуун ус	$Q_{халуус}$	ккал/цаг	-
9		Халаалт	$Q_{хал}$	ккал/цаг	-
10		Салхивч	$Q_{сал}$	ккал/цаг	-
11	Цонхны тодорхойлолт	Бүгд	$q_{бүгд}$	м3/хон	-
12		Халуун ус	$q_{халуус}$	м3/хон	-
13		Хүйтэн ус	$q_{хүйтэн}$	м3/хон	-
14		Технологийн ус (галын)	$q_{гал}$	л/с	-
15		Бохир ус	$q_{бо}$	м3/хон	-
16		Даралт	H	M	-
17	Цахилгаан	Суурилагдсан	P_c	кВт	-
18		Тооцооны	$P_т$	кВт	-
19		Гүйдэл (амперaар)	I	A	-

АЖЛЫН ЗУРГИЙН НЭГДСЭН ЖАГСААЛТ				
Д/Д	ЗУРГИЙН НЭР	ХУУДАС		ГҮЙЦЭТГЭСЭН
1	Ерөнхий төлөвлөгөө	ЕТ	5	Ц.Баярмаа
2	Барилга архитектур	БА	32	Ц.Баярмаа
3	Барилга бүтээц	ББ		С.Лхагвасүрэн
4	Халаалт салхивч	ХС		А.Рэнцэнсүрэн
5	Цэвэр бохир ус	ЦБУ		Ш.Батсайхан
6	Хүчит төхөөрөмж	ХТ		А.Цогтмандах
7	Холбоо дохиолол	ХД		Б.Улаанхүү

ТӨСӨЛД ХЭРЭГЛЭГДСЭН АЛЬБОМ КАТАЛОГУУД		
Ä/Ä	АЛЬБОМ. КАТАЛОГИЙН НЭРС	АЛЬБОМЫН ЦУВРАЛЫН ДУГААР
1	Детали полов жилых и общественных зданий (полы)	Серия 02-5 выпуск-1
2	Детали полов жилых и общественных зданий (примыкание полов)	Серия 02-5 выпуск-3
3	"Орон сууц иргэнй барилгын салхижуулуатгүй хавтгай дээврйин хэсэглэлүүд"	Серий Г 1. 264-1 дэвтэр-1
4	Детали стени перегородок жилых зданий (наружные входы)	Серия 02-8 выпуск-1
5	Орон сууц олон нийтийн тоосгон барилгын хучилтын хэсэглэл /Адрын хучилт/	Цуврал Г1.040-2Г Дэвтэр-2
6	Детали стен перегородок жилых зданий	Серия 02-9 выпуск-1

ТАЙЛБАР:

Ye шат: АЖЛЫН ЗУРАГ

"АВТОР" ХХК
Монгол улс.УБхот. СБДүүрэг.7-р хороо
Барилгын дэшгилтэд технологийн төв
503-508 тоот
Утас: 11-354207, 99098252
Факс: 976-11-354207
И-мэйл: Ts_8252@yahoo.com

Архитектор		Л.Чагнаа
Гүйцэтгэсэн		Д.Амаржаргал
Шалгасан		Л.Чагнаа

ЗАСАГ ДАРГЫН ТАМГЫН ГАЗРЫН
КОНТОРЫН БАРИЛГА
/Дундговь аймаг, Сайнцагаан сум/

Зургийн жагсаалт, ерөнхий өгөгдөл

Масштаб: М1:1	Зургийн дугаар: БА-1	Хуудас: 4
ЕГ Шифр: А-06/2019	ТГ Шифр: ЗТ- /2019	Огноо: 2019.07.10

А3

ТАЙЛБАР БИЧИГ

ЕРӨНХИЙ ХЭСЭГ.

Дундговь аймгийн Сайнцагаан сумын 7-р хорооны нутаг дэвсгэрт баригдах Засаг даргын тамгын газрын контор нь Мандалговь хотын ерөнхий төлөвлөгөөний дагуу хотын засаг дарга 2008 оны 06-р сарын 09 өдрийн 207 тоот газар олголтын захиramж, 111600002 дугаар бүхий нэгж талбар,Сайнцагаан сумын 7-р багийн нутаг дэвсгэрт Музщйн баруун талд тэрийн үйлчилгээний зориулалттай олгосон 2600м.кв/0,26га/ газар олголтыг үндэслэн. "Барнаб" ХХК-ийн 2019 онд боловсруулсан инженер геологийн дүгнэлт №ЭТ11-112/17 болон холбогдох техникийн нөхцлүүдийг үндэслэн 2019оны сард зураг төслийн "АВТОР" ХХК-д боловсруулав.

Уг барилга нь:

Гадна агаарын тооцооны температур	-27.8°С
Салхины ачаа	30кг/м2
Цасны ачаа	50кг/м2 ?
Барилгын ангилал	II
Гал тэсвэрлэлтийн зэрэг	II
Газар чичэрхийллийн зэрэг	7 балл

БАЙРШИЛ :

Дундговь аймгийн Мандалговь хотод .

ЕРӨНХИЙ ТӨЛӨВЛӨГӨӨ :

Ерөнхий төлөвлөгөөг төлөвлөхдөө газар олголтын схемийг үндэслэн нийт эдэлбэр газрын талбай ашиглалтын эдийн засгийн хувьд үр ашигтай байхаар тооцсон. Ерөнхий төлөвлөгөөний үндсэн шийдэл нь уг эдэлбэр газрын хэлбэр, багтаамж, онцлогоор тодорхойлогдож талбай ашиглалтыг бүрэн ашигласан. Барилгыг байрлуулахдаа гол орцыг урд зүгээс орхоор төлөвлөсөн байна. Барилга нь доороо авто машины дулаан зогсоолтой, гаднаа хүүхдийн тоглоомын талбай, авто машины зогсоолтой.

АРХИТЕКТУР ТӨЛӨВЛӨЛТИЙН ШИЙДЭЛ :

Уг барилгын зураг төслийг одоо мөрдөж буй норм дүрмийн дагуу. захиалагч, ашиглагчтай санал солилцсоны үндэс дээр төлөвлөсөн болно. Цутгамал төмөр бетон каркасан бүтээцтэй, тэнхлэгээрээ 21.0х24.0м хэмжээтэй, цутгамал төмөр бетон каркасан хийцтэй,3 давхар барилга/-1 давхар зоорьтой/ барилга юм. Зоорийн давхрын өндөр шалнаас шал хүртэл 3,3м энгийн загвартай өрөөнүүд төлөвлөв.

Зоорийн давхарт: 4 машины дулаан зогсоол, холбоо, цахилгаан, дулааны узелийн өрөө, агуулах, нярав,интернеть кафе байна.

1-р давхарт: Хөлийн өрөө,жижүүр цагдаагийн төлөөлөгч, тэтгэмж хариуцсан ажилтан, ИБМ-мэргэжилтэнгүүд, иргэдтэй уулзах өрөө, шат хувцасны өлгүүр, цайны газар, ариун цэврийн өрөөнүүд байрлана.

2-р давхарт: Байгаль орчины мэргэжилтэн, Худалдаа үйлдвэрлэл,таслийн ажилтан, соёлын мэргэжилтэн.

3-р давхарт: Хурлын заал, ЗДТГ-ыг дарга, ИТХ-ын дарга,Засаг дэргэн орлогч, Ариун цэврийн өрөө,Буфет,шат,коридор гэх мэт өрөөнүүд төлөвлөв.

БАРИЛГЫН ҮНДСЭН БҮТЭЭЦ :

Тус конторын барилгын үндсэн хийц нь 0.4х 0,4 м огтлолтой багана, 6,0 м алгаслалтай дам нуруунууд, цутгамал хучилт бүхий төмөр бетон каркасан бүтээцтэй барилга байна. Барилгын гадна ба дотор хана нь дүүргэгчийн үүрэг гүйцэтгэнэ. Барилгын бүтээцийн дэлгэрэнгүй тайлбарыг "ББ" маркын хуудаснуудаас үзнэ үү.

ЦОНХ, ХААЛНА :

Нийтийн орон сууцны болон барилгын цонх, хаалганд хэрэглэж буй үндсэн болон туслах материал MNS болон ISO олон улсын чанар стандартын шаардлага хангасан байна. /MNS5802:2007, MNS5830:2007, MNS5874:2008, MNS:2011, MNS6266:2011/ Хэлбэржүүлсэн цувимал эдэлхүүн буюу хуванцар бэлдэц нь ISO олон улсын болон үйлдвэрлэгч улсын чанрын шаардлага хангасан ус, чийг, салхины элэгдэлийг даах чадвартай, галд тэсвэртэй, цаг уурын нөхцлөөс шалтгаалан физик, химийн шинж чанараа алдаагүй байх ёстой. Түүнчлэн гарал үүслийн гэрчилгээ, чанрын сертифкат, үйлдвэрийн алban ёсны хаяг, шошготой байх бөгөөд цонхны рам нь 70мм -ээс дээш өргөнтэй, 5-с дээш тасалгаатай байна. Шилний хоорондох зай 16мм -ээс дээш байх бөгөөд зузаан нь 4-5мм байх ёстой. Резин жийрэг нь хөлдөхгүй, цаг уурын халуун хүйтний өөрчлөлтийг даах чадвартай, эвдэрч, хагарч, хугардаггүй, байгаль орчинд нөлөөгүй зөөлөн байх ёстой /EPDM/. Нугас түгжээ нь найдвартай ажиллагаа шаардлагыг хангасан 2d болон 3d тохируулгатай нугастай байна. Цонх хаалганы загвар хэмжээг хуудас БА-10-д үзүүлсний дагуу тоо, загвар, хэмжээгээр захиалан угсрах ба завсар зайг шингэн хөөсөөр сайтар чигжиж өгөх хэрэгтэй. Цонх хаалгыг цанталтын цэгийг өнгөрөөж суулгана.

ШАЛ :

1-р давхар, шатны хонгил, нийтийн эзэмшлийн талбайн чулуун шалыг хучилтнаас дээш 50мм-т байхаар, орон сууцны бүх өрөө тасалгааны паркет болон керамик шалыг хучилтнаас дээш 80мм-т байхаар тус тус төлөвлөсөн. Шалыг "БА-9" хуудсанд үзүүлсэн өрөө тасалгааны тодорхойлтын дагуу "Иргэний ба олон нийтийн шал" сери 02-4, хэвлэл-1-ийн хэсэглэл, материалуудаар хийнэ. Барилгын эргэн тойрон шат, пандуснаас бусад хэсэгт 700mm өргөнтэй 80-110мм зузаантай бетон хаяавчийг БМ-100-р хийж өгнө.

ХАНА :

Барилгын гадна хана нь. үндсэн хийц нь төмөр бетон каркасан хийцтэй гадна дүүргэгч ханыг болон 360мм ийн хөнгөн блокон дүүргэгчтэй, 150мм- ийн дулаалгын хөөсөнцөр хавтан ханатай бөгөөд дотор гадна талаасаа шавардлагатай байхаар тооцож хийсэн байна. Зоорийн давхрын өрөөнүүдийн ханыг 120мм тоосгон хана байхаар тусгав. Ханын тодорхойлолтыг хуудас БА-9 үз.

ДЭЭВЭР :

Дээвэр нь хавтгай, ус тусгаарлалтын хуйлмал материалтай, i=0,02 налуутай байна. Хуйлмал ус тусгаарлалтын зөрүүлэг 100мм байна. Дээврийн ажлыг зураг үзүүлсний дулааны улиралд чанрын маш өндөр түвшинд хийж гүйцэтгэх шаардлагатай.

ДОТОР ЗАСАЛ :

Барилгын нийт дотор гадаргууд сайн чанрын шавардлага хийнэ. Ханын үлдэх хэсэг тааздаа тэгшилгээ замаск хийж цагаан өнгийн эмульсэн будгаар будна. 1-р давхрын үйлчилгээ, шатны хонгил, коридорын нийт ханыг цагаан шаргал өнгийн эмульсэн будгаар будаж шаланд цайвар өнгийн чулуун хавтан наана. Ариун цэврийн өрөөний ханыг шалнаас тааз хүртэл бор шаргал өнгийн керамик хавтанцар нааж өгнө. Гал тогооны хэсгийн угаалтуур байрлах ханаанд шалнаас 0.9-1.5м-ийн түвшинөөр керамик хавтанцар нааж үлдэх бүх хэсэг өрөөнүүдийн ханаанд цайвар өнгийн обой наана. Авто машины дулаан зогсоолын шалыг резинэн будаг, цахилгаан дулааны узель, холбооны өрөө, агуулахын өрөөний шалыг бетоны будгаар будаж бүх таазыг цагаан өнгийн эмульсэн будгаар будна.

ГАДНА ЗАСАЛ :

Барилгын нийт гадна гадаргууг 150мм EPS /М-25/ MNS EN13163:2011 хөөсөнцөрөөр дулаалж сайн чанрын тортой шавардлага хийж гадна фасадны эмульсэн будгаар 3 давхарлаж будна. Гадна заслыг хуудас БА-17-20-р хуудсанд үзүүлсэнний дагуу хийж гүйцэтгэнэ. Гадна шат довжоо, рампыг базгар /хартирдаггүй/ керамик хавтангаар өнгөлнө. Захиалагчийн хүсэлтээр гадна загварыг барилгын үндсэн хийцэд нөлөөлхгүйгээр өөрчлөж болно.

ТАЙЛБАР:

Ye шат:	АЖЛЫН ЗУРАГ
"АВТОР" ХХК	Монгол улс.УБхот. СБДүүрэг.7-р хороо Барилгын дэшгилтэд технологийн төв 503-508 тоот Утас: 11-354207, 99098252 Факс: 976-11-354207 И-мэйл: Ts_8252@yahoo.com
Архитектор	Л.Чагнаа
Гүйцэтгэсэн	Д.Амаржаргал
Шалгасан	Л.Чагнаа

ЗАСАГ ДАРГЫН ТАМГЫН ГАЗРЫН КОНТОРЫН БАРИЛГА

/Дундговь аймаг, Сайнцагаан сум/

Тайлбар бичиг

Масштаб: М1:1	Зургийн дугаар: БА-2	Хуудас: 4
ЕГ Шифр: А-06/2019	ТГ Шифр: ЭТ- /2019	Огноо: 2019.07.10

А3

ЕРӨНХИЙ ТӨЛӨВЛӨГӨӨ М1:500

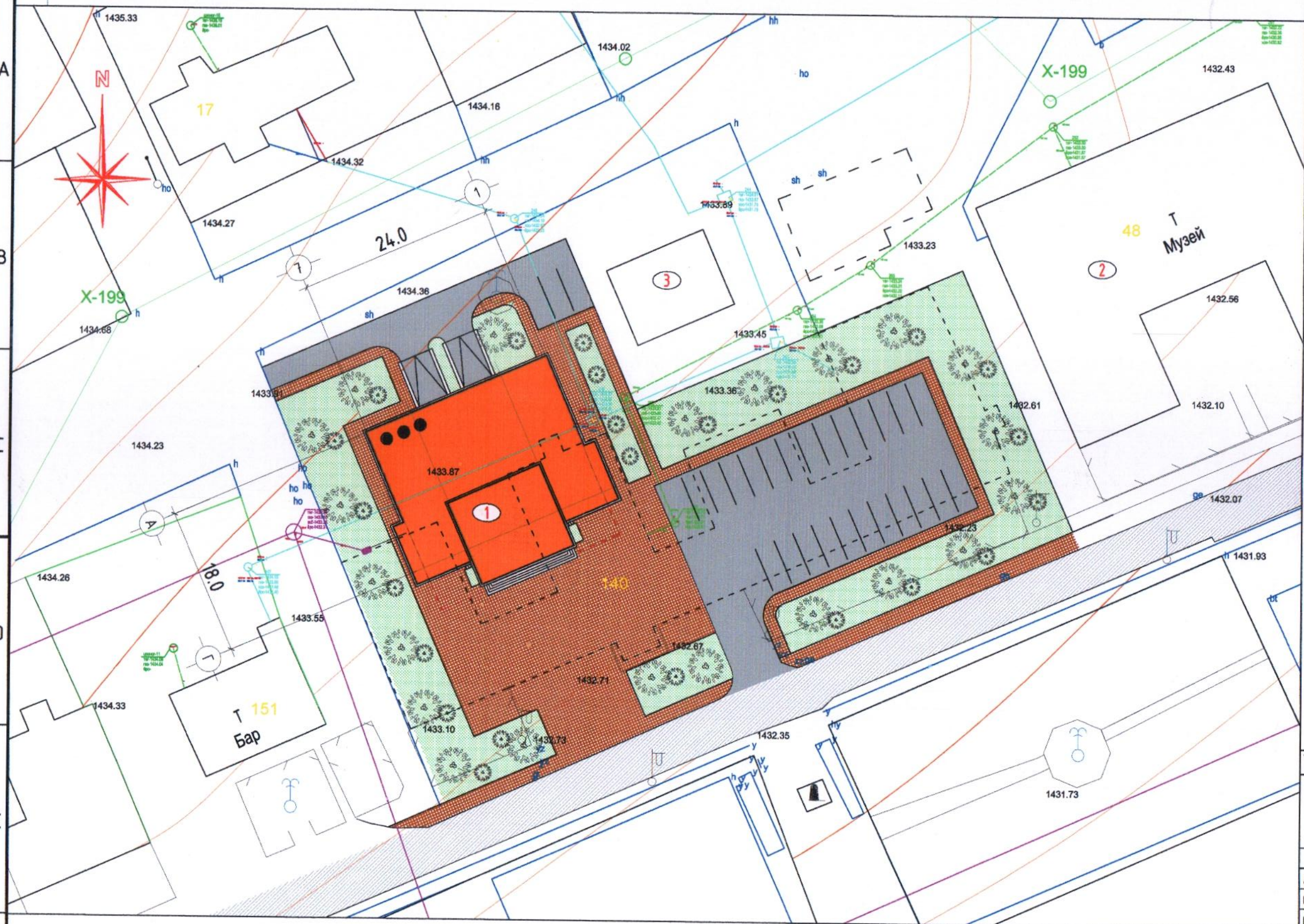

- Ерөнхий төлөвлөгөө ЕТ-1 хуудаснуугаас үз.
- Координатын цэгийг барилгын тэнхлэгээр тавьсан болно.
- Төлөвлөсөн өндрийн цэгүүдийг барилгын гадна ханаар тавьсан болно.
- Барилгын газар шороony ажил эхлэхдээ инженерийн шугам сүлжээний зөвшөөрлийг зохих газруудаас заавал авсан байх ёстой.
- Өндрийн холболтыг геодизийн байнгын хатуу цэгээс авна.
- Төлөвлөсөн өндөр нь зам талбайн хучилтыг хүйсний дараахь өндөр болно.
- Бүх хэмжээг метрээр өгөв.

ТАЙЛБАР:

БАРИЛГА, БАЙГУУЛАМЖИЙН ТОДОРХОЙЛОЛТ

Д/Д	НЭР	ТАЙЛБАР
1	ЗАСАГ ДАРГЫН ТАМГЫН ГАЗРЫН КОНТОРЫН БАРИЛГА	Төлөвлөж буй
2	МУЗЕЙ	Одоо байгаа
3	БАРИЛГА	Одоо байгаа

ТАНИХ ТЭМДЭГ:

- Төлөвлөж буй барилга /дээсээр зурган дээрх тэмдэглэгээ/
- Одоо байгаа барилга /дээсээр зурган дээрх тэмдэглэгээ/
- Одоо байгаа авто зам, талбай /дээсээр зурган дээрх тэмдэглэгээ/
- Төлөвлөж буй авто зам, талбай /дээсээр зурган дээрх тэмдэглэгээ/
- Төлөвлөж буй авто зогсоол /дээсээр зурган дээрх тэмдэглэгээ/
- Төлөвлөж буй ябган хүний зам /дээсээр зурган дээрх тэмдэглэгээ/
- Төлөвлөгдөж буй ногоон байгууламж /дээсээр зурган дээрх тэмдэглэгээ/
- Буулгах барилга /дээсээр зурган дээрх тэмдэглэгээ/
- Бохир усны шугам /дээсээр зурган дээрх тэмдэглэгээ/
- Дулааны шугам /дээсээр зурган дээрх тэмдэглэгээ/
- Цэвэр усны шугам /дээсээр зурган дээрх тэмдэглэгээ/
- Цахилгааны шугам /дээсээр зурган дээрх тэмдэглэгээ/

ЭКСПЕРТ ҮНЭЛГЭЭ
6-11-01
2019.09.12
БАРИЛГЫН ХӨГЖЛИЙН ТӨВ

Үе шат: АЖЛЫН ЗУРАГ

"АВТОР" ХХК
Монгол улс.УБхот. СБДүүрэг.7-р хороо
Барилгын дэвшилтэд технологийн төв
503-508 тоот
Утас: 11-354207, 99098252
Факс: 976-11-354207
И-мэйл: Ts_8252@yahoo.com

Архитектор		Ц.Баярмаа
Гүйцэтгэсэн		Ц.Баярмаа
Шалгасан		Л.Чагнаа

ЗАСАГ ДАРГЫН ТАМГЫН ГАЗРЫН КОНТОРЫН БАРИЛГА

/Дундговь аймаг, Сайнцагаан сум/

Ерөнхий төлөвлөгөө

Масштаб:	Зургийн дугаар:	Хуудас:
М1:500	ЕТ-1	4
ЕГ Шифр: А-06/2019	ТГ Шифр:	Огноо: 2019.03.25

А3

ӨНДӨРЖИЛТ М1:500

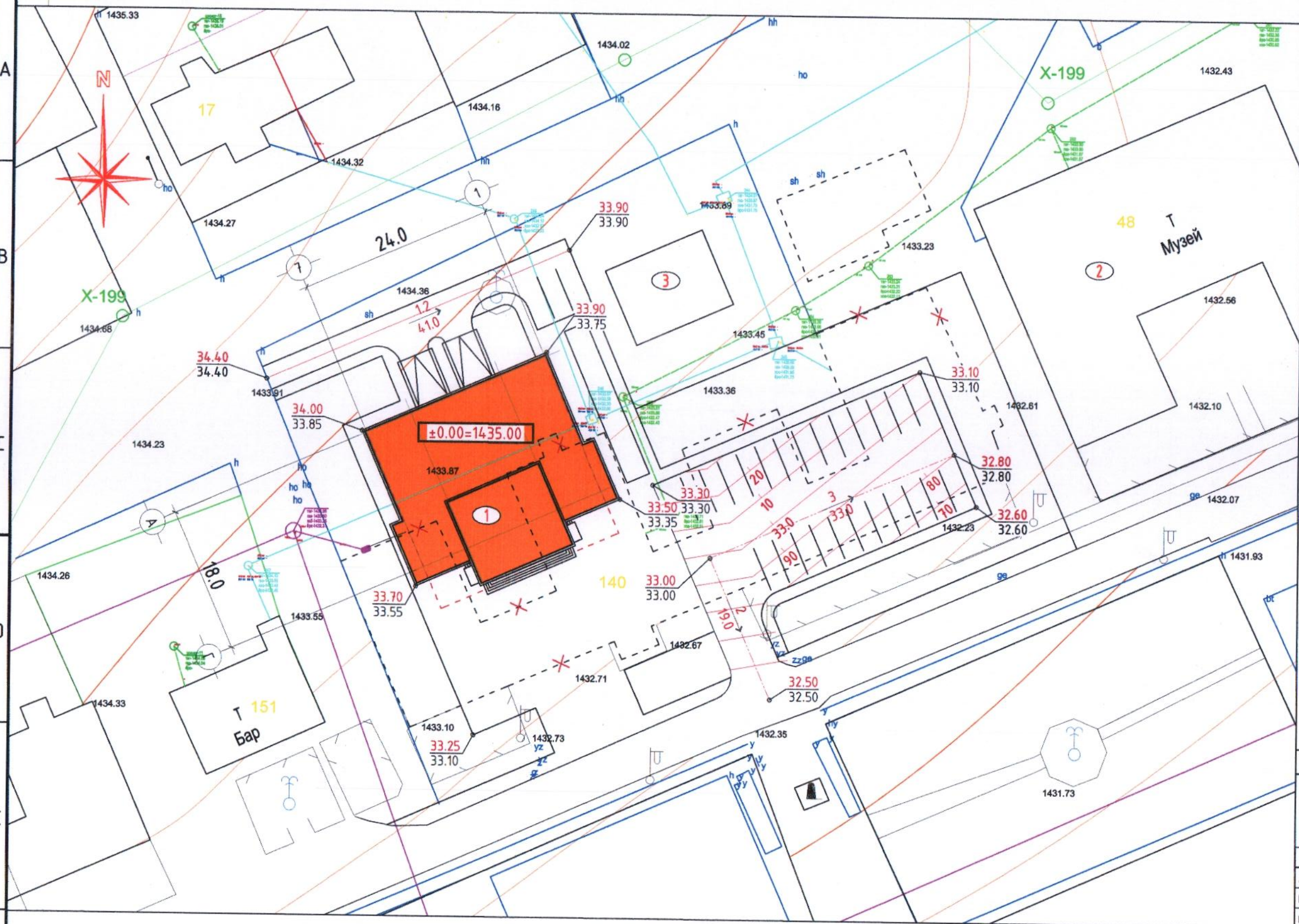

ТАЙЛБАР:

БАРИЛГА, БАЙГУУЛАМЖИЙН ТОДОРХОЙЛОЛТ

Д/Д	НЭР	ТАЙЛБАР
1	ЗАСАГ ДАРГЫН ТАМГЫН ГАЗРЫН КОНТОРЫН БАРИЛГА	Төлөвлөж буй
2	МУЗЕЙ	Одоо байгаа
3	БАРИЛГА	Одоо байгаа

ТАНИХ ТЭМДЭГ:

- Төлөвлөж буй барилга /дэвсгэр зурган дээрх тэмдэглэгээ/
- Одоо байгаа барилга /дэвсгэр зурган дээрх тэмдэглэгээ/
- Буулгах барилга /дэвсгэр зурган дээрх тэмдэглэгээ/
- Бохир усны шугам /дэвсгэр зурган дээрх тэмдэглэгээ/
- Дулааны шугам /дэвсгэр зурган дээрх тэмдэглэгээ/
- Цэвэр усны шугам /дэвсгэр зурган дээрх тэмдэглэгээ/
- Цахилгааны шугам /дэвсгэр зурган дээрх тэмдэглэгээ/

ТОМЪЁОЛСОН ТЭМДЭГЛЭГЭЭ:

- +-0.00=1435.00 — 1-р давхрын шалны түвшин
- 32.60 / 32.60 — төлөвлөсөн өндөр / одоо байгаа өндөр
- 9 / 81.3 — Ус урсах налуу мянганыхаар% / Чиглэл цэгийн хоорондох зай
- Улаан горизинталь
- Хар горизинталь

- Ерөнхий төлөвлөгөө ЕТ-1 хуудаснуугаас үз.
- Кординатын цэгийг барилгын тэнхлэгээр тавьсан болно.
- Төлөвлөсөн өндрийн цэгүүдийг барилгын гадна ханаар тавьсан болно.
- Барилгын газар шорооны ажил эхлэхдээ инженерийн шугам сүлжээний зөвшөөрлийг зохих газруудаас заавал авсан байх ёстой.
- Өндрийн холболтыг геодизийн байнгын хатуу цэгээс авна.
- Төлөвлөсөн өндөр нь зам талбайн хучилтыг хийсний дараахь өндөр болно.
- Бүх хэмжээг метрээр өгөв.

Ye шат: АЖЛЫН ЗУРАГ

"АВТОР" ХХК
Монгол улс.УБхот. СБДүүрэг.7-р хороо
Барилгын дэвшилтэд технологийн төв
503-508 тоот
Утас: 11-354207, 99098252
Факс: 976-11-354207
И-мэйл: Ts_8252@yahoo.com

Архитектор		Ц.Баярмаа
Гүйцэтгэсэн		Ц.Баярмаа
Шалгасан		Л.Чагнаа

ЗАСАГ ДАРГЫН ТАМГЫН ГАЗРЫН КОНТОРЫН БАРИЛГА

/Дундговь аймаг, Сайнцагаан сум/

Өндөржилт

Масштаб:	Зургийн дугаар:	Хуудас:
М1:500	ЕТ-2	4
ЕГ Шифр: А-06/2019	ТГ Шифр:	Огноо: 2019.03.25

A3

ЗАЙ ХЭМЖЭЭ, УЛААН ШУГАМ М1:500

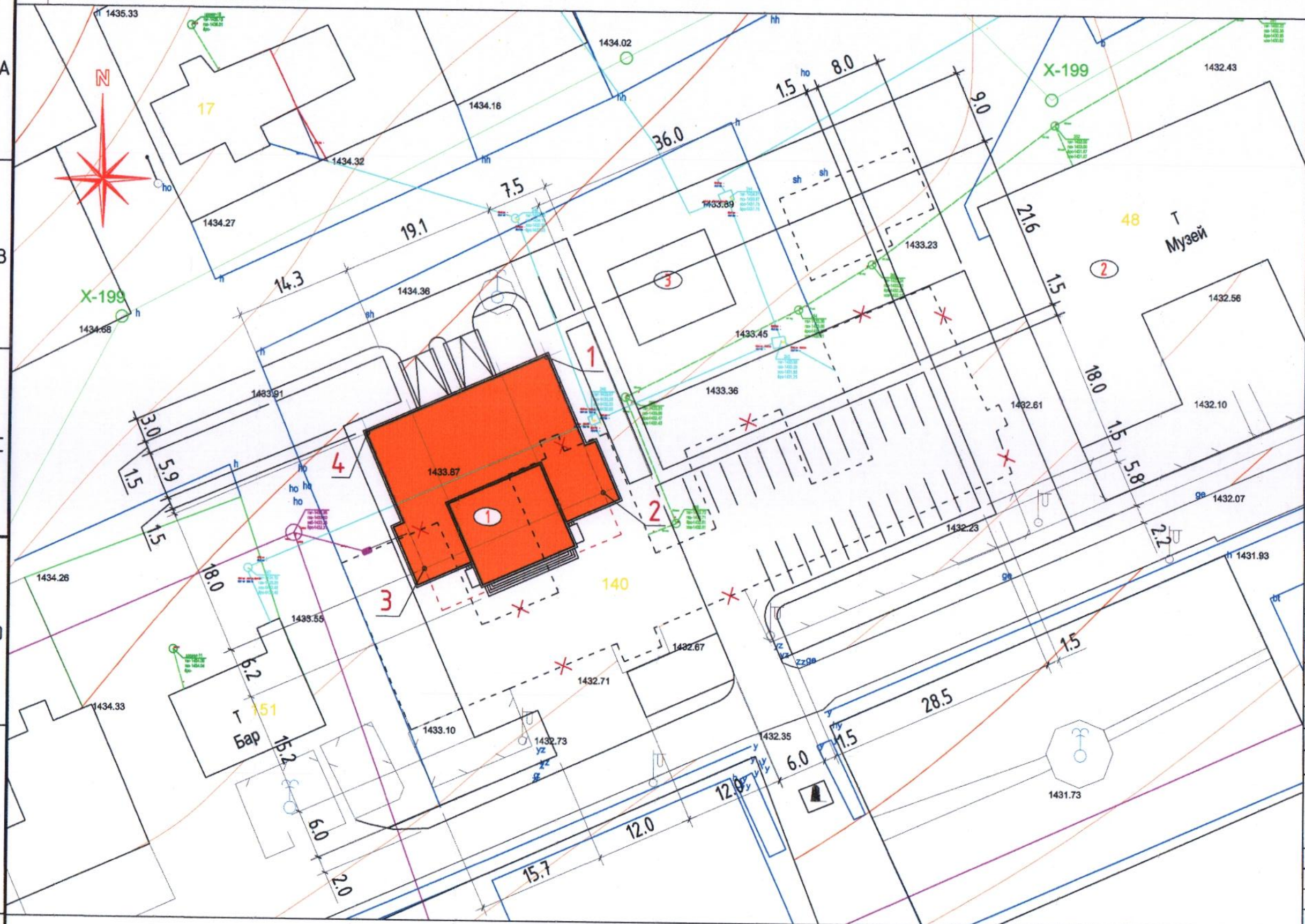

ТАЙЛБАР:

БАРИЛГА, БАЙГУУЛАМЖИЙН ТОДОРХОЙЛОЛТ

Д/Д	НЭР	ТАЙЛБАР
1	ЗАСАГ ДАРГЫН ТАМГЫН ГАЗРЫН КОНТОРЫН БАРИЛГА	Төлөвлөж буй
2	МУЗЕЙ	Одоо байгаа
3	БАРИЛГА	Одоо байгаа

ТАНИХ ТЭМДЭГ:

- Төлөвлөж буй барилга /дэвсгэр зурган дээрх тэмдэглэгээ/
- Одоо байгаа барилга /дэвсгэр зурган дээрх тэмдэглэгээ/
- Буулгах барилга /дэвсгэр зурган дээрх тэмдэглэгээ/
- Бохир усны шугам /дэвсгэр зурган дээрх тэмдэглэгээ/
- Дулааны шугам /дэвсгэр зурган дээрх тэмдэглэгээ/
- Цэвэр усны шугам /дэвсгэр зурган дээрх тэмдэглэгээ/
- Цахилгааны шугам /дэвсгэр зурган дээрх тэмдэглэгээ/

Координатын хэмжээ

Цэг	X	Y
1	598948.9615	5069043.2943
2	598956.1335	5069026.7849
3	598934.1208	5069017.2222
4	598926.9489	5069033.73.17

Ye шат: АЖЛЫН ЗУРАГ

"АВТОР" ХХК
Монгол улс.УБхот. СБДүүрэг.7-р хороо
Барилгын дэшгилтэд технологийн тев
503-508 тоот
Утас: 11-354207, 99098252
Факс: 976-11-354207
И-мэйл: Ts_8252@yahoo.com

Архитектор		Ц.Баярмаа
Гүйцэтгэсэн		Ц.Баярмаа
Шалгасан		Л.Чагнаа

ЗАСАГ ДАРГЫН ТАМГЫН ГАЗРЫН КОНТОРЫН БАРИЛГА

/Дундговь аймаг, Сайнцагаан сум/

ЗАЙ ХЭМЖЭЭ, УЛААН ШУГАМ

Масштаб:	Зургийн дугаар:	Хуудас:
М1:500	ЕТ-3	4
ЕГ Шифр: А-01/2007	ТГ Шифр:	Огноо: 2019.03.25

- Ерөнхий төлөвлөгөө ЕТ-1 хуудаснуугаас үз.
- Координатын цэгийг барилгын тэнхлэгээр тавьсан болно.
- Төлөвлөсөн өндрийн цэгүүдийг барилгын гадна ханаар тавьсан болно.
- Барилгын газар шороony ажил эхлэхдээ инженерийн шугам сүлжээний зөвшөөрлийг зохих газруудаас заавал авсан байх ёстой.
- Өндрийн холболтыг геодизийн байнгын хатуу цэгээс авна.
- Төлөвлөсөн өндөр нь зам талбайн хучилтыг хүйсний дараахь өндөр болно.
- Бүх хэмжээг метрээр өгөв.

А3

ЗАМ ТАЛБАЙ ХУЧИЛТ М1:500

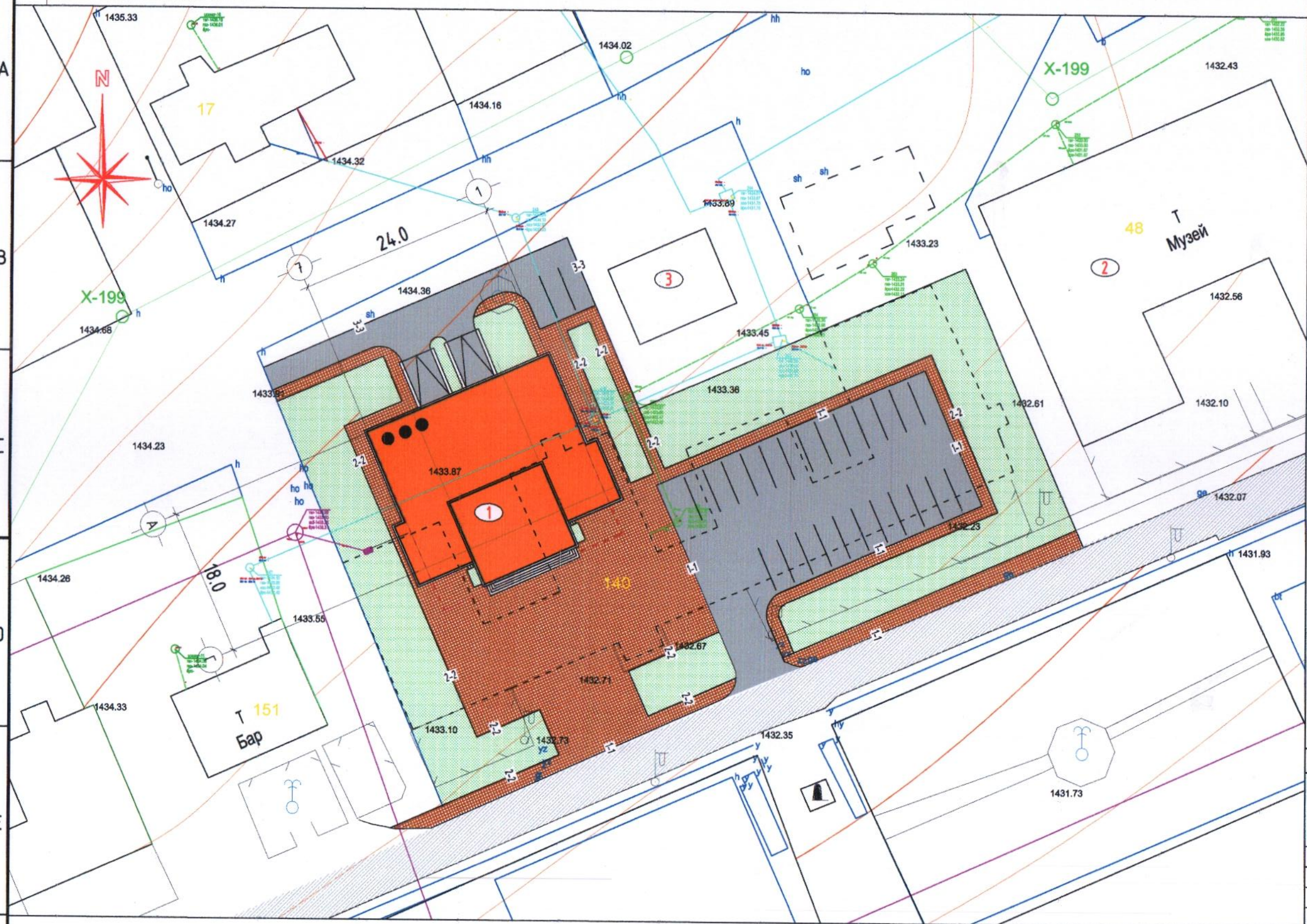

ТАЙЛБАР:

БАРИЛГА, БАЙГУУЛАМЖИЙН ТОДОРХОЙЛОЛТ

Д/Д	НЭР	ТАЙЛБАР
1	ЗАСАГ ДАРГЫН ТАМГЫН ГАЗРЫН КОНТОРЫН БАРИЛГА	Төлөвлөж буй
2	МУЗЕЙ	Одоо байгаа
3	БАРИЛГА	Одоо байгаа

1 - 1

2 - 2

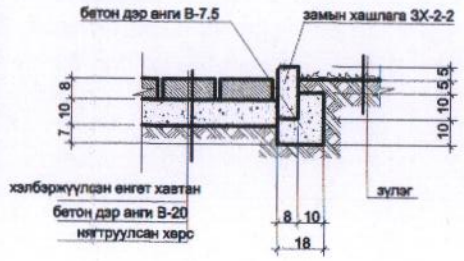

3 - 3

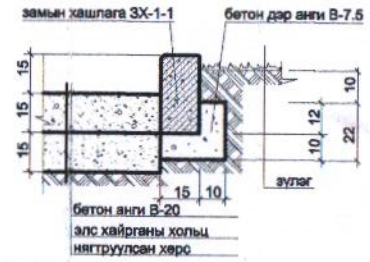

Ye шат: АЖЛЫН ЗУРАГ

"АВТОР" ХХК

Монгол улс.УБхот. СБДүүрэг.7-р хороо
Барилгын дэвшилтэд технологийн төв
503-508 тоот
Утас: 11-354207, 99098252
Факс: 976-11-354207
И-мэйл: Ts_8252@yahoo.com

Архитектор		Ц.Баярмаа
Гүйцэтгэсэн		Ц.Баярмаа
Шалгасан		Л.Чагнаа

ЗАСАГ ДАРГЫН ТАМГЫН ГАЗРЫН КОНТОРЫН БАРИЛГА

/Дундговь аймаг, Сайнцагаан сум/

ЗАМ ТАЛБАЙ ХУЧИЛТ

Масштаб:	Зургийн дугаар:	Хуудас:
М1:500	ЕТ-4	4
ЕГ Шифр: А-01/2007	ТГ Шифр:	Огноо: 2019.03.25

- Ерөнхий төлөвлөгөө ЕТ-1 хуудаснуугаас үз.
- Координатын цэгийг барилгын тэнхлэгээр тавьсан болно.
- Төлөвлөсөн өндрийн цэгүүдийг барилгын гадна ханаар тавьсан болно.
- Барилгын газар шороony ажил эхлэхдээ инженерийн шугам сүлжээний зөвшөөрлийг зохих газруудаас заавал авсан байх ёстой.
- Өндрийн холболтыг геодизийн байнгын хатуу цэгээс авна.
- Төлөвлөсөн өндөр нь зам талбайн хучилтыг хийсний дараахь өндөр болно.
- Бүх хэмжээг метрээр өгөв.

ТАНИХ ТЭМДЭГ:

- Төлөвлөж буй барилга /дэвсгэр зурган дээрх тэмдэглэгээ/
- Төлөвлөж буй авто зам, талбай /дэвсгэр зурган дээрх тэмдэглэгээ/
- Төлөвлөж буй явган хүний зам /дэвсгэр зурган дээрх тэмдэглэгээ/
- Төлөвлөгдөж буй ногоон байгууламж /дэвсгэр зурган дээрх тэмдэглэгээ/

Ажлын хэмжээ

Д/Д	Ажлын нэр	Хэмжих нэгж	Тоо ширхэг
1	Бетон авто зам Б-20 h-0.15	М2 / М3	956 / 144
2	Өнгөт хавтангаар хийх зам талбай /явган зам/ Б-15 h-0.08	М2 / М3	1204 / 97
3	Ногоон байгууламж	М2 / М3	1390 /
4	Замын хашлага ЗХ-1-1	П/М	262
5	Замын хашлага ЗХ-2-2	П/М	639

А3

ЗООРИЙН ДАВХРЫН БАЙГУУЛАЛТ М1:100

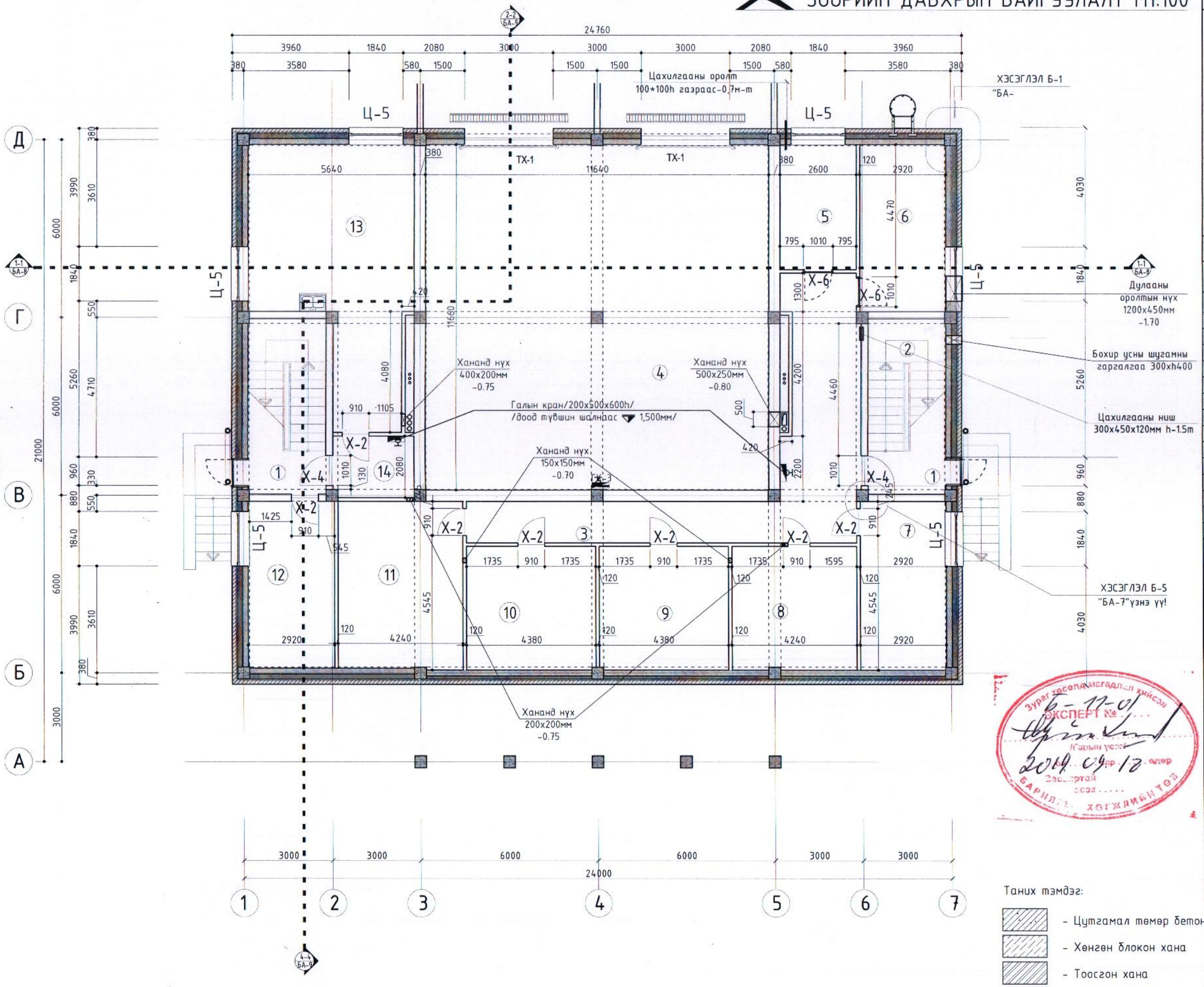

Таних тэмдэг:

- Цутгамал төмөр бетон
- Хөнгөн блокон хана
- Тоосгон хана
- Хөвсөнцөр дулаалга

ТАЙЛБАР:

1. Заслын ажлын тодорхойлолт ерөнхий тайлбар бичгээс үз.
2. Огтолсон зургийг хуудас БА-11-12-с үз.
3. Шатны хэсэгчилсэн байгуулалт, огтолсыг хуудас БА-15 үз.
4. Гадна доржоо ГД-1-г хуудас БА-24 үз.
5. Ариун цэврийн өрөөний хэсэгчилсэн байгуулалтыг хуудас БА-16 үз.
6. Хаалга, Цонхны загвар хэмжээг хуудас БА-21, 22 үз.
7. Шалны тодорхойлолтыг хуудас БА-14.
8. Ханын хэсэглэлийг хуудас БА-7.8 үз-с тус тус үзнэ үү.
9. Бусад холбогдолтой зургийг ажлын зургийн үндсэн бүрэлдэхүүний хорших хэсгүүдээс харна. Жишээ нь: ББ, ЦБУ, ХАС, ДГ, ХД гэх мэт бусад бүрэлдэхүүний зургуудтай хамтатган үзнэ.

Өрөөний тодорхойлолт

Д/Д	Өрөөний нэр	Талбай м2	Шалны төрөл	Шалны марк
Нийтийн эзэмшил				
1	Гонх	2.16	Бетон	Ш-5
2	Шат	12.75	Чулуу	Ш-5
3	Хонгил	12.52	Чулуу	Ш-5
4	Гараж	135.68	Бетон	Ш-1
5	Цахилгааны өрөө	10.97	Бетон	Ш-1
6	Дулааны үзел	16.46	Бетон	Ш-1
7	Аж ахуй нэрэв	16.46	Бетон	Ш-5
8	Агуулах	17.45	Бетон	Ш-1
9	Агуулах	18.03	Бетон	Ш-1
10	Агуулах	18.04	Бетон	Ш-1
11	Агуулах	23.89	Бетон	Ш-1
12	Хүнсний агуулах	16.46	Бетон	Ш-1
13	Интернет кафе	41.29	Чулуу	Ш-5
14	Хонгил	5.69	Чулуу	Ш-5

Зөвшөөрөлцсөн

	Нэр	Гарын үсэг
ББ	С.Цэмбэл	
ХАС	А.Цогтжаргал	
ЦБУ	Ш.Батсайхан	
ХТ, ДГ	Ю.Оюунцэцэг	
ХД	Б.Улаанхүү	

Үе шат: АЖЛЫН ЗУРАГ

"АВТОР" ХХК
Монгол улс.УБхот. СБДүүрэг.7-р хороо
Барилгын дэшгилтэд технологийн төв
503-508 тоот
Утас: 11-354207, 99098252
Факс: 976-11-354207
И-мэйл: Ts_8252@yahoo.com

Архитектор		Л.Чагнаа
Гүйцэтгэсэн		Д.Амаржаргал
Шалгасан		Л.Чагнаа

ЗАСАГ ДАРГЫН ТАМГЫН ГАЗРЫН
КОНТОРЫН БАРИЛГА
/Дундговь аймаг, Сайнцагаан сум/

Зоорийн давхрын байгуулалт

Масштаб:	Зургийн дугаар:	Хуудас:
М1:150	БА-3	31
ЕГ Шифр: А-06/2019	ТГ Шифр: ЗТ- /2019	Огноо: 2019.07.10

А3

1-Р ДАВХРЫН БАЙГУУЛАЛТ М1:150

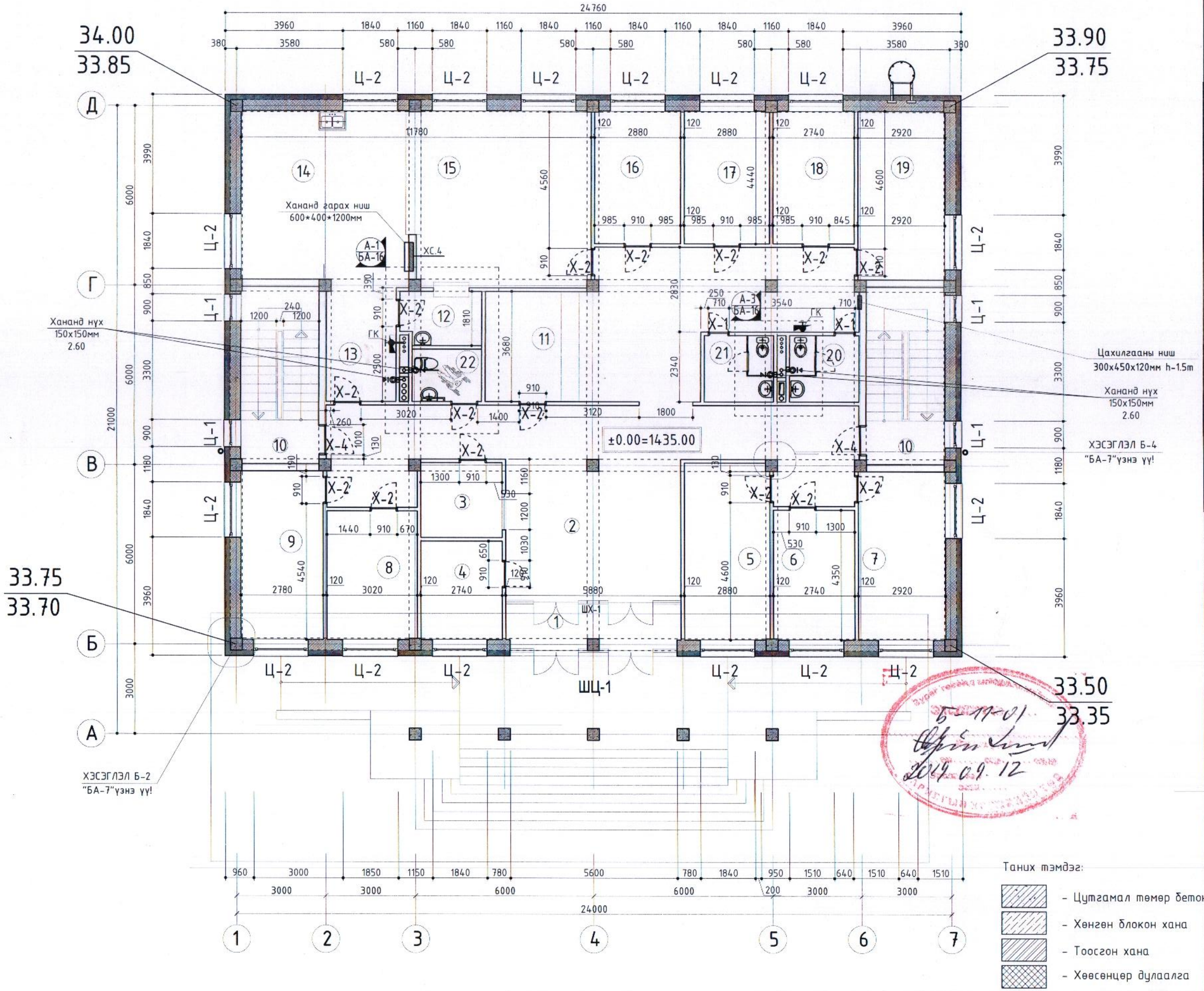

ТАЙЛБАР:

Өрөөний тодорхойлолт

Д/Д	Өрөөний нэр	Талбай м2	Шалны төрөл	Шалны марк
	Нийтийн эзэмшил			
1	Гонх	8.91	Чулуу	Ш-2
2	Хөлийн өрөө,коридор	104.11	Чулуу	Ш-2
3	Жижүүр	6.85	Чулуу	Ш-2
4	Цагдаагийн төлөөлөгч	9.04	Паркет	Ш-4
5	Тэтгэмж хариуцсан/мэ	15.00	Паркет	Ш-4
6	Иргэний бүртгэл	12.15	Паркет	Ш-4
7	Мэргэжилтэнгүүд	16.46	Паркет	Ш-4
8	Иргэдтэй уулзах	13.00	Чулуу	Ш-2
9	Иргэдтэй уулзах	15.66	Чулуу	Ш-2
10	Шатны хонгил	15.61	Чулуу	Ш-2
11	Хувцасны өлгүүр	11.63	Чулуу	Ш-2
12	Аяга сав,угаалга	4.80	Чулуу	Ш-2
13	Хонгил	9.60	Чулуу	Ш-2
14	Халуун цех	34.77	Чулуу	Ш-2
15	Цайны газар	33.93	Чулуу	Ш-2
16	Багийн дарга нар	12.77	Паркет	Ш-4
17	Багийн дарга нар	12.77	Паркет	Ш-4
18	Багийн дарга нар	12.55	Паркет	Ш-4
19	Багийн дарга нар	16.46	Паркет	Ш-4
20	Бие засах/эр/	5.19	Керамик	Ш-3
21	Бие засах/эм/	5.19	Керамик	Ш-3
22	Бие засах/тусгай/	4.10	Керамик	Ш-3
	ЗӨВШӨӨРӨЛЦСӨН			

	Нэр	Гарын үсэг
ББ	С.Цэмбэл	
ХАС	А.Цогтжаргал	
ЦБУ	Ш.Батсайхан	
ХТ, ДГ	Ю.Оюунцэцэг	
ХД	Б.Улаанхүү	

Үе шат: АЖЛЫН ЗУРАГ

"АВТОР" ХХК
Монгол улс.УБхот. СБДүүрэг.7-р хороо
Барилгын дэшгилтэд технологийн төв
503-508 тоот
Утас: 11-354207, 99098252
Факс: 976-11-354207
И-мэйл: Ts_8252@yahoo.com

Архитектор		Л.Чагнаа
Гүйцэтгэсэн		Д.Амаржаргал
Шалгасан		Л.Чагнаа

ЗАСАГ ДАРГЫН ТАМГЫН ГАЗРЫН
КОНТОРЫН БАРИЛГА
/Дундговь аймаг, Сайнцагаан сум/

1-р давхрын байгуулалт

Масштаб:	Зургийн дугаар:	Хуудас:
М1:150	БА-4	31
ЕГ Шифр:	ТГ Шифр:	Огноо:
А-06/2019	ЭТ- /2019	2019.07.10

А3

2-Р ДАВХРЫН БАЙГУУЛАЛТ М1:150

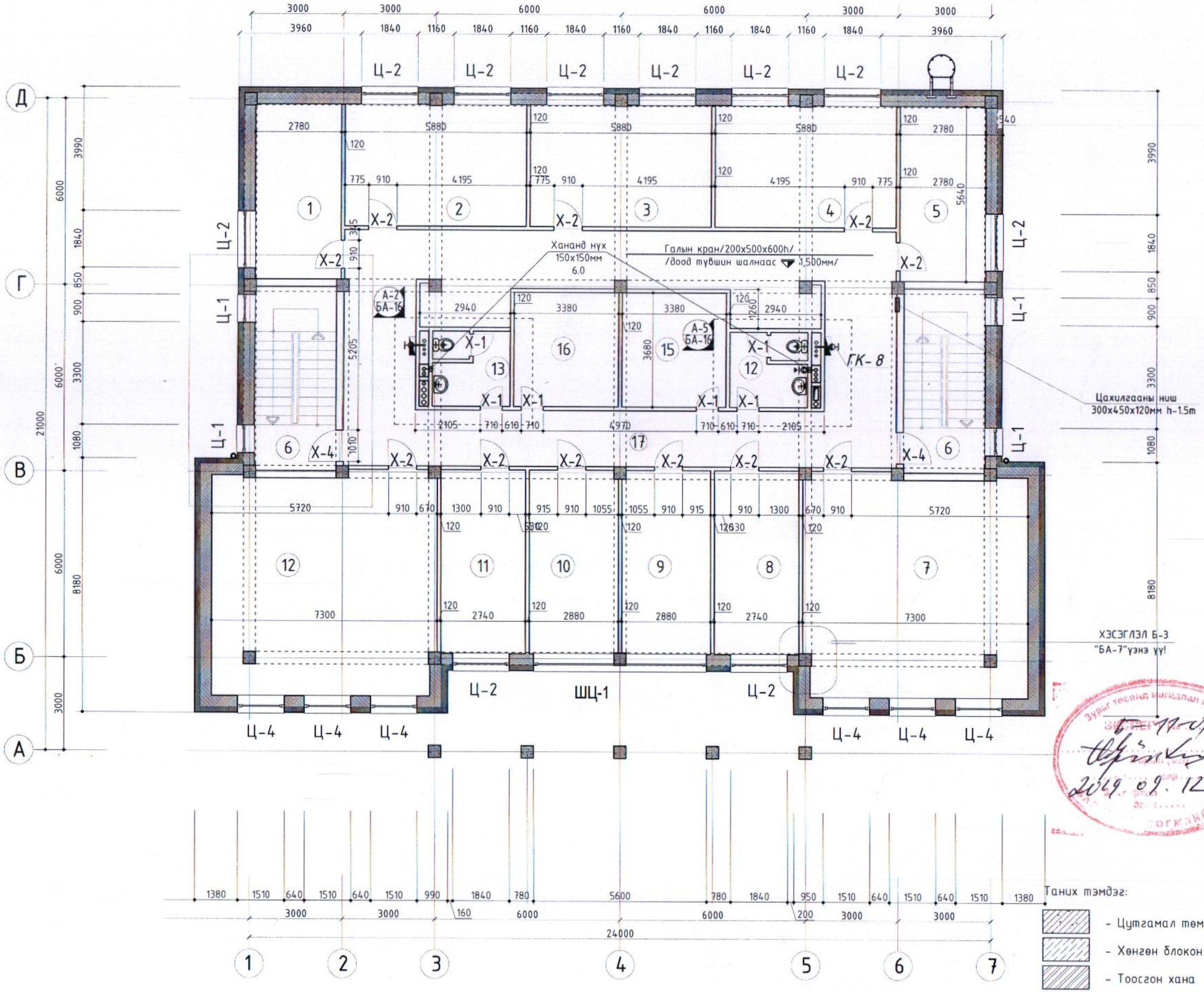

Таних тэмдэг:

- Цутгамал төмөр бетон
- Хөнгөн блокон хана
- Тоосгон хана
- Хөвсөнцөр дулаалга

ТАЙЛБАР:

1. Заслын ажлын тодорхойлолт ерөнхий тайлбар бичгээс үз.
2. Огтолсон зургийг хуудас БА-11-12-с үз.
3. Шатны хэсэгчилсэн байгуулалт, огтолгоо хуудас БА-15 үз.
4. Гадна довжоо ГД-1-г хуудас БА-24 үз.
5. Ариун цэврийн өрөөний хэсэгчилсэн байгуулалтыг хуудас БА-16 үз.
6. Хаалга, Цонхны загвар хэмжээг хуудас БА-21, 22 үз.
7. Шалны тодорхойлолтыг хуудас БА-14.
8. Ханын хэсэглэлийг хуудас БА-7.8 үз-с тус тус үзнэ үү.

Өрөөний тодорхойлолт

Д/Д	Өрөөний нэр	Талбай м2	Шалны төрөл	Шалны марк
	Нийтийн эзэмшил			
1	Байгаль орчны мэргэжилтэн	15.67	Паркет	Ш-4
2	Худалдаа үйлчилгээ	23.04	Паркет	Ш-4
3	Төслийн ажилтан	23.04	Паркет	Ш-4
4	ХАА-мэргэжилтэн	23.04	Паркет	Ш-4
5	Соёлын мэргэжилтэн	15.67	Паркет	Ш-4
6	Шат	15.61	Чулуу	Ш-2
7	Захирагчийн аж/алба	51.65	Паркет	Ш-4
8	Хөдөлмөр эрх/ алба	16.22	Паркет	Ш-4
9	Төрийн сангийн нябо	17.00	Паркет	Ш-4
10	Бичгээч,бичиг хэрэг	17.00	Паркет	Ш-4
11	Газрын мэргэжилтэн	16.22	Паркет	Ш-4
12	ЗД-туслах, дотоод	51.65	Паркет	Ш-4
13	Ариун цэврийн өрөө/эм/	5.83	Керамик	Ш-3
14	Ариун цэврийн өрөө/эр/	5.83	Керамик	Ш-3
15	Үйлчлэгчийн өрөө	15.67	Керамик	Ш-3
16	Архив	12.43	Чулуу	Ш-2
17	Хонгил	90.57	Чулуу	Ш-2

зөвшөөрөлцсөн

	Нэр	Гарын үсэг
ББ	С.Цэмбэл	
ХАС	А.Цогтжаргал	
ЦБУ	Ш.Батсайхан	
ХТ, ДГ	Ю.Оюунцэцэг	
ХД	Б.Улаанхүү	

Ye шат: АЖЛЫН ЗУРАГ

"АВТОР" ХХК
Монгол улс.УБхот. СБДүүрэг.7-р хороо Барилгын дэшгилтэд технологийн төв 503-508 тоот
Утас: 11-354207, 99098252
Факс: 976-11-354207
И-мэйл: Ts_8252@yahoo.com

Архитектор		Л.Чагнаа
Гүйцэтгэсэн		Д.Амаржаргал
Шалгасан		Л.Чагнаа

ЗАСАГ ДАРГЫН ТАМГЫН ГАЗРЫН КОНТОРЫН БАРИЛГА
/Дундговь аймаг, Сайнцагаан сум/

2-р давхрын байгуулалт

Масштаб:	Зургийн дугаар:	Хуудас:
М1:150	БА-5	31
ЕГ Шифр: А-06/2019	ТГ Шифр: ЭТ- /2019	Огноо: 2019.07.10

А3

3-Р ДАВХРЫН БАЙГУУЛАЛТ М1:150

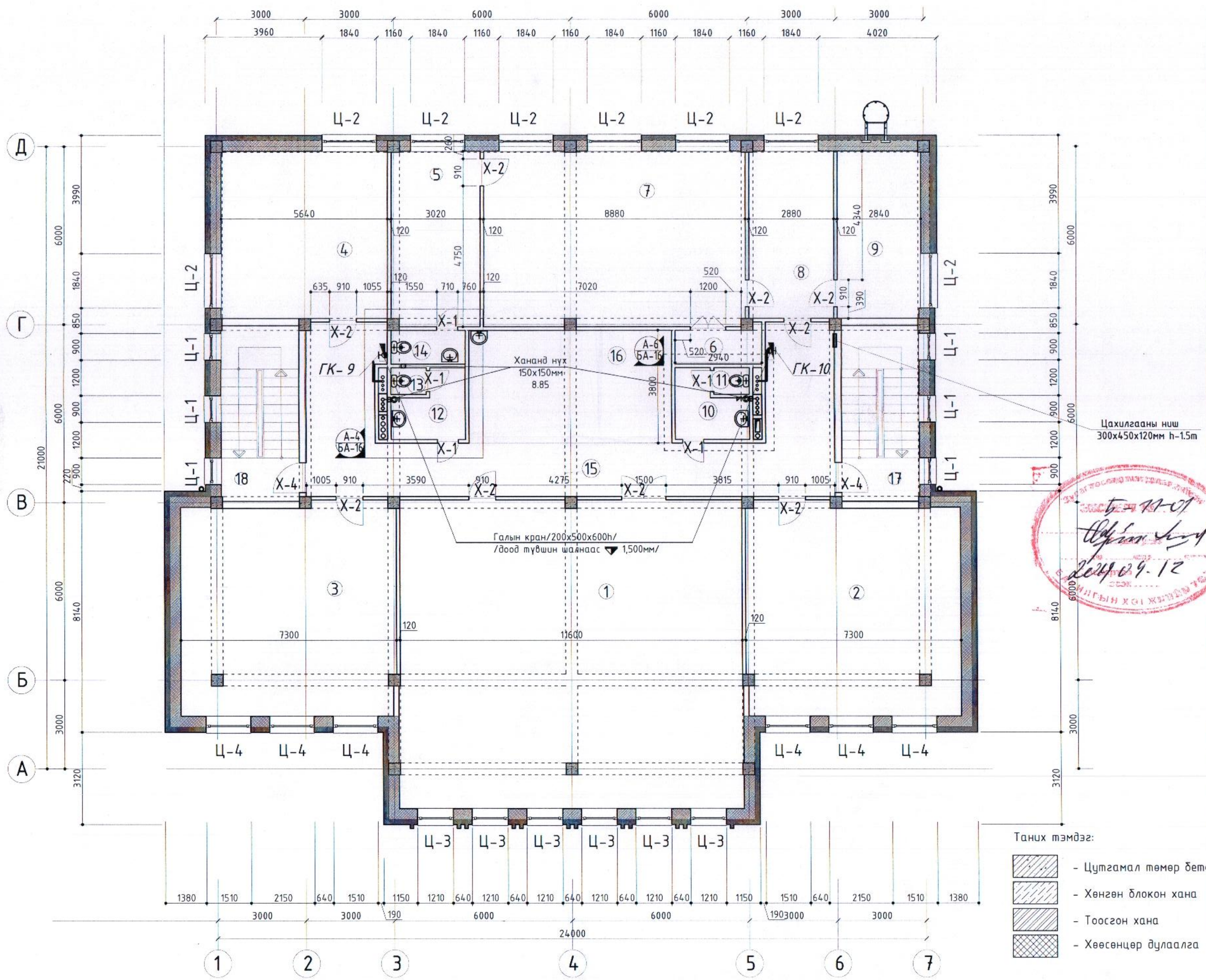

Таних тэмдэг:

- Цутгамал төмөр бетон
- Хөнгөн блокон хана
- Тоосгон хана
- Хөвсөнцөр дулаалга

ТАЙЛБАР:

Өрөөний тодорхойлолт

Д/Д	Өрөөний нэр	Талбай м2	Шалны төрөл	Шалны марк
	Нийтийн эзэмшил			
1	Хурлын заал	121.13	Паркет	Ш-4
2	ЗДТГ-ын дарга	51.86	Паркет	Ш-4
3	ИТХ-ын дарга	51.86	Паркет	Ш-4
4	Засаг даргын орлогч	31.12	Паркет	Ш-4
5	Амрах өрөө	17.78	Паркет	Ш-4
6	Хувцасны өрөө	3.43	Паркет	Ш-4
7	Засаг дарга	52.39	Паркет	Ш-4
8	Нарийн бичиг	16.23	Паркет	Ш-4
9	Даргын туслах	15.67	Паркет	Ш-4
10	Ариун цэврийн өрөө	4.75	Керамик	Ш-3
11	Ариун цэврийн өрөө/эм/	1.08	Керамик	Ш-3
12	Ариун цэврийн өрөө	4.75	Керамик	Ш-3
13	Ариун цэврийн өрөө/эр/	1.08	Керамик	Ш-3
14	Ариун цэврийн өрөө	2.87	Керамик	Ш-3
15	Коридор	51.26	Чулуу	Ш-2
16	Буфет	26.14	Чулуу	Ш-2
17	Шат	15.61	Чулуу	Ш-2

ЗӨВШӨӨРӨЛЦСӨН

	Нэр	Гарын үсэг
ББ	С.Цэмбэл	
ХАС	А.Цогтжаргал	
ЦБУ	Ш.Батсайхан	
ХТ, ДГ	Ю.Оюунцэцэг	
ХД	Б.Улаанхүү	

Үе шат: АЖЛЫН ЗУРАГ

"АВТОР" ХХК
Монгол улс.УБхот. СБДүүрэг.7-р хороо
Барилгын дэшгилтэд технологийн төв
503-508 тоот
Утас: 11-354207, 99098252
Факс: 976-11-354207
И-мэйл: Ts_8252@yahoo.com

Архитектор		Л.Чагнаа
Гүйцэтгэсэн		Д.Амаржаргал
Шалгасан		Л.Чагнаа

ЗАСАГ ДАРГЫН ТАМГЫН ГАЗРЫН
КОНТОРЫН БАРИЛГА
/Дундговь аймаг, Сайнцагаан сум/

3-р давхрын байгуулалт

Масштаб:	Зургийн дугаар:	Хуудас:
М1:150	БА-6	31
ЕГ Шифр:	ТГ Шифр:	Огноо:
А-06/2019	ЭТ- /2019	2019.07.10

А3

ГАДНА ДОТОР БАГАНЫН ХЭСЭГЛЭЛ М1:25

Хэсэглэл Б-1 М1:25

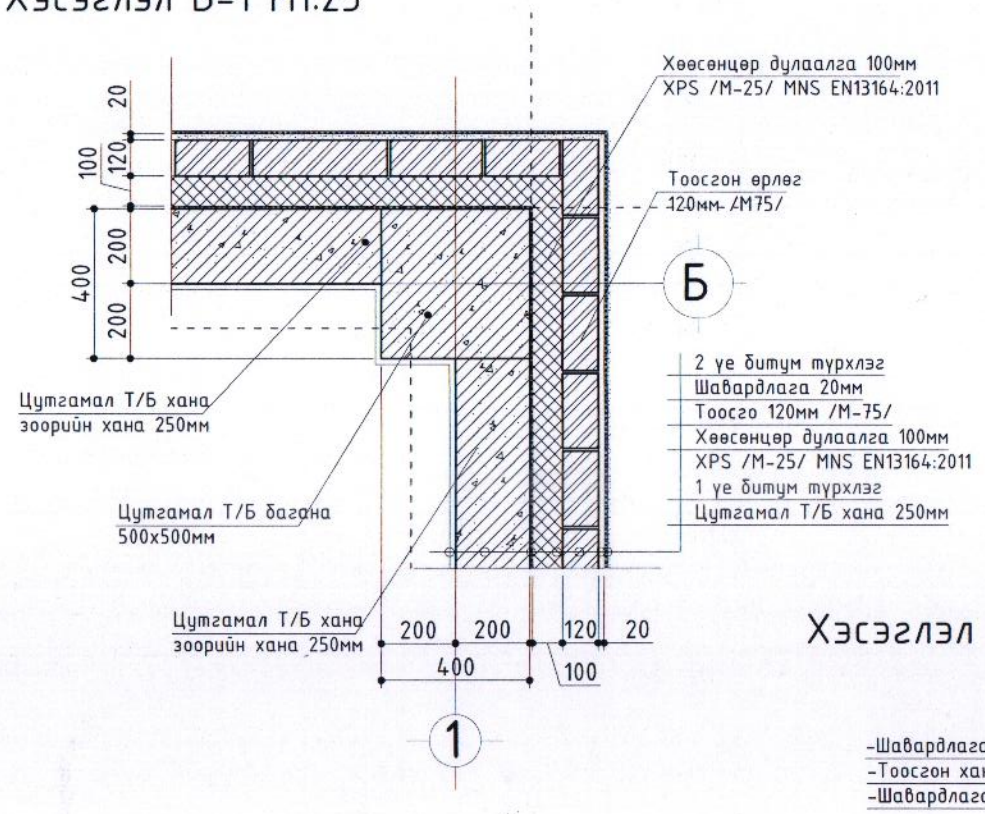

Хэсэглэл Б-3 М1:25

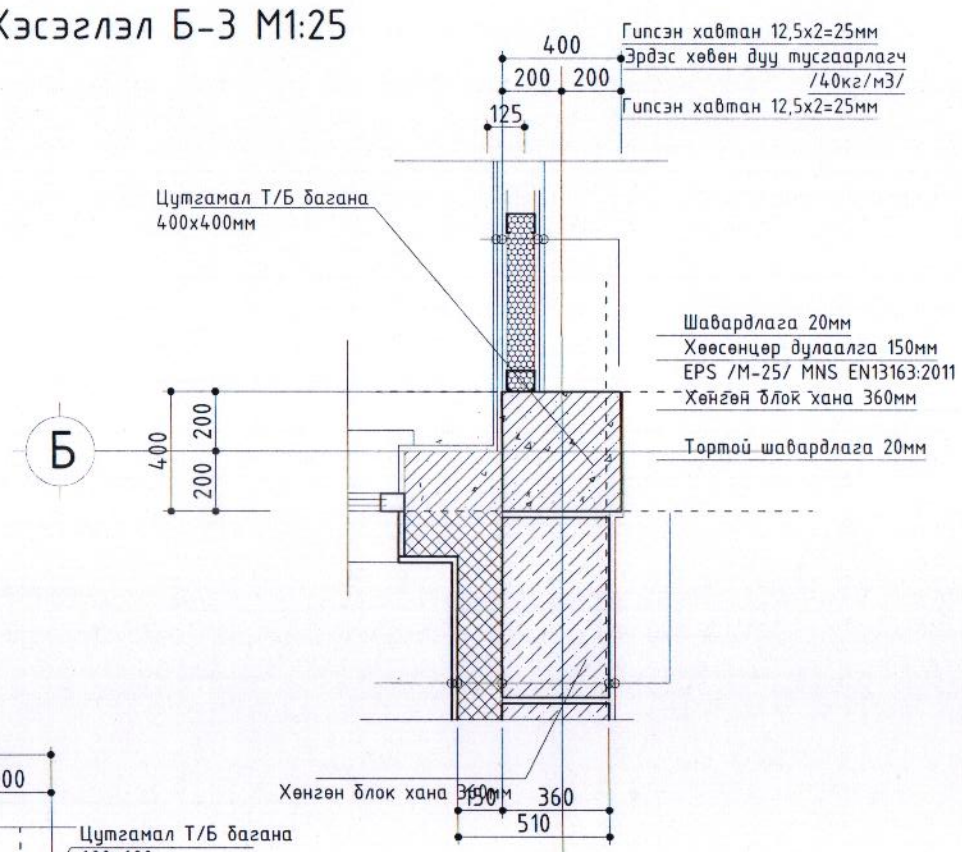

Хэсэглэл Б-4 М1:25

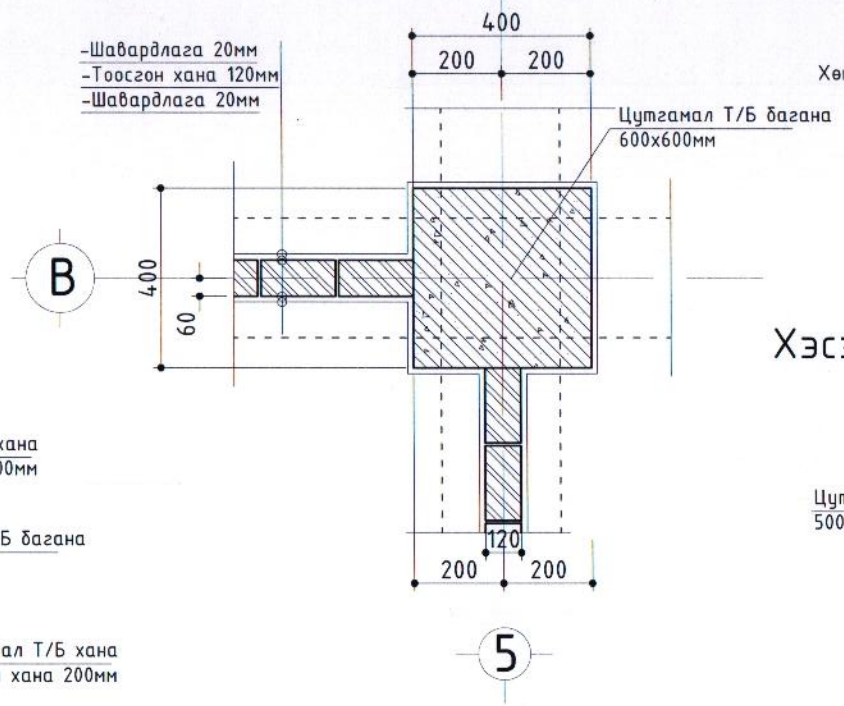

Хэсэглэл Б-2 М1:25

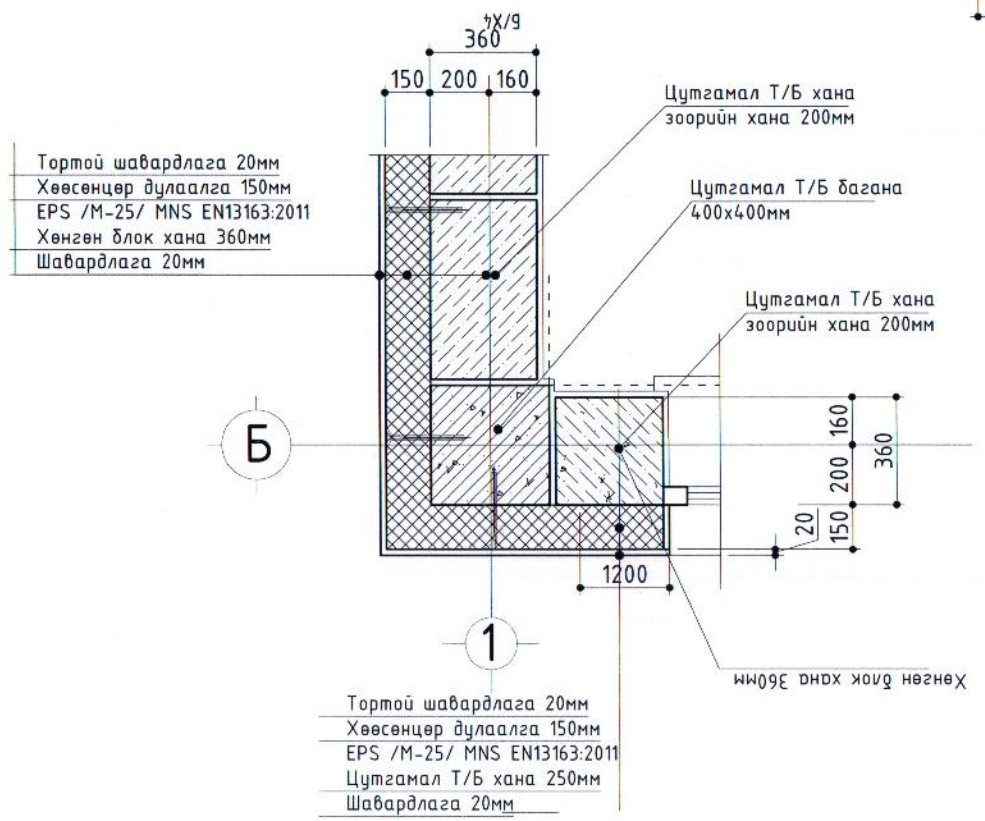

Хэсэглэл Б-5 М1:25

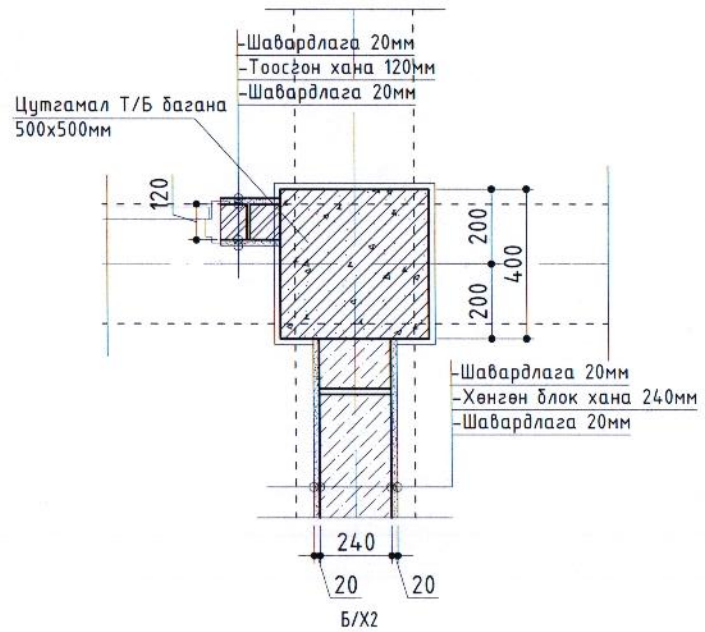

ТАЙЛБАР:

1. Тус хуудсыг огтлолын зураг "БА-11.12" хуудастай хамт үзнэ үү.
2. Мөн байгуулалтын зураг "БА-3-6" хуудастай хамт үзнэ үү.

Ye шат:	АЖЛЫН ЗУРАГ	
"АВТОР" ХХК	Монгол улс.УБхот. СБДүүрэг.7-р хороо Барилгын дэшгилтэд технологийн төв 503-508 тоот Утас: 11-354207, 99098252 Факс: 976-11-354207 И-мэйл: Ts_8252@yahoo.com	
Архитектор		Л.Чагнаа
Гүйцэтгэсэн		Д.Амаржаргал
Шалгасан		Л.Чагнаа
ЗАСАГ ДАРГЫН ТАМГЫН ГАЗРЫН КОНТОРЫН БАРИЛГА /Дундговь аймаг, Сайнцагаан сум/		
Ханын хэсэглэлүүд		
Масштаб: М1:100	Зургийн дугаар: БА-7	Хуудас: 26
ЕГ Шифр: А-06/2019	ТГ Шифр: ЭТ- /2019	Огноо: 2019.07.10

А3

ГАДНА, ДОТОР ХАНЫН ТОДОРХОЙЛОЛТ М1:20

	ДОТОР ХАНЫН ТӨРӨЛ	ХАНЫН БҮТЭЦ	ТАЙЛБАР
1	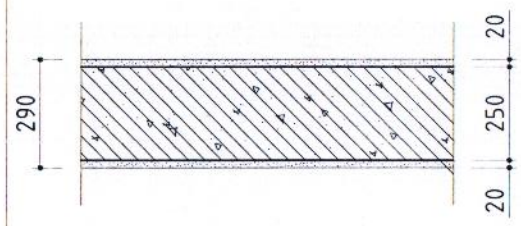	-Шавардлага 20мм -Цутгамал Т/Б хана 250мм -Шавардлага 20мм	Зоорийн давхрын цутгамал Т/Б хамар хана
2	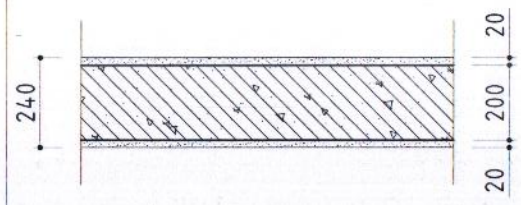	-Шавардлага 20мм -Цутгамал Т/Б хана 200мм -Шавардлага 20мм	Зоорь болон 1-9-р давхрын цутгамал Т/Б хамар хана
3	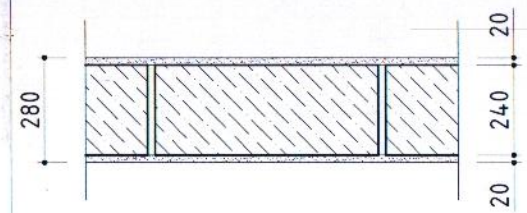	-Шавардлага 20мм -Хөнгөн блок хана 240мм -Шавардлага 20мм	Айл хоорондх тусгаарлах хөнгөн блокон хамар хана
4	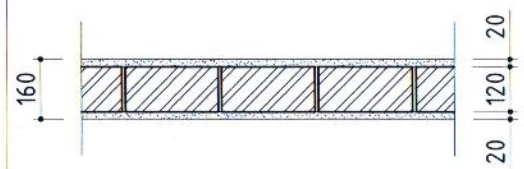	-Шавардлага 20мм -Тоосгон хана 120мм -Шавардлага 20мм	Зоорийн болон техникийн давхарт гарах хамар хана
5	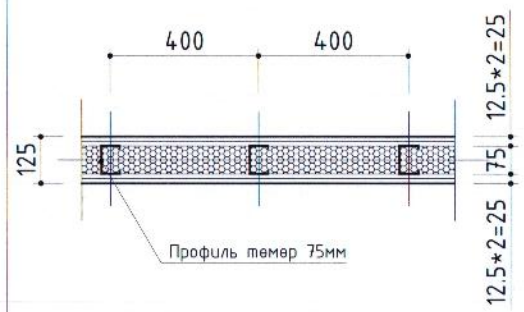	-Гипсэн хавтан 12,5*2=25мм -Эрдэс хөвөн дуу тусгаарлагч 75мм /40кг/м3/ -Гипсэн хавтан 12,5*2=25мм	бусад бүх өрөө тасалгааг тусгаарлах дундаа эрдэс хөвөн дуу тусгаарлагчтай 2 давхар гипсэн хана. Ариун цэврийн өрөө болон гал тогооны хэсэгт ус чийгэнд тэсвэртэй, уур тусгаарлагчтай гипсэн хавтан хэрэглэнэ.

	ГАДНА ХАНЫН ТӨРӨЛ		
6	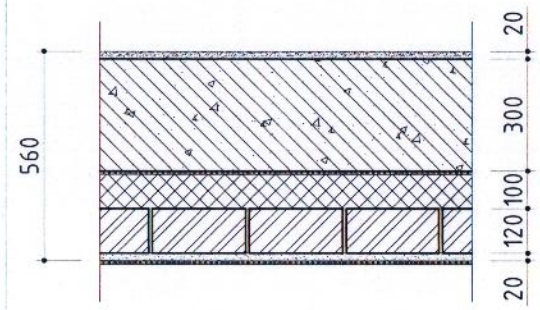	-Шавардлага 20мм -Цутгамал Т/Б хана-250мм -Битум түрхлэг -Хөвөсөнцөр дулаалга 100мм /XPS /M-25/ MNS EN13164-2011/ -Тоосгон өрлөг 120мм М75 -Шавардлага 20мм -2 үе битум түрхлэг	Зоорийн давхрын ус чийгэнд тэсвэртэй хөвөсөнцөр дулаалгатай цутгамал Т/Б гадна хана
7	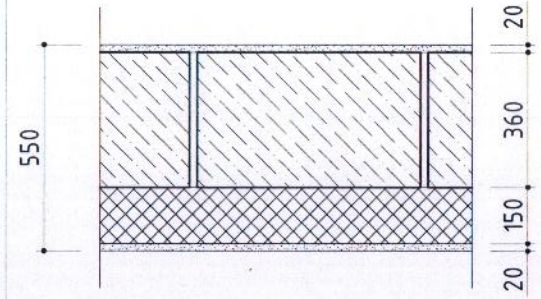	-Шавардлага 20мм -Хөнгөн блок хана 360мм -Хөвөсөнцөр дулаалга 150мм /EPS /M-25/ MNS EN13163:2011/ -Тортой шавардлага 20мм	Дулаалгатай хөнгөн блокон гадна хана
8			
9			
10			

ТАЙЛБАР:

- Эдэлгээ даах хийцтэй, ашиглалтын хугацаа бат бэх
- Шаланд стандартын шаардлага хангасан цемент, металл, мод болон бусад материал хэрэглэх
- Шалны материалын физик-механик шинж чанар нь ашиглалтын үзүүлэлт шаардлагыг бүрэн хангах
- Угсралтын болон ашиглалтын үеийн хөдөлмөр зарцуулалт бага байх
- Угсралтын ажил нь аль болох механикжих
- Шалны материал нь эрүүл мэндэд хор нөлөөгүй байх
- Эрүүл ахуйн шаардлагад нийцэх
- Тэсэрч дэлбэрэх галын аюулгүйн шаардлага хангах

Үе шат:	АЖЛЫН ЗУРАГ	
"АВТОР" ХХК	Монгол улс.УБхот. СБДүүрэг.7-р хороо Барилгын дэшгилтэд технологийн төв 503-508 тоот Утас: 11-354207, 99098252 Факс: 976-11-354207 И-мэйл: Ts_8252@yahoo.com	
Архитектор		Л.Чагнаа
Гүйцэтгэсэн		Д.Амаржаргал
Шалгасан		Л.Чагнаа
ЗАСАГ ДАРГЫН ТАМГЫН ГАЗРЫН КОНТОРЫН БАРИЛГА /Дундговь аймаг, Сайнцагаан сум/		
Гадна, дотор ханын тодорхойлолт		
Масштаб: М1:20	Зургийн дугаар: БА-8	Хуудас: 26
ЕГ Шифр: А-06/2019	ТГ Шифр: ЭТ- /2019	Огноо: 2019.07.10

А3

ДЭЭВРИЙН БАЙГУУЛАЛТ М1:100

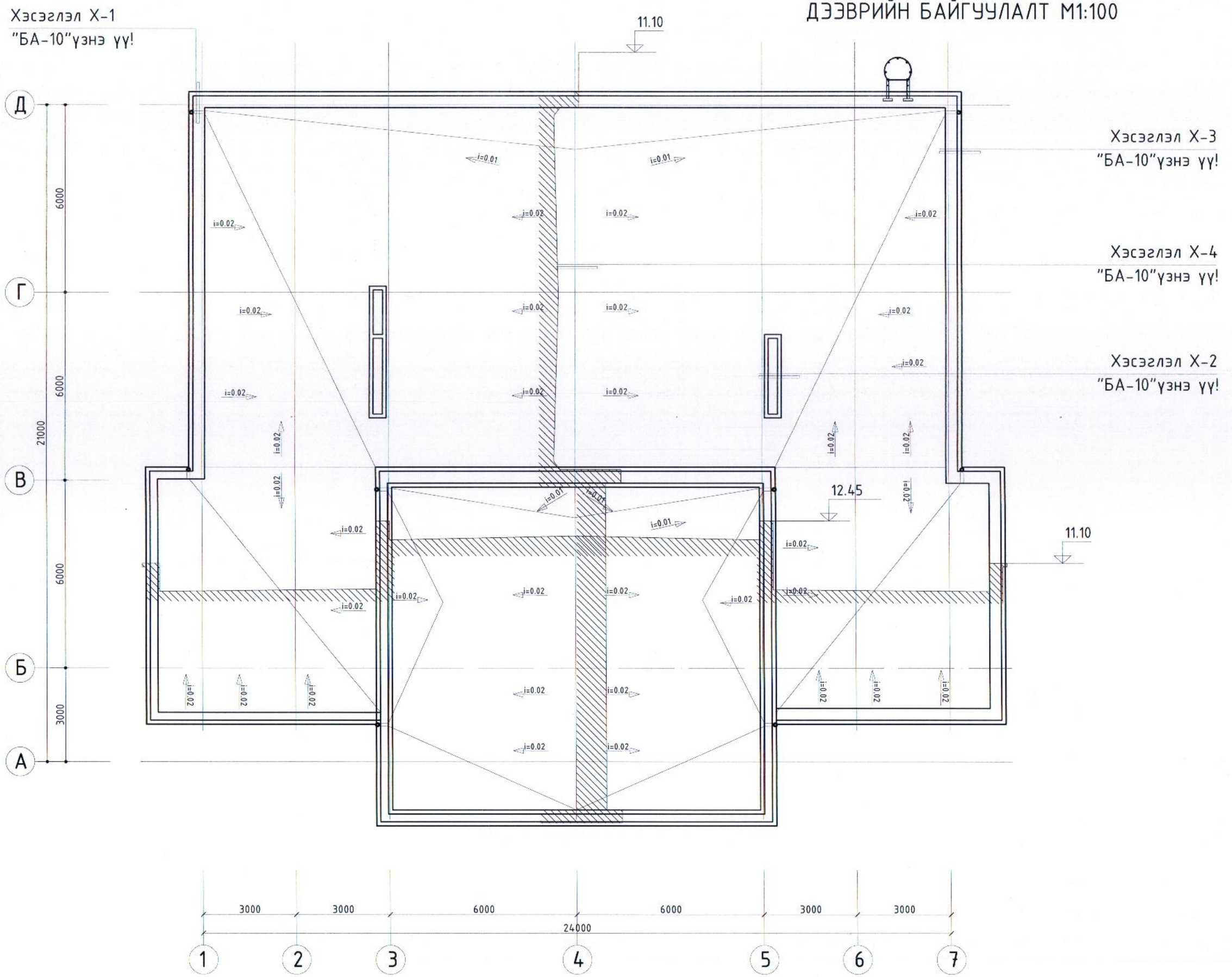

ТАЙЛБАР:

Ye шат:	АЖЛЫН ЗУРАГ
"АВТОР" ХХК	Монгол улс.УБхот. СБДүүрэг.7-р хороо Бариглын дэшгилтэд технологийн төв 503-508 тоот Утас: 11-354207, 99098252 Факс: 976-11-354207 И-мэйл: Ts_8252@yahoo.com
Архитектор	Л.Чагнаа
Гүйцэтгэсэн	Д.Амаржаргал
Шалгасан	Л.Чагнаа

ЗАСАГ ДАРГЫН ТАМГЫН ГАЗРЫН
КОНТОРЫН БАРИЛГА
/Дундговь аймаг, Сайнцагаан сум/

Дээврийн байгуулалт

Масштаб:	Зургийн дугаар:	Хуудас:
М1:150	БА-9	26
ЕГ Шифр: А-06/2019	ТГ Шифр: ЗТ- /2019	Огноо: 2019.07.10

А3

Хэсэглэл Х-1

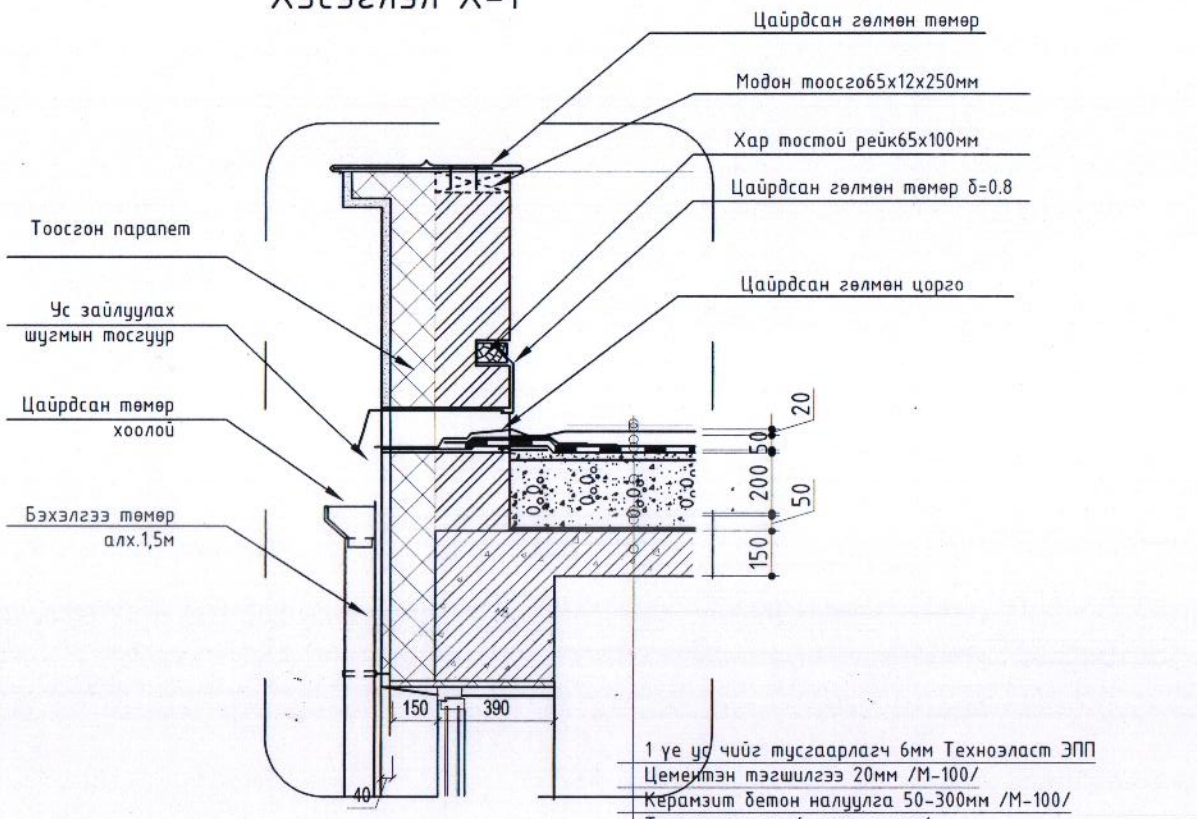

1 үе ус чийг тусгаарлагч 6мм Техноэласт ЭПП
Цементэн тэгшилгээ 20мм /М-100/
Керамзит бетон налуулга 50-300мм /М-100/
Тусгаарлах үе /гялгар цаас/
Хөвсөнцөр дулаалга 200мм XPS /М-35/ MNS EN13164:2011
1 үе уур ус тусгаарлагч, Унифлекс ЭПП
Цементэн тэгшилгээ 50мм /М-100/
Цутгамал Т/Б хучилт 150мм

Хэсэглэл Х-3

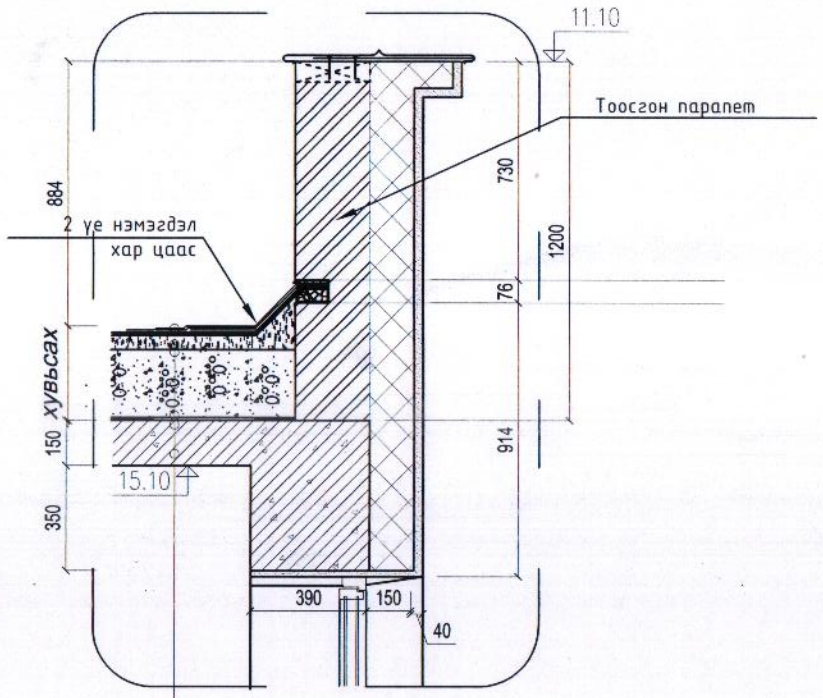

1 үе ус чийг тусгаарлагч 6мм Техноэласт ЭПП
Цементэн тэгшилгээ 20мм /М-100/
Керамзит бетон налуулга 50-300мм /М-100/
Тусгаарлах үе /гялгар цаас/
Хөвсөнцөр дулаалга 200мм XPS /М-35/ MNS EN13164:2011
1 үе уур ус тусгаарлагч, Унифлекс ЭПП
Цементэн тэгшилгээ 50мм /М-100/
Цутгамал Т/Б хучилт 150мм

Хэсэглэл Х-2

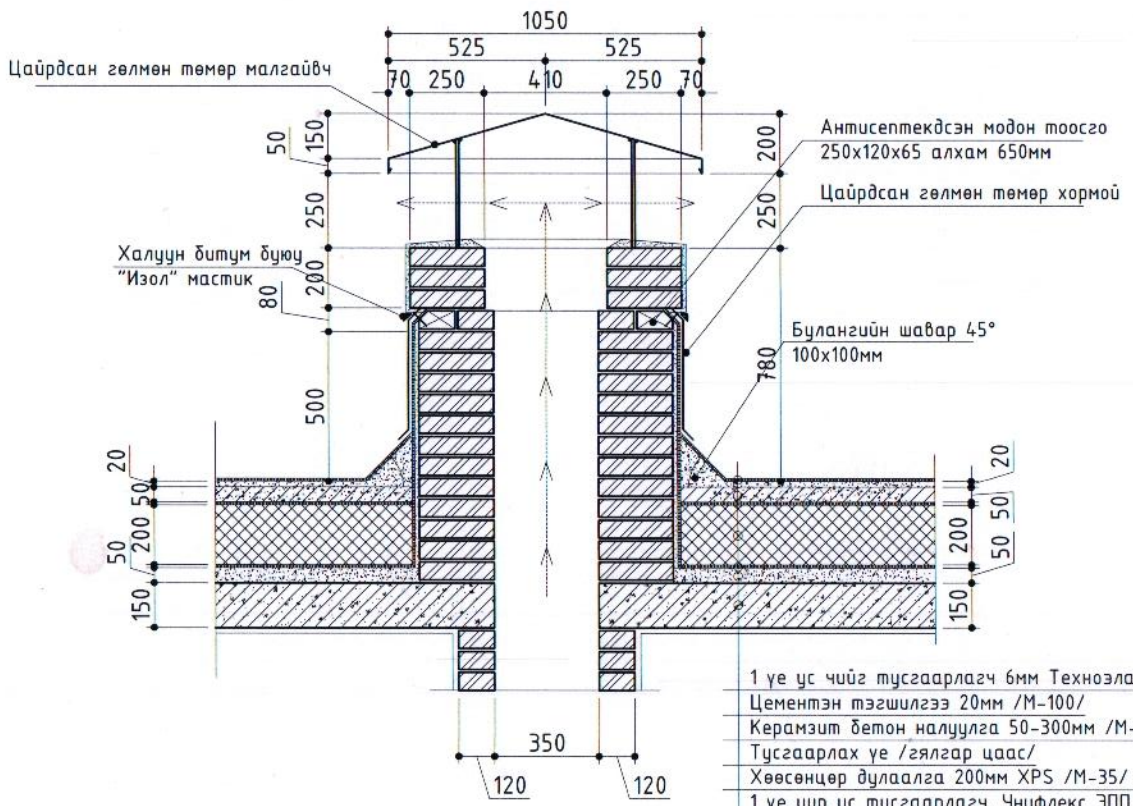

1 үе ус чийг тусгаарлагч 6мм Техноэласт ЭПП
Цементэн тэгшилгээ 20мм /М-100/
Керамзит бетон налуулга 50-300мм /М-100/
Тусгаарлах үе /гялгар цаас/
Хөвсөнцөр дулаалга 200мм XPS /М-35/ MNS EN13164:2011
1 үе уур ус тусгаарлагч, Унифлекс ЭПП
Цементэн тэгшилгээ 50мм /М-100/
Цутгамал Т/Б хучилт 150мм

Хэсэглэл Х-4

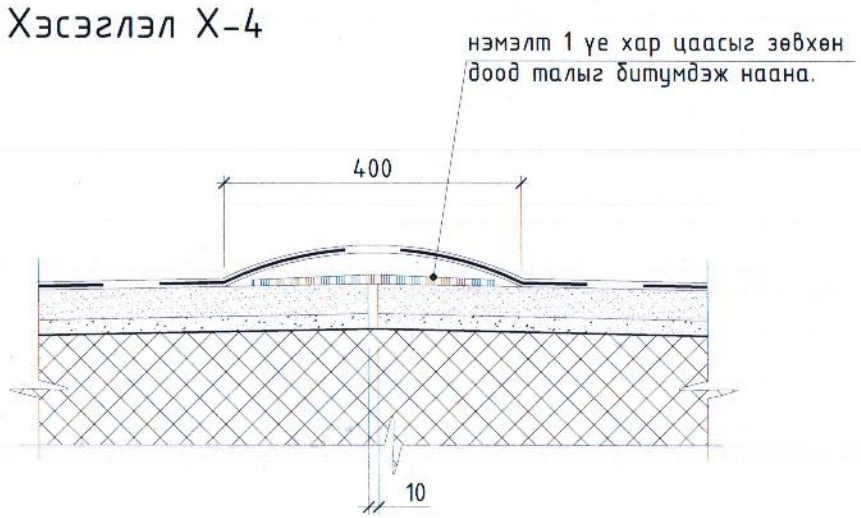

ТАЙЛБАР:

Ye шат:	АЖЛЫН ЗУРАГ
"АВТОР" ХХК	Монгол улс.УБхот. СБДүүрэг.7-р хороо Барилгын дэшгилтэд технологийн төв 503-508 тоот Утас: 11-354207, 99098252 Факс: 976-11-354207 И-мэйл: Ts_8252@yahoo.com
Архитектор	Л.Чагнаа
Гүйцэтгэсэн	Д.Амаржаргал
Шалгасан	Л.Чагнаа

ЗАСАГ ДАРГЫН ТАМГЫН ГАЗРЫН КОНТОРЫН БАРИЛГА

/Дундговь аймаг, Сайнцагаан сум/

Дээвэрт гарах хэсэглэлүүд

Масштаб:	Зургийн дугаар:	Хуудас:
М1:100	БА-10	31
ЕГ Шифр: А-06/2019	ТГ Шифр: ЭТ- /2019	Огноо: 2019.07.10

А3

ОГТЛОЛ 1-1 М1:150

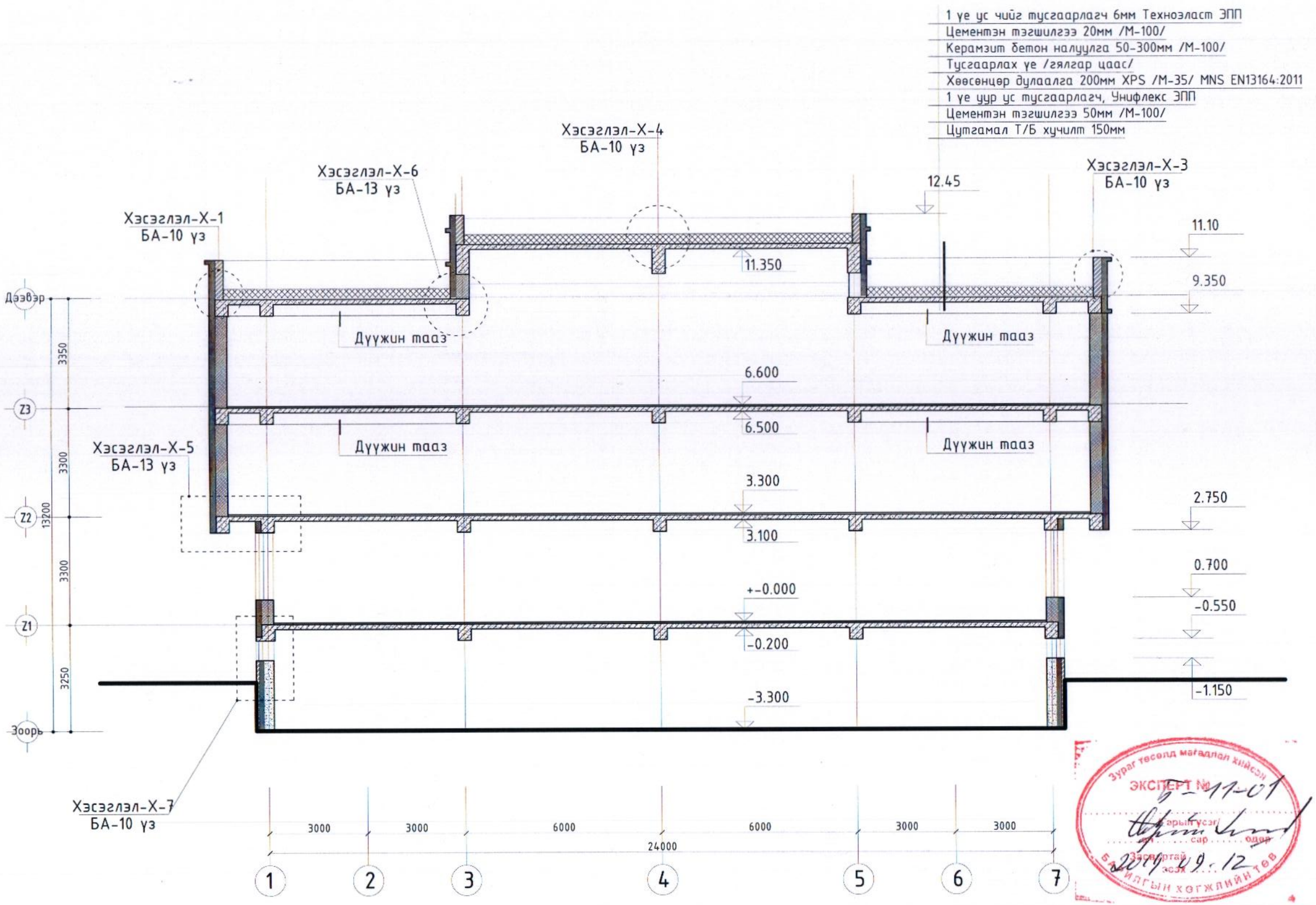

ТАЙЛБАР:

1. Заслын ажлын тодорхойлолт ерөнхий тайлбар бичгээс үз.
2. Огтлолын зургийг хуудас БА-11-12-с үз.
3. Шатны хэсэгчилсэн байгуулалт, огтлолыг хуудас БА-15 үз.
4. Гадна довжоо ГД-1-г хуудас БА-24 үз.
5. Ариун цэврийн өрөөний хэсэгчилсэн байгуулалтыг хуудас БА-16 үз.
6. Хаалга, Цонхны загвар хэмжээг хуудас БА-21, 22 үз.
7. Шалны тодорхойлолтыг хуудас БА-14.
8. Ханын хэсэглэлийг хуудас БА-7.8 үз-с тус тус үзнэ үү.

9. Бусад холбогдолтой зургийг ажлын зургийн үндсэн бүрдлийн хорших хэсгүүдээс харна. Жишээ нь: ББ, ЦБУ, ХАС, ДГ, ХД гэх мэт бусад бүрдэл зургуудтай хамтатган үзнэ.

Үе шат:	АЖЛЫН ЗУРАГ	
"АВТОР" ХХК	Монгол улс.УБхот. СБДүүрэг.7-р хороо Барилгын дэшгилтэд технологийн төв 503-508 тоот Утас: 11-354207, 99098252 Факс: 976-11-354207 И-мэйл: Ts_8252@yahoo.com	
Архитектор		Л.Чагнаа
Гүйцэтгэсэн		Д.Амаржаргал
Шалгасан		Л.Чагнаа

ЗАСАГ ДАРГЫН ТАМГЫН ГАЗРЫН
КОНТОРЫН БАРИЛГА
/Дундговь аймаг, Сайнцагаан сум/

Огтлол 1-1

Масштаб:	Зургийн дугаар:	Хуудас:
М1:150	БА-11	31
ЕГ Шифр: А-06/2019	ТГ Шифр: ЗТ- /2019	Огноо: 2019.07.10

Зураг төсөлд мөрдөлт хийсэн
ЭКСПЕРТ № 9-11-01
Гарын үсэг
Сар Өдөр
Хянасан огноо 2019.09.12
БАРИЛГЫН ХӨГЖЛИЙН ТӨВ

А3

ОГТЛОЛ 2-2 М1:150

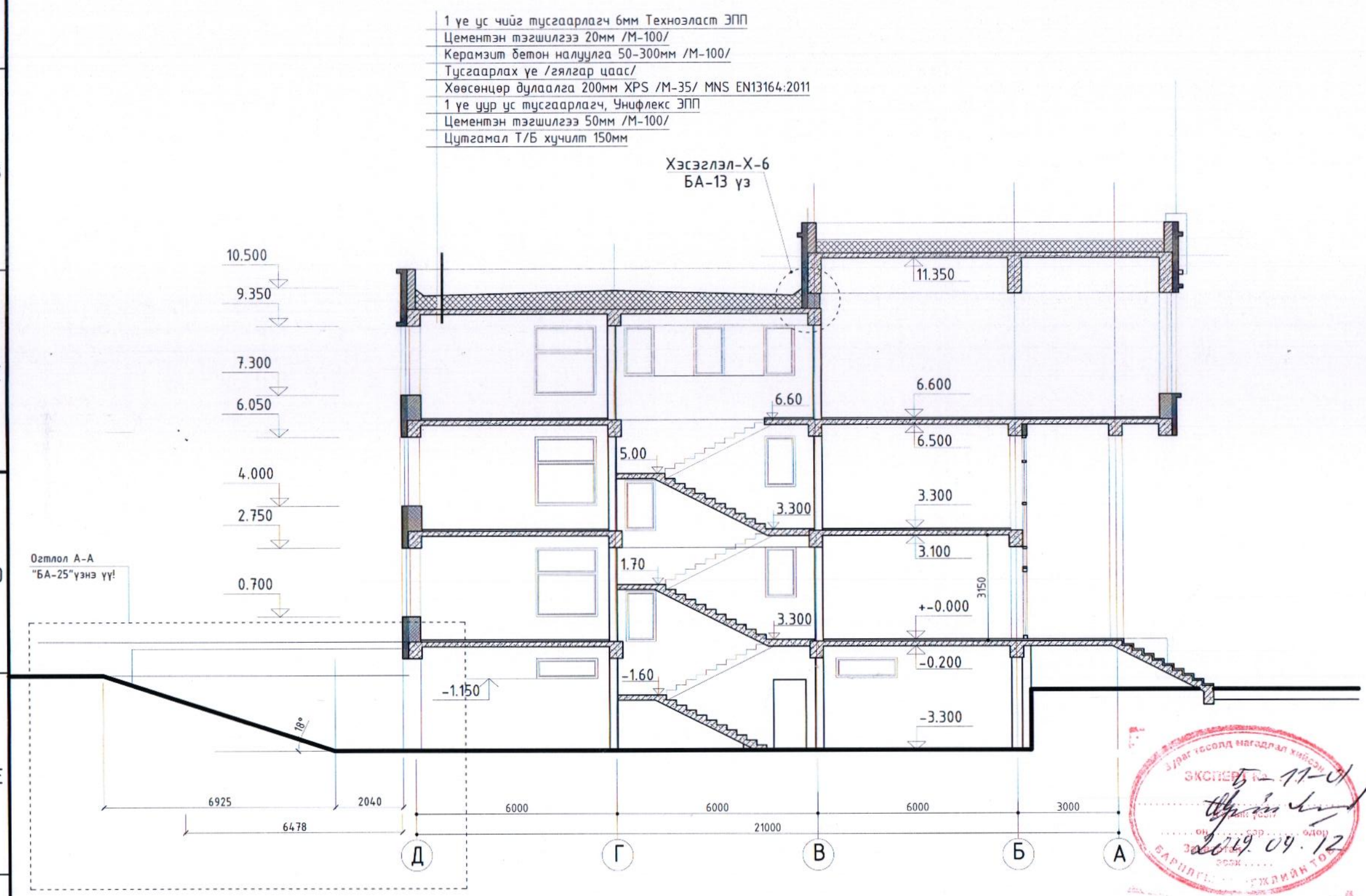

ТАЙЛБАР:

1. Заслын ажлын тодорхойлолт ерөнхий тайлбар бичгээс үз.
2. Огтлолын зургийг хуудас БА-11-12-с үз.
3. Шатны хэсэгчилсэн байгуулалт, огтлолыг хуудас БА-15 үз.
4. Гадна довжоо ГД-1-г хуудас БА-24 үз.
5. Ариун цэврийн өрөөний хэсэгчилсэн байгуулалтыг хуудас БА-16 үз.
6. Хаалга, Цонхны загвар хэмжээг хуудас БА-21, 22 үз.
7. Шалны тодорхойлолтыг хуудас БА-14.
8. Ханын хэсэглэлийг хуудас БА-7.8 үз-с тус тус үзнэ үү.
9. Бусад холбогдолтой зургийг ажлын зургийн үндсэн бүрэлдэхүүн хэсгүүдээс харна. Жишээ нь: ББ, ЦБУ, ХАС, ДГ, ХД гэх мэт бусад бүрэлдэхүүн зургуудтай хамтатган үзнэ.

Үе шат:	АЖЛЫН ЗУРАГ	
"АВТОР" ХХК	Монгол улс.УБхот. СБДүүрэг.7-р хороо Барилгын дэшгилтэд технологийн төв 503-508 тоот Утас: 11-354207, 99098252 Факс: 976-11-354207 И-мэйл: Ts_8252@yahoo.com	
Архитектор		Л.Чагнаа
Гүйцэтгэсэн		Д.Амаржаргал
Шалгасан		Л.Чагнаа

ЗАСАГ ДАРГЫН ТАМГЫН ГАЗРЫН
КОНТОРЫН БАРИЛГА
/Дундговь аймаг, Сайнцагаан сум/

Огтлол 2-2

Масштаб:	Зургийн дугаар:	Хуудас:
М1:150	БА-12	31
ЕГ Шифр: А-06/2019	ТГ Шифр: ЭТ- /2019	Огноо: 2019.07.10

А3

Хэсэглэл Х-5

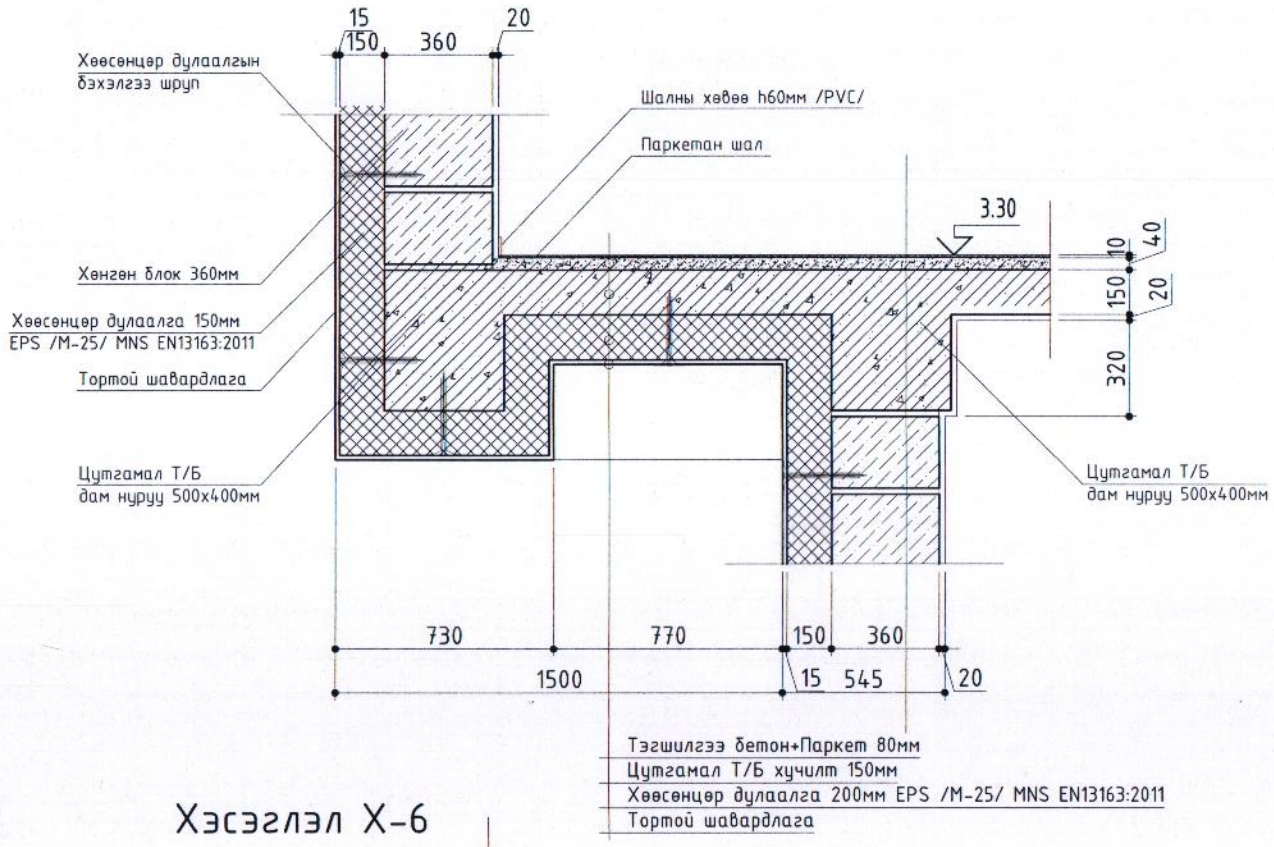

Хэсэглэл Х-6

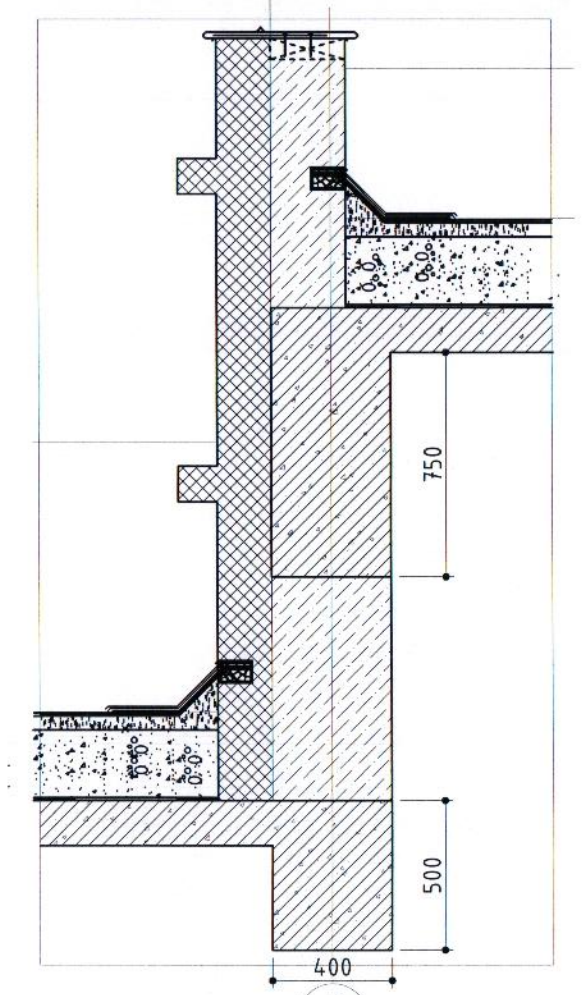

3

Хэсэглэл Х-7

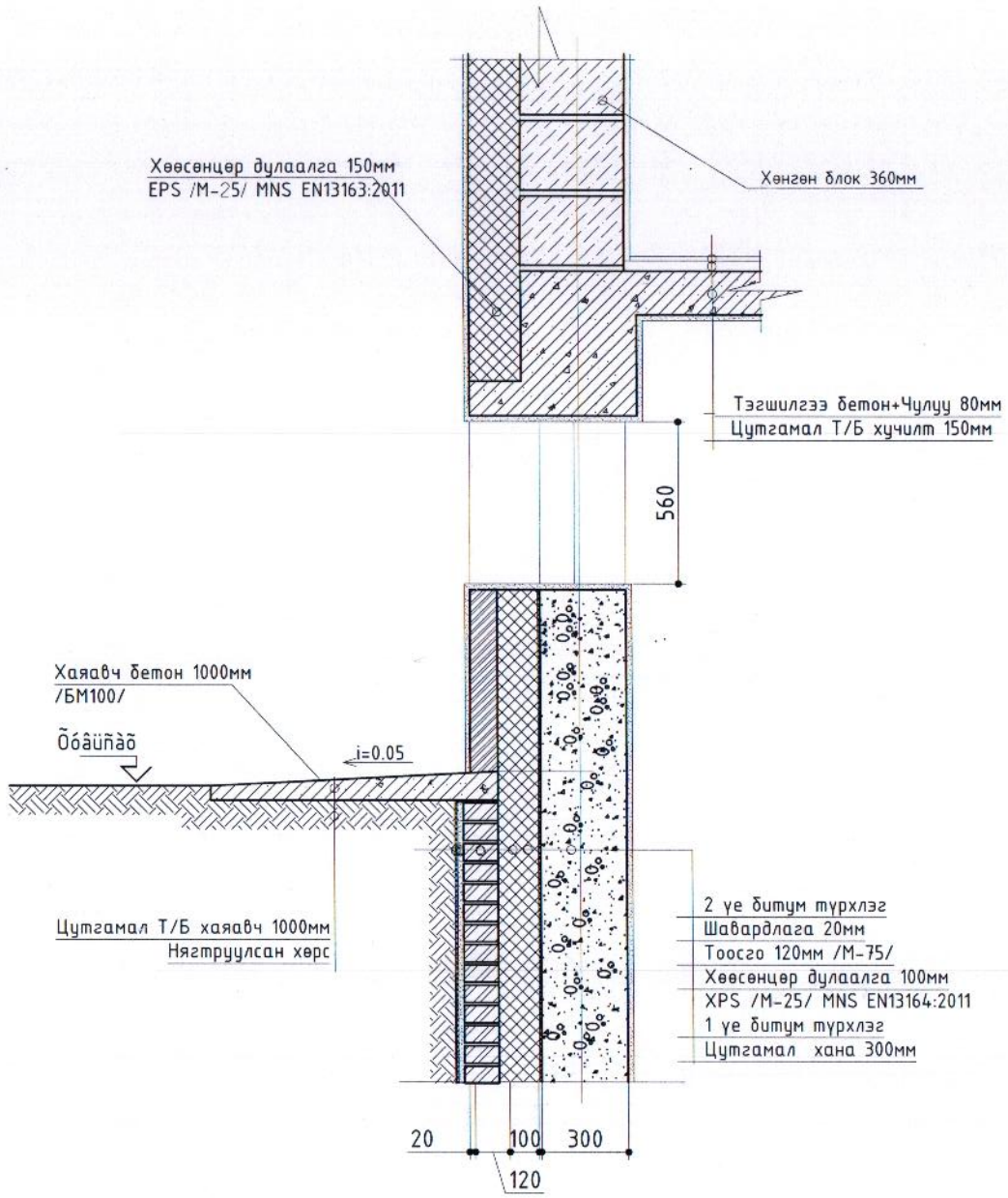

ТАЙЛБАР:

Ye шат:	АЖЛЫН ЗУРАГ
"АВТОР" ХХК	Монгол улс.УБхот. СБДүүрэг.7-р хороо Бариллын дэшгилтэд технологийн төв 503-508 toom Утас: 11-354207, 99098252 Факс: 976-11-354207 И-мэйл: Ts_8252@yahoo.com
Архитектор	Л.Чагнаа
Гүйцэтгэсэн	Д.Амаржаргал
Шалгасан	Л.Чагнаа

ЗАСАГ ДАРГЫН ТАМГЫН ГАЗРЫН КОНТОРЫН БАРИЛГА

/Дундговь аймаг, Сайнцагаан сум/

Ханын хэсэглэлүүд

Масштаб:	Зургийн дугаар: БА-13	Хуудас: 31
ЕГ Шифр: А-06/2019	ТГ Шифр: ЭТ- /2019	Огноо: 2019.07.10

A3

ШАЛНЫ ТОДОРХОЙЛОЛТ М1:20

ШАЛНЫ МАРК	ШАЛНЫ СХЕМ	ШАЛНЫ	ТАЙЛБАР	ШАЛНЫ МАРК	ШАЛНЫ СХЕМ	ШАЛНЫ	ТАЙЛБАР
Ш-1	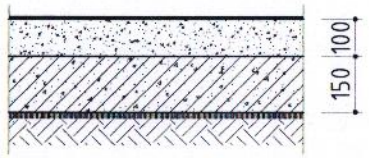	-2 давхар резинэн бүдаг -Тэгшилгээ бетон 50-100мм -Цутгамал бетон шал -150мм -Ус тусгаарлах үе -Нягтруулсан хөрс	Зоорийн давхрын шал	Ш-4	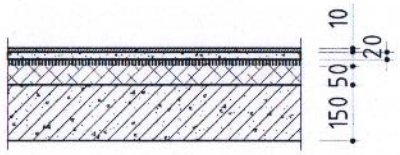	-Паркетан шал-10мм -Зөөлөвч -Цементэн тэгшилгээ /М150/-20мм -Ус тусгаарлах 2 үе хар цаас -Дуу тусгаарлах Э/хөвөн хавтан-50мм -Цутгамал Т/Б хучилт-150мм	Ажлын бүх өрөө тасалгаанд, /ариун цэврийн өрөөнөөс бусад/
Ш-2	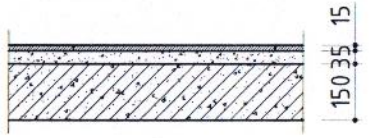	-Чулуу-15мм -Багсармал /М150/-35мм -Цутгамал Т/Б хучилт-180мм	Үйлчилгээ болон бүх давхрын шатны хонгил нийтийн эзэмшлийн талбай	Ш-5	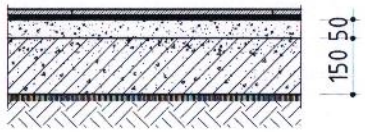	-Чулуу-15мм -Багсармал /М150/-35мм -Цутгамал бетон шал -150мм -Ус тусгаарлах үе -Нягтруулсан хөрс	Зоорийн давхрын шат,коридор,болон үйлчилгээний өрөөнүүдийн шал
Ш-3	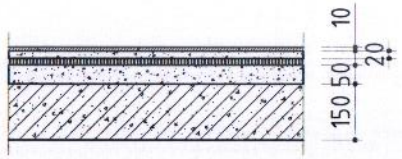	-Керамик хавтанцар -10мм -Цементэн зуурмаг /М150/ -20мм -Ус тусгаарлах 2 үе хар цаас -Цементэн тэгшилгээ /М150/-50мм -Цутгамал Т/Б хучилт-150мм	ариун цэврийн өрөөний плитан шал				

ЗАСАЛЫН ТОДОРХОЙЛОЛТ М1:20

Д/Д	ӨРӨӨНИЙ НЭР	ДАВХРЫН ӨНДӨР /м/	ТААЗ	ШАЛНЫ ТӨРӨЛ	ХАНА, ХАМАР ХАНА, БАГАНА	ХАНА, ХАМАР ХАНА, БАГАНЫН ДООД ХЭСЭГ	
			Заслалын төрөл	Заслалын төрөл	Заслалын төрөл	Заслалын төрөл	Өндөр /м/
1	Хөлийн өрөө, шатны хонгил, коридор, гонх	H=3.00 м	Затирка хийж, цавуут эмульсэн 2 дахин будгаар будна.	Чулуун хавтан өнгөлгөө. MNS 0230. 2004.	Хаалганаас дээшхи ханыг шавардаж, хөрсжүүлэлт хийж цайвар өнгийн цавуут эмульсэн будгаар 2 дахин будна.	Ханыг шавардаж, хаалганы төвшинд хүртэл керамик хавтан наана.	H=2.80 м
2	Ажлын өрөө	H=3.00 м	Затирка хийж, цавуут эмульсэн 2 дахин будгаар будна.	Паркетен шал хийнэ.	H=2.1 метрээс дээшхи ханыг шавардаж, хөрсжүүлэлт хийж цайвар өнгийн эмульсэн будгаар 2 дахин будна.	Ханыг шавардаж, H=0.9-1.5м-ийн түвшингөөр керамик хавтанцар наана.	H=2.80 м
2	Ариун цэврийн өрөө, шүршүүр	H=3.00 м	Затирка хийж, цавуут эмульсэн 2 дахин будгаар будна.	Керамик хавтан өнгөлгөө. MNS 0230. 2004.	H=2.1 метрээс дээшхи ханыг шавардаж, хөрсжүүлэлт хийж цайвар өнгийн эмульсэн будгаар 2 дахин будна.	Ханыг шавардаж, H=2.1 метр түвшингөөр керамик хавтанцар наана.	H=2.80 м
3	2-3-р давхарт №7, 12,2,3 дахь өрөөнүүд	H=3.00 м	Гоёлын дүүжин тааз.	Паркетен шал хийнэ.	Шалнаас тааз хүртэлх ханыг шавардаж, хөрсжүүлэлт хийж цайвар өнгийн зөөлөн обой наана.		H=2.80 м
4	Технийкийн өрөөнүүд	H=3.00 м	Затирка хийж, цавуут эмульсэн 2 дахин будгаар будна.	Бетон шал хийнэ.	Шалнаас тааз хүртэлх ханыг шавардаж, хөрсжүүлэлт хийж цайвар өнгийн эмульсэн будгаар 2 дахин будна.		H=2.80 м
5	Дулаан гараж	H=3.50 м	Затирка хийж, цавуут эмульсэн 2 дахин будгаар будна.	Бетон шал хийнэ. Резин будгаар будна	Шалнаас тааз хүртэлх ханыг шавардаж, хөрсжүүлэлт хийж цайвар өнгийн эмульсэн будгаар 2 дахин будна.		H=2.80 м

ТАЙЛБАР:

- Эдэлгээ даах хийцтэй, ашиглалтын хувьд бат бэх
- Шаланд стандартын шаардлага хангасан цемент, металл, мод болон бусад материал хэрэглэх
- Шалны материалын физик-механик шинж чанар нь ашиглалтын үзүүлэлт шаардлагыг бүрэн хангах
- Угсралтын болон ашиглалтын үеийн хөдөлмөр зарцуулалт бага байх
- Угсралтын ажил нь аль болох механикжих
- Шалны материал нь эрүүл мэндэд хор нөлөөгүй байх
- Эрүүл ахуйн шаардлагад нийцэх
- Тэсэрч дэлбэрэх галын аюулгүйн шаардлага хангах

Ye шат:	АЖЛЫН ЗУРАГ	
"АВТОР" ХХК	Монгол улс.УБхот. СБДүүрэг.7-р хороо Барилгын дэшгилтэд технологийн төв 503-508 тоот Утас: 11-354207, 99098252 Факс: 976-11-354207 И-мэйл: Ts_8252@yahoo.com	
Архитектор		Л.Чагнаа
Гүйцэтгэсэн		Д.Амаржаргал
Шалгасан		Л.Чагнаа
ЗАСАГ ДАРГЫН ТАМГЫН ГАЗРЫН КОНТОРЫН БАРИЛГА /Дундговь аймаг, Сайнцагаан сум/		
Шалны тодорхойлолт		
Масштаб: М1:20	Зургийн дугаар: БА-14	Хуудас: 31
ЕГ Шифр: А-06/2019	ТГ Шифр: ЭТ- /2019	Огноо: 2019.07.10

A3

Шатны огтлол М1:50

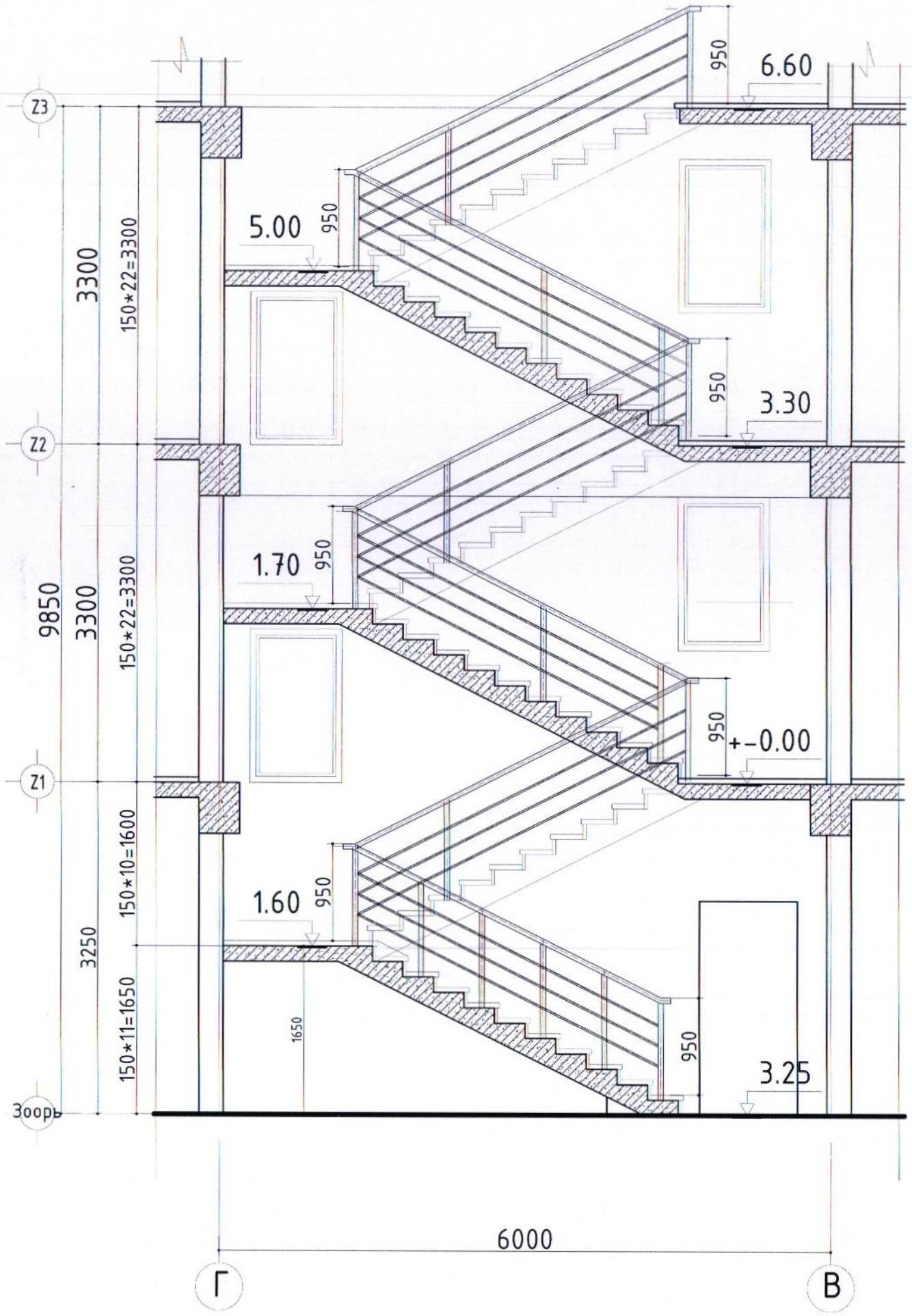

ШАТНЫ ХЭСЭГЛЭЛ

Давтагдах давхрын байгуулалт М1:100

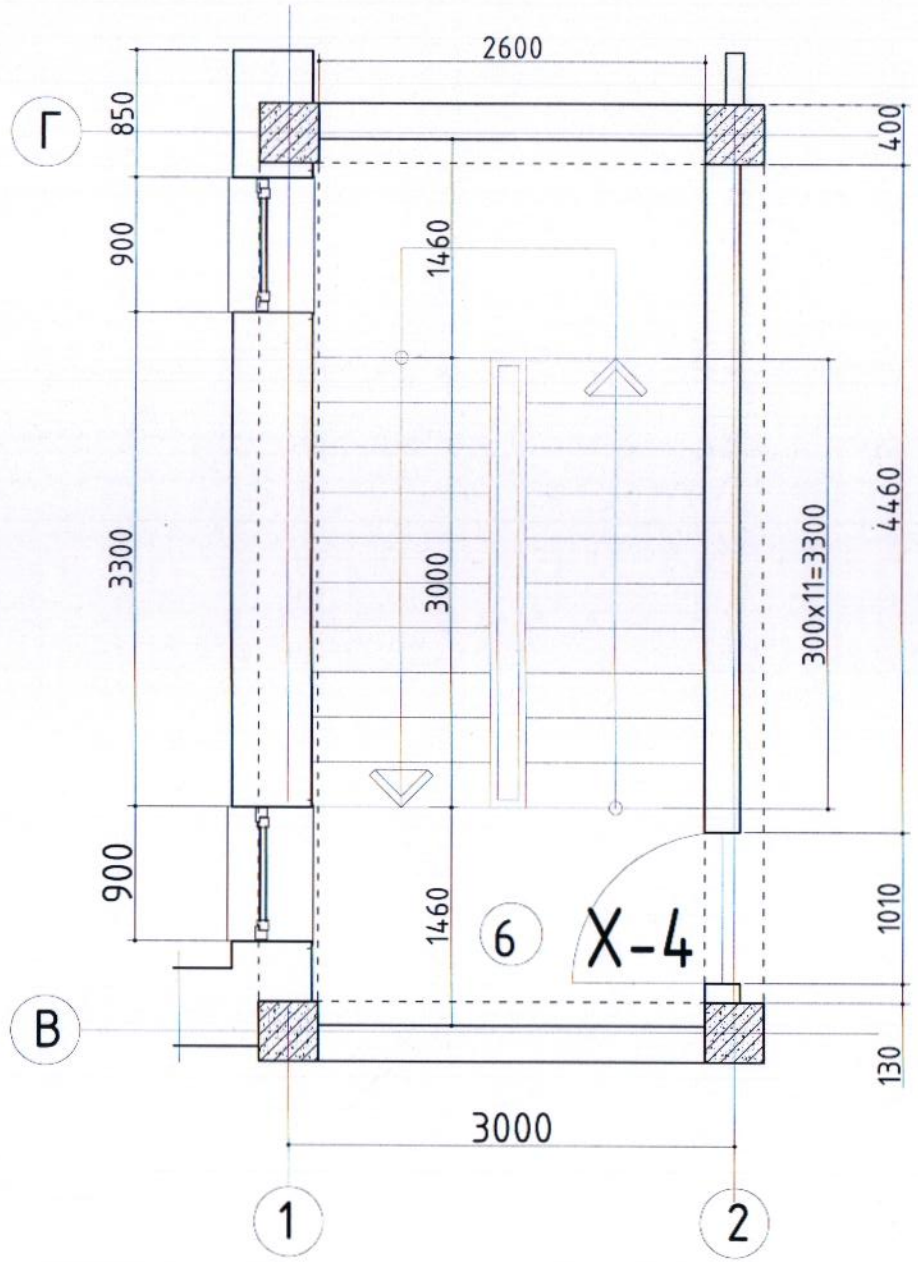

ТАЙЛБАР:

1. Тус хуудсыг огтлолын зураг "БА-8-11" хуудастай хамт үзнэ үү.
2. Мөн байгуулалтын зураг "БА-3" хуудастай хамт үзнэ үү.

Ye шат:	АЖЛЫН ЗУРАГ	
"АВТОР" ХХК	Монгол улс.УБхот. СБДүүрэг.7-р хороо Барилгын дэшгилтэд технологийн төв 503-508 тоот Утас: 11-354207, 99098252 Факс: 976-11-354207 И-мэйл: Ts_8252@yahoo.com	
Архитектор		Л.Чагнаа
Гүйцэтгэсэн		Д.Амаржаргал
Шалгасан		Л.Чагнаа
ЗАСАГ ДАРГЫН ТАМГЫН ГАЗРЫН КОНТОРЫН БАРИЛГА /Дундговь аймаг, Сайнцагаан сум/		
Шатны огтлол ба байгуулалт		
Масштаб: М1:100	Зургийн дугаар: БА-15	Хуудас: 31
ЕГ Шифр: А-06/2019	ТГ Шифр: ЭТ- /2019	Огноо: 2019.07.10

А3

АРИУН ЦЭВРИЙН ӨРӨӨНИЙ ХЭСЭГЛЭЛҮҮД

Хэсэглэл А-1

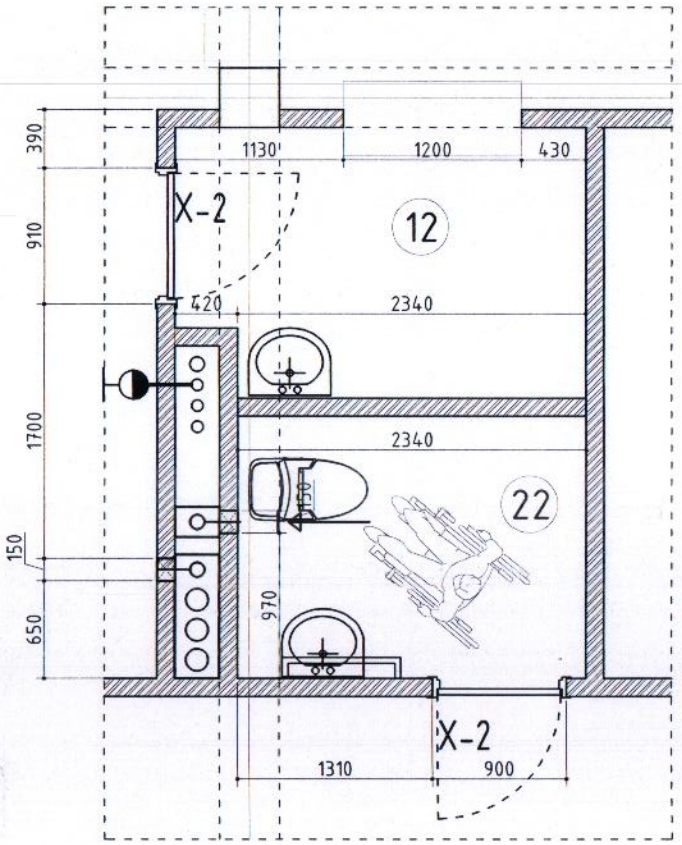

Хэсэглэл А-2

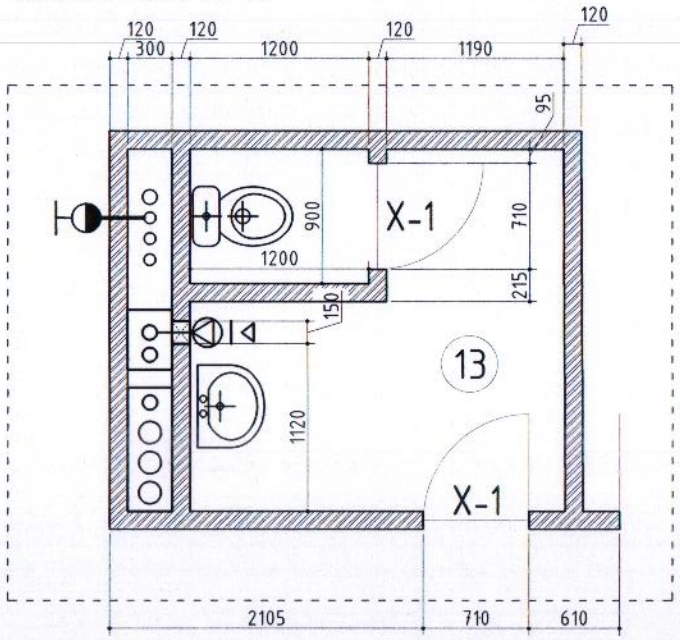

Хэсэглэл А-3

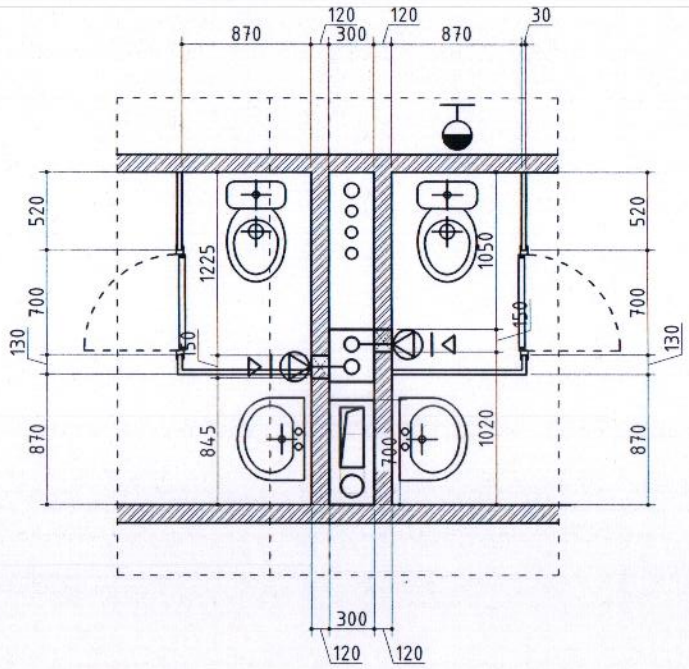

Хэсэглэл А-4

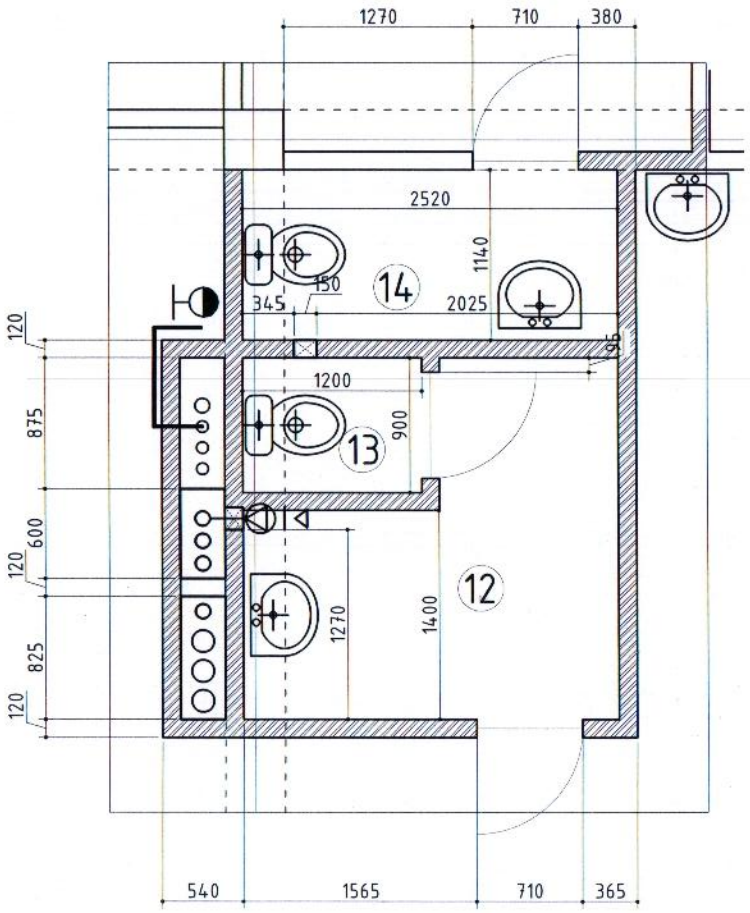

Хэсэглэл А-5

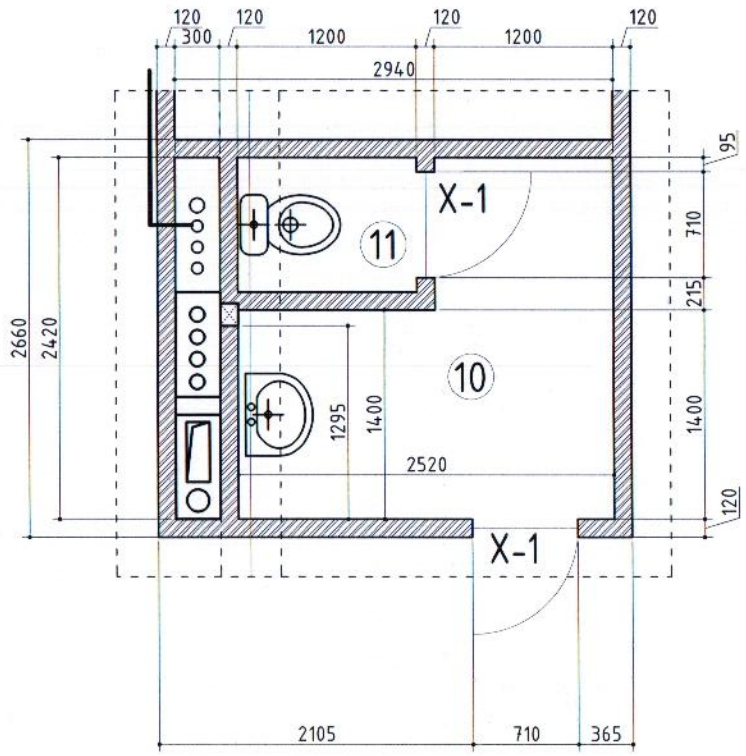

Хэсэглэл А-6

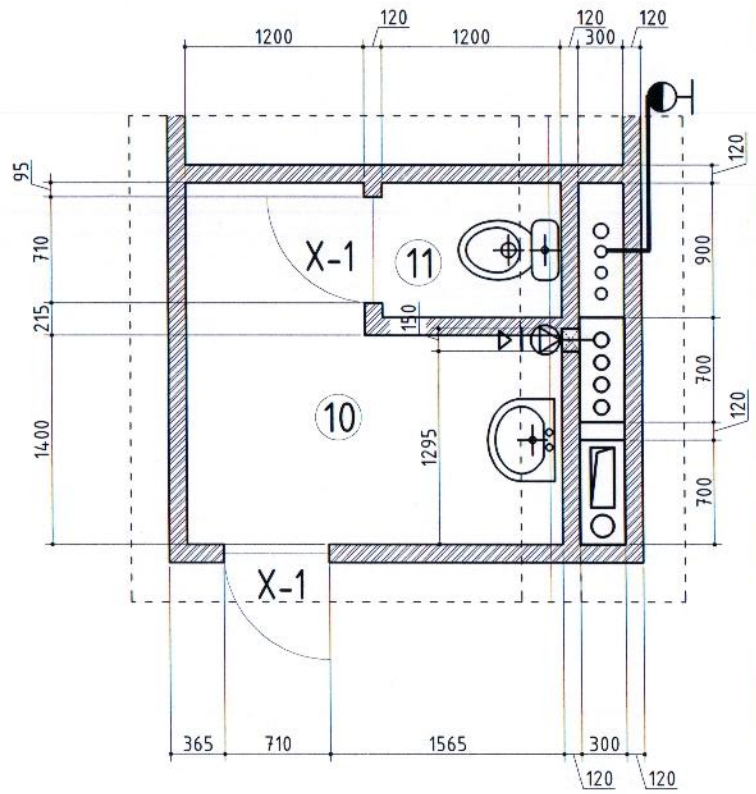

ТАЙЛБАР:

Ye шат:	АЖЛЫН ЗУРАГ
"АВТОР" ХХК	Монгол улс.УБхот. СБДүүрэг.7-р хороо Барилгын дэшгилтэд технологийн төв 503-508 тоот Утас: 11-354207, 99098252 Факс: 976-11-354207 И-мэйл: Ts_8252@yahoo.com
Архитектор	Л.Чагнаа
Гүйцэтгэсэн	Д.Амаржаргал
Шалгасан	Л.Чагнаа

ЗАСАГ ДАРГЫН ТАМГЫН ГАЗРЫН КОНТОРЫН БАРИЛГА

/Дундговь аймаг, Сайнцагаан сум/

Ариун цэврийн өрөөний байгуулалт

Масштаб:	Зургийн дугаар: БА-16	Хуудас: 31
ЕГ Шифр: А-06/2019	ТГ Шифр: ЭТ- /2019	Огноо: 2019.07.10

А3

НҮҮР ТАЛ/1-7 тэнхлэг дагуух/

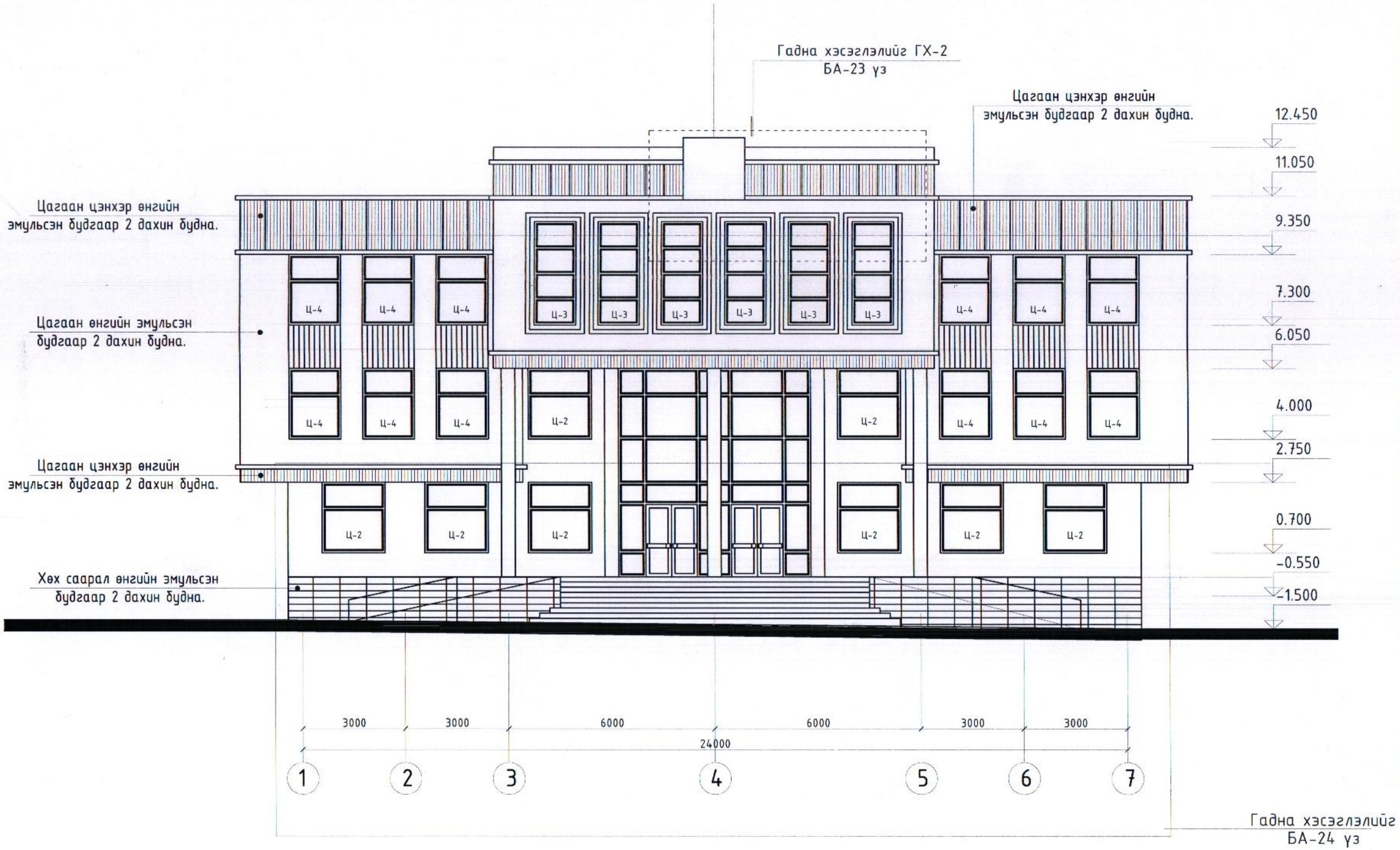

ТАЙЛБАР:

1. Барилгын фасаданд хэрэглэх материал болон өнгө будгын сонголтыг өөрөөр шийдвэл Зохиогчтой урьдчилан зөвшөөрөлцсөн байх ёстой.
2. Цонх хаалганы зургийг БА-22-28- д үз.

ТАНИХ ТЭМДЭГ:

Барилгын гадна хана
/ CMYK C 010 %, M 015 %, Y 04 %, K 0 % /

Барилгын гадна хана
/ CMYK C 0.56 %, M 022 %, Y 36 %, K 01 % /

Цоклын хана
/ CMYK C 078 %, M 060%, Y 048 %, K 030 % /

Зураг төсөлд магадлал хийсэн
ЭКСПЕРТ
БА-11-01
2019.09.12
БАРИЛГЫН ХӨГЖЛИЙН ГАЗАР

Ye шат:	АЖЛЫН ЗУРАГ	
"АВТОР" ХХК	Монгол улс.УБхот. СБДүүрэг.7-р хороо Барилгын дэшгилтэд технологийн төв 503-508 тоот Утас: 11-354207, 99098252 Факс: 976-11-354207 И-мэйл: Ts_8252@yahoo.com	
Архитектор		Л.Чагнаа
Гүйцэтгэсэн		Д.Амаржаргал
Шалгасан		Л.Чагнаа

ЗАСАГ ДАРГЫН ТАМГЫН ГАЗРЫН
КОНТОРЫН БАРИЛГА
/Дундговь аймаг, Сайнцагаан сум/

Нүүр тал/1-7 тэнхлэг дагуух/

Масштаб: M1:150	Зургийн дугаар: БА-17	Хуудас: 26
ЕГ Шифр: А-06/2019	ТГ Шифр: ЭТ- /2019	Огноо: 2019.07.10

А3

НҮҮР ТАЛ/Д-А тэнхлэг дагуух/

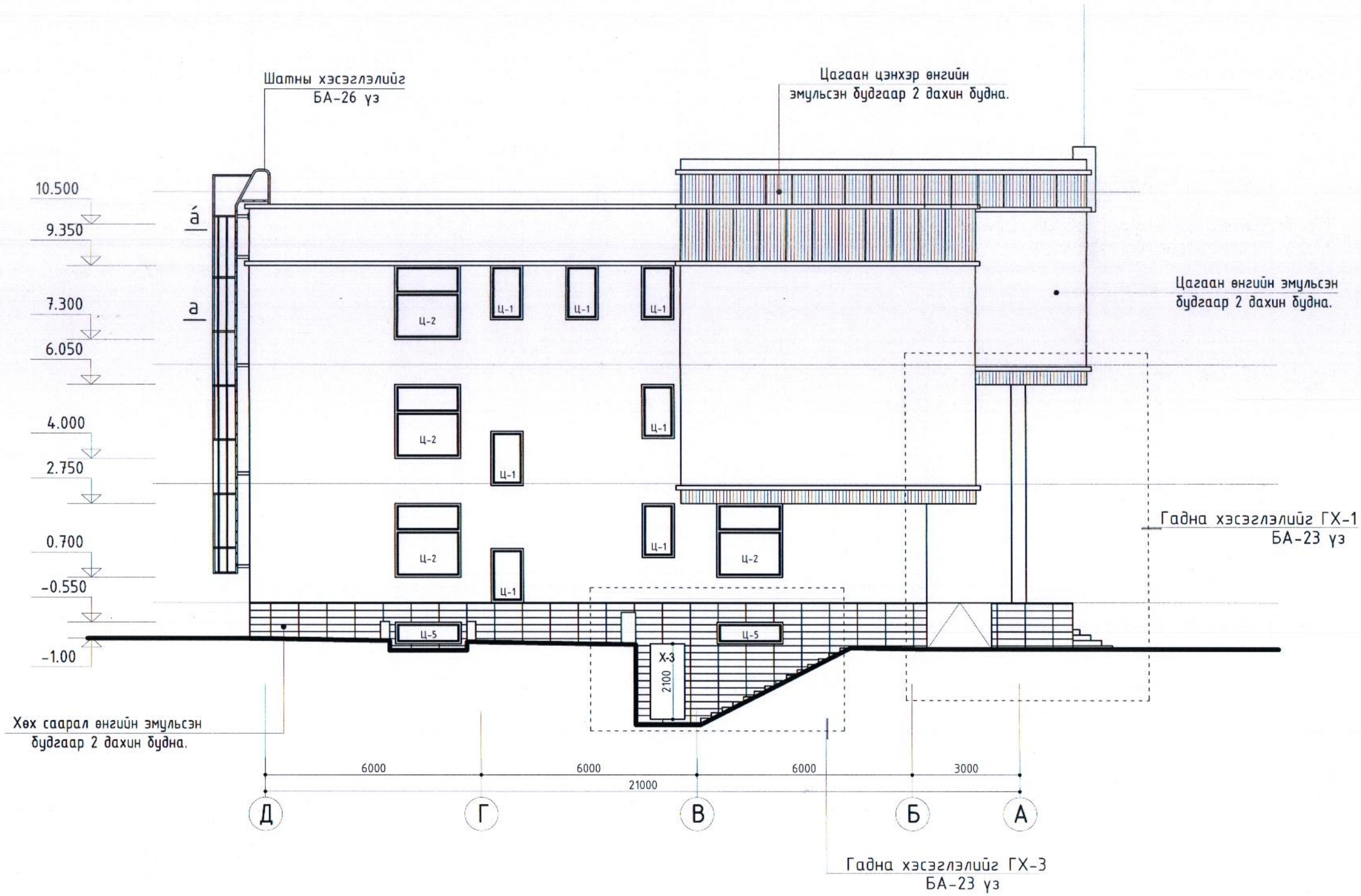

ТАЙЛБАР:

1. Барилгын фасаданд хэрэглэх материал болон өнгө будгын сонголтыг өвөөр шийдвэл Зохиогчтой урьдчилан зөвшөөрөлцсөн байх ёстой.
2. Цонх хаалганы зургийг БА-22-28- д үз.

ТАНИХ ТЭМДЭГ:

Барилгын гадна хана
/ CMYK C 010 %, M 015 %, Y 04 %, K 0 % /

Барилгын гадна хана
/ CMYK C 0.56 %, M 022 %, Y 36 %, K 01 % /

Цоклын хана
/ CMYK C 078 %, M 060%, Y 048 %, K 030 % /

Ye шат: АЖЛЫН ЗУРАГ		
"АВТОР" ХХК	Монгол улс.УБхот. СБДүүрэг.7-р хороо Барилгын дэшгилтэд технологийн төв 503-508 тоот Утас: 11-354207, 99098252 Факс: 976-11-354207 И-мэйл: Ts_8252@yahoo.com	
Архитектор		Л.Чагнаа
Гүйцэтгэсэн		Д.Амаржаргал
Шалгасан		Л.Чагнаа
ЗАСАГ ДАРГЫН ТАМГЫН ГАЗРЫН КОНТОРЫН БАРИЛГА /Дундговь аймаг, Сайнцагаан сум/		
Нүүр тал/Д-А тэнхлэг дагуух/		
Масштаб: М1:150	Зургийн дугаар: БА-18	Хуудас: 26
ЕГ Шифр: А-06/2019	ТГ Шифр: ЭТ- /2019	Огноо: 2019.07.10

А3

НҮҮР ТАЛ/7-1 тэнхлэг дагуух/

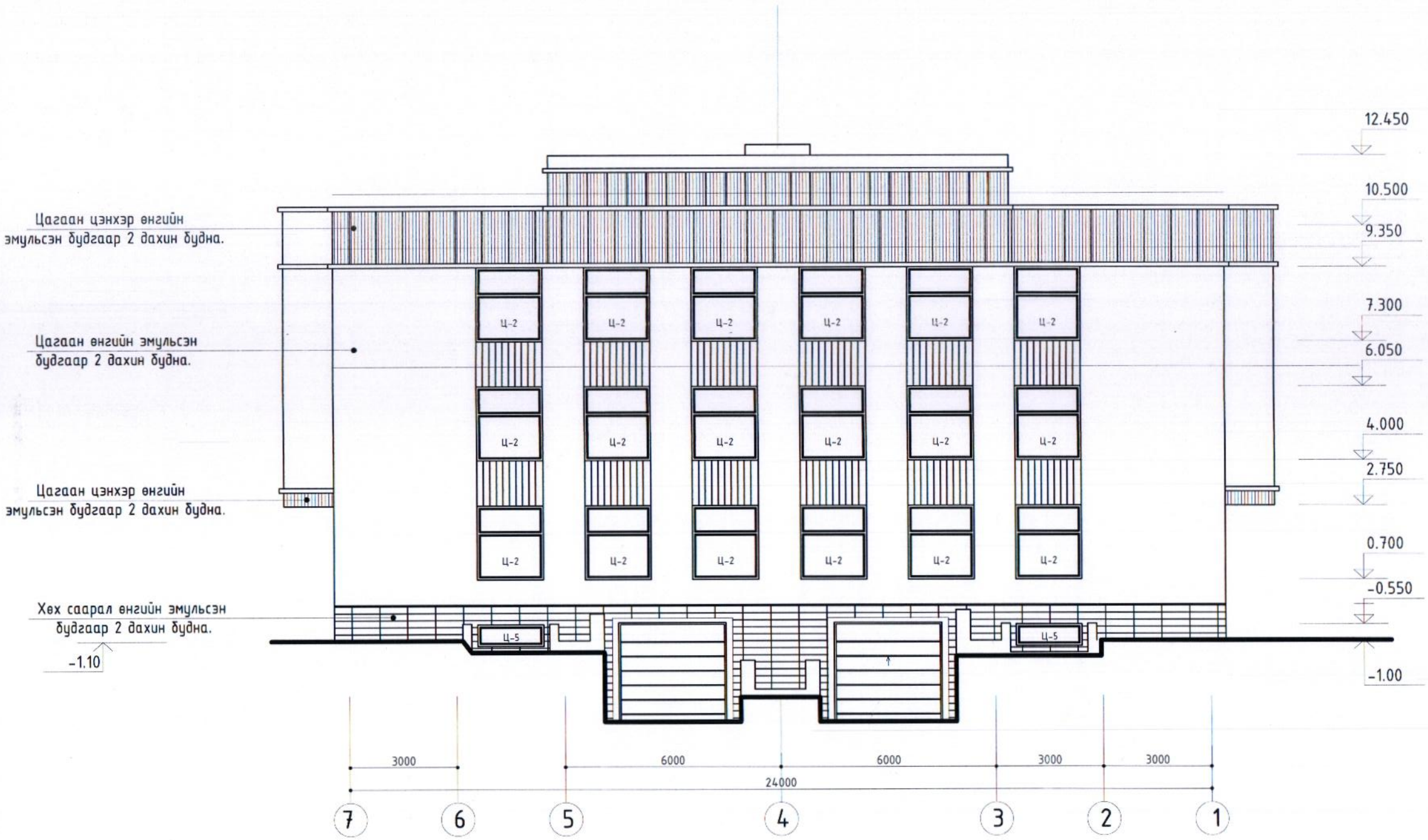

ТАЙЛБАР:

1. Барилгын фасаданд хэрэглэх материал болон өнгө будгын сонголтыг өөрөөр шийдвэл Зохиогчтой урьдчилан зөвшөөрөлцсөн байх ёстой.
2. Цонх хаалганы зургийг БА-22-28- д үз.

ТАНИХ ТЭМДЭГ:

Барилгын гадна хана
/ CMYK C 010 %, M 015 %, Y 04 %, K 0 % /

Барилгын гадна хана
/ CMYK C 0.56 %, M 022 %, Y 36 %, K 01 % /

Цоклын хана
/ CMYK C 078 %, M 060%, Y 048 %, K 030 % /

Үе шат:	АЖЛЫН ЗУРАГ
"АВТОР" ХХК	Монгол улс.УБхот. СБДүүрэг.7-р хороо Барилгын дэшгилтэд технологийн төв 503-508 тоот Утас: 11-354207, 99098252 Факс: 976-11-354207 И-мэйл: Ts_8252@yahoo.com
Архитектор	Л.Чагнаа
Гүйцэтгэсэн	Д.Амаржаргал
Шалгасан	Л.Чагнаа

ЗАСАГ ДАРГЫН ТАМГЫН ГАЗРЫН КОНТОРЫН БАРИЛГА

/Дундговь аймаг, Сайнцагаан сум/

Нүүр тал/7-1 тэнхлэг дагуух/

Масштаб: M1:150	Зургийн дугаар: БА-19	Хуудас: 26
ЕГ Шифр: А-06/2019	ТГ Шифр: ЭТ- /2019	Огноо: 2019.07.10

A3

НҮҮР ТАЛ/А-Д тэнхлэг дагуух/

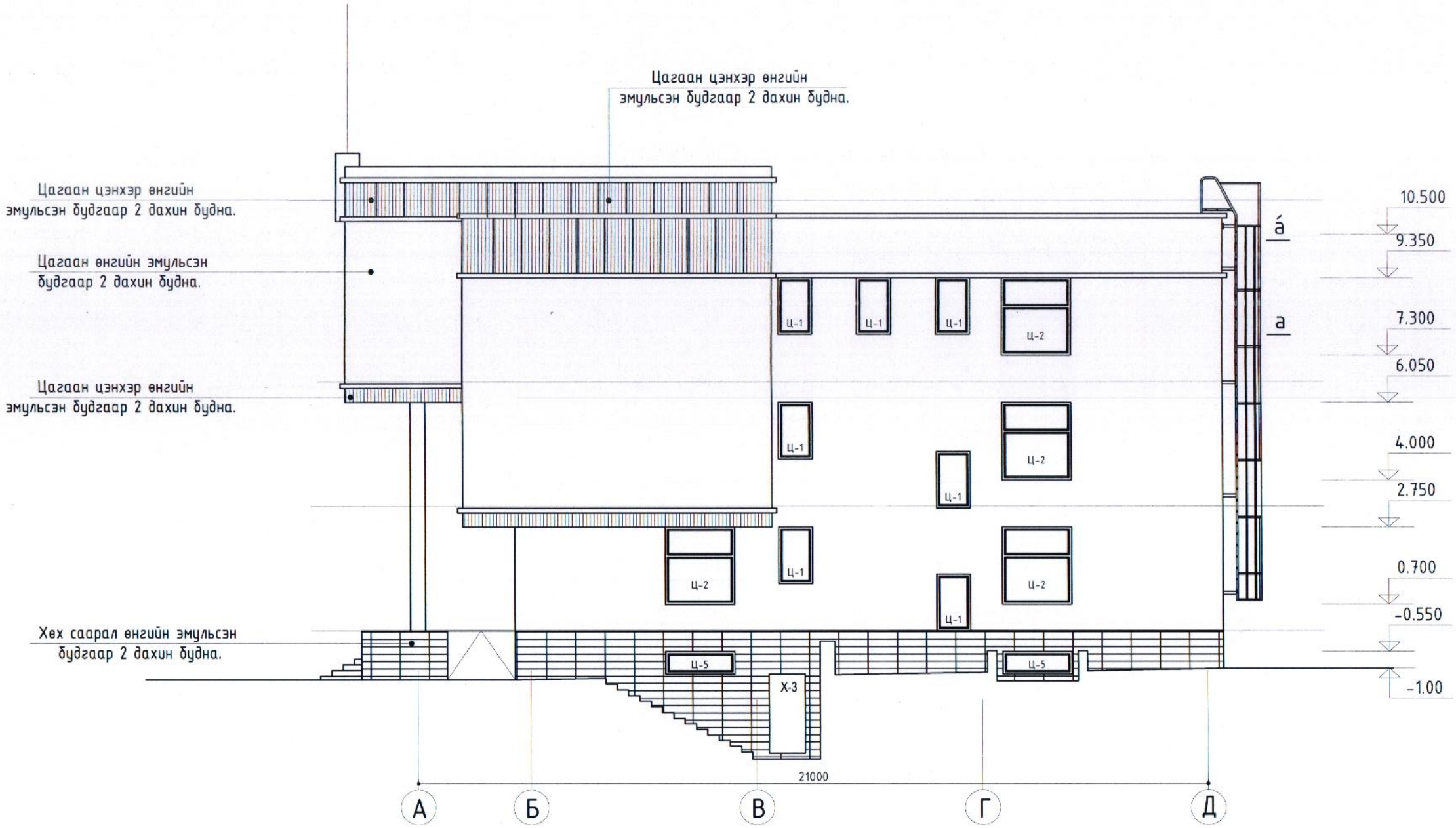

ТАЙЛБАР:

1. Барилгын фасаданд хэрэглэх материал болон өнгө будгын сонголтыг өөрөөр шийдвэл Захиргчтой урьдчилан зөвшөөрөлцсөн байх ёстой.
2. Цонх хаалганы зургийг БА-22-28- д үз.

ТАНИХ ТЭМДЭГ:

Барилгын гадна хана
/ CMYK C 010 %, M 015 %, Y 04 %, K 0 % /

Барилгын гадна хана
/ CMYK C 0.56 %, M 022 %, Y 36 %, K 01 % /

Цоклын хана
/ CMYK C 078 %, M 060%, Y 048 %, K 030 % /

Үе шат:	АЖЛЫН ЗУРАГ	
"АВТОР" ХХК	Монгол улс.Убхот. СБДүүрэг.7-р хороо Барилгын дэшгилтэд технологийн тав 503-508 toom Утас: 11-354207, 99098252 Факс: 976-11-354207 И-мэйл: Ts_8252@yahoo.com	
Архитектор		Л.Чагнаа
Гүйцэтгэсэн		Д.Амаржаргал
Шалгасан		Л.Чагнаа

ЗАСАГ ДАРГЫН ТАМГЫН ГАЗРЫН
КОНТОРЫН БАРИЛГА
/Дундговь аймаг, Сайнцагаан сум/

Нүүр тал/А-Д тэнхлэг дагуух/

Масштаб: М1:150	Зургийн дугаар: БА-20	Хуудас: 26
ЕГ Шифр: А-06/2019	ТГ Шифр: ЭТ- /2019	Огноо: 2019.07.10

А3

Цонхны загвар хэмжээ Масштаб М1:50

Ц-1		
	Тоо ширхэг	14
	Нүхний хэмжээ	900x1500h
	Материал	PVC

Ц-2		
	Тоо ширхэг	34
	Нүхний хэмжээ	900x1900h
	Материал	PVC

Ц-3		
	Тоо ширхэг	6
	Нүхний хэмжээ	1210x3000h
	Материал	PVC

Ц-4		
	Тоо ширхэг	12
	Нүхний хэмжээ	1510x2050h
	Материал	PVC

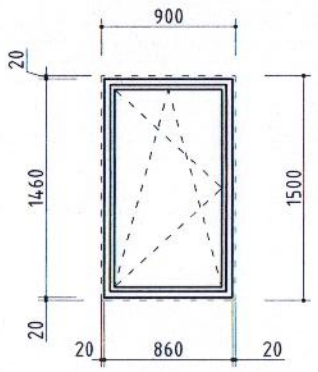

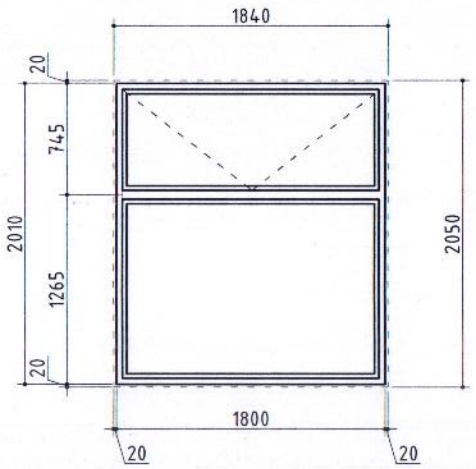

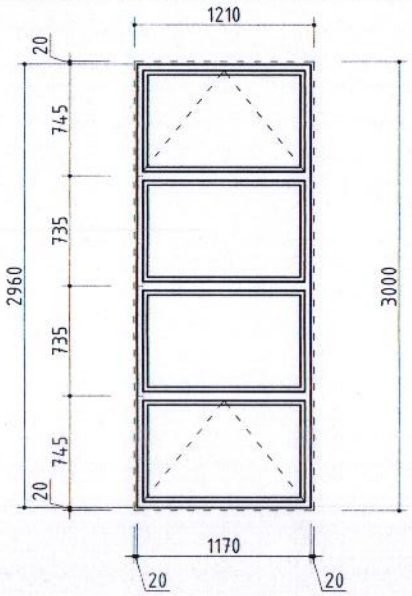

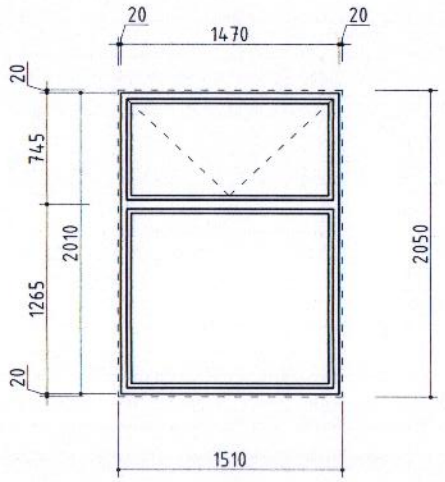

ШЦ-1		
	Тоо ширхэг	1
	Нүхний хэмжээ	5600x6050h
	Материал	PVC

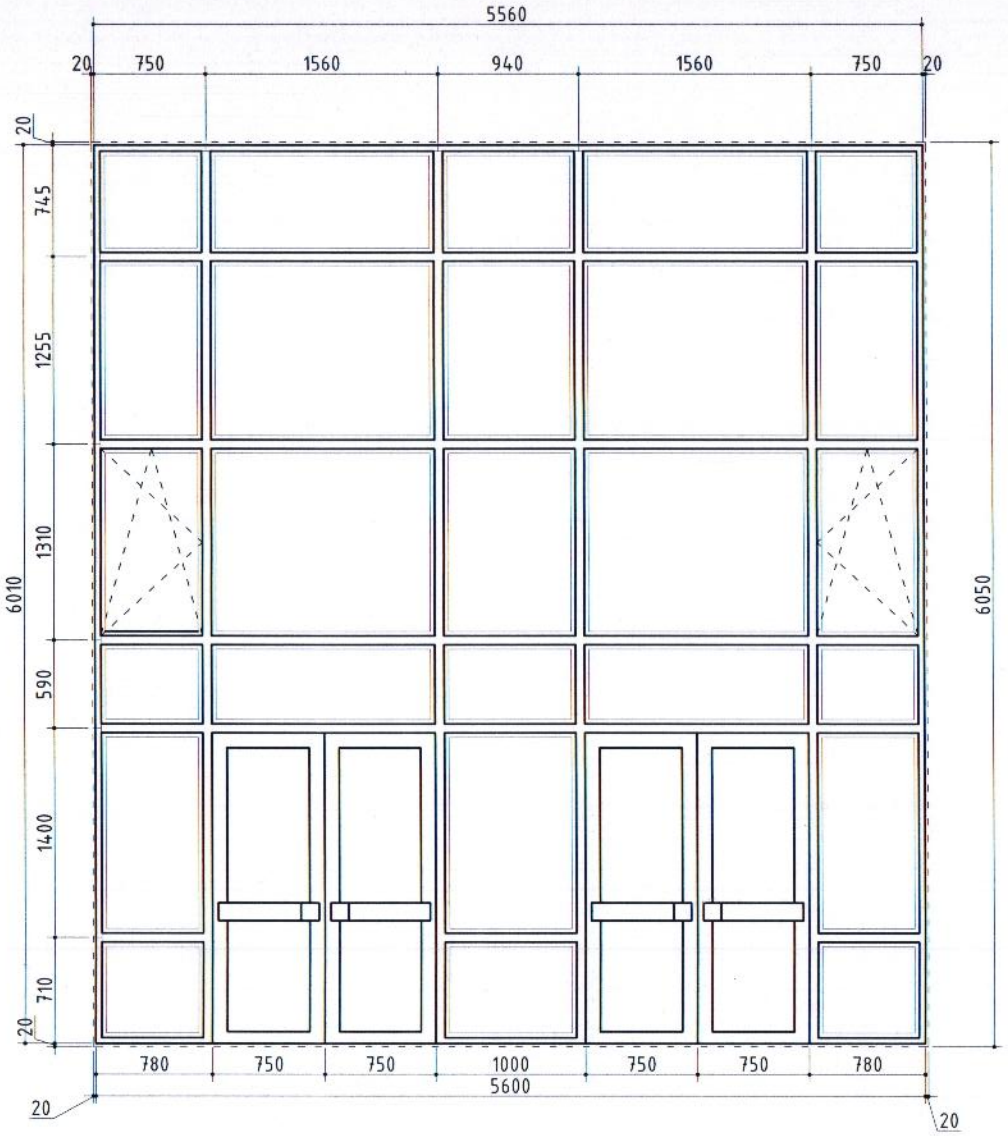

Ц-5		
	Тоо ширхэг	6
	Нүхний хэмжээ	600x1840h
	Материал	PVC

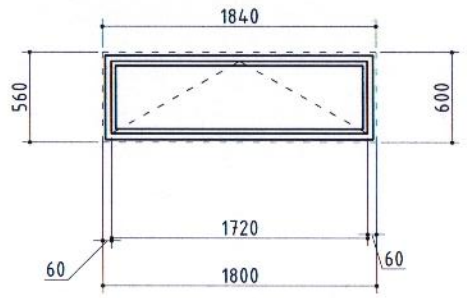

Цонхны түүвэр

	Цонхны Марк	Зоорийн давхар	1-р давхар	2-р давхар	3-р давхар	Нийт	м2	нийт м2	Хэмжээ	
									Өргөн мм	Өндөр мм
1	Ц-1	-	4	4	6	14	0.9	12.6	860	1460
2	Ц-2	-	16	10	8	34	3.77	128.18	1800	2010
3	Ц-3	-	-	-	6	6	3.42	20.52	1170	2960
4	Ц-4	-	-	6	6	12	3.66	43.92	1470	2010
5	Ц-5	6	-	-	-	6	1.10	6.62	560	1800
6	ШЦ-1	-	1		-	1	33.65	33.65	5600	6010
Нийт цонх						73	46.5000	245.490000		

ТАЙЛБАР:

- Нийтийн орон сууцны болон барилгын цонхонд хэрэглэж буй үндсэн болон туслах материал MNS болон ISO олон улсын чанар стандартын шаардлага хангасан байна. /MNS5802:2007, MNS5830:2007, MNS5874:2008, MNS:2011, MNS6266:2011/
- Хэлбэржүүлсэн цувимал эдэлхүүн бүюу хуванцар бэлдэц нь ISO олон улсын болон үйлдвэрлэгч улсын чанарын шаардлага хангасан ус, чийг, салхины элэгдэлийг даах чадвартай, галд тэсвэртэй, цаг үурын нөхцөлөс шалтгаалан физик, химийн шинж чанараа алдаагүй байх ёстой.
- Түүнчлэн гарал үүслийн гэрчилгээ, чанарын сертификат, үйлдвэрийн албан ёсны хаяг, шошготой байх бөгөөд 70мм -ээс дээш өргөнтэй, 5-с дээш тасалгаатай байна.
- Шилний хоородох зай 16мм -ээс дээш байх бөгөөд зузаан нь 4-5мм байх ёстой.
- Резин жийрэг нь хөлдөхгүй, цаг үурын халуун хүйтний өөрчлөлтийг даах чадвартай, эсэлдэж хагарч хугардаггүй, байгаль орчинд нөлөөгүй зөөлөн байх ёстой /EPDM/.
- Нугас түгжээ нь найдвартай ажиллагаа шаардлагыг хангасан 2d болон 3d тохируулгатай нугастай байна.

Ye шат: АЖЛЫН ЗУРАГ

"АВТОР" ХХК
Монгол улс.УБхот. СБДүүрэг.7-р хороо
Барилгын дэшгилтэд технологийн төв
503-508 тоот
Утас: 11-354207, 99098252
Факс: 976-11-354207
И-мэйл: Ts_8252@yahoo.com

Архитектор		Л.Чагнаа
Гүйцэтгэсэн		Д.Амаржаргал
Шалгасан		Л.Чагнаа

ЗАСАГ ДАРГЫН ТАМГЫН ГАЗРЫН
КОНТОРЫН БАРИЛГА
/Дундговь аймаг, Сайнцагаан сум/

Цонхны загвар хэмжээ түүвэр

Масштаб:	Зургийн дугаар:	Хуудас:
М1:50	БА-21	26
ЕГ Шифр:	ТГ Шифр:	Огноо:
А-06/2019	ЭТ- /2019	2019.07.10

А3

Хаалганы загвар хэмжээ Масштаб М1:50

Х-1	Тоо ширхэг	13	Х-2	Тоо ширхэг	41	Х-3	Тоо ширхэг	36	Х-4	Тоо ширхэг	8
	Нүхний хэмжээ	710x2100h		Нүхний хэмжээ	910x2100h		Нүхний хэмжээ	960x2100h		Нүхний хэмжээ	1010x2100h
	Материал	Мод		Материал	Мод		Материал	Төмөр		Материал	Төмөр

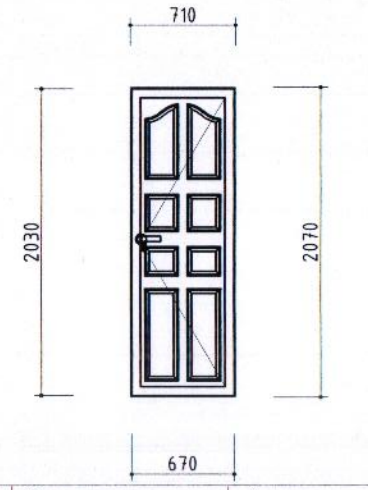

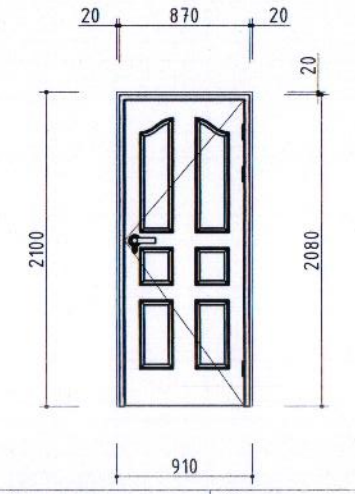

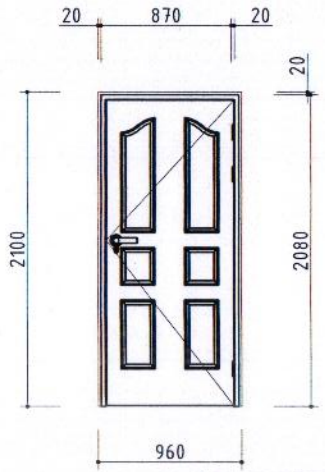

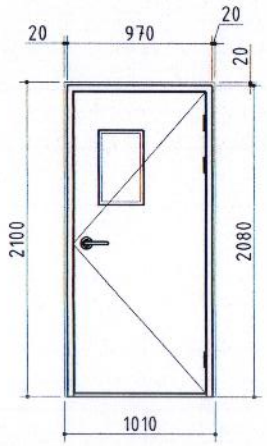

Х-5	Тоо ширхэг	1	Х-6	Тоо ширхэг	2
	Нүхний хэмжээ	1510x2100h		Нүхний хэмжээ	1010x2100h
	Материал	Мод		Материал	Төмөр

ШХ-1	Тоо ширхэг	1
	Нүхний хэмжээ	5880x2750h
	Материал	PVC

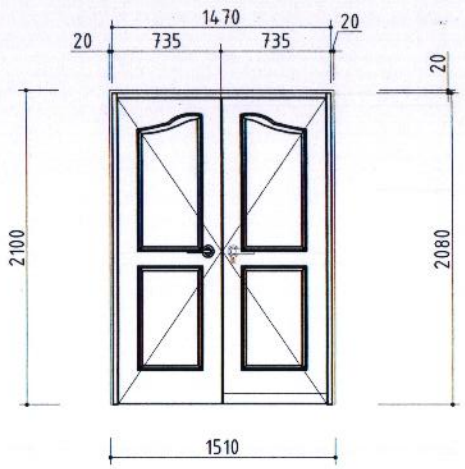

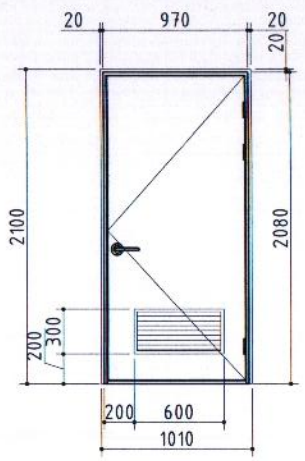

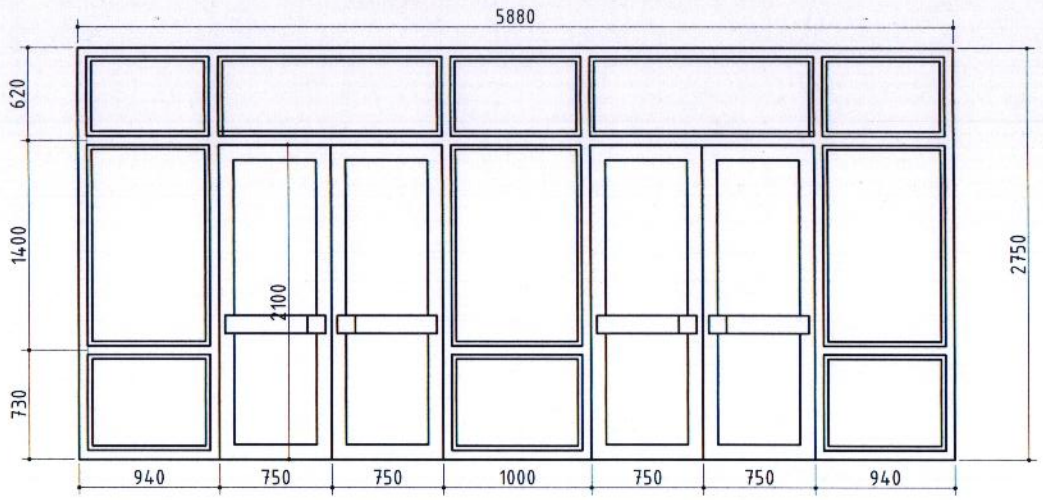

ТХ-1	Тоо ширхэг	2
	Нүхний хэмжээ	3000x2550h
	Материал	Төмөр

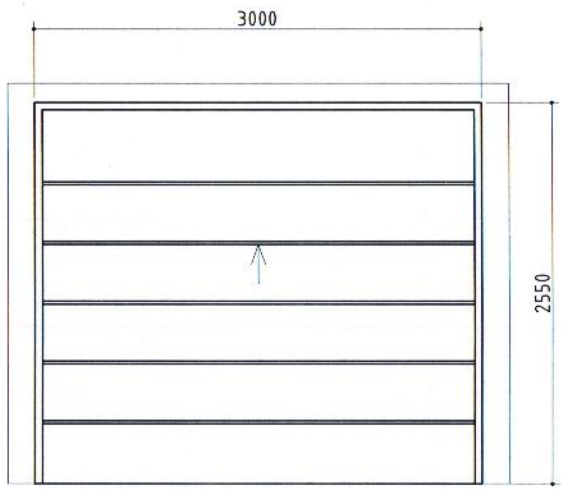

Хаалганы түүвэр

			Зоорийн давхар	1-р давхар	2 давхар	3 давхар	Нийт	Хоолны гадна хэмжээ		Тайлбар
								Өргөн мм	Өндөр мм	
1	Х-1	L	-	2	3	2	6	970	2080	Ариун цэврийн өрөөний хаалга, түгжээтэй, шалны уулзвар дарагчтай, модон хаалга
		R	-	2	3	3	7			
2	Х-2	L	3	11	5	4	23	870	2080	Өрөө тусгаарлах босгогүй, түгжээтэй, дотор модон хаалга
		R	4	4	6	4	18			
3	Х-3	L	1	-	-	-	1	770	2080	Босготой, Дурантай, Дуу чимээ тусгаарлагчтай, давхар түгжээтэй, төмөр хаалга
		R	1	-	-	-	1			
4	Х-4		2	2	2	3	2	1470	2080	Шатны хонгил тусгаарлах, босготой төмөр хаалга
5	Х-5		-	-	-	1	1	1460	2080	Гадна довжооноос тусгаарлах, босготой, 2 хавтастай хаалга
6	Х-6		2	-	-	-	2	970	2080	Техникийн өрөөний салхижуулалтын сараалжтай, босготой төмөр хаалга
7	ШХ-1		-	1	-	-	1	5880	2750	Дотор довжооноос тусгаарлах, 2 хавтастай хаалгатай шилэн хана
7	ТХ-1		2	-	-	-	2	3000	2550	Гаражны дээшээ хумигддаг тусгай захиалгын хаалга
Нийт хаалга							63			

ТАЙЛБАР:

1. Олон нийтийн болон барилгын хаалганд хэрэглэж буй үндсэн болон туслах материал MNS болон ISO олон улсын чанар стандартын шаардлага хангасан байна.
2. Түүнчлэн гарал үүслийн гэрчилгээ, чанрын сертификат, үйлдвэрийн алban ёсны хаяг, шошготой байх.
3. Нугас түүжээ нь найдвартай ажиллагааны шаардлагыг хангасан байна.
4. Өнгө загварыг захиалагчийн хүсэлтийн дагуу сонгож үгсарна.
5. Хаалга суулгасны дараах завсар зайг шингэн хөвсөөр сайтар чигжиж дулаална.
6. Хаалгыг захиалахдаа газар дээр хэмжээг нарийвчлан нягтлаж захиална.

Ye шат:	АЖЛЫН ЗУРАГ	
"АВТОР" ХХК	Монгол улс.УБхот. СБДүүрэг.7-р хороо Барилгын дэшгилтэд технологийн төв 503-508 тоот Утас: 11-354207, 99098252 Факс: 976-11-354207 И-мэйл: Ts_8252@yahoo.com	
Архитектор		Л.Чагнаа
Гүйцэтгэсэн		Д.Амаржаргал
Шалгасан		Л.Чагнаа
ЗАСАГ ДАРГЫН ТАМГЫН ГАЗРЫН КОНТОРЫН БАРИЛГА /Дундговь аймаг, Сайнцагаан сум/		
Хаалганы загвар хэмжээ түүвэр		
Масштаб: М1:100	Зургийн дугаар: БА-22	Хуудас: 26
ЕГ Шифр: А-06/2019	ТГ Шифр: ЭТ- /2019	Огноо: 2019.07.10

А3

Гадна хэсэглэлийг ГХ-1

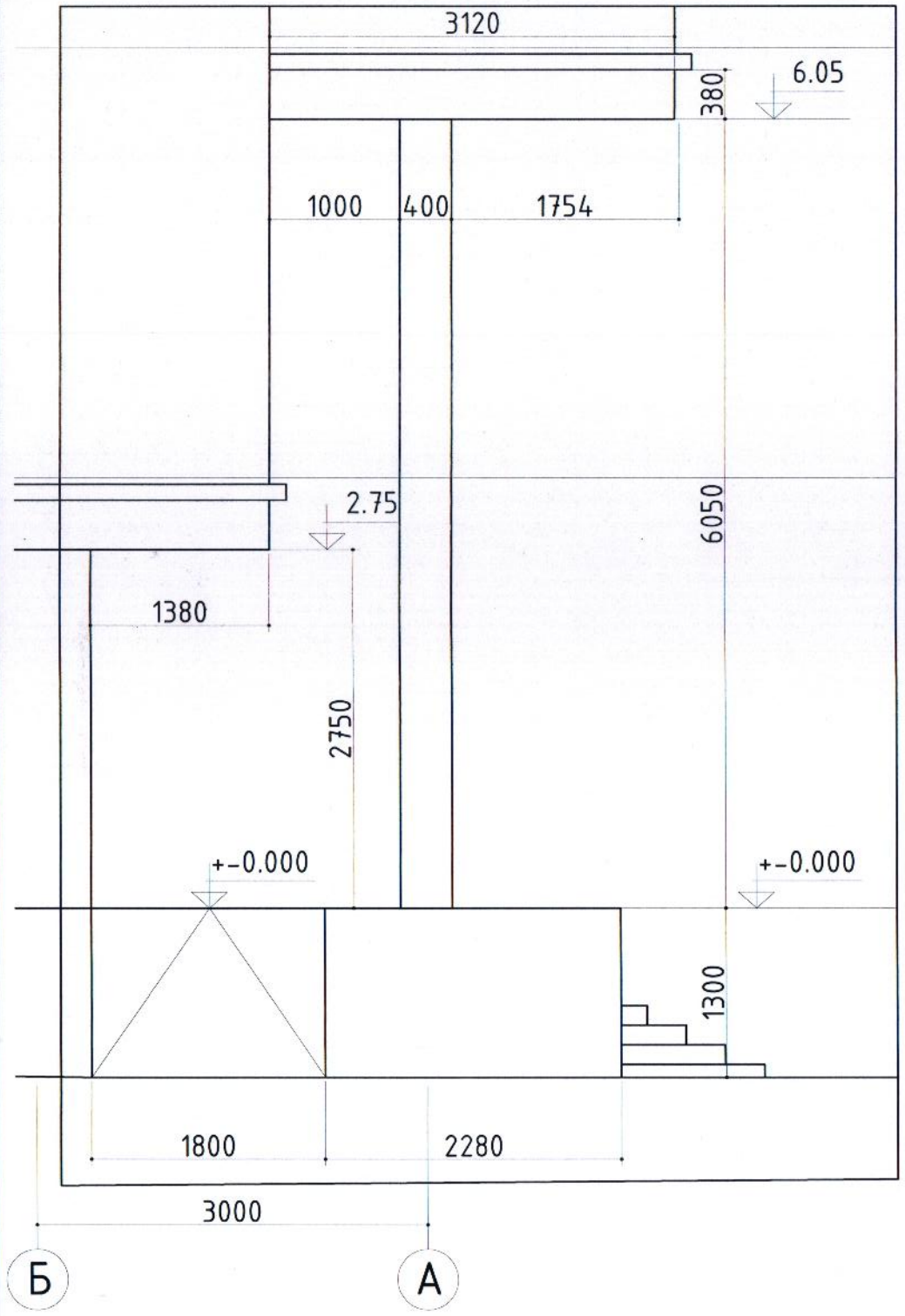

Гадна хэсэглэлийг ГХ-2

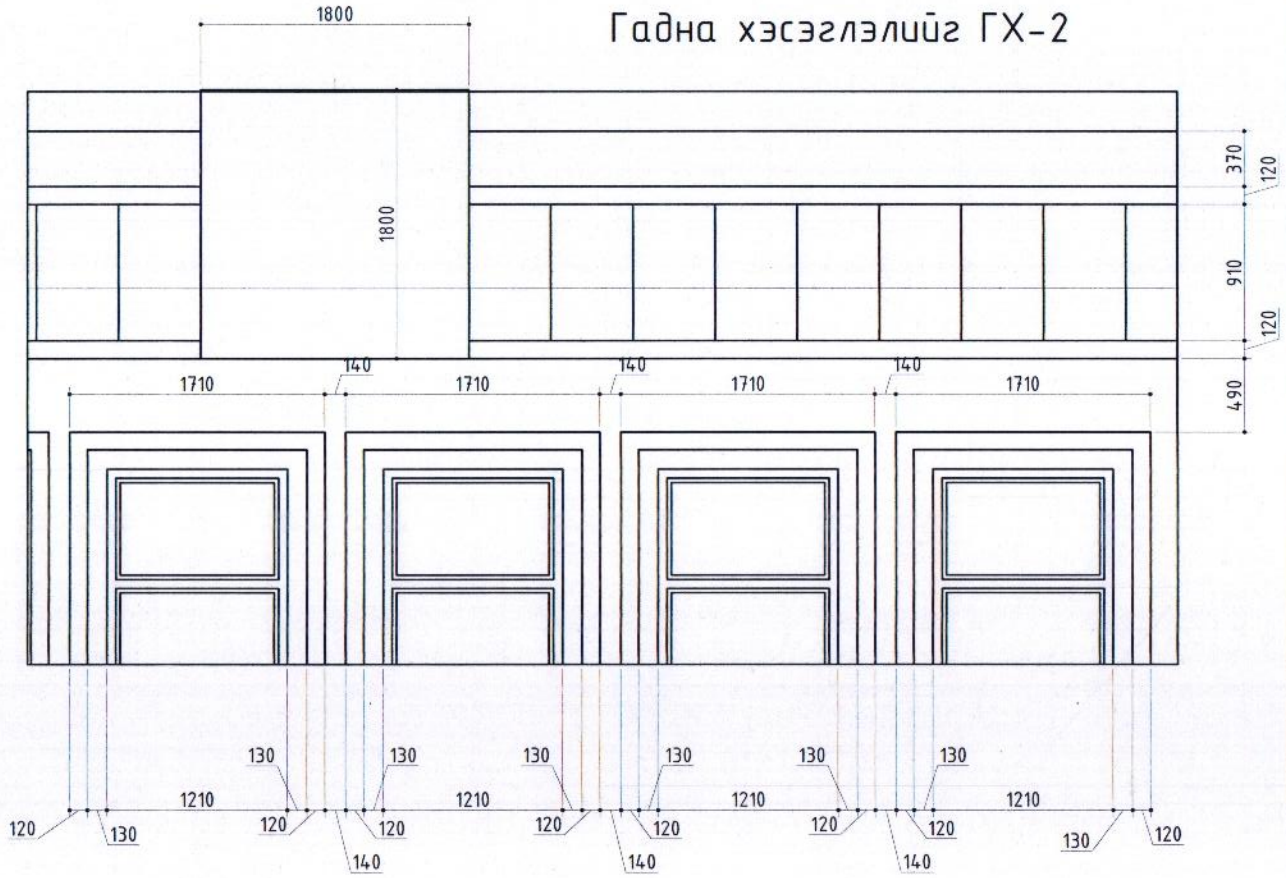

Гадна хэсэглэлийг ГХ-3

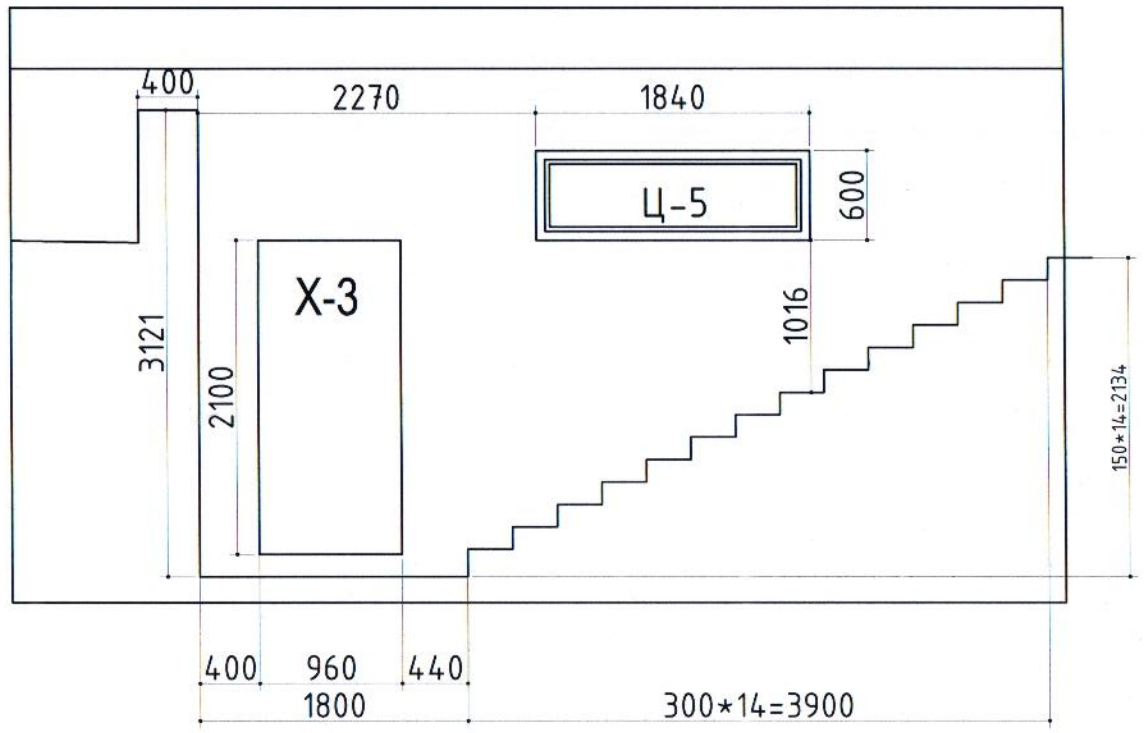

ТАЙЛБАР:

Ye шат:	АЖЛЫН ЗУРАГ
"АВТОР" ХХК	Монгол улс.УБхот. СБДүүрэг.7-р хороо Барилгын дэшгилтэд технологийн төв 503-508 тоот Утас: 11-354207, 99098252 Факс: 976-11-354207 И-мэйл: Ts_8252@yahoo.com
Архитектор	Л.Чагнаа
Гүйцэтгэсэн	Д.Амаржаргал
Шалгасан	Л.Чагнаа

ЗАСАГ ДАРГЫН ТАМГЫН ГАЗРЫН

КОНТОРЫН БАРИЛГА

/Дундговь аймаг, Сайнцагаан сум/

Нүүр талын хэсэгчилсэн байгуулалт

Масштаб: М1:100	Зургийн дугаар: БА-23	Хуудас: 26
ЕГ Шифр: А-06/2019	ТГ Шифр: ЭТ- /2019	Огноо: 2019.07.10

А3

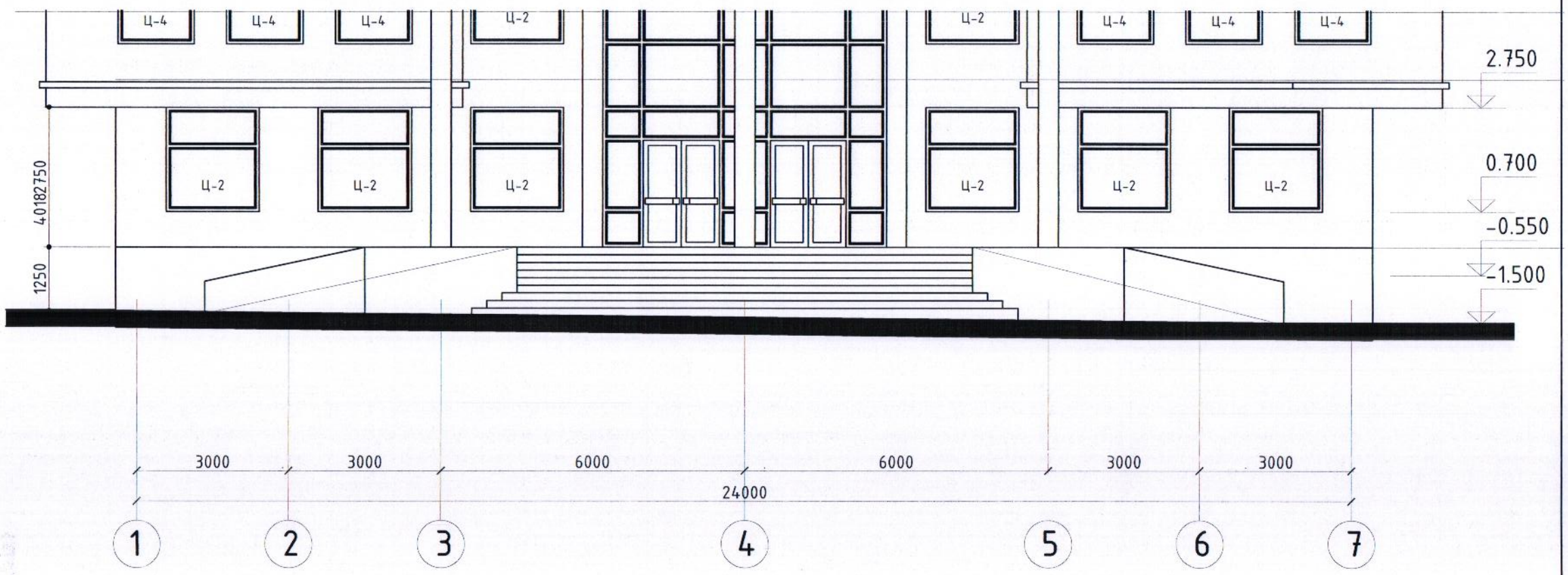

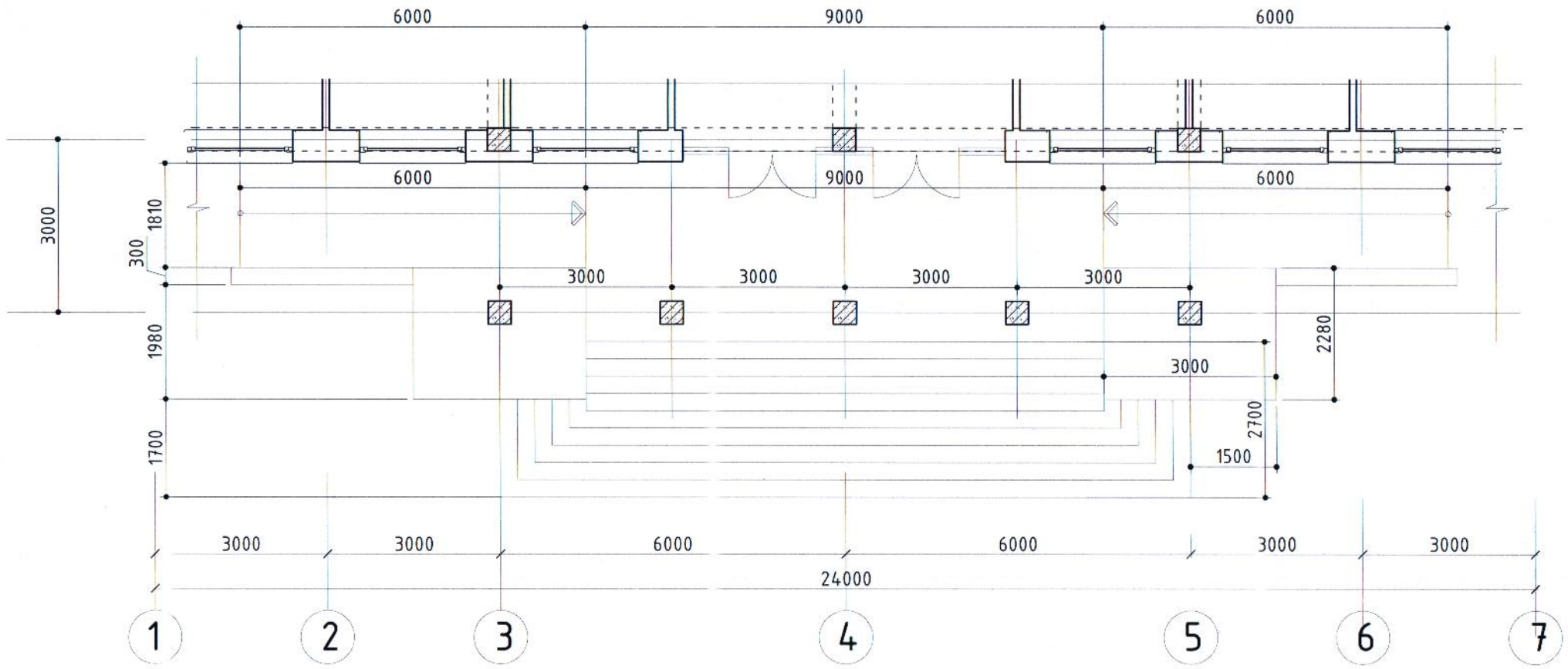

ТАЙЛБАР:

Ye шат:	АЖЛЫН ЗУРАГ	
"АВТОР" ХХК	Монгол улс.УБхот. СБДүүрэг.7-р хороо Барилгын дэшгилтэд технологийн төв 503-508 тоот Утас: 11-354207, 99098252 Факс: 976-11-354207 И-мэйл: Ts_8252@yahoo.com	
Архитектор		Л.Чагнаа
Гүйцэтгэсэн		Д.Амаржаргал
Шалгасан		Л.Чагнаа
ЗАСАГ ДАРГЫН ТАМГЫН ГАЗРЫН КОНТОРЫН БАРИЛГА /Дундговь аймаг, Сайнцагаан сум/		
Гадна довжооны байгуулалт		
Масштаб: М1:100	Зургийн дугаар: БА-24	Хуудас: 26
ЕГ Шифр: А-06/2019	ТГ Шифр: ЭТ- /2019	Огноо: 2019.07.10

А3

ЗООРИЙН ПАНДУС ХЭСЭГЛЭЛ 3 М1:75

БАЙГУУЛАЛТ М1:100

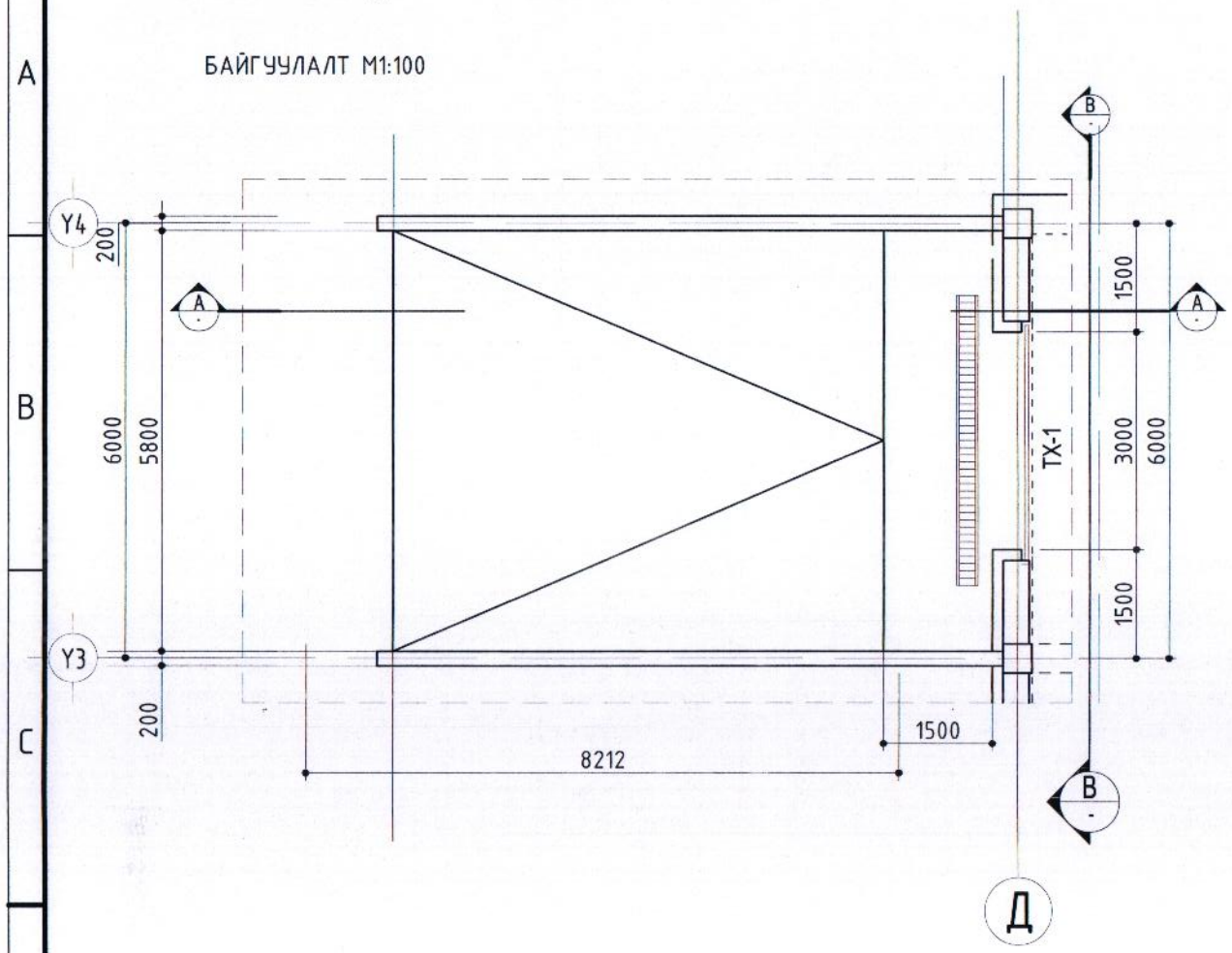

БОРООНЫ УС ЗАЙЛУУЛАХ ШУУДУУНЫ ХЭСЭГЛЭЛ М 1;25

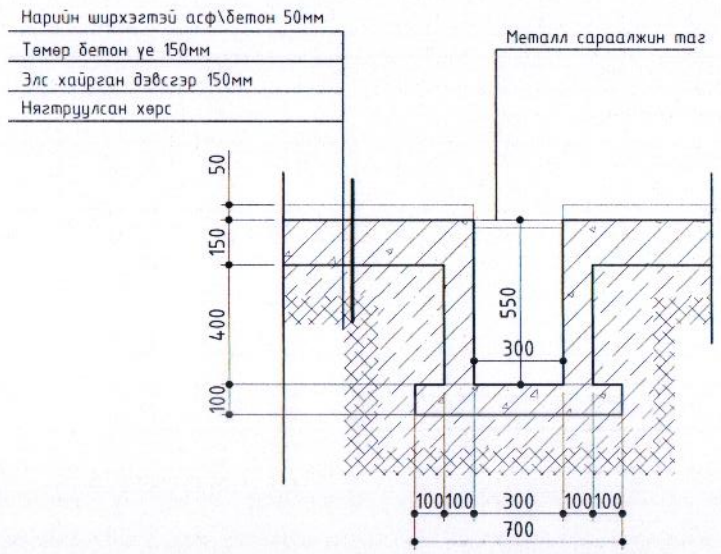

ОГТЛОЛ А-А М1:100

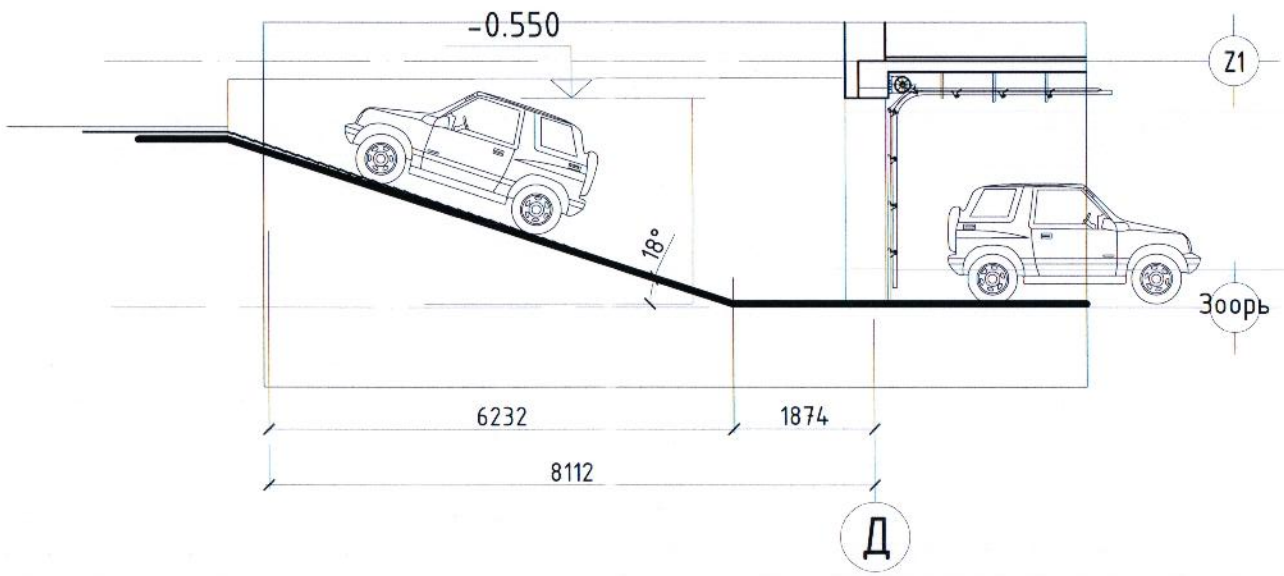

Гараж хаалга М1:100

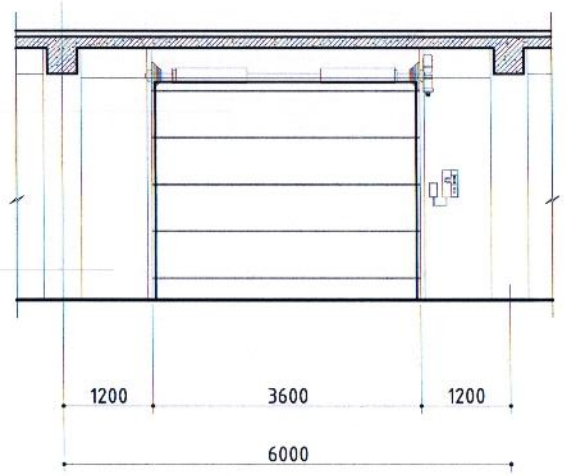

ТАЙЛБАР:

1. Тус хуудсыг огтлолын зураг "БА-11-12" хуудастай хамт үзнэ үү.
2. Мөн байгуулалтын зураг "БА-3" хуудастай хамт үзнэ үү.

Үе шат:	АЖЛЫН ЗУРАГ	
"АВТОР" ХХК	Монгол улс.УБхот. СБДүүрэг.7-р хороо Барилгын дэшгилтэд технологийн төв 503-508 тоот Утас: 11-354207, 99098252 Факс: 976-11-354207 И-мэйл: Ts_8252@yahoo.com	
Архитектор		Л.Чагнаа
Гүйцэтгэсэн		Д.Амаржаргал
Шалгасан		Л.Чагнаа
ЗАСАГ ДАРГЫН ТАМГЫН ГАЗРЫН КОНТОРЫН БАРИЛГА /Дундговь аймаг, Сайнцагаан сум/		
Зоорийн пандусны хэсэгчилсэн байгуулалт		
Масштаб: М1:100	Зургийн дугаар: БА-25	Хуудас: 26
ЕГ Шифр: А-06/2019	ТГ Шифр: ЭТ- /2019	Огноо: 2019.07.10

А3

ГАЛЫН ШАТНЫ БАЙГУУЛАЛТ БА ХЭСЭГЛЭЛ

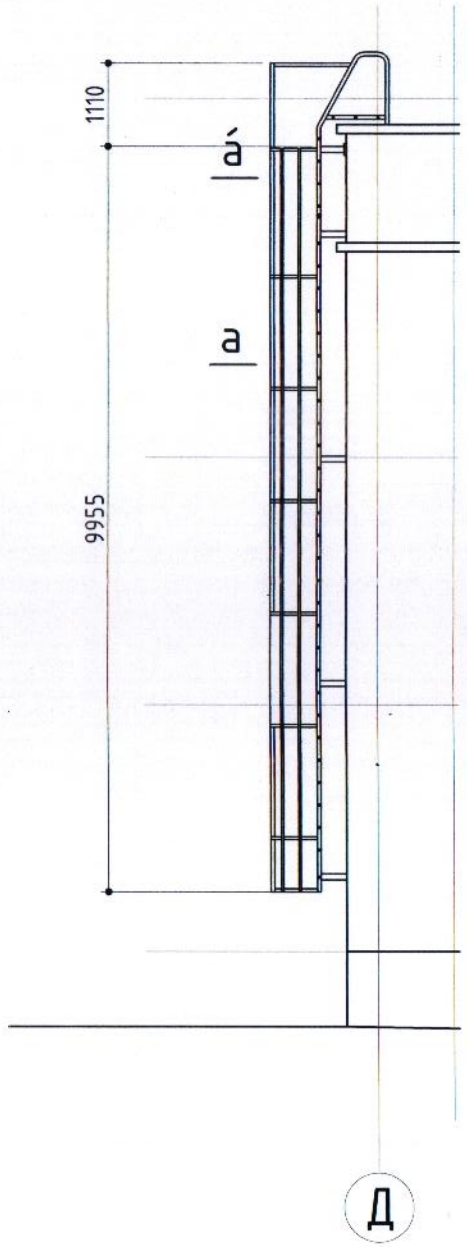

а–а
М1:25

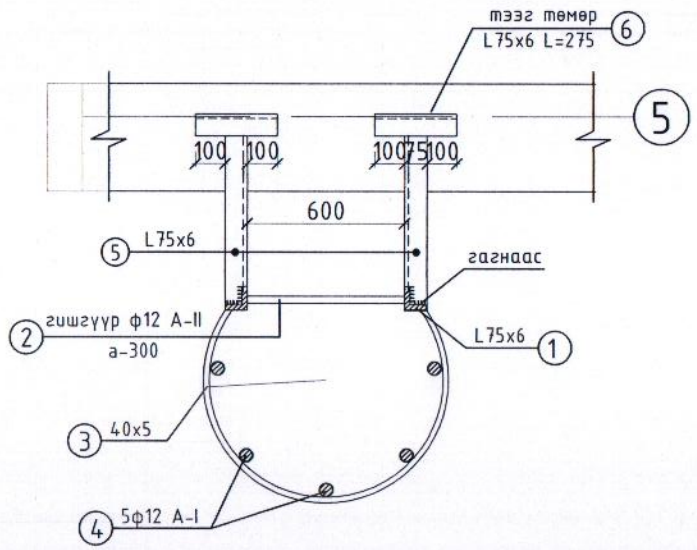

б–б
М1:25

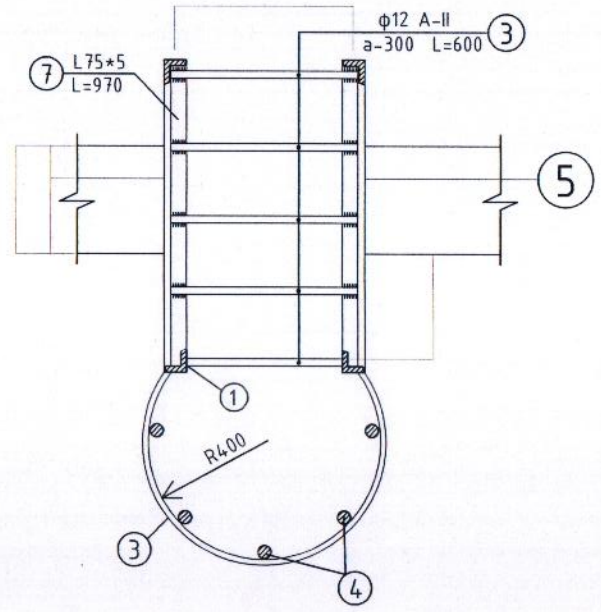

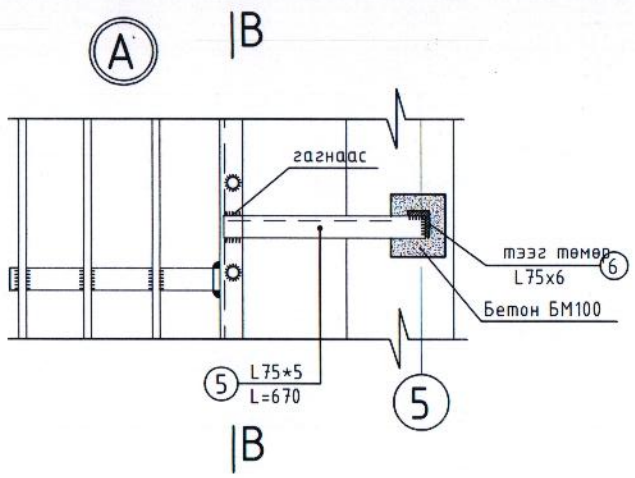

г–г
М1:25

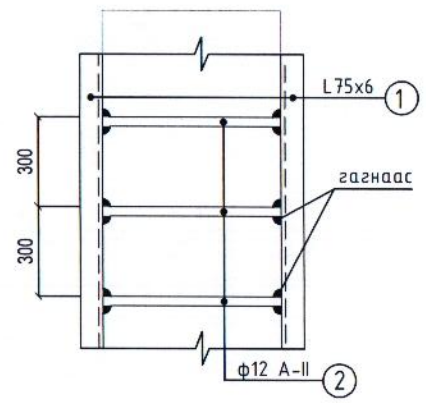

Марклагдсан эдлэхүүний тодорхойлолт

Марк	Тэмдэглэгээ	Нэрс	Тоо шир	нэгж жин кг	нийт жин
		Галын шат "ГШ-1" /1ш/			
1	ГОСТ-8509-82	L75x6 L=9955	2	97.95	195.9
2	ГОСТ-5781-82	ф12 А-II L=600	5	0.53	27.45
3	ГОСТ-103-82	-40x5 L=1600	8	2.49	22.4
4	ГОСТ-5781-82	ф12 А-I L=9955	5	10.2	60.0
5	ГОСТ-8509-82	L75x6 L=670	10	4.61	46.1
6	ГОСТ-103-82	L75x6 L=300	10	2.06	20.6
7	ГОСТ-5781-82	L75x6 L=970	2	6.68	13.4
8	ГОСТ-8509-82	L75x6 L=1600	2	11.1	22.2

ТАЙЛБАР:

Ye шат: АЖЛЫН ЗУРАГ

"АВТОР" ХХК
Монгол улс.УБхот. СБДүүрэг.7-р хороо
Барилгын дэшгилтэд технологийн тев
503-508 toom
Утас: 11-354207, 99098252
Факс: 976-11-354207
И-мэйл: Ts_8252@yahoo.com

Архитектор		Л.Чагнаа
Гүйцэтгэсэн		Д.Амаржаргал
Шалгасан		Л.Чагнаа

ЗАСАГ ДАРГЫН ТАМГЫН ГАЗРЫН
КОНТОРЫН БАРИЛГА
/Дундговь аймаг, Сайнцагаан сум/

Дээвэрт гарах шатны байгуулалт ба түүвэр

Масштаб:	Зургийн дугаар:	Хуудас: 26
ЕГ Шифр: А-06/2019	ТГ Шифр: ЭТ- /2019	Огноо: 2019.07.10

А3

ЗООРИЙН ДАВХРЫН БАЙГУУЛАЛТ М1:100

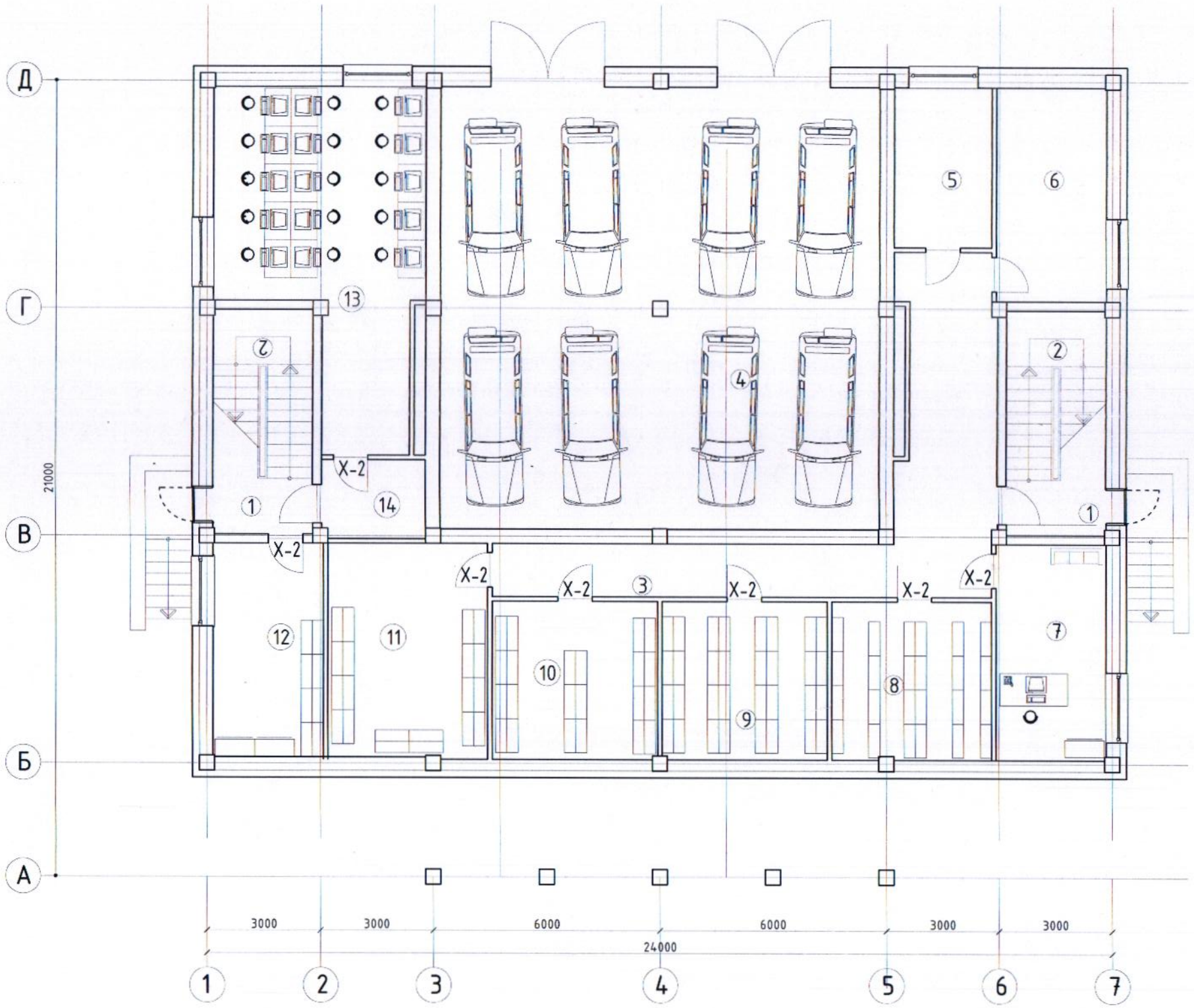

ТАЙЛБАР:

Өрөөний тодорхойлолт

Д/Д	Өрөөний нэр	Талбай м2	Шалны төрөл	Шалны марк
Нийтийн эзэмшил				
1	Гонх	2.16	Бетон	Ш-5
2	Шат	12.75	Чулуу	Ш-5
3	Хонгил	12.52	Чулуу	Ш-5
4	Гараж	135.68	Бетон	Ш-1
5	Цахилгааны өрөө	10.97	Бетон	Ш-1
6	Дулааны узел	16.46	Бетон	Ш-1
7	Аж ахуй няраб	16.46	Бетон	Ш-5
8	Агуулах	17.45	Бетон	Ш-1
9	Агуулах	18.03	Бетон	Ш-1
10	Агуулах	18.04	Бетон	Ш-1
11	Агуулах	23.89	Бетон	Ш-1
12	Хүнсний агуулах	16.46	Бетон	Ш-1
13	Интернет кафе	41.29	Чулуу	Ш-5
14	Хонгил	5.69	Чулуу	Ш-5

Үе шат: АЖЛЫН ЗУРАГ

"АВТОР" ХХК
Монгол улс.УБхот. СБДүүрэг.7-р хороо
Барилгын дэшгилтэд технологийн төв
503-508 тоот
Утас: 11-354207, 99098252
Факс: 976-11-354207
И-мэйл: Ts_8252@yahoo.com

Архитектор		Л.Чагнаа
Гүйцэтгэсэн		Д.Амаржаргал
Шалгасан		Л.Чагнаа

ЗАСАГ ДАРГЫН ТАМГЫН ГАЗРЫН
КОНТОРЫН БАРИЛГА
/Дундговь аймаг, Сайнцагаан сум/

Зоорийн давхрын тоног
төхөөрөмжийн байгуулалт

Масштаб:	Зургийн дугаар:	Хуудас:
М1:100	Т1-1	4
ЕГ Шифр:	ТГ Шифр:	Огноо:
А-06/2019	ЭТ- /2019	2019.07.10

А3

1-Р ДАВХРЫН БАЙГУУЛАЛТ М1:150

ТАЙЛБАР:

Өрөөний тодорхойлолт

Д/Д	Өрөөний нэр	Талбай м2	Шалны төрөл	Шалны марк
	Нийтийн эзэмшил			
1	Гонх	8.91	Чулуу	Ш-2
2	Хөлийн өрөө,коридор	104.11	Чулуу	Ш-2
3	Жижүүр	6.85	Чулуу	Ш-2
4	Цагдаагийн төлөөлөгч	9.04	Паркет	Ш-4
5	Тэтгэмж хариуцсан/мэ	15.00	Паркет	Ш-4
6	Иргэний бүртгэл	12.15	Паркет	Ш-4
7	Мэргэжилтэнгүүд	16.46	Паркет	Ш-4
8	Иргэдтэй уулзах	13.00	Чулуу	Ш-2
9	Иргэдтэй уулзах	15.66	Чулуу	Ш-2
10	Шатны хонгил	15.61	Чулуу	Ш-2
11	Хувцасны өлгүүр	11.63	Чулуу	Ш-2
12	Аяга сав,угаалга	4.80	Чулуу	Ш-2
13	Хонгил	9.60	Чулуу	Ш-2
14	Халуун цех	34.77	Чулуу	Ш-2
15	Цайны газар	33.93	Чулуу	Ш-2
16	Багийн дарга нар	12.77	Паркет	Ш-4
17	Багийн дарга нар	12.77	Паркет	Ш-4
18	Багийн дарга нар	12.55	Паркет	Ш-4
19	Багийн дарга нар	16.46	Паркет	Ш-4
20	Бие засах/эр/	5.19	Керамик	Ш-3
21	Бие засах/эм/	5.19	Керамик	Ш-3
22	Бие засах/тусгай/	4.10	Керамик	Ш-3

ЗӨВШӨӨРӨЛЦСӨН

	Нэр	Гарын үсэг
ББ	С.Цэмбэл	
ХАС	А.Цогтжаргал	
ЦБУ	Ш.Батсайхан	
ХТ, ДГ	Ю.Оюунцэцэг	
ХД	Б.Улаанхүү	

Үе шат: АЖЛЫН ЗУРАГ

"АВТОР" ХХК
Монгол улс.УБхот. СБДүүрэг.7-р хороо
Барилгын дэшгилтэд технологийн төв
503-508 тоот
Утас: 11-354207, 99098252
Факс: 976-11-354207
И-мэйл: Ts_8252@yahoo.com

Архитектор		Л.Чагнаа
Гүйцэтгэсэн		Д.Амаржаргал
Шалгасан		Л.Чагнаа

ЗАСАГ ДАРГЫН ТАМГЫН ГАЗРЫН
КОНТОРЫН БАРИЛГА
/Дундговь аймаг, Сайнцагаан сум/

1-р давхрын тоног
төхөөрөмжийн байгуулалт

Масштаб:	Зургийн дугаар:	Хуудас:
М1:100	ТТ-2	4
ЕГ Шифр: А-06/2019	ТГ Шифр: ЭТ- /2019	Огноо: 2019.07.10

А3

3-Р ДАВХРЫН БАЙГУУЛАЛТ М1:150

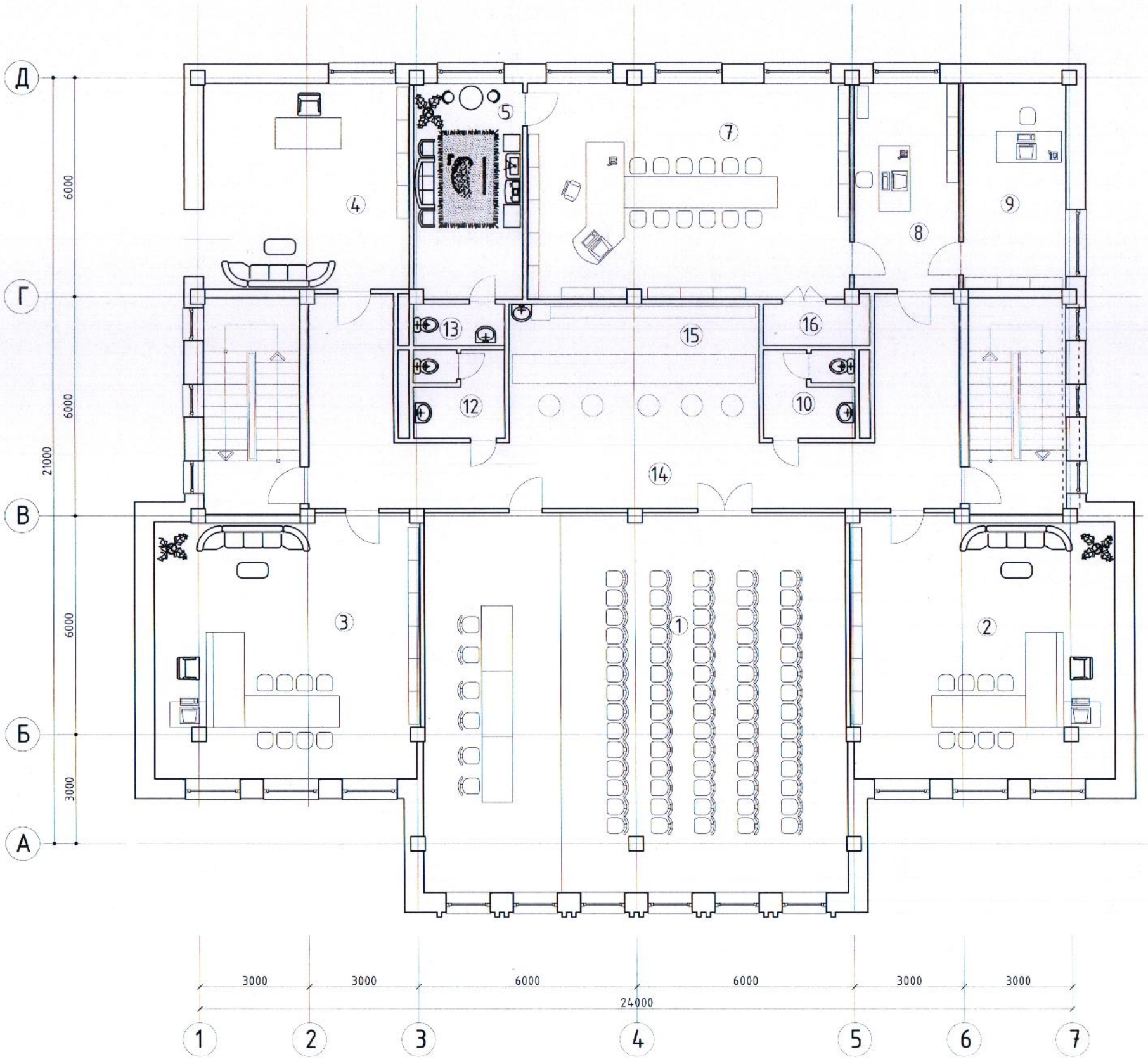

ТАЙЛБАР:

Өрөөний тодорхойлолт

Д/Д	Өрөөний нэр	Талбай м2	Шалны төрөл	Шалны марк
	Нийтийн эзэмшил			
1	Хурлын заал	121.13	Паркет	Ш-4
2	ЗДТГ-ын дарга	51.86	Паркет	Ш-4
3	ИТХ-ын дарга	51.86	Паркет	Ш-4
4	Засаг даргын орлогч	31.12	Паркет	Ш-4
5	Амрах өрөө	17.78	Паркет	Ш-4
6	Хувцасны өрөө	3.43	Паркет	Ш-4
7	Засаг дарга	52.39	Паркет	Ш-4
8	Нарийн бичиг	16.23	Паркет	Ш-4
9	Даргын туслах	15.67	Паркет	Ш-4
10	Ариун цэврийн өрөө	4.75	Керамик	Ш-3
11	Ариун цэврийн өрөө/эм/	1.08	Керамик	Ш-3
12	Ариун цэврийн өрөө	4.75	Керамик	Ш-3
13	Ариун цэврийн өрөө/эр/	1.08	Керамик	Ш-3
14	Ариун цэврийн өрөө	2.87	Керамик	Ш-3
15	Коридор	51.26	Чулуу	Ш-2
16	Буфет	26.14	Чулуу	Ш-2
17	Шат	15.61	Чулуу	Ш-2

Ye шат: АЖЛЫН ЗУРАГ

"АВТОР" ХХК

Монгол улс.УБхот. СБДүүрэг.7-р хороо
Барилгын дэшгилтэд технологийн төв
503-508 тоот
Утас: 11-354207, 99098252
Факс: 976-11-354207
И-мэйл: Ts_8252@yahoo.com

Архитектор		Л.Чагнаа
Гүйцэтгэсэн		Д.Амаржаргал
Шалгасан		Л.Чагнаа

ЗАСАГ ДАРГЫН ТАМГЫН ГАЗРЫН
КОНТОРЫН БАРИЛГА
/Дундговь аймаг, Сайнцагаан сум/

3-р давхрын тоног
төхөөрөмжийн байгуулалт

Масштаб:	Зургийн дугаар:	Хуудас:
М1:100	ТТ-4	4
ЕГ Шифр:	ТГ Шифр:	Огноо:
А-06/2019	ЭТ- /2019	2019.07.10

А3

2-Р ДАВХРЫН БАЙГУУЛАЛТ М1:150

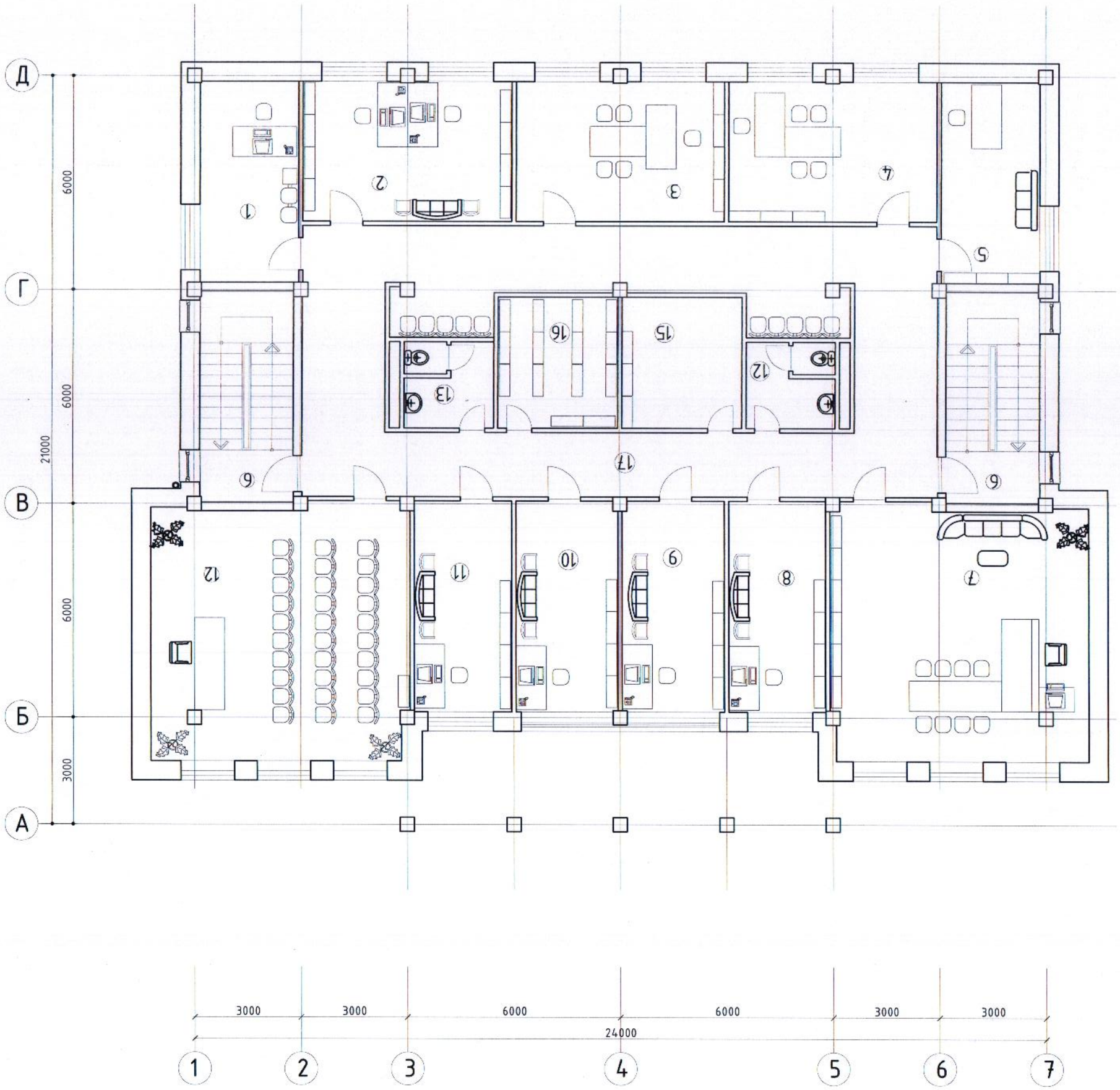

ТАЙЛБАР:

Өрөөний тодорхойлолт

Д/Д	Өрөөний нэр	Талбай м2	Шалны төрөл	Шалны марк
	Нийтийн эзэмшил			
1	Байгаль орчины мэргэжилтэн	15.67	Паркет	Ш-4
2	Худалдаа үйлчилгээ	23.04	Паркет	Ш-4
3	Төслийн ажилтан	23.04	Паркет	Ш-4
4	ХАА-мэргэжилтэн	23.04	Паркет	Ш-4
5	Соёлын мэргэжилтэн	15.67	Паркет	Ш-4
6	Шат	15.61	Чулуу	Ш-2
7	Захирагчийн аж/алба	51.65	Паркет	Ш-4
8	Хөдөлмөр эрх/ алба	16.22	Паркет	Ш-4
9	Төрийн сангийн нябо	17.00	Паркет	Ш-4
10	Бичээч,бичиг хэрэг	17.00	Паркет	Ш-4
11	Газрын мэргэжилтэн	16.22	Паркет	Ш-4
12	ЗД-туслах, дотоод	51.65	Паркет	Ш-4
13	Ариун цэврийн өрөө/эм/	5.83	Керамик	Ш-3
14	Ариун цэврийн өрөө/эр/	5.83	Керамик	Ш-3
15	Үйлчлэгчийн өрөө	15.67	Керамик	Ш-3
16	Архив	12.43	Чулуу	Ш-2
17	Хонгил	90.57	Чулуу	Ш-2

Үе шат: АЖЛЫН ЗУРАГ

"АВТОР" ХХК
Монгол улс.УБхот. СБДүүрэг.7-р хороо
Барилгын дэшгилтэд технологийн төв
503-508 тоот
Утас: 11-354207, 99098252
Факс: 976-11-354207
И-мэйл: Ts_8252@yahoo.com

Архитектор		Л.Чагнаа
Гүйцэтгэсэн		Д.Амаржаргал
Шалгасан		Л.Чагнаа

ЗАСАГ ДАРГЫН ТАМГЫН ГАЗРЫН
КОНТОРЫН БАРИЛГА
/Дундговь аймаг, Сайнцагаан сум/

2-р давхрын тоног
төхөөрөмжийн байгуулалт

Масштаб:	Зургийн дугаар:	Хуудас:
М1:100	ТТ-3	4
ЕГ Шифр: А-06/2019	ТГ Шифр: ЭТ- /2019	Огноо: 2019.07.10

А3

БАРИЛГЫН ЗУРАГ ТӨСЛИЙН "АВТОР" ХХК
Хаяг: Сүхбаатар дүүрэг, 7-р хороолол, 10-р хороо, Их тойруу-60
Барилгын Дэвшилтэт технологийн төв Өрөө: 508, 503

ЕТ Шифр: А-06/2019

Дундговь аймгийн Сайнцагаан сумын засаг даргын тамгийн газрын контор

БАРИЛГА БҮТЭЭЦ-ББ

БОЛОВСРУУЛСАН:

"АВТОР" ХХК-ийн захирал С.Цэмбэлдорж

инженер Ц.Жавхлан

Улаанбаатар хот
2019 он

ББ маркийн зургийн жагсаалт

Д/д	Зургийн нэр	Хуудас марк
1	Зургийн жагсаалт Тайлбар бичиг	ББ-1
2	Суурь суулгалтын зураг	ББ-2
3	Суурийн байгуулалт, огтлол 1-1	ББ-3
4	Баганан суурь БС-1	ББ-4
5	Баганан суурийн төмөр бетон холбоосууд	ББ-5
6	Пандус П-1	ББ-6
7	Гадна довжоо Д-1, Д-2	ББ-7
8	Рамын байршлын схем	ББ-8
9	Рам Р-1-н хэвийн зураг	ББ-9
10	Рам Р-1-ын арматурчлалт	ББ-10
11	Рам Р-2, ХР-5 ийн хэвийн зураг	ББ-11
12	Рам Р-2, ХР-5 ийн арматурчлалт	ББ-12
13	Рам Р-3-н хэвийн зураг	ББ-13
14	Рам Р-3-ын арматурчлалт	ББ-14
15	Рам Р-4-н хэвийн зураг	ББ-15
16	Рам Р-4-ын арматурчлалт	ББ-16
17	Холбоос рам ХР-1-н хэвийн зураг	ББ-17
18	Холбоос рам ХР-1-н арматурчлалт	ББ-18
19	Холбоос рам ХР-2-н хэвийн зураг	ББ-19
20	Холбоос рам ХР-2-н арматурчлалт	ББ-20
21	Холбоос рам ХР-3-н хэвийн зураг	ББ-21
22	Холбоос рам ХР-3-н арматурчлалт	ББ-22
23	Холбоос рам ХР-4-н хэвийн зураг	ББ-23
24	Холбоос рам ХР-4-н арматурчлалт	ББ-24
25	Дам нуруу Д-1, Д-2	ББ-25
26	Дам нуруу Д-3, Д-4	ББ-26
27	0-р давхрын цутгамал хучилтын хэвний зураг	ББ-27
28	0-р давхрын цутгамал хучилтын доод арм-лалт	ББ-28
29	0-р давхрын цутгамал хучилтын дээд арм-лалт	ББ-29
30	1-р давхрын цутгамал хучилтын хэвний зураг	ББ-30
31	1-р давхрын цутгамал хучилтын доод арм-лалт	ББ-31
32	1-р давхрын цутгамал хучилтын дээд арм-лалт	ББ-32
33	2-р давхрын цутгамал хучилтын хэвний зураг	ББ-33
34	2-р давхрын цутгамал хучилтын доод арм-лалт	ББ-34
35	2-р давхрын цутгамал хучилтын дээд арм-лалт	ББ-35
36	9.35 түвшин дахь цутгамал хучилтын хэвний зураг	ББ-36
37	9.35 түвшин дахь цутгамал хучилтын доод арм-лалт	ББ-37
38	9.35 түвшин дахь цутгамал хучилтын дээд арм-лалт	ББ-38
39	11.0 түвшин дахь цутгамал хучилтын хэвний зураг	ББ-39
40	11.0 түвшин дахь цутгамал хучилтын доод арм-лалт	ББ-40
41	11.0 түвшин дахь цутгамал хучилтын дээд арм-лалт	ББ-41
42	Шатны Ш-1 ийн байгуулалт, огтлол	ББ-42
43	Шатны цутгамал гишгүүр ЦГ-1, ЦГ-2	ББ-43
44	Зоорийн давхрын ялуу ханын торны байгуулалт	ББ-44
45	1-р давхрын ялуу ханын торны байгуулалт	ББ-45
46	2-р давхрын ялуу ханын торны байгуулалт	ББ-46
47	3-р давхрын ялуу ханын торны байгуулалт	ББ-47

Тайлбар бичиг

Байгаль цаг уур:
Дундговь аймгийн Сайнцагаан суиын засаг даргын тамгын газрын конторын барилгыг дараах байгаль цаг уур, ниженер цаг уурын нөхцлийг харгалзан тооцов.

-Гадна агаарын температур:	-35°С	-Эдэлгээний зэрэг:	2
-Цасны ачаалал:	30Кг/м2	-Гал тэсвэрлэлтийн зэрэг:	2
-Салхины ачаалал:	70Кг/м2	-Газар чичирхийллийн зэрэг:	7

Буурь:
Уг барилгын буурь болох хөрс нь шавранцраар чигжигдсэн хайргархаг хөрс бөгөөд овойлтгүй, хөрсний усны түвшин 6м ийн гүнээс цааш байна. Энэ хөрсний механик шинж чанарын үзүүлэлт нь С=0.42 кг/см2, Ф=24, Е=350 кг/см2, Y=2.24г/см2, тус тус болно. Суурийн котлованы ухсны дараа зохиогчийн хяналт хийлгэж акт тогтоох шаардлагатай.

Суурь:
Суурь нь цутгамал төмөр бетон баганан суурьтай, Захын баганан сууриуд нь төмөр бетон холбоостой болно. Суурийн арматурчлалт, бетон цутгах, арчлах, хэв хашмал хийх ажлыг төмөр бетон бүтээцийн ажлыг гүйцэтгэх ба хүлээн авах норм ба дүрмийг баримтлан хийх шаардлагатай. Суурь ба баганын бетоныг сайтар нягтруулж өгөх ба бетон цутгах үедээ стандартад заагдсны дагуу бетон зуурмагаас сорьц авч бетоны маркийг лабораторт тодоройлуулж акт үйлдэж ажилбал зохино.Суурийн ажлыг дулааны улиралд гүйцэтгэхээр төлөвлөв.
Суурийн доор 10 см зузаан бетон бэлтгэл хийнэ. Шугман суурь болон зоорийн ханыг В10 ангийн бетоноор цутгаж хийнэ. Шугман суурийн уланд 10 см зузаан элсэн дэвсгэр хийнэ.
Суурийн ажлыг хийх явцад сууринд гарах нүхнүүдийг заавал гаргаж өгсөн байх шаардлагатай. Шал довжоон дор хийгдэх шороог 20см тутам нягтруулсны дараа бетоны ажлыг гүйцэтгэнэ. Суурийн дээд талд хэвтээ ус тусгаарлалтыг шингэн шилний хольцтой, 1:3 харьцаатай 2см-ийн зузаантай цементэн зуурмагаар хийнэ. Суурийн гадна дотор талын хөрстэй харьцаж байгаа гадаргууд халуун хар тосоор 2 удаа түрхлэг хийх хэрэгтэй.
Ус зайлуулах хаяавчийг 1 м өргөн 10см-ийн зузаантай, 3%-ийн налуутайгаар В7.5 ангийн бетоноор гүйцэтгэх ба 2см-ийн зузааантай 100 маркийн цементэн зуурмагаар өнгөлж өгнө. Суурийн нүхийг нийтэд нь механизмаар ухах тохиолдолд суурь суух төслийн түвшингээс дээш 20-30см-ээр дутуу ухаж, түүнээс доош төслийн түвшин хүртэл гараар ухах хэрэгтэй. Буурь, суурийн ажил гүйцэтгэх явцад зургаас зөрүүтэй зүйл болон өөр төрлийн хөрс гарсан тохиолдолд зургийн авторт үзүүлж техникийн шийдэл гаргуулбал зохино.

Рам:
Төмөр бетон рамыг цутгахдаа бетоны маркийг зурагт заагдсан хэмжээнд тохирсон эсэхийг тогтоосны дараагаар бүх төрлийн бэхэлгээ төмрүүдийг заагдсан байрлалд нарийн зөв байрлуулсаны дараа цутгахыг анхаарах хэрэгтэй. Мөн холбоос балкнуудыг төмөр бетон рамтай нэгэн зэрэг цутгана. Цутгамал төмөр бетоны ажил хийхдээ 28 хоногийн бат бэхээ олж авахаас өмнө хэв хашмалыг буулгаж, ачаалал өгч болохгүйг анхаарах хэрэгтэй. Төмөр бетон рамыг 250 маркийн бетоноор цутгаж AI ба A III ангийн арматураар арматурчлана. Төмөр бетон раманд байрлах металл элементүүдийг байрлуулж гагнасны дараа өрлөгийн ажлыг хийж гүйцэтгэнэ. Цутугамал төмөр бетон хийцүүдийн бетоны ажлыг гүйцэтгэх, хүлээн авах дүрмийн зохих заалтуудыг баримтлан ажлыг гүйцэтгэнэ.

Хана:
Гадна ханыг 250см улаан тоосго, 150см ийн хөөсөнцөр дулаалга, 120см ийн өнгөлгөөний тоосгоор өрж 50 маркын цемент-шохойн зуурмагаар гагнана. Ханын булан уулзвар, хамар хана, төмөр бетон баганыг тойрон өргөдөх ханыг баганын бэхэлгээ төмөрт тор гагнаж өргийн өндрийн 675см дутамд хүчитгэж өгнө. Хамар ханыг уртын дагуу 1.5м тутамд хучилттай бэхэлж өгнө.

Ялуу:
Угсармал төмөр бетон ялуу. Альбом сери В.1.038-1 дэвтэр1. Ялууг 25 маркийн бэхжээгүй зуурмаг дээр байрлуулна.

Хучилт:
ХУЧИЛТ
Цутгамал төмөр бетон хучилтыг ажлын зураг ББ- ББ- -д үзүүлсэний дагуу хийж гүйцэтгэнэ. Цутгамал хучилтын арматурчлалыг цутгамал рамын дамнуурууны арматурчлалтай хамтад нь хийх шаардлагатай. Цутгамал төмөр бетоны ажлыг гүйцэтгэхдээ БНбД 3.03.01.90 буюу "Цутгамал бетон, төмөр бетон бүтээц"-г гүйцэтгэх заавар БД52-102.04-ийн заалтуудыг нарийн баримталбал зохино. Хучилтын хэв, хашмал нь бат бэх, тогтворын хувьд найдвартай байх шаардлагатай ба бетон бэхжилтийнхээ 70%-ийг авахаас өмнө буюу 28 хоногоос өмнө хэв хашмалыг суллаж болохгүй .

Шат:
Давхар хоорондын шатыг цутгамал төмөр бетоноор хийнэ. Цутгамал төмөр бетоны ажил хийхдээ 28 хоногийн бат бэхээ олж авахаас өмнө хэв хашмалыг буулгаж, ачаалал өгч болохгүйг анхаарах хэрэгтэй. Төмөр бетон рамыг 250 маркийн бетоноор цутгаж AI ба A III ангийн арматураар арматурчлана.

БАРИЛГЫН ЗУРАГ ТЕСВЛ Утас: 976-99098252	ЗАСАГ ДАРГЫН ТАМГЫН ГАЗРЫН КОНТОР /Дундговь аймгийн Сайнцагаан сум/				
	Тайлбар бичиг, зургийн жагсаалт				Ye шат: А3
	Инженер	Т.Мөнх-Өнөр	ЕГ Шифр: А-06/2019	Масштаб: М1:100, М1:25	Огноо: 2019.07.25
	Гүйцэтгэсэн	Ц.Жавхлан	ТГ Шифр:	Зургийн дугаар: ББ-1	Бүх хуудас: 47
"АВТОР" ХХК	Шалгасан	С.Цэмбэл			

Инженер-геологийн зүсэлт зураг

I - I' шугамаар

Масштаб Б 1:100
Х 1:200

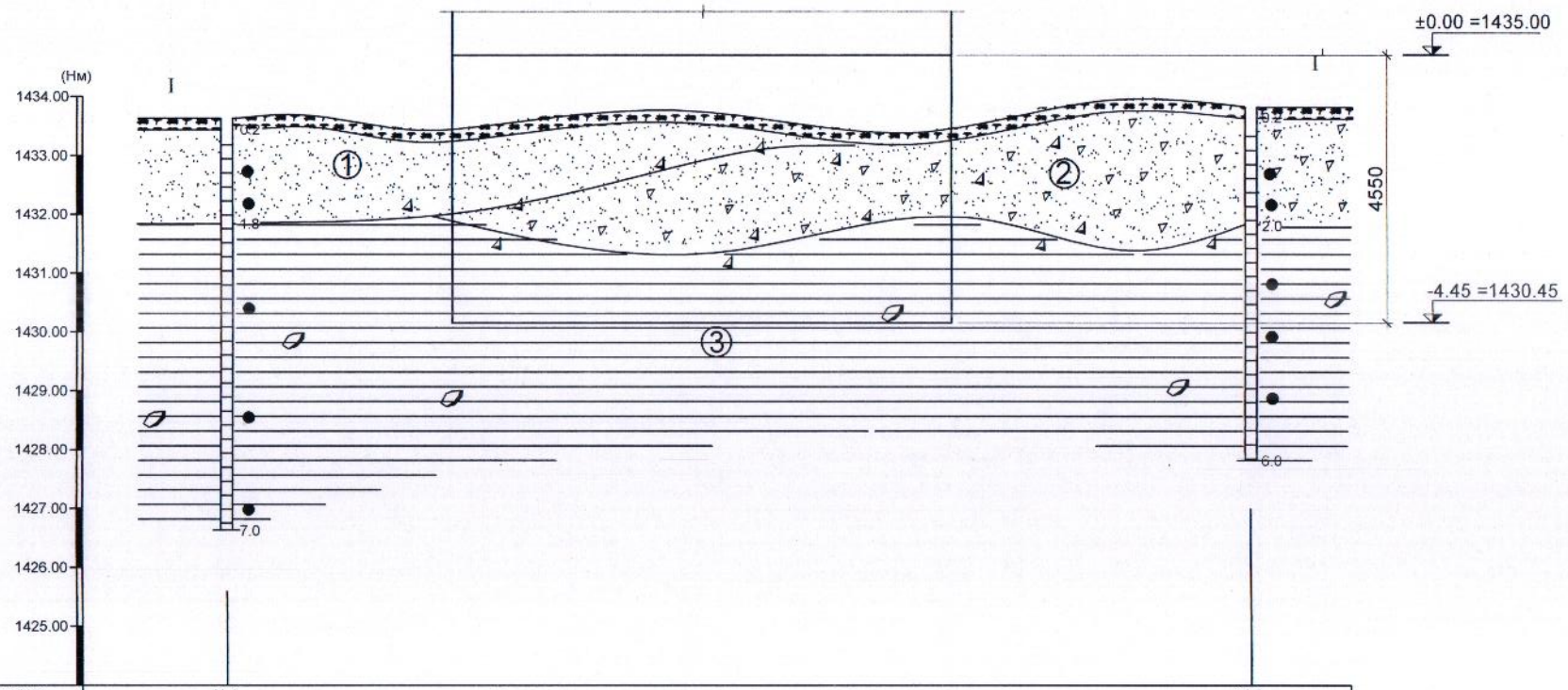

Цооногийн дугаар	Ц-1	Ц-2
Амсрын өндержилт, м	1433.75	1433.85
Цооног хоорондын зай, м	35.0	

Тайлбар

Дундговь аймаг. Сайнцагаан суманд барихаар төлөвлөж буй ЗДТГ-н конторын барилгын зургийг барилгын зураг төслийг боловсруулахад зориулсан, талбайн инженер геологийн судалгааны ажлыг, барилгын инженер геологийн "БАРНАБ" ХХКомпаний 2019-н онд хийж гүйцэтгэсэн архив № ІІ-04/19 дүгнэлтийг үндэслэн боловсруулав. Уг дүгнэлтээр суурь суух хөрс нь: Орчин үеийн дээд дунд дөрөвдөгчийн настай делювийн-пролювийн гаралтай бор шаргал ба цайвар ногоон өнгөтэй хатуу хам байдалтай шавар хөрс.

Улиралын хөлдөлтийн норматив гүн 2,2 байна. Суурь суух хөрс нь улирлаар хөлдөхдөө дунд зэргийн овойлт үзүүлнэ. Газар Газар шорооны ажилын зэрэг гэсгэлэн нөхцөлд гар аргаар малтахад III байна. Газар чичирхийллийн 7 баллын бүсэд оршино. Газар шорооны ажлыг механизмаар гүйцэтгэхдээ суурь суулгах түвшингээс 20см-ээс доошгүй дутуу ухаж, цааш нь гар аргаар ухаж төслийн хэмжээнд хүргэнэ. Барилгын суурийн нүх ухсаны дараа хөрсний хяналт хийлгэх шаардлагатай. Суурийг хөрстэй харьцах хэсгийг уснаас хамгаалах хар тос болон бусад түрхлэгээр 2 удаа сайтар түрхэж өгөх шаардлагатай. Барилгын суурийн котлованыг нээсний дараа инженер геологичийн зохиогчийн хяналт хийлгэх шаардлагатай.

Суурь суух хөрсний механик шинж чанарын үзүүлэлтүүд нь:

Зууралдлын хүч	C=54кПа
Дотоод үрэлтийн өнцөг	=19
Хэв гажилтын модуль	E=21МПа
Тооцооны эсэргүүцэл	Ro=600кПа

Таних тэмдэг

Өнгөн хөрс:

① ***Элсэн ул хөрс:*** Цайвар шаргал ба бор шаргал өнгөтэй, бага чийгтэй элсэн ул хөрс.

② ***Элсэн чигжээстэй хайр хайрган ул хөрс :*** Цайвар шаргал ба тод шаргал өнгөтэй, бага чийгтэй элсэн чигжээстэй хайр хайрган ул хөрс .

③ ***Шавар ул хөрс:*** Цайвар шаргал ба цайвар ногоон өнгөтэй, хатуу хам байдалтай шавар ул хөрс.

I —— I' Инженер-геологийн зүсэлтийн дугаар

① Хөрсний үеийн дугаар

d-pQ Ул хөрсний нас, гарал үүслийн индекс

Цооногийн амсар
0.2 Хөрсний үеийн хил, м
Эвдэрсэн бүтэцтэй дээж м
7.0 Цооногийн гүн

Хөрсний төлөв байдал

Элсэн хөрс	Шаварлаг хөрс
Бага чийгтэй	Хатуу

Зураг төсөл магадлан зөвшөөрсөн
ЭКСПЕРТ №
Г.Батцогзолмаа

Avtbar БАРИЛГЫН ЗУРАГ ТӨСӨЛ Утас: 976-99098252 "АВТОР" ХХК	ЗАСАГ ДАРГЫН ТАМГЫН ГАЗРЫН КОНТОР /Дундговь аймгийн Сайнцагаан сум/				
	Суурь суулгалт, тайлбар бичиг				Үе шат: А3
	Инженер	Т.Мөнх-Өнөр	ЕГ Шифр: А-06/2019	Масштаб: М1:100, М1:25	Огноо: 2019.07.25
	Гүйцэтгэсэн	Ц.Жавхлан	ТГ Шифр:	Зургийн дугаар: ББ-2	Бүх хуудас: 47
	Шалгасан	С.Цэмбэл			

СУУРИЙН БАЙГУУЛАЛТ

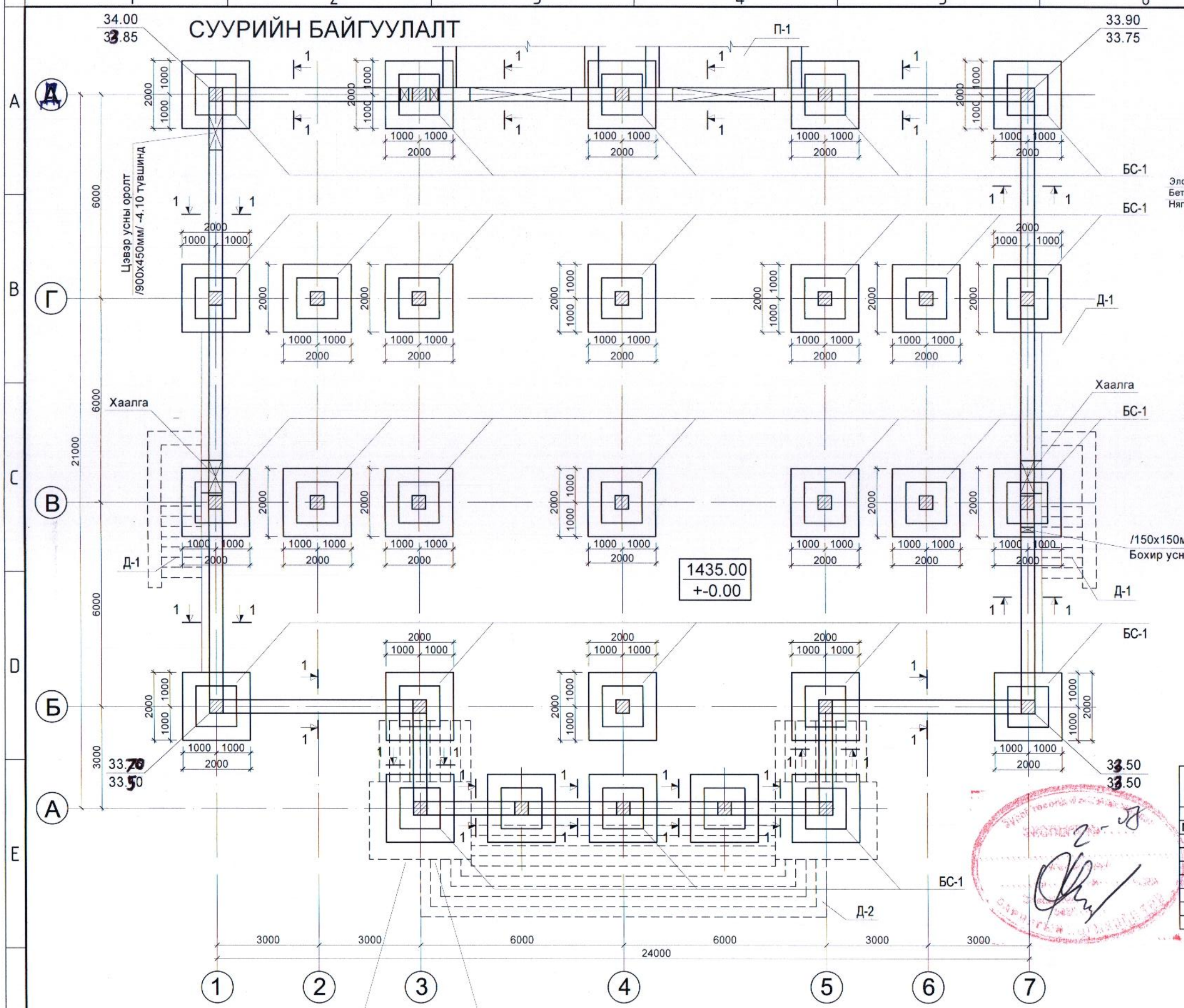

1-1

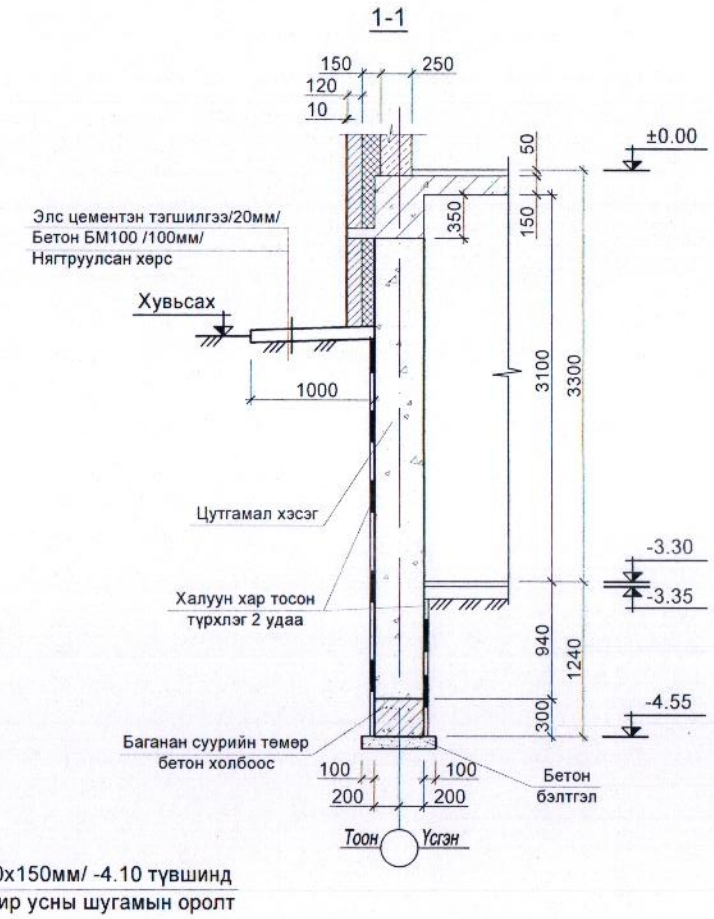

Хамар ханын доорхи суурь

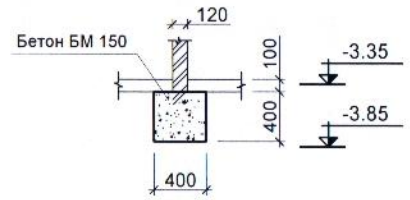

Тэмдэглэгээ	Нэр	Тоо шир	Жин /кг/	Тайлбар /кг/
	Цутгамал хэсэг			
Марк	Бетон В20 V=92.4м3			
поз	Хамар ханын суур			
	Бетон В20 V=16.2м3			
	БС-1	29		
	Довжоо Д-1	2		
	Довжоо Д-2	1		
	Пандус П-1	2		

ТАЙЛБАР

1. Энэ хуудсыг хуудас ББ-3, 4, 5, 6-д хамтатгаж үзнэ.

зөвшөөрөлцсөн		
	Нэр	Гарын үсэг
БА	Д.Амаржаргал	
ХАС	А.Цогтжаргал	
ЦБҮ	Ш.Батсайхан	
ХТ, ДГ	Ю.Оюунцэцэг	
ХД	Б.Улаанхүү	

Author
БАРИЛГЫН ЗҮРАГ ТЕСВЛ
Утас: 976-99098252
"АВТОР" ХХК

ЗАСАГ ДАРГЫН ТАМГЫН ГАЗРЫН КОНТОР
/Дундговь аймгийн Сайнцагаан сум/

Суурийн байгуулалт, огтлол 1-1

Инженер	Т.Мөнх-Өнөр	ЕГ Шифр: А-06/2019	Масштаб: М1:100, М1:25	Уе шат: АЗ	
Гүйцэтгэсэн	Ц.Жавхлан	ТГ Шифр:	Зургийн дугаар: ББ-3	Огноо: 2019.07.25	
Шалгасан	С.Цэмбэл			Бүх хуудас: 47	

БАГАНАН СУУР БС-1

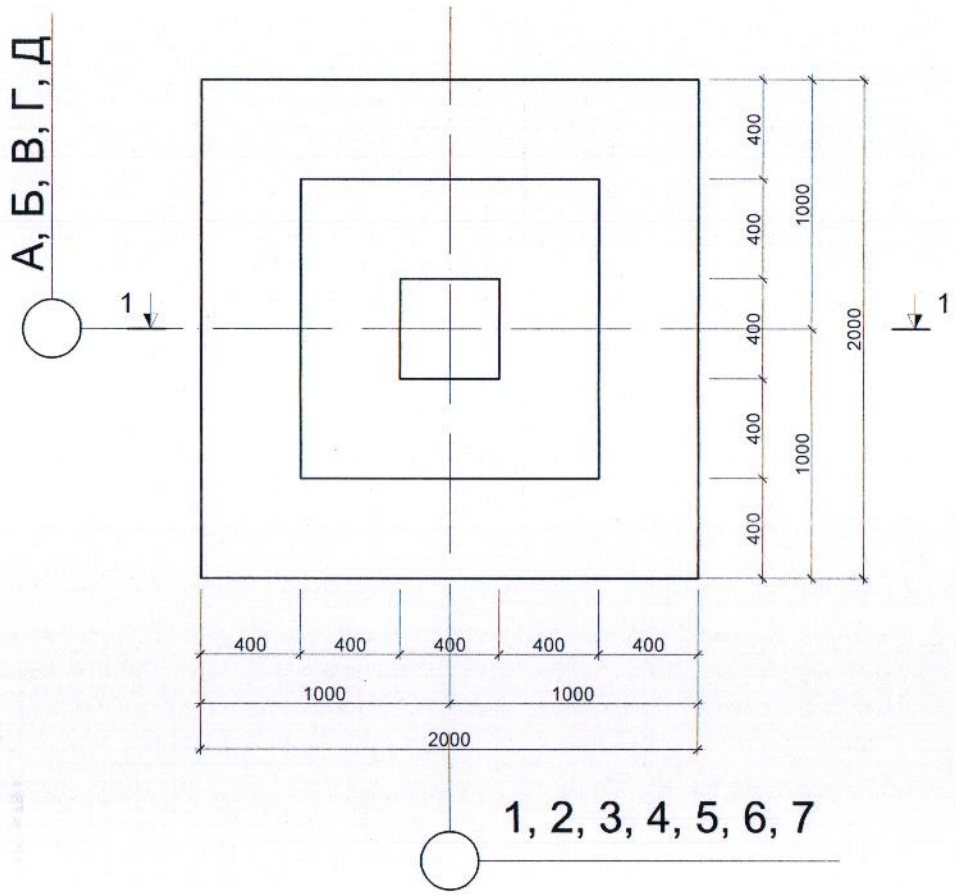

Top T-1

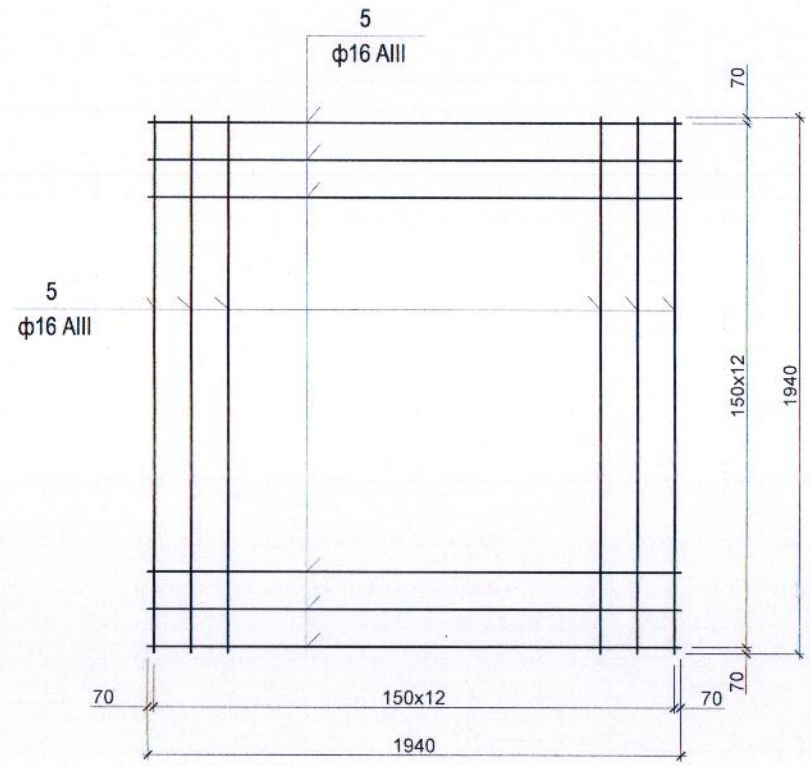

ОГТЛОЛ 1-1

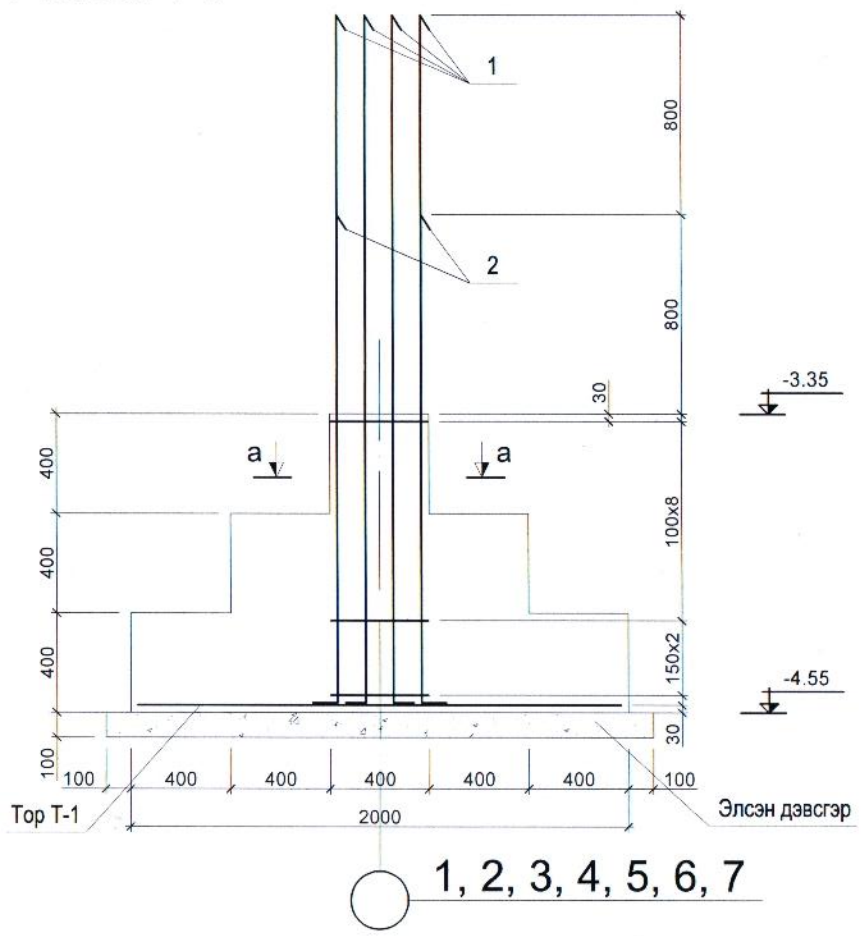

а - а

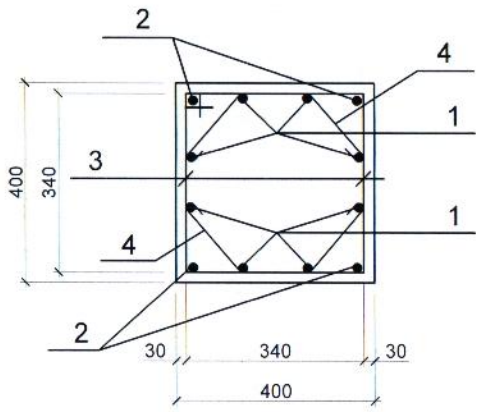

Марк поз	Тэмдэглэгээ	Нэр		Тоо шир	Жин /кг/	Тайлбар /кг/
		БС-1				
1		Ф 18 AIII	L=2760	8	5.52	44.2
2		Ф 25 AIII	L=1960	4	7.5	30
3		Ф 8 А I	L=1520	11	0.6	6.6
4		Ф 8 А I	L=520	22	0.21	4.6
		Т-1				
5		Ф 16 AIII	L=1940	26	3.1	81
Материал						
Бетон БМ250 V=						2.24 м3

ТАЙЛБАР

1. Энэ хуудсыг хуудас ББ-2-д хамтатгаж үзнэ.

БАРИЛГЫН ЗУРАГ ТӨСӨЛ Утас: 976-99098252	ЗАСАГ ДАРГЫН ТАМГЫН ГАЗРЫН КОНТОР /Дундговь аймгийн Сайнцагаан сум/				
	Баганан суурь БС-1				Ye шат: А3
	Инженер	Т.Мөнх-Өнөр	ЕГ Шифр: А-06/2019	Масштаб: М1:100, М1:25	Огноо: 2019.07.25
	Гүйцэтгэсэн	Ц.Жавхлан	ТГ Шифр:	Зургийн дугаар: ББ-4	Бүх хуудас: 47
"АВТОР" ХХК	Шалгасан	С.Цэмбэл			

Зураг төсөлд мөрдөлт хийсэн ЭКСПЕРТ БАРИЛГЫН ХӨГЖЛИЙН ГАЗАР

1, 7 ТЭНХЛЭГИЙН ДАГУУХ БАГАНАН СУУРИЙН ТӨМӨР БЕТОН ХОЛБООС

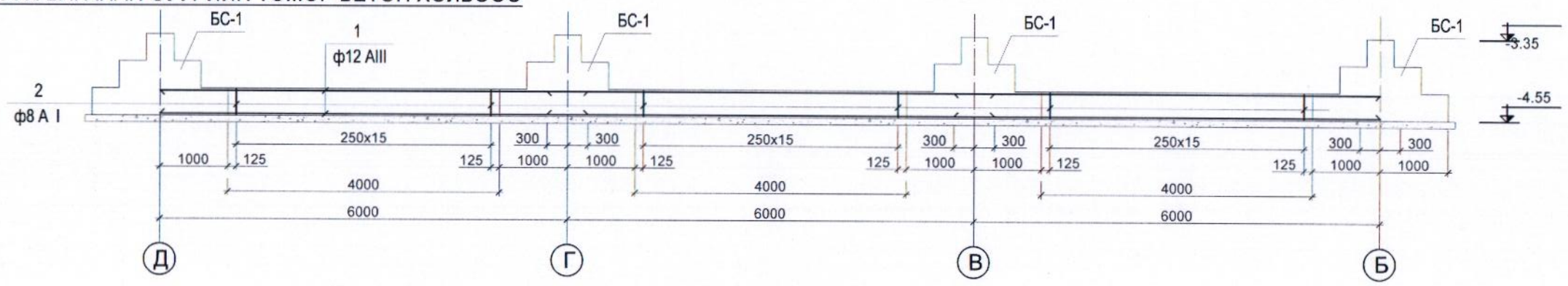

А ТЭНХЛЭГИЙН ДАГУУХ БАГАНАН СУУРИЙН ТӨМӨР БЕТОН ХОЛБООС

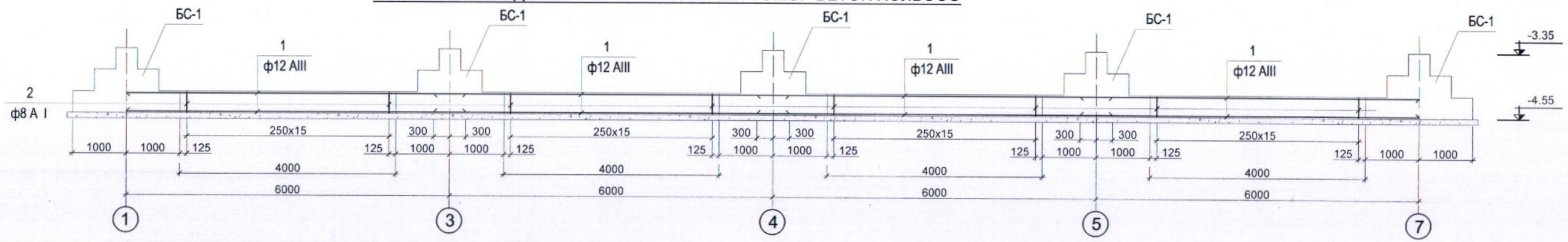

Д ТЭНХЛЭГИЙН ДАГУУХ БАГАНАН СУУРИЙН ТӨМӨР БЕТОН ХОЛБООС

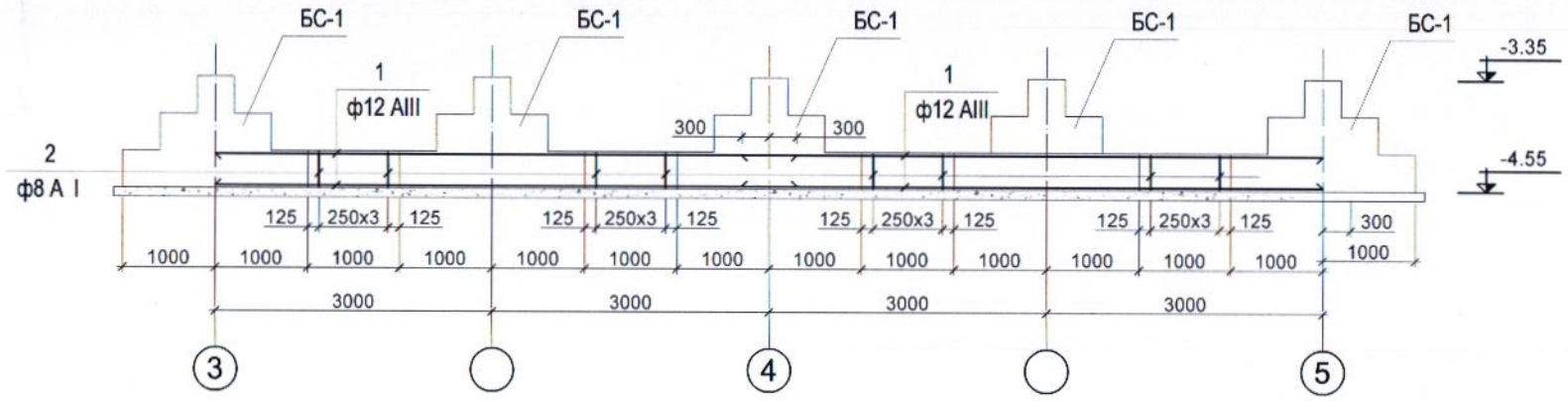

ТӨМӨР БЕТОН ХОЛБООСНЫ АРМАТУРЛАЛТ

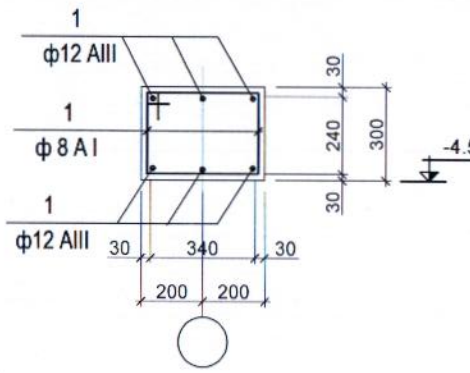

Марк поз	Тэмдэглэгээ	Нэр		Тоо шир	Жин /кг/	Тайлбар /кг/
		1, 7 тэнхлэгийн төмөр бетон холбоос				
		Ф 12 AIII	L=6600	18	5.81	105
1		Ф 8 А I	L=1310	48	0.52	25
2		Материал БМ 250 V=				1.44 м3
		А тэнхлэгийн төмөр бетон холбоос				
		Ф 12 AIII	L=6600	24	5.81	139.4
1		Ф 8 А I	L=1310	64	0.52	33.28
2		Материал БМ 250 V=				1.92 м3
		Г тэнхлэгийн төмөр бетон холбоос				
		Ф 12 AIII	L=6600	6	5.81	34.9
1		Ф 8 А I	L=1310	16	0.52	8.32
2		Материал БМ 250 V=				0.48 м3
		Д тэнхлэгийн төмөр бетон холбоос				
		Ф 12 AIII	L=6600	16	5.81	34.9
1		Ф 8 А I	L=1310	4	0.52	2.08
2		Материал БМ 250 V=				0.48 м3
		3, 5 тэнхлэгийн төмөр бетон холбоос				
		Ф 12 AIII	L=3000	6	2.7	16.2
		Ф 8 А I	L=1310	4	0.52	2.08
		Материал БМ 250 V=				0.12 м3
		Холбоосын нэгдсэн түүвэр				
		1, 7 тэнхлэгийн ТБХ		2		
		А тэнхлэгийн ТБХ		1		
		Г тэнхлэгийн ТБХ		2		
		Д тэнхлэгийн ТБХ		1		
		3, 5 тэнхлэгийн ТБХ		2		

Г ТЭНХЛЭГИЙН ДАГУУХ БАГАНАН СУУРИЙН ТӨМӨР БЕТОН ХОЛБООС

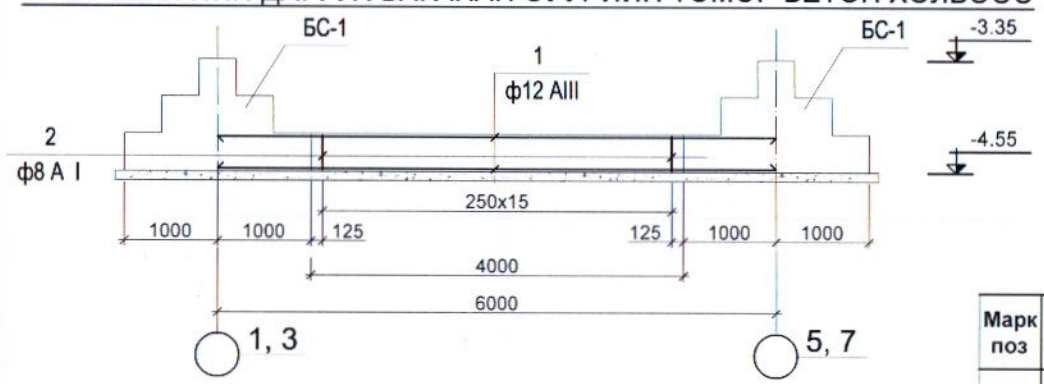

3, 5 ТЭНХЛЭГИЙН ДАГУУХ БАГАНАН СУУРИЙН ТӨМӨР БЕТОН ХОЛБООС

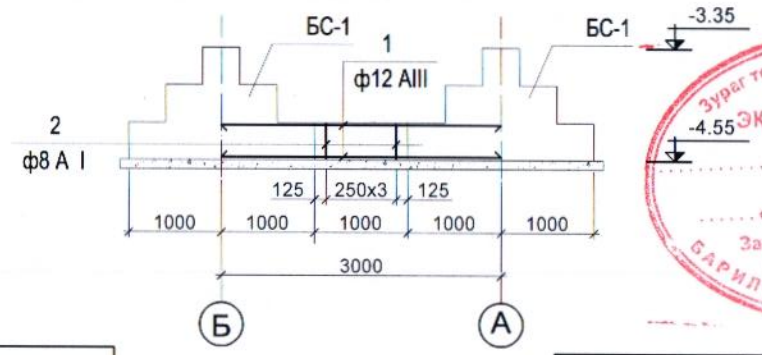

Марк поз	Загвар
2	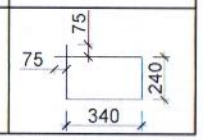

ТАЙЛБАР

1. Энэ хуудсыг хуудас ББ-2-д хамтатгаж үзнэ.

Зураг төсөл нягтлан хянасан ЭКСПЕРТ № 2

БАРИЛГЫН ЗУРАГ ТӨСӨЛ Утас: 976-99098252 "АВТОР" ХХК

ЗАСАГ ДАРГЫН ТАМГЫН ГАЗРЫН КОНТОР
/Дундговь аймгийн Сайнцагаан сум/

Баганан суурийн төмөр бетон холбоосууд

Инженер	Т.Мөнх-Өнөр	ЕГ Шифр: А-06/2019	Масштаб: М1:100, М1:25	Ye шат: А3	
Гүйцэтгэсэн	Ц.Жавхлан	ТГ Шифр:	Зургийн дугаар: ББ-5	Огноо: 2019.07.25	
Шалгасан	С.Цэмбэл			Бүх хуудас: 47	

Пандус П-1

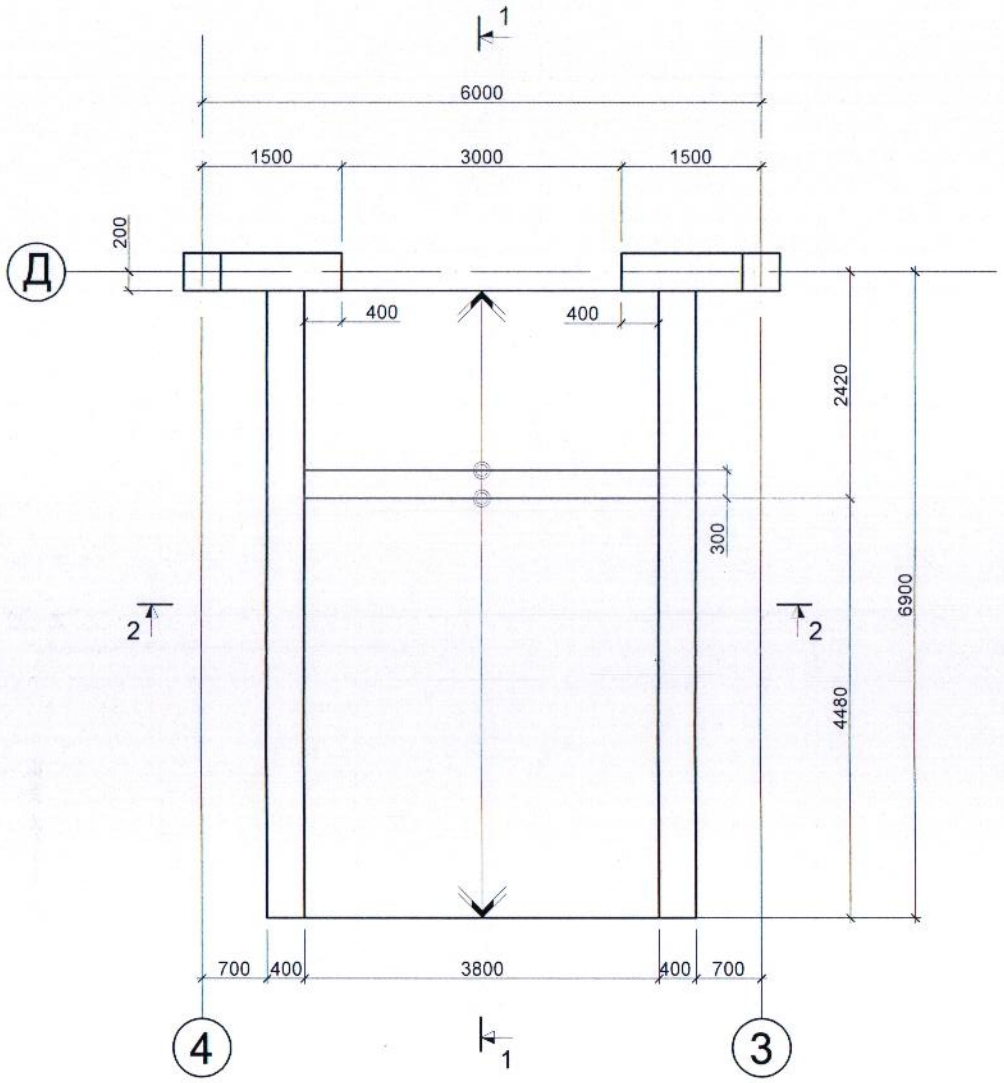

1-1

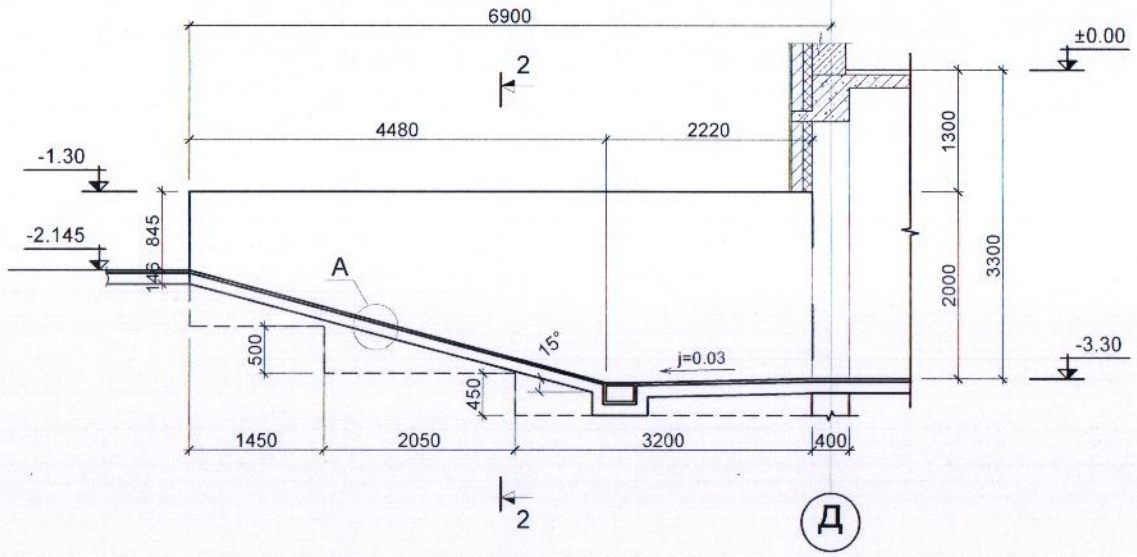

2-2

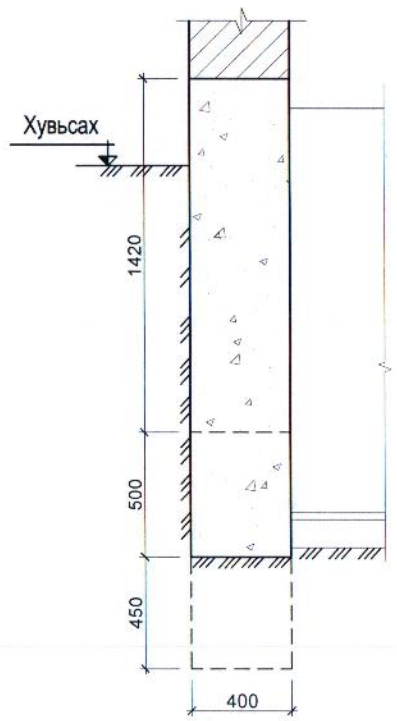

Хэсэглэл-А

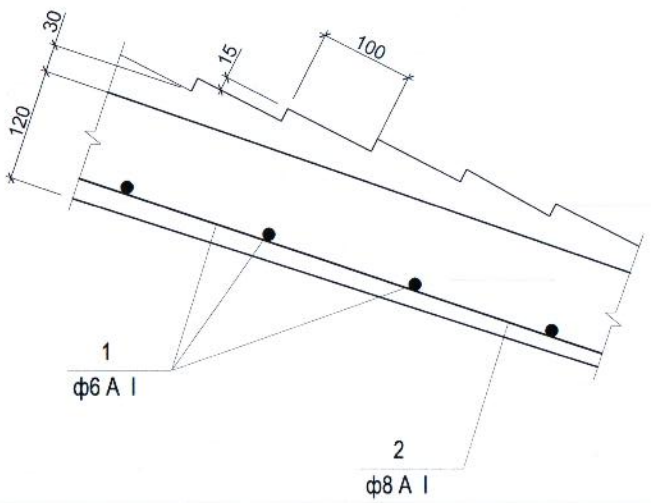

ЦУТГАМАЛ ТӨМӨР БЕТОН ХИЙЦИЙН МАТЕРИАЛЫН ТҮҮВЭР

ПОЗ	ТЭМДЭГЛЭГЭЭ	НЭР	ТОО ШИР	ЖИН (кг)	
				НЭГЖ	БҮГД
		Пандус П-1			
1		Ф 6 А I L=156	у.м	-	34.6
2		Ф 8 А I L=162	у.м	-	64
		МАТЕРИАЛ БМ-150 V=13.1м3			

ТАЙЛБАР

1. Энэ хуудсыг хуудас ББ-2-д хамтатгаж үзнэ.

БАРИЛГЫН ЗУРАГ ТӨСӨЛ Утас: 976-99098252	ЗАСАГ ДАРГЫН ТАМГЫН ГАЗРЫН КОНТОР /Дундговь аймгийн Сайнцагаан сум/				
	Пандус П-1				Үе шат: АЗ
	Инженер	Т.Мөнх-Өнөр	ЕГ Шифр: А-06/2019	Масштаб: М1:100, М1:25	Огноо: 2019.07.25
	Гүйцэтгэсэн	Ц.Жавхлан	ТГ Шифр:	Зургийн дугаар: ББ-6	Бүх хуудас: 47
"АВТОР" ХХК	Шалгасан	С.Цэмбэл			

Довжоо Д-1

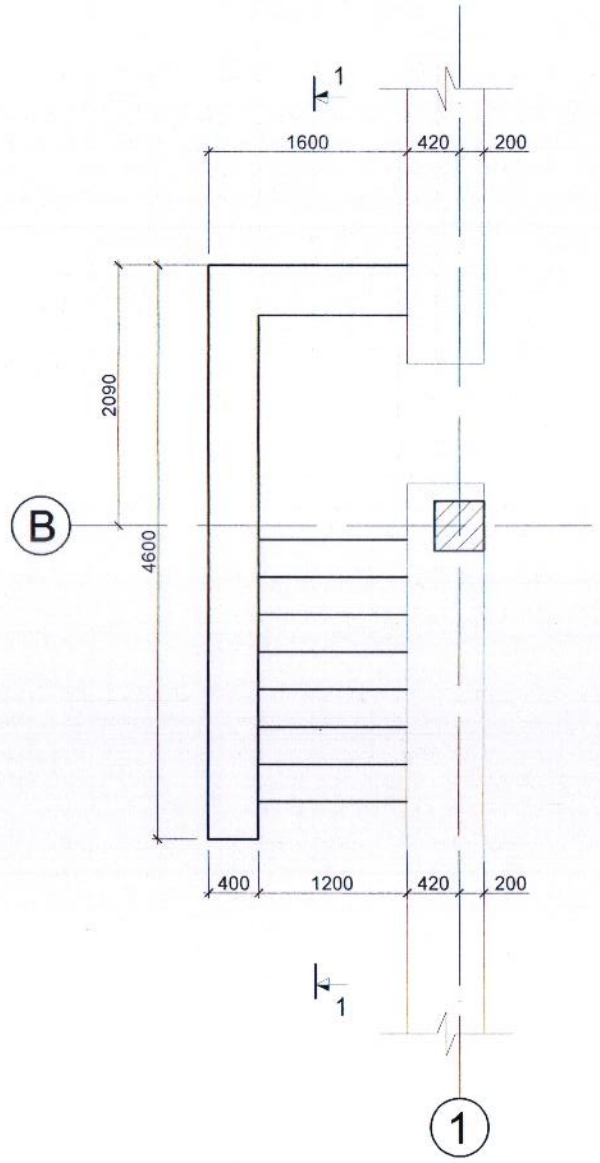

1-1

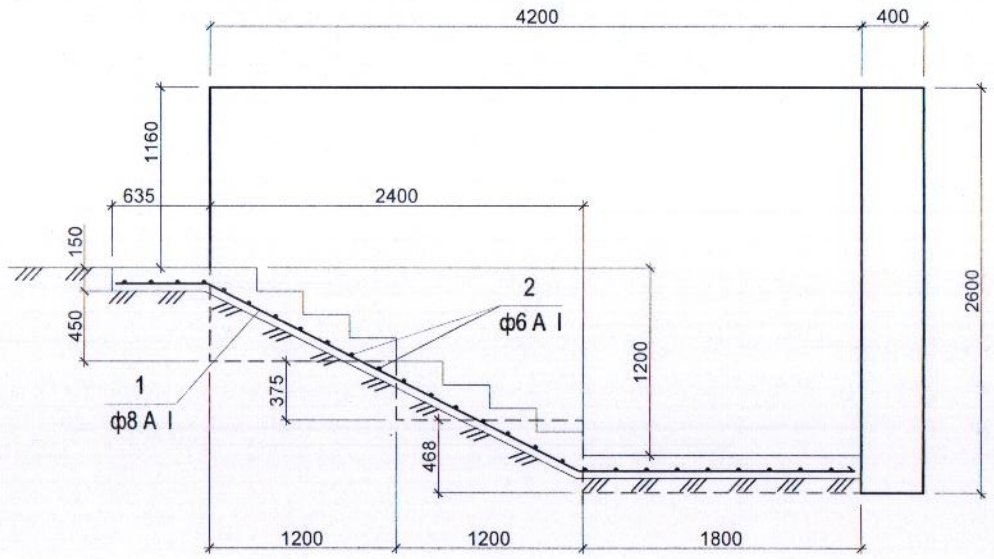

2-2

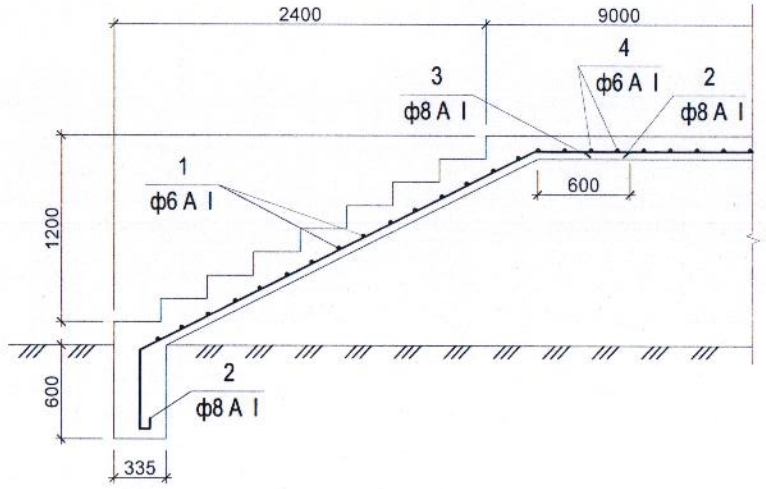

3-3

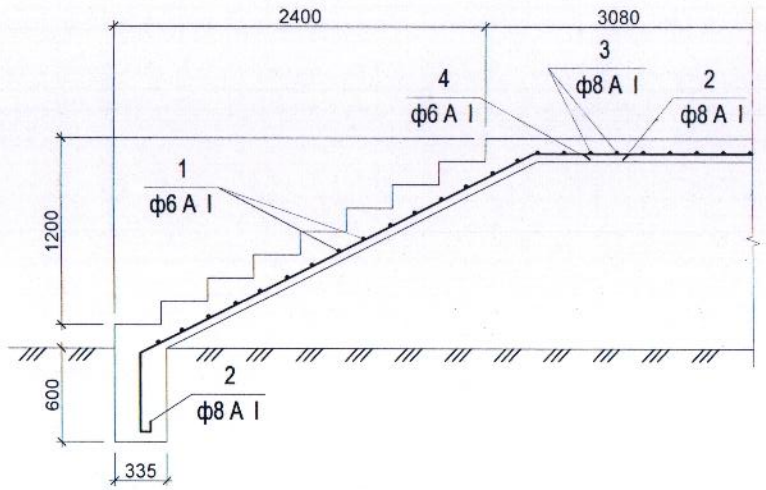

Довжоо Д-2

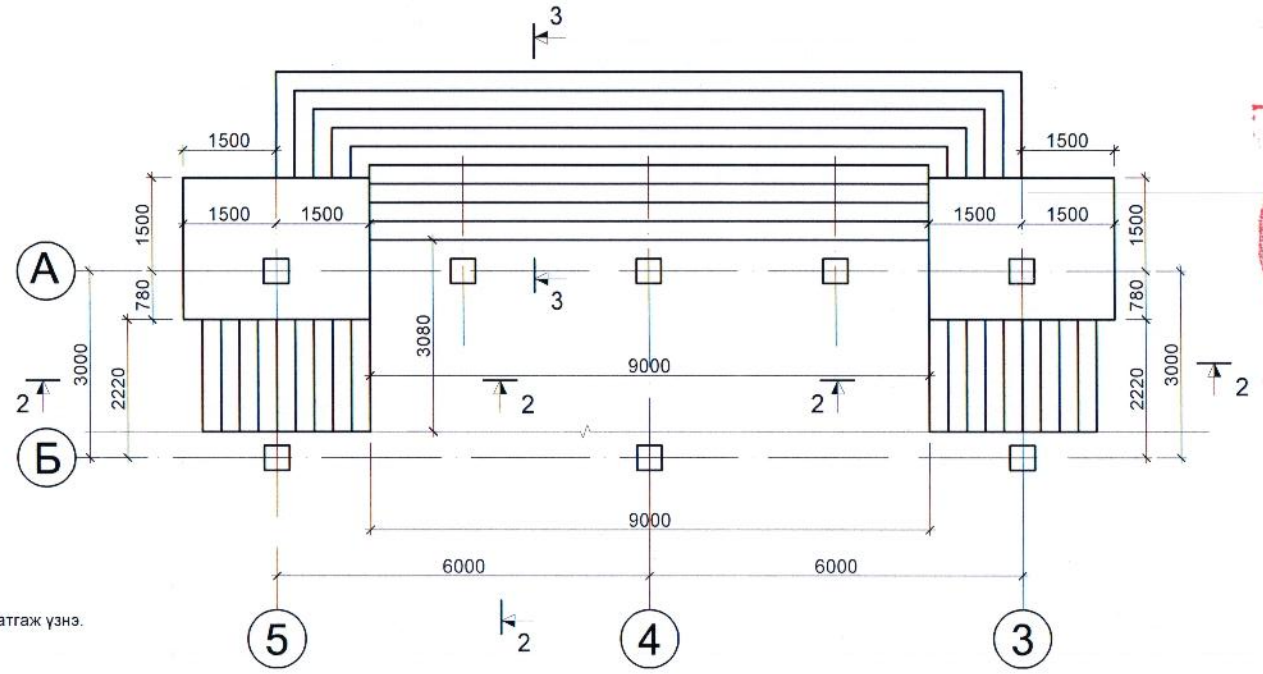

ТАЙЛБАР

1. Энэ хуудсыг хуудас ББ-2-д хамтатгаж үзнэ.

ЦУТГАМАЛ ТӨМӨР БЕТОН ХИЙЦИЙН МАТЕРИАЛЫН ТҮҮВЭР

ПОЗ	ТЭМДЭГЛЭГЭЭ	НЭР		ТОО ШИР	ЖИН (кг)	
					НЭГЖ	БҮГД
		Довжоо Д-1				
1		Ф 8 А I	L=35.5	у.м	-	14.02
2		Ф 6 А I	L=31.2	у.м	-	6.9
		МАТЕРИАЛ БМ-150 V=6 м3				
		Довжоо Д-2				
1		Ф 6 А I	L=264.6	у.м	-	58.7
2		Ф 8 А I	L=270	у.м	-	106.5
3		Ф 8 А I	L=144	у.м	-	56.88
4		Ф 6 А I	L=141.6	у.м	-	31.4
		МАТЕРИАЛ БМ-150 V=17 м3				

Зураг төсөлд мэдэлтэй зөвшөөрсөн ЭКСПЕРТ № 2-D Гарын үсэг он сар өдөр БАРИЛГЫН ХӨГЖЛИЙН ТӨВ

БАРИЛГЫН ЗУРАГ ТӨСӨЛ Утас: 976-99098252	ЗАСАГ ДАРГЫН ТАМГЫН ГАЗРЫН КОНТОР /Дундговь аймгийн Сайнцагаан сум/				
	Довжоо Д-1, Д-2				Үе шат: А3
	Инженер	Т.Мөнх-Өнөр	ЕГ Шифр: А-06/2019	Масштаб: М1:100, М1:25	Огноо: 2019.07.25
	Гүйцэтгэсэн	Ц.Жавхлан	ТГ Шифр:	Зургийн дугаар: ББ-7	Бүх хуудас: 47
"АВТОР" ХХК	Шалгасан	С.Цэмбэл			

РАМЫН БАЙРШИЛЫН СХЕМ

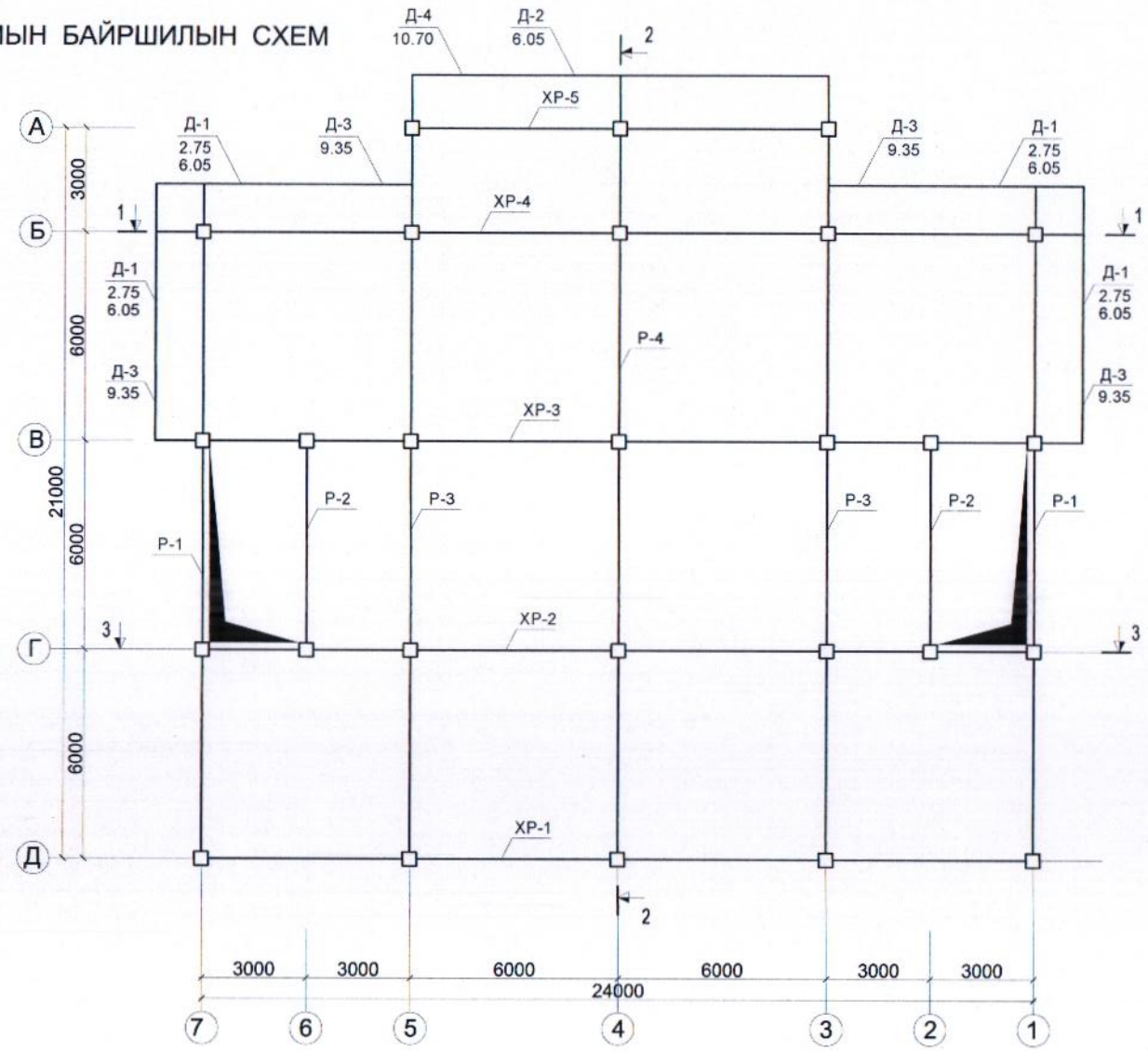

ОГТЛОЛ 2-2

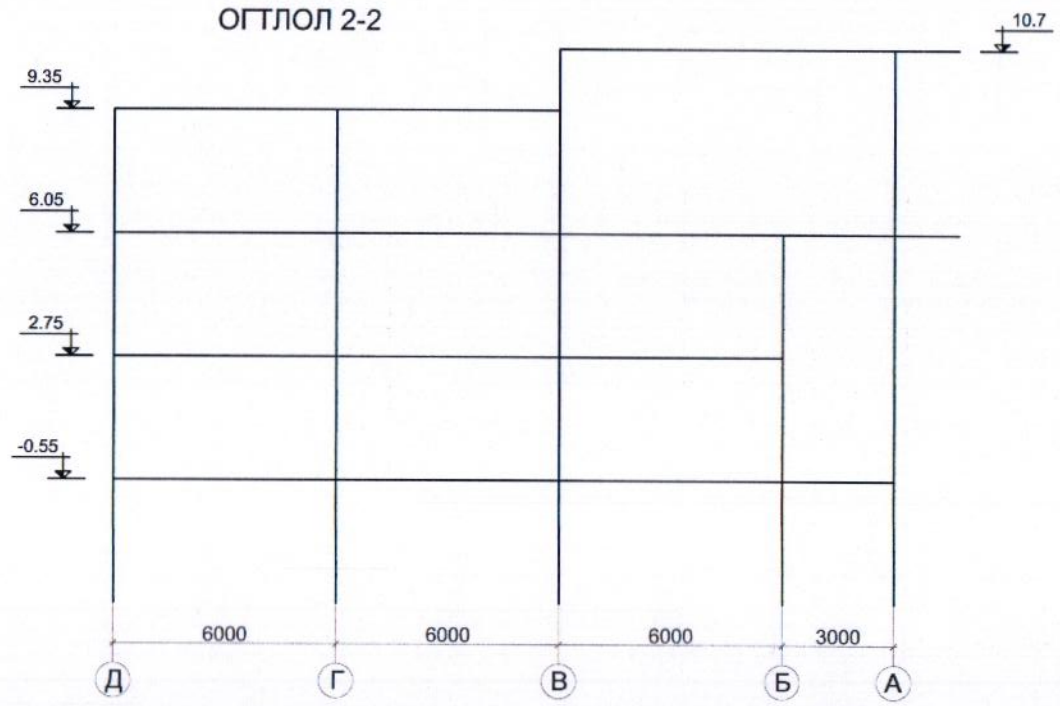

ОГТЛОЛ 3-3

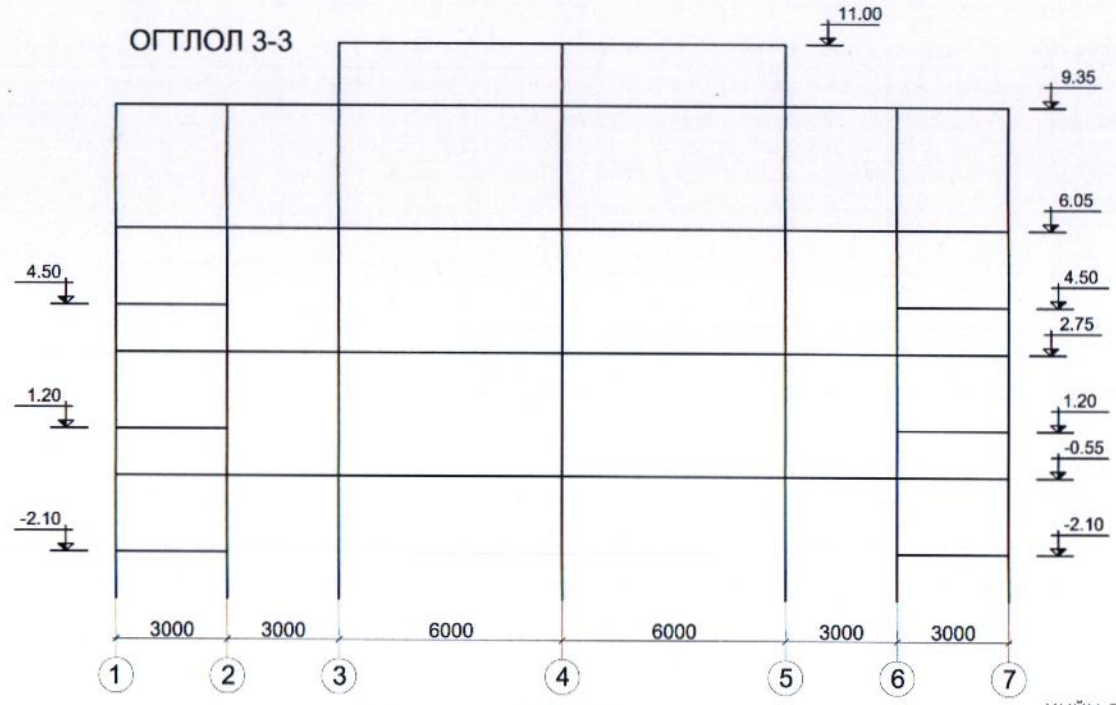

ОГТЛОЛ 1-1

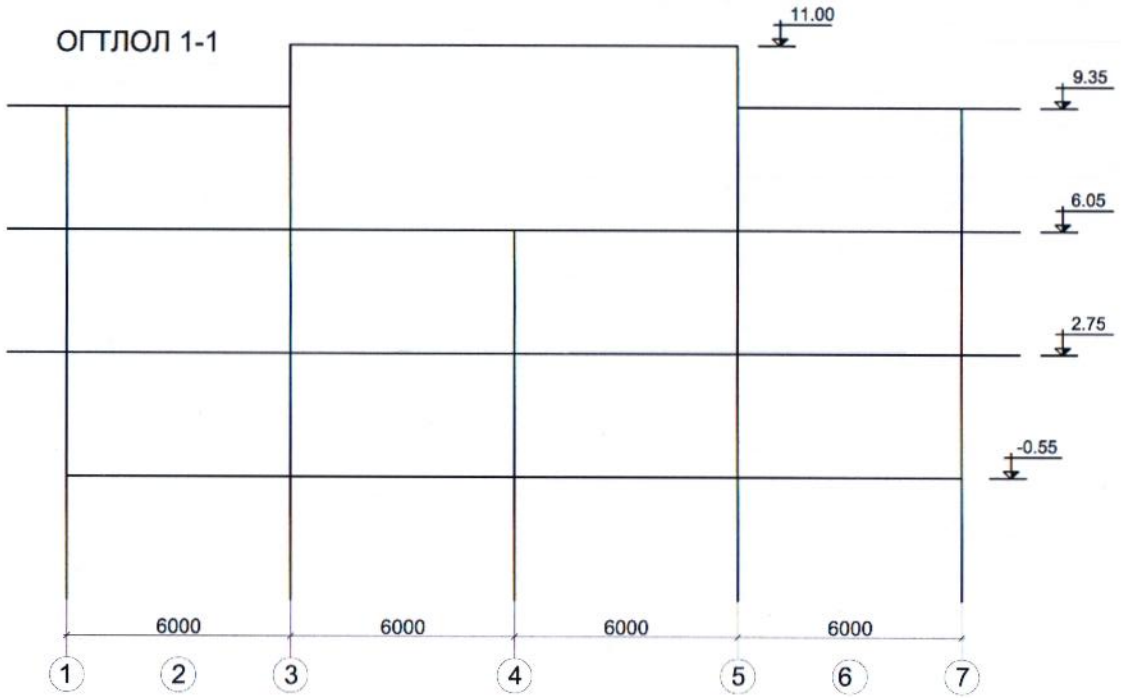

ХИЙЦ ЭДЛЭЛИЙН ТҮҮВЭР

ПОЗ	Тэмдэглэгээ	НЭР		ТОО ШИР	НЭГЖ ЖИН(кг)	ТАЙЛБАР
	ББ-	РАМ	Р-1	2		
	ББ-		Р-2	2		
	ББ-		Р-3	2		
	ББ-		Р-4	1		
	ББ-	ХОЛБООС РАМ	ХР-1	1		
	ББ-		ХР-2	1		
	ББ-		ХР-3	1		
	ББ-		ХР-4	1		
	ББ-		ХР-5	1		
	ББ-	Дамнуруу	Д-1	8		
	ББ-		Д-2	1		
	ББ-		Д-3	4		
	ББ-		Д-4	1		

БАРИЛГЫН ЗҮРАГ тесвл Утас: 976-99098252	ЗАСАГ ДАРГЫН ТАМГЫН ГАЗРЫН КОНТОР /Дундговь аймгийн Сайнцагаан сум/				
	Рамын байршлын схэм				Ye шат: А3
	Инженер	Т.Мөнх-Өнөр	ЕГ Шифр: А-06/2019	Масштаб: М1:100, М1:25	Огноо: 2019.07.25
	Гүйцэтгэсэн	Ц.Жавхлан	ТГ Шифр:	Зургийн дугаар: ББ-8	Бүх хуудас: 47
"АВТОР" ХХК	Шалгасан	С.Цэмбэл			

Рам-1 ИЙН ХЭВ

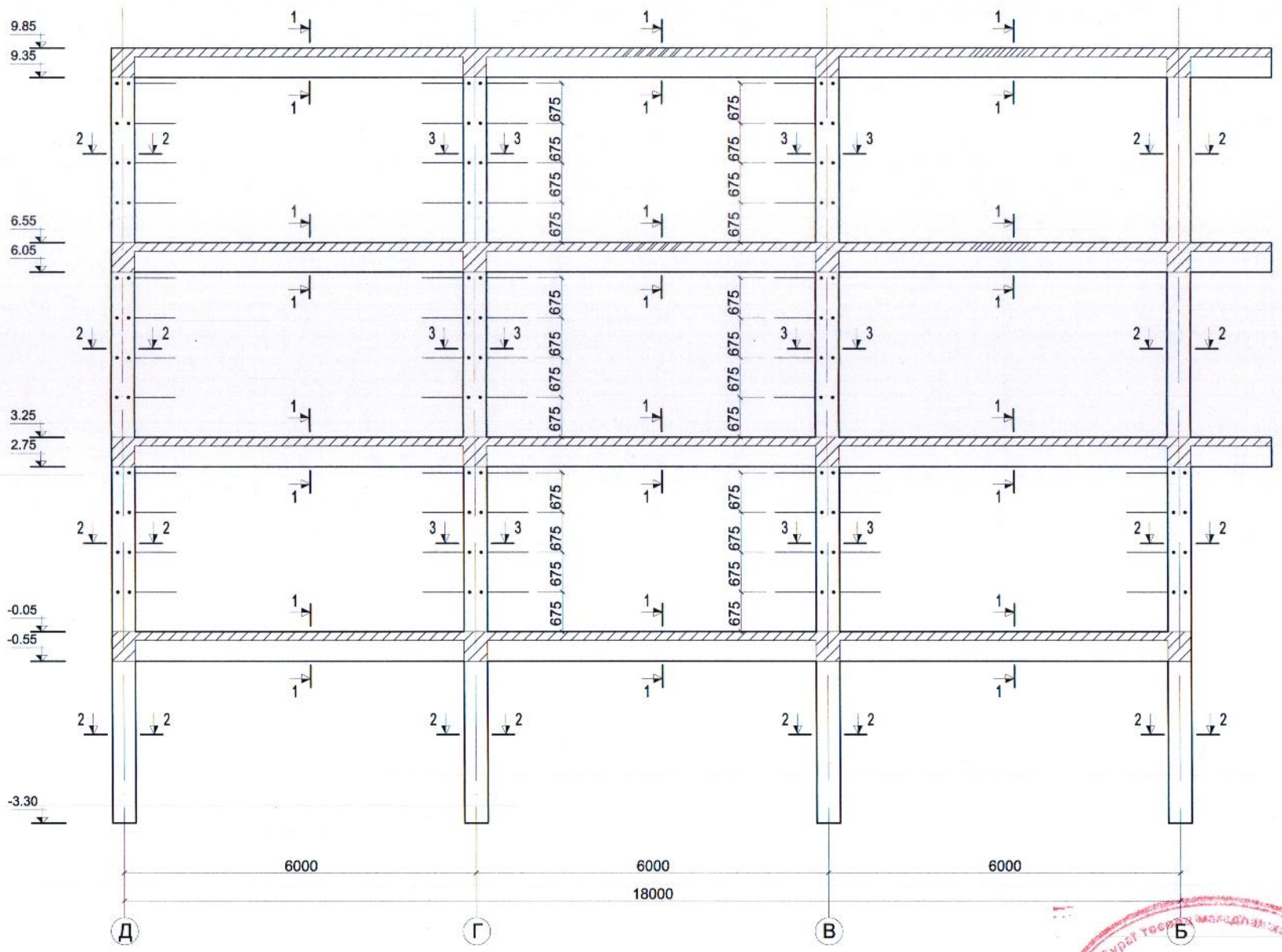

1-1

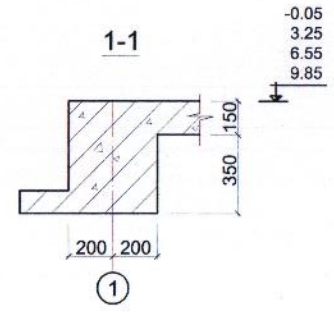

2-2

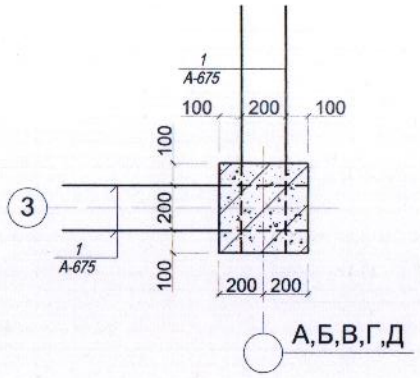

3-3

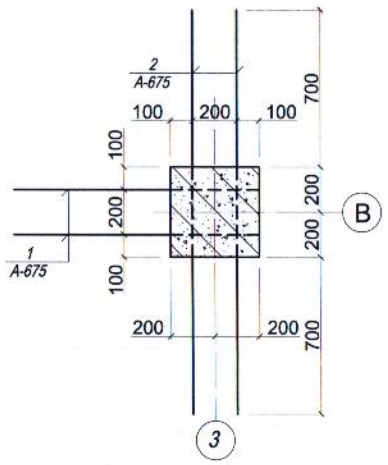

Марк поз	Тэмдэглэгээ	Нэр	Тоо шир	Жин /кг/	Тайлбар
		Рам-1 ийн хэв			
1	ГОСТ2581-82	ф6 AI L=1100	112	0.24	27
2	ГОСТ2581-82	ф6 AI L=1800	48	0.4	19.2

БАРИЛГЫН ЗУРАГ ТӨСӨЛ Утас: 976-99098252 "АВТОР" ХХК	ЗАСАГ ДАРГЫН ТАМГЫН ГАЗРЫН КОНТОР /Дундговь аймгийн Сайнцагаан сум/				
	Рам Р-1-ийн хэвний зураг				Уе шат: А3
	Инженер	Т.Мөнх-Өнөр	ЕГ Шифр: А-06/2019	Масштаб: М1:100, М1:25	Огноо: 2019.07.25
	Гүйцэтгэсэн	Ц.Жавхлан	ТГ Шифр:	Зургийн дугаар: ББ-9	Бүх хуудас: 47
	Шалгасан	С.Цэмбэл			

Рам-1

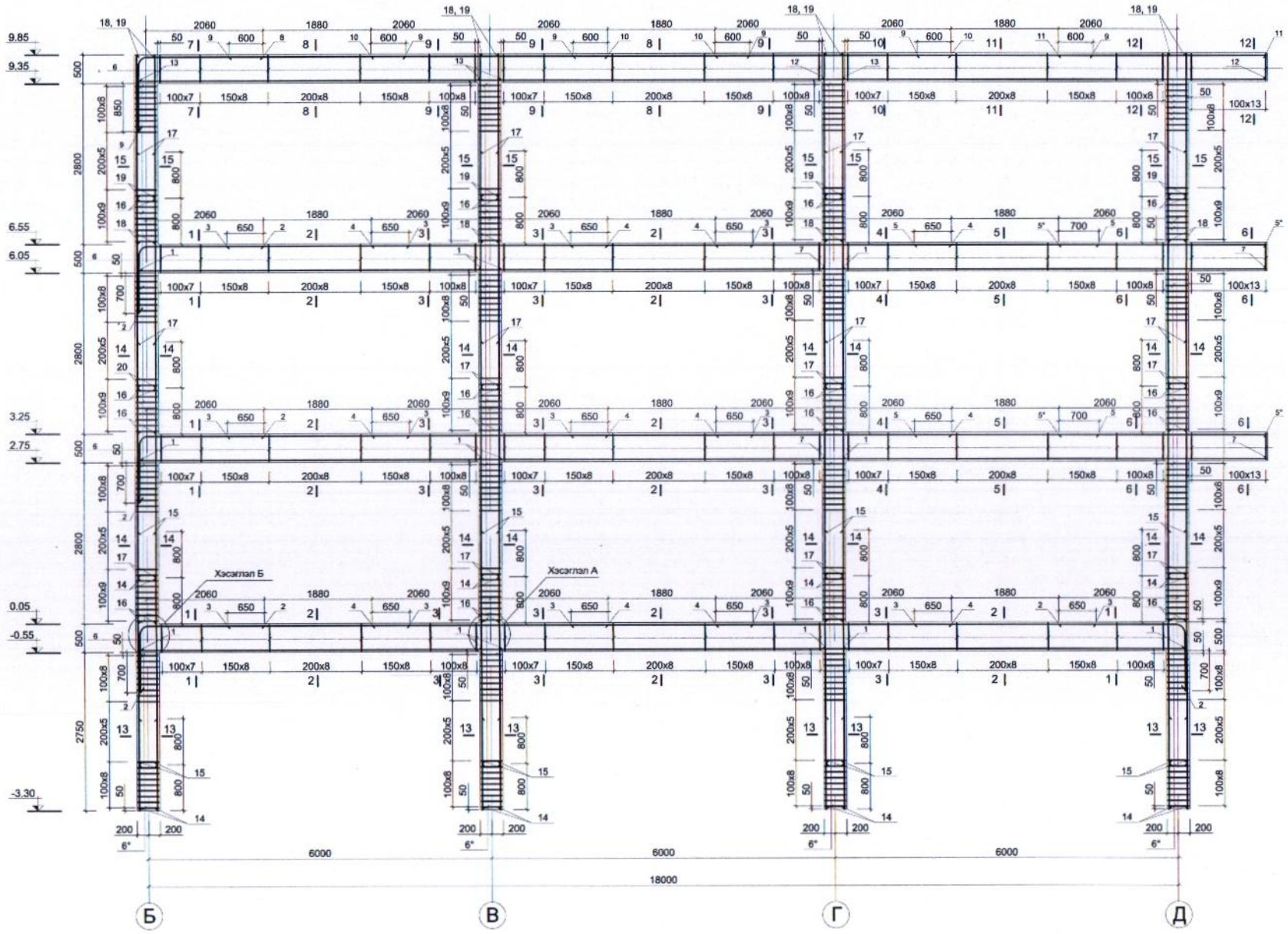

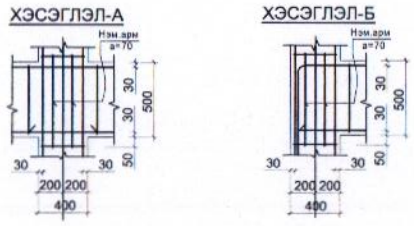

Марк поз	Тэмдэглэгээ	Нэр	Тоо шир	Жин /кг/	Тайлбар
		Рам-1 ийн түүвэр			
1	ГОСТ2581-82	ф22 AIII L= 6400	28	19.07	534.02
2		ф25 AIII L= 3350	16	12.90	206.36
3		ф12 AIII L= 3200	28	2.84	79.56
4		ф25 AIII L= 4200	24	16.17	388.08
5		ф12 AIII L= 3250	4	2.89	11.54
5*		ф28 AIII L= 3650	8	17.63	141.04
6		ф8 A I L= 1520	850	0.60	510.34
6*		ф8 A I L= 1500	380	0.59	225.15
7		ф25 AIII L= 7770	8	29.91	239.32
8		ф22 AIII L= 3350	4	9.98	39.93
9		ф12 AIII L= 3500	12	3.11	37.30
10		ф22 AIII L= 4200	8	12.52	100.13
11		ф22 AIII L= 3650	4	10.88	43.51
12		ф18 AIII L= 7770	4	15.54	62.16
13		ф18 AIII L= 6400	8	12.80	102.40
14		ф25AIII L= 4100	16	15.79	252.56
15		ф18 AIII L= 4100	32	8.20	262.40
16		ф25 AIII L= 4150	32	15.98	511.28
17		ф18 AIII L= 4150	64	8.30	531.20
18		ф25 AIII L= 3300	16	12.71	203.28
19		ф18 AIII L= 2800	32	5.60	179.20
20		ф8 A I L= 520	760	0.21	156.10
21		ф6AI П.м L= 49.6	1	11.01	11.01
22		ф10 A I L= 645	340	0.40	135.31
		Нийт жин			5105.3
		Материал			
		Бетон БМ250			22.6 м3
		Зангилааны нэмэгдэл арматур			
21		ф10 A I L= 600	384	0.37	142.16

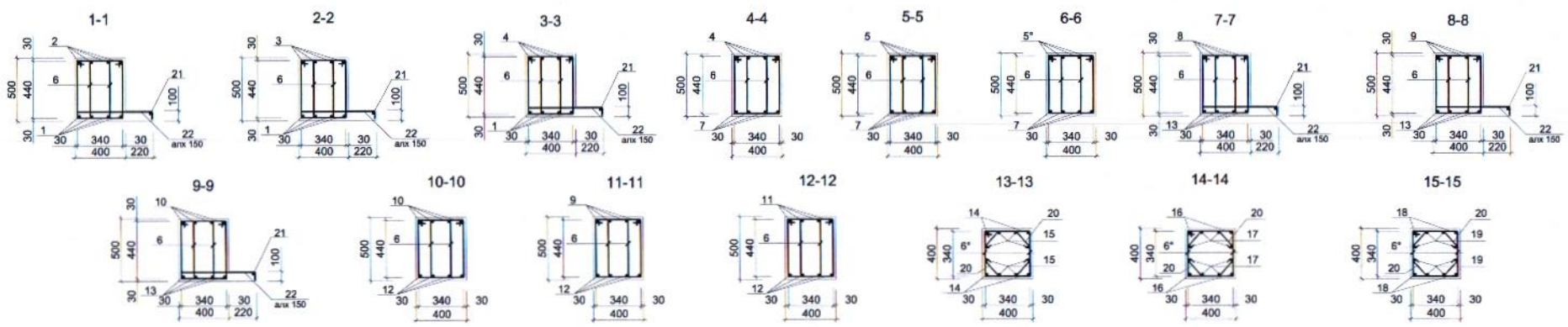

Тайлбар

1. Хэсэглэл "А" Б"-д үзүүлсэн нэмэгдэл арматурыг бүх рамын багана дам нурууны уулзвар болгон дээр хийнэ.
2. Цутгамал төмөр бетон рамын арматурчлалт, бетон цутгах, арчлах, хэв хашмал хийх ажлыг төмөр бетон бүтээцийн ажлыг гүйцэтгэх ба хүлээн авах норм ба дүрмийг баримтлан хийх шаардлагатай.
3. Багана дамнурууны бетоныг сайтар нягтруулж өгөх ба бетон цутгах үедээ стандартад заагдсны дагуу бетон зуурмагаас сорьц авч бетоны маркийг лабораторт тодоройлуулж акт үйлдэж ажиллавал зохино.

Architect БАРИЛГЫН ЗУРАГ ТӨСӨЛ Утас: 976-99098252 "АВТОР" ХХК	ЗАСАГ ДАРГЫН ТАМГЫН ГАЗРЫН КОНТОР /Дундговь аймгийн Сайнцагаан сум/				
	Рам Р-1-ийн арматурчлалт				Үе шат: А3
	Инженер	Т.Мөнх-Өнөр	ЕГ Шифр: А-06/2019	Масштаб: М1:100, М1:25	Огноо: 2019.07.25
	Гүйцэтгэсэн	Ц.Жавхлан	ТГ Шифр:	Зургийн дугаар: ББ-10	Бүх хуудас: 47
	Шалгасан	С.Цэмбэл			

ХОЛБООС РАМ ХР-5 ийн ХЭВ

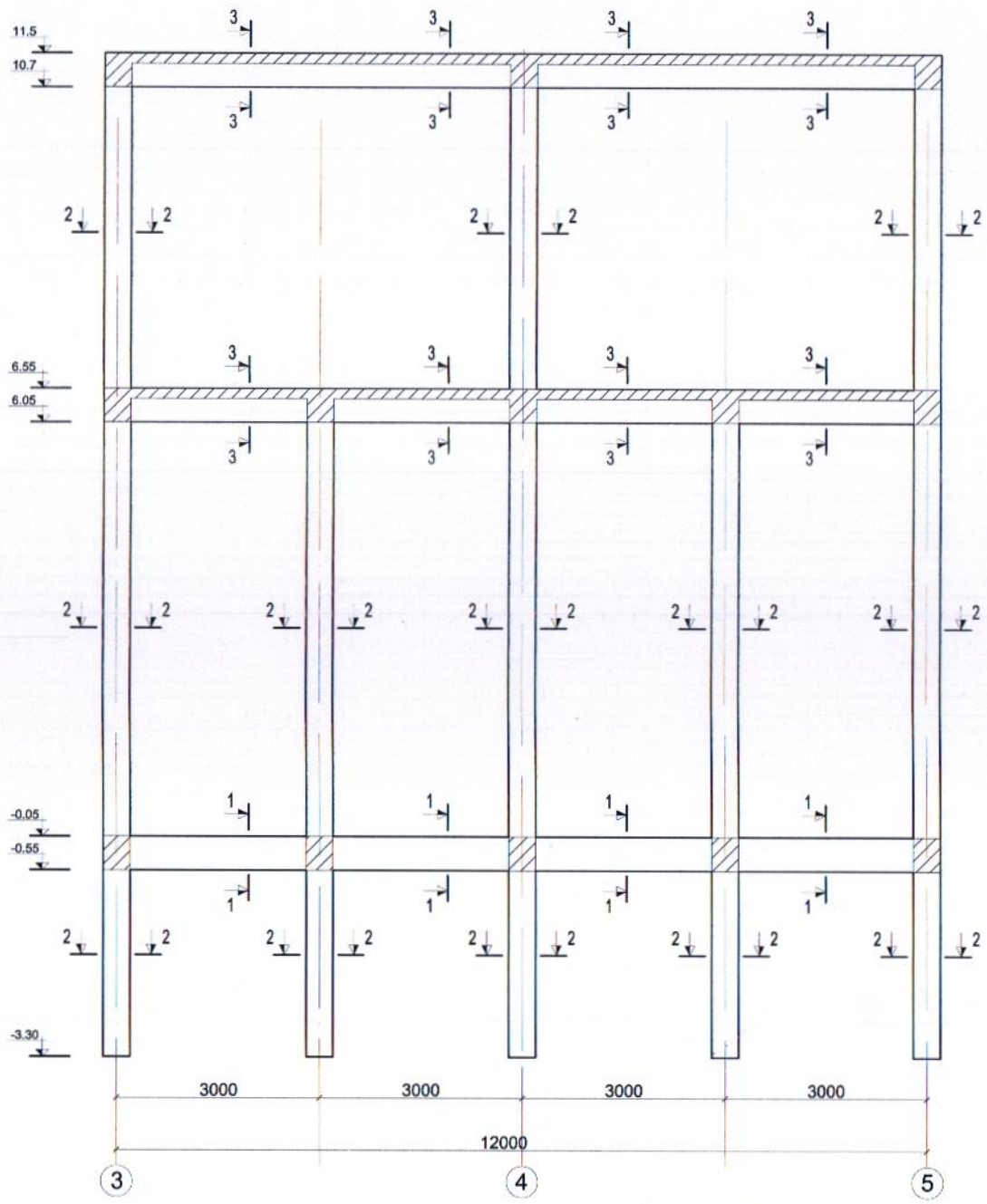

РАМ -2 ийн ХЭВ

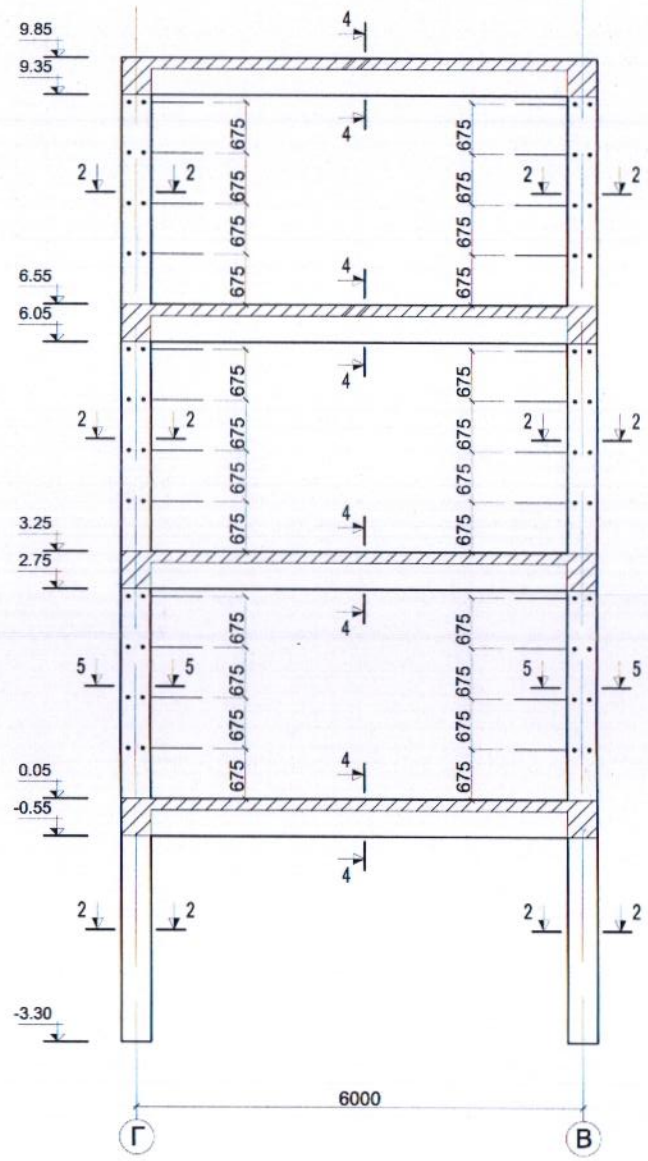

5-5

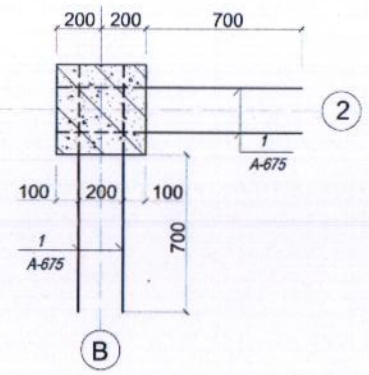

Марк поз	Тэмдэглэгээ	Нэр	Тоо шир	Жин /кг/	Тайлбар
		Рам-4 ийн хэв			
1	ГОСТ2581-82	ф6 AI L=1100	96	0.24	23.04

1-1

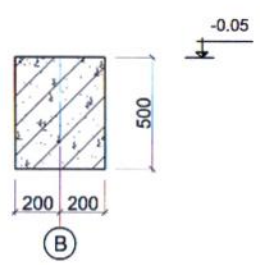

2-2

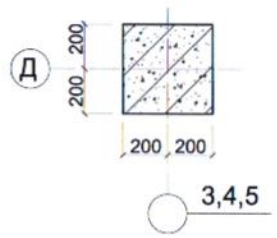

3-3

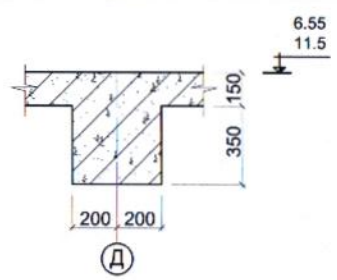

4-4

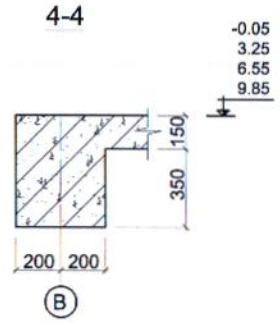

Альянс БАРИЛГЫН ЗУРАГ ТӨСӨЛ Утас: 976-99098252	ЗАСАГ ДАРГЫН ТАМГЫН ГАЗРЫН КОНТОР /Дундговь аймгийн Сайнцагаан сум/				
	ХР-5 Рам-2-ийн хэвний зураг				Ye шат: А3
	Инженер	Т.Мөнх-Өнөр	ЕГ Шифр: А-06/2019	Масштаб: М1:100, М1:25	Огноо: 2019.07.25
	Гүйцэтгэсэн	Ц.Жавхлан	ТГ Шифр:	Зургийн дугаар: ББ-11	Бүх хуудас: 47
"АВТОР" ХХК	Шалгасан	С.Цэмбэл			

РАМ-2

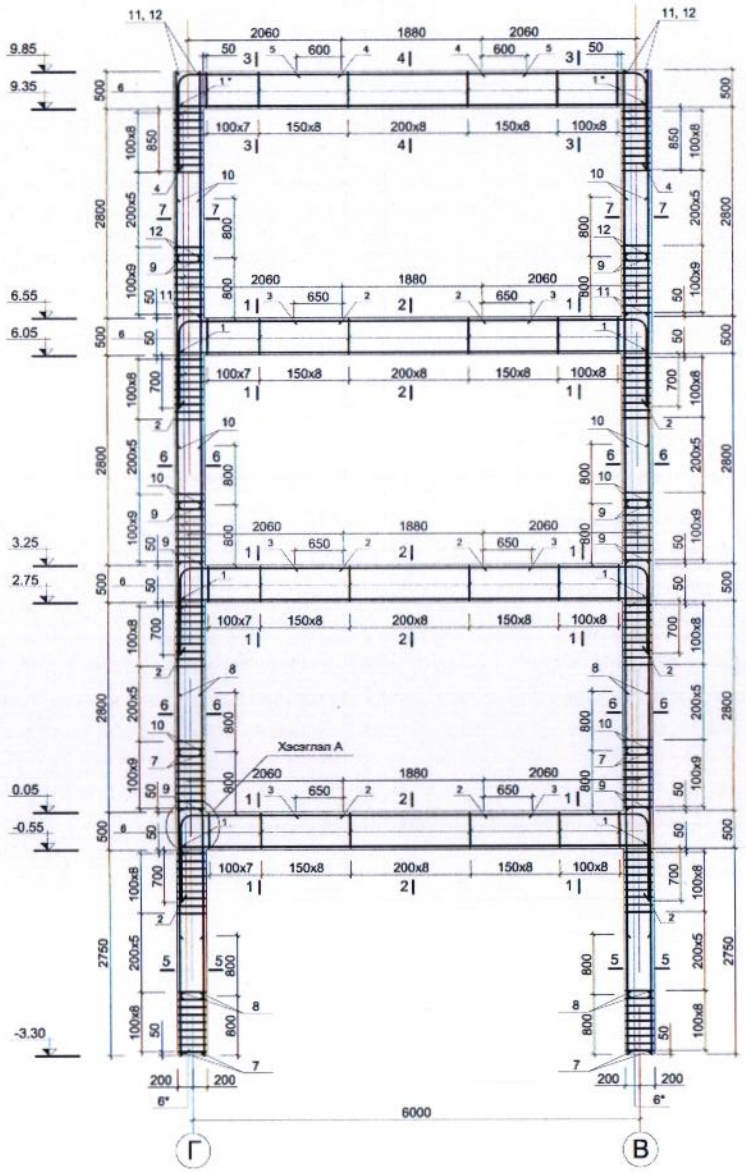

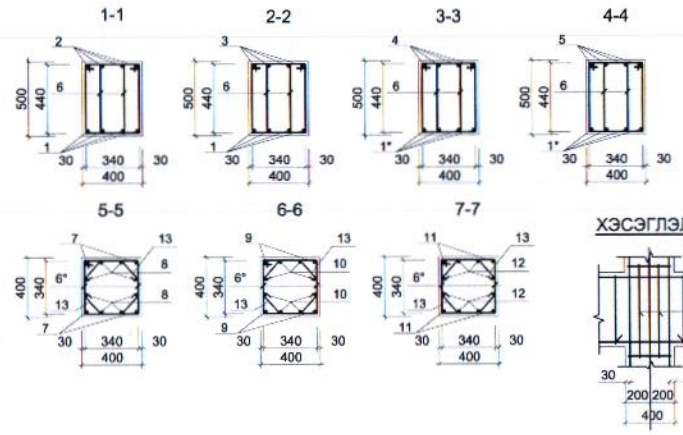

ХЭСЭГЛЭЛ-А

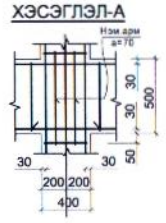

ХОЛБООС РАМ ХР-5

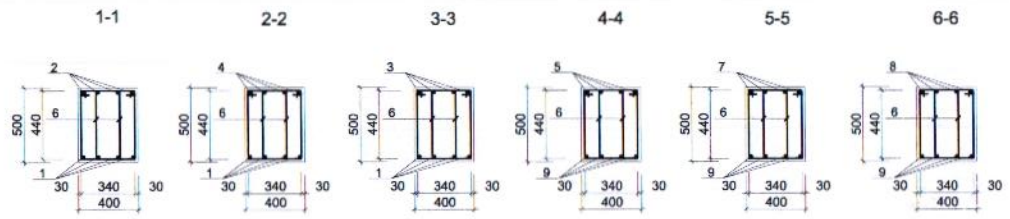

Марк поз	Тэмдэглэгээ	Нэр	Тоо шир	Жин /кг/	Тайлбар
		Рам Р-2 ийн түүвэр			
1	ГОСТ2581-82	ф22 AIII L= 6400	12	19.07	228.86
1 *		ф18 AIII L= 6400	4	12.8	51.2
2		ф25 AIII L= 3400	24	13.09	314.16
3		ф12 AIII L= 3200	12	2.84	34.10
4		ф22 AIII L= 3500	12	10.43	125.16
5		ф12 AIII L= 3100	16	2.75	44.04
6		ф8 AI L= 1520	320	0.60	192.13
6 *		ф8 AI L= 1500	175	0.59	103.69
7		ф25 AIII L= 4100	8	15.79	126.28
8		ф18 AIII L= 4100	16	8.20	131.20
9		ф25 AIII L= 4150	16	15.98	255.64
10		ф18 AIII L= 4150	32	8.30	265.60
11		ф25 AIII L= 3500	8	13.48	107.80
12		ф18 AIII L= 3500	16	7.00	112.00
13		ф8 AI L= 520	350	0.21	71.89
		Нийт жин			2234.8
		Бетон БМ250			8.6 м3
		Зангилааны нэмэгдэл арматур			
14		ф10 AI L= 600	192	0.37	71.08
		Холбоос рам ХР-5 ийн түүвэр			
1	ГОСТ2581-82	ф22 AIII L= 6400	16	19.07	305.15
2		ф25 AIII L= 2300	16	8.86	141.68
3		ф25 AIII L= 7700	8	29.65	237.16
4		ф25 AIII L= 2600	16	10.01	160.16
5		ф22 AIII L= 3500	8	10.43	83.44
6		ф8 AI L= 1520	480	0.60	288.19
7		ф12 AIII L= 3100	8	2.75	22.02
8		ф22 AIII L= 4150	4	12.37	49.47
9		ф18 AIII L= 6400	8	12.80	102.40
		Нийт жин			1389.7
		Материал			
		Бетон БМ250			16.6 м3

Тайлбар

1. Хэсэглэл "А" д үзүүлсэн нэмэгдэл арматурыг бүх рамын багана дам нурууны уулзвар болгон дээр хийнэ.
2. Цутгамал төмөр бетон рамын арматурчлалт, бетон цутгах, арчлах, хэв хашмал хийх ажлыг төмөр бетон бүтээцийн ажлыг гүйцэтгэх ба хүлээн авах норм ба дүрмийг баримтлан хийх шаардлагатай.
3. Багана дамнурууны бетоныг сайтар нягтруулж өгөх ба бетон цутгах үедээ стандартад заагдсны дагуу бетон зуурмагаас сорьц авч бетоны маркийг лабораторт тодорхойлуулж акт үйлдэж ажиллавал зохино.

БАРИЛГЫН ЗУРАГ ТӨСӨЛ Утас: 976-99098252	ЗАСАГ ДАРГЫН ТАМГЫН ГАЗРЫН КОНТОР /Дундговь аймгийн Сайнцагаан сум/				
	Холбоос рам ХР-5 Рам-2-ийн арматурчлал				Үе шат: А3
	Инженер	Т.Мөнх-Өнөр	ЕГ Шифр: А-06/2019	Масштаб: М1:100, М1:25	Огноо: 2019.07.25
	Гүйцэтгэсэн	Ц.Жавхлан	ТГ Шифр:	Зургийн дугаар: ББ-12	Бүх хуудас: 47
"АВТОР" ХХК	Шалгасан	С.Цэмбэл			

Рам-3 ИЙН ХЭВ

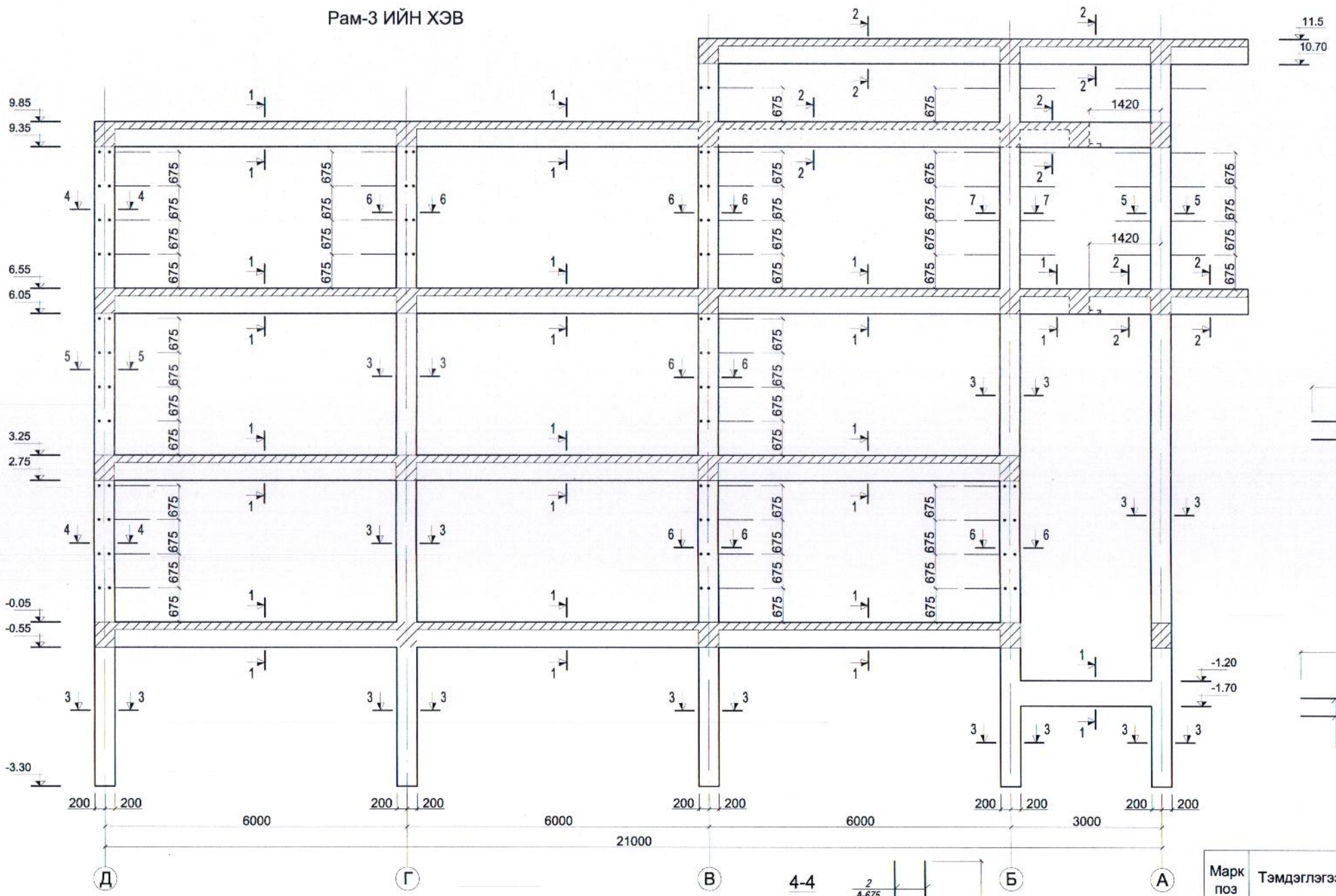

5-5

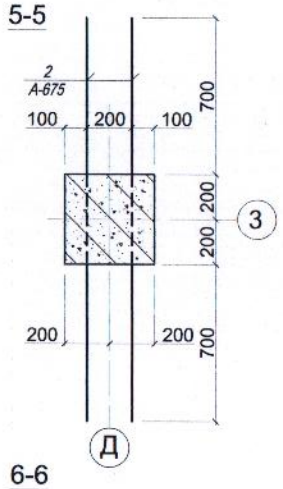

6-6

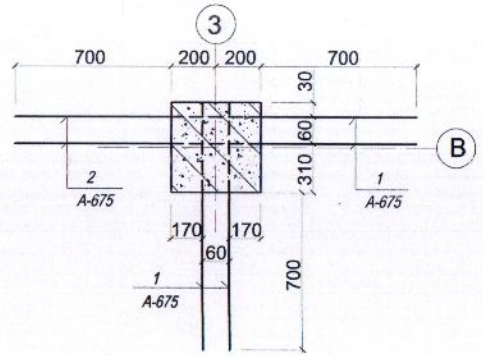

7-7

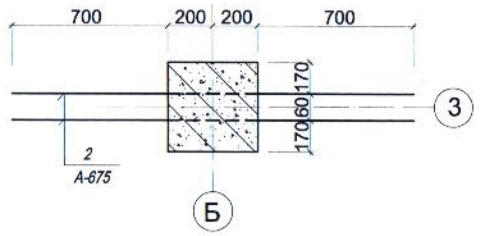

1-1

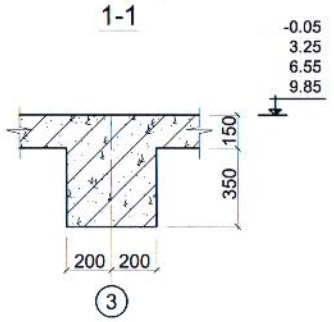

2-2

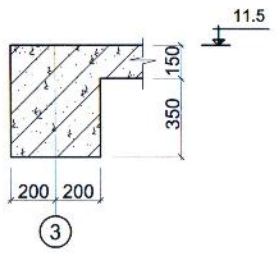

3-3

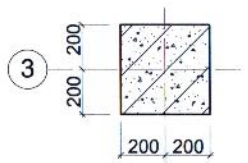

А,Б,В,Г,Д

4-4

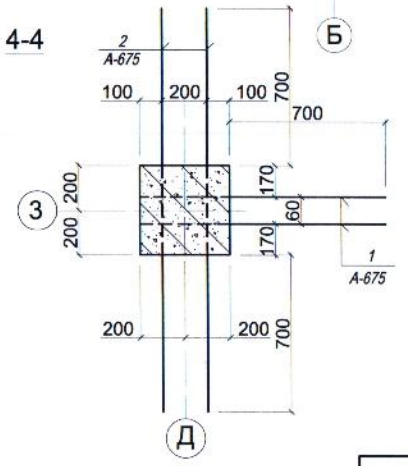

Марк поз	Тэмдэглэгээ	Нэр	Тоо шир	Жин /кг/	Тайлбар
		Рам-3 ийн хэв			
1	ГОСТ2581-82	ф6 AI L=1100	64	0.24	15.6
2	ГОСТ2581-82	ф6 AI L=1800	76	0.4	30.4

БАРИЛГЫН ЗУРАГ ТӨСӨЛ
Утас: 976-99098252
"АВТОР" ХХК

ЗАСАГ ДАРГЫН ТАМГЫН ГАЗРЫН КОНТОР
/Дундговь аймгийн Сайнцагаан сум/

Рам-3-ийн хэвний зураг

Ye шат: А3

Инженер		Т.Мөнх-Өнөр	ЕГ Шифр: А-06/2019	Масштаб: М1:100, М1:25	Огноо: 2019.07.25
Гүйцэтгэсэн		Ц.Жаргалан	ТГ Шифр:	Зургийн дугаар: ББ-13	Бүх хуудас: 47
Шалгасан		С.Цэмбэл			

Рам-3

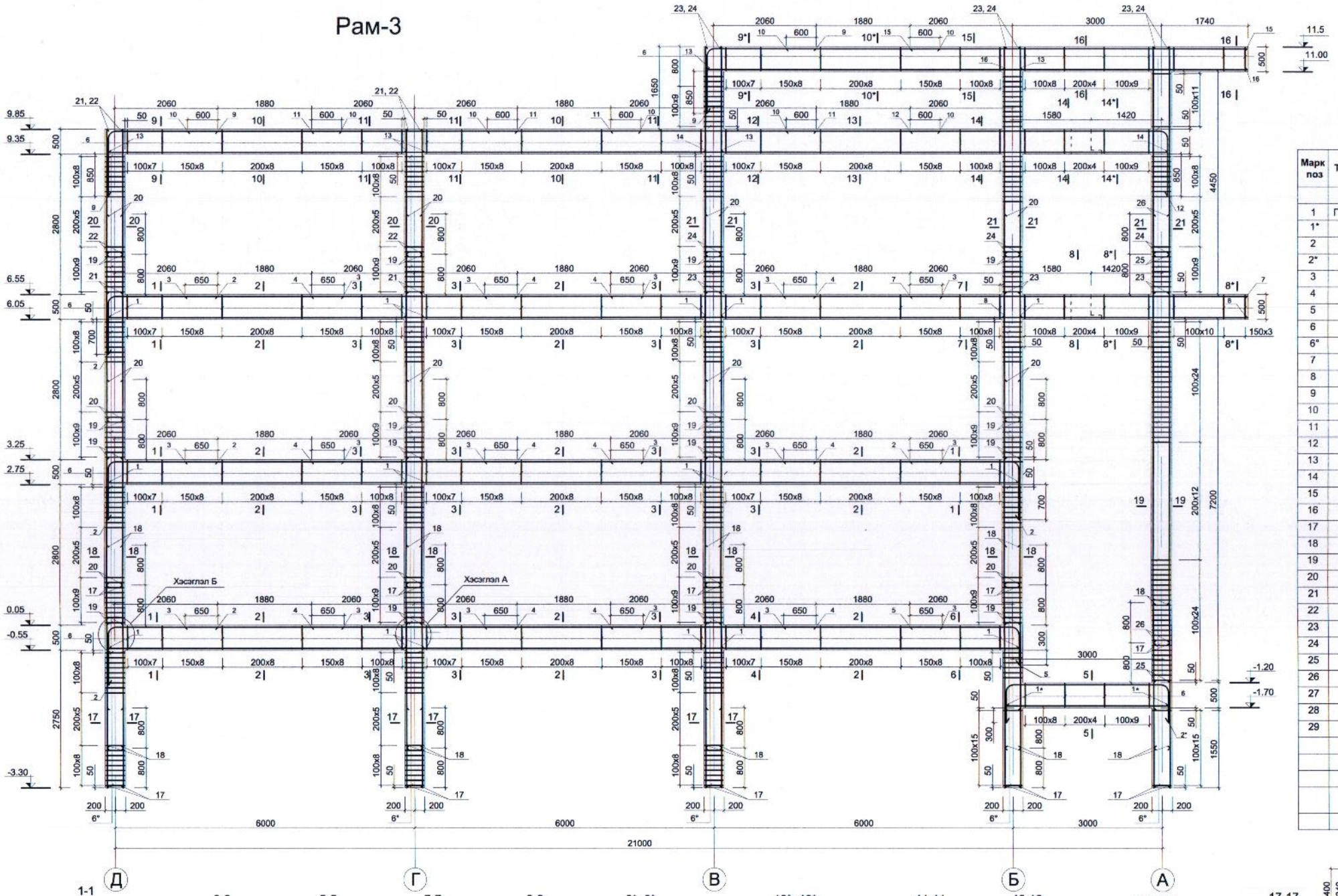

ХЭСЭГЛЭЛ-А

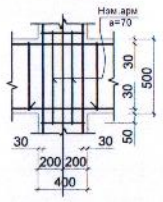

ХЭСЭГЛЭЛ-Б

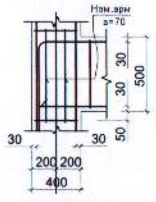

Марк поз	Тэмдэглэгээ	Нэр	Тоо шир	Жин /кг/	Тайлбар
		Рам-3 ийн түүвэр			
1	ГОСТ2581-82	ф22 AIII L= 6400	36	19.07	686.59
1*		ф18 AIII L= 3300	4	6.6	26.4
2		ф25 AIII L= 3350	16	12.9	206.36
2*		ф22AIII L= 4700	4	14.01	56.02
3		ф12 AIII L= 3200	36	2.84	102.3
4		ф25 AIII L= 4200	24	16.17	388.08
5		ф25 AIII L= 3000	4	11.55	46.2
6		ф8 A I L= 1520	1250	0.6	750.5
6*		ф8 A I L= 1500	490	0.59	290.33
7		ф28 AIII L= 6780	4	32.75	130.99
8		ф25 AIII L= 4920	4	18.94	75.77
9		ф22 AIII L= 3500	8	10.43	83.44
10		ф12 AIII L= 3100	16	2.75	44.04
11		ф22 AIII L= 4150	8	12.37	98.94
12		ф22 AIII L= 6500	4	19.37	77.48
13		ф18 AIII L= 6310	12	12.62	151.44
14		ф18 AIII L= 9320	4	18.64	74.56
15		ф22 AIII L= 6780	4	20.2	80.82
16		ф18AIII L= 4920	4	9.84	39.36
17		ф25AIII L= 4100	20	15.79	315.7
18		ф18 AIII L= 4100	40	8.2	328
19		ф25 AIII L= 4150	32	15.98	511.28
20		ф18 AIII L= 4150	64	8.3	531.2
21		ф25 AIII L= 3300	8	12.71	101.64
22		ф18 AIII L= 2800	8	5.6	44.8
23		ф25 AIII L= 5250	12	20.21	242.55
24		ф18 AIII L= 4450	24	8.9	213.6
25		ф25 AIII L= 7400	4	28.49	113.96
26		ф18 A I L= 7400	8	14.8	118.4
27		ф8 A I L= 520	980	0.21	201.29
28		ф6 AI П.м L= 15.7	1	3.49	3.49
29		ф10A I L= 645	105	0.4	41.79
		Нийт жин			6380.9
		Материал			
		Бетон БМ250			28.5 м3
		Зангилааны нэмэгдэл арматур			
		ф10 A I L= 600	550	0.3702	203.61

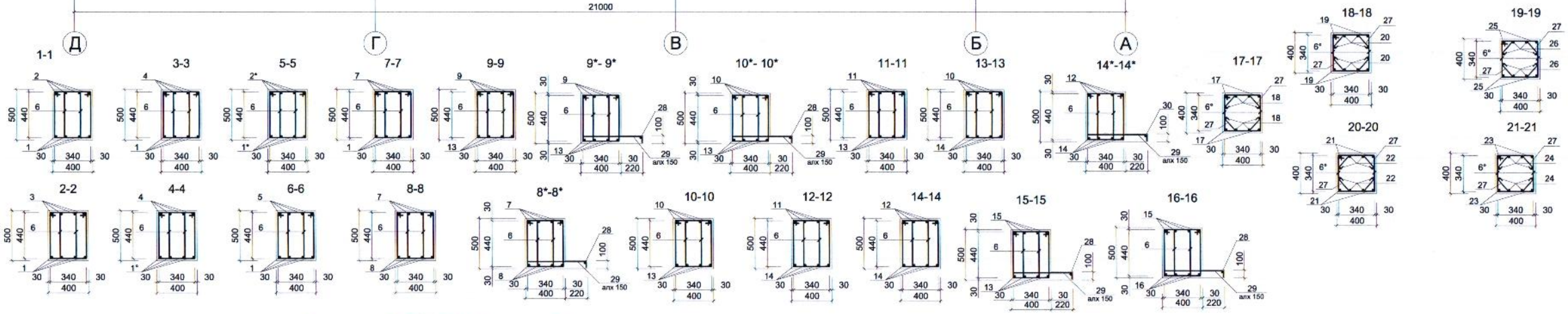

БАРИЛГЫН ЗУРАГ ТӨСӨЛ
Утас: 976-99098252
"АВТОР" ХХК

ЗАСАГ ДАРГЫН ТАМГЫН ГАЗРЫН КОНТОР
/Дундговь аймгийн Сайнцагаан сум/

Рам-3-ийн арматурчлалт

Ye шат: А3					
Инженер	Т.Мөнх-Өнөр	ЕГ Шифр: А-06/2019	Масштаб: М1:100, М1:25	Огноо: 2019.07.25	
Гүйцэтгэсэн	Ц.Жавхлан	ТГ Шифр:	Зургийн дугаар: ББ-14	Бүх хуудас: 47	
Шалгасан	С.Цэмбэл				

РАМ Р-4 ИЙН ХЭВ

2*-2*

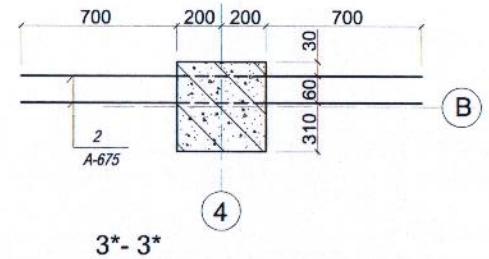

3*- 3*

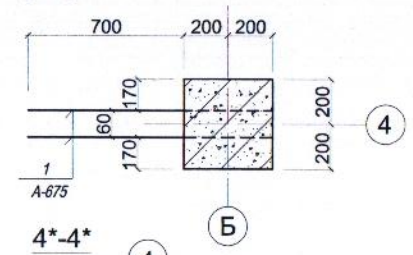

4*-4*

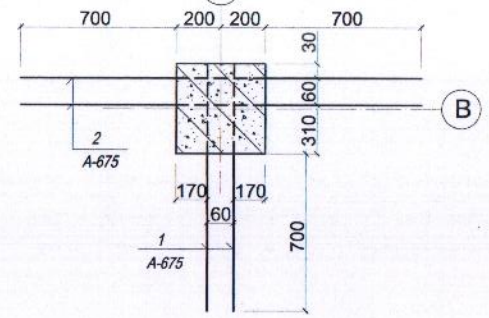

5-5

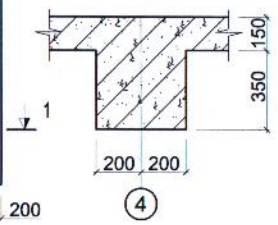

6-6

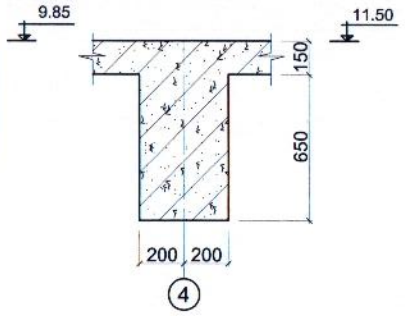

1-1

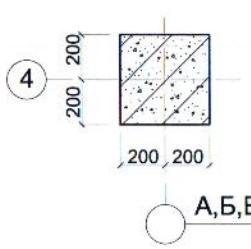

2-2

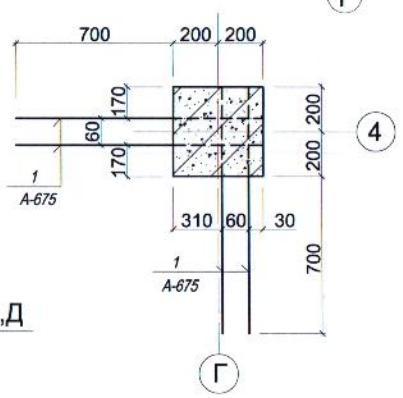

3-3

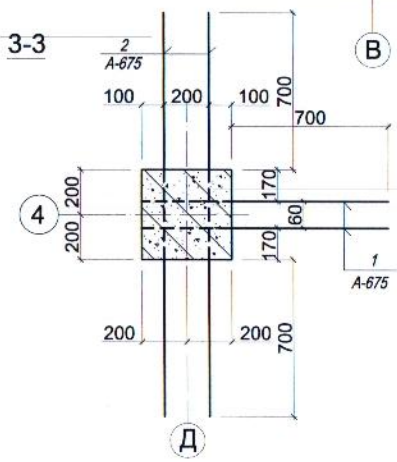

4-4

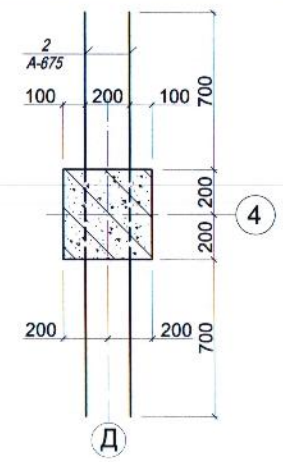

Марк поз	Тэмдэглэгээ	Нэр	Тоо шир	Жин /кг/	Тайлбар
		Рам-4 ийн хэв			
1	ГОСТ2581-82	ф6 AI L=1100	56	0.24	13.44
2	ГОСТ2581-82	ф6 AI L=1800	56	0.4	22.4

БАРИЛГЫН ЗУРАГ ТӨСӨЛ
Утас: 976-99098252
"АВТОР" ХХК

ЗАСАГ ДАРГЫН ТАМГЫН ГАЗРЫН КОНТОР
/Дундговь аймгийн Сайнцагаан сум/

Рам-4-ийн хэвний зураг

Ye шат: А3

Инженер		Т.Мөнх-Өнөр	ЕГ Шифр: А-06/2019	Масштаб: М1:100, М1:25	Огноо: 2019.07.25
Гүйцэтгэсэн		Ц.Жавхлан			
Шалгасан		С.Цэмбэл	ТГ Шифр:	Зургийн дугаар: ББ-15	Бүх хуудас: 47

РАМ Р-4

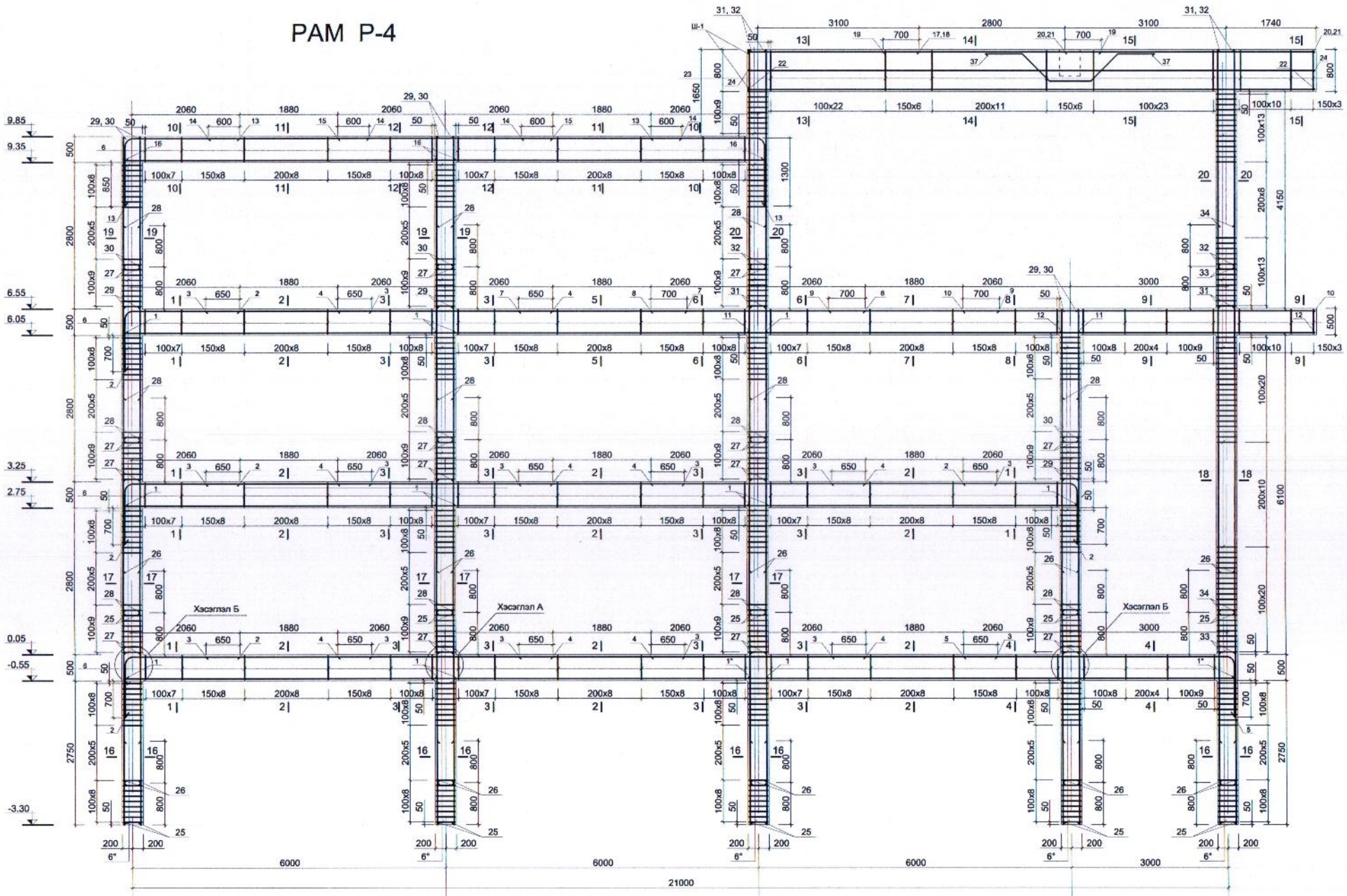

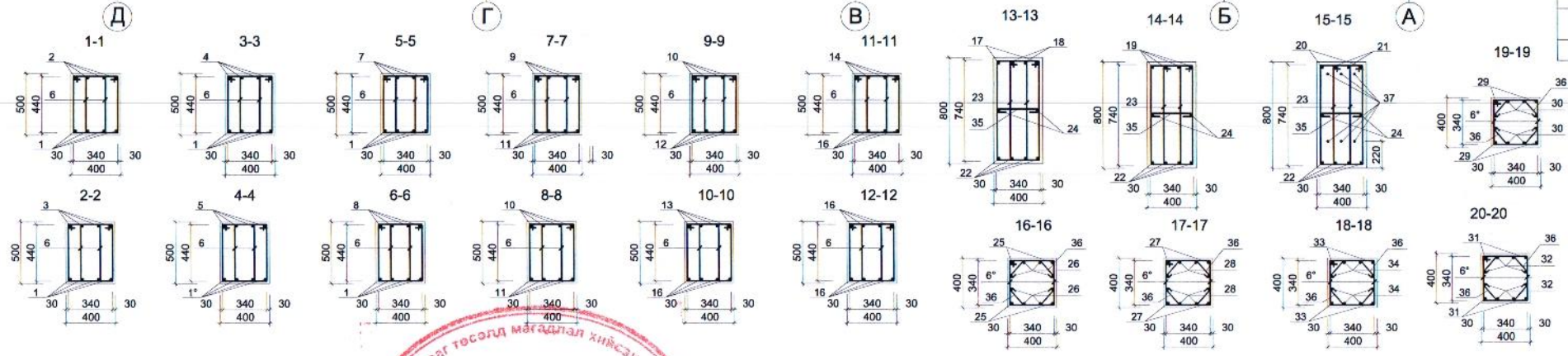

ХЭСЭГЛЭЛ-А

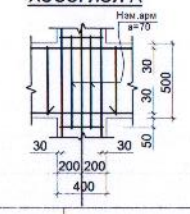

ХЭСЭГЛЭЛ-Б

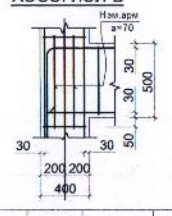

Марк поз	Тэмдэглэгээ	Нэр	Тоо шир	Жин /кг/	Тайлбар
		Рам-4 ийн түүвэр			
1	ГОСТ2581-82	ф22 AIII L= 6400	32	19.07	610.3
1*		ф22 AIII L= 9330	4	27.8	111.21
2		ф25 AIII L= 3350	16	12.9	206.36
3		ф12 AIII L= 3200	32	2.84	90.93
4		ф25 AIII L= 4200	20	16.17	323.4
5		ф25 AIII L= 6360	4	24.49	97.94
6		ф8 A I L= 1520	1070	0.6	642.43
6*		ф8 A I L= 1500	445	0.59	263.66
7		ф12 AIII L= 3250	4	2.89	11.54
8		ф28 AIII L= 4130	4	19.95	79.79
9		ф12 AIII L= 3300	4	2.93	11.72
10		ф28 AIII L= 6800	4	32.84	131.38
11		ф25 AIII L= 6450	4	24.83	99.33
12		ф25 AIII L= 4950	4	19.06	76.23
13		ф22 AIII L= 3550	8	10.58	84.63
14		ф12 AIII L= 3100	8	2.75	22.02
15		ф22 AIII L= 4200	4	12.52	50.06
16		ф18AIII L= 6310	8	12.62	100.96
17		ф32 AIII L= 3300	2	20.82	41.65
18		ф32 AIII L= 3300	2	20.82	41.65
19		ф12 AIII L= 4200	4	3.73	14.92
20		ф32 AIII L= 4850	2	30.6	61.21
21		ф32 AIII L= 4850	2	30.6	61.21
22		ф32 AIII L= 10890	4	68.72	274.86
23		ф8 A I L= 2200	165	0.87	143.39
24		ф16 AIII L= 10900	2	17.22	34.44
25		ф25 AIII L= 4100	20	15.79	315.7
26		ф18 AIII L= 4100	20	8.2	164
27		ф25 AIII L= 4150	28	15.98	447.37
28		ф18 AIII L= 4150	56	8.3	464.8
29		ф25 AIII L= 3300	8	12.71	101.64
30		ф18 AIII L= 2550	16	5.1	81.6
31		ф25 AIII L= 4950	8	19.06	152.46
32		ф18 AIII L= 4150	16	8.3	132.8
33		ф25 AIII L= 7400	4	28.49	113.96
34		ф18 AIII L= 7400	8	14.8	118.4
35		ф8 A I L= 370	82	0.15	11.98
36		ф8 A I L= 520	900	0.21	184.86
37		ф18AIII L= 3700	3	7.4	22.2
		Нийт жин			6169.3
		Материал			
		Бетон БМ250			27.4 м3
		Зангилааны нэмэгдэл арматур			
		ф10 A I L= 600	460	0.37	170.29

Шайба Ш-1

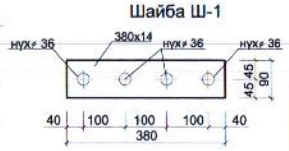

Поз	Эскиз
37	
35	

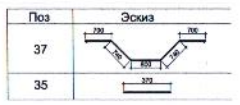

Зураг төсөл мөрдөлт хийсэн
ЭКСПЕРТ №
Барилгын хяналт
Зөвшөөрсөн эсэх
БАРИЛГЫН ХЯНАЛТ ГОВ

БАРИЛГЫН ЗУРАГ ТӨСӨЛ Утас: 976-99098252	ЗАСАГ ДАРГЫН ТАМГЫН ГАЗРЫН КОНТОР /Дундговь аймгийн Сайнцагаан сум/				
	Рам-4-ийн арматурчлалт				Ye шат: А3
	Инженер	Т.Мөнх-Өнөр	ЕГ Шифр: А-06/2019	Масштаб: М1:100, М1:25	Огноо: 2019.07.25
	Гүйцэтгэсэн	Ц.Жавхлан	ТГ Шифр:	Зургийн дугаар: ББ-16	Бүх хуудас: 47
"АВТОР" ХХК	Шалгасан	С.Цэмбэл			

ХОЛБООС РАМ ХР-1

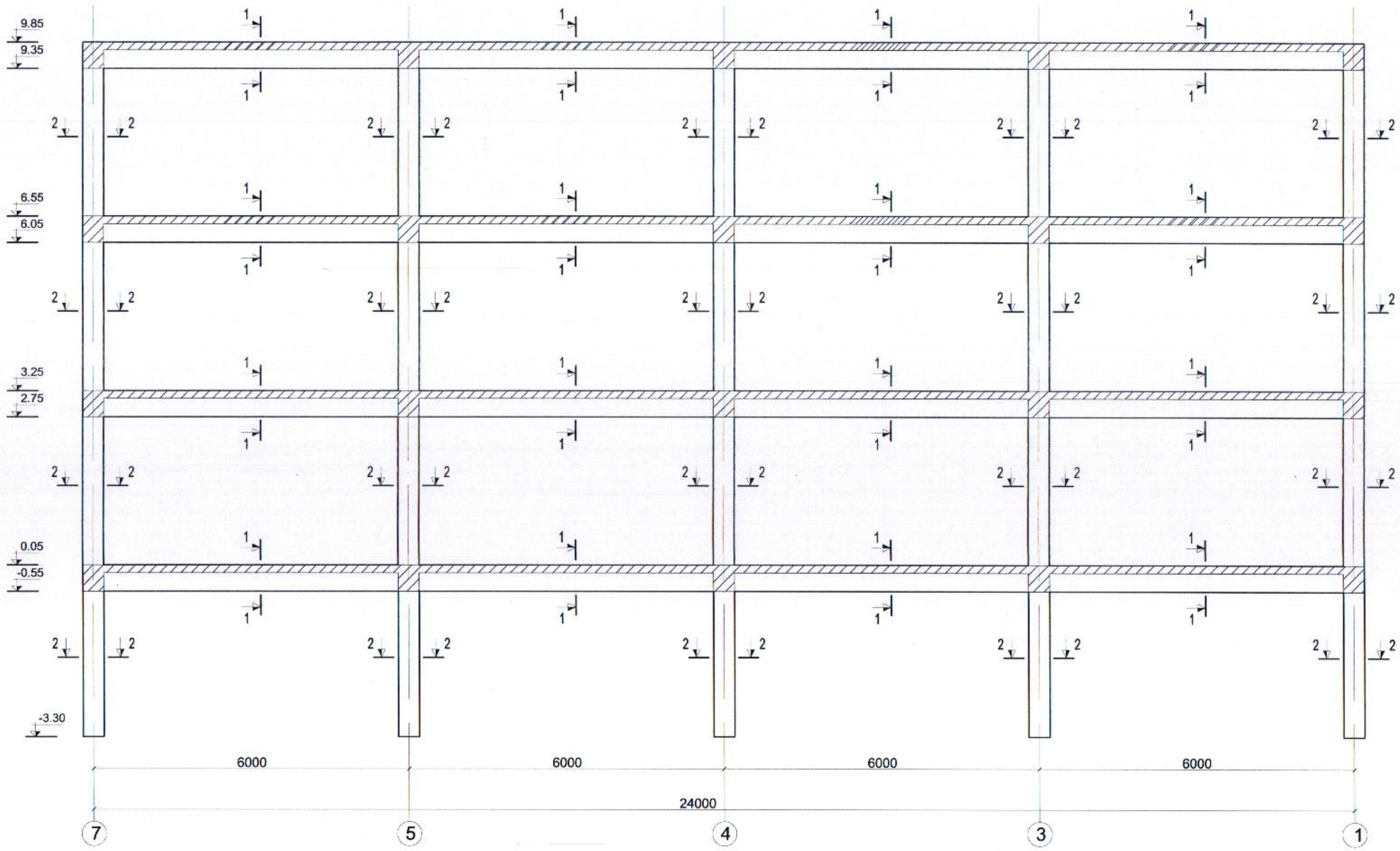

1-1

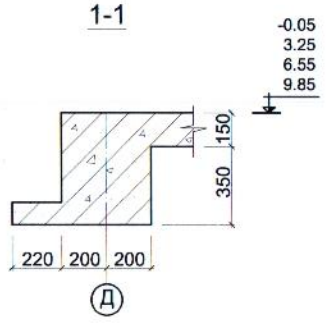

2-2

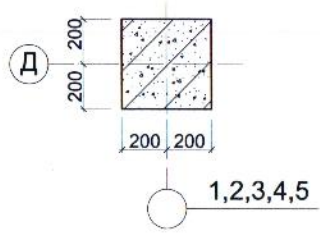

БАРИЛГЫН ЗУРАГ ТӨСӨЛ Утас: 976-99098252	ЗАСАГ ДАРГЫН ТАМГЫН ГАЗРЫН КОНТОР /Дундговь аймгийн Сайнцагаан сум/					
	Холбоос рам ХР-1 хэвний зураг					Ye шат: А3
	Инженер		Т.Мөнх-Өнөр	ЕГ Шифр: А-06/2019	Масштаб: М1:100, М1:25	Огноо: 2019.07.25
	Гүйцэтгэсэн		Ц.Жавхлан	ТГ Шифр:	Зургийн дугаар: ББ-17	Бүх хуудас: 47
"АВТОР" ХХК	Шалгасан		С.Цэмбэл			

ХОЛБООС РАМ ХР-1

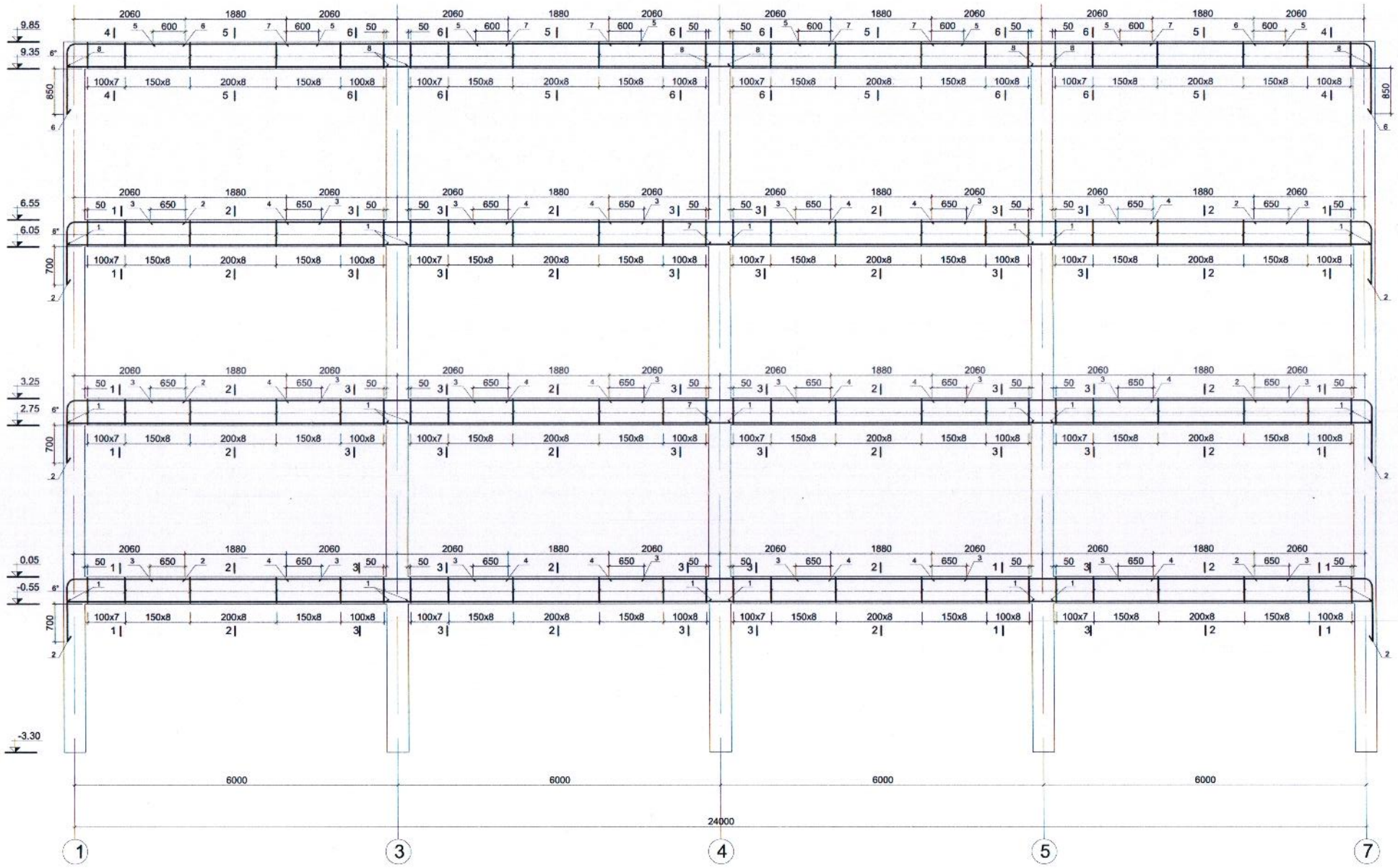

Марк поз	Тэмдэглэгээ	Нэр	Тоо шир	Жин /кг/	Тайлбар
		ХРам-1 ийн түүвэр			
1	ГОСТ2581-82	ф22 AIII L= 6400	48	19.07	915.46
2		ф25 AIII L= 3350	24	12.90	309.54
3		ф12 AIII L= 3200	48	2.84	136.40
4		ф25 AIII L= 4200	24	16.17	388.08
5		ф12 AIII L= 3100	16	2.75	44.04
6		ф22 AIII L= 3500	8	10.43	83.44
6*		ф8 AI L= 1520	1025	0.60	615.41
7		ф22 AIII L= 4150	12	12.37	148.40
8		ф18 AIII L= 6400	16	12.80	204.80
9		ф6AI П.м L= 94.5	1	20.98	20.98
10		ф10 A I L= 645	630	0.40	250.72
		Нийт жин			3117.3
		Материал			
		Бетон БМ250			28.4 м3

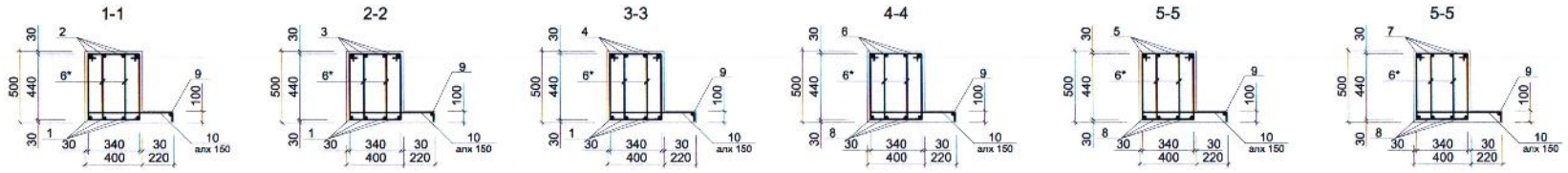

Тайлбар

1. Цутгамал төмөр бетон рамын арматурчлалт, бетон цутгах, арчлах, хэв хашмал хийх ажлыг төмөр бетон бүтээцийн ажлыг гүйцэтгэх ба хүлээн авах норм ба дүрмийг баримтлан хийх шаардлагатай.
2. Багана дамнурууны бетоныг сайтар нягтруулж өгөх ба бетон цутгах үедээ стандартад заагдсны дагуу бетон зуурмагаас сорьц авч бетоны маркийг лабораторт тодоройлуулж акт үйлдэж ажиллавал зохино.

Зураг төсөл магадлал хүлээн авсан
Зураг №
Огноо
Гарын үсэг
Засварлах
Зөвшөөрөх
ЗАРИЛГЫН ХӨГЖЛИЙН ТӨВ

БАРИЛГЫН ЗУРАГ ТӨСӨЛ Утас: 976-99098252	ЗАСАГ ДАРГЫН ТАМГЫН ГАЗРЫН КОНТОР /Дундговь аймгийн Сайнцагаан сум/				
	Холбоос рам ХР-1 арматурчлалт				Үе шат: А3
Инженер	Т.Мөнх-Өнөр	ЕГ Шифр: А-06/2019	Масштаб: М1:100, М1:25		Огноо: 2019.07.25
Гүйцэтгэсэн	Ц.Жаргалан	ТГ Шифр:	Зургийн дугаар: ББ-18		Бүх хуудас: 47
"АВТОР" ХХК	Шалгасан	С.Цэмбэл			

ХОЛБООС РАМ ХР-2 ийн ХЭВ

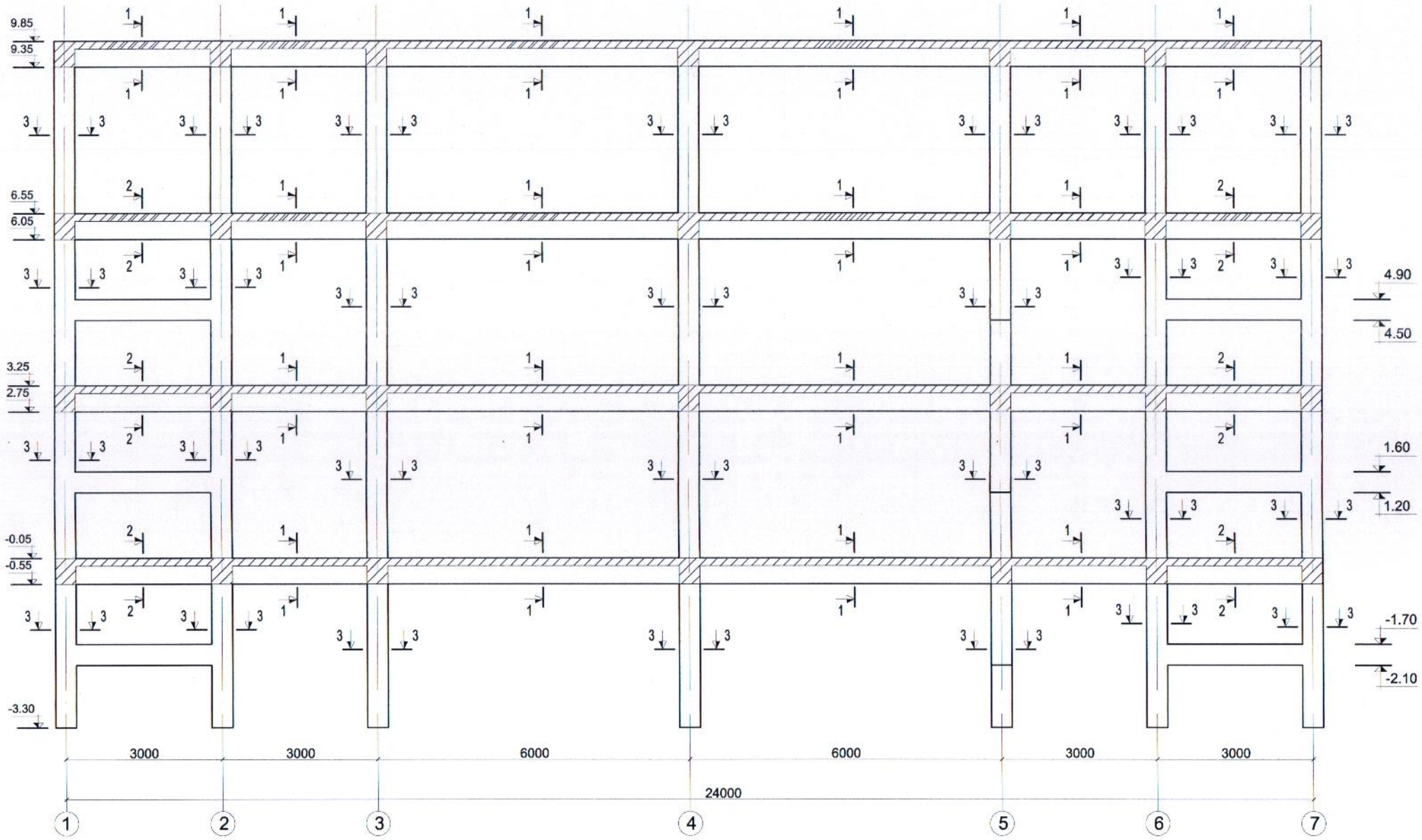

1-1

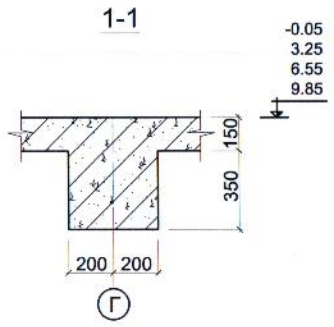

2-2

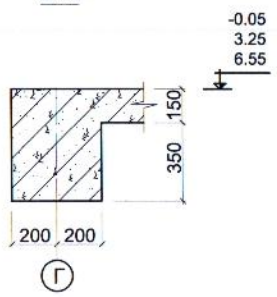

3-3

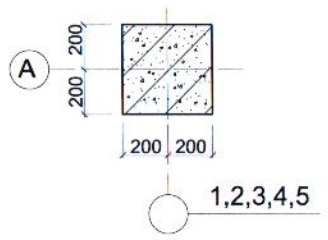

БАРИЛГЫН ЗУРАГ ТӨСӨЛ Утас: 976-99098252	ЗАСАГ ДАРГЫН ТАМГЫН ГАЗРЫН КОНТОР /Дундговь аймгийн Сайнцагаан сум/				
	Холбоос рам ХР-2 хэвний зураг				Ye шат: А3
	Инженер	Т.Мөнх-Өнөр	ЕГ Шифр: А-06/2019	Масштаб: М1:100, М1:25	Огноо: 2019.07.25
	Гүйцэтгэсэн	Ц.Жавхлан	ТГ Шифр:	Зургийн дугаар: ББ-19	Бүх хуудас: 47
"АВТОР" ХХК	Шалгасан	С.Цэмбэл			

ХОЛБООС РАМ ХР-2

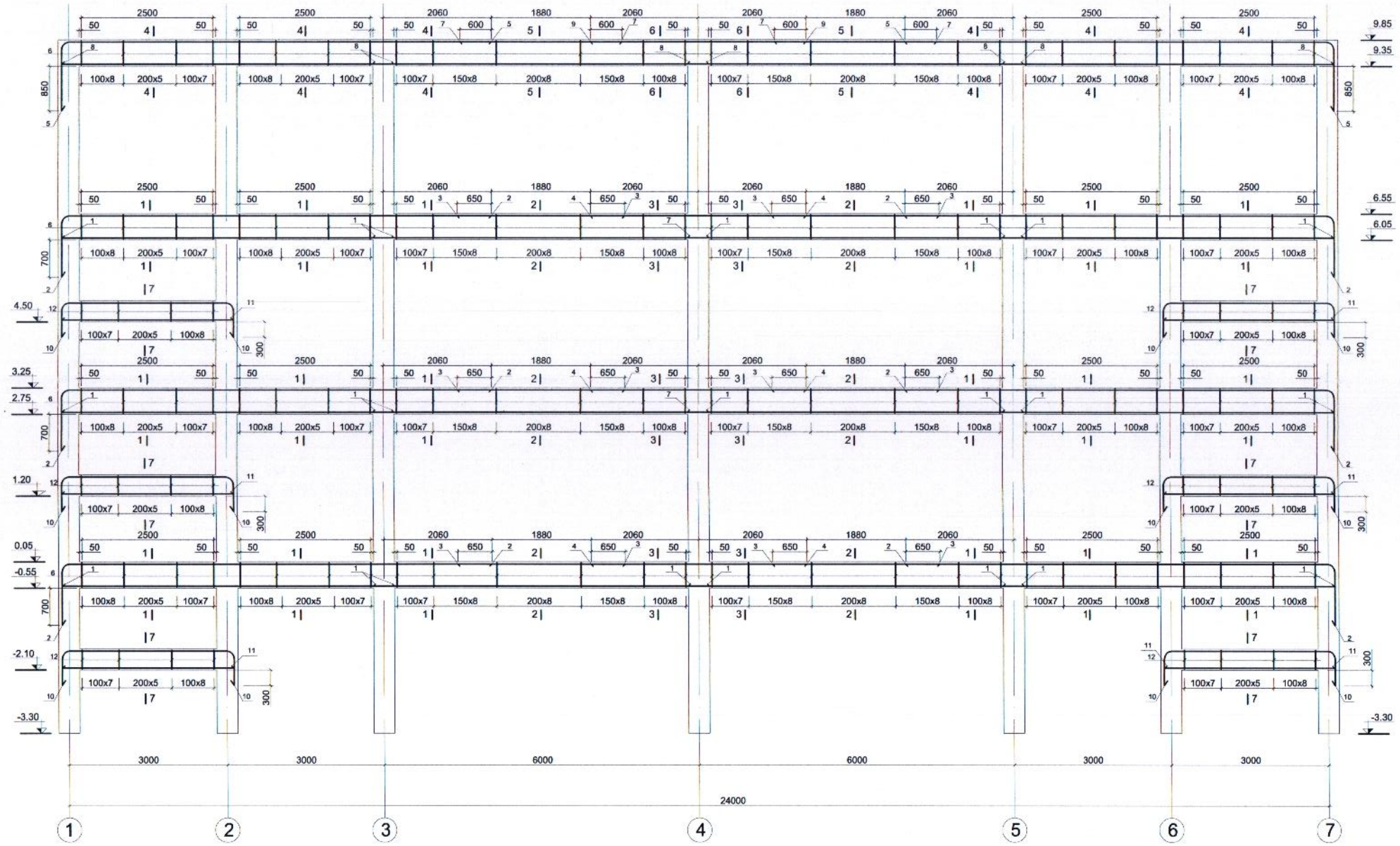

Марк поз	Тэмдэглэгээ	Нэр	Тоо шир	Жин /кг/	Тайлбар
		ХРам-2 ийн түүвэр			
1	ГОСТ2581-82	ф22 AIII L= 6400	48	19.07	915.46
2		ф25 AIII L= 9400	24	36.19	868.56
3		ф12 AIII L= 3200	24	2.84	68.20
4		ф25 AIII L= 4200	12	16.17	194.04
5		ф22 AIII L= 9550	8	28.46	227.67
6		ф8 AI L= 1520	1270	0.60	762.51
7		ф12 AIII L= 3100	8	2.75	22.02
8		ф18 AIII L= 6400	16	12.80	204.80
9		ф22 AIII L= 4150	4	12.37	49.47
10	ГОСТ2581-82	ф25 AIII L= 4700	24	18.1	434.28
11		ф22 AIII L= 3350	24	9.98	239.59
12		ф8 AI L= 1250	264	0.49	130.35
					3312.7
		Материал			
		Бетон БМ250			34.5 м3

1-1 2-2 3-3 4-4 5-5 6-6 7-7

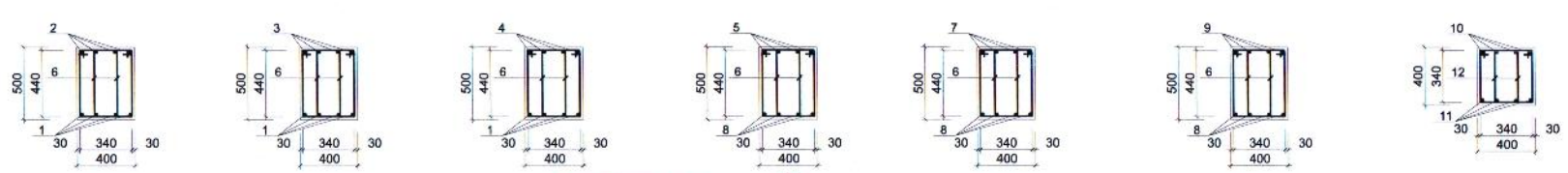

Тайлбар

1. Цуттамал төмөр бетон рамын арматурчлалт, бетон цутгах, арчлах, хэв хашмал хийх ажлыг төмөр бетон бүтээцийн ажлыг гүйцэтгэх ба хүлээн авах норм ба дүрмийг баримтлан хийх шаардлагатай.
2. Багана дамнурууны бетоныг сайтар нягтруулж өгөх ба бетон цутгах үедээ стандартад заагдсны дагуу бетон зуурмагаас сорьц авч бетоны маркийг лабораторт тодоройлуулж акт үйлдэж ажиллавал зохино.

БАРИЛГЫН ЗУРАГ ТӨСӨЛ Утас: 976-99898252	ЗАСАГ ДАРГЫН ТАМГЫН ГАЗРЫН КОНТОР /Дундговь аймгийн Сайнцагаан сум/				
	Холбоос рам ХР-2 арматурчлалт				Ye шат: А3
	Инженер	Т.Мөнх-Өнөр	ЕГ Шифр: А-06/2019	Масштаб: М1:100, М1:25	Огноо: 2019.07.25
	Гүйцэтгэсэн	Ц.Хавхлан			
"АВТОР" ХХК	Шалгасан	С.Цэмбэл	ТГ Шифр:	Зургийн дугаар: ББ-20	Бүх хуудас: 47

ХОЛБООС РАМ ХР-3 ийн ХЭВ

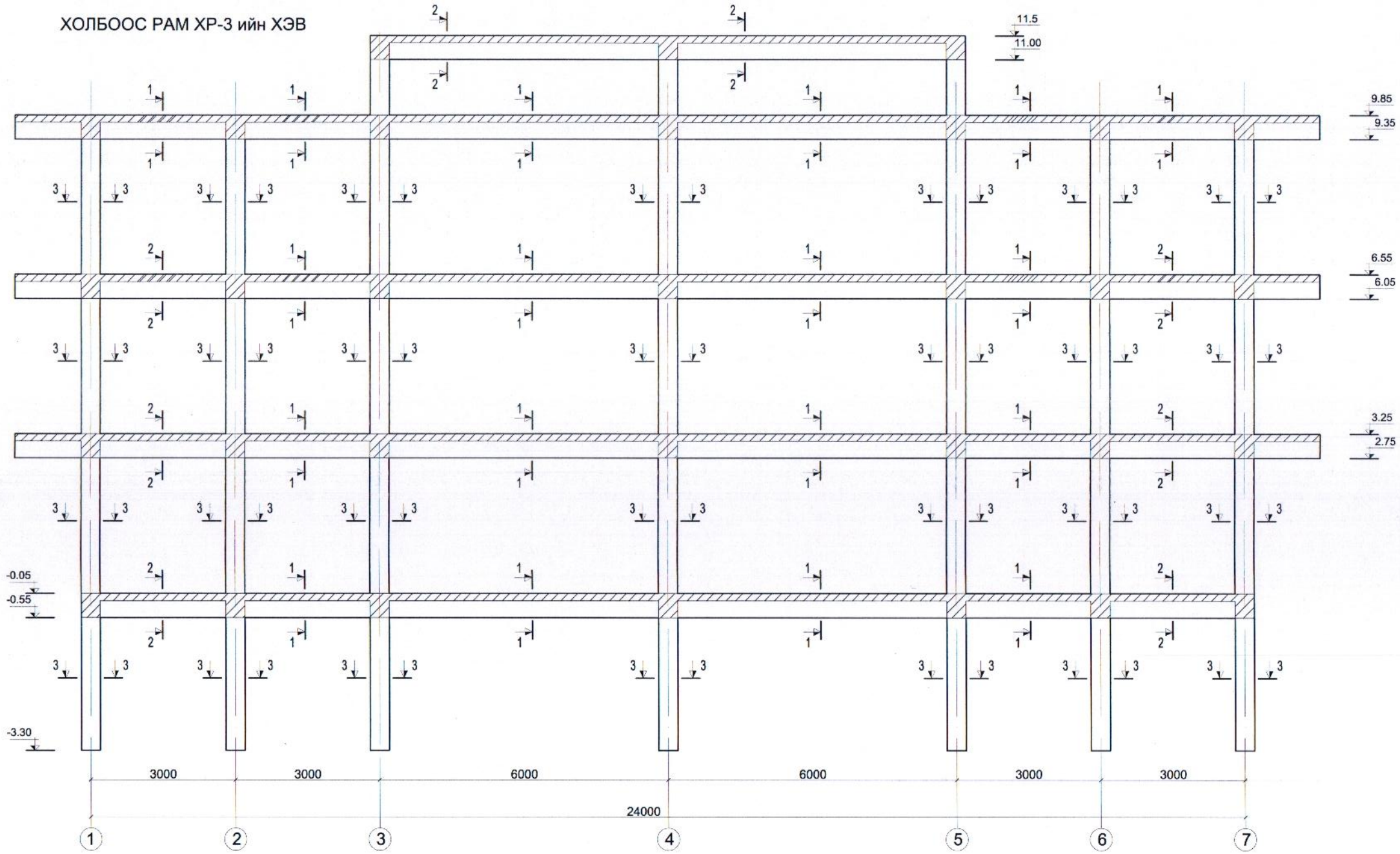

1-1

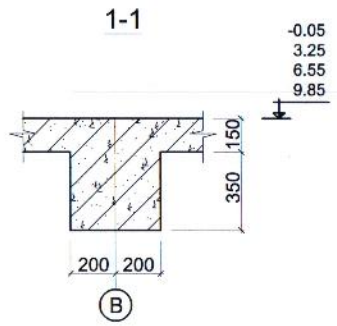

2-2

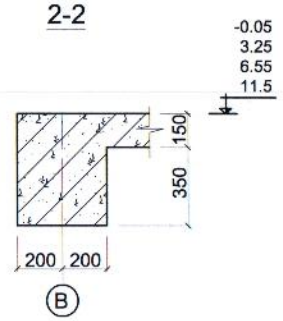

3-3

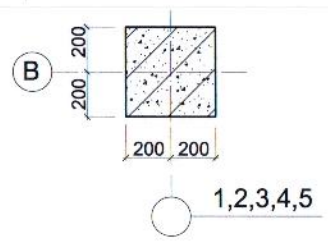

Автвог БАРИЛГЫН ЗУРАГ ТӨСӨЛ Утас: 976-99098252 "АВТОР" ХХК	ЗАСАГ ДАРГЫН ТАМГЫН ГАЗРЫН КОНТОР /Дундговь аймгийн Сайнцагаан сум/				
	Холбоос рам ХР-3 хэвний зураг				Үе шат: А3
	Инженер	Т.Мөнх-Өнөр	ЕГ Шифр: А-06/2019	Масштаб: М1:100, М1:25	Огноо: 2019.07.25
	Гүйцэтгэсэн	Ц.Жавхлан	ТГ Шифр:	Зургийн дугаар: ББ-21	Бүх хуудас: 47
	Шалгасан	С.Цэмбэл			

ХОЛБООС РАМ ХР-4

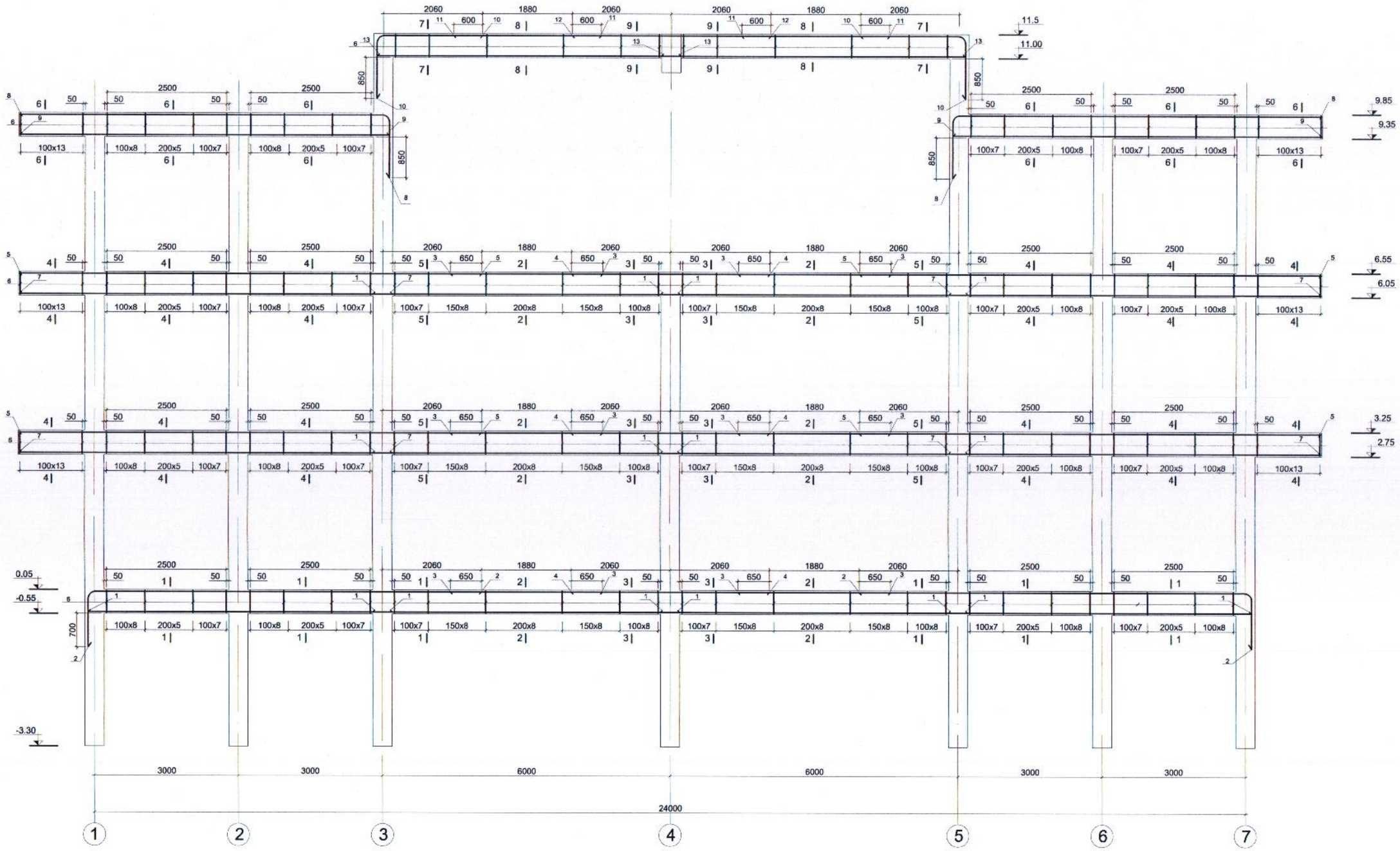

Марк поз	Тэмдэглэгээ	Нэр	Тоо шир	Жин /кг/	Тайлбар
		ХРам-4 ийн түүвэр			
1	ГОСТ2581-82	ф22 AIII L= 6400	32	19.07	610.3
2		ф25 AIII L= 9400	8	36.19	289.52
3		ф12 AIII L= 3200	24	2.84	68.20
4		ф25 AIII L= 4200	12	16.17	194.04
5		ф28 AIII L= 9650	16	46.61	745.75
6		ф8 AI L= 1520	1430	0.60	858.57
7		ф25 AIII L= 7700	16	29.65	474.32
8		ф22 AIII L= 9100	8	27.12	216.94
9		ф18 AIII L= 7700	8	15.40	123.20
10		ф22 AIII L= 3500	8	10.43	83.44
11		ф18 AIII L= 3100	8	6.20	49.60
12		ф22 AIII L= 4200	4	12.52	50.06
13		ф18 AIII L= 6400	8	12.80	102.40
		Нийт жин			3866.4
		Материал			
		Бетон БМ250			31.84 м3

1-1 2-2 3-3 4-4 5-5 6-6 7-7 8-8 9-9

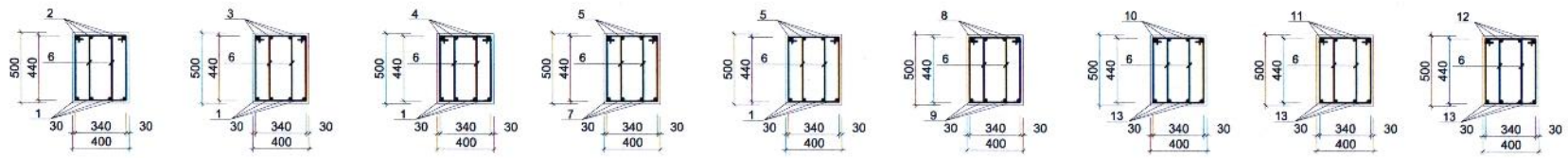

Тайлбар

1. Цутгамал төмөр бетон рамын арматурчлалт, бетон цутгах, арчлах, хэв хашмал хийх ажлыг төмөр бетон бүтээцийн ажлыг гүйцэтгэх ба хүлээн авах норм ба дүрмийг баримтлан хийх шаардлагатай.
2. Багана дамнуурууны бетоныг сайтар нягтруулж өгөх ба бетон цутгах үедээ стандартад заагдсны дагуу бетон зуурмагаас сорьц авч бетоны маркийг лабораторт тодоройлуулж акт үйлдэж ажиллавал зохино.

Зураг төсөл магадлал хийсэн
ЭКСПЕРТ №
Засмал
ЗАРИЛГЫН ХӨГЖЛИЙН ТӨВ

Автомат БАРИЛГЫН ЗУРАГ ТӨСӨЛ Утас: 976-99698252	ЗАСАГ ДАРГЫН ТАМГЫН ГАЗРЫН КОНТОР /Дундговь аймгийн Сайнцагаан сум/				
	Холбоос рам ХР-4 арматурчлалт				Ye шат: А3
	Инженер	Т.Мөнх-Өнөр	ЕГ Шифр: А-06/2019	Масштаб: М1:100, М1:25	Огноо: 2019.07.25
	Гүйцэтгэсэн	Ц.Жавхлан	ТГ Шифр:	Зургийн дугаар: ББ-24	Бүх хуудас: 47
"АВТОР" ХХК	Шалгасан	С.Цэмбэл			

ДАМ НУРУУ Д-1

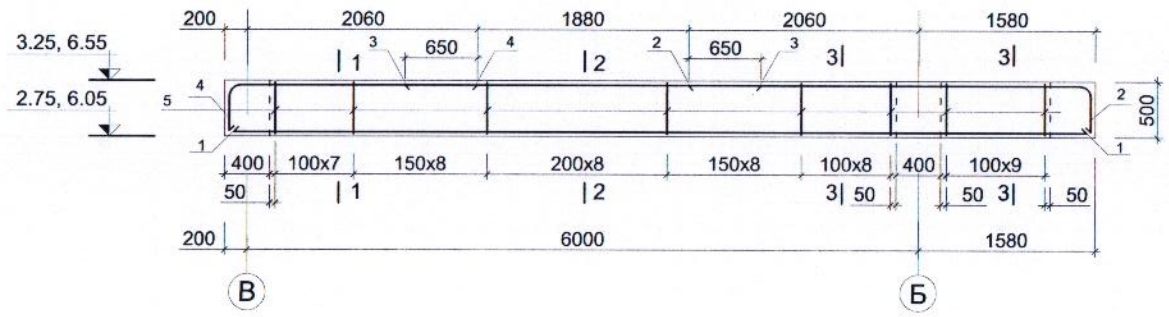

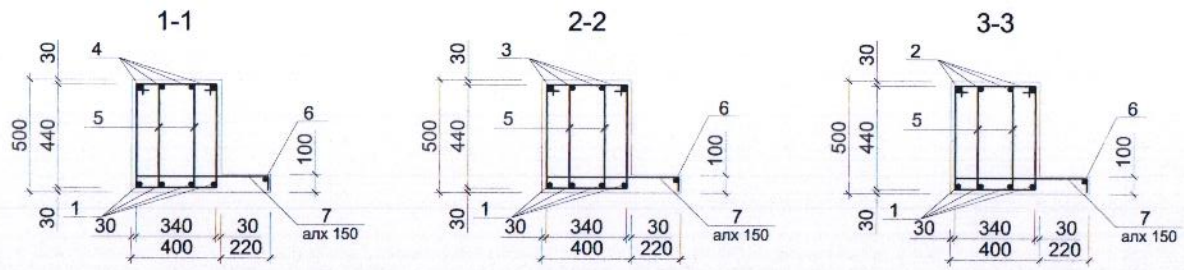

Марк поз	Тэмдэглэгээ	Нэр	Тоо шир	Жин /кг/	Тайлбар
		Дамнуруу Д-1 ийн түүвэр			
1	ГОСТ2581-82	ф22 AIII L= 7630	4	22.74	90.95
2		ф25 AIII L= 4020	4	15.48	61.91
3		ф12 AIII L= 3200	4	2.84	11.37
4		ф25 AIII L= 2640	4	10.16	40.66
5		ф8 AI L= 1520	96	0.60	57.64
6		ф6 AI L= 6980	1	1.55	1.55
7		ф10 AI L= 645	47	0.25	11.97
		Материал			
		Бетон БМ250			1.56м3

ДАМ НУРУУ Д-2

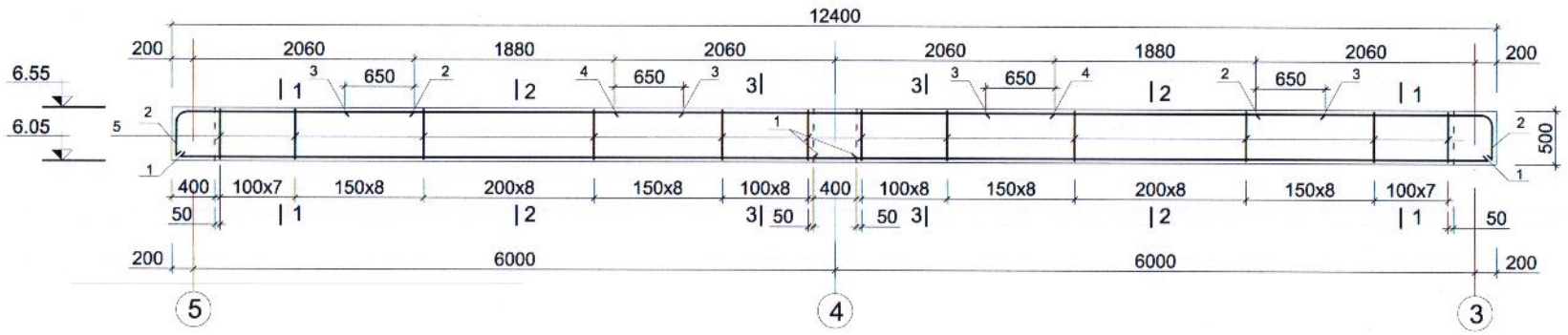

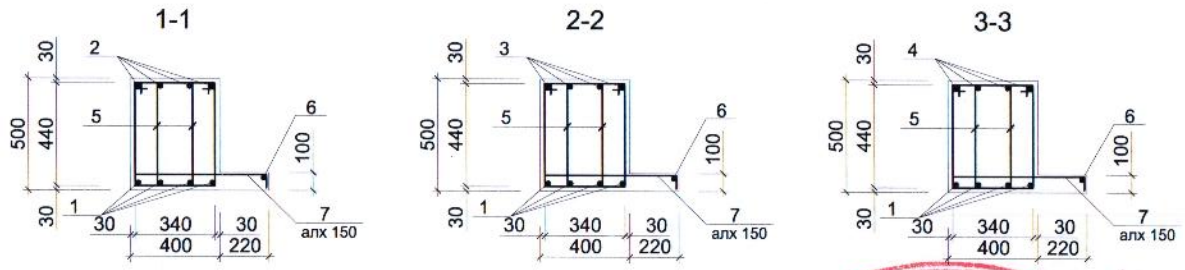

Марк поз	Тэмдэглэгээ	Нэр	Тоо шир	Жин /кг/	Тайлбар
		Дамнуруу Д-2 ийн түүвэр			
1	ГОСТ2581-82	ф22 AIII L= 6320	8	18.83	150.67
2		ф25 AIII L= 2640	8	10.16	81.31
3		ф12 AIII L= 3200	8	2.84	22.73
4		ф25 AIII L= 4150	4	15.98	63.91
5		ф8 AI L= 1520	156	0.60	93.66
6		ф6AI П.м L= 11.6	1	2.58	2.58
7		ф10 AI L= 645	80	0.25	20.38
		Материал			
		Бетон БМ250			2.48 м3

Тайлбар

1. Цутгамал төмөр бетон рамын арматурчлалт, бетон цутгах, арчлах, хэв хашмал хийх ажлыг төмөр бетон бүтээцийн ажлыг гүйцэтгэх ба хүлээн авах норм ба дүрмийг баримтлан хийх шаардлагатай.
2. Багана дамнурууны бетоныг сайтар нягтруулж өгөх ба бетон цутгах үедээ стандартад заагдсны дагуу бетон зуурмагаас сорьц авч бетоны маркийг лабораторт тодоройлуулж акт үйлдэж ажиллавал зохино.

Зураг төсөлд магадлал хийсэн
ЭКСПЕРТ №
Гарын үсэг
Огноо
Зөвшөөрсөн эсэх
БАРИЛГЫН ХОРООНЫ ТЕВ

БАРИЛГЫН ЗУРАГ ТӨСӨЛ Утас: 976-99098252	ЗАСАГ ДАРГЫН ТАМГЫН ГАЗРЫН КОНТОР /Дундговь аймгийн Сайнцагаан сум/				
	Дам нуруу Д-1, Д-2-ийн арматурчлалт				Үе шат: А3
	Инженер	Т.Мөнх-Өнөр	ЕГ Шифр: А-06/2019	Масштаб: М1:100, М1:25	Огноо: 2019.07.25
	Гүйцэтгэсэн	Ц.Жавхлан	ТГ Шифр:	Зургийн дугаар: ББ-25	Бүх хуудас: 47
"АВТОР" ХХК	Шалгасан	С.Цэмбэл			

ДАМ НУРУУ Д-3

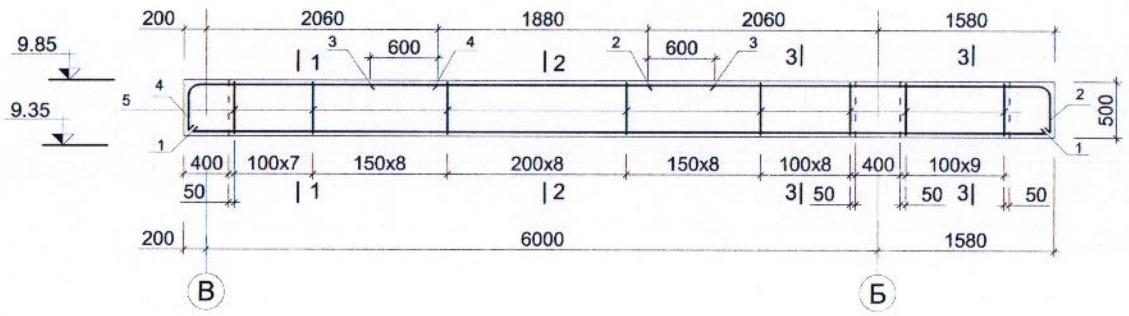

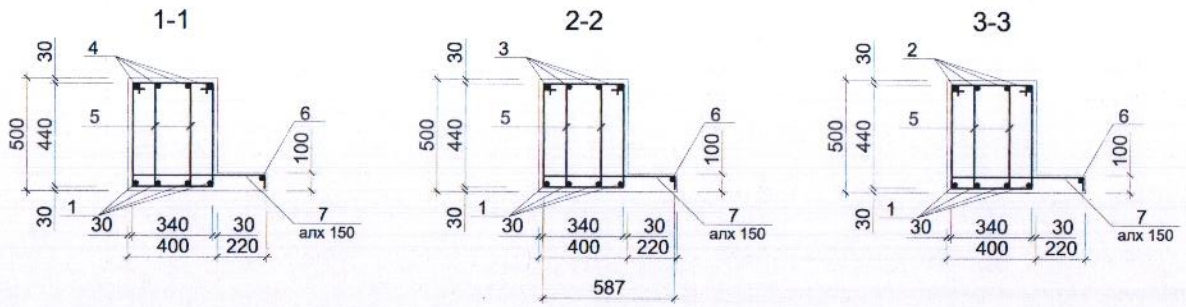

Марк поз	Тэмдэглэгээ	Нэр	Тоо шир	Жин /кг/	Тайлбар
		Дамнуруу Д-3 ийн түүвэр			
1	ГОСТ2581-82	ф18 AIII L= 7630	4	15.26	61.04
2		ф22 AIII L= 4020	4	11.98	47.92
3		ф12 AIII L= 3100	4	2.75	11.01
4		ф22 AIII L= 2640	4	7.87	31.47
5		ф8 AI L= 1520	96	0.60	57.64
6		ф6 AI L= 6980	1	1.55	1.55
7		ф10 AI L= 645	47	0.25	11.97
		Нийт жин			222.6
		Материал			
		Бетон БМ250			1.56 м3

ДАМ НУРУУ Д-4

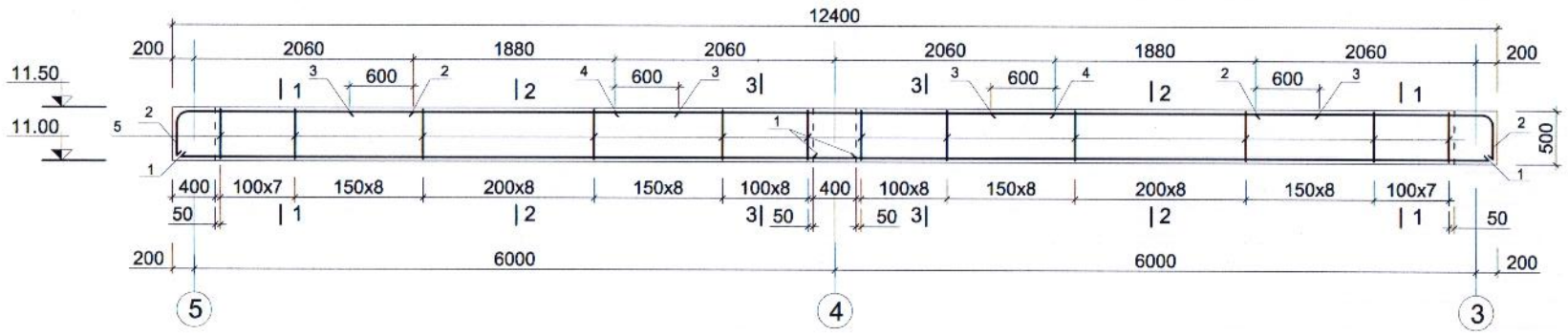

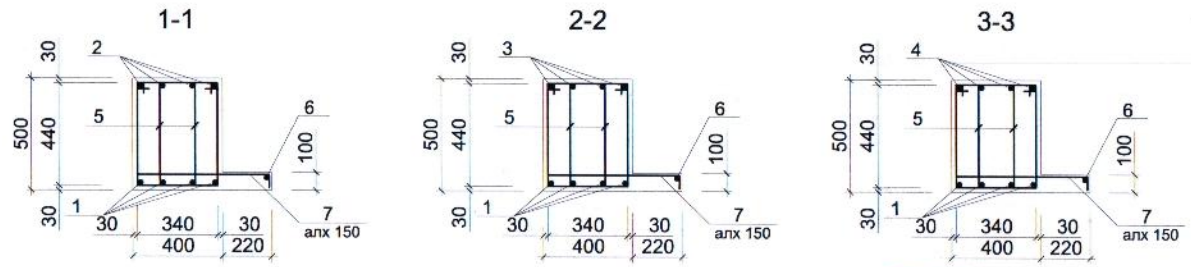

Марк поз	Тэмдэглэгээ	Нэр	Тоо шир	Жин /кг/	Тайлбар
		Дамнуруу Д-4 ийн түүвэр			
1	ГОСТ2581-82	ф18 AIII L= 6320	8	12.64	101.12
2		ф22 AIII L= 2640	8	7.87	62.94
3		ф12 AIII L= 3100	8	2.75	22.02
4		ф22 AIII L= 4150	4	12.37	49.47
5		ф8 AI L= 1520	156	0.60	93.66
6		ф6AI П.м L= 11.6	1	2.58	2.58
7		ф10 AI L= 645	80	0.25	20.38
		Нийт жин			352.2
		Материал			
		Бетон БМ250			2.48 м3

Тайлбар

1. Цуттамал төмөр бетон рамын арматурчлалт, бетон цутгах, арчлах, хэв хашмал хийх ажлыг төмөр бетон бүтээцийн ажлыг гүйцэтгэх ба хүлээн авах норм ба дүрмийг баримтлан хийх шаардлагатай.
2. Багана дамнурууны бетоныг сайтар нягтруулж өгөх ба бетон цутгах үедээ стандартад заагдсны дагуу бетон зуурмагаас сорьц авч бетоны маркийг лабораторт тодоройлуулж акт үйлдэж ажиллавал зохино.

БАРИЛГЫН ЗУРАГ ТӨСӨЛ Утас: 976-99098252	ЗАСАГ ДАРГЫН ТАМГЫН ГАЗРЫН КОНТОР /Дундговь аймгийн Сайнцагаан сум/				
	Дам нуруу Д-3, Д-4-ийн арматурчлалт				Үе шат: АЗ
	Инженер	Т.Менх-Өнөр	ЕГ Шифр: А-06/2019	Масштаб: М1:100, М1:25	Огноо: 2019.07.25
	Гүйцэтгэсэн	Ц.Жавхлан	ТГ Шифр:	Зургийн дугаар: ББ-26	Бүх хуудас: 47
"АВТОР" ХХК	Шалгасан	С.Цэмбэл			

ЗООРИЙН ДАВХРЫН ХУЧИЛТЫН ХЭВНИЙ БАЙГУУЛАЛТ

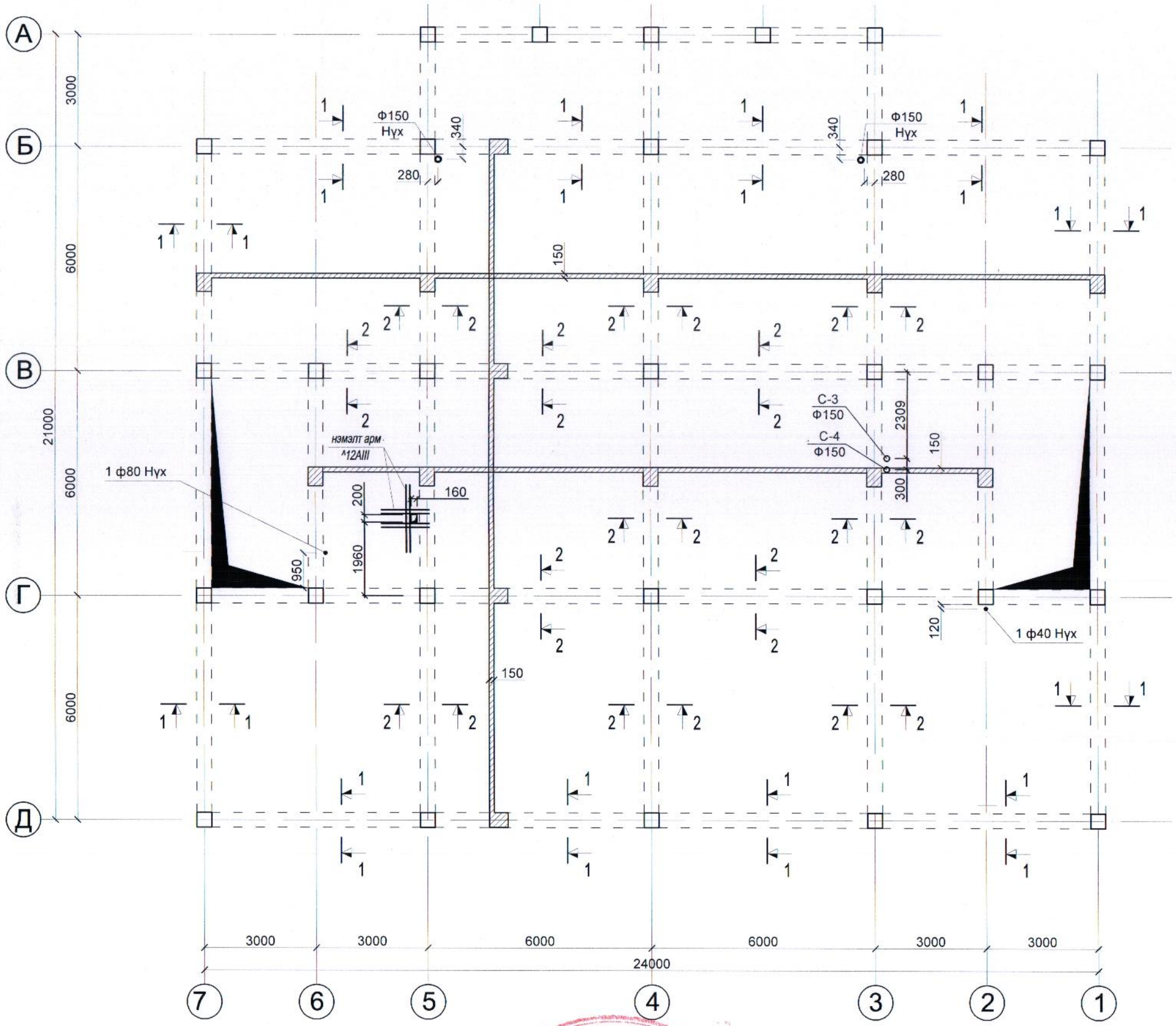

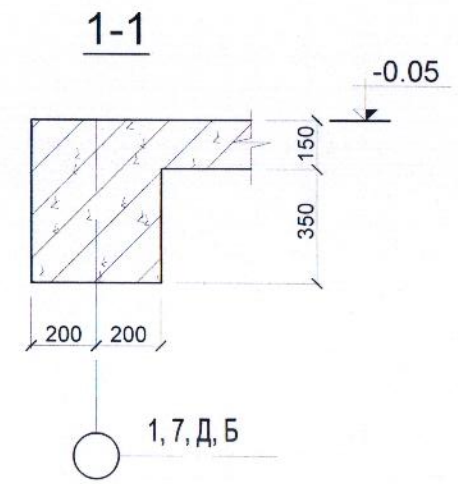

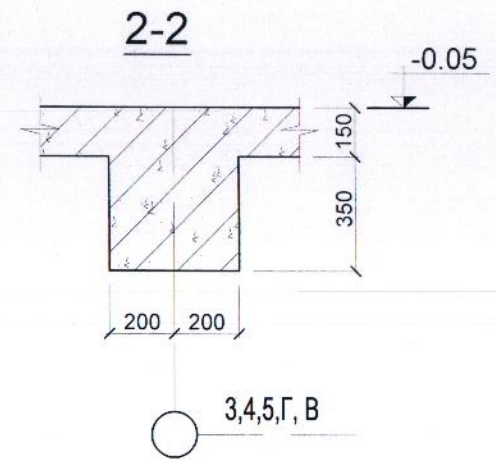

Марк поз	Тэмдэглэгээ	Нэр	Тоо шир	Жин /кг/	Тайлбар /кг/
		Нэмэлт арматур			
1	ГОСТ2581-82	ф12 AIII L=17.4	П.м		15.5

Тайлбар

1. Энэ хуудсыг хуудас ББ-27, 28 -д хамт үзнэ.
2. Цутгамал бетоны ажлыг БНбД3.03.02-90-ийн заалтын дагуу хийж гүйцэтгэнэ.
3. Хучилтанд гарах нүхний дээр ф12AIII-ийн нэмэлт арматур тавина.

ЭКСПЕРТ №

Зөвшөөрөлцсэн		
	Нэр	Гарын үсэг
БА	Д.Аварзаргал	
ХАС	А.Цогтзаргал	
ЦБУ	Ш.Батсайхан	
ХТ, ДГ	Ю.Оюунцэцэг	
ХД	Б.Чулуунхүү	

Ахуйлаг

БАРИЛГЫН ЗУРАГ ТӨСӨЛ
Утас: 976-99099252

"АВТОР" ХХК

ЗАСАГ ДАРГЫН ТАМГЫН ГАЗРЫН КОНТОР
/Дундговь аймгийн Сайнцагаан сум/

Зоорийн давхрын хучилтын хэвний зураг

Үе шат: А3

Инженер		Т.Мөнх-Өнөр	ЕГ Шифр: А-06/2019	Масштаб: М1:100, М1:25	Огноо: 2019.07.25
Гүйцэтгэсэн		Ц.Жавхлан	ТГ Шифр:	Зургийн дугаар: ББ-27	Бүх хуудас: 47
Шалгасан		С.Цэмбэл			

ЗООРИЙН ДАВХРЫН ХУЧИЛТ (Доод үеийн арматурчлалт) М1:100.

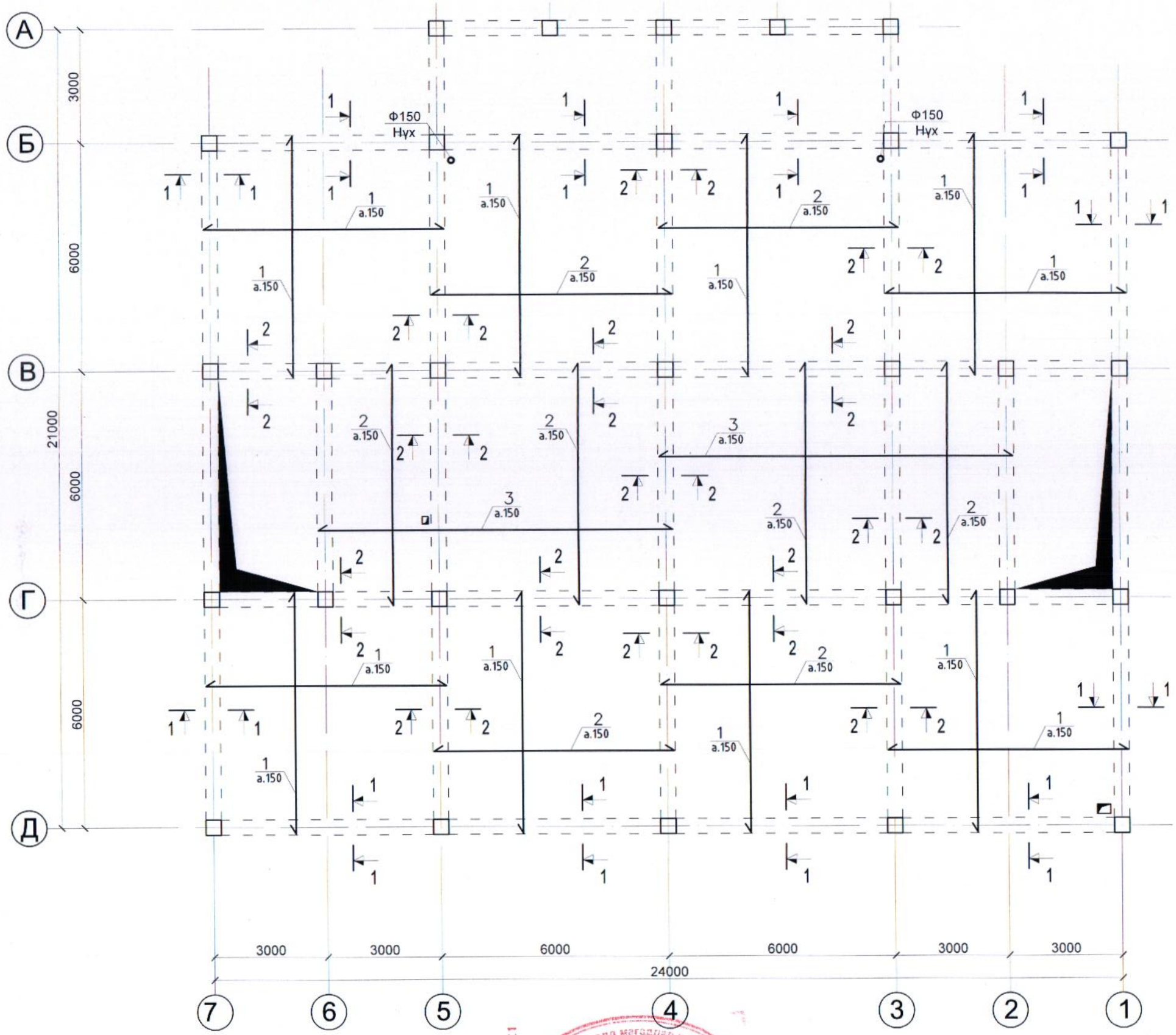

1-1

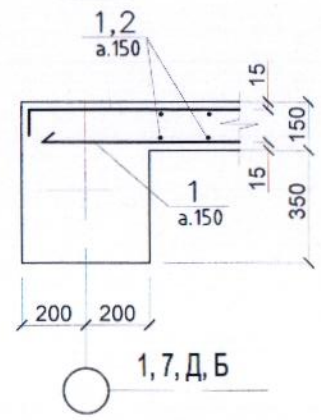

2-2

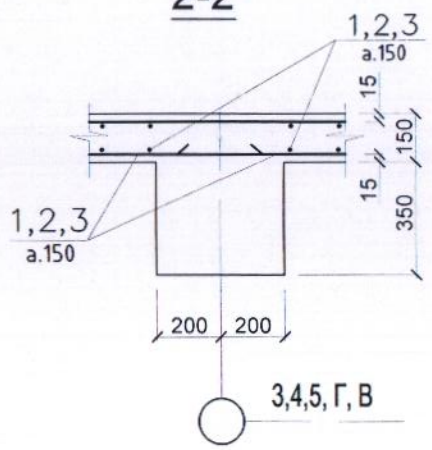

Марк поз	Тэмдэглэгээ	Нэр		Тоо шир	Жин /кг/	Тайлбар /кг/
	Зоорийн давхрын хучилтын арматурын түүвэр					
1	ГОСТ2581-82	ф13 AIII	L=6370	456	6.34	2891
2		ф13 AIII	L=6400	266	6.4	1705
3		ф13 AIII	L=9500	76	9.5	722
нийт жин						5320
Бетон В20						55.77 м3

Тайлбар

1. Энэ хуудсыг хуудас ББ-26, 28 -д хамт үзнэ.
2. Цутгамал бетоны ажлыг БНбД3.03.02-90-ийн заалтын дагуу хийж гүйцэтгэнэ.
3. Хучилтанд гарах нүхний дээр ф12AIII-ийн нэмэлт арматур тавина.
4. Огтлолуудын дээд үеийн арматурчлалын Поз-ийг ББ- ээс үз.

Зураг төсөл магадлал хийсэн
ЭКСПЕРТ №
Засварлаж эсэх
БАРИЛГЫН ХӨГЖЛИЙН ГАЗАР

Зөвшөөрөгдсөн		
	Нэр	Гарын үсэг
БА	Д.Анаржаргал	
ХАС	А.Цогжаргал	
ЦБУ	Ш.Батсайхан	
ХТ, ДГ	Ю.Оюунцэцэг	
ХД	Б.Улаанхуу	

БАРИЛГЫН ЗУРАГ ТӨСӨЛ
Утас: 976-99098252
"АВТОР" ХХК

ЗАСАГ ДАРГЫН ТАМГЫН ГАЗРЫН КОНТОР
/Дундговь аймгийн Сайнцагаан сум/

Зоорийн давхрын хучилтын доод үеийн арматурчлалт

Инженер		Т.Мөнх-Өнөр	ЕГ Шифр: А-06/2019	Масштаб: М1:100, М1:25	Үе шат: АЗ
Гүйцэтгэсэн		Ц.Жаргалан			Огноо: 2019.07.25
Шалгасан		С.Цэмбэл	ТГ Шифр:	Зургийн дугаар: ББ-28	Бүх хуудас: 47

ЗООРИЙН ДАВХРЫН ХУЧИЛТ (Дээд үеийн арматурчлалт) М1:100.

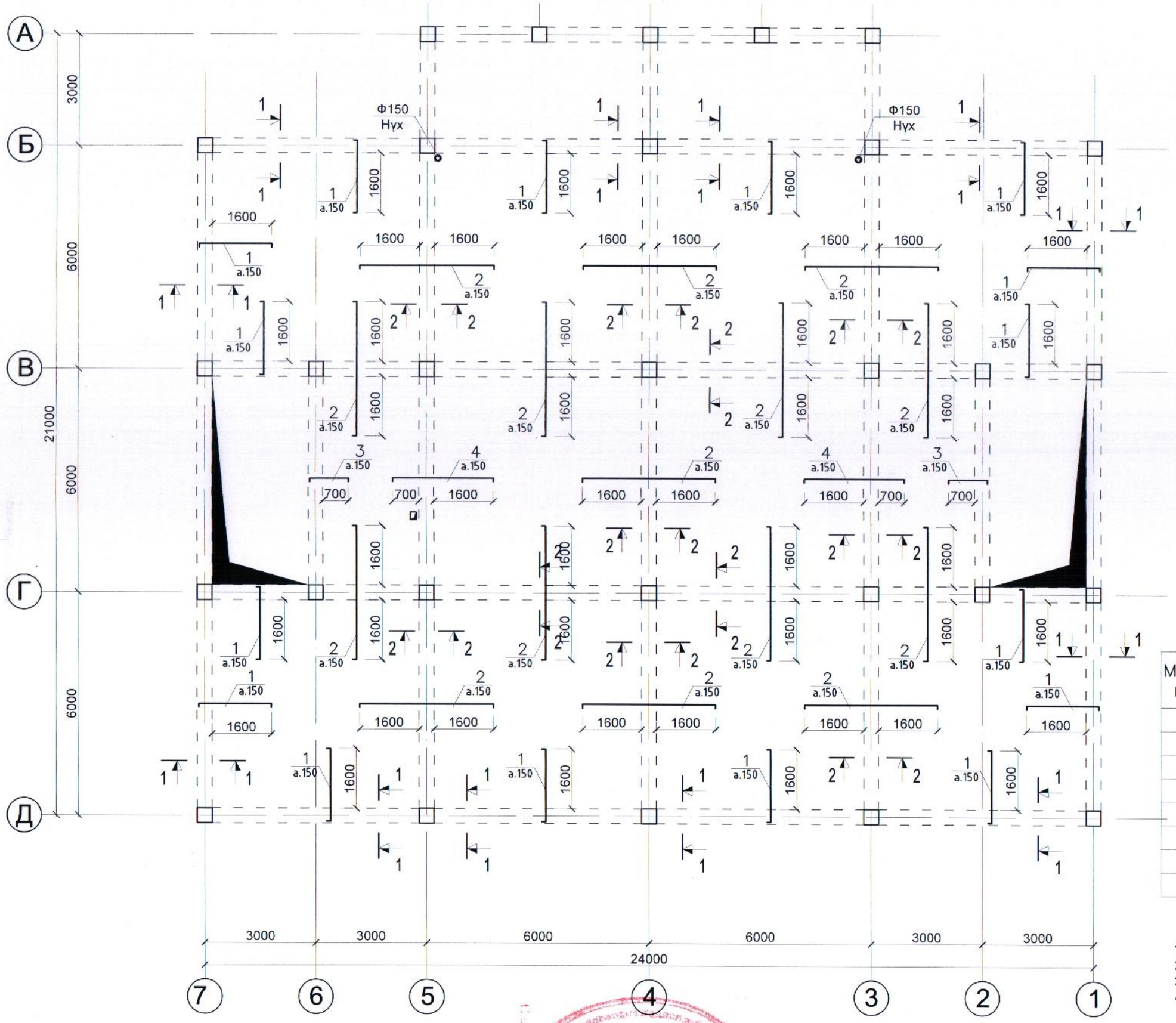

1-1

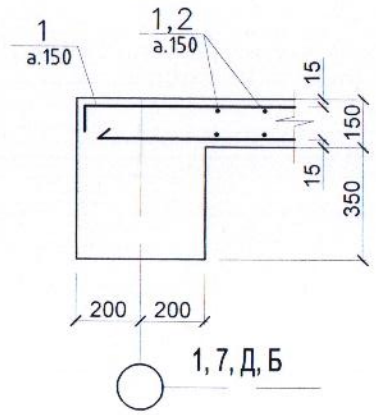

2-2

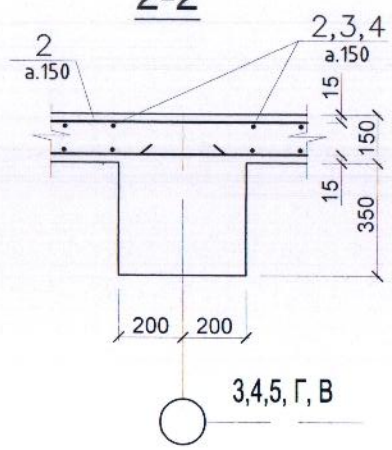

Марк поз	Тэмдэглэгээ	Нэр		Тоо шир	Жин /кг/	Тайлбар /кг/
	Зоорийн давхрын хучилтын арматурын түүвэр					
1	ГОСТ2581-82	ф13 AIII	L=2100	532	2.1	1117
2		ф13 AIII	L=3700	494	3.7	1830
3		ф13 AIII	L=1200	76	1.2	91
4		ф13 AIII	L=2800	76	2.8	213
	нийт жин					3250
	Бетон В20					55.77 м3

Тайлбар

1. Энэ хуудсыг хуудас ББ-26, 27 -д хамт үзнэ.
2. Цутгамал бетоны ажлыг БНбД3.03.02-90-ийн заалтын дагуу хийж гүйцэтгэнэ.
3. Хучилтанд гарах нүхний дээр ф12AIII-ийн нэмэлт арматур тавина.
4. Огтлолуудын доод үеийн арматурчлалын Поз-ийг ББ- ээс үз.

зөвшөөрөгдсөн		
	Нэр	Гарын үсэг
БА	Д.Аморжаргал	
ХАС	А.Цогтжаргал	
ЦБҮ	Ш.Батсайхан	
ХТ, ДГ	Ю.Оюунзаяа	
ХД	Б.Уламхүү	

БАРИЛГЫН ЗУРАГ ТӨСӨЛ
Утас: 976-99098252
"АВТОР" ХХК

ЗАСАГ ДАРГЫН ТАМГЫН ГАЗРЫН КОНТОР
/Дундговь аймгийн Сайнцагаан сум/

Зоорийн давхрын хучилтын дээд үеийн арматурчлалт

Инженер	Т.Менх-Өнөр	ЕГ Шифр: А-06/2019	Масштаб: М1:100, М1:25	Огноо: 2019.07.25
Гүйцэтгэсэн	Ц.Жавхлан	ТГ Шифр:	Зургийн дугаар: ББ-29	Бүх хуудас: 47
Шалгасан	С.Цэмбэл			

Ye шат: А3

1-Р ДАВХРЫН ХУЧИЛТЫН ХЭВНИЙ БАЙГУУЛАЛТ

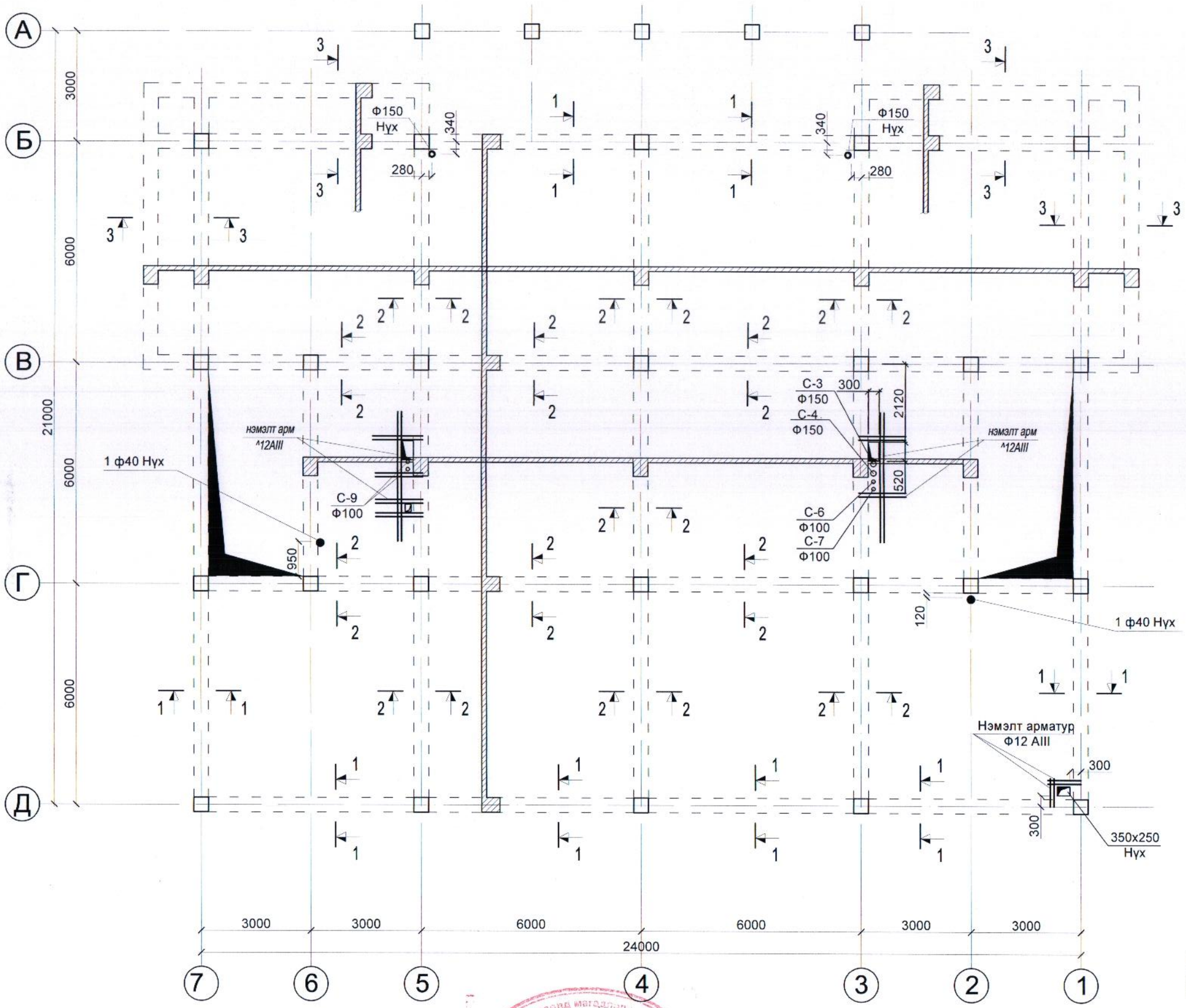

1-1

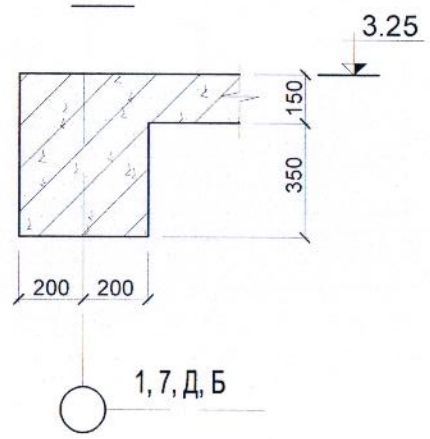

2-2

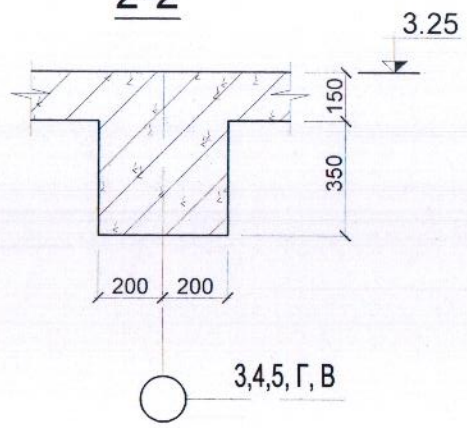

3-3

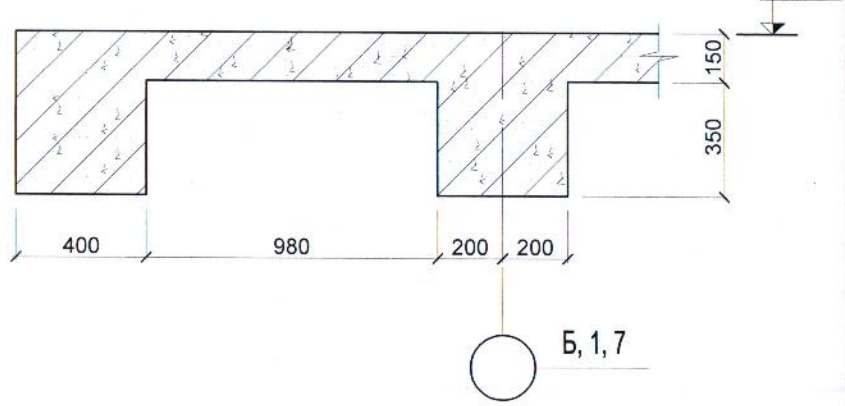

Марк поз	Тэмдэглэгээ	Нэр	Тоо шир	Жин /кг/	Тайлбар /кг/
		Нэмэлт арматур			
1	ГОСТ2581-82	ф12 AIII L=60.6	П.м		53.8

Тайлбар

1. Энэ хуудсыг хуудас ББ-30, 31 -д хамт үзнэ.
2. Цутгамал бетоны ажлыг БНбД3.03.02-90-ийн заалтын дагуу хийж гүйцэтгэнэ.
3. Хучилтанд гарах нүхний дээр ф12AIII-ийн нэмэлт арматур тавина.

ЭКСПЕРТ №

Зөвшөөрөгдсөн		
	Нэр	Гарын үсэг
БА	Д.Амаржаргал	
ХАС	А.Цогтжаргал	
ЦБҮ	Ш.Батсайхан	
ХТ, ДГ	Ю.Оюунцэцэг	
ХД	Б.Уламхүү	

БАРИЛГЫН ЗУРАГ ТӨСӨЛ
Утас: 976-99098252
"АВТОР" ХХК

ЗАСАГ ДАРГЫН ТАМГЫН ГАЗРЫН КОНТОР
/Дундговь аймгийн Сайнцагаан сум/

1-р давхрын хучилтын хэвний зураг

Ye шат: А3

Инженер	Т.Мөнх-Өнөр	ЕГ Шифр: А-06/2019	Масштаб: М1:100, М1:25	Огноо: 2019.07.25
Гүйцэтгэсэн	Ц.Жавхлан	ТГ Шифр:	Зургийн дугаар: ББ-30	Бүх хуудас: 47
Шалгасан	С.Цэмбэл			

1-Р ДАВХРЫН ХУЧИЛТ (Доод үеийн арматурчлалт) М1:100.

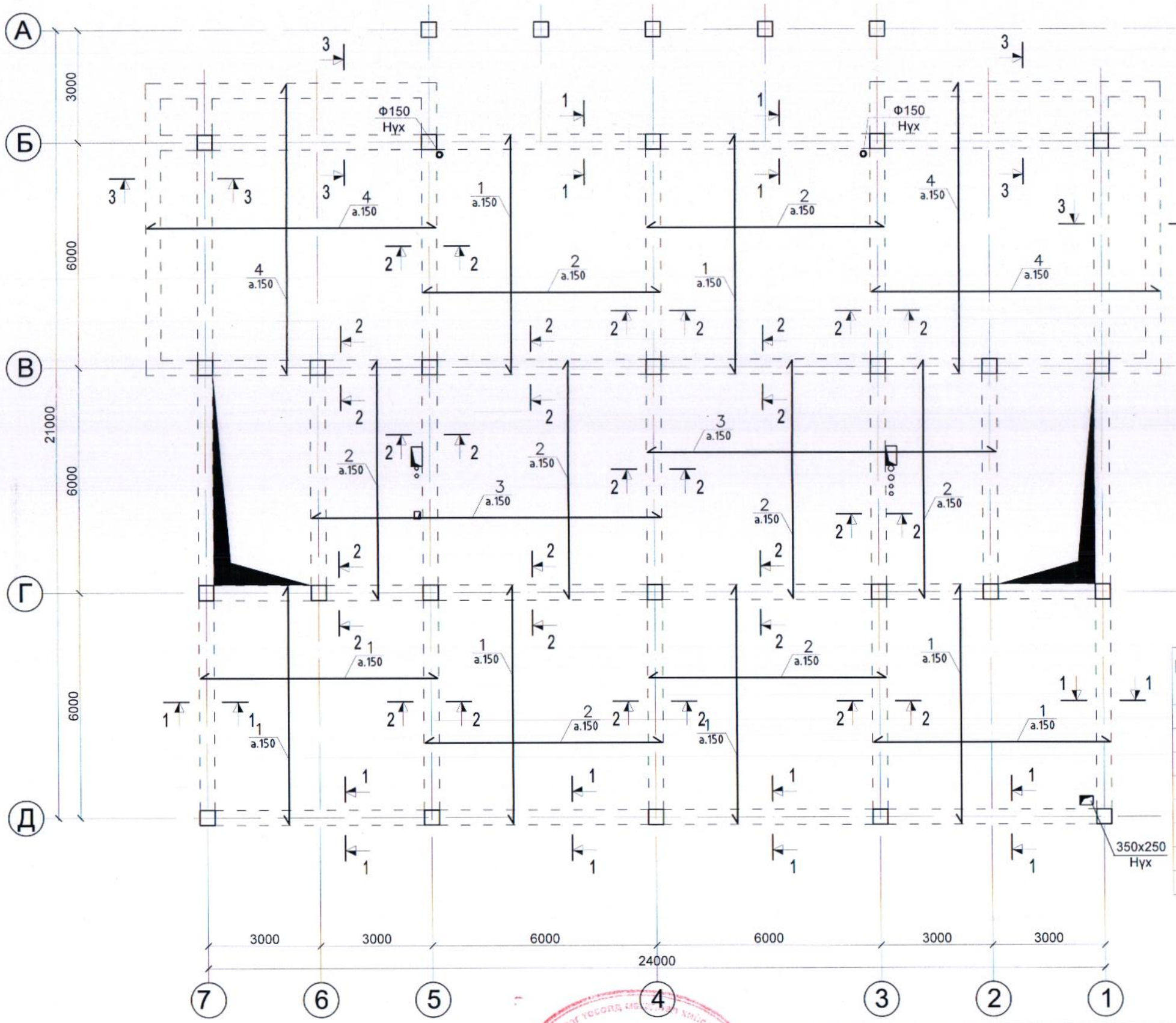

1-1

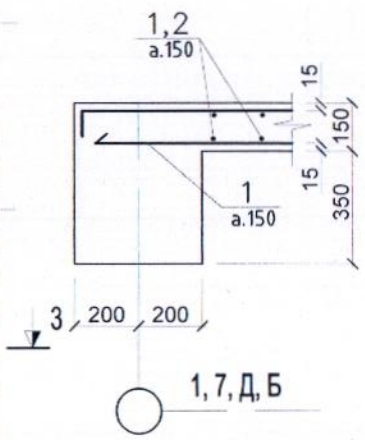

2-2

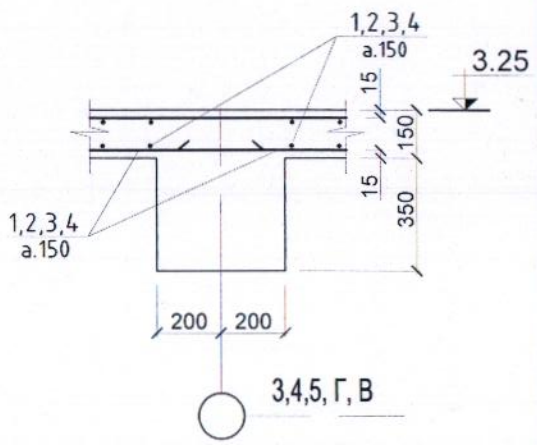

3-3

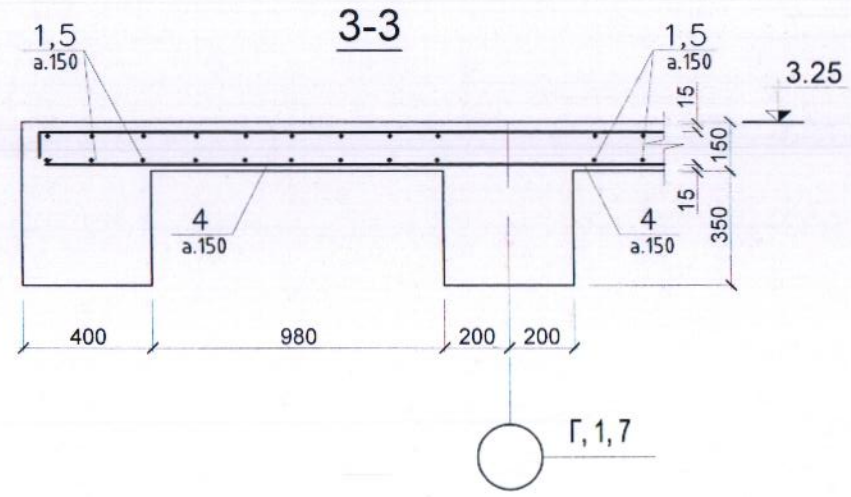

Марк поз	Тэмдэглэгээ	Нэр		Тоо шир	Жин /кг/	Тайлбар /кг/
1-р давхрын хучилтын арматурын түүвэр						
1	ГОСТ2581-82	ф13 AIII	L=6370	305	6.34	1934
2		ф13 AIII	L=6400	266	6.4	1705
3		ф13 AIII	L=9500	76	9.5	722
4		ф13 AIII	L=7800	200	7.8	1560
нийт жин						5290
Бетон В20						54.99 м3

Тайлбар

1. Энэ хуудсыг хуудас ББ-29 , 31 -д хамт үзнэ.
2. Цутгамал бетоны ажлыг БНбД3.03.02-90-ийн заалтын дагуу хийж гүйцэтгэнэ.
3. Хучилтанд гарах нүхний дээр ф12AIII-ийн нэмэлт арматур тавина.
4. Огтлолуудын дээд үеийн арматурчлалын Поз-ийг ББ- ээс үз.

Зураг төсөл мэргэжлийн хяналт
ЭКСПЕРТ №
Мэргэжлийн зөвшөөрөл
Экспертийн нэр
Гарын үсэг
ЗАРИЛГЫН ЗӨВШӨӨРӨЛ

Зөвшөөрөлцсөн		
	Нэр	Гарын үсэг
БА	Д.Аморжаргал	
ХАС	А.Цогтжаргал	
ЦБУ	Ш.Батсайхан	
ХТ, ДГ	Ю.Оюунцэцэг	
ХД	Б.Улаанхүү	

Author
БАРИЛГЫН ЗУРАГ ТӨСӨЛ
Утас: 976-99098252
"АВТОР" ХХК

ЗАСАГ ДАРГЫН ТАМГЫН ГАЗРЫН КОНТОР
/Дундговь аймгийн Сайнцагаан сум/

1-р давхрын хучилтын доод үеийн арматурчлалт					Үе шат: А3
Инженер		Т.Мөнх-Өнөр	ЕГ Шифр: А-06/2019	Масштаб: М1:100, М1:25	Огноо: 2019.07.25
Гүйцэтгэсэн		Ц.Жавхлан	ТГ Шифр:	Зургийн дугаар: ББ-31	Бүх хуудас: 47
Шалгасан		С.Цэнбэл			

1-Р ДАВХРЫН ХУЧИЛТ (Дээд үеийн арматурчлалт) М1:100.

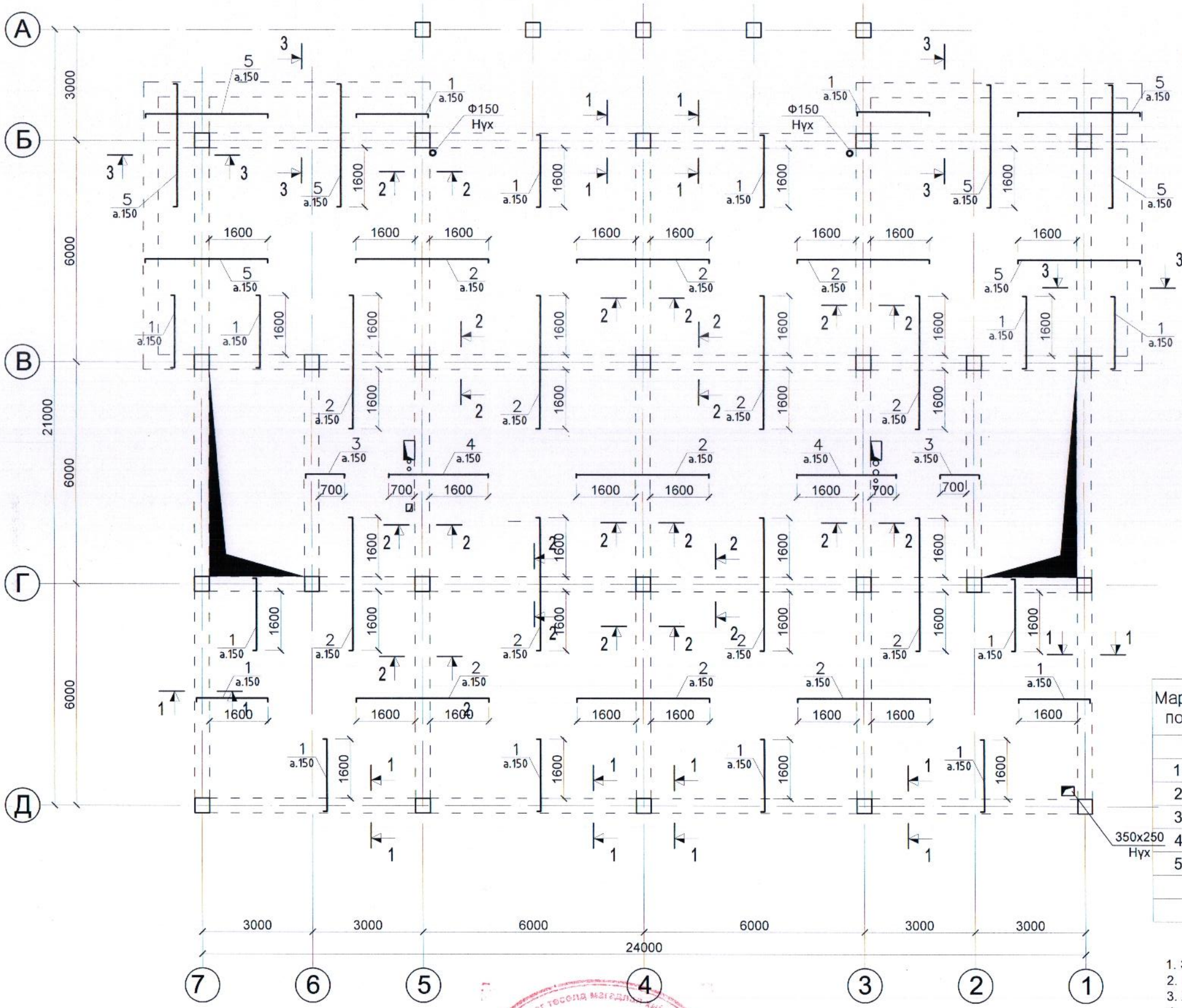

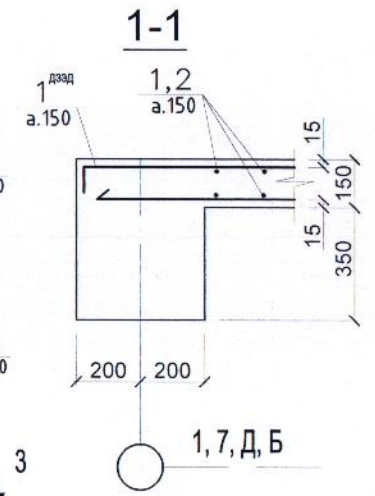

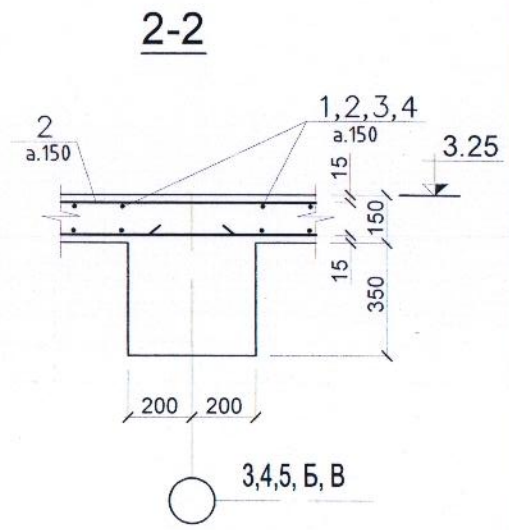

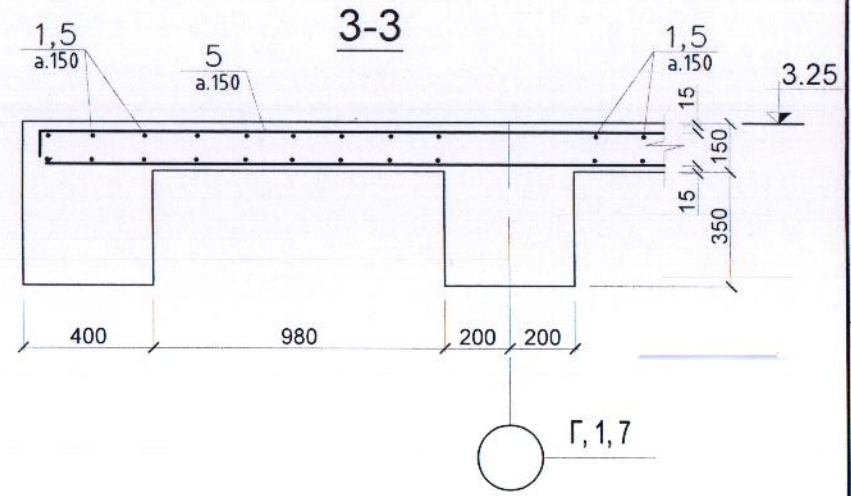

Марк поз	Тэмдэглэгээ	Нэр		Тоо шир	Жин /кг/	Тайлбар /кг/
	1-р давхрын хучилтын арматурын түүвэр					
1	ГОСТ2581-82	ф13 AIII	L=2100	418	2.1	878
2		ф13 AIII	L=3700	494	3.7	1830
3		ф13 AIII	L=1200	76	1.2	91
4		ф13 AIII	L=2800	76	2.8	213
5		ф13 AIII	L=3500	190	3.5	660
нийт жин						3672
Бетон В20						54.99 м3

Тайлбар

1. Энэ хуудсыг хуудас ББ- 29, 30 -д хамт үзнэ.
2. Цутгамал бетоны ажлыг БНбД3.03.02-90-ийн заалтын дагуу хийж гүйцэтгэнэ.
3. Хучилтанд гарах нүхний дээр ф12AIII-ийн нэмэлт арматур тавина.
4. Оглолуудын доод үеийн арматурчлалын Поз-ийг ББ- ээс үз.

Зураг төсөлд магадлал гарсан
ЭКСПЕРТ № .....
Гарын үсэг
Огноо
Зөвшөөрөгдөв
БАРИЛГЫН ХЯНАЛТ

Зөвшөөрөлцсэн		
	Нэр	Гарын үсэг
БА	Д.Амаржаргал	
ХАС	А.Цогтжаргал	
ЦБУ	Ш.Батсайхан	
ХТ, ДГ	Ю.Оюунцэцэг	
ХД	Б.Уламхүү	

БАРИЛГЫН ЗУРАГ ТӨСӨЛ
Утас: 976-99098252
"АВТОР" ХХК

ЗАСАГ ДАРГЫН ТАМГЫН ГАЗРЫН КОНТОР
/Дундговь аймгийн Сайнцагаан сум/

1-р давхрын хучилтын дээд үеийн арматурчлалт

Инженер		Т.Мөнх-Өнөр	ЕГ Шифр: А-06/2019	Масштаб: М1:100, М1:25	Үе шат: А3
Гүйцэтгэсэн		Ц.Жавхлан	ТГ Шифр:	Зургийн дугаар: ББ-32	Огноо: 2019.07.25
Шалгасан		С.Цэмбэл			Бүх хуудас: 47

2-Р ДАВХРЫН ХУЧИЛТЫН ХЭВНИЙ БАЙГУУЛАЛТ

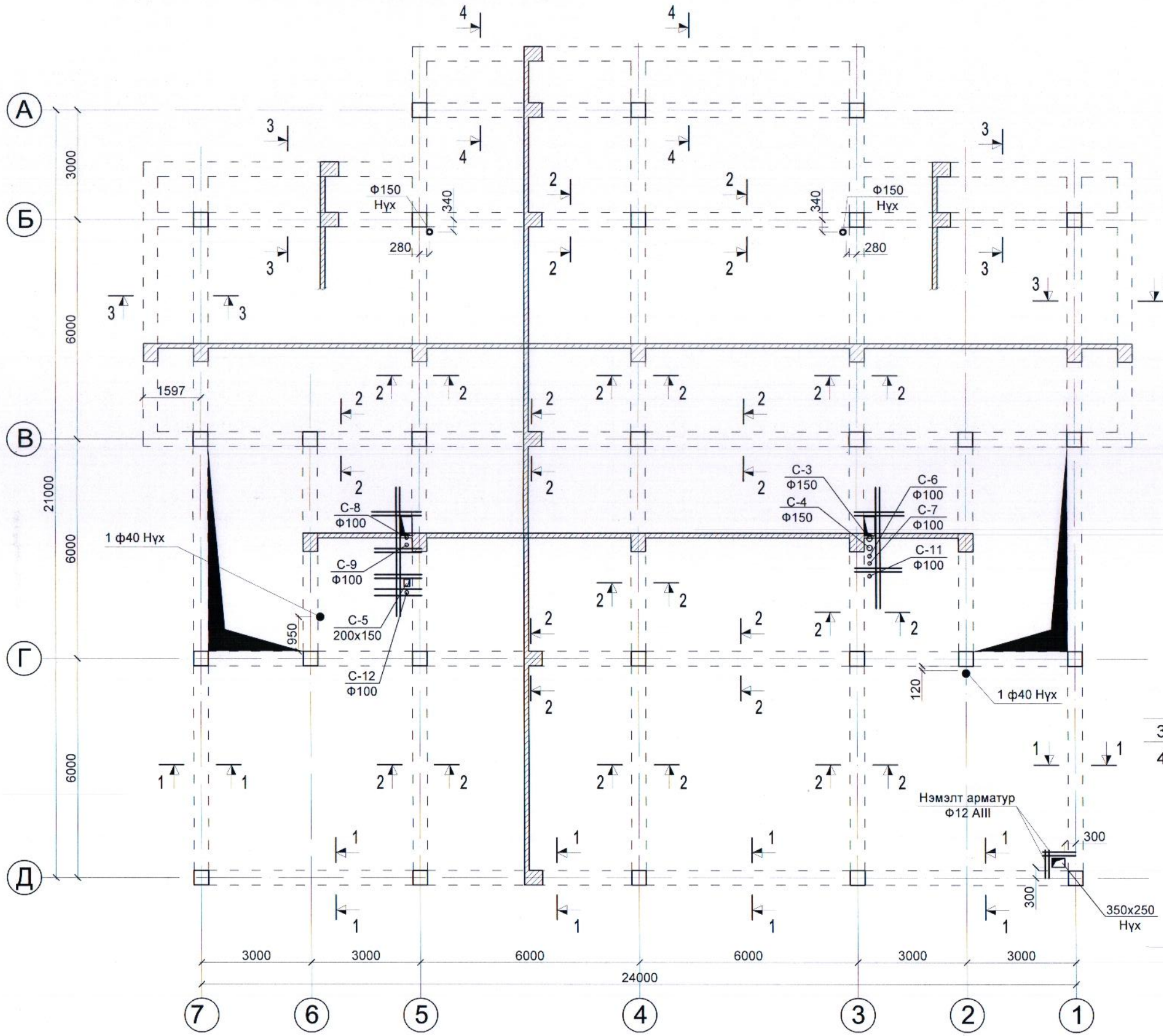

1-1

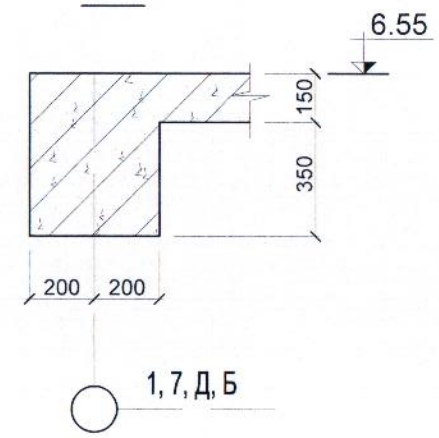

2-2

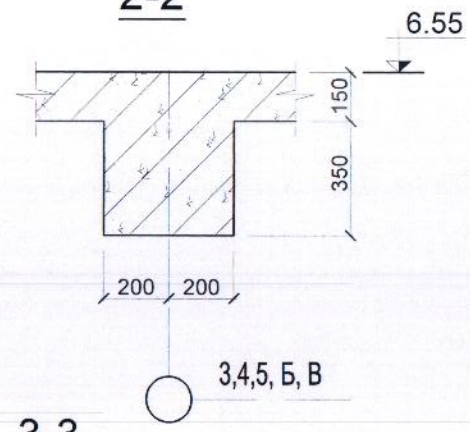

3-3

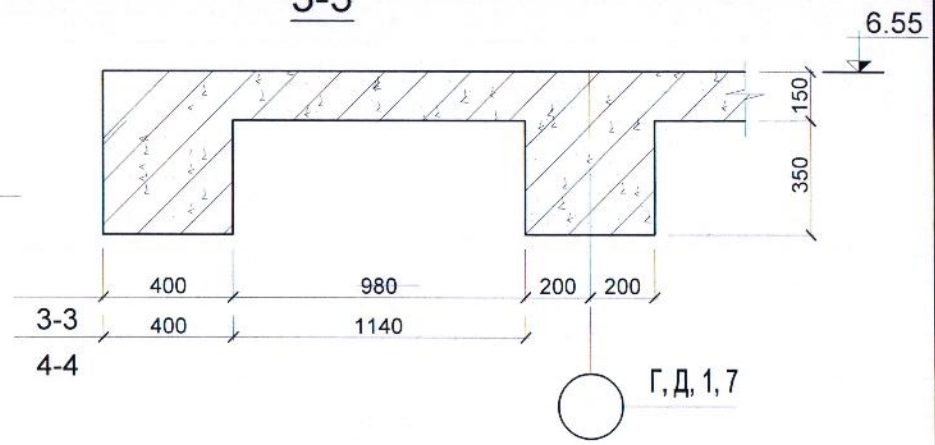

Марк поз	Тэмдэглэгээ	Нэр	Тоо шир	Жин /кг/	Тайлбар /кг/
		Нэмэлт арматур			
1	ГОСТ2581-82	ф12 AIII L=57.3	П.м		50.9

Тайлбар

1. Энэ хуудсыг хуудас ББ-33, 34 -д хамт үзнэ.
2. Цутгамал бетоны ажлыг БНбД3.03.02-90-ийн заалтын дагуу хийж гүйцэтгэнэ.
3. Хучилтанд гарах нүхний дээр ф12AIII-ийн нэмэлт арматур тавина.

зөвшөөрөлцсөн		
	Нэр	Гарын үсэг
БА	Д.Амаржаргал	
ХАС	А.Цогтжаргал	
ЦБУ	Ш.Батсайхан	
ХТ, ДГ	Ю.Оюунцэцэг	
ХД	Б.Чулаанхүү	

"АВТОР" ХХК
БАРИЛГЫН ЗУРАГ ТӨСӨЛ
Утас: 976-99098252

ЗАСАГ ДАРГЫН ТАМГЫН ГАЗРЫН КОНТОР
/Дундговь аймгийн Сайнцагаан сум/

2-р давхрын хучилтын хэвний зураг

Инженер		Т.Мөнх-Өнөр	ЕГ Шифр: А-06/2019	Масштаб: М1:100, М1:25	Огноо: 2019.07.25
Гүйцэтгэсэн		Ц.Жавхлан	ТГ Шифр:	Зургийн дугаар: ББ-33	Бүх хуудас: 47
Шалгасан		С.Цэмбэл			

Ye шат: А3

2-Р ДАВХРЫН ХУЧИЛТ (Доод үеийн арматурчлалт) М1:100.

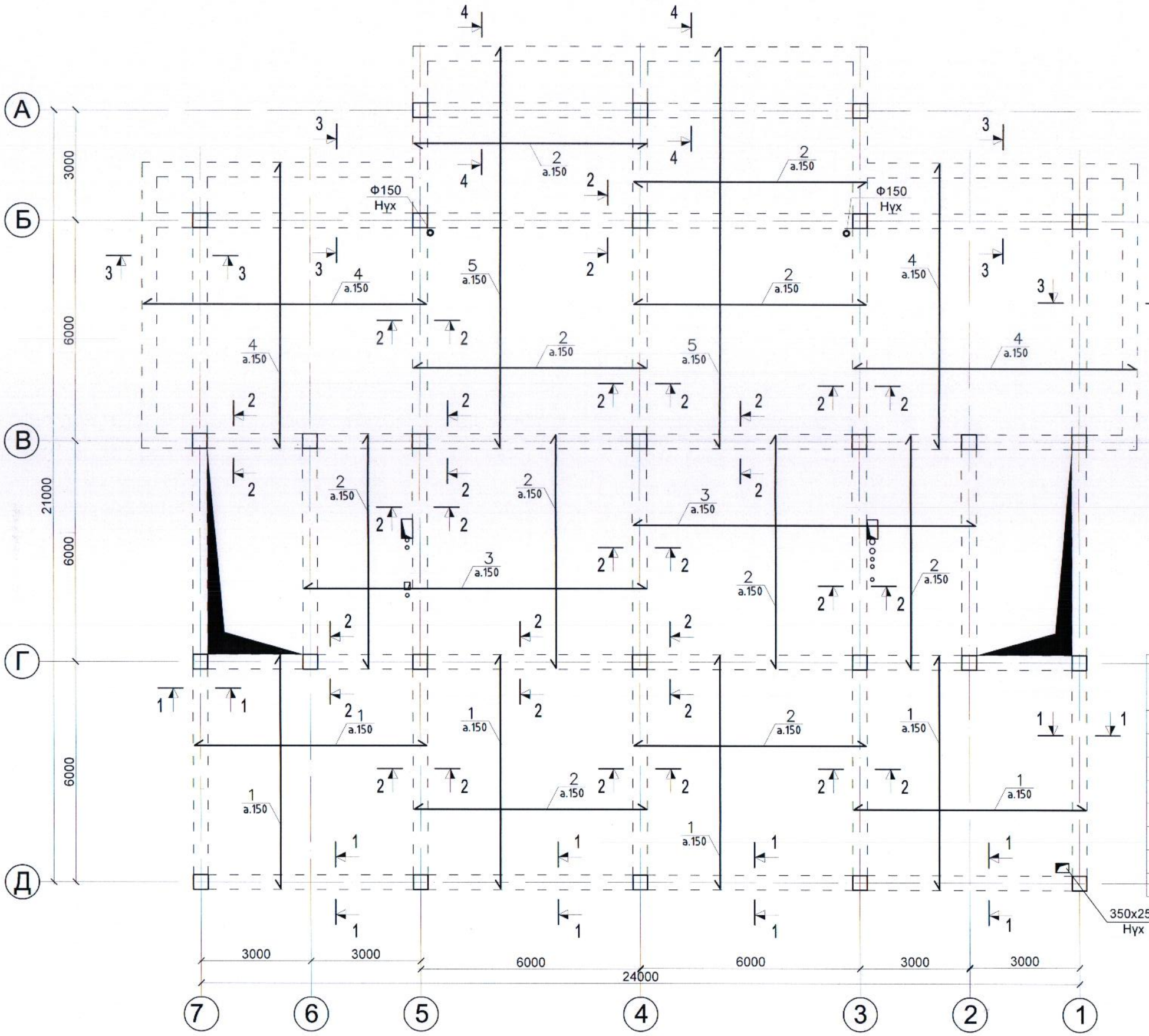

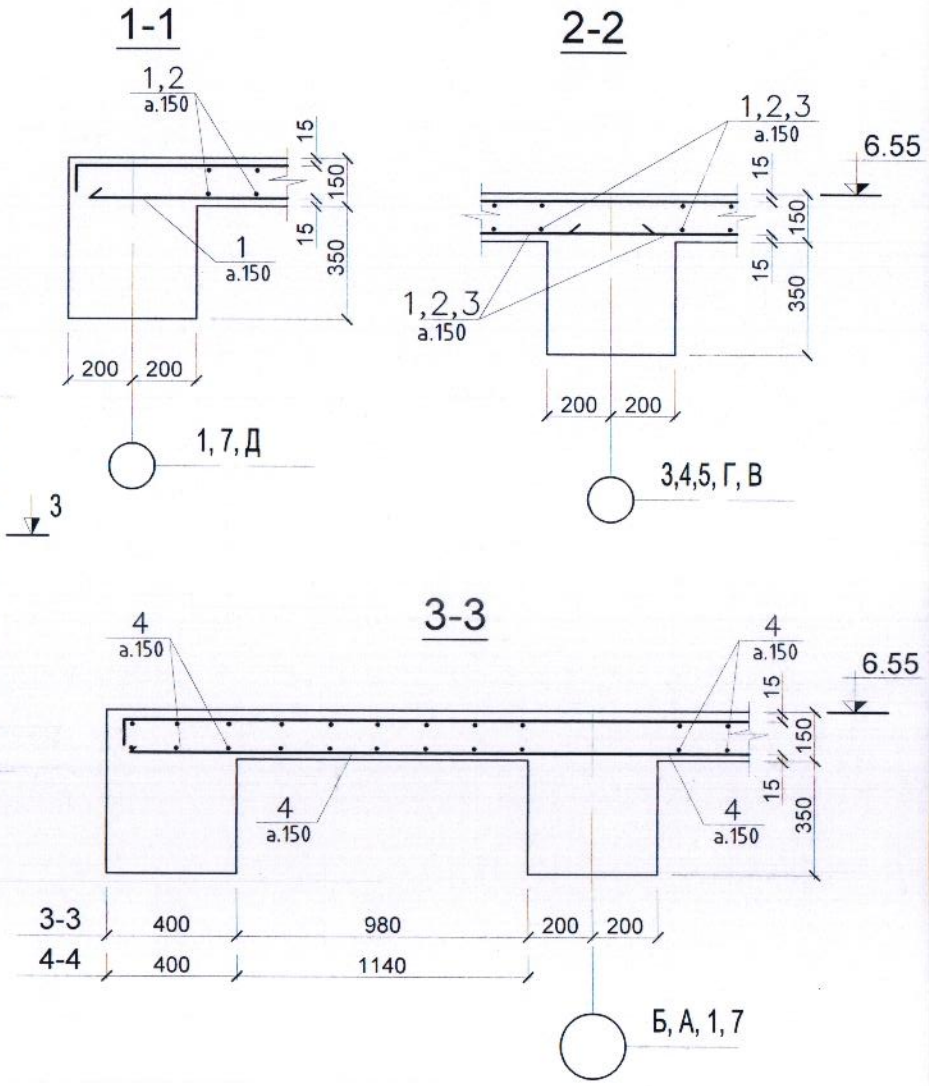

Марк поз	Тэмдэглэгээ	Нэр		Тоо шир	Жин /кг/	Тайлбар /кг/
	2-р давхрын хучилтын арматурын түүвэр					
1	ГОСТ2581-82	ф13 AIII	L=6370	230	6.34	1458
2		ф13 AIII	L=6400	320	6.4	2050
3		ф13 AIII	L=9500	76	9.5	722
4		ф13 AIII	L=7800	200	7.8	1560
5		ф13 AIII	L=10900	76	10.8	821
нийт жин						6638
Бетон В20						60.98 м3

Тайлбар

1. Энэ хуудсыг хуудас ББ-32, 34 -д хамт үзнэ.
2. Цутгамал бетоны ажлыг БНбД3.03.02-90-ийн заалтын дагуу хийж гүйцэтгэнэ.
3. Хучилтанд гарах нүхний дээр ф12AIII-ийн нэмэлт арматур тавина.
4. Оглолуудын дээд үеийн арматурчлалын Поз-ийг ББ- эзс үз.

зөвшөөрөлцсөн		
	Нэр	Гарын үсэг
БА	Д.Амаржаргал	
ХАС	А.Цогтжаргал	
ЦБҮ	Ш.Батсайхан	
ХТ, ДГ	Ю.Оюунцэцэг	
ХД	Б.Улаанхүү	

Автобар
БАРИЛГЫН ЗУРАГ ТӨСӨЛ
Утас: 976-99098252
"АВТОР" ХХК

ЗАСАГ ДАРГЫН ТАМГЫН ГАЗРЫН КОНТОР
/Дундговь аймгийн Сайнцагаан сум/

2-р давхрын хучилтын доод үеийн арматурчлалт

Үе шат: АЗ

Инженер		Т.Мөнх-Өнөр	ЕГ Шифр: А-06/2019	Масштаб: М1:100, М1:25	Огноо: 2019.07.25
Гүйцэтгэсэн		Ц.Жавхлан	ТГ Шифр:	Зургийн дугаар: ББ-34	Бүх хуудас: 47
Шалгасан		С.Цэмбэл			

2-Р ДАВХРЫН ХУЧИЛТ (Дээд үеийн арматурчлалт) М1:100.

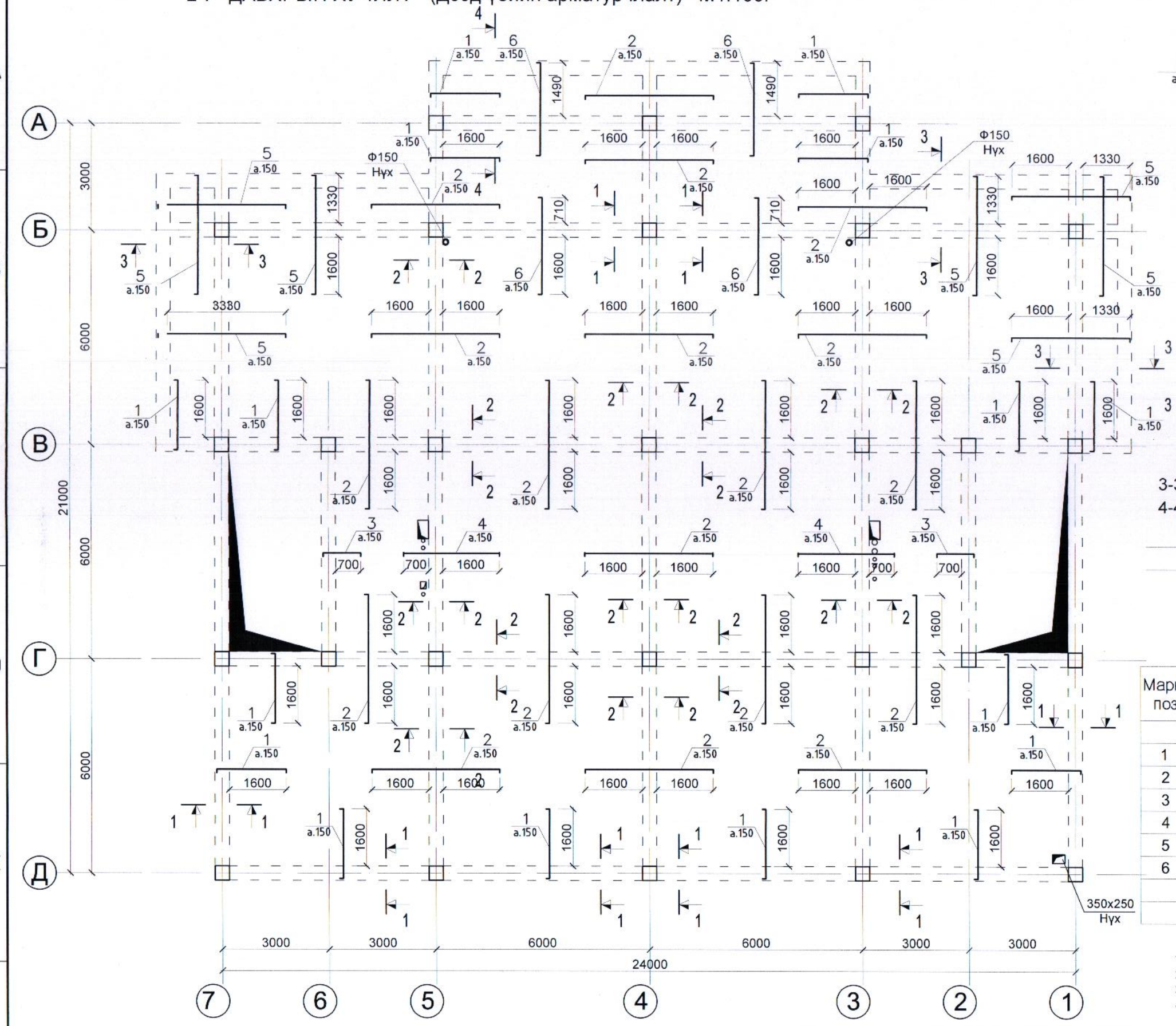

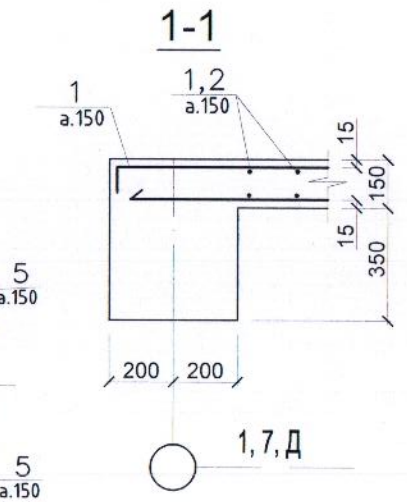

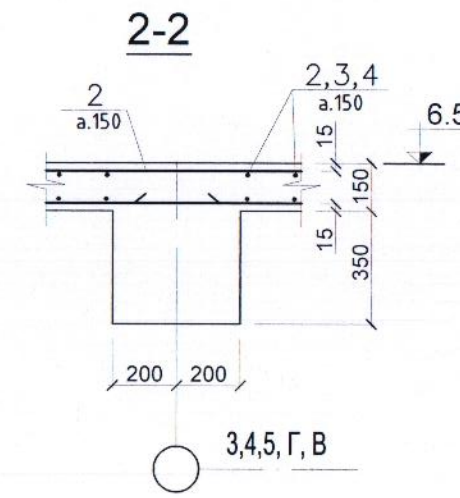

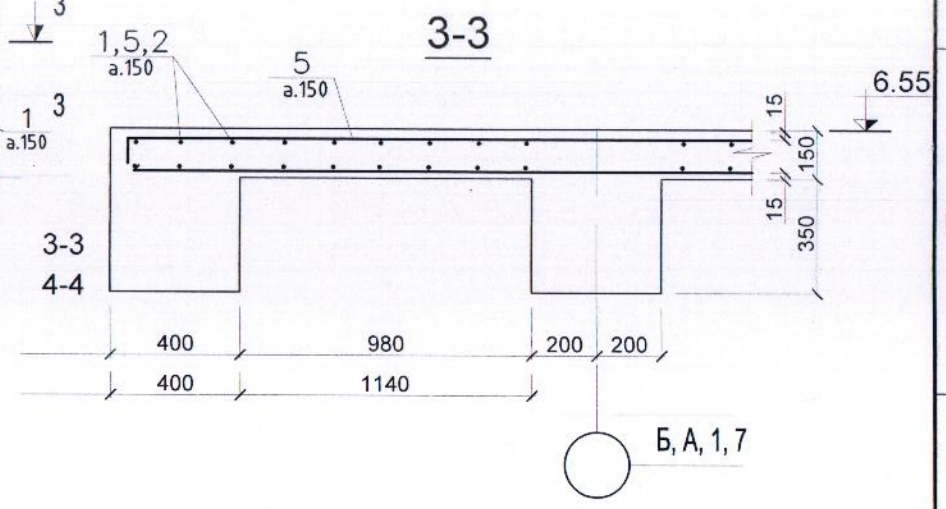

Марк поз	Тэмдэглэгээ	Нэр		Тоо шир	Жин /кг/	Тайлбар /кг/
2-р давхрын хучилтын арматурын түүвэр						
1	ГОСТ2581-82	ф13 AIII	L=2100	418	2.1	878
2		ф13 AIII	L=3700	540	3.7	1998
3		ф13 AIII	L=1200	76	1.2	91
4		ф13 AIII	L=2800	76	2.8	213
5		ф13 AIII	L=3500	190	3.5	660
6		ф13 AIII	L=2800	152	2.8	426
нийт жин						4266
Бетон В20						60.98 м3

Тайлбар

1. Энэ хуудсыг хуудас ББ-32, 33 -д хамт үзнэ.
2. Цутгамал бетоны ажлыг БНбД3.03.02-90-ийн заалтын дагуу хийж гүйцэтгэнэ.
3. Хучилтанд гарах нүхний дээр ф12AIII-ийн нэмэлт арматур тавина.
4. Огтлолуудын доод үеийн арматурчлалын Поз-ийг ББ- ээс үз.

зөвшөөрөлцсэн		
	Нэр	Гарын үсэг
БА	Д.Амаржаргал	
ХАС	А.Цогтжаргал	
ЦБУ	Ш.Болсайхан	
ХТ, ДГ	Ю.Оюунцэцэг	
ХД	Б.Уламанхүү	

Author
БАРИЛГЫН ЗУРАГ ТӨСӨЛ
Утас: 976-99098252
"АВТОР" ХХК

ЗАСАГ ДАРГЫН ТАМГЫН ГАЗРЫН КОНТОР
/Дундговь аймгийн Сайнцагаан сум/

2-р давхрын хучилтын дээд үеийн арматурчлалт

Инженер		Т.Мөнх-Өнөр	ЕГ Шифр: А-06/2019	Масштаб: М1:100, М1:25	Огноо: 2019.07.25
Гүйцэтгэсэн		Ц.Жавхлан	ТГ Шифр:	Зургийн дугаар: ББ-35	Бүх хуудас: 47
Шалгасан		С.Цэмбэл			Үе шат: А3

9.85 ТҮВШИН ДЭХ ХУЧИЛТЫН ХЭВНИЙ БАЙГУУЛАЛТ

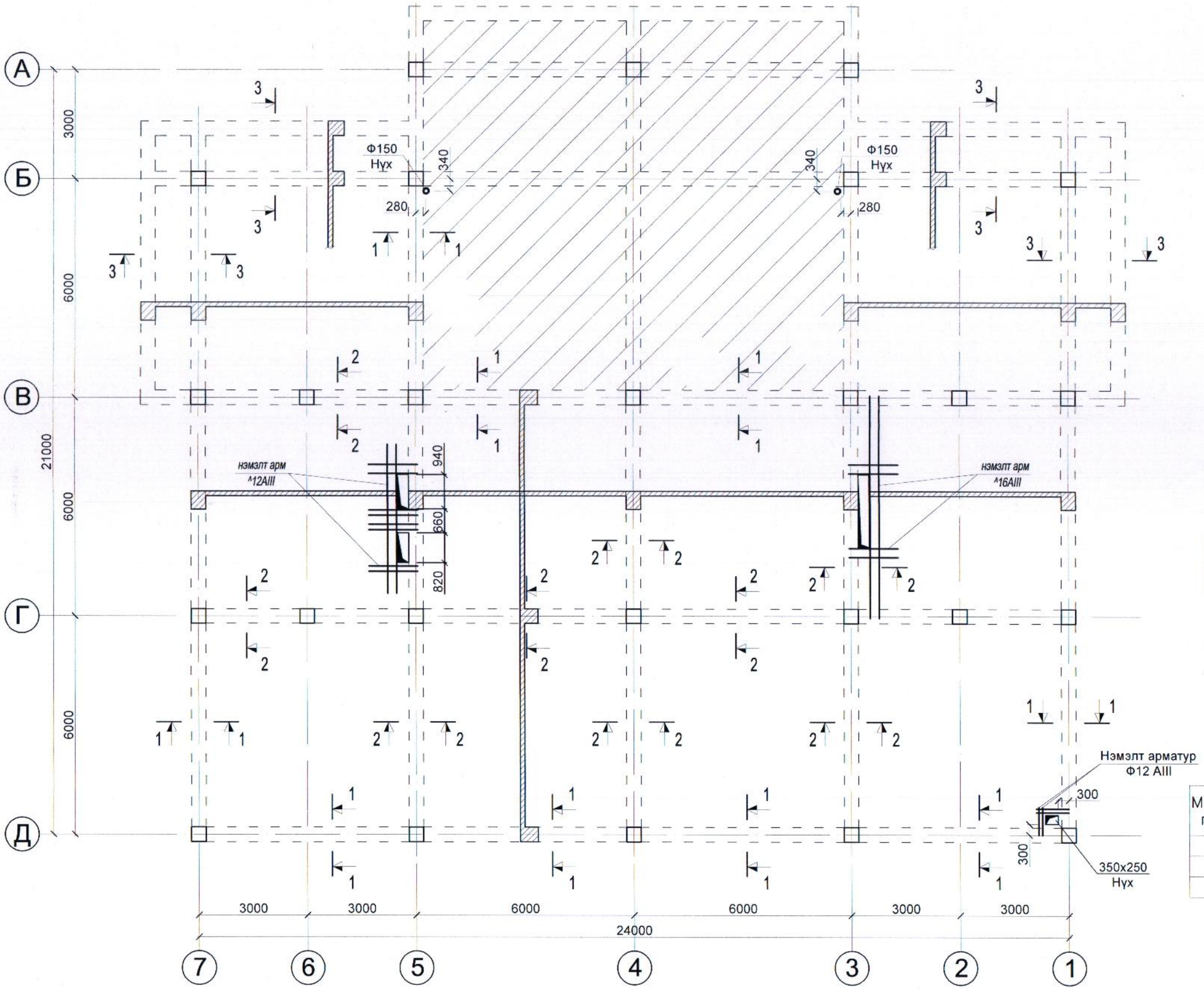

1-1

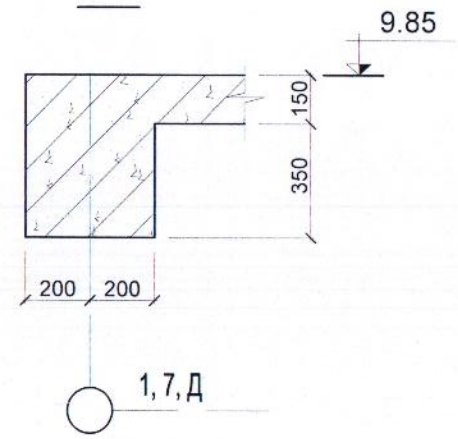

2-2

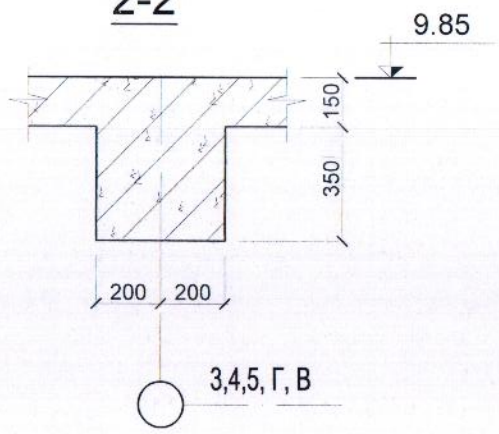

3-3

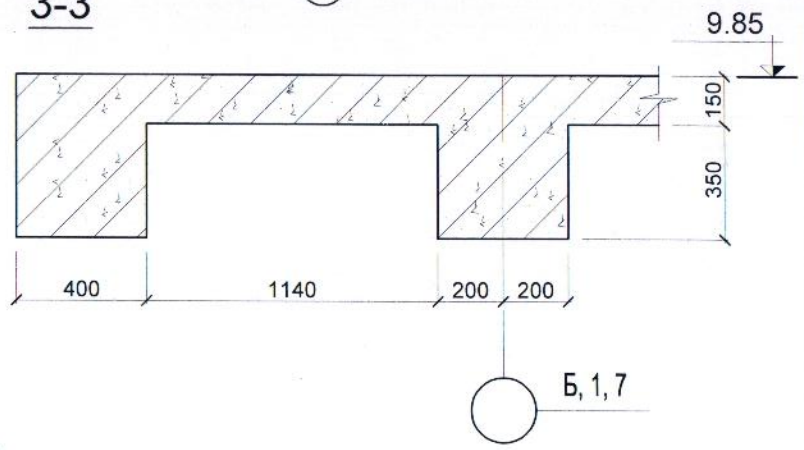

Марк поз	Тэмдэглэгээ	Нэр		Тоо шир	Жин /кг/	Тайлбар /кг/
	Нэмэлт арматур					
1	ГОСТ2581-82	ф12 AIII	L=38	П.м		33.7
1	ГОСТ2581-82	ф16 AIII	L=35.2	П.м		55.6

Тайлбар

1. Энэ хуудсыг хуудас ББ-36, 37 -д хамт үзнэ.
2. Цутгамал бетоны ажлыг БНбД3.03.02-90-ийн заалтын дагуу хийж гүйцэтгэнэ.
3. Хучилтанд гарах нүхний дээр ф12AIII-ийн нэмэлт арматур тавина.

зөвшөөрөлцсөн		
	Нэр	Гарын үсэг
БА	Д.Амаржаргал	
ХАС	А.Цогтжаргал	
ЦБУ	Ш.Батсайхан	
ХТ, ДГ	Ю.Оюунцэцэг	
ХД	Б.Улаанхүү	

БАРИЛГЫН ЗҮРАГ ТЕСВЛ
Утас: 976-99098252
"АВТОР" ХХК

ЗАСАГ ДАРГЫН ТАМГЫН ГАЗРЫН КОНТОР
/Дундговь аймгийн Сайнцагаан сум/

9.35 түвшин дэх хучилтын хэвний зураг

Инженер		Т.Мөнх-Өнөр	ЕГ Шифр: А-06/2019	Масштаб: М1:100, М1:25	Огноо: 2019.07.25
Гүйцэтгэсэн		Ц.Жаргалан	ТГ Шифр:	Зургийн дугаар: ББ-36	Бүх хуудас: 47
Шалгасан		С.Цэмбэл			

Ye шат: А3

9.85 ТҮВШИН ДЭХ ХУЧИЛТ (Доод үеийн арматурчлалт) М1:100.

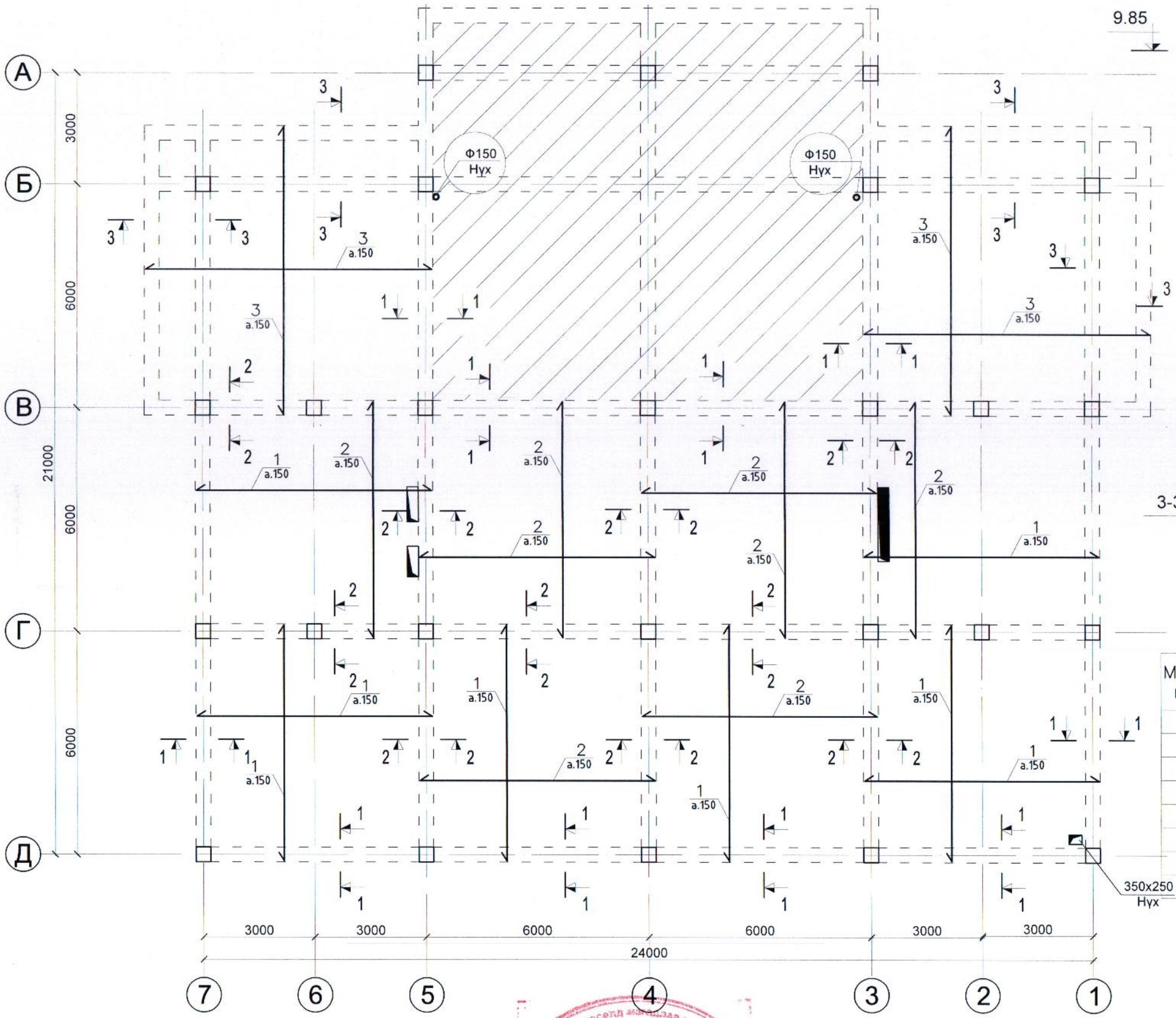

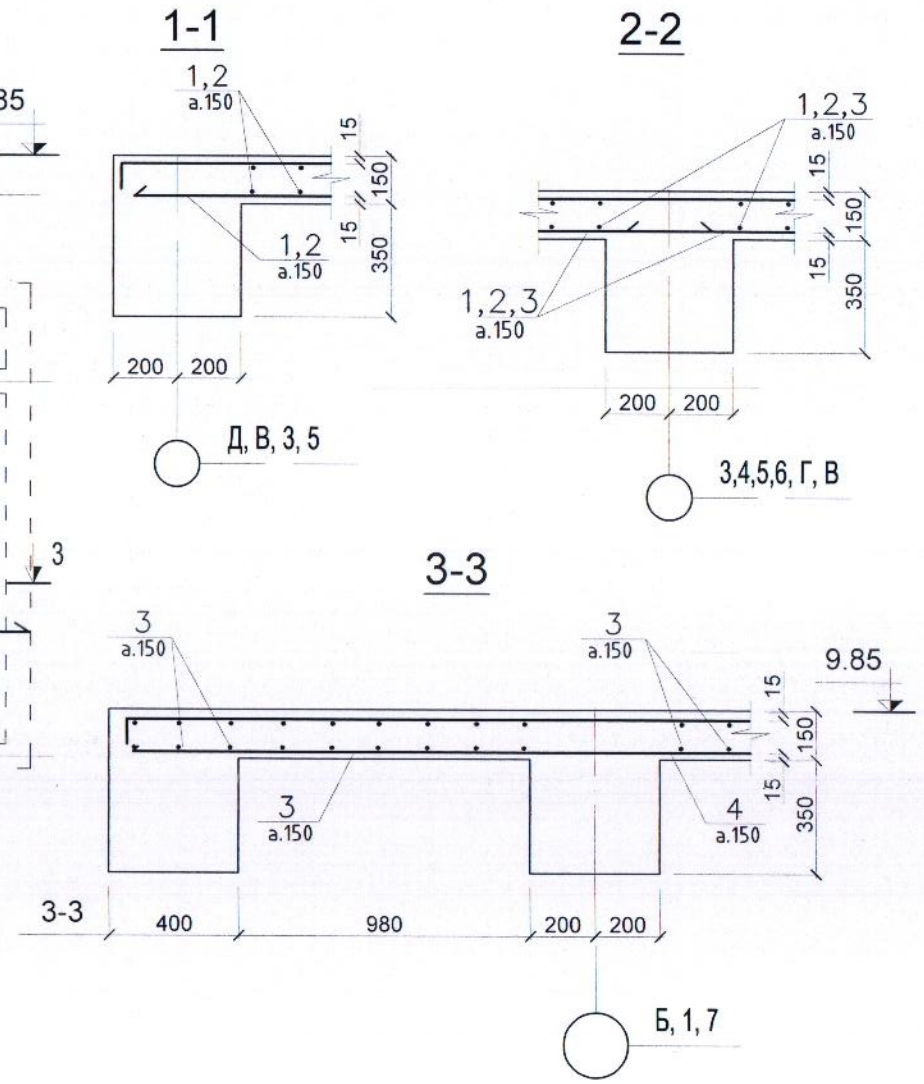

Марк поз	Тэмдэглэгээ	Нэр		Тоо шир	Жин /кг/	Тайлбар /кг/
	9.85 түвшин дахь хучилтын арматурын түүвэр					
1	ГОСТ2581-82	ф13 AIII	L=6370	230	6.34	1458
2		ф13 AIII	L=6400	235	6.4	1504
3		ф13 AIII	L=7800	200	7.8	1560
	нийт жин					4522
	Бетон В20					41.21м3

Тайлбар

1. Энэ хуудсыг хуудас ББ-35, 37 -д хамт үзнэ.
2. Цутгамал бетоны ажлыг БНбД3.03.02-90-ийн заалтын дагуу хийж гүйцэтгэнэ.
3. Хучилтанд гарах нүхний дээр ф12AIII-ийн нэмэлт арматур тавина.
4. Оглолуудын дээд үеийн арматурчлалын Поз-ийг ББ- ээс үз.

ЭКСПЕРТ №

Зөвшөөрөлцсөн		
	Нэр	Гарын үсэг
БА	Д.Амаржаргал	
ХАС	А.Цогтжаргал	
ЦБУ	Ш.Батсайхан	
ХТ, ДГ	Ю.Оюунцэцэг	
ХЛ	Б.Улаанхүү	

"БАРИЛГЫН ЗҮРАГ ТЕСЕЛ" ХХК
Утас: 976-99098252
"АВТОР" ХХК

ЗАСАГ ДАРГЫН ТАМГЫН ГАЗРЫН КОНТОР
/Дундговь аймгийн Сайнцагаан сум/

9.35 түвшин дэх хучилтын доод үеийн арматурчлалт

Үе шат: А3

Инженер		Т.Мөнх-Өнөр	ЕГ Шифр: А-06/2019	Масштаб: М1:100, М1:25	Огноо: 2019.07.25
Гүйцэтгэсэн		Ц.Жавхлан	ТГ Шифр:	Зургийн дугаар: ББ-37	Бүх хуудас: 47
Шалгасан		С.Цэмбэл			

9.85 ТҮВШИН ДЭХ ХУЧИЛТ (Дээд үеийн арматурчлалт) М1:100.

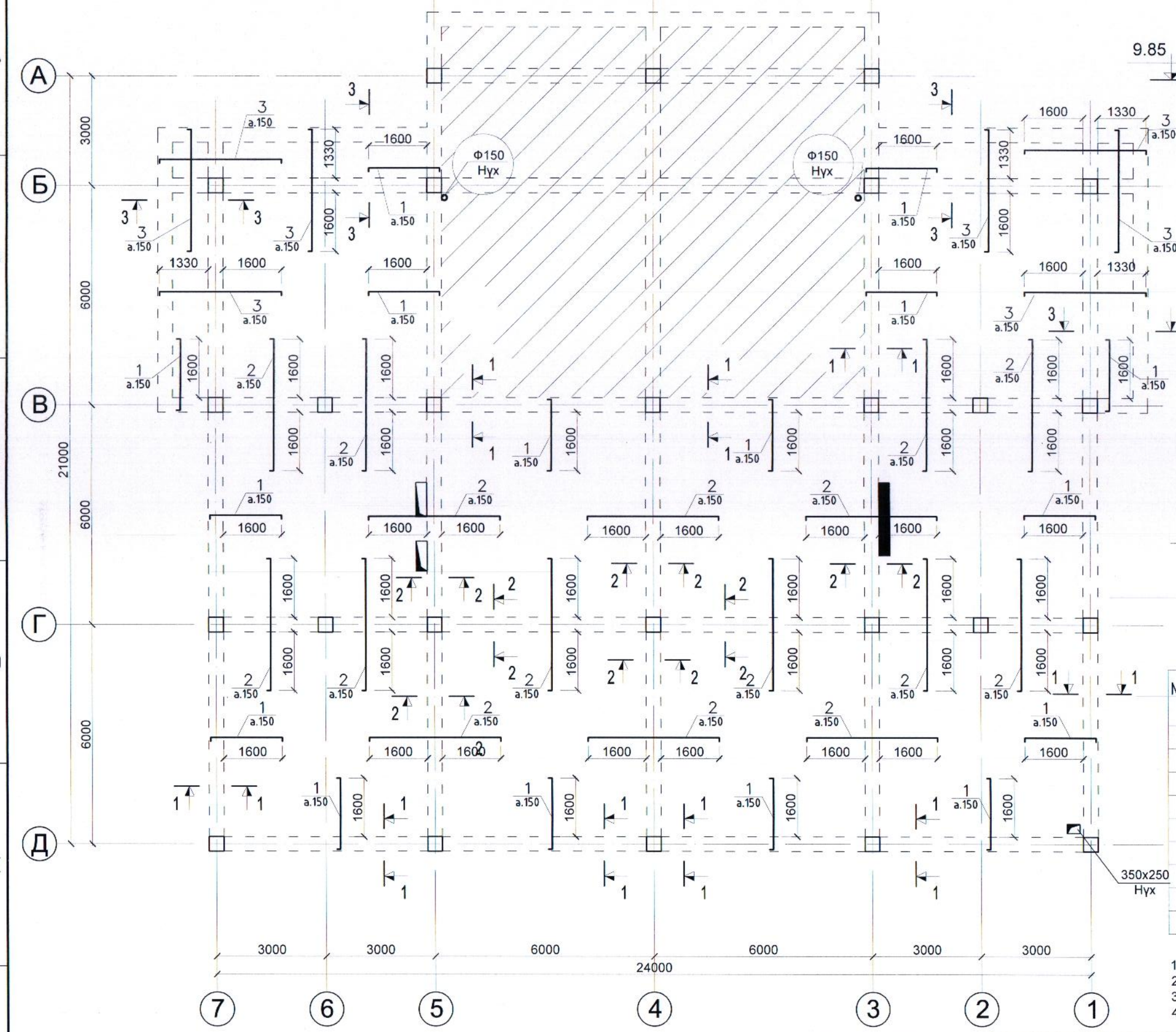

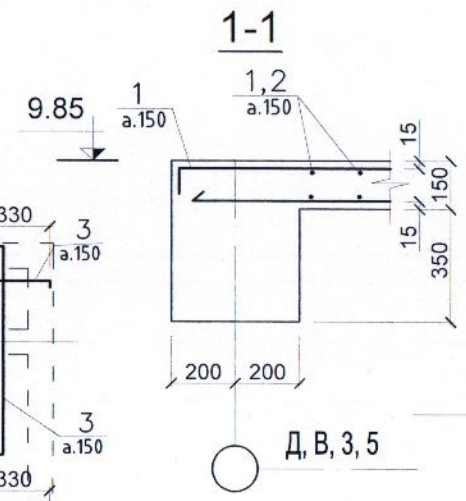

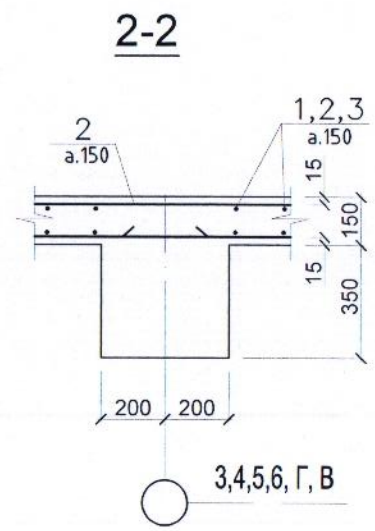

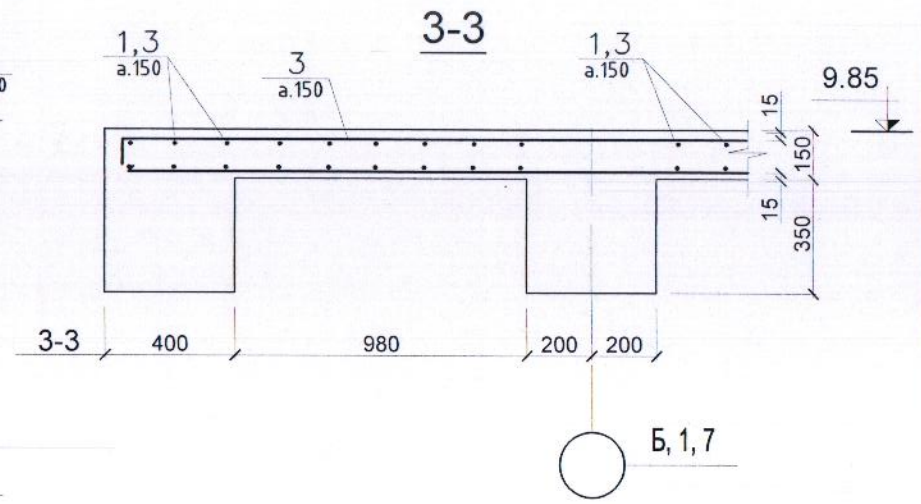

Марк поз	Тэмдэглэгээ	Нэр	Тоо шир	Жин /кг/	Тайлбар /кг/
9.85 түвшин дахь хучилтын арматурын түүвэр					
1	ГОСТ2581-82	ф13 AIII L=2100	485	2.1	1019
2		ф13 AIII L=3700	460	3.7	1702
3		ф13 AIII L=3500	190	3.5	722
				нийт жин	3443
				Бетон В20	41.21м3

Тайлбар

1. Энэ хуудсыг хуудас ББ-35, 36 -д хамт үзнэ.
2. Цутгамал бетоны ажлыг БНбД3.03.02-90-ийн заалтын дагуу хийж гүйцэтгэнэ.
3. Хучилтанд гарах нүхний дээр ф12AIII-ийн нэмэлт арматур тавина.
4. Оглолуудын доод үеийн арматурчлалын Поз-ийг ББ- эзс үз.

зөвшөөрөгдсөн	Нэр	Гарын үсэг
БА	Д.Амаржаргал	
ХАС	А.Цогтжаргал	
ЦБУ	Ш.Батсайхан	
ХТ, ДГ	Ю.Оюунзаяа	
ХД	Б.Уламхүү	

БАРИЛГЫН ЗӨРАГ ТӨСӨЛ
Утас: 976-99098252
"АВТОР" ХХК

ЗАСАГ ДАРГЫН ТАМГЫН ГАЗРЫН КОНТОР
/Дундговь аймгийн Сайнцагаан сум/

9.35 түвшин дэх хучилтын дээд үеийн арматурчлалт

Инженер		Т.Мөнх-Өнөр	ЕГ Шифр: А-06/2019	Масштаб: М1:100, М1:25	Огноо: 2019.07.25
Гүйцэтгэсэн		Ц.Жавхлан	ТГ Шифр:	Зургийн дугаар: ББ-38	Бүх хуудас: 47
Шалгасан		С.Цэмбэл			

Үе шат: АЗ

11.50 ТҮВШИН ДЭХ ХУЧИЛТЫН ХЭВНИЙ БАЙГУУЛАЛТ

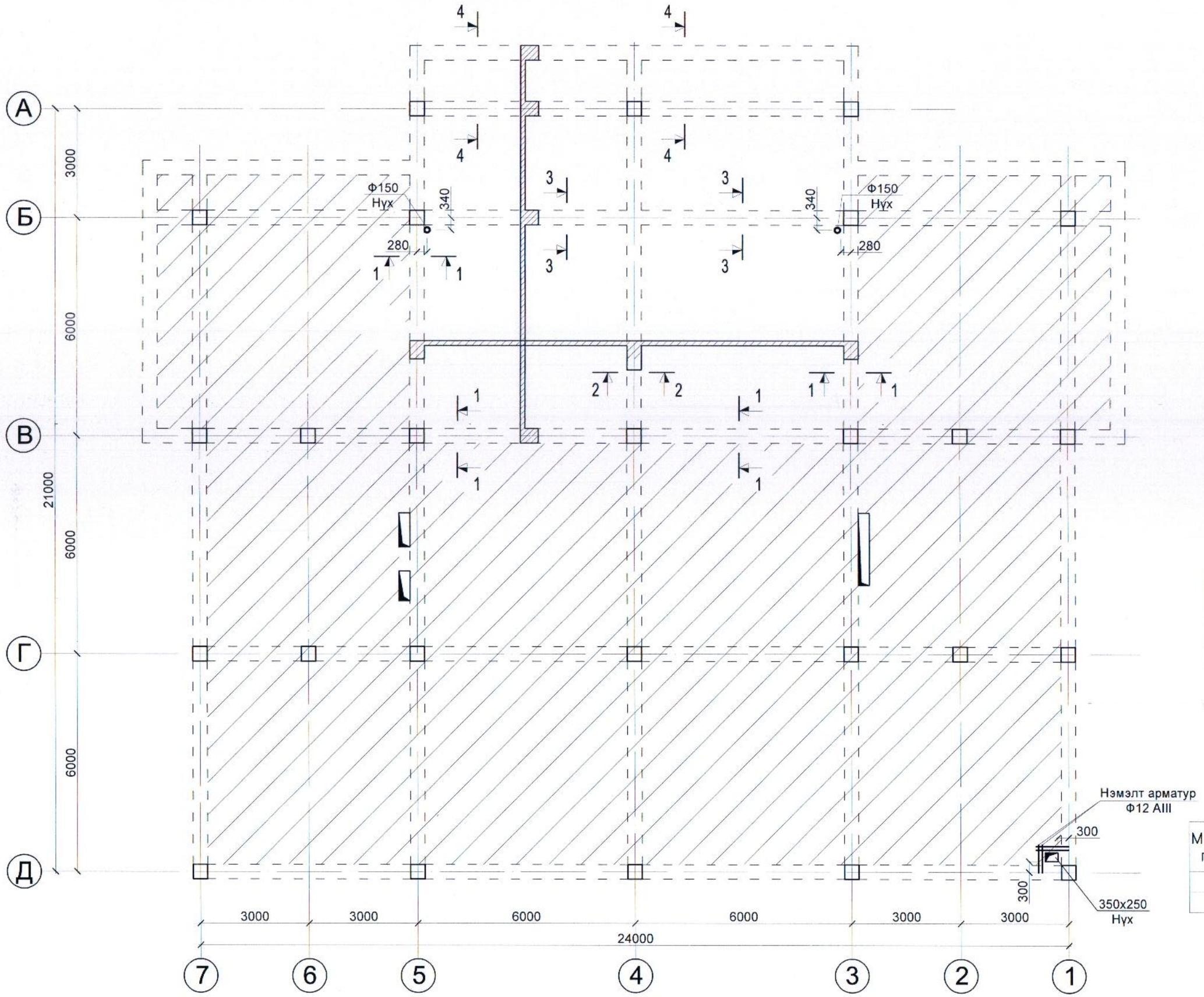

1-1

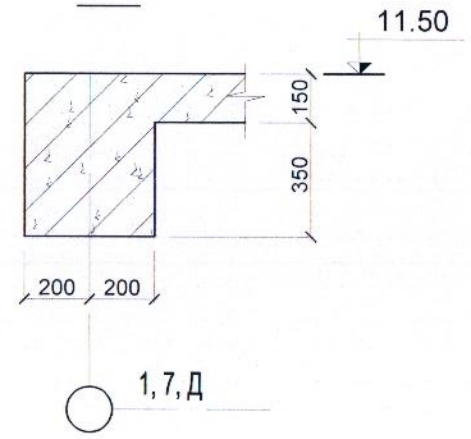

2-2

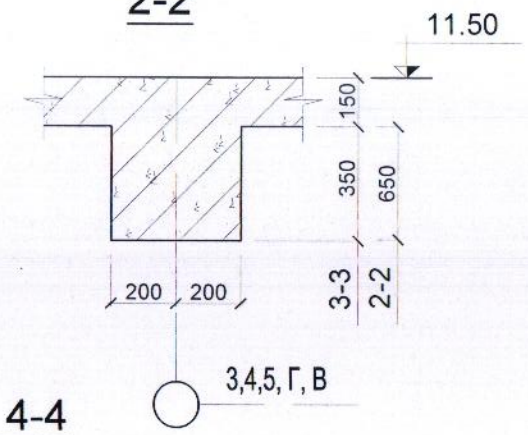

4-4

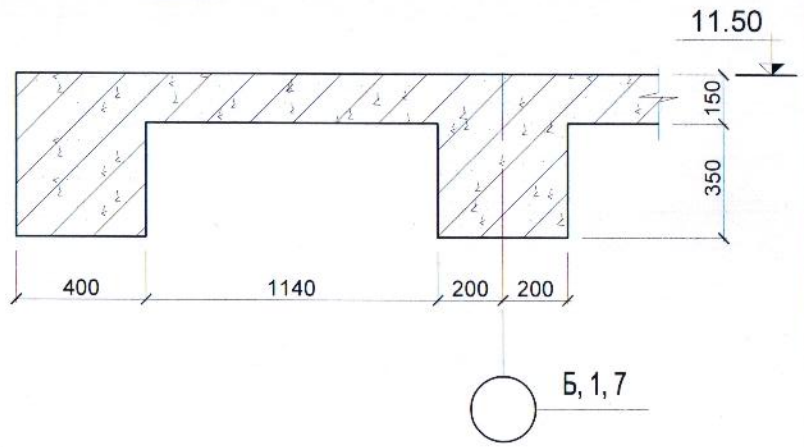

Марк поз	Тэмдэглэгээ	Нэр	Тоо шир	Жин /кг/	Тайлбар /кг/
	Нэмэлт арматур				
1	ГОСТ2581-82	ф12 AIII L=2100	П.м		1117

Тайлбар

1. Энэ хуудсыг хуудас ББ-39, 40 -д хамт үзнэ.
2. Цутгамал бетоны ажлыг БНбД3.03.02-90-ийн заалтын дагуу хийж гүйцэтгэнэ.
3. Хучилтанд гарах нүхний дээр ф12AIII-ийн нэмэлт арматур тавина.

Зөвшөөрөлцсэн		
	Нэр	Гарын үсэг
БА	Д.Аморжаргал	
ХАС	А.Цогтжаргал	
ЦБҮ	Ш.Батсайхан	
ХТ, ДГ	Ю.Оюунцэцэг	
ХД	Б.Ганхүү	

Альбат
БАРИЛГЫН ЗУРАГ ТӨСӨЛ
Утас: 976-99098252
"АВТОР" ХХК

ЗАСАГ ДАРГЫН ТАМГЫН ГАЗРЫН КОНТОР
/Дундговь аймгийн Сайнцагаан сум/

11.50 түвшин дэх хучилтын хэвний зураг

Инженер	Т.Мөнх-Өнөр	ЕГ Шифр: А-06/2019	Масштаб: М1:100, М1:25	Үе шат: АЗ	
Гүйцэтгэсэн	Ц.Жавхлан	ТГ Шифр:	Зургийн дугаар: ББ-39	Огноо: 2019.07.25	
Шалгасан	С.Цэмбэл			Бүх хуудас: 47	

11.50 ТҮВШИН ДЭХ ХУЧИЛТ (Доод үеийн арматурчлалт) М1:100.

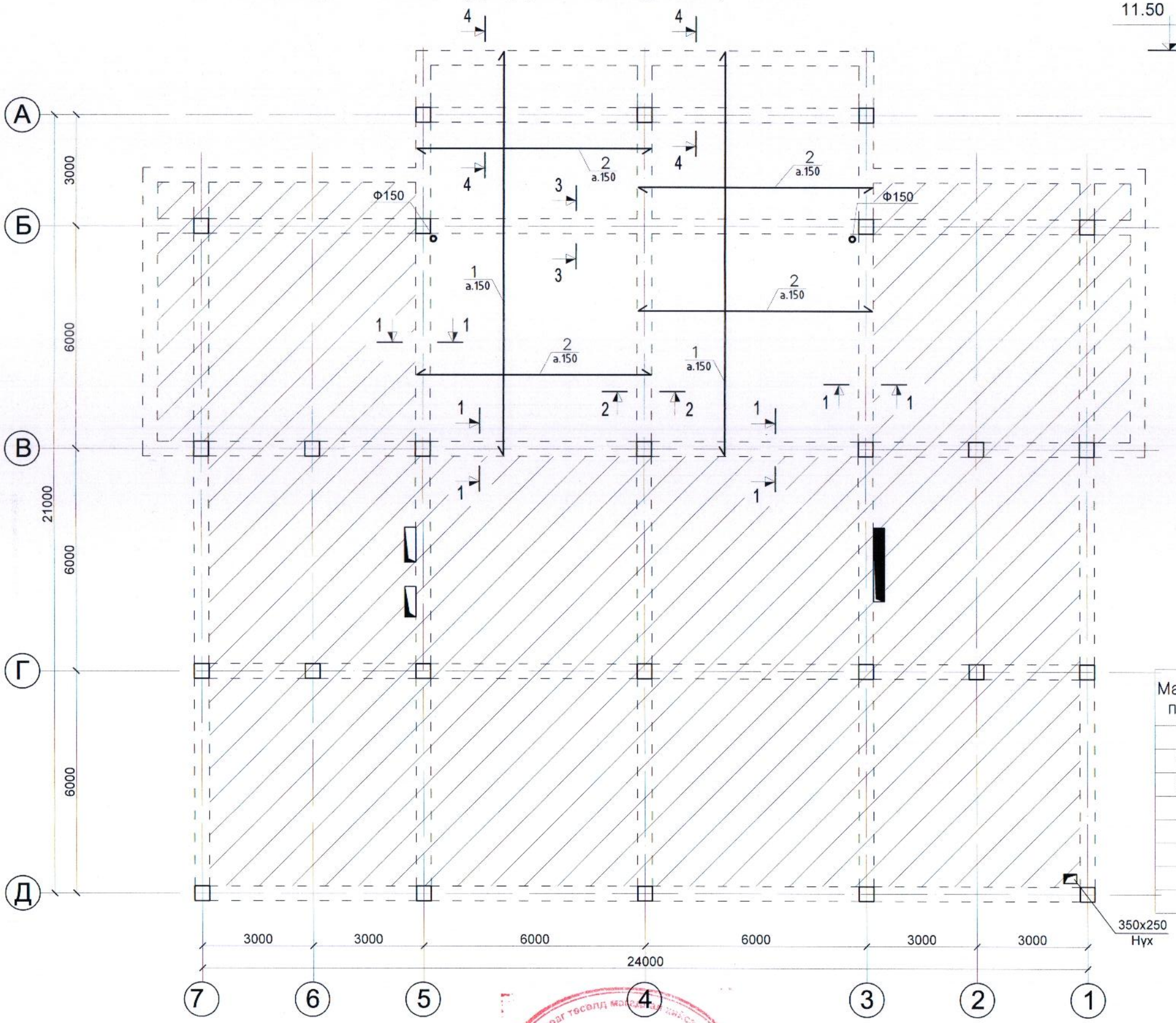

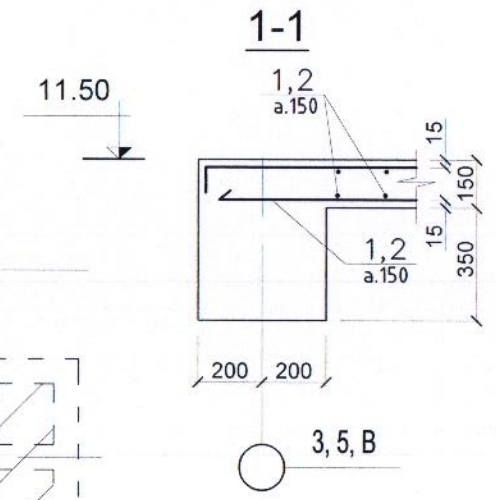

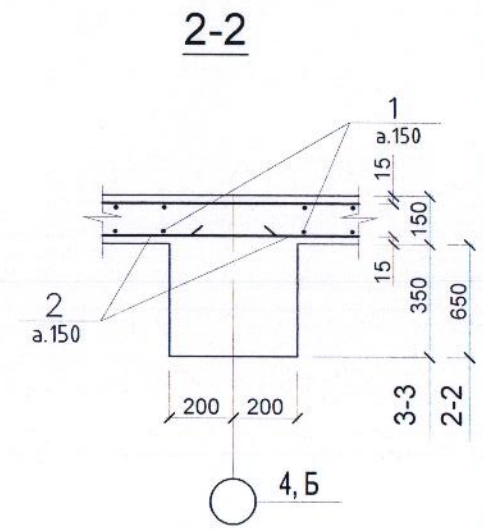

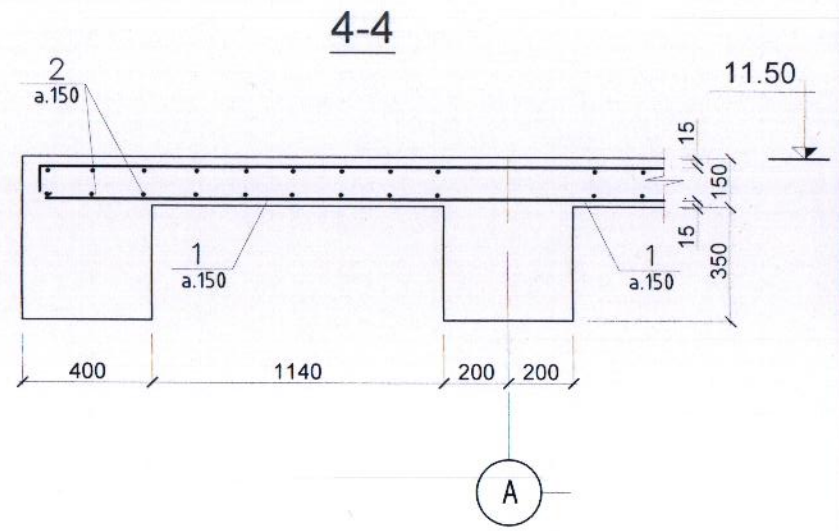

Марк поз	Тэмдэглэгээ	Нэр	Тоо шир	Жин /кг/	Тайлбар /кг/
	11.5 түвшин дахь хучилтын арматурын түүвэр				
1	ГОСТ2581-82	ф13 AIII L=10900	76	10.8	821
2		ф13 AIII L=6400	126	6.4	810
		нийт жин			1631
		Бетон В20			15.04 м3

Тайлбар

1. Энэ хуудсыг хуудас ББ-38, 40 -д хамт үзнэ.
2. Цутгамал бетоны ажлыг БНбД3.03.02-90-ийн заалтын дагуу хийж гүйцэтгэнэ.
3. Хучилтанд гарах нүхний дээр ф12AIII-ийн нэмэлт арматур тавина.
4. Огтлолуудын дээд үеийн арматурчлалын Поз-ийг ББ- эсэх үз.

ЭКСПЕРТ №

Зөвшөөрөлцсөн		
	Нэр	Гарын үсэг
БА	Д.Амаржаргал	
ХАС	А.Цогтжаргал	
ЦБЧ	Ш.Батсайхан	
ХТ, ДГ	Ю.Өнөөнцэцэг	
ХД	Б.Улаанхүү	

БАРИЛГЫН ЗУРАГ ТӨСӨЛ
Чиос: 976-99098252
"АВТОР" ХХК

ЗАСАГ ДАРГЫН ТАМГЫН ГАЗРЫН КОНТОР
/Дундговь аймгийн Сайнцагаан сум/

11.50 түвшин дэх хучилтын доод үеийн арматурчлалт

Үе шат: А3

Инженер		Т.Мөнх-Өнөр	ЕГ Шифр: А-06/2019	Масштаб: М1:100, М1:25	Огноо: 2019.07.25
Гүйцэтгэсэн		Ц.Жавхлан	ТГ Шифр:	Зургийн дугаар: ББ-40	Бүх хуудас: 47
Шалгасан		С.Цэмбэл			

11.50 ТҮВШИН ДЭХ ХУЧИЛТ (Дээд үеийн арматурчлалт) М1:100.

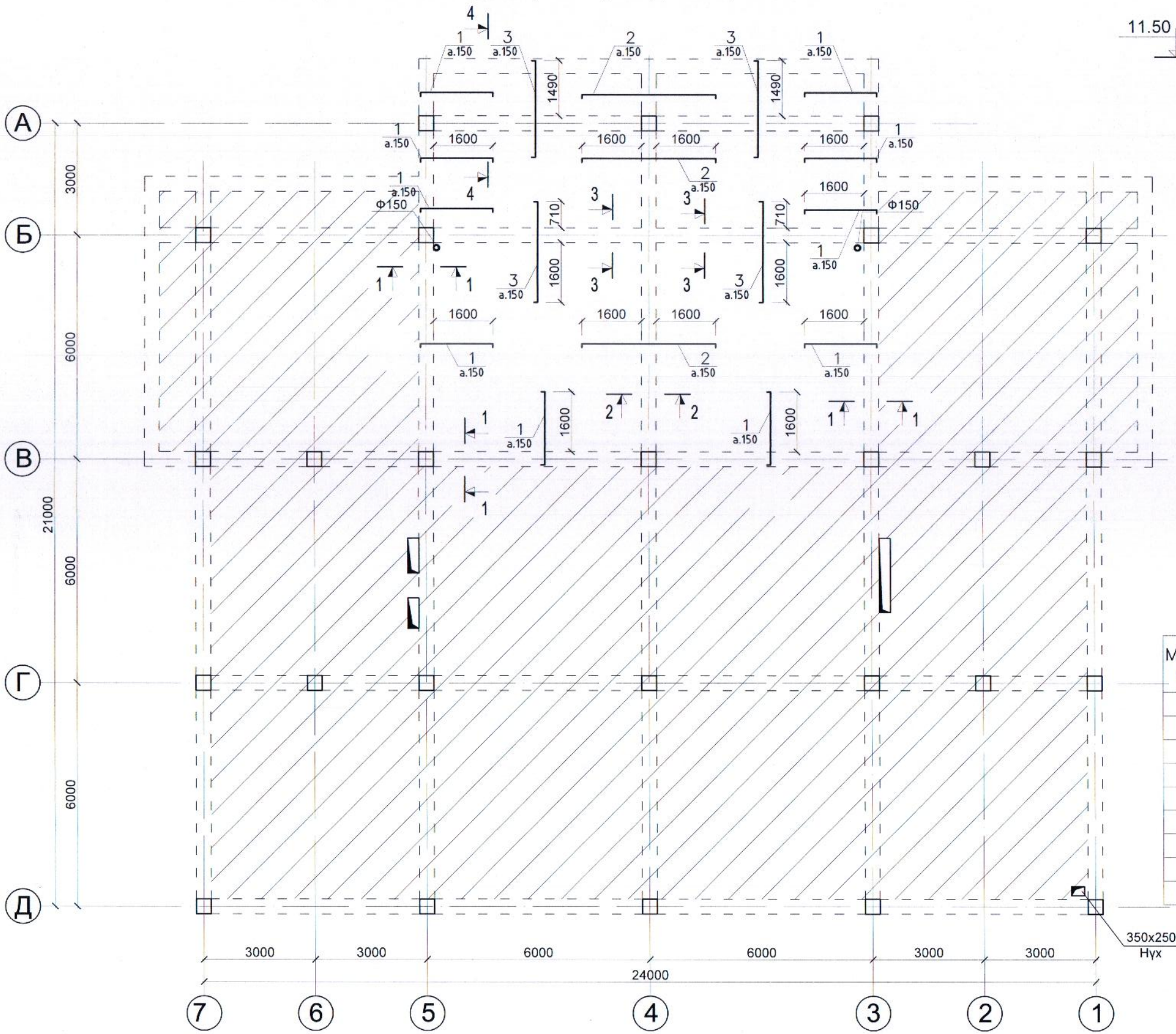

1-1

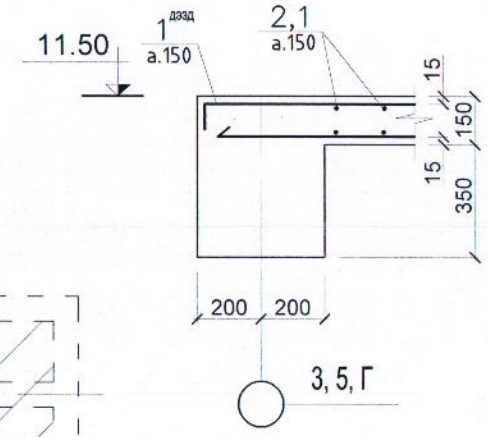

2-2

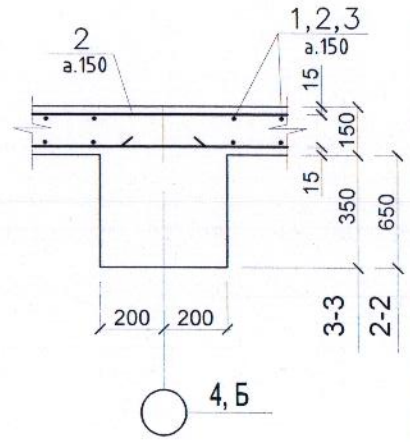

4-4

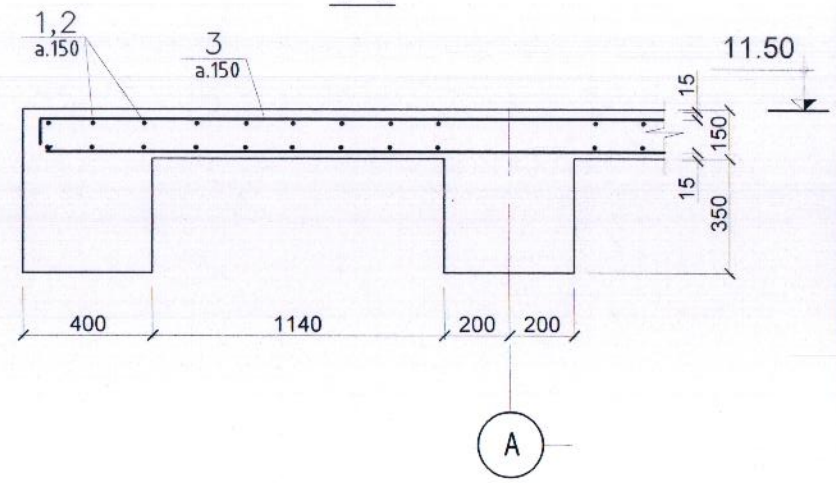

Марк поз	Тэмдэглэгээ	Нэр	Тоо шир	Жин /кг/	Тайлбар /кг/
	11.5 түвшин дахь хучилтын арматурын түүвэр				
1	ГОСТ2581-82	ф13 AIII L=2100	205	2.1	430
2		ф13 AIII L=3700	62	3.7	230
3		ф13 AIII L=2800	152	2.8	426
	нийт жин				1090
	Бетон В20				15.04 м3

Тайлбар

1. Энэ хуудсыг хуудас ББ- 38, 39 -д хамт үзнэ.
2. Цутгамал бетоны ажлыг БНбД3.03.02-90-ийн заалтын дагуу хийж гүйцэтгэнэ.
3. Хучилтанд гарах нүхний дээр ф12AIII-ийн нэмэлт арматур тавина.
4. Оглолуудын доод үеийн арматурчлалын Поз-ийг ББ- ээс үз.

зөвшөөрөлцсөн		
	Нэр	Гарын үсэг
БА	Д.Аморжаргал	
ХАС	А.Цогтжаргал	
ЦБУ	Ш.Батсайхан	
ХТ, ДГ	Ю.Оюунцэцэг	
ХД	Б.Уламхүү	

БАРИЛГЫН ЗӨВЛӨГӨӨ ТӨСӨЛ
Утас: 976-99098252
"АВТОР" ХХК

ЗАСАГ ДАРГЫН ТАМГЫН ГАЗРЫН КОНТОР
/Дундговь аймгийн Сайнцагаан сум/

11.50 түвшин дэх хучилтын дээд үеийн арматурчлалт

Үе шат: АЗ

Инженер	Т.Мөнх-Өнөр	ЕГ Шифр: А-06/2019	Масштаб: М1:100, М1:25	Огноо: 2019.07.25
Гүйцэтгэсэн	Ц.Жавхлан	ТГ Шифр:	Зургийн дугаар: ББ-41	Бүх хуудас: 47
Шалгасан	С.Цэмбэл			

ОГТЛОЛ 1-1

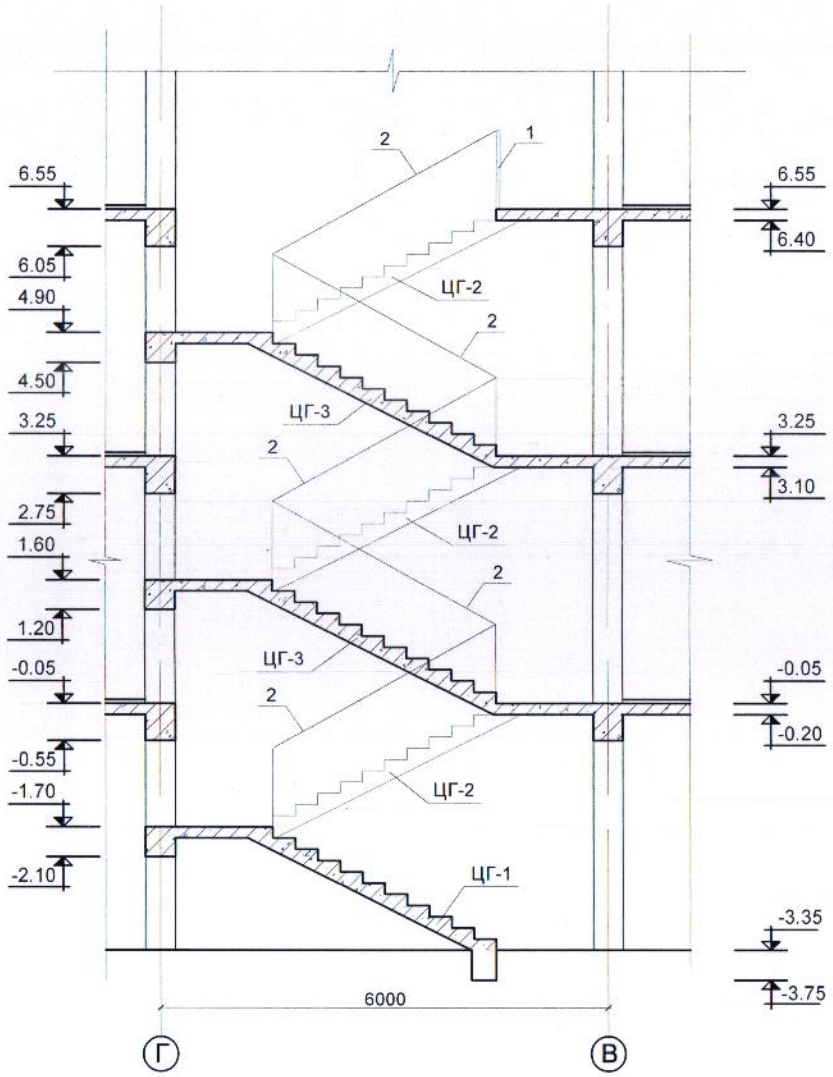

Шатны Ш-1 ийн байгуулалт

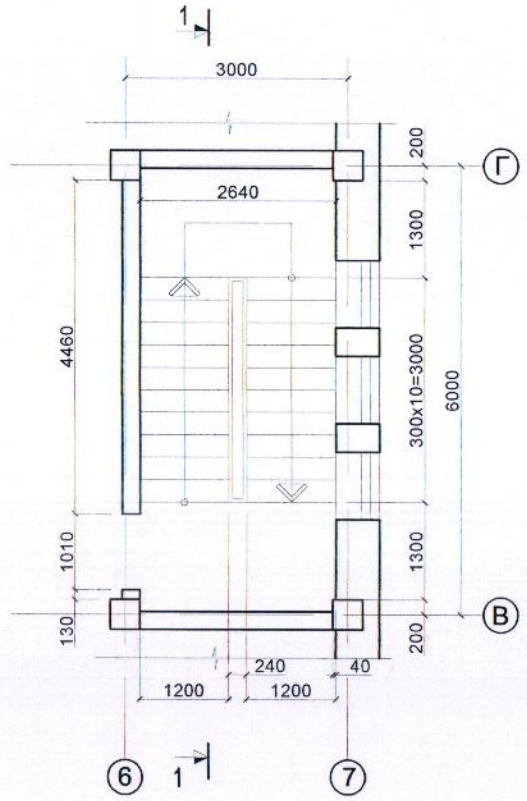

Марк поз	Тэмдэглэгээ	Нэр	Тоо шир	Нэгж жин	Тайлбар /кг/
		Шат Ш-1 2ш			
	ГОСТ2581-82	ЦГ-1	1		
		ЦГ-2	3		
		ЦГ-3	2		
1	В.156-1 вып.1	ТХА.14.9-1	1	23.8	
2	В.156-1 вып.1	МХА33.9-1	5	12.9	

ТАЙЛБАР

1. Энэ хуудсыг хуудас ББ-42-д хамтатгаж үзнэ.

БАРИЛГЫН ЗУРАГ ТӨСӨЛ Утас: 976-99098252 "АВТОР" ХХК	ЗАСАГ ДАРГЫН ТАМГЫН ГАЗРЫН КОНТОР /Дундговь аймгийн Сайнцагаан сум/				
	Шат Ш-1 байгуулалт, огтлол				Үе шат: А3
	Инженер	Т.Мөнх-Өнөр	ЕГ Шифр: А-06/2019	Масштаб: М1:100, М1:25	Огноо: 2019.07.25
	Гүйцэтгэсэн	Ц.Хавхлан	ТГ Шифр:	Зургийн дугаар: ББ-42	Бүх хуудас: 47
	Шалгасан	С.Цэмбэл			

ЦУТГАМАЛ ГИШГҮҮР ЦГ-1

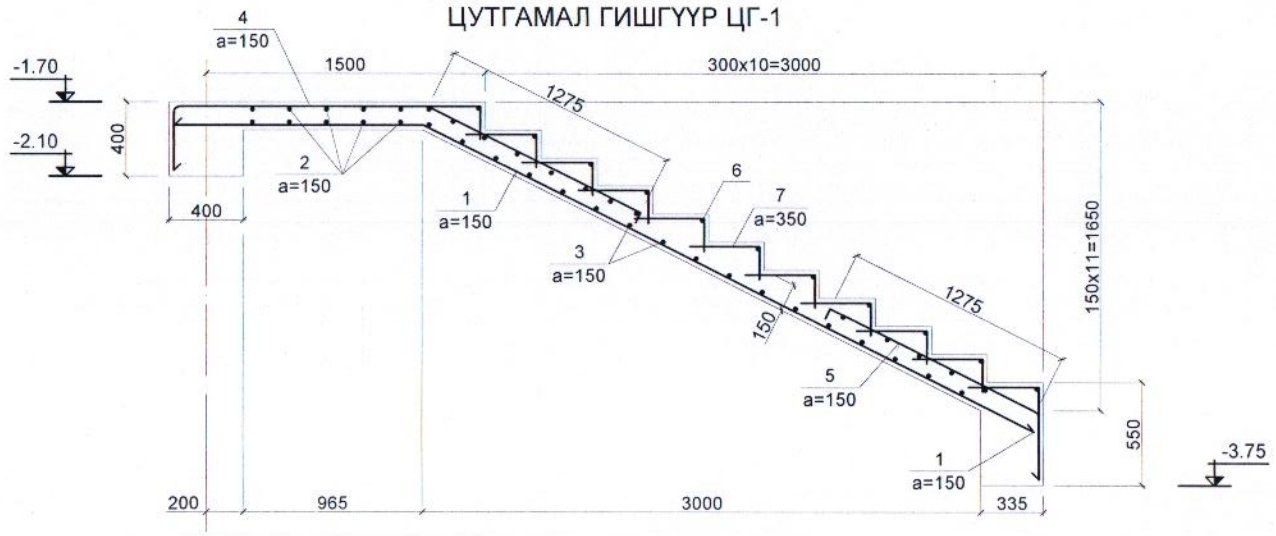

ЦУТГАМАЛ ГИШГҮҮР ЦГ-2

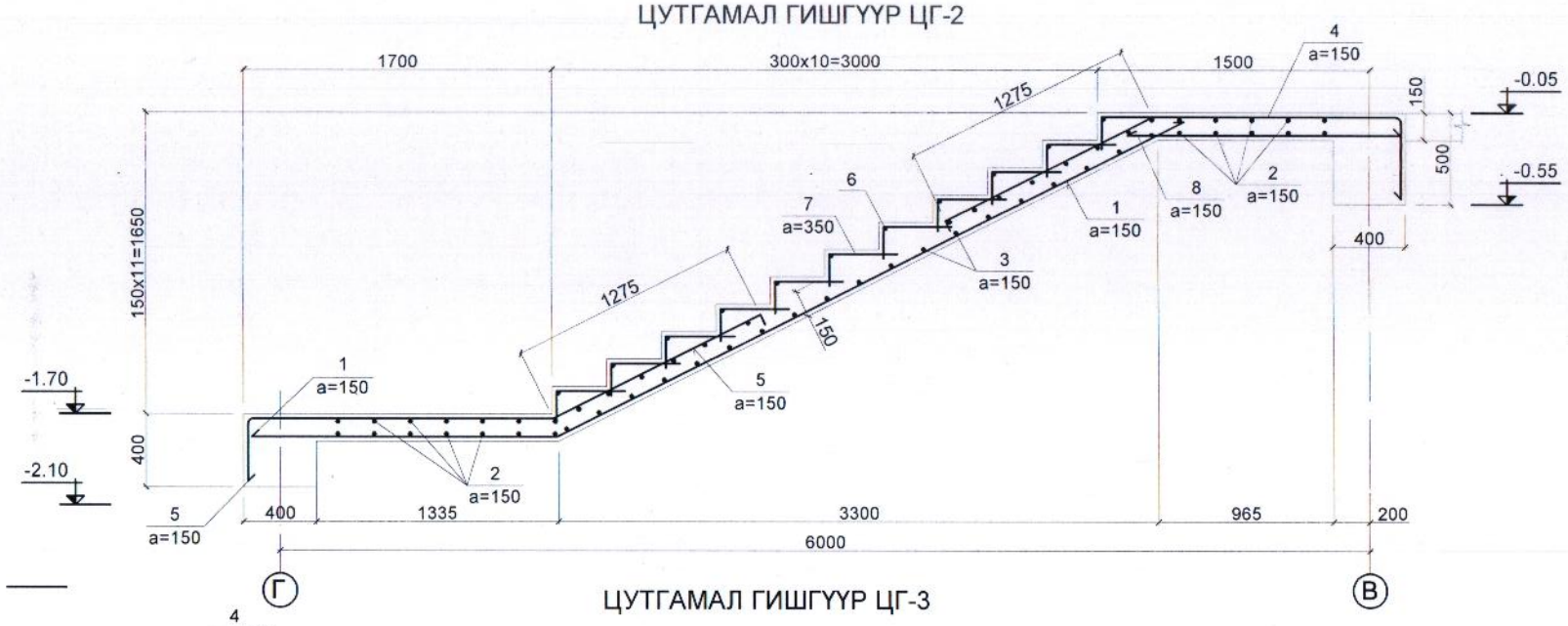

ЦУТГАМАЛ ГИШГҮҮР ЦГ-3

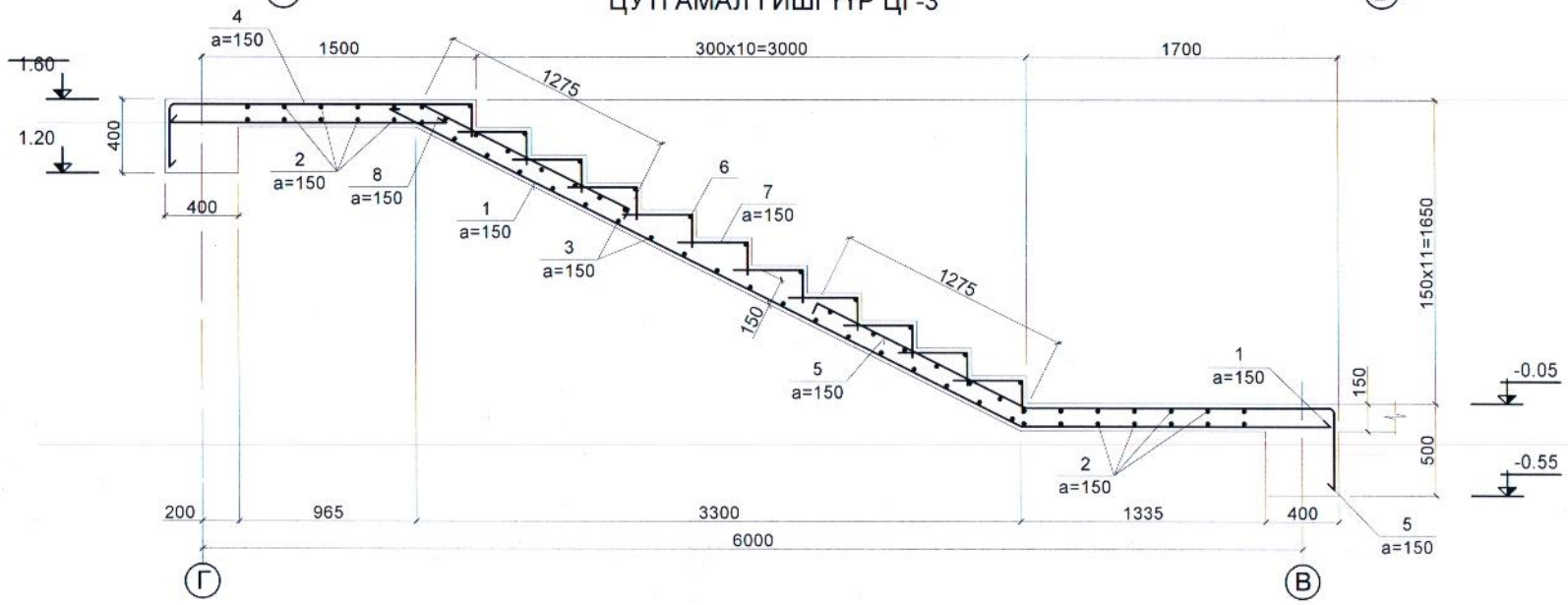

Поз №	Тэмдэглэгээ	Нэр		Тоо шир	Жин /кг/	Тайлбар /кг/
		ЦГ-1				
1	ГОСТ2581-82	ф18 AIII	L=3810	9	7.62	68.6
2		ф10 A I	L=3350	16	2.1	33.1
3		ф10 A I	L=1150	25	0.71	17.8
4		ф18 AIII	L=3060	9	6.12	55.1
5		ф18 AIII	L=1615	9	3.23	29.1
6		ф8 A I	L=1150	11	0.5	5.5
7		ф6 A I	L=560	44	0.12	5.3
		Нийт жин				214.5
		Материал				
		Бетон БМ250				1.45 м3
		ЦГ-2				
1	ГОСТ2581-82	ф18 AIII	L=5540	9	11.1	99.7
2		ф10 A I	L=3350	16	2.1	33.1
3		ф10 A I	L=1150	25	0.71	17.8
4		ф18 AIII	L=3060	9	6.12	55.1
5		ф18 AIII	L=3240	9	6.48	58.3
6		ф8 A I	L=1150	11	0.5	5.5
7		ф6 A I	L=560	44	0.12	5.3
8		ф18 AIII	L=1510	12	3.02	36.24
		Нийт жин				311.04
		Материал				
		Бетон БМ250				1.89 м3
		ЦГ-2				
1	ГОСТ2581-82	ф18 AIII	L=5540	9	11.1	99.7
2		ф10 A I	L=3350	16	2.1	33.1
3		ф10 A I	L=1150	25	0.71	17.8
4		ф18 AIII	L=3060	9	6.12	55.1
5		ф18 AIII	L=3240	9	6.48	58.3
6		ф8 A I	L=1150	11	0.5	5.5
7		ф6 A I	L=560	44	0.12	5.3
8		ф18 AIII	L=1510	12	3.02	36.24
		Материал				311.04
		Бетон БМ250				1.89 м3
		Нийт жин				5.3

ТАЙЛБАР

1. Энэ хуудсыг хуудас ББ-41-д хамтатгаж үзнэ.

Зураг төсөлд магадлал хийсэн
ЭКСПЕРТ №
БАРИЛГЫН ХОГЖЛИЙН ТӨВ

Автор БАРИЛГЫН ЗУРАГ ТӨСӨЛ Утас: 976-99898252	ЗАСАГ ДАРГЫН ТАМГЫН ГАЗРЫН КОНТОР /Дундговь аймгийн Сайнцагаан сум/				
	Цутгамал гишгүүр ЦГ-1, ЦГ-2-ийн арматурчлалт				Уе шат: А3
	Инженер	Т.Менх-Өнөр	ЕГ Шифр: А-06/2019	Масштаб: М1:100, М1:25	Огноо: 2019.07.25
	Гүйцэтгэсэн	Ц.Жавхлан	ТГ Шифр:	Зургийн дугаар: ББ-43	Бүх хуудас: 47
"АВТОР" ХХК	Шалгасан	С.Цэмбэл			

ЗООРИЙН ДАВХРЫН ЯЛУУ, ХАНЫН ТОРНЫ БАЙГУУЛАЛТ. М1:100.

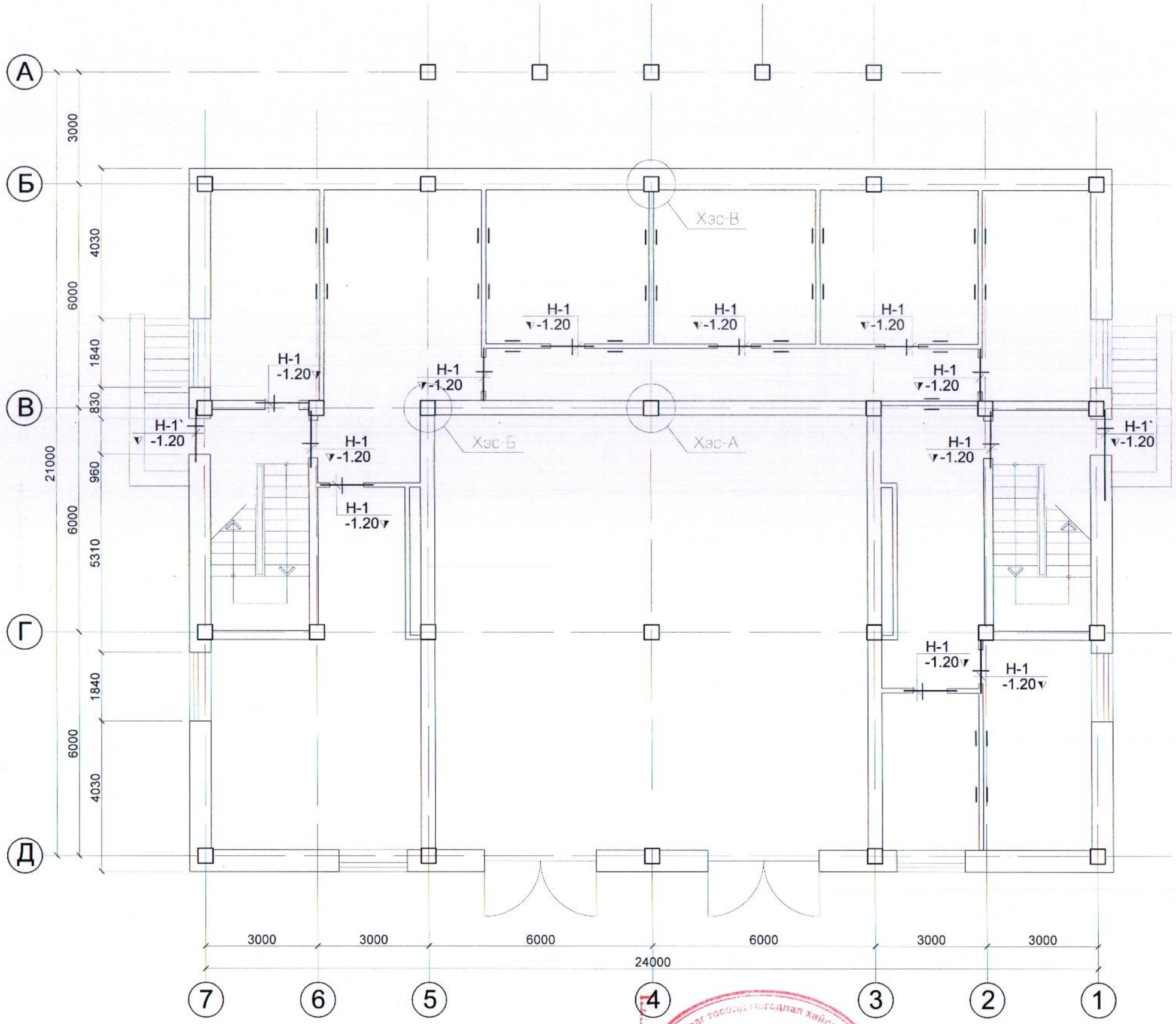

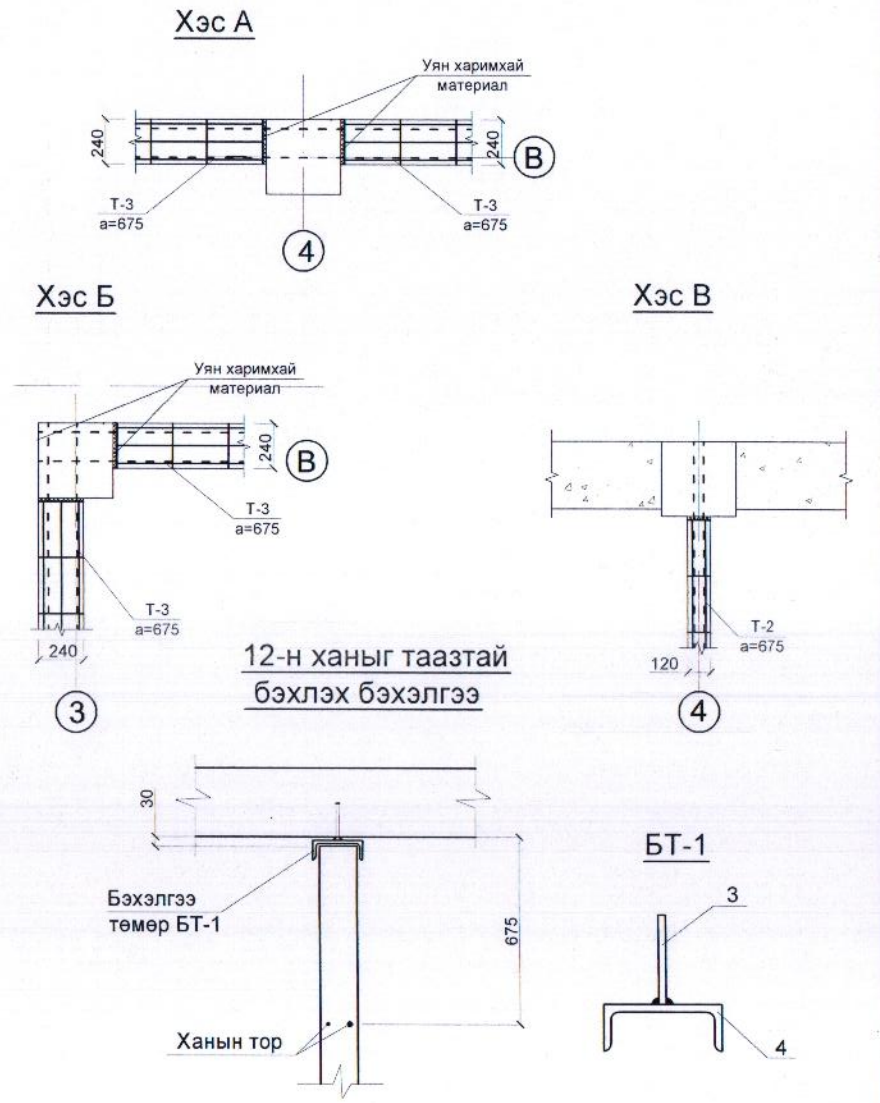

Марк поз	Тэмдэглэгээ	Нэр	Тоо шир	Жин /кг/	Тайлбар /кг/
		Даацгүй ялуу			
Н-1	В1.038-1 Дэв-1	Я 15.12.14	19	60	1260
Н-1`		Я 15.12.14	21	60	1260
		Т-2			
1		Ф 5 Врl L=1000	3	0.14	0.42
2		Ф 3 Врl L=100	3	0.006	0.018
		Т-3			
1		Ф 5 Врl L=1000	2	0.12	0.24
2		Ф 3 Врl L=240	3	0.01	0.03
		БТ-1			
3		Ф 12 АI L=150	1	0.14	0.14
4		Г 14 L=100	1	1.23	1.23
		Тор, БТ-1ийн нэгдсэн түүвэр			
		Т-2	201п.м	0.328	65.9
		Т-3	24	0.27	6.48
		БТ-1	18	1.37	24.7

ТАЙЛБАР

1. Энэ хуудсыг хуудас ББ-44, 45, 46-д хамтатгаж үзнэ. Т-1 ийг 1, 2, 3-р давхрын гадна хананд хийнэ.
2. Угсралтын гагнаасанд Э-42 маркийн электродыг хэрэглэнэ.
3. Гадна дотор ханын өрлөгийн бүх уртад өрлөгийн өндөрийн 675мм тутамд арматуран торнуудыг тавьж өгнө.
4. 120мм-ийн ханыг таазанд зурагт үзүүлсний дагуу бэхэлж өгөх шаардлагатай.
5. Ханын өрлөгийн торыг баганаас гаргасан гаргалгаа арматуртай гагнаж өгнө.

№ поз	Загвар	Марк
Н-1	Я	Я 15.12.14

Зураг тооцоо нягтлан хийсэн ЭКСПЕРТ № .... /гарын үсэг/ ....

1-Р ДАВХРЫН ЯЛУУ, ХАНЫН ТОРНЫ БАЙГУУЛАЛТ. М1:100.

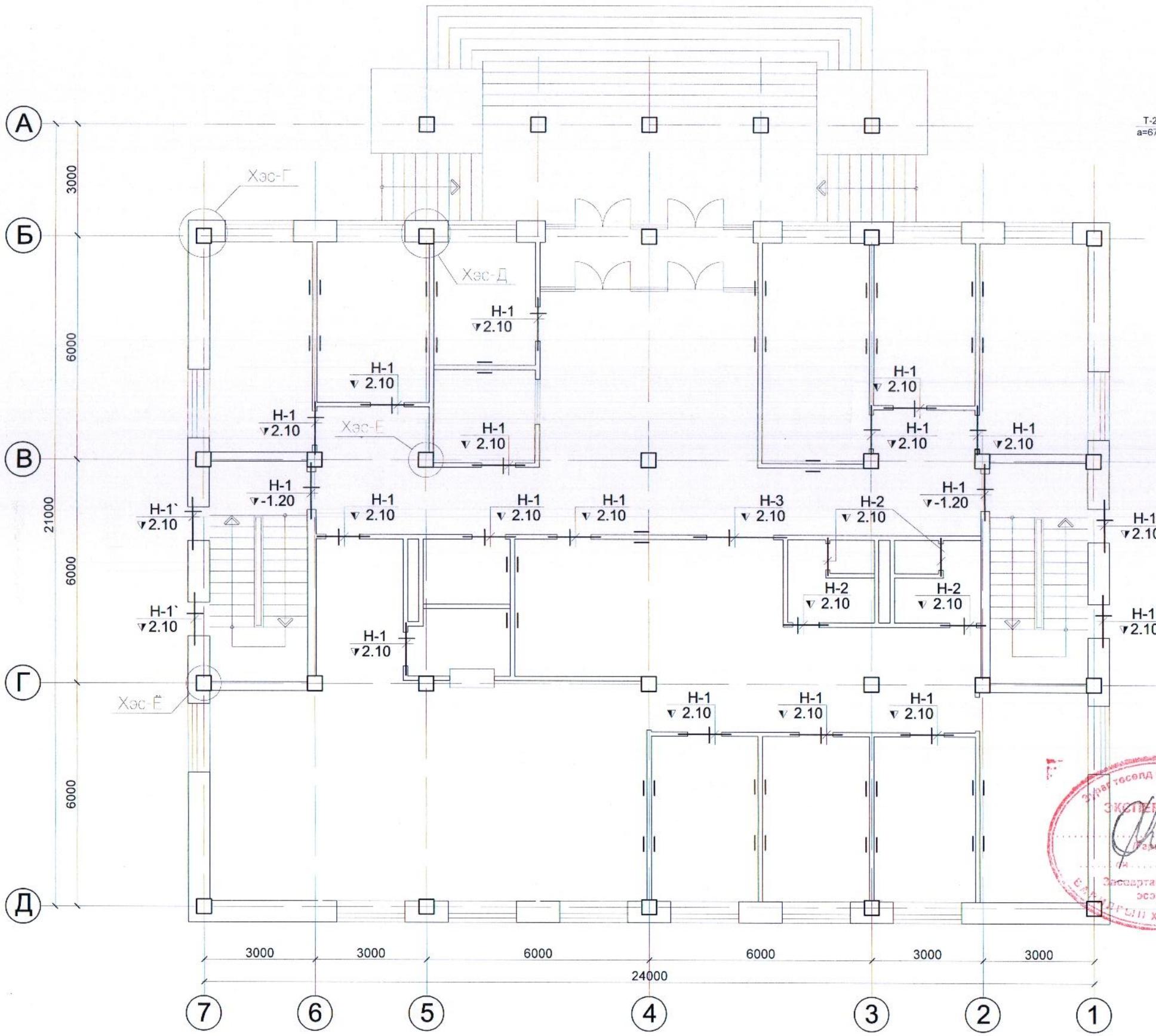

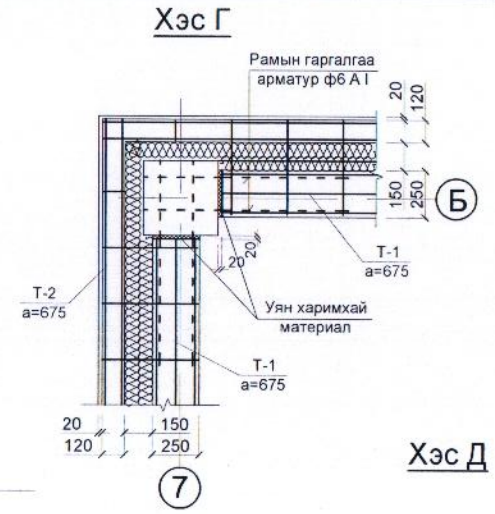

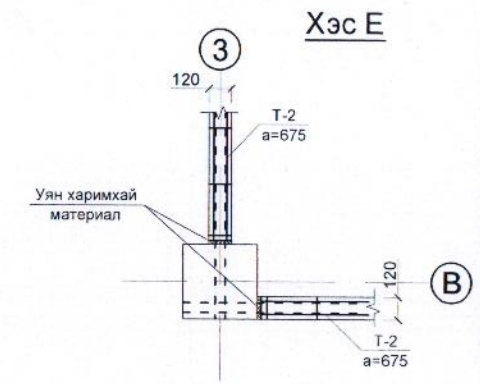

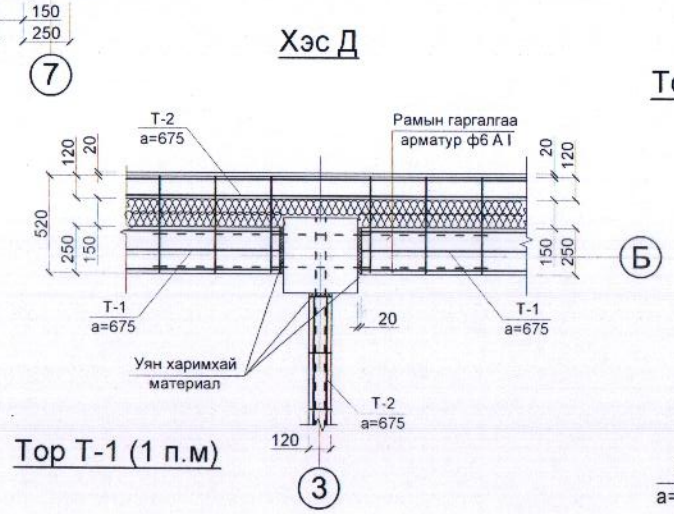

Тор Т-2 (1 п.м)

Тор Т-1 (1 п.м)

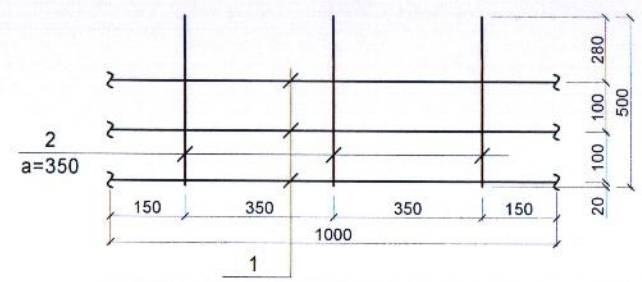

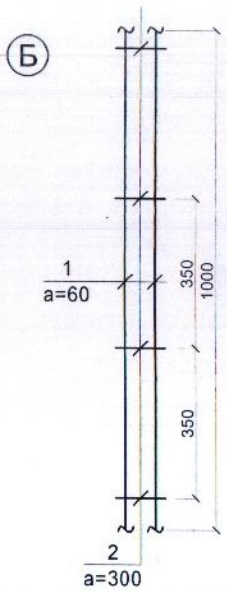

Марк поз	Тэмдэглэгээ	Нэр	Тоо шир	Жин /кг/	Тайлбар /кг/
		Даацгүй ялуу			
Н-1	В1.038-1 Дэв-1	Я 15.12.14	19	60	1140
Н-1`	В1.038-1 Дэв-1	Я 15.12.14	16	60	1080
Н-2		Я 12.12.8	4	30	120
Н-3		Я 25.12.14	1	110	110
		Т-1			
1		Ф 5 Вр I AI L=1000	3	0.154	0.462
2		Ф 3 ВрI L=500	3	0.03	0.1
		Т-2			
1		Ф 5 ВрI L=1000	2	0.154	0.31
2		Ф 3 ВрI L=100	3	0.006	0.018
		Т-3			
1		Ф 5 ВрI L=800	2	0.12	0.24
2		Ф 3 ВрI L=240	3	0.01	0.03
		БТ-1			
3		Ф 12 AI L=150	1	0.14	0.14
4		С 14 L=100	1	1.23	1.23
		Тор, БТ-1ийн нэгдсэн тооцоо			
		Т-1	268п.м	0.562	150.6
		Т-2	396п.м	0.328	129.9
		Т-3	12	0.27	3.24
		БТ-1	26	1.37	35.6

№ поз	Загвар	Марк	№ поз	Загвар	Марк
Н-1	Я	Я 15.12.14	Н-2	Я	Я 12.12.8
Н-1`	Я	Я 15.12.14	Н-3	Я	Я 25.12.14

ТАЙЛБАР

1. Энэ хуудсыг хуудас ББ-43, 45, 46-д хамтатгаж үзнэ.
2. Угсралтын гагнаасанд Э-42 маркийн электродыг хэрэглэнэ.
3. Гадна дотор ханын өрлегийн бүх уртад өрлегийн өндөрийн 675мм тутамд арматуран торнуудыг тавьж өгнө.
4. Торыг ханын гадаргуу дээр 2-3мм(зөв тавигдсан эсэхийг шалгах)цухуйлгана.
5. Ханын өрлегийн торыг баганаас гаргасан гаргалгаа арматуртай гагнаж өгнө.

БАРИЛГЫН ЗУРАГ ТӨСӨЛ
Утас: 976-99098252
"АВТОР" ХХК

ЗАСАГ ДАРГЫН ТАМГЫН ГАЗРЫН КОНТОР
/Дундговь аймгийн Сайнцагаан сум/

1-р давхрын ялуу, ханын торны байгуулалт

Инженер		Т.Мөнх-Өнөр	ЕГ Шифр: А-06/2019	Масштаб: М1:100, М1:25	Үе шат: АЗ
Гүйцэтгэсэн		Ц.Жавхлан	ТГ Шифр:	Зургийн дугаар: ББ-45	Огноо: 2019.07.25
Шалгасан		С.Цэмбэл			Бүх хуудас: 47

2-Р ДАВХРЫН ЯЛУУ, ХАНЫН ТОРНЫ БАЙГУУЛАЛТ. М1:100.

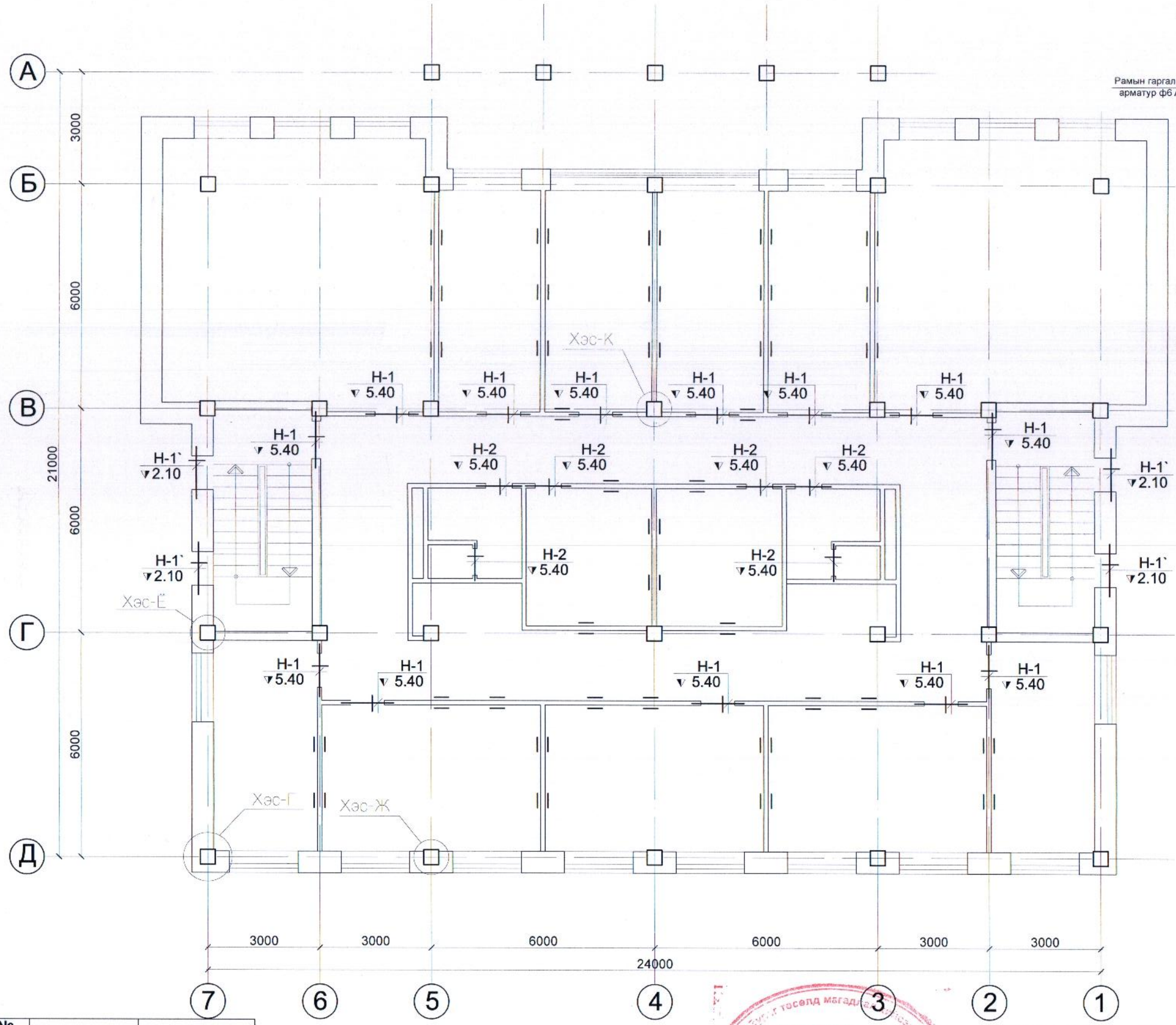

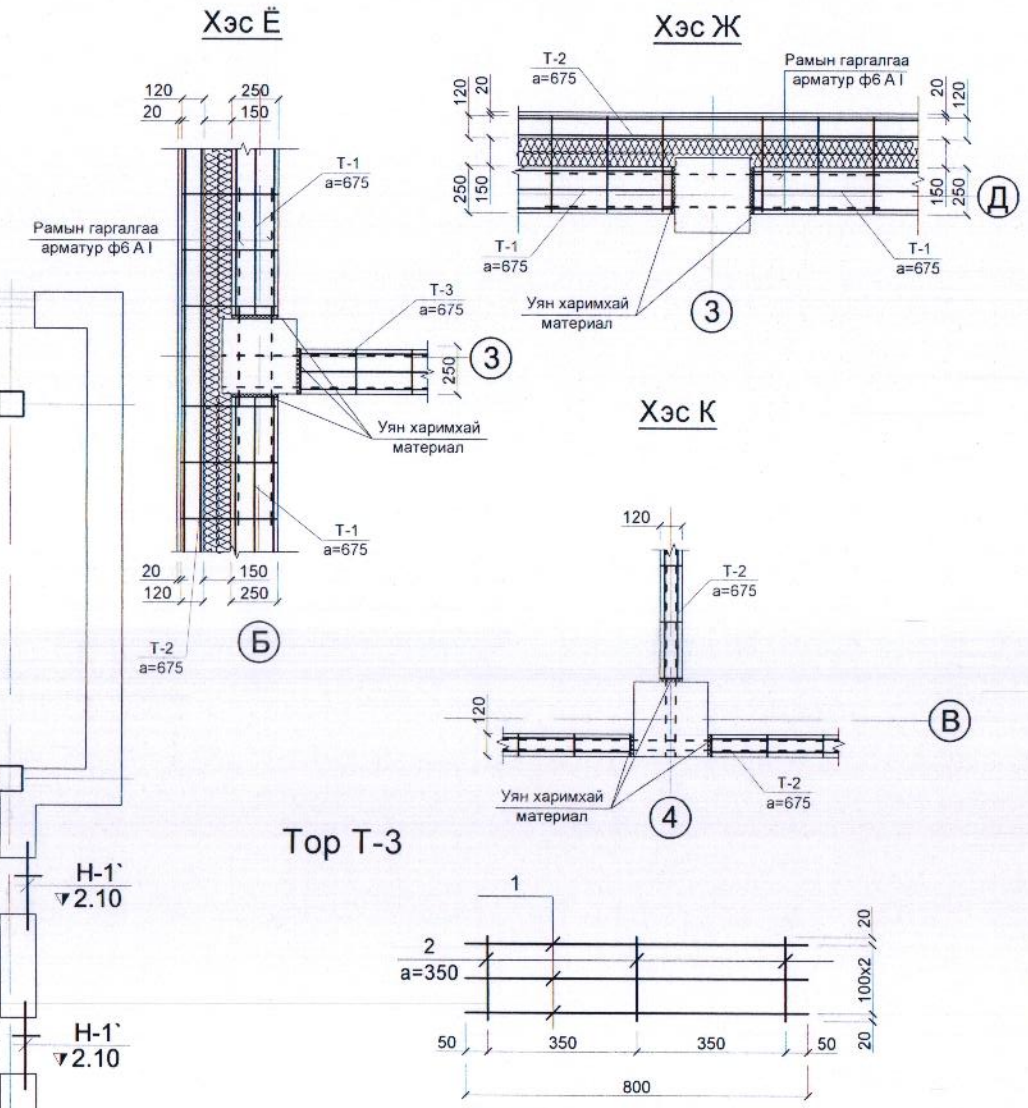

Марк поз	Тэмдэглэгээ	Нэр	Тоо шир	Жин /кг/	Тайлбар /кг/
		Даацгүй ялуу			
Н-1	В1.038-1 Дэв-1	Я 15.12.14	15	60	900
Н-1`	В1.038-1 Дэв-1	Я 15.12.14	12	60	1080
Н-2		Я 12.12.8	6	30	180
		Т-1			
1		Ф 5 Вр I AI L=1000	3	0.154	0.462
2		Ф 3 ВрI L=500	3	0.03	0.1
		Т-2			
1		Ф 5 ВрI L=1000	3	0.14	0.42
2		Ф 3 ВрI L=100	3	0.006	0.018
		Т-3			
1		Ф 5 ВрI L=800	2	0.12	0.24
2		Ф 3 ВрI L=240	3	0.01	0.03
		БТ-1			
3		Ф 12 AI L=150	1	0.14	0.14
4		Г 14 L=100	1	1.23	1.23
		Тор, БТ-1ийн нэгдсэн түүвэр			
		Т-1	295п.м	0.562	165.8
		Т-2	342п.м	0.328	112.2
		Т-3	12	0.27	3.24
		БТ-1	40	1.37	54.8

№ поз	Загвар	Марк
Н-1	Я	Я 15.12.14
Н-1`	Я	Я 15.12.14
Н-2	Я	Я 12.12.8

ТАЙЛБАР

1. Энэ хуудсыг хуудас ББ-43, 44, 46-д хамтатгаж үзнэ.
2. Угсралтын гагнаасанд Э-42 маркийн электродыг хэрэглэнэ.
3. Гадна дотор ханын өрлегийн бүх уртад өрлегийн өндөрийн 675мм тутамд арматуран торнуудыг тавьж өгнө.
4. Торыг ханын гадаргуу дээр 2-3мм(зөв тавигдсан эсэхийг шалгах)цухуйлгана.
5. Ханын өрлегийн торыг баганаас гаргасан гаргалгаа арматуртай гагнаж өгнө.

ЭКСПЕРТ №

БАРИЛГЫН ЗЭРАГ ТӨСӨЛ Утас: 976-99098252

"АВТОР" ХХК

ЗАСАГ ДАРГЫН ТАМГЫН ГАЗРЫН КОНТОР
/Дундговь аймгийн Сайнцагаан сум/

2-р давхрын ялуу, ханын торны байгуулалт

Ye шат: А3

Инженер		Т.Мөнх-Өнөр	ЕГ Шифр: А-06/2019	Масштаб: М1:100, М1:25	Огноо: 2019.07.25
Гүйцэтгэсэн		Ц.Жавхлан	ТГ Шифр:	Зургийн дугаар: ББ-46	Бүх хуудас: 47
Шалгасан		С.Цэмбэл			

3-Р ДАВХРЫН ЯЛУУ, ХАНЫН ТОРНЫ БАЙГУУЛАЛТ. М1:100.

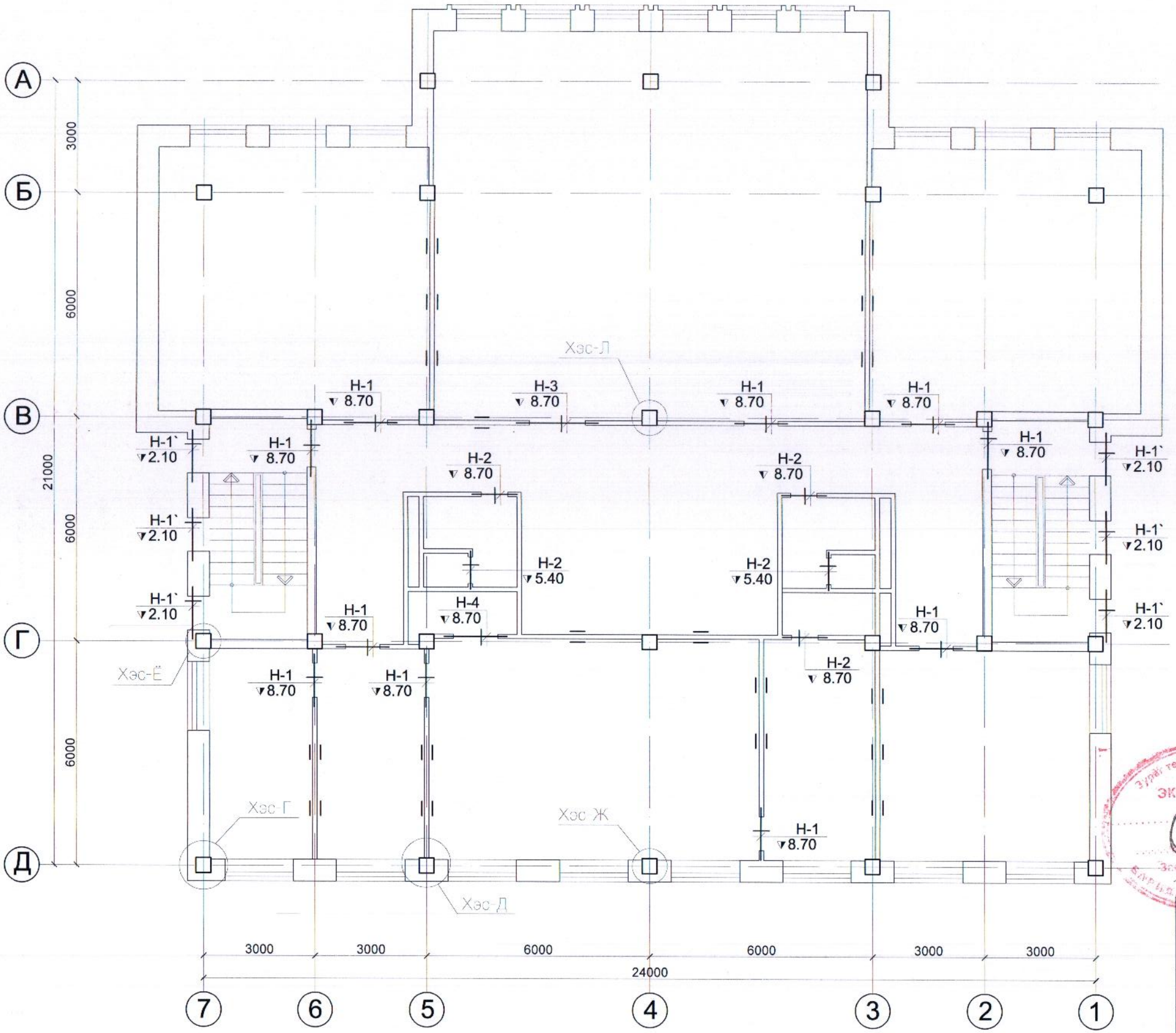

Хэс Л

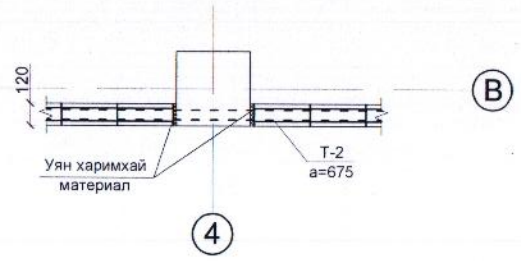

Марк поз	Тэмдэглэгээ	Нэр	Тоо шир	Жин /кг/	Тайлбар /кг/
		Даацгүй ялуу			
Н-1	В1.038-1 Дэв-1	Я 15.12.14	12	60	720
Н-1`	В1.038-1 Дэв-1	Я 15.12.14	18	60	1080
Н-2		Я 12.12.8	4	30	120
Н-3		Я 22.12.14	1	90	90
Н-4		Я 18.12.14	1	70	70
		Т-1			
1		Ф 5 Вр I AI L=1000	3	0.154	0.462
2		Ф 3 Вр I L=500	3	0.03	0.1
		Т-2			
1		Ф 5 Вр I L=1000	3	0.14	0.42
2		Ф 3 Вр I L=100	3	0.006	0.018
		Т-3			
1		Ф 5 Вр I L=800	2	0.12	0.24
2		Ф 3 Вр I L=240	3	0.01	0.03
		БТ-1			
3		Ф 12 AI L=150	1	0.14	0.14
4		Г 14 L=100	1	1.23	1.23
		Тор, БТ-1ийн нэгдсэн түүвэр			
		Т-1	305п.м	0.562	171.4
		Т-2	316п.м	0.328	105
		Т-3	12	0.27	3.24
		БТ-1	18	1.37	24.7

ЭКСПЕРТ №

№ поз	Загвар	Марк	№ поз	Загвар	Марк
Н-1	Я	Я 15.12.14	Н-2	Я	Я 12.12.8
Н-1`	Я	Я 15.12.14	Н-3	Я	Я 22.12.14
			Н-4	Я	Я 18.12.14

ТАЙЛБАР

1. Энэ хуудсыг хуудас ББ-43, 44, 45-д хамтатгаж үзнэ.
2. Угсралтын гагнаасанд Э-42 маркийн электродыг хэрэглэнэ.
3. Гадна дотор ханын өрөгийн бүх уртад өрөгийн өндөрийн 675мм тутамд арматуран торнуудыг тавьж өгнө.
4. Торыг ханын гадаргуу дээр 2-3мм(зөв тавигдсан эсэхийг шалгах)цухуйлгана.
5. Ханын өрөгийн торыг баганаас гаргасан гаргалгаа арматуртай гагнаж өгнө.

Architect БАРИЛГЫН ЗУРАГ ТӨСӨЛ Утас: 976-99098252	ЗАСАГ ДАРГЫН ТАМГЫН ГАЗРЫН КОНТОР /Дундговь аймгийн Сайнцагаан сум/				
	3-р давхрын ялуу, ханын торны байгуулалт				Ye шат: А3
	Инженер	Т.Мөнх-Өнөр	ЕГ Шифр: А-06/2019	Масштаб: М1:100, М1:25	Огноо: 2019.07.25
	Гүйцэтгэсэн	Ц.Жавхлан			
"АВТОР" ХХК	Шалгасан	С.Цэмбэл	ТГ Шифр:	Зургийн дугаар: ББ-47	Бүх хуудас: 47