"Elecbee" Co., Ltd

Тусгай зөвшөөрөл: ЗТ19-1476/19

Зургийн шифр: EL-23-A3-96/8

Өвөрхангай аймаг, Хархорин сум.

"ТӨРИЙН БАНК"-НЫ ТООЦООНЫ ТӨВИЙН БАРИЛГА

/Гадна цахилгааны ажлын зураг/

"Элекбий" ХХК-ний захирал . . . . . / М.Пүрэвмөнх /

Зураг төслийн "Элекбий" ХХК
Улаанбаатар хот 2023 он

Зургийн бүрдэл, таних тэмдэг, тайлбар

Зургийн бүрдэл

№	Зургийн нэр	Тайлбар
1	Зургийн бүрдэл, таних тэмдэг, тайлбар	ГЦ-1
2	Кабелийн хүснэгт, Материалын түүвэр, Инженерийн шугам сүлжээтэй кабель огтлолцох цэгүүд	ГЦ-2
3	Гадна цахилгаан хангамжийн тойм байгуулалт М1:500	ГЦ-3
4	Кабелийн сувгийн огтлол	ГЦ-4

Таних тэмдэг

№	Тэмдэглэгээ	Нэр
1		Дэд өртөө
2		Одоо байгаа ХТП
3	w	Төлөвлөж буй 10кВ-ийн кабель шугам
4	N	Төлөвлөж буй 0,4кВ-ын кабель шугам
5		Одоо байгаа 0,4кВ-ын кабель шугам
6		Одоо байгаа 6кВ, 10кВ-ын кабель шугам
7		Одоо байгаа 0,4кВ-ын агаарын шугам
8		Одоо байгаа 6кВ, 10кВ-ын агаарын шугам
9	N	Төлөвлөж буй кабель шугамыг хоолойд сувлэх хэсэг
10	1"	Кабель шугамыг хоолойд сувлэх дугаар
11	А(кабель) N L	А-кабелийн тоо кабель- кабелийн маяг, хөндлөн огтлол,L- кабелийн урт
12	2 YJLY 3х240мм²	Кабелийн тоо Кабелийн маяг Кабелийн жилийн тоо Кабелийн жилийн хөндлөн огтлол
13	KI	Байгуулалт дээрх кабелийн дугаар
14	A A	Кабелийн огтлолын тэмдэглэгээ
15	1270 83 1270 81 1270 81 1270 51	Одоо байгаа бохир усны шугам
16	1280 80	Одоо байгаа дулаан, цэвэр усны шугам
17	1280 09 1280 09	Одоо байгаа холбооны шугам

Тайлбар

Өвөрхангай аймгийн Хархорин суманд баригдах "Төрийн банк"-ны тооцооны төвийн барилгын гадна цахилгаан хангамжийн ажлын зургийг ерөнхий төлөвлөгөө, гадна дулаан, гадна ус ариутгах төхөөрөмж, Эрдэнэт Булганы ЦТС ТӨХК-ний өгсөн 2023 оны 09-р сарын 25-ны өдрийн №52/23 тоот техникийн нөхцөл, технологийн даалгаврыг үндэслэн "Цахилгаан байгууламжийн дүрэм" "БД43-101-03"-ын дагуу хийж гүйцэтгэв.

Техникийн нөхцөлд заасны дагуу КТП-925 дэд өртөөний 0.4кВ-н ерөнхий шитэнд шинээр гаргалгаа нэмж ачаалалдаа тохирсон 3х35+1х25мм² хос кабель шугам татаж шинээр баригдах барилгыг тэжээхээр төлөвлөв. Тухайн шинээр суурилагдах щитний хайрцаг цахилгаан байгууламжийн дүрмийн 1.6.41-н дагуу газардуулга хийх, газардуулгын эсэргүүцэл 4 Ом-с ихгүй байх шаардлагатай. ЦЭХ-ний тооцоо хийж баталгаажуулсан CL730D22L PLC маркийн ухаалаг тоолуур /ачаалалдаа тохирсон коэффициенттэй гүйдлийн трансформатор/ автомат, щитийг тохиромжтой газар байрлуулна.

Шинээр төлөвлөж буй барилгын ЕС-1 самбарыг АВВБ 3х35+1х25мм² маягийн хос /нөөцөд нэг кабель/ кабелиар тэжээнэ. АВВБ маягийн кабель нь газар дор шуудуунд угсрах зориулалттай хөнгөн цагаан голтой ПВХ хөндийрүүлэгчтэй хуяглаасан кабель юм. Уг кабелийн трассын дагуу ган хоолойд сувлэж явуулах зайлшгүй шаардлагатай. Кабелийг инженерийн шугам сүлжээнээс 1,5м-т, авто замаас 1,5м-т, барилгын сууринаас 1,0м-с багагүй зайтай угсрана. Мөн кабелийн угсралтын явцад эвдэрсэн зам талбай, авто замыг буцааж сэргээх ажлыг төсөвт тусгаж өгнө. Төв зам огтлолцох хэсэгт замын доогуур буудаж гаргана.

Бүх газар шорооны ажил, угсралт, кабель суулгах ажлын үед цахилгаан шугам сүлжээний байгууллагаас мэргэжлийн хүмүүс байлцуулах хэрэгтэй бөгөөд техникийн шийдлийг өөрчлөх бол зураг төсөл зохиогчийн зөвшөөрлийн дагуу өөрчлөлт хийх шаардлагатай.

Цахилгааны угсралтын ажлыг "цахилгаан техникийн ажил" БНБД 3-05-06-90-ийн шаардлагад нийцүүлэн зураг төслийн дагуу мэргэжлийн байгууллага хийж гүйцэтгэх шаардлагатай.

Барилгын ажлын гүйцэтгэлийн явцад ямар нэг асуудал үүсвэл зураг төсөл зохиогчтой болон холбогдох байгууллагуудтай яаралтай холбоо барин зөвшилцөж, талбай дээр нь шийдэх хэрэгтэй.

Ажлын гүйцэтгэлийн үед тавигдах ерөнхий шаардлага.

1. 0.4 кВ-ын кабель шугам болон түүний дагалдах хэрэгсэл нь Монгол орны байгаль цаг уурын нөхцөлд тохирсон, чанарт нь холбогдох нормативын дагуу туршилт хийгдсэн, олон улсын хэмжээнд хүлээн зөвшөөрөхүйц (IEC) стандартад нийцсэн, баталгаатай, гэрчилгээжсэн байна.
2. Кабель шугамын ажлын технологийн үе шат бүрийн явцад ажлын гүйцэтгэлийн чанарын дотоодын хяналт тавьж "объектын барилгын ажлын журнал"-д тухай бүр нь үзлэг хийсэн талаар тэмдэглэсэн бүртгэлтэй байна.
3. Гүйцэтгэгч байгууллага нь Барилгын тухай Монгол улсын хуулийн дагуу энэхүү барилга байгууламжид хүчдэл залгасны дараа Улсын комиссоор хүлээж авсан акт гарсан өдрөөс эхлэн кабель шугамын үндсэн хийц, эдлэхүүн, утас болон монтажийн материал, тэдгээрийн угсралтын ажлын чанарт баталгаа гаргаж өгнө.

Хавсралт материал:

1. Техникийн нөхцөл, зургийн даалгавар

ОГ.20
2023.12.15

ELECBEE "Элекбий" ХХК Elecbee.llc@gmail.com 9401-4007	Өвөрхангай аймаг, Хархорин сум "ТӨРИЙН БАНКНЫ ТООЦООНЫ ТӨВИЙН БАРИЛГА"				
	Зургийн бүрдэл, таних тэмдэг, тайлбар				
Инженер	Т.Галбадрах	ЕГ Шифр:	Масштаб: М1:	Огноо: 2023/11/16	
Гүйцэтгэсэн	Т.Галбадрах	ТГ Шифр: EL-23-АЗ-96/8	Зургийн дугаар: ГЦ-1	Бүх хуудас: 4	
Шалгасан	М.Пүрэвмөнх				

Кабелийн хүснэгт, Материалын түүвэр, Инженерийн шугам сүлжээтэй кабель огтлолцох цэгүүд

0.4кВ-ын материалын түүвэр

№	Нэр	Маяг	Хэм нэгж	Тоо шир	Тайлбар
1	0,4кВ-ын хөнгөн цагаан голтой поливинилхлорид тусгаарлагчтай хуягласан кабель 3х35+1х25мм^2	АВВБ	м	220	
2	3х35+1х25мм^2 хөндлөн огтлолтой хөнгөн цагаан кабель, төгсгөлийн муфт	GUST-01/ 4*35/1000	ком	4	
3	Кабелийн хамгаалалтын туяз, 300мм		м	90	
4	Ган хоолой , ф=100мм		м	6	
5	Элс		м^3	8.5	
6	Тоосго		ш	1080	
7	Дэд станцын 0,4кВ-н самбарт 1. Гаралтын гал хамгаалагч ППНИ-33 80А 6ш 2. Цэнэг шавхагч: SPDs-C.4p Imax=40kA Isn=20kA 2ш 3. Гаргалгын рубильник: РЕ19-35, 100А 2ш 4. Гаргалгын автомат: ВА88-32 3Р 80А 2ш 5. CL730D22L PLC маркийн ухаалаг тоолуур 6. Гүйдлийн трансформатор 100А/5А 6ш		ком	1	КТП-925-н 0,4кВ-н самбар дотор суурилагдана.

Кабелийн хүснэгт

Д/Д	Диаметр ф, мм	Кабелийн чиглэл: Хаанаас	Кабелийн чиглэл: Хаашаа	Хүчдэл, кВ	Хоолой: Пластмассан хоолой	Хоолой: Диаметр	Хоолой: Урт, м	Утас буюу кабель: Кабелийн маяг	Утас буюу кабель: Судалын тоо, хөндлөн огтлол, кв.мм	Утас буюу кабель: Нийт урт, м
К1	100	Одоо байгаа КТП-925,секц I-н 0.4кВ-н гаргалгаа	Төлөвлөж буй барилга , самбар ЕС-1	0.4				АВВБ	3х35+1х25	110
К2	100	Одоо байгаа КТП-925,секц II-н 0.4кВ-н гаргалгаа	Нөөцөнд	0.4				АВВБ	3х35+1х25	110

Инженерийн шугам сүлжээтэй кабель огтлолцох цэгүүд

№	Огтлолцсон цэгийн нэр	Огтлолцох гүн, м	Огтлолцох урт, м	Кабелийн тоо, ш	Хоолойн диаметр,мм	Тайлбар
1"	Дулааны шугам	-0.8	2	2	100	Ган хоолой
2"	Барилга руу орох хэсэгт	-0.8	1	2	100	Ган хоолой

огноо
2023.11.16

ELECBEE
"Элекбий" ХХК
Elecbee.llc@gmail.com
9401-4007

Өвөрхангай аймаг, Хархорин сум
"ТӨРИЙН БАНКНЫ ТООЦООНЫ ТӨВИЙН БАРИЛГА"

Кабелийн хүснэгт, Материалын түүвэр, Инженерийн шугам сүлжээтэй кабель огтлолцох цэгүүд

Инженер		Т.Галбадрах	ЕГ Шифр:	Масштаб: М1:	Огноо: 2023/11/16
Гүйцэтгэсэн		Т.Галбадрах	ТГ Шифр: EL-23-А3-96/8	Зургийн дугаар: ГЦ-2	Бүх хуудас: 4
Шалгасан		М.Пүрэвмөнх			

Гадна цахилгаан хангамжийн байгуулалт М1:500

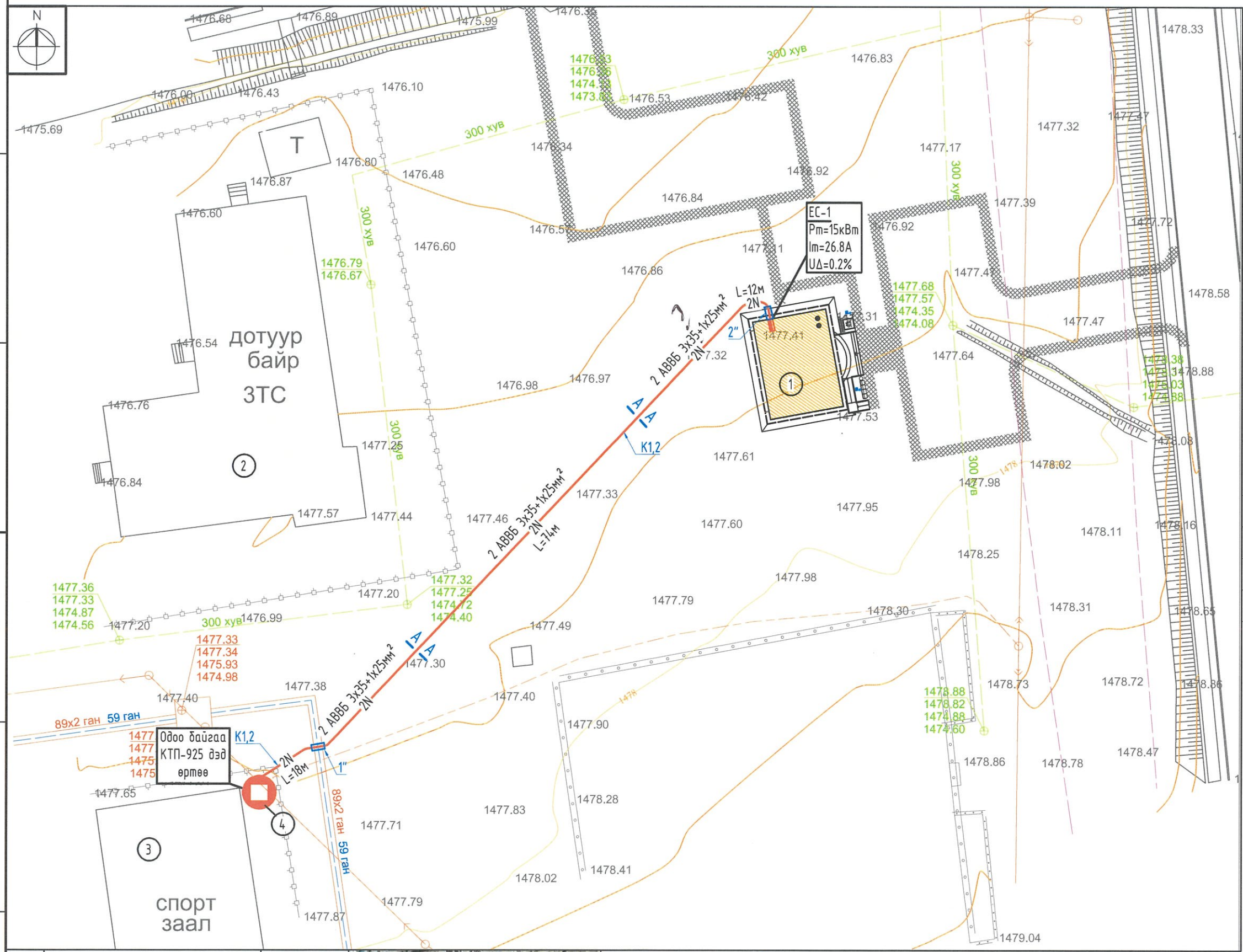

Таних тэмдэг

№	Тэмдэглэгээ	Нэр
1		Дэд өртөө
2		Ерөнхий самбар
3	Pc, Pm, Im	Суурилагдсан чадал, тооцооны чадал, тооцооны гүйдэл
4	N	Төлөвлөж буй 0,4кВ-ын кабель шугам
5	W	Төлөвлөж буй 6кВ, 10кВ-ын кабель шугам
6	N	Төлөвлөж буй кабель шугамыг хоолойд сувлэх хэсэг
7		Шинээр босгох 0.4 кВ-ын төмөр бетон анкер тулгуур
8		Шинээр босгох 0.4 кВ-ын төмөр бетон дундын тулгуур
9		Одоо байгаа барилга
10		Төлөвлөж буй барилга
11	1"	Кабель шугамыг хоолойд сувлэх дугаар
12	A(кабель) N L	А-кабелийн тоо кабель- кабелийн маяг, хөндлөн огтлол, L- кабелийн урт
13	KI	Байгуулалт дээрх кабелийн дугаар
14	A A	Кабелийн огтлолын тэмдэглэгээ
15	1272.51	Одоо байгаа бохир усны шугам
16	1280.80	Одоо байгаа дулаан, цэвэр усны шугам

Зөвшөөрөлцсөн:

"ЭРДЭНЭ БУЛГАНЫ ЦТС ТӨХК"-ийн
Ахлах инженер:

/З.Цэрэнсодном/

Д/Д	Тодорхойлолт	Тайлбар
1	"Төрийн банк"-ны тооцооны төв	Төлөвлөж буй
2	Дотуур байр	Одоо байгаа
3	Спорт зал	Одоо байгаа
4	КТП-925 дэд станц	Одоо байгаа

05.20
2023.11.15.

ELECBEE
"Элекбий" ХХК
Elecbee.llc@gmail.com
9401-4007

Өвөрхангай аймаг, Хархорин сум
"ТӨРИЙН БАНКНЫ ТООЦООНЫ ТӨВИЙН БАРИЛГА"

Гадна цахилгаан хангамжийн байгуулалт М1:500

Инженер		Т.Галбадрах	ЕГ Шифр:	Масштаб: М1:500	Огноо: 2023/11/16
Гүйцэтгэсэн		Т.Галбадрах	ТГ Шифр: EL-23-АЗ-96/8	Зургийн дугаар: ГЦ-3	Бүх хуудас: 4
Шалгасан		М.Пүрэвмөнх			

Кабелийн сувгийн огтлол

Кабелийн сувгийн огтлол-А-А

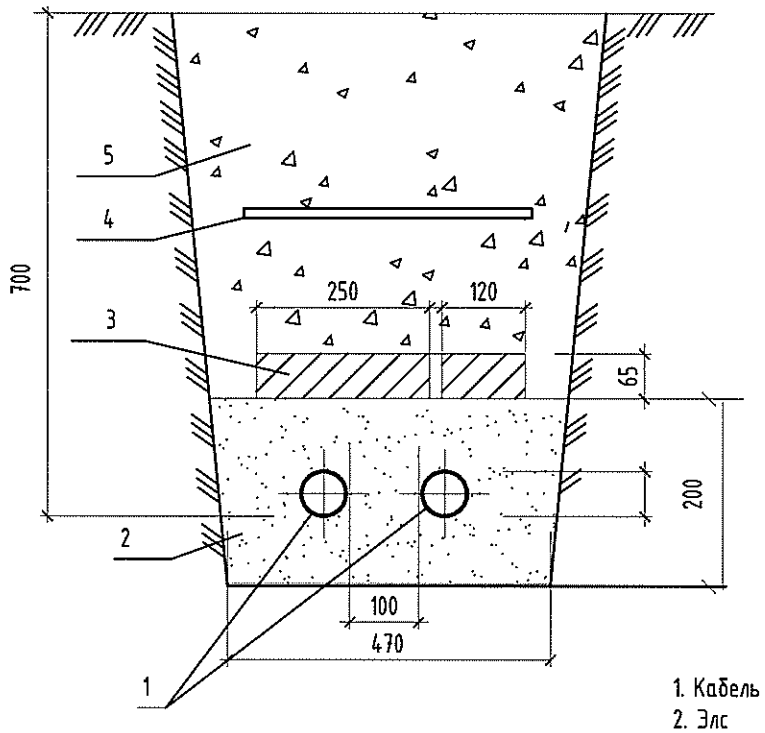

Тайлбар

1. Кабель
2. Элс
3. Тоосго
4. Кабелийн хамгаалалтын тууз
5. Зөөлөн шороон хөрс

Кабелийн сувгийн огтлол-В-В

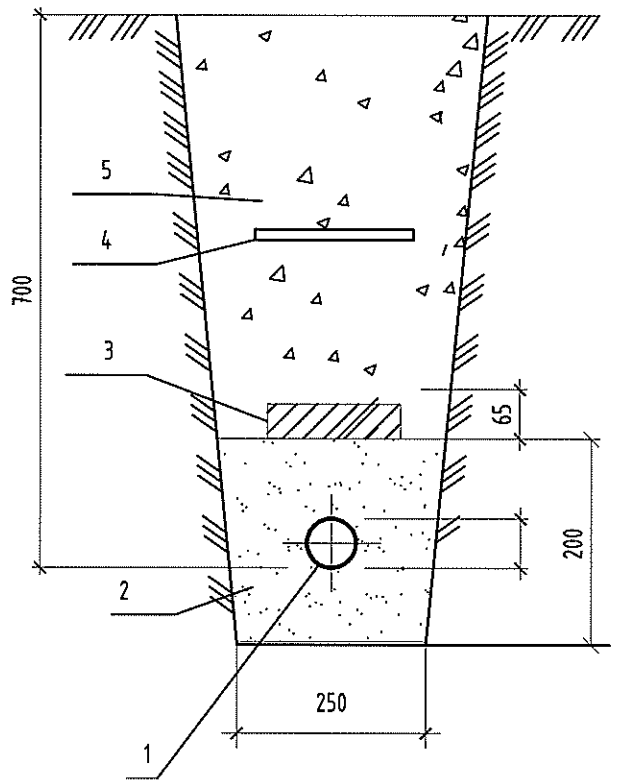

Тайлбар

1. Кабель
2. Элс
3. Тоосго
4. Кабелийн хамгаалалтын тууз
5. Зөөлөн шороон хөрс

ELECBEE
"Элекбий" ХХК
Elecbee.llc@gmail.com
9401-4007

Өвөрхангай аймаг, Хархорин сум
"ТӨРИЙН БАНКНЫ ТООЦООНЫ ТӨВИЙН БАРИЛГА"

Кабелийн сувгийн огтлол

Инженер		Т.Галбадрах	ЕГ Шифр:	Масштаб: M1:	Огноо: 2023/11/16
Гүйцэтгэсэн		Т.Галбадрах	ТГ Шифр: EL-23-АЗ-96/8	Зургийн дугаар: ГЦ-4	Бүх хуудас: 4
Шалгасан		М.Пүрэвменх			