ЗАМ, ТЭЭВРИЙН ХӨГЖЛИЙН ЯАМ

"АНГАД АРВИЖИХ" ХХК

ЗАМ, ТЭЭВРИЙН ЯАМ
ЗАМ, ТЭЭВРИЙН ХӨГЖЛИЙН ТӨВ
Магадлалын ерөнхий дүгнэлтийн
дугаар . 128/2022
МАГАДЛАЛ ХИЙГДСЭН
Магадлал хүчинтэй
Хэлтсийн дарга . . . . . /гарын үсэг/
2022 оны 06 сарын 09 өдөр

Зургийн шифр: С-01/22

Увс аймгийн Баруун туруун сумын цементбетон хучилттай замын төгсгөлөөс Туруун голын төмөрбетон гүүр хүртэлхи0.86км цементбетон хучилттай авто зам, 0,24км хайрган хучилттай авто замын инженерийн нарийвчилсан зураг төсөл

Зөвшөөрсөн:			
	Албан тушаал	Нэр	Гарын үсэг
	Увс аймгийн Баруун туруун сумын засаг дарга	С. УДААНЖАРГАЛ	
Гүйцэтгэгч:			
	"Ангад Арвижих"ХХК-ийн захирал	Н. БАТДЭМБЭРЭЛ	

УЛААНБААТАР ХОТ 2022 он

Зөвшилцсөн:

Увс аймгийн Баруун туруун сумын засаг дарга

С.Удаанжаргал

ҮНДЭСЛЭЛ.

- Монгол улсын 2022 оны төсвийн тухай хуулийн 2-р хавсралтын XV.2.4.1
- Увс аймгийн Баруунтуруун сумын Туруун голын төмөрбетон гүүрийн инженерийн нарийвчилсан зураг төсөв боловсруулах ажлын даалгавар №3Т-47/2021
- Автозамын зураг төсөлд Монгол улсад мөрдөгдөж байгаа “Авто зам төсөллөх” ЗЗБНбД22-004-2016, “Авто замын гүүр ба хоолой БНбД 32-02-12, Авто замын тэмдэг.Техникийн ерөнхий шаардлага. MNS 4957:2014, Авто замын тэмдэглэл. Техникийн ерөнхий шаардлага. MNS 4759:2014, Хот тосгоны төлөвлөлт ба барилгажилт БНбД 30-01-04, Барилга байгууламжийн инженерийн судалгааны нийтлэг үндэслэл БНбД11-07-04-ийн II хэсэг, Авто замын уур амьсгал, геотехникийн нөхцөл АЗУАГН 2.01.01-2004, Газар хөдлөлтийн бүс нутагт барилга төлөвлөх заавар MNS6056:2009, Тахир дутуу иргэдэд зориулсан барилгын төлөвлөлтийн норм БД31.101.04 болон бусад холбогдох норм дүрмүүдийг үндэслэх.

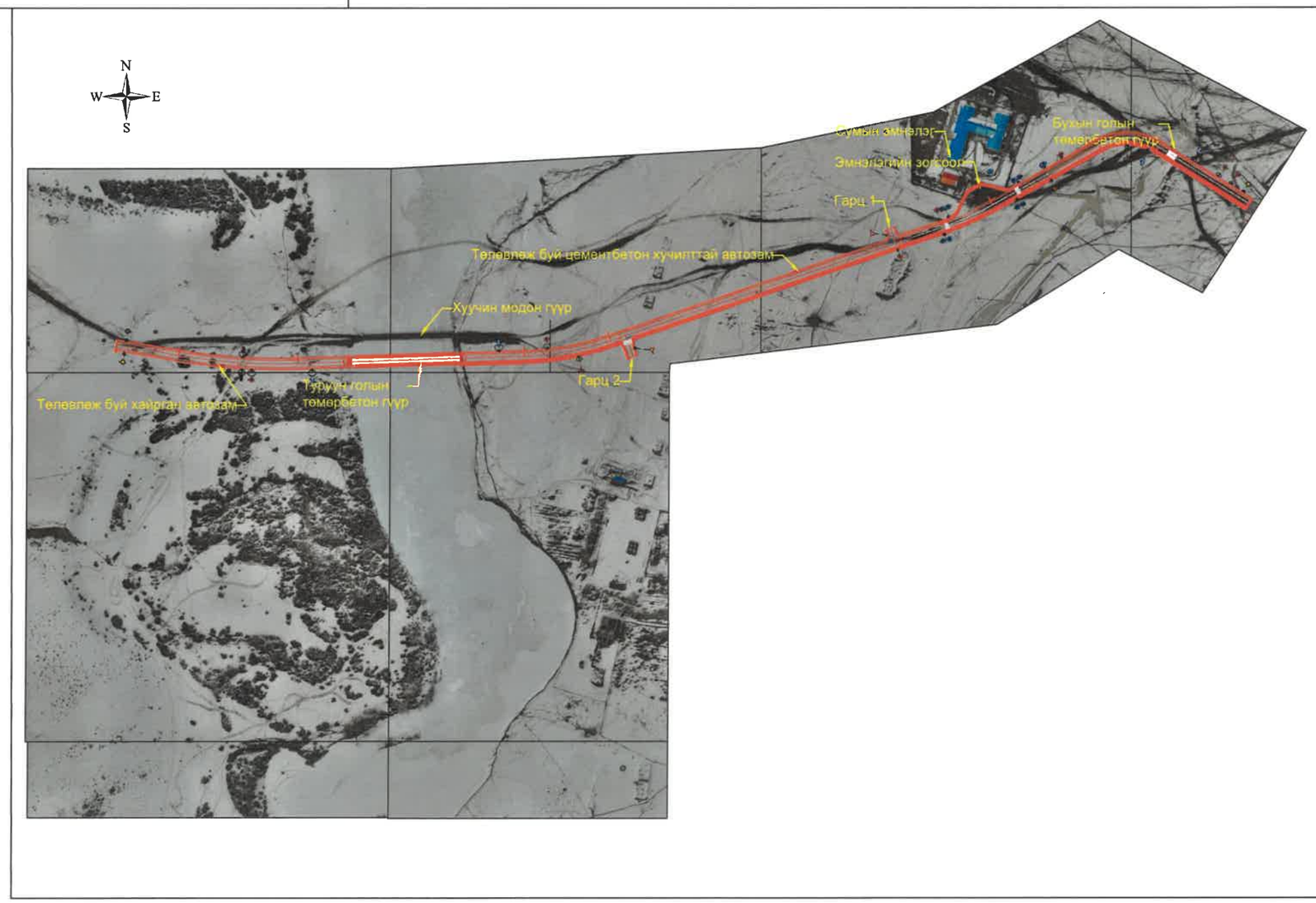

ЗАХИАЛАГЧ	ГҮЙЦЭТГЭГЧ	ТӨСЛИЙН НЭР	ТӨСӨЛЛӨСӨН			ЗУРГИЙН ЕРӨНХИЙ НЭР	ХИЙЦИЙН БА ХЭСЭГЛЭЛИЙН ЗУРАГ:		
ЗАМ, ТЭЭВРИЙН ХӨГЖЛИЙН ЯАМ	Ангад Арвижих	Увс аймгийн Баруун туруун сумын цементбетон хучилттай замын төгсгөлөөс Туруун голын төмөрбетон гүүр хүртэлхи цементбетон хучилттай авто замын инженерийн нарийвчилсан зураг төсөл	Зөвлөх	Х.Гантөмөр		Байршлын зураг	Байршлын зураг		
			ЗЕИнженер	Л.Сайхантөр	Л.Сайхантөр		Хэмжээ	Хуудас	Бүх хуудас
			Гүйцэтгэсэн	Л.Сайхантөр	Л.Сайхантөр		А3	1	1
Зам тээврийн хөгжлийн яам	"Ангад Арвижих" ХХК		Шалгасан	Д.Батболд		Шифр:01/2022	МАСШТАБ: 1:500		2022.05

А3

ТАНИХ ТЭМДЭГ

Rp -1 / 1000.372	Геодезийн цэг
	Төлөвлөж буй зам
	Засмал зам
N W E S	Зүг чиг
	Шороон зам
0+000	Пикет
	Далан
	Нам хүчдэлийн шугам
Т	Байшин
самб.	Самбар
	Гэрэлтүүлэг
	Модон хашаа
	Хайсан хашаа
1154.85	Өндрийн тоот
	Өргөтгөсөн хаялбар
	Үндсэн хаялбар

ТАЙЛБАР

IP	Өнцгийн орой
AI	Эргэлтийн өнцөг
R	Муруйн радиус, м
T1; T2	Тангенсийн урт
L1; L2	Шилжилтийн муруйн урт, м
Б	Биссектрис, м
Д	Домер (2T-Lc)/
Lc	Үндсэн муруйн урт, м
K	Муруйн урт, м
ШМЭ	Шилжилтийн муруйн эхлэл
ШМТ	Шилжилтийн муруйн төгсгөл
МЭ	Муруйн эхлэл
МТ	Муруйн төгсгөл
VC	Босоо муруй
L	Шулуун хэсгийн урт, м
A	Азимут °

ЗАХИАЛАГЧ	ГҮЙЦЭТГЭГЧ	ТӨСЛИЙН НЭР	ТӨСӨЛЛӨСӨН			ЗУРГИЙН ЕРӨНХИЙ НЭР	ХИЙЦИЙН БА ХЭСЭГЛЭЛИЙН ЗУРАГ:		
Зам тээврийн хөгжлийн яам	"Ангад Арвижих" ХХК	Увс аймгийн Баруун туруун сумын цементбетон хучилттай замын төгсгөлөөс Туруун голын төмөрбетон гүүр хүртэлхи цементбетон хучилттай авто замын инженерийн нарийвчилсан зураг төсөл	Зөвлөх	Х.Гантөмөр		Дэвсгэр зураг	Дэвсгэр зураг		
			ЗЕИнженер	Л.Сайхантөр			Хэмжээ	Хуудас	Бүх хуудас
			Гүйцэтгэсэн	Л.Сайхантөр			А3	1	11
			Шалгасан	Д.Батболд		Шифр:01/2022	МАСШТАБ: 1:100		2022.05

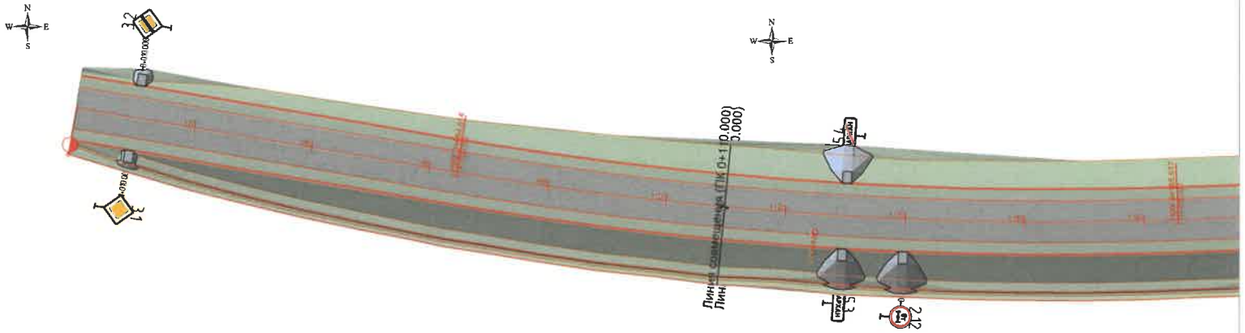

ЗАХИАЛАГЧ	ГҮЙЦЭТГЭГЧ	ТӨСЛИЙН НЭР	ТӨСӨЛЛӨСӨН			ЗУРГИЙН ЕРӨНХИЙ НЭР	ХИЙЦИЙН БА ХЭСЭГЛЭЛИЙН ЗУРАГ:		
ЗАМ, ТЭЭВРИЙН ХӨГЖЛИЙН ЯАМ	Ангад Арвижих	Үвс аймгийн Баруун туруун сумын цементбетон хучилттай замын төгсгөлөөс Туруун голын төмөрбетон гүүр хүртэлхи цементбетон хучилттай авто замын инженерийн нарийвчилсан зураг төсөл	Зөвлөх	Х.Гантөмөр		Дэвсгэр зураг	Дэвсгэр зураг		
			ЗЕИнженер	Л.Сайхантөр	Л.Сайхантөр		Хэмжээ	Хуудас	Бүх хуудас
			Гүйцэтгэсэн	Л.Сайхантөр	Л.Сайхантөр		А3	2	11
Зам тээврийн хөгжлийн яам	"Ангад Арвижих" ХХК		Шалгасан	Д.Батболд		Шифр:01/2022	МАСШТАБ: 1:1000		2022.05

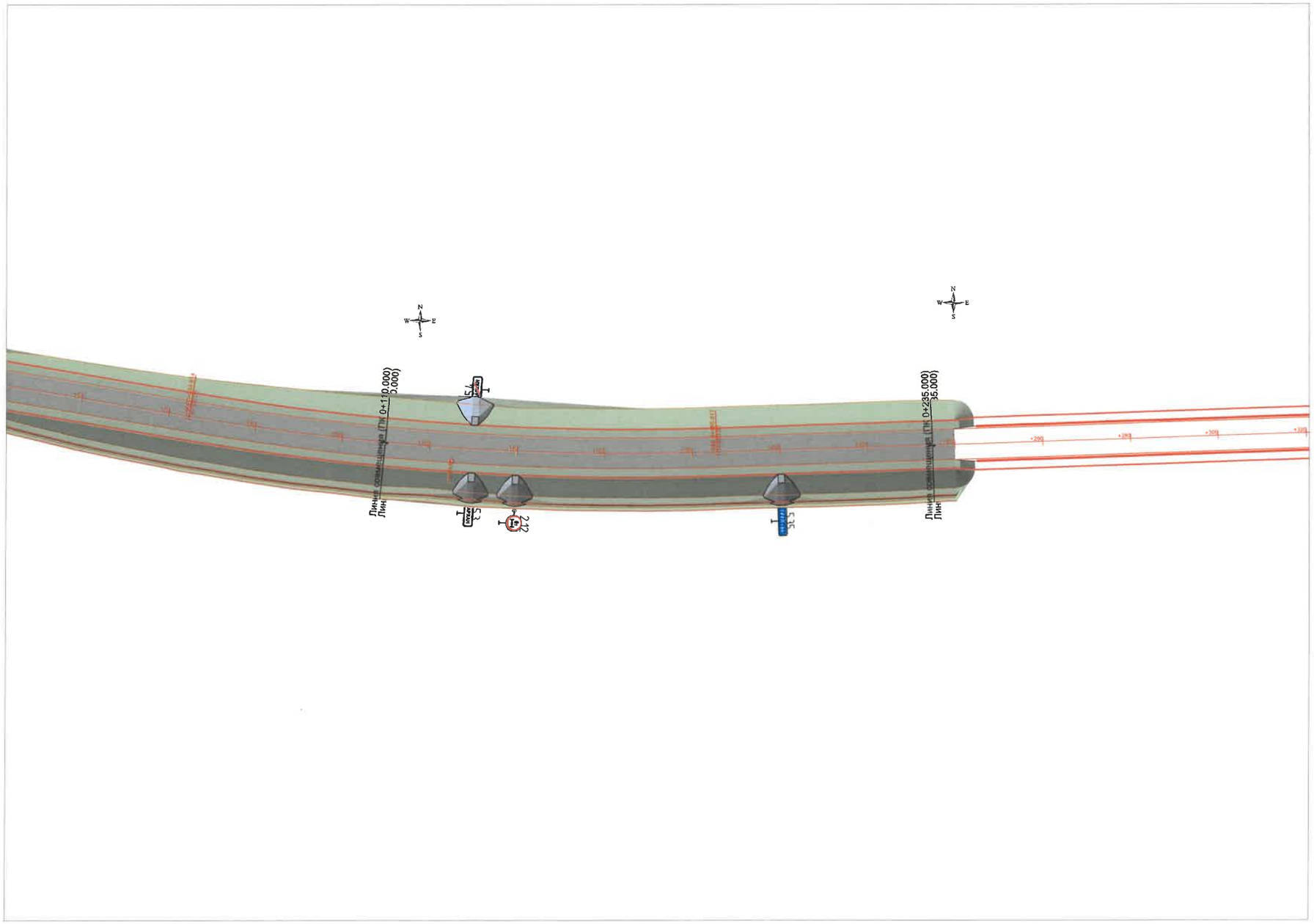

ЗАХИАЛАГЧ	ГҮЙЦЭТГЭГЧ	ТӨСЛИЙН НЭР	ТӨСӨЛЛӨСӨН			ЗУРГИЙН ЕРӨНХИЙ НЭР	ХИЙЦИЙН БА ХЭСЭГЛЭЛИЙН ЗУРАГ:		
		Үвс аймгийн Баруун туруун сумын цементбетон хучилттай замын төгсгөлөөс Туруун голын төмөрбетон гүүр хүртэлхи цементбетон хучилттай авто замын инженерийн нарийвчилсан зураг төсөл	Зөвлөх	Х.Гантөмөр		Дэвсгэр зураг	Дэвсгэр зураг		
			ЗЕИнженер	Л.Сайхантөр			Хэмжээ	Хуудас	Бүх хуудас
			Гүйцэтгэсэн	Л.Сайхантөр			А3	3	11
Зам тээвэрийн хөгжлийн яам	"Ангад Арвижих" ХХК		Шалгасан	Д.Батболд		Шифр:01/2022	МАСШТАБ: 1:1000		2022.05

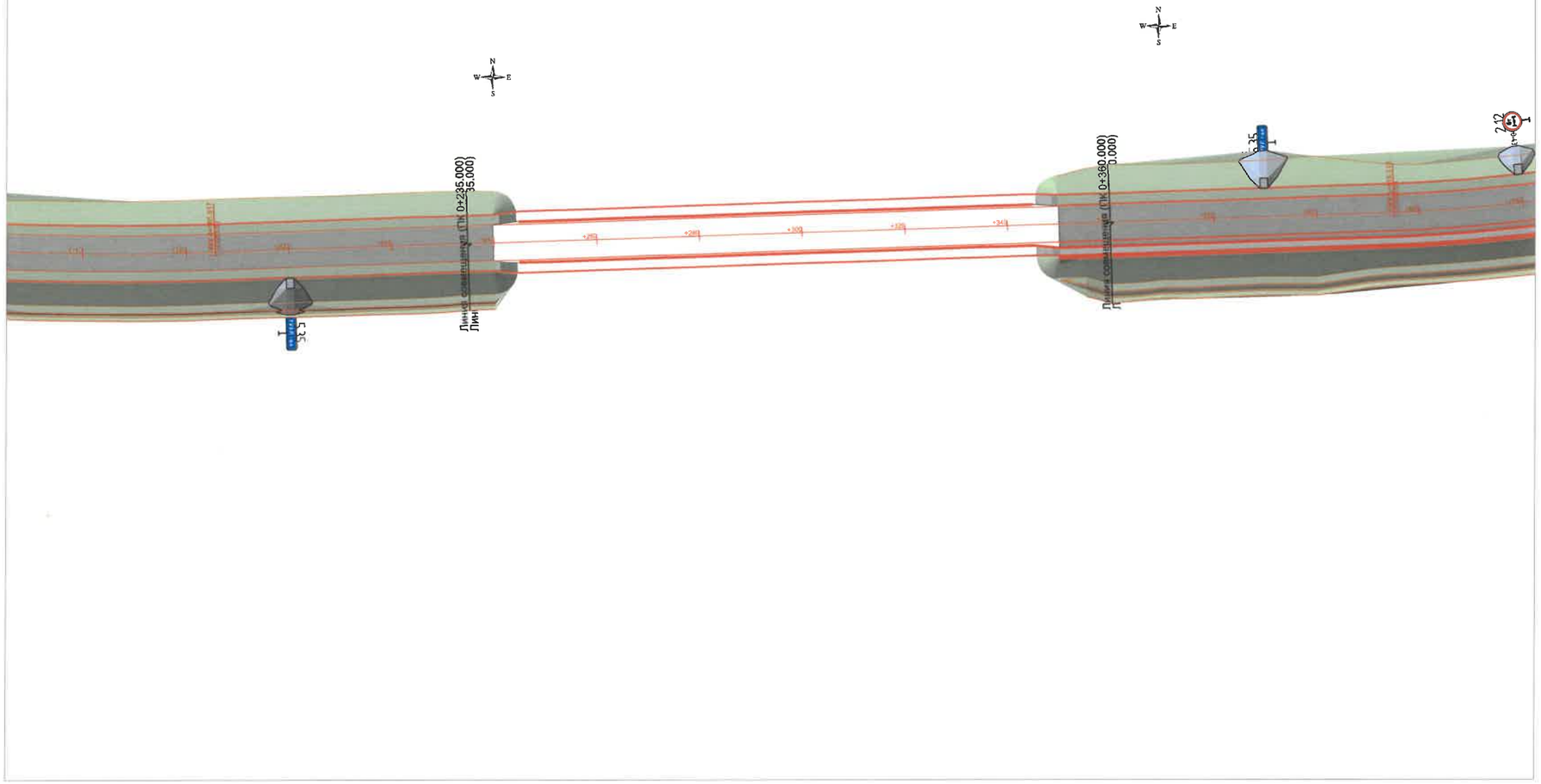

ЗАХИАЛАГЧ	ГҮЙЦЭТГЭГЧ	ТӨСЛИЙН НЭР	ТӨСӨЛЛӨСӨН			ЗУРГИЙН ЕРӨНХИЙ НЭР	ХИЙЦИЙН БА ХЭСЭГЛЭЛИЙН ЗУРАГ:		
ЗАМ, ТЭЭВРИЙН ХӨГЖЛИЙН ЯАМ	Ангад Арвижих	Үвс аймгийн Баруун туруун сумын цементбетон хучилттай замын төгсгөлөөс Туруун голын төмөрбетон гүүр хүртэлхи цементбетон хучилттай авто замын инженерийн нарийвчилсан зураг төсөл	Зөвлөх	Х.Гантөмөр		Дэвсгэр зураг	Дэвсгэр зураг		
			ЗЕИнженер	Л.Сайхантөр			Хэмжээ	Хуудас	Бүх хуудас
			Гүйцэтгэсэн	Л.Сайхантөр			А3	4	11
Зам тээврийн хөгжлийн яам	"Ангад Арвижих" ХХК		Шалгасан	Д.Батболд		Шифр:01/2022	МАСШТАБ: 1:1000		2022.05

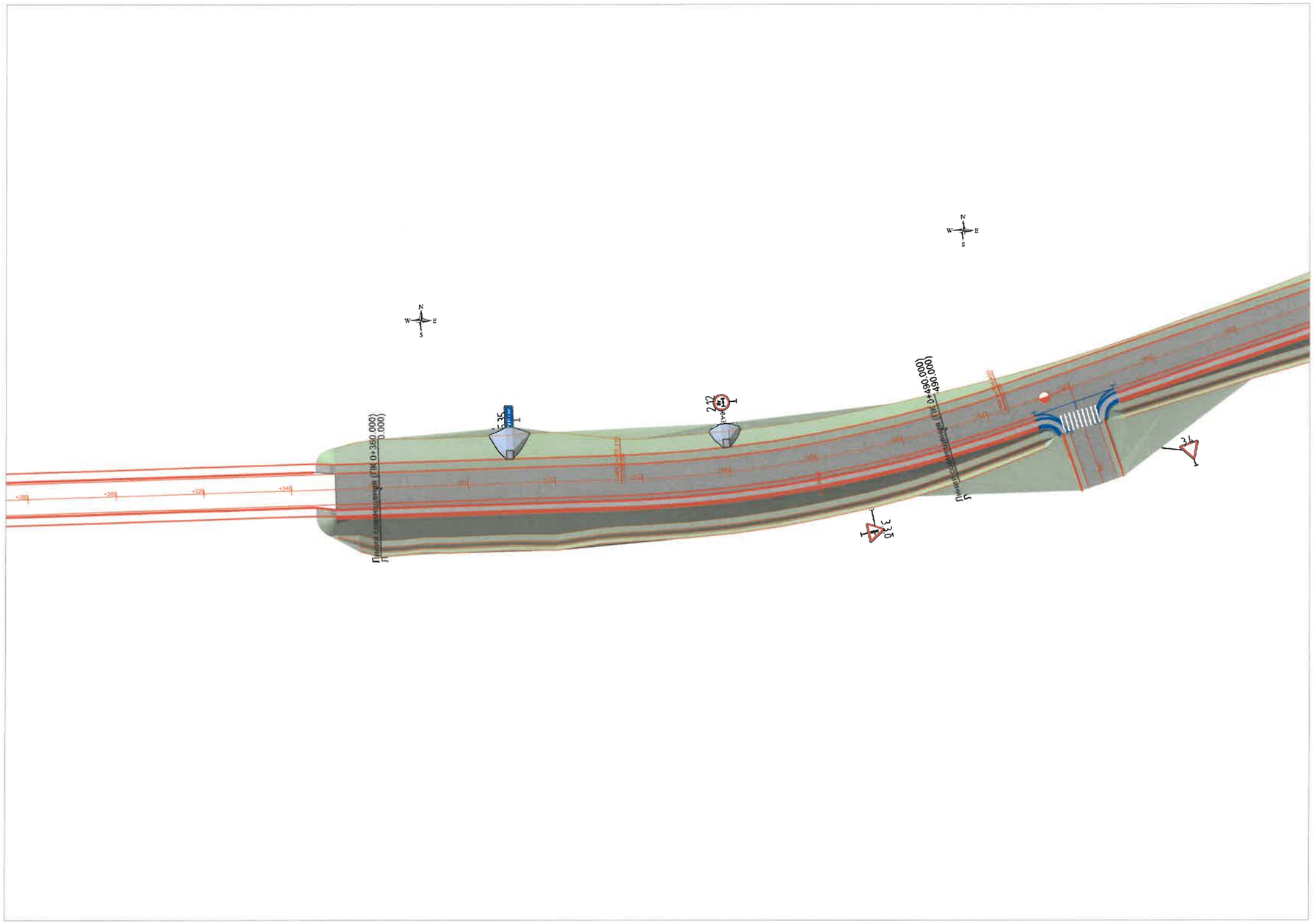
Линий сонгосонгоонд (ГПК 0+350.000)
0.000)
Линий сонгосонгоонд (ГПК 0+490.000)
490.000)
N
W
E
S
+280
+300
+320
+340
+360
+380
+400
+420
+440
+460
+480
+500
+520
+540
+560
+580
+600
+620
+640
+660
+680
+700
+720
+740
+760
+780
+800
+820
+840
+860
+880
+900
+920
+940
+960
+980
+1000
+1020
+1040
+1060

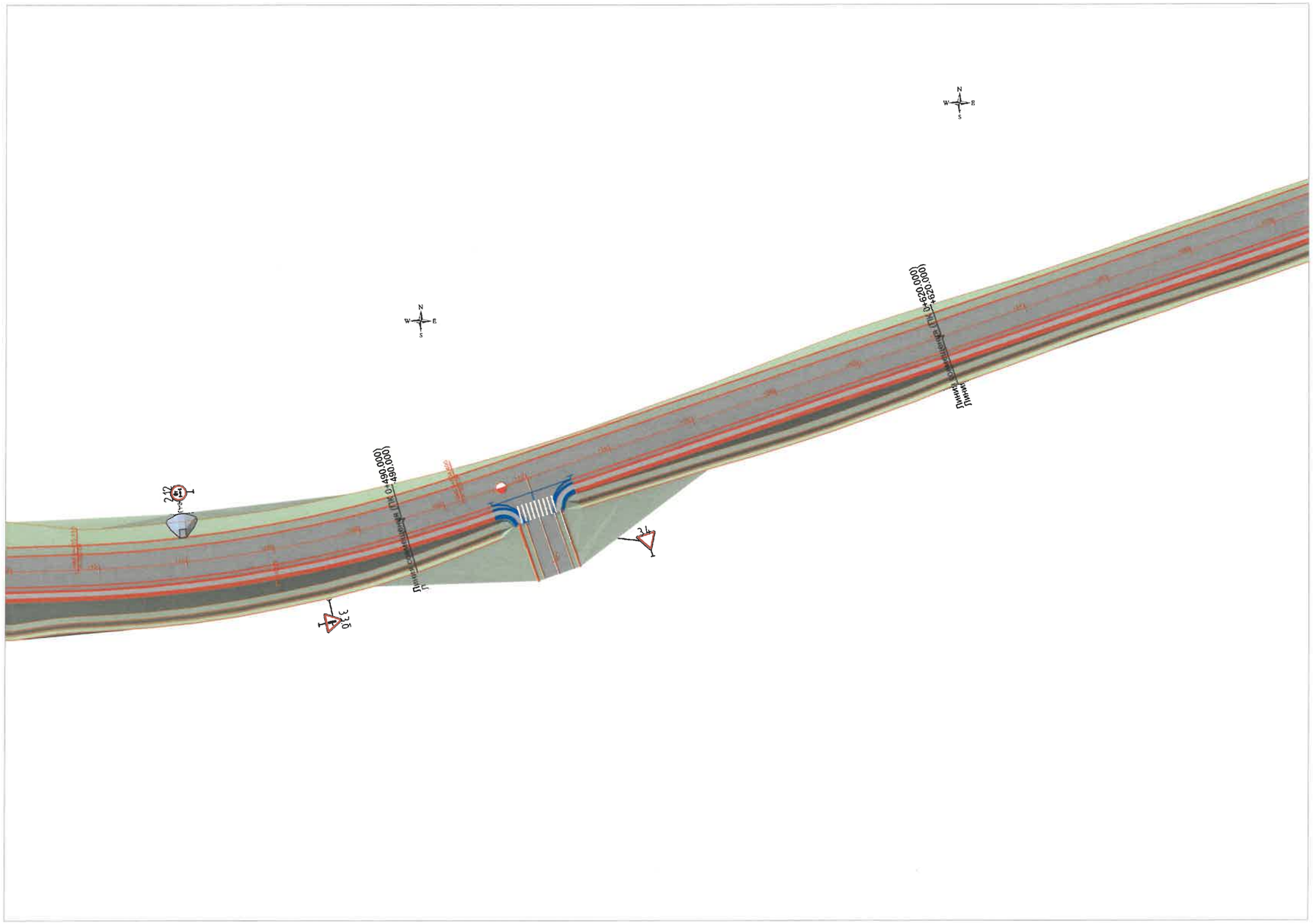

ЗАХИАЛАГЧ	ГҮЙЦЭТГЭГЧ	ТӨСЛИЙН НЭР	ТӨСӨЛЛӨСӨН			ЗУРГИЙН ЕРӨНХИЙ НЭР	ХИЙЦИЙН БА ХЭСЭГЛЭЛИЙН ЗУРАГ:		
ЗАМ, ТЭЭВРИЙН ХӨГЖЛИЙН ЯАМ	Ангад Арвижих	Увс аймгийн Баруун туруун сумын цементбетон хучилттай замын төгсгөлөөс Туруун голын төмөрбетон гүүр хүртэлхи цементбетон хучилттай авто замын инженерийн нарийвчилсан зураг төсөл	Зөвлөх	Х.Гантөмөр		Дэвсгэр зураг	Дэвсгэр зураг		
			ЗЕИнженер	Л.Сайхантөр	Л.Сайхантөр		Хэмжээ	Хуудас	Бүх хуудас
			Гүйцэтгэсэн	Л.Сайхантөр	Л.Сайхантөр		А3	6	11
Зам тээврийн хөгжлийн яам	"Ангад Арвижих" ХХК		Шалгасан	Д.Батболд		Шифр:01/2022	МАСШТАБ: 1:1000		2022.05

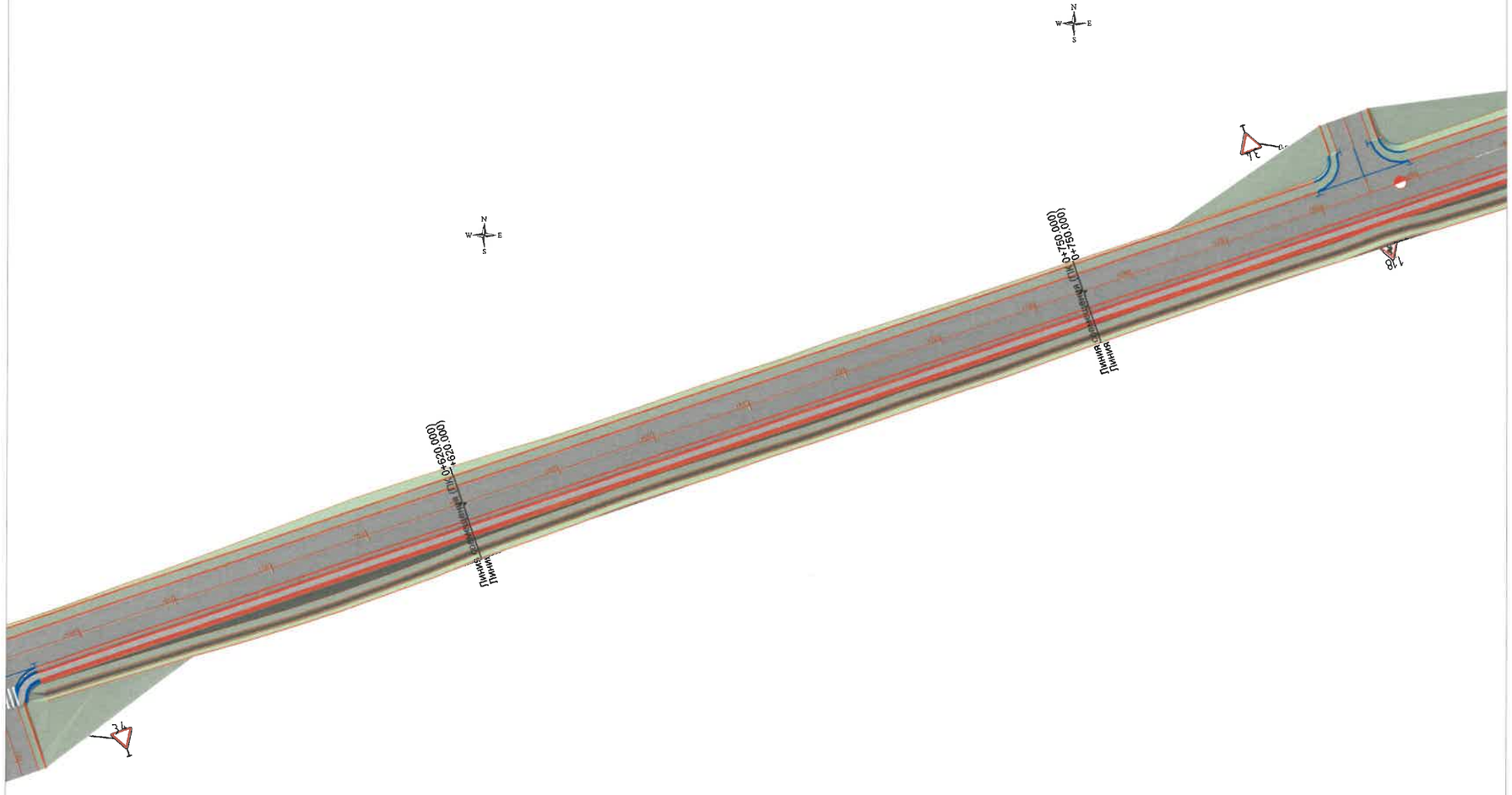

ЗАХИАЛАГЧ	ГҮЙЦЭТГЭГЧ	ТӨСЛИЙН НЭР	ТӨСӨЛЛӨСӨН			ЗУРГИЙН ЕРӨНХИЙ НЭР	ХИЙЦИЙН БА ХЭСЭГЛЭЛИЙН ЗУРАГ:		
		Үвс аймгийн Баруун туруун сумын цементбетон хучилттай замын төгсгөлөөс Туруун голын төмөрбетон гүүр хүртэлхи цементбетон хучилттай авто замын инженерийн нарийвчилсан зураг төсөл	Зөвлөх	Х.Гантөмөр		Дэвсгэр зураг	Дэвсгэр зураг		
			ЗЕИнженер	Л.Сайхантөр	Л.Сайхантөр		Хэмжээ	Хуудас	Бүх хуудас
			Гүйцэтгэсэн	Л.Сайхантөр	Л.Сайхантөр		А3	7	
Зам тээвэрийн хөгжлийн яам	"Ангад Арвижих" ХХК		Шалгасан	Д.Батболд		Шифр:01/2022			2022.05

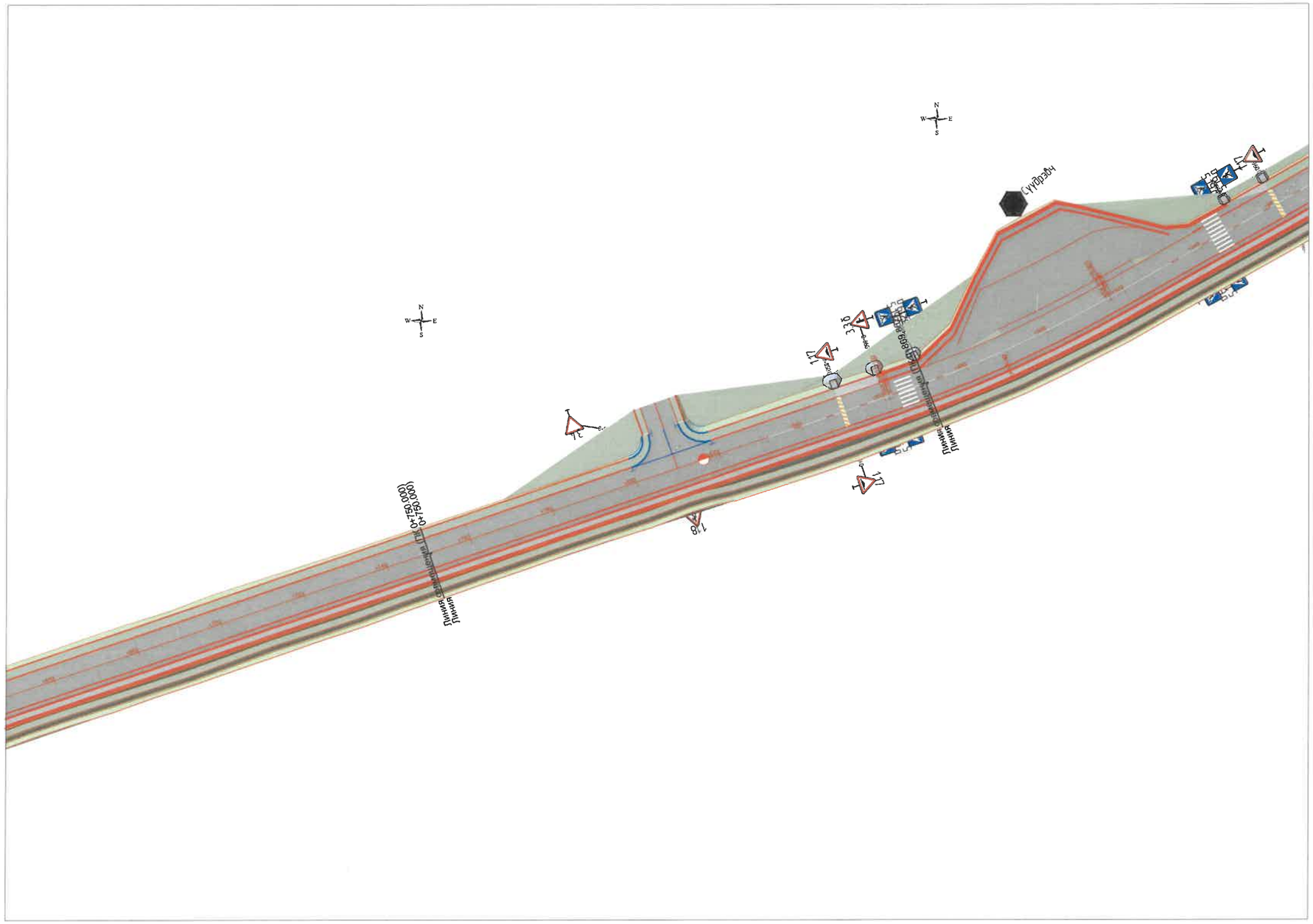

ЗАХИАЛАГЧ	ГҮЙЦЭТГЭГЧ	ТӨСЛИЙН НЭР	ТӨСӨЛЛӨСӨН			ЗУРГИЙН ЕРӨНХИЙ НЭР	ХИЙЦИЙН БА ХЭСЭГЛЭЛИЙН ЗУРАГ:		
Улаан-Уул дүүрэг		Увс аймгийн Баруун туруун сумын цементбетон хучилттай замын төгсгөлөөс Туруун голын төмөрбетон гүүр хүртэлхи цементбетон хучилттай авто замын инженерийн нарийвчилсан зураг төсөл	Зөвлөх	Х.Гантөмөр		Дэвсгэр зураг	Дэвсгэр зураг		
			ЗЕИнженер	Л.Сайхантөр	Л.Сайхантөр		Хэмжээ	Хуудас	Бүх хуудас
Зам тээвэрийн хөгжлийн яам	"Ангад Арвижих" ХХК		Гүйцэтгэсэн	Л.Сайхантөр	Л.Сайхантөр		А3	8	
			Шалгасан	Д.Батболд		Шифр:01/2022			2022.05

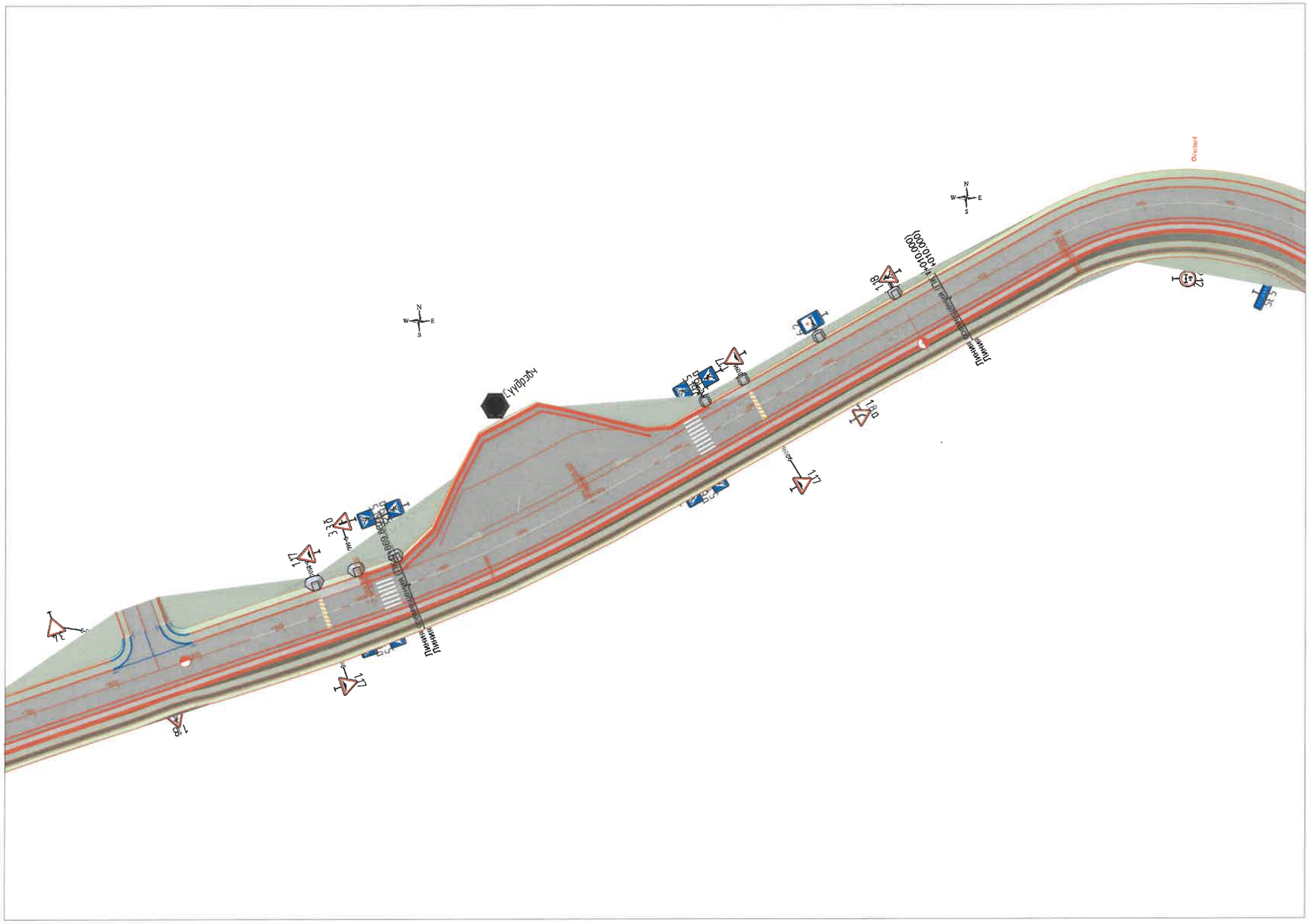

ЗАХИАЛАГЧ	ГҮЙЦЭТГЭГЧ	ТӨСЛИЙН НЭР	ТӨСӨЛЛӨСӨН			ЗУРГИЙН ЕРӨНХИЙ НЭР	ХИЙЦИЙН БА ХЭСЭГЛЭЛИЙН ЗУРАГ:		
Улаанбаатар хот		Увс аймгийн Баруун туруун сумын цементбетон хучилттай замын төгсгөлөөс Туруун голын төмөрбетон гүүр хүртэлхи цементбетон хучилттай авто замын инженерийн нарийвчилсан зураг төсөл	Зөвлөх	Х.Гантөмөр		Дэвсгэр зураг	Дэвсгэр зураг		
			ЗЕИнженер	Л.Сайхантөр	Л.Сайхантөр		Хэмжээ	Хуудас	Бүх хуудас
			Гүйцэтгэсэн	Л.Сайхантөр	Л.Сайхантөр		А3	9	
Зам тээвэрийн хөгжлийн яам	"Ангад Арвижих" ХХК		Шалгасан	Д.Батболд		Шифр:01/2022			2022.05

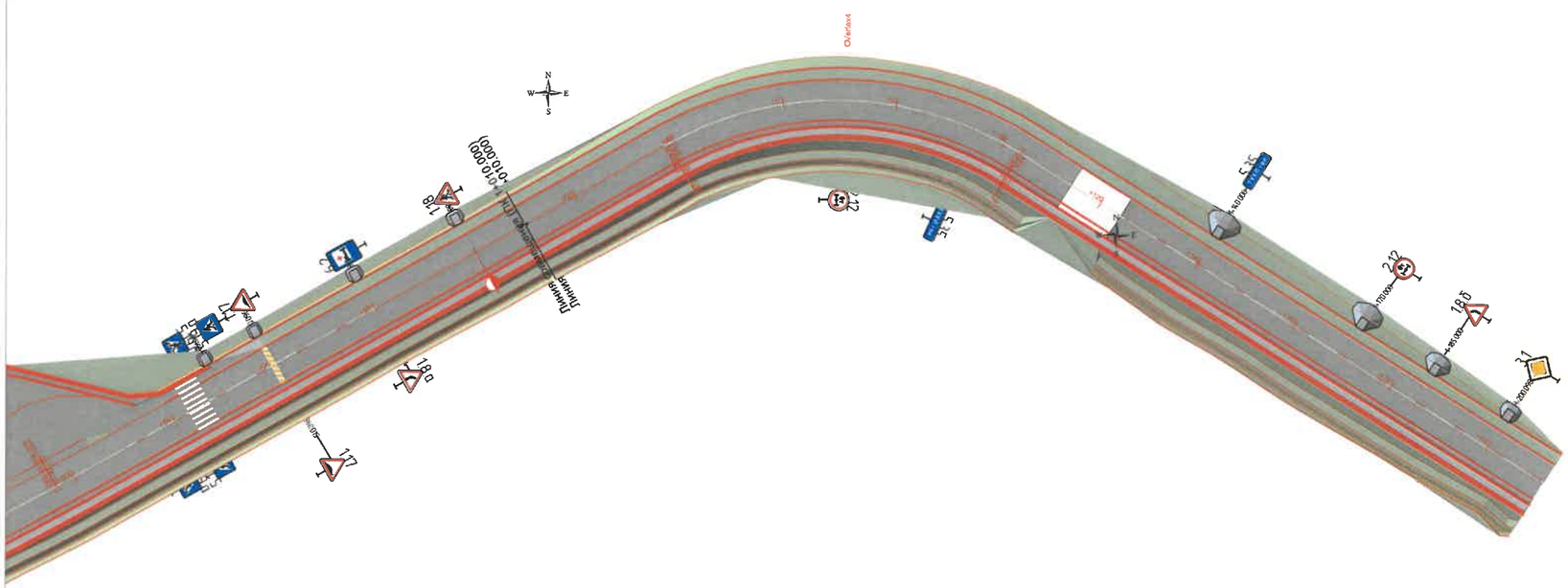

ЗАХИАЛАГЧ	ГҮЙЦЭТГЭГЧ	ТӨСЛИЙН НЭР	ТӨСӨЛЛӨСӨН			ЗУРГИЙН ЕРӨНХИЙ НЭР	ХИЙЦИЙН БА ХЭСЭГЛЭЛИЙН ЗУРАГ:		
		Увс аймгийн Баруун туруун сумын цементбетон хучилттай замын төгсгөлөөс Туруун голын төмөрбетон гүүр хүртэлхи цементбетон хучилттай авто замын инженерийн нарийвчилсан зураг төсөл	Зөвлөх	Х.Гантөмөр		Дэвсгэр зураг	Дэвсгэр зураг		
			ЗЕИнженер	Л.Сайхантөр			Хэмжээ	Хуудас	Бүх хуудас
			Гүйцэтгэсэн	Л.Сайхантөр			А3	10	10
Зам тээвэрийн хөгжлийн яам	"Ангад Арвижих" ХХК		Шалгасан	Д.Батболд		Шифр:01/2022	МАСШТАБ: 1:1000		2022.05

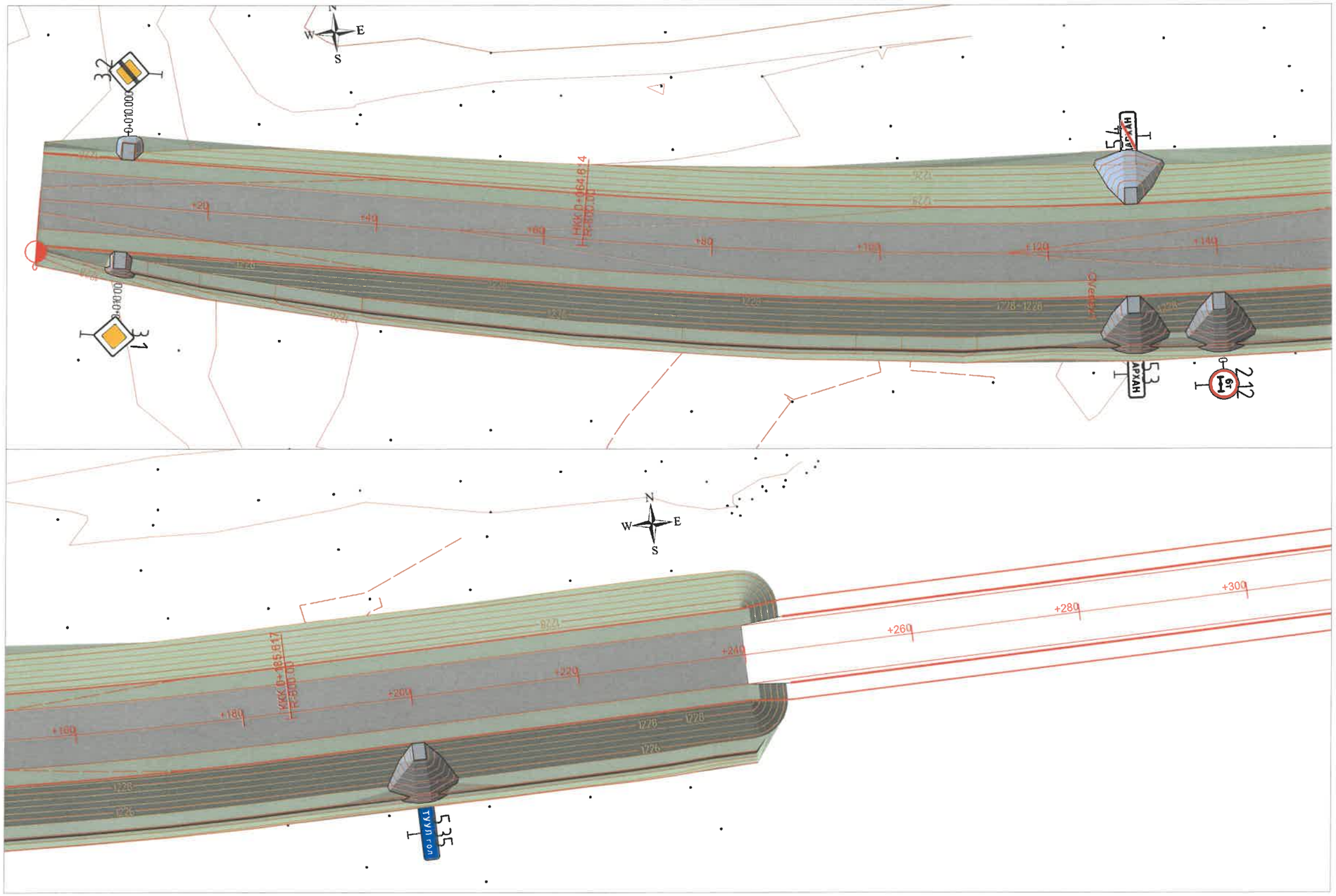

ЗАХИАЛАГЧ	ГҮЙЦЭТГЭГЧ	ТӨСЛИЙН НЭР	ТӨСӨЛЛӨСӨН			ЗУРГИЙН ЕРӨНХИЙ НЭР	ХИЙЦИЙН БА ХЭСЭГЛЭЛИЙН ЗУРАГ:		
ЗАМ, ТЭЭВРИЙН ХӨГЖЛИЙН ЯАМ	Ангад Арвижих	Үвс аймгийн Баруун туруун сумын цементбетон хучилттай замын төгсгөлөвс Туруун голын төмөрбетон гүүр хуртэлхи цементбетон хучилттай авто замын инженерийн нарийвчилсан зураг төсөл	Зөвлөх	Х.Гантөмөр		Хөдөлгөөн зохион байгуулалтын зураг			
			ЗЕИнженер	Л.Сайхантөр	Л.Сайхантөр		Хэмжээ	Хуудас	Бүх хуудас
			Гүйцэтгэсэн	Л.Сайхантөр	Л.Сайхантөр		А3	1	4
Зам тээврийн хөгжлийн яам	"Ангад Арвижих" ХХК		Шалгасан	Д.Батболд		Шифр:01/2022	МАСШТАБ: 1:500		2022.05

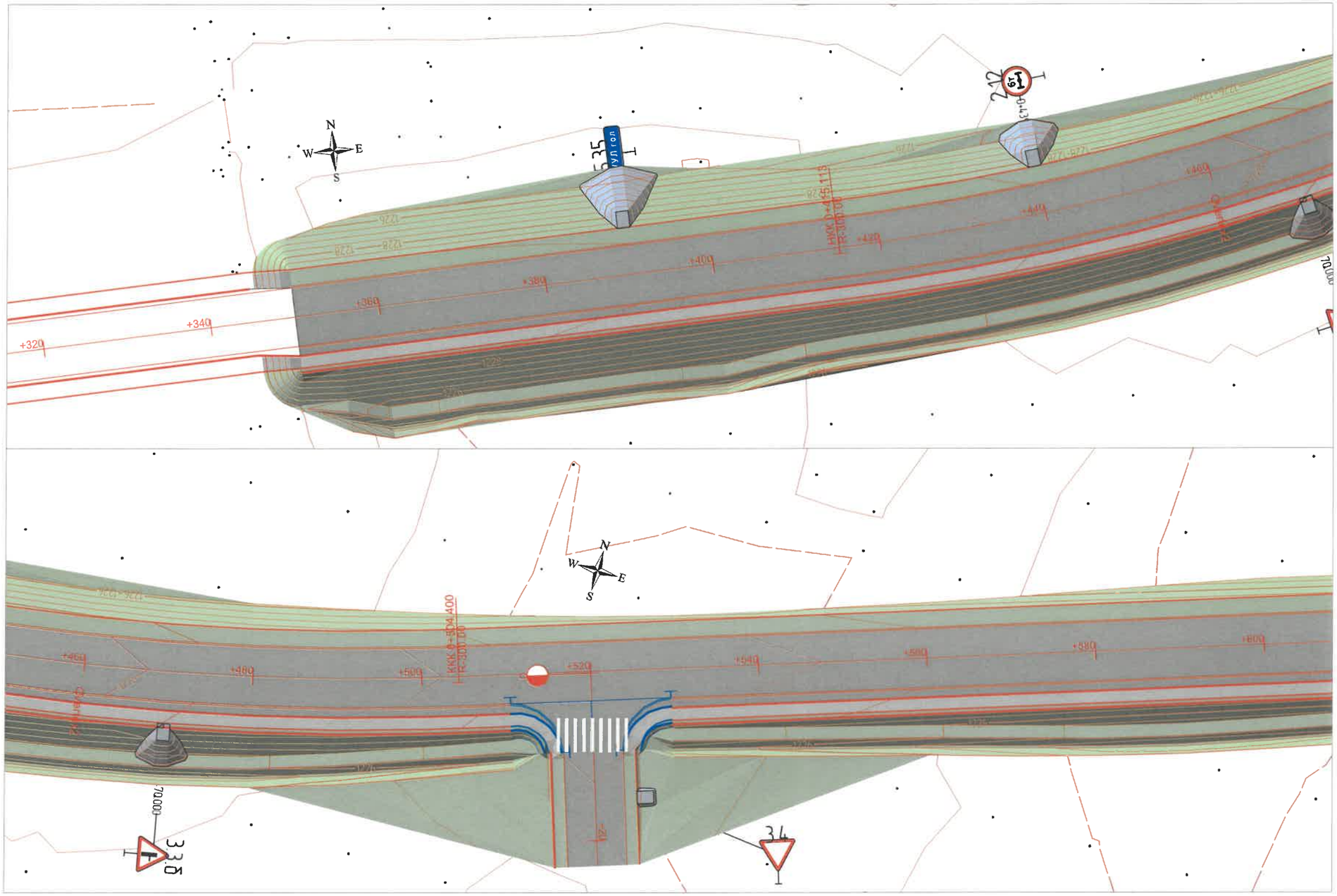

ЗАХИАЛАГЧ	ГҮЙЦЭТГЭГЧ	ТӨСЛИЙН НЭР	ТӨСӨЛЛӨСӨН			ЗУРГИЙН ЕРӨНХИЙ НЭР	ХИЙЦИЙН БА ХЭСЭГЛЭЛИЙН ЗУРАГ:		
ЗАМ, ТЭЭВРИЙН ХӨГЖЛИЙН ЯАМ	Анхад Арвижих	Үвс аймгийн Баруун туруун сумын цементбетон хучилттай замын төгсгөлөөс Туруун голын төмөрбетон гүүр хүртэлхи цементбетон хучилттай авто замын инженерийн нарийвчилсан зураг төсөл	Зөвлөх	Х.Гантөмөр		Хөдөлгөөн зохион байгуулалтын зураг			
			ЗЕИнженер	Л.Сайхантөр	Л.Сайхантөр		Хэмжээ	Хуудас	Бүх хуудас
			Гүйцэтгэсэн	Л.Сайхантөр	Л.Сайхантөр		А3	2	4
Зам тээвэрийн хөгжлийн яам	"Анхад Арвижих" ХХК		Шалгасан	Д.Батболд		Шифр:01/2022	МАСШТАБ: 1:500		2022.05

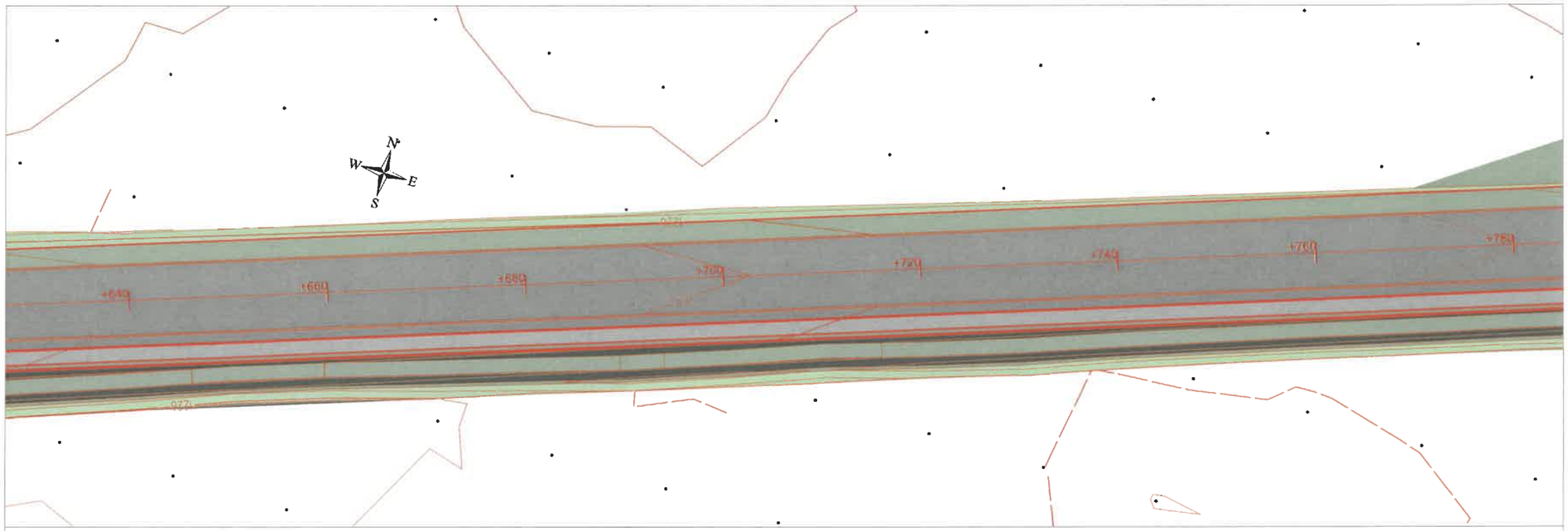

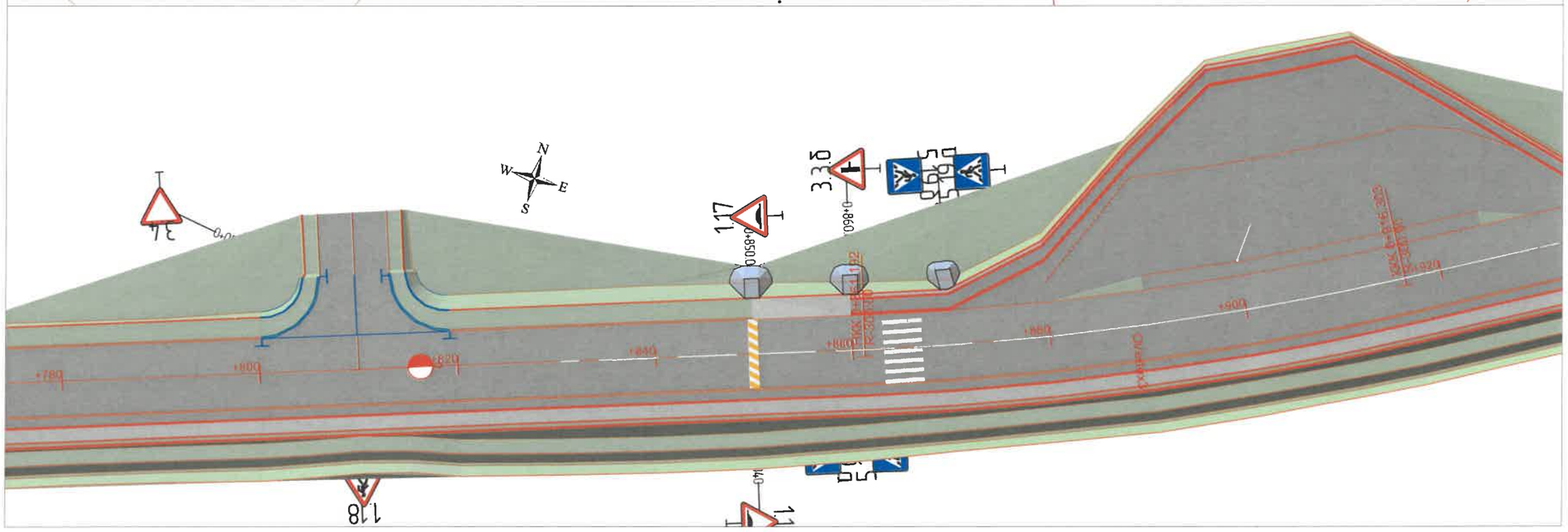

ЗАХИАЛАГЧ	ГҮЙЦЭТГЭГЧ	ТӨСЛИЙН НЭР	ТӨСӨЛЛӨСӨН			ЗУРГИЙН ЕРӨНХИЙ НЭР	ХИЙЦИЙН БА ХЭСЭГЛЭЛИЙН ЗУРАГ:		
ЗАМ, ТӨХӨРӨМЖИЙН ХӨГЖЛИЙН ЯАМ	Ангад Арвижих	Үөс аймгийн Баруун туруун сумын цементбетон хучилттай замын төгсгөлөөс Туруун голын төмөрбетон гүүр хүртэлхи цементбетон хучилттай авто замын инженерийн нарийвчилсан зураг төсөл	Зөвлөх	Х.Гантөмөр		Хөдөлгөөн зохион байгуулалтын зураг			
			ЗЕИнженер	Л.Сайхантөр	Л.Сайхантөр		Хэмжээ	Хуудас	Бүх хуудас
			Гүйцэтгэсэн	Л.Сайхантөр	Л.Сайхантөр		А3	3	4
Зам тээврийн хөгжлийн яам	"Ангад Арвижих" ХХК		Шалгасан	Д.Батболд		Шифр:01/2022	МАСШТАБ: 1:500		2022.05

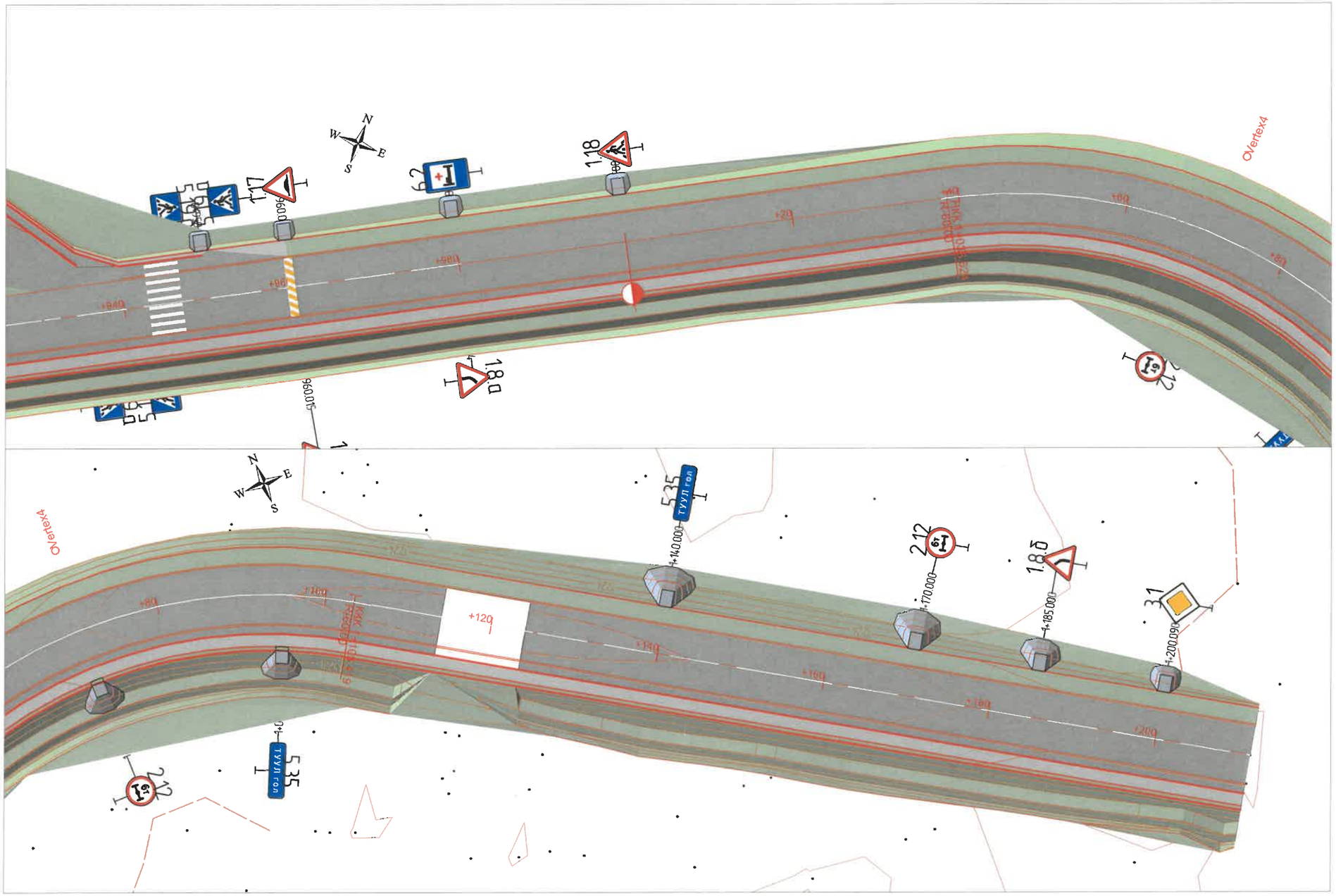

ЗАХИАЛАГЧ	ГҮЙЦЭТГЭГЧ	ТӨСЛИЙН НЭР	ТӨСӨЛЛӨСӨН			ЗУРГИЙН ЕРӨНХИЙ НЭР	ХИЙЦИЙН БА ХЭСЭГЛЭЛИЙН ЗУРАГ:		
ЗАМ, ТЭЭВРИЙН ХӨГЖЛИЙН ЯАМ	Ангад Арвижих	Увс аймгийн Баруун туруун сумын цементбетон хучилттай замын төгсгөлөөс Туруун голын төмөрбетон гүүр хүртэлхи цементбетон хучилттай авто замын инженерийн нарийвчилсан зураг төсөл	Зөвлөх	Х.Гантөмөр		Хөдөлгөөн зохион байгуулалтын зураг			
			ЗЕИнженер	Л.Сайхантөр	Л.Сайхантөр		Хэмжээ	Хуудас	Бүх хуудас
			Гүйцэтгэсэн	Л.Сайхантөр	Л.Сайхантөр		А3	4	4
Зам тээврийн хөгжлийн яам	"Ангад Арвижих" ХХК		Шалгасан	Д.Батболд		Шифр:01/2022	МАСШТАБ: 1:500		2022.05

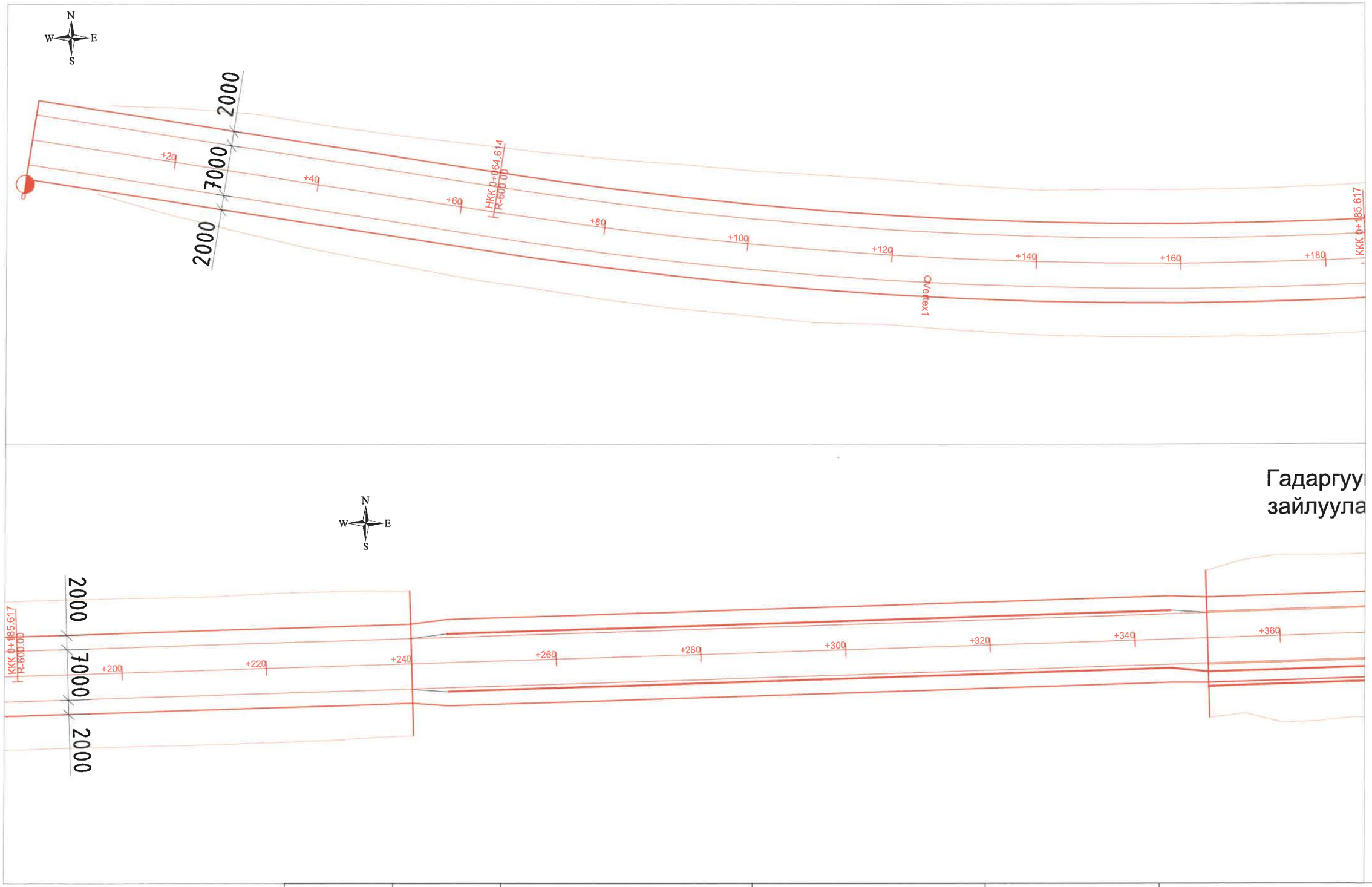

Гадаргуу зайлуула

ЗАХИАЛАГЧ	ГҮЙЦЭТГЭГЧ	ТӨСЛИЙН НЭР	ТӨСӨЛЛӨСӨН			ЗУРГИЙН ЕРӨНХИЙ НЭР	ХИЙЦИЙН БА ХЭСЭГЛЭЛИЙН ЗУРАГ:		
ЗАМ, ТЭЭВРИЙН ХӨГЖЛИЙН ЯАМ	Ангад Арвижих	Үбс аймгийн Баруун туруун сумын цементбетон хучилттай замын төгсгөлөөс Туруун голын төмөрбетон гүүр хүртэлхи цементбетон хучилттай авто замын инженерийн нарийвчилсан зураг төсөл	Зөвлөх	Х.Гантөмөр		Зай хэмжээний зураг			
			ЗЕИнженер	Л.Сайхантөр	Л.Сайхантөр		Хэмжээ	Хуудас	Бүх хуудас
			Гүйцэтгэсэн	Л.Сайхантөр	Л.Сайхантөр		А3	1	4
Зам тээврийн хөгжлийн яам	"Ангад Арвижих" ХХК		Шалгасан	Д.Батболд		Шифр:01/2022	МАСШТАБ: 1:1000		2022.05

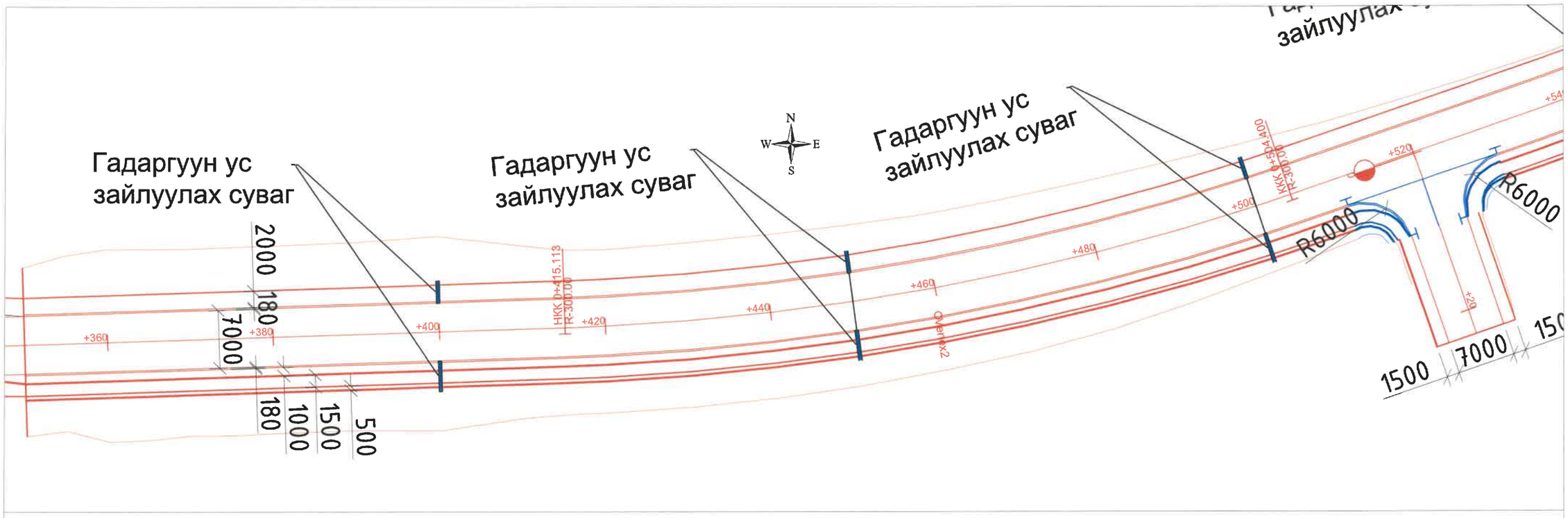

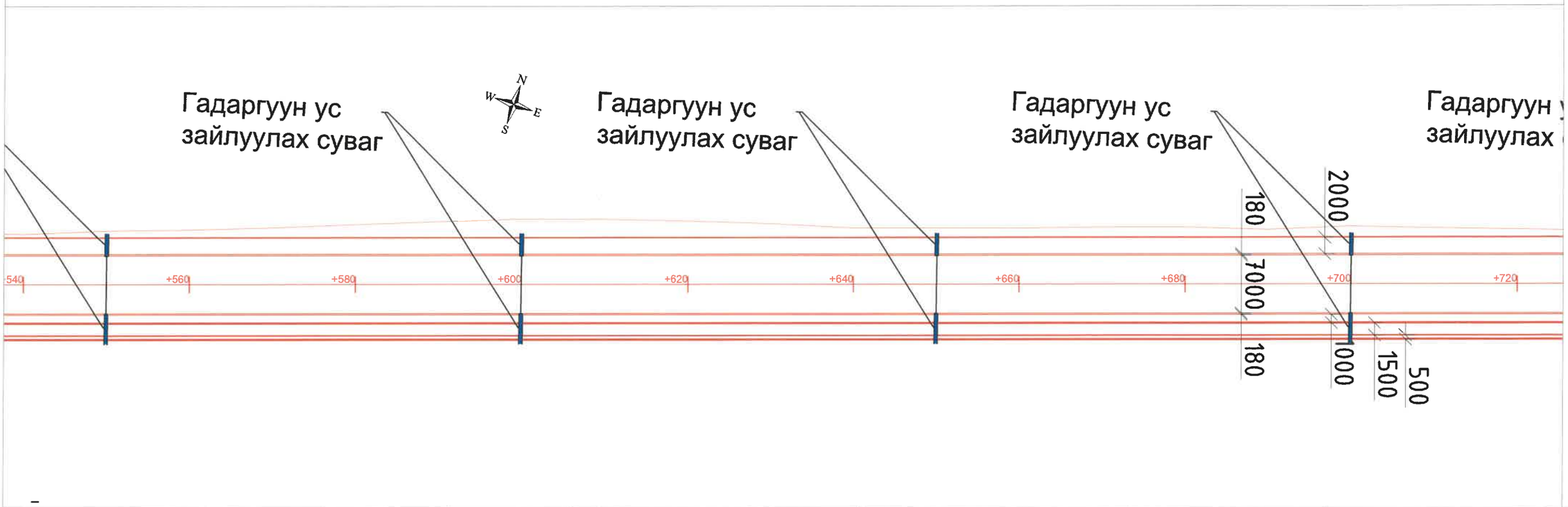

ЗАХИАЛАГЧ	ГҮЙЦЭТГЭГЧ	ТӨСЛИЙН НЭР	ТӨСӨЛЛӨСӨН			ЗУРГИЙН ЕРӨНХИЙ НЭР	ХИЙЦИЙН БА ХЭСЭГЛЭЛИЙН ЗУРАГ:		
Зам тээврийн хөгжлийн яам	"Ангад Арвижих" ХХК	Үвс аймгийн Баруун туруун сумын цементбетон хучилттай замын төгсгөлөөс Туруун голын төмөрбетон гүүр хүртэлхи цементбетон хучилттай авто замын инженерийн нарийвчилсан зураг төсөл	Зөвлөх	Х.Гантөмөр		Зай хэмжээний зураг			
			ЗЕИнженер	Л.Сайхантөр			Хэмжээ	Хуудас	Бүх хуудас
			Гүйцэтгэсэн	Л.Сайхантөр			А3	2	4
			Шалгасан	Д.Батболд		Шифр:01/2022	МАСШТАБ: 1:1000		2022.05

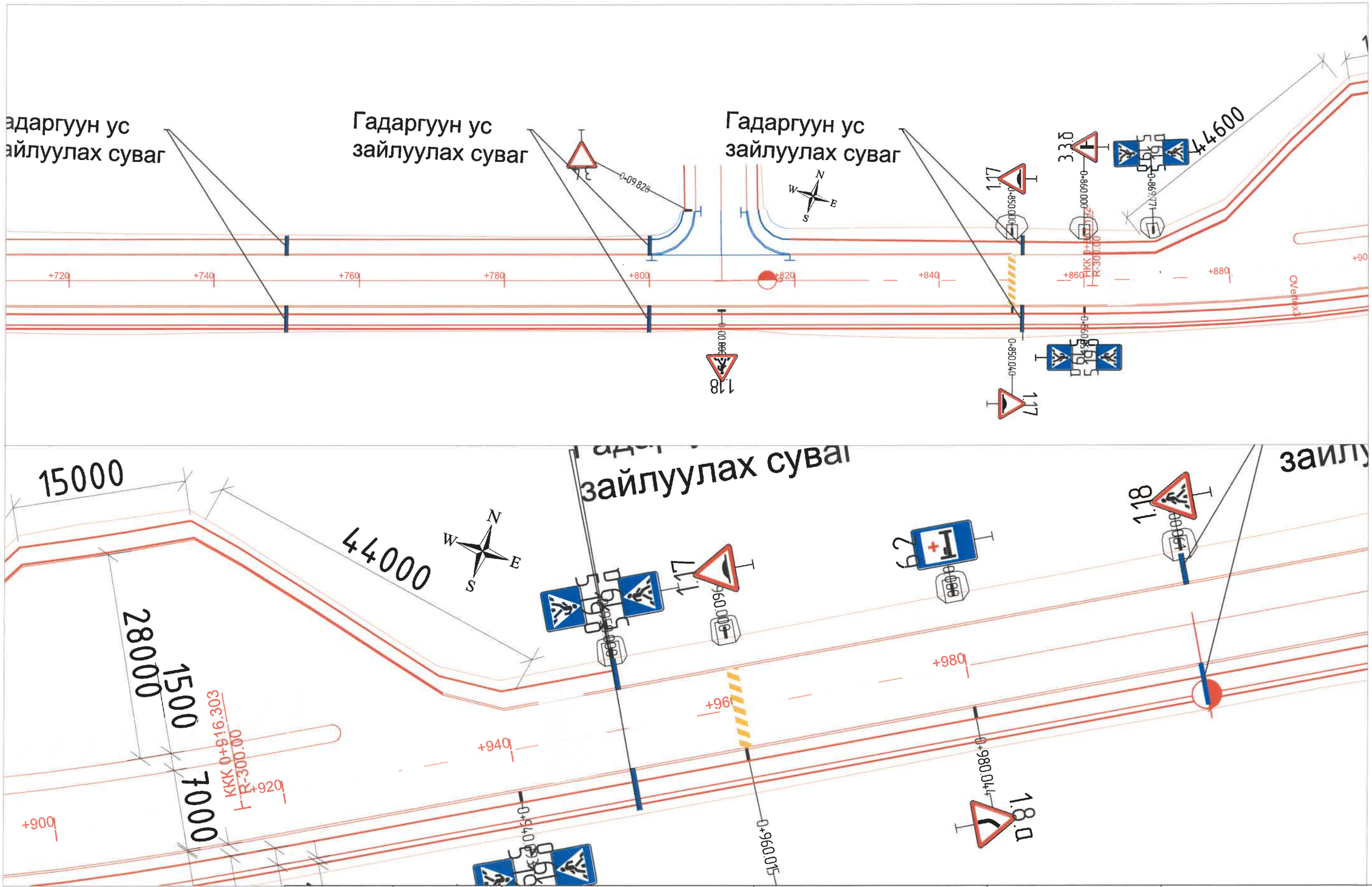

ЗАХИАЛАГЧ	ГҮЙЦЭТГЭГЧ	ТӨСЛИЙН НЭР	ТӨСӨЛЛӨСӨН			ЗУРГИЙН ЕРӨНХИЙ НЭР	ХИЙЦИЙН БА ХЭСЭГЛЭЛИЙН ЗУРАГ:		
ЗАМ, ТЭЭВРИЙН ХӨГЖЛИЙН ЯАМ	Ангад Арвижих	Үвс аймгийн Баруун туруун сумын цементбетон хучилттай замын төгсгөлөөс Туруун голын төмөрбетон гүүр хүртэлхи цементбетон хучилттай авто замын инженерийн нарийвчилсан зураг төсөл	Зөвлөх	Х.Гантөмөр		Зай хэмжээний зураг			
			ЗЕИнженер	Л.Сайхантөр	Л.Сайхантөр		Хэмжээ	Хуудас	Бүх хуудас
			Гүйцэтгэсэн	Л.Сайхантөр	Л.Сайхантөр		А3	3	4
Зам тээврийн хөгжлийн яам	"Ангад Арвижих" ХХК		Шалгасан	Д.Батболд		Шифр:01/2022	МАСШТАБ: 1:1000		2022.05

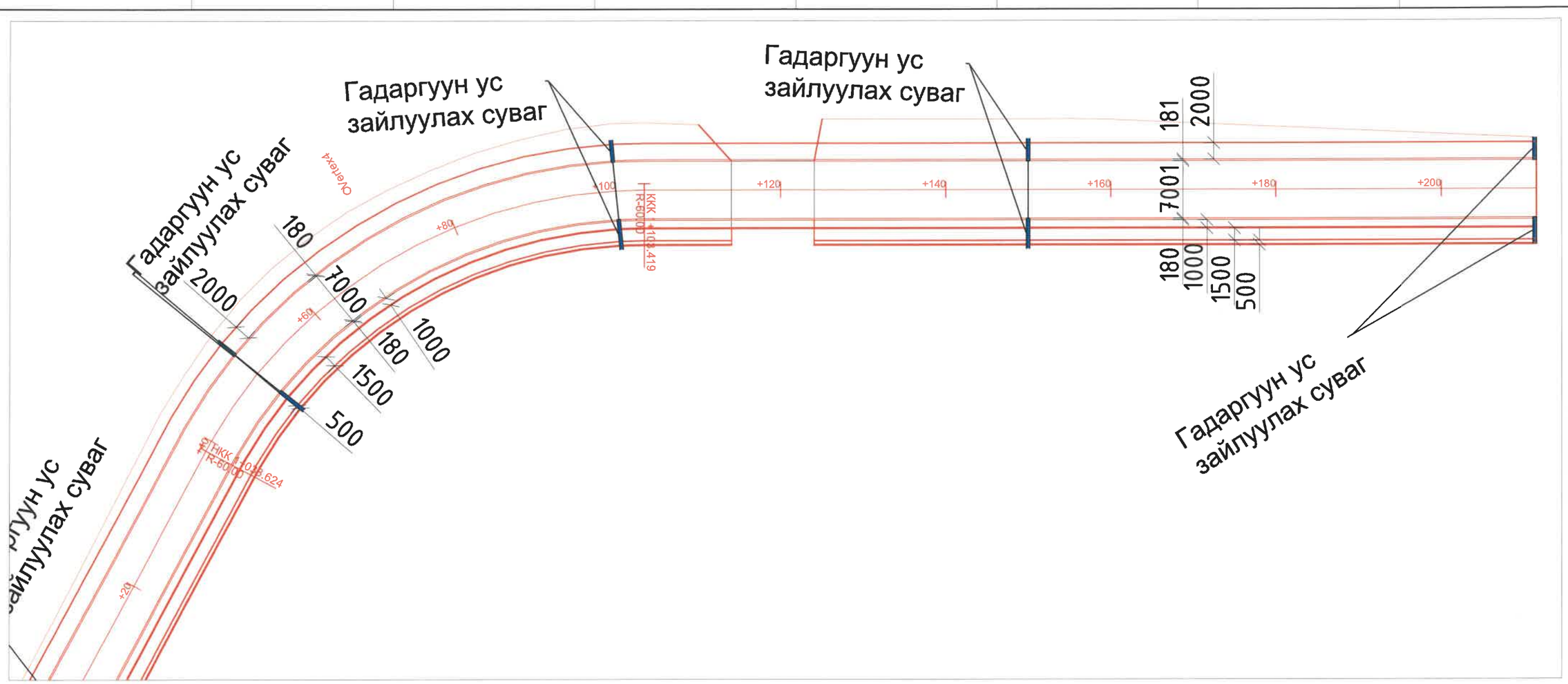

Тавар мулгуулны үзүүлэлт

Cipher:
Project:
Object: гол зам

Цэг			Координат		Элементүүдийн нэр		Радиус, м	Эргэлтийн элемент, м						Шилжилтийн муруйн байрлал								Дэлгэмт	Рушб	Өнцгийн оройн хоорондох зай, м	Шулуунны урт, м
														эхлэл		тойрогт				эсрэг					
	пк	+	X	Y	зүүн	баруун		тангенс	тангенс	Шилжилтийн муруй		тойрогт эргэлт	биссектрис	домер	пк	+	пк	+	пк	+	пк	+				
RB	0	0.000	5501559.280	599613.545																						
Vertex1	0	125.322	5501538.174	599737.076	11°33'18"		600.00	60.71	60.71	0.00	0.00	121.00	3.06	0.41	0	64.614	0	64.614	0	185.617	0	185.617	994 144.00	8018.00	125.32	54.61
																							860827.00	609.00	335.18	229.50
Vertex2	0	460.089	5501549.049	600072.079	17°03'09"		300.00	44.98	44.98	0.00	0.00	89.29	3.35	0.65	0	415.113	0	415.113	0	504.400	0	504.400				
																							710517.00	715.00	429.40	358.79
Vertex3	0	889.825	5501688.224	600478.300	10°31'32"		300.00	27.63	27.63	0.00	0.00	55.11	1.27	0.16	0	861.192	0	861.192	0	916.303	0	916.303				
																							603345.00	6034.00	195.92	122.32
Vertex4	1	74.586	5501779.597	600640.214		61°52'27"	60.00	35.96	35.96	0.00	0.00	64.79	9.95	7.13	1	38.624	1	38.624	1	103.419	1	103.419				
																							1222812.00	5734.00	144.09	108.13
EoR	1	211.546	5501702.312	600761.822																						

Тавлаг мулгуулны элемент

Cipher:
Project:
Object: гол зам

Элементүүдийн нэр	Элементүүдийн нэр				Элементүүдийн нэр	Элементүүдийн нэр	Дэлгэмт элемент, м	Элементүүдийн нэр	
	пикет	+	X	Y				зүүн	баруун
Шулуун	0	8.20	5501558.28	599613.54	—	—	64.61		
Тойрог	0	64.61	5501548.40	599677.24	600	600	121.00	11°33'18"	
Шулуун	0	185.62	5501540.14	599797.76	—	—	228.99		
Тойрог	0	415.11	5501487.69	600027.13	300	300	89.29	17°03'09"	
Шулуун	0	504.40	5501553.65	600114.63	—	—	300.79		
Тойрог	0	861.19	5501678.27	600462.16	300	300	55.11	10°31'32"	
Шулуун	0	916.30	5501701.81	600502.97	—	—	122.32		
Тойрог	1	38.62	5501761.92	600608.89	60	60	64.79		61°52'27"
Шулуун	1	103.42	5501793.31	600670.85	—	—	108.13		

КМ+	S, м	dX, м	dY, м	X	Y
0+054.614	0	0	0	5501548.396	599677.236
0+060.000	15.39	0.2	15.38	5501546.062	599692.433
0+100.000	35.39	1.04	35.37	5501543.47	599712.272
0+120.000	55.39	2.55	55.31	5501541.802	599732.183
0+125.116	60.5	3.05	60.4	5501541.23	599737.286
0+185.617	0	0	0	5501540.144	599797.752
0+160.000	25.62	-0.55	25.61	5501538.86	599772.138
0+140.000	45.62	-1.73	45.57	5501540.386	599752.146
0+125.116	60.5	-3.05	60.4	5501541.23	599737.286

ЗАХИАЛАГЧ	ГҮЙЦЭТГЭГЧ	ТӨСЛИЙН НЭР	ТӨСӨЛЛӨСӨН			ЗУРГИЙН ЕРӨНХИЙ НЭР	ХИЙЦИЙН БА ХЭСЭГЛЭЛИЙН ЗУРАГ:		
ЗАМ, ТЭЭВРИЙН ХӨГЖЛИЙН ЯАМ	Ангад Арвижих	Увс аймгийн Баруун туруун сумын цементбетон хучилттай замын төгсгөлөөс Туруун голын төмөрбетон гүүр хүртэлхи цементбетон хучилттай авто замын инженерийн нарийвчилсан зураг төсөл	Зөвлөх	Х.Гантөмөр		Зай хэмжээний зураг			
			ЗЕИнженер	Л.Сайхантөр	Л.Сайхантөр		Хэмжээ	Хуудас	Бүх хуудас
			Гүйцэтгэсэн	Л.Сайхантөр	Л.Сайхантөр		А3	4	4
Зам тээврийн хөгжлийн яам	"Ангад Арвижих" ХХК		Шалгасан	Д.Батболд		Шифр:01/2022	МАСШТАБ: 1:1000		2022.05

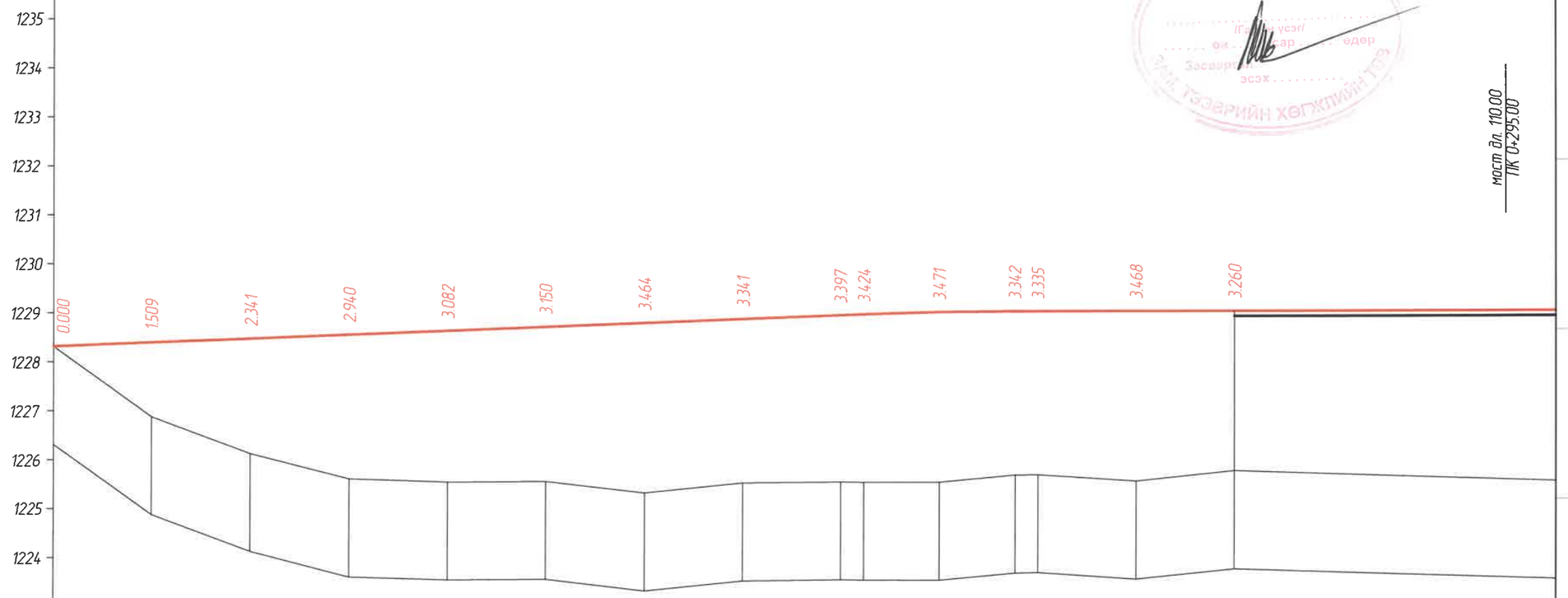

М 1:1000 – хэвтээ
М 1:100 – босоо
М 1:100 – хөрсний босоо

Төслийн өгөгдөл	Налуу, ‰, босоо эргэлт, м	3.83								164.66	R – 8000 K – 30.68	195.34				166.81
	Тэнхлэгийн түвшин, м	1228.310	1228.386	1228.463	1228.540	1228.617	1228.693	1228.770	1228.847	1228.923	1228.941	1228.985	1229.000	1229.000	1229.000	1229.000
Бодит өгөгдөл	Газрын түвшин, м	1228.310	1226.877	1226.122	1225.600	1225.535	1225.543	1225.306	1225.506	1225.526	1225.517	1225.514	1225.658	1225.665	1225.532	1225.740
	Зай, м	20.00	20.00	20.00	20.00	20.00	20.00	20.00	20.00	4.66	15.34	15.34	4.66	20.00	20.00	120.00

Пикет
Планы элементүүд
Километрийн заалт

0 — L – 64.61, A – 99°41'44" — 064.61 — K – 121.00, T1 – 60.71 T2 – 60.71, R – 600.00 У – 11°33'18" — 185.62 — L – 108.13, A – 122°26'12" — 0

ЗАХИАЛАГЧ	ГҮЙЦЭТГЭГЧ	ТӨСЛИЙН НЭР	ТӨСӨЛЛӨСӨН			ЗУРГИЙН ЕРӨНХИЙ НЭР	ХИЙЦИЙН БА ХЭСЭГЛЭЛИЙН ЗУРАГ:		
ЗАМ, ТЭЭВРИЙН ХӨГЖЛИЙН ЯАМ	Ангад Арвижих	Увс аймгийн Баруун туруун сумын цементбетон хучилттай замын төгсгөлөөс Туруун голын төмөрбетон гүүр хүртэлхи цементбетон хучилттай авто замын инженерийн нарийвчилсан зураг төсөл	Зөвлөх	Х.Гантөмөр		Дагуу огтлол	Дагуу огтлол		
			ЗЕИнженер	Л.Сайхантөр	Л.Сайхантөр		Хэмжээ	Хуудас	Бүх хуудас
			Гүйцэтгэсэн	Л.Сайхантөр	Л.Сайхантөр		А3	1	4
Зам тээврийн хөгжлийн яам	"Ангад Арвижих" ХХК		Шалгасан	Д.Батболд		Шифр:01/2022	МАСШТАБ: 1:100		2022.05

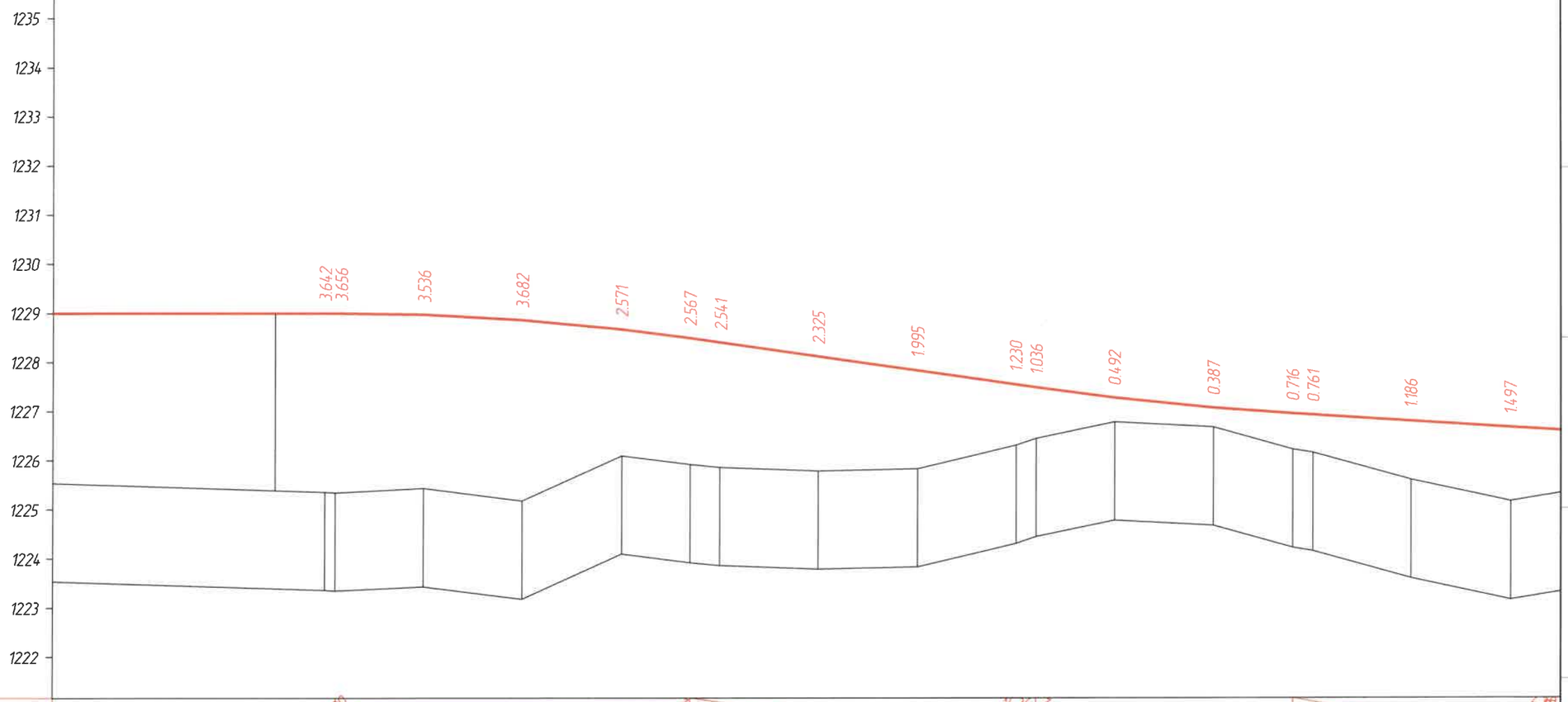

М 1:1000 – хэвтээ
М 1:100 – босоо
М 1:100 – хөрсний босоо

Тэслийн өгөгдөл	Налуу, ‰, босоо эргэлт, м	166.87	36.25 / 36.78	K – 71.82 R – 5000	433.97	9	70.13	14	504.15	14.36	R – 6500 K – 51.80	555.90	44.02	6	996.98			
	Тэнхлэгийн түвшин, м	1229.000 1229.000	1228.968	1228.857	1228.665	1228.484	1228.398	1228.110	1227.823	1227.536 1227.477	1227.268	1227.060	1226.939 1226.913	1226.785	1226.657			
Бодит өгөгдөл	Газрын түвшин, м	1225.358 1225.344	1225.432	1225.175	1226.094	1225.917	1225.857	1225.785	1225.828	1226.306 1226.440	1226.776	1226.673	1226.223 1226.152	1225.599	1225.160			
	Зай, м	120.00	2.15	17.85	20.00	20.00	13.97	6.03	20.00	20.00	20.00	4.10	15.93	19.97	15.90	4.10	20.00	20.00	20.00
Пикет Планы элементүүд Километрийн заалт		L – 229.50 A – 88°08'27"				415.11	K – 89.29 T1 – 44.98 T2 – 44.98 R – 300.00 Y – 17°03'09"				504.40	L – 108.13 A – 122°26'12"						

ЗАХИАЛАГЧ	ГҮЙЦЭТГЭГЧ	ТӨСЛИЙН НЭР	ТӨСӨЛЛӨСӨН			ЗУРГИЙН ЕРӨНХИЙ НЭР	ХИЙЦИЙН БА ХЭСЭГЛЭЛИЙН ЗУРАГ:		
ЗАМ, ТЭЭВРИЙН ХӨГЖЛИЙН ЯАМ	Ангад Арвижих	Увс аймгийн Баруун туруун сумын цементбетон хучилттай замын төгсгөлөөс Туруун голын төмөрбетон гүүр хүртэлхи цементбетон хучилттай авто замын инженерийн нарийвчилсан зураг төсөл	Зөвлөх	Х.Гантөмөр		Дагуу огтлол	Дагуу огтлол		
			ЗЕИнженер	Л.Сайхантөр	Л.Сайхантөр		Хэмжээ	Хуудас	Бүх хуудас
			Гүйцэтгэсэн	Л.Сайхантөр	Л.Сайхантөр		А3	2	4
Зам тээврийн хөгжлийн яам	"Ангад Арвижих" ХХК		Шалгасан	Д.Батболд		Шифр:01/2022	МАСШТАБ: 1:100		2022.05

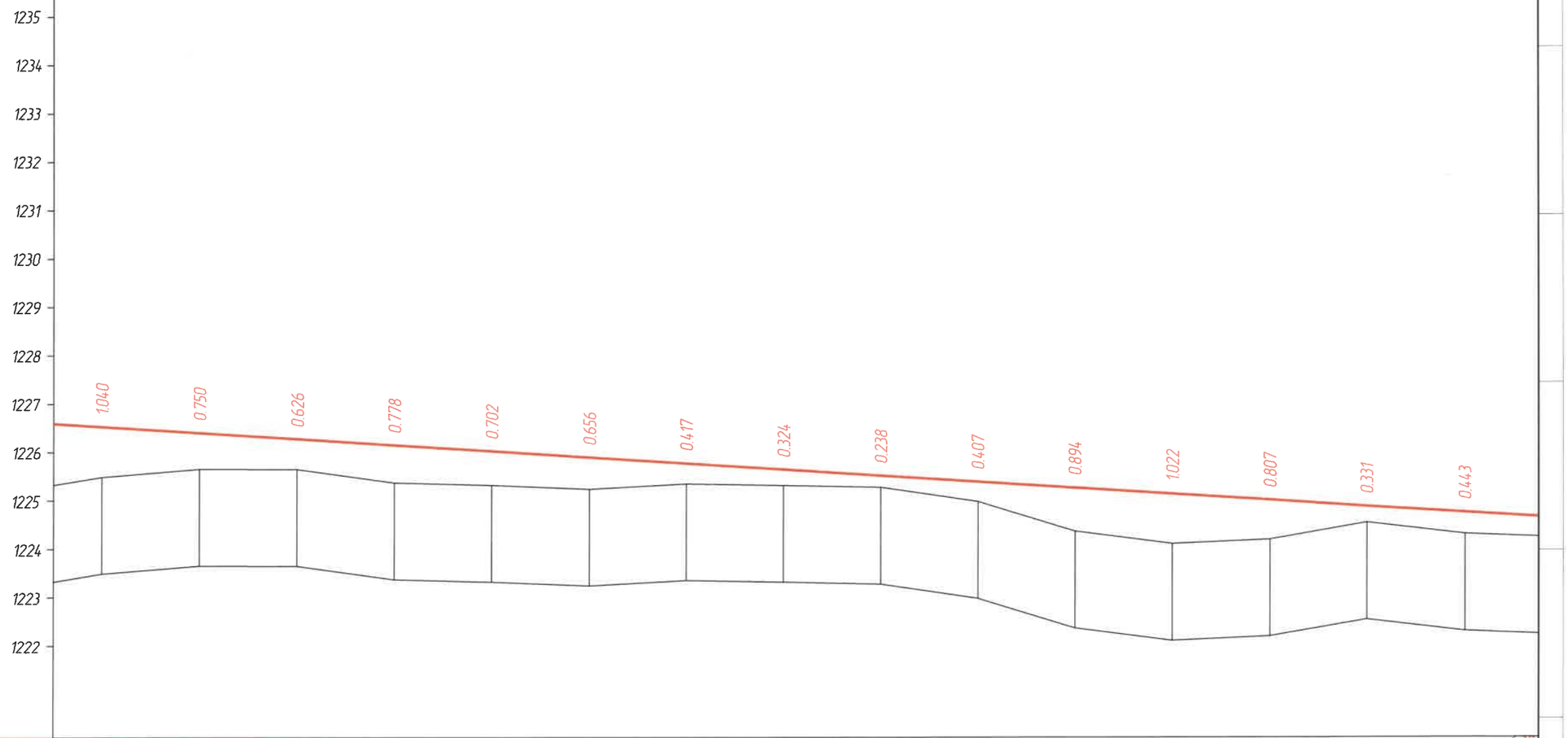

М 1:1000 – хэвтээ
М 1:100 – босоо
М 1:100 – хөрсний босоо

Төслийн өгөгдөл	Налуу, ‰, босоо эргэлт, м	441.02															6.35 996.95
	Тэнхлэгийн түвшин, м	1226.529	1226.401	1226.273	1226.145	1226.018	1225.890	1225.762	1225.634	1225.506	1225.378	1225.250	1225.122	1224.994	1224.867	1224.739	
Бодит өгөгдөл	Газрын түвшин, м	1225.489	1225.651	1225.647	1225.367	1225.316	1225.234	1225.345	1225.310	1225.268	1224.971	1224.356	1224.100	1224.187	1224.536	1224.296	
	Зай, м	20.00	20.00	20.00	20.00	20.00	20.00	20.00	20.00	20.00	20.00	20.00	20.00	20.00	20.00	20.00	20.00
Пикет Планы элементүүд Километрийн заалт		L – 356.79 A – 71°05'17"												L – 157.19 L – 158.13 A – 122°26'12"		K – 55.11 T1 – 27.63 T2 – 27.63 R – 300.00 У – 10°31'32"	

ЗАХИАЛАГЧ	ГҮЙЦЭТГЭГЧ	ТӨСЛИЙН НЭР	ТӨСӨЛЛӨСӨН			ЗУРГИЙН ЕРӨНХИЙ НЭР	ХИЙЦИЙН БА ХЭСЭГЛЭЛЛИЙН ЗУРАГ:		
ЗАМ, ТӨЛӨВЛӨЛТ, ХӨГЖЛИЙН ЯАМ	Анхад Арвижих	Үвс аймгийн Баруун туруун сумын цементбетон хучилттай замын төгсгөлөөс Туруун голын төмөрбетон гүүр хүртэлхи цементбетон хучилттай авто замын инженерийн нарийвчилсан зураг төсөл	Зөвлөх	Х.Гантөмөр		Дагуу огтлол	Дагуу огтлол		
			ЗЕИнженер	Л.Сайхантөр	Л.Сайхантөр		Хэмжээ	Хуудас	Бүх хуудас
			Гүйцэтгэсэн	Л.Сайхантөр	Л.Сайхантөр		А3	3	4
Зам тээврийн хөгжлийн яам	"Анхад Арвижих" ХХК		Шалгасан	Д.Батболд		Шифр:01/2022	МАСШТАБ: 1:100		2022.05

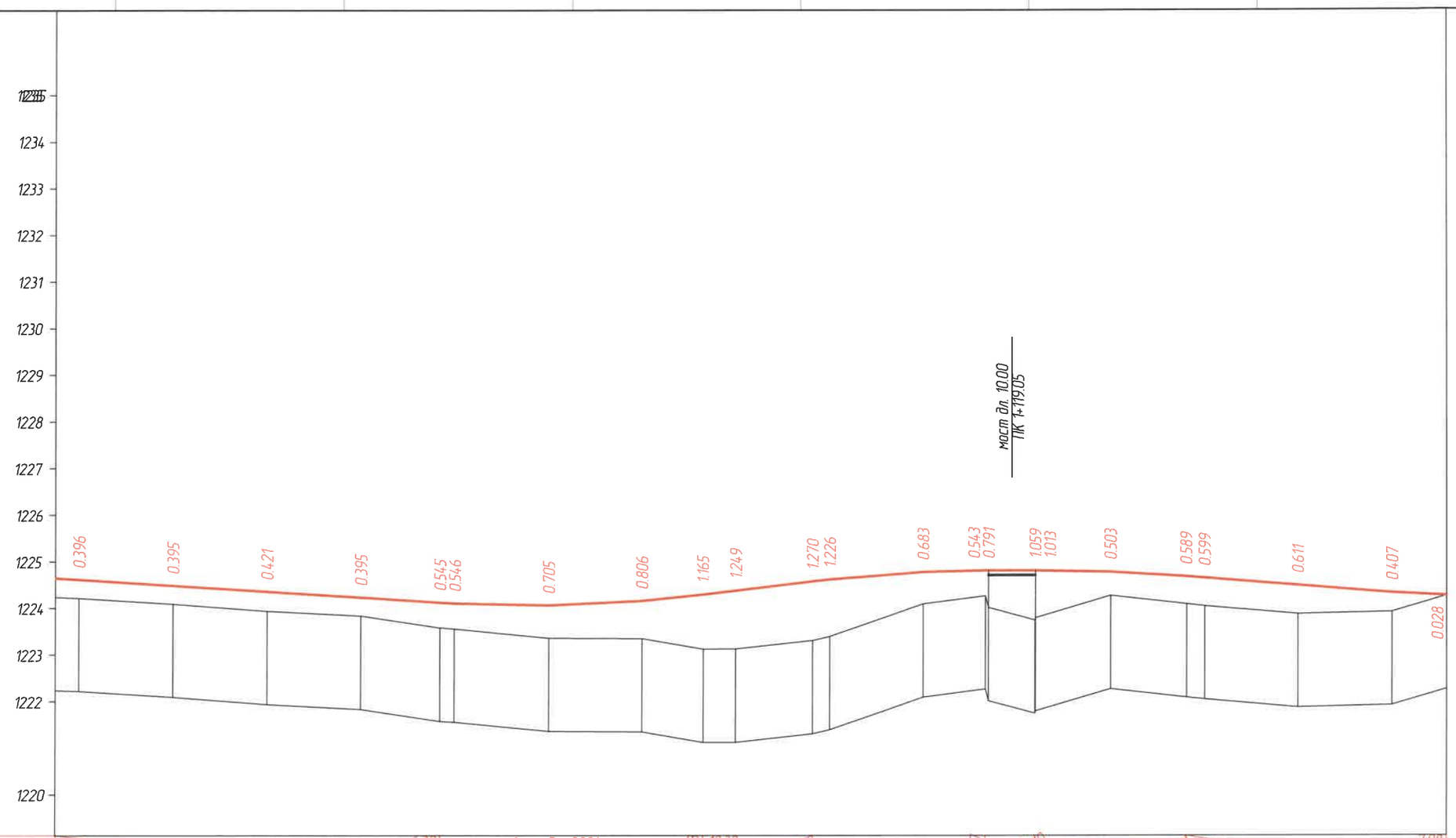

М 1:1000 – хэвтээ
М 1:100 – босоо
М 1:100 – хөрсний босоо

Төслийн өгөгдөл	Налуу, ‰, босоо зөрөлт, м	441.02	996.94	6.39	016.12	R – 3001 K – 56.15	12.32	23.26.41	R – 3002 K – 36.97	113.37	10.80	273.97	K – 32.16 R – 4029	156.14	55.41	211.59						
	Тэнхлэгийн түвшин, м	1224.611	1224.483	1224.355	1224.227	1224.119 1224.101	1224.060	1224.152	1224.285	1224.370	1224.572 1224.614	1224.770	1224.800 1224.800	1224.800 1224.800	1224.768	1224.672 1224.641	1224.481	1224.321	1224.229			
Бодит өгөгдөл	Газрын түвшин, м	1224.215	1224.088	1223.934	1223.832	1223.574 1223.555	1223.355	1223.346	1223.120	1223.121	1223.303 1223.388	1224.087	1224.257 1224.009	1223.741 1223.787	1224.265	1224.083 1224.042	1223.870	1223.914	1224.257			
	Зай, м	20.00	20.00	20.00	20.00	16.93	3.07	20.00	20.00	13.08	6.92	16.41	3.59	20.00	13.37	0.68	9.92	0.08	15.95	16.14	3.86	20.00	20.00	11.55

Пикет К – 55.11
Планы элемент Т1 – 27.63 Т2 – 27.63
Километрийн өнцөг – 10°31'32"

L – 946.79
A – 71°05'17"

L – 122.32
A – 60°33'45"

K – 64.79
T1 – 35.96 T2 – 35.96
R – 60.00 У – 61°52'27"

L – 108.13
A – 122°26'12"

ЗАХИАЛАГЧ	ГҮЙЦЭТГЭГЧ	ТӨСЛИЙН НЭР	ТӨСӨЛЛӨСӨН			ЗУРГИЙН ЕРӨНХИЙ НЭР	ХИЙЦИЙН БА ХЭСЭГЛЭЛИЙН ЗУРАГ:		
Зам тээврийн хөгжлийн яам	"Ангад Арвижих" ХХК	Увс аймгийн Баруун туруун сумын цементбетон хучилттай замын төгсгөлөөс Туруун голын төмөрбетон гүүр хүртэлхи цементбетон хучилттай авто замын инженерийн нарийвчилсан зураг төсөл	Зөвлөх	Х.Гантөмөр		Дагуу огтлол	Дагуу огтлол		
			ЗЕИнженер	Л.Сайхантөр			Хэмжээ	Хуудас	Бүх хуудас
			Гүйцэтгэсэн	Л.Сайхантөр			А3	4	4
			Шалгасан	Д.Батболд		Шифр:01/2022	МАСШТАБ: 1:100		2022.05

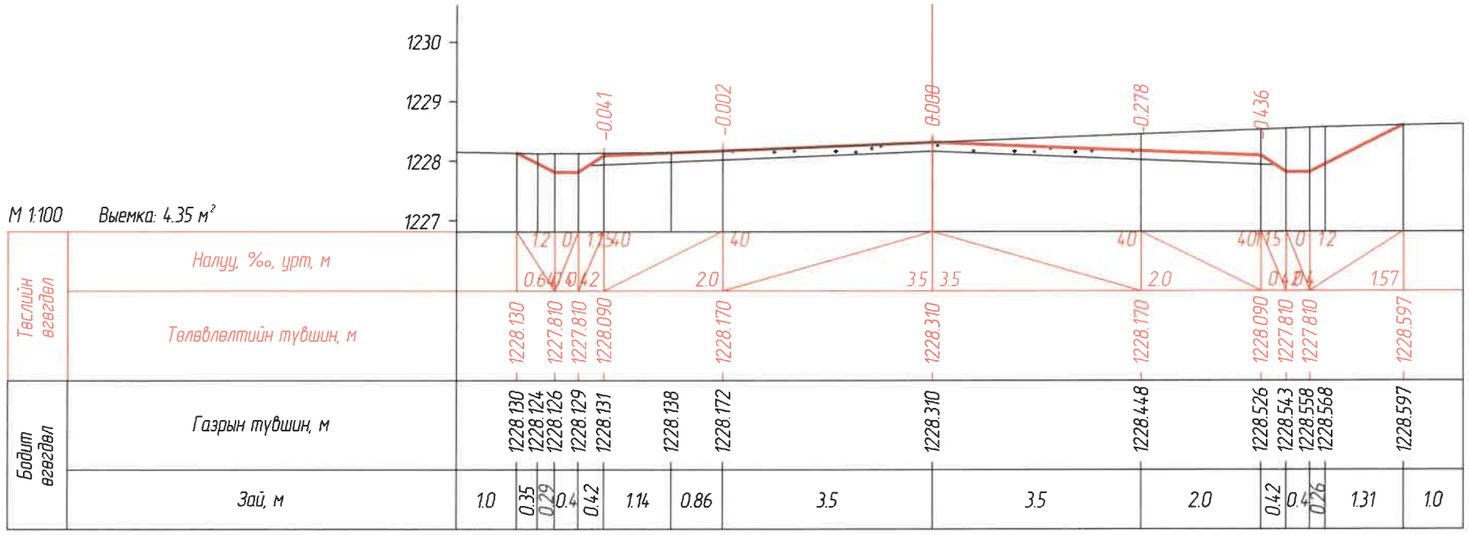

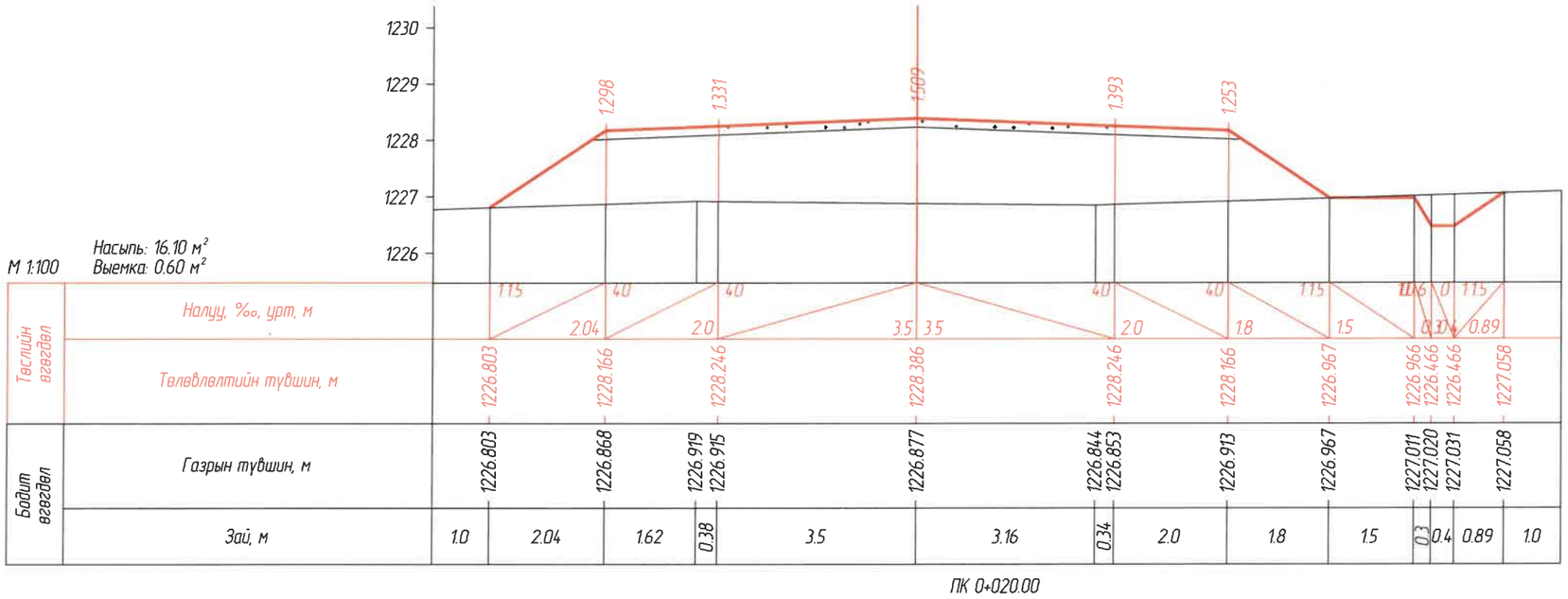

ЗАХИАЛАГЧ	ГҮЙЦЭТГЭГЧ	ТӨСЛИЙН НЭР	ТӨСӨЛЛӨСӨН			ЗУРГИЙН ЕРӨНХИЙ НЭР	ХИЙЦИЙН БА ХЭСЭГЛЭЛИЙН ЗУРАГ:		
ЗАМ, ТЭЭВРИЙН ХӨГЖЛИЙН ЯАМ	Ангад Арвижих	Үвс аймгийн Баруун туруун сумын цементбетон хучилттай замын төгсгөлөөс Туруун голын төмөрбетон гүүр хүртэлхи цементбетон хучилттай авто замын инженерийн нарийвчилсан зураг төсөл	Зөвлөх	Х.Гантөмөр		Хөндлөн огтлолын зураг			
			ЗЕИнженер	Л.Сайхантөр			Хэмжээ	Хуудас	Бүх хуудас
			Гүйцэтгэсэн	Л.Сайхантөр			А3	1	29
Зам тээвэрийн хөгжлийн яам	"Ангад Арвижих" ХХК		Шалгасан	Д.Батболд		Шифр:01/2022	МАСШТАБ: 1:100		2022.05

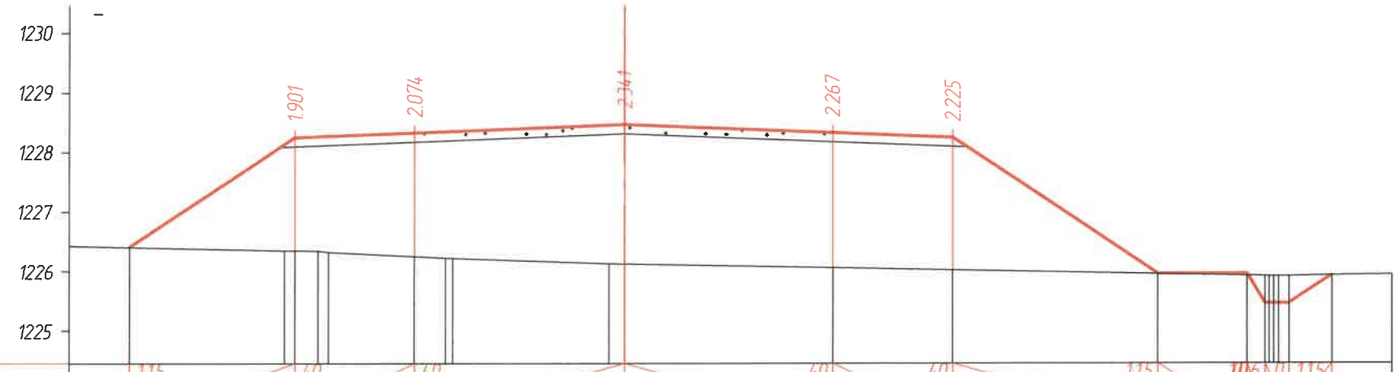

М 1:100

Насыпь: 29.05 м²
Выемка: 0.42 м²

| | | |

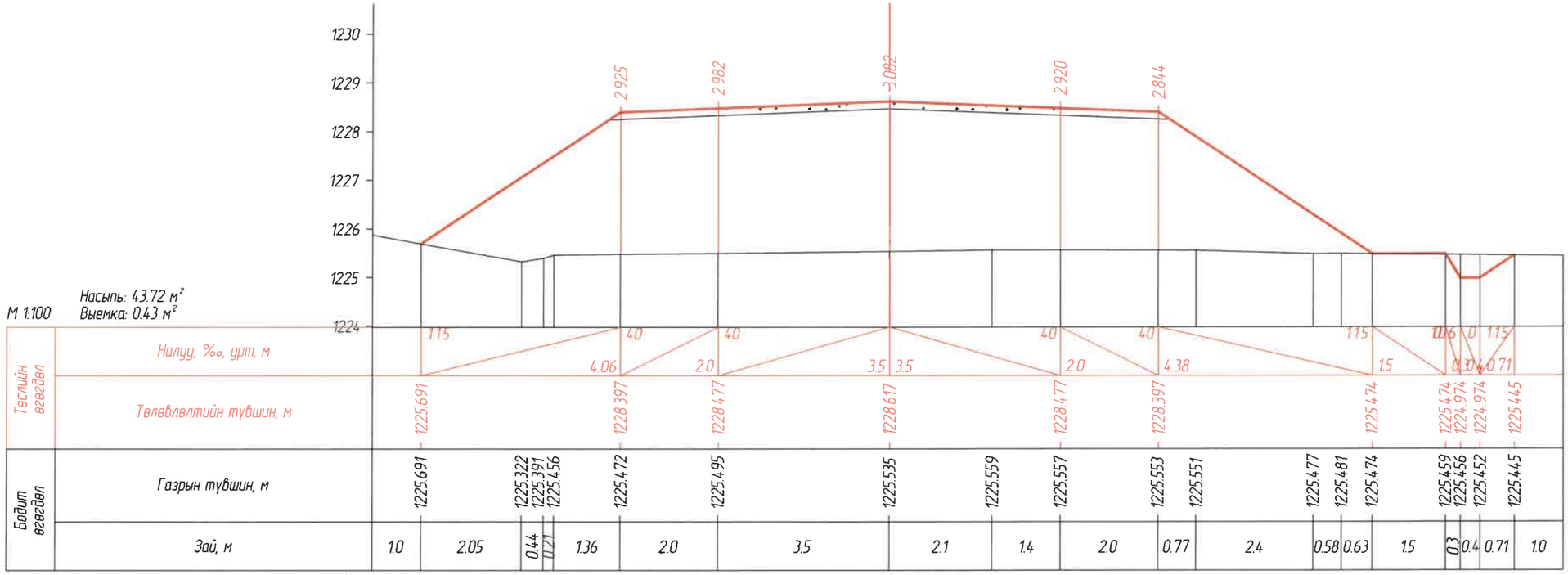

ПК 0+080.00

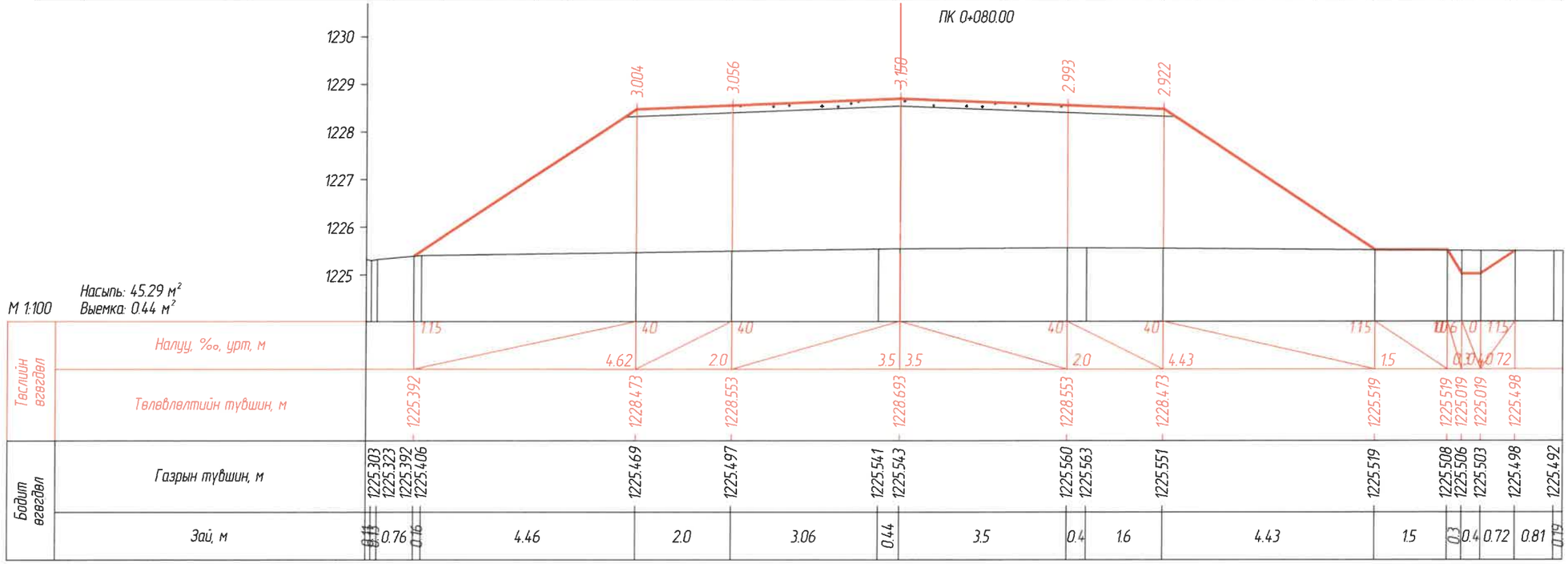

ПК 0+100.00

ЗАХИАЛАГЧ	ГҮЙЦЭТГЭГЧ	ТӨСЛИЙН НЭР	ТӨСӨЛЛӨСӨН			ЗУРГИЙН ЕРӨНХИЙ НЭР	ХИЙЦИЙН БА ХЭСЭГЛЭЛИЙН ЗУРАГ:		
ЗАМ, ТЭЭВРИЙН ХӨГЖЛИЙН ЯАМ	Ангад Арвижих	Үвс аймгийн Баруун турууН сумын цементбетон хучилттай замын төгсгөлөвс Туруун голын төмөрбетон гүүр хүртэлхи цементбетон хучилттай авто замын инженерийн нарийвчилсан зураг төсөл	Зөвлөх	Х.Гантөмөр		Хөндлөн огтлолын зураг			
Зам тээврийн хөгжлийн яам	"Ангад Арвижих" ХХК		ЗЕИнженер	Л.Сайхантөр	Л.Сайхантөр		Хэмжээ	Хуудас	Бүх хуудас
			Гүйцэтгэсэн	Л.Сайхантөр	Л.Сайхантөр		А3	3	29
			Шалгасан	Д.Батболд		Шифр:01/2022	МАСШТАБ: 1:100		2022.05

А3

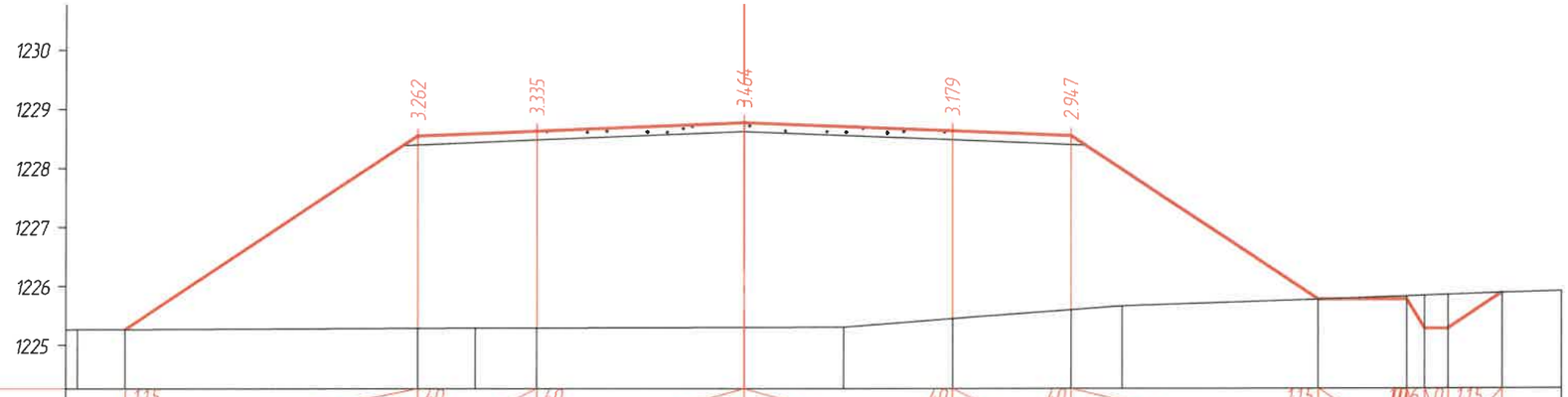

М 1:100

Насыпь: 48.76 м²
Выемка: 0.62 м²

Төслийн өгөгдөл	Налуу, ‰, урт, м		1.15	4.92	40	2.0	40	3.5	3.5	40	2.0	40	4.16	1.15	15	0.3	0.4	0	0.91	1.15			
	Төлөвлөлтийн түвшин, м		1225.269		1228.550		1228.630		1228.770		1228.630		1228.550		1225.778	1225.778	1225.278	1225.278	1225.882				
Бодит өгөгдөл	Газрын түвшин, м	1225.266	1225.269		1225.288	1225.291	1225.295		1225.306	1225.311	1225.451		1225.603	1225.668	1225.778	1225.828	1225.838	1225.852	1225.882				
	Зай, м	0.2	0.8	4.92		0.96	1.04	3.5		1.66	1.84	2.0	0.86	3.3	1.5	0.3	0.4	0.91	1.0				

ПК 0+120.00

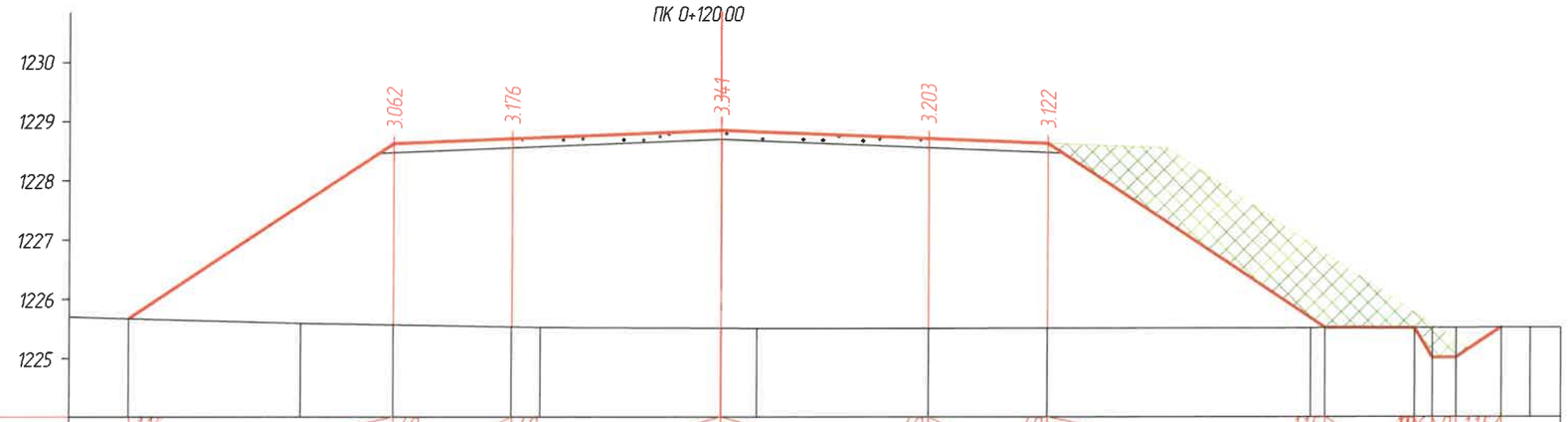

М 1:100

Насыпь: 47.86 м²
Выемка: 0.47 м²

Төслийн өгөгдөл	Налуу, ‰, урт, м		1.15	4.43	40	2.0	40	3.5	3.5	40	2.0	40	4.68	1.15	1.5	0.3	0.4	0	0.76	1.15			
	Төлөвлөлтийн түвшин, м		1225.672		1228.627		1228.707		1228.847		1228.707		1228.627		1225.509	1225.508	1225.008	1225.008	1225.513				
Бодит өгөгдөл	Газрын түвшин, м	1225.672		1225.590	1225.565	1225.531	1225.523		1225.506	1225.501		1225.504		1225.505	1225.508	1225.509	1225.511	1225.511	1225.512	1225.513	1225.514		
	Зай, м	1.0	2.88		1.55	2.0	0.48	3.02		0.61	2.89		2.0	4.44	0.24	1.5	0.3	0.4	0.76	0.48	0.52		

ПК 0+140.00

ЗАХИАЛАГЧ	ГҮЙЦЭТГЭГЧ	ТӨСЛИЙН НЭР	ТӨСӨЛЛӨСӨН			ЗУРГИЙН ЕРӨНХИЙ НЭР	ХИЙЦИЙН БА ХЭСЭГЛЭЛИЙН ЗУРАГ:		
ЗАМ, ТЭЭВРИЙН ХӨГЖЛИЙН ЯАМ	Ангад Арвижих	Увс аймгийн Баруун туруун сумын цементбетон хучилттай замын төгсгөлөөс Туруун голын төмөрбетон гүүр хуртэлхи цементбетон хучилттай авто замын инженерийн нарийвчилсан зураг төсөл	Зөвлөх	Х.Гантөмөр		Хөндлөн огтлолын зураг			
Зам тээврийн хөгжлийн яам	"Ангад Арвижих" ХХК		ЗЕИнженер	Л.Сайхантөр	Л.Сайхантөр		Хэмжээ	Хуудас	Бүх хуудас
			Гүйцэтгэсэн	Л.Сайхантөр	Л.Сайхантөр		А3	4	29
			Шалгасан	Д.Батболд		Шифр:01/2022	МАСШТАБ: 1:100		2022.05

А3

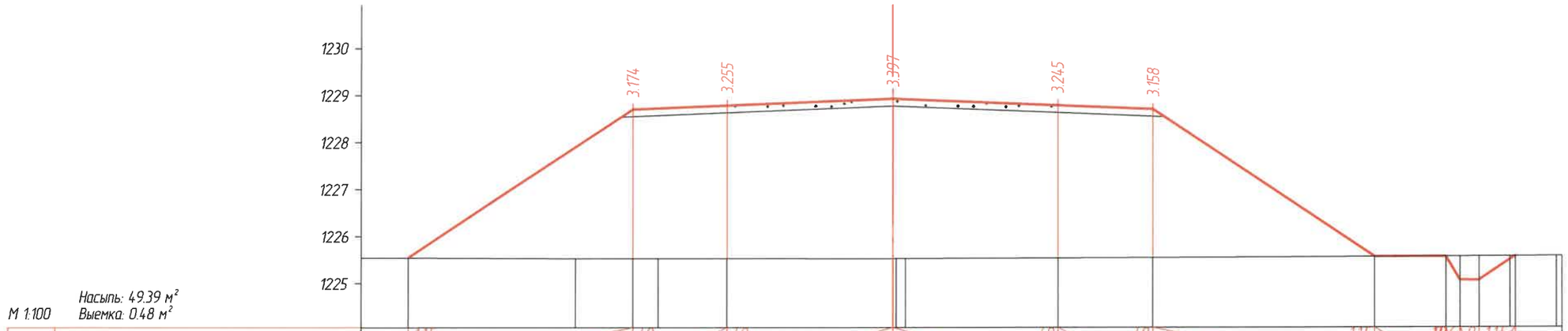

М 1:100

Насыпь: 49.39 м²
Выемка: 0.48 м²

Төслийн өгөгдөл	Налуу, ‰, урт, м		1.15		4.75	4.0	2.0	4.0	3.5	3.5	2.0	4.0	4.71	4.0	1.5	1.15	0.3	0.4	0.77	0.4	0	1.15		
	Төлөвлөлтийн түвшин, м		1225.539			1228.703	1228.783		1228.923		1228.783		1228.703		1225.561		1225.561	1225.061	1225.061		1225.571			
Бодит өгөгдөл	Газрын түвшин, м		1225.539		1225.531	1225.529	1225.529	1225.528	1225.526	1225.527	1225.527	1225.538	1225.545		1225.561		1225.566	1225.567	1225.569	1225.571	1225.571		1225.576	
	Зай, м	1.0		3.54	1.21	0.54	1.46	3.5	0.07	0.2	3.23	2.0		4.71		1.5	0.3	0.4	0.65	0.11	0.88	0.12		

ПК 0+160.00

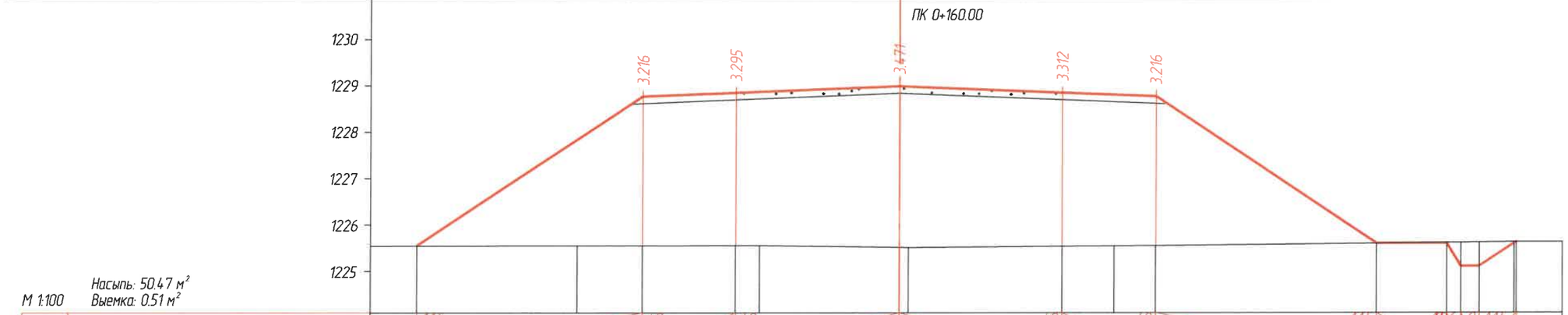

М 1:100

Насыпь: 50.47 м²
Выемка: 0.51 м²

Төслийн өгөгдөл	Налуу, ‰, урт, м		1.15		4.83	4.0	2.0	4.0	3.5	3.5	2.0	4.0	4.75	4.0	1.5	1.15	0.3	0.4	0.8	0	1.15			
	Төлөвлөлтийн түвшин, м		1225.543			1228.765	1228.845		1228.985		1228.845		1228.765		1225.598		1225.598	1225.098	1225.098		1225.629			
Бодит өгөгдөл	Газрын түвшин, м		1225.543		1225.548	1225.549	1225.550	1225.550	1225.514	1225.511	1225.533	1225.541	1225.549		1225.598		1225.614	1225.617	1225.621	1225.629	1225.629			
	Зай, м	1.0		3.43	1.4	2.0	0.51	2.99	0.2		3.3	1.11	0.89	4.75		1.5	0.3	0.4	0.75	0.05	1.0			

ПК 0+180.00

ЗАХИАЛАГЧ	ГҮЙЦЭТГЭГЧ	ТӨСЛИЙН НЭР	ТӨСӨЛЛӨСӨН			ЗУРГИЙН ЕРӨНХИЙ НЭР	ХИЙЦИЙН БА ХЭСЭГЛЭЛИЙН ЗУРАГ:		
ЗАМ, ТЭЭВРИЙН ХӨГЖЛИЙН ЯАМ	Ангад Арвижих	Увс аймгийн Баруун туруун сумын цементбетон хучилттай замын төгсгөлөөс Туруун голын төмөрбетон гүүр хүртэлхи цементбетон хучилттай авто замын инженерийн нарийвчилсан зураг төсөл	Зөвлөх	Х.Гантөмөр		Хөндлөн огтлолын зураг			
			ЗЕИнженер	Л.Сайхантөр	Л.Сайхантөр		Хэмжээ	Хуудас	Бүх хуудас
			Гүйцэтгэсэн	Л.Сайхантөр	Л.Сайхантөр		А3	5	29
Зам тээврийн хөгжлийн яам	"Ангад Арвижих" ХХК		Шалгасан	Д.Батболд		Шифр:01/2022	МАСШТАБ: 1:100		2022.05

А3

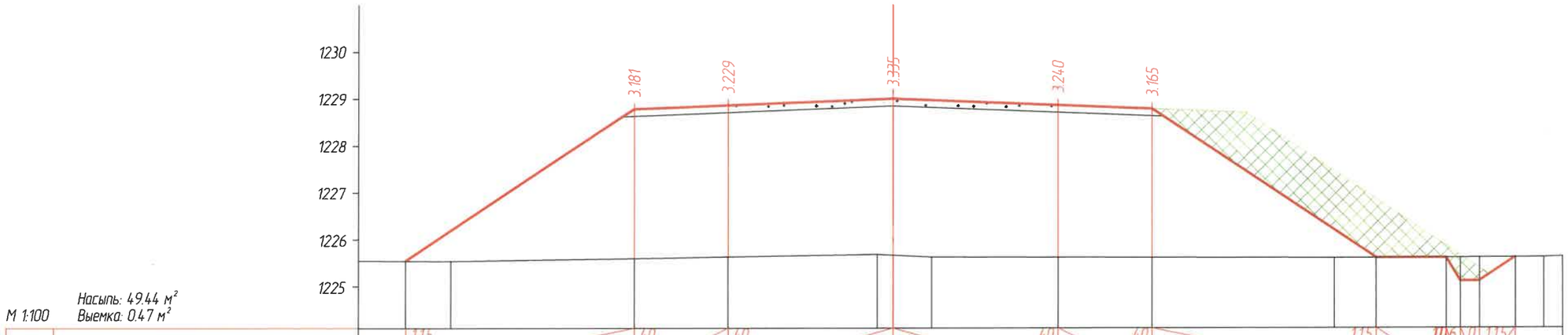

М 1:100

Насыпь: 49.44 м²
Выемка: 0.47 м²

Таслийн өгөгдөл	Налуу, ‰, урт, м		1.15		4.86	4.0	2.0	4.0	3.5	3.5	2.0	4.0	4.76	4.0	1.15	1.5	0.3	0.4	0.76	0	1.15		
	Төлөвлөлтийн түвшин, м		1225.542		1228.780		1228.860		1229.000		1228.860		1228.780		1225.607		1225.607	1225.107	1225.107		1225.615		
Бодит өгөгдөл	Газрын түвшин, м	1225.542	1225.538		1225.599		1225.631		1225.681	1225.665	1225.627		1225.620		1225.615		1225.606	1225.607	1225.611	1225.612	1225.613	1225.615	1225.617
	Зай, м	1.0	0.97	3.88		2.0		3.17	0.33	0.82		2.68		2.0		3.87		0.89	1.5	0.3	0.4	0.76	0.6	0.4

ПК 0+200.00

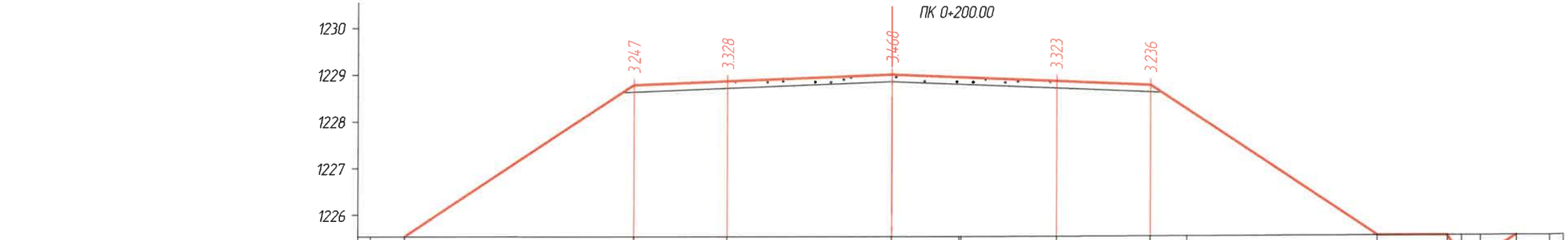

М 1:100

Насыпь: 50.95 м²
Выемка: 0.48 м²

Таслийн өгөгдөл	Налуу, ‰, урт, м		1.15		4.87	4.0	2.0	4.0	3.5	3.5	2.0	4.0	4.83	4.0	1.15	1.5	0.3	0.4	0.76	0	1.15		
	Төлөвлөлтийн түвшин, м		1225.533		1228.780		1228.860		1229.000		1228.860		1228.780		1225.560		1225.559	1225.059	1225.059		1225.569		
Бодит өгөгдөл	Газрын түвшин, м	1225.533	1225.533		1225.533		1225.532		1225.532	1225.532	1225.529	1225.537		1225.544	1225.547		1225.560		1225.564	1225.565	1225.566	1225.569	1225.571
	Зай, м	0.27	0.73	4.87		2.0		3.5	1.42	0.05	2.03		2.0		0.78	4.05		1.5	0.3	0.4	0.76	0.71	0.29

ПК 0+220.00

ЗАХИАЛАГЧ	ГҮЙЦЭТГЭГЧ	ТӨСЛИЙН НЭР	ТӨСӨЛЛӨӨСӨН			ЗУРГИЙН ЕРӨНХИЙ НЭР	ХИЙЦИЙН БА ХЭСЭГЛЭЛИЙН ЗУРАГ:		
Зам тээвэрийн хөгжлийн яам	"Ангад Арвижих" ХХК	Увс аймгийн Баруун туруун сумын цементбетон хучилттай замын төгсгөлөөс Туруун голын төмөрбетон гүүр хүртэлхи цементбетон хучилттай авто замын инженерийн нарийвчилсан зураг төсөл	Зөвлөх	Х.Гантөмөр		Хөндлөн огтлолын зураг			
			ЗЕИнженер	Л.Сайхантөр			Хэмжээ	Хуудас	Бүх хуудас
			Гүйцэтгэсэн	Л.Сайхантөр			А3	6	29
			Шалгасан	Д.Батбаяр		Шифр:01/2022	МАСШТАБ: 1:100		2022.05

А3

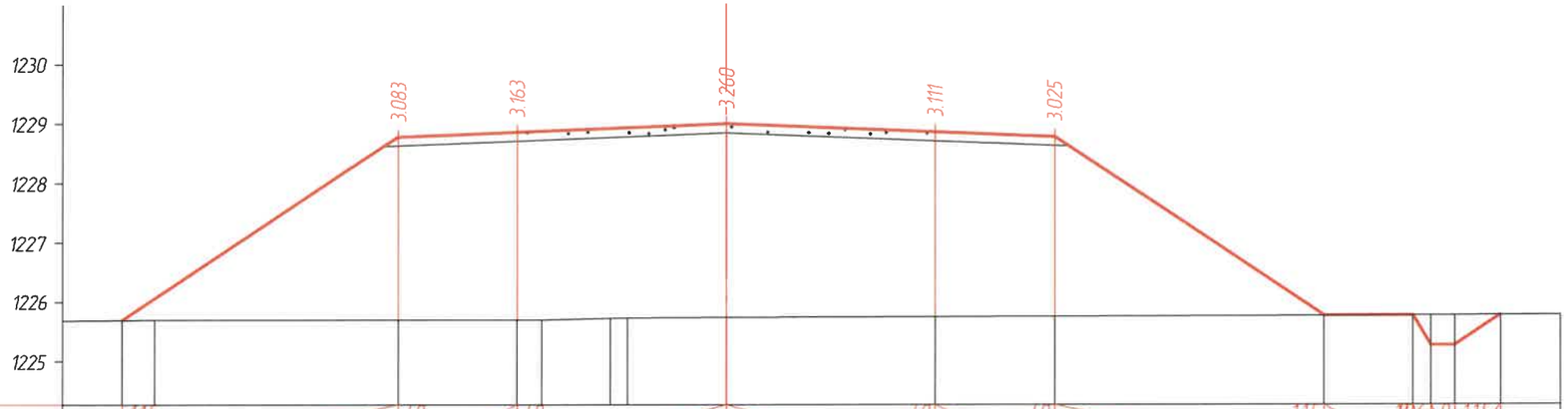

М 1:100

Насыпь: 47.04 м²
Выемка: 0.47 м²

Тэслийн өгөгдөл	Налуу, ‰, урт, м		1.15		4.63	4.0	2.0	4.0	3.5	3.5	2.0	4.0	4.52	4.0	1.5	1.15	0.3	0.4	0.76	1.15				
	Төлөвлөлтийн түвшин, м	1225.693		1228.780		1228.860		1229.000			1228.860		1228.780		1225.767		1225.767	1225.267	1225.267	1225.775				
Бодит өгөгдөл	Газрын түвшин, м	1225.693	1225.698	1225.697		1225.697	1225.697	1225.723	1225.735	1225.740	1225.749		1225.755		1225.767		1225.771	1225.772	1225.773	1225.775				
	Зай, м	1.0	0.55	4.08		2.0	0.42	1.14	0.29	1.65	3.5		2.0		4.52		1.5	0.3	0.4	0.76	1.0			

ПК 0+240.00

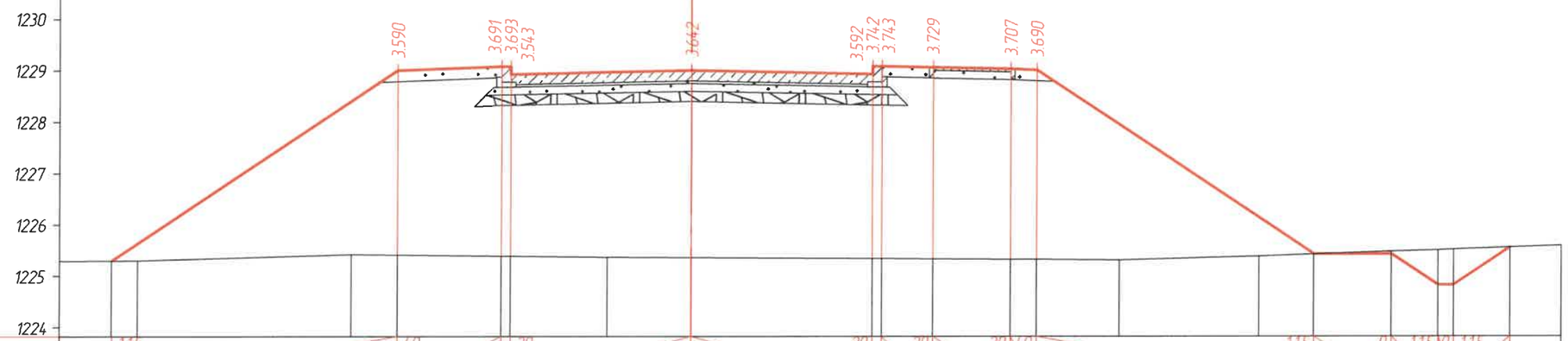

М 1:100

Насыпь: 59.15 м²
Выемка: 0.95 м²

Тэслийн өгөгдөл	Налуу, ‰, урт, м		1.15		5.55	4.0	2.0	0.18	3.5	3.5	0.18	2.0	1.0	2.0	1.5	2.0	0.5	4.0	5.38	1.15	1.5	0	0.9	1.15	0.3	1.15	1.1
	Төлөвлөлтийн түвшин, м	1225.297		1229.000		1229.080	1229.080	1228.930		1229.000		1228.930	1229.080	1229.080	1229.060	1229.030	1229.010				1225.422		1225.422	1224.822	1224.822	1225.552	
Бодит өгөгдөл	Газрын түвшин, м	1225.297	1225.301		1225.419	1225.410	1225.389	1225.387	1225.387	1225.368	1225.358		1225.338	1225.338	1225.337	1225.331	1225.323	1225.320	1225.310		1225.386	1225.422	1225.473	1225.504	1225.515	1225.552	
	Зай, м	1.0	0.51	4.14		0.9	2.0	0.18	1.89	1.61	3.5		0.18	1.0	1.5	0.5	1.6		2.72		1.06	1.5	0.9	0.3	1.1	1.0	

ПК 0+360.00

ЗАХИАЛАГЧ	ГҮЙЦЭТГЭГЧ	ТӨСЛИЙН НЭР	ТӨСӨЛЛӨСӨН			ЗУРГИЙН ЕРӨНХИЙ НЭР	ХИЙЦИЙН БА ХЭСЭГЛЭЛИЙН ЗУРАГ:		
Зам тээврийн хөгжлийн яам	"Ангад Арвижих" ХХК	Увс аймгийн Баруун туруун сумын цементбетон хучилттай замын төгсгөлөөс Туруун голын төмөрбетон гүүр хүртэлхи цементбетон хучилттай авто замын инженерийн нарийвчилсан зураг төсөл	Зөвлөх	Х.Гантөмөр		Хөндлөн огтлолын зураг			
			ЗЕИнженер	Л.Сайхантөр			Хэмжээ	Хуудас	Бүх хуудас
			Гүйцэтгэсэн	Л.Сайхантөр			А3	7	29
			Шалгасан	Д.Батболд		Шифр:01/2022	МАСШТАБ: 1:100		2022.05

А3

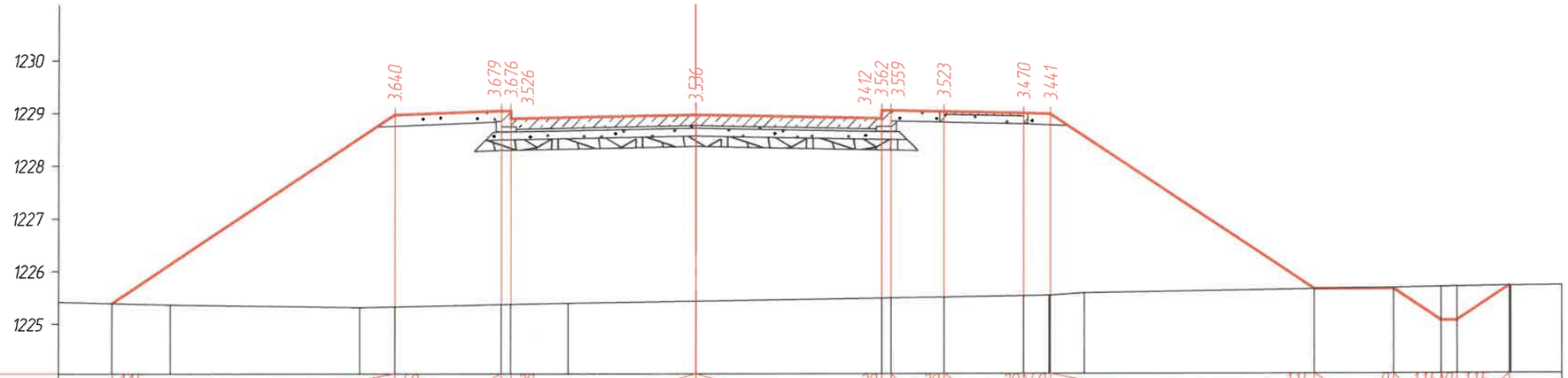

М 1:100

Насыпь: 56.16 м²
Выемка: 0.82 м²

| | | |

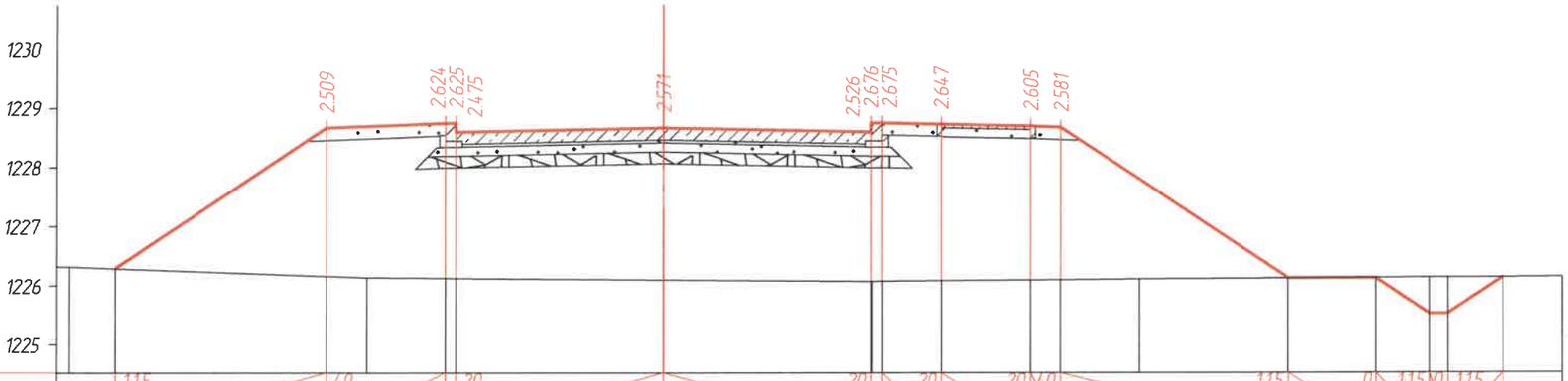

М 1:100

Насыпь: 35.32 м²
Выемка: 0.75 м²

| | | |

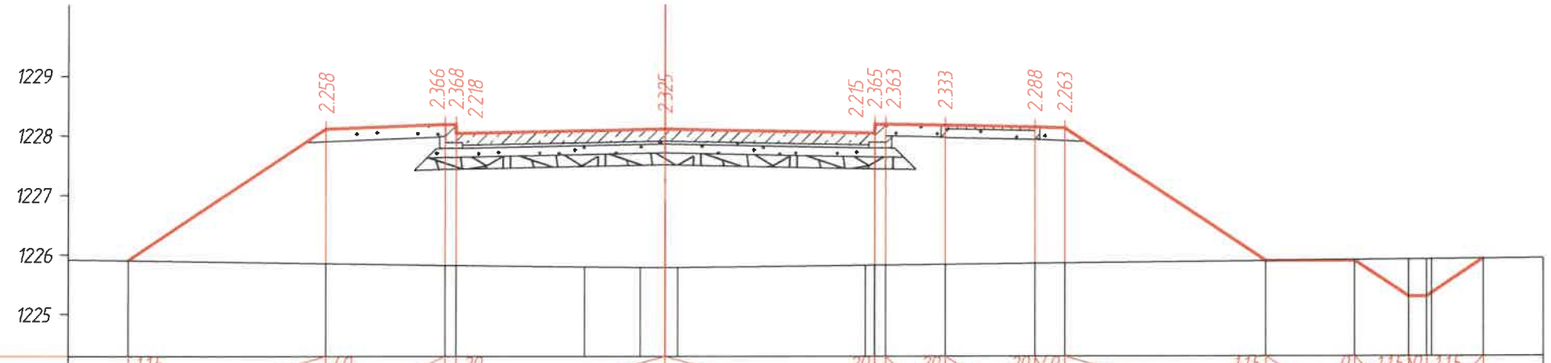

М 1:100

Насыпь: 30.03 м²
Выемка: 0.79 м²

Тэслийн өгөгдөл	Налуу, ‰, урт, м		1.15		3.32	4.0		2.0	0.18	2.16		0.94		3.5	3.5		0.18	1.0	1.5	0.5	3.35		1.5		0.9	0.3	0.95	
	Төлөвлөлтийн түвшин, м		1225.898		1228.110		1228.190 1228.190 1228.040							1228.110			1228.040 1228.190 1228.190		1228.170	1228.140	1228.120			1225.890		1225.890	1225.290 1225.290	1225.925
Байгууламжийн өгөгдөл	Газрын түвшин, м		1225.898		1225.852		1225.824 1225.822 1225.822			1225.792		1225.783 1225.785 1225.786					1225.824 1225.825 1225.827		1225.837	1225.852	1225.857			1225.890		1225.905	1225.914 1225.917 1225.918	1225.925
	Зай, м	1.0		3.32		2.0	0.18		2.16		0.94	0.41 0.22			3.13		0.15 0.18	1.0	1.5	0.5		3.35		1.5	0.9	0.3 0.06	0.87	1.0

ПК 0+460.00

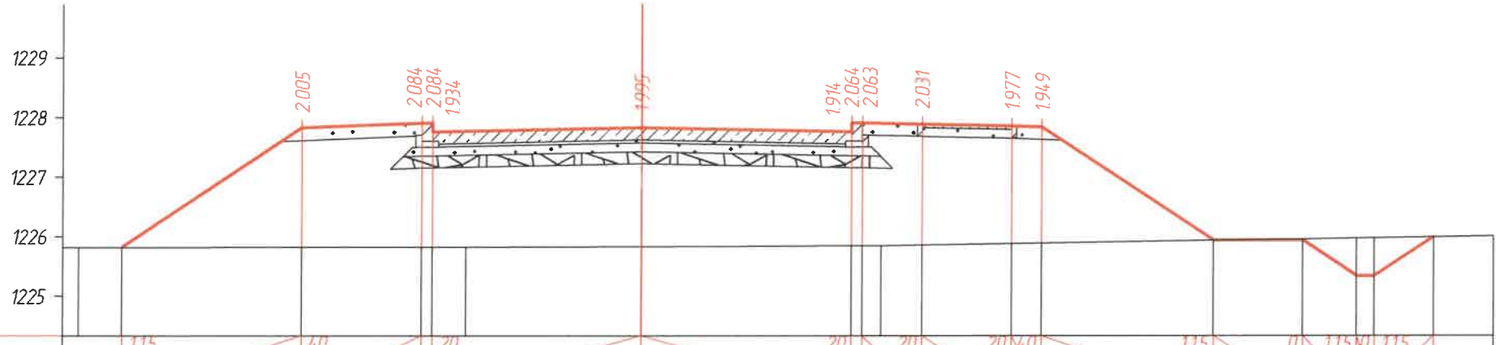

М 1:100

Насыпь: 24.55 м²
Выемка: 0.83 м²

Тэслийн өгөгдөл	Налуу, ‰, урт, м		1.15		3.01	4.0		2.0	0.18	2.56		2.94		3.5			0.18	1.0	1.5	0.5	2.86		1.5		0.9	0.3	0.99	
	Төлөвлөлтийн түвшин, м		1225.817		1227.823		1227.903 1227.903 1227.753							1227.823			1227.753 1227.903 1227.903		1227.883	1227.853	1227.833			1225.929		1225.929	1225.329 1225.329	1225.987
Байгууламжийн өгөгдөл	Газрын түвшин, м		1225.817	1225.817		1225.818	1225.819 1225.819		1225.818					1225.828			1225.839 1225.839 1225.840 1225.841		1225.852	1225.876	1225.884			1225.929		1225.953	1225.967 1225.972	1225.987
	Зай, м	0.27	0.73		3.01		2.0	0.18	2.56		2.94			3.5		0.18 0.18 0.31		0.69	1.5	0.5		2.86		1.5	0.9	0.3	0.99	1.0

ПК 0+480.00

ЗАХИАЛАГЧ	ГҮЙЦЭТГЭГЧ	ТӨСЛИЙН НЭР	ТӨСӨЛЛӨСӨН			ЗУРГИЙН ЕРӨНХИЙ НЭР	ХИЙЦИЙН БА ХЭСЭГЛЭЛИЙН ЗУРАГ:		
ЗАМ, ТЭЭВРИЙН ХӨГЖЛИЙН ЯАМ	Ангад Арвижих	Увс аймгийн Баруун туруун сумын цементбетон хучилттай замын төгсгөлөөс Туруун голын төмөрбетон гүүр хүртэлхи цементбетон хучилттай авто замын инженерийн нарийвчилсан зураг төсөл	Зөвлөх	Х.Гантөмөр		Хөндлөн огтлолын зураг			
			ЗЕИнженер	Л.Сайхантөр			Хэмжээ	Хуудас	Бүх хуудас
			Гүйцэтгэсэн	Л.Сайхантөр			А3	10	29
Зам тээврийн хөгжлийн яам	"Ангад Арвижих" ХХК		Шалгасан	Д.Батболд		Шифр:01/2022	МАСШТАБ: 1:100		2022.05

А3

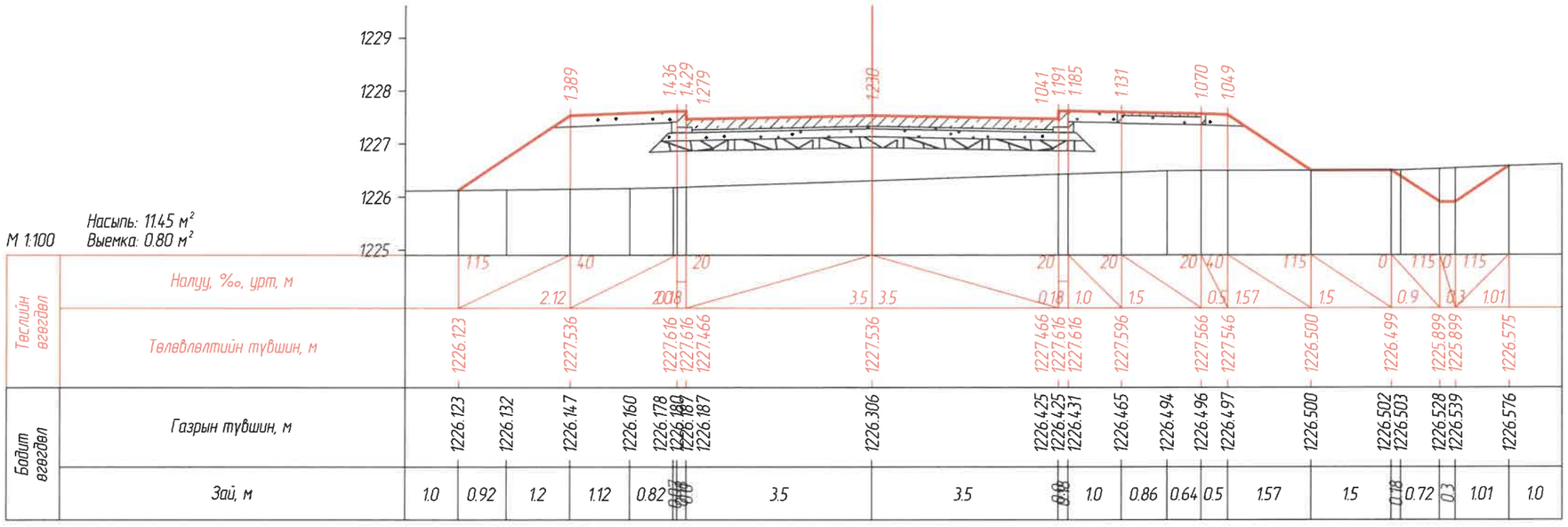

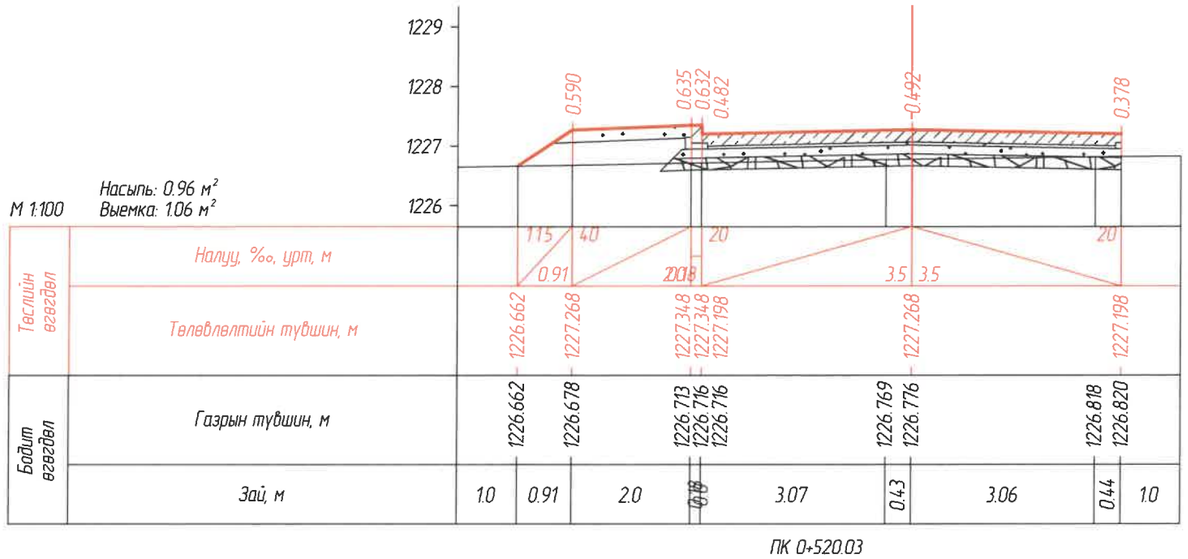

ЗАХИАЛАГЧ	ГҮЙЦЭТГЭГЧ	ТӨСЛИЙН НЭР	ТӨСӨЛЛӨСӨН			ЗУРГИЙН ЕРӨНХИЙ НЭР	ХИЙЦИЙН БА ХЭСЭГЛЭЛИЙН ЗУРАГ:		
ЗАМ, ТЭЭВРИЙН ХӨГЖЛИЙН ЯАМ	Ангад Арвижих	Увс аймгийн Баруун туруун сумын цементбетон хучилттай замын төгсгөлөөс Туруун голын төмөрбетон гүүр хүртэлхи цементбетон хучилттай авто замын инженерийн нарийвчилсан зураг төсөл	Зөвлөх	Х.Гантөмөр		Хөндлөн огтлолын зураг			
			ЗЕИнженер	Л.Сайхантөр	Л.Сайхантөр		Хэмжээ	Хуудас	Бүх хуудас
			Гүйцэтгэсэн	Л.Сайхантөр	Л.Сайхантөр		А3	11	29
Зам тээвэрийн хөгжлийн яам	"Ангад Арвижих" ХХК		Шалгасан	Д.Батболд		Шифр:01/2022	МАСШТАБ: 1:100		2022.05

А3

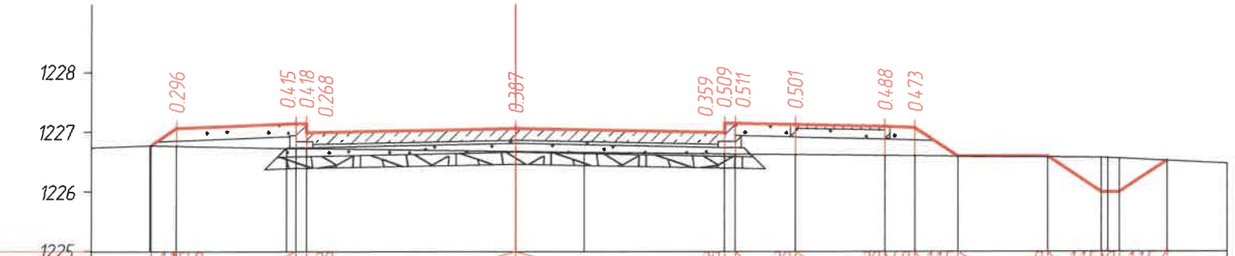

М 1:100

Насыпь: 1.28 м²
Выемка: 2.70 м²

Төслийн өгөгдөл	Налуу, ‰, урт, м	1.75	4.0	0.43	20	20	3.5	3.5	20	0.18	1.0	20	1.5	20	4.0	0.5	1.15	0.72	1.5	0	1.15	0.9	0.30	1.15	0.79
	Төлөвлөлтийн түвшин, м	1226.773	1227.060		1227.140	1227.140	1226.990	1227.060	1226.990	1227.140	1227.140	1227.120	1227.090	1227.070	1226.589	1226.589	1225.989	1225.989	1226.516						
Бодит өгөгдөл	Газрын түвшин, м	1226.779	1226.764		1226.727	1226.722	1226.722	1226.673	1226.657	1226.631	1226.631	1226.629	1226.619	1226.602	1226.597	1226.589	1226.573	1226.563	1226.562	1226.553	1226.516				
	Зай, м	0.99	0.21	0.43	1.85	0.15	0.18	3.5	1.16	2.34	0.18	1.0	1.5	0.5	0.72	1.5	0.9	0.1	0.79	1.0					

ПК 0+540.00

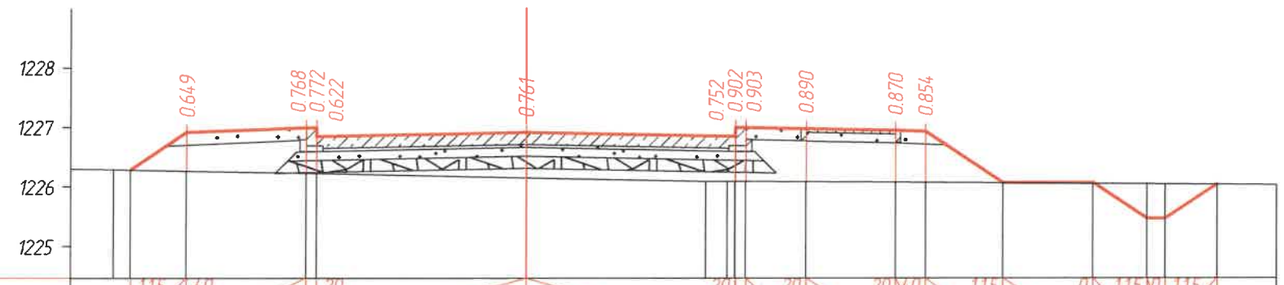

М 1:100

Насыпь: 4.47 м²
Выемка: 0.69 м²

Төслийн өгөгдөл	Налуу, ‰, урт, м	1.15	4.0	0.95	20	20	3.5	3.5	20	0.18	1.0	20	1.5	20	4.0	0.5	1.15	1.29	1.5	0	1.15	0.9	0.3	1.15	0.86
	Төлөвлөлтийн түвшин, м	1226.283	1226.913		1226.993	1226.993	1226.843	1226.913	1226.843	1226.993	1226.993	1226.973	1226.943	1226.923	1226.060	1226.060	1225.460	1225.460	1226.036						
Бодит өгөгдөл	Газрын түвшин, м	1226.288	1226.283	1226.264	1226.225	1226.221	1226.221	1226.152	1226.093	1226.081	1226.090	1226.083	1226.073	1226.069	1226.060	1226.050	1226.044	1226.042	1226.036						
	Зай, м	0.72	0.28	0.95	2.0	0.18	3.5		3.02	0.36	1.0	1.5	0.5	1.29	1.5	0.9	0.3	0.86	1.0						

ПК 0+560.00

ЗАХИАЛАГЧ	ГҮЙЦЭТГЭГЧ	ТӨСЛИЙН НЭР	ТӨСӨЛЛӨСӨН			ЗУРГИЙН ЕРӨНХИЙ НЭР	ХИЙЦИЙН БА ХЭСЭГЛЭЛИЙН ЗУРАГ:		
ЗАМ, ТЭЭВРИЙН ХӨГЖЛИЙН ЯАМ	Ангад Арвижих	Үвс аймгийн Баруун туруун сумын цементбетон хучилттай замын төгсгөлөөс Туруун голын төмөрбетон гүүр хүртэлхи цементбетон хучилттай авто замын инженерийн нарийвчилсан зураг төсөл	Зөвлөх	Х.Гантөмөр		Хөндлөн огтлолын зураг	Хэмжээ	Хуудас	Бүх хуудас
			ЗЕИнженер	Л.Сайхантөр	Л.Сайхантөр		А3	12	29
Зам тээвэрийн хөгжлийн яам	"Ангад Арвижих" ХХК		Гүйцэтгэсэн	Л.Сайхантөр	Л.Сайхантөр				
			Шалгасан	Д.Батболд		Шифр:01/2022	МАСШТАБ: 1:100		2022.05

А3

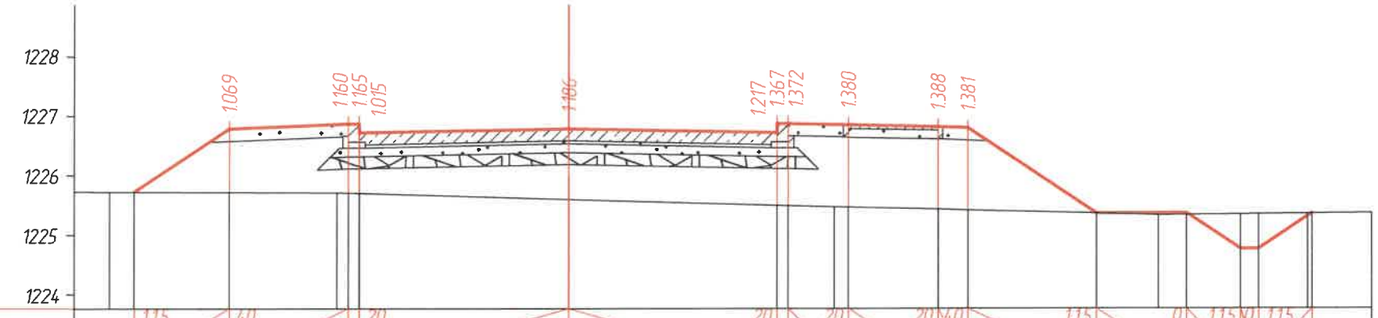

М 1:100

Насыпь: 11.41 м²
Выемка: 0.69 м²

Төслийн өгөгдөл	Налуу, ‰, урт, м		1.15		1.6	4.0		2.0	2.0	0.18		3.5	3.5		2.0	0.18	1.0	2.0	1.5	2.0	0.5	4.0	2.15	1.15	1.5	0	0.9	1.15	0.3	0	0.89	1.15		
	Төлөвлөлтийн түвшин, м	1225.720		1226.785			1226.865	1226.865	1226.715		1226.785			1226.715	1226.865	1226.865		1226.845		1226.815		1226.795		1225.359		1225.359		1224.759	1224.759		1225.355		
Бодит өгөгдөл	Газрын түвшин, м	1225.722	1225.720	1225.716			1225.710	1225.705	1225.700	1225.700	1225.599			1225.498	1225.498	1225.493	1225.471	1225.465		1225.427		1225.414		1225.359	1225.333	1225.337		1225.345	1225.347		1225.354	1225.355	
	Зай, м	0.59	0.41	1.6		1.81	0.18	0.18		3.5		3.5		0.18	0.18	0.77	0.21		1.5	0.5		2.15		1.03	0.47	0.9		0.3	0.82		0.07	1.0	

ПК 0+580.00

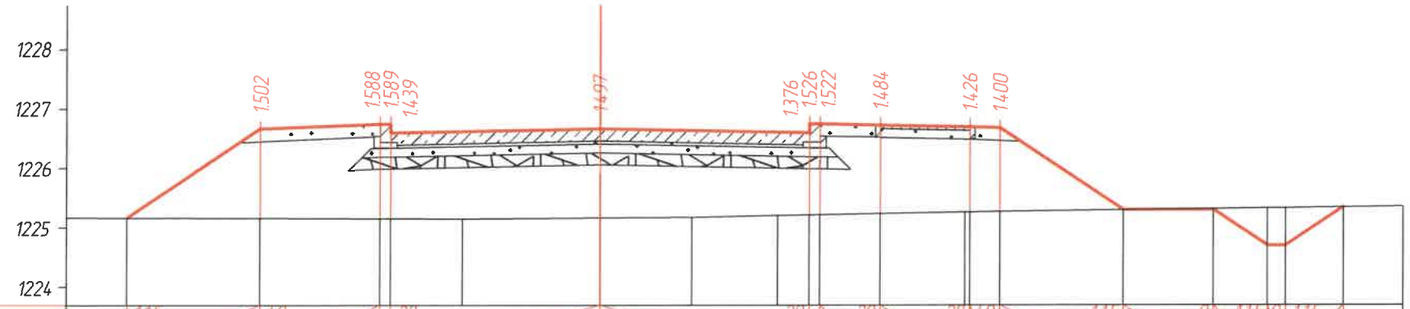

М 1:100

Насыпь: 15.53 м²
Выемка: 0.80 м²

Төслийн өгөгдөл	Налуу, ‰, урт, м		1.15		2.24	4.0		2.0	2.0	0.18		3.5	3.5		2.0	0.18	1.0	2.0	1.5	2.0	0.5	4.0	2.06	1.15	1.5	0	0.9	1.15	0.3	0	0.97	1.15		
	Төлөвлөлтийн түвшин, м	1225.162		1226.657			1226.737	1226.737	1226.587		1226.657			1226.587	1226.737	1226.737		1226.717		1226.687		1226.667		1225.292		1225.292		1224.692	1224.692		1225.336		
Бодит өгөгдөл	Газрын түвшин, м	1225.162		1225.155			1225.149	1225.148	1225.148	1225.145		1225.160		1225.170		1225.201	1225.211	1225.215	1225.233		1225.260	1225.261	1225.267		1225.292		1225.310		1225.321	1225.325		1225.336		
	Зай, м	1.0		2.24		2.0	0.18		1.2		2.3		1.55		1.43	0.52	0.16	0.18	1.0		1.42	0.08	0.5		2.06		1.5		0.9	0.3		0.97		1.0

ПК 0+600.00

ЗАХИАЛАГЧ	ГҮЙЦЭТГЭГЧ	ТӨСЛИЙН НЭР	ТӨСӨЛЛӨСӨН			ЗУРГИЙН ЕРӨНХИЙ НЭР	ХИЙЦИЙН БА ХЭСЭГЛЭЛИЙН ЗУРАГ:		
ЭЗЗМ. ТЭЭВРИЙН ХӨГЖЛИЙН ЯАМ	Ангад Арвижих	Үйс аймгийн Баруун туруун сумын цементбетон хучилттай замын төгсгөлөөс Туруун голын төмөрбетон гүүр хүртэлхи цементбетон хучилттай авто замын инженерийн нарийвчилсан зураг төсөл	Зөвлөх	Х.Гантөмөр		Хөндлөн огтлолын зураг			
			ЗЕИнженер	Л.Сайхантөр	Сайхантөр		Хэмжээ	Хуудас	Бүх хуудас
			Гүйцэтгэсэн	Л.Сайхантөр	Сайхантөр		А3	13	29
Зам тээврийн хөгжлийн яам	"Ангад Арвижих" ХХК		Шалгасан	Д.Батболд		Шифр:01/2022	МАСШТАБ: 1:100		2022.05

А3

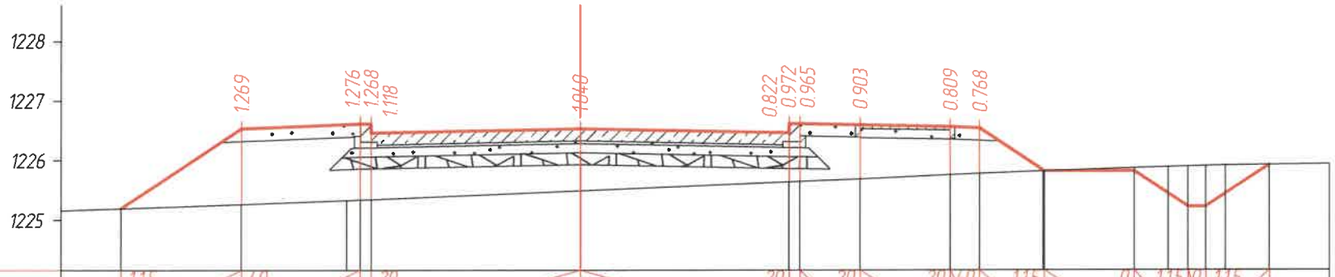

М 1:100

Насыпь: 8.44 м²
Выемка: 0.93 м²

Теслийн өгөгдөл	Налуу, ‰, урт, м		1.15	2.01	4.0	2.08	2.0	3.5	3.5	2.0	0.18	2.0	1.0	1.5	2.0	0.5	4.0	1.08	1.15	1.5	0	0.9	1.15	0.3	1.15	1.05
	Тэлвэлтийн түвшин, м		1225.189	1226.529	1226.609	1226.609	1226.459	1226.529	1226.459	1226.609	1226.609	1226.589	1226.559	1226.539	1225.817	1225.817	1225.217	1225.217	1225.919
Бодит өгөгдөл	Газрын түвшин, м		1225.189	1225.260	1225.324	1225.333	1225.341	1225.489	1225.637	1225.637	1225.644	1225.686	1225.750	1225.771	1225.816	1225.817	1225.865	1225.882	1225.892	1225.900	1225.909	1225.919
	Зай, м	1.0	2.01	1.77	0.23	0.18	3.5	3.5	0.18	1.0	1.5	0.5	1.06	0.02	1.5	0.57	0.33	0.2	0.32	0.73	1.0

ПК 0+620.00

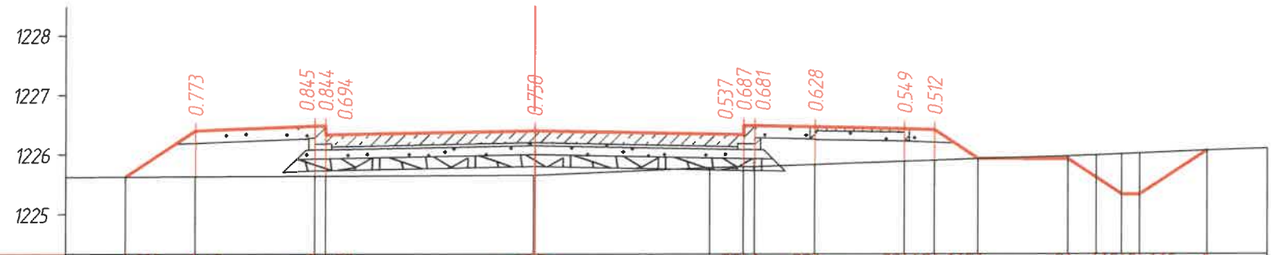

М 1:100

Насыпь: 3.35 м²
Выемка: 1.04 м²

Теслийн өгөгдөл	Налуу, ‰, урт, м		1.15	1.17	4.0	2.08	2.0	3.5	3.5	2.0	0.18	2.0	1.0	1.5	2.0	0.5	0.73	1.15	1.5	0	0.9	1.15	0.3	1.11	
	Тэлвэлтийн түвшин, м		1225.624	1226.401	1226.481	1226.481	1226.331	1226.401	1226.331	1226.481	1226.481	1226.461	1226.431	1226.411	1225.923	1225.923	1225.323	1225.323	1226.064	
Бодит өгөгдөл	Газрын түвшин, м		1225.624	1225.628	1225.636	1225.637	1225.637	1225.650	1225.651	1225.775	1225.794	1225.800	1225.833	1225.882	1225.899	1225.923	1225.973	1225.988	1226.006	1226.018	1226.064	
	Зай, м	1.0	1.17	2.0	0.18	3.49	0.01	2.94	0.56	0.18	1.0	1.5	0.5	0.73	1.5	0.48	0.42	0.3	1.11	1.0

ПК 0+640.00

ЗАХИАЛАГЧ	ГҮЙЦЭТГЭГЧ	ТӨСЛИЙН НЭР	ТӨСӨЛЛӨСӨН			ЗУРГИЙН ЕРӨНХИЙ НЭР	ХИЙЦИЙН БА ХЭСЭГЛЭЛИЙН ЗУРАГ:		
ЗАМ, ТЭЭВРИЙН ХӨГЖЛИЙН ЯАМ	Ангад Арвижих	Увс аймгийн Баруун туруун сумын цементбетон хучилттай замын тагсгэлвэс Туруун голын төмөрбетон гүүр хуртэлхи цементбетон хучилттай авто замын инженерийн нарийвчилсан зураг төсөл	Зөвлөх	Х.Гантөмөр		Хөндлөн огтлолын зураг			
			ЗЕИнженер	Л.Сайхантөр	Л.Сайхантөр		Хэмжээ	Хуудас	Бүх хуудас
			Гүйцэтгэсэн	Л.Сайхантөр	Л.Сайхантөр		А3	14	29
Зам тээвэрийн хөгжлийн яам	"Ангад Арвижих" ХХК		Шалгасан	Д.Батболд		Шифр:01/2022	МАСШТАБ: 1:100		2022.05

А3

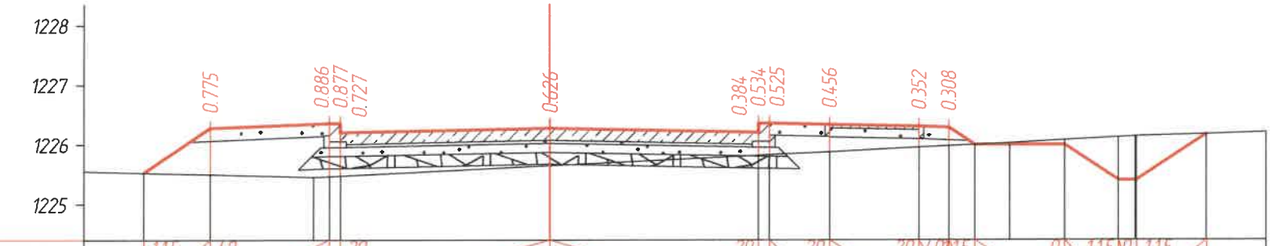

М 1:100

Насыпь: 2.45 м²
Выемка: 1.54 м²

Тэслийн өгөгдөл	Налуу, ‰, урт, м		1.15	4.0		2.0					3.5	3.5		2.0	1.0	1.5	2.0	4.0	1.15	0	1.15	0	1.15		
			1.12		2.0	0.18							0.18				0.5	0.43	3.5		0.9	0.3		1.17	
	Төлөвлөлтийн түвшин, м	1225.526	1226.273		1226.353	1226.353	1226.203				1226.273		1226.203	1226.353	1226.353	1226.333	1226.303	1226.283	1225.997		1225.997	1225.397	1225.397	1226.174	
Бодит өгөгдөл	Газрын түвшин, м	1225.526	1225.498		1225.454	1225.467	1225.476				1225.647		1225.819	1225.819	1225.828	1225.877	1225.951	1225.975	1225.997	1226.026	1226.074	1226.121	1226.136	1226.137	1226.174	
	Зай, м	1.0	1.12		1.73	0.27	0.18		3.5			3.5	0.18		1.0	1.5	0.5	0.43	0.58	0.92	0.9	0.28	0.02	1.17	1.0

ПК 0+660.00

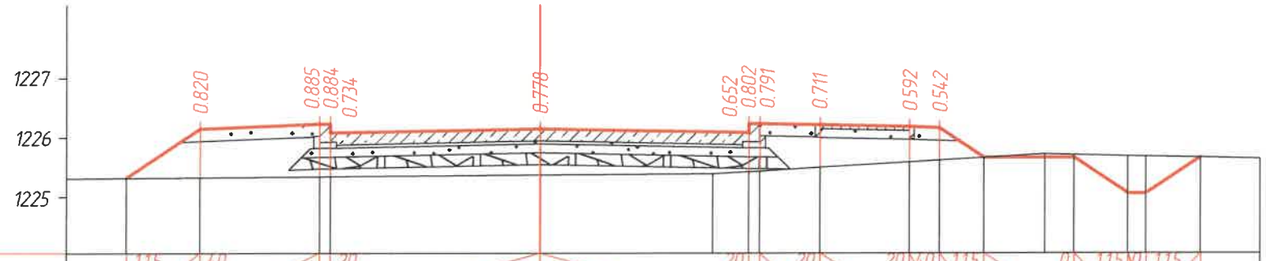

М 1:100

Насыпь: 4.08 м²
Выемка: 0.83 м²

Тэслийн өгөгдөл	Налуу, ‰, урт, м		1.15	4.0		2.0					3.5	3.5		2.0	1.0	1.5	2.0	4.0	1.15	1.5	0	1.15	0	1.15	
			1.24		2.0	0.18							0.18				0.5	0.75			0.9	0.3	0.9		
	Төлөвлөлтийн түвшин, м	1225.316	1226.145		1226.225	1226.225	1226.075				1226.145		1226.075	1226.225	1226.225	1226.205	1226.175	1226.155	1225.658		1225.657	1225.057	1225.057	1225.660	
Бодит өгөгдөл	Газрын түвшин, м	1225.316	1225.325		1225.340	1225.341	1225.341				1225.367		1225.388	1225.423	1225.423	1225.434	1225.494	1225.583	1225.613	1225.658	1225.719	1225.707	1225.687	1225.680	1225.660	
	Зай, м	1.0	1.24		2.0	0.18			3.5			2.9	0.6	0.18	1.0	1.5	0.5	0.75	1.01	0.49	0.9	0.3	0.9	1.0	

ПК 0+680.00

ЗАХИАЛАГЧ	ГҮЙЦЭТГЭГЧ	ТӨСЛИЙН НЭР	ТӨСӨЛЛӨӨСӨН			ЗУРГИЙН ЕРӨНХИЙ НЭР	ХИЙЦИЙН БА ХЭСЭГЛЭЛИЙН ЗУРАГ:		
ЗАМ, ТЭЭВРИЙН ХӨГЖЛИЙН ЯАМ	Ангад Арвижих	Увс аймгийн Баруун туруун сумын цементбетон хучилттай замын тагсгалаас Туруун голын төмөрбетон гүүр хүртэлхи цементбетон хучилттай авто замын инженерийн нарийвчилсан зураг төсөл	Зөвлөх	Х.Гантөмөр		Хөндлөн огтлолын зураг			
			ЗЕИнженер	Л.Сайхантөр			Хэмжээ	Хуудас	Бүх хуудас
			Гүйцэтгэсэн	Л.Сайхантөр			А3	15	29
Зам тээврийн хөгжлийн яам	"Ангад Арвижих" ХХК		Шалгасан	Д.Батболд		Шифр:01/2022	МАСШТАБ: 1:100		2022.05

А3

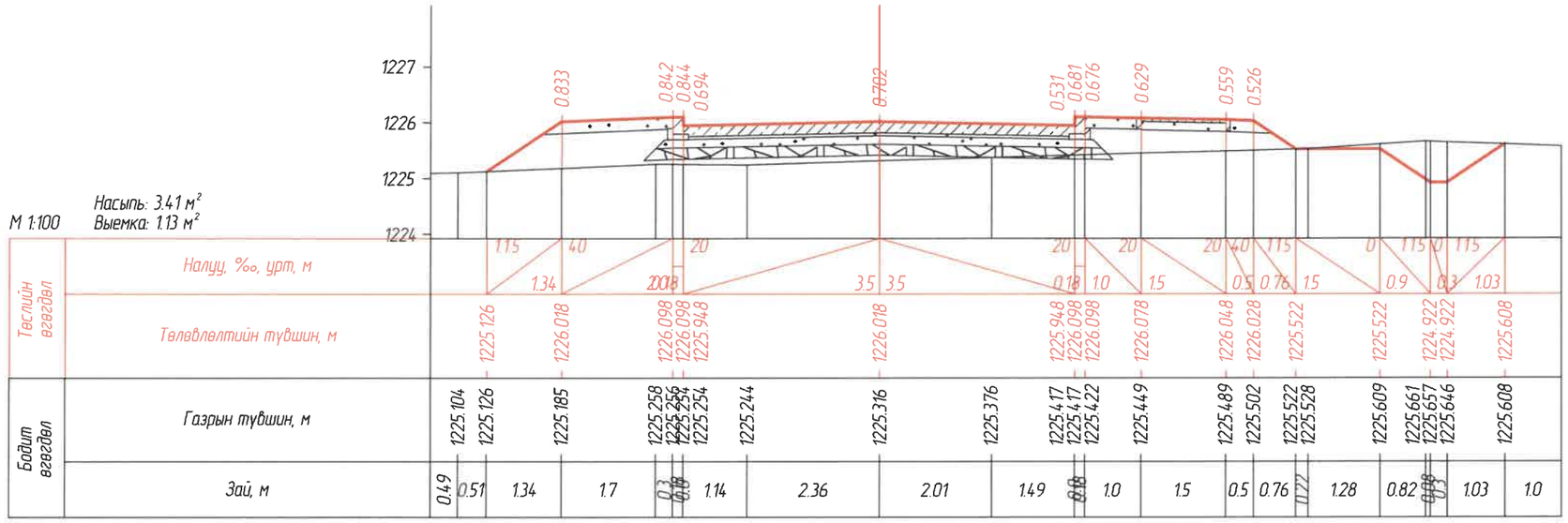

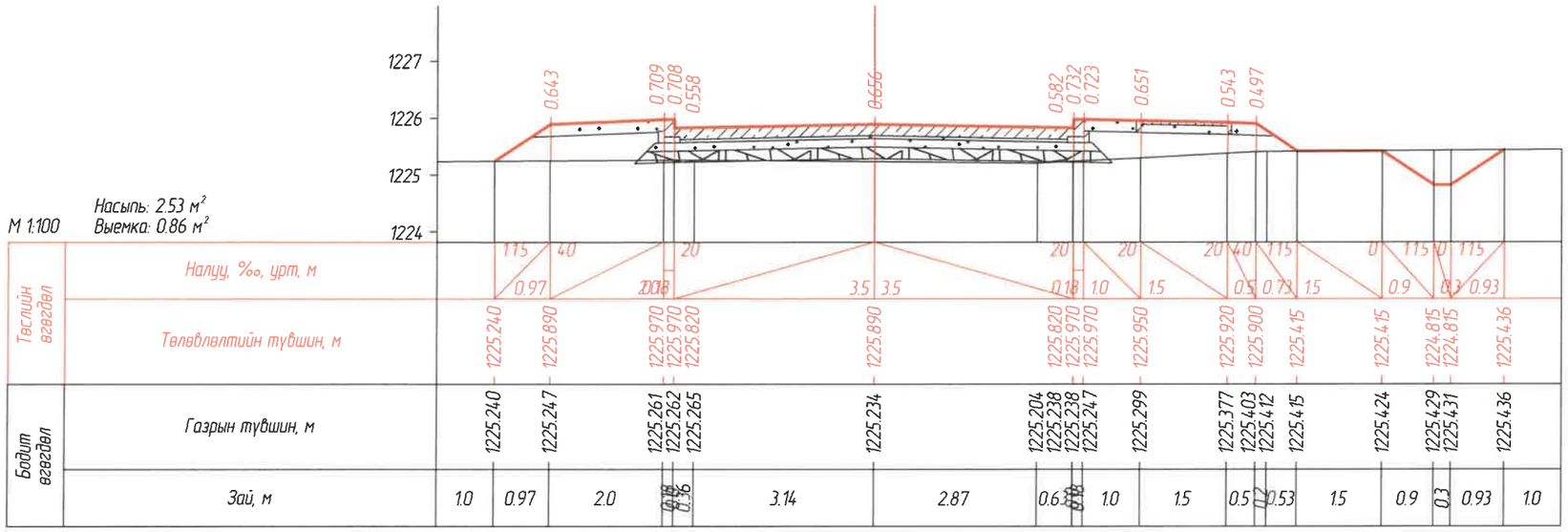

ЗАХИАЛАГЧ	ГҮЙЦЭТГЭГЧ	ТӨСЛИЙН НЭР	ТӨСӨЛЛӨСӨН			ЗУРГИЙН ЕРӨНХИЙ НЭР	ХИЙЦИЙН БА ХЭСЭГЛЭЛИЙН ЗУРАГ:		
Зам тээврийн хөгжлийн яам	"Ангад Арвижих" ХХК	Увс аймгийн Баруун туруун сумын цементбетон хучилттай замын төгсгөлөөс Туруун голын төмөрбетон гүүр хүртэлхи цементбетон хучилттай авто замын инженерийн нарийвчилсан зураг төсөл	Зөвлөх	Х.Гантөмөр		Хөндлөн огтлолын зураг			
			ЗЕИнженер	Л.Сайхантөр			Хэмжээ	Хуудас	Бүх хуудас
			Гүйцэтгэсэн	Л.Сайхантөр			А3	16	29
			Шалгасан	Д.Батболд		Шифр:01/2022	МАСШТАБ: 1:100		2022.05

М 1:100

Насыль: 1.37 м²
Выемка: 2.62 м²

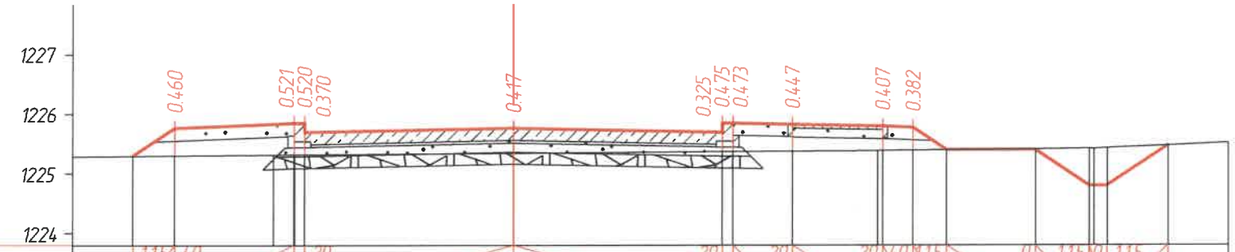

Төслийн өгөгдөл																							
Налуу, ‰, урт, м		1.15	4.0		2.0				2.0		2.0		2.0	4.0	1.15		0	1.15	0	1.15			
		0.7		2.0	0.8			3.5	3.5		0.18	1.0	1.5		0.5	0.57	1.5		0.9	0.3	1.02		
Төлөвлөлтийн түвшин, м		1225.295	1225.762	1225.842	1225.842	1225.692	1225.762	1225.692	1225.842	1225.842	1225.822	1225.792	1225.772	1225.395	1225.395	1224.795	1224.795	1225.472					
Бодит өгөгдөл	Газрын түвшин, м	1225.295	1225.302	1225.319	1225.321	1225.322	1225.322	1225.345	1225.367	1225.367	1225.369	1225.375	1225.384	1225.385	1225.390	1225.395	1225.409	1225.418	1225.418	1225.428	1225.472		
	Зай, м	1.0	0.7	1.66	0.34	0.01	3.5	3.5	0.18	0.18	1.0	1.41	0.09	0.5	0.57	1.5	0.9	0.97	0.03	1.02	1.0		

ПК 0+740.00

М 1:100

Насыль: 0.77 м²
Выемка: 3.35 м²

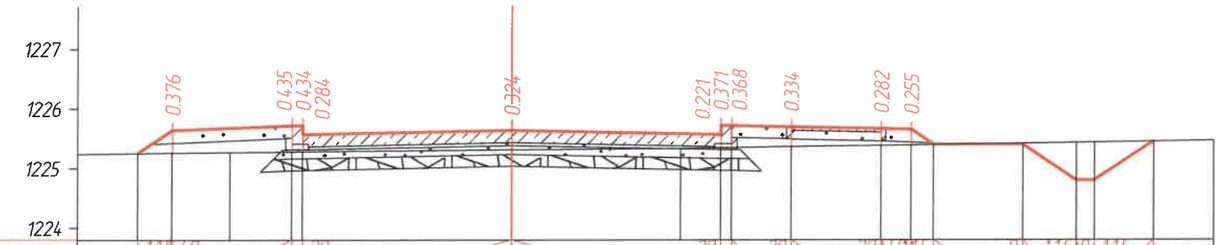

Төслийн өгөгдөл																							
Налуу, ‰, урт, м		1.15	4.0		2.0				2.0		2.0		2.0	4.0	1.15		0	1.15	0	1.15			
		0.57		2.0	0.8			3.5	3.5		0.18	1.0	1.5		0.5	0.375			0.9	0.3	0.98		
Төлөвлөлтийн түвшин, м		1225.252	1225.634	1225.714	1225.714	1225.564	1225.634	1225.564	1225.714	1225.714	1225.694	1225.664	1225.644	1225.395	1225.394	1224.794	1224.794	1225.448					
Бодит өгөгдөл	Газрын түвшин, м	1225.252	1225.258	1225.270	1225.279	1225.280	1225.280	1225.310	1225.333	1225.343	1225.346	1225.360	1225.382	1225.389	1225.395	1225.416	1225.429	1225.433	1225.448				
	Зай, м	1.0	0.57	0.97	1.03	0.01	3.5	2.83	0.67	0.18	1.0	1.5	0.5	0.37	1.5	0.9	0.3	0.98	1.0				

ПК 0+760.00

ЗАХИАЛАГЧ	ГҮЙЦЭТГЭГЧ	ТӨСЛИЙН НЭР	ТӨСӨЛЛӨСӨН			ЗУРГИЙН ЕРӨНХИЙ НЭР	ХИЙЦИЙН БА ХЭСЭГЛЭЛИЙН ЗУРАГ:		
Зам тээвэрийн хөгжлийн яам	"Ангад Арвижих" ХХК	Увс аймгийн Баруун туруун сумын цементбетон хучилттай замын төгсгэлээс Туруун голын төмөрбетон гүүр хүртэлхи цементбетон хучилттай авто замын инженерийн нарийвчилсан зураг төсөл	Зөвлөх	Х.Гантөмөр		Хөндлөн огтлолын зураг			
			ЗЕИнженер	Л.Сайхантөр			Хэмжээ	Хуудас	Бүх хуудас
			Гүйцэтгэсэн	Л.Сайхантөр			А3	17	29
Зам тээвэрийн хөгжлийн яам	"Ангад Арвижих" ХХК		Шалгасан	Д.Батболд		Шифр:01/2022	МАСШТАБ: 1:100		2022.05

А3

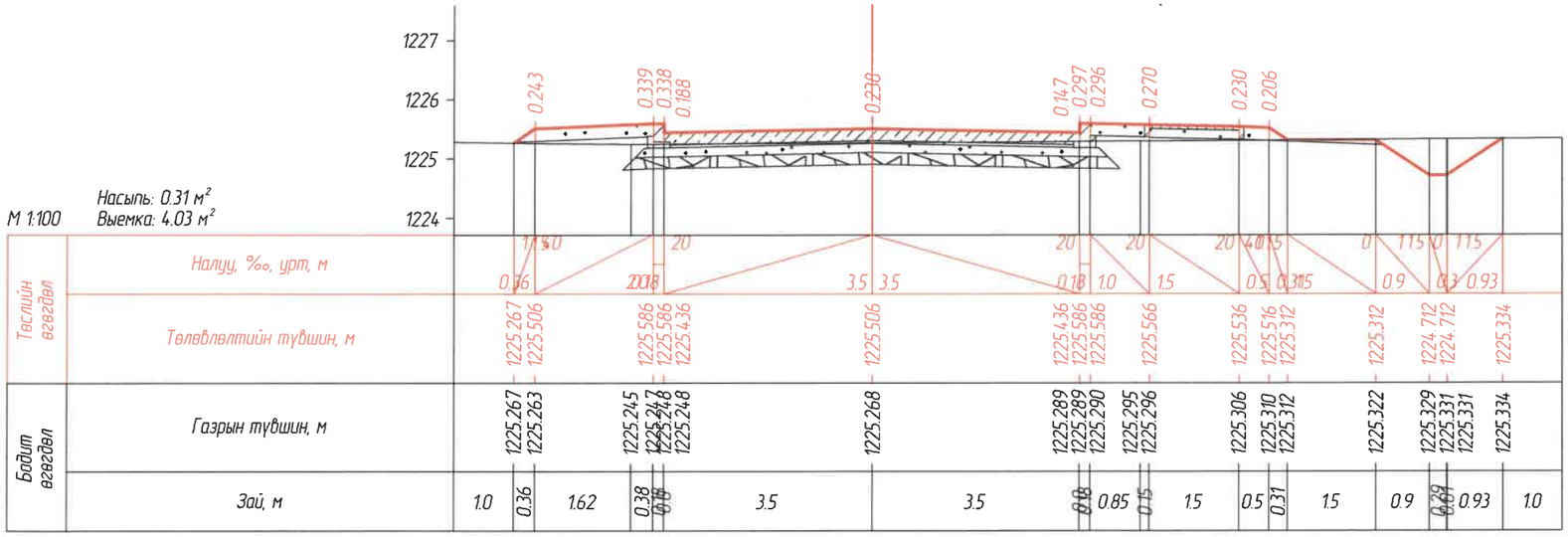

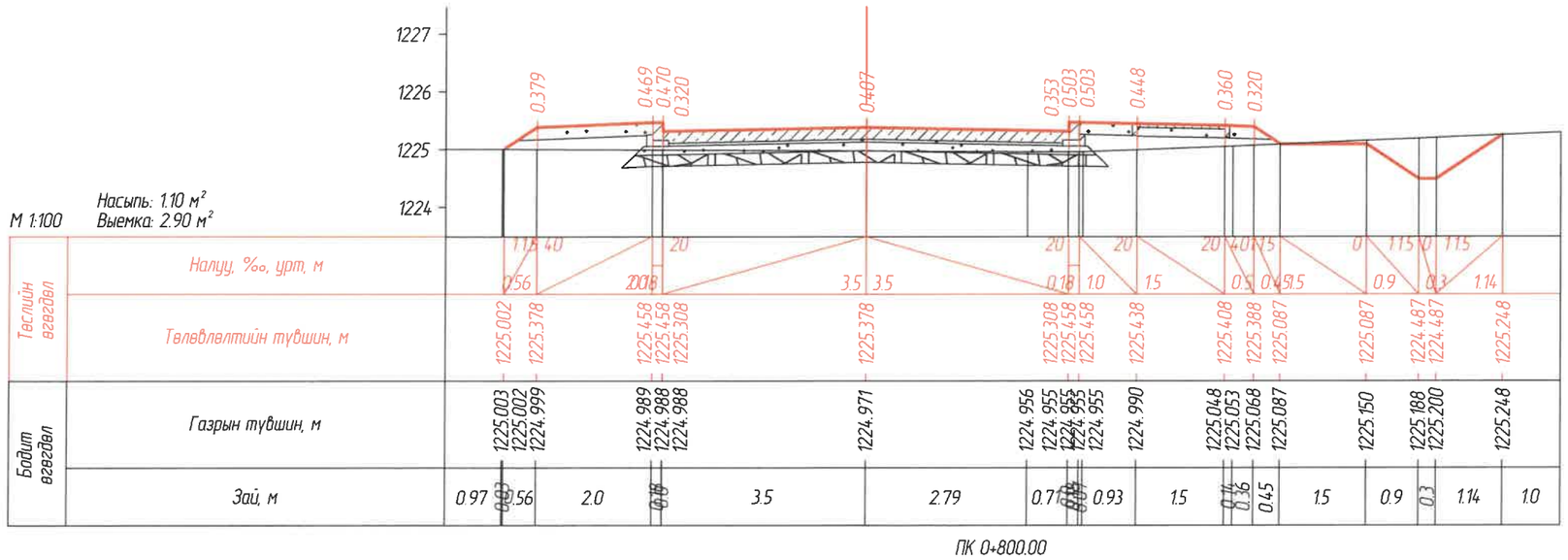

ЗАХИАЛАГЧ	ГҮЙЦЭТГЭГЧ	ТӨСЛИЙН НЭР	ТӨСӨЛЛӨСӨН			ЗУРГИЙН ЕРӨНХИЙ НЭР	ХИЙЦИЙН БА ХЭСЭГЛЭЛИЙН ЗУРАГ:		
ЗАМ, ТЭЭВРИЙН ХӨГЖЛИЙН ЯАМ	Ангад Арвижих	Үвс аймгийн Баруун туруун сумын цементбетон хучилттай замын төгсгөлөөс Туруун голын төмөрбетон гүүр хүртэлхи цементбетон хучилттай авто замын инженерийн нарийвчилсан зураг төсөл	Зөвлөх	Х.Гантөмөр		Хөндлөн огтлолын зураг			
			ЗЕИнженер	Л.Сайхантөр			Хэмжээ	Хуудас	Бүх хуудас
			Гүйцэтгэсэн	Л.Сайхантөр			А3	18	29
Зам тээврийн хөгжлийн яам	"Ангад Арвижих" ХХК		Шалгасан	Д.Батболд		Шифр:01/2022	МАСШТАБ: 1:100		2022.05

А3

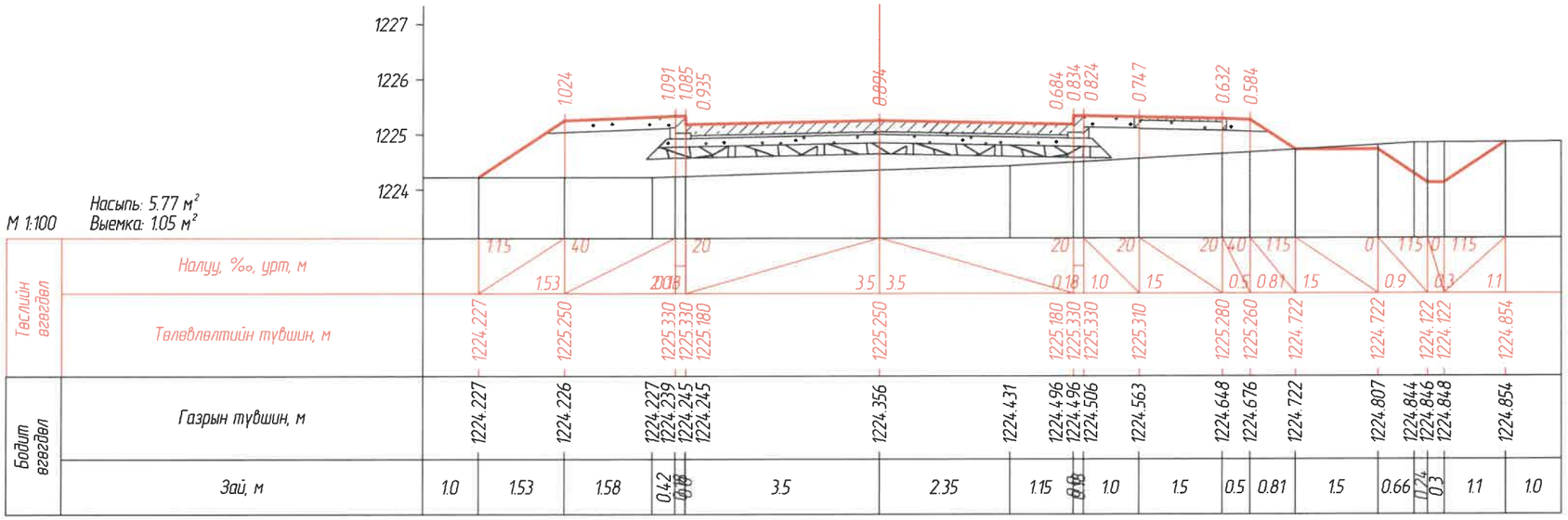

ПК 0+820.00

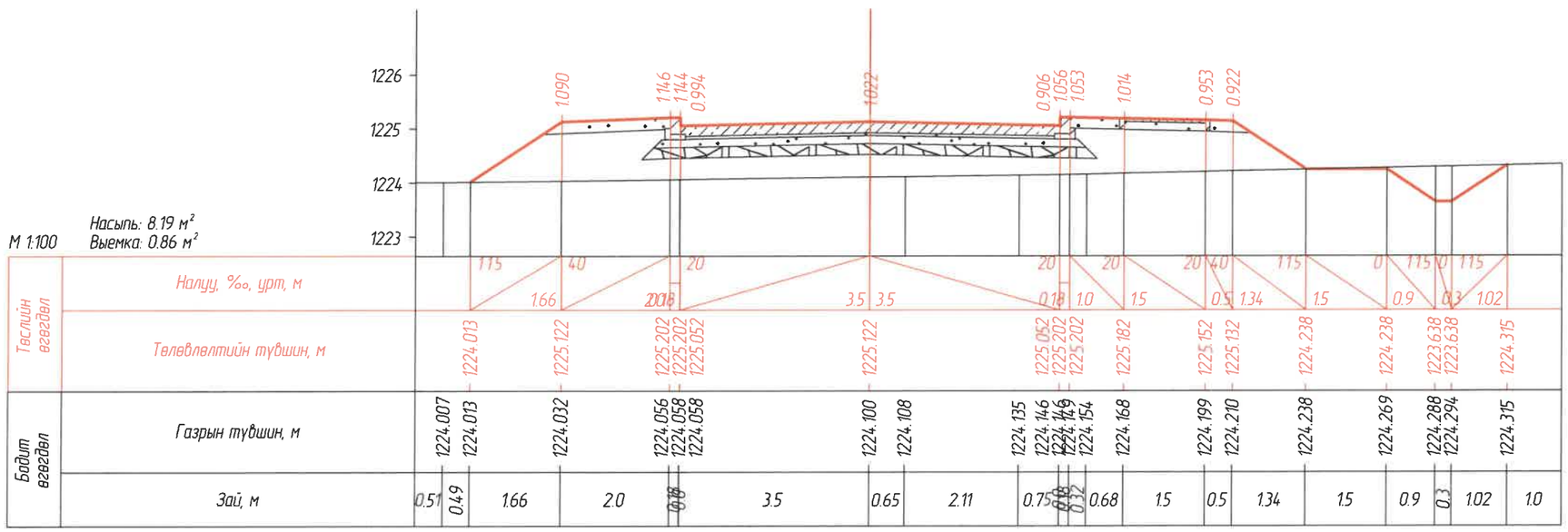

ПК 0+840.00

ЗАХИАЛАГЧ	ГҮЙЦЭТГЭГЧ	ТӨСЛИЙН НЭР	ТӨСӨЛЛӨСӨН			ЗУРГИЙН ЕРӨНХИЙ НЭР	ХИЙЦИЙН БА ХЭСЭГЛЭЛИЙН ЗУРАГ:		
Зам тээврийн хөгжлийн яам	"Ангад Арвижих" ХХК	Увс аймгийн Баруун туруун сумын цементбетон хучилттай замын төгсгөлөөс Туруун голын төмөрбетон гүүр хүртэлхи цементбетон хучилттай авто замын инженерийн нарийвчилсан зураг төсөл	Зөвлөх	Х.Гантөмөр		Хөндлөн огтлолын зураг			
			ЗЕИнженер	Л.Сайхантөр			Хэмжээ	Хуудас	Бүх хуудас
			Гүйцэтгэсэн	Л.Сайхантөр			А3	19	29
			Шалгасан	Д.Батболд		Шифр:01/2022	МАСШТАБ: 1:100		2022.05

А3

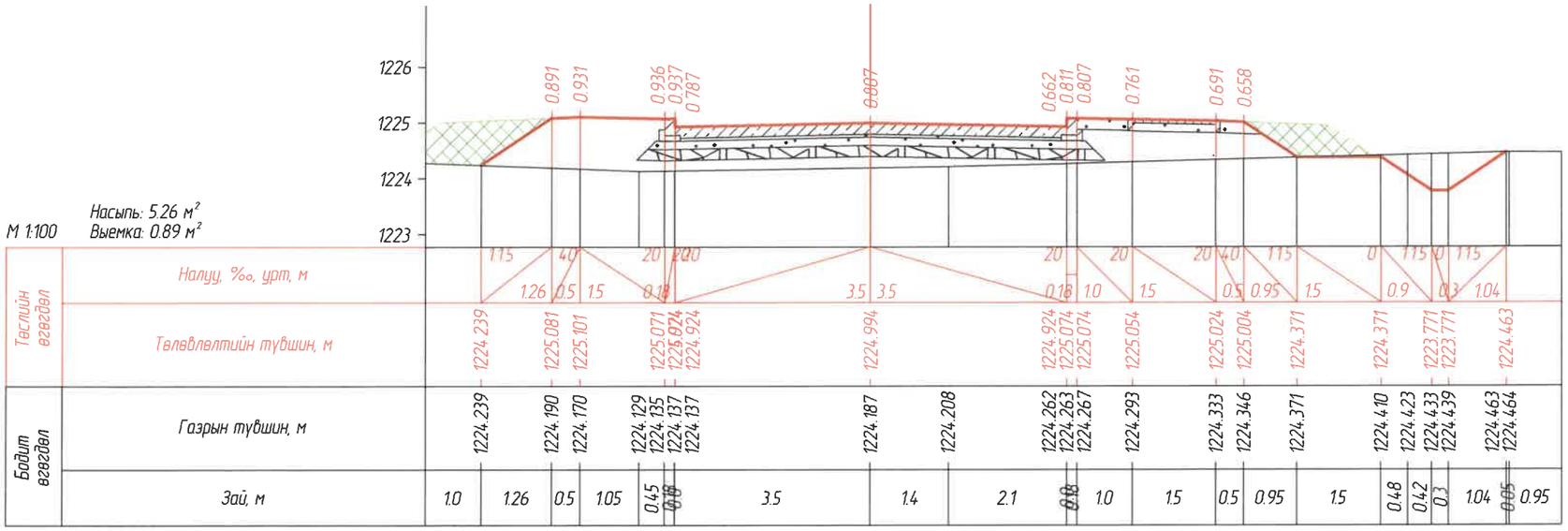

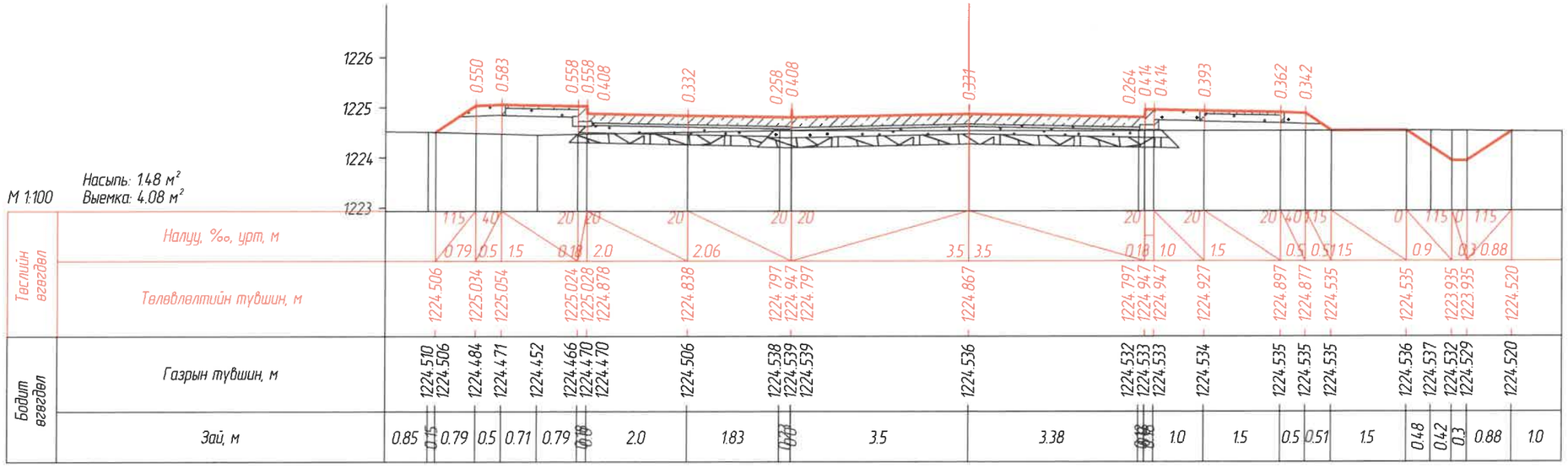

ЗАХИАЛАГЧ	ГҮЙЦЭТГЭГЧ	ТӨСЛИЙН НЭР	ТӨСӨЛЛӨСӨН			ЗУРГИЙН ЕРӨНХИЙ НЭР	ХИЙЦИЙН БА ХЭСЭГЛЭЛИЙН ЗУРАГ:		
ЗАМ, ТЭЭВРИЙН ХӨГЖЛИЙН ЯАМ	Ангад Арвижих	Увс аймгийн Баруун туруун сумын цементбетон хучилттай замын төгсгөлөөс Туруун голын төмөрбетон гүүр хүртэлхи цементбетон хучилттай авто замын инженерийн нарийвчилсан зураг төсөл	Зөвлөх	Х.Гантөмөр		Хөндлөн огтлолын зураг			
			ЗЕИнженер	Л.Сайхантөр	Л.Сайхантөр		Хэмжээ	Хуудас	Бүх хуудас
			Гүйцэтгэсэн	Л.Сайхантөр	Л.Сайхантөр		А3	20	29
Зам тээвэрийн хөгжлийн яам	"Ангад Арвижих" ХХК		Шалгасан	Д.Батболд		Шифр:01/2022	МАСШТАБ: 1:100		2022.05

А3

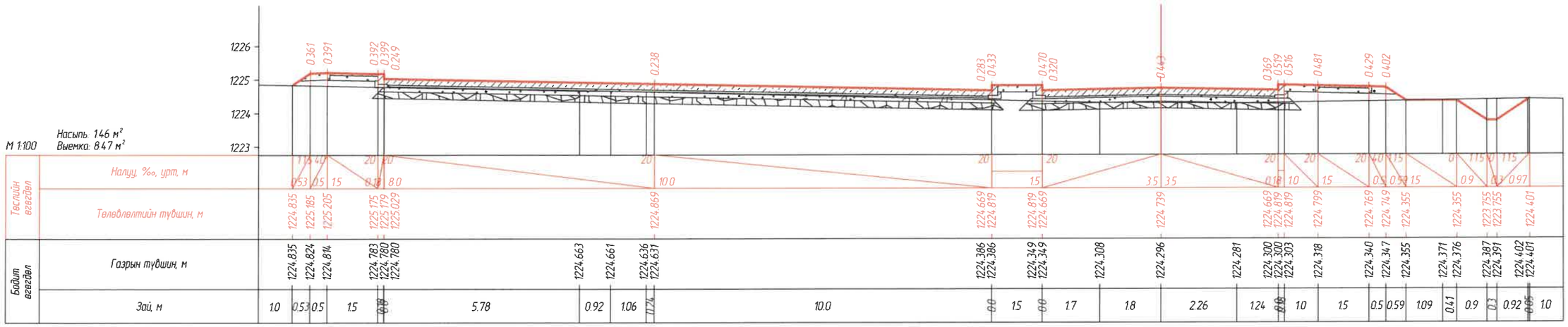

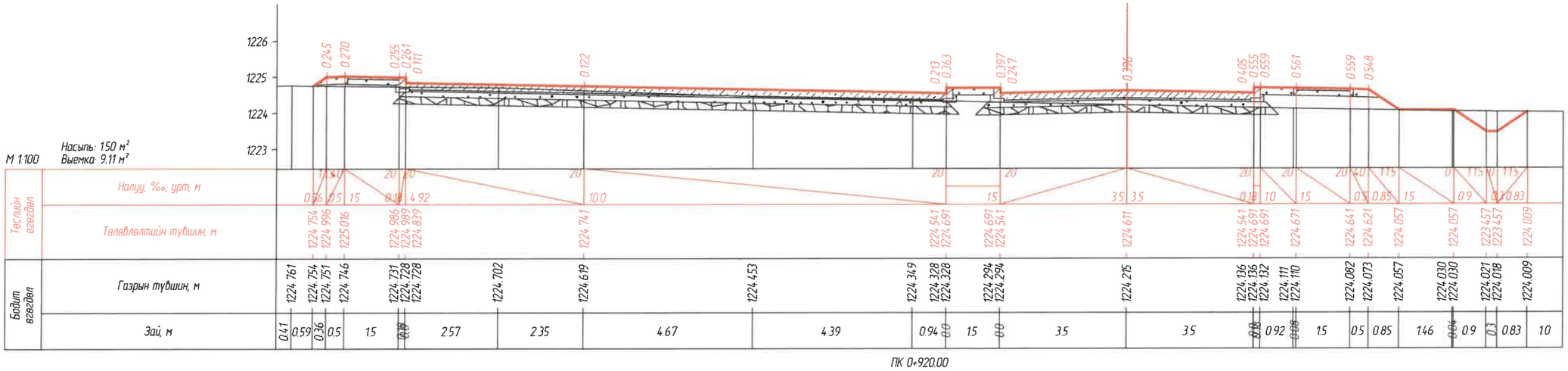

ЗАХИАЛАГЧ	ГҮЙЦЭТГЭГЧ	ТӨСЛИЙН НЭР	ТӨСӨЛЛӨСӨН			ЗУРГИЙН ЕРӨНХИЙ НЭР	ХИЙЦИЙН БА ХЭСЭГЛЭЛИЙН ЗУРАГ:		
ЗАМ, ТЭЭВРИЙН ХӨГЖЛИЙН ЯАМ	Ангад Арвижих	Үвс аймгийн Баруун туруун сумын цементбетон хучилттай замын төгсгөлөөс Туруун голын төмөрбетон гүүр хүртэлхи цементбетон хучилттай авто замын инженерийн нарийвчилсан зураг төсөл	Зөвлөх	Х.Гантөмөр		Хөндлөн огтлолын зураг			
			ЗЕИнженер	Л.Сайхантөр	Л.Сайхантөр		Хэмжээ	Хуудас	Бүх хуудас
			Гүйцэтгэсэн	Л.Сайхантөр	Л.Сайхантөр		А3	21	29
Зам тээврийн хөгжлийн яам	"Ангад Арвижих" ХХК		Шалгасан	Д.Батболд		Шифр:01/2022	МАСШТАБ: 1:100		2022.05

А3

М 1:100

Насыпь: 1.53 м²
Выемка: 2.61 м²

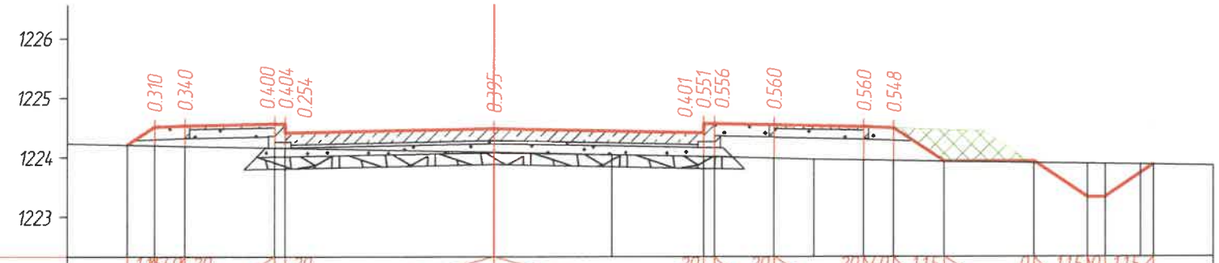

Төслийн өгөгдөл	Налуу, ‰, урт, м	1.15	4.0	2.0		2.0					2.0		2.0		2.0	4.0	1.15		0	1.15	0	1.15			
		0.45	0.5		0.18			3.5	3.5		0.18	1.0	1.5		0.5	0.84	1.5		0.9	0.3	0.81				
	Төлөвлөлтийн түвшин, м	1224.212	1224.513	1224.533	1224.563	1224.563	1224.413	1224.483	1224.413	1224.563	1224.563	1224.543	1224.513	1224.493	1223.931	1223.931	1223.331	1223.331	1223.873						
Бодит өгөгдөл	Газрын түвшин, м	1224.212	1224.203	1224.193	1224.163	1224.159	1224.159	1224.088	1224.049	1224.012	1224.012	1224.007	1223.983	1223.967	1223.953	1223.945	1223.931	1223.906	1223.891	1223.886	1223.877	1223.873			
	Зай, м	1.0	0.45	0.5	1.5	0.18	3.5	1.96	1.54	0.18	1.0	0.67	0.83	0.5	0.84	1.5	0.9	0.3	0.59	0.22	1.0				

ПК 0+940.00

М 1:100

Насыпь: 1.69 м²
Выемка: 2.37 м²

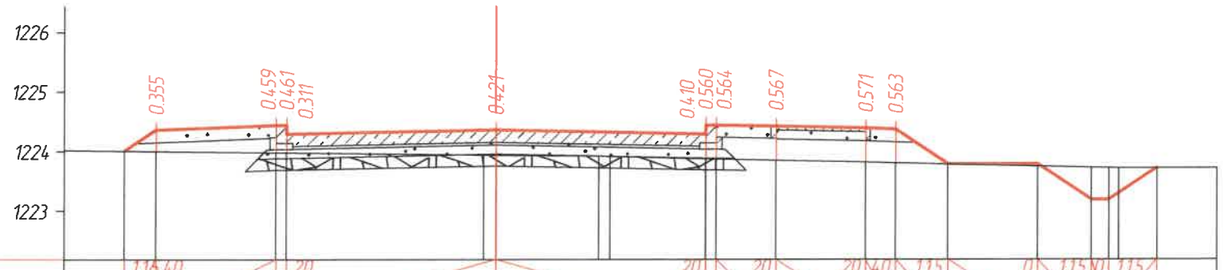

Төслийн өгөгдөл	Налуу, ‰, урт, м	1.15	4.0	2.0							2.0		2.0		2.0	4.0	1.15		0	1.15	0	1.15			
		0.52		2.0	0.18			3.5	3.5		0.18	1.0	1.5		0.5	0.87	1.5		0.9	0.3	0.8				
	Төлөвлөлтийн түвшин, м	1224.006	1224.355		1224.435	1224.435	1224.285		1224.355		1224.285	1224.435	1224.435	1224.415		1224.385	1224.365	1223.782		1223.782	1223.182	1223.182	1223.718			
Бодит өгөгдөл	Газрын түвшин, м	1224.006	1224.000		1223.976	1223.974	1223.974		1223.936	1223.934		1223.919	1223.912		1223.875	1223.875	1223.871	1223.848		1223.814	1223.802	1223.782		1223.748		1223.727	1223.720	1223.717	1223.718		
	Зай, м	1.0	0.52	2.0	0.18		3.29		0.21		1.71	0.19		1.6	0.18		1.0		1.5	0.5	0.87	1.5		0.9	0.3	0.16	0.64	1.0		

ПК 0+960.00

ЗАХИАЛАГЧ	ГҮЙЦЭТГЭГЧ	ТӨСЛИЙН НЭР	ТӨСӨЛЛӨСӨН			ЗУРГИЙН ЕРӨНХИЙ НЭР	ХИЙЦИЙН БА ХЭСЭГЛЭЛИЙН ЗУРАГ:		
Зам тээврийн хөгжлийн яам	"Ангад Арвижих" ХХК	Увс аймгийн Баруун туруун сумын цементбетон хучилттай замын төгсгөлөөс Туруун голын төмөрбетон гүүр хуртэлхи цементбетон хучилттай авто замын инженерийн нарийвчилсан зураг төсөл	Зөвлөх	Х.Гантөмөр		Хөндлөн огтлолын зураг			
			ЗЕИнженер	Л.Сайхантөр	Л.Сайхантөр		Хэмжээ	Хуудас	Бүх хуудас
			Гүйцэтгэсэн	Л.Сайхантөр	Л.Сайхантөр		А3	22	29
			Шалгасан	Д.Батболд		Шифр:01/2022	МАСШТАБ: 1:100		2022.05

А3

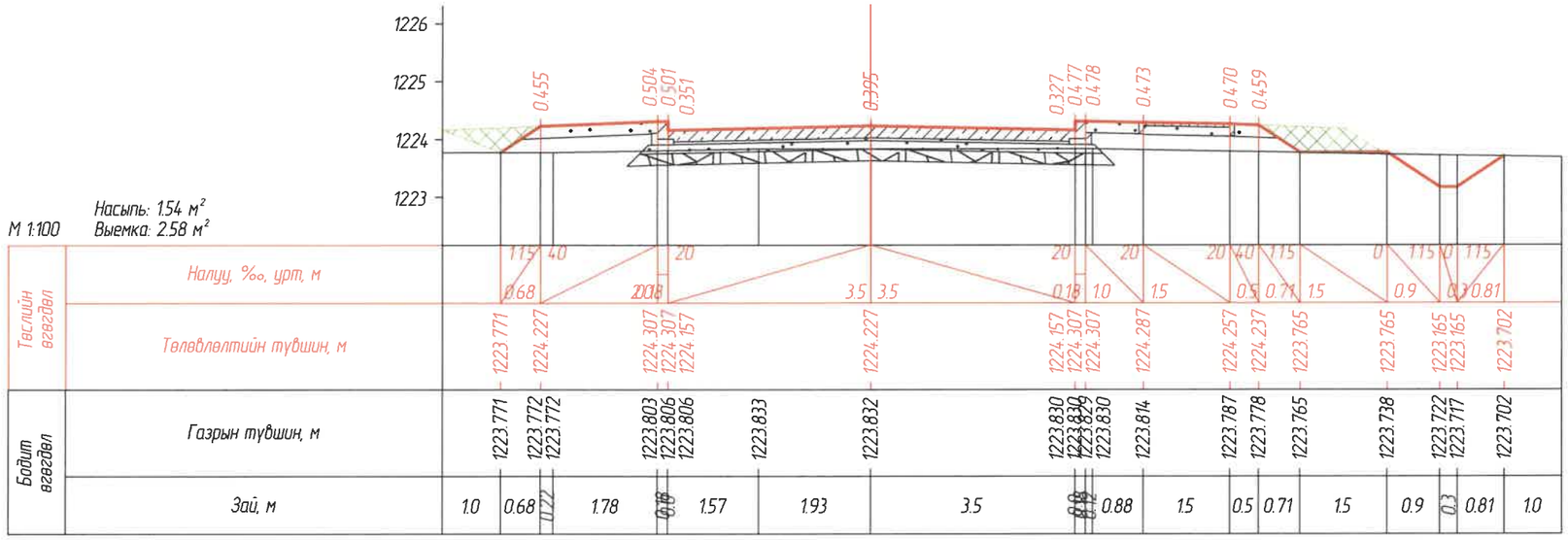

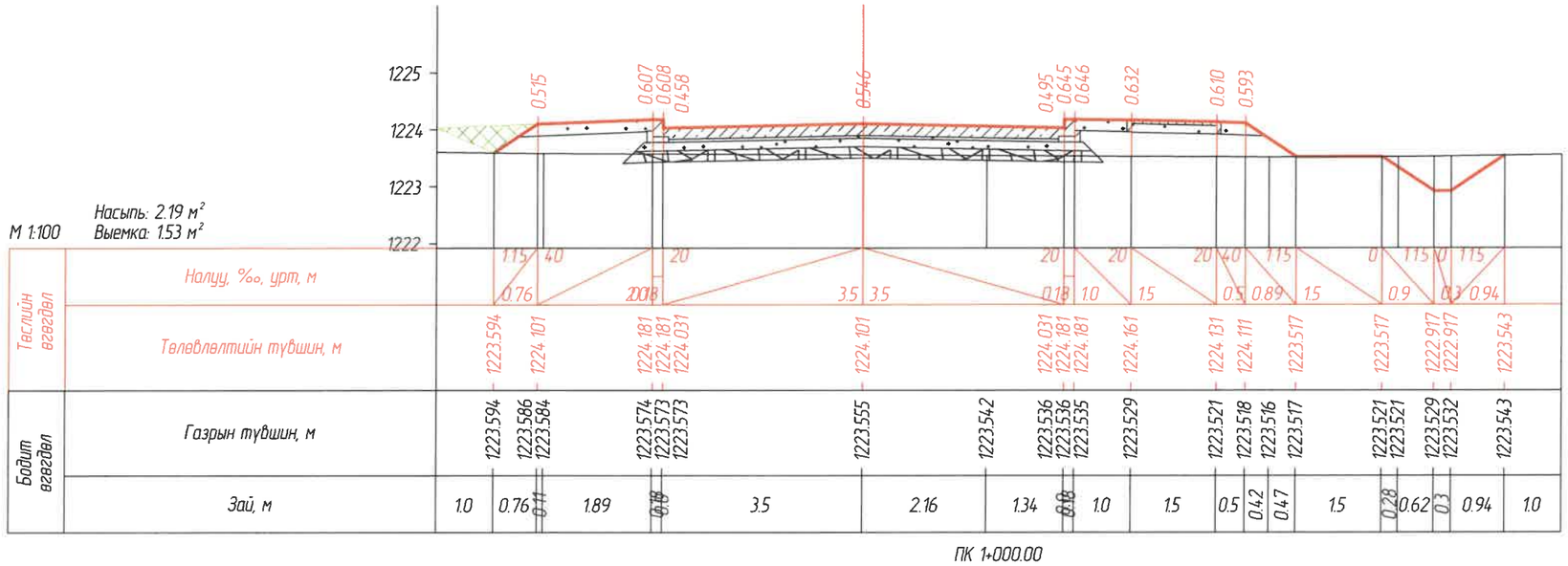

ЗАХИАЛАГЧ	ГҮЙЦЭТГЭГЧ	ТӨСЛИЙН НЭР	ТӨСӨЛЛӨСӨН			ЗУРГИЙН ЕРӨНХИЙ НЭР	ХИЙЦИЙН БА ХЭСЭГЛЭЛИЙН ЗУРАГ:		
ЗАМ, ТЭЭВРИЙН ХӨГЖЛИЙН ЯАМ	Ангад Арвижих	Увс аймгийн Баруун туруун сумын цементбетон хучилттай замын тегсгэлвэс Туруун голын төмөрбетон гүүр хуртэлхи цементбетон хучилттай авто замын инженерийн нарийвчилсан зураг төсөл	Зөвлөх	Х.Гантөмөр		Хөндлөн огтлолын зураг			
			ЗЕИнженер	Л.Сайхантөр	Сайхантөр		Хэмжээ	Хуудас	Бүх хуудас
			Гүйцэтгэсэн	Л.Сайхантөр	Сайхантөр		А3	23	29
Зам тээвриин хөгжлийн яам	"Ангад Арвижих" ХХК		Шалгасан	Д.Батболд		Шифр:01/2022	МАСШТАБ: 1:100		2022.05

А3

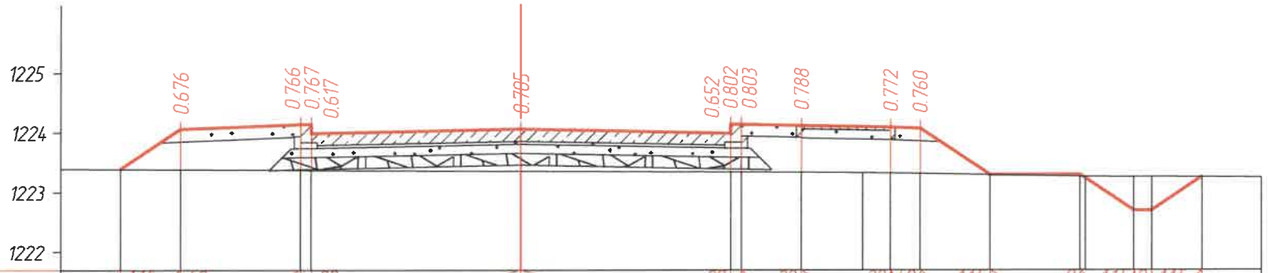

М 1:100

Насыпь: 3.72 м²
Выемка: 0.65 м²

Тэслийн өгөгдөл	Налуу, ‰, урт, м		1.15	4.0		2.0					2.0					1.15		0	1.15	0	1.15				
			1.01		2.0	0.18		3.5	3.5		0.18	1.0	1.5		0.5	1.17	1.5		0.9	0.3	0.84				
	Төлөвлөлтийн түвшин, м	1223.389	1224.060		1224.140 1224.140 1223.990			1224.060			1223.990 1224.140 1224.140		1224.120		1224.090	1224.070	1223.290		1223.290	1222.690 1222.690		1223.251			
Бодит өгөгдөл	Газрын түвшин, м	1223.389	1223.384		1223.374 1223.373 1223.373			1223.355			1223.338 1223.338 1223.337		1223.332		1223.326 1223.318	1223.310	1223.290		1223.265 1223.263	1223.258 1223.256		1223.251			
	Зай, м	1.0	1.01		2.0	0.18		3.5			3.5	0.18	1.0	1.03	0.47	0.5	1.17		1.5	0.1	0.8	0.3	0.84		1.0

ПК 1+020.00

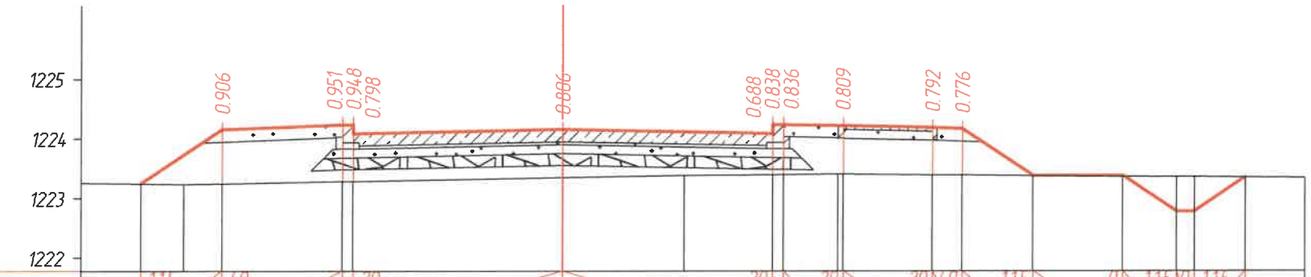

М 1:100

Насыпь: 5.25 м²
Выемка: 0.67 м²

Тэслийн өгөгдөл	Налуу, ‰, урт, м		1.15	4.0		2.0					2.0					1.15		0	1.15	0	1.15				
			1.36		2.0	0.18		3.5	3.5		0.18	1.0	1.5		0.5	1.18	1.5		0.9	0.3	0.85				
	Төлөвлөлтийн түвшин, м	1223.245	1224.152		1224.232 1224.232 1224.082			1224.152			1224.082 1224.232 1224.232		1224.212		1224.182	1224.162	1223.376		1223.376	1222.776 1222.776		1223.345			
Бодит өгөгдөл	Газрын түвшин, м	1223.245	1223.235	1223.246		1223.281 1223.284 1223.284			1223.346		1223.382		1223.394 1223.394 1223.396		1234.04 1223.403	1223.390	1223.386	1223.376		1223.363	1223.355 1223.353		1223.345			
	Зай, м	1.0	0.72	0.64	2.0	0.18		3.5			2.03		1.47	0.18	0.92	0.08	1.5	0.5	1.18		1.5	0.9	0.3	0.85	1.0

ПК 1+040.00

ЗАХИАЛАГЧ	ГҮЙЦЭТГЭГЧ	ТӨСЛИЙН НЭР	ТӨСӨЛЛӨСӨН			ЗУРГИЙН ЕРӨНХИЙ НЭР	ХИЙЦИЙН БА ХЭСЭГЛЭЛИЙН ЗУРАГ:		
ЗАМ, ТЭЭВРИЙН ХӨГЖЛИЙН ЯАМ	Ангад Арвижих	Увс аймгийн Баруун туруун сумын цементбетон хучилттай замын төгсгөлөөс Туруун голын төмөрбетон гүүр хүртэлхи цементбетон хучилттай авто замын инженерийн нарийвчилсан зураг төсөл	Зөвлөх	Х.Гантөмөр		Хөндлөн огтлолын зураг			
			ЗЕИнженер	Л.Сайхантөр	Л.Сайхантөр		Хэмжээ	Хуудас	Бүх хуудас
			Гүйцэтгэсэн	Л.Сайхантөр	Л.Сайхантөр		А3	24	29
Зам тээврийн хөгжлийн яам	"Ангад Арвижих" ХХК		Шалгасан	Д.Батболд		Шифр:01/2022	МАСШТАБ: 1:100		2022.05

А3

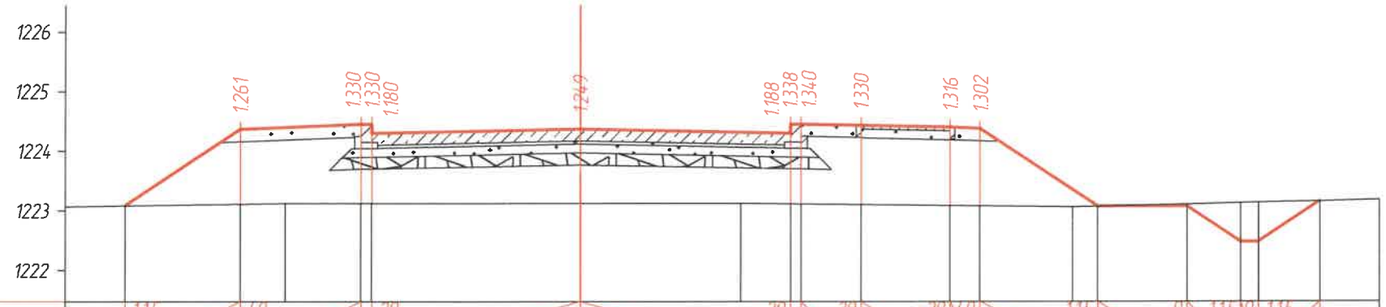

М 1:100

Насыпь: 12.21 м²
Выемка: 0.87 м²

Төслийн өгөгдөл	Налуу, ‰, урт, м		1.15	1.93	4.0	2.08	2.0	0.18	3.5	3.5	2.0	0.18	2.0	1.0	2.0	1.5	2.0	0.5	4.0	1.96	1.15	1.5	0	0.9	1.15	0.3	0	1.03	1.15		
	Төлөвлөлтийн түвшин, м	1223.082	1224.370		1224.450	1224.450	1224.300		1224.370		1224.300	1224.450	1224.450		1224.430		1224.400		1224.380		1223.072		1223.071		1222.471	1222.471		1223.156			
Бодит өгөгдөл	Газрын түвшин, м	1223.082	1223.109	1223.120	1223.120	1223.120	1223.120		1223.121		1223.121	1223.112	1223.112	1223.110	1223.100		1223.084		1223.078		1223.062	1223.072		1223.105	1223.126	1223.132		1223.156			
	Зай, м	1.0	1.93	0.75	1.25	0.18	0.18	3.5		2.67	0.83	0.18	0.18	1.0	1.5	0.5		1.55		0.41	1.5		0.9		0.3		1.03	1.0			

ПК 1+060.00

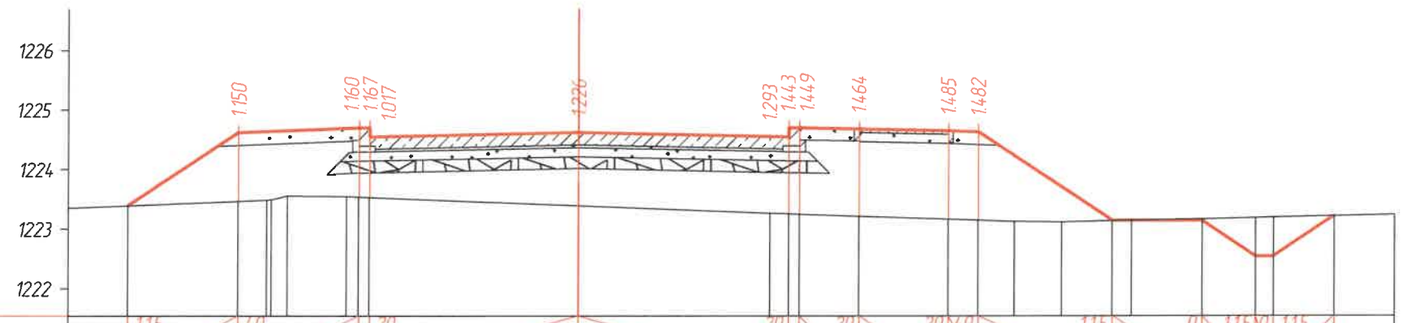

М 1:100

Насыпь: 12.38 м²
Выемка: 0.87 м²

Төслийн өгөгдөл	Налуу, ‰, урт, м		1.15	1.84	4.0	2.08	2.0	0.18	3.5	3.5	2.0	0.18	2.0	1.0	2.0	1.5	2.0	0.5	4.0	2.24	1.15	1.5	0	0.9	1.15	0.3	0	1.02	1.15		
	Төлөвлөлтийн түвшин, м	1223.389	1224.614		1224.694	1224.694	1224.544		1224.614		1224.544	1224.694	1224.694		1224.674		1224.644		1224.624			1223.133		1223.132		1222.532	1222.532		1223.213		
Бодит өгөгдөл	Газрын түвшин, м	1223.389	1223.464	1223.494	1223.551	1223.543	1223.527		1223.388		1223.262	1223.251	1223.245		1223.210		1223.159	1223.142	1223.122	1223.113		1223.133	1223.141	1223.165		1223.184	1223.191		1223.213		
	Зай, м	1.0	1.84	0.48	0.98	0.98	0.18	3.5		3.19	0.37	0.18		1.0	1.5	0.5	0.61	0.79	0.84		0.32	1.18		0.9	0.3		1.02	1.0			

ПК 1+080.00

ЗАХИАЛАГЧ	ГҮЙЦЭТГЭГЧ	ТӨСЛИЙН НЭР	ТӨСӨЛЛӨСӨН			ЗУРГИЙН ЕРӨНХИЙ НЭР	ХИЙЦИЙН БА ХЭСЭГЛЭЛИЙН ЗУРАГ:		
Зам тээвэрийн хөгжлийн яам	"Ангад Арвижих" ХХК	Увс аймгийн Баруун туруун сумын цементбетон хучилттай замын төгсгөлөвс Туруун голын төмөрбетон гүүр хүртэлхи цементбетон хучилттай авто замын инженерийн нарийвчилсан зураг төсөл	Зөвлөх	Х.Гантөмөр		Хөндлөн огтлолын зураг			
			ЗЕИнженер	Л.Сайхантөр			Хэмжээ	Хуудас	Бүх хуудас
			Гүйцэтгэсэн	Л.Сайхантөр			А3	25	29
			Шалгасан	Д.Батболд		Шифр:01/2022	МАСШТАБ: 1:100		2022.05

А3

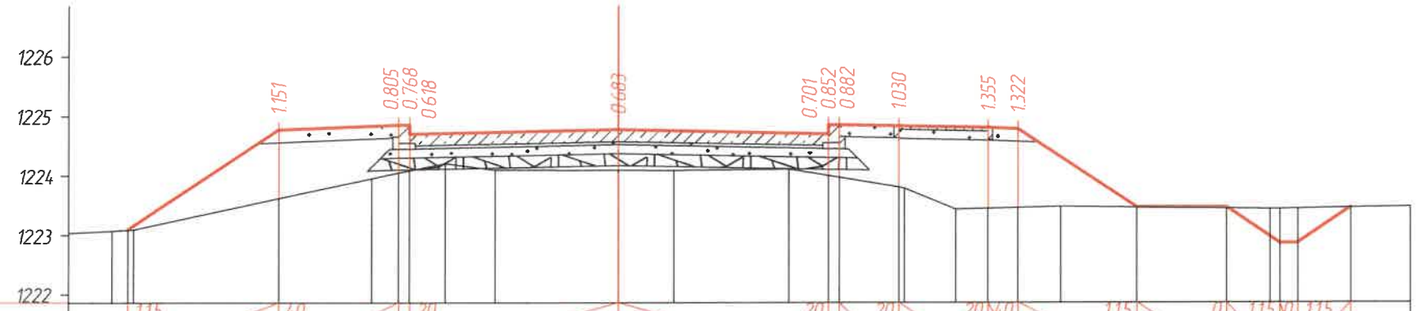

М 1:100

Насыпь: 7.19 м²
Выемка: 0.73 м²

Төслийн өгөгдөл	Налуу, ‰, урт, м	1.15	2.52	4.0	20.08	20	3.5	3.5	20	0.18	20	1.0	1.5	20	0.5	4.0	1.98	1.15	1.5	0	0.9	1.15	0.3	0	0.89	1.15
	Төлөвлөлтийн түвшин, м	1223.088	1224.770	1224.850	1224.850	1224.700	1224.770	1224.700	1224.850	1224.850	1224.830	1224.800	1224.780	1223.461	1223.461	1222.861	1222.861	1223.456
Бодит өгөгдөл	Газрын түвшин, м	1223.067	1223.088	1223.095	1223.619	1223.954	1224.045	1224.082	1224.082	1224.204	1224.093	1224.087	1224.085	1224.109	1223.999	1223.998	1223.968	1223.800	1223.785	1223.432	1223.445	1223.458	1223.476	1223.461	1223.444	1223.435	1223.438	1223.442	1223.456
	Зай, м	0.74	0.26	0.17	2.43	1.56	0.44	0.08	0.6	0.84	2.06	0.92	1.92	0.66	0.18	1.0	0.09	0.87	0.54	0.5	0.72	1.26	1.5	0.73	0.17	0.3	0.89	1.0

ПК 1+100.00

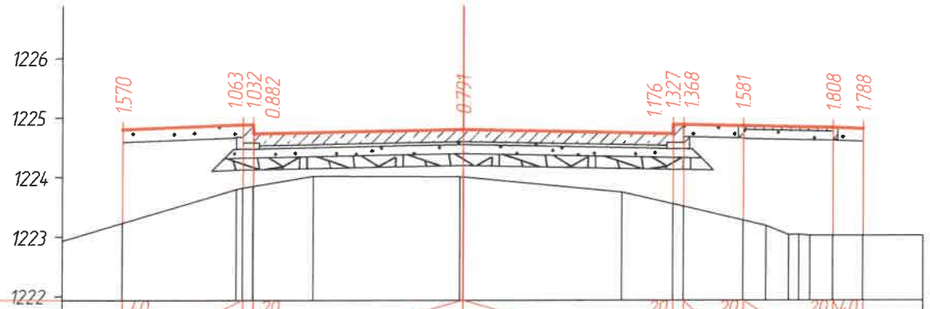

М 1:100 Насыпь: 8.25 м²

Төслийн өгөгдөл	Налуу, ‰, урт, м	40	20.08	20	3.5	3.5	20	0.18	20	1.0	20	1.5	20	0.5	40											
	Төлөвлөлтийн түвшин, м	1224.800	1224.880	1224.880	1224.730	1224.800	1224.730	1224.880	1224.880	1224.860	1224.830	1224.810														
Бодит өгөгдөл	Газрын түвшин, м	1223.230	1223.799	1223.817	1223.848	1223.848	1224.023	1224.015	1224.009	1223.753	1223.554	1223.553	1223.512	1223.279	1223.188	1223.035	1223.039	1223.022	1223.022	1223.022						
	Зай, м	1.0	1.9	0.17	0.08	1.01	2.44	0.06	2.65	0.85	0.08	1.0	0.39	0.38	0.12	0.15	0.38	0.5	1.0							

ПК 1+114.05

ЗАХИАЛАГЧ	ГҮЙЦЭТГЭГЧ	ТӨСЛИЙН НЭР	ТӨСӨЛЛӨСӨН			ЗУРГИЙН ЕРӨНХИЙ НЭР	ХИЙЦИЙН БА ХЭСЭГЛЭЛИЙН ЗУРАГ:		
ЗАМ, ТЭЭВРИЙН ХӨГЖЛИЙН ЯАМ	Ангад Арвижих	Үйс аймгийн Баруун туруун сумын цементбетон хучилттай замын төгсгөлөөс Туруун голын төмөрбетон гүүр хүртэлхи цементбетон хучилттай авто замын инженерийн нарийвчилсан зураг төсөл	Зөвлөх	Х.Гантөмөр		Хөндлөн огтлолын зураг			
			ЗЕИнженер	Л.Сайхантөр			Хэмжээ	Хуудас	Бүх хуудас
Зам тээврийн хөгжлийн яам	"Ангад Арвижих" ХХК		Гүйцэтгэсэн	Л.Сайхантөр			А3	26	29
			Шалгасан	Д.Батболд		Шифр:01/2022	МАСШТАБ: 1:100		2022.05

А3

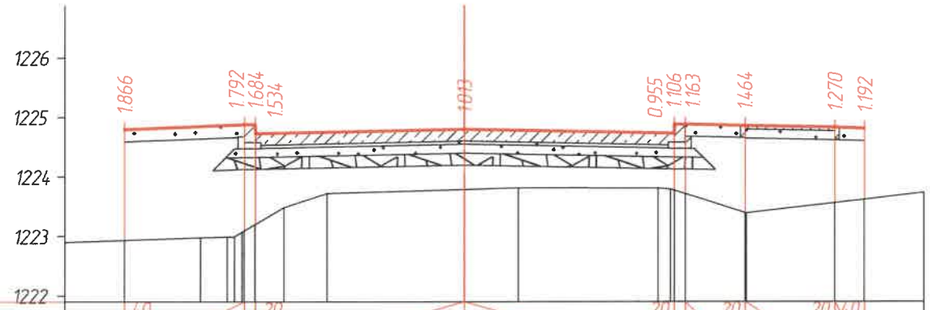

М 1:100 Насыпь: 9.66 м²

Тэслийн өгөгдөл	Налуу, ‰, урт, м		4.0		2.0		2.0	0.18		3.5	3.5		0.18	2.0	1.0	2.0	1.5	2.0	0.5	4.0					
	Төлөвлөлтийн түвшин, м		1224.800		1224.880	1224.880	1224.730			1224.800			1224.730	1224.880	1224.880		1224.860		1224.830	1224.810					
Бодит өгөгдөл	Газрын түвшин, м		1222.934		1222.978	1222.989	1223.482	1223.722		1223.787	1223.813		1223.812	1223.717	1223.396	1223.389			1223.560	1223.618					
	Зай, м	1.0		1.27	0.45	0.48	0.72		2.31		0.9	2.33		1.0		0.02	1.48		0.5	1.0					

ПК 1+124.05

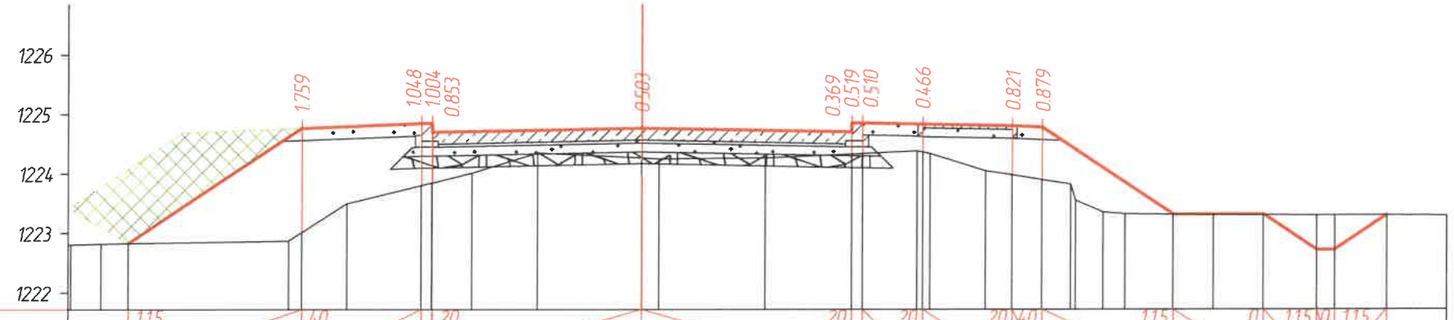

М 1:100 Насыпь: 7.41 м² Выемка: 1.67 м²

Тэслийн өгөгдөл	Налуу, ‰, урт, м	1.15			4.0		2.0				3.5	3.5		2.0	0.18	1.0	2.0	1.5	2.0	0.5	4.0	2.19	1.15	1.5	0	0.9	1.15	0.3	1.15	0.87	
	Төлөвлөлтийн түвшин, м	1222.825			1224.768		1224.848	1224.848	1224.698		1224.768		1224.698	1224.848	1224.848		1224.828		1224.798	1224.778			1223.316		1223.316		1222.716	1222.716	1223.295		
Бодит өгөгдөл	Газрын түвшин, м	1222.806	1222.817	1222.825		1222.870	1223.009	1223.496	1223.800	1223.844	1223.845	1224.007	1224.350	1224.265	1224.251	1224.263	1224.329	1224.329	1224.338	1224.380	1224.362	1224.338	1224.047	1223.977	1223.899	1223.823	1223.553	1223.353	1223.324	1223.316	1223.309	1223.305	1223.301	1223.299	1223.295	
	Зай, м	0.04	0.5	0.46	2.7	0.22	0.76	1.24	0.18	0.66	1.09	1.75	0.29	1.77	1.44	0.18	0.91	0.19	0.12	0.93	0.45	0.5	0.48	0.08	0.46	0.37	0.8	0.67	0.83	0.9	0.3	0.87	1.0

ПК 1+140.00

ЗАХИАЛАГЧ	ГҮЙЦЭТГЭГЧ	ТӨСЛИЙН НЭР	ТӨСӨЛЛӨСӨН			ЗУРГИЙН ЕРӨНХИЙ НЭР	ХИЙЦИЙН БА ХЭСЭГЛЭЛИЙН ЗУРАГ:		
ЗАМ, ТЭЭВРИЙН ХӨГЖЛИЙН ЯАМ	Ангад Арвижих	Увс аймгийн Баруун туруун сумын цементбетон хучилттай замын төгсгөлөөс Туруун голын төмөрбетон гүүр хүртэлхи цементбетон хучилттай авто замын инженерийн нарийвчилсан зураг төсөл	Зөвлөх	Х.Гантөмөр		Хөндлөн огтлолын зураг	Хэмжээ	Хуудас	Бүх хуудас
			ЗЕИнженер	Л.Сайхантөр			А3	27	29
			Гүйцэтгэсэн	Л.Сайхантөр					
Зам тээврийн хөгжлийн яам	"Ангад Арвижих" ХХК		Шалгасан	Д.Батболд		Шифр:01/2022	МАСШТАБ: 1:100		2022.05

А3

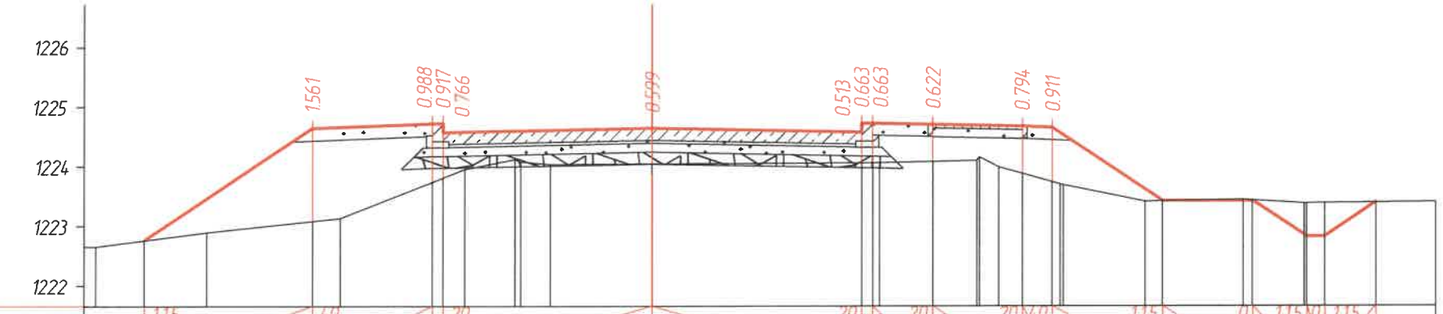

М 1:100

Насыпь: 6.52 м²
Выемка: 1.00 м²

| | | |

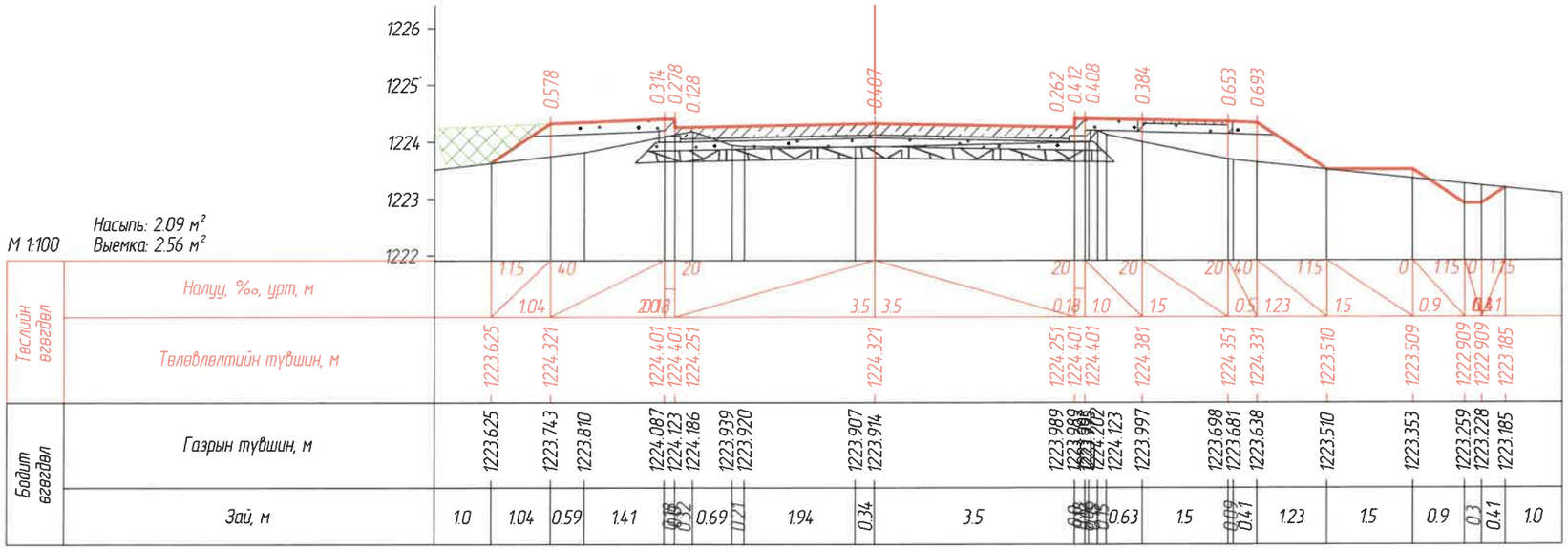

ПК 1+200.00

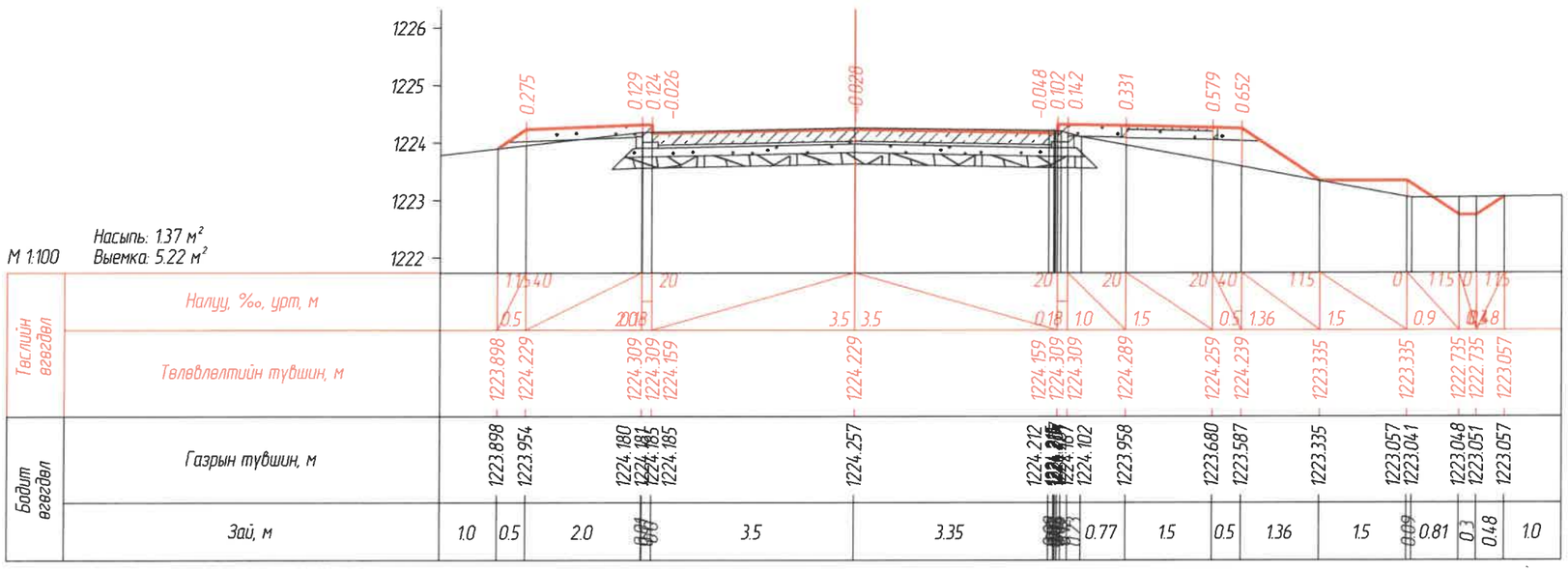

ПК 1+211.55

ЗАХИАЛАГЧ	ГҮЙЦЭТГЭГЧ	ТӨСЛИЙН НЭР	ТӨСӨЛЛӨСӨН			ЗУРГИЙН ЕРӨНХИЙ НЭР	ХИЙЦИЙН БА ХЭСЭГЛЭЛИЙН ЗУРАГ:		
Зам тээвэрийн хөгжлийн яам	"Ангад Арвижих" ХХК	Увс аймгийн Баруун туруун сумын цементбетон хучилттай замын төгсгөлөөс Туруун голын төмөрбетон гүүр хүртэлхи цементбетон хучилттай авто замын инженерийн нарийвчилсан зураг төсөл	Зөвлөх	Х.Гантөмөр		Хөндлөн огтлолын зураг			
			ЗЕИнженер	Л.Сайхантөр			Хэмжээ	Хуудас	Бүх хуудас
			Гүйцэтгэсэн	Л.Сайхантөр			А3	29	29
			Шалгасан	Д.Батболд		Шифр:01/2022	МАСШТАБ: 1:100		2022.05

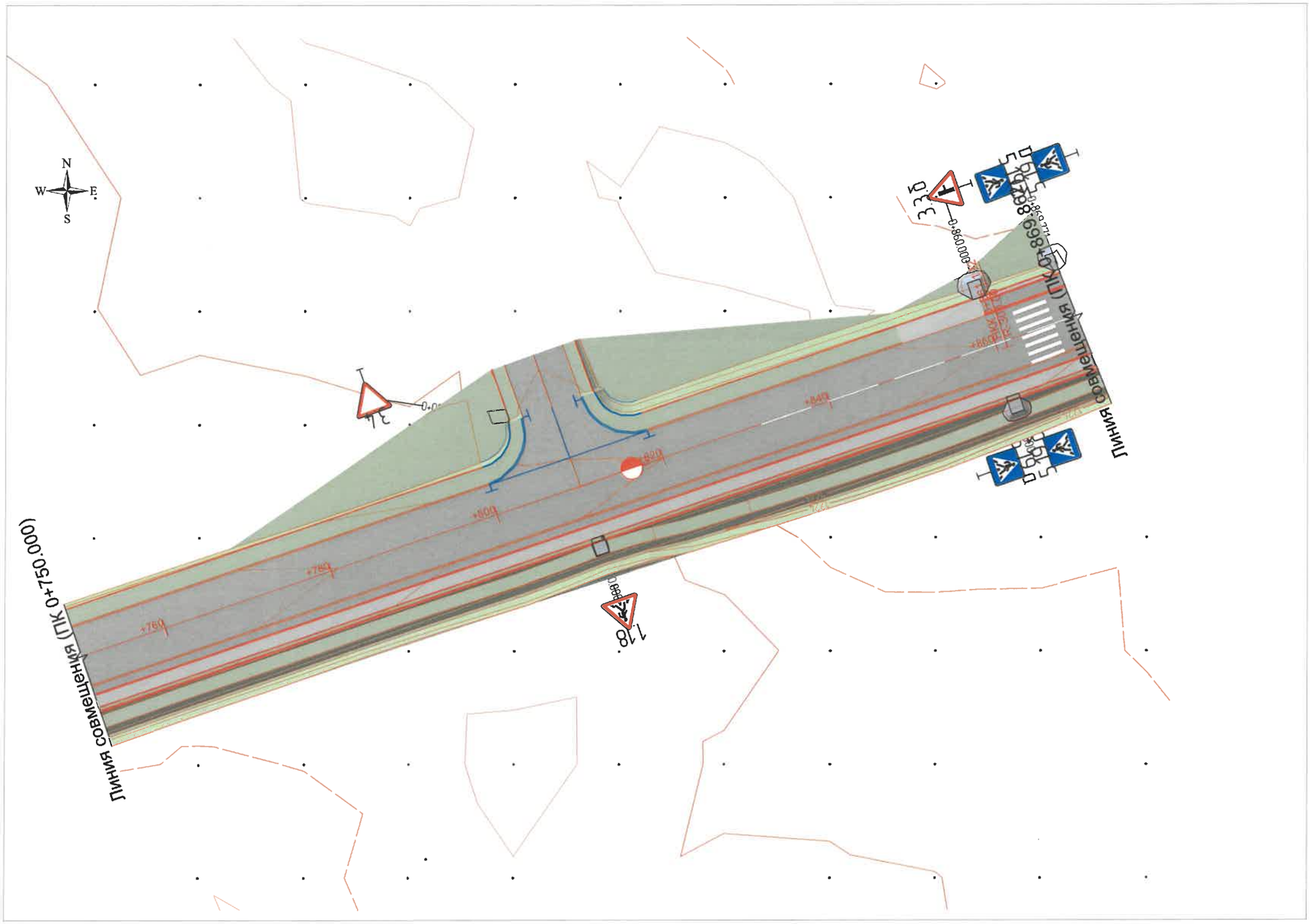
N
W
E
S
Линия совмещения (ПК 0+750.000)
Линия совмещения (ПК 0+800.000)
+760
+780
+800
+820
+840
+860
+880
+900
+920
+940
+960
+980
+1000
+1020
+1040
+1060
+1080
+1100
+1120
+1140
+1160
+1180
+1200
+1220
+1240
+1260
+1280
+1300
+1320
+1340
+1360
+1380
+1400
+1420
+1440
+1460
+1480
+1500
+1520
+1540

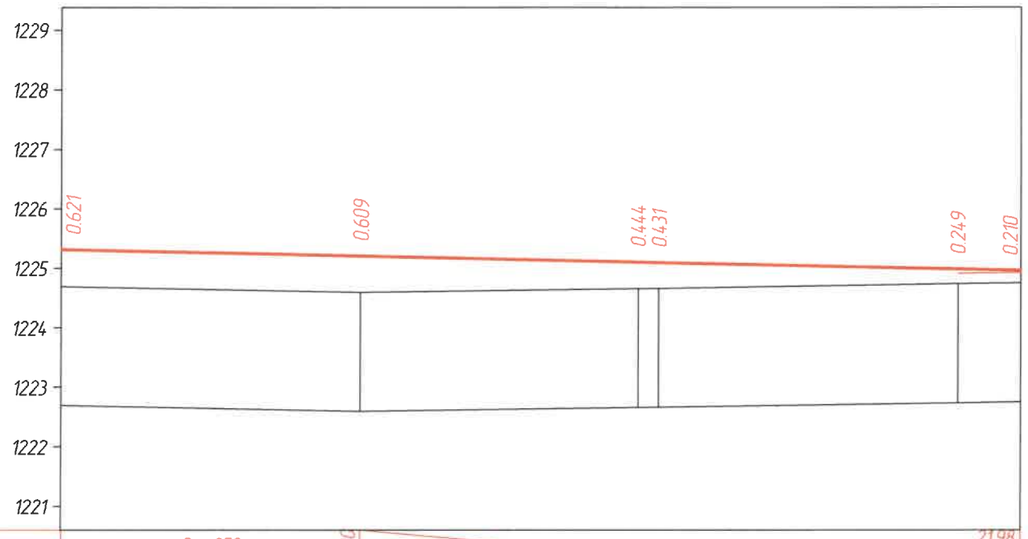

М 1:100 – хэвтээ
М 1:100 – босоо
М 1:100 – хөрсний босоо

Төслийн өгөгдөл	Налуу, ‰, босоо эргэлт, м	R ≥ 250 K – 5.00	5.00 31.04				21.98 16.04
	Тэнхлэгийн түвшин, м	1225.313	1225.204	1225.101 1225.094		1224.984	1224.961
Бодит өгөгдөл	Газрын түвшин, м	1224.692	1224.595	1224.657 1224.663		1224.735	1224.751
	Зай, м	5.00	4.66	0.34	5.00	1.04	
Пикет Планы элементүүд Километрийн заалт		0 L – 16.04 A – 340°24'15" 0					

ЗАХИАЛАГЧ	ГҮЙЦЭТГЭГЧ	ТӨСЛИЙН НЭР	ТӨСӨЛЛӨСӨН			ЗУРГИЙН ЕРӨНХИЙ НЭР	ХИЙЦИЙН БА ХЭСЭГЛЭЛИЙН ЗУРАГ:		
ЗАМ, ТЭЭВРИЙН ХӨГЖЛИЙН ЯАМ	Ангад Арвижих	Увс аймгийн Баруун туруун сумын цементбетон хучилттай замын төгсгөлөөс Туруун голын төмөрбетон гүүр хүртэлхи цементбетон хучилттай авто замын инженерийн нарийвчилсан зураг төсөл	Зөвлөх	Х.Гантөмөр		Гарц 1-ын зураг	Дэвсгэр зураг		
			ЗЕИнженер	Л.Сайхантөр			Хэмжээ	Хуудас	Бүх хуудас
			Гүйцэтгэсэн	Л.Сайхантөр			А3	1	1
Зам тээвриин хөгжлийн яам	"Ангад Арвижих" ХХК		Шалгасан	Д.Батболд		Шифр:01/2022	МАСШТАБ: 1:500		2022.05

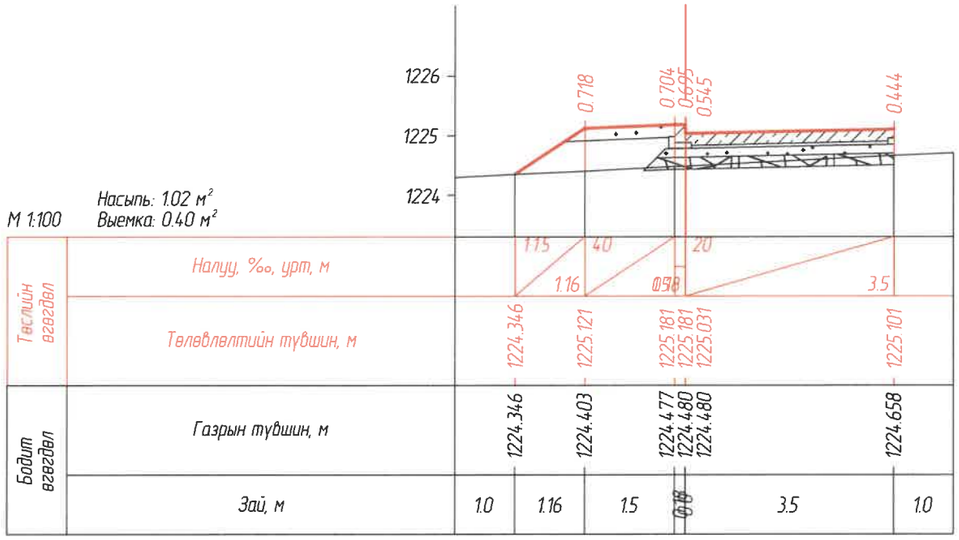

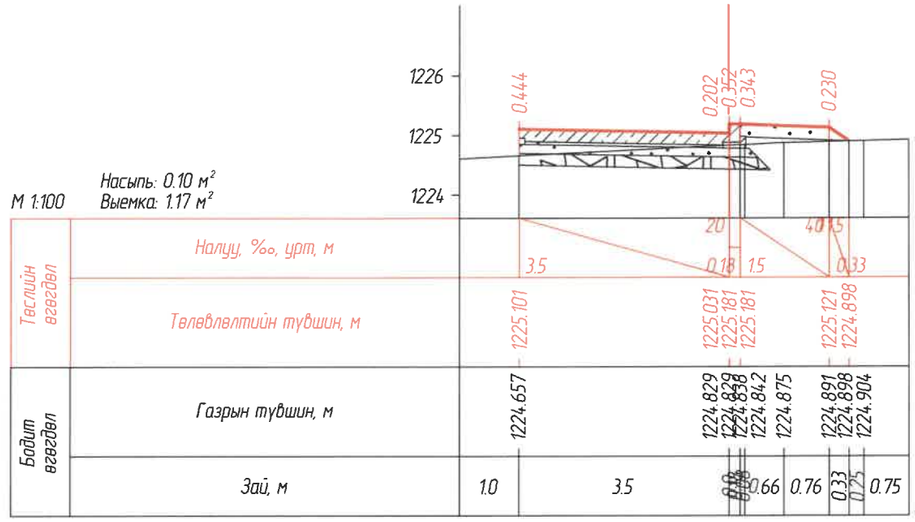

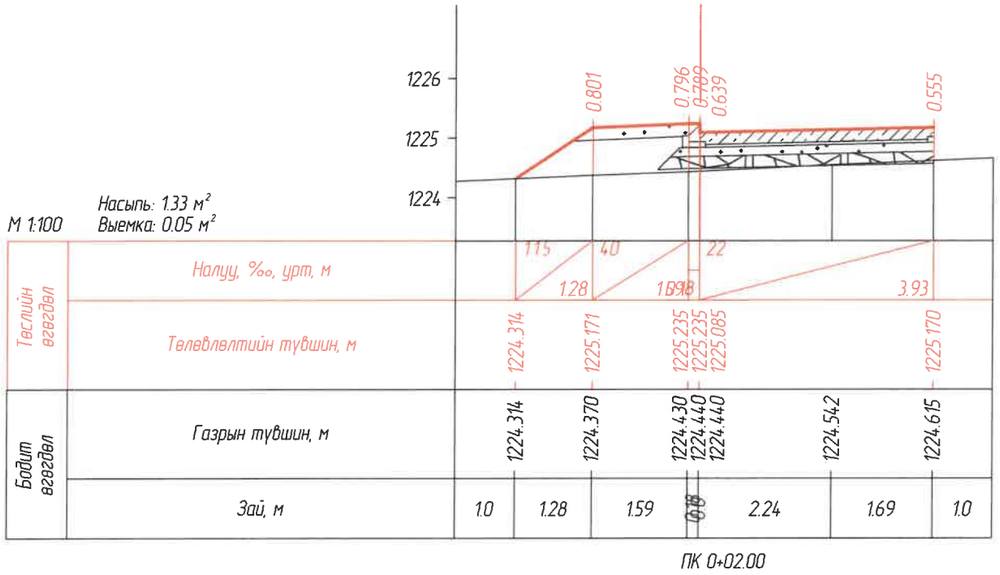

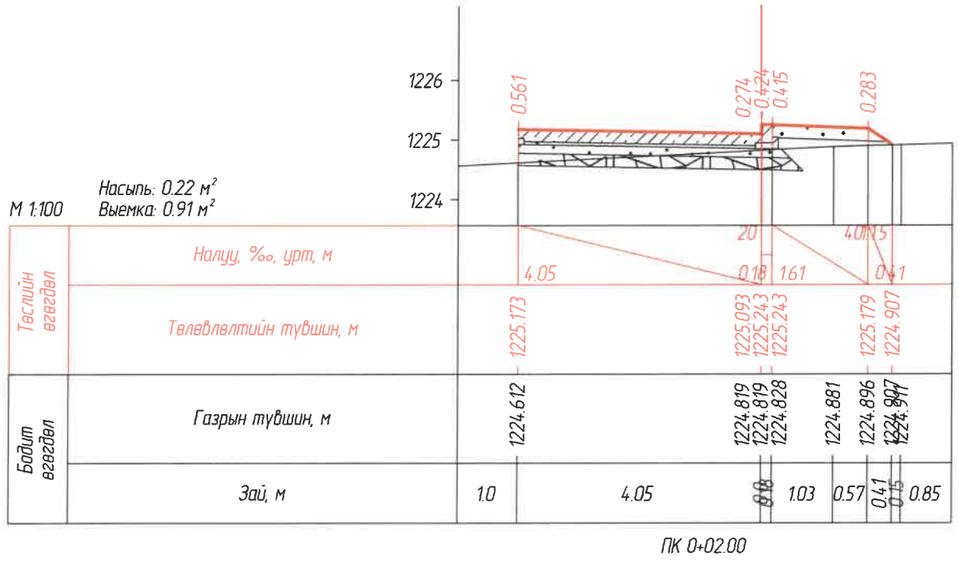

ЗАХИАЛАГЧ	ГҮЙЦЭТГЭГЧ	ТӨСЛИЙН НЭР	ТӨСӨЛЛӨСӨН			ЗУРГИЙН ЕРӨНХИЙ НЭР	ХИЙЦИЙН БА ХЭСЭГЛЭЛИЙН ЗУРАГ:		
Зам тээврийн хөгжлийн яам	"Ангад Арвижих" ХХК	Үвс аймгийн Баруун туруун сумын цементбетон хучилттай замын төгсгөлөөс Туруун голын төмөрбетон гүүр хүртэлхи цементбетон хучилттай авто замын инженерийн нарийвчилсан зураг төсөл	Зөвлөх	Х.Гантөмөр		Гарц 1-ын хөндлөн огтлолын зураг	Хөндлөн огтлол		
			ЗЕИнженер	Л.Сайхантөр	Сайхантөр		Хэмжээ	Хуудас	Бүх хуудас
			Гүйцэтгэсэн	Л.Сайхантөр	Сайхантөр		А3	1	5
			Шалгасан	Д.Батболд		Шифр:01/2022	МАСШТАБ: 1:100		2022.05

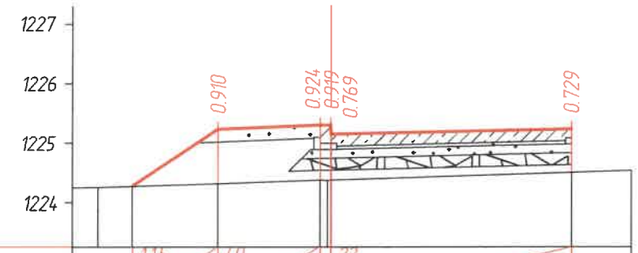

М 1:100 Насыпь: 2.32 м²

Тэслийн өгөгдөл	Налуу, ‰, урт, м	1.15	4.0	1.43	0.18	2.2	4.04
	Төлөвлөлтийн түвшин, м	1224.273	1225.229	1225.297	1225.297	1225.147	1225.236
Бодит өгөгдөл	Газрын түвшин, м	1224.255	1224.273	1224.318	1224.380	1224.378	1224.507
	Зай, м	0.42	0.58	1.43	1.7	4.04	1.0

ПК 0+04.00

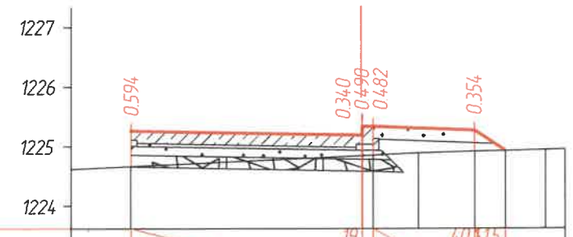

М 1:100 Насыпь: 0.37 м² Выемка: 0.66 м²

Тэслийн өгөгдөл	Налуу, ‰, урт, м	3.85	1.9	0.18	1.71	4.0	1.15	0.51
	Төлөвлөлтийн түвшин, м	1225.256	1225.183	1225.333	1225.333	1225.264	1224.922	
Бодит өгөгдөл	Газрын түвшин, м	1224.662	1224.843	1224.843	1224.851	1224.887	1224.910	1224.922	1224.939
	Зай, м	1.0	3.85	0.18	0.77	0.94	0.51	0.67	0.33

ПК 0+04.00

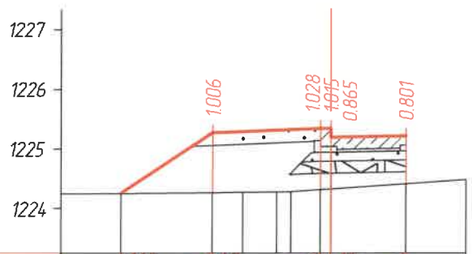

М 1:100 Насыпь: 2.42 м²

Тэслийн өгөгдөл	Налуу, ‰, урт, м	1.15	4.0	1.52	1.7	0.18	1.25		
	Төлөвлөлтийн түвшин, м	1224.251	1225.267	1225.339	1225.339	1225.189	1225.210		
Бодит өгөгдөл	Газрын түвшин, м	1224.251	1224.261	1224.270	1224.274	1224.278	1224.312	1224.324	1224.324	1224.410
	Зай, м	1.0	1.52	0.5	0.57	0.74	0.5	0.18	1.25	1.0

ПК 0+06.00

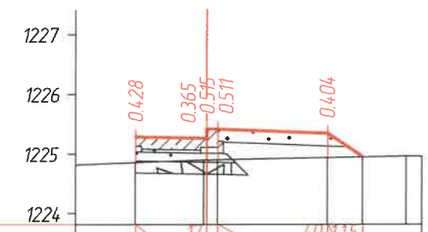

М 1:100 Насыпь: 0.50 м² Выемка: 0.38 м²

Тэслийн өгөгдөл	Налуу, ‰, урт, м	1.7	1.19	0.18	1.82	4.0	1.15	0.59	
	Төлөвлөлтийн түвшин, м	1225.280	1225.261	1225.411	1225.411	1225.338	1224.945		
Бодит өгөгдөл	Газрын түвшин, м	1224.852	1224.895	1224.896	1224.900	1224.934	1224.945	1224.959	
	Зай, м	1.0	1.14	0.18	1.82	0.59	0.74	0.26	

ПК 0+06.00

ЗАХИАЛАГЧ	ГҮЙЦЭТГЭГЧ	ТӨСЛИЙН НЭР	ТӨСӨЛЛӨСӨН			ЗУРГИЙН ЕРӨНХИЙ НЭР	ХИЙЦИЙН БА ХЭСЭГЛЭЛИЙН ЗУРАГ:		
Зам тээврийн хөгжлийн яам	"Ангад Арвижих" ХХК	Үвс аймгийн Баруун туруун сумын цементбетон хучилттай замын төгсгөлөөс Туруун голын төмөрбетон гүүр хүртэлхи цементбетон хучилттай авто замын инженерийн нарийвчилсан зураг төсөл	Зөвлөх	Х.Гантөмөр		Гарц 1-ын хөндлөн огтлолын зураг	Хөндлөн огтлол		
			ЗЕИнженер	Л.Сайхантөр			Хэмжээ	Хуудас	Бүх хуудас
			Гүйцэтгэсэн	Л.Сайхантөр			А3	2	5
			Шалгасан	Д.Батболд		Шифр:01/2022	МАСШТАБ: 1:100		2022.05

А3

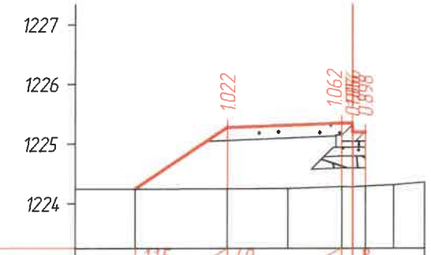

М 1:100 Насыпь: 2.35 м²

Тэслийн өгөгдөл	Налуу, ‰, урт, м		1.15	40				
			1.54		1.91	2		
	Төлөвлөлтийн түвшин, м		1224.242	1225.268	1225.344	1225.194	1225.195	
Бодит өгөгдөл	Газрын түвшин, м	1224.242	1224.246	1224.249	1224.282	1224.280	1224.290	1224.314
	Зай, м	1.0	1.54	1.01	0.9	0.18	0.48	0.52

ПК 0+08.00

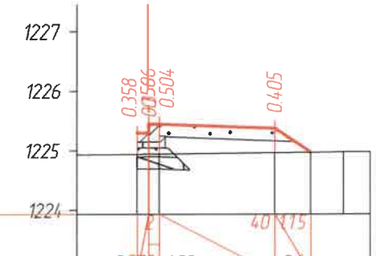

М 1:100 Насыпь: 0.52 м² Выемка: 0.19 м²

Тэслийн өгөгдөл	Налуу, ‰, урт, м		2	40	1.15			
			0.078	1.92	0.6			
	Төлөвлөлтийн түвшин, м		1225.296	1225.446	1225.369	1224.971		
Бодит өгөгдөл	Газрын түвшин, м	1224.938	1224.942		1224.964	1224.971	1224.978	
	Зай, м	1.0	0.18	1.92	0.6	0.55	0.45	

ПК 0+08.00

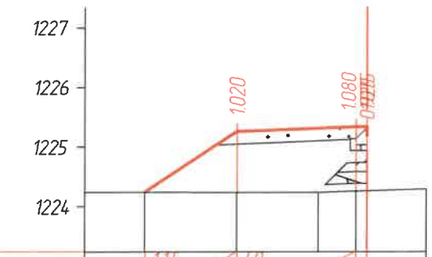

М 1:100 Насыпь: 2.37 м²

Тэслийн өгөгдөл	Налуу, ‰, урт, м		1.15	40				
			1.53		2.008			
	Төлөвлөлтийн түвшин, м		1224.235	1225.254	1225.334	1225.184		
Бодит өгөгдөл	Газрын түвшин, м	1224.235	1224.234	1224.234	1224.254	1224.259		
	Зай, м	1.0	1.53	1.37	0.63	0.18	1.0	

ПК 0+09.58

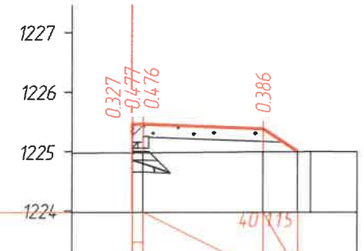

М 1:100 Насыпь: 0.51 м² Выемка: 0.15 м²

Тэслийн өгөгдөл	Налуу, ‰, урт, м		40	1.15				
			0.18	2.0	0.57			
	Төлөвлөлтийн түвшин, м		1225.806	1225.456	1225.376	1224.993		
Бодит өгөгдөл	Газрын түвшин, м	1224.979	1224.980		1224.990	1224.993	1224.994	
	Зай, м	1.0	0.18	2.0	0.57	0.71	0.79	

ПК 0+09.50

ЗАХИАЛАГЧ	ГҮЙЦЭТГЭГЧ	ТӨСЛИЙН НЭР	ТӨСӨЛЛӨСӨН			ЗУРГИЙН ЕРӨНХИЙ НЭР	ХИЙЦИЙН БА ХЭСЭГЛЭЛИЙН ЗУРАГ:		
ЗАМ, ТЭЭВРИЙН ХӨГЖЛИЙН ЯАМ	Ангад Арвижих	Увс аймгийн Баруун туруун сумын цементбетон хучилттай замын тагсгөлөвс Туруун голын төмөрбетон гүүр хүртэлхи цементбетон хучилттай авто замын инженерийн нарийвчилсан зураг төсөл	Зөвлөх	Х.Гантөмөр		Гарц 1-ын хөндлөн огтлолын зураг	Хөндлөн огтлол		
			ЗЕИнженер	Л.Сайхантөр			Хэмжээ	Хуудас	Бүх хуудас
			Гүйцэтгэсэн	Л.Сайхантөр			А3	3	5
Зам тээврийн хөгжлийн яам	"Ангад Арвижих" ХХК		Шалгасан	Д.Батболд		Шифр:01/2022	МАСШТАБ: 1:100		2022.05

А3

М 1:100

Насыпь: 1.46 м²
Выемка: 1.57 м²

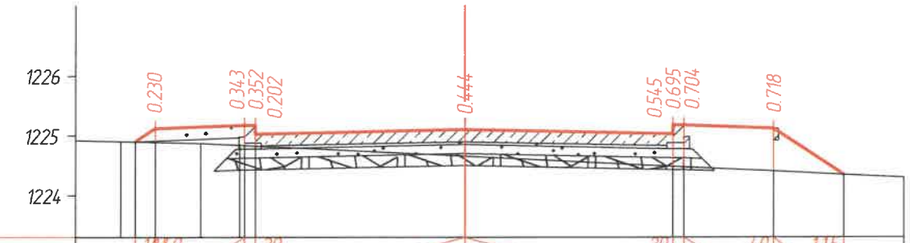

| | | |

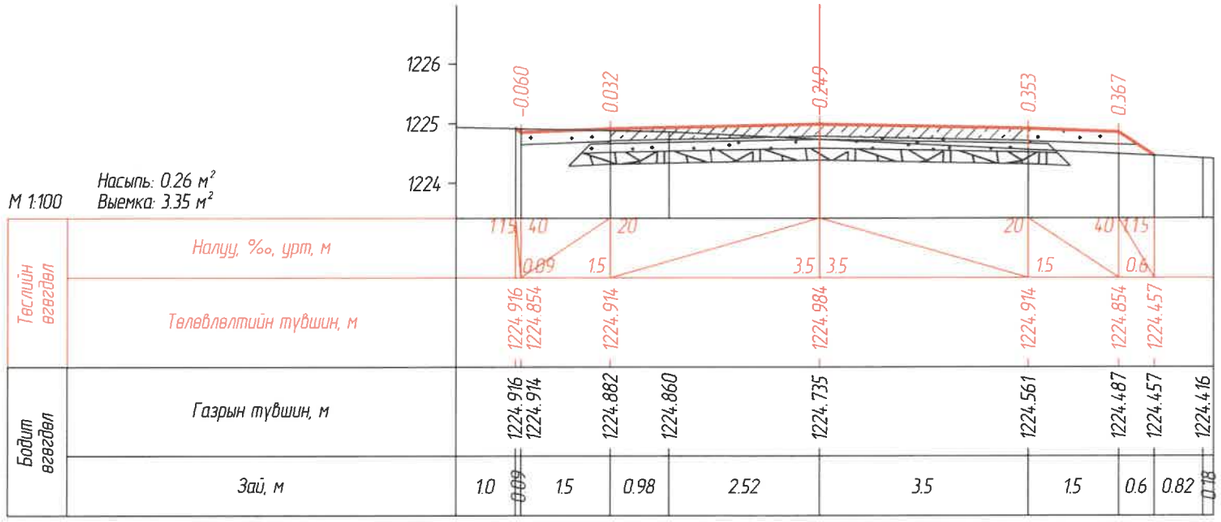

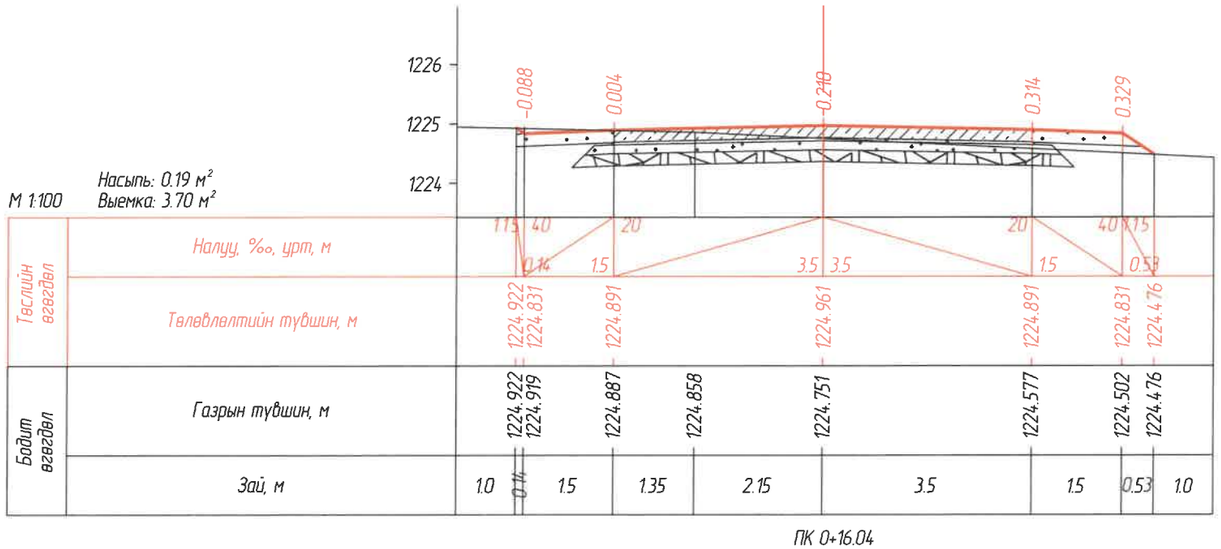

ЗАХИАЛАГЧ	ГҮЙЦЭТГЭГЧ	ТӨСЛИЙН НЭР	ТӨСӨЛЛӨСӨН			ЗУРГИЙН ЕРӨНХИЙ НЭР	ХИЙЦИЙН БА ХЭСЭГЛЭЛИЙН ЗУРАГ:		
		Үвс аймгийн Баруун туруун сумын цементбетон хучилттай замын тагсгөлөөс Туруун голын төмөрбетон гүүр хуртэлхи цементбетон хучилттай авто замын инженерийн нарийвчилсан зураг төсөл	Зөвлөх	Х.Гантөмөр		Гарц 1-ын хөндлөн огтлолын зураг	Хөндлөн огтлол		
			ЗЕИнженер	Л.Сайхантөр			Хэмжээ	Хуудас	Бүх хуудас
			Гүйцэтгэсэн	Л.Сайхантөр			А3	5	5
Зам тээвэрийн хөгжлийн яам	"Ангад Арвижих" ХХК		Шалгасан	Д.Батболд		Шифр:01/2022	МАСШТАБ: 1:100		2022.05

А3

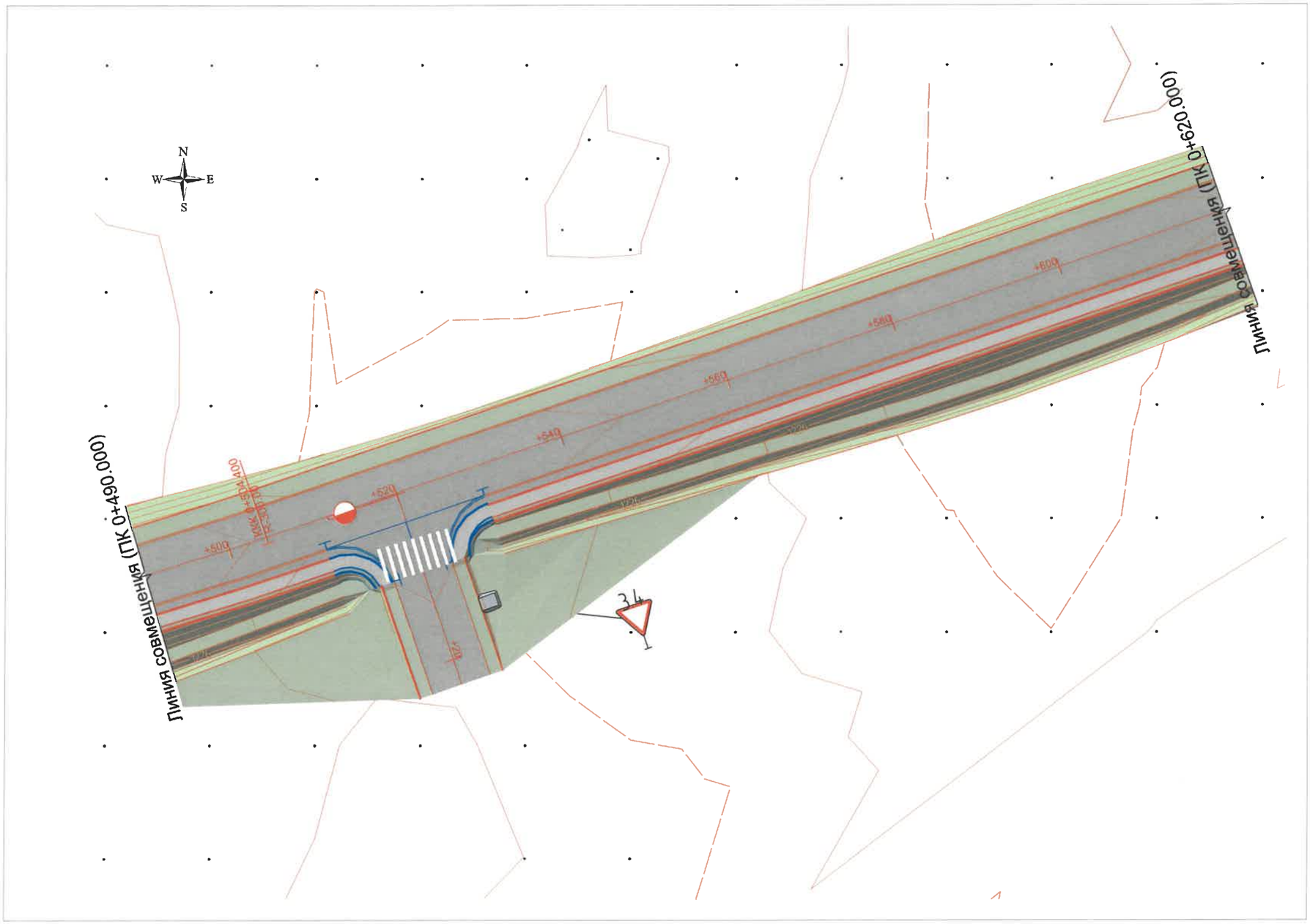

ЗАХИАЛАГЧ	ГҮЙЦЭТГЭГЧ	ТӨСЛИЙН НЭР	ТӨСӨЛЛӨСӨН			ЗУРГИЙН ЕРӨНХИЙ НЭР	ХИЙЦИЙН БА ХЭСЭГЛЭЛИЙН ЗУРАГ:		
ЗАМ, ТЭЭВРИЙН ХӨГЖЛИЙН ЯАМ	Ангад Арвижих	Үвс аймгийн Баруун туруун сумын цементбетон хучилттай замын төгсгөлөөс Туруун голын төмөрбетон гүүр хүртэлхи цементбетон хучилттай авто замын инженерийн нарийвчилсан зураг төсөл	Зөвлөх	Х.Гантөмөр		Гарц 2-ын зураг	Дэвсгэр зураг		
			ЗЕИнженер	Л.Сайхантөр	Л.Сайхантөр		Хэмжээ	Хуудас	Бүх хуудас
			Гүйцэтгэсэн	Л.Сайхантөр	Л.Сайхантөр		А3	1	1
Зам тээврийн хөгжлийн яам	"Ангад Арвижих" ХХК		Шалгасан	Д.Батболд		Шифр:01/2022	МАСШТАБ: 1:500		2022.05

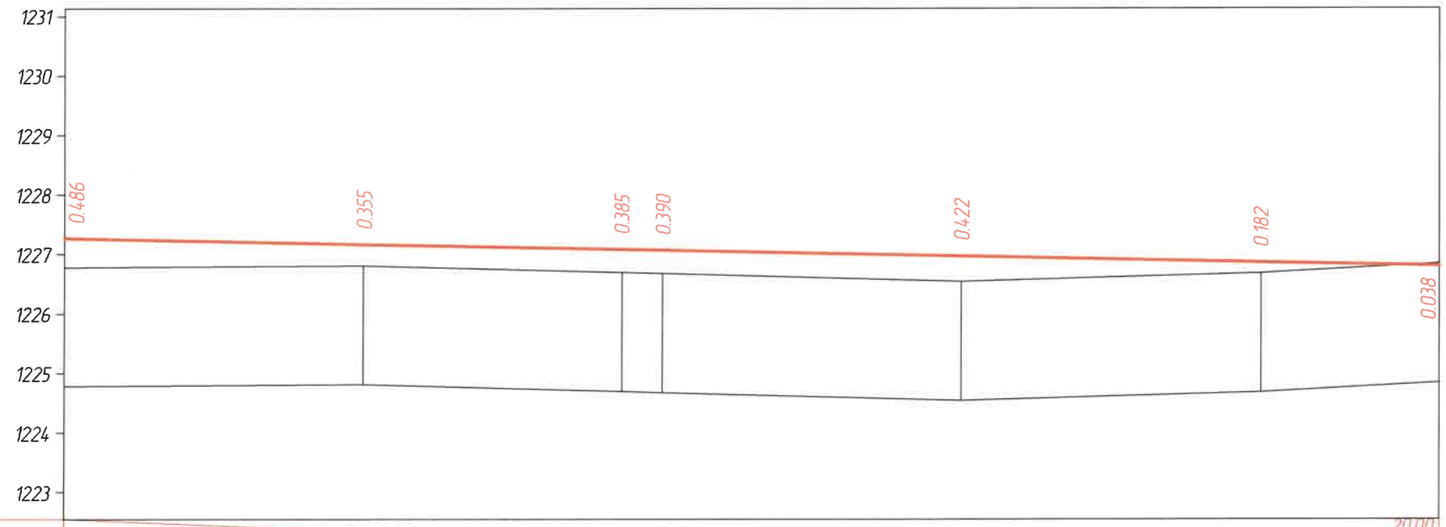

М 1:100 – хэвтээ
М 1:100 – босоо
М 1:100 – хөрсний босоо

Төслийн өндөрлөг	Налуу, ‰, босоо эргэлт, м	22.99						20.00 / 22.99
	Тэнхлэгийн түвшин, м	1227.264	1227.164	1227.077	1227.064	1226.964	1226.864	1226.804
Байгаа өндөрлөг	Газрын түвшин, м	1226.778	1226.809	1226.692	1226.674	1226.542	1226.682	1226.842
	Зай, м	5.00	4.32	0.68	5.00	5.00	2.99	
Пикет Планы элементүүд Километрийн заалт		0 L – 22.99 A – 160°58'28" 0						

ЗАХИАЛАГЧ	ГҮЙЦЭТГЭГЧ	ТӨСЛИЙН НЭР	ТӨСӨЛЛӨСӨН			ЗУРГИЙН ЕРӨНХИЙ НЭР	ХИЙЦИЙН БА ХЭСЭГЛЭЛИЙН ЗУРАГ:		
ЗАМ, ТЭЭВРИЙН ХӨГЖЛИЙН ЯАМ	Ангад Арвижих	Увс аймгийн Баруун туруун сумын цементбетон хучилттай замын төгсгөлөөс Туруун голын төмөрбетон гүүр хүртэлхи цементбетон хучилттай авто замын инженерийн нарийвчилсан зураг төсөл	Зөвлөх	Х.Гантөмөр		Гарц 2-ын дагуу огтлолын зураг	Дагуу огтлол		
			ЗЕИнженер	Л.Сайхантөр	Л.Сайхантөр		Хэмжээ	Хуудас	Бүх хуудас
			Гүйцэтгэсэн	Л.Сайхантөр	Л.Сайхантөр		А3	1	1
Зам тээврийн хөгжлийн яам	"Ангад Арвижих" ХХК		Шалгасан	Д.Батболд		Шифр:01/2022	МАСШТАБ: 1:100		2022.05

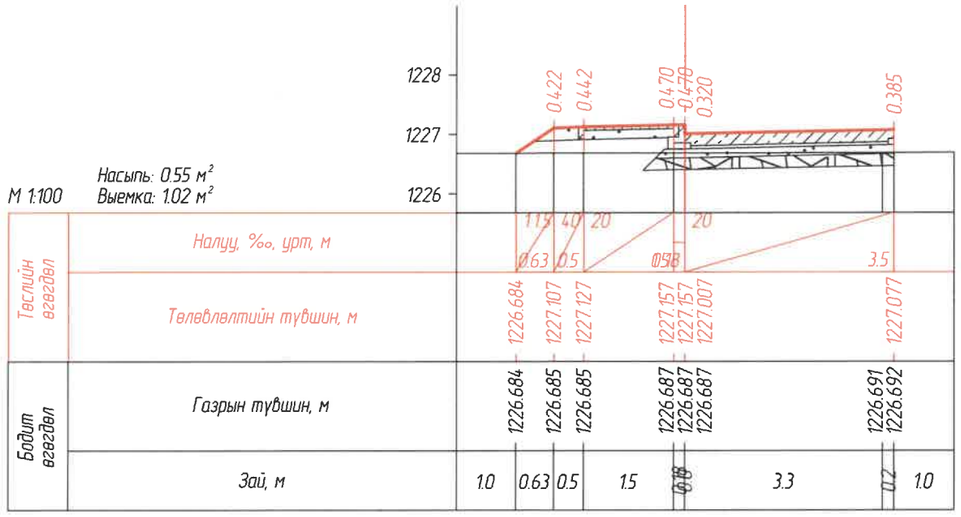

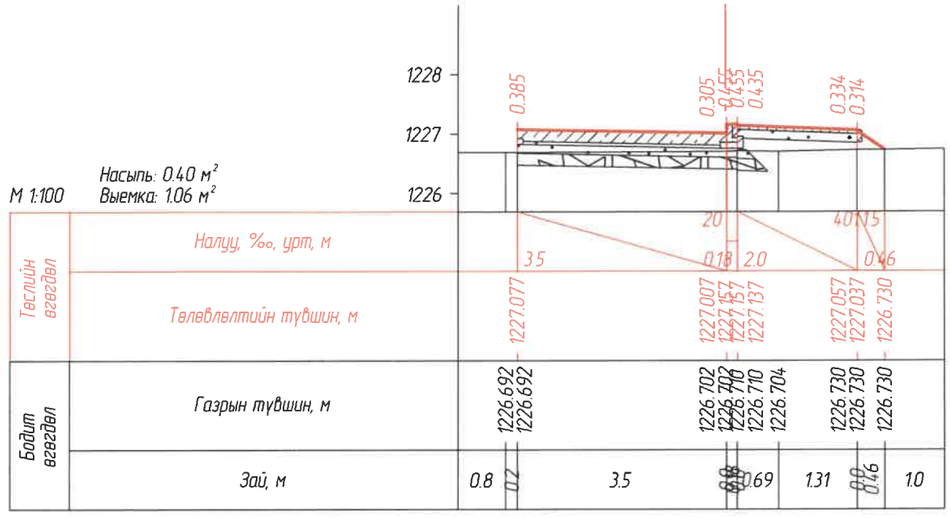

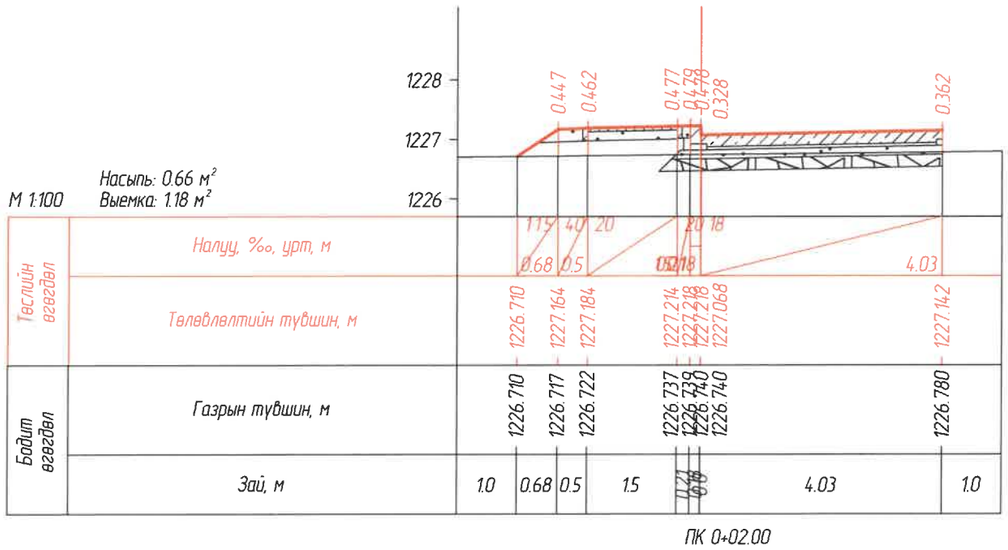

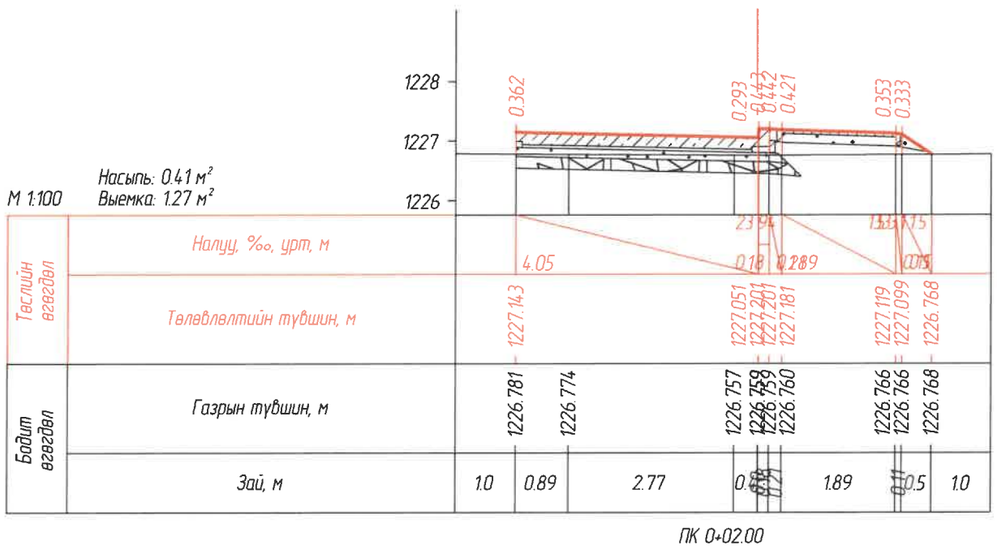

ЗАХИАЛАГЧ	ГҮЙЦЭТГЭГЧ	ТӨСЛИЙН НЭР	ТӨСӨЛЛӨӨСӨН			ЗУРГИЙН ЕРӨНХИЙ НЭР	ХИЙЦИЙН БА ХЭСЭГЛЭЛИЙН ЗУРАГ:		
Зам тээвэрийн хөгжлийн яам	"Ангад Арвижих" ХХК	Увс аймгийн Баруун туруун сумын цементбетон хучилттай замын төгсгөлөөс Туруун голын төмөрбетон гүүр хүртэлхи цементбетон хучилттай авто замын инженерийн нарийвчилсан зураг төсөл	Зөвлөх	Х.Гантөмөр		Гарц 2-ын хөндлөн огтлолын зураг	Хөндлөн огтлол		
			ЗЕИнженер	Л.Сайхантөр			Хэмжээ	Хуудас	Бүх хуудас
			Гүйцэтгэсэн	Л.Сайхантөр			А3	1	6
			Шалгасан	Д.Батболд		Шифр:01/2022	МАСШТАБ: 1:100		2022.05

А3

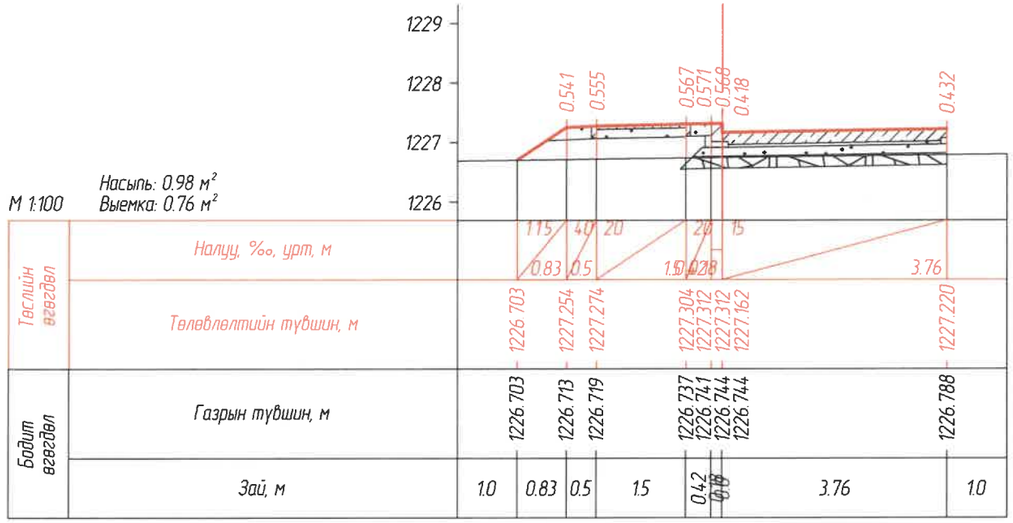

ПК 0+04.00

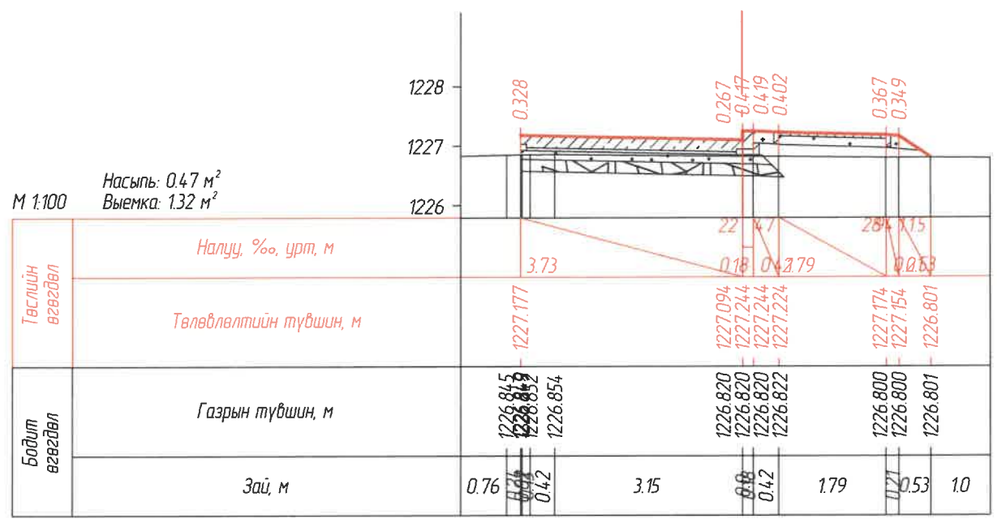

ПК 0+04.00

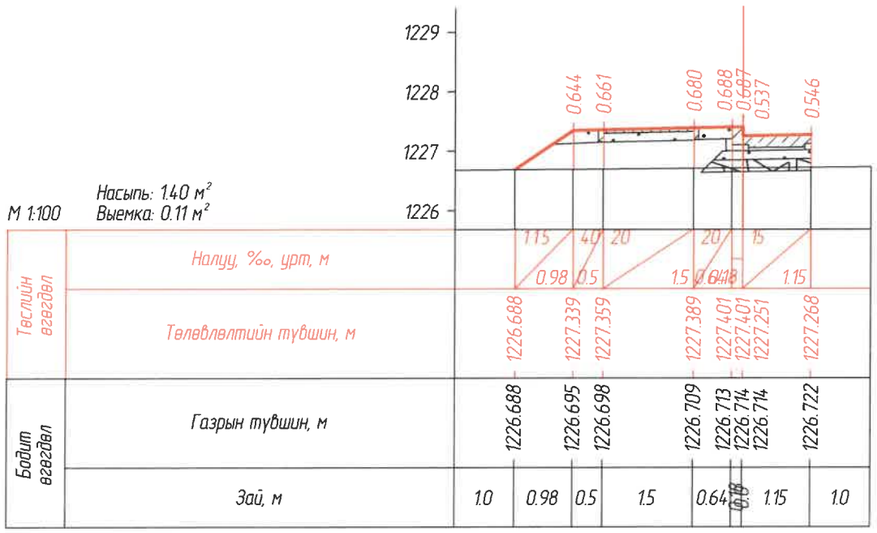

ПК 0+06.00

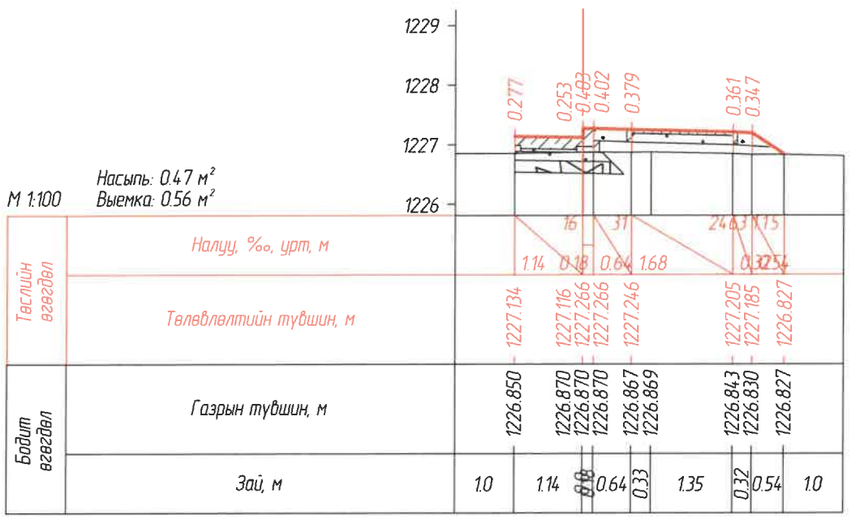

ПК 0+06.00

ЗАХИАЛАГЧ	ГҮЙЦЭТГЭГЧ	ТӨСЛИЙН НЭР	ТӨСӨЛЛӨСӨН			ЗҮРГИЙН ЕРӨНХИЙ НЭР	ХИЙЦИЙН БА ХЭСЭГЛЭЛИЙН ЗУРАГ:		
Зам тээврийн хөгжлийн яам	"Ангад Арвижих" ХХК	Увс аймгийн Баруун туруун сумын цементбетон хучилттай замын төгсгөлөөс Туруун голын төмөрбетон гүүр хүртэлхи цементбетон хучилттай авто замын инженерийн нарийвчилсан зураг төсөл	Зөвлөх	Х.Гантөмөр		Гарц 2-ын хөндлөн огтлолын зураг	Хөндлөн огтлол		
			ЗЕИнженер	Л.Сайхантөр	Л.Сайхантөр		Хэмжээ	Хуудас	Бүх хуудас
			Гүйцэтгэсэн	Л.Сайхантөр	Л.Сайхантөр		А3	2	6
			Шалгасан	Д.Батболд		Шифр:01/2022	МАСШТАБ: 1:100		2022.05

А3

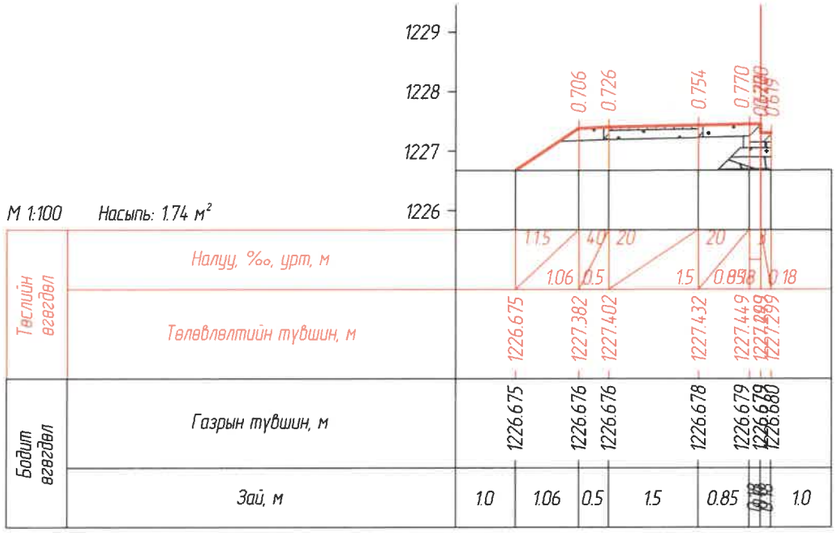

ПК 0+08.00

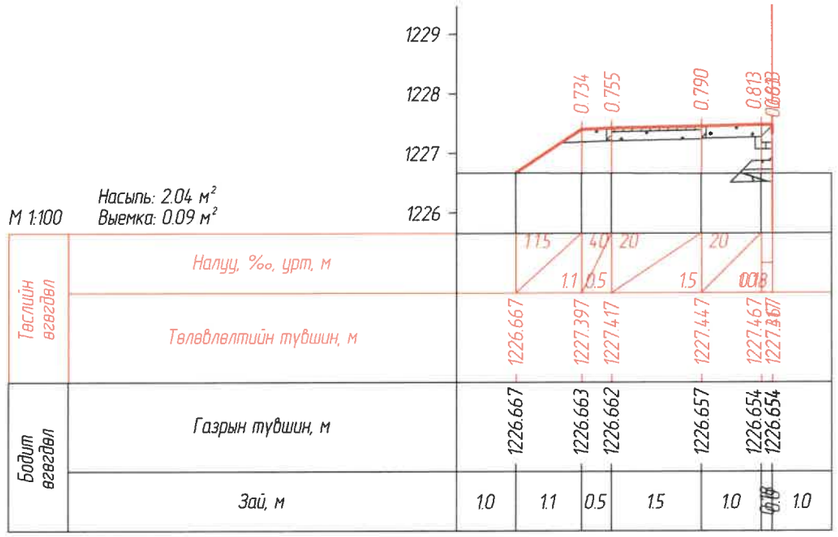

ПК 0+09.45

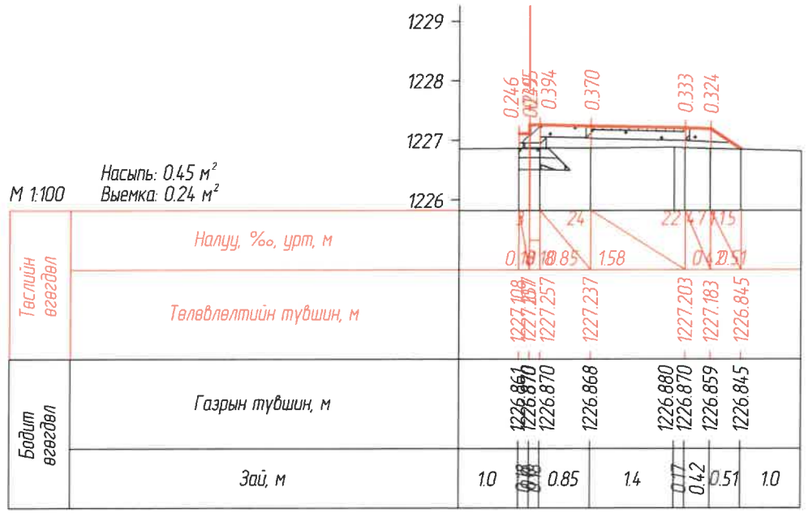

ПК 0+08.00

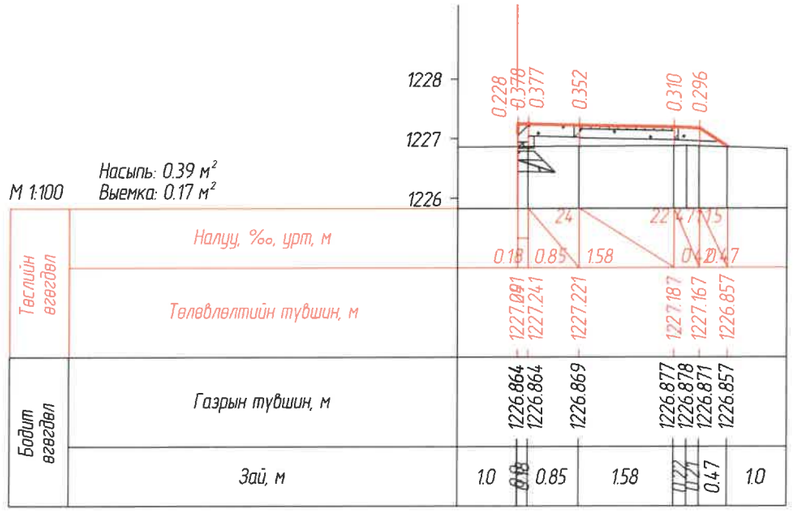

ПК 0+09.44

ЗАХИАЛАГЧ	ГҮЙЦЭТГЭГЧ	ТӨСЛИЙН НЭР	ТӨСӨЛЛӨСӨН			ЗУРГИЙН ЕРӨНХИЙ НЭР	ХИЙЦИЙН БА ХЭСЭГЛЭЛИЙН ЗУРАГ:		
Зам тээврийн хөгжлийн яам	"Ангад Арвижих" ХХК	Увс аймгийн Баруун туруун сумын цементбетон хучилттай замын төгсгөлөвс Туруун голын төмөрбетон гүүр хүртэлхи цементбетон хучилттай авто замын инженерийн нарийвчилсан зураг төсөл	Зөвлөх	Х.Гантөмөр		Гарц 2-ын хөндлөн огтлолын зураг	Хөндлөн огтлол		
			ЗЕИнженер	Л.Сайхантөр	Л.Сайхантөр		Хэмжээ	Хуудас	Бүх хуудас
			Гүйцэтгэсэн	Л.Сайхантөр	Л.Сайхантөр		А3	3	6
			Шалгасан	Д.Батболд		Шифр:01/2022	МАСШТАБ: 1:100		2022.05

А3

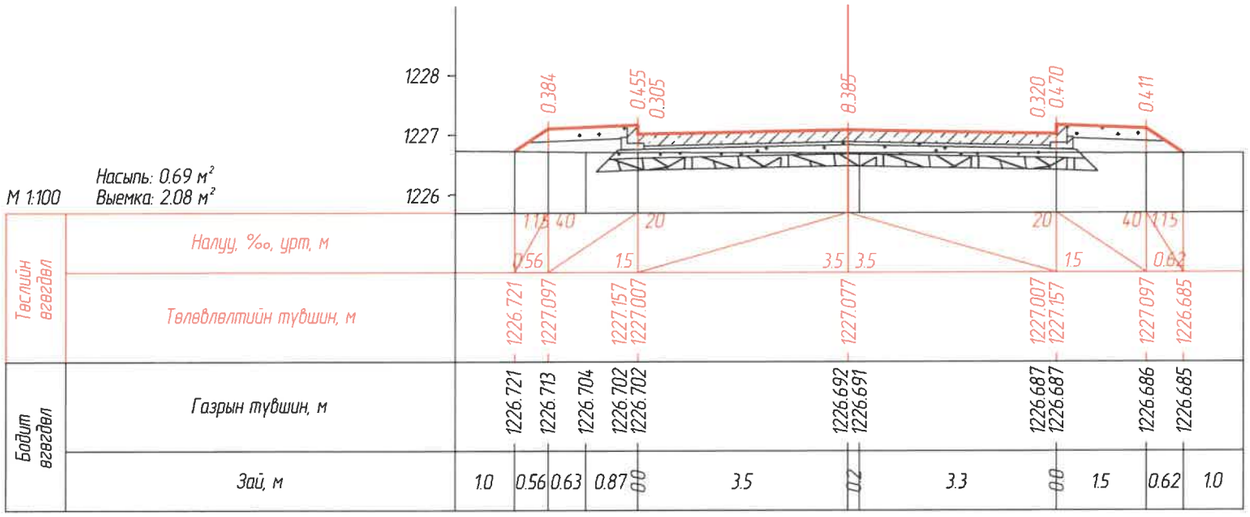

ПК 0+09.32

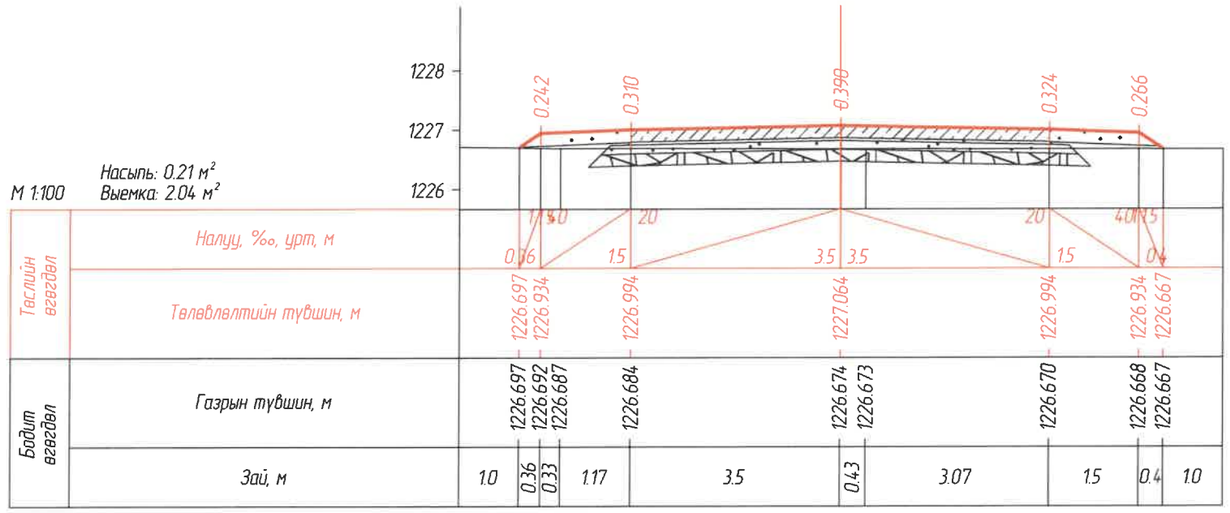

ПК 0+10.00

ЗАХИАЛАГЧ	ГҮЙЦЭТГЭГЧ	ТӨСЛИЙН НЭР	ТӨСӨЛЛӨСӨН			ЗУРГИЙН ЕРӨНХИЙ НЭР	ХИЙЦИЙН БА ХЭСЭГЛЭЛИЙН ЗУРАГ:		
Зам тээвэрийн хөгжлийн яам	"Ангад Арвижих" ХХК	Увс аймгийн Баруун туруун сумын цементбетон хучилттай замын тагсгөлөвс Туруун голын төмөрбетон гүүр хуртэлхи цементбетон хучилттай авто замын инженерийн нарийвчилсан зураг төсөл	Зөвлөх	Х.Гантөмөр		Гарц 2-ын хөндлөн огтлолын зураг	Хөндлөн огтлол		
			ЗЕИнженер	Л.Сайхантөр			Хэмжээ	Хуудас	Бүх хуудас
			Гүйцэтгэсэн	Л.Сайхантөр			А3	4	6
			Шалгасан	Д.Батболд		Шифр:01/2022	МАСШТАБ: 1:100		2022.05

А3

М 1:100

Насыпь: 0.31 м²
Выемка: 1.78 м²

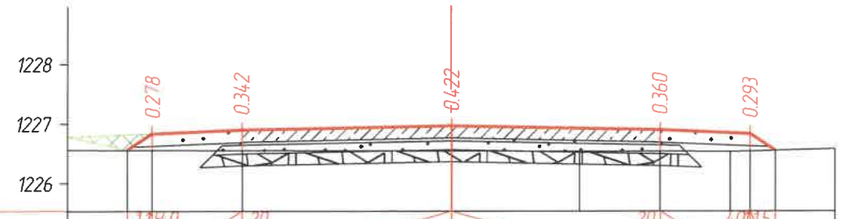

Тэслийн өгөгдөл	Налуу, ‰, урт, м		14.0		20				20		40	0.5					
			0.42		1.5		3.5	3.5		1.5		0.42					
	Төлөвлөлтийн түвшин, м		1226.557	1226.834	1226.894		1226.964		1226.894		1226.834	1226.552					
Бодит өгөгдөл	Газрын түвшин, м		1226.557	1226.556	1226.552		1226.542		1226.535	1226.534	1226.532	1226.541	1226.552				
	Зай, м	1.0	0.42	1.5	3.5		2.16		1.34	1.17	0.33	0.42	1.0				

ПК 0+15.00

М 1:100 Выемка: 3.92 м²

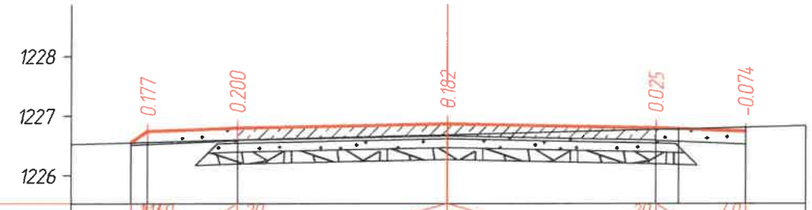

Тэслийн өгөгдөл	Налуу, ‰, урт, м		14.0		20				20		4.0						
			0.28		1.5		3.5	3.5		1.5							
	Төлөвлөлтийн түвшин, м		1226.550	1226.734	1226.794		1226.864		1226.794		1226.734						
Бодит өгөгдөл	Газрын түвшин, м		1226.550	1226.557	1226.594		1226.682		1226.769	1226.777	1226.808						
	Зай, м	1.0	0.28	1.5	3.5		3.5		0.38	1.12	1.0						

ПК 0+20.00

ЗАХИАЛАГЧ	ГҮЙЦЭТГЭГЧ	ТӨСЛИЙН НЭР	ТӨСӨЛЛӨСӨН			ЗУРГИЙН ЕРӨНХИЙ НЭР	ХИЙЦИЙН БА ХЭСЭГЛЭЛИЙН ЗУРАГ:		
ЗАМ, ТӨЛӨВЛӨЛТИЙН ХӨГЖЛИЙН ЯАМ	Ангад Арвижих	Увс аймгийн Баруун туруун сумын цементбетон хучилттай замын төсөлөөс Туруун голын төмөрбетон гүүр хүртэлхи цементбетон хучилттай авто замын инженерийн нарийвчилсан зураг төсөл	Зөвлөх	Х.Гантөмөр		Гарц 2-ын хөндлөн огтлолын зураг	Хөндлөн огтлол		
			ЗЕИнженер	Л.Сайхантөр	Л.Сайхантөр		Хэмжээ	Хуудас	Бүх хуудас
Зам тээвэрийн хөгжлийн яам	"Ангад Арвижих" ХХК		Гүйцэтгэсэн	Л.Сайхантөр	Л.Сайхантөр		А3	5	6
			Шалгасан	Д.Батболд		Шифр:01/2022	МАСШТАБ: 1:100		2022.05

А3

М 1:100 Выемка: 6.06 м²

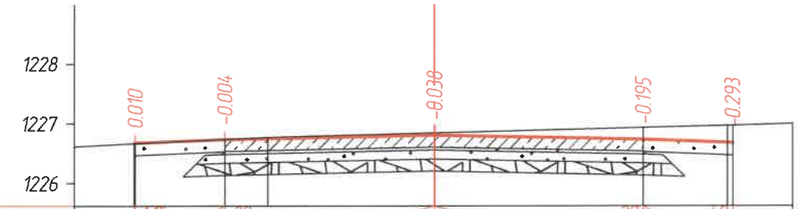

Төслийн өгөгдөл	Налуу, ‰, урт, м	0.02	4.05	1.5	2.0	3.5	3.5	2.0	1.5	2.0	4.0	
	Төлөвлөлтийн түвшин, м	1226.663 1226.674		1226.734		1226.804			1226.734		1226.674	
Бодит өгөгдөл	Газрын түвшин, м	1226.663 1226.664		1226.738	1226.772	1226.842			1226.929	1226.964 1226.967		
	Зай, м	1.0	0.02	1.5	0.72	2.78		3.5	1.41	0.09	1.0	

ПК 0+22.99

ЗАХИАЛАГЧ	ГҮЙЦЭТГЭГЧ	ТӨСЛИЙН НЭР	ТӨСӨЛЛӨСӨН			ЗУРГИЙН ЕРӨНХИЙ НЭР	ХИЙЦИЙН БА ХЭСЭГЛЭЛИЙН ЗУРАГ:		
Зам, тээврийн хөгжлийн яам	"Ангад Арвижих" ХХК	Увс аймгийн Баруун туруун сумын цементбетон хучилттай замын төвсгөлөөс Туруун голын төмөрбетон гүүр хүртэлхи цементбетон хучилттай авто замын инженерийн нарийвчилсан зураг төсөл	Зөвлөх	Х.Гантөмөр		Гарц 2-ын хөндлөн огтлолын зураг	Хөндлөн огтлол		
			ЗЕИнженер	Л.Сайхантөр			Хэмжээ	Хуудас	Бүх хуудас
			Гүйцэтгэсэн	Л.Сайхантөр			А3	6	6
			Шалгасан	Д.Батболд		Шифр:01/2022	МАСШТАБ: 1:100		2022.05

А3

ТӨРӨЛ- 3

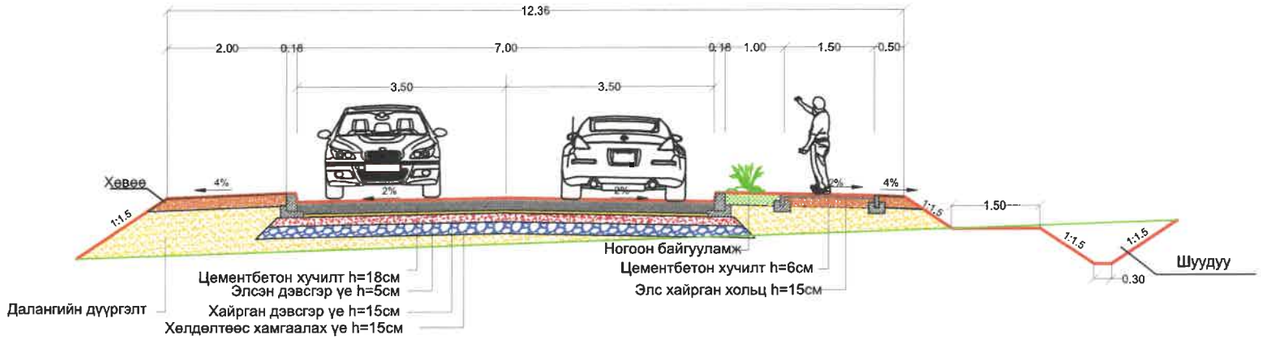

Замын хашлага

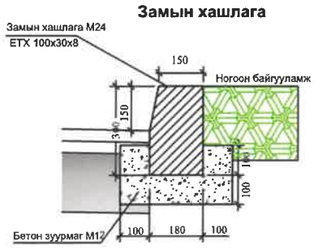

Заадасны схем

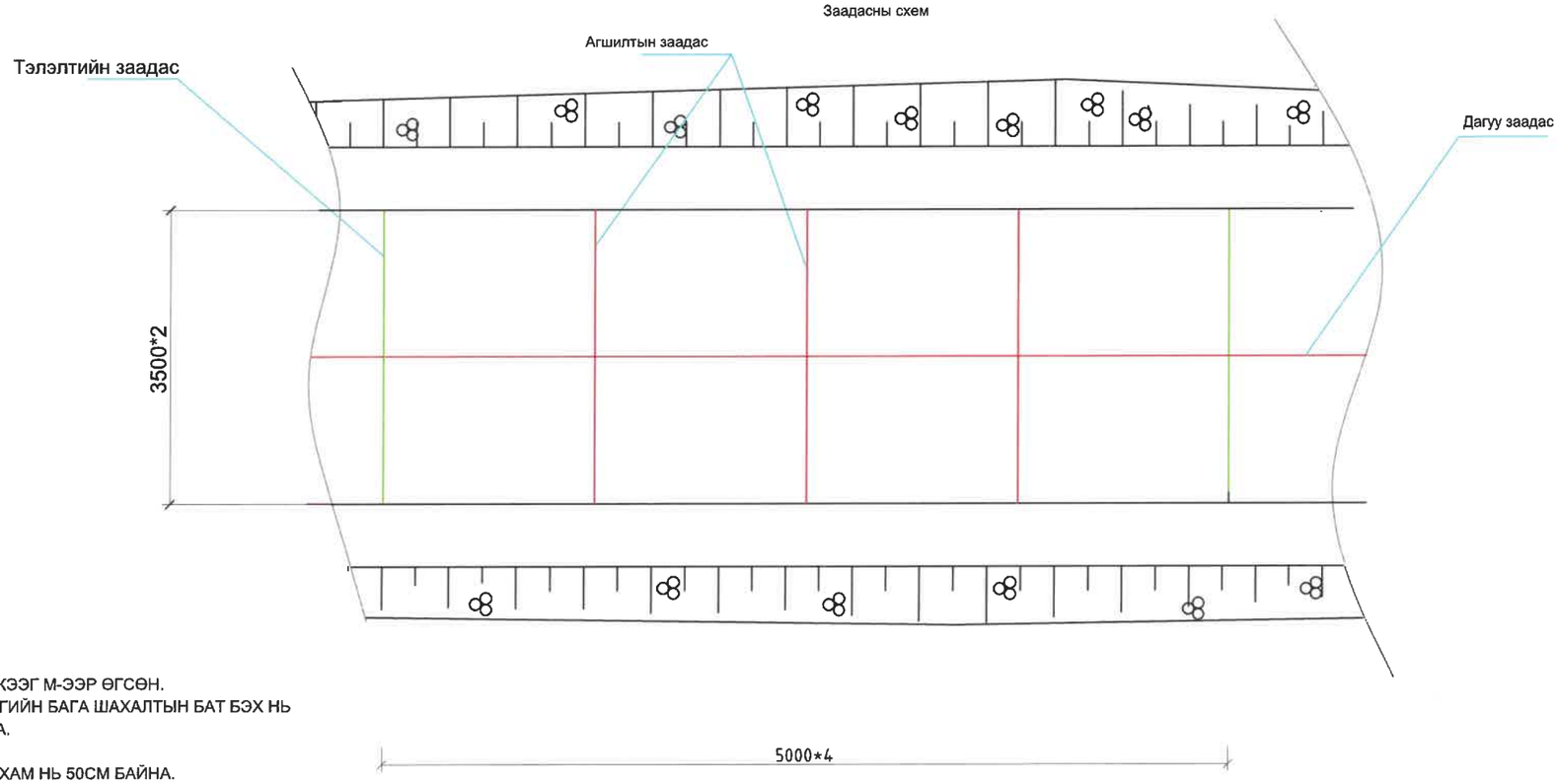

ТАЙЛБАР:

1. ЗУРАГТ ТУСГАЙЛАН ЗААСНААС БУСАД БҮХ ХЭМЖЭЭГ М-ЭЭР ӨГСӨН.
2. БЕТОН ЗУУРМАГИЙН 28 ХОНОГИЙН ДАРААХ ХАМГИЙН БАГА ШАХАЛТЫН БАТ БЭХ НЬ 28МРа (ЦИЛИНДРИЙН) БА 35МРа (ШООНЫ) БАЙНА.
3. АГШИЛТЫН ЗААДАСЫГ 5м ТУТАМД ХИЙНЭ.
4. ДАГУУ ЗААДАСНЫ ХОЛБООС ТӨМӨР /ШТЫРИ/ АЛХАМ НЬ 50СМ БАЙНА.
5. ТЭЛЭЛТИЙН ЗААДАСЫГ 20М ТУТАМД ХИЙНЭ.

ЗАХИАЛАГЧ	ГҮЙЦЭТГЭГЧ	ТӨСЛИЙН НЭР	ТӨСӨЛЛӨСӨН			ЗУРГИЙН ЕРӨНХИЙ НЭР	ХИЙЦИЙН БА ХЭСЭГЛЭЛИЙН ЗУРАГ:		
Зам тээврийн хөгжлийн яам	"Ангад Арвижих" ХХК	Увс аймгийн Баруун туруун сумын цементбетон хучилттай замын төгсгөлөөс Туруун голын төмөрбетон гүүр хүртэлхи цементбетон хучилттай авто замын инженерийн нарийвчилсан зураг төсөл	Зөвлөх	Х.Гантөмөр		Нэг маягийн хөндлөн огтлолын зураг			
			ЗЕИнженер	Л.Сайхантөр			Хэмжээ	Хуудас	Бүх хуудас
			Гүйцэтгэсэн	Л.Сайхантөр			А3	1	2
			Шалгасан	Д.Батболд		Шифр:01/2022	МАСШТАБ: 1:100		2022.05

А3

Дагуу заадас

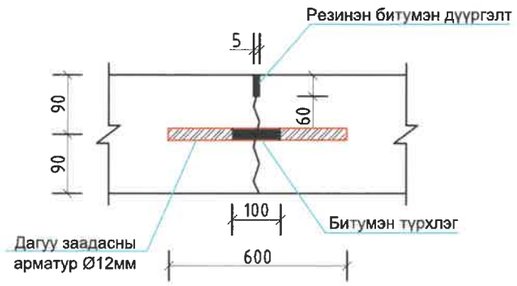

Агшилтын заадас

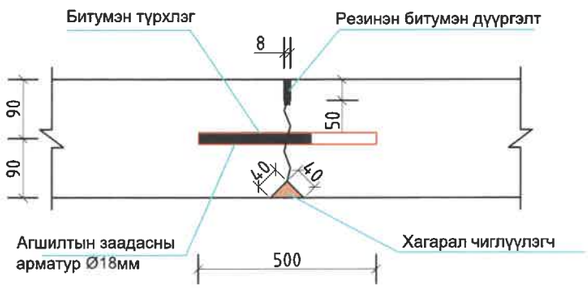

Тэлэлтийн заадас

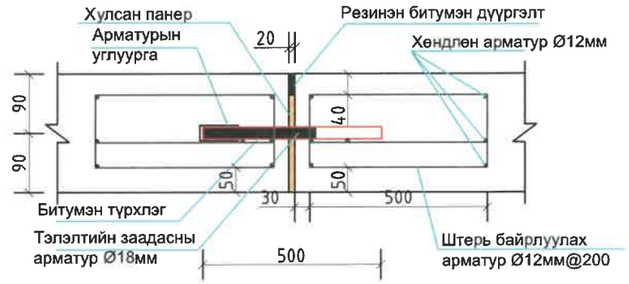

Ажлын хөндлөн заадас

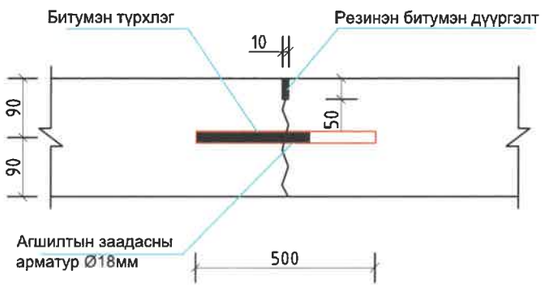

Тэлэлтийн заадсыг байрлуулах нь

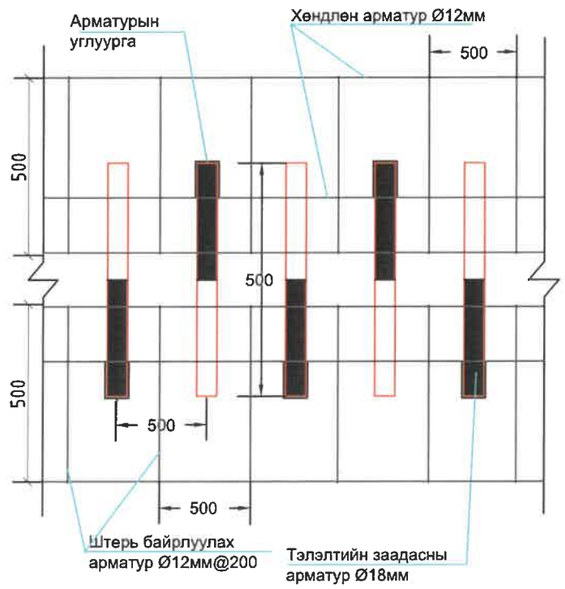

Заадас хэсгийн арматурын тодорхойлолт (20у/н)

№	Арматурын ангилал	Арматурын голч, мм	Арматурын нэгж урт, мм	Нэгжид орох тоо ширхэг, мм	Нэгж жин, 1м/кг	Нийт жин, кг	Гүүрэнд орох
Дагуу заадас хэсгийн арматурын тодорхойлолт (20у/н)							
1	SD390	12	600	43	0.888	22.91	
Агшилтын заадас хэсгийн арматурын тодорхойлолт (20у/н)							
2	SD390	18	500	45	2	45.00	
Тэлэлтийн заадас хэсгийн арматурын тодорхойлолт (20у/н)							
4	SD390	18	500	16	2	16.00	
5	SD390	12	1180	16	0.888	16.77	
6	SD390	12	6800	14	0.888	84.54	
	Дүн					185.21	
7	Бооx утас 0.18%					0.33	
	Нийт дүн					185.55	7978.513

ЗАХИАЛАГЧ	ГҮЙЦЭТГЭГЧ	ТӨСЛИЙН НЭР	ТӨСӨЛЛӨСӨН			ЗУРГИЙН ЕРӨНХИЙ НЭР	ХИЙЦИЙН БА ХЭСЭГЛЭЛИЙН ЗУРАГ:		
Зам тээврийн хөгжлийн яам	"Ангад Арвижих" ХХК	Увс аймгийн Баруун туруун сумын цементбетон хучилттай замын төгсгөлөөс Туруун голын төмөрбетон гүүр хүртэлхи цементбетон хучилттай авто замын инженерийн нарийвчилсан зураг төсөл	Зөвлөх	Х.Гантөмөр		Нэг маягийн хөндлөн огтлолын зураг			
			ЗЕИнженер	Л.Сайхантөр	Л.Сайхантөр		Хэмжээ	Хуудас	Бүх хуудас
			Гүйцэтгэсэн	Л.Сайхантөр	Л.Сайхантөр		А3	2	3
			Шалгасан	Д.Батболд		Шифр:01/2022	МАСШТАБ: 1:10		2022.05

А3

ХӨНДЛӨН ОГТЛОЛЫН ТӨРЛҮҮД

ТӨРӨЛ-1

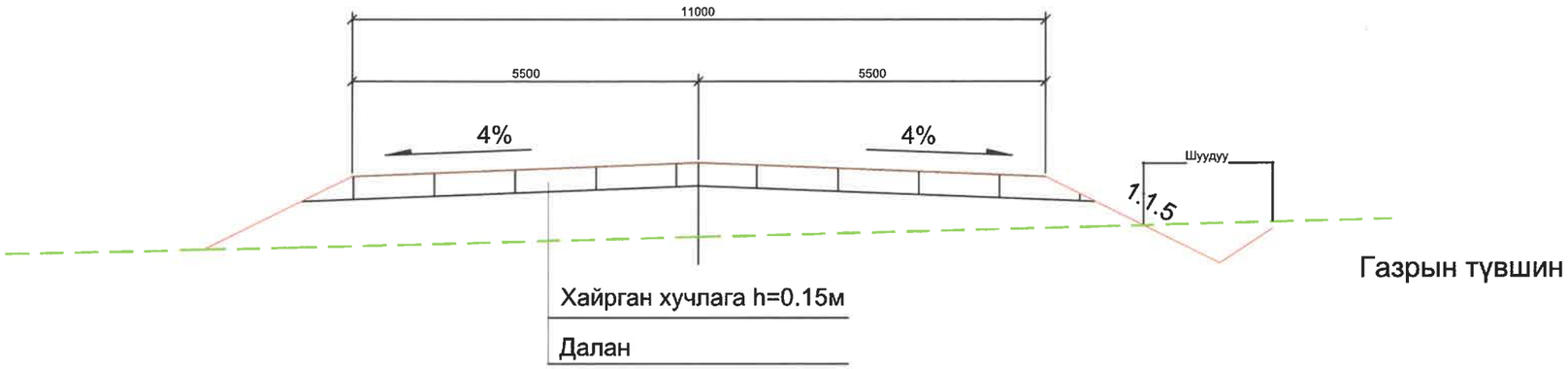

ТӨРӨЛ-2

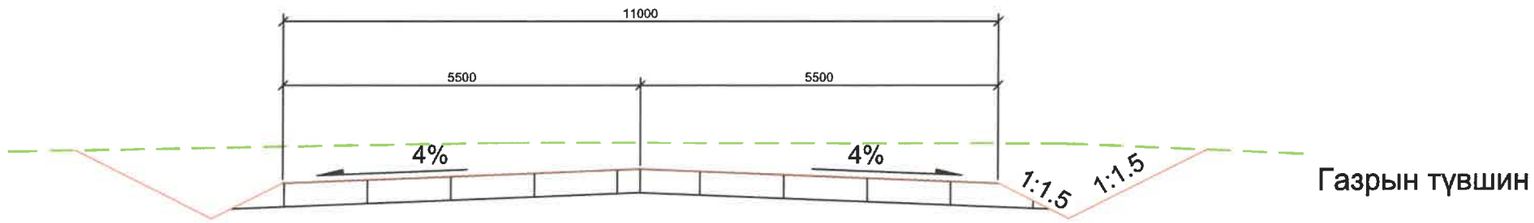

ЗАХИАЛАГЧ	ГҮЙЦЭТГЭГЧ	ТӨСЛИЙН НЭР	ТӨСӨЛЛӨСӨН			ЗУРГИЙН ЕРӨНХИЙ НЭР	ХИЙЦИЙН БА ХЭСЭГЛЭЛИЙН ЗУРАГ:		
Зам тээврийн хөгжлийн яам	"Ангад Арвижих" ХХК	Үвс аймгийн Баруун туруун сумын цементбетон хучилттай замын төгсгөлөөс Туруун голын төмөрбетон гүүр хүртэлхи цементбетон хучилттай авто замын инженерийн нарийвчилсан зураг төсөл	Зөвлөх	Х.Гантөмөр		Нэг маягийн хөндлөн огтлолын зураг	Хэмжээ	Хуудас	Бүх хуудас
			ЗЕИнженер	Л.Сайхантөр			А3	3	3
			Гүйцэтгэсэн	Л.Сайхантөр					
			Шалгасан	Д.Батболд		Шифр:01/2022	МАСШТАБ: 1:100		2022.05

А3

БОСОО ТЭМДЭГНИЙ ДҮРС

3.4 Зам тавьж өгнө

3.1 Гол зам

1.8.а Огцом эргэлт

1.8.б Огцом эргэлт

1.17 Явган хүний гарц

5.16а,б Явган хүний гарц

5.17 Зогсоол

5.3 Суурин газрын эхлэл

5.35 Объектын нэр

5.4 Суурин газрын төгсгөл

ЗАМЫН ТЭМДЭГ ТОО ХЭМЖЭЭ

Тэмдэгний байрлал

КМ		Тоо
Эхүн	Баруун	
	0+010.000	1
0+010.000		1
	0+130.002	1
0+130.073		1
	0+140.105	1
	0+200.169	1
0+390.000		1
0+439.937		1
	0+470.000	1
	0+810	1
0+850	0+850	2
0+860.000		1
	0+860.000	2
0+869.771		2
	0+940.000	2
0+950.000		2
0+960	0+960	2
0+980.000		1
	0+980.000	1
1+000.061		1
	1+070.000	1
	1+095.052	1
1+140.000		1
1+170.000		1
1+185.000		1
1+200.090		1
Гарц		2
Нийт тоо		34

Тэмдгийн шон байрлуулах

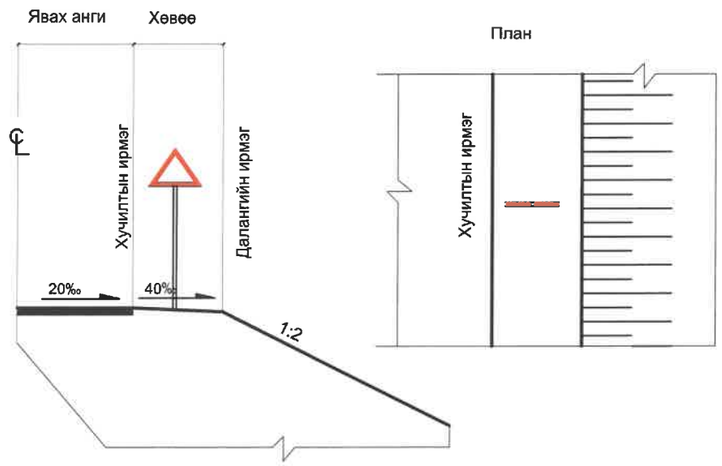

ТАЙЛБАР: Замын тэмдэг, тэмдэглэгээг MNS 4759:2014 стандартын дагуу хийж гүйцэтгэх шаардлагатай.

Тэмдгийн байршлыг "Дэвсгэр зургаас үзэх"

ЗАХИАЛАГЧ	ГҮЙЦЭТГЭГЧ	ТӨСЛИЙН НЭР	ТӨСӨЛЛӨСӨН			ЗҮРГИЙН ЕРӨНХИЙ НЭР	ХИЙЦИЙН БА ХЭСЭГЛЭЛИЙН ЗУРАГ:		
Зам тээврийн хөгжлийн яам	"Ангад Арвижих" ХХК	Үбс аймгийн Баруун туруун сумын цементбетон хучилттай замын төгсгөлөөс Туруун голын төмөрбетон гүүр хүртэлхи цементбетон хучилттай авто замын инженерийн нарийвчилсан зураг төсөл	Зөвлөх	Х.Гантөмөр		Тэмдэг тэмдэглэгээ			
			ЗЕИнженер	Л.Сайхантөр			Хэмжээ	Хуудас	Бүх хуудас
			Гүйцэтгэсэн	Л.Сайхантөр			А3	1	6
			Шалгасан	Д.Батболд		Шифр:01/2022	МАСШТАБ: 1:100		2022.05

А3

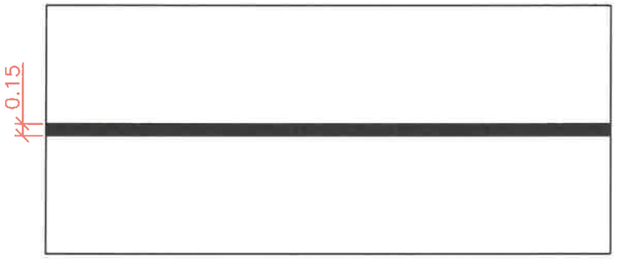

1.1 Замын аюул бүхий хэсэгт эгнээний хилийг тэмдэглэх

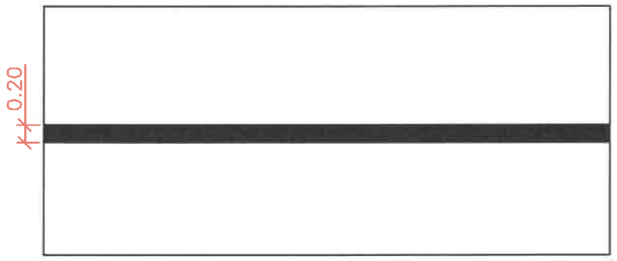

1.2 Зорчих хэсгийн захыг тэмдэглэх

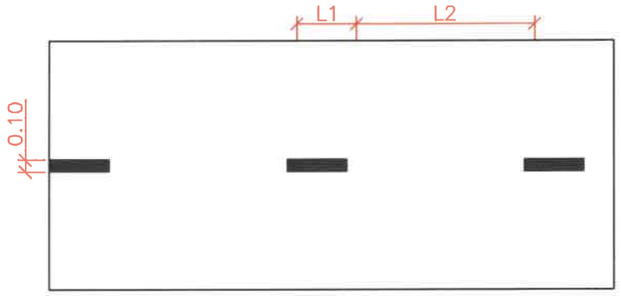

V<60Km/h, L1=1.00-3.00, L2=3.00-9.00
V>60Km/h, L1=3.00-4.00, L2=9.00-12.00
L1:L2=3:1

1.5 Нэг чигт Хоёр буюу түүнээс дээш эгнээгээр зорчдог замд эгнээний хилийг тэмдэглэх

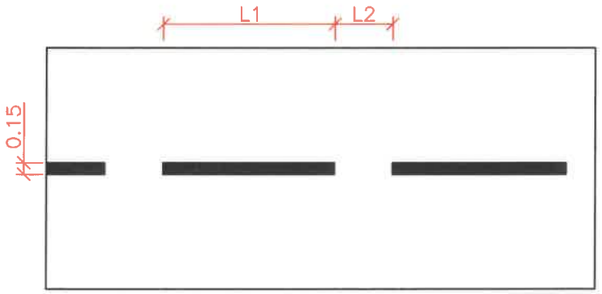

V<60Km/h, L1=3.00-6.00, L2=1.00-2.00
V>60Km/h, L1=6.00-9.00, L2=2.00-3.00 L1:L2=3:1

1.6 Үргэлжилсэн шугам ойртож байгааг тэмдэглэх

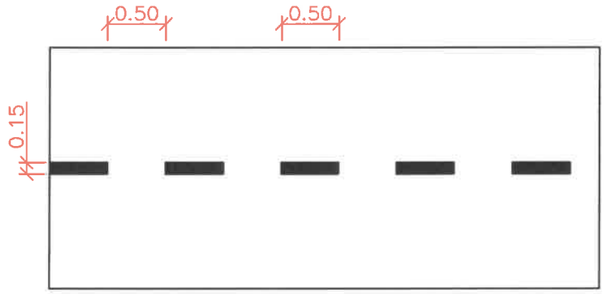

1.7 Уулзвар дээрх хөдөлгөөний эгнээг тэмдэглэх

Тайлбар:
Өөрөөр заагаагүй бол бүх хэмжээсийг м-р өгөв.
Замын тэмдэг, тэмдэглэгээнд дараах стандартуудыг баримтална.
1.Авто замын тэмдэглэл.Техникийн ерөнхий шаардлага. MNS 4759:2014
2.Автозамын тэмдэг, тэмдэглэл гэрлэн дохио, хашилт, чиглүүлэх хэрэгслүүдийг хэрэглэх дүрэм. MNS 4597:2014

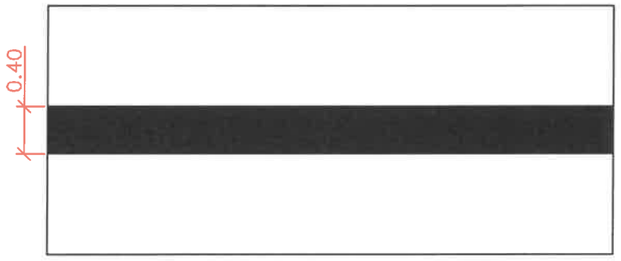

1.11 Зогс шугам- Тээврийн хэрэгслийн зогсох газрыг тэмдэглэх

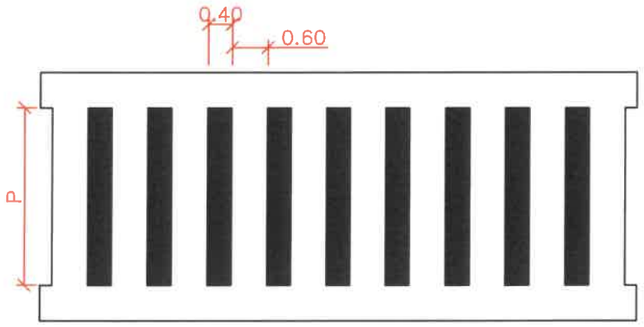

V<60Km/Hr, P>2,50
V>60Km/Hr, P>4,00

1.13.а Явган хүний гарц (Явган хүний зохицуулдаггүй гарц)

ЗАХИАЛАГЧ	ГҮЙЦЭТГЭГЧ	ТӨСЛИЙН НЭР	ТӨСӨЛЛӨСӨН			ЗУРГИЙН ЕРӨНХИЙ НЭР	ХИЙЦИЙН БА ХЭСЭГЛЭЛИЙН ЗУРАГ:		
Зам тээврийн хөгжлийн яам	"Ангад Арвижих" ХХК	Үйс аймгийн Баруун туруун сумын цементбетон хучилттай замын төгсгөлөөс Туруун голын төмөрбетон гүүр хүртэлхи цементбетон хучилттай авто замын инженерийн нарийвчилсан зураг төсөл	Зөвлөх	Х.Гантөмөр		Тэмдэг тэмдэглэгээ			
			ЗЕИнженер	Л.Сайхантөр			Хэмжээ	Хуудас	Бүх хуудас
			Гүйцэтгэсэн	Л.Сайхантөр			А3	2	6
			Шалгасан	Д.Батболд		Шифр:01/2022	МАСШТАБ: 1:100		2022.05

А3

Нүүр тал

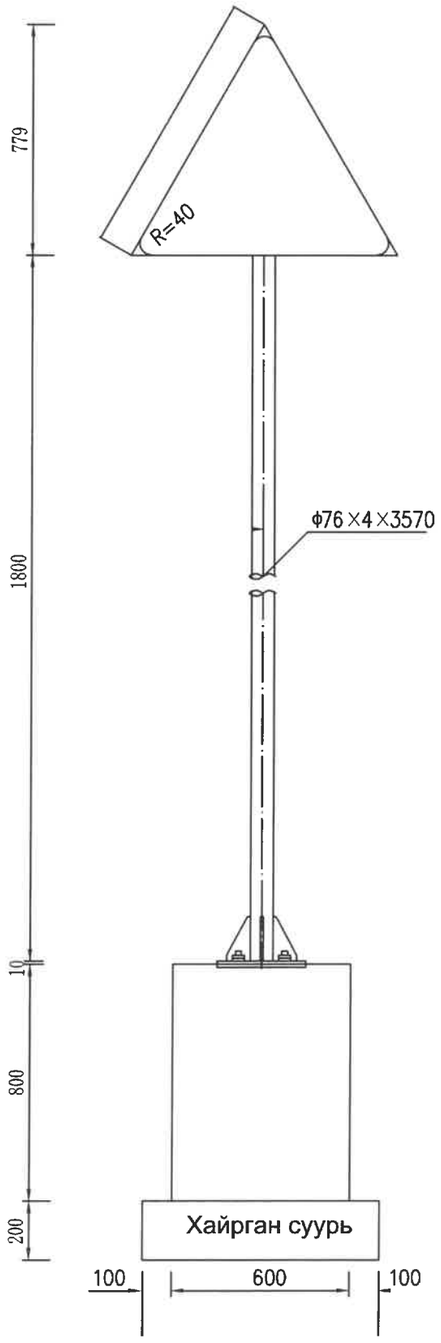

Хажуу тал

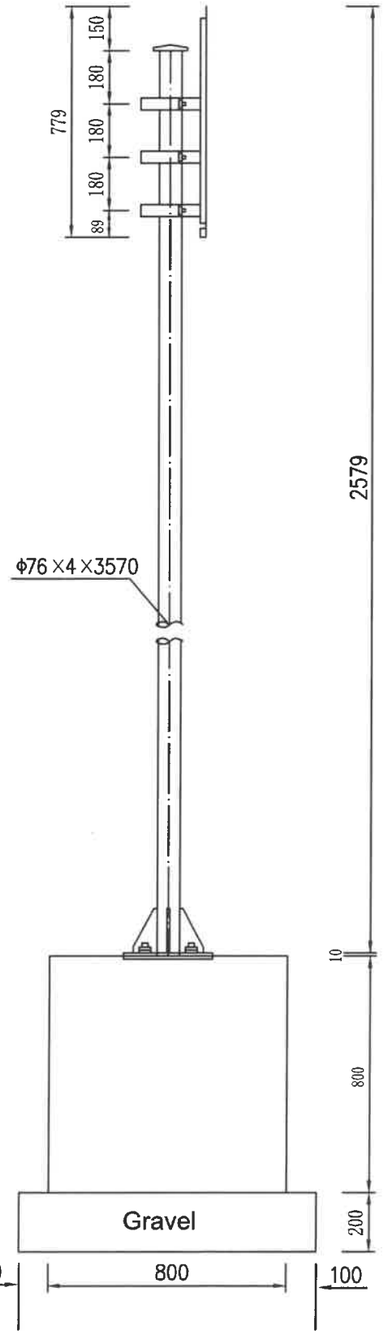

Тэмдэг ар тал

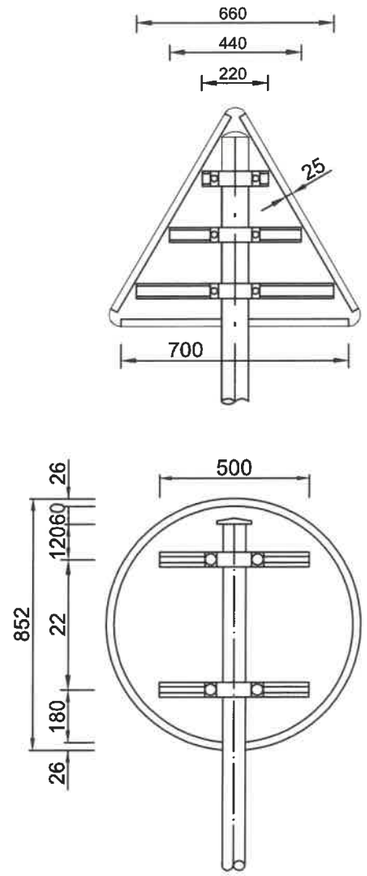

Нэг тэмдгэнд орох материал түүвэр

Нэр Item	Шаардлага (мм)	Хэмжээ	Тоо	Жин (кг)	Эзэлхүүн ($м^3$)
Шон	Ф76х4х3691	7.10/m	1	26.21	
Тэмдэг нүүр	○800х2	5.6/m^2	1	2.81	
Нүүрийн шураг	М18х65	0.17	4	0.68	
Суурийн шураг	М20х700	2.000	4	8.000	
Тогтоогч төмөр	70х18х3	1.232/m	2	1.232	
Шон баригч	50х5	0.77	2	1.54	
Ш/б төгсгөл	50х5	0.56	2	1.12	
Эрэг	М18	0.0442	4	0.176	
	М20	0.0619	8	0.495	
Гайк	М18	0.016	4	0.064	
	М20	0.0614	4	0.066	
Шон суурь	300х300х10	9.404	1	9.404	
Суурийн дэр	300х300х10	7.065	1	7.065	
Малгайн детайл		0.193	1	0.193	
Суурийн арматур	ф14	1.120	8	8.96	
	ф8	1.054	4	4.22	
Бетон суурь	С25				0.384
Хайрган суурь					0.16

ТАЙЛБАР:

1. Бүх хэмжээг мм-ээр өгөв.
2. Замын байгнын тэмдгийн хүрээ рам, шон ба бэхэлгээний урьдчилсан будалт болон хамгаалалтын будгийн чанар нь BS 873 стандартын Хэсэг 2, 6 ба 7-д заасан чанарын шаардлагыг хангасан байна.
3. Тэмдгийг угсарсаны дараа боолт болон гайкийг хулгайлагдахаас сэргийлж цэгэн гагнуураар гагнаж бэхлэх ба гагнаасыг саарал өнгийн эпокси цавуутай будгаар будсан байна.

ЗАХИАЛАГЧ	ГҮЙЦЭТГЭГЧ	ТӨСЛИЙН НЭР	ТӨСӨЛЛӨСӨН			ЗУРГИЙН ЕРӨНХИЙ НЭР	ХИЙЦИЙН БА ХЭСЭГЛЭЛИЙН ЗУРАГ:		
Зам тээвэрийн хөгжлийн яам	"Анхад Арвижих" ХХК	Увс аймгийн Баруун туруун сумын цементбетон хучилттай замын төгсгөлөөс Туруун голын төмөрбетон гүүр хүртэлхи цементбетон хучилттай авто замын инженерийн нарийвчилсан зураг төсөл	Зөвлөх	Х.Гантөмөр		Тэмдэг тэмдэглэгээ			
			ЗЕИнженер	Л.Сайхантөр			Хэмжээ	Хуудас	Бүх хуудас
			Гүйцэтгэсэн	Л.Сайхантөр			А3	3	6
			Шалгасан	Д.Батболд		Шифр:01/2022	МАСШТАБ: 1:100		2022.05

А3

Шон баригчийн детайл (Ф 76)

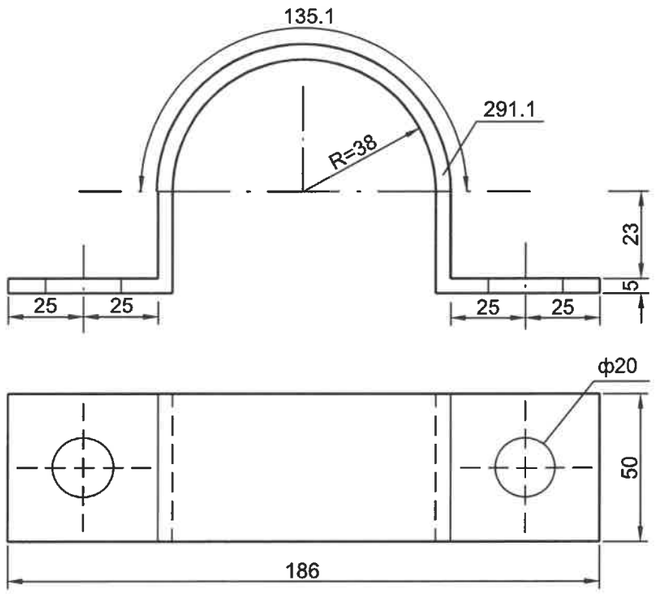

Нүүр тал

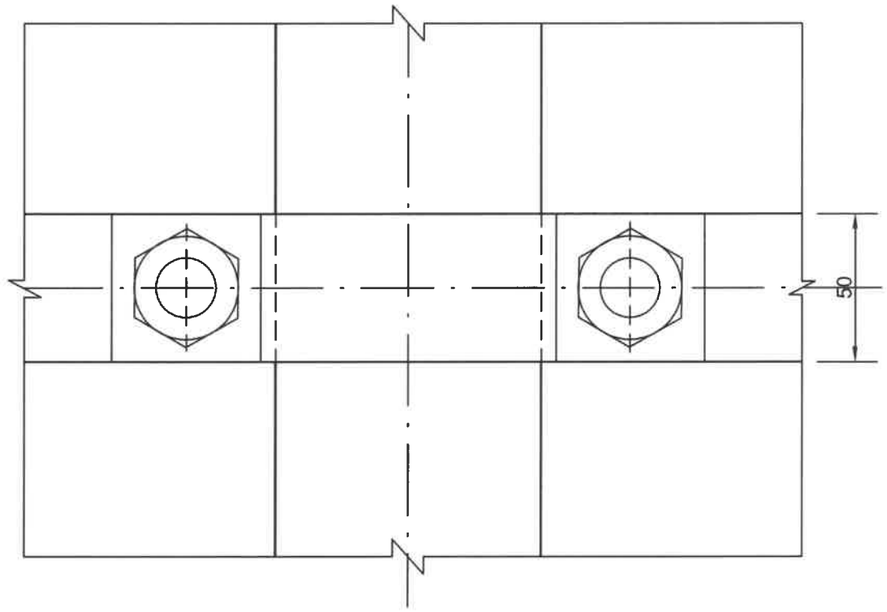

I-I хэсэглэл

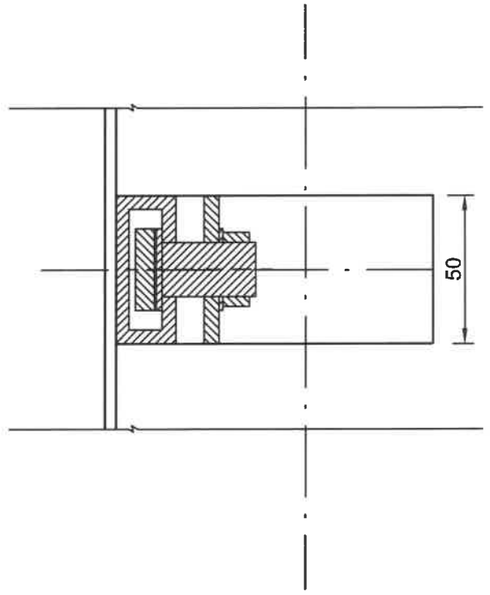

Шон баригч төгсгөлийн детайл(Ф 76)

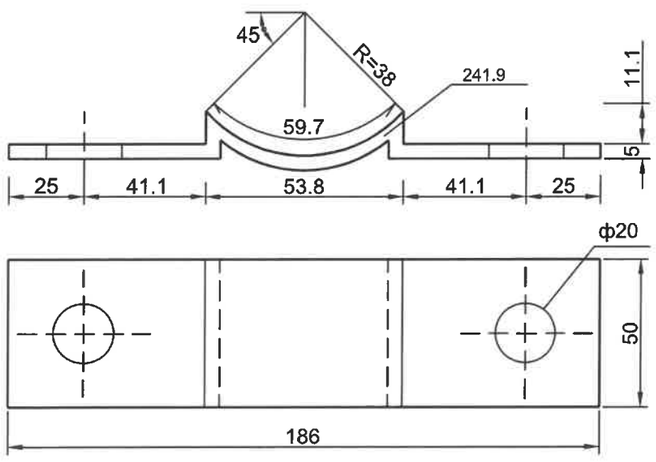

План

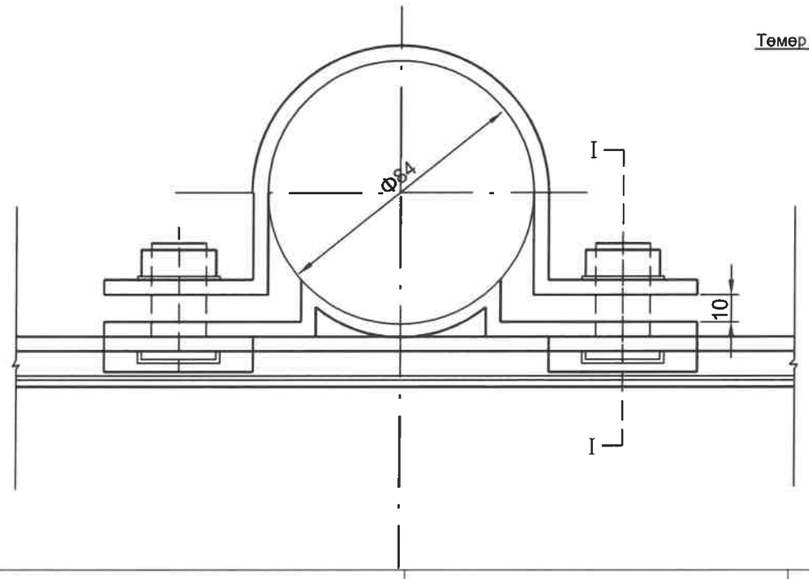

Тагны детайл

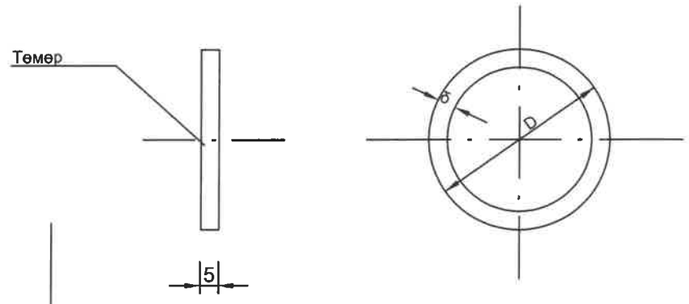

ТАЙЛБАР:

1. Бүх хэмжээг мм-ээр өгөв.

ЗАХИАЛАГЧ	ГҮЙЦЭТГЭГЧ	ТӨСЛИЙН НЭР	ТӨСӨЛЛӨСӨН			ЗУРГИЙН ЕРӨНХИЙ НЭР	ХИЙЦИЙН БА ХЭСЭГЛЭЛИЙН ЗУРАГ:		
Зам тээврийн хөгжлийн яам	"Ангад Арвижих" ХХК	Увс аймгийн Баруун туруун сумын цементбетон хучилттай замын төгсгөлөөс Туруун голын төмөрбетон гүүр хүртэлхи цементбетон хучилттай авто замын инженерийн нарийвчилсан зураг төсөл	Зөвлөх	Х.Гантөмөр		Тэмдэг тэмдэглэгээ			
			ЗЕИнженер	Л.Сайхантөр			Хэмжээ	Хуудас	Бүх хуудас
			Гүйцэтгэсэн	Л.Сайхантөр			А3	4	6
			Шалгасан	Д.Батболд		Шифр:01/2022	МАСШТАБ: 1:100		2022.05

А3

Нүүр тал
1:20

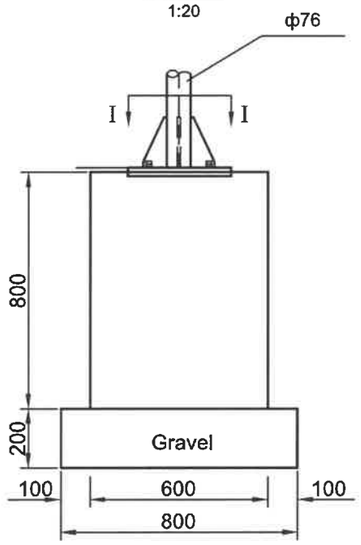

Суурийнд бэхлэх хэсэг
1:10

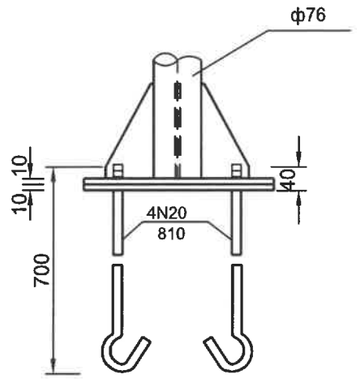

Шонгийн суурь
1:10

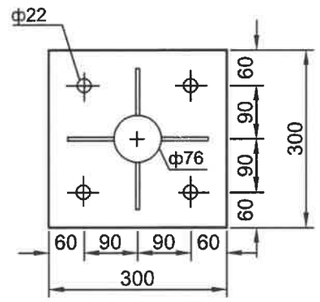

Суурийн дэр
1:10

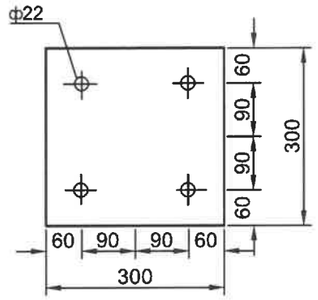

I — I
1:20

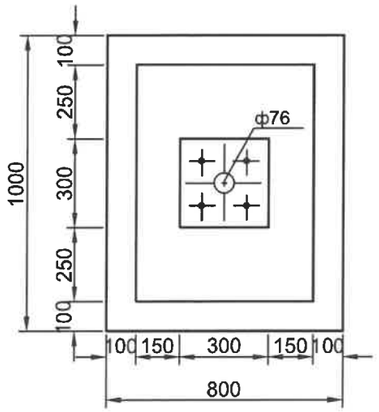

Шонгийн суурийн хажуу тал харагдах байдал
1:5

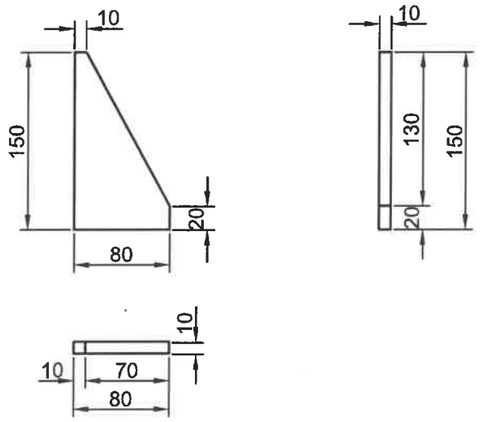

Суурийн арматурлалт
1:20

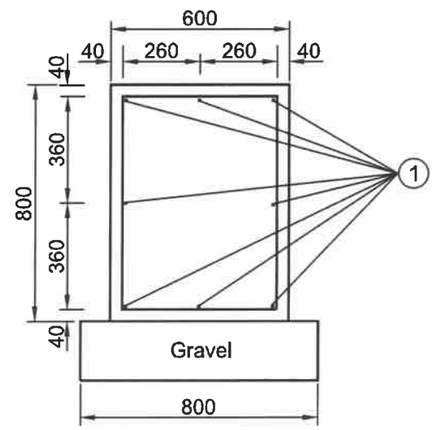

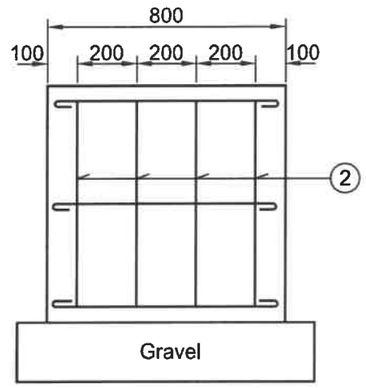

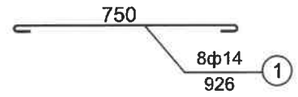

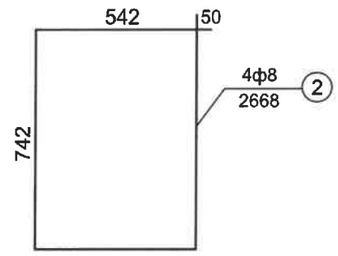

ТАЙЛБАР:

1. Бүх хэмжээг мм-ээр өгөв.

ЗАХИАЛАГЧ	ГҮЙЦЭТГЭГЧ	ТӨСЛИЙН НЭР	ТӨСӨЛЛӨСӨН			ЗУРГИЙН ЕРӨНХИЙ НЭР	ХИЙЦИЙН БА ХЭСЭГЛЭЛИЙН ЗУРАГ:		
Зам тээврийн хөгжлийн яам	"Ангад Арвижих" ХХК	Увс аймгийн Баруун туруун сумын цементбетон хучилттай замын төгсгөлөөс Туруун голын төмөрбетон гүүр хүртэлхи цементбетон хучилттай авто замын инженерийн нарийвчилсан зураг төсөл	Зөвлөх	Х.Гантөмөр		Тэмдэг тэмдэглэгээ			
			ЗЕИнженер	Л.Сайхантөр			Хэмжээ	Хуудас	Бүх хуудас
			Гүйцэтгэсэн	Л.Сайхантөр			А3	5	6
			Шалгасан	Д.Батболд		Шифр:01/2022	МАСШТАБ: 1:100		2022.05

А3

Тогтоогч төмөр детайл

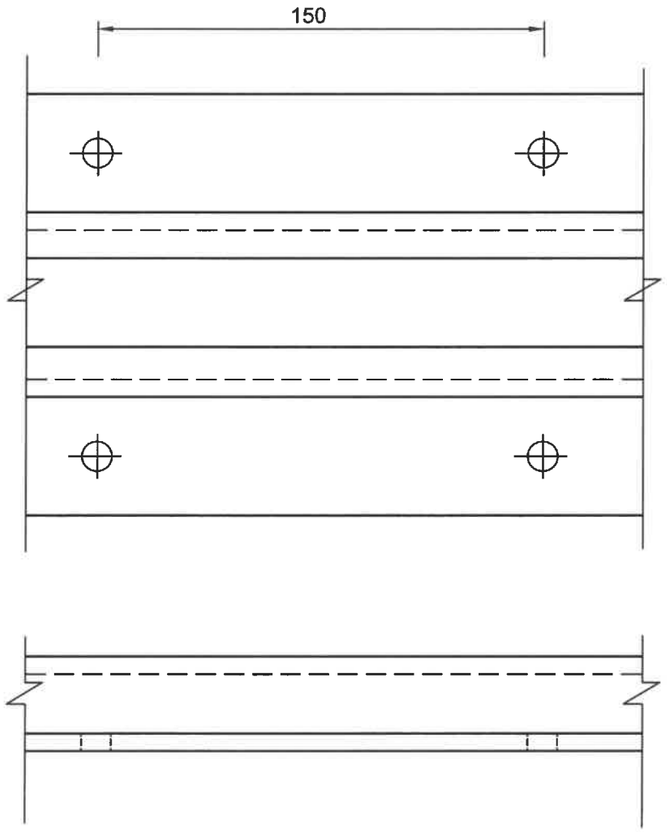

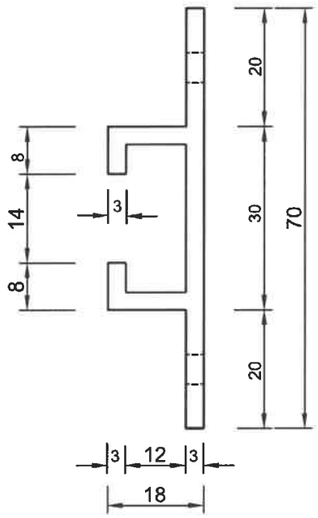

Шураг

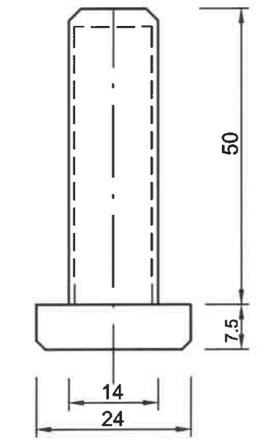

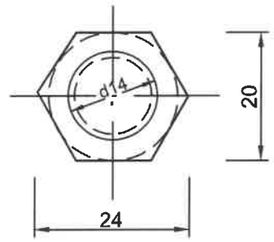

Эрэг

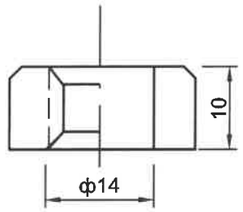

Гайк

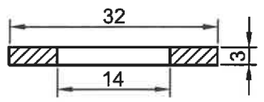

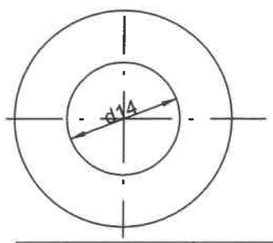

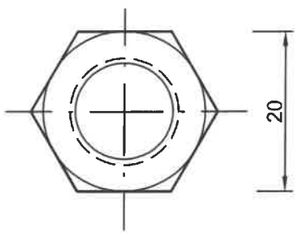

ТАЙЛБАР:

1. Бүх хэмжээг мм-ээр өгөв.

ЗАХИАЛАГЧ	ГҮЙЦЭТГЭГЧ	ТӨСЛИЙН НЭР	ТӨСӨЛЛӨСӨН			ЗУРГИЙН ЕРӨНХИЙ НЭР	ХИЙЦИЙН БА ХЭСЭГЛЭЛИЙН ЗУРАГ:		
ЗАМ, ТЭЭВРИЙН ХӨГЖЛИЙН ЯАМ	Ангад Арвижих	Үвс аймгийн Баруун туруун сумын цементбетон хучилттай замын төгсгөлөөс Туруун голын төмөрбетон гүүр хүртэлхи цементбетон хучилттай авто замын инженерийн нарийвчилсан зураг төсөл	Зөвлөх	Х.Гантөмөр		Тэмдэг тэмдэглэгээ			
			ЗЕИнженер	Л.Сайхантөр	Л.Сайхантөр		Хэмжээ	Хуудас	Бүх хуудас
			Гүйцэтгэсэн	Л.Сайхантөр	Л.Сайхантөр		А3	6	6
Зам тээврийн хөгжлийн яам	"Ангад Арвижих" ХХК		Шалгасан	Д.Батболд		Шифр:01/2022	МАСШТАБ: 1:100		2022.05

А3

Ерөнхий байдал

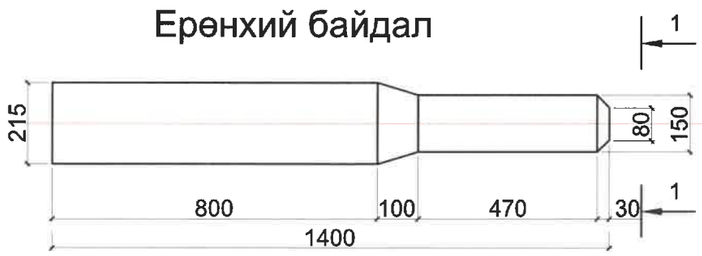

Арматурчлал

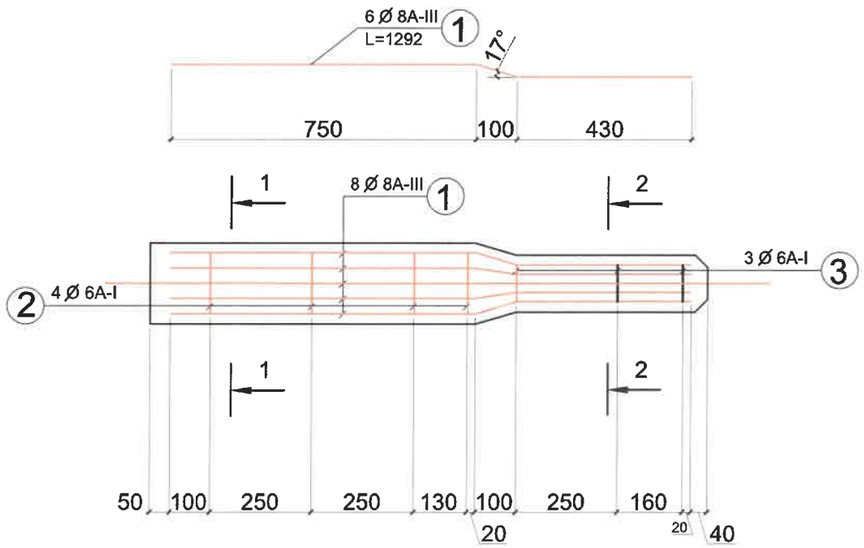

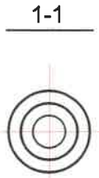

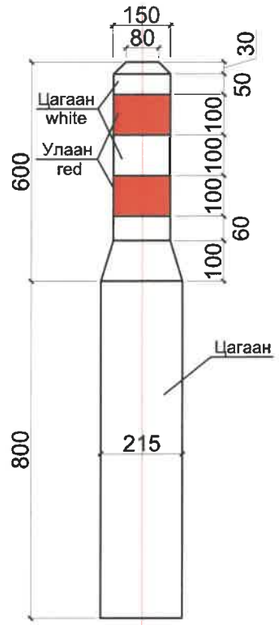

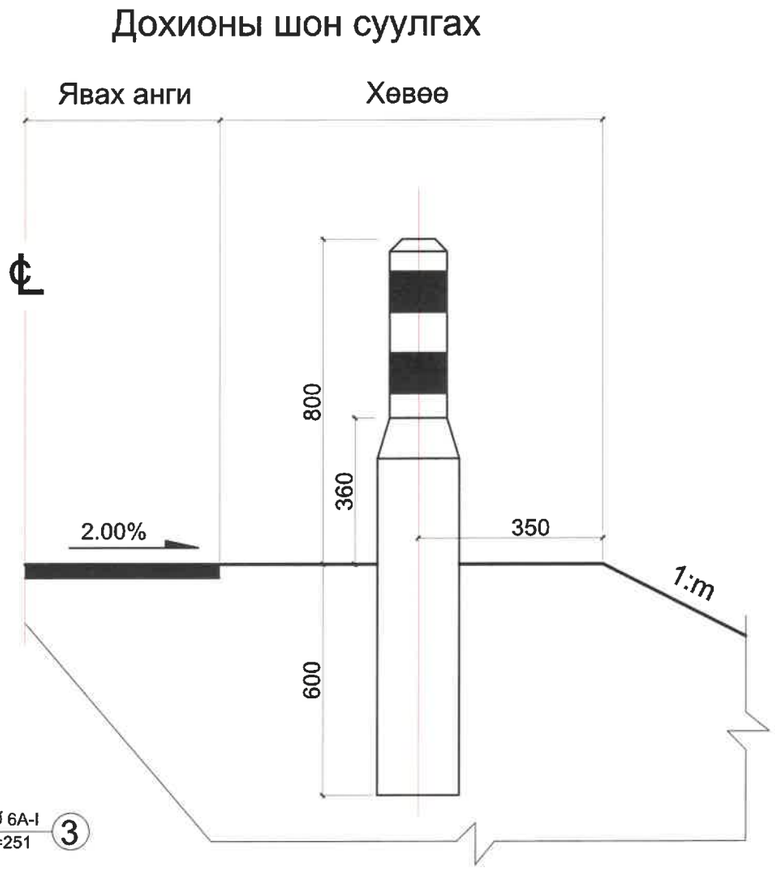

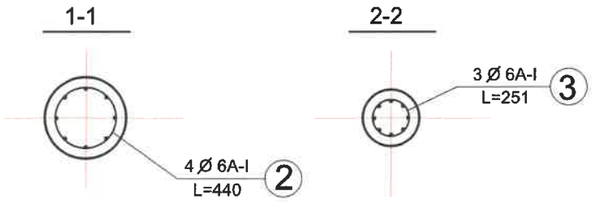

Арматурын түүвэр

No	Диаметр	Урт (мм)	Тоо ширхэг	Нийт урт /м/	Нэгжийн жин /кг.м/	Нийт жин /кг/
①	D8A-III	1292	6	7.75	0.395	3.06
②	D6A-I	440	4	1.76	0.212	0.37
③	D6A-I	251	3	0.75	0.212	0.16

ТАЙЛБАР:
1. Бүх хэмжээг мм-ээр өгөв.
2. Бетоны бат бэх нь М30 байна.

ХООЛОЙН ДЭЭР ТАВИХ ДОХИОНЫ ШОНГИЙН БАЙРШИЛ, ТОО

№	Байршил Км+	Тоо хэмжээ		Тайлбар
		баруун	зүүн	
1	0+700.000	2	2	1-р хэсэг
2	1+090.000	2	2	
3	4+600.000	2	2	2-р хэсэг
нийт		12		

ЗАХИАЛАГЧ	ГҮЙЦЭТГЭГЧ	ТӨСЛИЙН НЭР	ТӨСӨЛЛӨСӨН			ЗУРГИЙН ЕРӨНХИЙ НЭР	ХИЙЦИЙН БА ХЭСЭГЛЭЛИЙН ЗУРАГ:		
Зам тээврийн хөгжлийн яам	"Ангад Арвижих" ХХК	Увс аймгийн Баруун туруун сумын цементбетон хучилттай замын төгсгөлөөс Туруун голын тамөрбетон гүүр хүртэлхи цементбетон хучилттай авто замын инженерийн нарийвчилсан зураг төсөл	Зөвлөх	Х.Гантөмөр		Дохионы шон			
			ЗЕИнженер	Л.Сайхантөр			Хэмжээ	Хуудас	Бүх хуудас
			Гүйцэтгэсэн	Л.Сайхантөр			А3	1	1
			Шалгасан	Д.Батболд		Шифр:01/2022	МАСШТАБ: 1:100		2022.05

А3

ЯВГАН ХҮНИЙ ГАРЦ НЬ ДЭЭРХ ЯВГАН ЗАМЫН НАРИЙВЧИЛСАН ЗУРАГ

1.1 Шулуун хэсэгт ногоон байгууламжгүй

Scale 1:100

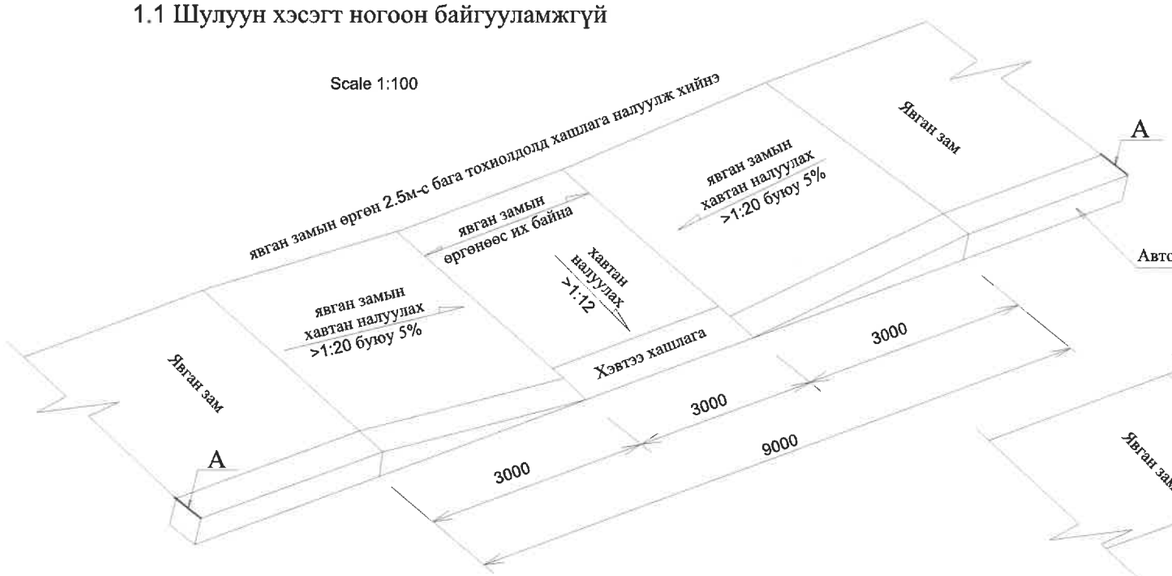

1.2 Шулуун хэсэгт ногоон байгууламжтай

Scale 1:100

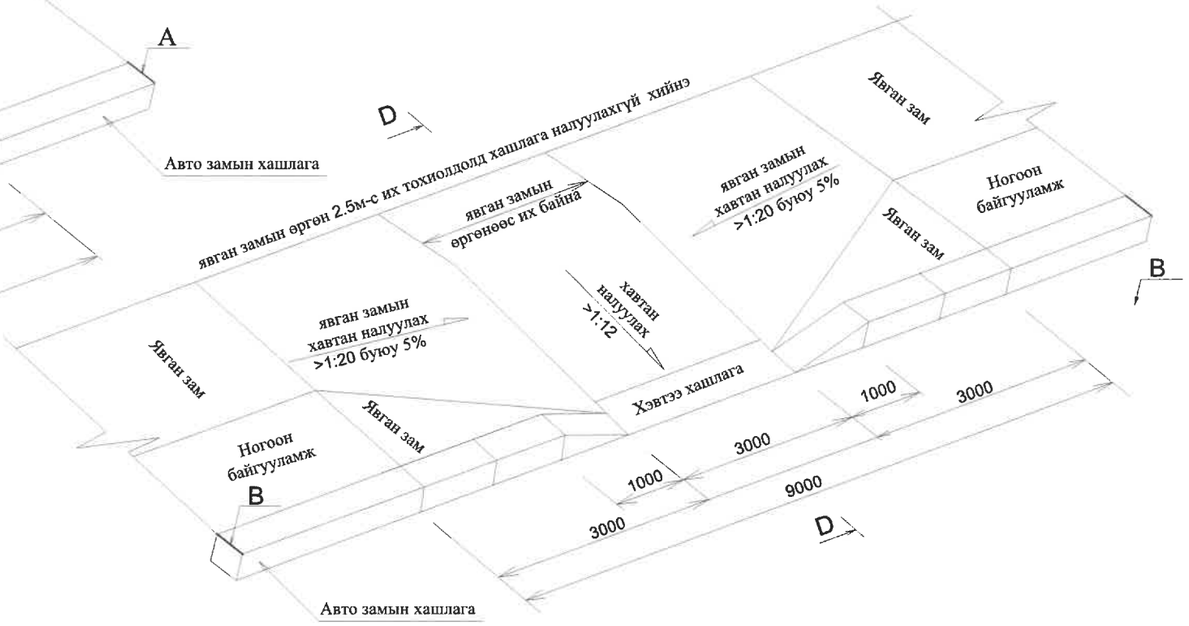

1.3 Тойрог хэсэгт

Scale 1:100

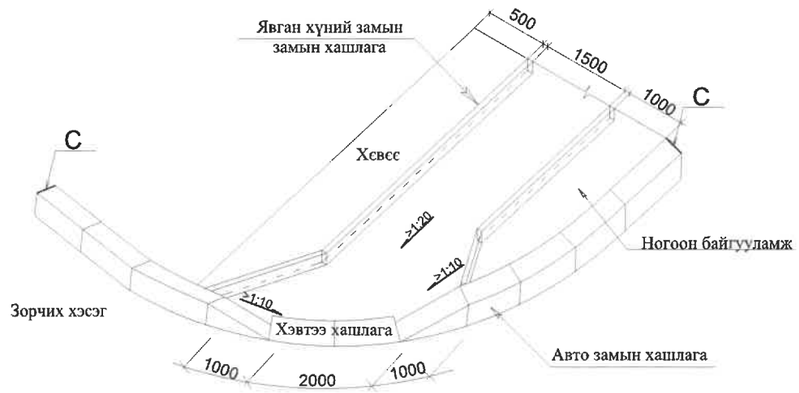

Эргэлтийн радиус 12м их тохиолдолд 3м өргөнтэй хашлага хэвтүүлж хийж өгнө

A-A огтлол

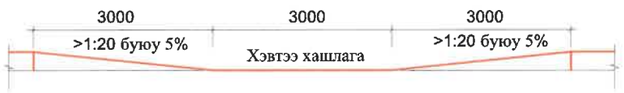

B-B огтлол

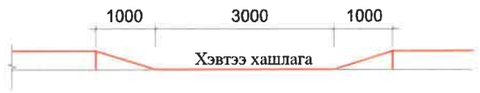

C - C огтлол

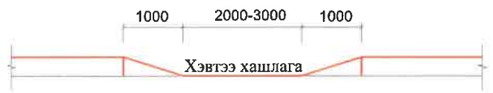

D-D огтлол

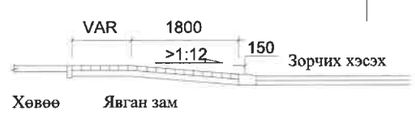

ТАЙЛБАР:

1. Явган хүний замын гарц болгон дээр хашлагыг налуулж хөтөч хавтанг БНбД 32 01 04, БД 31-101-04, MNS 6056 : 2009, MNS 5682 : 2006, дагуу хийнэ.
2. Явган замын өнгөт хавтанг халтирдаггүй барзгар гадаргуутай хавтангаар хийнэ.
3. Явган зам нь <1.5м өргөнтэй байх тохиолдол хөтөч хавтанг 0.3м өргөнтэй нэг эгнээ авто замын хашлагаас 0.6м зайд байрлуулна.
4. Явган зам нь >2.0м өргөнтэй байх тохиолдол хөтөч хавтанг 0.6м өргөнтэй хоёр эгнээ авто замын хашлагаас 0.9м зайд байрлуулна.
5. Явган замын өргөн 2.5м -с их тохиолдолд явган замын хашлагыг налуулахгүйгээр хийж өгөх ба 2.5м -с бага тохиолдолд явган замын хашлагыг 1:20 харьцаатайгаар налуулж хөндлөн налууг 1:12-д бариулж хийж өгнө.

ЗАХИАЛАГЧ	ГҮЙЦЭТГЭГЧ	ТӨСЛИЙН НЭР	ТӨСӨЛЛӨСӨН			ЗУРГИЙН ЕРӨНХИЙ НЭР	ХИЙЦИЙН БА ХЭСЭГЛЭЛИЙН ЗУРАГ:		
Зам тээврийн хөгжлийн яам	"Ангад Арвижих" ХХК	Үвс аймгийн Баруун туруун сумын цементбетон хучилттай замын тагсгаалаас Туруун голын тамербетон гүүр хүртэлхи цементбетон хучилттай авто замын инженерийн нарийвчилсан зураг төсөл	Зөвлөх	Х.Гантөмөр		Явган хүний замын гарцны нарийвчилсан зураг			
			ЗЕИнженер	Л.Сайхантөр			Хэмжээ	Хуудас	Бүх хуудас
			Гүйцэтгэсэн	Л.Сайхантөр			А3	1	1
			Шалгасан	Д.Батболд		Шифр:01/2022	МАСШТАБ: 1:100		2022.05

А3

План М1:100

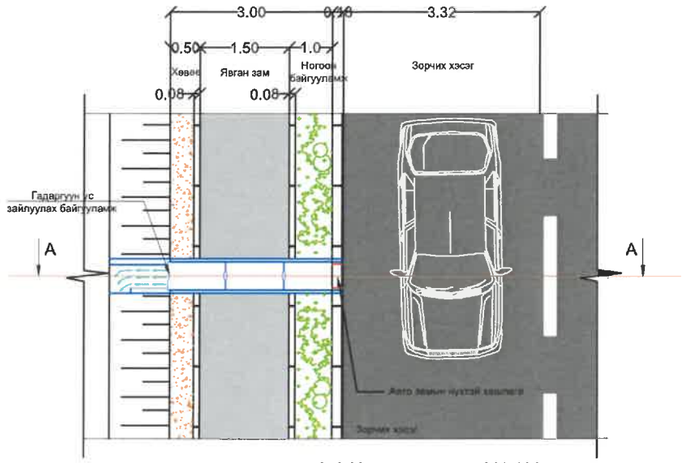

А-А Хөндлөн огтлол М1:100

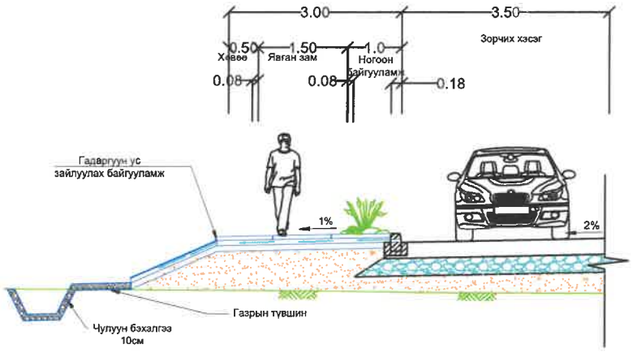

Арматурлалтын зураг

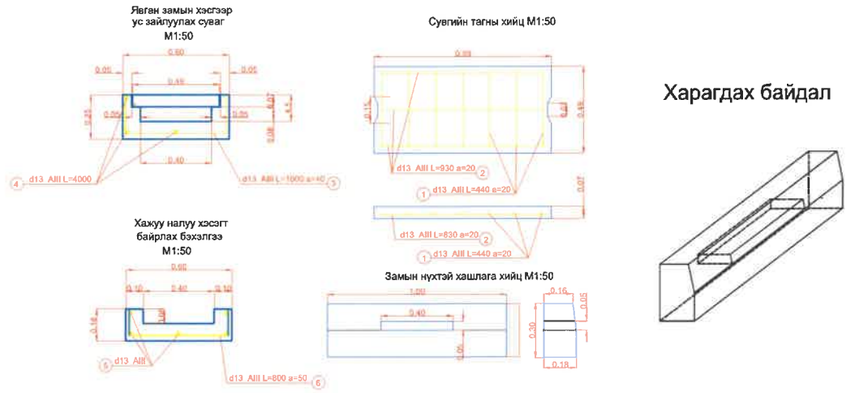

Харагдах байдал

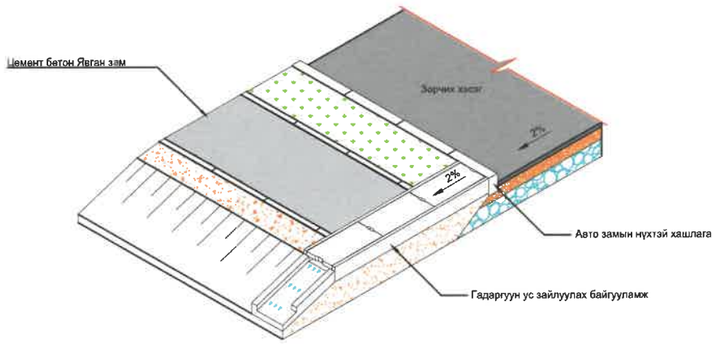

Арматурын түүвэр

№	Диаметр	Урт (мм)	Тоо хэмжээ	Нийт урт (м)	1 у/м жин кг	Нийт жин кг	Тайлбар
①	D13	440	7	3.08	0.995	3.06	1 Таганд орох
②	D13	930	3	2.7	0.995	2.78	1 Таганд орох
③	D13	1000	8	8.0	0.995	7.96	
④	D13	3000	5	15.0	0.995	14.93	
⑤	D13	1800	7	12.6	0.995	12.54	Хаяу налуун уртыг
⑥	D13	800	4	3.2	0.995	3.18	зуунжаар 1.8м вар хийнэ
				Нийт		44.45	

Материалын жагсаалт

Д/Д	Нэр	Хэмжих нэгж	Тоо Ширхэг	1у/м -ийн тоо	Нийт
1	Т/Б таг	m3	3	0.034	0.102
2	Т/Б хоолой	m3	3	0.085	0.26
3	Т/Б хаяу налуун бэхэлгээ	m3	1.8	0.078	0.14

Тайлбар:
Өөрөөр заагаагүй бол бүх хэмжээсийг "м" өгөв.
Замын гадаргуун ус зайлуулах байгуулалтын байршлыг "Зай хэмжээний зураг" үзэх.

ЗАХИАЛАГЧ	ГҮЙЦЭТГЭГЧ	ТӨСЛИЙН НЭР	ТӨСӨЛЛӨСӨН			ЗУРГИЙН ЕРӨНХИЙ НЭР	ХИЙЦИЙН БА ХЭСЭГЛЭЛИЙН ЗУРАГ:		
Зам тээврийн хөгжлийн яам	"Ангад Арвижих" ХХК	Увс аймгийн Баруун туруун сумын цементбетон хучилттай замын төгсгөлөөс Туруун голын төмөрбетон гүүр хүртэлхи цементбетон хучилттай авто замын инженерийн нарийвчилсан зураг төсөл	Зөвлөх	Х.Гантөмөр		Гадаргуун ус зайлуулах лотки			
			ЗЕИнженер	Л.Сайхантөр			Хэмжээ	Хуудас	Бүх хуудас
			Гүйцэтгэсэн	Л.Сайхантөр			А3	1	1
			Шалгасан	Д.Батболд		Шифр:01/2022	МАСШТАБ: 1:100		2022.05

А3

Ажлын тоо хэмжээ

№	Ажлын төрөл	Ажлын нэр	Тоо хэмжээ
1	Газар шорооны ажил	Зай м	1211.550
2		Хөрс хуулалт м3	4604.000
3		Ул хөрс нягтруулах м2	23020.000
4		Далан, м3	20781.543
5		Ухмал, м3	1405.610
6		Хөвөө м3	596.010
8	Хучилт	хайрган хучилт , м³	252.000
9	Цементбетон хучилт	Цементбетон хучилт h=0.18m, м³	1215.950
10		Элсэн дэвсгэр үе h=0.05m, м³	299.050
11		Хайрган дэвсгэр үе h=0.15m, м³	1024.100
12		Хөлдөлтөөс хамгаалах үе h=0.2m, м³	1424.990
13		Авто замын хашлага у/м	1667.600
14		Цементбетон хучилтын заадас	1525.00
15		Цементбетон хучилтын заадасны	7.98
16	Явган хүний зам	Хучилт h=0.06m, м³	72.140
17		Элс цемент багс h=0.15m, м³	180.350
18		Хашлага у/м	1667.600
19	Газон	ногоон байгууламж, м³	147.500
20	Зогсоол хучилт	Цементбетон хучилт h=0.18m, м³	134.750
21		Элсэн дэвсгэр үе h=0.05m, м³	37.140
22		Хайрган дэвсгэр үе h=0.15m, м³	122.590
23		хөлдөлтөөс хамгаалах үе h=0.2m, м³	152.350
24		Авто замын хашлага у/м	109.000
25	Зогсоол явган хүний зам	Хучилт h=0.06m, м3	7.110
26		Элс цемент багс h=0.15m, м³	15.050
27		Зогсоол ногоон байгууламж, м³	4.650
28	Зогсоол хөвөө	Зогсоол хөвөө м3	7.330
29	Тоноглол	Замын тэмдэг байрлуулах ш	34.000
30		Тэмдэгний суурь м3	219.770
31		Хэвтээ тэмдэглэгээ у/м	1021.000
32		Хурд сааруулагч ш	2.000
33		Сүүдрэвч Ш	1.000
34	Ус зайлуулах байгууламж	Өөрийн шуудуу м3	793.113
35		Гадаргуун ус зайлуулах лотки ш	34.000
36		Шуудуунд тавигдах ган турба у/м	12.000

ЗАХИАЛАГЧ	ГҮЙЦЭТГЭГЧ	ТӨСЛИЙН НЭР	ТӨСӨЛЛӨСӨН			ЗҮРГИЙН ЕРӨНХИЙ НЭР	ХИЙЦИЙН БА ХЭСЭГЛЭЛИЙН ЗҮРАГ:		
Зам тээврийн хөгжлийн яам	"Ангад Арвижих" ХХК	Увс аймгийн Баруун туруун сумын цементбетон хучилттай замын төгсгөлөөс Туруун голын төмөрбетон гүүр хүртэлхи цементбетон хучилттай авто замын инженерийн нарийвчилсан зураг төсөл	Зөвлөх	Х.Гантөмөр		Ажлын тоо хэмжээ			
			ЗЕИнженер	Л.Сайхантөр	Л.Сайхантөр		Хэмжээ	Хуудас	Бүх хуудас
			Гүйцэтгэсэн	Л.Сайхантөр	Л.Сайхантөр		А3	1	1
			Шалгасан	Д.Батболд		Шифр:01/2022	МАСШТАБ: 1:500		2022.05

А3

Амрах саравч-1

Байгуулалт

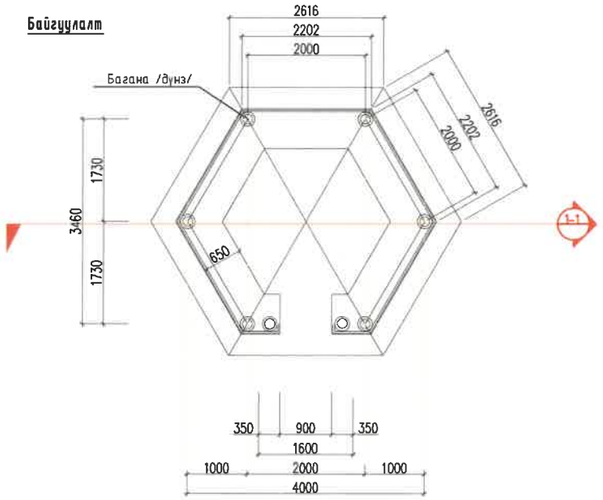

Дээврийн байгуулалт

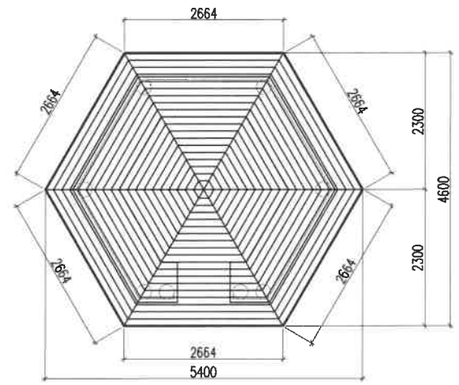

Нүүр тал

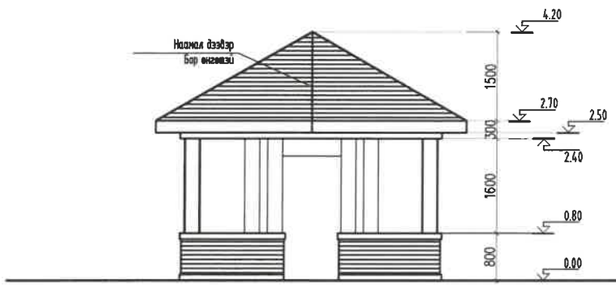

Огтлол 1-1

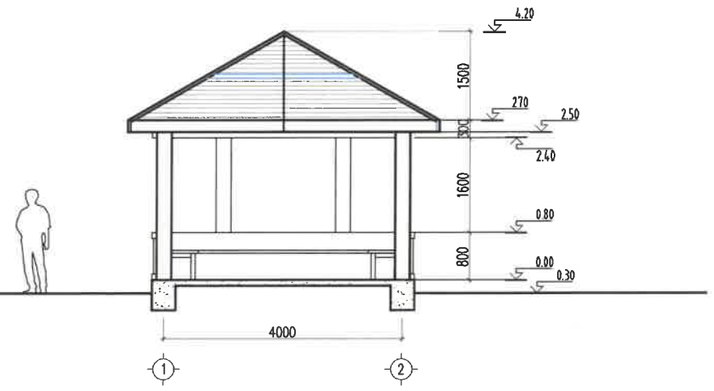

ЗАХИАЛАГЧ	ГҮЙЦЭТГЭГЧ	ТӨСЛИЙН НЭР	ТӨСӨЛЛӨСӨН			ЗУРГИЙН ЕРӨНХИЙ НЭР	ХИЙЦИЙН БА ХЭСЭГЛЭЛИЙН ЗУРАГ:		
Зам тээврийн хөгжлийн яам	"Ангад Арвижих" ХХК	Увс аймгийн Баруун туруун сумын цементбетон хучилттай замын төгсгэлдэс Туруун голын төмөрбетон гүүр хүртэлхи цементбетон хучилттай авто замын инженерийн нарийвчилсан зураг төсөл	Зөвлөх	Х.Гантөмөр		Сүүдрэвч			
			ЗЕИнженер	Л.Сайхантөр			Хэмжээ	Хуудас	Бүх хуудас
			Гүйцэтгэсэн	Л.Сайхантөр			А3	1	1
			Шалгасан	Д.Батболд		Шифр:01/2022	МАСШТАБ: 1:100		2022.05

А3