БАТЛАВ:
СҮХБААТАР АЙМГИЙН ЕРӨНХИЙ АРХИТЕКТОР...../Х.БАТСУУРЬ/

СҮХБААТАР АЙМАГ. ДАРЬГАНГА СУМ.
ИНЖЕНЕРИЙН ШУГАМ СҮЛЖЭЭ, БАРИЛГА БАЙГУУЛАМЖ

/Дулаан, цэвэр ус хангамж/

ЗӨВШӨӨРСӨН:

Албан тушаал	Нэр	Гарын үсэг
ГАЗРЫН ХАРИЛЦАА, БАРИЛГА ХОТ БАЙГУУЛАЛТЫН ГАЗРЫН ДАРГА	Э.ТӨГӨЛДӨР	
ОНЦГОЙ БАЙДЛЫН ГАЗРЫН ДАРГА /ДЭД ХУРАНДАА/	Б.АНХБАЯР	
МЭРГЭЖЛИЙН ХЯНАЛТЫН ГАЗРЫН ДАРГА	О.БАЛЖИННЯМ	

ЗАХИАЛАГЧ:

Албан тушаал	Нэр	Гарын үсэг
СҮХБААТАР АЙМГИЙН ДАРЬГАНГА СУМЫН ЗАСАГ ДАРГА	Д.БОЛДБААТАР	

БОЛОВСРУУЛСАН:

Албан тушаал	Нэр	Гарын үсэг
ЗУРАГ ТӨСЛИЙН "ДӨРВӨНГҮН" ХХК-НИЙ ЗАХИРАЛ	Ч.МАНЛАЙБААТАР	

УЛААНБААТАР ХОТ 2021 ОН

Төслийн нэр:

ИНЖЕНЕРИЙН ШУГАМ СҮЛЖЭЭ, БАРИЛГА БАЙГУУЛАМЖ

Төслийн байршил: СҮХБААТАР АЙМАГ. ДАРЬГАНГА СУМ.

ГАДНА ДУЛААН, ЦЭВЭР УС ХАНГАМЖИЙН АЖЛЫН ЗУРАГ

ЗАХИРАЛ .....Ч.МАНЛАЙБААТАР

УЛААНБААТАР ХОТ 2021

Гүйцэтгэгч: "ДӨРВӨНГҮН" ХХК

Тусгай зөвшөөрлийн №: ЗТ12-507/18

Монгол улс. Улаанбаатар хот.
Сүхбаатар дүүрэг. 7-р хороо.
Одхон холдинг ХХК, 211 тоот
Утас: (976) 99231697, (976) 95956630
Факс:
И-мэйл: chmanlai@yahoo.com
Интернет хаяг:

Уг төслийн бүхий л техникийн зураг, график тооцоолол болон моделийг захиалгчийн зөвшөөрөлгүйгээр хэсэгчлэн болон бүхэлд нь хуулбарлах, хэрэх, өөр нийтэд далдаг үзүүлэхийг хориглоно.

Хич: Сонгох тусгах

ЗЕА/ЗЕИ:

Огноо: 2021
Уе шат: Ажлын зураг /А.3/
Төслийн дугаар: DG-03/2021

Орчны тойм

Таних тэмдэг

- -Шинээр хийх дулааны шугам
- Д1 -1-р хэлхээний дулаан өгөх шугам
- Д2 -1-р хэлхээний дулаан буцах шугам
- У1 -Цэвэр усны шугам
- ДХ-1 - Дулааны худаг
- УХТ-1 -Ул хөдлөх тулгуур
- -Одоо байгаа ус дулааны шугам
- ЭӨ-1 - Эргэлтийн өнцөг
- Б1 -Одоо байгаа бохир усны шугам
- -Одоо байгаа цэвэр усны шугам
- -Одоо байгаа цахилгааны шугам
- -Одоо байгаа холбооны шугам
- -Төлөвлөж буй барилга
- -Одоо байгаа барилга
- -Суваг, худгийн огтлол харуулсан байдал

Тайлбар бичиг

Сүхбаатар аймгийн Дарьганга сумын төвийн нэгдсэн дулааны шугамын ажлын зургийг доорх материалуудыг ашиглан хийж гүйцэтгэв.

1. Техникийн нөхцөл
2. Сумын ерөнхий төлөвлөгөө, дэвсгэр зургийн тодруулга
3. БНБД 41-02-05 "Гадна дулаан хангамж"
4. БНБД 23-01-09 " Барилгад хэрэглэгдэх уур амьсгал болон геофизикийн үзүүлэлт"
5. Газар дээр нь хийсэн хэмжилт

Гадна агаарын тооцооны температур t=-33.7°С, дулаан зөөгчийн параметр нь 90/70°С-ийн ус болно. Дарьганга сум нь одоогоор Одоо ашиглагдаж байгаа цурын зуух, дулааны шугам нь 2014 онд ашиглалтанд орсон одоогийн байдлаар нийт 785м урт дулааны шугам, тесвийн 5 байгууллага, 17 ААНБ, 15 айл өрх хэрэглэгчийг нийт Q=0,99Гкал/цаг дулаанаар хангаж ажиллаж байна.

Одоо байгаа БЗУИ-100 маркийн тогооны хүчин чадал хүрэлцэхгүй, үнс утаа их гардаг, ажиллах нөхцөл хүнд, ашиглалтын шаардлага хангахгүй болсон, мөн зуухны барилга нь мөн ашиглалтын шаардлага хангахгүй гэсэн Улсын байцаагчийн дүгнэлт гарсан байна. Сумын төвийн дулааны хэрэглээ өсөн нэмэгдэж байгаатай уялдан зуухны барилга тоног төхөөрөмж, дулаан дамжуулах шугамын хүчин чадлыг нэмэгдүүлэх зайлшгүй шаардлага гарсантай холбогдуулан захиалагчийн хүсэлт зургийн даалгаврын дагуу дараах судлагаа тооцоог хийж гүйцэтгэв.

Шинээр нэмэгдэх хэрэглэгч: 24 айлын орон сууц, Залуус хөгжлийн төв, БЦГХЗ-ны барилга, ХАА-н чиглэлээр малчдыг дэмжих төслийн объект, 150 хүүхдийн цэцэрлэгийн барилга байгууламж бариглахаар төлөвлөгдсөн мөн 7 ААН, 10 гаруй айл өрхүүд төвлөрсөн дулаан хангамжид холбогдохоор хүсэлтээ ирүүлэгд байна.

Шинээр нэмэгдэх дулааны ачаалыг томсгосон үзүүлэлтээр харуулбал:

- 24 айлын орон сууц - Q=0,1Гкал/цаг
- Залуус хөгжлийн төв - Q=0,05Гкал/цаг
- БЦГХЗ-ны барилга - Q=0,03Гкал/цаг
- ХАА-н чиглэлээр малчдыг дэмжих төслийн объект - Q=0,38Гкал/цаг
- 150 хүүхдийн цэцэрлэг - Q=0,06Гкал/цаг
- 7 ААН - Q=0,12Гкал/цаг
- 10 гаруй айл өрх - Q=0,15Гкал/цаг
- Нийт - Q=1,01Гкал/цаг
- Одоо байгаа хэрэглээ - 0,99Гкал/цаг
- Ирээдүйд төлөвлөгдөж буй нөөц ачаалал -1,0 Гкал/цаг
- Нийт хэрэглээ - 3,0 Гкал/цаг

Дарьганга сумын хэтийн төлөв цаашдын хөгжлийн чиг хандлага, БЦГазар, аялал жуулчлал хөгжих бүс нутгийн онцлог зэрэгээс хамааран сумын төвийн өргөжин тэлэх боломжтой учир ус дулааны хэрэглээг 10 - 20 жилийн хугацаанд нэмэгдэх хэрэглээг 1Гкал/цаг-аар урьдчилан тооцож инженерийн шугам сүлжээ, барилга байгууламжийн хэмжээг сонгож төлөвлөв. Зуухны дотор тоног төхөөрөмжийг төлөвлөлтийн хугацаанд үе шаттайгаар нэмэхээр тооцов.

Гадна дулааны шугам сүлжээг зураг үзүүлсэний дагуу Ф70-Ф300мм-ийн ГОСТ-10704-91 маркийн ган хоолойгоор өрөгтөн шинэчилж, төлөвлөлтийн дагуу шинээр шугам сүлжээг нэмж хийхээр төлөвлөв

Дулааны шугамыг үл нэвтрэх бетон суваг бетон дэр бүхий гулсах тулгуур дээр угсарна. Гулсах тулгуурыг Ф300мм-ийн яндаад 3.5м, Ф76мм-ийн яндаад 3.0м, Ф50мм-ийн яндаад 3.0м, Ф40мм-ийн яндаад 2.5м, Ф32мм-ийн яндаад 2.0м, Ф20-25мм-ийн яндаад 1.7м тутамд угсарна. Температурын эврүүнээс үүсэх шугаман тэлэлтийг эргэлтийн өнцөг болон П хэлбэрийн компенсаторын тусламжтайгаар гүйцэтгэнэ.

Дулааны шугамын угсралтыг БНБД 3.05-03-95-ын дагуу угсрах шугам хоолойн бүн бүтэц байдлыг туршиж шалгасан тухай акт, шугам хоолойн угаалга хийсэн актуудыг тухай бүрд заавал үйлдэнэ. Яндан хоолойг угсарч дуусаны дараа эврэлтээс хамгаалах хар тосон турхлэг хийн дулаална. Дулаалгын материал нь пенополиуретан байна. Газар шорооны ажил эхлэхийн өмнө холбогдох байгууллагуудаас дахин зөвшөөрөл авах ба шаардлагатай тохиолдолд биет төлөвлөгч байлцуулна.

DG ДАРЬГАНГИЙН ХХК БАРИЛГЫН ЗӨВЛӨГӨӨ, ТЕХНИКИЙН ХЯНАЛТ	Сүхбаатар аймаг. Дарьганга сум. ИНЖЕНЕРИЙН ШУГАМ СҮЛЖЭЭ, БАРИЛГА БАЙГУУЛАМЖ /ДУЛААН ХАНГАМЖ / Орчны тойм, таних тэмдэг, тайлбар бичиг				
Х-нэйн Имэл darbungun@yahoo.com +976-99231691; 99956630	Инженер	З.Оюунзэрэл	Е.Г.Шифр: DG-03/2021	Масштаб:	Огноо: 2021 он
	Гүйцэтгэсэн	З.Оюунзэрэл	Т.Г.Шифр:	Зургийн дугаар: ГДГ-1	Хуудас: 82
	Шалгасан	Ч.Маналбаатар			

А3

Зургийн жагсаалт

Д/д	Зургийн нэр	Тайлбар
1	Орчны тойм, тайлбар бичиг, таних тэмдэг	ГДГ-1
2	Зургийн жагсаалт	ГДГ-2
3	Зургийн жагсаалт	ГДГ-3
4	Гадна ус, дулааны шугамын нэгдсэн байгуулалт	ГДГ-4
5	Гадна ус, дулааны шугамын блок схем	ГДГ-5
6	Гадна ус, дулааны шугамын байгуулалт	ГДГ-6
7	Гадна ус, дулааны шугамын байгуулалт	ГДГ-7
8	Гадна ус, дулааны шугамын байгуулалт	ГДГ-8
9	Гадна ус, дулааны шугамын байгуулалт	ГДГ-9
10	Гадна ус, дулааны шугамын байгуулалт	ГДГ-10
11	Гадна ус, дулааны шугамын байгуулалт	ГДГ-11
12	Гадна ус, дулааны шугамын байгуулалт	ГДГ-12
13	Гадна ус, дулааны шугамын байгуулалт	ГДГ-13
14	Гадна ус, дулааны шугамын байгуулалт	ГДГ-14
15	Гадна ус, дулааны шугамын байгуулалт	ГДГ-15
16	Гадна ус, дулааны шугамын байгуулалт	ГДГ-16
17	Гадна ус, дулааны шугамын байгуулалт	ГДГ-17
18	Гадна ус, дулааны шугамын дагуугийн зүсэлт	ГДГ-18
19	Гадна ус, дулааны шугамын дагуугийн зүсэлт	ГДГ-19
20	Гадна ус, дулааны шугамын дагуугийн зүсэлт	ГДГ-2
21	Гадна ус, дулааны шугамын дагуугийн зүсэлт	ГДГ-3
22	Гадна ус, дулааны шугамын дагуугийн зүсэлт	ГДГ-4
23	Гадна ус, дулааны шугамын дагуугийн зүсэлт	ГДГ-5
24	Гадна ус, дулааны шугамын дагуугийн зүсэлт	ГДГ-6
25	Гадна ус, дулааны шугамын дагуугийн зүсэлт	ГДГ-7
26	Гадна ус, дулааны шугамын дагуугийн зүсэлт	ГДГ-8
27	Гадна ус, дулааны шугамын дагуугийн зүсэлт	ГДГ-9
28	Гадна ус, дулааны шугамын дагуугийн зүсэлт	ГДГ-10
29	Гадна ус, дулааны шугамын дагуугийн зүсэлт	ГДГ-11
30	Гадна ус, дулааны шугамын дагуугийн зүсэлт	ГДГ-12
31	Гадна ус, дулааны шугамын дагуугийн зүсэлт	ГДГ-13

Зургийн жагсаалт

Д/д	Зургийн нэр	Тайлбар
32	Гадна ус, дулааны шугамын дагуугийн зүсэлт	ГДГ-1
33	Гадна ус, дулааны шугамын дагуугийн зүсэлт	ГДГ-2
34	Гадна ус, дулааны шугамын дагуугийн зүсэлт	ГДГ-3
35	Гадна ус, дулааны шугамын дагуугийн зүсэлт	ГДГ-4
36	Гадна ус, дулааны шугамын угсралтын тойм	ГДГ-5
37	ДХ-1 худгийн огтлол 1-1, байгуулалт, материалын түүвэр	ГДГ-6
38	ДХ-2 худгийн огтлол 2-2, байгуулалт, материалын түүвэр	ГДГ-7
39	ДХ-3 худгийн огтлол 3-3, байгуулалт, материалын түүвэр	ГДГ-8
40	ДХ-4 худгийн огтлол 4-4, байгуулалт, материалын түүвэр	ГДГ-9
41	ДХ-5 худгийн огтлол 5-5, байгуулалт, материалын түүвэр	ГДГ-10
42	ДХ-6 худгийн огтлол 6-6, байгуулалт, материалын түүвэр	ГДГ-11
43	ДХ-7 худгийн огтлол 7-7, байгуулалт, материалын түүвэр	ГДГ-12
44	ДХ-8 худгийн огтлол 8-8, байгуулалт, материалын түүвэр	ГДГ-13
45	ДХ-9 худгийн огтлол 9-9, байгуулалт, материалын түүвэр	ГДГ-14
46	ДХ-10 худгийн огтлол 10-10, байгуулалт, материалын түүвэр	ГДГ-15
47	ДХ-11 худгийн огтлол 11-11, байгуулалт, материалын түүвэр	ГДГ-16
48	ДХ-12 худгийн огтлол 12-12, байгуулалт, материалын түүвэр	ГДГ-17
49	ДХ-13 худгийн огтлол 13-13, байгуулалт, материалын түүвэр	ГДГ-18
50	ДХ-14 худгийн огтлол 14-14, байгуулалт, материалын түүвэр	ГДГ-19
51	ДХ-15 худгийн огтлол 15-15, байгуулалт, материалын түүвэр	ГДГ-20
52	ДХ-16 худгийн огтлол 16-16, байгуулалт, материалын түүвэр	ГДГ-21
53	ДХ-17 худгийн огтлол 17-17, байгуулалт, материалын түүвэр	ГДГ-22
54	ДХ-18 худгийн огтлол 18-18, байгуулалт, материалын түүвэр	ГДГ-23
55	ДХ-19 худгийн огтлол 19-19, байгуулалт, материалын түүвэр	ГДГ-24
56	ДХ-20 худгийн огтлол 20-20, байгуулалт, материалын түүвэр	ГДГ-25
57	ДХ-21 худгийн огтлол 21-21, байгуулалт, материалын түүвэр	ГДГ-26
58	ДХ-22 худгийн огтлол 22-22, байгуулалт, материалын түүвэр	ГДГ-27
59	ДХ-23 худгийн огтлол 23-23, байгуулалт, материалын түүвэр	ГДГ-28

"ДӨРВӨНГҮҮГ ХХК"
БАРИЛГЫН ЗӨВЛӨГ ТӨСӨЛ, ТЕХНИКИЙН ХЯНАЛТ
И-мэйл: durbungun@yahoo.com
Утас: +976-99231697, 99956639

Сүхбаатар аймаг. Дарьганга сум.
ИНЖЕНЕРИЙН ШУГАМ СҮЛЖЭЭ, БАРИЛГА БАЙГУУЛАМЖ /ДУЛААН, ЦЭВЭР УСАН ХАНГАМЖ/
Зургийн жагсаалт

Инженер		Э.Оюунзаяа	Е.Г.Шифр: DG-03/2021	Масштаб:	Огноо: 2021 он
Гүйцэтгэсэн		Э.Оюунзаяа	Т.Г.Шифр:	Зургийн дугаар: ГДГ-2	Хуудас: 82
Шалгасан		Ч.Маналбаатар			

A3

Зургийн жагсаалт

Д/д	Зургийн нэр	Тайлбар
60	ДХ-24 хүдгийн огтлол 24-24, байгуулалт, материалын түүвэр	ГДГ-60
61	ДХ-25 хүдгийн огтлол 25-25, байгуулалт, материалын түүвэр	ГДГ-61
62	ДХ-26 хүдгийн огтлол 26-26, байгуулалт, материалын түүвэр	ГДГ-62
63	ДХ-27 хүдгийн огтлол 27-27, байгуулалт, материалын түүвэр	ГДГ-63
64	ДХ-28 хүдгийн огтлол 28-28, байгуулалт, материалын түүвэр	ГДГ-64
65	ДХ-29 хүдгийн огтлол 29-29, байгуулалт, материалын түүвэр	ГДГ-65
66	ДХ-30 хүдгийн огтлол 30-30, байгуулалт, материалын түүвэр	ГДГ-66
67	ДХ-31 хүдгийн огтлол 31-31, байгуулалт, материалын түүвэр	ГДГ-67
68	ДХ-32 хүдгийн огтлол 32-32, байгуулалт, материалын түүвэр	ГДГ-68
69	ДХ-33 хүдгийн огтлол 33-33, байгуулалт, материалын түүвэр	ГДГ-69
70	ДХ-34 хүдгийн огтлол 34-34, байгуулалт, материалын түүвэр	ГДГ-70
71	Гадна дулааны шугамын сувгийн огтлол 1-1, 2-2, 3-3, 4-4	ГДГ-71
72	Гадна дулааны шугамын сувгийн огтлол 5-5, 6-6, 7-7, 8-8, 9-9	ГДГ-72
73	Үл хөдлөх тулгууртай хэсгийн сувгийн огтлол 1-1, 2-2, 3-3, 4-4	ГДГ-73
74	Үл хөдлөх тулгууртай хэсгийн сувгийн огтлол 5-5, 6-6, 7-7, 8-8, 9-9	ГДГ-74
75	Гадна дулааны шугамын компенсаторын байгуулалт, огтлол /К-1, К-2/	ГДГ-75
76	Гадна дулааны шугамын компенсаторын байгуулалт, огтлол /К-3/	ГДГ-76
77	Гадна дулааны шугамын компенсаторын байгуулалт, огтлол /К-1, К-2/	ГДГ-77
78	Гадна дулааны шугамын компенсаторын байгуулалт, огтлол /К-3/	ГДГ-78
79	Гадна дулааны шугамын компенсаторын байгуулалт, огтлол /К-3/	ГДГ-79
80	Гадна дулааны шугамын эргэлтийн өнцгийн байгуулалт, огтлол	ГДГ-80
81	Гадна дулааны шугамын материалын түүвэр	ГДГ-81
82	Гадна дулааны шугамын материалын түүвэр	ГДГ-82

"ДӨРВӨНГҮЙ" ХХК БАРИЛГЫН ЗӨВЛӨГ, ТЕСВЕЛ, ТЕХНИКИЙН ХЯНАЛТ И-мэйл: durbungun@yahoo.com Утас: +976-99231697; 95956630	Сүхбаатар аймаг. Дарьганга сум. ИНЖЕНЕРИЙН ШУГАМ СҮЛЖЭЭ, БАРИЛГА БАЙГУУЛАМЖ /ДУЛААН, ЦЭВЭР УСАН ХАНГАМЖ/ Зургийн жагсаалт				
	Инженер	З.Оюунгэрэл	Е.Г.Шифр: DG-03/2021	Масштаб:	Огноо: 2021 он
	Гүйцэтгэсэн	З.Оюунгэрэл	Т.Г.Шифр:	Зургийн дугаар: ГДГ-3	Хуудас: 82
	Шалгасан	Ч.Маналбаатар			

А3

1 2 3 4 5 6

Гадна дулааны шугамын нэгдсэн бо

Зөвшөөрсөн:

Сухбаатар аймгийн ерөнхий архитектор Ж.Батсуурь

"Дарьганга тохижилт үйлчилгээ" ОНӨААТҮГазрын захирал С.Мөнх-Эрдэнэ

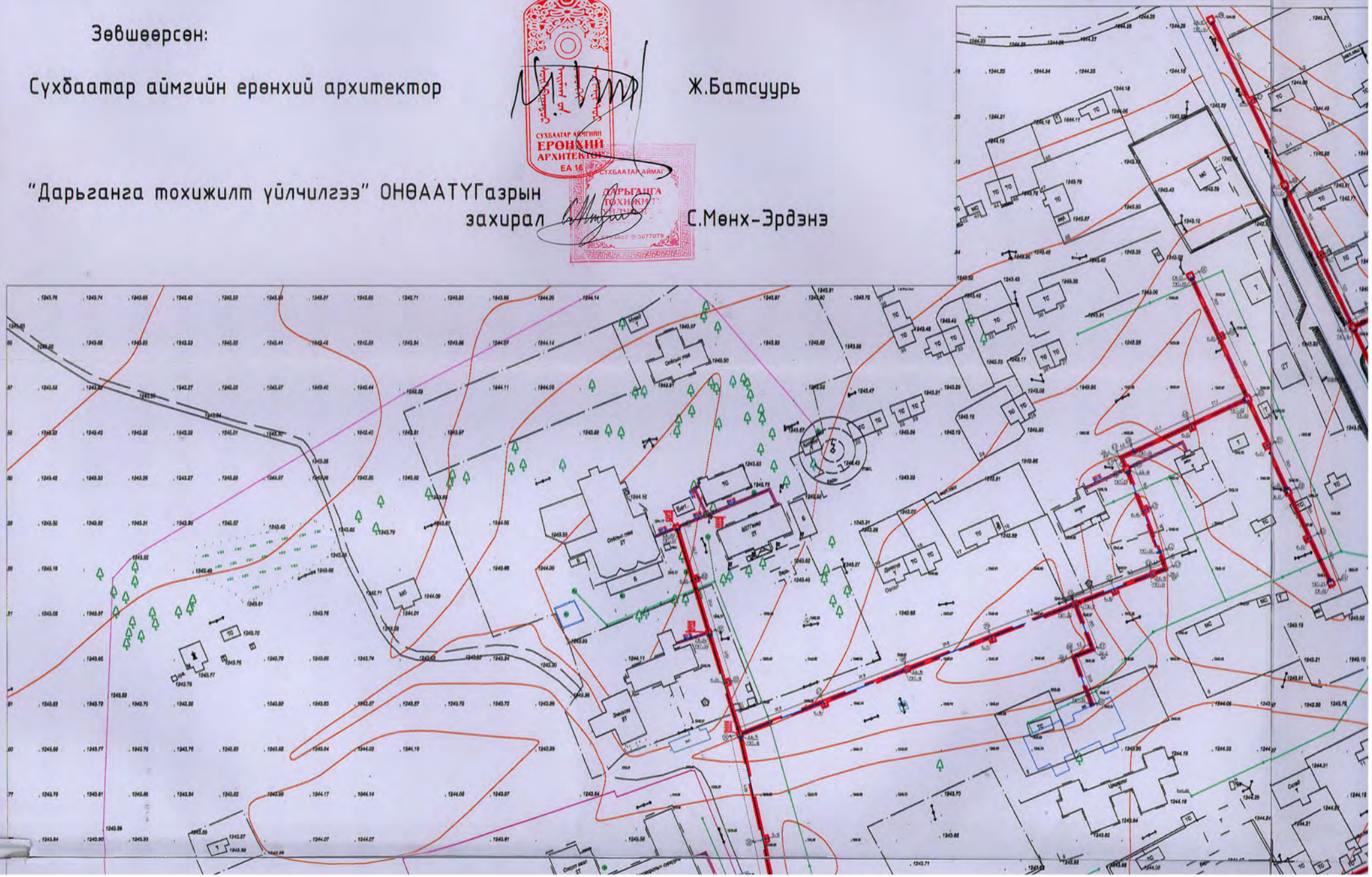

гдсэн байгуулалт M1:2000

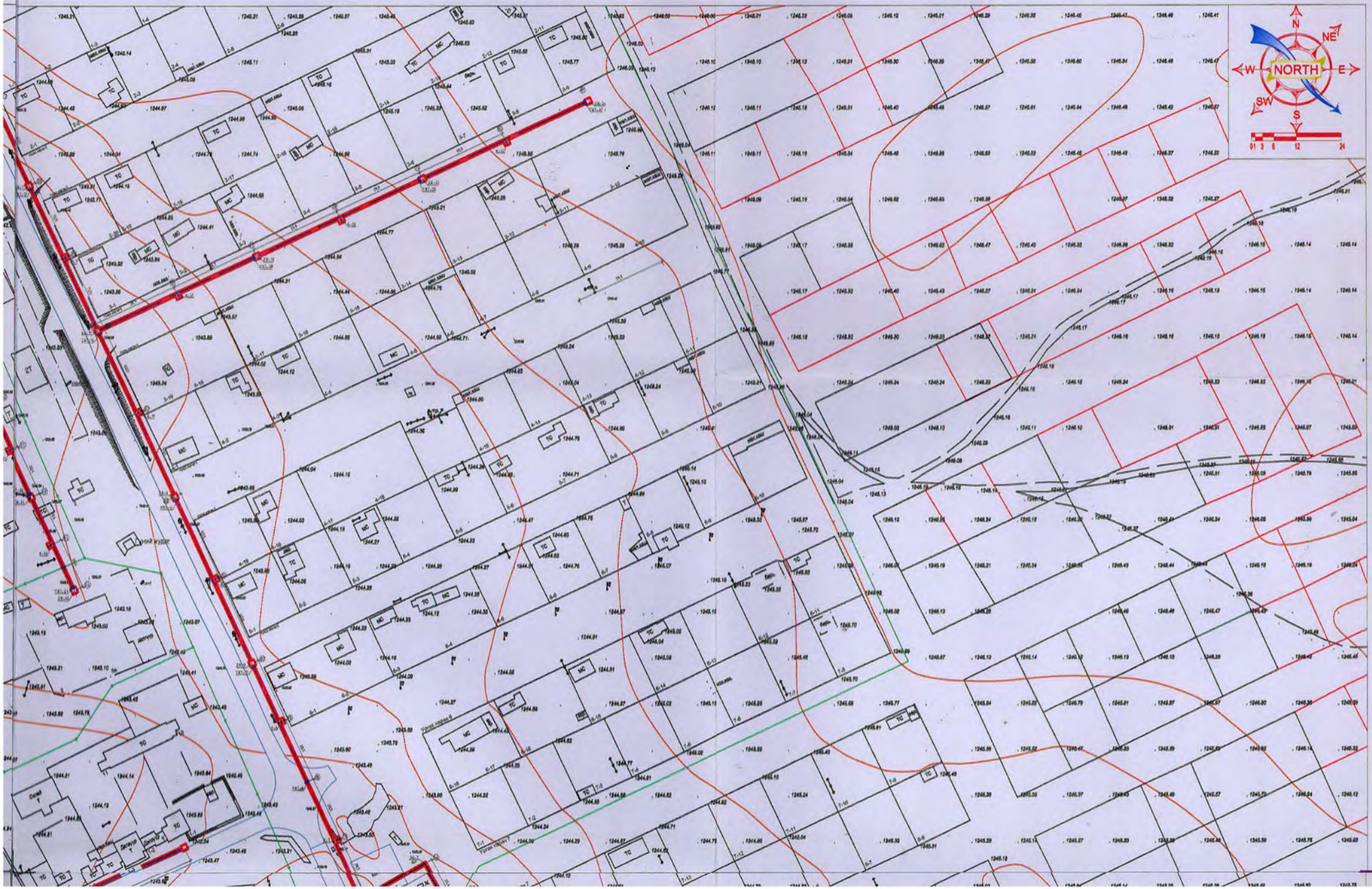

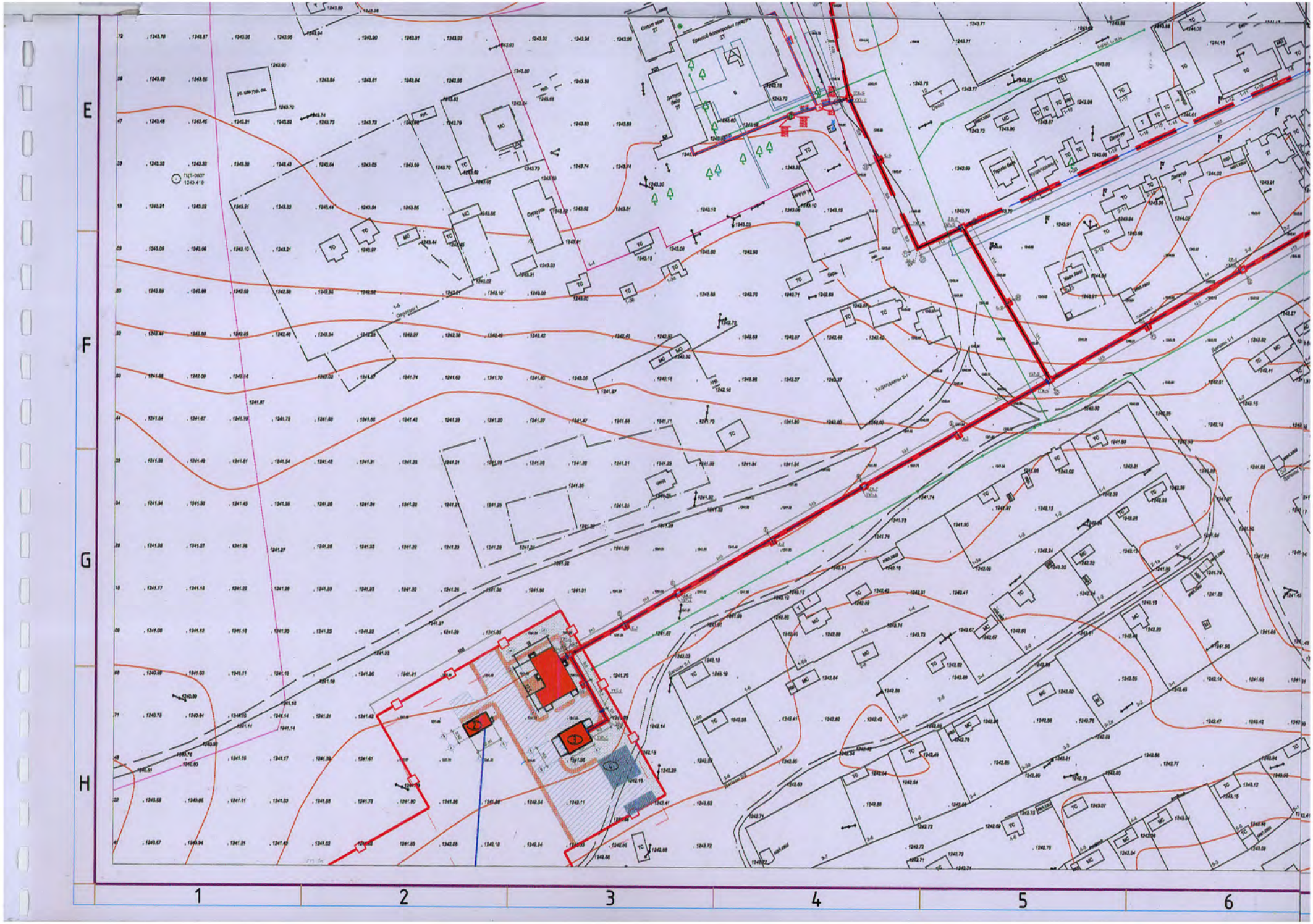
E
F
G
H
1
2
3
4
5
6

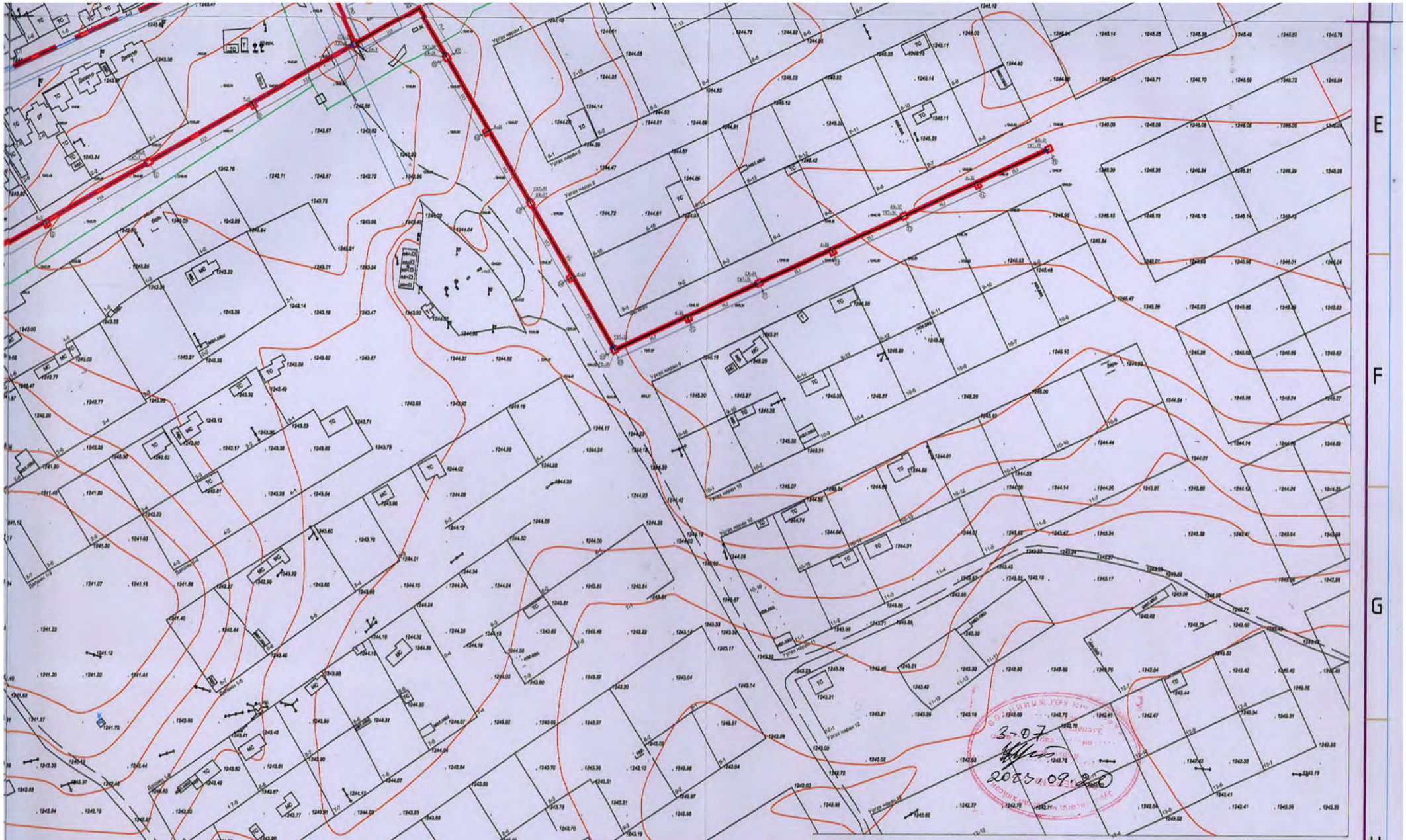

DG ДӨРВӨНГҮҮР ХХК	Сүхбаатар аймаг, Дарьганга сум. ИНЖЕНЕРИЙН ШУГАМ СҮЛЖЭЭ, БАРИЛГА БАЙГУУЛАМЖ /ДУЛААН ХАНГАМЖ / Гадна дулааны шугамын нэгдсэн байгуулалт				
Инженер	З.Өнөөгзэрэл	Е.Г.Шифр: ОБ-03/2021	Масштаб: М1:1000	Огноо: 2021 он	
Гүйцэтгэсэн	З.Өнөөгзэрэл	Т.Г.Шифр:	Зургийн дугаар: ГДГ-4	Хуудас: 88	
Шалгасан	Ч.Маналсүрэн				

БАРИЛГЫН ЗУРАГ ТӨСӨЛ, ТЕХНИКИЙН ЗӨВЛӨГӨӨ

Х-нэгж: durbengun@yahoo.com
Утас: +976-99231611; 99995630

3-07
2023.09.20

7 8 9 10 11 12 A2

E F G H

Гадна ус, дулааны шугамын блок схем М1:2000

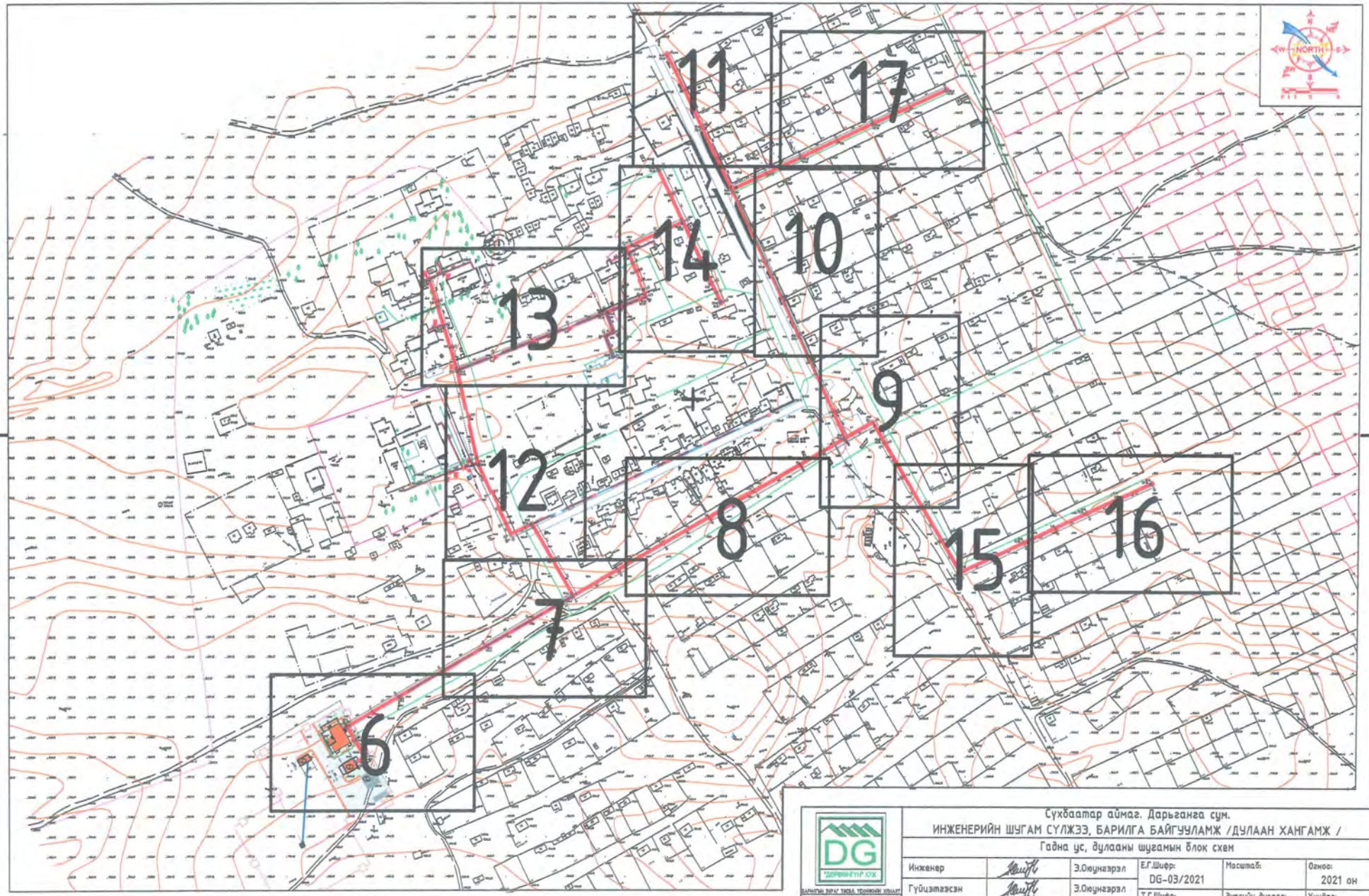

DG "ДОРВОЙНГУР ХХК" БАРИЛГЫН ЗУРАГ ТӨСӨЛ, ТӨРӨӨНИЙ ХЯНАЛТ	Сүхбаатар аймаг. Дарьганга сум. ИНЖЕНЕРИЙН ШУГАМ СҮЛЖЭЭ, БАРИЛГА БАЙГУУЛАМЖ /ДУЛААН ХАНГАМЖ / Гадна ус, дулааны шугамын блок схем				
	Инженер	Э.Оюунзэрэл	Е.Г.Шифр: DG-03/2021	Масштаб:	Огноо: 2021 он
	Гүйцэтгэсэн	Э.Оюунзэрэл	Т.Г.Шифр:	Зурагийн дугаар: ГДГ-5	Хуудас: 82
И-мэйл: durbungun@yahoo.com Утас: +976-99239977, 99956630	Шалгасан	Ч.Маналбаатар			

Гадна ус, дулааны шугамын байгуулалт М1:500

Нийлэх хуудас-/ГДГ-7/

Онцлох цэг	X	Y
1	723113.9730	5020331.8947
2	723118.0587	5020334.2645
3	723143.5631	5020349.0578
4	723169.0674	5020363.8510
5	723212.7466	5020389.1789
80	723125.6146	5020321.2457
81	723133.3477	5020307.9134
82	723135.8450	5020303.6079
83	723126.3313	5020298.0875

Барилгын тодорхойлолт	
1	Халаалтын тогооны барилга
2	Усан сан, насос станцын барилга
3	Авто гаражийн барилга

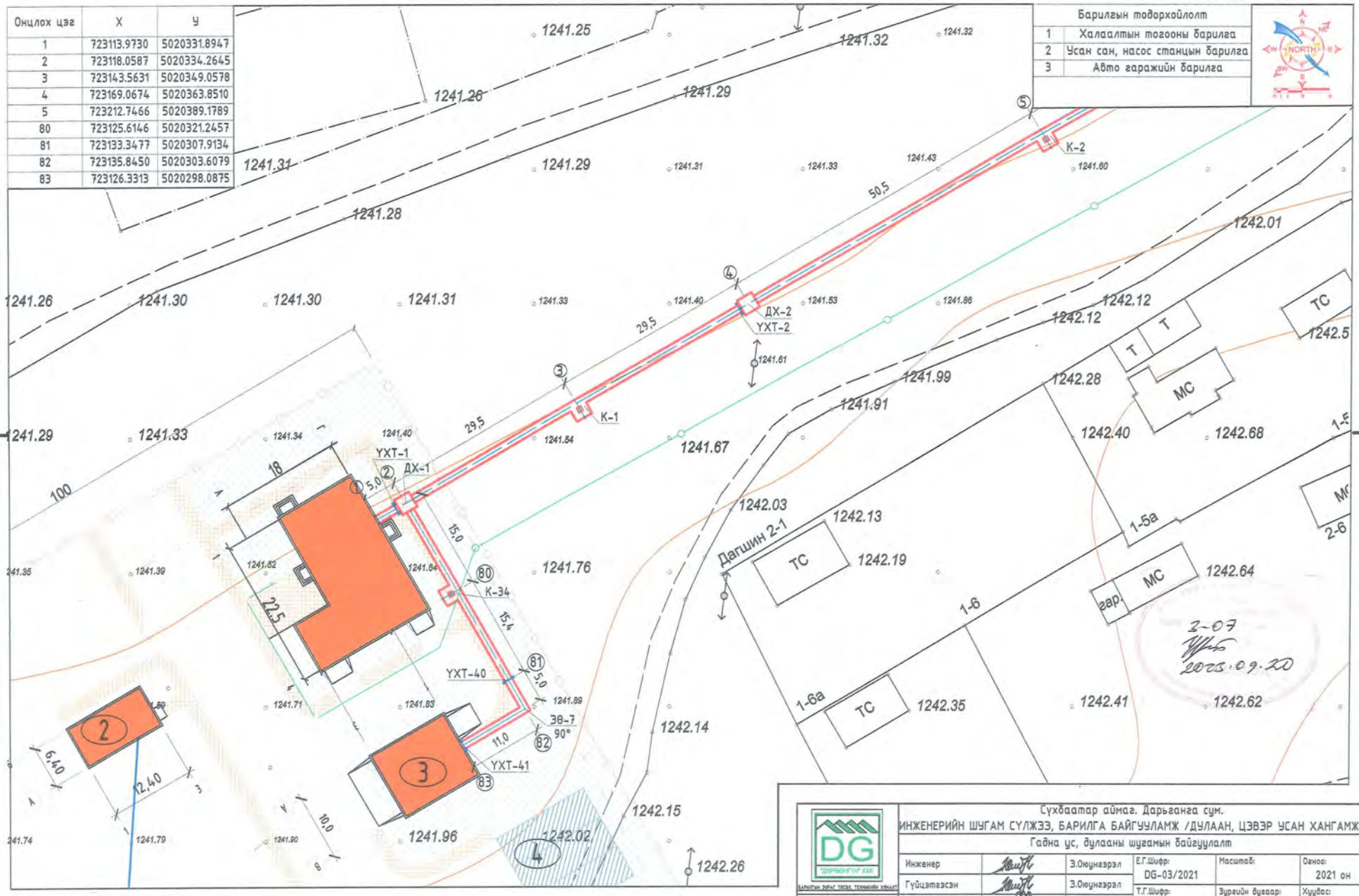

3-07
2023.09.20

Сухбаатар аймаг. Дарьганга сум.
ИНЖЕНЕРИЙН ШУГАМ СУЛЖЭЭ, БАРИЛГА БАЙГУУЛАМЖ /ДУЛААН, ЦЭВЭР УСАН ХАНГАМЖ/
Гадна ус, дулааны шугамын байгуулалт

Инженер		Э.Оюунгэрэл	Е.Г.Шифр: DG-03/2021	Масштаб:	Огноо: 2021 он
Гүйцэтгэсэн		Э.Оюунгэрэл	Т.Г.Шифр:	Зурагийн дугаар: ГДГ-6	Хуудас: 82
Шалгасан		Ч.Манлайбаатар			

DG
БАРИЛГЫН ЗӨВЛӨГӨӨ, ТЕХНИКИЙН ХЯНАЛТ
И-мэйл: durbungun@yahoo.com
Утас: +976-99231691; 99996630

Гадна ус, дулааны шугамын байгуулалт М1:500

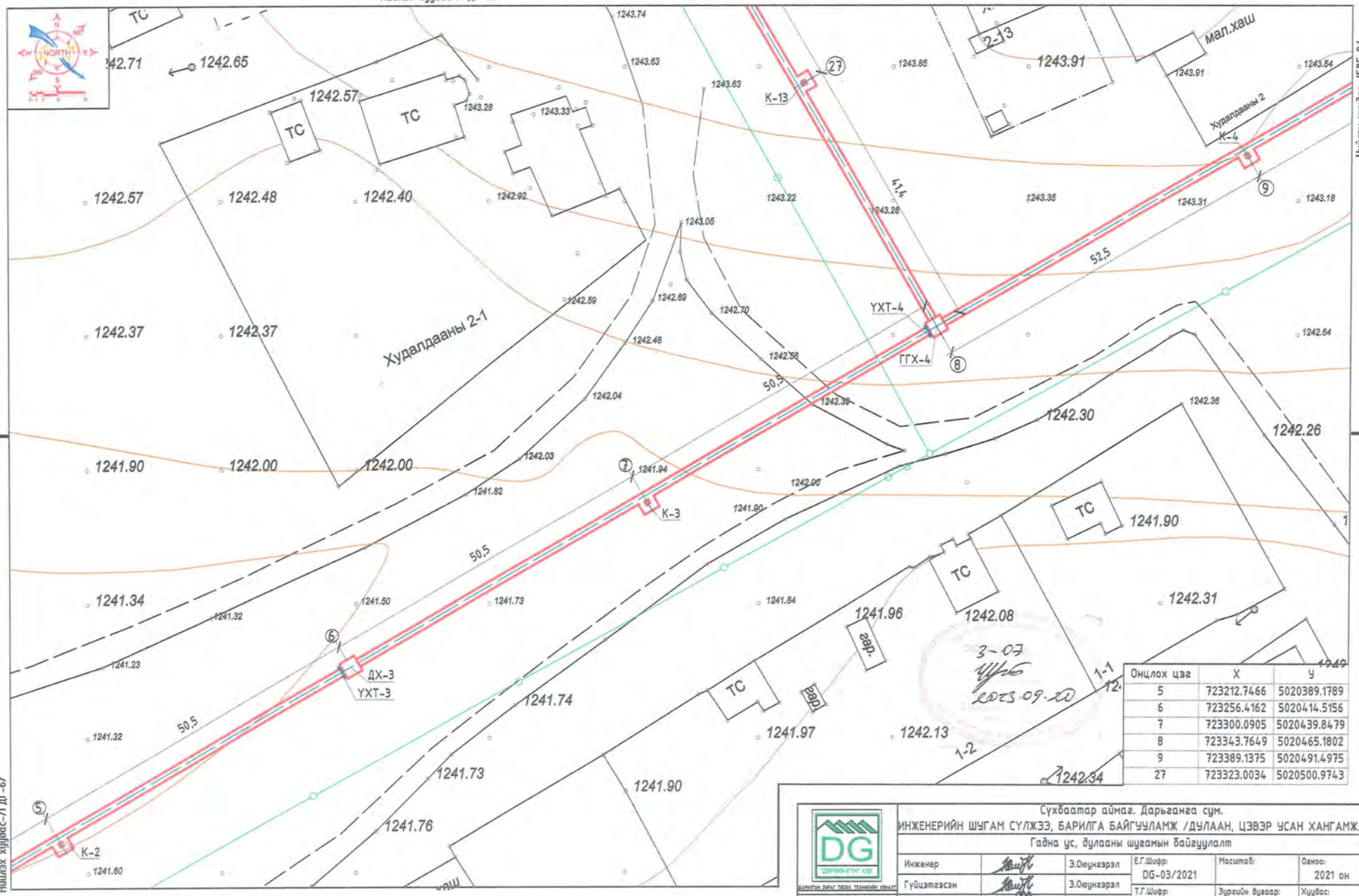

Онцлох цэг	X	Y
5	723212.7466	5020389.1789
6	723256.4162	5020414.5156
7	723300.0905	5020439.8479
8	723343.7649	5020465.1802
9	723389.1375	5020491.4975
27	723323.0034	5020500.9743

Сүхбаатар аймаг. Дарьганга сум.

ИНЖЕНЕРИЙН ШУГАМ СУЛЖЭЭ, БАРИЛГА БАЙГУУЛАМЖ /ДУЛААН, ЦЭВЭР УСАН ХАНГАМЖ/

Гадна ус, дулааны шугамын байгуулалт

Инженер		З.Оюунзаряа	Е.Г.Шифр: DG-03/2021	Масштаб:	Огноо: 2021 он
Гүйцэтгэсэн		З.Оюунзаряа	Т.Г.Шифр:	Эзрэгийн дугаар: ГДГ-7	Хуудас: 82
Шалгасан		Ч.Маналбаатар			

DG "ДАРЬГАНГИЙН ХХК"
БАРИЛГЫН ДИЗАЙН, ТӨСӨЛ, ТЕХНИЙН ХЯНАЛТ
И-мэйл: durbungun@yahoo.com
Утас: +976-99231897; 95956630

Гадна ус, дулааны шугамын байгуулалт М1:500

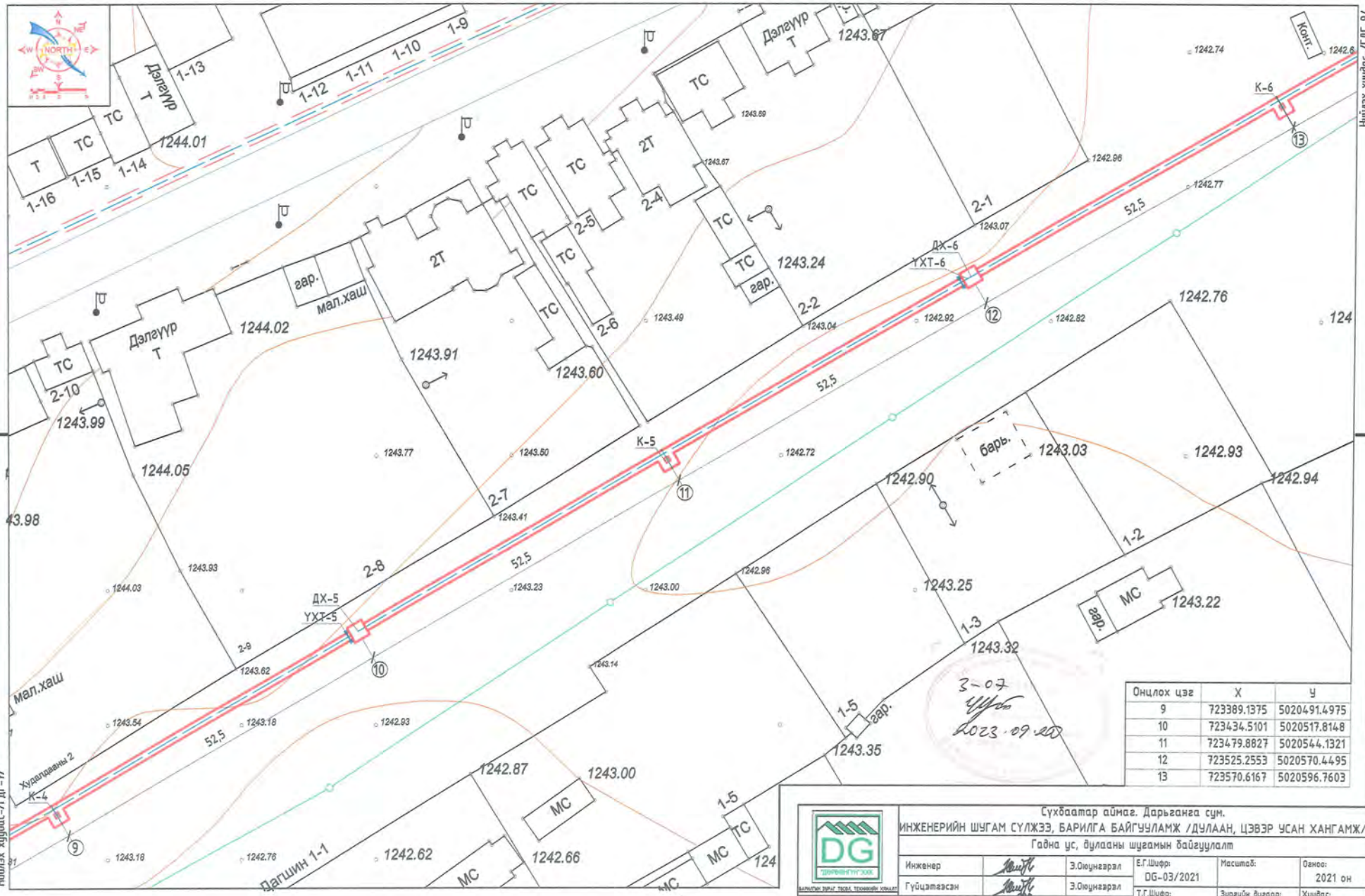

Онцлох цэг	X	Y
9	723389.1375	5020491.4975
10	723434.5101	5020517.8148
11	723479.8827	5020544.1321
12	723525.2553	5020570.4495
13	723570.6167	5020596.7603

3-07
2023.09.20

Сүхбаатар аймаг. Дарьганга сум.
ИНЖЕНЕРИЙН ШУГАМ СҮЛЖЭЭ, БАРИЛГА БАЙГУУЛАМЖ /ДУЛААН, ЦЭВЭР УСАН ХАНГАМЖ/
Гадна ус, дулааны шугамын байгуулалт

Инженер		З.Оюунэрдэл	Е.Г.Шифр: DG-03/2021	Масштаб:	Огноо: 2021 он
Гүйцэтгэсэн		З.Оюунэрдэл	Т.Г.Шифр:	Зурагийн дугаар: ГДГ-8	Хуудас: 82
Шалгасан		Ч.Маналбаатар			

DG ДАРИГАНГУЙ ХХК
БАРИЛГЫН ЗУРАГ, ТӨСӨЛ, ТЕХНИКИЙН ХЯНАЛТ
Х-хаяг: durbungun@yahoo.com
Утас: +976-99231897; 95996630

Гадна ус, дулааны шугамын байгуулалт М1:500

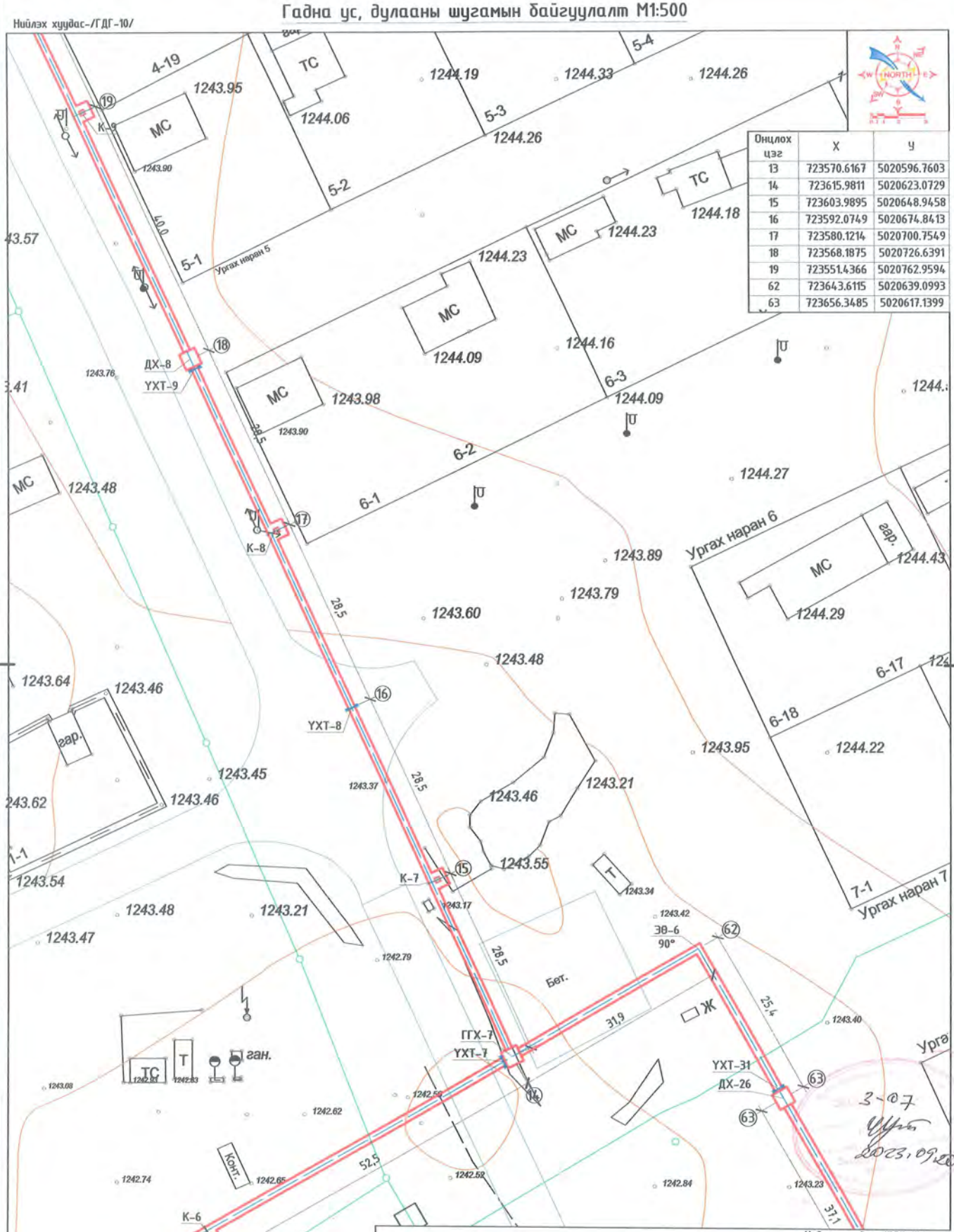

Онцлох цэг	X	Y
13	723570.6167	5020596.7603
14	723615.9811	5020623.0729
15	723603.9895	5020648.9458
16	723592.0749	5020674.8413
17	723580.1214	5020700.7549
18	723568.1875	5020726.6391
19	723551.4366	5020762.9594
62	723643.6115	5020639.0993
63	723656.3485	5020617.1399

Сүхбаатар аймаг. Дарьганга сум.

ИНЖЕНЕРИЙН ШУГАМ СҮЛЖЭЭ, БАРИЛГА БАЙГУУЛАМЖ /ДУЛААН, ЦЭВЭР УСАН ХАНГАМЖ/

Гадна ус, дулааны шугамын байгуулалт

Инженер		Э.Оюунэрэл	Е.Г.Шифр: DG-03/2021	Масштаб:	Огноо: 2021 он
Гүйцэтгэсэн		Э.Оюунэрэл	Т.Г.Шифр:	Зургийн дугаар: ГДГ-9	Хуудас: 82
Шалгасан		Ч.Мөнлэйбаатар			

DG ДАРГАНГИЙН ХУРАЛ ТӨСӨЛ, ТЕХНИКИЙН ХЯНАЛТ ХХК

И-мэйл: darganga@yahoo.com Утас: +976-9929809, 9599[illegible]

Гадна ус, дулааны шугамын байгуулалт М1:500

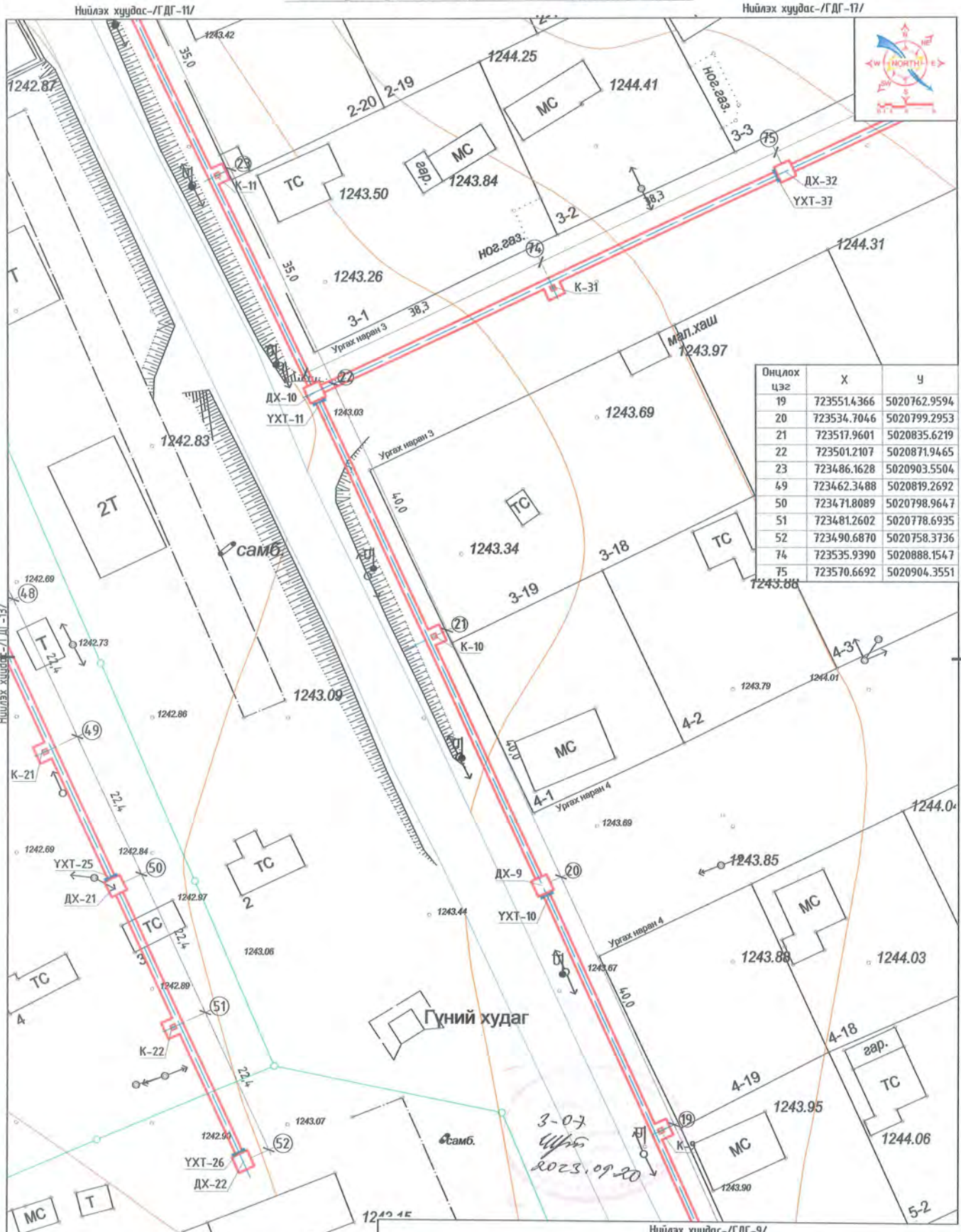

Онцлох цэг	X	Y
19	723551.4366	5020762.9594
20	723534.7046	5020799.2953
21	723517.9601	5020835.6219
22	723501.2107	5020871.9465
23	723486.1628	5020903.5504
49	723462.3488	5020819.2692
50	723471.8089	5020798.9647
51	723481.2602	5020778.6935
52	723490.6870	5020758.3736
74	723535.9390	5020888.1547
75	723570.6692	5020904.3551

Сүхбаатар аймаг. Дарьганга сум.

ИНЖЕНЕРИЙН ШУГАМ СУЛЖЭЭ, БАРИЛГА БАЙГУУЛАМЖ /ДУЛААН, ЦЭВЭР УСАН ХАНГАМЖ/

Гадна ус, дулааны шугамын байгуулалт

Инженер		Э.Оюунгэрэл	Е.Г.Шифр: DG-03/2021	Масштаб:	Огноо: 2021 он
Гүйцэтгэсэн		Э.Оюунгэрэл	Т.Г.Шифр:	Зургийн дугаар: ГДГ-10	Хуудас: 82
Шалгасан		Ч.Манлайбаатар			

Гадна ус, дулааны шугамын байгуулалт М1:500

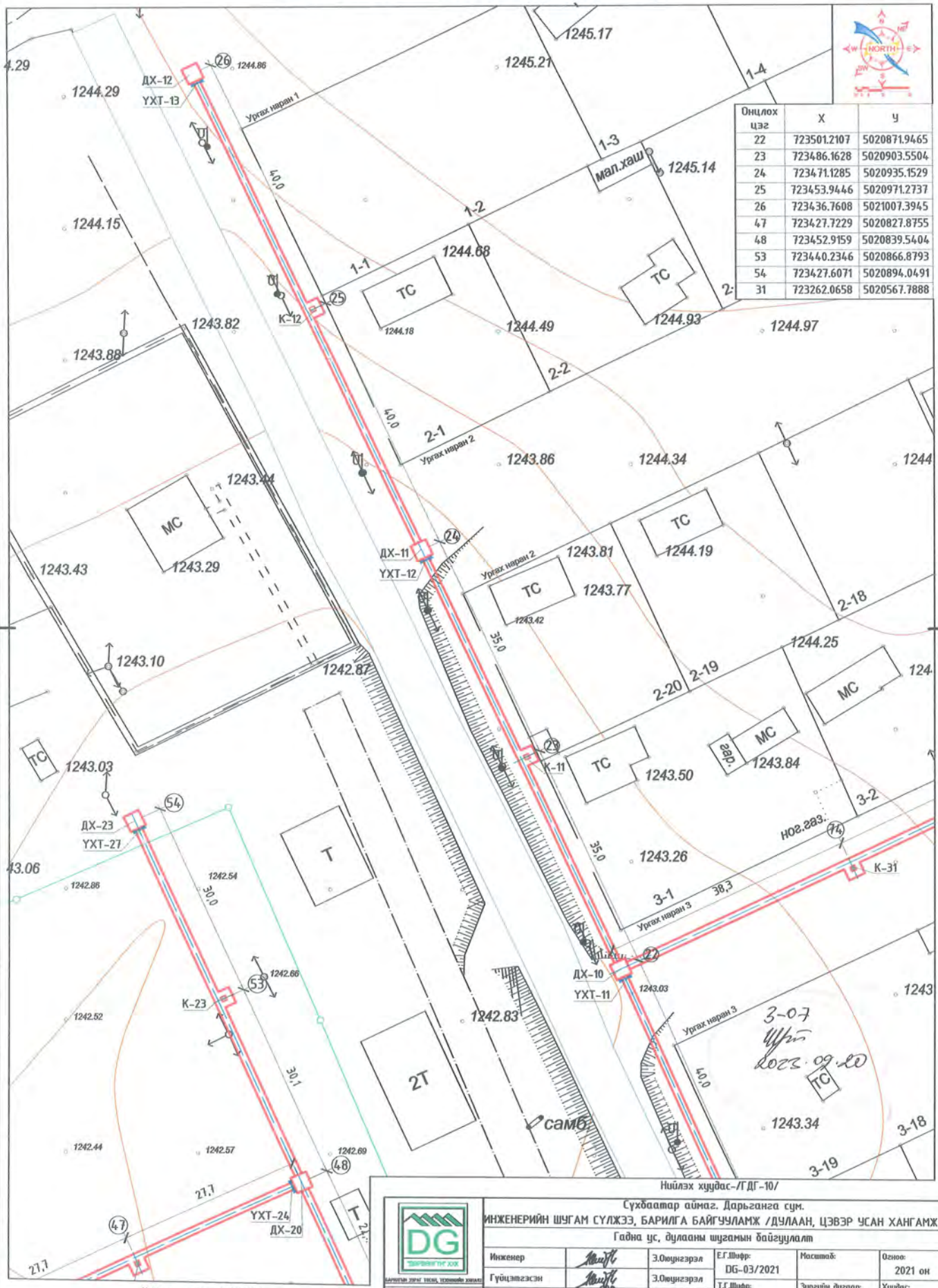

Онцлох цэг	X	Y
22	723501.2107	5020871.9465
23	723486.1628	5020903.5504
24	723471.1285	5020935.1529
25	723453.9446	5020971.2737
26	723436.7608	5021007.3945
47	723427.7229	5020827.8755
48	723452.9159	5020839.5404
53	723440.2346	5020866.8793
54	723427.6071	5020894.0491
31	723262.0658	5020567.7888

Нийлэх хуудас-/ГДГ-10/

Нийлэх хуудас-/ГДГ-14/

Сүхбаатар аймаг. Дарьганга сум.

ИНЖЕНЕРИЙН ШУГАМ СҮЛЖЭЭ, БАРИЛГА БАЙГУУЛАМЖ /ДУЛААН, ЦЭВЭР УСАН ХАНГАМЖ/

Гадна ус, дулааны шугамын байгуулалт

Инженер		Э.Оюунгэрэл	Е.Г.Шифр: DG-03/2021	Масштаб:	Огноо: 2021 он
Гүйцэтгэсэн		Э.Оюунгэрэл	Т.Г.Шифр:	Зургийн дугаар: ГДГ-11	Хуудас: 82
Шалгасан		Ч.Мөнлэйбаатар			

Гадна ус, дулааны шугамын байгуулалт М1:500

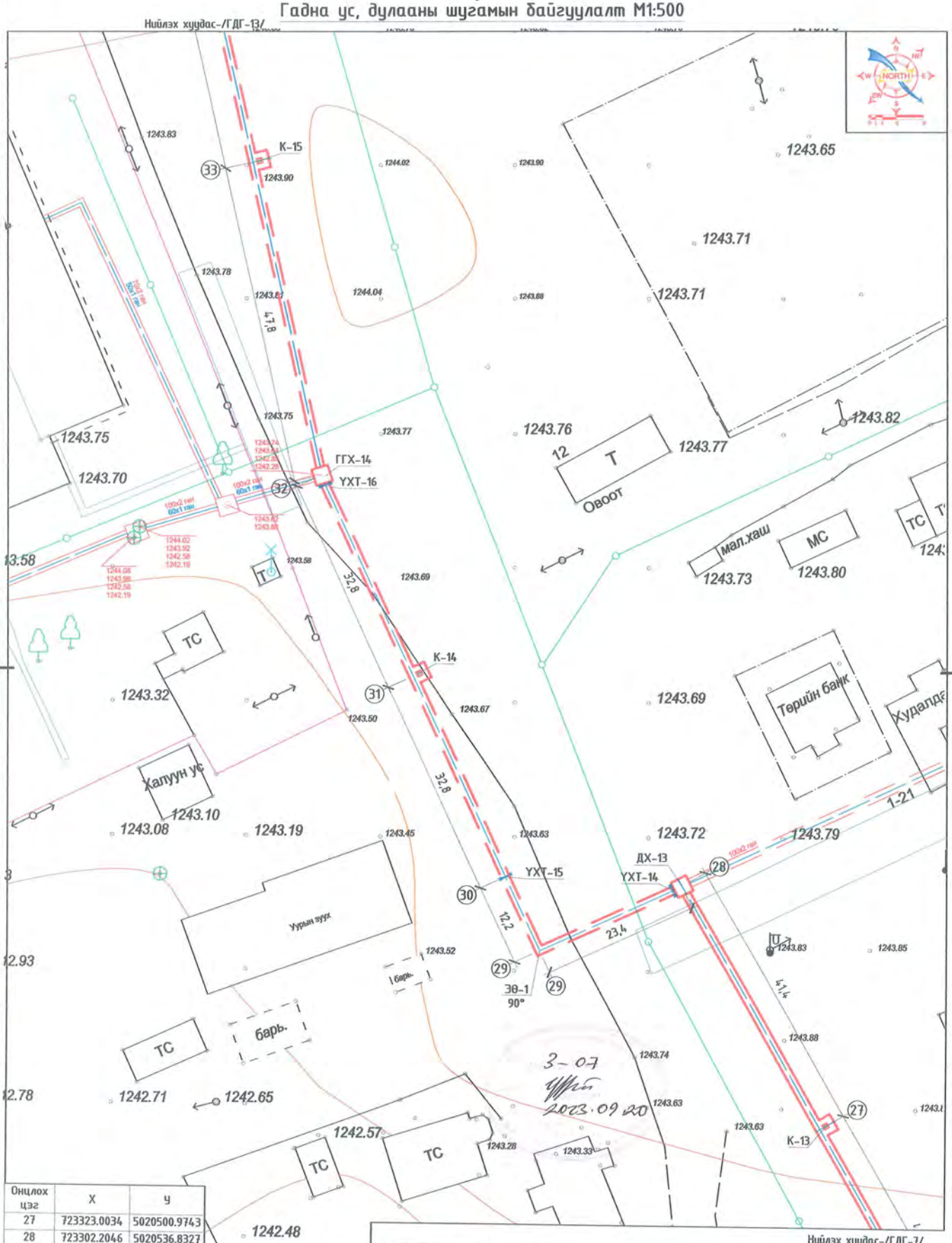

Онцлох цэг	X	Y
27	723323.0034	5020500.9743
28	723302.2046	5020536.8327
29	723281.0260	5020526.9444
30	723275.8828	5020538.0238
31	723262.0658	5020567.7888
32	723248.3995	5020597.6460
33	723238.1738	5020644.3427

Сүхбаатар аймаг. Дарьганга сум.

ИНЖЕНЕРИЙН ШУГАМ СҮЛЖЭЭ, БАРИЛГА БАЙГУУЛАМЖ /ДУЛААН, ЦЭВЭР УСАН ХАНГАМЖ/

Гадна ус, дулааны шугамын байгуулалт

Инженер		Э.Оюунгэрэл	Е.Г.Шифр: DG-03/2021	Масштаб:	Огноо: 2021 он
Гүйцэтгэсэн		Э.Оюунгэрэл	Т.Г.Шифр:	Зургийн дугаар: ГДГ-12	Хуудас: 82
Шалгасан		Ч.Манлайбаатар			

DG ХӨРӨНГӨ ОЮУТАН ХХК

БАРИЛГЫН ЗӨВЛӨГӨӨ, ТӨСӨӨЛӨЛТИЙН ХЭЛТЭС

И-мэйл: durbungar@yahoo.com
Утас: +976-99233031, 95950530

Гадна ус, дулааны шугамын байгуулалт М1:500

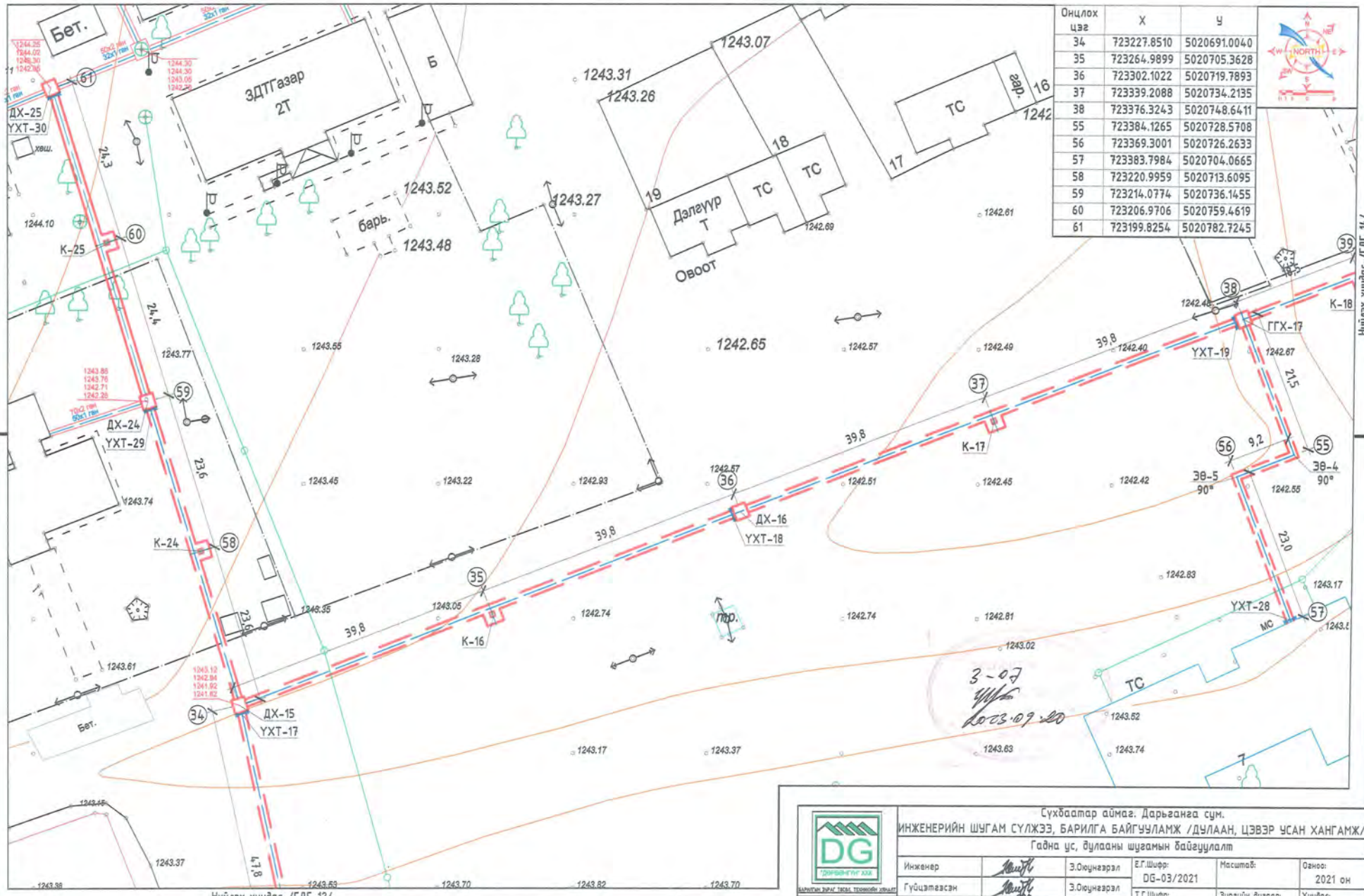

Онцлох цэг	X	Y
34	723227.8510	5020691.0040
35	723264.9899	5020705.3628
36	723302.1022	5020719.7893
37	723339.2088	5020734.2135
38	723376.3243	5020748.6411
55	723384.1265	5020728.5708
56	723369.3001	5020726.2633
57	723383.7984	5020704.0665
58	723220.9959	5020713.6095
59	723214.0774	5020736.1455
60	723206.9706	5020759.4619
61	723199.8254	5020782.7245

Сүхбаатар аймаг. Дарьганга сум.

ИНЖЕНЕРИЙН ШУГАМ СҮЛЖЭЭ, БАРИЛГА БАЙГУУЛАМЖ /ДУЛААН, ЦЭВЭР УСАН ХАНГАМЖ/

Гадна ус, дулааны шугамын байгуулалт

Инженер		Э.Оюунэрэл	Е.Г.Шифр: DG-03/2021	Масштаб:	Огноо: 2021 он
Гүйцэтгэсэн		Э.Оюунэрэл	Т.Г.Шифр:	Эургийн дугаар: ГДГ-13	Хуудас: 82
Шалгасан		Ч.Манлайбаатар			

DG ГРИНВИНГУЛ ХХК

БАРИЛГЫН ЗӨВӨЛ ТӨСӨЛ, ТЕХНИКИЙН ХЯНАЛТ

И-мэйл: durbungun@yahoo.com
Утас: +976-99239691, 95956630

Гадна ус, дулааны шугамын байгуулалт М1:500

Онцлох цэг	X	Y
38	723376.3243	5020748.6411
39	723393.5532	5020755.3384
40	723410.7814	5020762.0354
41	723416.4478	5020764.2381
42	723413.5502	5020771.6554
43	723406.4007	5020790.0476
44	723399.2777	5020808.4481
45	723396.8921	5020813.6002
46	723402.5751	5020816.2315
47	723427.7229	5020827.8755
48	723452.9159	5020839.5404
49	723462.3488	5020819.2692
50	723471.8089	5020798.9647
51	723481.2602	5020778.6935
52	723490.6870	5020758.3736
53	723440.2346	5020866.8793

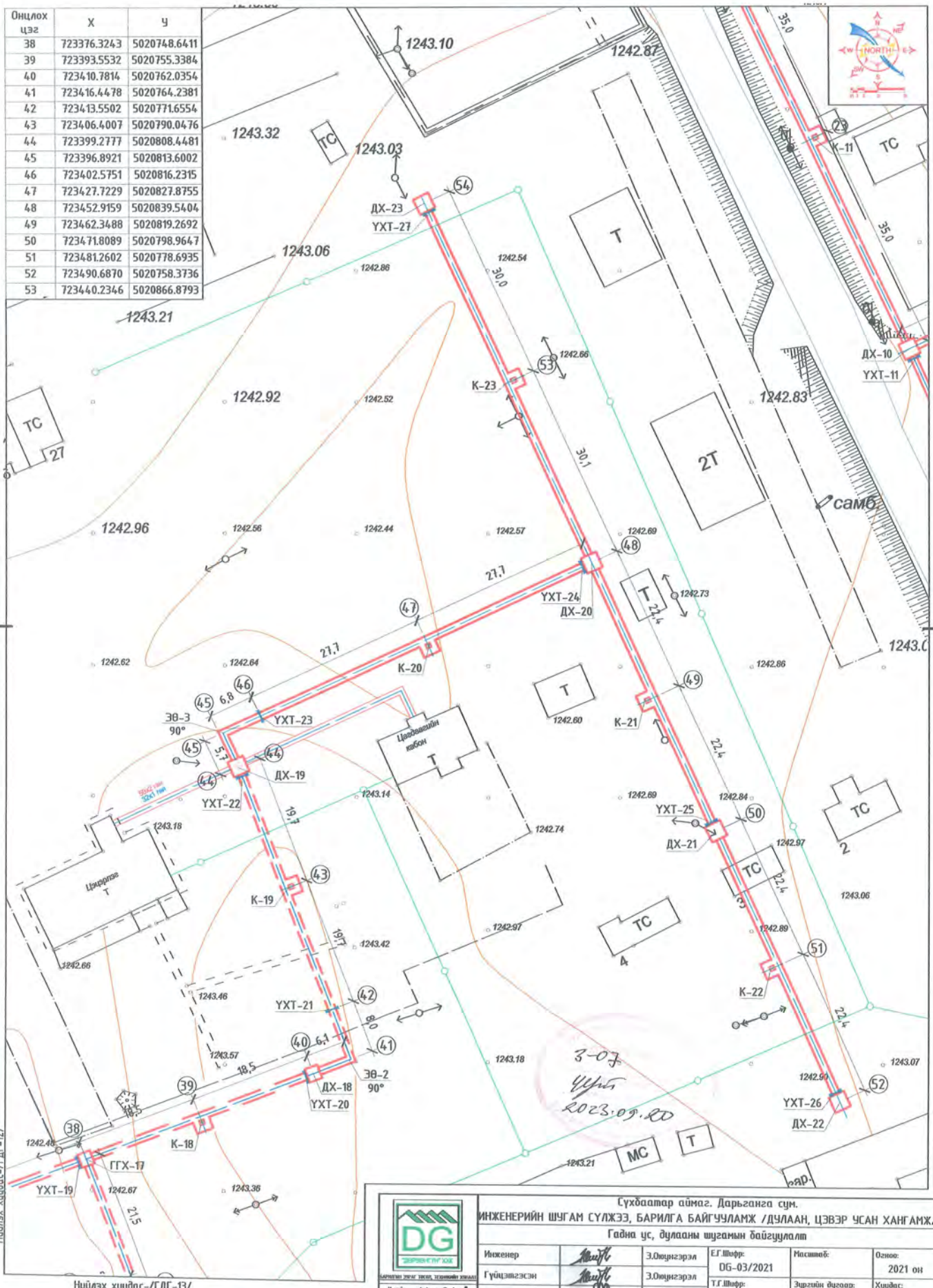

Сүхбаатар аймаг. Дарьганга сум.

ИНЖЕНЕРИЙН ШУГАМ СҮЛЖЭЭ, БАРИЛГА БАЙГУУЛАМЖ /ДУЛААН, ЦЭВЭР УСАН ХАНГАМЖ/

Гадна ус, дулааны шугамын байгуулалт

Инженер		З.Оюунгэрэл	Е.Г.Шифр: DG-03/2021	Масштаб:	Огноо: 2021 он
Гүйцэтгэсэн		З.Оюунгэрэл	Т.Г.Шифр:	Зургийн дугаар: ГДГ-14	Хуудас: 82
Шалгасан		Ч.Манлайбаатар			

3-07
2023.09.20

Гадна ус, дулааны шугамын байгуулалт М1:500

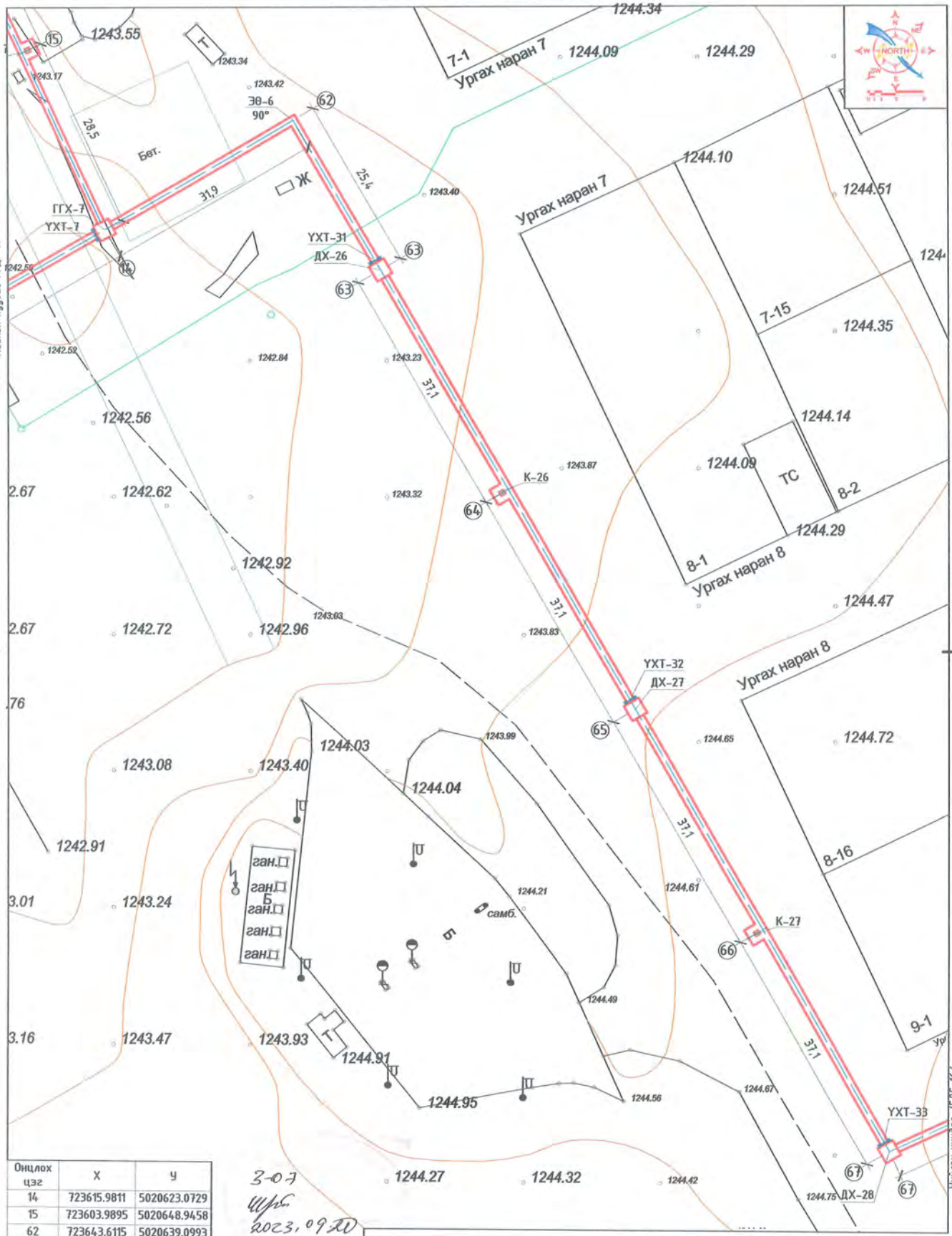

Онцлох цэг	X	Y
14	723615.9811	5020623.0729
15	723603.9895	5020648.9458
62	723643.6115	5020639.0993
63	723656.3485	5020617.1399
64	723674.9586	5020585.0552
65	723693.5686	5020552.9704
66	723712.1793	5020520.8844
67	723730.7868	5020488.8041

3-07
ШГБ
2023.09.20

DG ДАРХАНГ ГИС
ДАРХАНГАЙ ЗУРАГ ГЕОМ, ТЕХНИКИЙН ХЭЛТЭС
И-мэйл: darhangis@yahoo.com
Утас: +976-99238016, 99995330

Сүхбаатар аймаг. Дарьганга сум.
ИНЖЕНЕРИЙН ШУГАМ СУЛЖЭЭ, БАРИЛГА БАЙГУУЛАМЖ /ДУЛААН, ЦЭВЭР УСАН ХАНГАМЖ/
Гадна ус, дулааны шугамын байгуулалт

Инженер		З.Оюунгэрэл	Е.Г.Шифр: DG-03/2021	Масштаб:	Огноо: 2021 он
Гүйцэтгэсэн		З.Оюунгэрэл	Т.Г.Шифр:	Зургийн дугаар: ГДГ-15	Хуудас: 82
Шалгасан		Ч.Манлайбаатар			

Гадна ус, дулааны шугамын байгуулалт М1:500

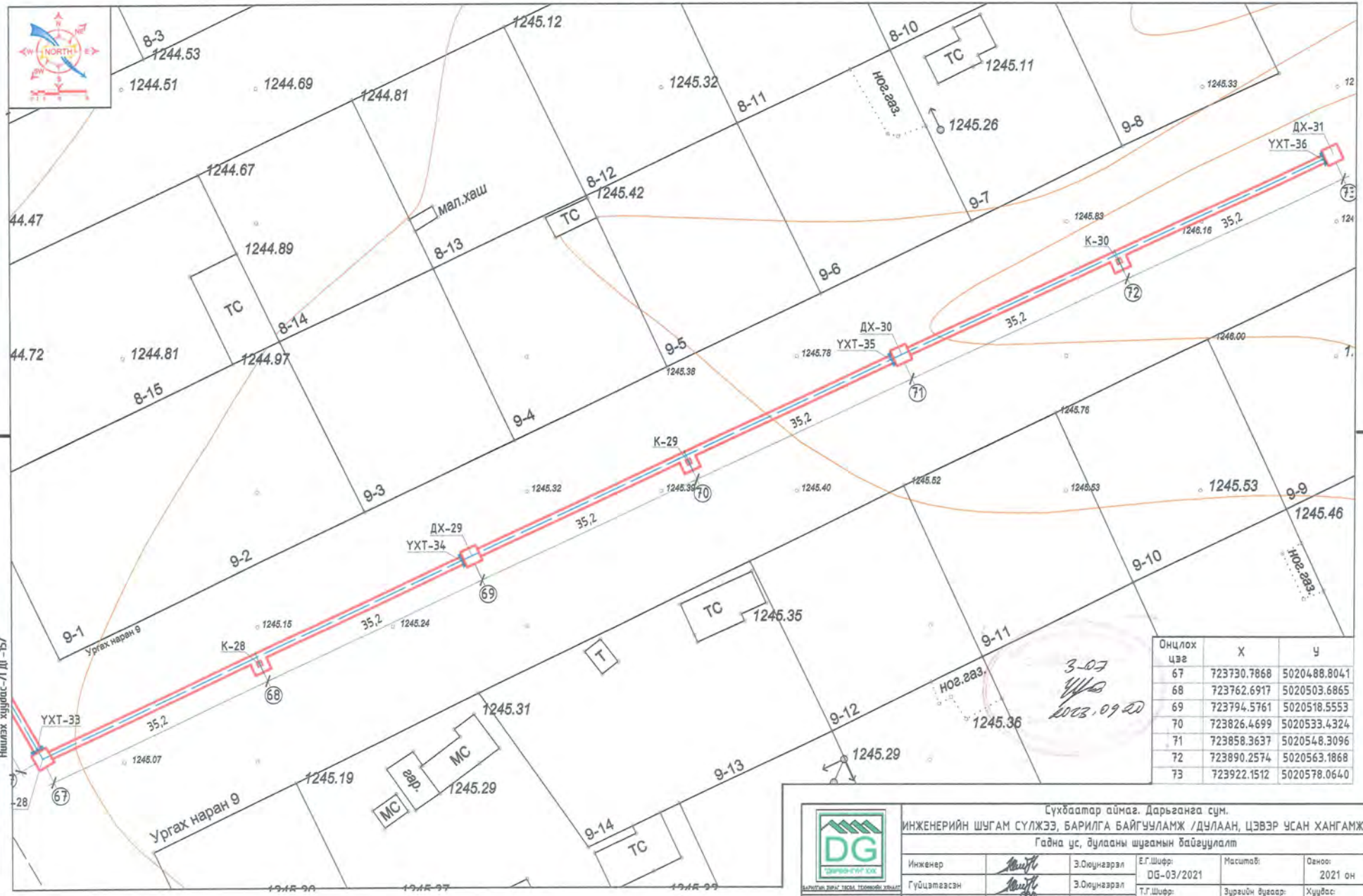

Онцлох цэг	X	Y
67	723730.7868	5020488.8041
68	723762.6917	5020503.6865
69	723794.5761	5020518.5553
70	723826.4699	5020533.4324
71	723858.3637	5020548.3096
72	723890.2574	5020563.1868
73	723922.1512	5020578.0640

3-07
2023.09.20

Сүхбаатар аймаг. Дарьганга сум.

ИНЖЕНЕРИЙН ШУГАМ СУЛЖЭЭ, БАРИЛГА БАЙГУУЛАМЖ /ДУЛААН, ЦЭВЭР УСАН ХАНГАМЖ/

Гадна ус, дулааны шугамын байгуулалт

Инженер		З.Оюунгэрэл	Е.Г.Шифр: DG-03/2021	Масштаб:	Огноо: 2021 он
Гүйцэтгэсэн		З.Оюунгэрэл	Т.Г.Шифр:	Зурагийн дугаар: ГДГ-16	Хуудас: 82
Шалгасан		Ч.Маналбаатар			

Барилгын зураг, төсөл, технологи хэлтэс

И-мэйл: durbungun@yahoo.com
Утас: +976-99231691, 95956630

A3

Гадна ус, дулааны шугамын байгуулалт М1:500

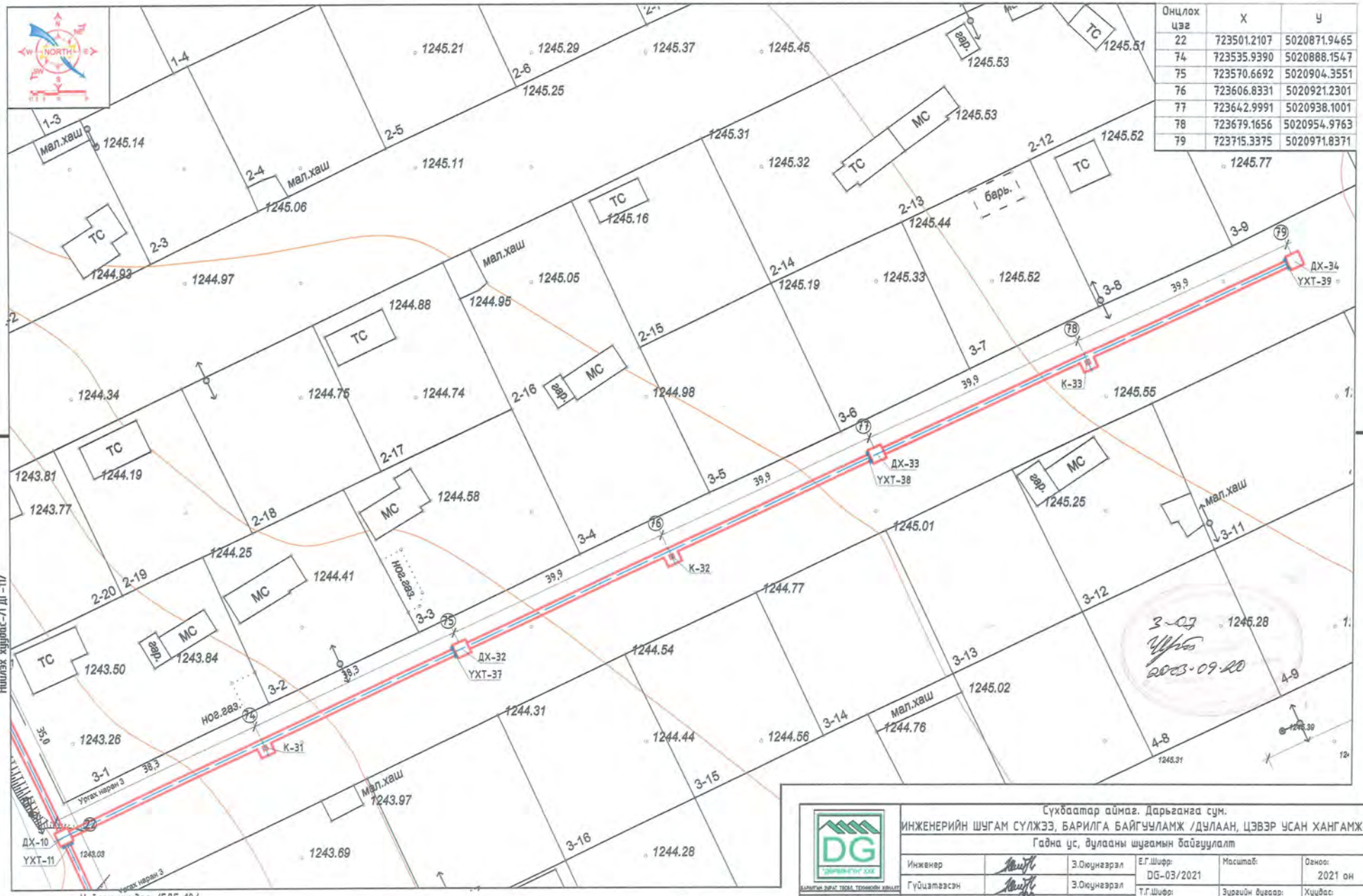

Онцлох цэг	X	Y
22	723501.2107	5020871.9465
74	723535.9390	5020888.1547
75	723570.6692	5020904.3551
76	723606.8331	5020921.2301
77	723642.9991	5020938.1001
78	723679.1656	5020954.9763
79	723715.3375	5020971.8371

Сүхбаатар аймаг. Дарьганга сум.

ИНЖЕНЕРИЙН ШУГАМ СҮЛЖЭЭ, БАРИЛГА БАЙГУУЛАМЖ /ДУЛААН, ЦЭВЭР УСАН ХАНГАМЖ/

Гадна ус, дулааны шугамын байгуулалт

Инженер		Э.Оюунэрэл	Е.Г.Шифр: DG-03/2021	Масштаб:	Огноо: 2021 он
Гүйцэтгэсэн		Э.Оюунэрэл	Т.Г.Шифр:	Эзэгтэй дугаар: ГДГ-17	Хуудас: 82
Шалгасан		Ч.Мөнхбаатар			

DG ДАРГАНГИЙН ХХК

БАЛАРЫГ ЗӨВЛӨГӨӨ, ТЕХНИКИЙН ХЯНАЛТ

И-мэйл: durbungun@yahoo.com
Утас: +976-99231671, 99996630

Гадна ус, дулааны шугамын дагуугийн зүсэлт

Масштаб хэв 1:500 / бос 1:100

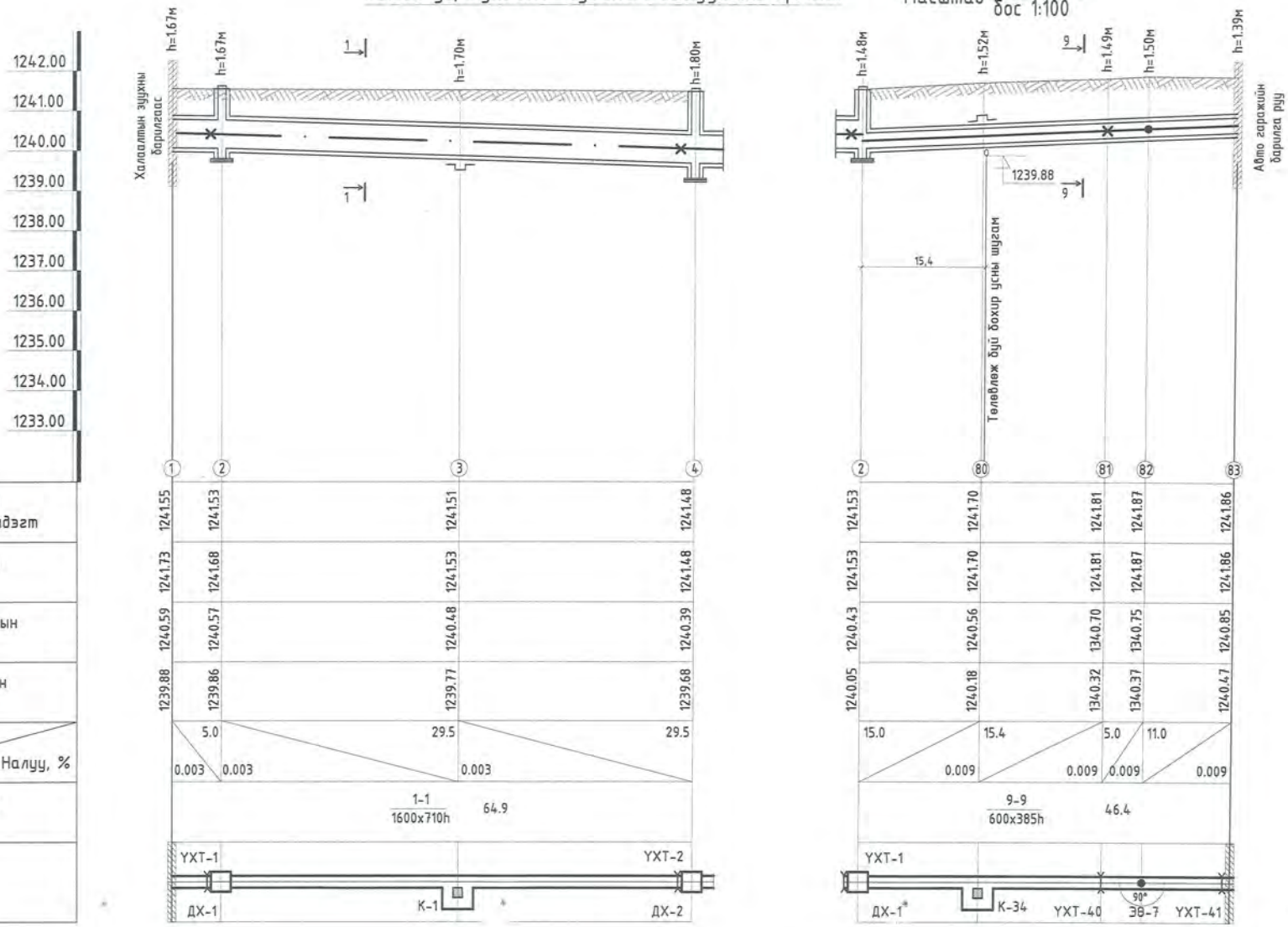

DG "ДАРВАНГУЙ" ХХК БАРИЛГЫН ЗӨВЛӨГӨӨ, ТЕХНИКИЙН ХЯНАЛТ И-мэйл: durbunyum@yahoo.com Утас: +976-99231697, 99996632	Сүхбаатар аймаг, Дарьганга сум. ИНЖЕНЕРИЙН ШУГАМ СҮЛЖЭЭ, БАРИЛГА БАЙГУУЛАМЖ /ДУЛААН, ЦЭВЭР УСАН ХАНГАМЖ/ Гадна дулааны шугамын дагуугийн зүсэлт				
Инженер		Э.Оюунзаяа	Е.Г.Шифр: DG-03/2021	Масштаб:	Огноо: 2021 он
Гүйцэтгэсэн		Э.Оюунзаяа	Т.Г.Шифр:	Зурагийн дугаар: ГДГ-18	Хуудас: 82
Шалгасан		Ч.Маналбаатар			

А3

Гадна ус, дулааны шугамын дагуугийн зүсэлт

Масштаб хэв 1:500 / бос 1:100

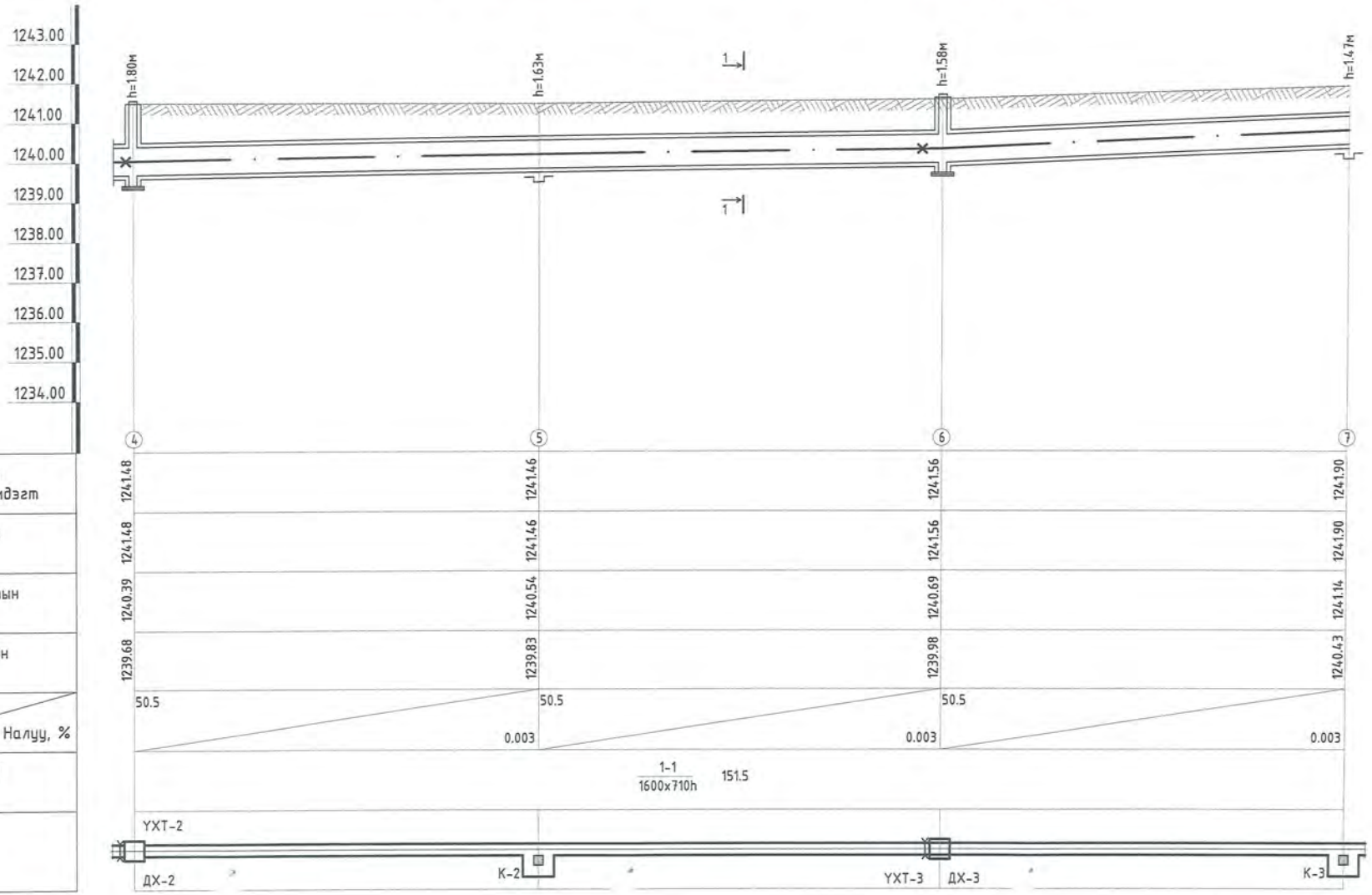

DG "ДӨРВӨНГҮН ХХК" БАРИЛГЫН ДУРАГ ТӨСӨЛ, ТЕХНИКИЙН ХЯНАЛТ	Сүхбаатар аймаг. Дарьганга сум. ИНЖЕНЕРИЙН ШУГАМ СҮЛЖЭЭ, БАРИЛГА БАЙГУУЛАМЖ /ДУЛААН, ЦЭВЭР УСАН ХАНГАМЖ/ Гадна дулааны шугамын дагуугийн зүсэлт				
	Инженер	Э.Оюунзэрэл	Е.Г.Шифр: DG-03/2021	Масштаб:	Огноо: 2021 он
	Гүйцэтгэсэн	Э.Оюунзэрэл	Т.Г.Шифр:	Зургийн дугаар: ГДГ-19	Хуудас: 82
И-мэйл: durbunsun@yahoo.com Утас: +976-99235693, 95956630	Шалгасан	Ч.Мөнлэйбаатар			

A3

Гадна ус, дулааны шугамын дагуугийн зүсэлт

Масштаб хэв 1:500 / бос 1:100

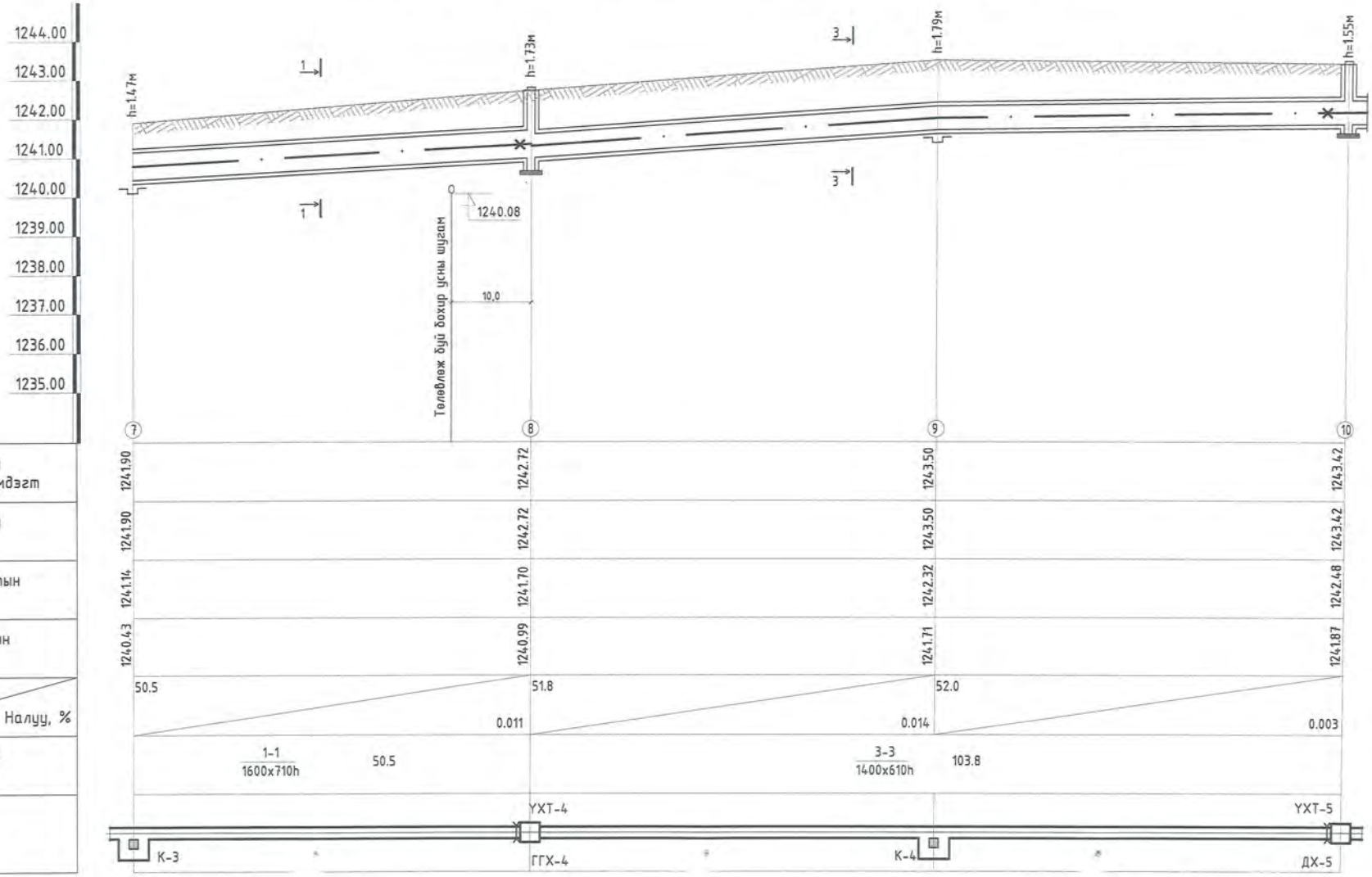

DG ДЭРВЭНГИЙН ХХК БАРИЛГЫН ЗУРАГ ТӨСӨЛ, ТЕХНИКИЙН ХЯНАЛТ	Сухбаатар аймаг. Дарьганга сум. ИНЖЕНЕРИЙН ШУГАМ СУЛЖЭЭ, БАРИЛГА БАЙГУУЛАМЖ /ДУЛААН, ЦЭВЭР УСАН ХАНГАМЖ/ Гадна дулааны шугамын дагуугийн зүсэлт				
	Инженер	Э.Оюунгэрэл	Е.Г.Шифр: DG-03/2021	Масштаб:	Огноо: 2021 он
	Гүйцэтгэсэн	Э.Оюунгэрэл	Т.Г.Шифр:	Зургийн дугаар: ГДГ-20	Хуудас: 82
И-мэйл: durbunjun@yahoo.com Утас: +976-99239697, 99995630	Шалгасан	Ч.Манлайбаатар			

A3

Гадна ус, дулааны шугамын дагуугийн зүсэлт

Масштаб хэв 1:500 / бос 1:100

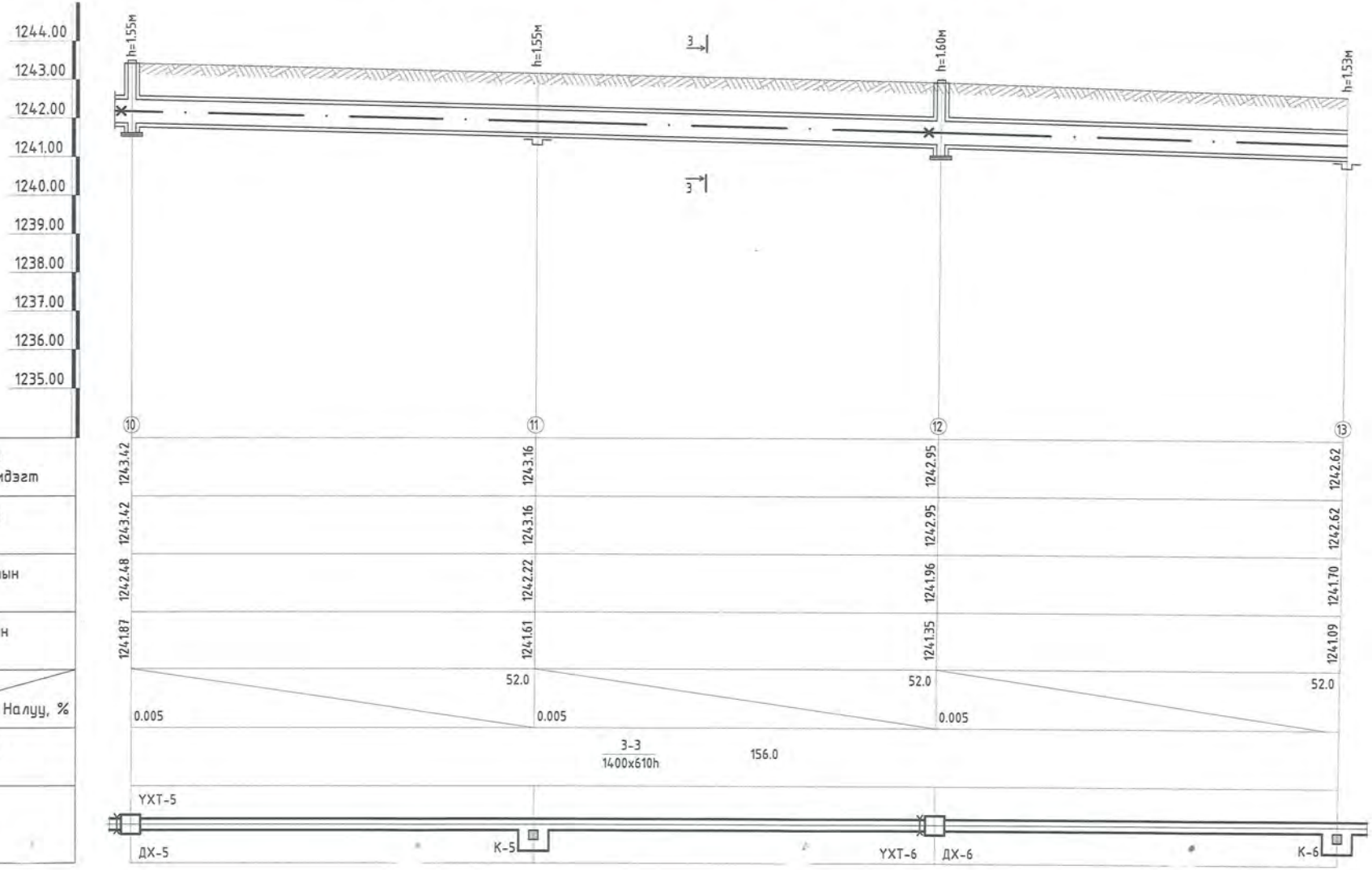

DG "ДЭРЭНГҮЙ ХХК" БАРИЛГЫН ЗУРАГ, ТӨСӨЛ, ТЕХНИКИЙН ХЯНАЛТ	Сүхбаатар аймаг. Дарьганга сум. ИНЖЕНЕРИЙН ШУГАМ СҮЛЖЭЭ, БАРИЛГА БАЙГУУЛАМЖ /ДУЛААН, ЦЭВЭР УСАН ХАНГАМЖ/ Гадна дулааны шугамын дагуугийн зүсэлт				
	Инженер	З.Оюунгэрэл	Е.Г.Шифр: DG-03/2021	Масштаб:	Огноо: 2021 он
	Гүйцэтгэсэн	З.Оюунгэрэл	Т.Г.Шифр:	Зургийн дугаар: ГДГ-21	Хуудас: 82
К-мэйл: darbungun@yahoo.com Утас: +976-99231697, 95956630	Шалгасан	Ч.Маналбаатар			

Гадна ус, дулааны шугамын дагуугийн зүсэлт

Масштаб хэв 1:500 / бос 1:100

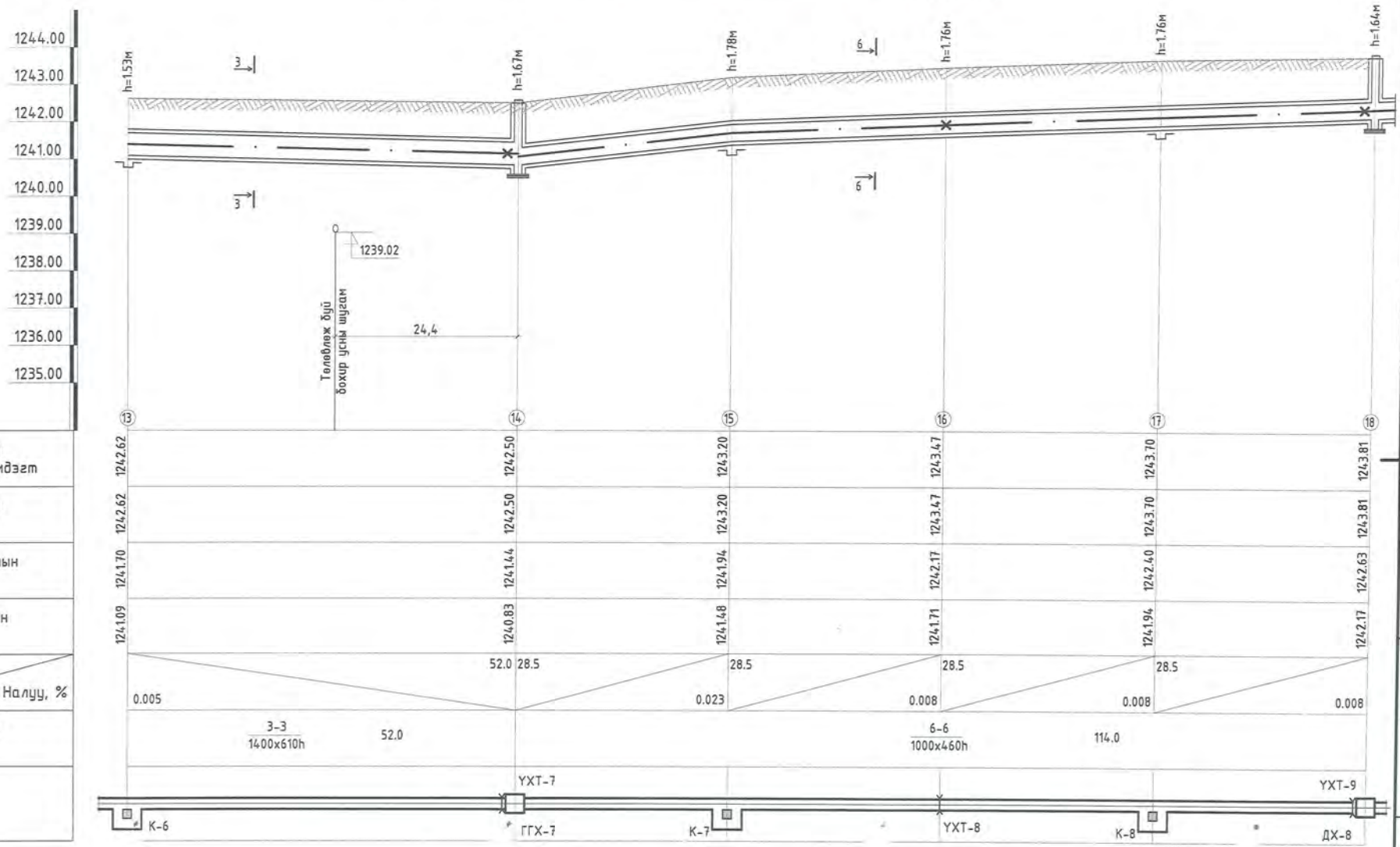

DG "ДӨРВӨНГҮҮН ХХК" ЗАРИМТАЙ ЭРХЭГ ТӨСӨЛ, ТЕХНИКИЙН ХЯНАЛТ	Сүхбаатар аймаг. Дарьганга сум. ИНЖЕНЕРИЙН ШУГАМ СҮЛЖЭЭ, БАРИЛГА БАЙГУУЛАМЖ /ДУЛААН, ЦЭВЭР УСАН ХАНГАМЖ/ Гадна дулааны шугамын дагуугийн зүсэлт				
	Инженер	З.Оюунгэрэл	Е.Г.Шифр: DG-03/2021	Масштаб:	Огноо: 2021 он
	Гүйцэтгэсэн	З.Оюунгэрэл	Т.Г.Шифр:	Зургийн дугаар: ГДГ-22	Хуудас: 82
И-мэйл: durbungun@yahoo.com Утас: +976-99231691, 99396630	Шалгасан	Ч.Манлайбаатар			

Гадна ус, дулааны шугамын дагуугийн зүсэлт

Масштаб хэв 1:500 / бос 1:100

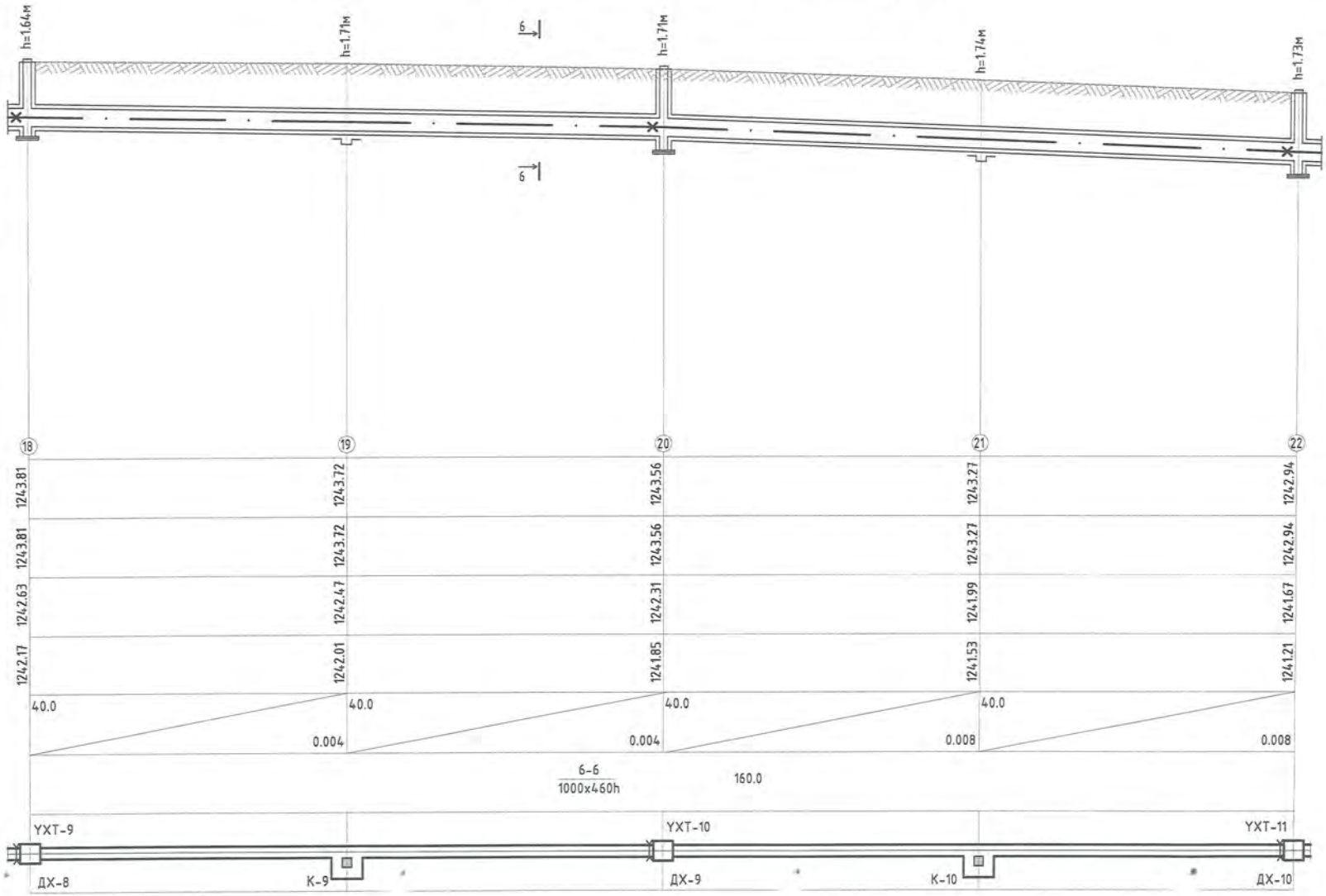

DG "ДАРВАНГУЙ" ХХК БАРИЛГЫН ЗӨВЛӨХ ТЕСВЕЛ, ТЕХНИКИЙН ХЯНАЛТ	Сүхбаатар аймаг. Дарьганга сум. ИНЖЕНЕРИЙН ШУГАМ СҮЛЖЭЭ, БАРИЛГА БАЙГУУЛАМЖ /ДУЛААН, ЦЭВЭР УСАН ХАНГАМЖ/ Гадна дулааны шугамын дагуугийн зүсэлт				
	Инженер	Э.Оюунгэрэл	Е.Г.Шифр: DG-03/2021	Масштаб:	Огноо: 2021 он
	Гүйцэтгэсэн	Э.Оюунгэрэл	Т.Г.Шифр:	Зургийн дугаар: ГДГ-23	Хуудас: 82
И-мэйл: darkungor@yahoo.com Утас: +976-99231697, 99956630	Шалгасан	Ч.Манлайбаатар			

A3

Гадна ус, дулааны шугамын дагуугийн зүсэлт

Масштаб хэв 1:500 / бос 1:100

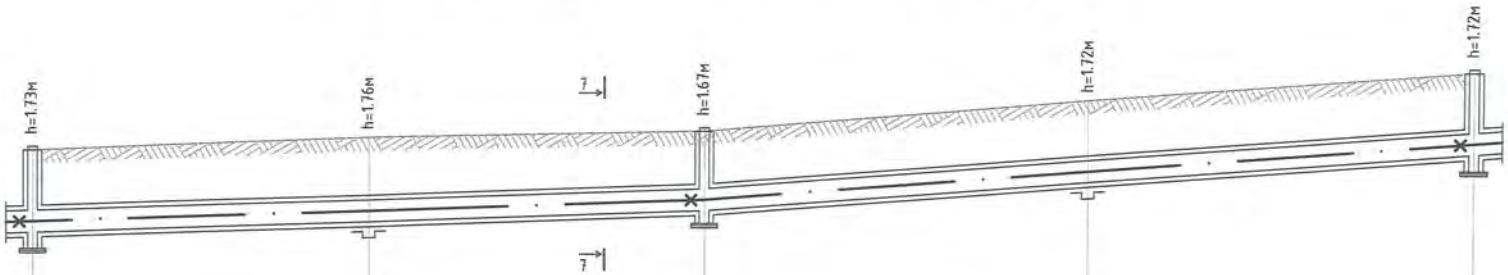

	22	23	24	25	26
Газрын хөрсний төлөвлөсөн тэмдэгт	1242.94	1243.18	1243.30	1243.95	1244.55
Газрын хөрсний тэмдэгт	1242.94	1243.18	1243.30	1243.95	1244.55
Сувгийн хучилтын тэмдэгт	1241.67	1241.88	1242.09	1242.69	1243.29
Сувгийн ёроолын тэмдэгт	1241.21	1241.42	1241.63	1242.23	1242.83
Урт, м	35.0	35.0	40.0	40.0	
Налуу, %		0.006	0.006	0.015	0.015
Сувгийн огтлол дотор хэмжээ			7-7 1000x460h	150.0	
Байгуулалт	УХТ-11		УХТ-12		УХТ-13
	ДХ-10	К-11	ДХ-11	К-12	ДХ-12

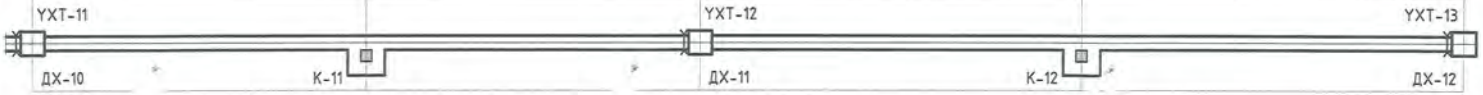

DG "ДЕРЕВЕНГУЙ ХХК" ХАРИЛЦАН ЗӨВЛӨГӨӨ, ТЕХНИКИЙН ХЯНАЛТ	Сүхбаатар аймаг. Дарьганга сум. ИНЖЕНЕРИЙН ШУГАМ СҮЛЖЭЭ, БАРИЛГА БАЙГУУЛАМЖ /ДУЛААН, ЦЭВЭР УСАН ХАНГАМЖ/ Гадна дулааны шугамын дагуугийн зүсэлт				
	Инженер	Э.Өнцүнзэрэл	Е.Г.Шифр: DG-03/2021	Масштаб:	Огноо: 2021 он
	Гүйцэтгэсэн	Э.Өнцүнзэрэл	Т.Г.Шифр:	Зургийн дугаар: ГДГ-24	Хуудас: 82
Имэйл: dulbunpun@yahoo.com Утас: +976-99231691, 99956630	Шалгасан	Ч.Манлайбаатар			

Гадна ус, дулааны шугамын дагуугийн зүсэлт

Масштаб хэв 1:500 / бос 1:100

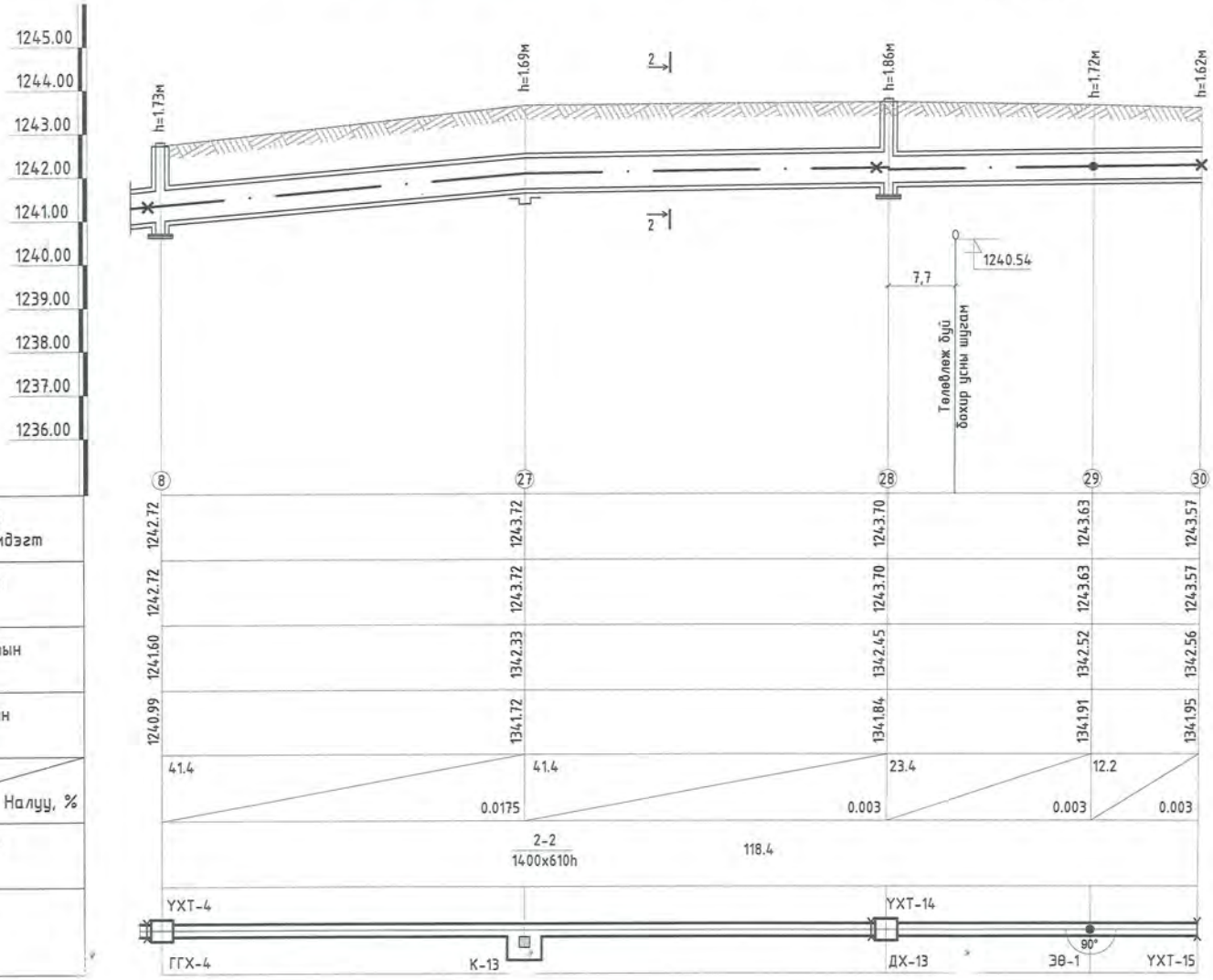

DG ДЭРВЭНГҮЙ ХХК БАРИЛГЫН ЗӨВЛӨГӨӨ, ТЕХНИКИЙН ХЯНАЛТ	Сүхбаатар аймаг, Дарьганга сум. ИНЖЕНЕРИЙН ШУГАМ СҮЛЖЭЭ, БАРИЛГА БАЙГУУЛАМЖ /ДУЛААН, ЦЭВЭР УСАН ХАНГАМЖ/ Гадна ус, дулааны шугамын дагуугийн зүсэлт				
	Инженер	Э.Оюунгэрэл	Е.Г.Шифр: DG-03/2021	Масштаб:	Огноо: 2021 он
	Гүйцэтгэсэн	Э.Оюунгэрэл	Т.Г.Шифр:	Зургийн дугаар: ГДГ-25	Хуудас: 82
	Шалгасан	Ч.Мөнлөйбаатар			

Х-мэйл: darbangin@yahoo.com
Утас: +976-99239973, 99996630

Гадна ус, дулааны шугамын дагуугийн зүсэлт

Масштаб хэв 1:500 / бос 1:100

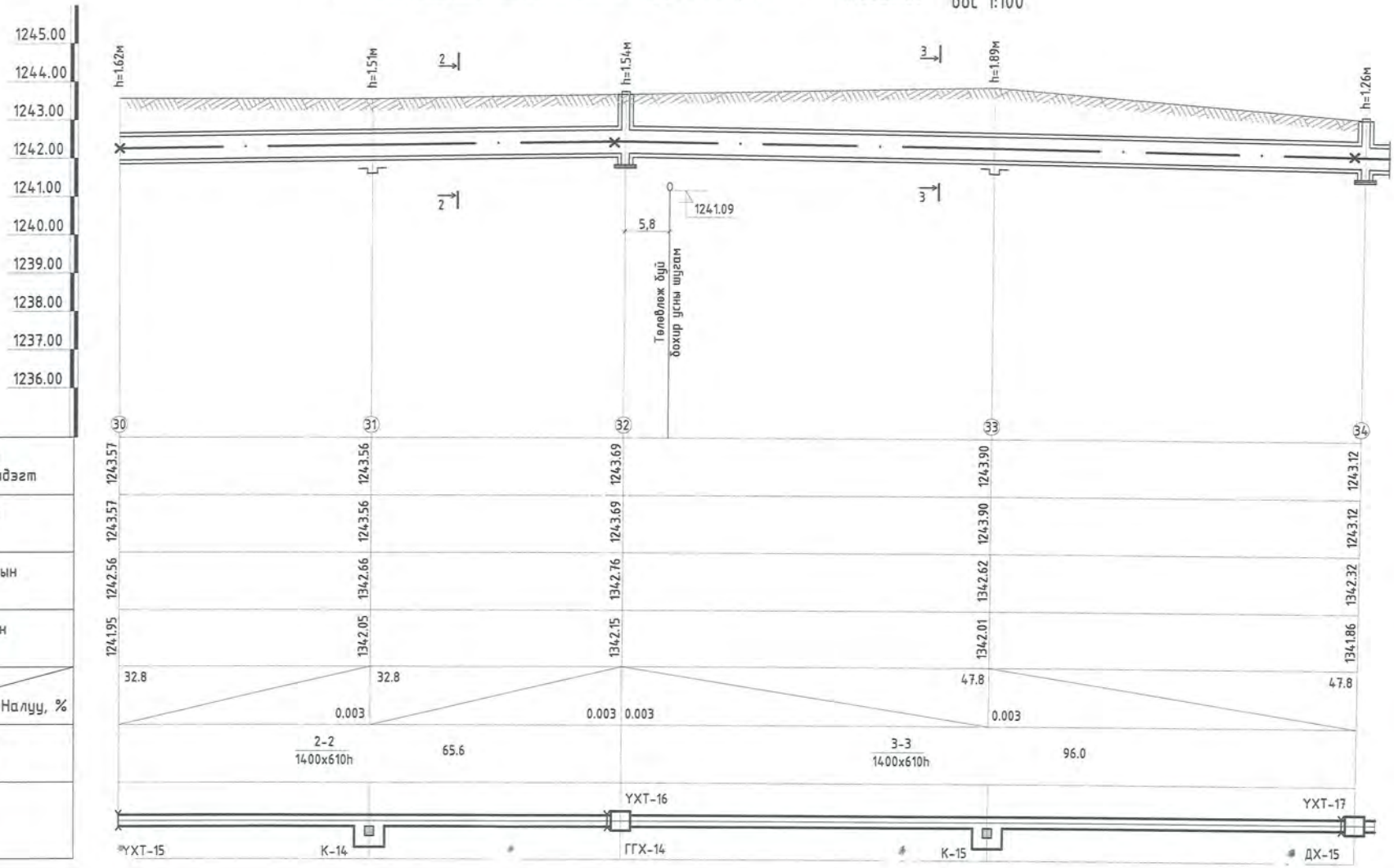

DG "ДӨРВӨНГҮН" ХХК БАРИЛГЫН ЗӨВЛӨГӨӨ, ТЕХНИКИЙН ХЯНАЛТ	Сүхбаатар аймаг. Дарьганга сум. ИНЖЕНЕРИЙН ШУГАМ СҮЛЖЭЭ, БАРИЛГА БАЙГУУЛАМЖ /ДУЛААН ХАНГАМЖ /				
	Гадна ус, дулааны шугамын дагуугийн зүсэлт				
Инженер	Э.Оюунгэрэл	Е.Г.Шифр: DG-03/2021	Масштаб:	Огноо: 2021 он	
Гүйцэтгэсэн	Э.Оюунгэрэл	Т.Г.Шифр:	Зургийн дугаар: ГДГ-26	Хуудас: 82	
Шалгасан	Ч.Мөнхбаатар				

Х-мэйл: durbungun@yahoo.com
Утас: +976-99293697, 95956630

Гадна ус, дулааны шугамын дагуугийн зүсэлт

Масштаб хэв 1:500 / бос 1:100

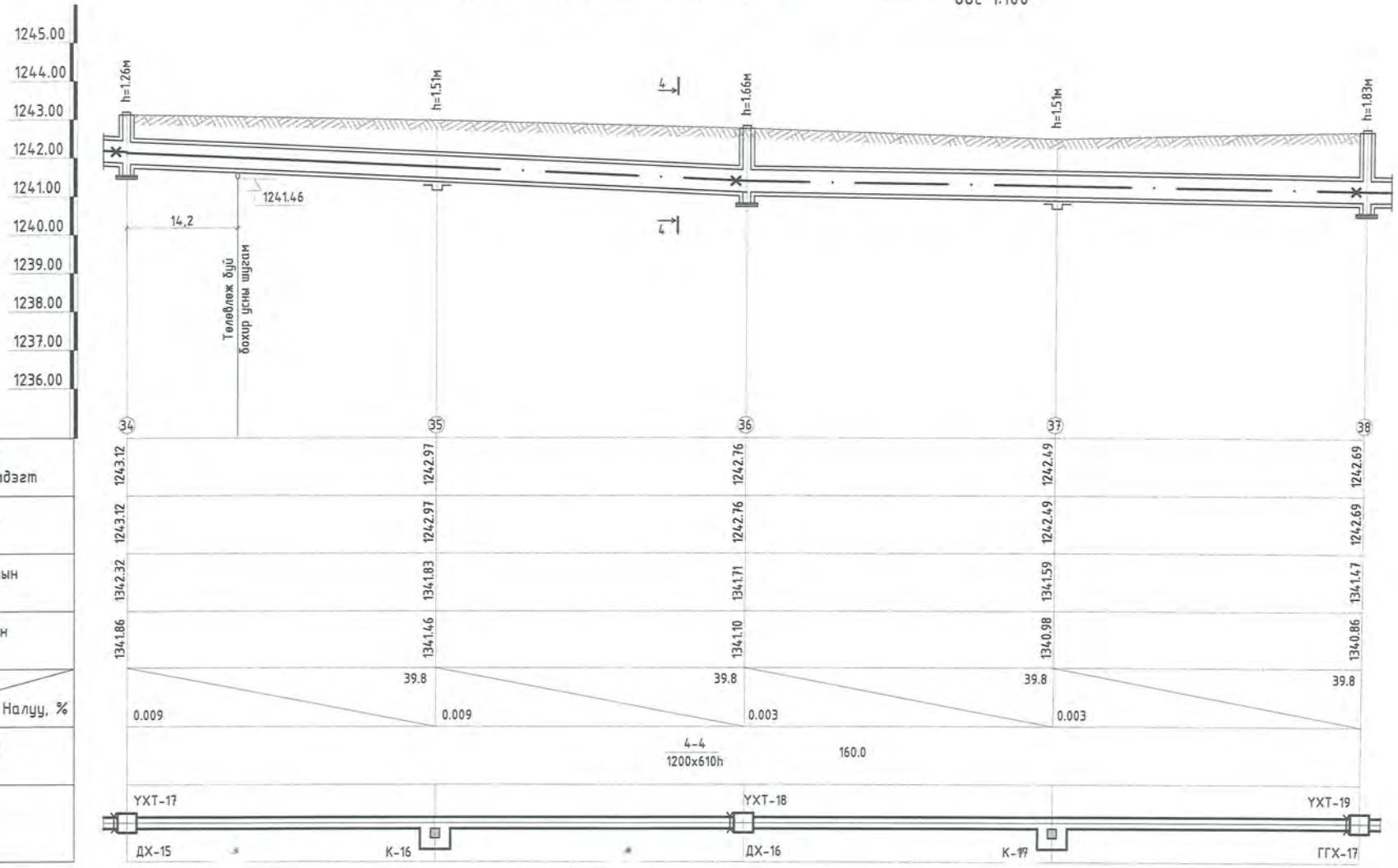

DG "ДӨРВӨНГҮҮН" ХХК БАРИЛГЫН ЗӨВЛӨГӨӨ, ТЕХНИКИЙН ХЯНАЛТ	Сүхбаатар аймаг. Дарьганга сум. ИНЖЕНЕРИЙН ШУГАМ СҮЛЖЭЭ, БАРИЛГА БАЙГУУЛАМЖ /ДУЛААН ХАНГАМЖ /				
	Гадна ус, дулааны шугамын дагуугийн зүсэлт				
	Инженер	З.Оюунзэрэл	Е.Г.Шифр: DG-03/2021	Масштаб:	Огноо: 2021 он
	Гүйцэтгэсэн	З.Оюунзэрэл	Т.Г.Шифр:	Зургийн дугаар: ГДГ-27	Хуудас: 82
Х-хаяг: durbungun@yahoo.com Утас: +976-99231697, 95956639	Шалгасан	Ч.Маналсүрэн			

А3

Гадна ус, дулааны шугамын дагуугийн зүсэлт

Масштаб хэв 1:500 / бос 1:100

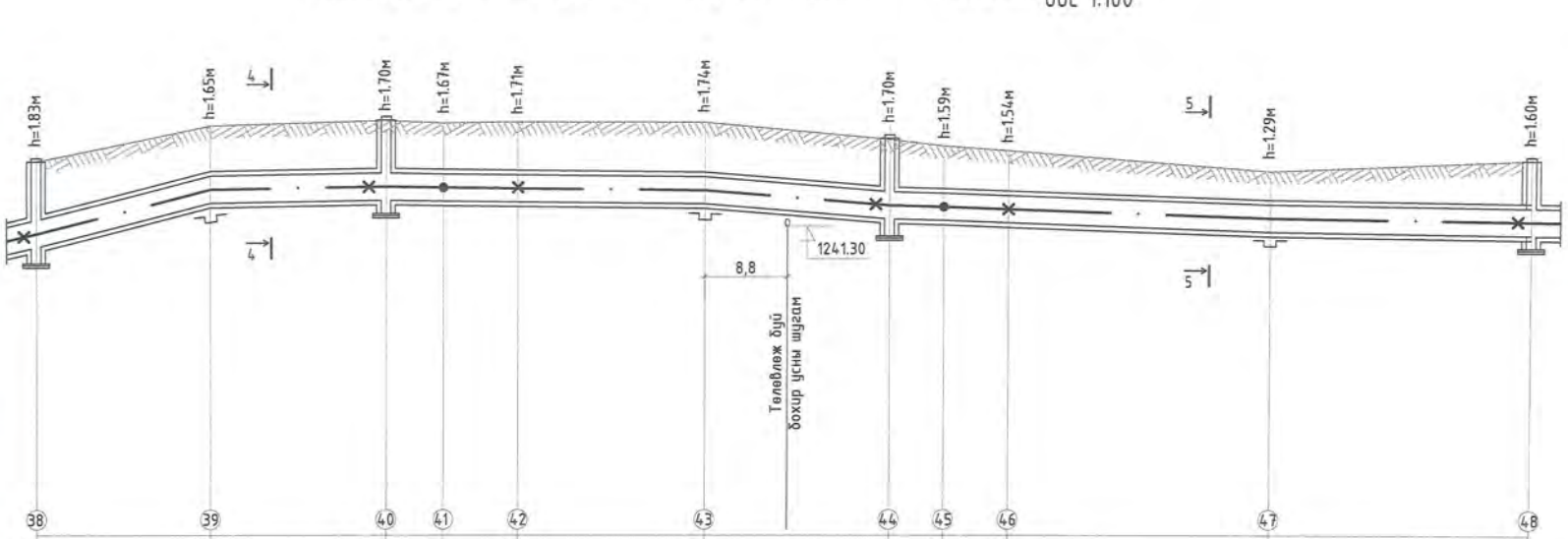

	38	39	40	41	42	43	44	45	46	47	48
Газрын хөрсний төлөвлөсөн тэмдэгт	1242.69	1243.45	1243.56	1243.51	1243.53	1243.52	1243.16	1243.02	1242.92	1242.48	1242.72
Газрын хөрсний тэмдэгт	1242.69	1243.45	1243.56	1243.51	1243.53	1243.52	1243.16	1243.02	1242.92	1242.48	1242.72
Сувгийн хучилтын тэмдэгт	1341.47	1342.41	1342.47	1342.45	1342.43	1342.39	1342.07	1341.89	1341.84	1341.65	1341.58
Сувгийн ёроолын тэмдэгт	1340.86	1341.80	1341.86	1341.84	1341.82	1341.78	1341.46	1341.43	1341.38	1341.19	1341.12
Урт, м	18.5	18.5	6.1	8.0	19.7	19.7		5.7	6.8	27.7	27.7
Налуу, %		0.051	0.003	0.003	0.003	0.003	0.016	0.0068	0.0068	0.003	
Сувгийн огтлол дотор хэмжээ			4-4 1200x610h			90.5			5-5 1000x460h	67.9	
Байгуулалт		УХТ-19	УХТ-20				УХТ-22				УХТ-24

"ДАРВӨНГҮЙ" ХХК	Сүхбаатар аймаг. Дарьганга сум. ИНЖЕНЕРИЙН ШУГАМ СҮЛЖЭЭ, БАРИЛГА БАЙГУУЛАМЖ /ДУЛААН, ЦЭВЭР УСАН ХАНГАМЖ/				
	Гадна ус, дулааны шугамын дагуугийн зүсэлт				
Инженер	Э.Өнөөнзаяа	Е.Г.Шифр: DG-03/2021	Масштаб:	Огноо: 2021 он	
Гүйцэтгэсэн	Э.Өнөөнзаяа	Т.Г.Шифр:	Зургийн дугаар: ГДГ-28	Хуудас: 82	
Шалгасан	Ч.Маналсүрэн				

БАРИЛГЫН ЗӨВШӨӨРӨГДСӨН ТЕХНИКИЙН ХЯНАЛТ

И-мэйл: durbungun@yahoo.com
Утас: +976-99231697, 95956630

Гадна ус, дулааны шугамын дагуугийн зүсэлт

Масштаб хэв 1:500 / бос 1:100

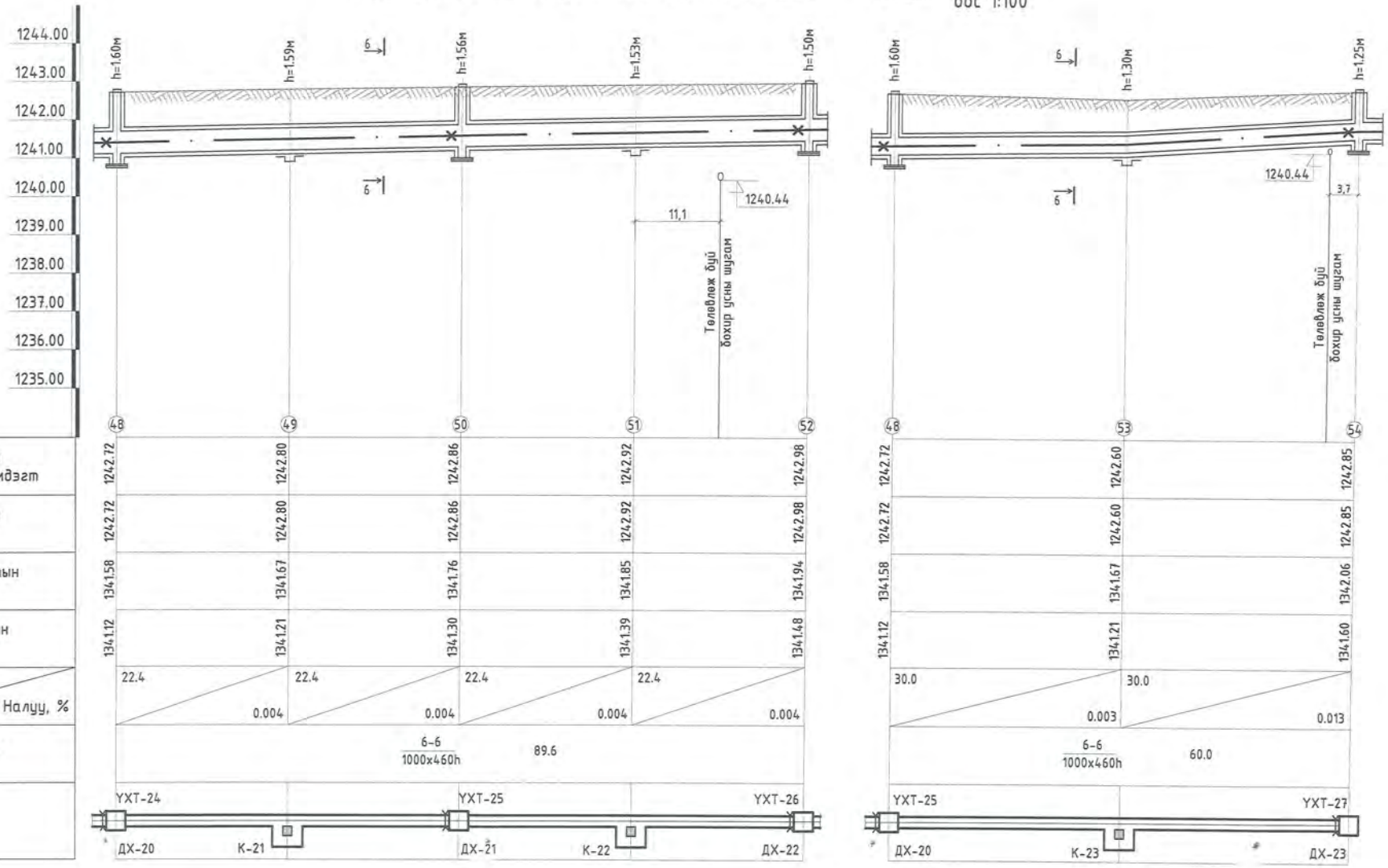

DG "ДӨРВӨНГҮН ХХК" БАРИЛГЫН ЗӨВЛӨГӨӨ, ТЕХНИК, ТЕХНОЛОГИЙН ХЭЛХЭЭ	Сүхбаатар аймаг. Дарьганга сум. ИНЖЕНЕРИЙН ШУГАМ СҮЛЖЭЭ, БАРИЛГА БАЙГУУЛАМЖ /ДУЛААН, ЦЭВЭР УСАН ХАНГАМЖ/ Гадна ус, дулааны шугамын дагуугийн зүсэлт				
	Инженер	Э.Оюунгэрэл	Е.Г.Шифр: DG-03/2021	Масштаб:	Огноо: 2021 он
	Гүйцэтгэсэн	Э.Оюунгэрэл	Т.Г.Шифр:	Зургийн дугаар: ГДГ-29	Хуудас: 82
	Шалгасан	Ч.Манлайбаатар			

Н-мэйл: durtungun@yahoo.com
Утас: +976-99239697, 95956630

Гадна ус, дулааны шугамын дагуугийн зүсэлт

Масштаб хэв 1:500 / бос 1:100

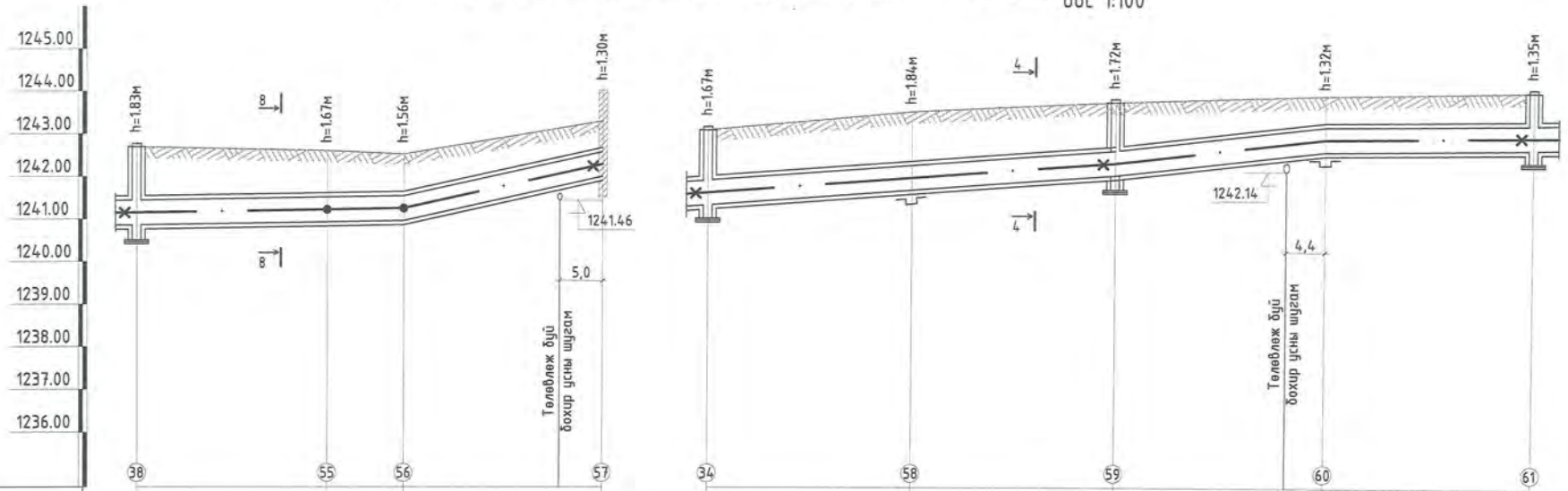

	38	55	56	57	34	58	59	60	61
Газрын хөрсний төлөвлөсөн тэмдэгт	1242.69	1242.60	1242.52	1243.30	1243.01	1243.53	1243.76	1243.92	1244.02
Газрын хөрсний тэмдэгт	1242.69	1242.60	1242.52	1243.30	1243.01	1243.53	1243.76	1243.92	1244.02
Сувгийн хучилтын тэмдэгт	1341.24	1341.31	1341.34	1342.38	1341.95	1342.30	1342.65	1343.21	1343.28
Сувгийн ёроолын тэмдэгт	1340.86	1340.93	1340.96	1342.00	1341.34	1341.69	1342.04	1342.60	1342.67
Урт, м	22.0	9.0	23.0		23.6	23.6	24.4	24.3	
Налуу, %		0.003	0.003	0.045		0.015	0.015	0.023	0.003
Сувгийн огтлол дотор хэмжээ	8-8 800x385h			54.0	4-4 1200x610h			95.9	
Байгуулалт	УХТ-19 ГГХ-17	90° ЭӨ-4	ЭӨ-5 90°	УХТ-28	УХТ-17 ДХ-15	К-24	УХТ-29 ДХ-24	К-25	УХТ-30 ДХ-25

DG "ДАРВЕНГҮН" ХХК

БАРИЛГЫН ЗӨВШӨӨРӨЛ ТЕСВЕЛ, ТЕХНИКИЙН ХЯНАЛТ

Х-нэвтэр: durtunujun@yahoo.com
Утас: +976-99231697, 95954430

Сүхбаатар аймаг. Дарьганга сум.

ИНЖЕНЕРИЙН ШУГАМ СУЛЖЭЭ, БАРИЛГА БАЙГУУЛАМЖ /ДУЛААН, ЦЭВЭР УСАН ХАНГАМЖ/

Гадна ус, дулааны шугамын дагуугийн зүсэлт

Инженер		З.Өнөөгзэрэл	Е.Г.Шифр: DG-03/2021	Масштаб:	Огноо: 2021 он
Гүйцэтгэсэн		З.Өнөөгзэрэл	Т.Г.Шифр:	Зургийн дугаар: ГДГ-30	Хуудас: 82
Шалгасан		Ч.Маналбаатар			

Гадна ус, дулааны шугамын дагуугийн зүсэлт

Масштаб хэв 1:500 / бос 1:100

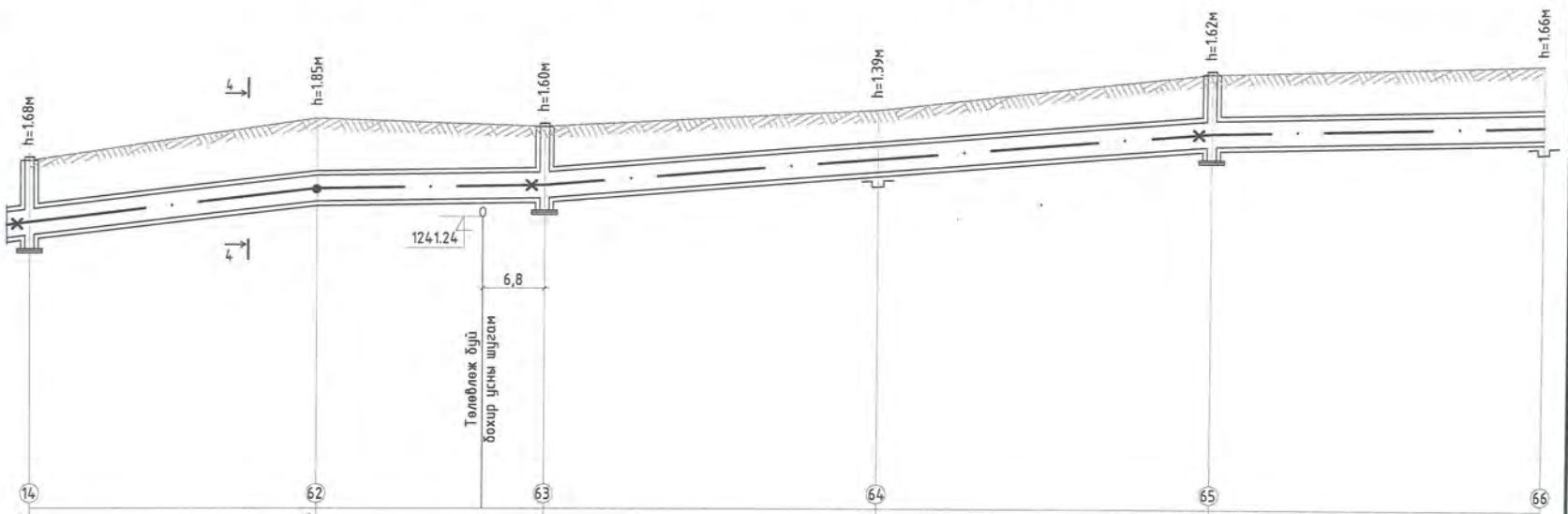

	14	62	63	64	65	66
Газрын хөрсний төлөвлөсөн тэмдэгт	1242.50	1243.44	1243.26	1243.64	1244.46	1244.68
Газрын хөрсний тэмдэгт	1242.50	1243.44	1243.26	1243.64	1244.46	1244.68
Сувгийн хучилтын тэмдэгт	1241.44	1342.19	1342.27	1342.86	1343.45	1343.63
Сувгийн ёроолын тэмдэгт	1240.83	1341.58	1341.66	1342.25	1342.84	1343.02
Урт, м / Налуу, %	31.9	25.4	37.0	37.0	37.0	
		0.0235	0.003	0.016	0.016	0.005
Сувгийн огтлол дотор хэмжээ				4-4 1200x610h	168.3	
Байгуулалт	УХТ-7		УХТ-31		УХТ-32	
	ГГХ-7	ЭӨ-6 90°	ДХ-26	К-26	ДХ-27	К-27

DG ДЭРЭВНГҮН ХХК БАРИЛГЫН ЗУРАГ ТӨСӨЛ, ТЕХНИКИЙН ХЯНАЛТ	Сүхбаатар аймаг. Дарьганга сум. ИНЖЕНЕРИЙН ШУГАМ СҮЛЖЭЭ, БАРИЛГА БАЙГУУЛАМЖ /ДУЛААН, ЦЭВЭР УСАН ХАНГАМЖ/ Гадна ус, дулааны шугамын дагуугийн зүсэлт /ТХ1-ТХ14/				
	Инженер	Э.Оюунгэрэл	Е.Г.Шифр: DG-03/2021	Масштаб:	Огноо: 2021 он
	Гүйцэтгэсэн	Э.Оюунгэрэл	Т.Г.Шифр:	Зургийн дугаар: ГДГ-31	Хуудас: 82
	Шалгасан	Ч.Маналбаатар			

Н-жайн: durbungun@yahoo.com
Утас: +976-99231697; 99996630

А3

Гадна ус, дулааны шугамын дагуугийн зүсэлт

Масштаб хэв 1:500 / бос 1:100

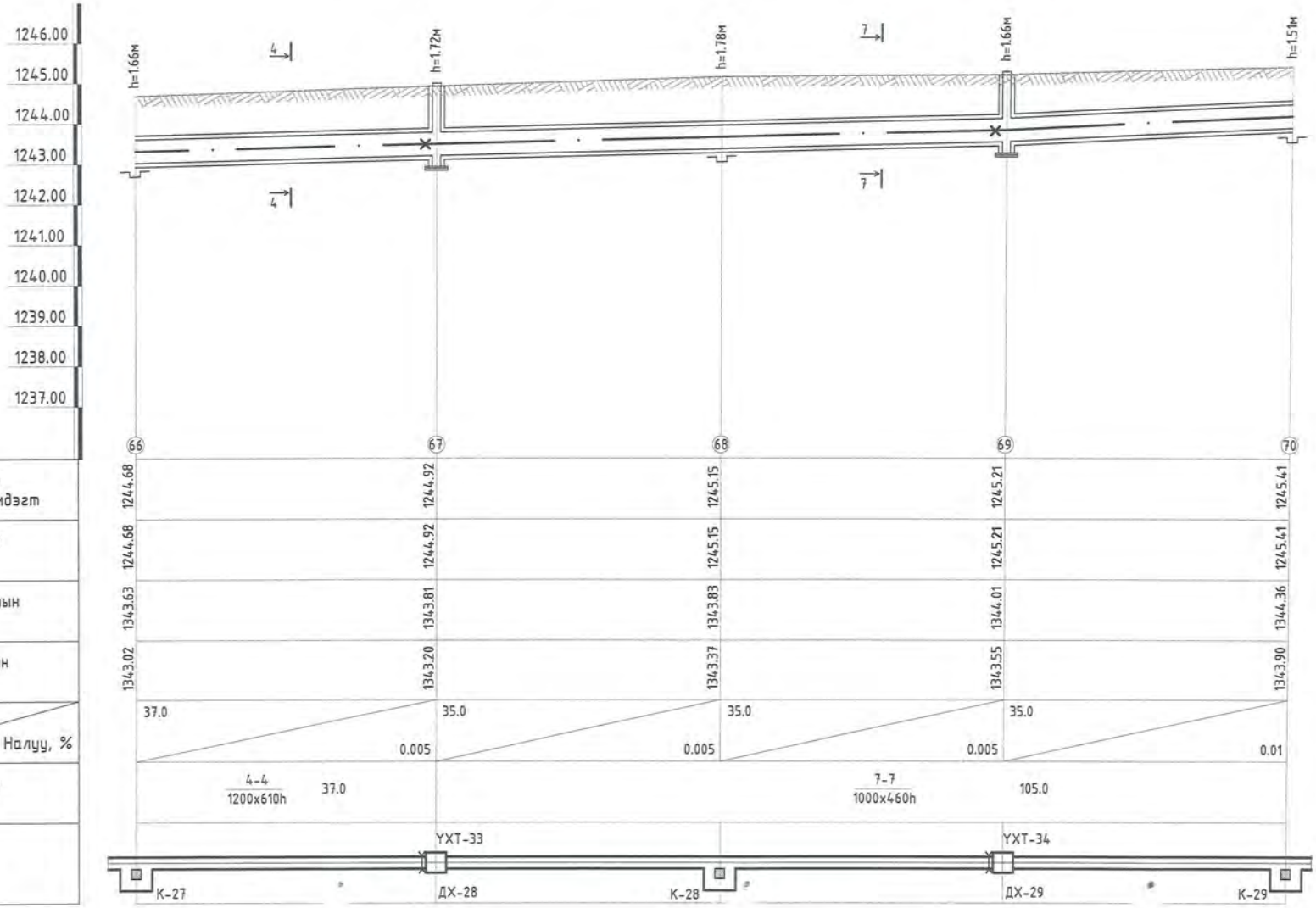

DG ДАРВӨНГҮЙ ХХК БАРИЛГЫН ЗУРАГ ТӨСӨЛ, ТЕХНИКИЙН ХЯНАЛТ	Сүхбаатар аймаг. Дарьганга сум. ИНЖЕНЕРИЙН ШУГАМ СҮЛЖЭЭ, БАРИЛГА БАЙГУУЛАМЖ /ДУЛААН, ЦЭВЭР УСАН ХАНГАМЖ/ Гадна ус, дулааны шугамын дагуугийн зүсэлт /ТХ1-ТХ14/				
	Инженер	Э.Өюунзэрэл	Е.Г.Шифр: DG-03/2021	Масштаб:	Огноо: 2021 он
	Гүйцэтгэсэн	Э.Өюунзэрэл	Т.Г.Шифр:	Зургийн дугаар: ГДГ-32	Хуудас: 82
И-мэйл: durbungun@yahoo.com Утас: +976-99231697, 99956630	Шалгасан	Ч.Маналбаатар			

Гадна ус, дулааны шугамын дагуугийн зүсэлт

Масштаб хэв 1:500 / бос 1:100

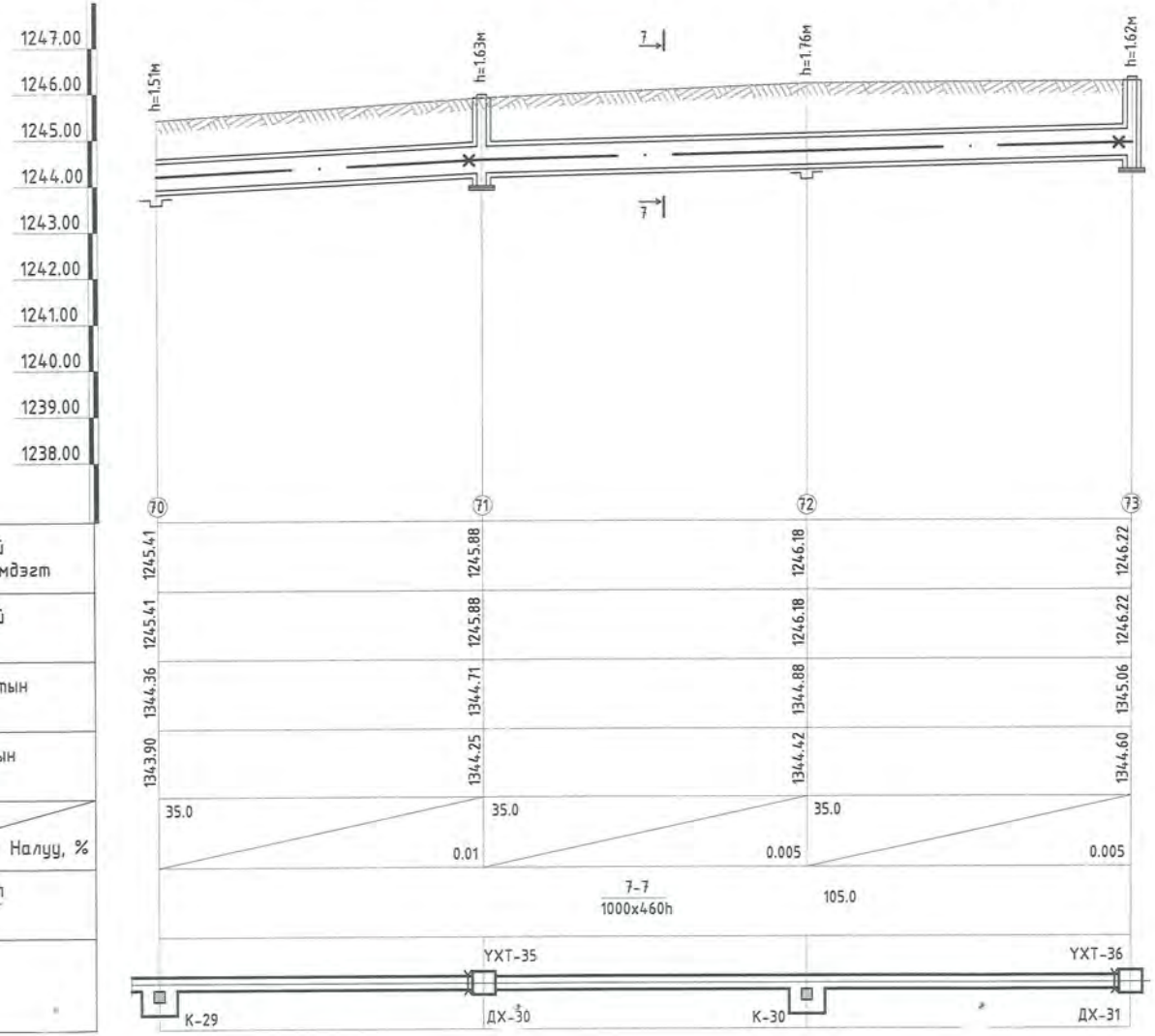

DG ДЭРБЭНГҮҮГ ХХК БАРИЛГЫН ЗӨВЛӨГӨӨ, ТЕХНИКИЙН ХЯНАЛТ	Сүхбаатар аймаг. Дарьганга сум. ИНЖЕНЕРИЙН ШУГАМ СҮЛЖЭЭ, БАРИЛГА БАЙГУУЛАМЖ /ДУЛААН, ЦЭВЭР УСАН ХАНГАМЖ/ Гадна ус, дулааны шугамын дагуугийн зүсэлт				
	Инженер	Э.Оюунэрэл	Е.Г.Шифр: DG-03/2021	Масштаб:	Огноо: 2021 он
	Гүйцэтгэсэн	Э.Оюунэрэл	Т.Г.Шифр:	Зургийн дугаар: ГДГ-33	Хуудас: 82
И-мэйл: durtungun@yahoo.com Утас: +976-99229697, 99956638	Шалгасан	Ч.Маналбаатар			

Гадна ус, дулааны шугамын дагуугийн зүсэлт

Масштаб хэв 1:500 / бос 1:100

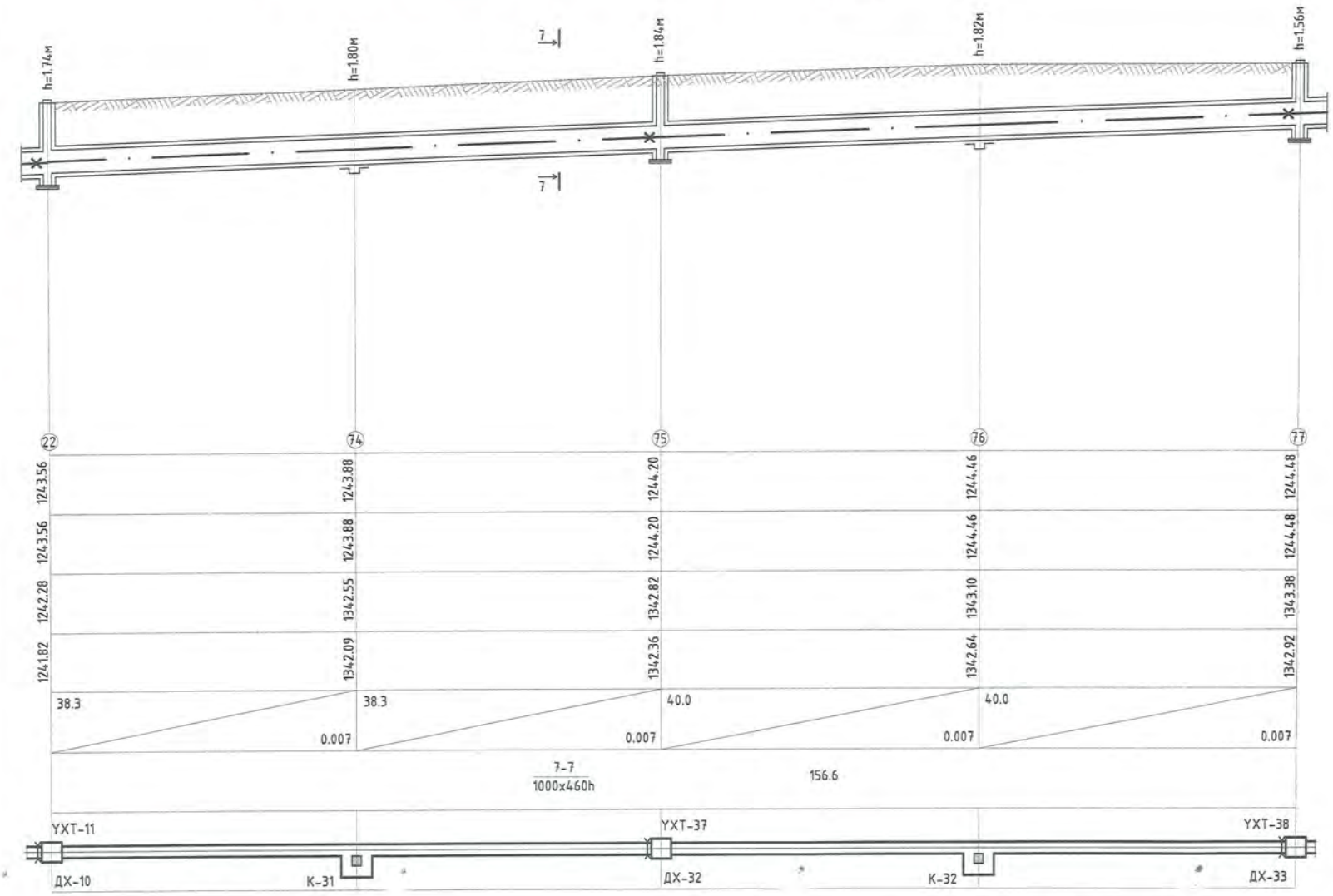

DG "ДАРВЕНГҮҮГ ХХК" БАРИЛГЫН ЗӨВЛӨГӨӨ, ТЕХНИКИЙН ХЯНАЛТ	Сүхбаатар аймаг. Дарьганга сум. ИНЖЕНЕРИЙН ШУГАМ СҮЛЖЭЭ, БАРИЛГА БАЙГУУЛАМЖ /ДУЛААН, ЦЭВЭР УСАН ХАНГАМЖ/ Гадна ус, дулааны шугамын дагуугийн зүсэлт				
	Инженер	Э.Оюунгэрэл	Е.Г.Шифр: DG-03/2021	Масштаб:	Огноо: 2021 он
	Гүйцэтгэсэн	Э.Оюунгэрэл	Т.Г.Шифр:	Зургийн дугаар: ГДГ-34	Хуудас: 82
И-мэйл: Уялдах:	Шалгасан	Ч.Маналбаатар			

Гадна ус, дулааны шугамын дагуугийн зүсэлт

Масштаб хэв 1:500 / бос 1:100

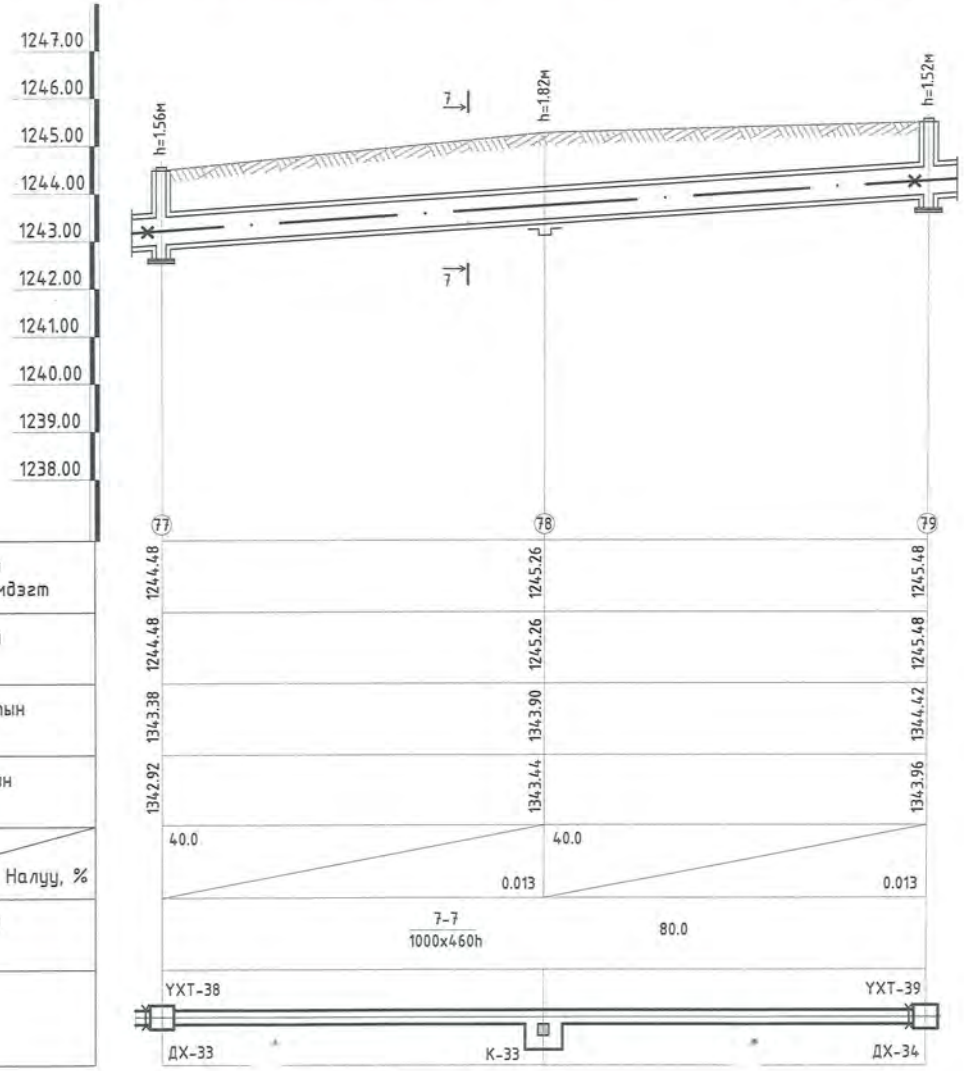

DG "ДӨРӨӨНГҮЙ" ХХК БАРИЛГЫН ЗУРАГ ТӨСӨЛ, ТЕХНИКИЙН ХЯНАЛТ	Сүхбаатар аймаг. Дарьганга сум. ИНЖЕНЕРИЙН ШУГАМ СҮЛЖЭЭ, БАРИЛГА БАЙГУУЛАМЖ /ДУЛААН, ЦЭВЭР УСАН ХАНГАМЖ/				
	Гадна ус, дулааны шугамын дагуугийн зүсэлт				
	Инженер	З.Оюунгэрэл	Е.Г.Шифр: DG-03/2021	Масштаб:	Огноо: 2021 он
	Гүйцэтгэсэн	З.Оюунгэрэл	Т.Г.Шифр:	Зургийн дугаар: ГДГ-35	Хуудас: 82
	Шалгасан	Ч.Маналбаатар			

И-мэйл: durbungun@yahoo.com
Утас: +976-99229877, 99956630

Гадна ус, дулааны шугамын угсралтын тойм

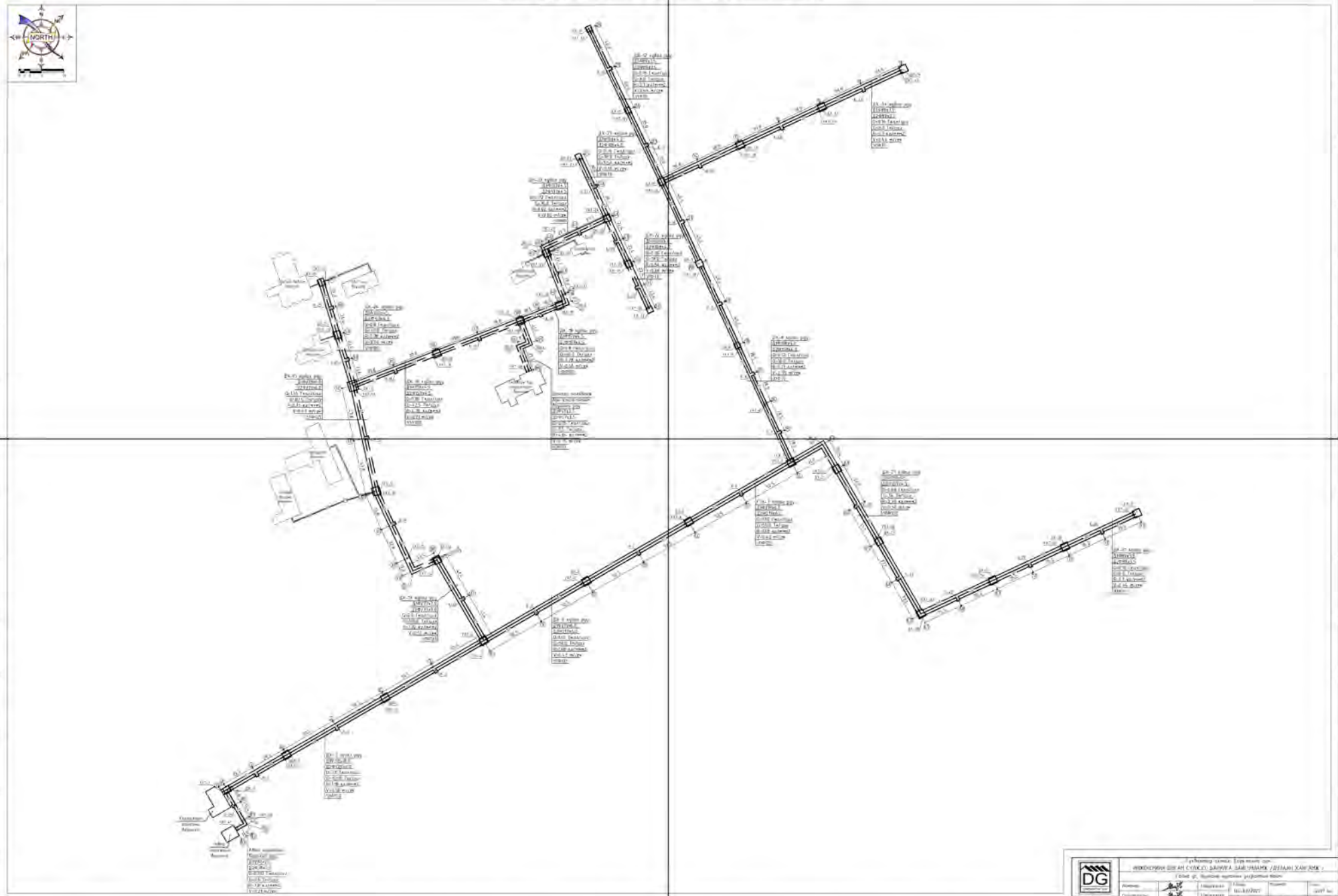

Гүйцэтгэсэн схемийн Ерөнхий зураг					
ИНЖЕНЕРИЙН БҮТЭЦ СУУРЬТАЙ ЗАЛГАА ЗАЙ ГАРАМЖ /ДУЛААНЫ ХАЛУУНЫ/					
Гадна ус, дулааны шугамын угсралтын тойм					
Хянагч:		Гарын үсэг:	Огноо: 10.10.2021	Масштаб:	Хуудас: 1 of 1
Гүйцэтгэгч:		Гарын үсэг:	Огноо:	Зураг/Схемийн дугаар: 1 Б-09	Хувилбар: 02
Зохиогч:		Гарын үсэг:	Огноо:		

ДХ-1 худгийн огтлол 1-1 М1:50

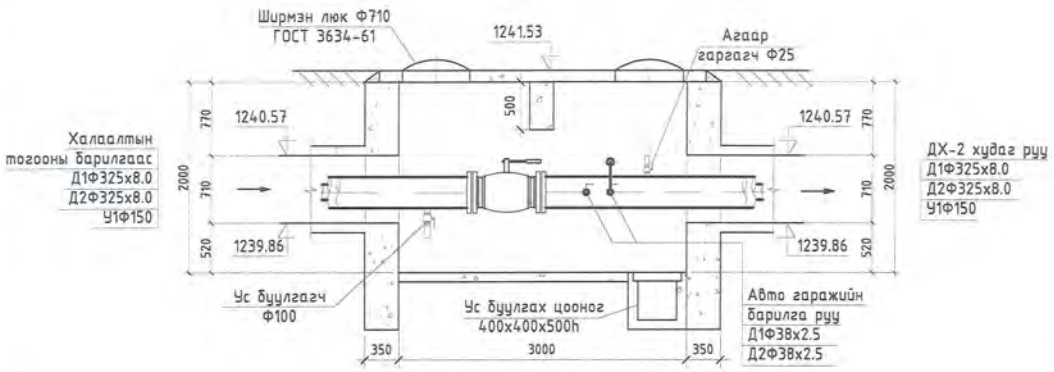

ДХ-1 худгийн байгуулалт М1:50

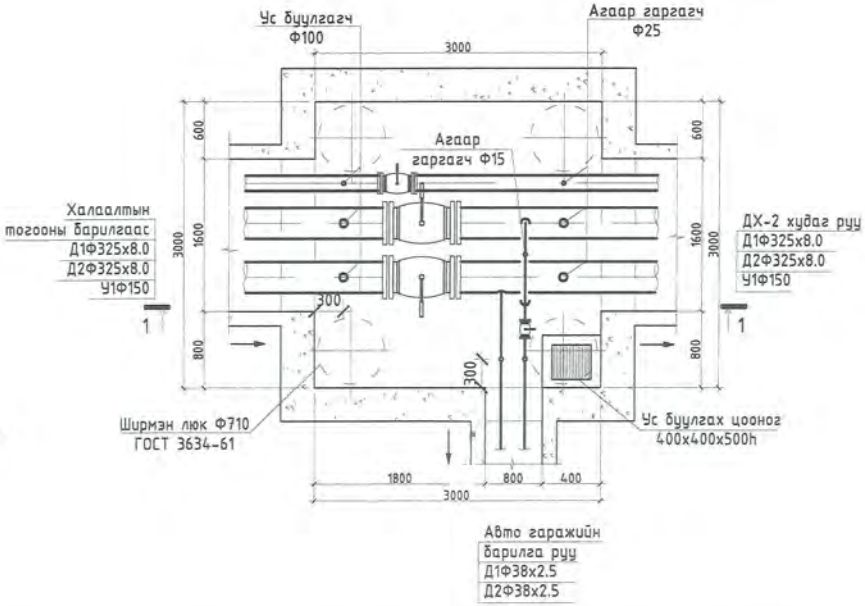

Материалын түүвэр

Д/д	Тэмдэглэгээ	Материалын нэр	Тоо шир	Нэгж жин	Тайлбар
		ДХ-1 худгийн материалын түүвэр			
1	ГОСТ 10704-91	Ган хоолой Dy300	6.0	12.72	у/м
2	ГОСТ 10704-91	Ган хоолой Dy32	4.0	12.72	у/м
3	ГОСТ 3262-91	Цайрдсан ган хоолой Dy150	3.0	12.72	у/м
4	Пенополиуретан бүдгэ=50мм	Хоолойн дулаалга Dy300 Tmax200°C ρ=150кг/м3 q=0.045Вт/м	6.0		у/м
5	Пенополиуретан бүдгэ=50мм	Хоолойн дулаалга Dy32 Tmax200°C ρ=150кг/м3 q=0.045Вт/м	4.0		у/м
6	Пенополиуретан бүдгэ=50мм	Хоолойн дулаалга Dy150 Tmax200°C ρ=150кг/м3 q=0.045Вт/м	3.0		у/м
7		Ус буулгах винтель Ф100	2	5.5	шир
8		Ус буулгах винтель Ф40	1	5.5	шир
9		Ус буулгах винтель Ф15	2	5.5	шир
10		Гагнагдах төгсгөлтэй ган бөмбөлгөн хаалт Ру 2.5 МПа Tmax 200°C Dy300мм	2	21.3	шир
11		Гагнагдах төгсгөлтэй ган бөмбөлгөн хаалт Ру 2.5 МПа Tmax 200°C Dy32мм	2	21.3	шир
8	Шилэн хөвөн	Тоноглолын дулаалга Tmax200°C ρ=150кг/м3 q=0.045Вт/м	3.0		м2
9	Г-991-1 аль-2 вып-2, ТК-6	Цутгамал бетон дулааны худаг /3000х3000х2000h/ ТК-6	1		комп
10		Ширмэн хаалт Ру 2.5 МПа Tmax 200°C Dy150мм	1	21.3	шир
11		Агаар гаргагч Ф25	3		шир
11		Агаар гаргагч Ф15	1		шир

DG "ДАРВАНГУЙ ХХК" БАРИЛГЫН ЗУРАГ, ТӨСӨЛ, ТЕХНИКИЙН КОНСАЛТ	Сүхбаатар аймаг. Дарьганга сум. ИНЖЕНЕРИЙН ШУГАМ СҮЛЖЭЭ, БАРИЛГА БАЙГУУЛАМЖ /ДУЛААН, ЦЭВЭР УСАН ХАНГАМЖ/ ДХ-1 худгийн огтлол 1-1, байгуулалт, материалын түүвэр				
	Инженер	З.Оюунгэрэл	Е.Г.Шифр: DG-03/2021	Масштаб: М1:100	Огноо: 2021 он
	Гүйцэтгэсэн	З.Оюунгэрэл	Т.Г.Шифр:	Зургийн дугаар: ГДГ-37	Хуудас: 82
И-мэйл: durbunguit@yahoo.com Утас: +976-99231677, 99956630	Шалгасан	Ч.Маналаабаатар			

А3

ДХ-2 худгийн огтлол 2-2 М1:50

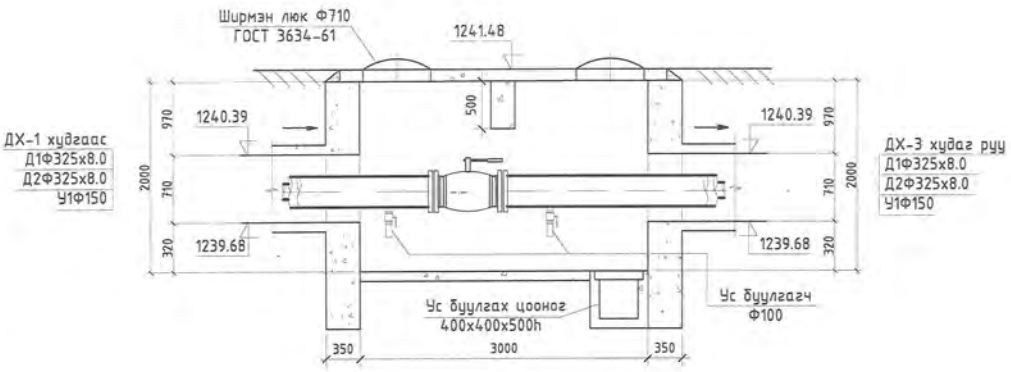

ДХ-2 худгийн байгуулалт М1:50

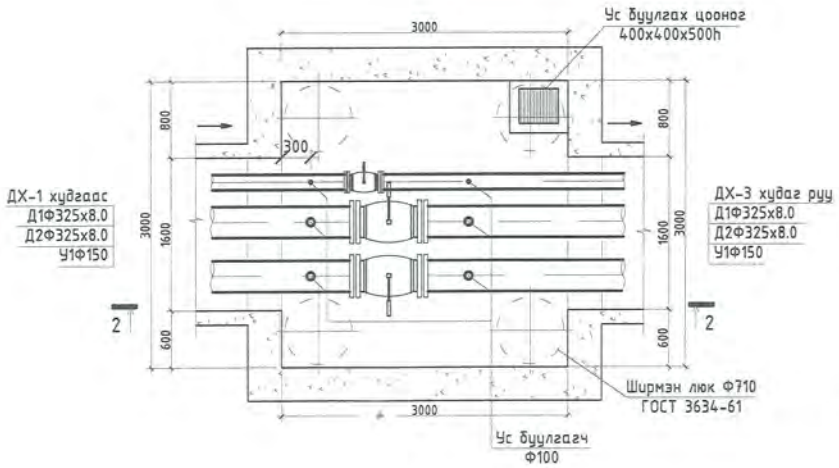

Материалын түүвэр

Д/д	Тэмдэглэгээ	Материалын нэр	Тоо шир	Нэгж жин	Тайлбар
		ДХ-2 худгийн материалын түүвэр			
1	ГОСТ 10704-91	Ган хоолой Dy300	6.0	12.72	у/м
2	ГОСТ 3262-91	Цайрдсан ган хоолой Dy150	3.0	12.72	у/м
3	Пенополиуретан бдул=50мм	Хоолойн дулаалга Dy300 Tmax200°C p=150кг/м3 q=0.045Вт/м	6.0		у/м
4	Пенополиуретан бдул=50мм	Хоолойн дулаалга Dy150 Tmax200°C p=150кг/м3 q=0.045Вт/м	3.0		у/м
5		Ус буулгах винтель Ф100	4	5.5	шир
6		Ус буулгах винтель Ф40	2	5.5	шир
7		Гагнагдах төгсгөлтэй ган бөмбөлгөн хаалт Ру 2.5 МПа Tmax 200°C Dy300мм	2	21.3	шир
8	Шилэн хөвөн	Тоноглолын дулаалга Tmax200°C p=150кг/м3 q=0.045Вт/м	3.0		м2
9	Г-991-1 аль-2 вып-2, ТК-6	Цутгамал бетон дулааны худаг /3000х3000х2000h/ ТК-6	1		комп
10		Ширмэн хаалт Ру 2.5 МПа Tmax 200°C Dy150мм	1	21.3	шир

DG "ДӨРВӨНГҮЙ ХХК" БАРИЛГЫН ЗУРАГ ТООЦОО, ТЕХНИКИЙН ХЯНАЛТ	Сүхбаатар аймаг. Дарьганга сум. ИНЖЕНЕРИЙН ШУГАМ СҮЛЖЭЭ, БАРИЛГА БАЙГУУЛАМЖ /ДУЛААН, ЦЭВЭР УСАН ХАНГАМЖ/ ДХ-2 худгийн огтлол 2-2, байгуулалт, материалын түүвэр				
	Инженер	З.Оюунгэрэл	Е.Г.Шифр: DG-03/2021	Масштаб: М1:100	Огноо: 2021 он
	Гүйцэтгэсэн	З.Оюунгэрэл	Т.Г.Шифр:	Зургийн дугаар: ГДГ-38	Хуудас: 82
Х-мэйл: durbungin@yahoo.com Утас: +976-99231693; 99996630	Шалгасан	Ч.Маналбаатар			

А3

ДХ-3 худгийн огтлол 3-3 М1:50

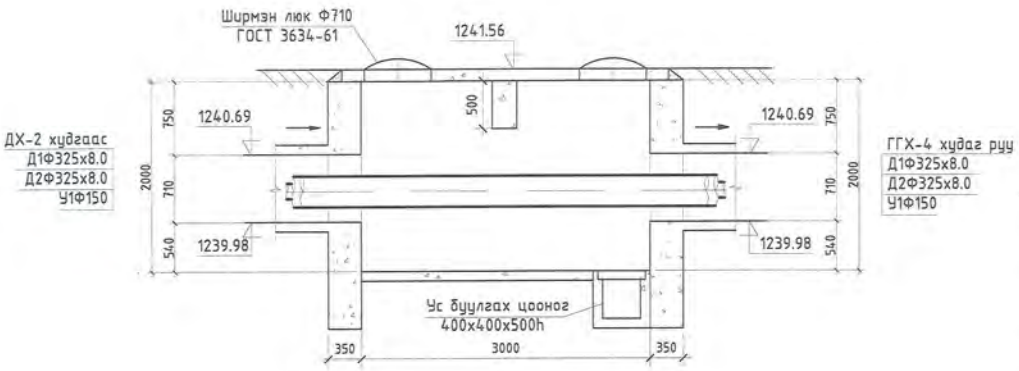

Материалын түүвэр

Д/д	Тэмдэглэгээ	Материалын нэр	Тоо шир	Нэгж жин	Тайлбар
		ДХ-3 худгийн материалын түүвэр			
1	ГОСТ 10704-91	Ган хоолой Dy300	6.0	12.72	у/м
2	ГОСТ 3262-91	Цайрдсан ган хоолой Dy150	3.0	12.72	у/м
3	Пенополиуретан бүдүүн=50мм	Хоолойн дулаалга Dy300 Tmax200°C ρ=150кг/м3 q=0.0458т/м	6.0		у/м
4	Пенополиуретан бүдүүн=50мм	Хоолойн дулаалга Dy150 Tmax200°C ρ=150кг/м3 q=0.0458т/м	3.0		у/м
5	Г-991-1 аль-2 вып-2, ТК-6	Цутгамал бетон дулааны худаг /3000х3000х2000h/ ТК-6	1		комп

ДХ-3 худгийн байгуулалт М1:50

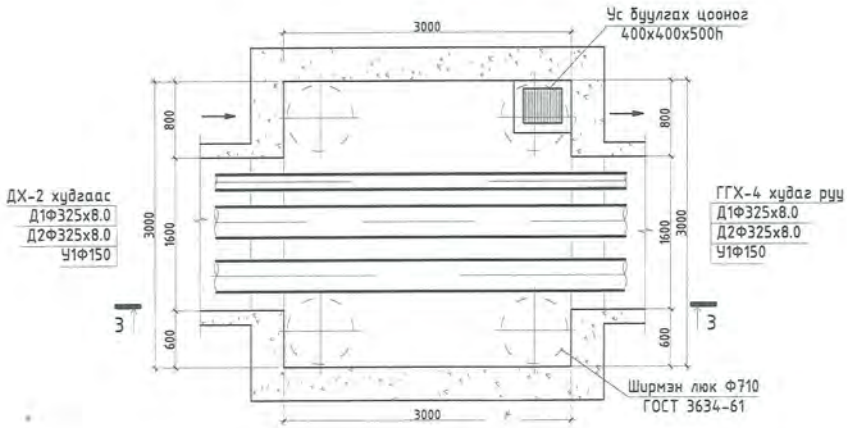

DG "ДАРЬГАНГУН" ХХК БАРИЛГЫН ҮЙЛДВЭР, ТЕХНИКИЙН ХЭЛБЭР	Сүхбаатар аймаг. Дарьганга сум. ИНЖЕНЕРИЙН ШУГАМ СҮЛЖЭЭ, БАРИЛГА БАЙГУУЛАМЖ /ДУЛААН, ЦЭВЭР УСАН ХАНГАМЖ/ ДХ-3 худгийн огтлол 3-3, байгуулалт, материалын түүвэр				
	Инженер	Э.Оюунгэрэл	Е.Г.Шифр: DG-03/2021	Масштаб: М1:100	Огноо: 2021 он
	Гүйцэтгэсэн	Э.Оюунгэрэл	Т.Г.Шифр:	Зургийн дугаар: ГДГ-39	Хуудас: 82
Х-хаяг: darbungun@yahoo.com Утас: +976-99231697, 99956630	Шалгасан	Ч.Маналбаатар			

А3

ГГХ-4 худгийн огтлол 4-4 М1:50

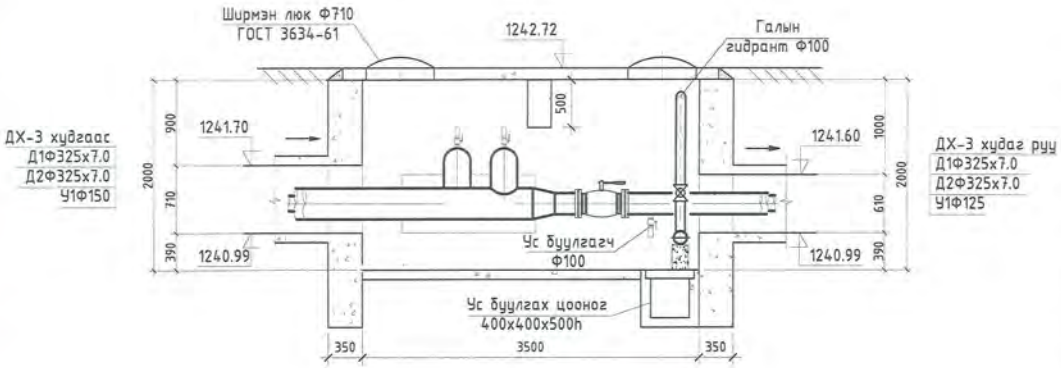

ГГХ-4 худгийн байгуулалт М1:50

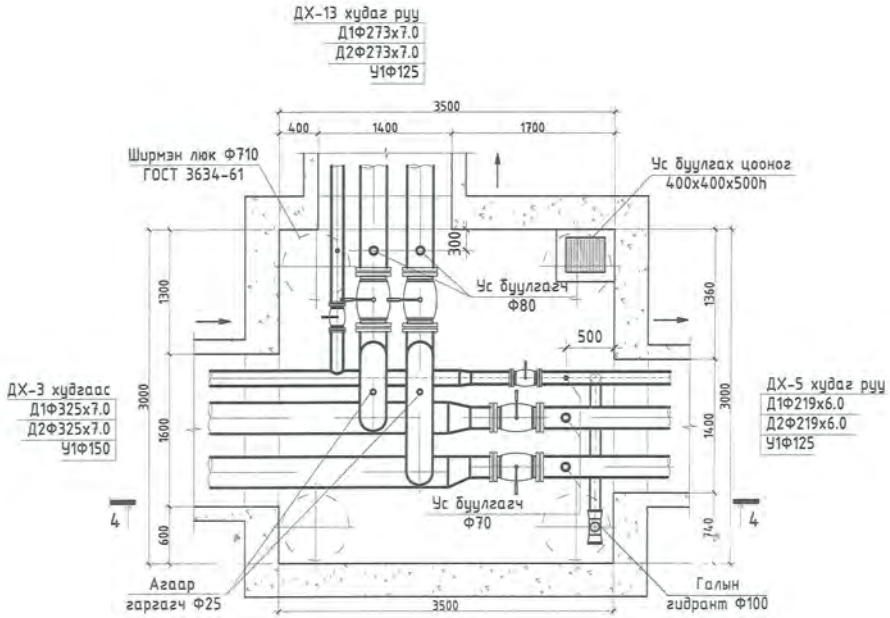

Материалын түүвэр

Д/д	Тэмдэглэгээ	Материалын нэр	Тоо шир	Нэгж жин	Тайлбар
		ДХ-4 худгийн материалын түүвэр			
1	ГОСТ 10704-91	Ган хоолой Dy300	4.0	12.72	у/м
2	ГОСТ 10704-91	Ган хоолой Dy250	6.0	12.72	у/м
3	ГОСТ 10704-91	Ган хоолой Dy200	3.0	12.72	у/м
4	ГОСТ 3262-91	Цайрдсан ган хоолой Dy150	3.5	12.72	у/м
5	ГОСТ 3262-91	Цайрдсан ган хоолой Dy125	2.0	12.72	у/м
6	ГОСТ 3262-91	Цайрдсан ган хоолой Dy100	1.5	12.72	у/м
7	Пенополиуретан бүдүүн=50мм	Хоолойн дулаалга Dy300 Tmax200°C ρ=150кг/м3 q=0.045Вт/м	4.0		у/м
8	Пенополиуретан бүдүүн=50мм	Хоолойн дулаалга Dy250 Tmax200°C ρ=150кг/м3 q=0.045Вт/м	6.0		у/м
9	Пенополиуретан бүдүүн=50мм	Хоолойн дулаалга Dy200 Tmax200°C ρ=150кг/м3 q=0.045Вт/м	3.0		у/м
10	Пенополиуретан бүдүүн=50мм	Хоолойн дулаалга Dy150 Tmax200°C ρ=150кг/м3 q=0.045Вт/м	3.5		у/м
11	Пенополиуретан бүдүүн=50мм	Хоолойн дулаалга Dy125 Tmax200°C ρ=150кг/м3 q=0.045Вт/м	1.5		у/м
12	Пенополиуретан бүдүүн=50мм	Хоолойн дулаалга Dy100 Tmax200°C ρ=150кг/м3 q=0.045Вт/м	1.5		у/м
13		Газнагдах тогсгөлтэй ган бөмбөлгөн хаалт Ру 2.5 МПа Tmax 200°C Dy250мм	2	21.3	шир
14		Газнагдах тогсгөлтэй ган бөмбөлгөн хаалт Ру 2.5 МПа Tmax 200°C Dy200мм	2	21.3	шир
15		Ширмэн хаалт Ру 2.5 МПа Tmax 200°C Dy125мм	2	21.3	шир
16	Г-991-1 аль-2 вып-2, ТК-7	Цутгамал бетон дулааны худаг /3500х3000х2000h/ ТК-7	1		комп
17		Ус буулгах винтель Ф80	2	5.5	шир
18		Ус буулгах винтель Ф70	2	5.5	шир
19		Ус буулгах винтель Ф40	2	5.5	шир
20	Шилэн хөвөн	Тоноглолын дулаалга Tmax200°C ρ=150кг/м3 q=0.045Вт/м	5.0		м2
21		Агаар гаргагч Ф25	2		шир
22		Ган шилжүүр Ф300-Ф200	2		шир
23		Ган отвод Ф250	6		шир
24		Галын гидрант L=1500	1		шир

DG ДАРВЕНГИЙН ХХК БАРИЛГЫН ЗӨВЛ. ТӨСӨЛ, ТЕХНИКИЙН ХЯНАЛТ	Сүхбаатар аймаг, Дарьганга сум. ИНЖЕНЕРИЙН ШУГАМ СҮЛЖЭЭ, БАРИЛГА БАЙГУУЛАМЖ /ДУЛААН, ЦЭВЭР УСАН ХАНГАМЖ/ ДХ-4 худгийн огтлол 4-4, байгуулалт, материалын түүвэр				
	Инженер	З.Оюунгэрэл	Е.Г.Шифр: DG-03/2021	Масштаб: М1:100	Огноо: 2021 он
	Гүйцэтгэсэн	З.Оюунгэрэл	Т.Г.Шифр:	Зургийн дугаар: ГДГ-40	Хуудас: 82
И-мэйл: durbungun@yahoo.com Утас: +976-99291697, 99956630	Шалгасан	Ч.Манлайбаатар			

ДХ-5 худгийн огтлол 5-5 М1:50

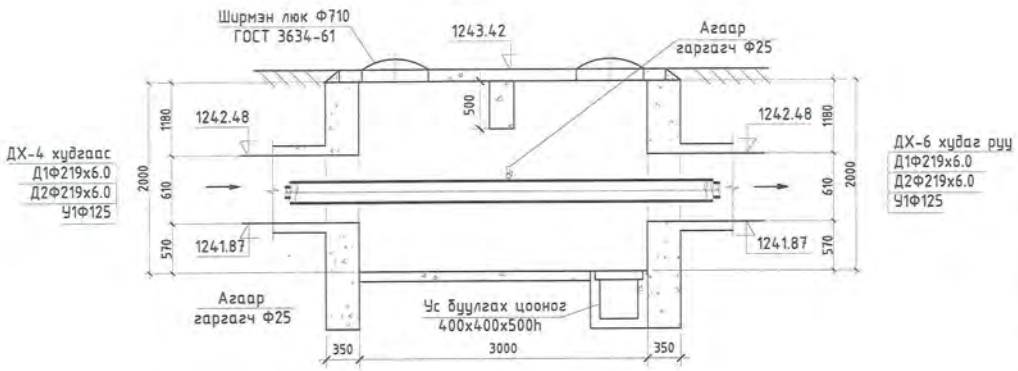

Материалын түүвэр

Д/д	Тэмдэглэгээ	Материалын нэр	Тоо шир	Нэгж жин	Тайлбар
		ДХ-5 худгийн материалын түүвэр			
1	ГОСТ 10704-91	Ган хоолой Dy200	6.0	12.72	у/м
2	ГОСТ 3262-91	Цайрдсан ган хоолой Dy125	3.0	12.72	у/м
3	Пенополиуретан бүдүл=50мм	Хоолойн дулаалга Dy200 Tmax200°C ρ=150кг/м3 q=0.0458т/м	6.0		у/м
4	Пенополиуретан бүдүл=50мм	Хоолойн дулаалга Dy125 Tmax200°C ρ=150кг/м3 q=0.0458т/м	3.0		у/м
5	Г-991-1 аль-2 вып-2, ТК-6	Цутгамал бетон дулааны худаг /3000х3000х2000h/ ТК-6	1		комп
5		Агаар гаргагч Ф25	3		шир

ДХ-5 худгийн байгуулалт М1:50

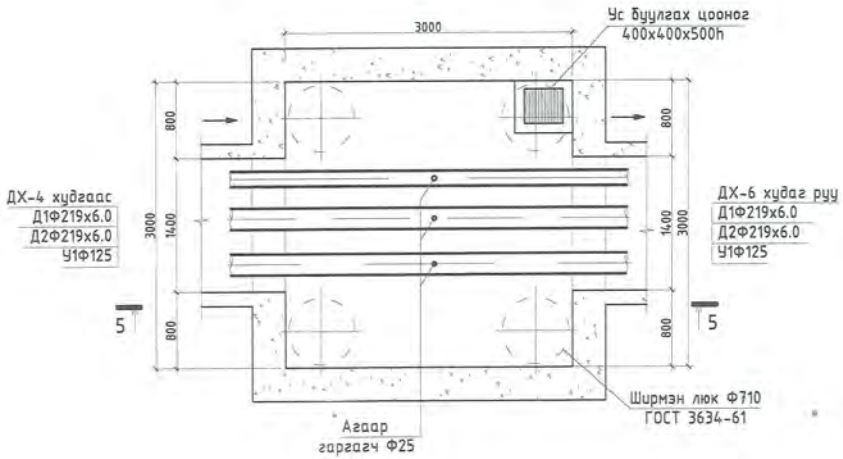

DG "ДӨРВӨНГҮН" ХХК БАРИЛГЫН ЗӨВШӨЛ, ТЕХНИКИЙН ХЯНАЛТ	Сүхбаатар аймаг. Дарьганга сум. ИНЖЕНЕРИЙН ШУГАМ СҮЛЖЭЭ, БАРИЛГА БАЙГУУЛАМЖ /ДУЛААН, ЦЭВЭР УСАН ХАНГАМЖ/ ДХ-5 худгийн огтлол 5-5, байгуулалт, материалын түүвэр				
	Инженер	Э.Оюунгэрэл	Е.Г.Шифр: DG-03/2021	Масштаб: М1:100	Огноо: 2021 он
	Гүйцэтгэсэн	Э.Оюунгэрэл	Т.Г.Шифр:	Зургийн дугаар: ГДГ-41	Хуудас: 82
И-мэйл: durtungun@yahoo.com Утас: +976-99231691, 95956630	Шалгасан	Ч.Маналбаатар			

ДХ-6 худгийн огтлол 6-6 М1:50

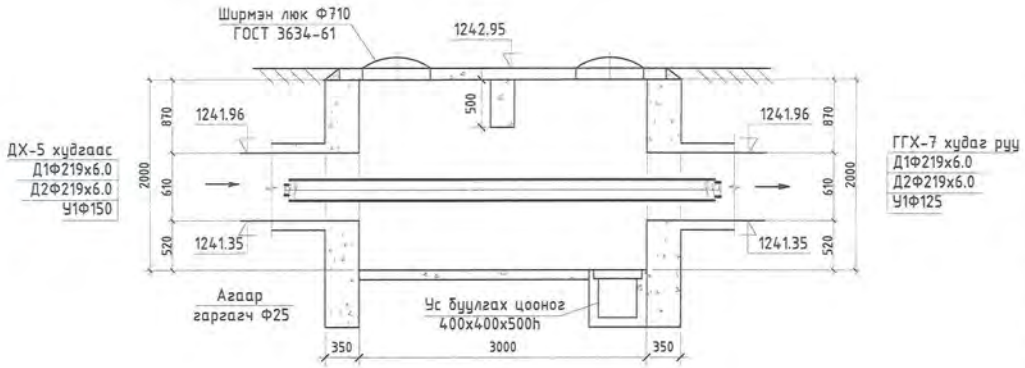

Материалын түүвэр

Д/д	Тэмдэглэгээ	Материалын нэр	Тоо шир	Нэгж жин	Тайлбар
		ДХ-6 худгийн материалын түүвэр			
1	ГОСТ 10704-91	Ган хоолой Dy200	6.0	12.72	у/м
2	ГОСТ 3262-91	Цайрдсан ган хоолой Dy125	3.0	12.72	у/м
3	Пенополиуретан бүдүүн=50мм	Хоолойн дулаалга Dy200 Тмах200°С р=150кг/м3 q=0.0458т/м	6.0		у/м
4	Пенополиуретан бүдүүн=50мм	Хоолойн дулаалга Dy125 Тмах200°С р=150кг/м3 q=0.0458т/м	3.0		у/м
5	Г-991-1 аль-2 вып-2, ТК-6	Цутгамал бетон дулааны худаг /3000х3000х2000h/ ТК-6	1		комп

ДХ-6 худгийн байгуулалт М1:50

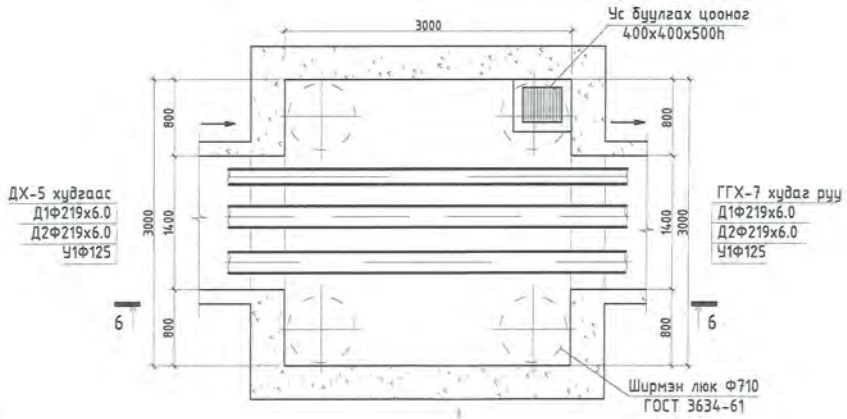

DG "ДАРВЕНГУН" ХХК БАРИЛГЫН ЗӨВЛӨГӨӨ, ТЕХНИКИЙН ХЯНАЛТ И-мэйл: durbungun@yahoo.com Утас: +976-99231697, 99956630	Сүхбаатар аймаг. Дарьганга сум. ИНЖЕНЕРИЙН ШУГАМ СҮЛЖЭЭ, БАРИЛГА БАЙГУУЛАМЖ /ДУЛААН, ЦЭВЭР УСАН ХАНГАМЖ/ ДХ-6 худгийн огтлол 6-6, байгуулалт, материалын түүвэр				
	Инженер	З.Оюунгэрэл	Е.Г.Шифр: DG-03/2021	Масштаб: М1:100	Огноо: 2021 он
	Гүйцэтгэсэн	З.Оюунгэрэл	Т.Г.Шифр:	Зургийн дугаар: ГДГ-42	Хуудас: 82
	Шалгасан	Ч.Маналбаатар			

А3

ГГХ-7 худгийн огтлол 7-7 М1:50

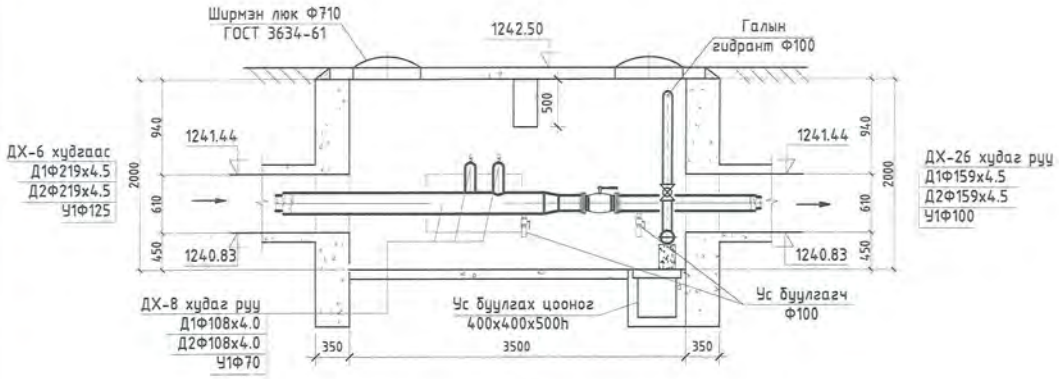

ГГХ-7 худгийн байгуулалт М1:50

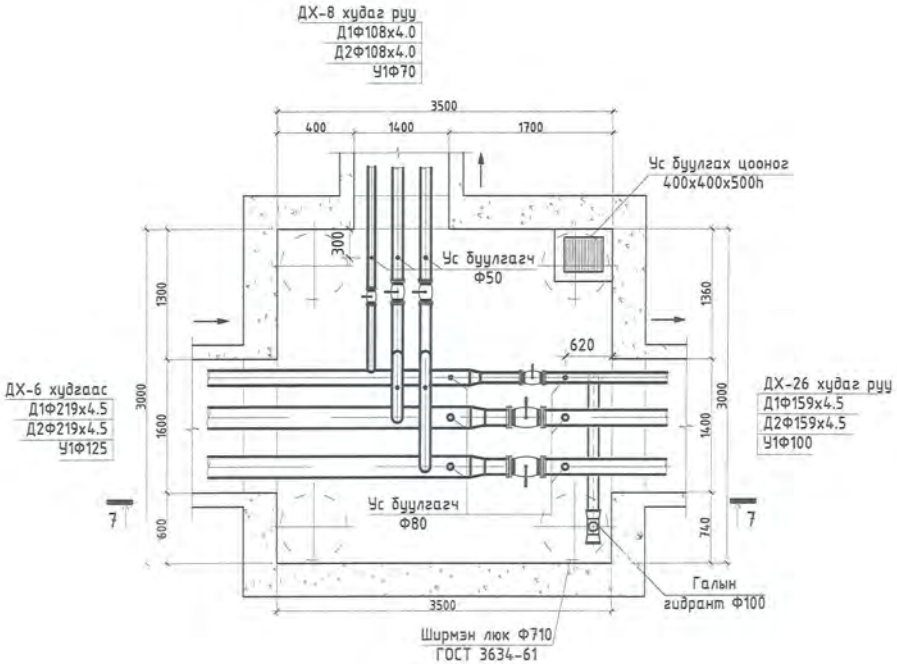

Материалын түүвэр

Д/д	Тэмдэглэгээ	Материалын нэр	Тоо шир	Нэгж жин	Тайлбар
		ГГХ-7 худгийн материалын түүвэр			
1	ГОСТ 10704-91	Ган хоолой Dy200	4.0	12.72	у/м
2	ГОСТ 10704-91	Ган хоолой Dy150	3.0	12.72	у/м
3	ГОСТ 10704-91	Ган хоолой Dy100	6.0	12.72	у/м
4	ГОСТ 3262-91	Цайрдсан ган хоолой Dy125	2.0	12.72	у/м
5	ГОСТ 3262-91	Цайрдсан ган хоолой Dy100	3.0	12.72	у/м
6	ГОСТ 3262-91	Цайрдсан ган хоолой Dy70	1.5	12.72	у/м
7	Пенополиуретан бүдгэ=50мм	Хоолойн дулаалга Dy200 Tmax200°C ρ=150кг/м3 q=0.0458т/м	4.0		у/м
8	Пенополиуретан бүдгэ=50мм	Хоолойн дулаалга Dy150 Tmax200°C ρ=150кг/м3 q=0.0458т/м	3.0		у/м
9	Пенополиуретан бүдгэ=50мм	Хоолойн дулаалга Dy125 Tmax200°C ρ=150кг/м3 q=0.0458т/м	2.0		у/м
10	Пенополиуретан бүдгэ=50мм	Хоолойн дулаалга Dy100 Tmax200°C ρ=150кг/м3 q=0.0458т/м	9.0		у/м
11	Пенополиуретан бүдгэ=50мм	Хоолойн дулаалга Dy70 Tmax200°C ρ=150кг/м3 q=0.0458т/м	1.5		у/м
12		Гагнагдах төгсгөлтэй ган бөмбөлгөн хаалт Ру 2.5 МПа Tmax 200°C Dy150мм	2	21.3	шир
13		Гагнагдах төгсгөлтэй ган бөмбөлгөн хаалт Ру 2.5 МПа Tmax 200°C Dy100мм	2	21.3	шир
14		Ширмэн хаалт Ру 2.5 МПа Tmax 200°C Dy100мм	1	21.3	шир
15		Ширмэн хаалт Ру 2.5 МПа Tmax 200°C Dy70мм	1	21.3	шир
16	Г-991-1 аль-2 вып-2, ТК-7	Цутгамал бетон дулааны худаг /3500х3000х2000h/ ТК-7	1		комп
17		Ус буулгах винтель Ф80	4	5.5	шир
18		Ус буулгах винтель Ф40	5	5.5	шир
19	Шилэн хөвөн	Тоноглолын дулаалга Tmax200°C ρ=150кг/м3 q=0.0458т/м	3.0		м2
20		Агаар гаргагч Ф20	2		шир
21		Ган шилжүүр Ф200-Ф150	2		шир
22		Ган шилжүүр Ф125-Ф100	1		шир
23		Ган отвод Ф100	6		шир
24		Галын гидрант L=1500	1		шир

"ДАРВӨНГҮЙ" ХХК
БАРИЛГЫН ЗӨВЛӨГӨӨ, ТЕХНИКИЙН ХЯНАЛТ
И-мэйл: darbungui@yahoo.com
Утас: +976-99231697; 99956630

Сухбаатар аймаг. Дарьганга сум.
ИНЖЕНЕРИЙН ШУГАМ СҮЛЖЭЭ, БАРИЛГА БАЙГУУЛАМЖ /ДУЛААН, ЦЭВЭР УСАН ХАНГАМЖ/
ДХ-7 худгийн огтлол 7-7, байгуулалт, материалын түүвэр

Инженер		З.Оюунгэрэл	Е.Г.Шифр: DG-03/2021	Масштаб: М1:100	Огноо: 2021 он
Гүйцэтгэсэн		З.Оюунгэрэл	Т.Г.Шифр:	Зургийн дугаар: ГДГ-43	Хуудас: 82
Шалгасан		Ч.Маналбаатар			

ДХ-8 худгийн огтлол 8-8 М1:50

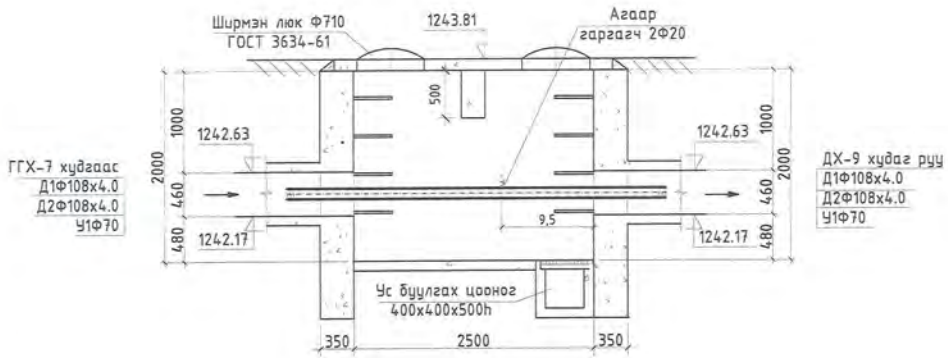

ДХ-8 худгийн байгуулалт М1:50

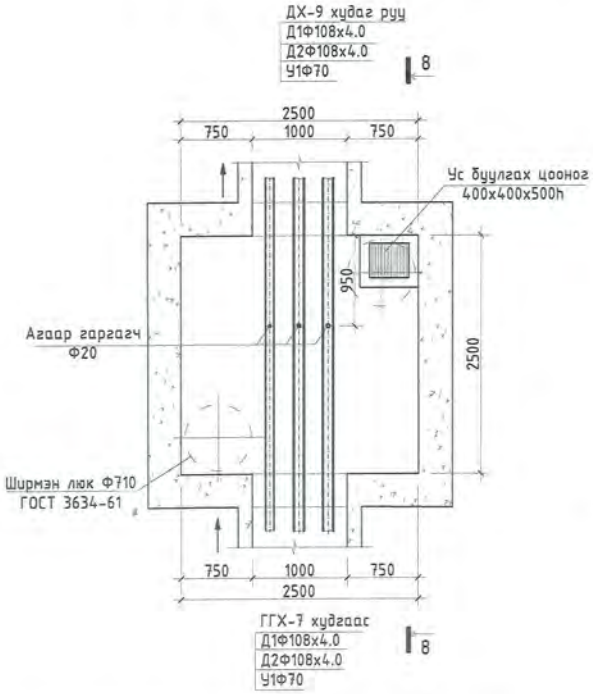

Материалын түүвэр

Д/д	Тэмдэглэгээ	Материалын нэр	Тоо шир	Нэгж жин	Тайлбар
		ДХ-8 худгийн материалын түүвэр			
1	ГОСТ 10704-91	Ган хоолой Dy100	5.0	12.72	у/м
2	ГОСТ 3262-91	Цайрдсан ган хоолой Dy70	2.5	12.72	у/м
3	Пенополиуретан бүдүүн=50мм	Хоолойн дулаалга Dy100 Tmax200°C ρ=150кг/м3 q=0.0458т/м	5.0		у/м
4	Пенополиуретан бүдүүн=50мм	Хоолойн дулаалга Dy70 Tmax200°C ρ=150кг/м3 q=0.0458т/м	2.5		у/м
5	Г-991-1 аль-2 вып-2, ТК-4	Цутгамал бетон дулааны худаг /2500х2500х2000h/ ТК-4	1		комп
6		Агаар гаргагч Ф20	3		шир

Сухбаатар аймаг. Дарьганга сум.

ИНЖЕНЕРИЙН ШУГАМ СҮЛЖЭЭ, БАРИЛГА БАЙГУУЛАМЖ /ДУЛААН, ЦЭВЭР УСАН ХАНГАМЖ/

ДХ-8 худгийн огтлол 8-8, байгуулалт, материалын түүвэр

DG ДАРЬГАНГУЙ ХХК

БАРИЛГЫН ЗӨВЛӨГӨӨ, ТЕХНИКИЙН ХЯНАЛТ

И-мэйл: darbanguin@yahoo.com
Утас: +976-99221677, 95956630

Инженер		Э.Оюунгэрэл	Е.Г.Шифр: DG-03/2021	Масштаб:	Огноо: 2021 он
Гүйцэтгэсэн		Э.Оюунгэрэл	Т.Г.Шифр:	Зургийн дугаар: ГДГ-44	Хуудас: 82
Шалгасан		Ч.Маналбаатар			

A3

ДХ-9 худгийн огтлол 9-9 М1:50

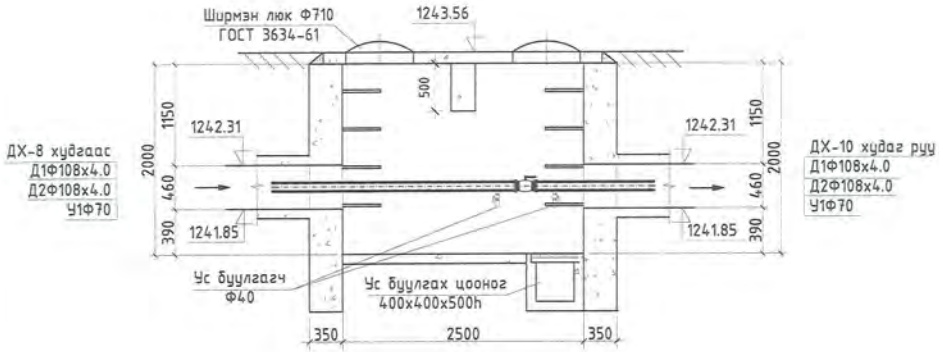

ДХ-9 худгийн байгуулалт М1:50

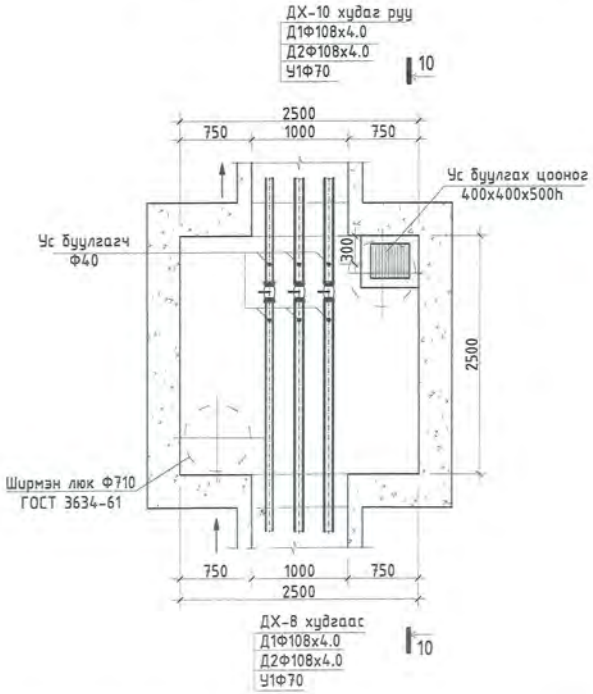

Материалын түүвэр

Д/д	Тэмдэглэгээ	Материалын нэр	Тоо шир	Нэгж жин	Тайлбар
		ДХ-10 худгийн материалын түүвэр			
1	ГОСТ 10704-91	Ган хоолой Dy100	5.0	12.72	у/м
2	ГОСТ 3262-91	Цайрдсан ган хоолой Dy70	2.5	12.72	у/м
3	Пенополиуретан бүдүүн=50мм	Хоолойн дулаалга Dy100 Tmax200°C ρ=150кг/м3 q=0.0458т/м	5.0		у/м
4	Пенополиуретан бүдүүн=50мм	Хоолойн дулаалга Dy70 Tmax200°C ρ=150кг/м3 q=0.0458т/м	2.5		у/м
5	Г-991-1 аль-2 вып-2, ТК-4	Цутгамал бетон дулааны худаг /2500х2500х2000h/ ТК-4	1		комп
6		Ус буулгагч Ф40	6		шир
7		Гагнагдах төгсгөлтэй ган бөмбөлгөн хаалт Ру 2.5 МПа Tmax 200°C Dy100мм	2	21.3	шир
8		Ширмэн хаалт Ру 2.5 МПа Tmax 200°C Dy70мм	1	21.3	шир

"ДӨРВӨНГҮҮН" ХХК ДАРИГАНГА ДҮРЭГ ТӨСӨЛ, ТЕХНИКИЙН ХЯНАЛТ И-мэйл: durbungun@yahoo.com Утас: +976-99235697, 99956630	Сухбаатар аймаг. Дарьганга сум. ИНЖЕНЕРИЙН ШУГАМ СҮЛЖЭЭ, БАРИЛГА БАЙГУУЛАМЖ /ДУЛААН, ЦЭВЭР УСАН ХАНГАМЖ/ ДХ-9 худгийн огтлол 9-9, байгуулалт, материалын түүвэр				
	Инженер	Э.Оюунэрэл	Е.Г.Шифр: DG-03/2021	Масштаб:	Огноо: 2021 он
	Гүйцэтгэсэн	Э.Оюунэрэл	Т.Г.Шифр:	Зургийн дугаар: ГДГ-45	Хуудас: 82
	Шалгасан	Ч.Маналбаатар			

ДХ-10 худгийн огтлол 10-10 М1:50

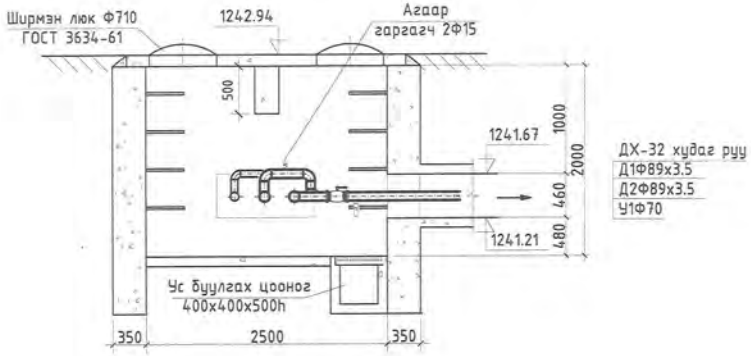

ДХ-10 худгийн байгуулалт М1:50

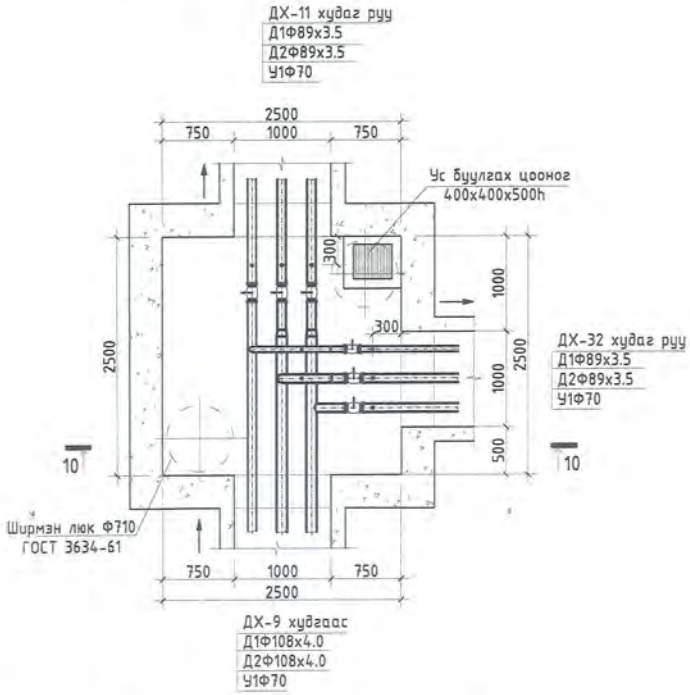

Материалын түүвэр

Д/д	Тэмдэглэгээ	Материалын нэр	Тоо шир	Нэгж жин	Тайлбар
		ДХ-9 худгийн материалын түүвэр			
1	ГОСТ 10704-91	Ган хоолой Dy100	3.0	12.72	у/м
2	ГОСТ 10704-91	Ган хоолой Dy80	5.0	12.72	у/м
3	ГОСТ 3262-91	Цайрдсан ган хоолой Dy70	5.0	12.72	у/м
4	Пенополиуретан бүдүүн=50мм	Хоолойн дулаалга Dy100 Тмах200°С р=150кг/м3 q=0.0458т/м	3.0		у/м
5	Пенополиуретан бүдүүн=50мм	Хоолойн дулаалга Dy80 Тмах200°С р=150кг/м3 q=0.0458т/м	5.0		у/м
6	Пенополиуретан бүдүүн=50мм	Хоолойн дулаалга Dy70 Тмах200°С р=150кг/м3 q=0.0458т/м	5.0		у/м
7		Гагнагдах төгсгөлтэй ган бөмбөлгөн хаалт Ру 2.5 МПа Тмах 200°С Dy80мм	4	21.3	шир
8		Ширмэн хаалт Ру 2.5 МПа Тмах 200°С Dy70мм	2	21.3	шир
9	Г-991-1 аль-2 вып-2, ТК-4	Цутгамал бетон дулааны худаг /2500х2500х2000h/ ТК-4	1		комп
10		Ус буулгах винтель Ф32	6	5.5	шир
11	Шилэн хөвөн	Тоноглолын дулаалга Тмах200°С р=150кг/м3 q=0.0458т/м	2.0		м2
12		Агаар гаргагч Ф15	2		шир
13		Ган шилжвэр Ф100-Ф80	2		шир
14		Ган отвод Ф80	3		шир
15		Ган отвод Ф70	3		шир

DG ДӨРВӨНГҮҮГ ХХК БАРИЛГЫН ХУРАГ ТӨСӨЛ, ТЕХНИКИЙН ХЯНАЛТ	Сүхбаатар аймаг. Дарьганга сум. ИНЖЕНЕРИЙН ШУГАМ СҮЛЖЭЭ, БАРИЛГА БАЙГУУЛАМЖ /ДУЛААН, ЦЭВЭР УСАН ХАНГАМЖ/ ДХ-10 худгийн огтлол 10-10, байгуулалт, материалын түүвэр				
	Инженер	Э.Оюунгэрэл	Е.Г.Шифр: DG-03/2021	Масштаб:	Огноо: 2021 он
	Гүйцэтгэсэн	Э.Оюунгэрэл	Т.Г.Шифр:	Зургийн дугаар: ГДГ-46	Хуудас: 82
Имэйл: durbungun@yahoo.com Утас: +976-99231973, 99996638	Шалгасан	Ч.Манлайбаатар			

ДХ-11 худгийн огтлол 11-11 М1:50

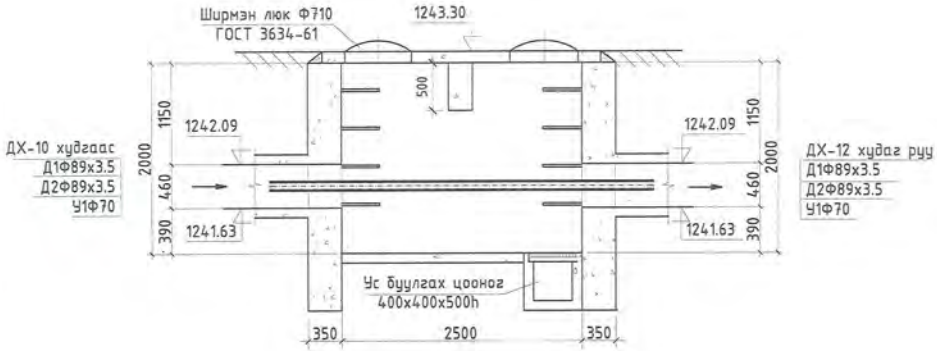

ДХ-11 худгийн байгуулалт М1:50

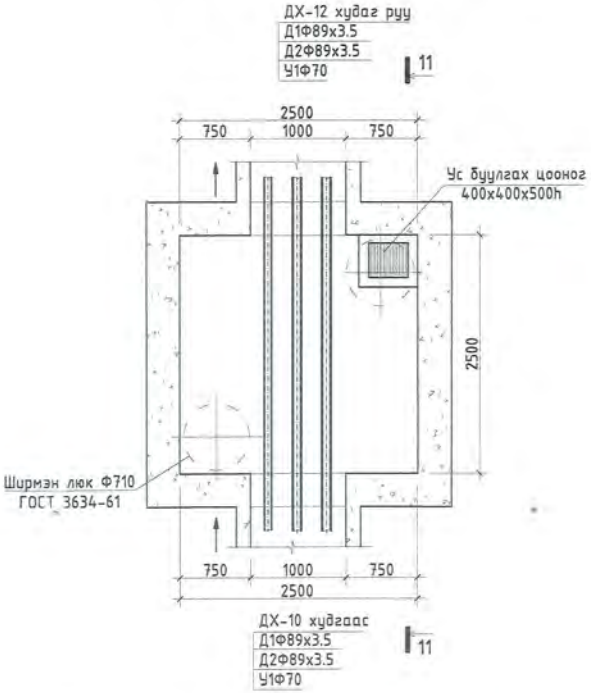

Материалын түүвэр

Д/д	Тэмдэглэгээ	Материалын нэр	Тоо шир	Нэгж жин	Тайлбар
		ДХ-11 худгийн материалын түүвэр			
1	ГОСТ 10704-91	Ган хоолой Dy80	5.0	12.72	у/м
2	ГОСТ 3262-91	Цайрдсан ган хоолой Dy70	2.5	12.72	у/м
3	Пенополиуретан бүдүүн=50мм	Хоолойн дулаалга Dy80 Тмах200°С р=150кг/м3 q=0.0458т/м	5.0		у/м
4	Пенополиуретан бүдүүн=50мм	Хоолойн дулаалга Dy70 Тмах200°С р=150кг/м3 q=0.0458т/м	2.5		у/м
5	Г-991-1 аль-2 бүл-2, ТК-4	Цутгамал бетон дулааны худаг /2500х2500х2000h/ ТК-4	1		комп

Сүхбаатар аймаг. Дарьганга сум.
ИНЖЕНЕРИЙН ШУГАМ СҮЛЖЭЭ, БАРИЛГА БАЙГУУЛАМЖ /ДУЛААН, ЦЭВЭР УСАН ХАНГАМЖ/
ДХ-11 худгийн огтлол 11-11, байгуулалт, материалын түүвэр

"ДӨРВӨНГҮҮР ХХК"
ЗАРИЙГУЙ ЗУРАГ, ТӨСӨЛ, ТЕХНИКИЙН ХЯНАЛТ
И-мэйл: durbungun@yahoo.com
Утас: +976-99235697, 99956630

Инженер		Э.Оюунгэрэл	Е.Г.Шифр: DG-03/2021	Масштаб:	Огноо: 2021 он
Гүйцэтгэсэн		Э.Оюунгэрэл	Т.Г.Шифр:	Зургийн дугаар: ГДГ-47	Хуудас: 82
Шалгасан		Ч.Маналбаатар			

ДХ-12 худгийн огтлол 12-12 М1:50

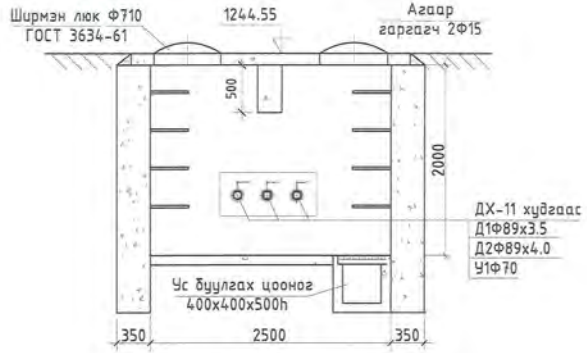

ДХ-12 худгийн байгуулалт М1:50

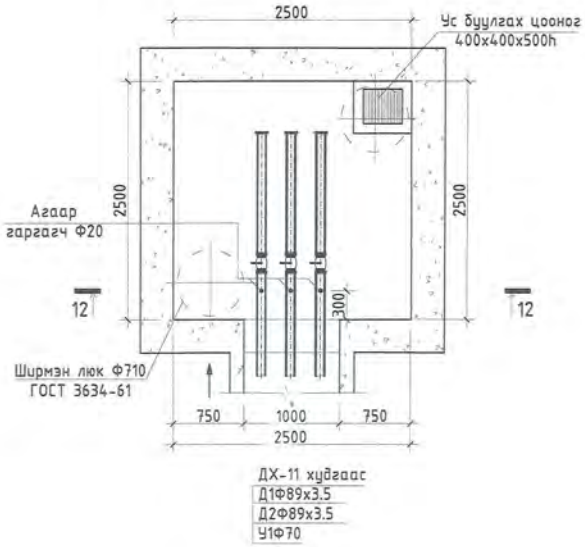

Материалын түүвэр

Д/д	Тэмдэглэгээ	Материалын нэр	Тоо шир	Нэгж жин	Тайлбар
		ДХ-10 худгийн материалын түүвэр			
1	ГОСТ 10704-91	Ган хоолой Dy80	4.0	12.72	у/м
2	ГОСТ 3262-91	Цайрдсан ган хоолой Dy70	2.0	12.72	у/м
3	Пенополиуретан бүдгэ=50мм	Хоолойн дулаалга Dy80 Tmax200°C ρ=150кг/м3 q=0.0458т/м	4.0		у/м
4	Пенополиуретан бүдгэ=50мм	Хоолойн дулаалга Dy70 Tmax200°C ρ=150кг/м3 q=0.0458т/м	2.0		у/м
5	Г-991-1 аль-2 вып-2, ТК-4	Цутгамал бетон дулааны худаг /2500х2500х2000h/ ТК-4	1		комп
6		Агаар гаргагч Ф20	3		шир
7		Битүү фланц Ф80	2		шир
8		Битүү фланц Ф70	1		шир

DG "ДАРВЭНГУЙ" ХХК БАРИЛГЫН ЗӨВЛ. ТӨСӨЛ, ТЕХНИКИЙН КОНСАЛТ	Сүхбаатар аймаг. Дарьганга сум. ИНЖЕНЕРИЙН ШУГАМ СҮЛЖЭЭ, БАРИЛГА БАЙГУУЛАМЖ /ДУЛААН, ЦЭВЭР УСАН ХАНГАМЖ/ ДХ-12 худгийн огтлол 12-12, байгуулалт, материалын түүвэр				
И-мэйл: durbungun@yahoo.com Утас: +976-99231697, 95956630	Инженер	З.Оюунгэрэл	Е.Г.Шифр: DG-03/2021	Масштаб:	Огноо: 2021 он
	Гүйцэтгэсэн	З.Оюунгэрэл	Т.Г.Шифр:	Зургийн дугаар: ГДГ-48	Хуудас: 82
	Шалгасан	Ч.Маналбаатар			

A3

ДХ-13 худгийн огтлол 13-13 М1:50

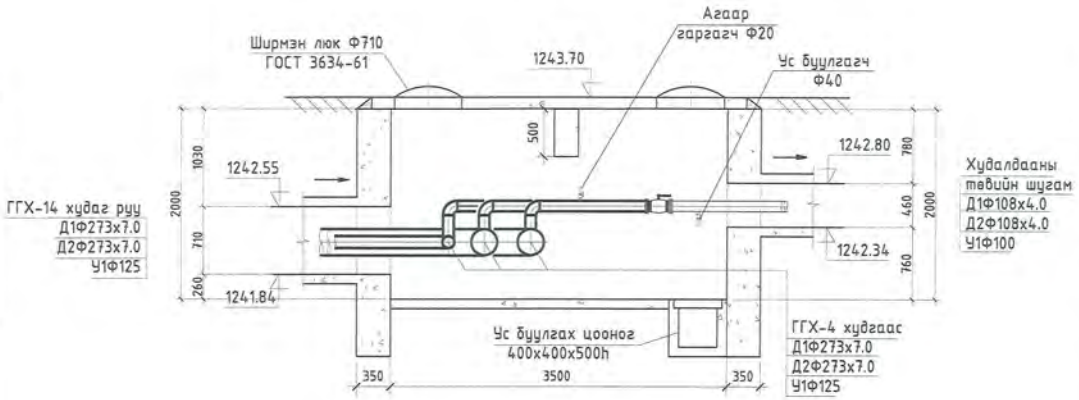

ДХ-13 худгийн байгуулалт М1:50

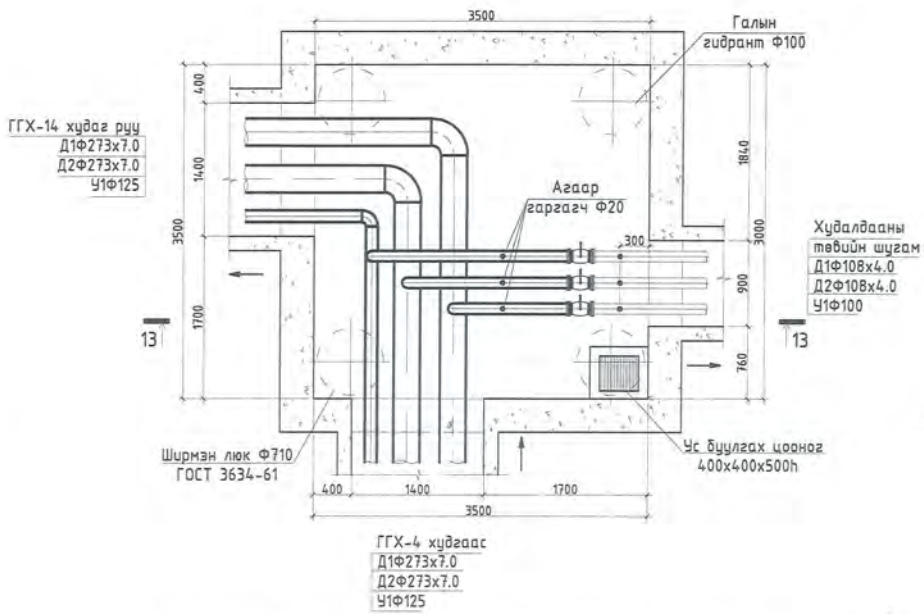

Материалын түүвэр

Д/д	Тэмдэглэгээ	Материалын нэр	Тоо шир	Нэгж жин	Тайлбар
		ДХ-13 худгийн материалын түүвэр			
1	ГОСТ 10704-91	Ган хоолой Dy250	6.0	12.72	у/м
2	ГОСТ 10704-91	Ган хоолой Dy100	4.5	12.72	у/м
3	ГОСТ 3262-91	Цайрдсан ган хоолой Dy125	2.5	12.72	у/м
4	ГОСТ 3262-91	Цайрдсан ган хоолой Dy100	3.0	12.72	у/м
5	Пенополиуретан бүдгүй=50мм	Хоолойн дулаалга Dy250 Tmax200°C ρ=150кг/м3 q=0.045Вт/м	6.0		у/м
6	Пенополиуретан бүдгүй=50мм	Хоолойн дулаалга Dy125 Tmax200°C ρ=150кг/м3 q=0.045Вт/м	2.5		у/м
7	Пенополиуретан бүдгүй=50мм	Хоолойн дулаалга Dy100 Tmax200°C ρ=150кг/м3 q=0.045Вт/м	7.5		у/м
8		Гагнаагдах тегсгөлтэй ган бөмбөлгөн хаалт Ру 2.5 МПа Tmax 200°C Dy100мм	2	21.3	шир
9		Ширмэн хаалт Ру 2.5 МПа Tmax 200°C Dy100мм	1	21.3	шир
10	Г-991-1 аль-2 вып-2, ТК-7	Цутгамал бетон дулааны худаг /3500х3000х2000h/ ТК-7	1		комп
11		Ус буулгах винтель Ф40	3	5.5	шир
12	Шилэн хөвөн	Тоноглолын дулаалга Tmax200°C ρ=150кг/м3 q=0.045Вт/м	2.0		м2
13		Агаар гаргагч Ф15	2		шир
14		Ган отвод Ф250	2		шир
15		Ган отвод Ф125	1		шир
16		Ган отвод Ф100	1		шир

DG ДАРВӨНГҮҮ ХХК БАРИЛГЫН ЗУРАГ ТӨСӨЛ, ТЕХНИКИЙН ЗӨВЛӨГӨӨ	Сүхбаатар аймаг. Дарьганга сум. ИНЖЕНЕРИЙН ШУГАМ СҮЛЖЭЭ, БАРИЛГА БАЙГУУЛАМЖ /ДУЛААН, ЦЭВЭР УСАН ХАНГАМЖ/ ДХ-13 худгийн огтлол 13-13, байгуулалт, материалын түүвэр				
	Инженер	Э.Оюунзэрэл	Е.Г.Шифр: DG-03/2021	Масштаб: М1:100	Огноо: 2021 он
	Гүйцэтгэсэн	Э.Оюунзэрэл	Т.Г.Шифр:	Зургийн дугаар: ГДГ-49	Хуудас: 82
	Шалгасан	Ч.Манлайбаатар			

ГГХ-14 худгийн огтлол 14-14 М1:50

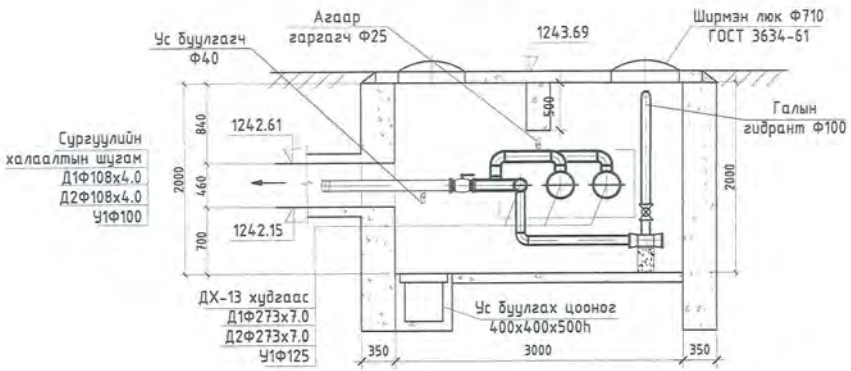

ГГХ-14 худгийн байгуулалт М1:50

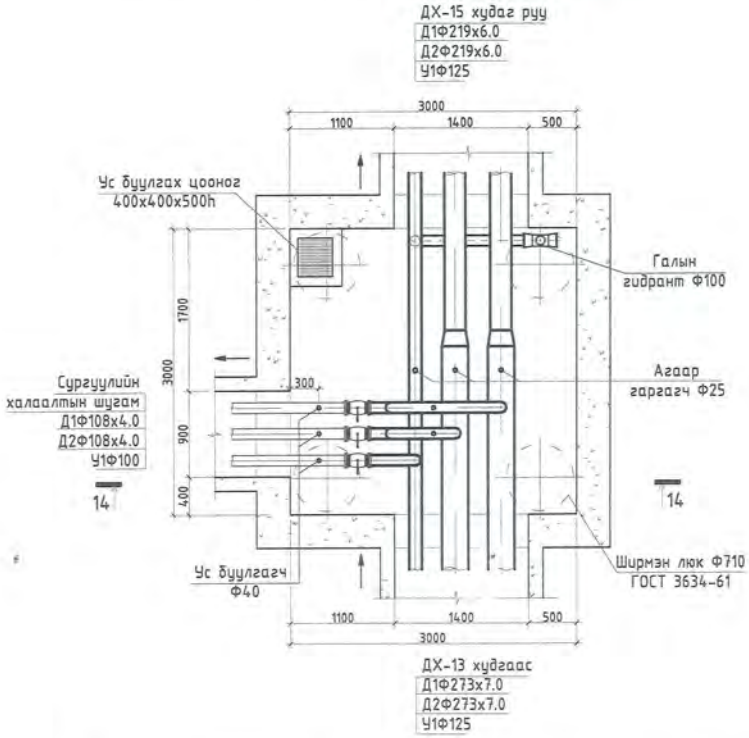

Материалын түүвэр

Д/д	Тэмдэглэгээ	Материалын нэр	Тоо шир	Нэгж жин	Тайлбар
		ГГХ-14 худгийн материалын түүвэр			
1	ГОСТ 10704-91	Ган хоолой Dy250	3.5	12.72	у/м
2	ГОСТ 10704-91	Ган хоолой Dy200	2.0	12.72	у/м
3	ГОСТ 10704-91	Ган хоолой Dy100	3.0	12.72	у/м
4	ГОСТ 3262-91	Цайрдсан ган хоолой Dy125	3.0	12.72	у/м
5	ГОСТ 3262-91	Цайрдсан ган хоолой Dy100	2.0	12.72	у/м
6	Пенополиуретан бүдүүн=50мм	Хоолойн дулаалга Dy250 Tmax200°C ρ=150кг/м3 q=0.0458т/м	3.5		у/м
7	Пенополиуретан бүдүүн=50мм	Хоолойн дулаалга Dy200 Tmax200°C ρ=150кг/м3 q=0.0458т/м	2.0		у/м
8	Пенополиуретан бүдүүн=50мм	Хоолойн дулаалга Dy125 Tmax200°C ρ=150кг/м3 q=0.0458т/м	3.0		у/м
9	Пенополиуретан бүдүүн=50мм	Хоолойн дулаалга Dy100 Tmax200°C ρ=150кг/м3 q=0.0458т/м	5.0		у/м
10	Г-991-1 аль-2 вып-2, ТК-6	Цутгамал бетон дулааны худаг /3000х3000х2000h/ ТК-6	1		комп
11	Шилэн хөвөн	Тоноглолын дулаалга Tmax200°C ρ=150кг/м3 q=0.0458т/м	2.0		м2
12		Агаар гаргагч Ф25	3		шир
13		Ган шилжүүр Ф250-Ф200	2		шир
14		Ган отвод Ф100	6		шир
15		Галын гидрант L=1500	1		шир

"ДӨРВӨНГҮҮГ ХХК" БАРИЛГЫН ЗУРАГ ТӨСӨЛ, ТЕХНИКИЙН ХЯНАЛТ	Сүхбаатар аймаг. Дарьганга сум. ИНЖЕНЕРИЙН ШУГАМ СУЛЖЭЭ, БАРИЛГА БАЙГУУЛАМЖ /ДУЛААН, ЦЭВЭР УСАН ХАНГАМЖ/ ГГХ-14 худгийн огтлол 14-14, байгуулалт, материалын түүвэр				
	Инженер	З.Оюунгэрэл	Е.Г.Шифр: DG-03/2021	Масштаб: М1:100	Огноо: 2021 он
	Гүйцэтгэсэн	З.Оюунгэрэл	Т.Г.Шифр:	Зургийн дугаар: ГДГ-50	Хуудас: 82
	Шалгасан	Ч.Мөнхбаатар			

Э-мэйл: durbungun@yahoo.com
Утас: +976-99235697, 95956633

ДХ-15 худгийн огтлол 15-15 М1:50

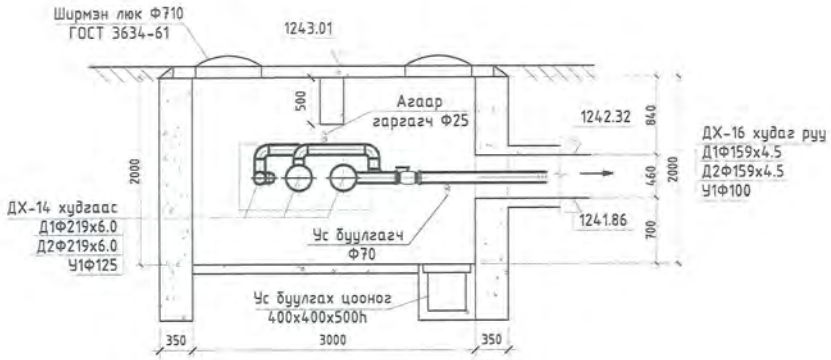

ДХ-15 худгийн байгуулалт М1:50

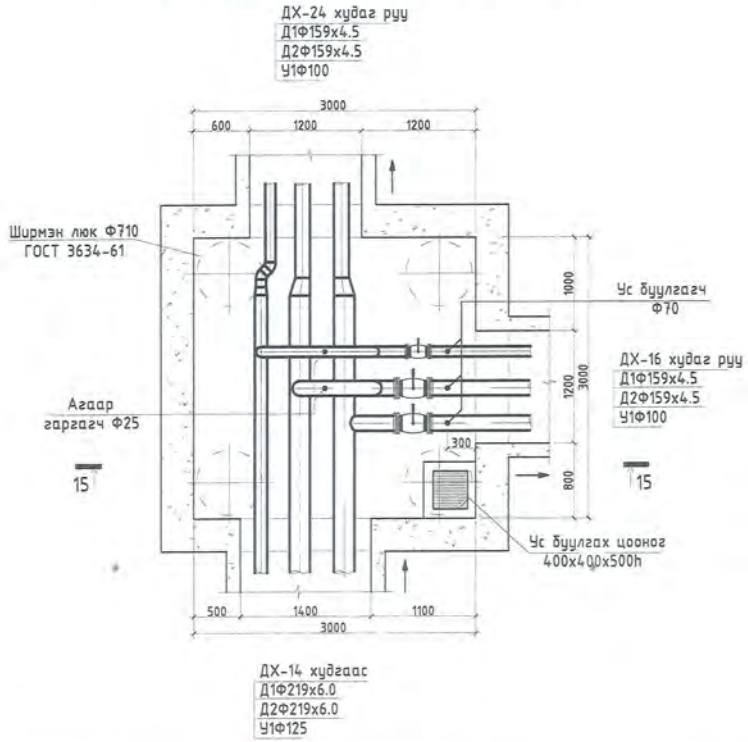

Материалын түүвэр

Д/д	Тэмдэглэгээ	Материалын нэр	Тоо шир	Нэгж жин	Тайлбар
		ДХ-15 худгийн материалын түүвэр			
1	ГОСТ 10704-91	Ган хоолой Dy200	5.0	12.72	у/м
2	ГОСТ 10704-91	Ган хоолой Dy150	5.0	12.72	у/м
3	ГОСТ 3262-91	Цайрдсан ган хоолой Dy125	2.5	12.72	у/м
4	ГОСТ 3262-91	Цайрдсан ган хоолой Dy100	3.0	12.72	у/м
5	Пенополиуретан бүдүл=50мм	Хоолойн дулаалга Dy200 Tmax200°C ρ=150кг/м3 q=0.0458т/м	5.0		у/м
6	Пенополиуретан бүдүл=50мм	Хоолойн дулаалга Dy150 Tmax200°C ρ=150кг/м3 q=0.0458т/м	5.0		у/м
7	Пенополиуретан бүдүл=50мм	Хоолойн дулаалга Dy125 Tmax200°C ρ=150кг/м3 q=0.0458т/м	2.5		у/м
8	Пенополиуретан бүдүл=50мм	Хоолойн дулаалга Dy100 Tmax200°C ρ=150кг/м3 q=0.0458т/м	3.0		у/м
9		Гагнагдах төгсгөлтэй ган бөмбөлгөн хаалт Ру 2.5 МПа Tmax 200°C Dy150мм	2	21.3	шир
10		Ширмэн хаалт Ру 2.5 МПа Tmax 200°C Dy100мм	1	21.3	шир
11	Г-991-1 аль-2 вып-2, ТК-6	Цутгамал бетон дулааны худаг /3000х3000х2000h/ ТК-6	1		комп
12		Ус буулгах винтель Ф70	2	5.5	шир
13		Ус буулгах винтель Ф40	1	5.5	шир
14	Шилэн хөвөн	Тоноглолын дулаалга Tmax200°C ρ=150кг/м3 q=0.0458т/м	3.0		м2
15		Агаар гаргагч Ф25	2		шир
16		Ган шилжвэр Ф200-Ф150	2		шир
17		Ган шилжвэр Ф125-Ф100	1		шир
18		Ган отвод 90° Ф150	3		шир
19		Ган отвод 90° Ф100	3		шир
20		Ган отвод 135° Ф100	2		шир

"ДӨРВӨНГҮН" ХХК БАРИЛГЫН ЗУРАГ ТӨСӨЛ, ТЕХНИКИЙН ХЯНАЛТ Х-мэйл: durbungun@yahoo.com Утас: +976-99231697, 95956630	Сүхбаатар аймаг. Дарьганга сум. ИНЖЕНЕРИЙН ШУГАМ СҮЛЖЭЭ, БАРИЛГА БАЙГУУЛАМЖ /ДУЛААН ХАНГАМЖ / ДХ-15 худгийн огтлол 15-15, байгуулалт, материалын түүвэр				
Инженер		Э.Оюунгэрэл	Е.Г.Шифр: DG-03/2021	Масштаб: М1:100	Огноо: 2021 он
Гүйцэтгэсэн		Э.Оюунгэрэл	Т.Г.Шифр:	Зургийн дугаар: ГДГ-51	Хуудас: 82
Шалгасан		Ч.Маналбаатар			

ДХ-16 худгийн огтлол 16-16 М1:50

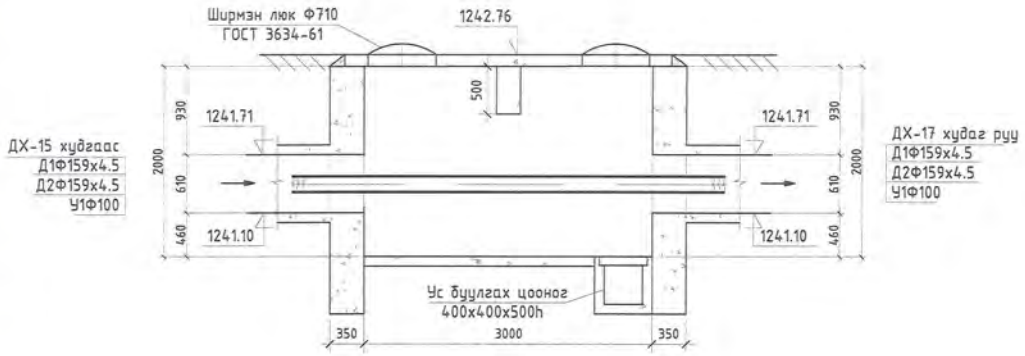

ДХ-16 худгийн байгуулалт М1:50

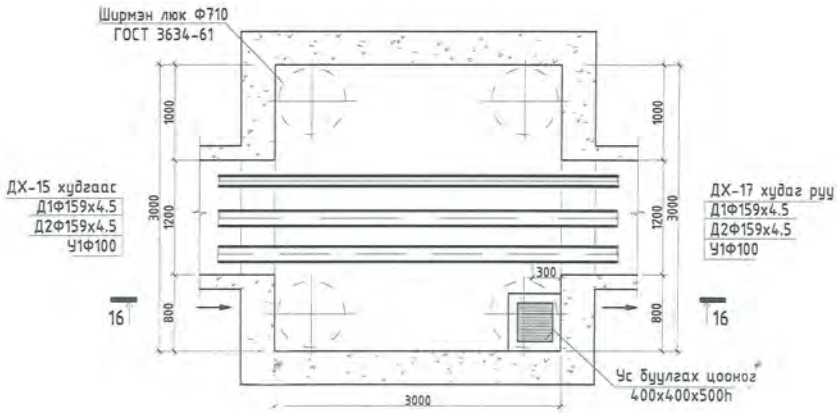

Материалын түүвэр

Д/д	Тэмдэглэгээ	Материалын нэр	Тоо шир	Нэгж жин	Тайлбар
		ДХ-16 худгийн материалын түүвэр			
1	ГОСТ 10704-91	Ган хоолой Dy150	6.0	12.72	у/м
2	ГОСТ 3262-91	Цайрдсан ган хоолой Dy100	3.0	12.72	у/м
3	Пенополиуретан бүдгэ=50мм	Хоолойн дулаалга Dy150 Tmax200°C ρ=150кг/м3 q=0.045вт/м	6.0		у/м
4	Пенополиуретан бүдгэ=50мм	Хоолойн дулаалга Dy100 Tmax200°C ρ=150кг/м3 q=0.045вт/м	3.0		у/м
5	Г-991-1 аль-2 вып-2, ТК-6	Цутгамал бетон дулааны худаг /3000х3000х2000h/ ТК-6	1		комп

DG "ДАРВАНГУЙ" ХХК БАРИЛГЫН ЗӨВЛ. ТЕХНИК, ТЕХНОЛОГИЙН ХЭЛТ	Сүхбаатар аймаг, Дарьганга сум. ИНЖЕНЕРИЙН ШУГАМ СҮЛЖЭЭ, БАРИЛГА БАЙГУУЛАМЖ /ДУЛААН, ЦЭВЭР УСАН ХАНГАМЖ/ ДХ-16 худгийн огтлол 16-16, байгуулалт, материалын түүвэр				
	Инженер	Э.Оюунгэрэл	Е.Г.Шифр: DG-03/2021	Масштаб: М1:100	Огноо: 2021 он
	Гүйцэтгэсэн	Э.Оюунгэрэл	Т.Г.Шифр:	Зургийн дугаар: ГДГ-52	Хуудас: 82
Н-мэйл: durbungun@yahoo.com Утас: +976-99231697, 99956630	Шалгасан	Ч.Маналбаатар			

А3

ГГХ-17 худгийн огтлол 17-17 М1:50

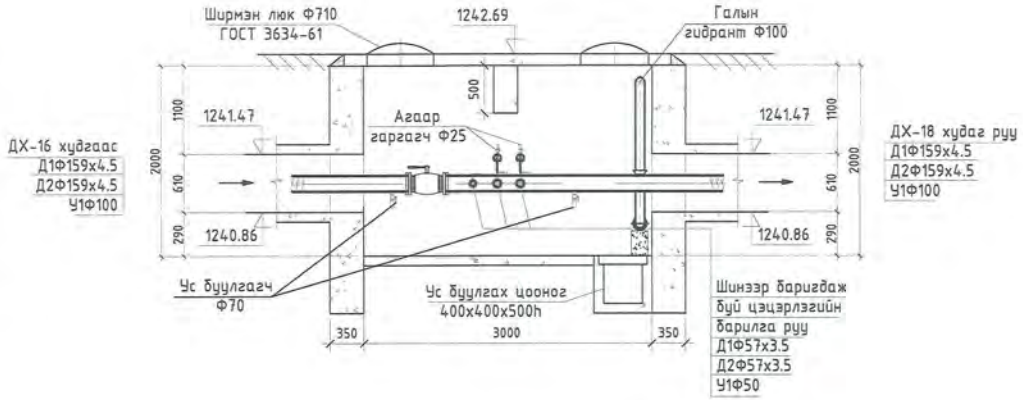

ГГХ-17 худгийн байгуулалт М1:50

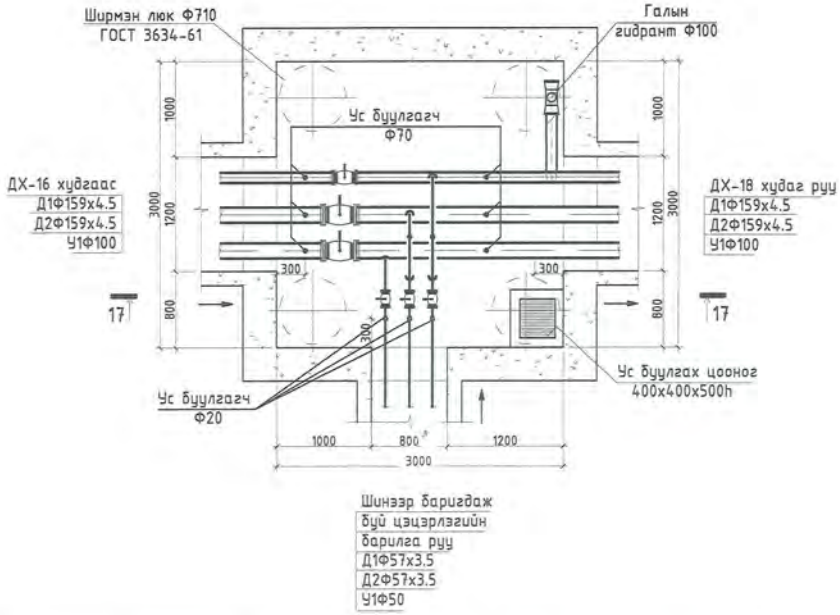

Материалын түүвэр

Д/д	Тэмдэглэгээ	Материалын нэр	Тоо шир	Нэгж жин	Тайлбар
		ГГХ-17 худгийн материалын түүвэр			
1	ГОСТ 10704-91	Ган хоолой Dy150	6.0	12.72	у/м
2	ГОСТ 10704-91	Ган хоолой Dy50	3.0	12.72	у/м
3	ГОСТ 3262-91	Цайрдсан ган хоолой Dy100	3.5	12.72	у/м
4	ГОСТ 3262-91	Цайрдсан ган хоолой Dy50	2.5	12.72	у/м
5	Пенополиуретан бүдүүн=50мм	Хоолойн дулаалга Dy150 Tmax200°C ρ=150кг/м3 q=0.0458т/м	6.0		у/м
6	Пенополиуретан бүдүүн=50мм	Хоолойн дулаалга Dy100 Tmax200°C ρ=150кг/м3 q=0.0458т/м	3.5		у/м
7	Пенополиуретан бүдүүн=50мм	Хоолойн дулаалга Dy50 Tmax200°C ρ=150кг/м3 q=0.0458т/м	5.5		у/м
8		Гагнагдах төгсгөлтэй ган бөмбөлгөн хаалт Ру 2.5 МПа Tmax 200°C Dy150мм	2	21.3	шир
9		Гагнагдах төгсгөлтэй ган бөмбөлгөн хаалт Ру 2.5 МПа Tmax 200°C Dy50мм	2	21.3	шир
10		Ширмэн хаалт Ру 2.5 МПа Tmax 200°C Dy100мм	1	21.3	шир
11		Ширмэн хаалт Ру 2.5 МПа Tmax 200°C Dy50мм	1	21.3	шир
12	Г-991-1 аль-2 вып-2, ТК-6	Цутгамал бетон дулааны худаг /3000х3000х2000h/ ТК-6	1		комп
13		Ус буулгах винтель Ф70	4	5.5	шир
14		Ус буулгах винтель Ф40	2	5.5	шир
15		Ус буулгах винтель Ф25	3	5.5	шир
16	Шилэн хөвөн	Тоноглолын дулаалга Tmax200°C ρ=150кг/м3 q=0.0458т/м	4.0		м2
17		Агаар гаргагч Ф15	2		шир
18		Ган отвод 90° Ф50	6		шир
19		Галын гидрант L=1500	1		шир

DG "ДАРВӨНГҮҮ" ХХК БАРИЛГЫН ЗУРАГ ТӨСӨЛ, ТЕХНИКИЙН ХЯНАЛТ	Сүхбаатар аймаг. Дарьганга сум. ИНЖЕНЕРИЙН ШУГАМ СҮЛЖЭЭ, БАРИЛГА БАЙГУУЛАМЖ /ДУЛААН, ЦЭВЭР УСАН ХАНГАМЖ/ ГГХ-17 худгийн огтлол 17-17, байгуулалт, материалын түүвэр				
	Инженер	Э.Оюунгэрэл	Е.Г.Шифр: DG-03/2021	Масштаб: М1:100	Огноо: 2021 он
	Гүйцэтгэсэн	Э.Оюунгэрэл	Т.Г.Шифр:	Зургийн дугаар: ГДГ-53	Хуудас: 82
Х-хаяг: darbungun@yahoo.com Утас: +976-99231691, 99956630	Шалгасан	Ч.Маналбаатар			

ДХ-18 худгийн огтлол 18-18 М1:50

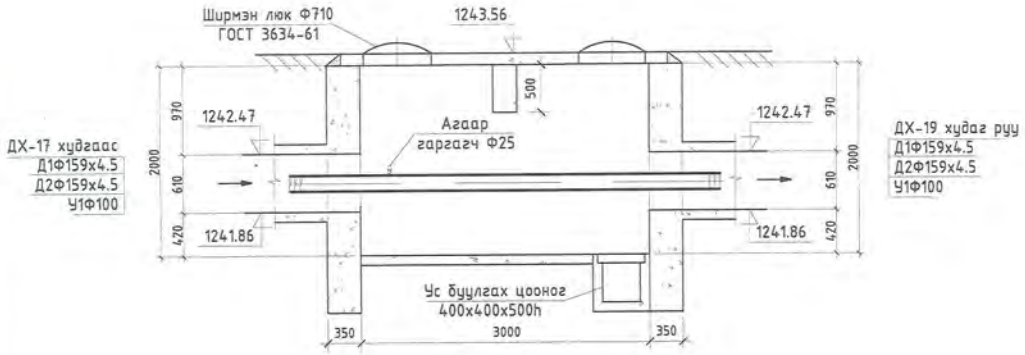

Материалын түүвэр

Д/д	Тэмдэглэгээ	Материалын нэр	Тоо шир	Нэгж жин	Тайлбар
		ДХ-18 худгийн материалын түүвэр			
1	ГОСТ 10704-91	Ган хоолой Dy150	6.0	12.72	у/м
2	ГОСТ 3262-91	Цайрдсан ган хоолой Dy100	3.0	12.72	у/м
3	Пенополиуретан бүдэг=50мм	Хоолойн дулаалга Dy150 Tmax200°C ρ=150кг/м3 q=0.0458т/м	6.0		у/м
4	Пенополиуретан бүдэг=50мм	Хоолойн дулаалга Dy100 Tmax200°C ρ=150кг/м3 q=0.0458т/м	3.0		у/м
5	Г-991-1 аль-2 вып-2, ТК-6	Цутгамал бетон дулааны худаг /3000х3000х2000h/ ТК-6	1		комп
6		Агаар гаргагч Ф25	3		шир

ДХ-18 худгийн байгуулалт М1:50

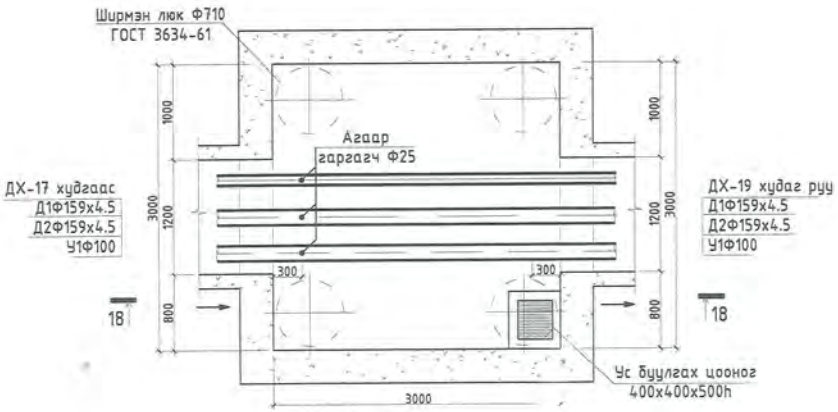

DG "ДАРЬГАНГА ХХК" ДАРЬГАНГА ДҮҮРЭГ, ТӨСӨЛ, ТЕХНИКИЙН ХЯНАЛТ	Сүхбаатар аймаг. Дарьганга сум. ИНЖЕНЕРИЙН ШУГАМ СҮЛЖЭЭ, БАРИЛГА БАЙГУУЛАМЖ /ДУЛААН, ЦЭВЭР УСАН ХАНГАМЖ/ ДХ-18 худгийн огтлол 18-18, байгуулалт, материалын түүвэр				
	Инженер	Э.Оюунгэрэл	Е.Г.Шифр: DG-03/2021	Масштаб: М1:100	Огноо: 2021 он
	Гүйцэтгэсэн	Э.Оюунгэрэл	Т.Г.Шифр:	Зургийн дугаар: ГДГ-54	Хуудас: 82
И-мэйл: darkhangun@yahoo.com Утас: +976-99231817, 99956639	Шалгасан	Ч.Маналбаатар			

АЗ

ДХ-19 худгийн огтлол 19-19 М1:50

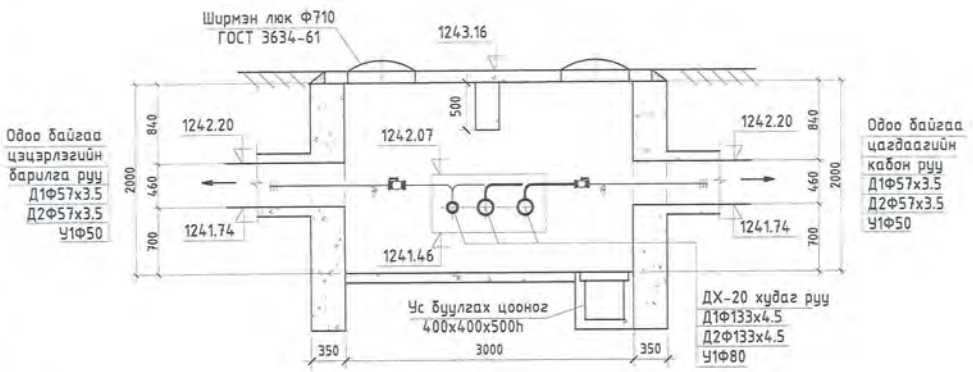

ДХ-19 худгийн байгуулалт М1:50

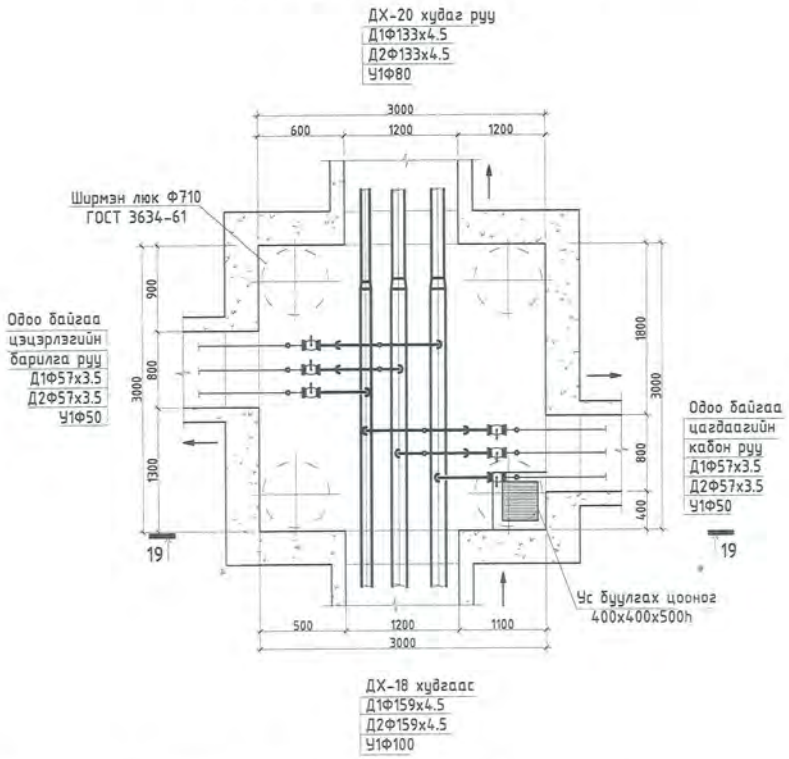

Материалын түүвэр

Д/д	Тэмдэглэгээ	Материалын нэр	Тоо шир	Нэгж жин	Тайлбар
		ДХ-19 худгийн материалын түүвэр			
1	ГОСТ 10704-91	Ган хоолой Dy150	5.0	12.72	у/м
2	ГОСТ 10704-91	Ган хоолой Dy125	1.0	12.72	у/м
3	ГОСТ 10704-91	Ган хоолой Dy50	5.0	12.72	у/м
4	ГОСТ 3262-91	Цайрдсан ган хоолой Dy100	2.5	12.72	у/м
5	ГОСТ 3262-91	Цайрдсан ган хоолой Dy80	0.5	12.72	у/м
6	ГОСТ 3262-91	Цайрдсан ган хоолой Dy50	1.5	12.72	у/м
7	Пенополиуретан бүдүүн=50мм	Хоолойн дулаалга Dy150 Tmax200°C ρ=150кг/м3 q=0.0458т/м	5.0		у/м
8	Пенополиуретан бүдүүн=50мм	Хоолойн дулаалга Dy125 Tmax200°C ρ=150кг/м3 q=0.0458т/м	1.0		у/м
9	Пенополиуретан бүдүүн=50мм	Хоолойн дулаалга Dy100 Tmax200°C ρ=150кг/м3 q=0.0458т/м	2.5		у/м
10	Пенополиуретан бүдүүн=50мм	Хоолойн дулаалга Dy80 Tmax200°C ρ=150кг/м3 q=0.0458т/м	0.5		у/м
11	Пенополиуретан бүдүүн=50мм	Хоолойн дулаалга Dy50 Tmax200°C ρ=150кг/м3 q=0.0458т/м	6.5		у/м
12	Г-991-1 аль-2 вып-2, ТК-6	Цутгамал бетон дулааны худаг /3000х3000х2000h/ ТК-6	1		комп
13	Шилэн хөвөн	Тоноглолын дулаалга Tmax200°C ρ=150кг/м3 q=0.0458т/м	2.0		м2
14		Агаар гаргагч Ф15	4		шир
15		Ган шилжүүр Ф150-Ф125	2		шир
16		Ган шилжүүр Ф100-Ф80	1		шир
17		Ган отвод 90° Ф50	12		шир

DG "ДАРВАНГУЙ ХХК" БАРИЛГЫН ЗӨВЛ. ТӨСӨЛ, ТЕХНИКИЙН ХЯНАЛТ	Сүхбаатар аймаг. Дарьганга сум. ИНЖЕНЕРИЙН ШУГАМ СҮЛЖЭЭ, БАРИЛГА БАЙГУУЛАМЖ /ДУЛААН, ЦЭВЭР УСАН ХАНГАМЖ/ ДХ-19 худгийн огтлол 19-19, байгуулалт, материалын түүвэр				
	Инженер	Э.Оюунгэрэл	Е.Г.Шифр: DG-03/2021	Масштаб: М1:100	Огноо: 2021 он
	Гүйцэтгэсэн	Э.Оюунгэрэл	Т.Г.Шифр:	Зургийн дугаар: ГДГ-55	Хуудас: 82
И-мэйл: durbangan@yahoo.com Утас: +976-99239691, 99956630	Шалгасан	Ч.Мөнлэйбаатар			

ДХ-20 худгийн огтлол 20-20 М1:50

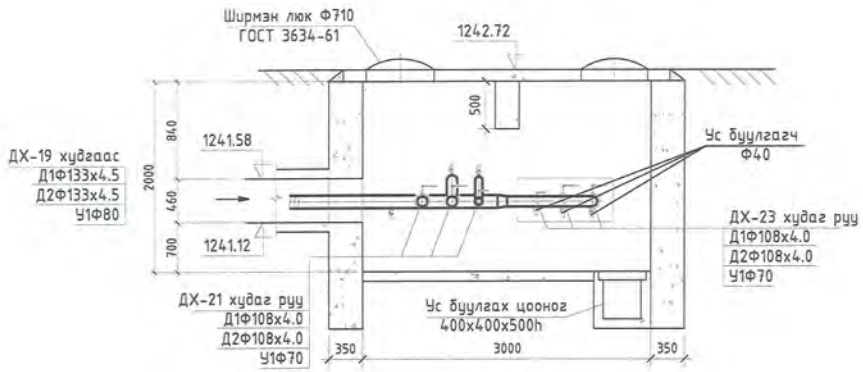

ДХ-20 худгийн байгуулалт М1:50

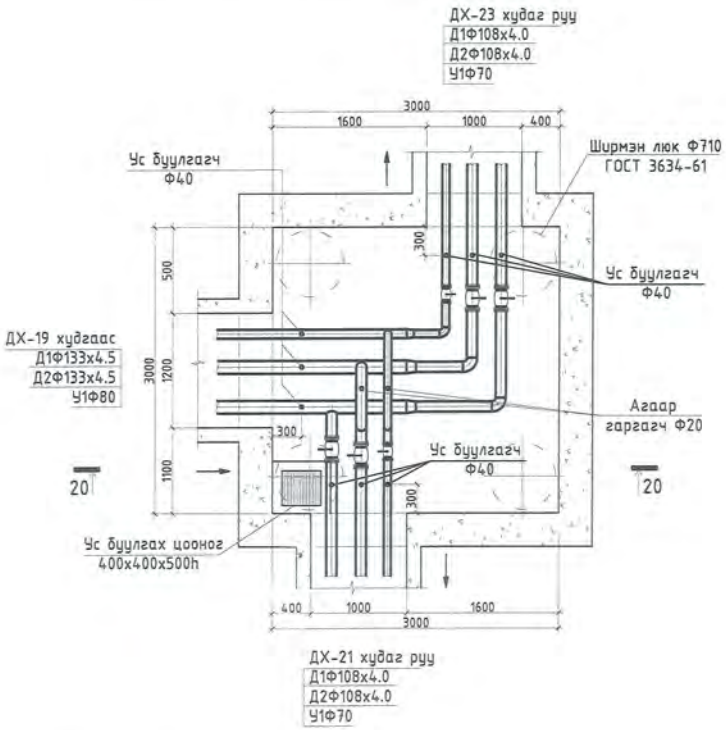

Материалын түүвэр

Д/д	Тэмдэглэгээ	Материалын нэр	Тоо шир	Нэгж жин	Тайлбар
		ДХ-20 худгийн материалын түүвэр			
1	ГОСТ 10704-91	Ган хоолой Dy125	3.0	12.72	у/м
2	ГОСТ 10704-91	Ган хоолой Dy100	4.5	12.72	у/м
3	ГОСТ 3262-91	Цайрдсан ган хоолой Dy80	1.5	12.72	у/м
4	ГОСТ 3262-91	Цайрдсан ган хоолой Dy70	3.5	12.72	у/м
5	Пенополиуретан бүдүүн=50мм	Хоолойн дулаалга Dy125 Тмах200°С р=150кг/м3 q=0.0458т/м	3.0		у/м
6	Пенополиуретан бүдүүн=50мм	Хоолойн дулаалга Dy100 Тмах200°С р=150кг/м3 q=0.0458т/м	4.5		у/м
7	Пенополиуретан бүдүүн=50мм	Хоолойн дулаалга Dy80 Тмах200°С р=150кг/м3 q=0.0458т/м	1.5		у/м
8	Пенополиуретан бүдүүн=50мм	Хоолойн дулаалга Dy70 Тмах200°С р=150кг/м3 q=0.0458т/м	3.5		у/м
9		Гагнагдах тегсгэлтэй ган бөмбөлгөн хаалт Ру 2.5 МПа Тмах 200°С Dy100мм	4	21.3	шир
10		Ширмэн хаалт Ру 2.5 МПа Тмах 200°С Dy70мм	2	21.3	шир
11	Г-991-1 аль-2 вып-2, ТК-6	Цутгамал бетон дулааны худаг /3000х3000х2000h/ ТК-6	1		комп
12		Ус буулгах винтель Ф40	9	5.5	шир
13	Шилэн хөвөн	Тоноглолын дулаалга Тмах200°С р=150кг/м3 q=0.0458т/м	2.0		м2
14		Агаар гаргагч Ф20	2		шир
15		Ган шилжүүр Ф125-Ф100	2		шир
16		Ган шилжүүр Ф80-Ф70	1		шир
17		Ган отвод 90° Ф100	5		шир
18		Ган отвод 90° Ф70	4		шир

DG "ДАРИГАН ҮЙЛАГ ТҮХЭЛ ТЕХНИКИЙН ХЭЛХЭЭТ"	Сүхбаатар аймаг. Дарьганга сум. ИНЖЕНЕРИЙН ШУГАМ СҮЛЖЭЭ, БАРИЛГА БАЙГУУЛАМЖ /ДУЛААН, ЦЭВЭР УСАН ХАНГАМЖ/ ДХ-20 худгийн огтлол 20-20, байгуулалт, материалын түүвэр				
	Инженер	Э.Оюунгэрэл	Е.Г.Шифр: DG-03/2021	Масштаб: М1:100	Огноо: 2021 он
	Гүйцэтгэсэн	Э.Оюунгэрэл	Т.Г.Шифр:	Зургийн дугаар: ГДГ-56	Хуудас: 82
И-мэйл: durbungan@yahoo.com Утас: +976-99231987, 99956630	Шалгасан	Ч.Манлайбаатар			

А3

ДХ-21 худгийн огтлол 21-21 М1:50

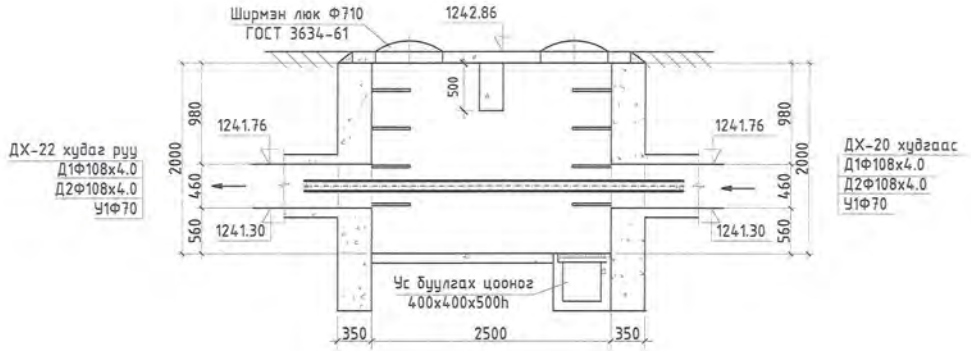

ДХ-21 худгийн байгуулалт М1:50

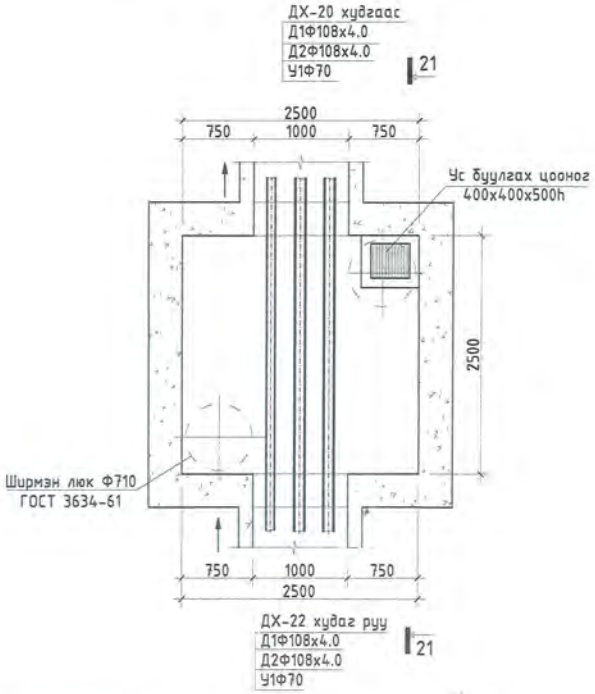

Материалын түүвэр

Д/д	Тэмдэглэгээ	Материалын нэр	Тоо шир	Нэгж жин	Тайлбар
		ДХ-21 худгийн материалын түүвэр			
1	ГОСТ 10704-91	Ган хоолой Dy100	5.0	12.72	у/м
2	ГОСТ 3262-91	Цайрдсан ган хоолой Dy70	2.5	12.72	у/м
3	Пенополиуретан бүдгэ=50мм	Хоолойн дулаалга Dy100 Тмах200°С р=150кг/м3 q=0.0458т/м	2.0		у/м
4	Пенополиуретан бүдгэ=50мм	Хоолойн дулаалга Dy70 Тмах200°С р=150кг/м3 q=0.0458т/м	2.5		у/м
5	Г-991-1 аль-2 бүл-2, ТК-4	Цутгамал бетон дулааны худаг /2500х2500х2000h/ ТК-4	1		комп

DG "ДАРВЕНГУЙ ХХК" БАРИЛГЫН ЗУРАГ ТӨСӨЛ, ТООЦООНЫ КОНСАЛТ	Сүхбаатар аймаг. Дарьганга сум. ИНЖЕНЕРИЙН ШУГАМ СҮЛЖЭЭ, БАРИЛГА БАЙГУУЛАМЖ /ДУЛААН, ЦЭВЭР УСАН ХАНГАМЖ/ ДХ-21 худгийн огтлол 21-21, байгуулалт, материалын түүвэр				
	Инженер	З.Оюунгэрэл	Е.Г.Шифр: DG-03/2021	Масштаб:	Огноо: 2021 он
	Гүйцэтгэсэн	З.Оюунгэрэл	Т.Г.Шифр:	Зургийн дугаар: ГДГ-57	Хуудас: 82
Э-мэйл: durbungun@yahoo.com Утас: +976-99237697, 95956630	Шалгасан	Ч.Маналбаатар			

ДХ-22 худгийн огтлол 22-22 М1:50

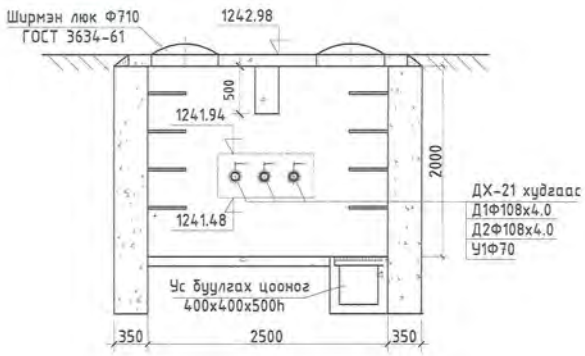

ДХ-22 худгийн байгуулалт М1:50

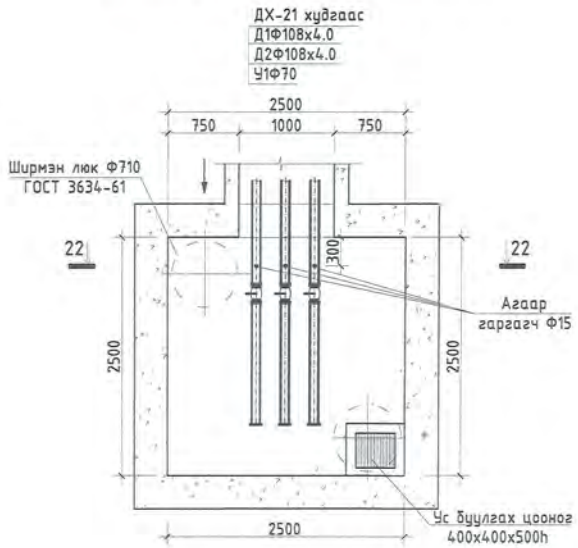

Материалын түүвэр

Д/д	Тэмдэглэгээ	Материалын нэр	Тоо шир	Нэгж жин	Тайлбар
		ДХ-22 худгийн материалын түүвэр			
1	ГОСТ 10704-91	Ган хоолой Dy100	5.0	12.72	у/м
2	ГОСТ 3262-91	Цайрдсан ган хоолой Dy70	2.5	12.72	у/м
3	Пенополиуретан бүдгэ=50мм	Хоолойн дулаалга Dy100 Тмах200°С р=150кг/м3 q=0.045Вт/м	4.0		у/м
4	Пенополиуретан бүдгэ=50мм	Хоолойн дулаалга Dy70 Тмах200°С р=150кг/м3 q=0.045Вт/м	2.0		у/м
5	Г-991-1 аль-2 вып-2, ТК-4	Цутгамал бетон дулааны худаг /2500х2500х2000h/ ТК-4	1		комп
6		Агаар гаргагч Ф15	3		шир
7		Битүү фланц Ф100	2		шир
8		Битүү фланц Ф70	1		шир

"ДӨРВӨНГҮҮН" ХХК	Сүхбаатар аймаг. Дарьганга сум.				
	ИНЖЕНЕРИЙН ШУГАМ СҮЛЖЭЭ, БАРИЛГА БАЙГУУЛАМЖ /ДУЛААН, ЦЭВЭР УСАН ХАНГАМЖ/				
	ДХ-22 худгийн огтлол 22-22, байгуулалт, материалын түүвэр				
Инженер		Э.Оюунгэрэл	Е.Г.Шифр: DG-03/2021	Масштаб:	Огноо: 2021 он
Гүйцэтгэсэн		Э.Оюунгэрэл	Т.Г.Шифр:	Зургийн дугаар: ГДГ-58	Хуудас: 82
Шалгасан		Ч.Маналбаатар			

БАРИЛГЫН ЗӨВШӨГ ТӨСӨЛ ТЕХНИКИЙН ХЯНАЛТ
И-мэйл: durbanqun@yahoo.com
Утас: +976-99231693, 95956630

ДХ-23 худгийн огтлол 23-23 М1:50

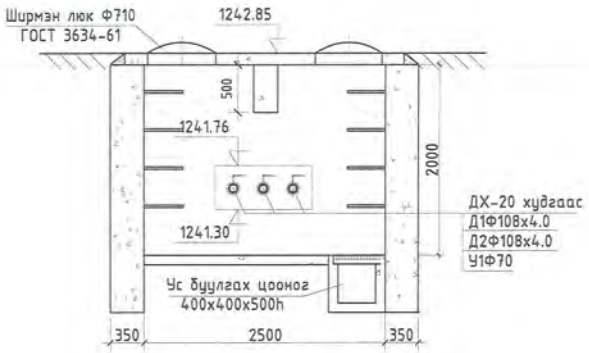

ДХ-23 худгийн байгуулалт М1:50

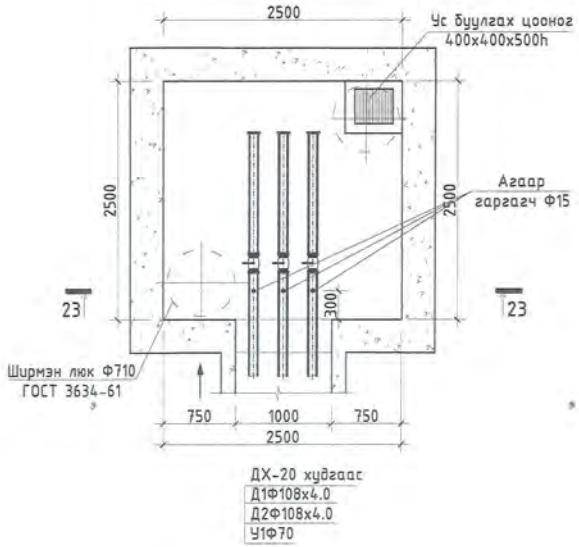

Материалын түүвэр

Д/д	Тэмдэглэгээ	Материалын нэр	Тоо шир	Нэгж жин	Тайлбар
		ДХ-23 худгийн материалын түүвэр			
1	ГОСТ 10704-91	Ган хоолой Dy100	5.0	12.72	у/м
2	ГОСТ 3262-91	Цайрдсан ган хоолой Dy70	2.5	12.72	у/м
3	Пенополиуретан бүдүн=50мм	Хоолойн дулаалга Dy100 Тмах200°С р=150кг/м3 q=0.0458т/м	4.0		у/м
4	Пенополиуретан бүдүн=50мм	Хоолойн дулаалга Dy70 Тмах200°С р=150кг/м3 q=0.0458т/м	2.0		у/м
5	Г-991-1 аль-2 вып-2, ТК-4	Цутгамал бетон дулааны худаг /2500х2500х2000h/ ТК-4	1		комп
6		Агаар гаргагч Ф15	3		шир
7		Битүү фланц Ф100	2		шир
8		Битүү фланц Ф70	1		шир

DG "ДАРВАНГУЙ ХХК" БАРИЛГЫН ЗУРАГ, ТӨСӨЛ, ТЕХНИКИЙН ХЯНАЛТ	Сүхбаатар аймаг. Дарьганга сум. ИНЖЕНЕРИЙН ШУГАМ СҮЛЖЭЭ, БАРИЛГА БАЙГУУЛАМЖ /ДУЛААН, ЦЭВЭР УСАН ХАНГАМЖ/ ДХ-23 худгийн огтлол 23-23, байгуулалт, материалын түүвэр				
	Инженер	З.Оюунгэрэл	Е.Г.Шифр: DG-03/2021	Масштаб:	Огноо: 2021 он
	Гүйцэтгэсэн	З.Оюунгэрэл	Т.Г.Шифр:	Зургийн дугаар: ГДГ-59	Хуудас: 82
И-мэйл: durbungun@yahoo.com Утас: +976-99231697, 95956630	Шалгасан	Ч.Маналбаатар			

А3

ДХ-24 худгийн огтлол 24-24 М1:50

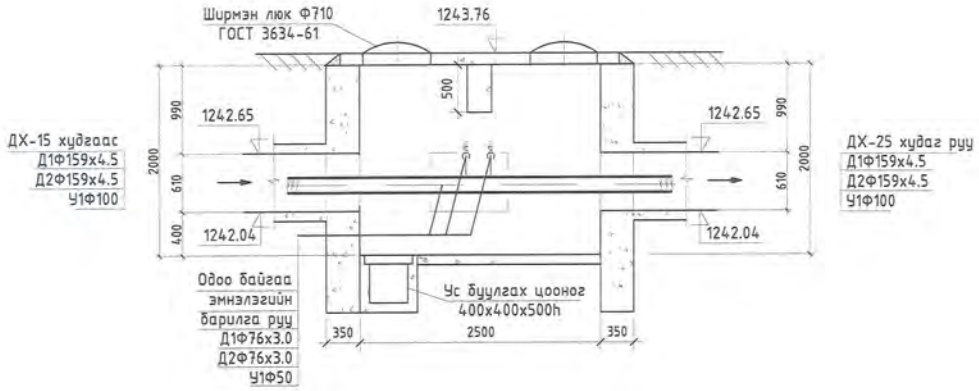

ДХ-24 худгийн байгуулалт М1:50

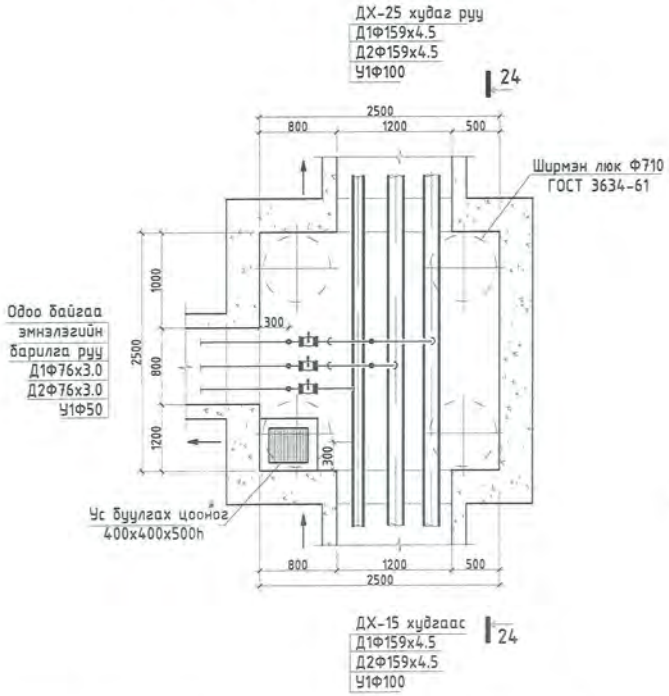

Материалын түүвэр

Д/д	Тэмдэглэгээ	Материалын нэр	Тоо шир	Нэгж жин	Тайлбар
		ДХ-24 худгийн материалын түүвэр			
1	ГОСТ 10704-91	Ган хоолой Dy150	5.0	12.72	у/м
2	ГОСТ 3262-91	Цайрдсан ган хоолой Dy100	2.5	12.72	у/м
3	Пенополиуретан бүдүүн=50мм	Хоолойн дулаалга Dy150 Tmax200°C ρ=150кг/м3 q=0.0458т/м	2.0		у/м
4	Пенополиуретан бүдүүн=50мм	Хоолойн дулаалга Dy100 Tmax200°C ρ=150кг/м3 q=0.0458т/м	2.5		у/м
5	Г-991-1 аль-2 вып-2, ТК-4	Цутгамал бетон дулааны худаг /2500х2500х2000h/ ТК-4	1		комп

DG "ДАРВЕНГУН" ХХК ЗАРИГУЙН ЭРЧИМ ТӨСӨЛ, ТЕХНИКИЙН КОМПАНИ И-мэйл: darbangun@yahoo.com Утас: +976-99231691, 99956630	Сухбаатар аймаг. Дарьганга сум. ИНЖЕНЕРИЙН ШУГАМ СУЛЖЭЭ, БАРИЛГА БАЙГУУЛАМЖ /ДУЛААН, ЦЭВЭР УСАН ХАНГАМЖ/ ДХ-24 худгийн огтлол 24-24, байгуулалт, материалын түүвэр				
	Инженер	Э.Оюунгэрэл	Е.Г.Шифр: DG-03/2021	Масштаб: М1:100	Огноо: 2021 он
	Гүйцэтгэсэн	Э.Оюунгэрэл	Т.Г.Шифр:	Зургийн дугаар: ГДГ-60	Хуудас: 82
	Шалгасан	Ч.Маналбаатар			

А3

ДХ-25 худгийн огтлол 25-25 М1:50

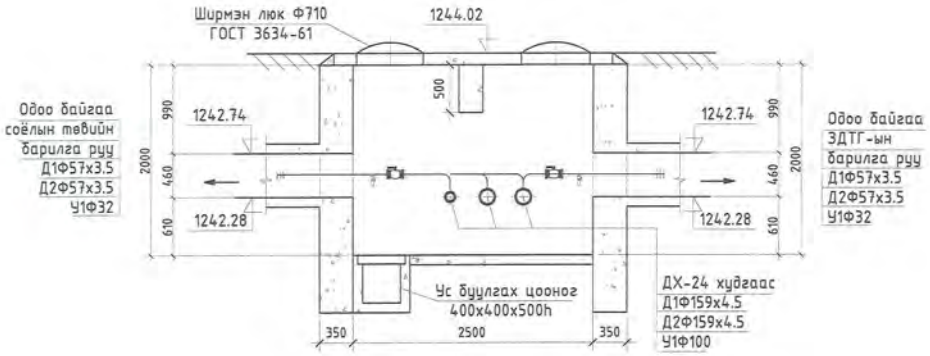

ДХ-25 худгийн байгуулалт М1:50

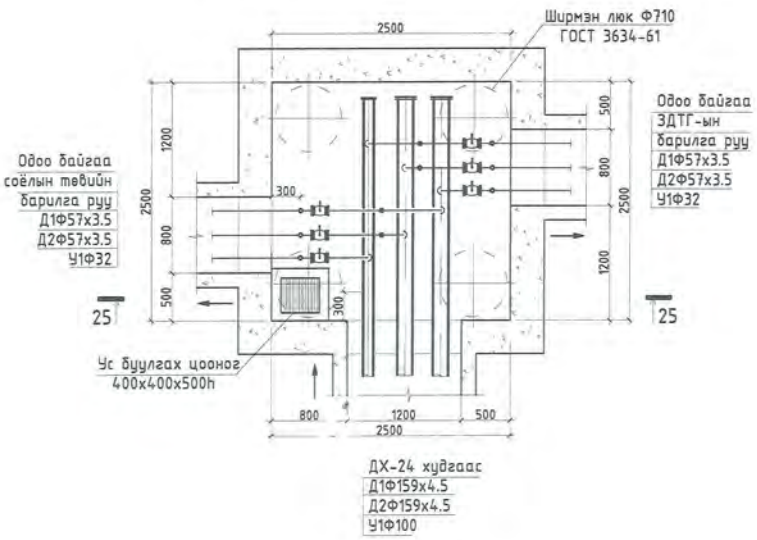

Материалын түүвэр

Д/д	Тэмдэглэгээ	Материалын нэр	Тоо ширх	Нэгж жин	Тайлбар
		ДХ-25 худгийн материалын түүвэр			
1	ГОСТ 10704-91	Цахилгаан гагнаast шулуун зааast ган хоолой Dy108x46.0	6.0	31.52	у/м
2	ГОСТ 3262-81	Цайрдсан ган хоолой Dy70	3.0	4.62	у/м
3	Пенополиуретан	Хоолойн дулаалга Dy325 Tmax 150°C p=80кг/м3 q=0.038т/м δ=50мм	6.0		у/м
4		Хоолойн дулаалга Dy159 Tmax 150°C p=80кг/м3 q=0.038т/м δ=50мм	4.0		у/м
5	Г-991-1 аль-2 вып-2, ТК-6	Цутгамал бетон дулааны худаг /3000х3000х2000h/ ТК-6	1		шир
6	Г-991-1	Худгийн проем ялуу П-4	2		шир
7	Г-991-1	Худгийн проем ялуу П-2	1		шир
8	Г-991-1	Худгийн проем ялуу П-1	1		шир
9		Агаар гаргагч Ф15	4		шир
10		Ус буулгагч Ф40	3		шир
11		Ус буулгагч Ф25	3		шир
12	BROEN 64.103.76	Гагнагдах төгсгөлтэй ган бөмбөлгөн хаалт Ру 2.5 МПа Tmax 200°C Dy300мм	2		шир
13	BROEN 64.103.76	Гагнагдах төгсгөлтэй ган бөмбөлгөн хаалт Ру 2.5 МПа Tmax 200°C Dy150мм	1		шир
14	BROEN 64.103.76	Гагнагдах төгсгөлтэй ган бөмбөлгөн хаалт Ру 2.5 МПа Tmax 200°C Dy50мм	3		шир

DG "ДАРВӨНГҮН" ХХК ДАРЬГАНГИЙН ЗӨРӨГ ТӨСӨЛ, ТЕХНИКИЙН ХЯНАЛТ	Сүхбаатар аймаг, Дарьганга сум. ИНЖЕНЕРИЙН ШУГАМ СҮЛЖЭЭ, БАРИЛГА БАЙГУУЛАМЖ /ДУЛААН, ЦЭВЭР УСАН ХАНГАМЖ/ ДХ-25 худгийн огтлол 25-25, байгуулалт, материалын түүвэр				
	Инженер	Э.Өнүнзэрэл	Е.Г.Шифр: DG-03/2021	Масштаб: М1:100	Огноо: 2021 он
	Гүйцэтгэсэн	Э.Өнүнзэрэл	Т.Г.Шифр:	Зургийн дугаар: ГДГ-61	Хуудас: 82
Х-хаяг: durbengun@yahoo.com Утас: +976-99231697, 99956630	Шалгасан	Ч.Манлайбаатар			

ДХ-26 худгийн огтлол 26-26 М1:50

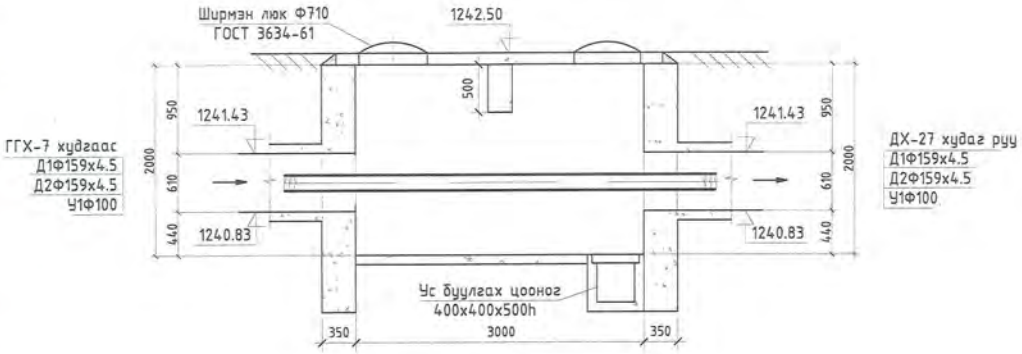

ДХ-26 худгийн байгуулалт М1:50

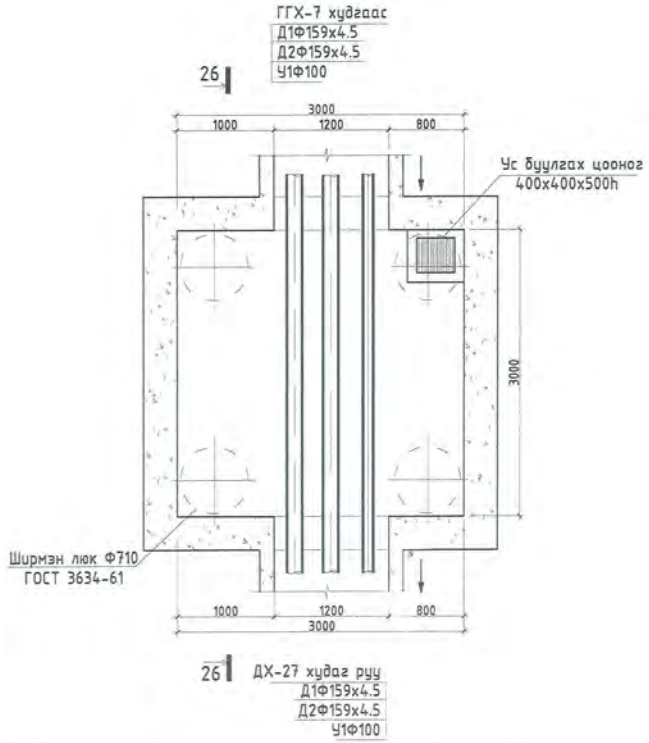

Материалын түүвэр

Д/д	Тэмдэглэгээ	Материалын нэр	Тоо шир	Нэгж жин	Тайлбар
.		ДХ-26 худгийн материалын түүвэр			
1	ГОСТ 10704-91	Ган хоолой Dy150	6.0	12.72	у/м
2	ГОСТ 3262-91	Цайрдсан ган хоолой Dy100	3.0	12.72	у/м
3	Пенополиуретан бүдүүн=50мм	Хоолойн дулаалга Dy150 Тмах200°С р=150кг/м3 q=0.045Вт/м	6.0		у/м
4	Пенополиуретан бүдүүн=50мм	Хоолойн дулаалга Dy100 Тмах200°С р=150кг/м3 q=0.045Вт/м	3.0		у/м
5	Г-991-1 аль-2 вып-2, ТК-6	Цутгамал бетон дулааны худаг /3000х3000х2000h/ ТК-6	1		комп

DG "ДАРХАНГУЙ" ХХК БАРИЛГЫН ЗӨВЛӨГ, ТЕХНИКИЙН ХЯНАЛТ И-мэйл: durbungui@yahoo.com Утас: +976-99231697, 99996633	Сүхбаатар аймаг. Дарьганга сум. ИНЖЕНЕРИЙН ШУГАМ СҮЛЖЭЭ, БАРИЛГА БАЙГУУЛАМЖ /ДУЛААН, ЦЭВЭР УСАН ХАНГАМЖ/ ДХ-26 худгийн огтлол 26-26, байгуулалт, материалын түүвэр				
Инженер		Э.Оюунзэрэл	Е.Г.Шифр: DG-03/2021	Масштаб: М1:100	Огноо: 2021 он
Гүйцэтгэсэн		Э.Оюунзэрэл	Т.Г.Шифр:	Эзэгтэйн дугаар: ГДГ-62	Хуудас: 82
Шалгасан		Ч.Маналбаатар			

А3

ДХ-27 худгийн огтлол 27-27 М1:50

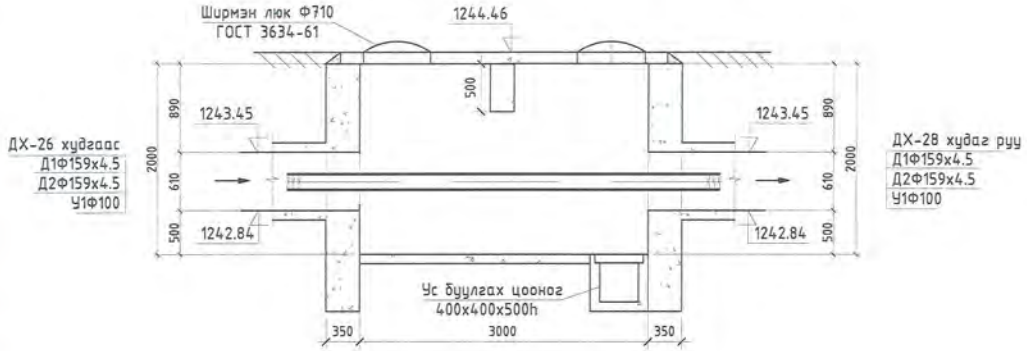

ДХ-27 худгийн байгуулалт М1:50

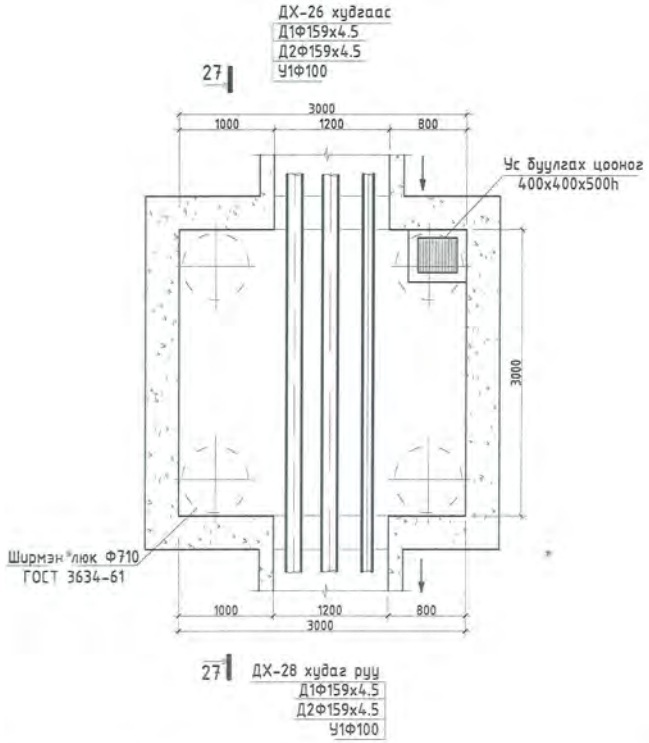

Материалын түүвэр

Д/д	Тэмдэглэгээ	Материалын нэр	Тоо шир	Нэгж жин	Тайлбар
		ДХ-27 худгийн материалын түүвэр			
1	ГОСТ 10704-91	Ган хоолой Dy150	6.0	12.72	у/м
2	ГОСТ 3262-91	Цайрдсан ган хоолой Dy100	3.0	12.72	у/м
3	Пенополиуретан бүдүүн=50мм	Хоолойн дулаалга Dy150 Tmax200°C ρ=150кг/м3 q=0.045Вт/м	6.0		у/м
4	Пенополиуретан бүдүүн=50мм	Хоолойн дулаалга Dy100 Tmax200°C ρ=150кг/м3 q=0.045Вт/м	3.0		у/м
5	Г-991-1 аль-2 вып-2, ТК-6	Цутгамал бетон дулааны худаг /3000х3000х2000h/ ТК-6	1		комп

Сүхбаатар аймаг. Дарьганга сум.
ИНЖЕНЕРИЙН ШУГАМ СҮЛЖЭЭ, БАРИЛГА БАЙГУУЛАМЖ /ДУЛААН, ЦЭВЭР УСАН ХАНГАМЖ/
ДХ-27 худгийн огтлол 27-27, байгуулалт, материалын түүвэр

Инженер		Э.Оюунгэрэл	Е.Г.Шифр: DG-03/2021	Масштаб: М1:100	Огноо: 2021 он
Гүйцэтгэсэн		Э.Оюунгэрэл	Т.Г.Шифр:	Зургийн дугаар: ГДГ-63	Хуудас: 82
Шалгасан		Ч.Маналбаатар			

"ДОРВОНГУЙ" ХХК
БАРИЛГЫН ЗӨРӨГ ТӨСӨЛ, ТЕХНИКИЙН ХЯНАЛТ
И-мэйл: durbungun@yahoo.com
Утас: +976-99237817, 95956630

ДХ-28 худгийн огтлол 28-28 М1:50

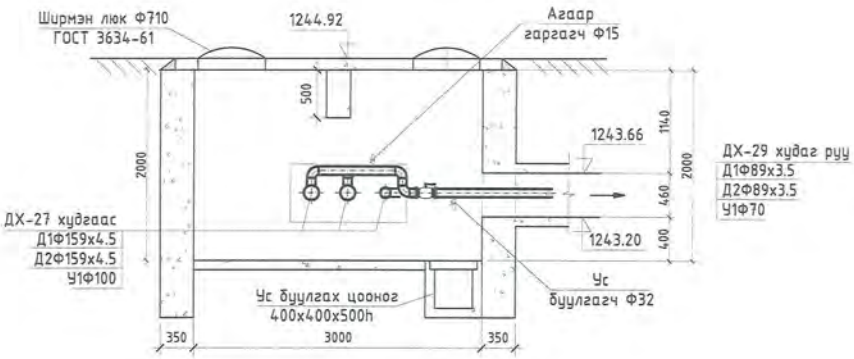

ДХ-28 худгийн байгуулалт М1:50

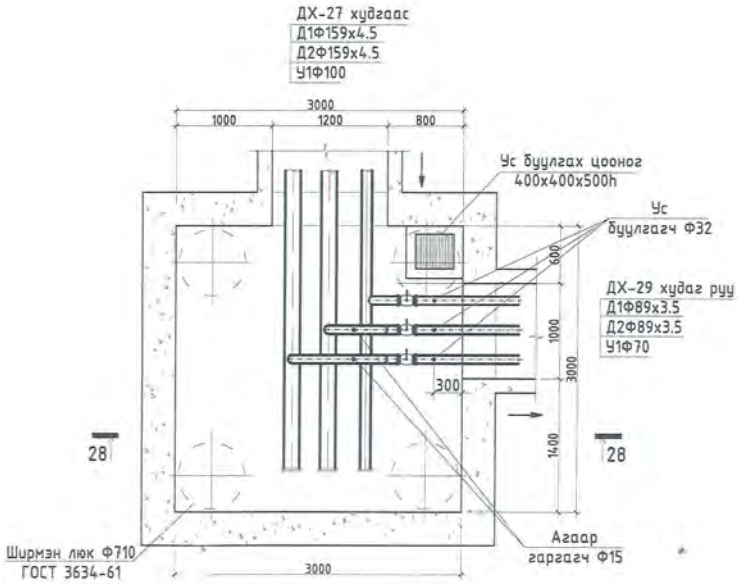

Материалын түүвэр

Д/д	Тэмдэглэгээ	Материалын нэр	Тоо шир	Нэгж жин	Тайлбар
		ДХ-28 худгийн материалын түүвэр			
1	ГОСТ 10704-91	Ган хоолой Dy150	5.0	12.72	у/м
2	ГОСТ 10704-91	Ган хоолой Dy80	4.0	12.72	у/м
3	ГОСТ 3262-91	Цайрдсан ган хоолой Dy100	2.5	12.72	у/м
4	ГОСТ 3262-91	Цайрдсан ган хоолой Dy70	1.0	12.72	у/м
5	Пенополиуретан бдул=50мм	Хоолойн дулаалга Dy150 Tmax200°C ρ=150кг/м3 q=0.045вт/м	5.0		у/м
6	Пенополиуретан бдул=50мм	Хоолойн дулаалга Dy100 Tmax200°C ρ=150кг/м3 q=0.045вт/м	2.5		у/м
7	Пенополиуретан бдул=50мм	Хоолойн дулаалга Dy80 Tmax200°C ρ=150кг/м3 q=0.045вт/м	4.0		у/м
8	Пенополиуретан бдул=50мм	Хоолойн дулаалга Dy70 Tmax200°C ρ=150кг/м3 q=0.045вт/м	1.0		у/м
9		Гагнаагдах төгсгөлтэй ган бөмбөлгөн хаалт Ру 2.5 МПа Tmax 200°C Dy80мм	2	21.3	шир
10		Ширмэн хаалт Ру 2.5 МПа Tmax 200°C Dy70мм	1	21.3	шир
11	Г-991-1 аль-2 вып-2, ТК-6	Цутгамал бетон дулааны худаг /3000х3000х2000h/ ТК-6	1		комп
12		Ус буулгах винтель Ф32	3	5.5	шир
13	Шилэн хөвөн	Тоноглолын дулаалга Tmax200°C ρ=150кг/м3 q=0.045вт/м	4.0		м2
14		Агаар гаргагч Ф15	2		шир
15		Ган отвод 90° Ф80	6		шир

"ДАРВӨНГҮЙ" ХХК БАРИЛГЫН ЗӨВЛӨГӨӨ, ТЕХНИКИЙН КОМПАНИ	Сүхбаатар аймаг. Дарьганга сум. ИНЖЕНЕРИЙН ШУГАМ СҮЛЖЭЭ, БАРИЛГА БАЙГУУЛАМЖ /ДУЛААН, ЦЭВЭР УСАН ХАНГАМЖ/ ДХ-28 худгийн огтлол 28-28, байгуулалт, материалын түүвэр				
	Инженер	З.Оюунзэрэл	Е.Г.Шифр: DG-03/2021	Масштаб: М1:100	Огноо: 2021 он
	Гүйцэтгэсэн	З.Оюунзэрэл			
Х.хаяг: durbungun@yahoo.com Утас: +976-99231691, 95956630	Шалгасан	Ч.Маналбаатар	Т.Г.Шифр:	Зурагийн дугаар: ГДГ-64	Хуудас: 82

А3

ДХ-29 худгийн огтлол 29-29 М1:50

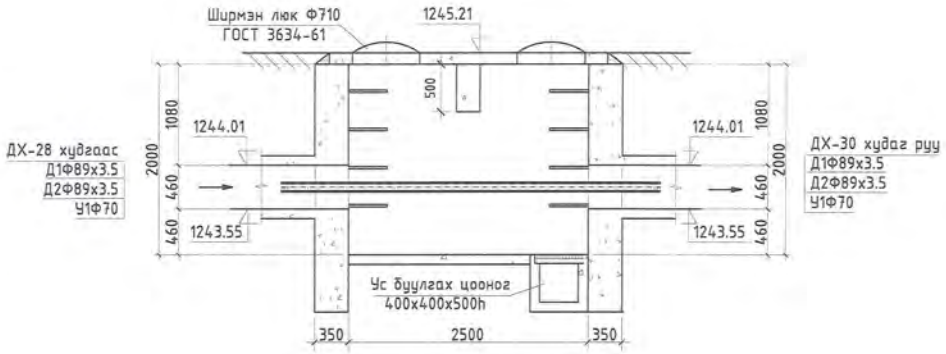

ДХ-29 худгийн байгуулалт М1:50

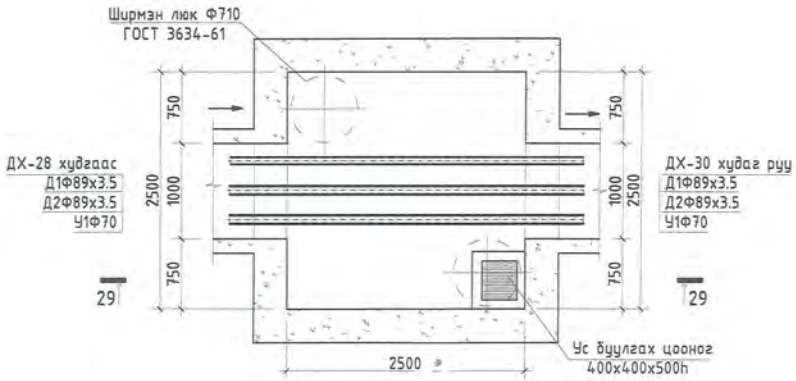

Материалын түүвэр

Д/д	Тэмдэглэгээ	Материалын нэр	Тоо шир	Нэгж жин	Тайлбар
		ДХ-29 худгийн материалын түүвэр			
1	ГОСТ 10704-91	Ган хоолой Ду80	5.0	12.72	у/м
2	ГОСТ 3262-91	Цайрдсан ган хоолой Ду70	2.5	12.72	у/м
3	Пенополиуретан бүдгүй=50мм	Хоолойн дулаалга Ду80 Тмах200°С р=150кг/м3 q=0.045Вт/м	5.0		у/м
4	Пенополиуретан бүдгүй=50мм	Хоолойн дулаалга Ду70 Тмах200°С р=150кг/м3 q=0.045Вт/м	2.5		у/м
5	Г-991-1 аль-2 вып-2, ТК-4	Цутгамал бетон дулааны худаг /2500х2500х2000h/ ТК-4	1		комп

Сүхбаатар аймаг. Дарьганга сум.

ИНЖЕНЕРИЙН ШУГАМ СҮЛЖЭЭ, БАРИЛГА БАЙГУУЛАМЖ /ДУЛААН, ЦЭВЭР УСАН ХАНГАМЖ/

ДХ-29 худгийн огтлол 29-29, байгуулалт, материалын түүвэр

"ДАРВИНГҮЙ" ХХК

БАРИЛГЫН ЗУРАГ ТӨСӨЛ ТЕХНИКИЙН ХЯНАЛТ

И-мэйл: durbungui@yahoo.com
Утас: +976-99231697, 99956630

Инженер		Э.Оюунгэрэл	Е.Г.Шифр: DG-03/2021	Масштаб:	Огноо: 2021 он
Гүйцэтгэсэн		Э.Оюунгэрэл	Т.Г.Шифр:	Зургийн дугаар: ГДГ-65	Хуудас: 82
Шалгасан		Ч.Маналбаатар			

A3

ДХ-30 худгийн огтлол 30-30 М1:50

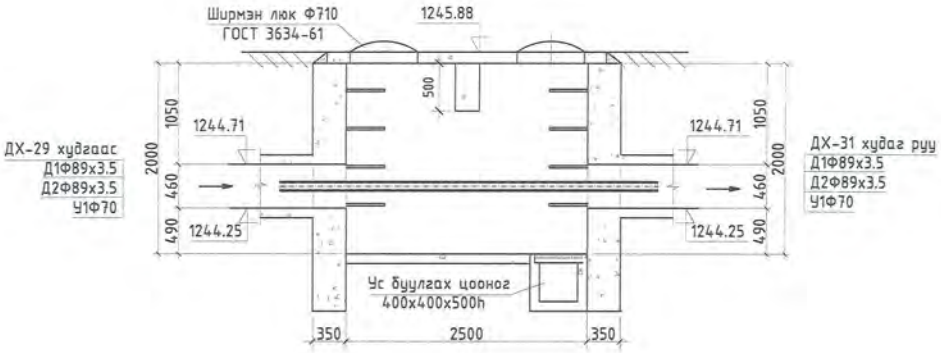

ДХ-30 худгийн байгуулалт М1:50

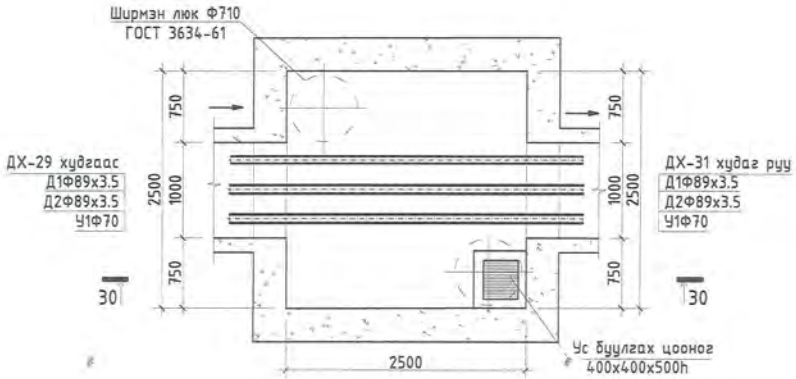

Материалын түүвэр

Д/д	Тэмдэглэгээ	Материалын нэр	Тоо шир	Нэгж жин	Тайлбар
		ДХ-30 худгийн материалын түүвэр			
1	ГОСТ 10704-91	Ган хоолой Ду80	5.0	12.72	у/м
2	ГОСТ 3262-91	Цайрдсан ган хоолой Ду70	2.5	12.72	у/м
3	Пенополиуретан бүдүүн=50мм	Хоолойн дулаалга Ду80 Тмах200°С р=150кг/м3 q=0.045Вт/м	5.0		у/м
4	Пенополиуретан бүдүүн=50мм	Хоолойн дулаалга Ду70 Тмах200°С р=150кг/м3 q=0.045Вт/м	2.5		у/м
5	Г-991-1 аль-2 вып-2, ТК-4	Цутгамал бетон дулааны худаг /2500х2500х2000h/ ТК-4	1		комп

Сүхбаатар аймаг. Дарьганга сум.
ИНЖЕНЕРИЙН ШУГАМ СУЛЖЭЭ, БАРИЛГА БАЙГУУЛАМЖ /ДУЛААН, ЦЭВЭР УСАН ХАНГАМЖ/
ДХ-30 худгийн огтлол 30-30, байгуулалт, материалын түүвэр

"ДАРВЕНГҮЙ" ХХК
БАРИЛГЫН ЗУРАГ ТӨСӨЛ, ТЕХНИКИЙН ХЯНАЛТ
И-мэйл: durbungun@yahoo.com
Утас: +976-99231697, 95956630

Инженер		Э.Оюунгэрэл	Е.Г.Шифр: DG-03/2021	Масштаб:	Огноо: 2021 он
Гүйцэтгэсэн		Э.Оюунгэрэл	Т.Г.Шифр:	Зургийн дугаар: ГДГ-66	Хуудас: 82
Шалгасан		Ч.Маналбаатар			

ДХ-31 худгийн огтлол 31-31 М1:50

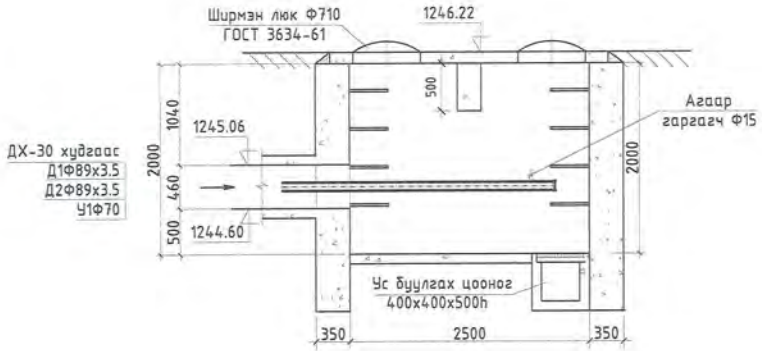

ДХ-31 худгийн байгуулалт М1:50

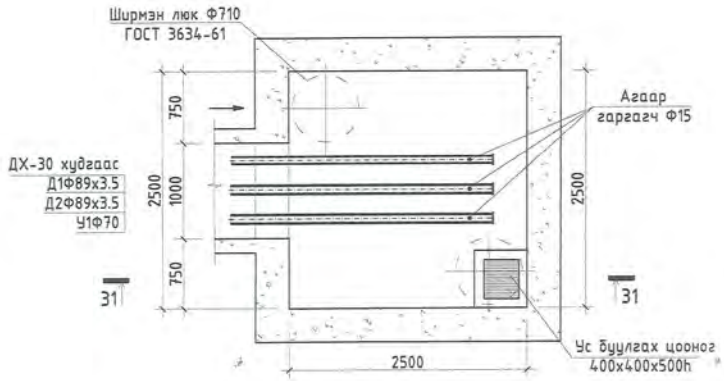

Материалын түүвэр

Д/д	Тэмдэглэгээ	Материалын нэр	Тоо шир	Нэгж жин	Тайлбар
		ДХ-31 худгийн материалын түүвэр			
1	ГОСТ 10704-91	Ган хоолой Dy80	5.0	12.72	у/м
2	ГОСТ 3262-91	Цайрдсан ган хоолой Dy70	2.5	12.72	у/м
3	Пенополиуретан бүдүүн=50мм	Хоолойн дулаалга Dy80 Tmax200°C ρ=150кг/м3 q=0.045вт/м	5.0		у/м
4	Пенополиуретан бүдүүн=50мм	Хоолойн дулаалга Dy70 Tmax200°C ρ=150кг/м3 q=0.045вт/м	2.5		у/м
5	Г-991-1 аль-2 вып-2, ТК-4	Цутгамал бетон дулааны худаг /2500х2500х2000h/ ТК-4	1		комп
6		Битүү фланц Ф80	2		шир
7		Битүү фланц Ф70	1		шир
8		Агаар гаргагч Ф15	3		шир

Сүхбаатар аймаг. Дарьганга сум.
ИНЖЕНЕРИЙН ШУГАМ СУЛЖЭЭ, БАРИЛГА БАЙГУУЛАМЖ /ДУЛААН, ЦЭВЭР УСАН ХАНГАМЖ/
ДХ-31 худгийн огтлол 31-31, байгуулалт, материалын түүвэр

Инженер		Э.Оюунзэрэл	Е.Г.Шифр: DG-03/2021	Масштаб:	Огноо: 2021 он
Гүйцэтгэсэн		Э.Оюунзэрэл	Т.Г.Шифр:	Зургийн дугаар: ГДГ-67	Хуудас: 82
Шалгасан		Ч.Манлайбаатар			

"ДАРВАНГУЙ" ХХК
ДАРИГАН ЗУРАГ, ТӨСӨЛ, ТЕХНИКИЙН ХЯНАЛТ
И-мэйл: durbungun@yahoo.com
Утас: +976-99231617, 99956630

А3

ДХ-32 худгийн огтлол 32-32 М1:50

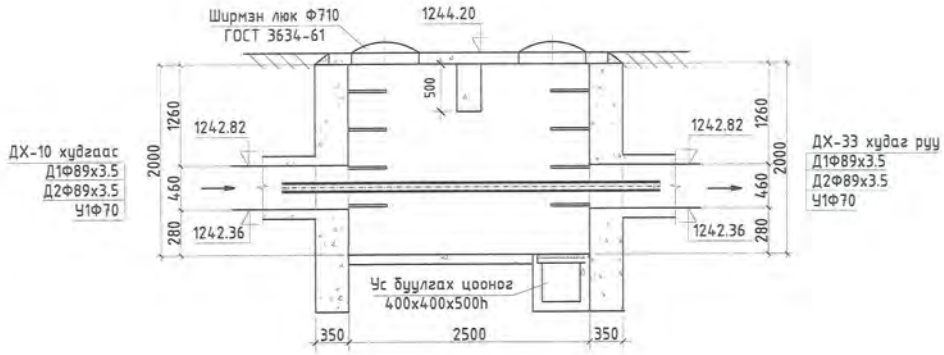

ДХ-32 худгийн байгуулалт М1:50

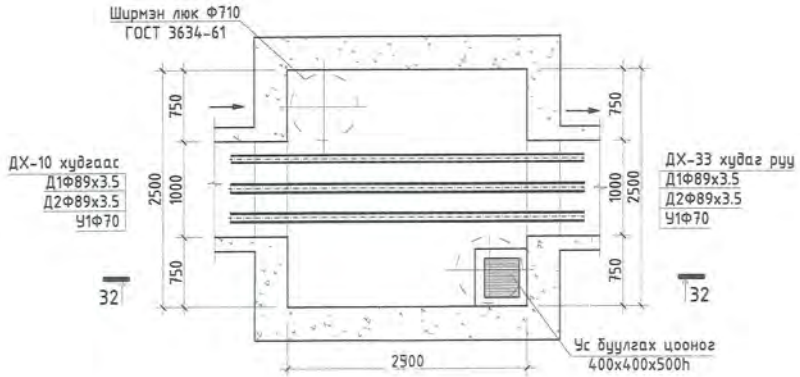

Материалын түүвэр

Д/д	Тэмдэглэгээ	Материалын нэр	Тоо шир	Нэгж жин	Тайлбар
		ДХ-32 худгийн материалын түүвэр			
1	ГОСТ 10704-91	Ган хоолой Dy80	5.0	12.72	у/м
2	ГОСТ 3262-91	Цайрдсан ган хоолой Dy70	2.5	12.72	у/м
3	Пенополиуретан бүдүүн=50мм	Хоолойн дулаалга Dy80 Tmax200°C ρ=150кг/м3 q=0.0458т/м	5.0		у/м
4	Пенополиуретан бүдүүн=50мм	Хоолойн дулаалга Dy70 Tmax200°C ρ=150кг/м3 q=0.0458т/м	2.5		у/м
5	Г-991-1 аль-2 вып-2, ТК-4	Цутгамал бетон дулааны худаг /2500х2500х2000h/ ТК-4	1		комп

DG "ДАРВЕНГУЙ" ХХК БАРИЛГЫН ЗУРАГ ТӨСӨЛ, ТЕХНИКИЙН ХЯНАЛТ	Сухбаатар аймаг. Дарьганга сум. ИНЖЕНЕРИЙН ШУГАМ СУЛЖЭЭ, БАРИЛГА БАЙГУУЛАМЖ /ДУЛААН, ЦЭВЭР УСАН ХАНГАМЖ/ ДХ-32 худгийн огтлол 32-32, байгуулалт, материалын түүвэр				
	Инженер	Э.Оюунгэрэл	Е.Г.Шифр: DG-03/2021	Масштаб:	Огноо: 2021 он
	Гүйцэтгэсэн	Э.Оюунгэрэл	Т.Г.Шифр:	Зургийн дугаар: ГДГ-68	Хуудас: 82
И-мэйл: darbungui@yahoo.com Утас: +976-99239691, 99956630	Шалгасан	Ч.Манлайбаатар			

A3

ДХ-33 худгийн огтлол 33-33 М1:50

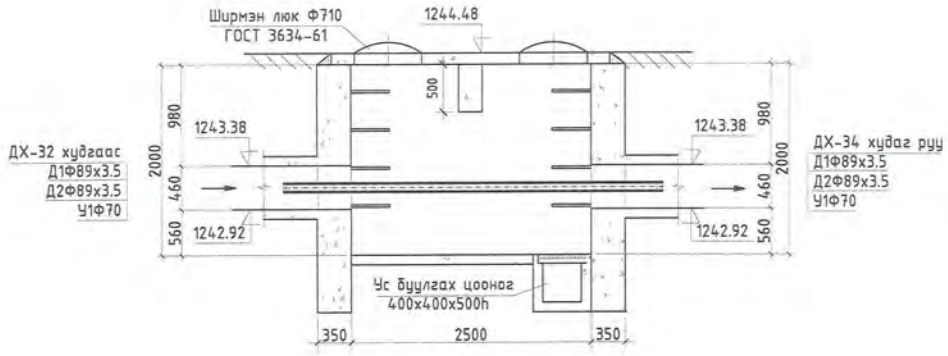

Материалын түүвэр

Д/д	Тэмдэглэгээ	Материалын нэр	Тоо шир	Нэгж жин	Тайлбар
		ДХ-33 худгийн материалын түүвэр			
1	ГОСТ 10704-91	Ган хоолой Dy80	5.0	12.72	у/м
2	ГОСТ 3262-91	Цайрдсан ган хоолой Dy70	2.5	12.72	у/м
3	Пенополиуретан бүдүүн=50мм	Хоолойн дулаалга Dy80 Tmax200°C ρ=150кг/м3 q=0.045Вт/м	5.0		у/м
4	Пенополиуретан бүдүүн=50мм	Хоолойн дулаалга Dy70 Tmax200°C ρ=150кг/м3 q=0.045Вт/м	2.5		у/м
5	Г-991-1 аль-2 вып-2, ТК-4	Цутгамал бетон дулааны худаг /2500х2500х2000h/ ТК-4	1		комп

ДХ-33 худгийн байгуулалт М1:50

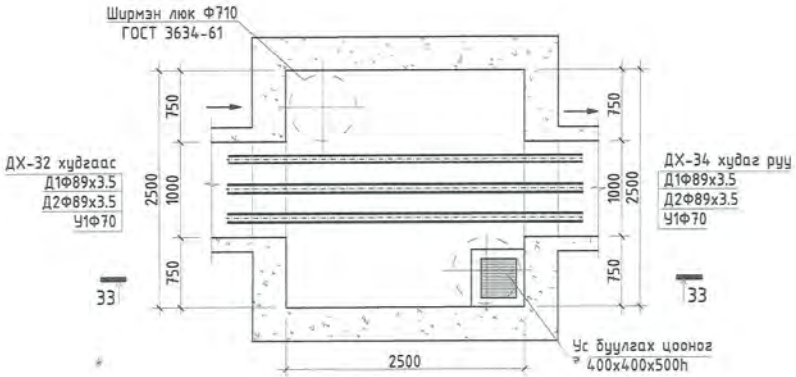

DG "ДЭРГЭНГҮН" ХХК	Сүхбаатар аймаг. Дарьганга сум. ИНЖЕНЕРИЙН ШУГАМ СҮЛЖЭЭ, БАРИЛГА БАЙГУУЛАМЖ /ДУЛААН, ЦЭВЭР УСАН ХАНГАМЖ/ ДХ-33 худгийн огтлол 33-33, байгуулалт, материалын түүвэр				
Инженер		З.Өнүнгэрэл	Е.Г.Шифр: DG-03/2021	Масштаб:	Огноо: 2021 он
Гүйцэтгэсэн		З.Өнүнгэрэл	Т.Г.Шифр:	Зургийн дугаар: ГДГ-69	Хуудас: 82
Шалгасан		Ч.Мөнхбаатар			

И-мэйл: darbungun@yahoo.com
Утас: +976-99219671, 99956630

ДХ-34 худгийн огтлол 34-34 М1:50

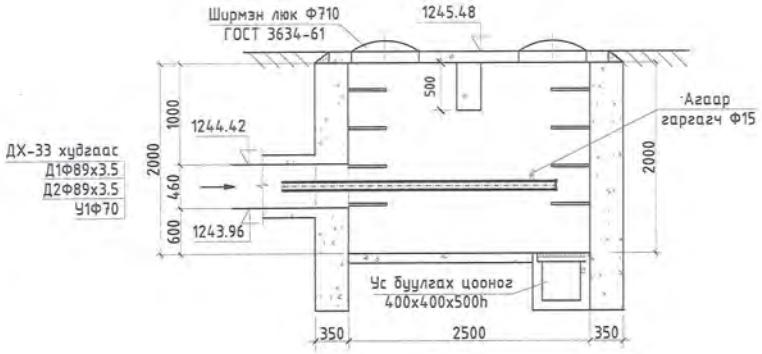

ДХ-34 худгийн байгуулалт М1:50

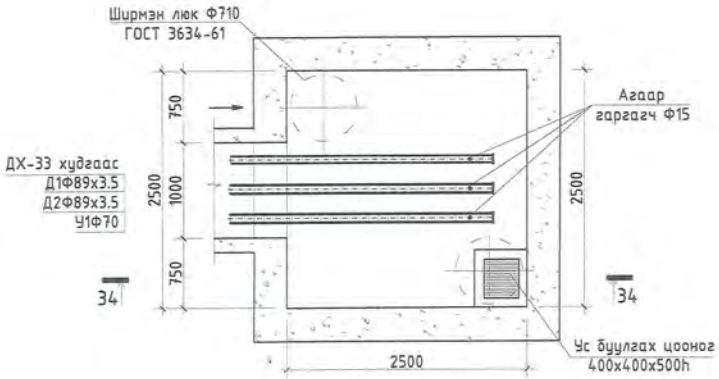

Материалын түүвэр

Д/д	Тэмдэглэгээ	Материалын нэр	Тоо шир	Нэгж жин	Тайлбар
		ДХ-34 худгийн материалын түүвэр			
1	ГОСТ 10704-91	Ган хоолой Dy80	5.0	12.72	у/м
2	ГОСТ 3262-91	Цайрдсан ган хоолой Dy70	2.5	12.72	у/м
3	Пенополиуретан бүдүүн=50мм	Хоолойн дулаалга Dy80 Tmax200°C ρ=150кг/м3 q=0.0458т/м	5.0		у/м
4	Пенополиуретан бүдүүн=50мм	Хоолойн дулаалга Dy70 Tmax200°C ρ=150кг/м3 q=0.0458т/м	2.5		у/м
5	Г-991-1 аль-2 вып-2, ТК-4	Цутгамал бетон дулааны худаг /2500х2500х2000h/ ТК-4	1		комп
6		Битүү фланц Ф80	2		шир
7		Битүү фланц Ф70	1		шир
8		Агаар гаргагч Ф15	3		шир

"ДАРВӨНГҮҮ" ХХК БАРИЛГЫН ХУРАГ ТӨСӨЛ, ТЕХНИКИЙН ХЯНАЛТ И-мэйл: durbungui@yahoo.com Утас: +976-99231697, 99956633	Сүхбаатар аймаг. Дарьганга сум. ИНЖЕНЕРИЙН ШУГАМ СУЛЖЭЭ, БАРИЛГА БАЙГУУЛАМЖ /ДУЛААН, ЦЭВЭР УСАН ХАНГАМЖ/ ДХ-34 худгийн огтлол 34-34, байгуулалт, материалын түүвэр				
Инженер		Э.Оюунгэрэл	Е.Г.Шифр: DG-03/2021	Масштаб:	Огноо: 2021 он
Гүйцэтгэсэн		Э.Оюунгэрэл	Т.Г.Шифр:	Зургийн дугаар: ГДГ-70	Хуудас: 82
Шалгасан		Ч.Маналбаатар			

Сувгийн огтлол 1-1 М1:25

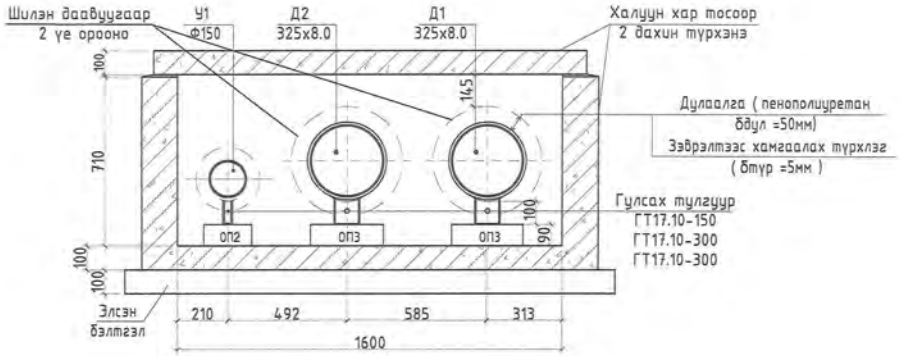

Сувгийн огтлол 3-3 М1:25

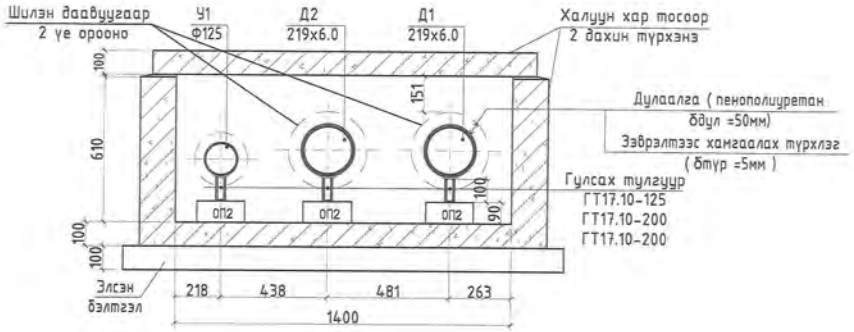

Сувгийн огтлол 2-2 М1:25

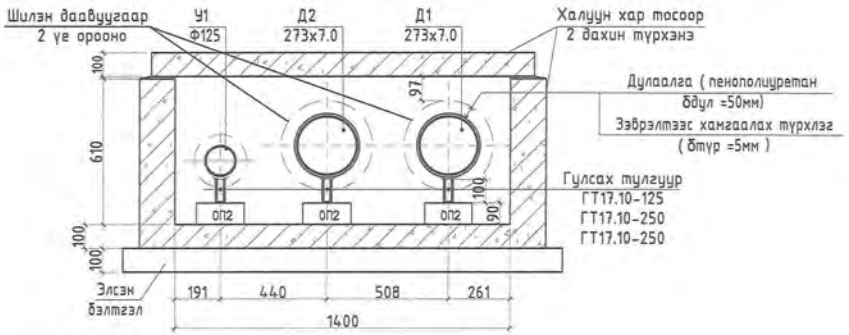

Сувгийн огтлол 4-4 М1:25

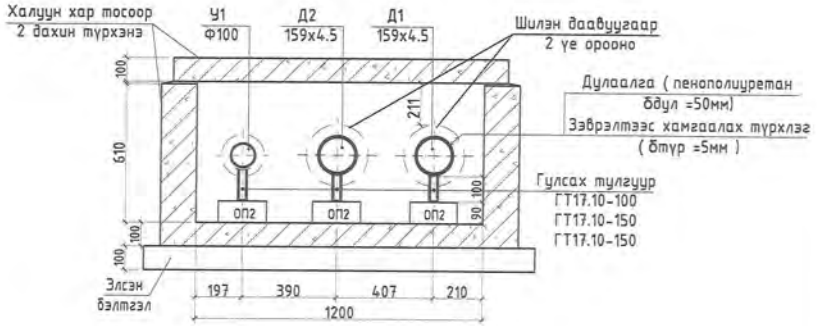

DG "ДАРЬГАНГУЙ" ХХК БАЙГУУЛЛАГЫН ЗӨВЛӨГӨӨ, ТЕХНИКИЙН ХЯНАЛТ	Сүхбаатар аймаг. Дарьганга сум. ИНЖЕНЕРИЙН ШУГАМ СҮЛЖЭЭ, БАРИЛГА БАЙГУУЛАМЖ /ДУЛААН, ЦЭВЭР УСАН ХАНГАМЖ/ Сувгийн огтлол 1-1, 2-2, 3-3, 4-4				
	Инженер	Э.Оюунгэрэл	Е.Г.Шифр: DG-03/2021	Масштаб:	Огноо: 2021 он
	Гүйцэтгэсэн	Э.Оюунгэрэл			
Х-хаяг: durtsungun@yahoo.com Утас: +976-99231697, 99956630	Шалгасан	Ч.Маналбаатар	Т.Г.Шифр:	Зургийн дугаар: ГДГ-71	Хуудас: 82

A3

Сувгийн огтлол 5-5 М1:25

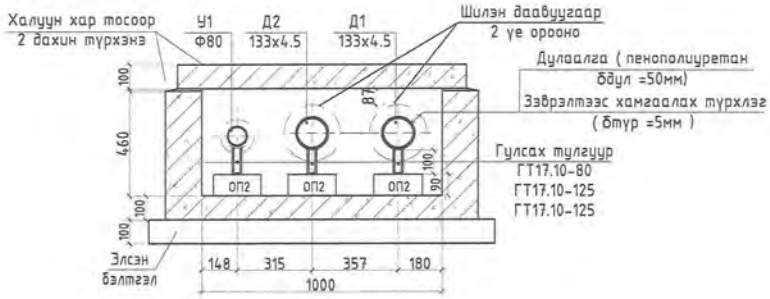

Сувгийн огтлол 8-8 М1:25

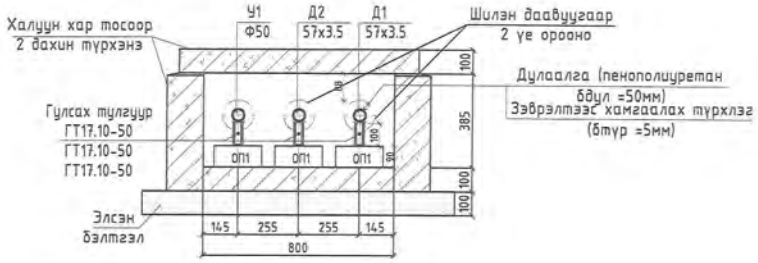

Сувгийн огтлол 6-6 М1:25

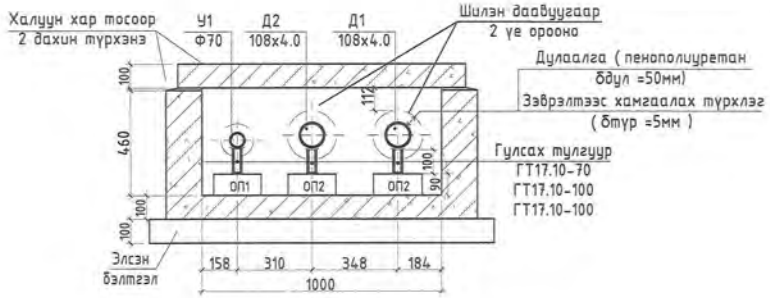

Сувгийн огтлол 9-9 М1:25

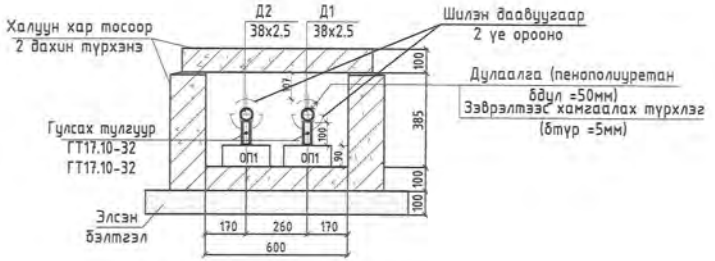

Сувгийн огтлол 7-7 М1:25

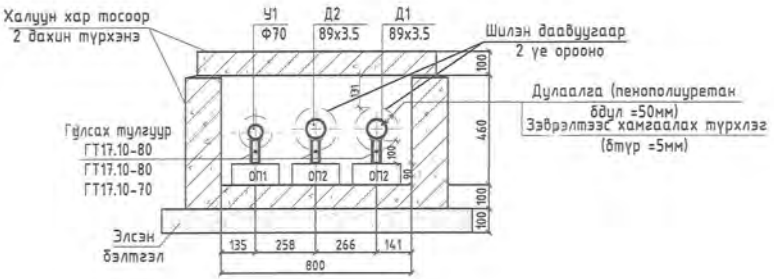

"ДАРВИНГҮҮГ ХХК" ЗАРИЛГЫН БИЛЭГ ГЭХЭЛ, ТЕХНИКИЙН ХЯНАЛТ	Сухбаатар аймаг. Дарьганга сум. ИНЖЕНЕРИЙН ШУГАМ СҮЛЖЭЭ, БАРИЛГА БАЙГУУЛАМЖ /ДУЛААН, ЦЭВЭР УСАН ХАНГАМЖ/ Сувгийн огтлол 5-5, 6-6, 7-7, 8-8, 9-9				
	Инженер	Э.Оюунзэрэл	Е.Г.Шифр: DG-03/2021	Масштаб:	Огноо: 2021 он
	Гүйцэтгэсэн	Э.Оюунзэрэл	Т.Г.Шифр:	Зургийн дугаар: ГДГ-72	Хуудас: 82
Х-мэйл: durvungun@yahoo.com Утас: +976-99231677, 95956635	Шалгасан	Ч.Маналбаатар			

Сувгийн огтлол 1-1 М1:25
/үл хөдлөх тулгууртай хэсэг/

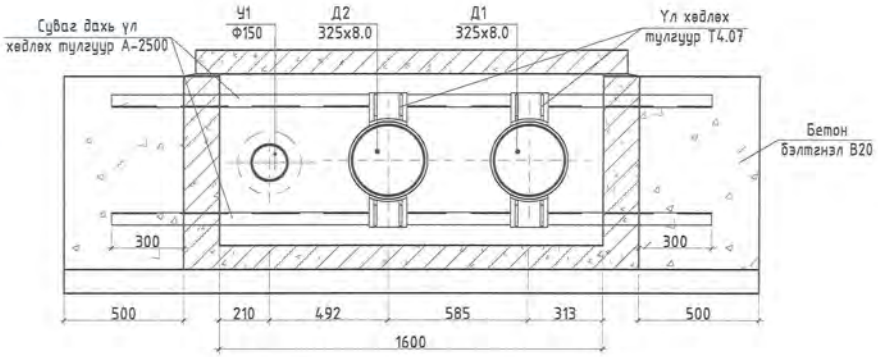

Сувгийн огтлол 3-3 М1:25
/үл хөдлөх тулгууртай хэсэг/

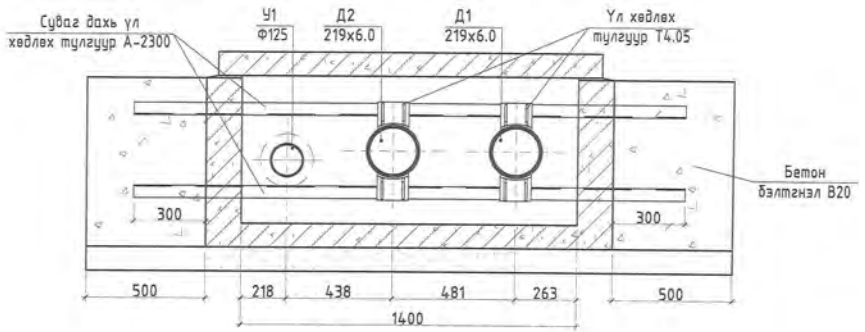

Сувгийн огтлол 2-2 М1:25
/үл хөдлөх тулгууртай хэсэг/

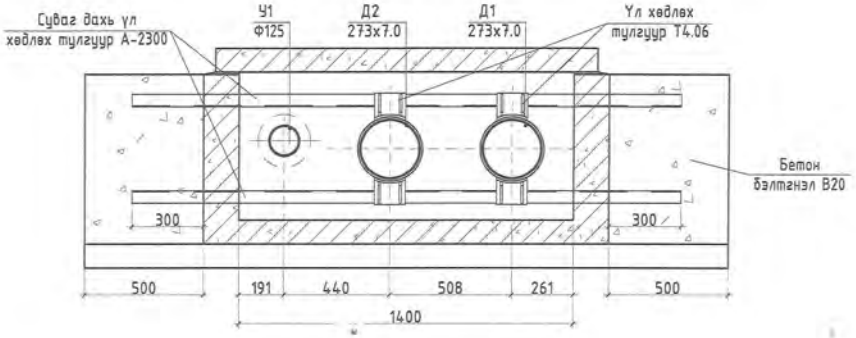

Сувгийн огтлол 4-4 М1:25
/үл хөдлөх тулгууртай хэсэг/

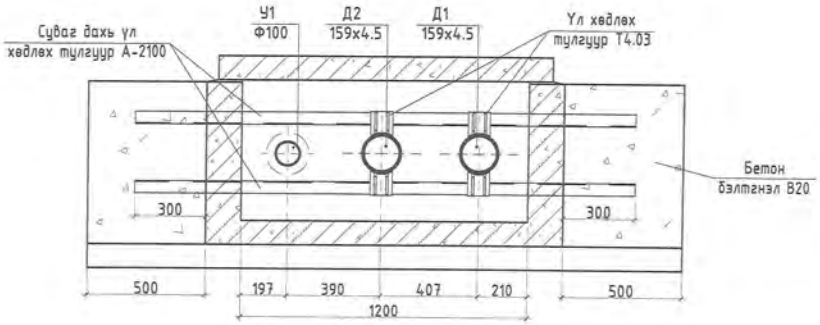

DG "ДЭРВЭНГҮН" ХХК БАРИЛГЫН ЗУРАГ, ТӨСӨЛ, ТЕХНИКИЙН ХЯНАЛТ	Сүхбаатар аймаг. Дарьганга сум. ИНЖЕНЕРИЙН ШУГАМ СҮЛЖЭЭ, БАРИЛГА БАЙГУУЛАМЖ /ДУЛААН, ЦЭВЭР УСАН ХАНГАМЖ/ Үл хөдлөх тулгууртай хэсгийн сувгийн огтлол 1-1, 2-2, 3-3, 4-4				
	Инженер	Э.Оюунгэрэл	Е.Г.Шифр: DG-03/2021	Масштаб:	Огноо: 2021 он
	Гүйцэтгэсэн	Э.Оюунгэрэл			
Х-мэйл: durbungun@yahoo.com Утас: +976-99231697, 99996630	Шалгасан	Ч.Манлайбаатар	Т.Г.Шифр:	Зургийн дугаар: ГДГ-73	Хуудас: 82

АЗ

Сувгийн огтлол 5-5 М1:25
/үл хөдлөх тулгууртай хэсэг/

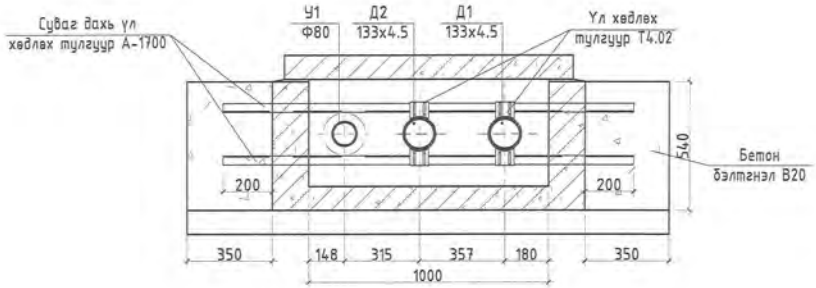

Сувгийн огтлол 6-6 М1:25
/үл хөдлөх тулгууртай хэсэг/

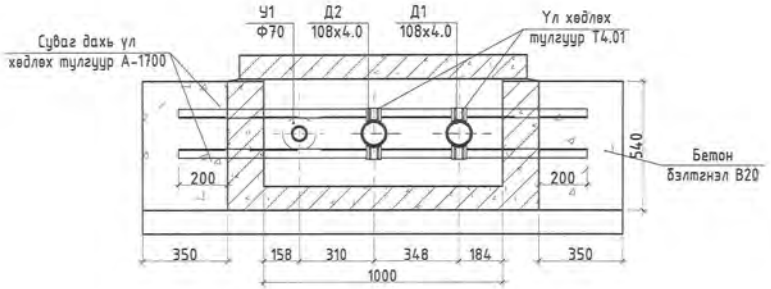

Сувгийн огтлол 7-7 М1:25
/үл хөдлөх тулгууртай хэсэг/

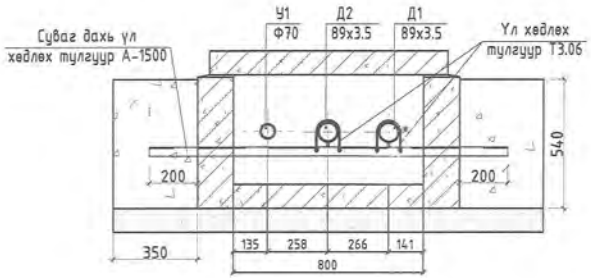

Сувгийн огтлол 8-8 М1:25
/үл хөдлөх тулгууртай хэсэг/

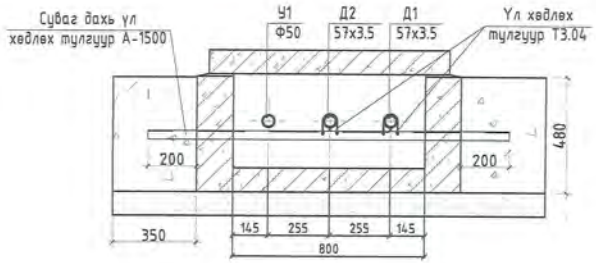

Сувгийн огтлол 9-9 М1:25
/үл хөдлөх тулгууртай хэсэг/

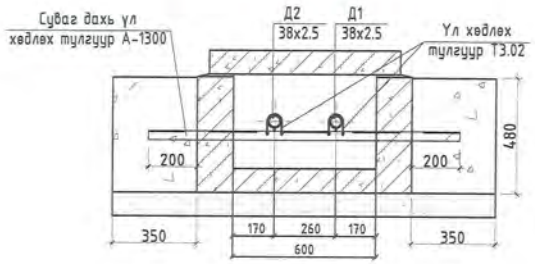

DG ДЭРВЭНГҮН ХХК БАРИЛГЫН ДИЗАЙН ТӨСӨЛ, ТЕХНИКИЙН ХЯНАЛТ	Сүхбаатар аймаг. Дарьганга сум. ИНЖЕНЕРИЙН ШУГАМ СҮЛЖЭЭ, БАРИЛГА БАЙГУУЛАМЖ /ДУЛААН, ЦЭВЭР УСАН ХАНГАМЖ/ Үл хөдлөх тулгууртай хэсгийн сувгийн огтлол 5-5, 6-6, 7-7, 8-8, 9-9				
	Инженер	З.Оюунгэрэл	Е.Г.Шифр: DG-03/2021	Масштаб:	Огноо: 2021 он
	Гүйцэтгэсэн	З.Оюунгэрэл	Т.Г.Шифр:	Зургийн дугаар: ГДГ-74	Хуудас: 82
Ж-мэйл: durbungun@yahoo.com Утас: +976-99231697, 99956630	Шалгасан	Ч.Маналбаатар			

А3

Компенсатор К-1, К-2, К-3 /Нк-17М-У/ М1:25

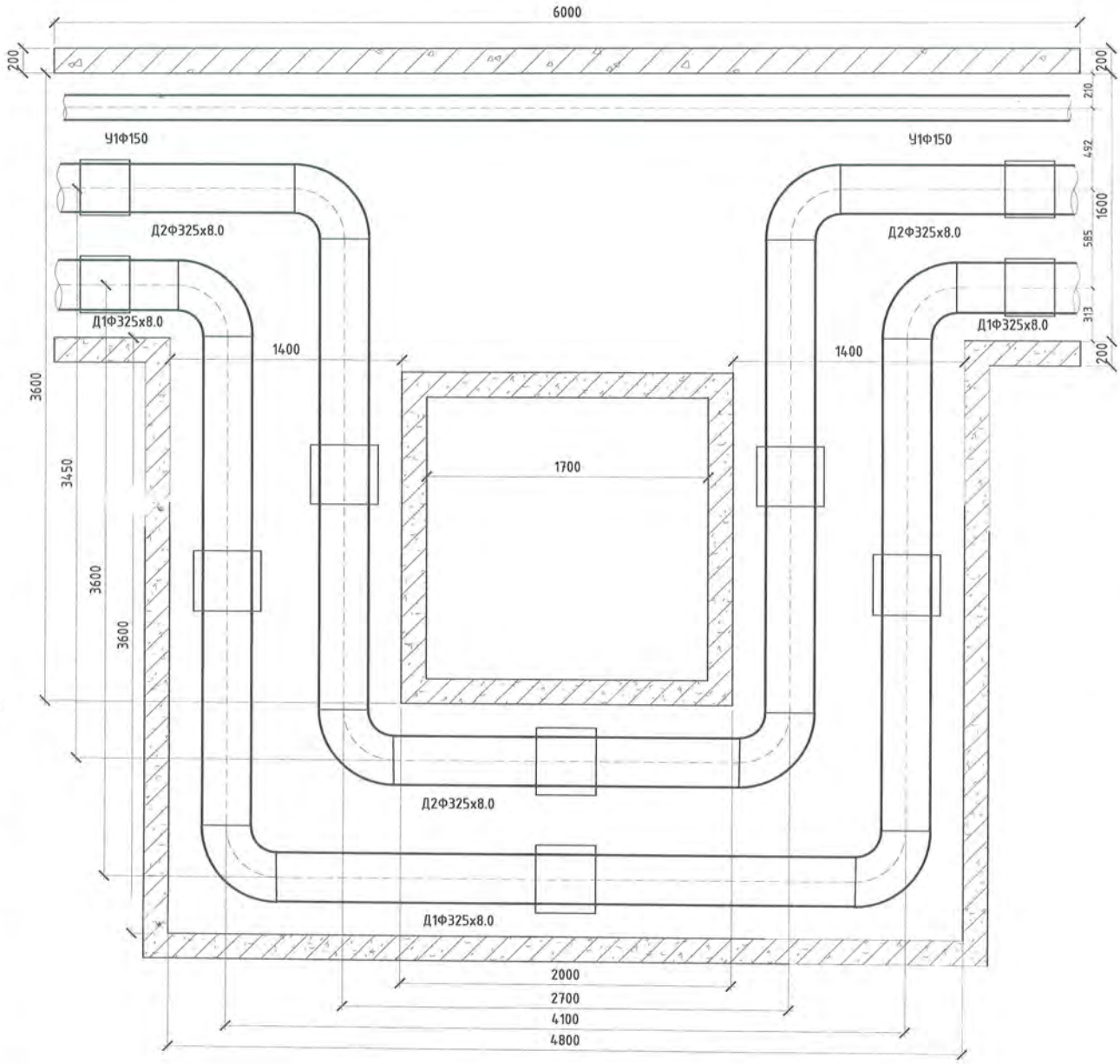

Тайлбар

Компенсаторыг доорхи хэмжээгээр таталт хийж угсарна.

Онцлох цэг-3 К-1
- өгөх шугам Д1 - 43.79мм
- буцах шугам Д2 - 36.71мм

Онцлох цэг-5,7- К-2, К-3
- өгөх шугам Д1 - 74.96мм
- буцах шугам Д2 - 62.84мм

DG "ДОРВОНГУЙ ХХК" БАРИЛГЫН ЗӨВЛӨГӨӨ, ТЕХНИКИЙН ХЯНАЛТ	Сүхбаатар аймаг. Дарьганга сум. ИНЖЕНЕРИЙН ШУГАМ СҮЛЖЭЭ, БАРИЛГА БАЙГУУЛАМЖ /ДУЛААН, ЦЭВЭР УСАН ХАНГАМЖ/ Компенсаторын нишний байгуулалт К-1, К-2 /Нк-17аМ/				
	Инженер		Э.Оюунгэрэл	Е.Г.Шифр: DG-03/2021	Масштаб:
	Гүйцэтгэсэн		Э.Оюунгэрэл	Т.Г.Шифр:	Огноо: 2021 он
И-мэйл: durbungai@yahoo.com Утас: +976-99231697, 99950530	Шалгасан		Ч.Манлайбаатар	Зургийн дугаар: ГДГ-75	Хуудас: 82

Компенсатор К-4, К-5, К-6, К-13, К-14, К-15 /Нк-16м-У/ М1:25

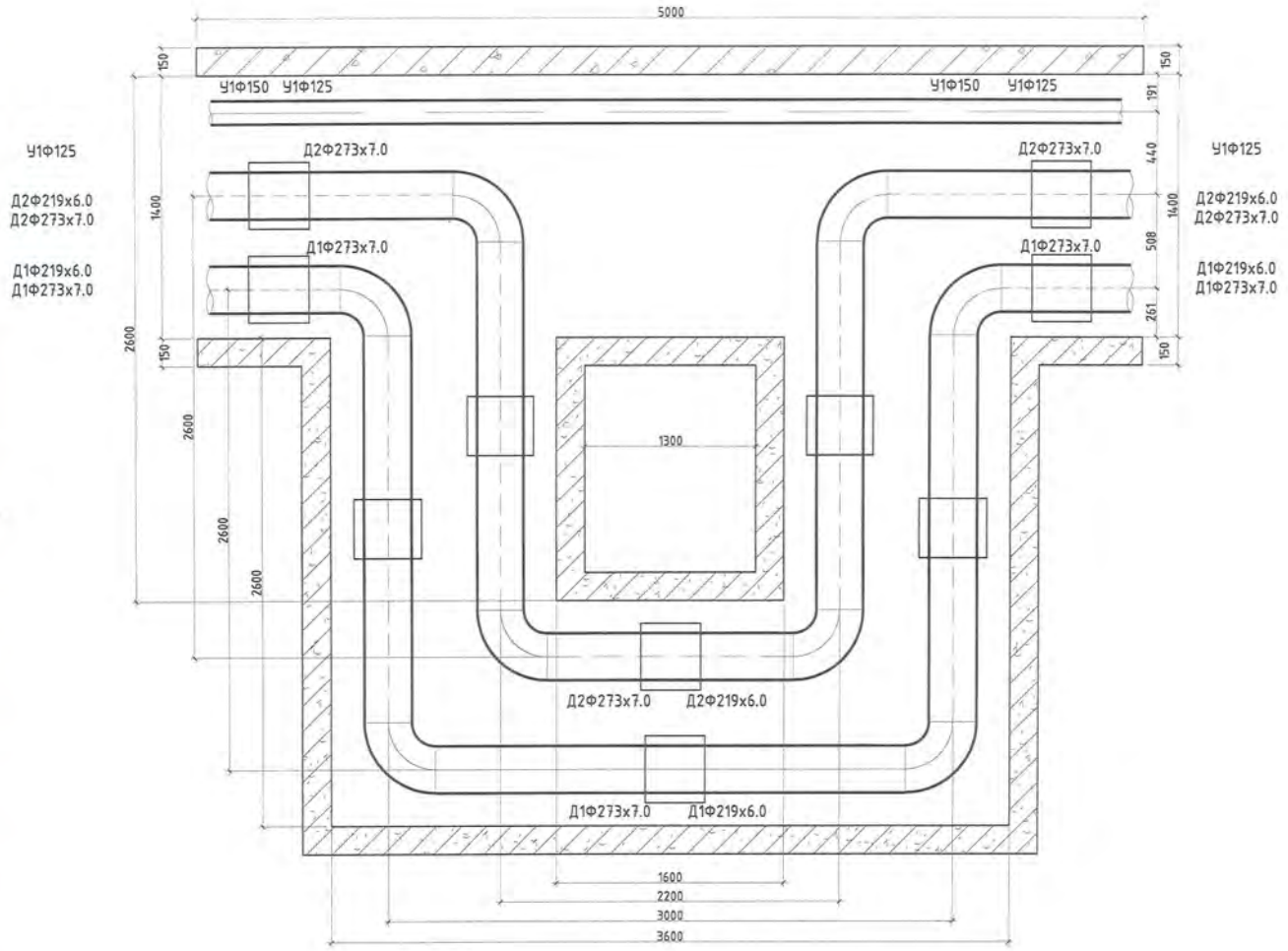

Тайлбар

Компенсаторыг доорхи хэмжээгээр таталт хийж угсарна.

Онцлох цэг-9-К4, 11-К5, 13-К6
өгөх шугам Д1Ф219х6.0 -77.93мм
буцах шугам Д2Ф219х6.0 -65.33мм

Онцлох цэг-27-К13
өгөх шугам Д1Ф273х7.0 -61.45мм
буцах шугам Д2Ф273х7.0 -51.52мм

Онцлох цэг-31-К14
өгөх шугам Д1Ф273х7.0 -48.69мм
буцах шугам Д2Ф273х7.0 -40.82мм

Онцлох цэг-15-К15
өгөх шугам Д1Ф219х6.0 -70.95мм
буцах шугам Д2Ф219х6.0 -59.48мм

DG "ДЭРВЭНГУН" ХХК БАРИЛГЫН ЗӨВЛӨГ ТӨСӨЛ, ТЕХНИКИЙН ХЯНАЛТ	Сүхбаатар аймаг. Дарьганга сум. ИНЖЕНЕРИЙН ШУГАМ СҮЛЖЭЭ, БАРИЛГА БАЙГУУЛАМЖ /ДУЛААН, ЦЭВЭР УСАН ХАНГАМЖ/ Компенсаторын байгуулалт, таталт				
	Инженер	З.Оюунгэрэл	Е.Г.Шифр: DG-03/2021	Масштаб:	Огноо: 2021 он
	Гүйцэтгэсэн	З.Оюунгэрэл	Т.Г.Шифр:	Зургийн дугаар: ГДГ-76	Хуудас: 82
Х-мэйл: durbungun@yahoo.com Утас: +976-99231697, 95956630	Шалгасан	Ч.Манлайбаатар			

Компенсатор К-16, К-17, К-18, К-19, К-24, К-25, К-26, К-27 /Нк-15м-У/ М1:25

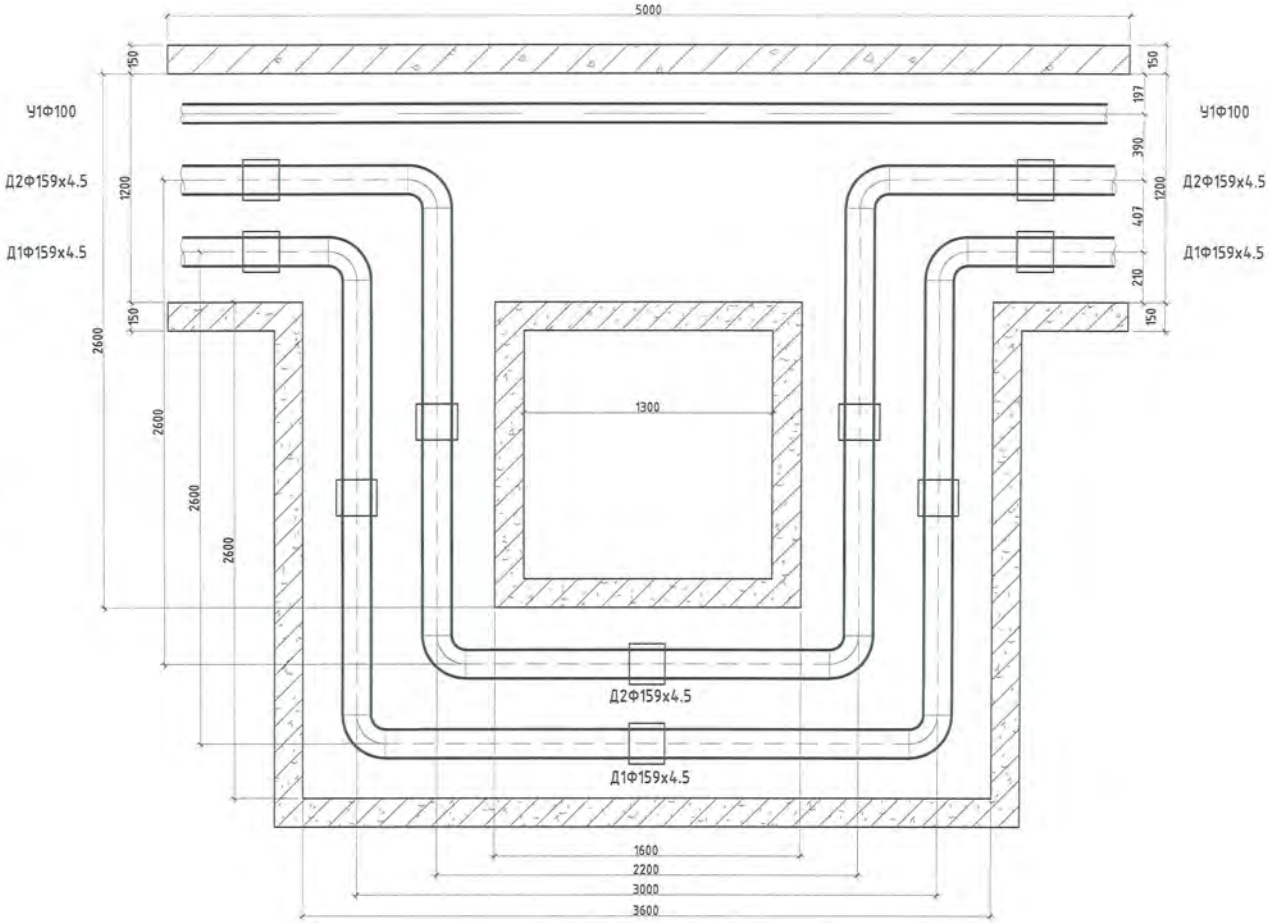

Тайлбар

Компенсаторыг доорхи хэмжээгээр таталт хийж угсарна.

Онцлох цэг-35-К16, 37-К17
өгөх шугам Д1Ф159х4.5 -59.08мм
буцах шугам Д2Ф159х4.5 -49.53мм

Онцлох цэг-39-К18
өгөх шугам Д1Ф159х4.5 -27.46мм
буцах шугам Д2Ф159х4.5 -23.02мм

Онцлох цэг-43-К19
өгөх шугам Д1Ф159х4.5 -29.24мм
буцах шугам Д2Ф159х4.5 -24.51мм

Онцлох цэг-58-К24
өгөх шугам Д1Ф159х4.5 -35.03мм
буцах шугам Д2Ф159х4.5 -29.37мм

Онцлох цэг-60-К25
өгөх шугам Д1Ф159х4.5 -36.22мм
буцах шугам Д2Ф159х4.5 -30.36мм

Онцлох цэг-64-К26, 66-К27
өгөх шугам Д1Ф159х4.5 -55.07мм
буцах шугам Д2Ф159х4.5 -46.17мм

DG "ДӨРВӨНГҮН" ХХК БАРИЛГЫН ЗУРАГ ТӨСӨЛ, ТЕХНИКИЙН ХЯНАЛТ	Сүхбаатар аймаг. Дарьганга сум. ИНЖЕНЕРИЙН ШУГАМ СҮЛЖЭЭ, БАРИЛГА БАЙГУУЛАМЖ /ДУЛААН, ЦЭВЭР УСАН ХАНГАМЖ/ Компенсаторын байгуулалт, таталт				
	Инженер	Э.Оюунгэрэл	Е.Г.Шифр: DG-03/2021	Масштаб:	Огноо: 2021 он
	Гүйцэтгэсэн	Э.Оюунгэрэл	Т.Г.Шифр:	Зургийн дугаар: ГДГ-77	Хуудас: 82
И-мэйл: durbungun@yahoo.com Утас: +976-99237697; 95956638	Шалгасан	Ч.Мөнгөнцэцэг			

Компенсатор К-7-К-12, К-20-К-23, К-28-К-33 /Нк-8м-У/ М1:25

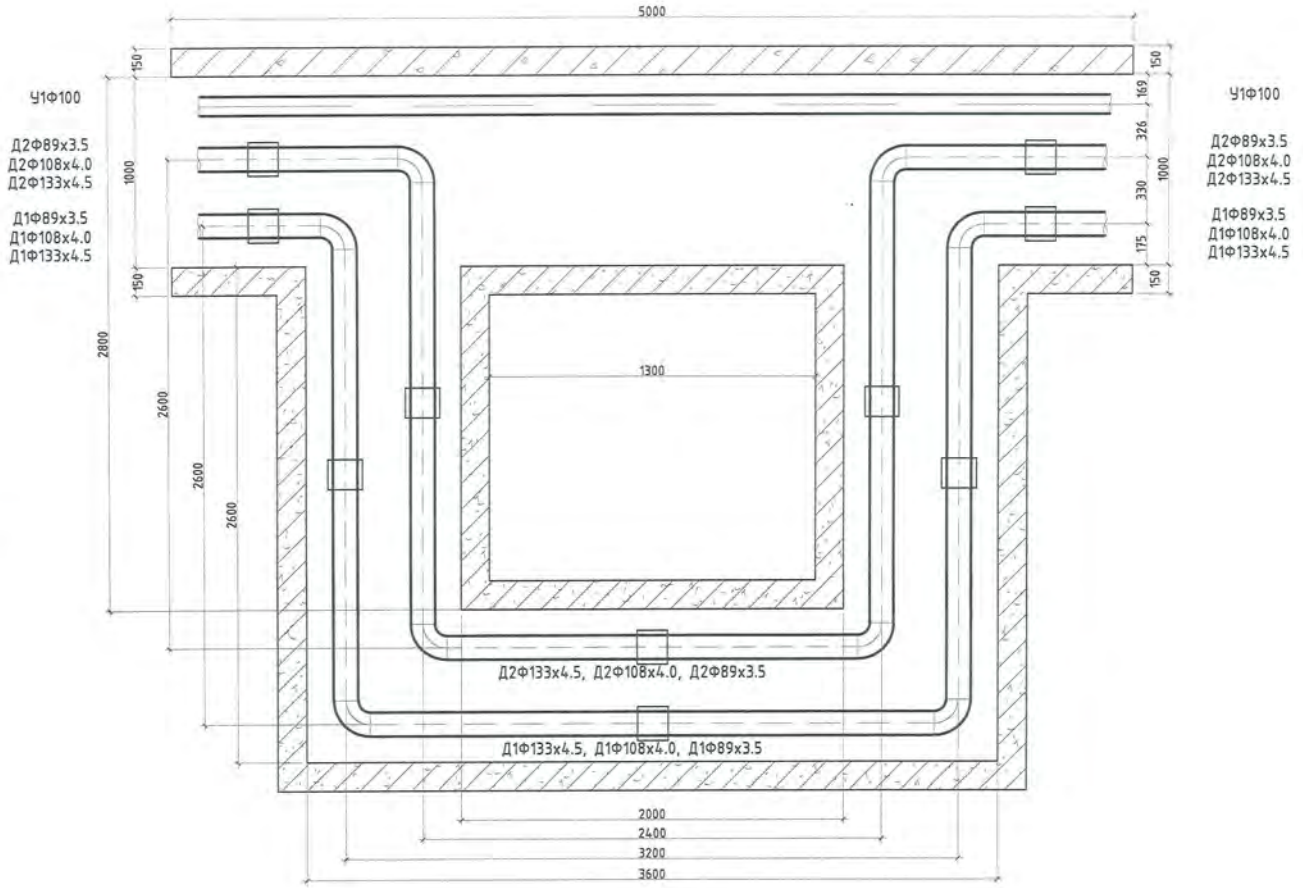

Тайлбар

Компенсаторыг доорхи хэмжээгээр таталт хийж угсарна.

Онцлох цэг-15-К7, 17-К8
вгвх шугам Д1Ф108х4.0 -42.31мм
буцах шугам Д2Ф108х4.0 -35.47мм

Онцлох цэг-19-К9, 21-К10
вгвх шугам Д1Ф108х4.0 -59.38мм
буцах шугам Д2Ф108х4.0 -49.78мм

Онцлох цэг-23-К11
вгвх шугам Д1Ф89х3.5 -51.95мм
буцах шугам Д2Ф89х3.5 -43.55мм

Онцлох цэг-25-К12
вгвх шугам Д1Ф89х3.5 -59.38мм
буцах шугам Д2Ф89х3.5 -49.78мм

Онцлох цэг-47-К20
вгвх шугам Д1Ф133х4.5 -41.12мм
буцах шугам Д2Ф133х4.5 -34.47мм

Онцлох цэг-49-К21, 51-К22
вгвх шугам Д1Ф108х4.0 -33.25мм
буцах шугам Д2Ф108х4.0 -27.87мм

Онцлох цэг-53-К23
вгвх шугам Д1Ф108х4.0 -44.53мм
буцах шугам Д2Ф108х4.0 -37.33мм

Онцлох цэг-68-К28, 70-К29, 72-К30
вгвх шугам Д1Ф89х3.5 -52.25мм
буцах шугам Д2Ф89х3.5 -43.80мм

Онцлох цэг-74-К31
вгвх шугам Д1Ф89х3.5 -56.85мм
буцах шугам Д2Ф89х3.5 -47.66мм

Онцлох цэг-76-К32, 78-К33
вгвх шугам Д1Ф89х3.5 -59.23мм
буцах шугам Д2Ф89х3.5 -49.65мм

"ДАРЬГАНГИЙН ХӨГЖЛИЙН ХОРШОО" ХХК	Сүхбаатар аймаг. Дарьганга сум.				
	ИНЖЕНЕРИЙН ШУГАМ СҮЛЖЭЭ, БАРИЛГА БАЙГУУЛАМЖ /ДУЛААН, ЦЭВЭР УСАН ХАНГАМЖ/				
	Компенсаторын байгуулалт, таталт				
Инженер	Э.Оюунгэрэл	Е.Г.Шифр: DG-03/2021	Масштаб:	Огноо: 2021 он	
Гүйцэтгэсэн	Э.Оюунгэрэл	Т.Г.Шифр:	Эзэгзийн дугаар: ГДГ-78	Хуудас: 82	
Шалгасан	Ч.Маналбаатар				

Х-мэйл: darhungun@yahoo.com
Утас: +976-99231697, 99956638

Компенсатор К-34 /Нк-1аМ/ М1:25

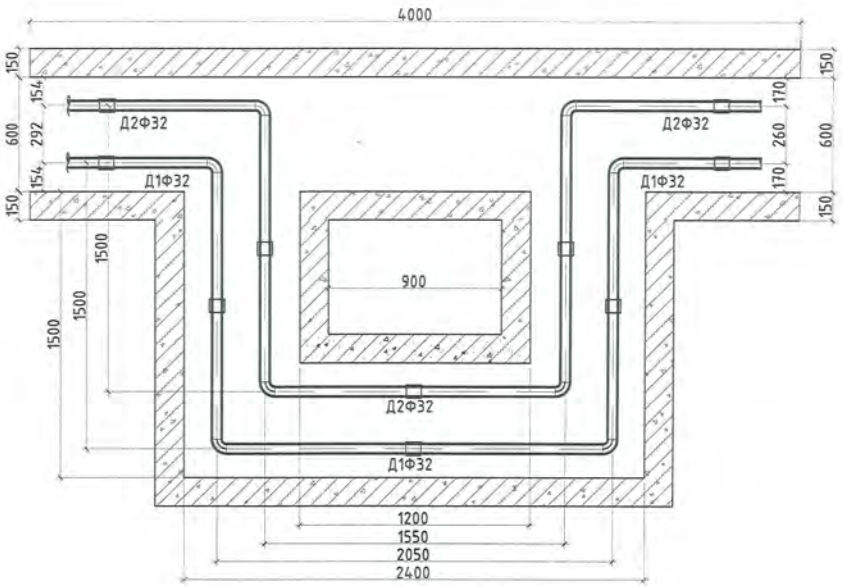

Эргэлтийн өнцгийн огтлол А-А М1:25

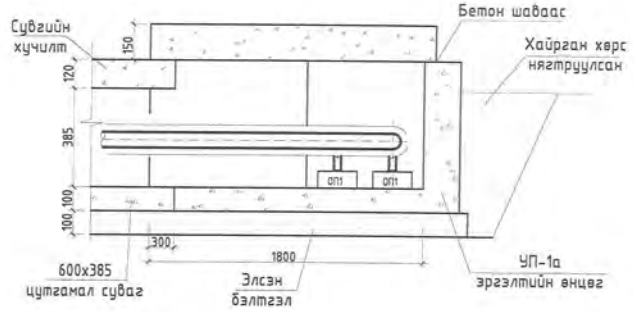

Эргэлтийн өнцгийн байгуулалт М1:25

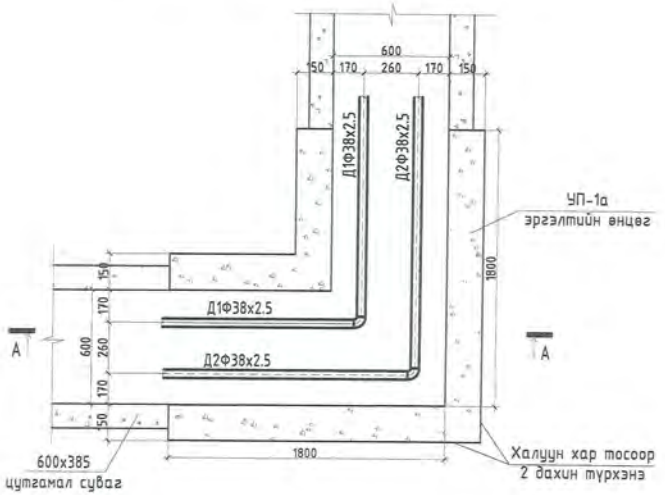

Тайлбар

Компенсаторыг доорхи хэмжээгээр таталт хийж угсарна.

Онцлох цэг-80-К34
өгөх шугам Д1Ф38х2.5 -22.86мм
буцах шугам Д2Ф38х2.5 -19.16мм

"ДАРВӨНГҮН" ХХК Барилгын зураг төсөл, техникийн хяналт	Сүхбаатар аймаг. Дарьганга сум.				
	ИНЖЕНЕРИЙН ШУГАМ СҮЛЖЭЭ, БАРИЛГА БАЙГУУЛАМЖ /ДУЛААН, ЦЭВЭР УСАН ХАНГАМЖ/				
	Компенсаторын байгуулалт, таталт, эргэлтийн өнцгийн огтлол, байгуулалт				
Инженер		Э.Оюунгэрэл	Е.Г.Шифр: DG-03/2021	Масштаб:	Огноо: 2021 он
Гүйцэтгэсэн		Э.Оюунгэрэл	Т.Г.Шифр:	Эзгийн дугаар: ГДГ-79	Хуудас: 82
Шалгасан		Ч.Манлайбаатар			

Х-нэйл: durbungun@yahoo.com
Утас: +976-99231697, 99956639

АЗ

Эргэлтийн өнцгийн огтлол B-B M1:25

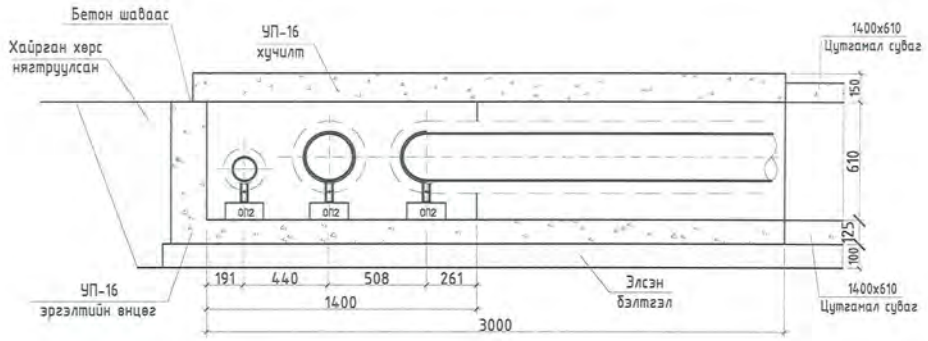

Эргэлтийн өнцгийн огтлол C-C M1:25

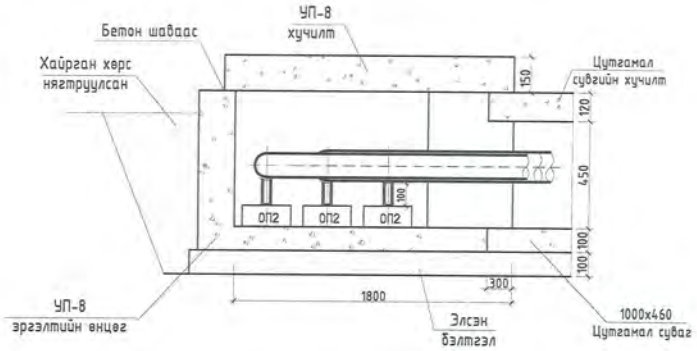

Эргэлтийн өнцгийн байгуулалт M1:25

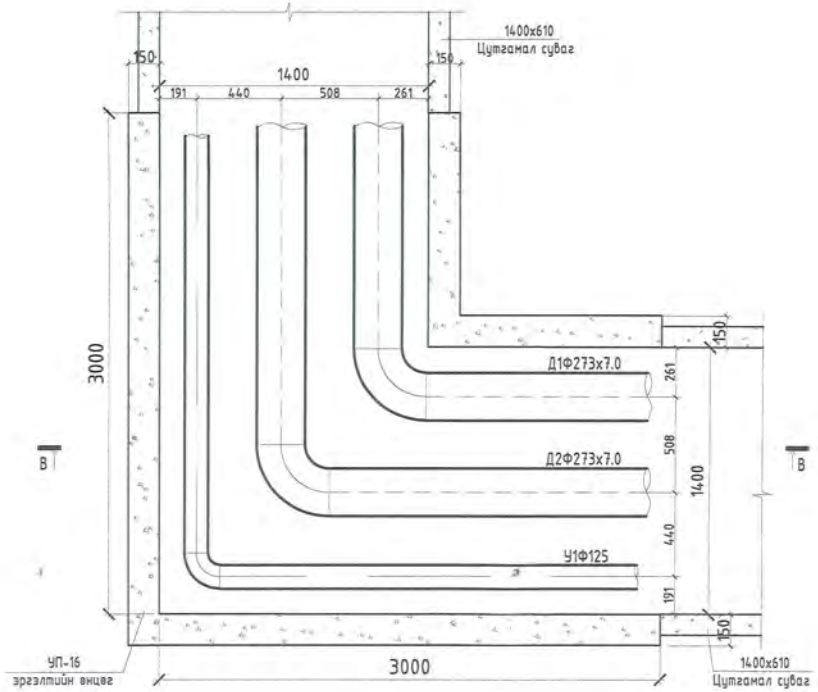

Эргэлтийн өнцгийн байгуулалт M1:25

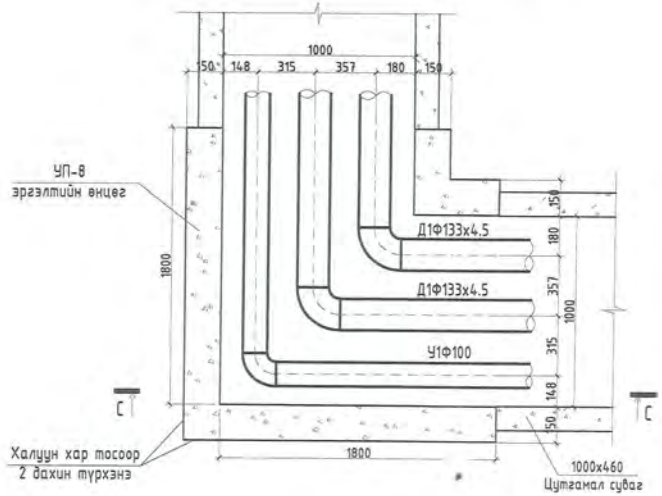

DG "ДЭРВЕНГҮН" ХХК БАРИЛГЫН ЗУРАГ, ТӨСӨЛ, ТЕХНИКИЙН ХЯНАЛТ	Сүхбаатар аймаг. Дарьганга сум. ИНЖЕНЕРИЙН ШУГАМ СҮЛЖЭЭ, БАРИЛГА БАЙГУУЛАМЖ /ДУЛААН, ЦЭВЭР УСАН ХАНГАМЖ/ Эргэлтийн өнгийн байгуулалт, огтлол A-A, B-B				
	Инженер		Э.Оюунгэрэл	Е.Г.Шифр: DG-03/2021	Масштаб:	Огноо: 2021 он
	Гүйцэтгэсэн		Э.Оюунгэрэл	Т.Г.Шифр:	Зургийн дугаар: ГДГ-80	Хуудас: 82
И-мэйл: durbungun@yahoo.com Утас: +976-99231697; 99956630	Шалгасан		Ч.Маналбаатар			

Материалын түүвэр

Д/Д	Тэмдэглэгээ, техникийн үзүүлэлт	Материалын нэр	Тоо	Жин, кг	Тайлбар
		Гадна дулаан хангамж			
1	ГОСТ 10704-91	Ган хоолой Ф300	532.0		у/м
2	ГОСТ 10704-91	Ган хоолой Ф250	368.0		у/м
3	ГОСТ 10704-91	Ган хоолой Ф200	820.0		у/м
4	ГОСТ 10704-91	Ган хоолой Ф150	1103.0		у/м
5	ГОСТ 10704-91	Ган хоолой Ф125	134.0		у/м
6	ГОСТ 10704-91	Ган хоолой Ф100	848.0		у/м
7	ГОСТ 10704-91	Ган хоолой Ф80	1195.0		у/м
8	ГОСТ 10704-91	Ган хоолой Ф50	108.0		у/м
9	ГОСТ 10704-91	Ган хоолой Ф32	93.0		у/м
10	Пенополиуретан	Пенополиуретан дулаалга Dy300 Tmax150°C ρ=40кг/м3 q=0.03Вт/м δ=50мм	532.0		у/м
11	Пенополиуретан	Пенополиуретан дулаалга Dy250 Tmax150°C ρ=40кг/м3 q=0.03Вт/м δ=50мм	368.0		у/м
12	Пенополиуретан	Пенополиуретан дулаалга Dy200Tmax150°C ρ=40кг/м3 q=0.03Вт/м δ=50мм	820.0		у/м
13	Пенополиуретан	Пенополиуретан дулаалга Dy150 Tmax150°C ρ=40кг/м3 q=0.03Вт/м δ=50мм	1103.0		у/м
14	Пенополиуретан	Пенополиуретан дулаалга Dy125 Tmax150°C ρ=40кг/м3 q=0.03Вт/м δ=50мм	134.0		у/м
15	Пенополиуретан	Пенополиуретан дулаалга Dy100Tmax150°C ρ=40кг/м3 q=0.03Вт/м δ=50мм	848.0		у/м
16	Пенополиуретан	Пенополиуретан дулаалга Dy80 Tmax150°C ρ=40кг/м3 q=0.03Вт/м δ=50мм	1195.0		у/м
17	Пенополиуретан	Пенополиуретан дулаалга Dy50 Tmax150°C ρ=40кг/м3 q=0.03Вт/м δ=50мм	108.0		у/м
18	Пенополиуретан	Пенополиуретан дулаалга Dy32 Tmax150°C ρ=40кг/м3 q=0.03Вт/м δ=50мм	93.0		у/м
19		1600x710 (h) хэмжээтэй цутгамал бетон суваг, тагны хамт	237.0		у/м
20		1400x610 (h) хэмжээтэй цутгамал бетон суваг, тагны хамт	544.0		у/м
21		1200x610 (h) хэмжээтэй цутгамал бетон суваг, тагны хамт	471.0		у/м
23		1000x460 (h) хэмжээтэй цутгамал бетон суваг, тагны хамт	451.0		у/м
24		800x460 (h) хэмжээтэй цутгамал бетон суваг, тагны хамт	548.0		у/м
25		800x385 (h) хэмжээтэй цутгамал бетон суваг, тагны хамт	44.0		у/м
26		600x385 (h) хэмжээтэй цутгамал бетон суваг, тагны хамт	36.0		у/м
27	Серия Г-991-1.Вып 1	Хоолойн үл хөдлөх тулгуур Ф300-Т4.07	8		шир
28	Серия Г-991-1.Вып 1	Хоолойн үл хөдлөх тулгуур Ф250-Т4.06	6		шир
29	Серия Г-991-1.Вып 1	Хоолойн үл хөдлөх тулгуур Ф200-Т4.05	8		шир
30	Серия Г-991-1.Вып 1	Хоолойн үл хөдлөх тулгуур Ф150-Т4.03	20		шир
31	Серия Г-991-1.Вып 1	Хоолойн үл хөдлөх тулгуур Ф125-Т4.02	4		шир
32	Серия Г-991-1.Вып 1	Хоолойн үл хөдлөх тулгуур Ф100-Т4.01	12		шир

Материалын түүвэр

Д/Д	Тэмдэглэгээ, техникийн үзүүлэлт	Материалын нэр	Тоо	Жин, кг	Тайлбар
		Гадна дулаан хангамж			
33	Серия Г-991-1.Вып 1	Хоолойн үл хөдлөх тулгуур Ф80-Т3.06	18		шир
34	Серия Г-991-1.Вып 1	Хоолойн үл хөдлөх тулгуур Ф50-Т3.04	2		шир
35	Серия Г-991-1.Вып 1	Хоолойн үл хөдлөх тулгуур Ф32-Т3.02	4		шир
36	Серия Г-991-1.Вып 1	Суваг дахь үл хөдлөх тулгуур А-2500	8		шир
37	Серия Г-991-1.Вып 1	Суваг дахь үл хөдлөх тулгуур А-2300	14		шир
38	Серия Г-991-1.Вып 1	Суваг дахь үл хөдлөх тулгуур А-2100	20		шир
39	Серия Г-991-1.Вып 1	Суваг дахь үл хөдлөх тулгуур А-1700	16		шир
40	Серия Г-991-1.Вып 1	Суваг дахь үл хөдлөх тулгуур А-1500	10		шир
41	Серия Г-991-1.Вып 1	Суваг дахь үл хөдлөх тулгуур А-1300	2		шир
42	Серия Г-991-1.Вып 1	Гулсах тулгуур ГТ 17.10-300	67		шир
43	Серия Г-991-1.Вып 1	Гулсах тулгуур ГТ 17.10-250	53		шир
44	Серия Г-991-1.Вып 1	Гулсах тулгуур ГТ 17.10-200	137		шир
45	Серия Г-991-1.Вып 1	Гулсах тулгуур ГТ 17.10-150	201		шир
46	Серия Г-991-1.Вып 1	Гулсах тулгуур ГТ 17.10-125	30		шир
48	Серия Г-991-1.Вып 1	Гулсах тулгуур ГТ 17.10-100	212		шир
49	Серия Г-991-1.Вып 1	Гулсах тулгуур ГТ 17.10-80	342		шир
50	Серия Г-991-1.Вып 1	Гулсах тулгуур ГТ 17.10-50	36		шир
51	Серия Г-991-1.Вып 1	Гулсах тулгуур ГТ 17.10-32	47		шир
52	Серия Г-991-1.Вып 1	Сувгийн бетон дэр ОП-3	120		шир
53	Серия Г-991-1.Вып 1	Сувгийн бетон дэр ОП-2	922		шир
54	Серия Г-991-1.Вып 1	Сувгийн бетон дэр ОП-1	83		шир
55	ГОСТ 17375-83	Хэвэлмэл отвод 90°50с250	2		шир
56	ГОСТ 17375-83	Хэвэлмэл отвод 90°50с150	4		шир
57	ГОСТ 17375-83	Хэвэлмэл отвод 90°50с125	2		шир
58	ГОСТ 17375-83	Хэвэлмэл отвод 90°50с50	4		шир
59	ГОСТ 17375-83	Хэвэлмэл отвод 90°50с32	2		шир
60	Серия Г-991-1.Вып 1	Эрэлтийн өнцөг, тагны хамт УП-16	1		шир

DG ДӨРВӨНГҮҮГ ХХК БАРИЛГЫН ХУРАГ ТӨСӨЛ, ТЕХНИКИЙН ХЯНАЛТ	Сухбаатар аймаг. Дарьганга сум. ИНЖЕНЕРИЙН ШУГАМ СҮЛЖЭЭ, БАРИЛГА БАЙГУУЛАМЖ /ДУЛААН, ЦЭВЭР УСАН ХАНГАМЖ/ Гадна дулааны шугамын материалын түүвэр				
	Инженер	Э.Өнөөнгэрэл	Е.Г.Шифр: DG-03/2021	Масштаб:	Огноо: 2021 он
	Гүйцэтгэсэн	Э.Өнөөнгэрэл	Т.Г.Шифр:	Эзэгтэй дугаар: ГДГ-81	Хуудас: 82
И-мэйл: durbungun@yahoo.com Утас: +976-99331691, 95956638	Шалгасан	Ч.Маналбаатар			

Материалын түүвэр

Д/Д	Тэмдэглэгээ, техникийн үзүүлэлт	Материалын нэр	Тоо	Жин, кг	Тайлбар
		Гадна ус, дулаан хангамж			
61	Серия Г-991-1.вып 1	Эргэлтийн өнцөг, тагны хамт УП-16	1		шир
62	Серия Г-991-1.вып 1	Эргэлтийн өнцөг, тагны хамт УП-15	2		шир
63	Серия Г-991-1.вып 1	Эргэлтийн өнцөг, тагны хамт УП-8	1		шир
64	Серия Г-991-1.вып 1	Эргэлтийн өнцөг, тагны хамт УП-1	2		шир
65	Серия Г-991-1.вып 1	Эргэлтийн өнцөг, тагны хамт УП-1а	1		шир
66		Компенсаторын ниш НК-17М-У	3		шир
67		Компенсаторын ниш НК-16М-У	6		шир
68		Компенсаторын ниш НК-15М-У	8		шир
69		Компенсаторын ниш НК-8М-У	16		шир
70		Компенсаторын ниш НК-1аМ	1		шир
71		Компенсатор Ф300	6		шир
72		Компенсатор Ф250	4		шир
73		Компенсатор Ф200	8		шир
74		Компенсатор Ф150	16		шир
75		Компенсатор Ф125	2		шир
76		Компенсатор Ф100	12		шир
77		Компенсатор Ф80	18		шир
78		Компенсатор Ф32	2		шир
79	Шугам хоолой	Ус чийгнээс хамгаалах хар тосон түрхлэг	5356.0		м2
80	Лотки	Ус чийгнээс хамгаалах хар тосон түрхлэг	15623.0		м2
81	Шугам хоолой	Шилэн даавуу	8623.0		м2
		Гадна дулааны бүүлгалтын түүвэр			
1	ГОСТ 10704-91	Ган хоолой Ф150	394.0		у/м
2	ГОСТ 10704-91	Ган хоолой Ф100	192.0		у/м
3	ГОСТ 10704-91	Ган хоолой Ф70	500.0		у/м
4	ГОСТ 3262-91	Цайрдсан ган хоолой Ф80	198.0		у/м
5	ГОСТ 3262-91	Цайрдсан ган хоолой Ф50	300.0		у/м
6		цутгамал бетон суваг, тагны хамт	500.0		у/м
4		Сувгийн бетон дэр	294		шир
5		Гулсах тулгуур	294		шир
6		Үл хөдлөх тулгуур	22		шир

Материалын түүвэр

Д/Д	Тэмдэглэгээ, техникийн үзүүлэлт	Материалын нэр	Тоо	Жин, кг	Тайлбар
		Гадна ус хангамж			
1	ГОСТ 3262-91	Цайрдсан ган хоолой Ф150	266.0		у/м
2	ГОСТ 3262-91	Цайрдсан ган хоолой Ф125	595.0		у/м
3	ГОСТ 3262-91	Цайрдсан ган хоолой Ф100	552.0		у/м
4	ГОСТ 3262-91	Цайрдсан ган хоолой Ф80	68.0		у/м
5	ГОСТ 3262-91	Цайрдсан ган хоолой Ф70	1021.0		у/м
6	ГОСТ 3262-91	Цайрдсан ган хоолой Ф50	54.0		у/м
7	Пенополиуретан	Пенополиуретан дулаалга Dy150 Tmax150°C ρ=40кг/м3 q=0.036т/м δ=50мм	266.0		у/м
8	Пенополиуретан	Пенополиуретан дулаалга Dy125 Tmax150°C ρ=40кг/м3 q=0.036т/м δ=50мм	595.0		у/м
9	Пенополиуретан	Пенополиуретан дулаалга Dy100Tmax150°C ρ=40кг/м3 q=0.036т/м δ=50мм	552.0		у/м
10	Пенополиуретан	Пенополиуретан дулаалга Dy80 Tmax150°C ρ=40кг/м3 q=0.036т/м δ=50мм	68.0		у/м
11	Пенополиуретан	Пенополиуретан дулаалга Dy70 Tmax150°C ρ=40кг/м3 q=0.036т/м δ=50мм	1021.0		у/м
12	Пенополиуретан	Пенополиуретан дулаалга Dy50 Tmax150°C ρ=40кг/м3 q=0.036т/м δ=50мм	54.0		у/м
13	Серия Г-991-1.вып 1	Гулсах тулгуур ГТ 17.10-150	54		шир
14	Серия Г-991-1.вып 1	Гулсах тулгуур ГТ 17.10-125	133		шир
15	Серия Г-991-1.вып 1	Гулсах тулгуур ГТ 17.10-100	138		шир
16	Серия Г-991-1.вып 1	Гулсах тулгуур ГТ 17.10-80	20		шир
17	Серия Г-991-1.вып 1	Гулсах тулгуур ГТ 17.10-70	340		шир
18	Серия Г-991-1.вып 1	Гулсах тулгуур ГТ 17.10-50	18		шир
19	Серия Г-991-1.вып 1	Сувгийн бетон дэр ОП-2	345		шир
20	Серия Г-991-1.вып 1	Сувгийн бетон дэр ОП-1	358		шир
21	ГОСТ 17375-83	Хэвэлмэл отвод 90°50с125	1		шир
23	ГОСТ 17375-83	Хэвэлмэл отвод 90°50с100	2		шир
24	ГОСТ 17375-83	Хэвэлмэл отвод 90°50с80	1		шир
25	ГОСТ 17375-83	Хэвэлмэл отвод 90°50с50	2		шир
26	Шугам хоолой	Ус чийгнээс хамгаалах хар тосон түрхлэг	1680.0		м2
27	Шугам хоолой	Шилэн даавуу	3200.0		м2

"ДАРВЕНГУЙ" ХХК
БАРИЛГЫН ТӨРӨГ ГЕОЛ, ТЕХНИКИЙН КОМПАНИ
И-мэйл: durbungui@yahoo.com
Утас: +976-99237697; 99956630

Сүхбаатар аймаг. Дарьганга сум.
ИНЖЕНЕРИЙН ШУГАМ СҮЛЖЭЭ, БАРИЛГА БАЙГУУЛАМЖ /ДУЛААН, ЦЭВЭР УСАН ХАНГАМЖ/
Гадна ус, дулааны шугамын материалын түүвэр

Инженер		Э.Оюунгэрэл	Е.Г.Шифр: DG-03/2021	Масштаб:	Огноо: 2021 он
Гүйцэтгэсэн		Э.Оюунгэрэл	Т.Г.Шифр:	Зургийн дугаар: ГДГ-82	Хуудас: 82
Шалгасан		Ч.Маналбаатар			

А3

Төслийн нэр:

"ИНЖЕНЕРИЙН ШУГАМ СҮЛЖЭЭ, БАРИЛГА БАЙГУУЛАМЖ" Холигч насосны зангилаа

Төслийн байршил: Сүхбаатар аймаг Дарьганга сум

0.2 Гкал/цаг хүчин чадал бүхий холигч насосны зангилаа

ДУЛААН МЕХАНИК / ДМ /

ЗАХИРАЛ .....Ч.МАНЛАЙБААТАР

УЛААНБААТАР ХОТ 2021 ОН

Гүйцэтгэгч: "ДӨРВӨНГҮН" ХХК

Тусгай зөвшөөрлийн №:ЗТ12-507/18

Монгол улс. Улаанбаатар хот.
Сүхбаатар дүүрэг. 7-р хороо.
Одкон холдинг ХХК, 307 тоот
Утас: (976) 99231697, (976) 95956630
Факс:
И-мэйл: chmanlai@yahoo.com
Интернет хаяг:

Уг төслийн бүхий л техникийн зураг, график тэмдэглэлээр болон нөөлийг зохиогчийн эрхийн хуулиар хамгаалагдах бөгөөд бүхний нь хуулбарлах, зарах, өөр нийтэд өгөхөөс хориглоно.

Жич: Сонгосон тусгах

ЗЕА/ЗЕИ:

4

Огноо: 2021.09.24 2019-02-20

Үе шат: Ажлын зураг /А.3/

Төслийн дугаар: DG-103/2018 DG-103/2018

ЗӨВШӨӨРӨЛЦСӨН

БА:

Архитектор:

ББ:

Инженер:

ХАС:

Инженер:

ХТ,ДГ:

Инженер:

ХД:

Инженер:

ЗУРГИЙН ЖАГСААЛТ

Д/Д	Зургийн нэр	Зургийн марк	Тайлбар
1	Зургийн жагсаалт, тайлбар, материалын тодорхойлолт	ДМ-1	
2	Дулаан зарцуулалтын үндсэн үзүүлэлт	ДМ-2	
3	Холигч насосны зарчмын схем	ДМ-3	
4	Холигч насосны холболтын схем	ДМ-4	

Тайлбар

1. Сүхбаатар аймгийн Дарьганга сумын "ИНЖЕНЕРИЙН ШУГАМ СҮЛЖЭЭ, БАРИЛГА БАЙГУУЛАМЖ"-ийн Барилга байгуулалжийн холигч насосны зангилаа ажлын зураг төслийг дараах баримт бичгийг үндэслэж боловсруулав.

   - Техникийн нөхцөл
   - Сумын ерөнхий төлөвлөгөө, дэвсгэр зургийн тодруулга
   - БНбД 41-02-05 "Гадна дулаан хангамж"
   - БНбД 23-01-09 " Барилгад хэрэглэгдэх уур амьсгал болон геофизикийн үзүүлэлт"
   - Газар дээр нь хийсэн хэмжилт

2. Барилга байгууламжийн дулааныг одоо байгаа сургуулийн нэгдсэн халаалтын зуухнаас өргөтгөж хангана.
   Гадна агаарын хамгийн хүйтэн агаарын хэм -33,7°С
   Халаалтын системийн өгөх усны хэм 90°С
   Халаалтын системийн буцах усны хэм 70°С

3. Одоо ажиллаж байгаа болон шинээр төлөвлөж буй барилга байгууламжуудыг хаалттай системд холбогдох
4. Холигч насосны зангилаанд хүснэгтэнд заасан барилгуудад холбоно. Нийт 0,075Гкал/цаг ачаалалтай 2ш угсрагдана.
5. Угсралтын ажлыг гүйцэтгэхийн өмнө холбогдох байгууллагуудас зөвшөөрөл авах хэрэгтэй.
6. Шугам хоолойг ган хоолойгоор угсарна.
7. Хэмжих хэрэгслэлийг суурилуулахдаа даралт, температуурын заалтыг сайтар шалгаж угсрах хэрэгтэй.
8. Шугам хоолойг 50мм зузаантайгаар пенополиутран дулаалгаар дулаалж, гадуур нь шилэн давуугаар ороно.
9. Угсралтын ажил дуусаны дараа шугам хоолойг "Дулааны шугам сүлжээ" БНбД3,05-95 нором дүрмийн дагуу заасан горим хэмжээнд угаож шахаж шалгаж ашиглах ажлыг гүйцэтгэнэ.

МАТЕРИАЛЫН ТОДОРХОЙЛОЛТ

Материалын нэр		Хэмжээ	Тоо: Нэг бүрлэгдэл	Тоо: Бүрлэгдлийн нийт тоо	Тоо: Бүтэн	Жин / кг /	Тайлбар
Эргэлтийн насос Q=12м³/цаг, W=0.975 кВт H=11м		UPS40-185 /220В/	1	2	2	68.2	Иж бүлдэл
Балансын хаалт		40	1	2	2	750	Иж бүлдэл
Даралтын зөрүү тохируулах хаалт		32	1	2	2		
Температур тохируулах хаалт	Мотор	40	1	2	2	92	Иж бүлдэл
	ECL		1	2	2	33	Иж бүлдэл
Ган бөмбөлөгөн хаалт	2-р хэлхээ өгөх	65	1	2	2	0	
	2-р хэлхээ буцах	65	1	2	2	18	Ширхэг
	Агаар гаргагч	15	2	2	4	1.0	Ширхэг
	Манометрийн суурь	15	3	2	6	1.0	Ширхэг
	Ялгах	20	2	2	4	1.2000	Ширхэг
Ус буцаах хаалт		40	1	2	2		Ширхэг
Хог шүүгч		65	1	2	2	109	
Манометр			4	2	8	0.3	
Термометр			2	2	4	0.12	
Термометр мэдээлэгч			2	2	4		
Ган яндан	1-р хэлхээний өгөх	65	4	2	8		
	1-р хэлхээний буцах	65	4	2	8		
	Сүлжээний насос	32	0,4	2	0.8		
	Агаар гаргагч	15	0,6	2	1.2		
Ган отвод		32	4	2	8		
Ган шилжүүр		32x40	1	2	2		
		Ф65хФ32	1	2	2		
		Ф40хФ65	3	2	6		
		Ф50хФ40	2	2	4		

DG ТӨРӨӨ-ГҮЙ ХХК БАРИЛГЫН ЗӨВЛӨГӨӨ, ТЕХНИКИЙН ХЯНАЛТ	Сүхбаатар аймаг. Дарьганга сум. ИНЖЕНЕРИЙН ШУГАМ СҮЛЖЭЭ, БАРИЛГА БАЙГУУЛАМЖ холигч насосны зангилаа 0.2Гкал/цаг				
	Зургийн жагсаалт, тайлбар, материалын тодорхойлолт				
Инженер	Э.Оюунгерел	Э.Оюунгерел	Е. Г. шифр: DG-03/2021	Е. Г. шифр:	Огноо: 2021 он
Гүйцэтгэсэн	Э.Оюунгерел	Э.Оюунгерел	Т. Г. шифр:	Зургийн дугаар: ДМ-1	Зургийн дугаар:
Шалгасан		Ч.Мөнхбаатар			
Е-мэйл: durbungui@yahoo.com Утас: +976-99231697, 95956630					

ТАНИХ ТЭМДЭГ

№	Тайлбар	Таних тэмдэг
	Дулааны өгөх шугам	Д1
	Дулааны өгөх шугам	Д2
	Агаар гаргагч	АГ
	Манометр	PI
	Термометр	TI
	Температур мэдээлэгч	TE
	Бөмбөлөгөн хаалт	
	Шилжвэр	
	Хог шүүгч	
	Үл буцаах хаалт	
	Дулааны өгөх шугам	
	Эргэлтийн насос	PI PI
	Даралт тохируулах хаалт	
	Температур тохируулах хаалт	TCV M

ДУЛААН ЗАРЦУУЛАЛТЫН ҮНДСЭН ҮЗҮҮЛЭЛТ

Ерөнхий төлөвлөгөөний барилга байгууламжийн нэр	Халаалтын үргэлжлэх хугацаа	Гадна агаарын хэм °C	Барилгын эзлэхүүн м³	Дулааны ачаалал ккал/цаг, вт				Хүчлэн зарцуулалт	Системийн даралтын алдагдал кг/м²
				Халаалт	Салхивч	Халуун ус	Бүгд		
Сургуулийн спорт заал	219	-33.7°C	6840	0.1805			0.1805		
Засаг дарын тамгын газар	219	-33.7°C	5897	0.1314			0.1314		

DG ТӨРӨӨНГҮЙ ХХК БАРИЛГЫН ЗУРАГ ТӨСӨВ, ТЕХНИКИЙН ХЯНАЛТ	Сүхбаатар аймаг. Дарьганга сум. ИНЖЕНЕРИЙН ШУГАМ СҮЛЖЭЭ, БАРИЛГА БАЙГУУЛАМЖ холигч насосны зангилаа 0.2Гкал/цаг				
	Дулаан зарцуулалтын үндсэн үзүүлэлт				
Инженер	Э.Оюунгэрэл	Э.Оюунгэрэл	Е. Г. шифр: DG-03/2021	Е. Г. шифр:	Огноо: 2021 он
Гүйцэтгэсэн	Э.Оюунгэрэл	Э.Оюунгэрэл	Т. Г. шифр:	Зургийн дугаар: ДМ-2	Зургийн дугаар:
Шалгасан		Ч.Мөнхбаатар			

И-мэйл: durbunpur@yahoo.com
Утас: +976-99231697, 95956630

A3

ХОЛИГЧ НАСОСНЫ ЗАРЧМИЙН СХЕМ

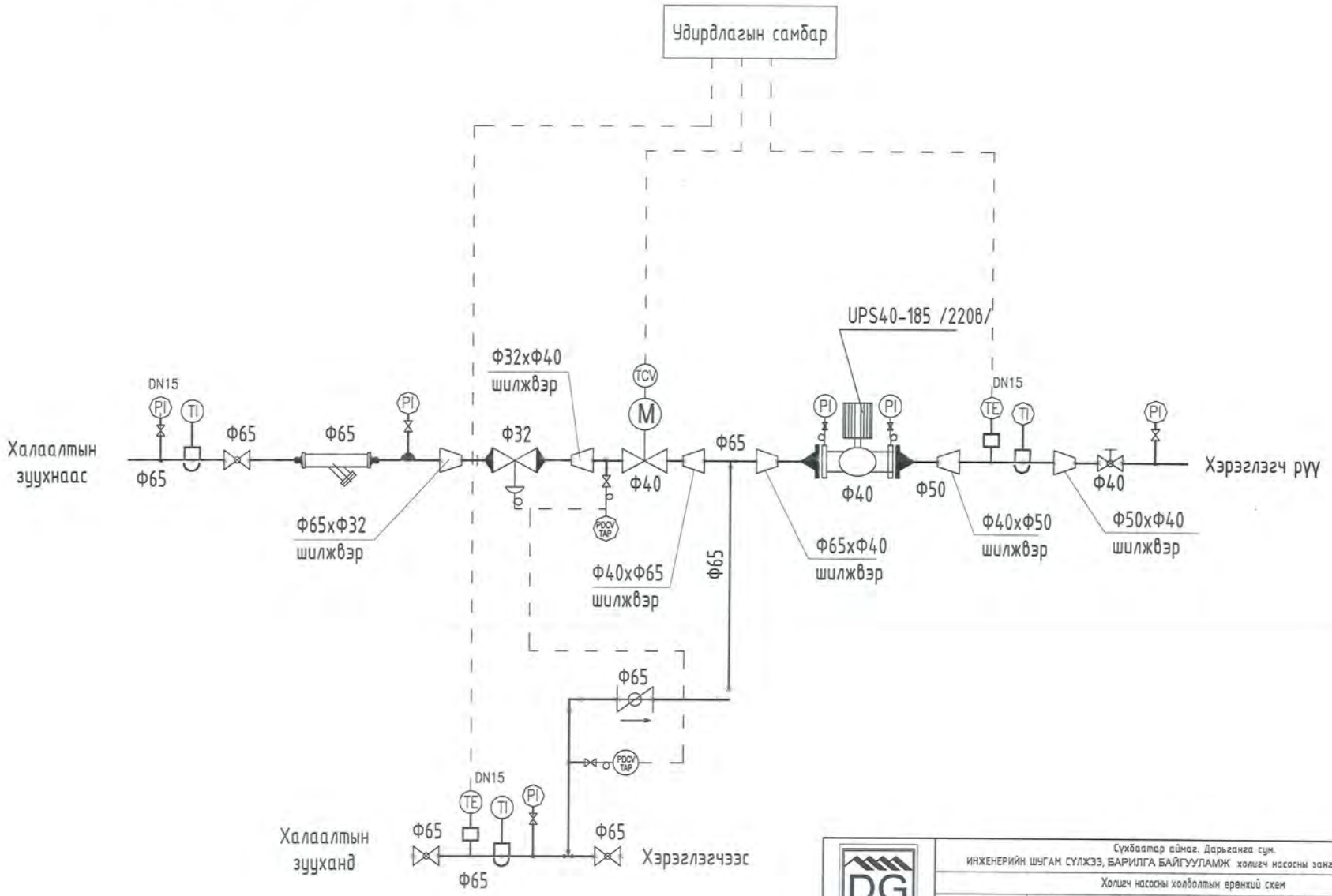

DG "ДОРВОНГУН" ХХК БАРИЛГЫН ЗУРАГ ТӨСӨВ, ТЕХНИКИЙН ХЯНАЛТ И-мэйл: durbungun@yahoo.com Утас: +976-99235697, 95956430	Сүхбаатар аймаг. Дарьганга сум. ИНЖЕНЕРИЙН ШУГАМ СҮЛЖЭЭ, БАРИЛГА БАЙГУУЛАМЖ холигч насосны зангилаа 0.2Гкал/цаг				
	Холигч насосны холболтын ерөнхий схем				
Инженер	Ж.Оюунгерэл	З.Оюунгерэл	Е. Г. шифр: DG-03/2021	Е. Г. шифр:	Огноо: 2021 он
Гүйцэтгэсэн	Ж.Оюунгерэл	З.Оюунгерэл	Т. Г. шифр:	Зургийн дугаар: ДМ-3	Зургийн дугаар:
Шалгасан		Ч.Маналжаалаар			

ХОЛИГЧ НАСОСНЫ ЗАНГИЛАА ХОЛБОЛТЫН СХЕМ

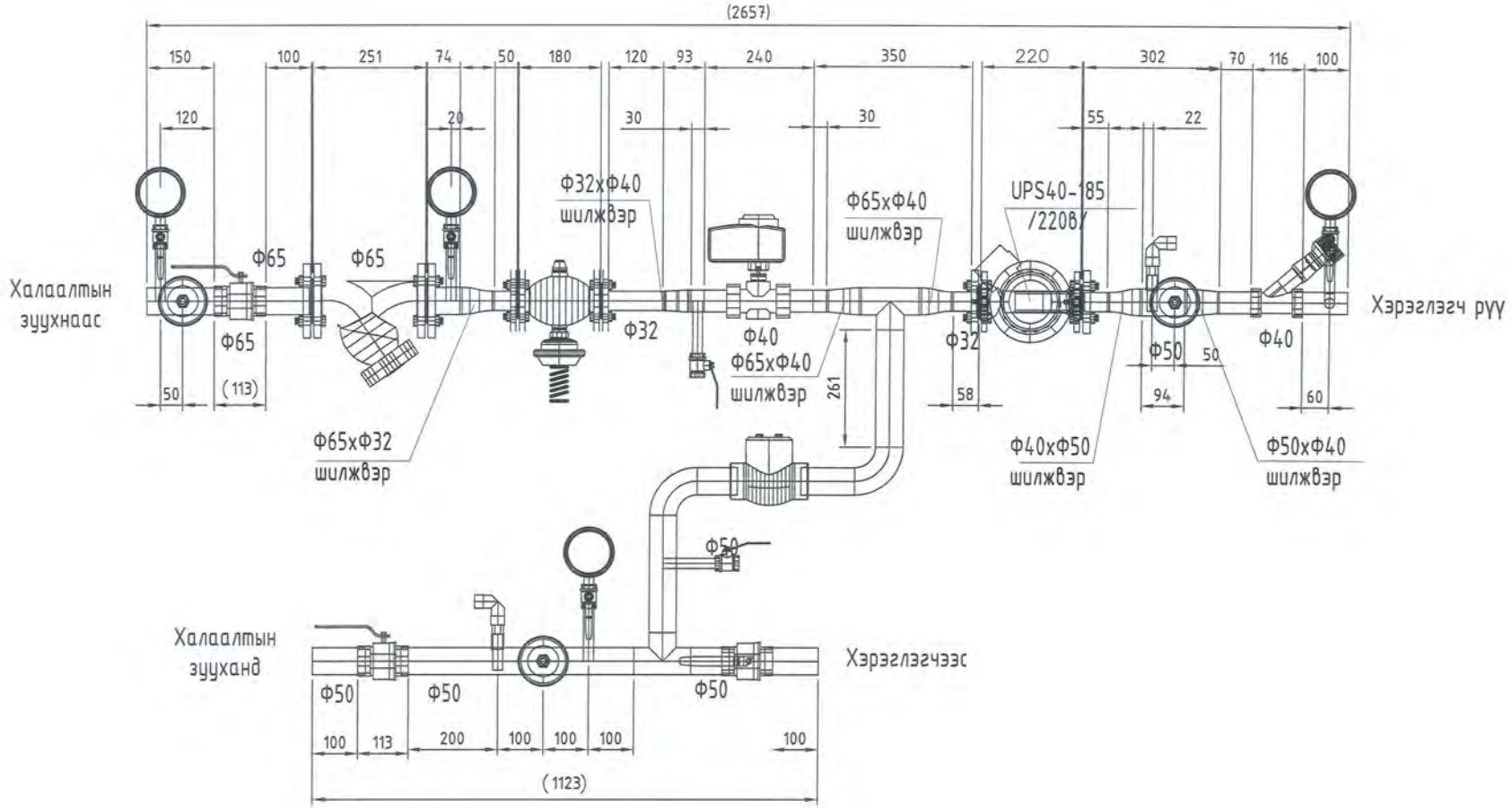

DG "ДАРВАНГУЙ ХХК" БАРИЛГЫН ЭРХЭГ ТӨСӨЛ, ТЕХНИКИЙН ХЯНАЛТ	Сүхбаатар аймаг. Дарьганга сум. ИНЖЕНЕРИЙН ШУГАМ СҮЛЖЭЭ, БАРИЛГА БАЙГУУЛАМЖ холигч насосны зангилаа 0.2Гкал/цаг				
	Холигч насосны зангилаа холболтын схем				
Инженер	Ж.Оюунцэрэл	З.Оюунзэрэл	Е. Г. шифр: DG-03/2021	Е. Г. шифр:	Огноо: 2021 он
Гүйцэтгэсэн	Ж.Оюунцэрэл	З.Оюунзэрэл	Т. Г. шифр:	Зурвасын дугаар: ДМ-4	Зурвасын дугаар:
Шалгасан		Ч.Маналбаатар			

И-мэйл: durbungur@yahoo.com
Утас: +976-99231697; 95956630

Төслийн нэр:

"ИНЖЕНЕРИЙН ШУГАМ СҮЛЖЭЭ, БАРИЛГА БАЙГУУЛАМЖ" Холигч насосны зангилаа

Төслийн байршил: Сүхбаатар аймаг Дарьганга сум

0.3 Гкал/цаг хүчин чадал бүхий холигч насосны зангилаа

ДУЛААН МЕХАНИК / ДМ /

ЗАХИРАЛ .....Ч.МАНЛАЙБААТАР

УЛААНБААТАР ХОТ 2021 ОН

Гүйцэтгэгч: "ДӨРВӨНГҮН" ХХК

Тусгай зөвшөөрлийн №:ЗТ12-507/18

Монгол улс. Улаанбаатар хот.
Сүхбаатар дүүрэг. 7-р хороо.
Одкон холдинг ХХК, 307 тоот
Утас: (976) 99231697, (976) 95956630
Факс:
И-мэйл: chmanlai@yahoo.com
Интернет хаяг:

Ус төслийн бүхий л техникийн эдэлгээ, график тооцоолсоор болон новлийг зохицуулагчийн зөвшөөрөлтэйгээр хэсэгчлэн болон бүхэлд нь хуулбарлах, зохих, олон нийтэд далдаг үүгчхийг хориглоно.

Жич: Сонгол тусгах

ЗЕА/ЗЕИ:

Огноо:	2021.09.24	2019-02-20
Ye шат:	Ажлын зураг	/А.З/
Төслийн дугаар:	DG-103/2018	DG-103/2018

ЗӨВШӨӨРӨЛЦСӨН

БА:

Архитектор:

ББ:

Инженер:

ХАС:

Инженер:

ХТ,ДГ:

Инженер:

ХД:

Инженер:

ЗУРГИЙН ЖАГСААЛТ

Д/Д	Зургийн нэр	Зургийн марк	Тайлбар
1	Зургийн жагсаалт, тайлбар, материалын тодорхойлолт	ДМ-1	
2	Дулаан зарцуулалтын үндсэн үзүүлэлт	ДМ-2	
3	Холигч насосны зарчмын схем	ДМ-3	
4	Холигч насосны холболтын схем	ДМ-4	

Тайлбар

1. Сүхбаатар аймгийн Дарьганга сумын "ИНЖЕНЕРИЙН ШУГАМ СҮЛЖЭЭ, БАРИЛГА БАЙГУУЛАМЖ"-ийн Барилга байгуулалжийн холигч насосны зангилаа ажлын зураг төслийг дараах баримт бичгийг үндэслэж боловсруулав.

- Техникийн нөхцөл
- Сумын ерөнхий төлөвлөгөө, дэвсгэр зургийн тодруулга
- БНбД 41-02-05 "Гадна дулаан хангамж"
- БНбД 23-01-09 " Барилгад хэрэглэгдэх цуур амьсгал болон гейфизикийн үзүүлэлт"
- Газар дээр нь хийсэн хэмжилт

2. Барилга байгууламжийн дулааныг одоо байгаа сургуулийн нэгдсэн халаалтын зуухнаас өргөтгөж хангана.

Гадна агаарын хамгийн хүйтэн агаарын хэм -33,7°С
Халаалтын системийн өгөх хэм 90°С
Халаалтын системийн буцах усны хэм 70°С

3. Одоо ажиллаж байгаа болон шинээр төлөвлөж буй барилга байгууламжуудыг хаалттай системд холбогдох
4. Холигч насосны зангилаанд заасан барилгуудад холбоно. Нийт 0.03Гкал/цаг ачаалалтай 2ш угсрагдана.
5. Угсралтын ажлыг гүйцэтгэхийн өмнө холбогдох байгууллагуудас зөвшөөрөл авах хэрэгтэй.
6. Шугам хоолойг ган хоолойгоор угсарна.
7. Хэмжих хэрэгслэлийг суурилуулахдаа даралт, температуурын заалтыг сайтар шалгаж угсрах хэрэгтэй.
8. Шугам хоолойг 50мм зузаантайгаар пенополиутран дулаалгаар дулаалж, гадуур нь шилэн давуугаар орооно.
9. Угсралтын ажил дуусаны дараа шугам хоолойг "Дулааны шугам сүлжээ" БНбД3.05-95 нором дүрмийн дагуу заасан горим хэмжээнд угааж шахаж шалгаж ил далд ажлын актаар баталжуулан хүлээлгэн өгөх хэрэгтэй

МАТЕРИАЛЫН ТОДОРХОЙЛОЛТ

Материалын нэр		Хэмжээ	Тоо: Нэг бариллын	Тоо: Бариллын нийт тоо	Тоо: Бүгд	Жин / кг /	Тайлбар
Эргэлтийн насос Q=17м³/цаг, W=1кВт H=8,5м		UPS50-180/2 /220В/	1	39	39	68.2	Иж бүлдэл
Балансын хаалт		40	1	39	39	750	Иж бүлдэл
Даралтын зөрүү тохируулах хаалт		50	1				
Температур тохируулах хаалт	Мотор	50	1	39	39	92	Иж бүлдэл
	45		5	39	195	33	Иж бүлдэл
Ган бөмбөлөгөн хаалт	2-р хэлхээ өгөх	65	1	39	39	0	
	2-р хэлхээ буцах	65	1	39	39	18	Ширхэг
	Агаар гаргагч	15	2	39	78	1.0	Ширхэг
	Манометрийн суурь	15	5	39	195	1.0	Ширхэг
	Юүлэх	20	2	39	78	1.2000	Ширхэг
Үл буцаах хаалт		40	1	39	39		Ширхэг
Хог шүүгч		65	1	39	39	109	
Манометр			6	39	234	0.3	
Термометр			2	39	78	0.12	
Термометр мэдээлэгч			2	39	78	0.12	
Ган яндан	1-р хэлхээний өгөх	65	4	39	156		
	1-р хэлхээний буцах	65	4	39	156		
	Сүлжээний насос	32	0,4	39	15.6		
	Агаар гаргач	15	0,6	39	23.4		
Ган отвод		32	4	39	156		
Ган шилжвэр		32х50	3	39	117		
		40х50	2	39	78		
		Ф32хФ40	1	39	39		

DG "ДАРЬГАНГЫН ХХК" БАРИЛГЫН ЗУРАГ ТӨСӨЛ, ТЕХНИКИЙН ХЯНАЛТ	Сүхбаатар аймаг. Дарьганга сум. ИНЖЕНЕРИЙН ШУГАМ СҮЛЖЭЭ, хүчин чадал бүхий холигч насосны зангилаа 0.3Гкал/цаг			
	Зургийн жагсаалт, тайлбар, материалын тодорхойлолт			
Инженер: Э.Оюунгерел	З.Оюунзаяа	Е. Г. шифр: DG-03/2021	Е. Г. шифр:	Огноо: 2021 он
Гүйцэтгэсэн: Э.Оюунгерел	З.Оюунзаяа	Т. Г. шифр:	Зургийн дугаар: ДМ-1	Зургийн дугаар:
Шалгасан	Ч.Маналбаатар			

Х-хаяг: darkungur@yahoo.com
Утас: +976-99251693; 95956630

ТАНИХ ТЭМДЭГ

№	Тайлбар	Таних тэмдэг
	Дулааны өгөх шугам	Д1
	Дулааны өгөх шугам	Д2
	Агаар гаргагч	АГ
	Манометр	PI
	Термометр	TI
	Температур мэдээлэгч	TE
	Бөмбөлөгөн хаалт	
	Шилжвэр	
	Хог шүүгч	
	Үл буцаах хаалт	
	Дулааны өгөх шугам	
	Эргэлтийн насос	PI PI
	Даралт тохируулах хаалт	
	Температур тохируулах хаалт	TCV M

ДУЛААН ЗАРЦУУЛАЛТЫН ҮНДСЭН ҮЗҮҮЛЭЛТ

Ерөнхий төлөвлөгөөний барилга байгууламжийн нэр	Халаалтын үргэлжлэх хугацаа	Гадаа агаарын хэм °C	Барилгын хэмжээ м³	Дулааны ачаалал ккал/цаг, вт				Хүйтэн зарцуулалт	Системийн даралтын алдагдал кг/м²
				Халаалт	Салхивч	Халуун ус	Бүгд		
Сургуулийн спорт заал	219	-33.7°C	6840	0.1805			0.1805		
Засаг даргын тамгын газар	219	-33.7°C	5897	0.1314			0.1314		

DG "ДВРВОНГУЛ" ХХК
БАРИЛГЫН ЗУРАГ, ТӨСӨЛ, ТЕХНИКИЙН ХЯНАЛТ
И-мэйл: durbungul@yahoo.com
Утас: +976-99251697, 95956630

Сүхбаатар аймаг. Дарьганга сум.
ИНЖЕНЕРИЙН ШУГАМ СҮЛЖЭЭ, хүчин чадал бухий холигч насосны зангилаа 0.3Гкал/цаг
Дулаан зарцуулалтын үндсэн үзүүлэлт

Инженер	Э.Оюунцэцэг	Э.Оюунцэцэг	Е. Г. шифр: DG-03/2021	Е. Г. шифр:	Огноо: 2021 он
Гүйцэтгэсэн	Э.Оюунцэцэг	Э.Оюунцэцэг	Т. Г. шифр:	Зургийн дугаар: ДМ-2	Зургийн дугаар:
Шалгасан		Ч.Маяхбаатар			

ХОЛИГЧ НАСОСНЫ ЗАРЧМЫН СХЕМ

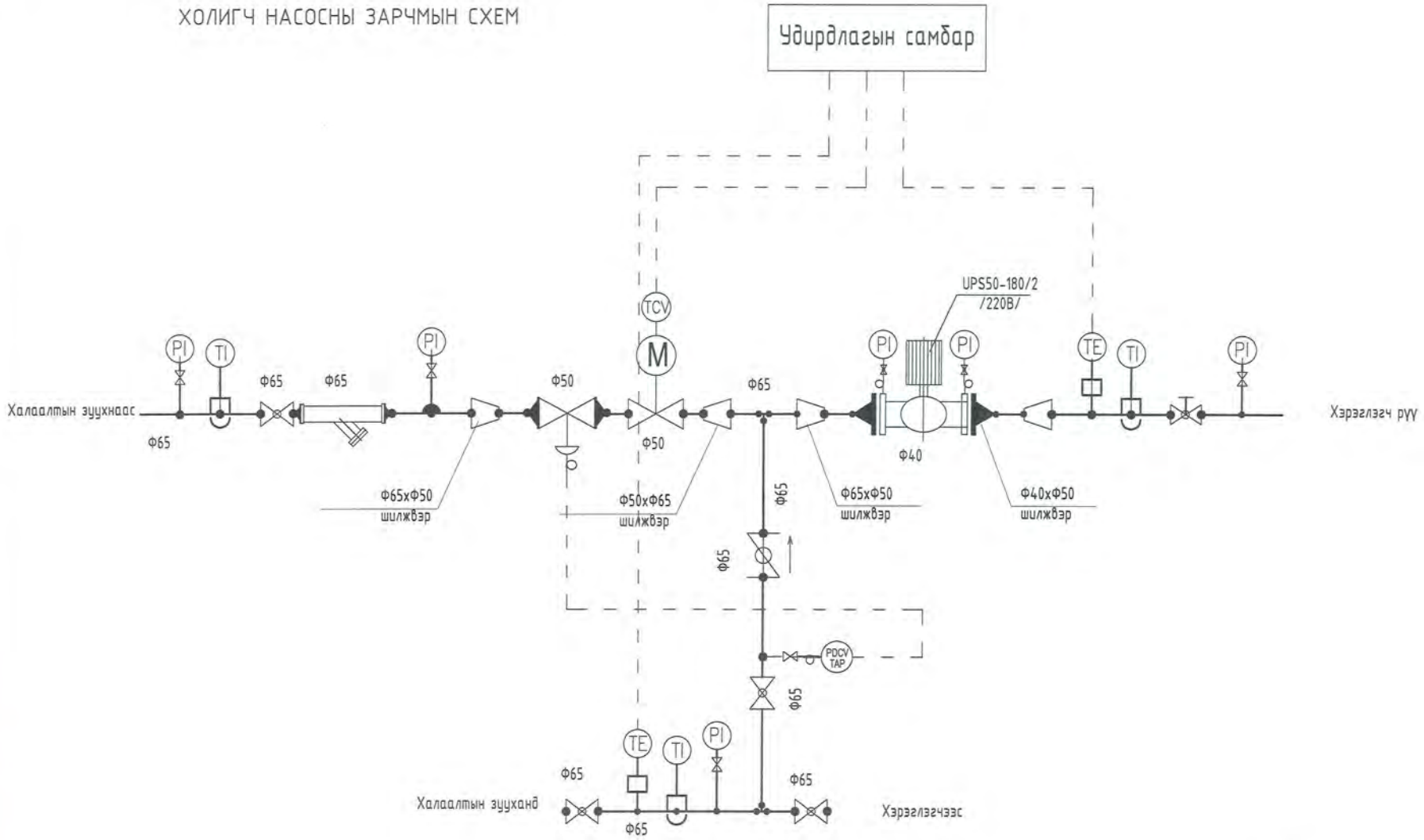

DG "ДОРВОНГУН" ХХК	Сухбаатар аймаг. Дарьганга сум. ИНЖЕНЕРИЙН ШУГАМ СУЛЖЭЭ, хучин чадал бүхий холигч насосны зангилаа 0.3Гкал/цаг				
	Холигч насосны зарчмын схем				
Инженер	Э.Оюунгэрэл	З.Оюунгэрэл	Е. Г. шифр: DG-03/2021	Е. Г. шифр:	Огноо: 2021 он
Гүйцэтгэсэн	Э.Оюунгэрэл	З.Оюунгэрэл	Т. Г. шифр:	Зургийн дугаар: ДМ-3	Зургийн дугаар:
Шалгасан		Ч.Мөнхбаатар			

Барилгын зураг төсөв технологийн хэсэг

Х-хаяг: durbungun@yahoo.com
Утас: +976-99231697, 95954630

ХОЛИГЧ НАСОСНЫ ХОЛБОЛТЫН СХЕМ

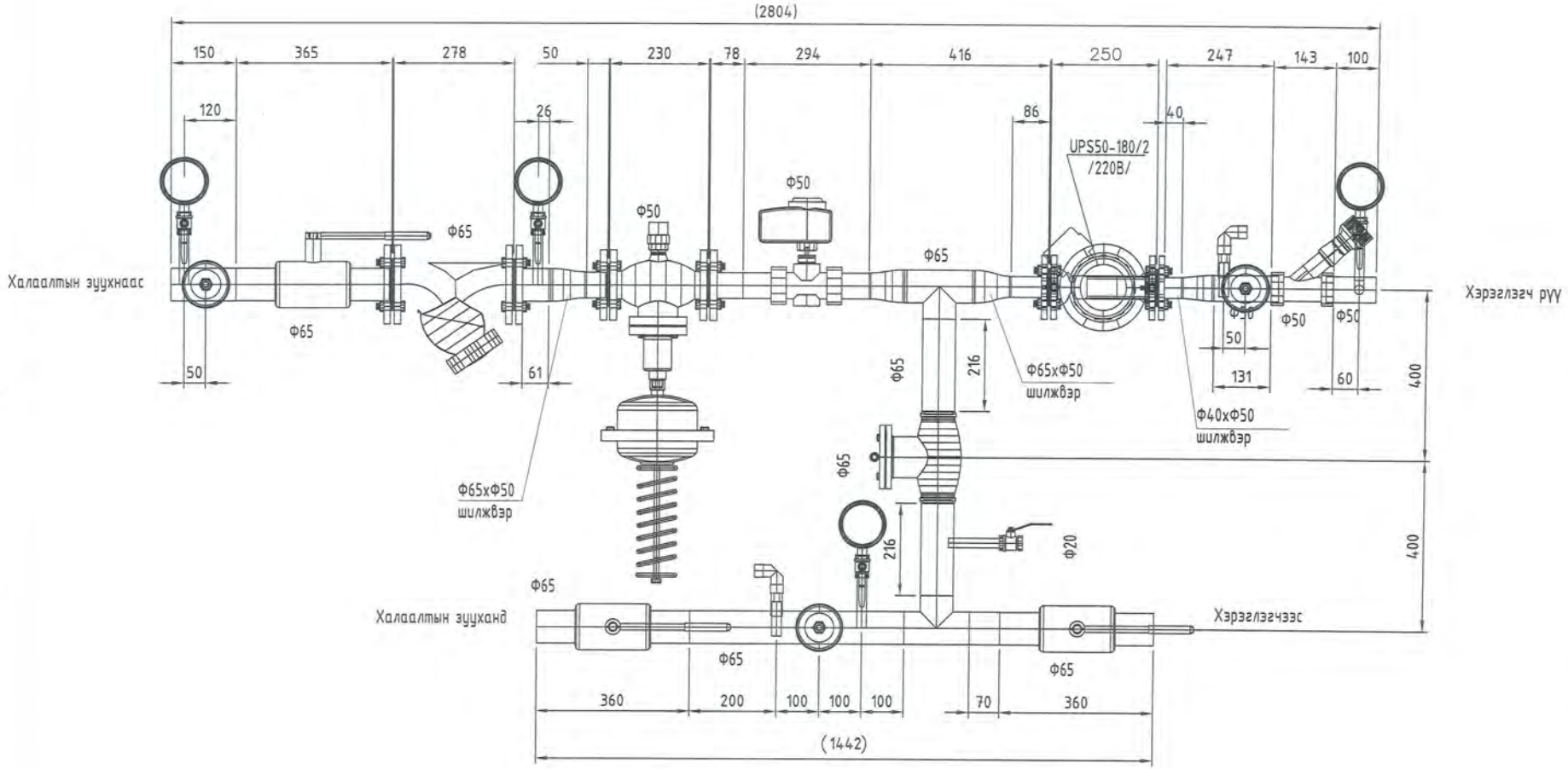

DG "ДАРВАНГУЙ" ХХК	Сүхбаатар аймаг. Дарьганга сум. ИНЖЕНЕРИЙН ШУГАМ СҮЛЖЭЭ, хүчин чадал бүхий холигч насосны зангилаа 0.3Гкал/цаг				
	Холигч насосны эхолболтын схем				
Инженер	Э.Оюунцэцэг	З.Оюунзэрэл	Е. Г. шифр: DG-03/2021	Е. Г. шифр:	Огноо: 2021 он
Гүйцэтгэсэн	Э.Оюунцэцэг	З.Оюунзэрэл	Т. Г. шифр:	Зургийн дугаар: ДМ-4	Зургийн дугаар:
Шалгасан		Ч.Маналбаатар			

ХАРИЛЦАН ЗӨВӨЛГӨӨ ТӨСӨЛ, ТЕХНИКИЙН ХЯНАЛТ
И-мэйл: durdungur@yahoo.com
Утас: +976-99231697, 95956430

Төслийн нэр:

"ИНЖЕНЕРИЙН ШУГАМ СҮЛЖЭЭ, БАРИЛГА БАЙГУУЛАМЖ" Холигч насосны зангилаа

Төслийн байршил: Сүхбаатар аймаг Дарьганга сум

0.05 Гкал/цаг хүчин чадал бүхий холигч насосны зангилаа

ДУЛААН МЕХАНИК / ДМ /

ЗАХИРАЛ .....Ч.МАНЛАЙБААТАР

УЛААНБААТАР ХОТ 2021 ОН

Гүйцэтгэгч: "ДӨРВӨНГҮН" ХХК

Тусгай зөвшөөрлийн №:ЗТ12-507/18

Монгол улс. Улаанбаатар хот.
Сүхбаатар дүүрэг. 7-р хороо.
Одкон холдинг ХХК, 307 тоот
Утас: (976) 99231697, (976) 95956630
Факс:
И-мэйл: chmanlai@yahoo.com
Интернет хаяг:

Уг төслийн бүхий л техникийн зураг, график тооцоолол болон мэдээлэл зохиогчийн зөвшөөрөлгүйгээр хэсэгчлэн болон бүхэлд нь хуулбарлах, зарах, олон нийтэд бэлэг үзүүлэхийг хориглоно.

Жич: Сонгох тусгах

ЗЕА/ЗЕИ:

Огноо: 2021.09.24 -2019-02-20
Үе шат: Ажлын зураг/Е3/А.3/
Төслийн дугаар: DG-103/2018 DG-103/2018

ЗӨВШӨӨРӨЛЦСӨН

БА:

Архитектор:

ББ:

Инженер:

ХАС:

Инженер:

ХТ,ДГ:

Инженер:

ХД:

Инженер:

ЗУРГИЙН ЖАГСААЛТ

Д/Д	Зургийн нэр	Зургийн марк	Тайлбар
1	Зургийн жагсаалт, тайлбар, материалын тодорхойлолт	ДМ-1	
2	Дулаан зарцуулалтын үндсэн үзүүлэлт	ДМ-2	
3	Холигч насосны холболтын ерөнхий схем	ДМ-3	
4	Холигч насосны байгуулалт, тойм	ДМ-4	

Тайлбар

1. Сүхбаатар аймгийн Дарьганга сумын "ИНЖЕНЕРИЙН ШУГАМ СҮЛЖЭЭ, БАРИЛГА БАЙГУУЛАМЖ"-ийн Барилга байгуулалжийн холигч насосны зангилаа ажлын зураг төслийг дараах баримт бичгийг үндэслэж боловсруулав.

   - Техникийн нөхцөл
   - Сумын ерөнхий төлөвлөгөө, дэвсгэр зургийн тодруулга
   - БНбД 41-02-05 "Гадна дулаан хангамж"
   - БНбД 23-01-09 " Барилгад хэрэглэгдэх цуур амьсгал болон гейфизикийн үзүүлэлт"
   - Газар дээр нь хийсэн хэмжилт

2. Барилга байгууламжийн дулааныг одоо байгаа сургуулийн нэгдсэн халаалтын зуухнаас өргөтгөж хангана.

   Гадна агаарын хамгийн хүйтэн агаарын хэм -33,7°С
   Халаалтын системийн өгөх усны хэм 90°С
   Халаалтын системийн буцах усны хэм 70°С

3. Одоо ажиллаж байгаа болон шинээр төлөвлөж буй барилга байгууламжуудыг хаалттай системд холбогдох
4. Холигч насосны зангилаанд хүснэгтэнд заасан барилгуудад холбоно. Нийт 0,05Гкал/цаг ачаалалтай 39ш угсрагдана.
5. Угсралтын ажлыг гүйцэтгэхийн өмнө холбогдох байгууллагуудас зөвшөөрөл авах хэрэгтэй.
6. Шугам хоолойг ган хоолойгоор угсарна.
7. Хэмжих хэрэгслэлийг суурилуулахдаа даралт, температуурын заалтыг сайтар шалгаж угсрах хэрэгтэй.
8. Шугам хоолойг 50мм зузаантайгаар пенополиутран дулаалгаар дулаалж, гадуур нь шилэн давуугаар орооно.
9. Угсралтын ажил дууссаны дараа шугам хоолойг "Дулааны шугам сүлжээ" БНбД3,05-95 нором дүрмийн дагуу заасан горим хэмжээнд угааж шахаж шалгах шугам хоолойг шахаж шалгасаны дараа тосон будгаар 2 дахин будах, ил далд ажлын актаар баталжуулан хүлээлгэн өгөх хэрэгтэй.

МАТЕРИАЛЫН ТОДОРХОЙЛОЛТ

Материалын нэр		Хэмжээ	Тоо			Жин / кг /	Тайлбар
			Нэг барилгын	Барилгын нийт тоо	Бүгд		
Эргэлтийн насос Q=1.1м³/цаг, W=0.15 квт H=7м		UPS25-80	1	39	39	68.2	Иж бүлдэл
Балансын хаалт		20	1	39	39	750	Иж бүлдэл
Даралтын зөрүү тохируулах хаалт		25	1	39	39	750	Иж бүлдэл
Температур тохируулах хаалт	Мотор	40	1	39	39	92	Иж бүлдэл
	ECL		5	39	195	33	Иж бүлдэл
Ган бөмбөлөгөн хаалт	2-р хэлхээ өгөх	32	2	39	78	0	
	2-р хэлхээ буцах	32	2	39	78	18	Ширхэг
	Агаар гаргагч	15	2	39	78	1.0	Ширхэг
	Манометрийн суурь	15	3	39	117	1.0	Ширхэг
	Юүлэх	20	1	39	39	1.2000	Ширхэг
Ул буцаах хаалт		32	1	39	39		Ширхэг
Хог шүүгч		32	1	39	39	109	
Манометр			4	39	156	0.3	
Термометр			2	39	78	0.12	
Термометр			2	39	78	0.12	
Ган яндан	1-р хэлхээний өгөх	50	2	39	78		
	1-р хэлхээний буцах	32	4	39	156		
	Сүлжээний насос	25	0.4	39	15.6		
	Агаар гаргач	15	0,6	39	23.4		
Ган отвод		32	2	39	78		
Ган шилжвэр		25x50	1	39	39		
		32x50	4	39	156		
		20x32	2	39	78		

DG ХӨДӨЛМӨРИЙН ХХК БАРИЛГЫН ЗУРАГ ТӨСӨЛ, ТЕХНИКИЙН ХЯНАЛТ	Сүхбаатар аймаг. Дарьганга сум. ИНЖЕНЕРИЙН ШУГАМ СҮЛЖЭЭ, БАРИЛГА БАЙГУУЛАМЖ холигч насосны зангилаа 0.05 Гкал/цаг				
	Зургийн жагсаалт, тайлбар, материалын тодорхойлолт				
Инженер	Э.Оюунзаяа	Е. Г. шифр: DG-03/2021	Е. Г. шифр:	Огноо: 2021 он	
Гүйцэтгэсэн	Э.Оюунзаяа	Т. Г. шифр:	Зургийн дугаар: ДМ-1	Зургийн дугаар:	
Шалгасан	Ч.Мөнхбаатар				
И-мэйл: durbungun@yahoo.com Утас: +976-99231697, 95956630					

ДУЛААН ЗАРЦУУЛАЛТЫН ҮНДСЭН ҮЗҮҮЛЭЛТ

№	Ерөнхий төлөвлөгөөний барилга байгууламжийн нэр	Барилга байгууламжийн үндсэн нэр	Хэмжээний үзүүлэлтийн дугаар	Гадна агаарын t, °C, ЖЕ	Барилгын нийлбэрт м²	Дулааны ачаалал ккал/цаг, Вт				Хүйтэн зарцуулалт	Системийн даралтын алдагдал кг/м²
						Халаалт	Салхивч	Халуун ус	Бүгд		
1	Худалдааны төв 2-1	Дарьганга хурд ХХК	219	-33.7°C	324	0.05			0.05		
2	Худалдааны төв 2-3	Иргэн Н.Хүрэлхүү	219	-33.7°C	324	0.05			0.05		
3	Худалдааны төв 2-4	Оргих-3х ХХК	219	-33.7°C	324	0.05			0.05		
4	Худалдааны төв 2-5	Байрах цайны газар	219	-33.7°C	324	0.05			0.05		
5	Худалдааны төв 2-10	Болор чулуут ХХК	219	-33.7°C	324	0.05			0.05		
6	Худалдааны төв 2-7	Дарьганга дэлгэр ХХК	219	-33.7°C	324	0.05			0.05		
7	Худалдааны төв 2-8	Дарьганга баян шарга ХХК	219	-33.7°C	324	0.05			0.05		
8	Худалдааны төв 1-9	Дэлгэрэх эрдэс ХХК	219	-33.7°C	324	0.05			0.05		
9	Худалдааны төв 1-12	Баялаг хөдөө дэлгүүр \иргэн Амараа\	219	-33.7°C	324	0.05			0.05		
10	Худалдааны төв 1-4 Анар салон	Худалдааны төв 1-4 Анар салон	219	-33.7°C	324	0.05			0.05		
11	Худалдааны төв 1-11	Манлай шарга ХХК	219	-33.7°C	324	0.05			0.05		
12	Худалдааны төв 1-5	Оргил үсчин,гоо сайхан	219	-33.7°C	324	0.05			0.05		
13	Худалдааны төв 1-1	Баян дарьганга цайны газар	219	-33.7°C	324	0.05			0.05		
14	Худалдааны төв 2-8	Дарьганга баян шарга ХХК	232	-33.7°C	324	0.05			0.05		
15	Худалдааны төв 2-13	Хаан банк	233	-33.7°C	324	0.05			0.05		
16	Худалдааны төв 1-8	Олон үндэстний зоогийн газар	234	-33.7°C	324	0.05			0.05		
17	Худалдааны төв 2-9	Шинэ сонголт \Д.Баярраа\	235	-33.7°C	324	0.05			0.05		
18	Худалдааны төв 1-20	Цолмон ихэр сүвд ХХК	236	-33.7°C	324	0.05			0.05		
19	Худалдааны төв 1-7	Махны дэлгүүр \Э.Батболд\	237	-33.7°C	324	0.05			0.05		
20	Худалдааны төв 1-3	Хамарбулаг ХХК /иргэн Сүхбаатар/	238	-33.7°C	324	0.05			0.05		
21	Худалдааны төв 1-21	М.Цэрэндаш /Төрийн банкны эрхлэгч/	239	-33.7°C	324	0.05			0.05		
22	Худалдааны төв 1-7	Худалдааны төв 1-7 Г.Сонинбаяр	240	-33.7°C	324	0.05			0.05		
23	Худалдааны төв 2-2	Худалдааны төв 2-2 Д.Буд	241	-33.7°C	324	0.05			0.05		
24	Худалдааны төв 2-6	Энгүүн зоогийн газар \Д.Баярраа\	242	-33.7°C	324	0.05			0.05		
25	Амины орон сууц №1	иргэн Оюунтуяа	243	-33.7°C	324	0.05			0.05		
26	Худалдааны төв 1-6	Дарьганга брэнд \Ш.Алтанхуяг\	244	-33.7°C	324	0.05			0.05		
27	Амины орон сууц №1	Дарьганга брэнд \Ш.Алтанхуяг\	245	-33.7°C	324	0.05			0.05		
28	Амины орон сууц №2	Дарьганга брэнд \Ш.Алтанхуяг\	246	-33.7°C	324	0.05			0.05		
29	Амины орон сууц №3	Дарьганга брэнд \Ш.Алтанхуяг\	247	-33.7°C	324	0.05			0.05		
30	Амины орон сууц №4	Дарьганга брэнд \Ш.Алтанхуяг\	248	-33.7°C	324	0.05			0.05		
31	Амины орон сууц №5	Дарьганга брэнд \Ш.Алтанхуяг\	249	-33.7°C	324	0.05			0.05		
32	Амины орон сууц №6	Дарьганга брэнд \Ш.Алтанхуяг\	250	-33.7°C	324	0.05			0.05		
33	Амины орон сууц №7	Дарьганга брэнд \Ш.Алтанхуяг\	251	-33.7°C	324	0.05			0.05		
34		Цагдаагийн кабин	219	-33.7°C	324	0.05			0.05		
35		Шинэ эмнэлэг	219	-33.7°C	324	0.05			0.05		
36		Хүүчин эмнэлэг	219	-33.7°C	324	0.05			0.05		
37		Холбоо	219	-33.7°C	324	0.05			0.05		
38		Ахмадын өргөө	219	-33.7°C	324	0.05			0.05		
39		Төрийн банк	219	-33.7°C	324	0.05			0.05		

ТАНИХ ТЭМДЭГ

№	Тайлбар	Таних тэмдэг
	Дулааны өгөх шугам	Д1
	Дулааны өгөх шугам	Д2
	Агаар гаргагч	АГ
	Манометр	PI
	Термометр	TI
	Температур мэдээлэгч	TE
	Бөмбөлөгөн хаалт	
	Шилжвэр	
	Хог шүүгч	
	Үл буцаах хаалт	
	Дулааны өгөх шугам	
	Эргэлтийн насос	PI PI
	Даралт тохируулах хаалт	
	Температур тохируулах хаалт	TCV M

DG ТӨРӨӨНГҮЙ ХХК

ДАРЬГАНГА ДЭРЭГ ТӨСӨЛ, ТЕХНИКИЙН ХЯНАЛТ

И-мэйл: durbungur@yahoo.com
Утас: +976-99231697, 95956630

Сүхбаатар аймаг. Дарьганга сум.
ИНЖЕНЕРИЙН ШУГАМ СҮЛХЭЭ, БАРИЛГА БАЙГУУЛАМЖ холигч насосны зангилаа 0.05 Гкал/цаг

Дулаан зарцуулалтын үндсэн үзүүлэлт

Инженер	Э.Оюунцэцэг	З.Оюунзэрэл	Е. Г. шифр: DG-03/2021	Е. Г. шифр:	Огноо: 2021 он	
Гүйцэтгэсэн	Э.Оюунцэцэг	З.Оюунзэрэл	Т. Г. шифр:	Зургийн дугаар: ДМ-2	Зургийн дугаар:	
Шалгасан		Ч.Маналбаатар				

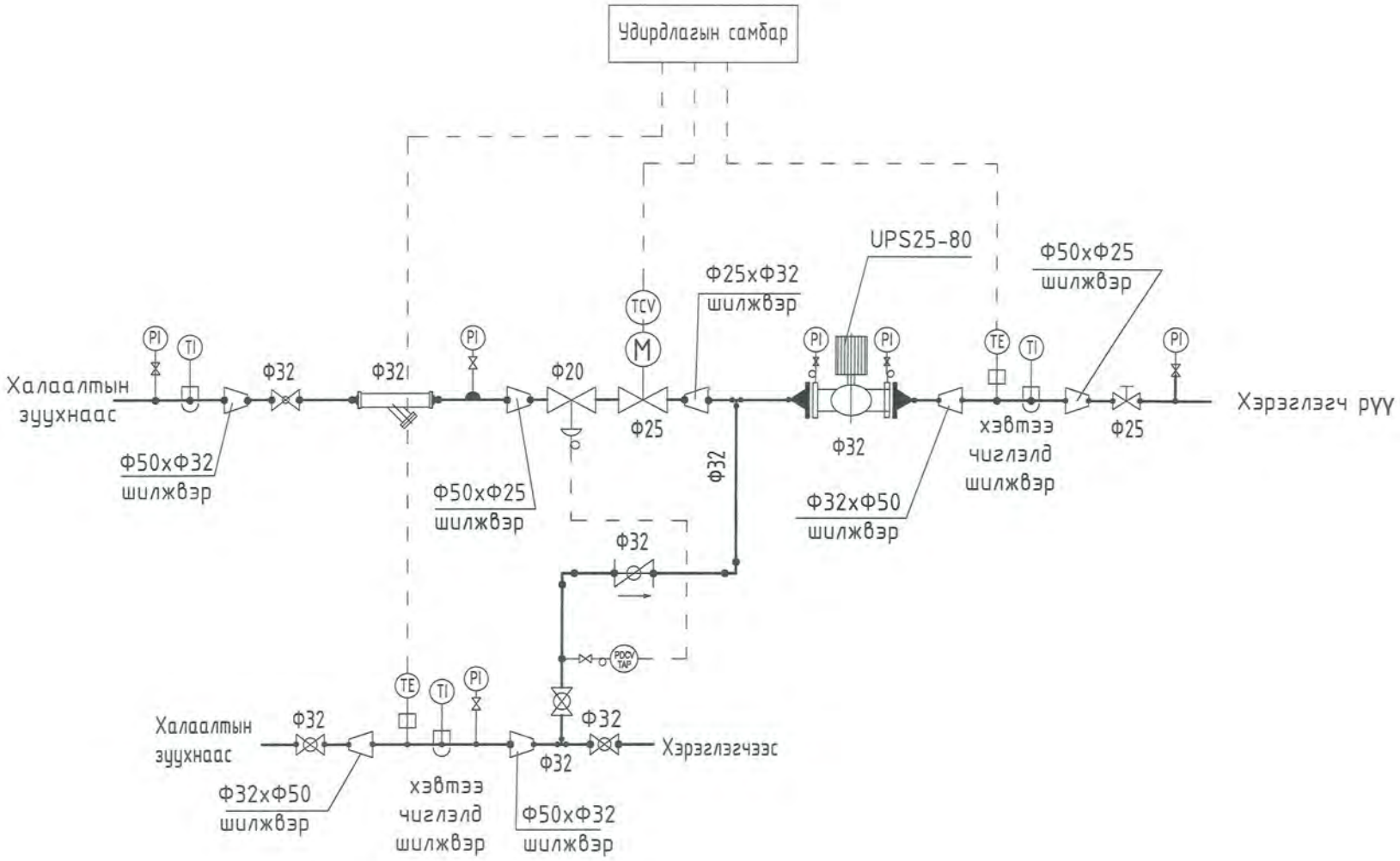

DG "ДӨРӨӨГҮЙ" ХХК БАРИЛГЫН ЗУРАГ ЗӨВӨЛ, ТЕХНИКИЙН ХЯНАЛТ	Сүхбаатар аймаг. Дарьганга сум. ИНЖЕНЕРИЙН ШУГАМ СУЛЖЭЭ, БАРИЛГА БАЙГУУЛАМЖ холигч насосны зангилаа 0.05 Гкал/цаг				
	Холигч насосны холболтын ерөнхий схем				
Инженер	Э.Оюунгэрэл	З.Оюунгэрэл	Е. Г. шифр: DG-03/2021	Е. Г. шифр:	Огноо: 2021 он
Гүйцэтгэсэн	Э.Оюунгэрэл	З.Оюунгэрэл	Т. Г. шифр:	Зургийн дугаар: ДМ-3	Зургийн дугаар:
Шалгасан		Ч.Мөнхбаатар			
И-мэйл: durbungin@yahoo.com Утас: +976-99231697, 95956630					

ХОЛИГЧ НАСОСНЫ ХОЛБОЛТЫН СХЕМ

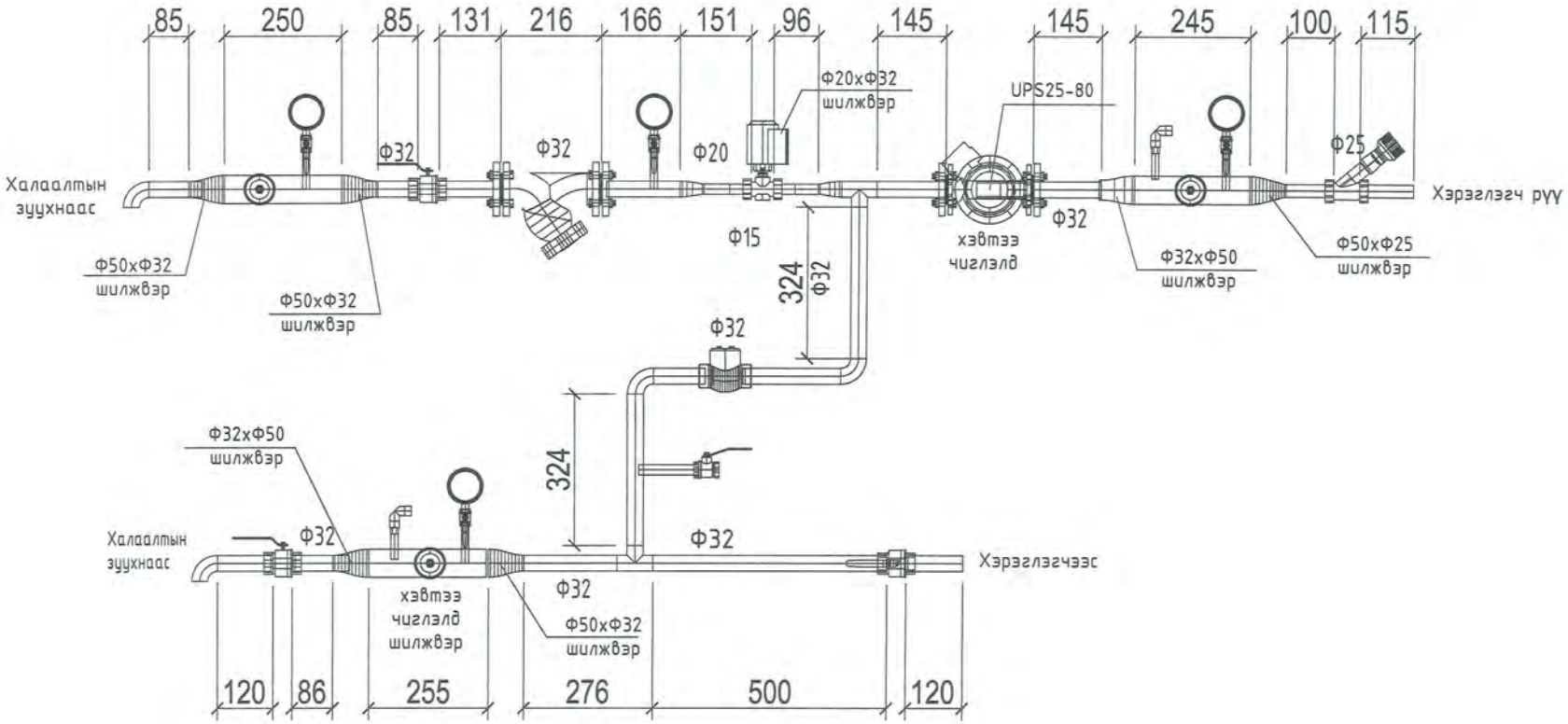

DG "ДЭРВЭНГИЙН ХХК" БАРИЛГЫН ЗУРАГ ТӨСӨЛ, ТЕХНИКИЙН ХЯНАЛТ	Сүхбаатар аймаг. Дарьганга сум. ИНЖЕНЕРИЙН ШУГАМ СҮЛЖЭЭ, БАРИЛГА БАЙГУУЛАМЖ холигч насосны зангилаа 0.05 Гкал/цаг				
	Холигч насосны холболтын схем				
Инженер	Ж.Оюунгэрэл	З.Оюунгэрэл	Е. Г. шифр: DG-03/2021	Е. Г. шифр:	Огноо: 2021 он
Гүйцэтгэсэн	Ж.Оюунгэрэл	З.Оюунгэрэл	Т. Г. шифр:	Зургийн дугаар: ДМ-4	Зургийн дугаар:
Шалгасан		Ч.Маналбаатар			

И-мэйл: durbungur@yahoo.com
Утас: +976-99231697; 95956630

Төслийн нэр:

"ИНЖЕНЕРИЙН ШУГАМ СҮЛЖЭЭ, БАРИЛГА БАЙГУУЛАМЖ" Дулаан хангамж /Барилга байгуулалжийн холигч насосны зангилаа 0.075Гкал/цаг/

Төслийн байршил: Сүхбаатар аймаг Дарьганга сум

0.075 Гкал/цаг хүчин чадал бүхий холигч насосны зангилаа

ДУЛААН МЕХАНИК / ДМ /

ЗАХИРАЛ .....Ч.МАНЛАЙБААТАР

УЛААНБААТАР ХОТ 2021 ОН

Гүйцэтгэгч: "ДӨРВӨНГҮН" ХХК

Тусгай зөвшөөрлийн №:ЗТ12-507/18

Монгол улс. Улаанбаатар хот.
Сүхбаатар дүүрэг. 7-р хороо.
Одкон холдинг ХХК, 307 тоот
Утас: (976) 99231697, (976) 95956630
Факс:
И-мэйл: chmanlai@yahoo.com
Интернет хаяг:

Уг төслийн бүхий л техникийн зураг, график тооцоололтой болон нөхөлийг зохиогчийн зөвшөөрөлгүйгээр хэрэглэгч болон бусдад нь хуулбарлах, зарах, олон нийтэд өгөхөн үзүүлэхийг хориглоно.

Хич: Сонгл тусгах

ЗЕА/ЗЕИ:

Огноо: 2021.09.24 2019-02-20
Уе шат: Ажлын зураг /Е3/А.3/
Төслийн дугаар: DG-103/2018 DG-103/2018

ЗӨВШӨӨРӨЛЦСӨН

БА:

Архитектор:

ББ:

Инженер:

ХАС:

Инженер:

ХТ,ДГ:

Инженер:

ХД:

Инженер:

ЗУРГИЙН ЖАГСААЛТ

Д/Д	Зургийн нэр	Зургийн марк	Тайлбар
1	Зургийн жагсаалт, тайлбар, материалын тодорхойлолт	ДМ-1	
2	Дулаан зарцуулалтын үндсэн үзүүлэлт	ДМ-2	
3	Холигч насосны холболтын ерөнхий схем	ДМ-3	
4	Холигч насосны угсралтын ерөнхий байдал	ДМ-4	

Тайлбар

С1. Сүхбаатар аймгийн Дарьганга сумын "ИНЖЕНЕРИЙН ШУГАМ СҮЛЖЭЭ, БАРИЛГА БАЙГУУЛАМЖ"-ийн Барилга байгуулалжийн холигч насосны зангилаа ажлын зураг төслийг дараах баримт бичгийг үндэслэж боловсруулав.

- Техникийн нөхцөл
- Сумын ерөнхий төлөвлөгөө, дэвсгэр зургийн тодруулга
- БНбД 41-02-05 "Гадна дулаан хангамж"
- БНбД 23-01-09 " Барилгад хэрэглэгдэх уур амьсгал болон геофизикийн үзүүлэлт"
- Газар дээр нь хийсэн хэмжилт

2. Барилга байгууламжийн дулааныг одоо байгаа сургуулийн нэгдсэн халаалтын зуухнаас өргөтгөж хангана.
   Гадна агаарын хамгийн хүйтэн агаарын хэм -33,7°С
   Халаалтын системийн өгөх усны хэм 90°С
   Халаалтын системийн буцах усны хэм 70°С
3. Одоо ажиллаж байгаа болон шинээр төлөвлөж буй барилга байгууламжуудыг хаалттай системд холбогдох
4. Холигч насосны зангилааг хүснэгтэнд заасан барилгуудад холбоно. Нийт 0,075Гкал/цаг ачаалалтай 2ш угсрагдана.
5. Угсралтын ажлыг гүйцэтгэхийн өмнө холбогдох байгууллагуудас зөвшөөрөл авах хэрэгтэй.
6. Шугам хоолойг ган хоолойгоор угсарна.
7. Хэмжих хэрэгслэлийг суурилуулахдаа даралт, температуурын заалтыг сайтар шалгаж угсрах хэрэгтэй.
8. Шугам хоолойг 50мм зузаантайгаар пенополиутран дулаалгаар дулаалж, гадуур нь шилэн давуугаар орооно.
9. Угсралтын ажил дуусаны дараа шугам хоолойг "Дулааны шугам сүлжээ" БНбД3,05-95 нором дүрмийн дагуу заасан горим хэмжээнд угааж шахаж шалгаж ашиглалтанд оруулна.

МАТЕРИАЛЫН ТОДОРХОЙЛОЛТ

Материалын нэр		Хэмжээ	Тоо: Нэг барилгын	Тоо: Барилгын нийт тоо	Тоо: Бүгд	Жин / кг /	Тайлбар
Эргэлтийн насос Q=13м³/цаг, W=1,5кВт H=12м		CRS65-125F	1			68.2	Иж бүлдэл
Балансын хаалт		25	1			750	Иж бүлдэл
Даралтын зөрүү тохируулах хаалт		25	1				
Температур тохируулах хаалт	Мотор	20	1			92	Иж бүлдэл
	ECL		5			33	Иж бүлдэл
Ган бөмбөлөгөн хаалт	2-р хэлхээ өгөх	32	2			0	
	2-р хэлхээ буцах	32	2			18	Ширхэг
	Агаар гаргач	15	2			1.0	Ширхэг
	Манометрийн суурь	15	3			1.0	Ширхэг
	Юүлэх	20	1			1.2000	Ширхэг
Үл буцаах хаалт	Эргэлтийн насос	32	1				Ширхэг
Хог шүүгч		32	1			109	
Манометр			4			0.3	
Термометр			2			0.12	
Термометр мэдээлэгч			2			0.12	
Ган яндан	1-р хэлхээний өгөх	50	2				
	1-р хэлхээний буцах	32	4				
	Сүлжээний насос	25	0,4				
	Агаар гаргач	15	0,6				
Ган отвод		32	4				
Ган шилжвэр		25х50	1				
		32х50	4				
		20х32	2				

DG "ДЭРГЭНГҮЙ ХХК" БАРИЛГЫН ЗУРАГ ТӨСӨЛ, ТЕХНИКИЙН ХЯНАЛТ	Сүхбаатар аймаг. Дарьганга сум. ИНЖЕНЕРИЙН ШУГАМ СҮЛЖЭЭ, БАРИЛГА БАЙГУУЛАМЖ Холигч насосны зангилаа 0.075 Гкал/цаг				
	Зургийн жагсаалт, тайлбар, материалын тодорхойлолт				
Инженер	Э.Оюунцэрэл	Е. Г. шифр: DG-03/2021	Е. Г. шифр:	Огноо: 2021 он	
Гүйцэтгэсэн	Э.Оюунцэрэл	Т. Г. шифр:	Зургийн дугаар: ДМ-1	Зургийн дугаар:	
Шалгасан	Ч.Мөнхбаатар				
И-мэйл: durbungin@yahoo.com Утас: +976-99231697, 95954630					

А3

ТАНИХ ТЭМДЭГ

№ Тайлбар	Таних тэмдэг
Дулааны өгөх шугам	Д1
Дулааны өгөх шугам	Д2
Агаар гаргагч	АГ
Манометр	PI
Термометр	TI
Температур мэдээлэгч	TE
Бөмбөлөгөн хаалт	
Шилжвэр	
Хог шүүгч	
Үл буцаах хаалт	
Дулааны өгөх шугам	
Эргэлтийн насос	PI PI
Даралт тохируулах хаалт	
Температур тохируулах хаалт	TCV M

ДУЛААН ЗАРЦУУЛАЛТЫН ҮНДСЭН ҮЗҮҮЛЭЛТ

Ерөнхий төлөвлөгөөний барилга байгууламжийн нэр	Хүлээлтийн температур °С	Гадна агаарын хэм °С	Барилгын эзэлхүүн м³	Дулааны ачаалал ккал/цаг, вт				Хүйтэн зарцуулалт	Системийн даралтын алдагдал кг/см²
				Халаалт	Салхивч	Халуун ус	Бүгд		
Хуучин цэцэрлэг	219	-33.7°С	3.420	0.0688			0.0688		
Засаг даргын тамгын газар	219	-33.7°С	324	0.0652			0.0652		

DG ТӨРӨНГҮҮД ХХК	Сүхбаатар аймаг. Дарьганга сум. ИНЖЕНЕРИЙН ШУГАМ СҮЛЖЭЭ, БАРИЛГА БАЙГУУЛАМЖ Холигч насосны зангилаа 0.075 Гкал/цаг				
	Дулаан зарцуулалтын үндсэн үзүүлэлт				
Инженер	Э.Оюунгэрэл	Э.Оюунгэрэл	Е. Г. шифр: DG-03/2021	Е. Г. шифр:	Огноо: 2021 он
Гүйцэтгэсэн	Э.Оюунгэрэл	Э.Оюунгэрэл	Т. Г. шифр:	Зургийн дугаар: ДМ-2	Зургийн дугаар:
Шалгасан		Ч.Мөнхбаатар			

И-мэйл: durbungur@yahoo.com
Утас: +976-99231697, 95956630

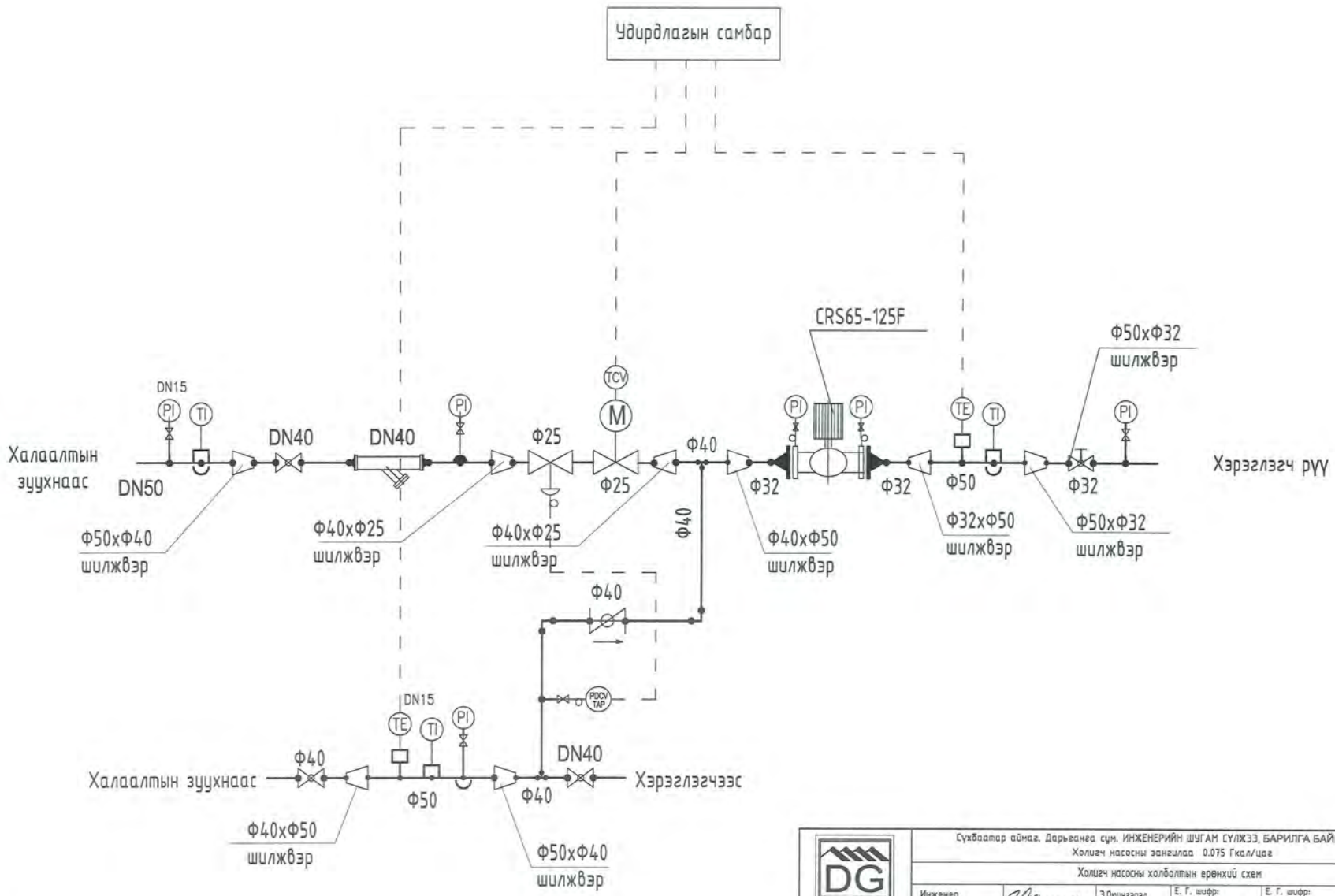

DG ТӨРВӨНГҮЙ ХХК	Сүхбаатар аймаг. Дарьганга сум. ИНЖЕНЕРИЙН ШУГАМ СҮЛЖЭЭ, БАРИЛГА БАЙГУУЛАМЖ Холигч насосны зангилаа 0.075 Гкал/цаг				
	Холигч насосны холболтын ерөнхий схем				
Инженер	Э.Оюунзаяа	Е. Г. шифр: DG-03/2021	Е. Г. шифр:	Огноо: 2021 он	
Гүйцэтгэсэн	Э.Оюунзаяа	Т. Г. шифр:	Зурагийн дугаар: ДМ-3	Зурагийн дугаар:	
Шалгасан	Ч.Маналаабаатар				

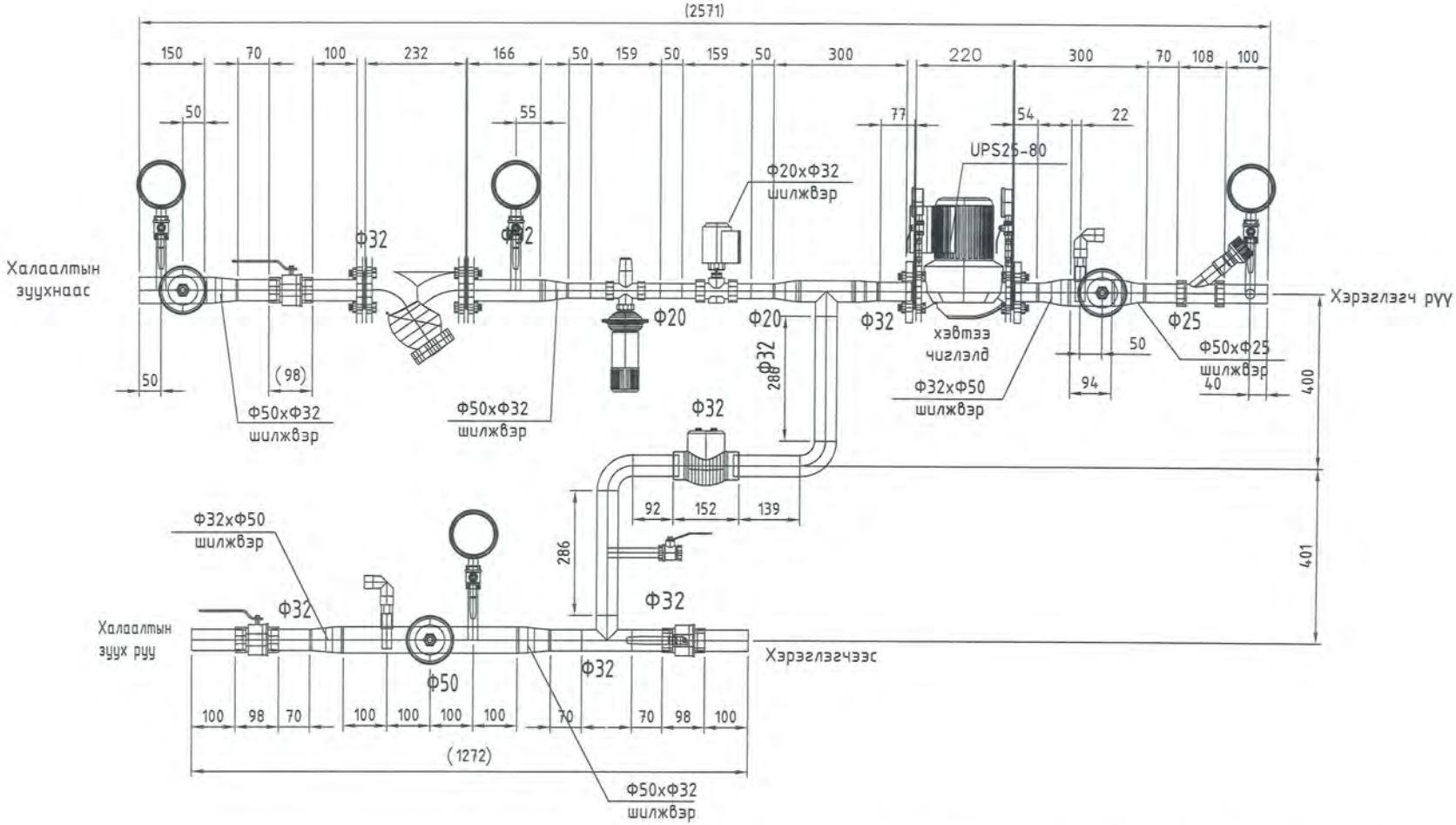

DG "ДЭРЭНГҮЙ ХХК" БАРИЛГЫН ЗУРАГ ТӨСӨВ, ТЕХНИКИЙН ХЯНАЛТ	Сүхбаатар аймаг. Дарьганга сум. ИНЖЕНЕРИЙН ШУГАМ СҮЛЖЭЭ, БАРИЛГА БАЙГУУЛАМЖ Холигч насосны зангилаа 0.075 Гкал/цаг				
	Холигч насосны зангилаа				
Инженер	Ф.Оюунцэцэг	З.Оюунзаяа	Е. Г. шифр: DG-03/2021	Е. Г. шифр:	Огноо: 2021 он
Гүйцэтгэсэн	Ф.Оюунцэцэг	З.Оюунзаяа			
Шалгасан		Ч.Мөнхбаатар	Т. Г. шифр:	Зургийн дугаар: ДМ-4	Зургийн дугаар:
И-мэйл: durbungun@yahoo.com Утас: +976-99231697, 99956630					