ӨСӨН ҮРЖИХ КОНСТРАКШН ХХК

Утас: 99108233, 76098791
И-мэйл: Erdenekhuu8791@gmail.com
Хаяг: УБ. БГД. 15-р хороо. Хасбаатарын
гудамж 16052. 32б байр 2 моом

ЕГ шифр: ШИФР: ӨҮК-08/13

ХЭНТИЙ АЙМАГ, БЭРХ СУМ, 5-Р БАГ "300 ОРТОЙ ДОТУУР БАЙРНЫ БАРИЛГА ГАДНА ЦАХИЛГААН ХАНГАМЖ

(АЖЛЫН ЗУРАГ)

БҮЛЭГ-1: 0.4кВ-ЫН ЦАХИЛГААН ДАМЖУУЛАХ КАБЕЛЬ ШУГАМ — ШИФР: ӨҮК-08/13

БҮЛЭГ-2: 10/ 0.4кВ-ЫН 630кВА ЧАДАЛТАЙ ХТП МАЯГИЙН ДЭД ӨРТӨӨ — ШИФР: ӨҮК-08/13

БОЛОВСРУУЛСАН:

ЗУРГИЙН ИНЖЕНЕР — Т.Эрболд

Улаанбаатар хот

2023 он

БҮЛЭГ -1 : 0.4 кВ-ын ЦАХИЛГААН ДАМЖУУЛАХ КАБЕЛЬ ШУГАМ

ТАЙЛБАР БИЧИГ

Хэнтий аймаг, Бэрх сум, 5-р багийн нутаг дэвсгэрт "300 ортой дотуур байрны барилга"-ын гадна цахилгаан хангамжийн 10/0.4кВ-ын хүчдэлтэй, 1*400, 1*630 кВА чадалтай ТП-73 өргөтгөн барих ажлын зураг төслийг БЗӨБЦТС ТӨХК-ийн 2022 оны 08-р сарын 31 -ны өдрийн 15/02407/23 тоот техникийн нөхцөлийг үндэслэн боловсруулав.

НЭГ. ЕРӨНХИЙ ЗҮЙЛ

ХОЁР. ОРЧНЫ ЦАГ УУРЫН ҮЗҮҮЛЭЛТ

ЦДКШ-ын трассын орчны цаг агаарын үзүүлэлтийг "МУ-ын Зам, Тээвэр, Барилга, Хот байгуулалтын яам"-аас 2009 онд гаргасан "Барилгад хэрэглэх уур амьсгал ба геофизикийн үзүүлэлт" /БНбД 23-01-09/-с авав.
Улаанбаатар хотын орчмын цаг уурын нөхцөл:

Температур

- Хамгийн их +38.2° С
- Хамгийн бага -39.6° С
- Жилийн дундаж -0.2° С
- Мөсжилтийн II район буюу мөсжилтийн зузаан 15 мм
- Салхины болон мөстөлтийн район: I- II

110/35/10 кВ-ын Бэрх дэд станцын 10 кВ сумын төв цахилгаан дамжуулах агаарын шугамаас тэжээлтэй ТП-73 дэд өртөөнд одоо байгаа 400кВА чадалтай 10/ 0.4 кВ-ын хүчний трансформатор дээр нэмж Т-2 талд 630 кВА чадалтай 10 /0.4 кВ-ын хүчний трансформатор шинээр суурилуулах.

Барилгын: Одоо байгаа ХТП-ийн 0.4 кВ-ын I ба II секцээс кабель шугам татаж тэжээнэ.

Тооцооны бүрэн чадлуудыг үндэслэн ачааллын гүйдлийг тооцон ($I_{тооц}$= $P_{тооц}$/1.73*U*cosφ) шинээр өргөтгөн баригдсан ТП-73 дэд өртөөний 0.4 кВ-ын I секцэнд шинээр суурилуулсан ячейкнаас XLPE маркийн тусгаарлагатай хөнгөн цагаан дамжуулагч бүхий 3х240+1х120 мм^2 хөндлөн огтлолтой 2 ширхэг кабель шугам татаж тэжээхээр төлөвлөв. Төлөвлөгдсөн кабель шугамууд ХТП-нээс гараад 70 см-ийн өндөртэй, 50ст өргөнтэй, 3 метрийн урттай 2 ширхэг лоткин дотуур хар хоолойгоор сүвлэн барилга руу орно.
0.4 кВ-ын кабель нь газарт шууд булж ашиглах зориулалтын байна.
0.4 кВ-ын кабель нь орчны температур -20°С байхад монтажлах боломжтой байна.
0.4 кВ-ын кабелийг шуудуунд газрын тэгшлэгдсэн түвшингээс доош 0,7-1,0 метрийн гүнд шигшсэн шороо дэвсэж байрлуулах да барилгын хог хаягдалгүй, чулуугүй шигшсэн элс, тоосгоор хучиж хамгаална.

Шинээр төлөвлөж буй кабель шугам нь авто зам да төмөр зам болон бусад инженерийн шугам сүлжээний кабельтай огтлох цэгт хуванцар яндан ашиглаж кабелийг сүвлэнэ.

Кабель шугам нь өөр кабель шугамтай 10 кВ, 0.4 кВ-ын кабель шугам, холбооны шугам / огтлолцохдоо түүнтэй 0.15 м-ээс багагүй зузаантай хөрсөөр тусгаарлагдах да 3 м-ийн урттай хуванцар хоолойд сүвлэнэ. Холбооны кабель шугам хүчний кабель шугамын дээр байрлана.

Кабель дулааны шугамтай огтлолцох цэгт кабель да дулааны шугамын хучилтын хоорондох зай нь 0.25 м-ээс багагүй байна. Энэ нөхцөлд дамжуулах шугамын огтлолцлоос захын кабелийн 2 тал руу 2 м нэмсэн хэсэгт дулааны тусгаарлага хийж өгнө, мөн нөөц яндан нэмж хийнэ.

Бохирын шугам - кабель сүвлэх хуванцар хоолой ашиглах /3м-с багагүй/
Дулааны шугам - кабель сүвлэх хуванцар хоолой ашиглах /3м-с багагүй/
Цэвэр усны шугам - кабель сүвлэх хуванцар хоолой ашиглах /3м-с багагүй/
ЦДКШ - кабель сүвлэх хуванцар хоолой ашиглах /3м-с багагүй/
Автозам - ган хоолой ашиглах /автозамын захаас 2 тийш 2м/

Зургийг "Цахилгаан байгууламжийн дүрэм" /БД 43-101-03/-ийн 2.3-ийн заалтын дагуу гүйцэтгэв.
Кабелийн угсралтын ажил эхлэхээс өмнө холбогдох инженерийн байгууламжийн байгууллагуудаас дахин тодруулга авч, инженерийн байгууламжийн ойролцоо хэсэгт гараар ухах шаардлагатай.

Угсралтын ажлыг "Цахилгаан байгууламжийн дүрэм" /БД 43-101-03/, "Цахилгаан техникийн ажил" /БНбД 3.05.06.90/-ийн дагуу хийх хэрэгтэй.

ЦДКШ-ын трассын орчны цаг агаарын үзүүлэлтийг "МУ-ын Зам, Тээвэр, Барилга, Хот байгуулалтын яам"-аас 2009 онд гаргасан "Барилгад хэрэглэх уур амьсгал ба геофизикийн үзүүлэлт" /БНбД 23-01-09/-с авав.

XLPE 3х240+1х120 мм^2 хөндлөн огтлолтой ЦДКШ-ын техникийн үзүүлэлт
Зургийн жагсаалт

Д/д	Нэр	Хуудасны дугаар
1	Зургийн жагсаалт, тайлбар бичиг	ГЦ1
2	ЦДКШ-ын пасспорт, ажлын тоо хэмжээ, материалын түүвэр	ГЦ2
3	Инженерийн шугам сүлжээтэй кабель огтлолцох, Кабелийн хүснэгт	ГЦ3
4	ЦДКШ-ын трасс, байршлын зураг	ГЦ4
5	ЦДКШ-ын трасс, байршлын зураг	ГЦ5
6	ЦДКШ-ын трасс, байршлын зураг	ГЦ6
7	ЦДКШ-ын трасс, байршлын зураг	ГЦ7
8	Тоосгон дэвсгэр	ГЦ8
9	Огтлол хажуугийн хэсэг	ГЦ9
10	Кабель шугам авто замтай огтлолцох үеийн технологийн зураг	ГЦ10
11	Кабелийн эргэлт	ГЦ11
12	Усны хамгаалалт хийх	ГЦ12
13	Шуудуунаас кабель оруулах	ГЦ13
14	Кабель тэмдэг	ГЦ14

5-зр
2023.10.23

ӨСӨН УРЖИХ КОНСТРАКШН ХХК Барилгын зураг төслийн "Өсөн Уржих констракшн"	ХЭНТИЙ АЙМАГ, БЭРХ СУМ, 5-Р БАГ 300 ортой дотуур байрны барилга					
	Зургийн жагсаалт, тайлбар бичиг					Үе шат: А3
	Инженер		Т.Эрболд	ЕГ Шифр: ӨУК-08/13	Масштаб: М1:100	Огноо: 2023/01
	Гүйцэтгэсэн		Г.Бэхбат	ТГ Шифр:	Зургийн дугаар: ГЦ-001	Хуудас: ГЦ-014
	Шалгасан		Т.Эрболд			

ЦДКШ-ЫН ПАСПОРТ		
№	Нэр	Үзүүлэлт
1	Захиалагч байгууллага	Хэнтий аймгийн засаг даргийн тамгийн газар
2	Ашиглагч байгууллага	Хэнтий аймгийн засаг даргийн тамгийн газар
3	Барилгын байгууллага, баригдах он	2023 он
4	Газар олголтын талаар гаргасан шийдвэр, огноо	-
5	Зургийн даалгавар олгосон байгууллага, шийдвэр, огноо	-
6	Техникийн нөхцөл олгосон байгууллага, шийдвэр, огноо	№ХЭ/22/37 2022.08.22
7	ЦДКШ-ын трассын урт, м	643 м
8	а/ Нэг хэлхээтэй хэсэг	-
9	б/ Хоёр хэлхээтэй хэсэг	-
10	Огтлолцол	1
11	а/ Авто зам	6м
12	б/ Кабель шугам	0
14	в/ Дулааны шугам	0 м
15	Дамжуулагч кабель утас XLPE 3*240+1x120мм2 кВ	643 м

Газар шорооны ажил

Д.дугаар	Ажлын нэр	Хэмжих нэгж	Тоо
1	Кабелийн шуудуу ухах	м3	257.20
2	Кабелийн шуудууг эргүүлж булах	м3	244.34

Материалын түүвэр

Д/д	Нэр	Марк	Хэмжих нэгж	Тоо
k2	0.4 кВ-ын 3*240+1*120 мм^2 хөндлөн огтлолтой хөнгөнцагаан голтой кабель	XLPE 0.4 кВ	м	643
k3	0.4 кВ-ын 3*240+1*120 мм^2 хөндлөн огтлолтой хөнгөнцагаан голтой кабель	XLPE 0.4 кВ	м	643
1	Кабель төгсгөвч ф240	ТА	ш	12
2	Кабель төгсгөвч ф120	ТА	ш	4
3	Элс		м^3	96.45
4	Тоосго		ш	2679.17
5	Хамгаалалтын туузан	ЛЭС-150	м	640
6	Лотки	H=700 мм L=3м	ш	2

ӨӨН ҮРЖИХ КОНСТРАКШН ХХК

Барилгын зураг төслийн "Өөн Үржих констракшн"

ХЭНТИЙ АЙМАГ, БЭРХ СУМ, 5-Р БАГ

300 ортой дотуур байрны барилга

Шугамын паспорт, Кабелийн хүснэгт, Материалын хүснэгт					Үе шат: АЗ
Инженер		Т.Эрболд	ЕГ Шифр: ӨУК-08/13	Масштаб: М1:100	Огноо: 2023/01
Гүйцэтгэсэн		Г.Бэхбат	ТГ Шифр:	Зургийн дугаар: ГЦ-002	Хуудас: ГЦ-014
Шалгасан		Т.Эрболд			

Инженерийн шугам сүлжээтэй кабель огтлолцох цэгүүд

	Кабелийн шугам, инженерийн шугам сүлжээтэй огтлолцох							
Д/Д	К/Д	Огтлолцсон цэгийн нэр	Хүчдэл (кВ)	Огтлолцох гүн (m)	Урт огтлолцох	Кабелийн тоо	Яндангийн диаметр	Яндангийн диаметр
1	К3	Одоо байгаа авто замтай	0.4	-1.0	6	1	159	159
1	К 4	Одоо байгаа авто замтай	0.4	-1.0	6	1	159	159

Кабелийн хүснэгт

Кабелийн тэмдэглэгээ	Чиглэл		Дамжуулагч		
				Зургаар	
	Эхлэл	Төгсгөл	Маяг	Хөндлөн огтлол /кв.мм/	Тоо (м)
К 3	10/ 0.4 кВ-ын ТП-73 дэд өртөө	300 Ортой дотуур байрны цахилгааны өрөө	1.X LPE 0.4 кВ	3*240+1*120	643
К 4	10/ 0.4 кВ-ын ТП-73 дэд өртөө	300 Ортой дотуур байрны цахилгааны өрөө	1.X LPE 0.4 кВ	3*240+1*120	643

5-32

2023.10.23

өсөн үржих констракшн ххк	ХЭНТИЙ АЙМАГ, БЭРХ СУМ, 5-Р БАГ 300 ортой дотуур байрны барилга				
Барилгын зураг төслийн "Өсөн Үржих констракшн"	Инженерийн шугам сүлжээтэй огтлолцох, кабелийн хүснэгт				Үе шат: АЗ
	Инженер	Т.Эрболд	ЕГ Шифр: ӨҮК-08/13	Масштаб: М1:100	Огноо: 2023/01
	Гүйцэтгэсэн	Г.Бэхбат	ТГ Шифр:	Зургийн дугаар: ГЦ-003	Хуудас: ГЦ-014
	Шалгасан	Т.Эрболд			

ЗӨВШИЛЦСӨН:

БЗӨБЦТС ТӨХК-ийн ерөнхий инженерийн ажил үүргийг түр орлон гүйцэтгэгч, ТУАБХ-ийн дарга — Б.Төмөрхуяг

Хэнтий ЦТС салбарын ТУАХМ, Ерөнхий инженер — Б.Одбаяр

Таних тэмдэг	ТОДОРХОЙЛОЛТ	ТАЙЛБАР
W	Төлөвлөж 10кВ-ийн кабель шугам	Төлөвлөж буй
	Төлөвлөж буй кабель шугамыг хоолойд сүвлэх	Төлөвлөж буй
YJLY23	Төлөвлөж буй 6, 10кВ-ын кабель шугамын марк	Төлөвлөж буй
XLPE	Төлөвлөж буй 0.4кВ-ын кабель шугамын марк	Төлөвлөж буй
	Шинээр төлөвлөж буй хаалттай хувиарлах байгууламж /ХТП/	Төлөвлөж буй
N	Төлөвлөж 0.4кВ-ийн кабель шугам	Төлөвлөж буй

Төлөвлөж буй барилгын хүчин чадал

№	Барилга байгууламж	Давхрын тоо	Барилгын тоо	Хүчин чадал	Тайлбар
1	300 ортой дотуур байрны барилга	3	1	280кВт	Төлөвлөж буй
2	10/ 0.4-кВ Хаалттай хувиарлах байгууламж	1	1	1х400, 1х630 кВА	Төлөвлөж буй

0.4кВ-ын цахилгаан дамжуулах кабель шугамын трасс-1

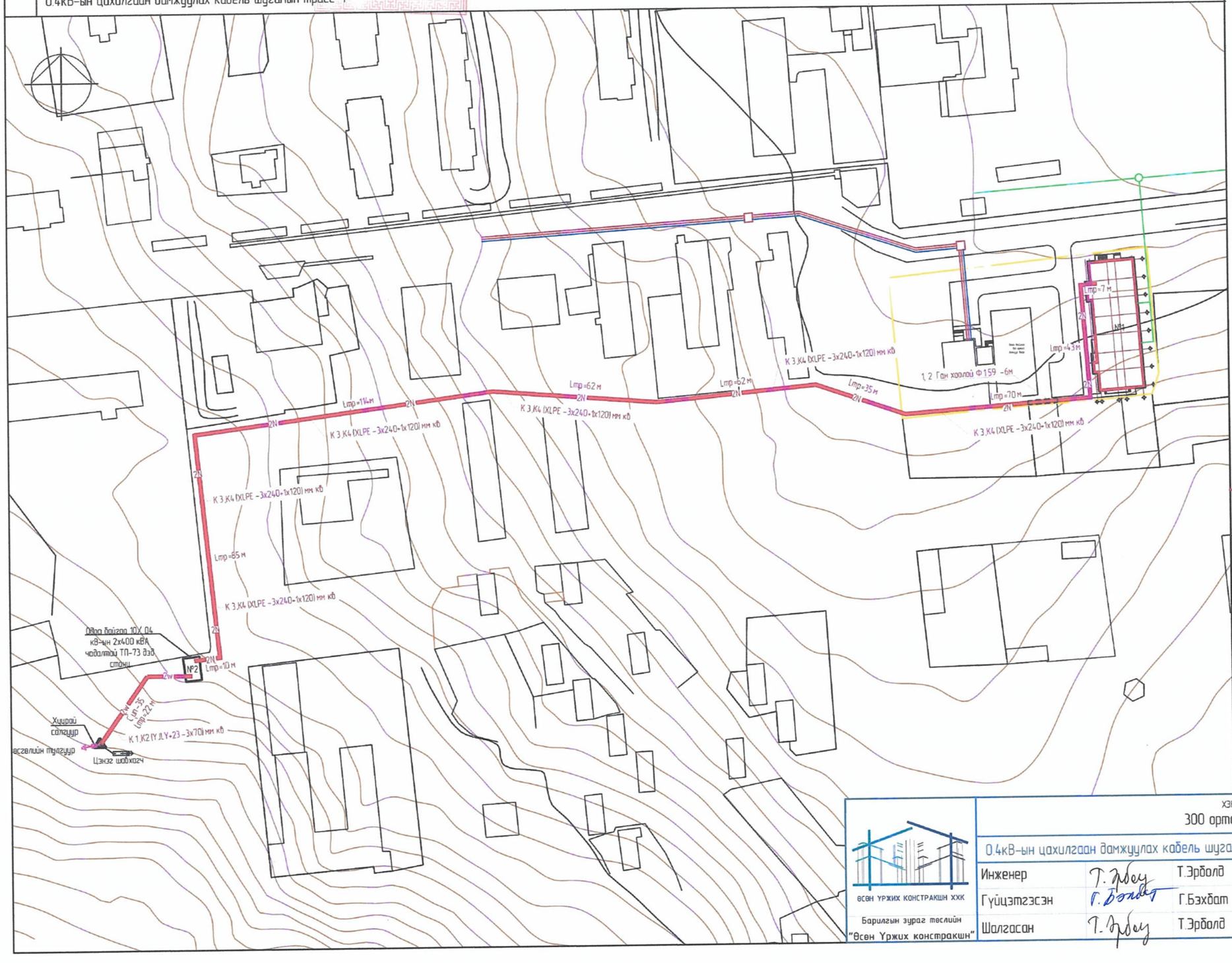

5-32

2023.10.23

Барилгын үзүүлэлт:		
1	Барилгын хэмжээ	46х35м
2	Барилгажих талбай	1780м²
3	Давхрын тоо	4 давхар /зоорь/
4	Блокын тоо	1 блок
5	Хүчин чадал	200 хүүхэд
Бусад үзүүлэлт:		
6	Газар доорх авто зогсоол	байхгүй
7	Ил авто зогсоол	18 машин
8	ХБИ-ий авто зогсоол	1 машин
9	Галын гарц аврах гарцын тоо	
10	Рамп, пандусын тоо — Машин ш/%	байхгүй
	ХБИ ш/%	4ширхэг / 8%
11	Сэргээгдэх эрчим хүч	байхгүй
12	Шинэ, шилдэг технологи	байхгүй
13	Хүчин чадал	577кВт

ХЭНТИЙ АЙМАГ, БЭРХ СУМ, 5-Р БАГ

300 ортой дотуур байрны барилга

0.4кВ-ын цахилгаан дамжуулах кабель шугамын трасс-1

Үе шат: А3

ӨСӨН ҮРЖИХ КОНСТРАКШН ХХК

Барилгын зураг төслийн "Өсөн Үржих констракшн"

Инженер	Т.Эрболд	Т.Эрболд	ЕГ Шифр: ӨҮК-08/13	Масштаб: М1:500	Огноо: 2023/01
Гүйцэтгэсэн	Г.Бэхбат	Г.Бэхбат	ТГ Шифр:	Зургийн дугаар: ГЦ-004	Хуудас: ГЦ-014
Шалгасан	Т.Эрболд	Т.Эрболд			

Таних тэмдэг	ТОДОРХОЙЛОЛТ	ТАЙЛБАР
W	Төлөвлөж 10кВ-ийн кабель шугам	Төлөвлөж буй
	Төлөвлөж буй кабель шугамыг хоолойд сүвлэх	Төлөвлөж буй
YJLY23	Төлөвлөж буй 6, 10кВ-ын кабель шугамын марк	Төлөвлөж буй
XLPE	Төлөвлөж буй 0.4кВ-ын кабель шугамын марк	Төлөвлөж буй
	Шинээр төлөвлөж буй хаалттай хувиарлах байгууламж /ХТП/	Төлөвлөж буй
N	Төлөвлөж 0.4кВ-ийн кабель шугам	Төлөвлөж буй

Төлөвлөж буй барилгын хүчин чадал

№	Барилга байгууламж	Давхрын тоо	Барилгын тоо	Хүчин чадал	Тайлбар
1	300 ортой дотуур байрны барилга	6	1	280кВт	Төлөвлөж буй
2	10/ 0.4-кВ Хаалттай хувиарлах байгууламж	1	1	1х400, 1х630 кВА	Төлөвлөж буй

0.4кВ-ын цахилгаан дамжуулах кабель шугамын трасс-2

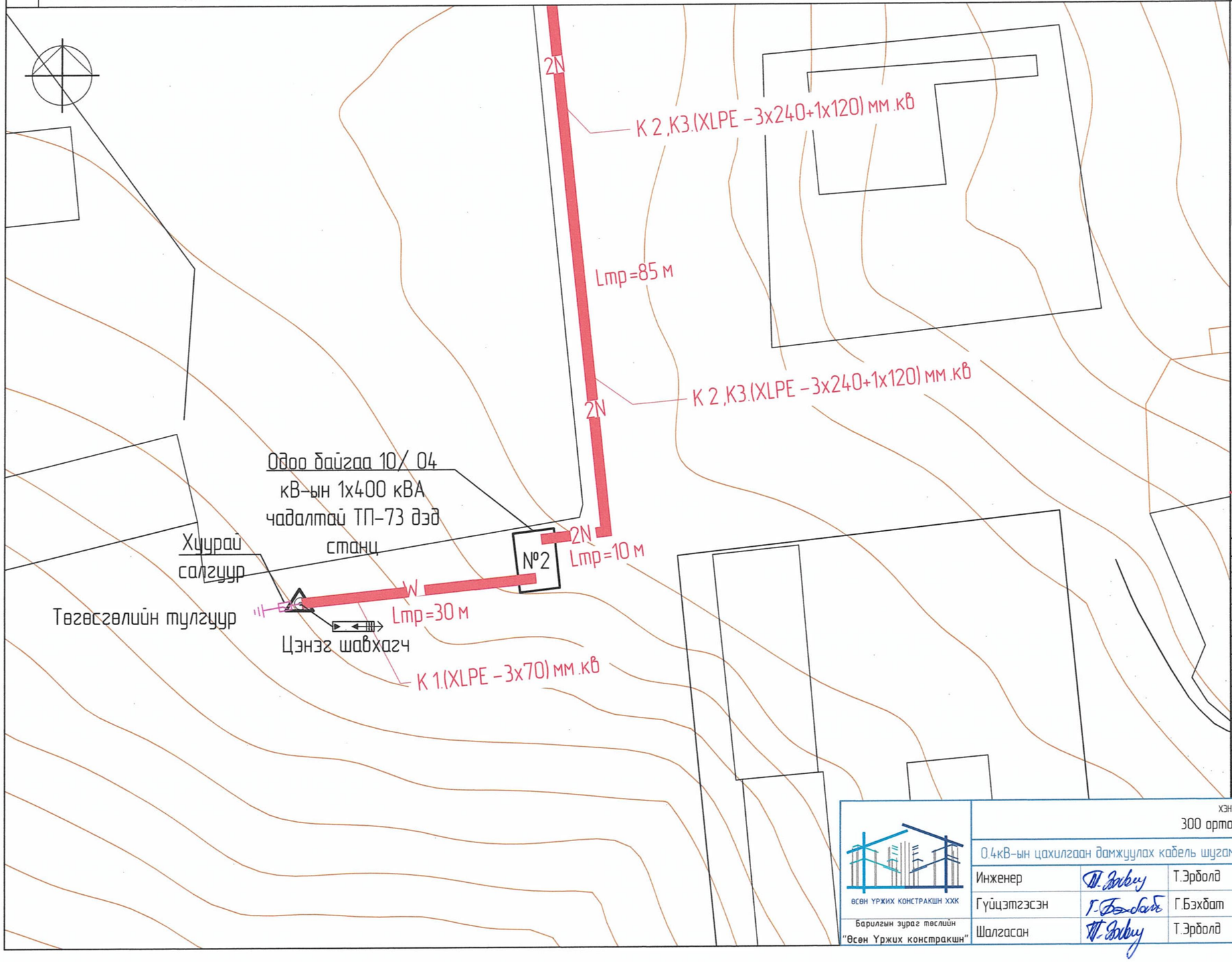

БАЙРШЛЫН СХЕМ

5-32

2023.10.23

Барилгын үзүүлэлт:			
1	Барилгын хэмжээ		46х35м
2	Барилгажих талбай		1780м^2
3	Давхрын тоо		4 давхар /зоорь/
4	Блокын тоо		1 блок
5	Хүчин чадал		200 хүүхэд
Бусад үзүүлэлт:			
6	Газар доорх авто зогсоол		байхгүй
7	Ил авто зогсоол		18 машин
8	ХБИ-ий авто зогсоол		1 машин
9	Галын гарц аврах гарцын тоо		
10	Рамп, пандусын тоо	Машин ш/%	байхгүй
		ХБИ ш/%	4ширхэг / 8%
11	Сэргээгдэх эрчим хүч		байхгүй
12	Шинэ, шилдэг технологи		байхгүй
13	Хүчин чадал		577кВт

ХЭНТИЙ АЙМАГ, БЭРХ СУМ, 5-Р БАГ

300 ортой дотуур байрны барилга

0.4кВ-ын цахилгаан дамжуулах кабель шугамын трасс-2

Ye шат: А3

Инженер		Т.Эрболд	ЕГ Шифр: ӨУК-08/13	Масштаб: М1:500	Огноо: 2023/01
Гүйцэтгэсэн		Г.Бэхбат	ТГ Шифр:	Зургийн дугаар: ГЦ-005	Хуудас: ГЦ-014
Шалгасан		Т.Эрболд			

ӨСӨН ҮРЖИХ КОНСТРАКШН ХХК

Барилгын зураг төслийн "Өсөн Үржих констракшн"

Таних тэмдэг	ТОДОРХОЙЛОЛТ	ТАЙЛБАР
W	Төлөвлөж 10кВ-ийн кабель шугам	Төлөвлөж буй
	Төлөвлөж буй кабель шугамыг хоолойд сувлэх	Төлөвлөж буй
YJLY23	Төлөвлөж буй 6, 10кВ-ын кабель шугамын марк	Төлөвлөж буй
XLPE	Төлөвлөж буй 0.4кВ-ын кабель шугамын марк	Төлөвлөж буй
	Шинээр төлөвлөж буй хаалттай хувиарлах байгууламж /ХТП/	Төлөвлөж буй
N	Төлөвлөж 0.4кВ-ийн кабель шугам	Төлөвлөж буй

Төлөвлөж буй барилгын хүчин чадал

№	Барилга байгууламж	Давхрын тоо	Барилгын тоо	Хүчин чадал	Тайлбар
1	300 ортой дотуур байрны барилга	6	1	280кВт	Төлөвлөж буй
2	10/ 0.4-кВ Хаалттай хувиарлах байгууламж	1	1	1х400, 1х630 кВА	Төлөвлөж буй

0.4кВ-ын цахилгаан дамжуулах кабель шугамын трасс-3

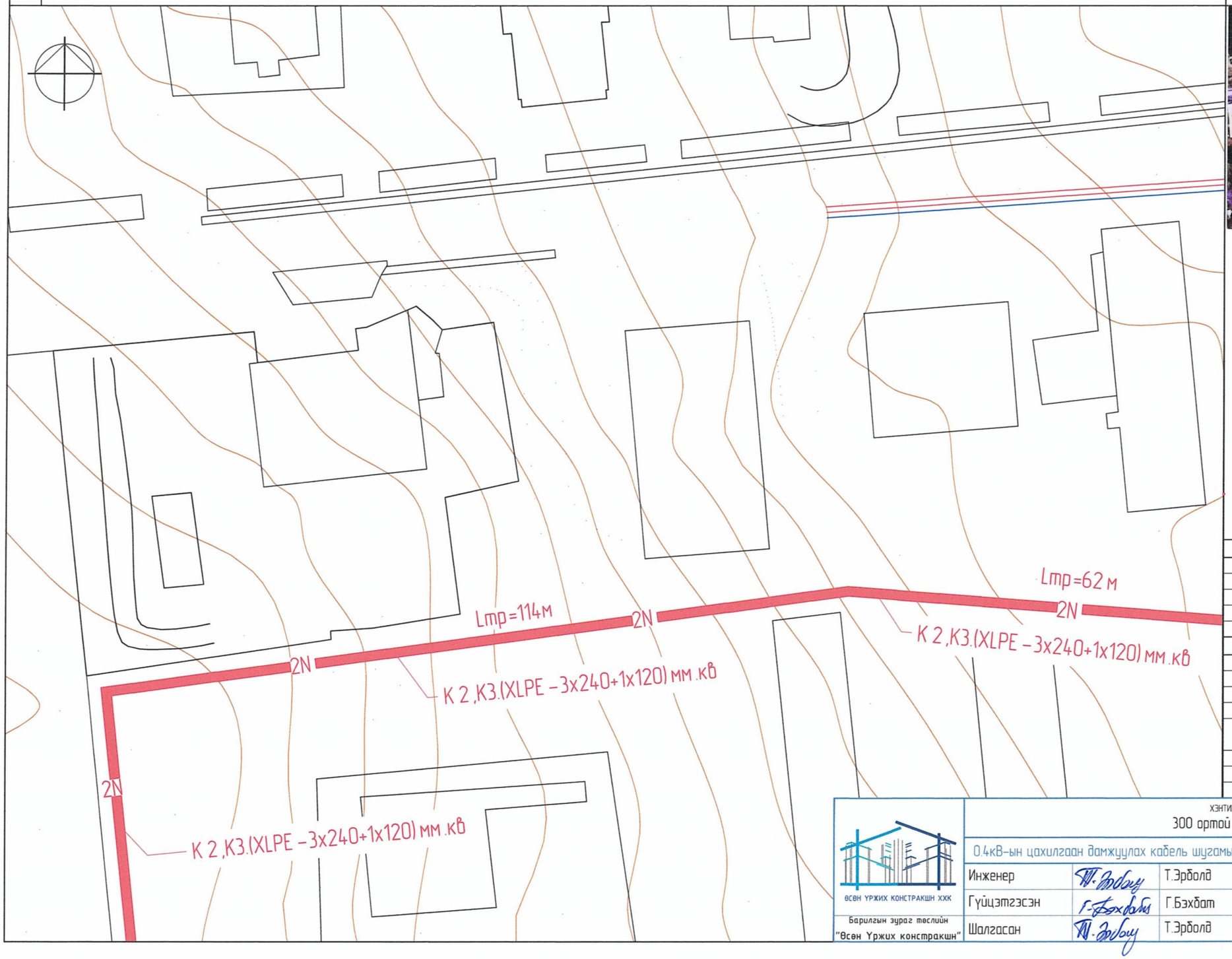

БАЙРШЛЫН СХЕМ

5-32

2023.10.23

	Барилгын үзүүлэлт:		
1	Барилгын хэмжээ		46х35м
2	Барилгажих талбай		1780м^2
3	Давхрын тоо		4 давхар /зоорь/
4	Блокын тоо		1 блок
5	Хүчин чадал		200 хүүхэд
	Бусад үзүүлэлт:		
6	Газар доорх авто зогсоол		байхгүй
7	Ил авто зогсоол		18 машин
8	ХБИ-ий авто зогсоол		1 машин
9	Галын гарц аврах гарцын тоо		
10	Рамп, пандусын тоо	Машин ш/%	байхгүй
		ХБИ ш/%	4ширхэг / 8%
11	Сэргээгдэх эрчим хүч		байхгүй
12	Шинэ, шилдэг технологи		байхгүй
13	Хүчин чадал		577кВт

ХЭНТИЙ АЙМАГ, БЭРХ СУМ, 5-Р БАГ

300 ортой дотуур байрны барилга

0.4кВ-ын цахилгаан дамжуулах кабель шугамын трасс-3

Үе шат: А3

			ЕГ Шифр:	Масштаб:	Огноо:
Инженер		Т.Эрболд	ӨУК-08/13	М1:500	2023/01
Гүйцэтгэсэн		Г.Бэхбат	ТГ Шифр:	Зургийн дугаар:	Хуудас:
Шалгасан		Т.Эрболд		ГЦ-006	ГЦ-014

ӨСӨН ҮРЖИХ КОНСТРАКШН ХХК

Барилгын зураг төслийн "Өсөн Үржих конструкшн"

Таних тэмдэг	ТОДОРХОЙЛОЛТ	ТАЙЛБАР
W	Төлөвлөж 10кВ-ийн кабель шугам	Төлөвлөж буй
	Төлөвлөж буй кабель шугамыг хоолойд суулгах	Төлөвлөж буй
YJLY23	Төлөвлөж буй 6, 10кВ-ын кабель шугамын марк	Төлөвлөж буй
XLPE	Төлөвлөж буй 0.4кВ-ын кабель шугамын марк	Төлөвлөж буй
	Шинээр төлөвлөж буй хаалттай хувиарлах байгууламж /ХТП/	Төлөвлөж буй
N	Төлөвлөж 0.4кВ-ийн кабель шугам	Төлөвлөж буй

Төлөвлөж буй барилгын хүчин чадал

№	Барилга байгууламж	Давхрын тоо	Барилгын тоо	Хүчин чадал	Тайлбар
1	300 ортой дотуур байрны барилга	6	1	280кВт	Төлөвлөж буй
2	107 0.4-кВ Хаалттай хувиарлах байгууламж	1	1	1х400, 1х630 кВА	Төлөвлөж буй

0.4кВ-ын цахилгаан дамжуулах кабель шугамын трасс-4

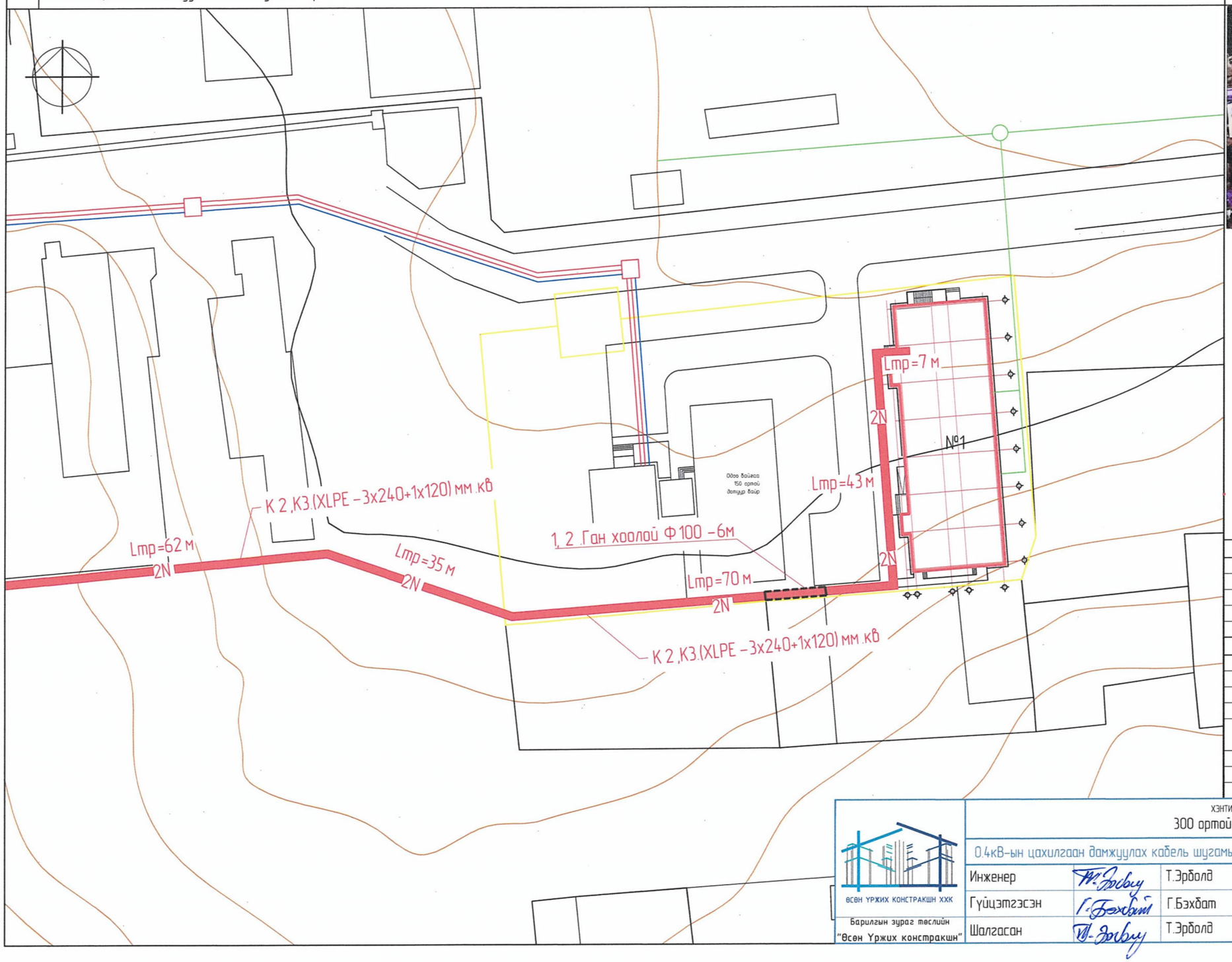

БАЙРШЛЫН СХЕМ

5-32
10.23.10.23

	Барилгын үзүүлэлт:		
1	Барилгын хэмжээ		46х35м
2	Барилгажих талбай		1780м^2
3	Давхрын тоо		4 давхар /зоорь/
4	Блокын тоо		1 блок
5	Хүчин чадал		200 хүүхэд
	Бусад үзүүлэлт:		
6	Газар доорх авто зогсоол		байхгүй
7	Ил авто зогсоол		18 машин
8	ХБИ-ий авто зогсоол		1 машин
9	Галын гарц аврах гарцын тоо		
10	Рамп, пандусын тоо	Машин ш/%	байхгүй
		ХБИ ш/%	4ширхэг / 8%
11	Сэргээгдэх эрчим хүч		байхгүй
12	Шинэ, шилдэг технологи		байхгүй
13	Хүчин чадал		577кВт

ХЭНТИЙ АЙМАГ, БЭРХ СУМ, 5-Р БАГ

300 ортой дотуур байрны барилга

0.4кВ-ын цахилгаан дамжуулах кабель шугамын трасс-4

Үе шат: А3

Инженер		Т.Эрболд	ЕГ Шифр: ӨҮК-08/13	Масштаб: М1:500	Огноо: 2023/01
Гүйцэтгэсэн		Г.Бэхбат	ТГ Шифр:	Зургийн дугаар: ГЦ-007	Хуудас: ГЦ-014
Шалгасан		Т.Эрболд			

Барилгын зураг төслийн "Өсөн Үржих конструкшн"

1 кабель шуудуунд байрлуулах

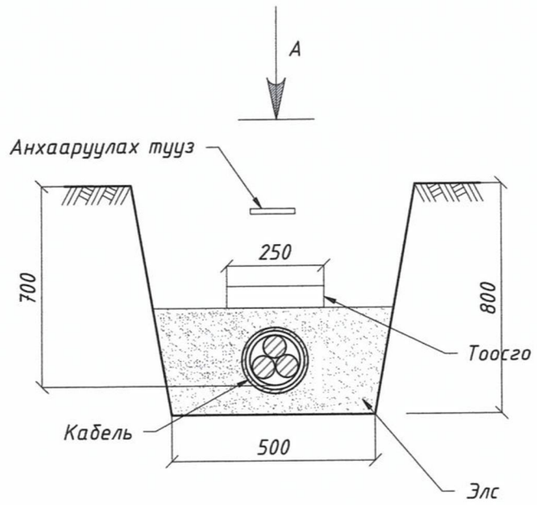

2 кабель шуудуунд байрлуулах

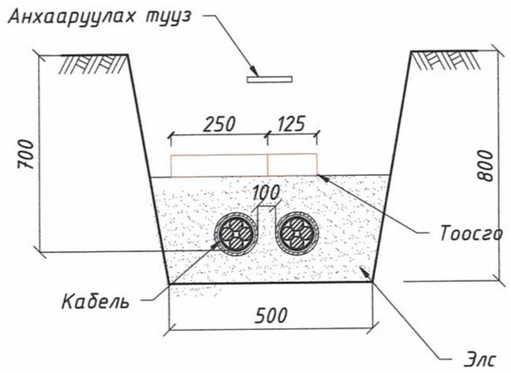

3 кабель шуудуунд байрлуулах

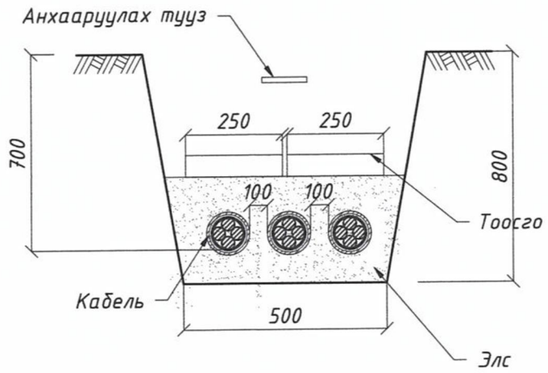

4 кабель шуудуунд байрлуулах

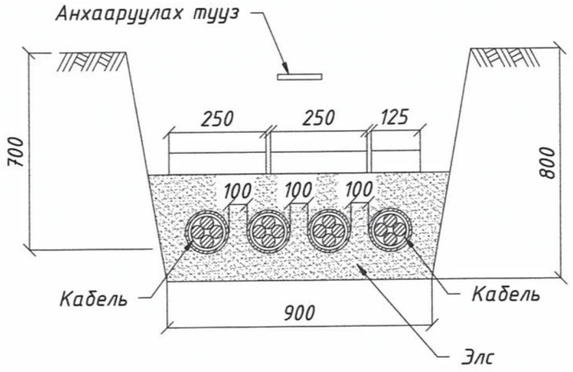

А-аар харах

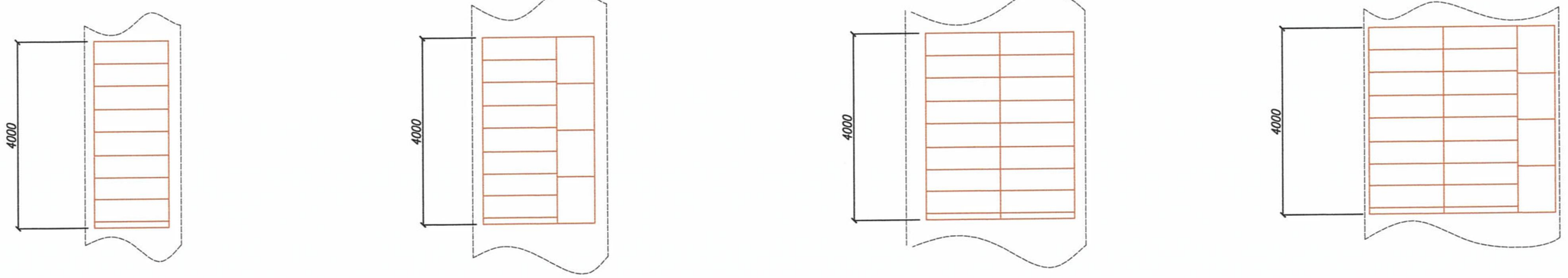

	ӨСӨН ҮРЖИХ КОНСТРАКШН ХХК	ХЭНТИЙ АЙМАГ, БЭРХ СУМ, 5-Р БАГ 300 ортой дотуур байрны барилга			Үе шат: А3
	Барилгын зураг төслийн "Өсөн Үржих конструкшн"	Тоосгон дэвсгэр			
		Инженер	Т.Эрболд	ЕГ Шифр: ӨҮК-08/13	Масштаб: М1:100
		Гүйцэтгэсэн	Г.Бэхбат		Огноо: 2023/01
		Шалгасан	Т.Эрболд	ТГ Шифр:	Зургийн дугаар: ГЦ-008
					Хуудас: ГЦ-014

Огтлол /Хажуугийн хэсэг/

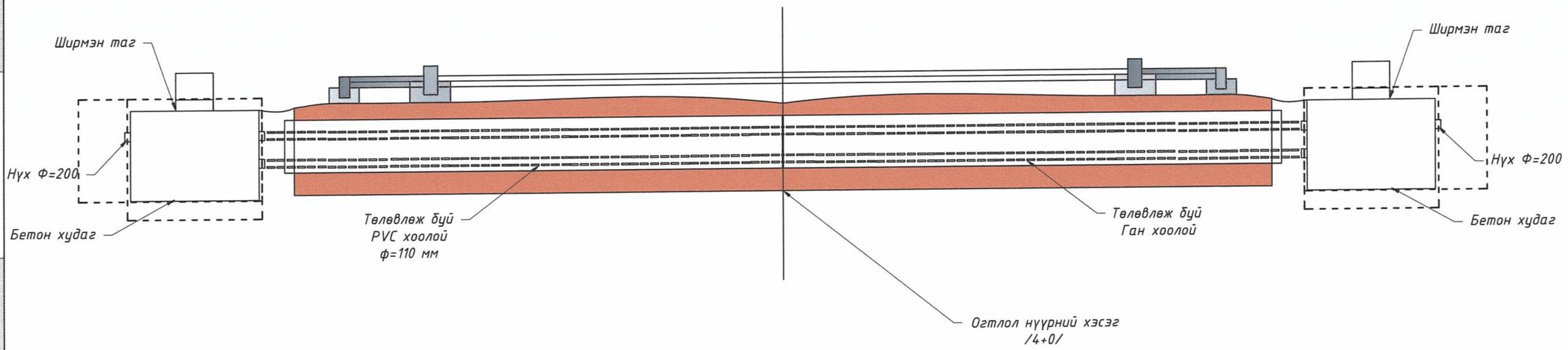

Тайлбар:

Авто замыг хамгаалалтын ган хоолойгор нэвтэлж , холбооны хуванцар багц хоолойг сүвлэн гаргахдаа авто замын 2 талд замын хөвөөний гадна ирмэгээс 2 м-ээс 5 м-ийн зайд хоолойг сүвлэх ажилбарыг гүйцэтгэх нүх ухах ба энэ нүхний ёроол хэсэг нь авто замын өндөрлөг, хажуу хөвөө, мөн сүвлэлтийн өргөнөөс хамаарч авто замын асфалтан хучилтын доод ирмэгээс буудаж сүвлэх ган хоолойн дээд ирмэгийн хооронд 1,5 м болон түүнээс дээш байх ба нүхний гүнийг хоолойн диаметртэй уялдуулан тооцоолно.
Ган хоолой ГОСТ3262-75 стандарттай гангийн марк СТ2ПС
Холбооны шугамыг замын зорчих хэсгийн доор орохоор тооцон зураг төслийг авто зам болон тээврийн хэрэгслээс ирэх ачааг сувагчлалын замаас 1,0-1,2 м-ийн гүнд байхаар тооцон хийхээр төлөвлөв.

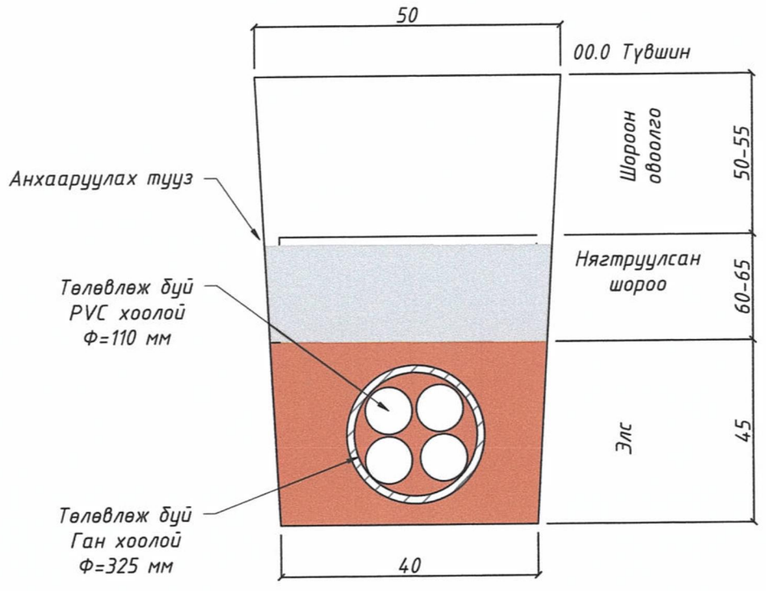

өсөн үржих конструкшн ххк	ХЭНТИЙ АЙМАГ, БЭРХ СУМ, 5-Р БАГ 300 ортой дотуур байрны барилга				Үе шат: А3
Барилгын зураг төслийн "Өсөн Үржих конструкшн"	Төсөгөн дэвсгэр				
	Инженер	Т.Эрдэлд	ЕГ Шифр: ӨҮК-08/13	Масштаб: М1:100	Огноо: 2023/01
	Гүйцэтгэсэн	Г.Бэхбат	ТГ Шифр:	Зургийн дугаар: ГЦ-009	Хуудас: ГЦ-014
	Шалгасан	Т.Эрдэлд			

Кабель шугам авто замтай огтлолцох үеийн технологийн зураг

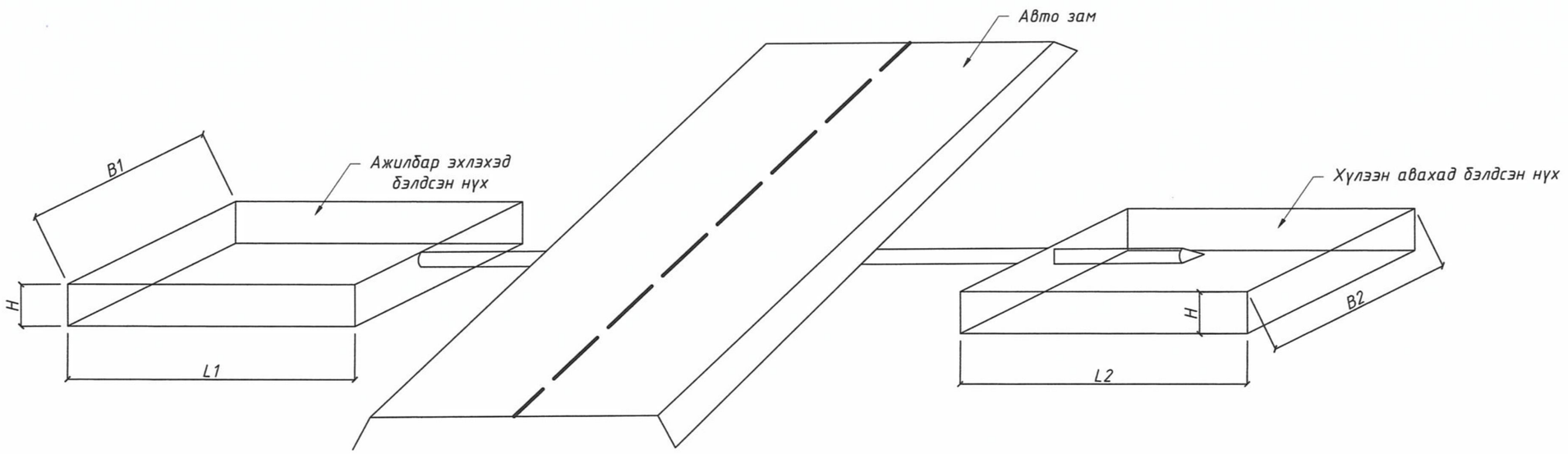

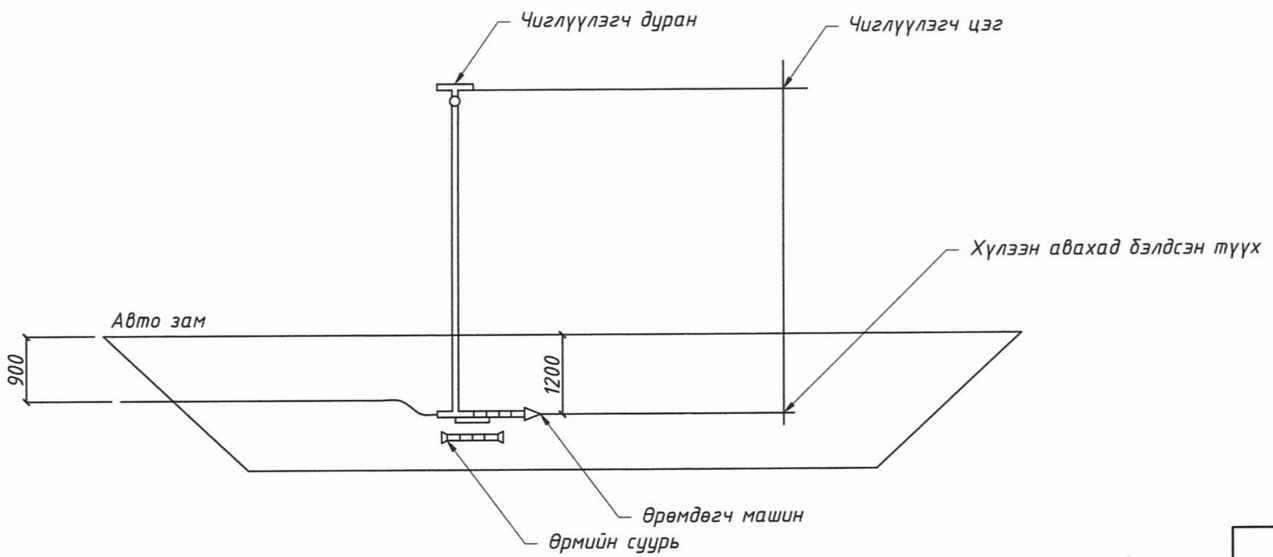

Зай хэмжээ, м		
	Нэг кабельд	Хоёр ба түүнээс дээш кабельд
L1	6	6
L2	6	6
B1	1	1.5
B1	1	1.5
H	1.8	1.8

ХЭНТИЙ АЙМАГ, БЭРХ СУМ, 5-Р БАГ
300 ортой дотуур байрны барилга

Кабель шугам авто замтай огтлолцох уед

Үе шат: А3

Инженер		Т.Эрдэлд	ЕГ Шифр: ӨУК-08/13	Масштаб: М1:100	Огноо: 2023/01
Гүйцэтгэсэн		Г.Бэхбат	ТГ Шифр:	Зургийн дугаар: ГЦ-010	Хуудас: ГЦ-014
Шалгасан		Т.Эрдэлд			

Өсөн Үржих Констракшн ХХК

Барилгын зураг төслийн "Өсөн Үржих Констракшн"

А3

Кабелийн эргэлт

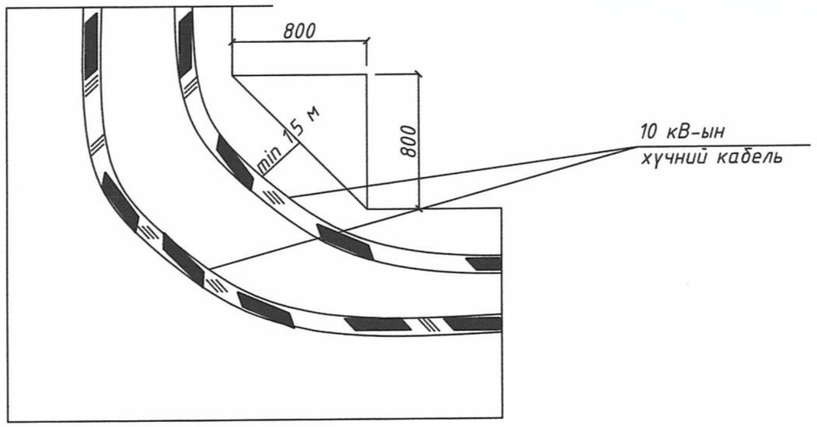

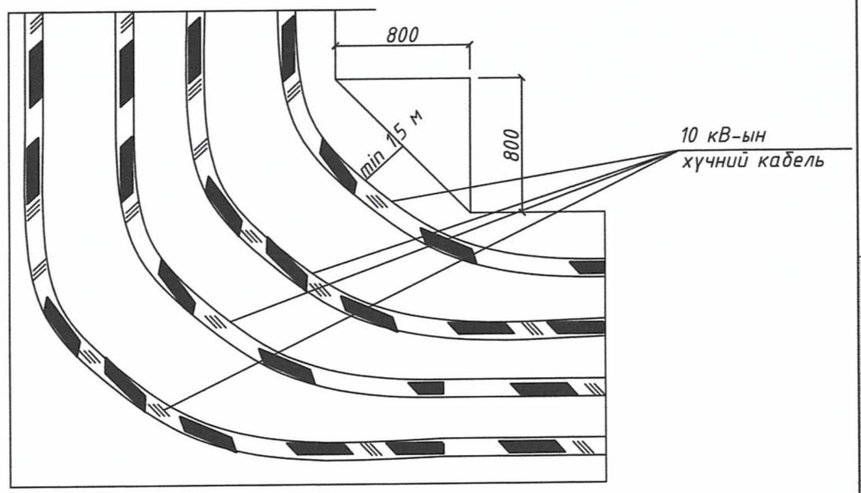

Дохиоллын тууз угсрах нөхцөл

Дохиоллын туузыг траншейд төмөр бетон хавтанг суурилуулсны дараа шороогоор бүцааж булахын өмнө тавьсан байх ёстой.

Дохиоллын туузанд тавих технидийн шаардлага

1.	Туузны материал	Хөрсний бактер болон шүлт, хүчил, бензин тосны үйлчлэлд тэсвэртэй Полиэтилен, поливинилхлорид
2.	Цаг агаарын нөхцөл	У1 ангилал ГОСТ 15150-69-ийн дагуу газарт булах
3.	Туузны өргөн	150, 250 мм
4.	Туузны зузаан	0,6,,,1,1 мм
5.	Туузны өнгө	Улаан
6.	Туузны бат бөх	15,0 МПа (150 кгс/см^2)
7.	Бутраамтгай шинж чанарын 1	-30^0 С-аас ихгүй
8.	Тасралтын үеийн харьцангуй суналт	200 % анхдагч төлвөөс
9.	Агшилтын хугацаа	30-аас багагүй жил

өсөн үржих конструкшн ххк	ХЭНТИЙ АЙМАГ, БЭРХ СУМ, 5-Р БАГ 300 ортой дотуур байрны барилга				Үе шат: А3
Барилгын зураг төслийн "Өсөн Үржих конструкшн"	Кабелийн эргэлт				
	Инженер	Т.Эрболд	ЕГ Шифр: ӨҮК-08/13	Масштаб: М1:100	Огноо: 2023/01
	Үйцэтгэсэн	Г.Бэхбат	ТГ Шифр:	Зургийн дугаар: ГЦ-011	Хуудас: ГЦ-014
	Шалгасан	Т.Эрболд			

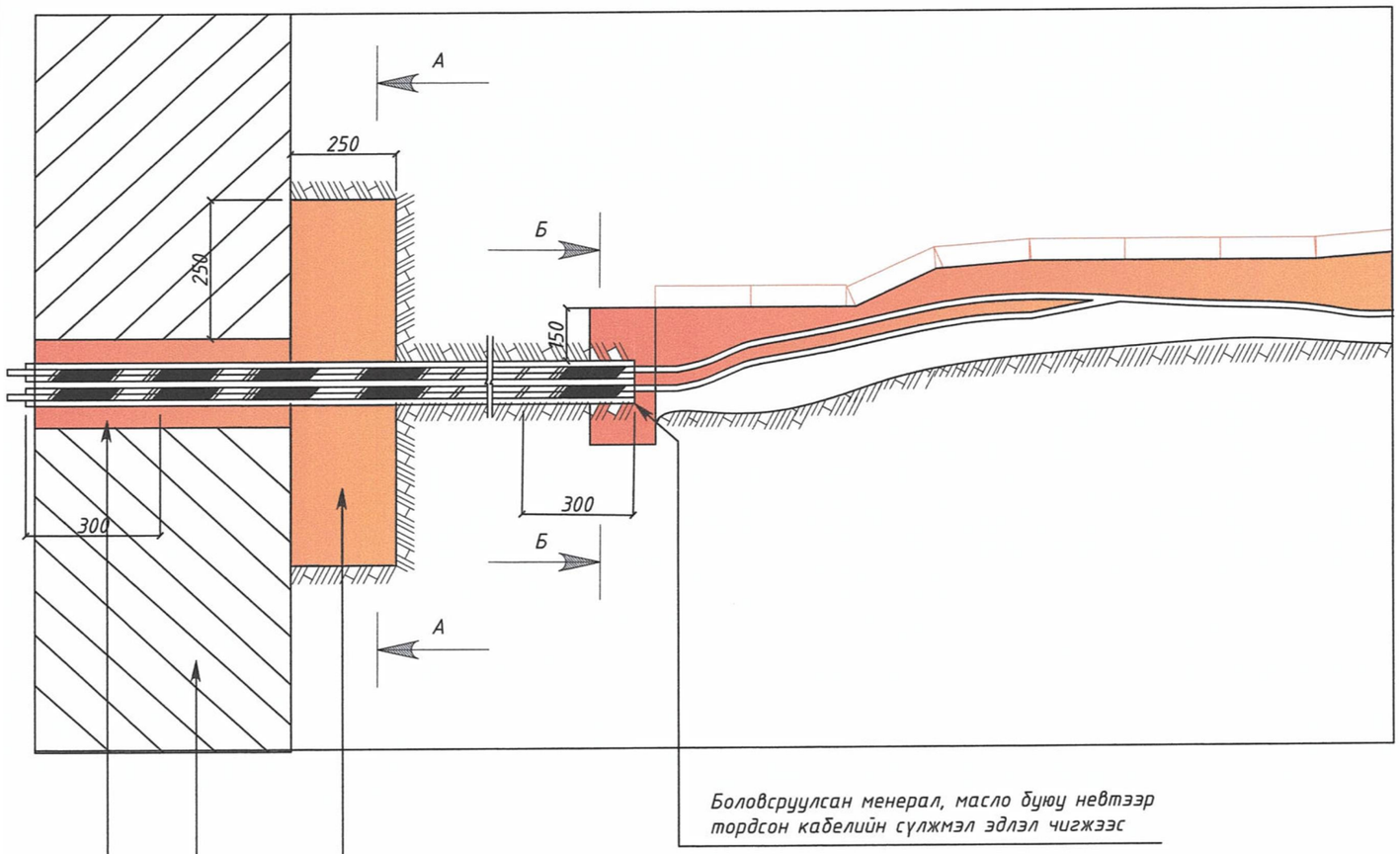

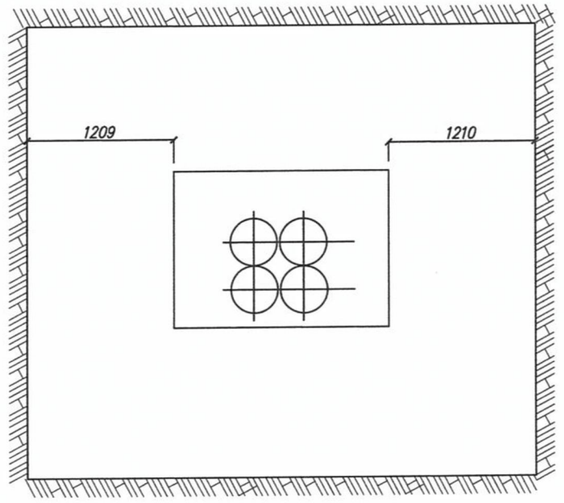

Б - Б

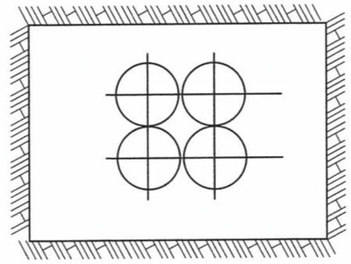

А - А

Тайлбар:

1. *Зураг хамгийн бага зайг үзүүлэв.*
2. *Хуурай хөрсөнд ус үл нэвтрэх 1-д заасан шавранцар сорьж болно. Ус үл нэвтрэх үеийг хийсэн үед усны хамгаалалт хийх шаардлагатай.*
3. *Кабелийн сүлжмэлийг сул томогдсон олёон сүлжмэлээр сольж болно. Хөрсний усны түвшин дээр байх үед сүлжмэлийг цэвэр шавраар түрхэж тордоно.*

Өвөн үржих конструкшн ХХК	ХЭНТИЙ АЙМАГ, БЭРХ СУМ, 5-Р БАГ 300 ортой дотуур байрны барилга				
Барилгын зураг төслийн "Өвөн Үржих конструкшн"	Усны хамгаалалт хийх				Үе шат: АЗ
	Инженер	Т.Эрдэлд	ЕГ Шифр: ӨҮК-08/13	Масштаб: М1:100	Огноо: 2023/01
	Гүйцэтгэсэн	Г.Бэхбат	ТГ Шифр:	Зургийн дугаар: ГЦ-012	Хуудас: ГЦ-014
	Шалгасан	Т.Эрдэлд			

Хэлбэр 1

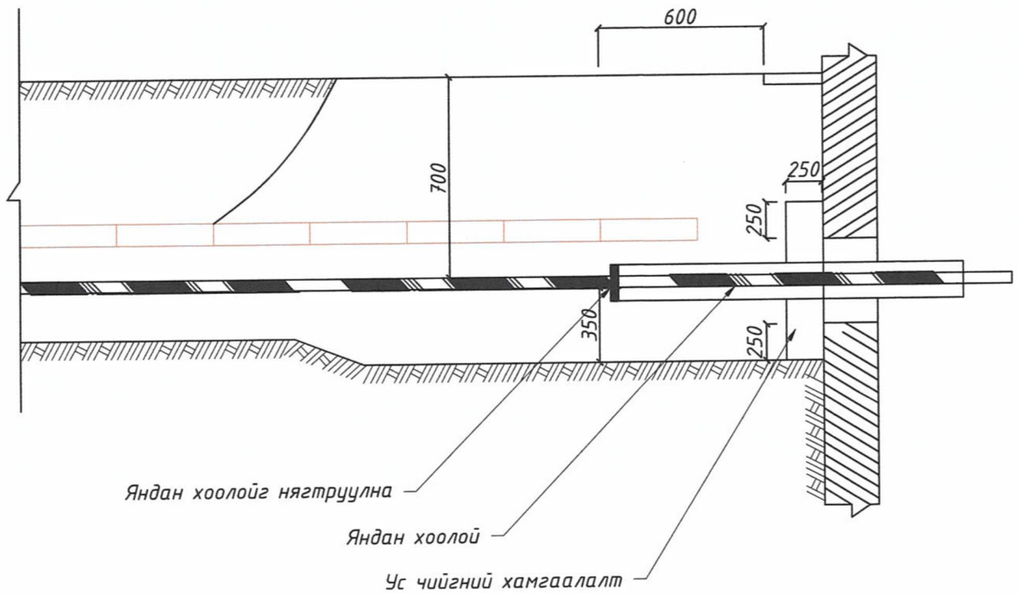

Хэлбэр 2

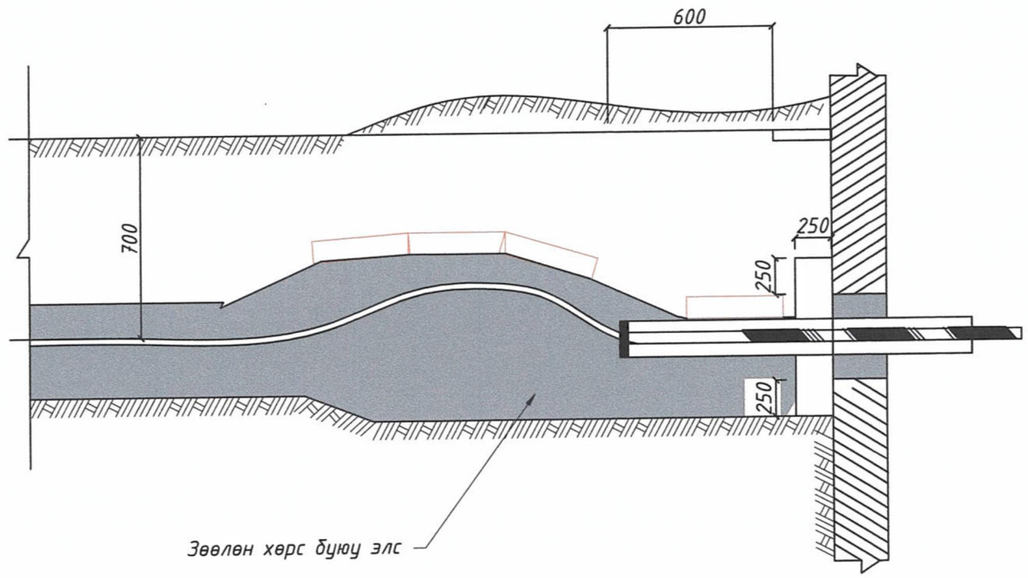

Тайлбар:

1. Зурагт кабелийг байрлуулж болох хамгийн бага зайг үзүүлэв.
2. Кабелийн оролт хийх газрын хөрс нь бага сууттай үед энэ вариантыг хэрэглэнэ.
3. Тэгшлэх төвшнөөс дээш овоолох хөрсний хэмжээ, кабелийн нөөц зэргийг хөрсний сууттай эсэхээс хамаарууллан авна.
4. Оролт хийх нүхний гүнийг 500 мм хүртэл дээшлүүлж авна.
5. Хөрсний устай үед усны хамгаалалт хийх шаардлагатай.

Өсөн Үржих Констракшн ХХК Барилгын зураг төслийн "Өсөн Үржих констракшн"	ХЭНТИЙ АЙМАГ, БЭРХ СУМ, 5-Р БАГ 300 ортой дотуур байрны барилга				Үе шат: АЗ
	Шуудуунаас кабель оруулах			ЕГ Шифр: ӨҮК-08/13	Масштаб: М1:100
	Инженер	Т.Эрболд		ТГ Шифр:	Огноо: 2023/01
	Гүйцэтгэсэн	Г.Бэхбат			Зургийн дугаар: ГЦ-013
	Шалгасан	Т.Эрболд			Хуудас: ГЦ-014

А3

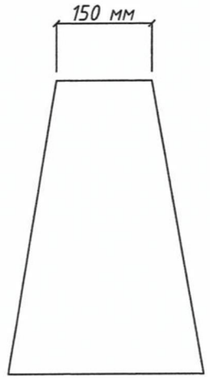

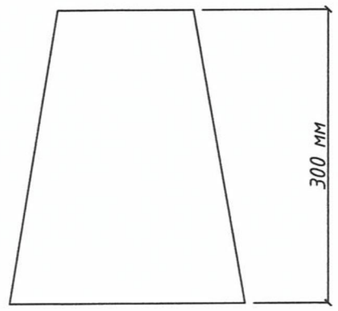

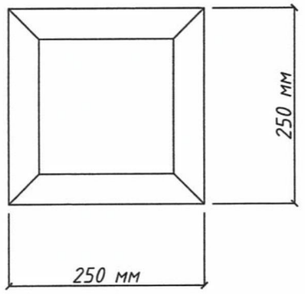

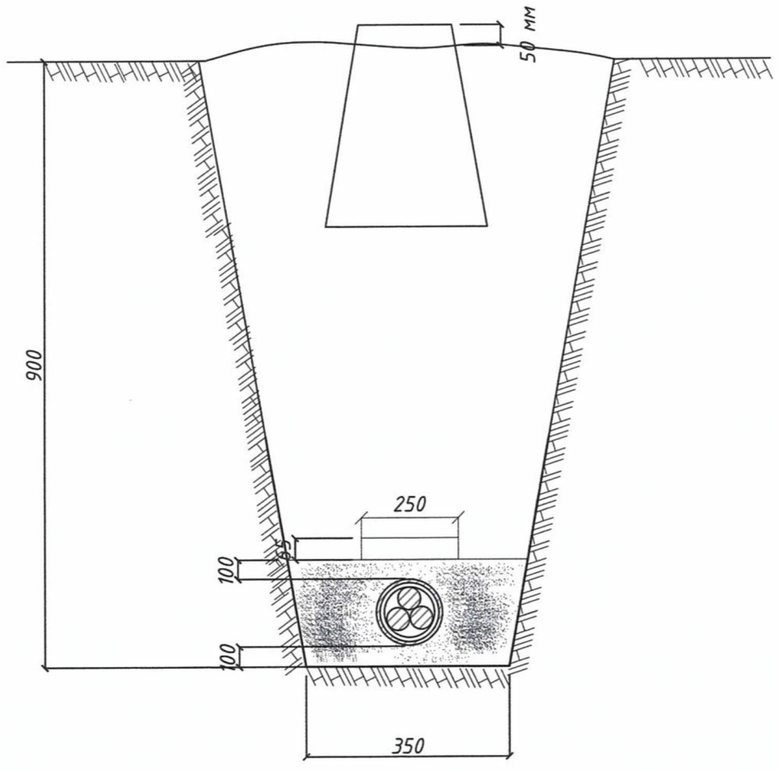

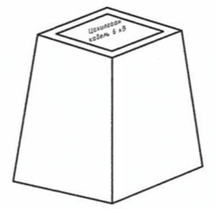

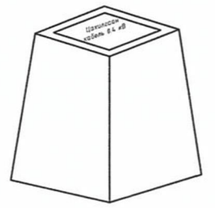

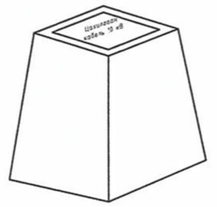

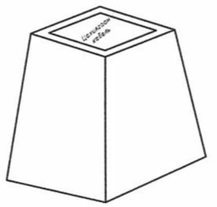

Тайлбар:

Кабелийн тэмдгийг газрын түвшинээс 50 мм дээр байхаар тооцон, бүх газар доогуурхи кабелийн трассын дагуу нүүрэн талд суурилуулах ба хэрэв байрлуулсан кабелийн тэмдэг явган хүн ба бусад хөдөлгөөнд саад учруулахаар бол тэдгээрийг газрын гадаргуудтай чацуу байрлуулна. Кабелийн тэмдгийг кабелийн замын эхлэл ба төгсгөл дээр, (кабель дэд станц ба барилга руу орох үед) мөн чиглэл өөрчилсөн үед, холбооснуудын дээд талд, кабелийн хоолой оролт ба гаралт дээр, кабелийн трассын дагуу 50 м-ээс илүүгүй зайд байрлуулна.

өсөн үржих конструкшн ххк	ХЭНТИЙ АЙМАГ, БЭРХ СУМ, 5-Р БАГ 300 ортой дотуур байрны барилга				
Барилгын зураг төслийн "Өсөн Үржих конструкшн"	Кабель тэмдэг				Үе шат: А3
	Инженер	Т.Эрболд	ЕГ Шифр: ӨҮК-08/13	Масштаб: М1:100	Огноо: 2023/01
	Гүйцэтгэсэн	Г.Бэхбат	ТГ Шифр:	Зургийн дугаар: ГЦ-014	Хуудас: ГЦ-014
	Шалгасан	Т.Эрболд			