"ЯЛГУУНБАЯН" ХХК

ТЗ: ЗТ12-133/22
Монгол улс. Улаанбаатар хот. Баянгол дүүрэг. 16-р хороо.
Өндөргээзэн Занабазарын гудамж 10/1 байр 201 тоот
Утас: 99058698, 70148698; Факс:70118698

Шифр: ЯБ-АЗ-22-27-II

Говьсүмбэр аймаг, Сүмбэр сум, 2-р баг 6-р цэцэрлэг-өргөтгөлийн барилга /Гадна цахилгаан хангамж/

Ажлын зураг

Захирал Р.Батбаатар

Гадна цахилгаан хангамж-ГЦ-1-6

2022 он

ЗУРГИЙН БҮРДЭЛ

Хуудас	Нэр	Тайлбар
1	Зургийн бүрдэл,Тайлбар	ГЦ-1
2	Материалын түүвэр, Кабелийн хүснэгт	ГЦ-2
3	КТПН-207 зарчмын схем	ГЦ-3
4	0.4кВ-ын самбарын зарчмын схем	ГЦ-4
5	Кабелийн шуудууны огтлол	ГЦ-5
6	Гадна цахилгаан хангамжийн байгууламт	ГЦ-6

ТАЙЛБАР

Говьсүмбэр аймаг, Сүмбэр сум, 2-р баг 6-р цэцэрлэг-өрөөтгөлийн барилгын гадна цахилгаан хангамжийн ажлын зураг төслийг "Цахилгаан байгууламжийн дүрэм" БД43-101-03-ын 2.2, 2.3, 1.7-р заалтууд, "Цахилгаан техникийн ажил" БНбД-3.05.06-90-ын дагуу Хэнтий аймгийн ерөнхий төлөвлөөний газраас баталсан ерөнхий төлөвлөгөө, архитектур төлөвлөлтийн даалгавар, "Багануур зүүн өмнөд бүсийн цахилгаан түгээх сүлжээ" ТӨХК-ний Говьсүмбэр салбарын 2022 оны 10-р сарын 26-ны өдрийн №88/22 тоот техникийн нөхцлийн дагуу үндэслэн хийж гүйцэтгэв.

6-р цэцэрлэгийн барилгын өрөөтгөлийн 380В-ын цахилгаан хангамжийг 6/0.4кВ КТПН-24 дэд өртөөний 0.4кВ-Цэцэрлэг гаргалгаар салгаж, одоо байгаа цэцэрлэг болон өрөөтгөлийг нэг кабель шугамаар шинээр баригдсан 6/0.4кв КТПН-201щ7 дэд өртөөний 0.4кВ Ерөнхий шинээс АВВБ/3х120+1х70/кв.мм хөндлөн огтлолтой хос кабель шугамаар 6-р цэцэрлэгийг бүрэн тэжээнэ.

Төлөвлөж буй цэцэрлэгийн ЕОС-1,2 самбараас одоо байгаа цэцэрлэгийн ЕС-1,2 самбарыг ВВГ(5х50) кв.мм хөндлөн огтлолтой хос кабель шугамаар тэжээнэ.

6/0.4кВ КТПН+207 дэд өртөөний 0.4кВ шинэ ухаалаг тоолуурын мэдээлэл хүлээн авах концентратор суурьлуулж, кабель шугамын эхэнд ачаалалд тохирсон автомат, рубильник, цэнэг шавхагч ба стандартчилал хэмжил зүйн төвөөс загварын туршилтанд орж ашиглахыг зөвшөөрч баталгаажуулсан гурван фазын 3G, 4G сүлжээнд ашиглах боломжтой RS2302, RS485 порт бүхий оролттой бүрэн ухаалаг тоолуур монтажлаж щитний хайрцаг угсарна.

Кабель шугамыг инженерийн шугам сүлжээтэй огтлолцох, барилгын оролтонд ф159мм-ийн ган хоолой төлөвлөсөн.

Кабелийг газрын тэгшлэгдсэн түвшингээс доош -0,7 метрийн гүнд тавьж угсралтын ажлыг хийж гүйцэтгэнэ. Угсралтын ажлыг зураг төслийн дагуу болон "Цахилгаан техникийн ажил" БНбД-3.05.05.0.6-90-ийг мөрдөж гүйцэтгэвэл зохино. Бүх газар шорооны ажил, угсралтын ажлын үед цахилгаан шугам сүлжээний байгууллагаас мэргэжилийн хүмүүс байлцуулах шаардлагатай.

Цахилгаан, Холбоо дохиолол, Автоматикийн зураг төсөл Зөвлөх үйлчилгээ Утас: 99058698, 70118698	ГОВЬСҮМБЭР АЙМАГ, СҮМБЭР СУМ, 2-Р БАГ 6-Р ЦЭЦЭРЛЭГ-ӨРГӨТГӨЛИЙН БАРИЛГА /ГАДНА ЦАХИЛГААН ХАНГАМЖ/					
	Зургийн бүрдэл, Тайлбар					Үе шат: А.3
	Инженер		С.Ганболор	ЕГ шифр:	Масштаб: М1:	Огноо: 2022-11
	Гүйцэтгэсэн		С.Ганболор	ТГ шифр: ЯБ-А3-22-27-II	Зургийн дугаар: ГЦ-1	Хуудас: 6
"Ялгуунбаян" ХХК	Шалгасан		Б.Бат-Эрдэнэ			

МАТЕРИАЛЫН ТҮҮВЭР

Д/д	Нэр	Хэв маяг	Хэмж нэгж	Тоо шир	Тайлбар
	Одоо байгаа КТПН-207-оос өргөтгөлийн барилга хүртлэх				
1	Хөнгөн цагаан гол бүрээстэй ПВХ тусгаарлагчтай ПВХ гадна бүрээстэй хүчний кабель	АВВБ(3х120+1х70)	м	360	
2	Зэс гол бүрээстэй ПВХ тусгаарлагчтай ПВХ гадна бүрээстэй хүчний кабель	ВВГ(5х50)	м	48	
3	Щитний хайрцаг	АСКУЭР-VALTEC-SPUTNIK	ком	1	ГЦ-4-ээс үзэх
4	Рубильник -ВИ32И-37-315А		ш	1	
5	Цэнэг шавхагч -ОПС1-В/4		ш	1	
6	3 фазын электрон тоолуур	RS485	ш	1	
7	Кабелийн төгсгөлийн муфт(0.4кВ)	4ПКТп-1-70/120/Б/ /КВТ/	ком	4	
8	Ган хоолой	ф=159, L=3м	ш	8	
9	Ган хоолой холбох муфт	ф=159, L=3м	ш	4	
10	Тоосго		ш	1200	
11	Элс		$м^3$	10.5	
12	Кабелийн хамгаалалтын тууз			150	Lmp
12	Бууғдах кабель-2АВВБ-1кВ, 4х95кв.мм		м	360	

0.4кВ-ын КАБЕЛИЙН ХҮСНЭГТ

Д/д	ГАН ХООЛОЙ: КАБЕЛИЙН ДУГААР	ГАН ХООЛОЙ: ДИАМЕТР	КАБЕЛИЙН ЧИГЛЭЛ: ЭХЛЭЛ	КАБЕЛИЙН ЧИГЛЭЛ: ТӨГСГӨЛ	ХҮЧДЭЛ,кВ	КАБЕЛЬ: ЗАВОДЫН ХЭЛБЭР МАЯГ	КАБЕЛЬ: СУДАСНЫ ТОО, кВ.мм	КАБЕЛЬ: НИЙТ УРТ,м	ТАЙЛБАР
	Одоо байгаа КТПН-207-оос өргөтгөлийн барилга хүртлэх								
1	К1	159	КТПН-207-н 0.4кВ талаас	ЕОС-1 самбар	0.4	АВВБ	3х120+1х70	150	
1	К2	159	КТПН-207-н 0.4кВ талаас	ЕОС-1 самбар	0.4	АВВБ	3х120+1х70	150	

0.4кВ-ын КАБЕЛЬ ШУГАМ ИНЖЕНЕРИЙН ШУГАМ СУЛЖЭЭТЭЙ ОГТЛОЛЦОХ ЦЭГҮҮД

Д/д	ОГТЛОЛЦСОН ЦЭГИЙН НЭР	ХҮЧДЭЛ, кВ	ОГТЛОХ ГҮН,м	ОГТЛОЛЦОХ УРТ,м	КАБЕЛИЙН ТОО	ЯНДАНГИЙН ДИАМЕТР,мм	ТАЙЛБАР
№1	КТПН-207 дэд станц гаралт	0.4	-1.0	3	2	159	
№2	Хашаа	0.4	-1.0	6	2	159	
№3	Хашаа	0.4	-1.0	1.5	2	159	
№4	Авто зам	0.4	-1.0	7	2	159	
№5	Өргөтгөлийн барилгын Оролт	0.4	-1.0	3	2	159	

Цахилгаан, Холбоо дохиолол, Автоматикийн зураг төсөл Зөвлөх үйлчилгээ
Утас: 99053698, 70118698
"Ялгуунбаян" ХХК

ГОВЬСҮМБЭР АЙМАГ, СҮМБЭР СУМ, 2-Р БАГ
6-Р ЦЭЦЭРЛЭГ-ӨРГӨТГӨЛИЙН БАРИЛГА
/ГАДНА ЦАХИЛГААН ХАНГАМЖ/

Материалын түүвэр, Кабелийн хүснэгт

Үе шат: А.3

Инженер		С.Ганболор	ЕГ шифр:	Масштаб: М1:	Огноо: 2022-11
Гүйцэтгэсэн		С.Ганболор	ТГ шифр: ЯБ-АЗ-22-27-11	Зургийн дугаар: ГЦ-2	Хуудас: 6
Шалгасан		Б.Бат-Эрдэнэ			

А3

6кВ-ын тал	Цахилгааны оролт: YJLY23-3x70кв.мм	
	Хуурай салгуур: РВЗ-6/630А	
	Цэнэг шавхагч ОПН-6У1	
	Зэс шин: ШМТ-40х4	
	Гал хамгаалагч ПК-101-6-40-31.5УЗ	
Трансформатор	400кВА чадалтай хуучний трансформатор 6/0.4кВ,Uk=4.0% ТМГ-400/10-У1	
0.4кВ-ын тал	Зэс шин: ШМТ-40х4	
	Оролтын рубильник: РЕ1941-630А	
	Гал хамгаалагч ППН-39/630А	
	Тоолуур, хэмжих хэрэгсэл Гүйдлийн трансформатор ТТИ600/5А/	
	Зэс шин: ШМТ-40х4	
	Цэнэг шавхагч ОПН-II-0.38УХЛ1	
	Гаргалгын автомат: ВА88-40.3р-630А-1ш ВА88-40.3р-400А-3ш	
Хэрэглэгчид		Гаргалгаа: Одоо байгаа сургууль Оролт; Гаргалгаа: Төлөвлөж буй өргөтгөлийн барилгын ЕОС-1; Гаргалгаа: Төлөвлөж буй өргөтгөлийн барилгын ЕОС-2; Гаргалгаа

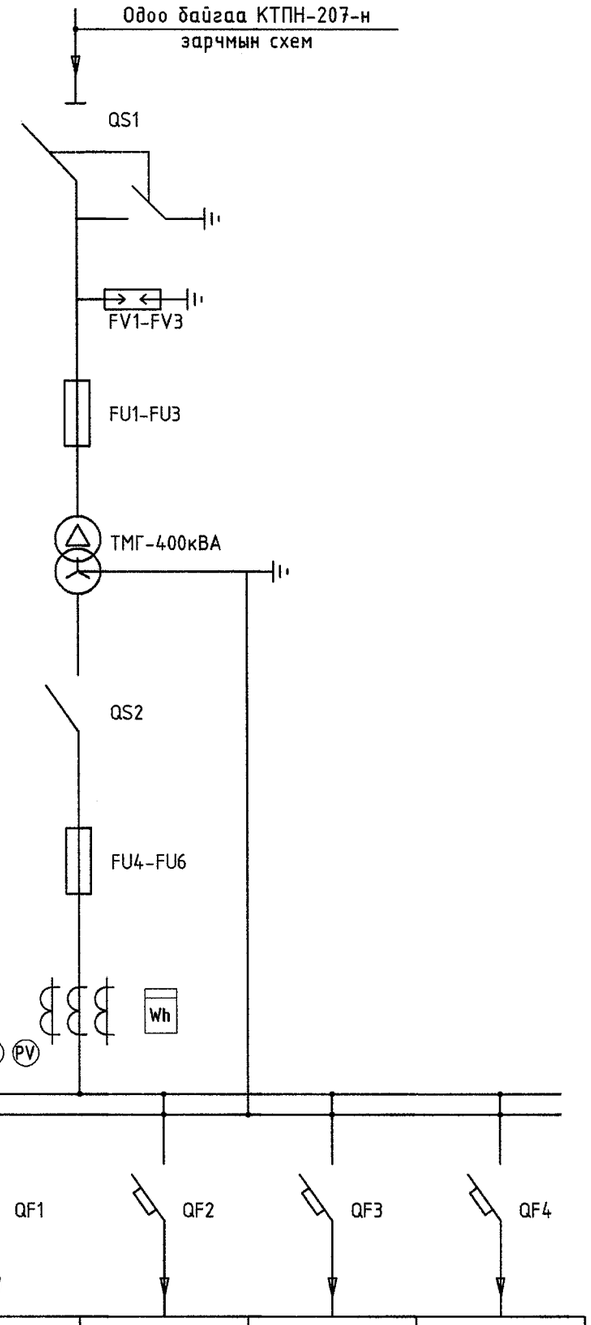

Цахилгаан, Холбоо дохиолол, Автоматикийн зураа төсөл Зөвлөх үйлчилгээ Утас: 99058698, 70118698

"Ялгуунбаян" ХХК

Говьсүмбэр аймаг, Сүмбэр сум, 2-р баг
6-Р ЦЭЦЭРЛЭГ-ӨРГӨТГӨЛИЙН БАРИЛГА
ГАДНА ЦАХИЛГААН ХАНГАМЖ

КТПН-207 зарчмын схем

Үе шат: А.3

Инженер		С.Ганболор	ЕГ шифр:	Масштаб: М1:	Огноо: 2022-11
Гүйцэтгэсэн		С.Ганболор	ТГ шифр: ЯБ-А3-22-27-II	Зургийн дугаар: ГЦ-3	Хуудас: 6
Шалгасан		Б.Бат-Эрдэнэ			

А3

0.4кВ-Н САМБАРЫН ТООЦООНЫ БҮДҮҮВЧ

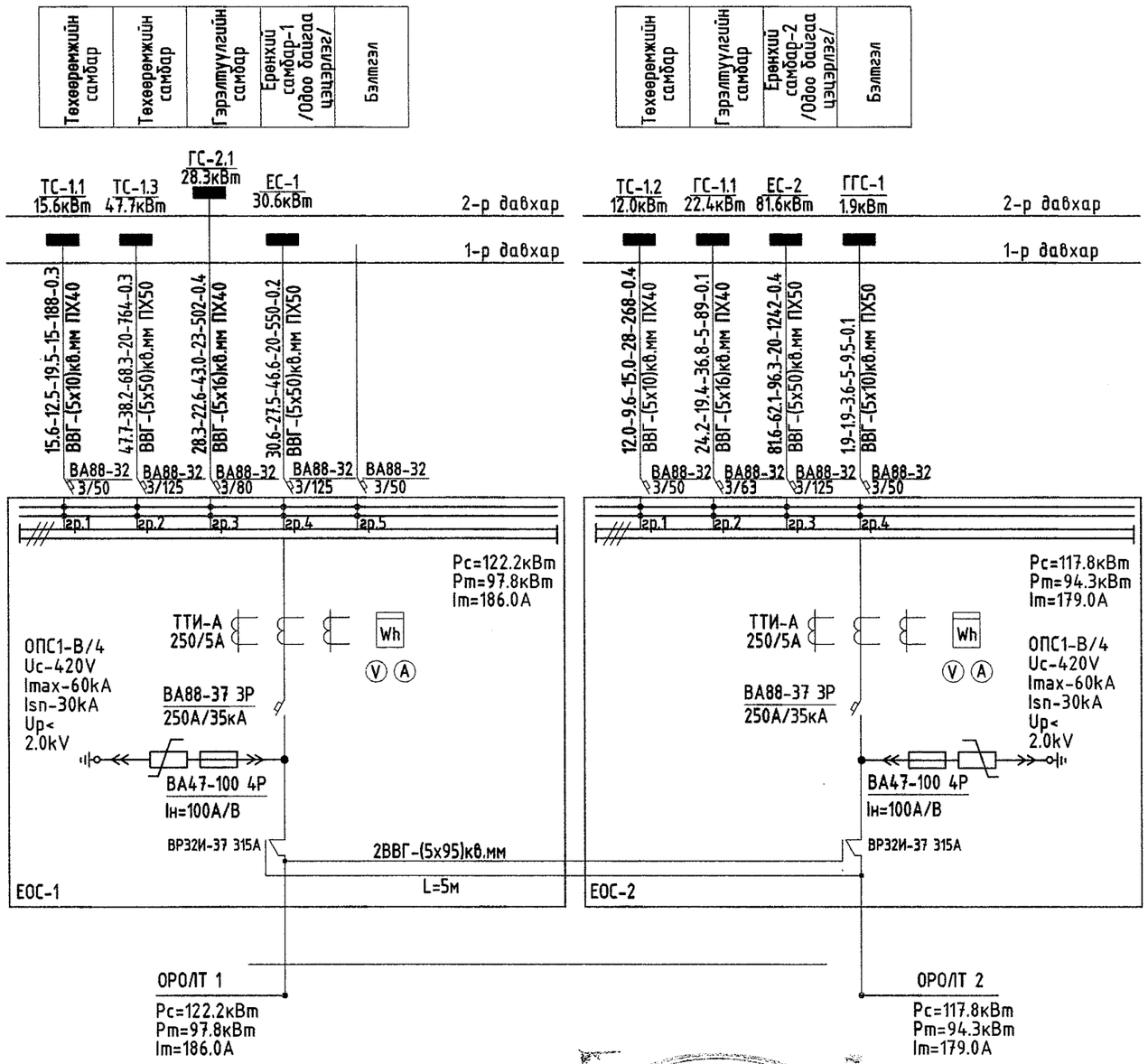

АСКУЭР VALTEC-SPUTNIC САМБАРЫН ГАБАРИТ ХЭМЖЭЭ

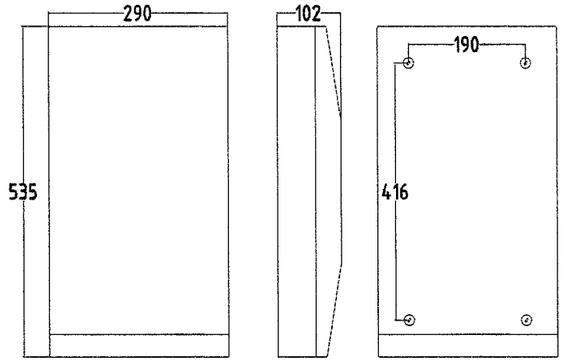

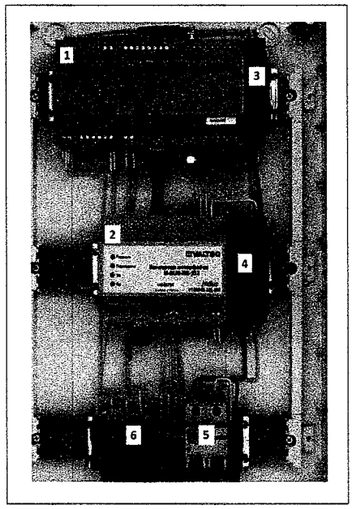

АСКУЭР VALTEC-SPUTNIK САМБАР

1-Концентратор
2-RS-485
3-Концентраторын блокын тэжээл
4-Интерфейс конверторын болкын тэжээл
5-Автомат таслуур, 2А
6-Клемын блок

5-25
ЭКСПЕРТ №.....
Ж.Гарын үсэг/
13.12.2022
Эксперт
Эсэх.....
Рингын хөгжлийн төв

Цахилгаан, Холбоо дохиолол, Автоматикийн зураг төсөл Зөвлөх үйлчилгээ Утас: 99058698, 70118698	Говьсүмбэр аймаг, Сүмбэр сум, 2-р баг 6-Р ЦЭЦЭРЛЭГ-ӨРГӨТГӨЛИЙН БАРИЛГА ГАДНА ЦАХИЛГААН ХАНГАМЖ				
	0.4кВ-ын самбарын тооцооны бүдүүвч				Үе шат: А.3
	Инженер	С.Ганболор	ЕГ шифр:	Масштаб: М1:	Огноо: 2022-11
	Гүйцэтгэсэн	С.Ганболор	ТГ шифр: ЯБ-АЗ-22-27-II	Зургийн дугаар: ГЦ-4	Хуудас: 6
"Ялгуунбаян" ХХК	Шалгасан	Б.Бат-Эрдэнэ			

КАБЕЛИЙН ШУУДУУНЫ ОГТЛОЛ 1-1

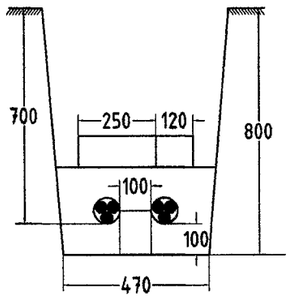

КАБЕЛИЙН ЭРГЭЛТИЙН ХЭСЭГЛЭЛ

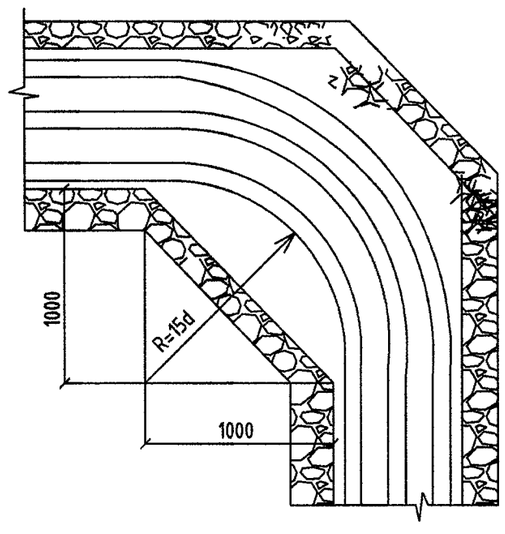

Цахилгаан, Холбоо дохиолол, Автоматикийн зураг төсөл Зөвлөх үйлчилгээ Утас: 99058698, 70118698	ГОВЬСҮМБЭР АЙМАГ, СҮМБЭР СУМ, 2-Р БАГ 6-Р ЦЭЦЭРЛЭГ-ӨРГӨТГӨЛИЙН БАРИЛГА /ГАДНА ЦАХИЛГААН ХАНГАМЖ/				
	Кабелийн шуудууны огтлол				Үе шат: А.З
	Инженер		С.Ганболор	ЕГ шифр:	Масштаб: М1: / Огноо: 2022-11
	Гүйцэтгэсэн		С.Ганболор	ТГ шифр: ЯБ-А3-22-27-II	Зургийн дугаар: ГЦ-5 / Хуудас: 6
"Ялгуунбаян" ХХК	Шалгасан		Б.Бат-Эрдэнэ		

А3

Гадна цахилгаан хангамжийн байгууламт-М1:500

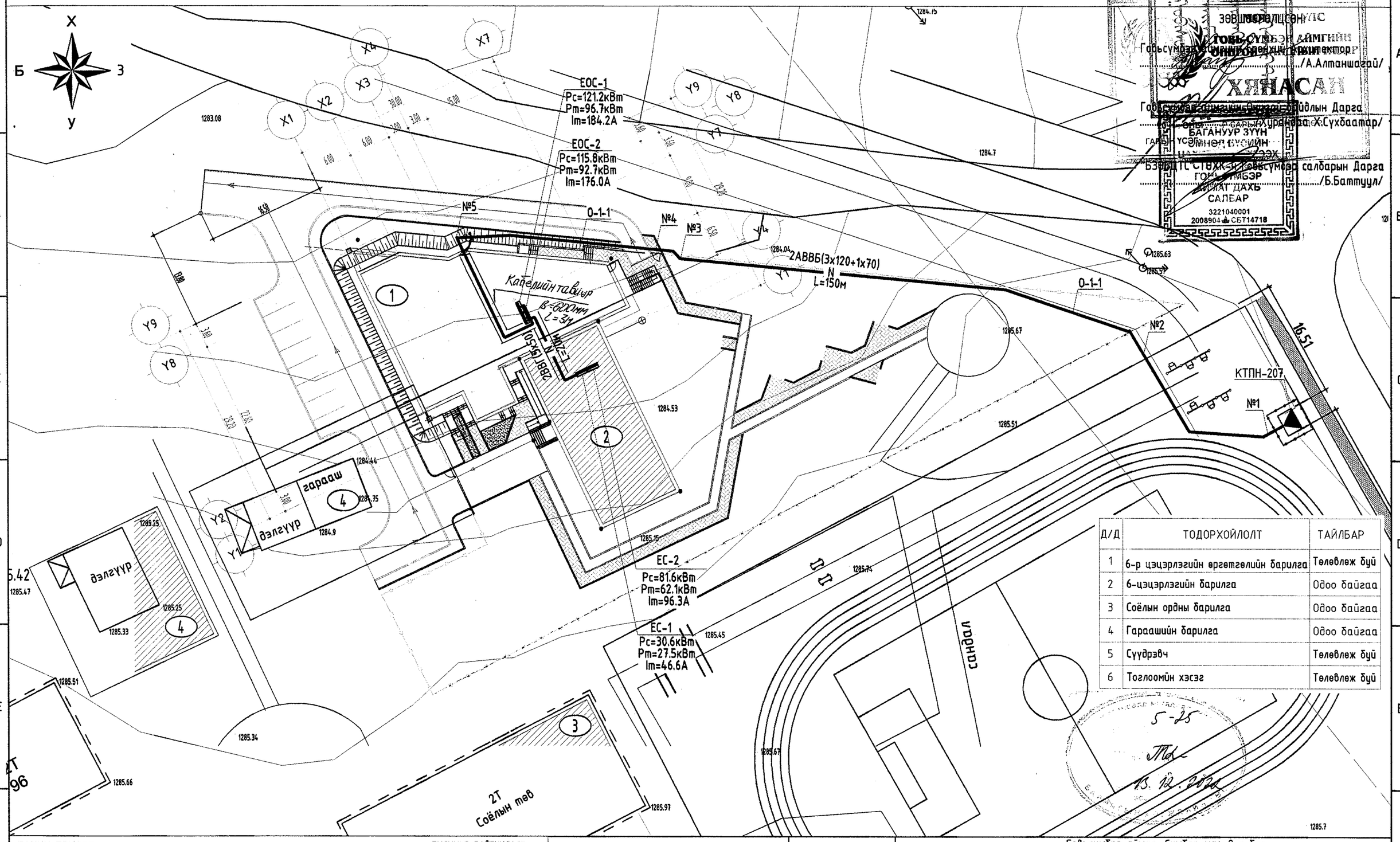

Д/Д	ТОДОРХОЙЛОЛТ	ТАЙЛБАР
1	6-р цэцэрлэгийн өргөтгөлийн барилга	Төлөвлөж буй
2	6-цэцэрлэгийн барилга	Одоо байгаа
3	Соёлын ордны барилга	Одоо байгаа
4	Гараашийн барилга	Одоо байгаа
5	Сүүдрэвч	Төлөвлөж буй
6	Тоглоомын хэсэг	Төлөвлөж буй

ТАНИХ ТЭМДЭГ

- ОДОО БАЙГАА ТУЛГУУР
- ТӨЛӨВЛӨЖ БУЙ БАРИЛГА
- 1 ОДОО БАЙГАА БАРИЛГА
- W ТӨЛӨВЛӨЖ БУЙ 0.4кВ-ЫН ЦДАШ
- N ТӨЛӨВЛӨЖ БУЙ 0.4кВ-ЫН КШ
- ТӨЛӨВЛӨЖ БУЙ ГАН ХООЛОЙ
- ТӨЛӨВЛӨЖ БУЙ ДУЛААНЫ ШУГАМ
- ТӨЛӨВЛӨЖ БУЙ ЦЭВЭР УСНЫ ШУГАМ
- ТӨЛӨВЛӨЖ БУЙ БОХИРЫН ШУГАМ
- ТӨЛӨВЛӨЖ БУЙ АВТО ЗАМ
- ТӨЛӨВЛӨЖ БУЙ ЯВГАН ХУНИЙ ЗАМ

ТҮЛХҮҮР БАЙГУУЛАЛТ

ЗӨВШӨӨРӨЛЦСӨН

БА	Ц.Батцэрэн	
ХД	Ж.Оюударь	Ж.Оюударь

Цахилгаан, Холбоо дохиолол, Автоматикийн зураг төсөл Зөвлөх үйлчилгээ Утас: 99058698, 70118698

"Ялгуунбаян" ХХК

Говьсүмбэр аймаг, Сүмбэр сум, 2-р баг
6-Р ЦЭЦЭРЛЭГ-ӨРГӨТГӨЛИЙН БАРИЛГА
ГАДНА ЦАХИЛГААН ХАНГАМЖ

Гадна цахилгаан хангамжийн байгууламт

Үе шат: А.З

Инженер		С.Ганболор	ЕГ шифр:	Масштаб: М1:500	Огноо: 2022-11
Гүйцэтгэсэн		С.Ганболор	ТГ шифр: ЯБ-АЗ-22-27-II	Зургийн дугаар: ГЦ-6	Хуудас: 6
Шалгасан		Б.Бат-Эрдэнэ			

А3

"ЯЛГУУНБАЯН" ХХК

ТЗ: ЗТ12-133/22

Монгол улс. Улаанбаатар хот. Баянгол дүүрэг. 16-р хороо.
Өндөргэзгээн Занабазарын гудамж 10/1 байр 201 тоот
Утас: 99058698, 70148698; Факс:70118698

Шифр: ЯБ-А3-22-27-III

Говьсүмбэр аймаг, Сүмбэр сум, 2-р баг
6-р цэцэрлэг-өргөтгөлийн барилга
/Гадна гэрэлтүүлэг/

Ажлын зураг

Захирал Р.Батбаатар

Гадна цахилгаан хангамж-ГГ-1-3

2022 он

ЗУРГИЙН БҮРДЭЛ

Хуудас	Нэр	Тайлбар
1	Зургийн бүрдэл,Тайлбар, Материалын түүвэр	ГГ-1
2	Гэрэлтүүлгийн бүтэц, Кабелийн шуудууны огтлол	ГГ-2
3	Гадна гэрэлтүүлгийн байгууламт-1	ГГ-3

ТАЙЛБАР

Говьсүмбэр аймаг, Сүмбэр сум, 2-р баг 6-р цэцэрлэг-Өргөтгөлийн барилгын гадна цахилгаан хангамжийн ажлын зураг төслийг "Цахилгаан байгууламжийн дүрэм" БД43-101-03-ын 2.2, 2.3, 1.7-р заалтууд, "Цахилгаан техникийн ажил" БНбД-3.05.06-90-ын дагуу Хэнтий аймгийн ерөнхий төлөвлөөний газраас батлагдсан ерөнхий төлөвлөгөө, архитектур төлөвлөлтийн даалгавар, "Багануур зүүн өмнөд бүсийн цахилгаан түгээх сүлжээ" ТӨХК-ний Говьсүмбэр салбарын 2022 оны 10-р сарын 26-ны өдрийн №88/22 тоот техникийн нөхцлийн дагуу үндэслэн хийж гүйцэтгэв.

6-р цэцэрлэгийн гадна гэрэлтүүлэгт ЕОС-1 оролтын самбараас тэжээгдэх ГГС-1 самбар төлөвлөсөн.

АВВБ(4х10) кв.мм хөндлөн огтлолтой кабелиар тэжээх ба замын гэрэлтүүгийн өндөр 6м, тохижилтын гэрэлтүүлгийн өндөр 4 м байна.

Кабель шугамыг инженерийн шугам сүлжээтэй огтлолцох, барилгын оролтонд ф159мм-ийн ган хоолой төлөвлөсөн.

Кабелийг газрын тэгшлэгдсэн түвшингээс доош -0,7 метрийн гүнд тавьж угсралтын ажлыг хийж гүйцэтгэнэ. Угсралтын ажлыг зураг төслийн дагуу болон "Цахилгаан техникийн ажил" БНбД-3.05.05.0.6-90-ийг мөрдөж гүйцэтгэвэл зохино. Бүх газар шорооны ажил, угсралтын ажлын үед цахилгаан шугам сүлжээний байгууллагаас мэргэжилийн хүмүүс байлцуулах шаардлагатай.

Материалын түүвэр

Д/д	Нэр	Маяг	Техникийн үзүүлэлт	Хэмжих нэгж	Тоо	Тайлбар
1	Гадна гэрэлтүүгийн самбар	ЯУО9601-3574	380В/32А	ком	1	
2	Гэрэлтүүлэгч-/3ам-6м/	STARBURST-60	220В/60Вт	ш	10	
3	Ган хоолой	Ф159,L=3м		ш	2	
4	Ган хоолойн муфт	Ф159,L=3м		ш	1	
5	Кабель	АВВБ(4х10)кв.мм		м	228	
6	Тоосго			ш	1520	
7	Элс			$м^3$	13.3	
8	Хамгаалалтын туузан			м	190	$L_{тр}$=190м

Цахилгаан, Холбоо дохиолол, Автоматикийн зураг төсөл Зөвлөх үйлчилгээ
Утас: 99058698, 70118698

"Ялгуундаян" ХХК

Говьсүмбэр аймаг, Сумбэр сум, 2-р баг
6-Р ЦЭЦЭРЛЭГ-ӨРГӨТГӨЛИЙН БАРИЛГА
ГАДНА ГЭРЭЛТҮҮЛЭГ

Зургийн бүрдэл, Тайлбар, Материалын түүвэр

Үе шат: А.З

Инженер		С.Ганболор	ЕГ шифр:	Масштаб: М1:	Огноо: 2022-11
Гүйцэтгэсэн		С.Ганболор	ТГ шифр: ЯБ-АЗ-22-27-III	Зургийн дугаар: ГГ-1	Хуудас: 3
Шалгасан		Б.Бат-Эрдэнэ			

А3

ГАДНА ГЭРЭЛТҮҮЛГИЙН УДИРДЛАГЫН САМБАРЫН БҮДҮҮВЧ

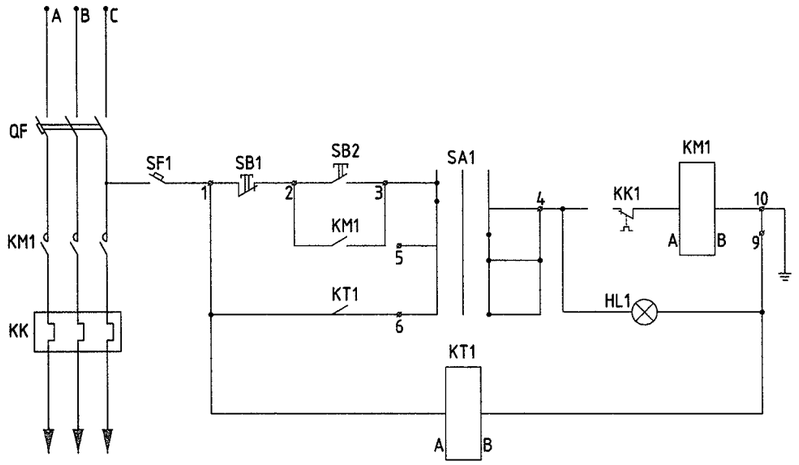

Тэмдэглэгээ:
QF - Хүчний автомат
SF1 - Удирдлагын автомат
SB1 - Удирдлагын зогсоох товчлуур
SB2 - Удирдлагын асаах товчлуур
KM1 - Соронзон пускатель
KT - Хугацааны реле
SA1 - Сэлгэн залгуур
HL - Хяналтын гэрэл

ГЭРЭЛТҮҮЛГИЙН БҮТЭЦ

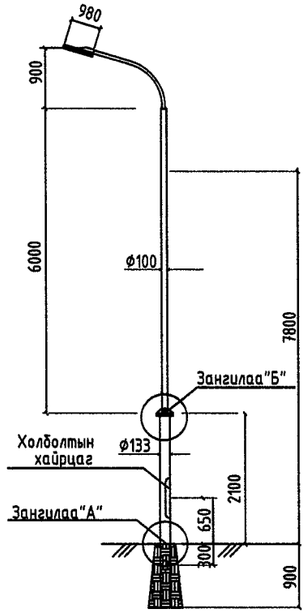

КАБЕЛИЙН ШУУДУУНЫ ОГТЛОЛ 1-1

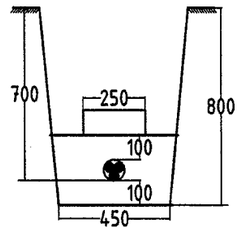

КАБЕЛИЙН ЭРГЭЛТИЙН ХЭСЭГЛЭЛ

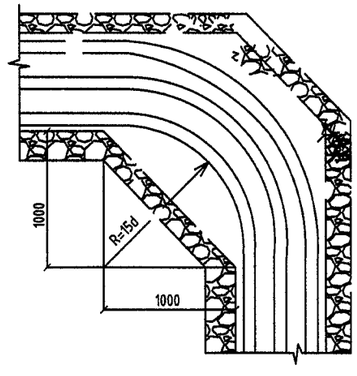

Цахилгаан, Холбоо дохиолол, Автоматикийн зураг төсөл Зөвлөх үйлчилгээ Утас: 99058698, 70118698	Говьсүмбэр аймаг, Сүмбэр сум, 2-р баг 6-Р ЦЭЦЭРЛЭГ-ӨРГӨТГӨЛИЙН БАРИЛГА ГАДНА ГЭРЭЛТҮҮЛЭГ				
	Гэрэлтүүлгийн бүтэц,Кабелийн шуудууны огтлол				Үе шат: А.З
	Инженер		С.Ганболор	ЕГ шифр:	Масштаб: М1: / Огноо: 2022-11
	Гүйцэтгэсэн		С.Ганболор		
"Ялгуунбаян" ХХК	Шалгасан		Б.Бат-Эрдэнэ	ТГ шифр: ЯБ-АЗ-22-27-III	Зургийн дугаар: ГГ-2 / Хуудас: 3

А3

Гадна гэрэлтүүлгийн байгууламж-М1:500

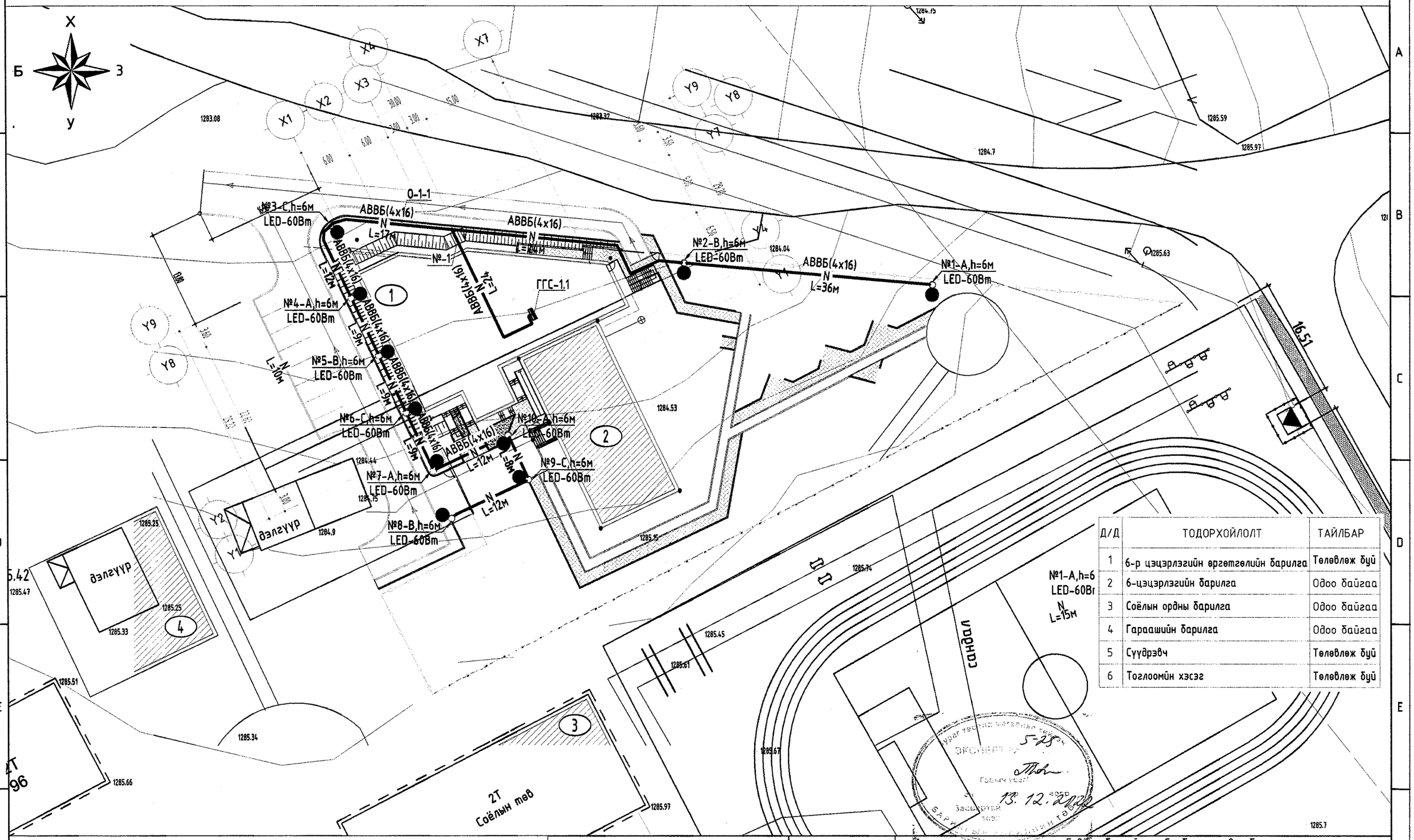

Д/Д	ТОДОРХОЙЛОЛТ	ТАЙЛБАР
1	6-р цэцэрлэгийн өргөтгөлийн барилга	Төлөвлөж буй
2	6-цэцэрлэгийн барилга	Одоо байгаа
3	Соёлын ордны барилга	Одоо байгаа
4	Гараашийн барилга	Одоо байгаа
5	Сүүдрэвч	Төлөвлөж буй
6	Тоглоомын хэсэг	Төлөвлөж буй

ТАНИХ ТЭМДЭГ

- ОДОО БАЙГАА ТУЛГУУР
- ТӨЛӨВЛӨЖ БУЙ БАРИЛГА
- 1 ОДОО БАЙГАА БАРИЛГА
- W ТӨЛӨВЛӨЖ БУЙ 0.4кВ-ЫН ЦДАШ
- N ТӨЛӨВЛӨЖ БУЙ 0.4кВ-ЫН КШ
- ТӨЛӨВЛӨЖ БУЙ ГАН ХООЛОЙ
- ТӨЛӨВЛӨЖ БУЙ ДУЛААНЫ ШУГАМ
- ТӨЛӨВЛӨЖ БУЙ ЦЭВЭР УСНЫ ШУГАМ
- ТӨЛӨВЛӨЖ БУЙ БОХИРЫН ШУГАМ
- ТӨЛӨВЛӨЖ БУЙ АВТО ЗАМ
- ТӨЛӨВЛӨЖ БУЙ ЯВГАН ХУНИЙ ЗАМ

ЗӨВШӨӨРӨЛЦСӨН

БА	Ц.Батцэрэн	
ХД	Ж.Оюударь	

Цахилгаан, Холбоо дохиолол, Автоматикийн зураг төсөл Зөвлөх үйлчилгээ
Утас: 99058698, 70118698
"Ялгуунбаян" ХХК

Говьсүмбэр аймаг, Сүмбэр сум, 2-р баг
6-Р ЦЭЦЭРЛЭГ-ӨРГӨТГӨЛИЙН БАРИЛГА
ГАДНА ГЭРЭЛТҮҮЛЭГ

Гадна гэрэлтүүлгийн байгууламж — Үе шат: А.3

Инженер		С.Ганболор	ЕГ шифр:	Масштаб: М1:500	Огноо: 2022-11
Гүйцэтгэсэн		С.Ганболор	ТГ шифр: ЯБ-А3-22-27-III	Зургийн дугаар: ГЦ-3	Хуудас: 3
Шалгасан		Б.Бат-Эрдэнэ			

А3