УБ ХОТ. Х.Ч.Д 11-Р ХОРОО
МАРШАЛ ТАУН ХОТХОН
105 БАЙР.3 ТООТ
УТАС : 77015649
tsnt_project@yahoo.com

ГОВЬ-СҮМБЭР АЙМАГ, СҮМБЭР СУМ, 2-Р БАГ

6-Р ЦЭЦЭРЛЭГ 120 ХҮҮХДИЙН ӨРГӨТГӨЛИЙН БАРИЛГА

/ ажлын зураг/

ГАДНА УС ХАНГАМЖ, АРИУТГАХ ТАТУУРГА -УАТГ

Захирал...../ Ч. Батбилэг /

Инженер...../ С. Доржзовд /

МОНГОЛ УЛС
17-1240
АТХ7143
Алтанцуягийн
ЭНХТӨГӨЛДӨХ
ИНЖЕНЕР
ЗТ-УХАТ
2022-2027

УЛААНБААТАР ХОТ 2022 он

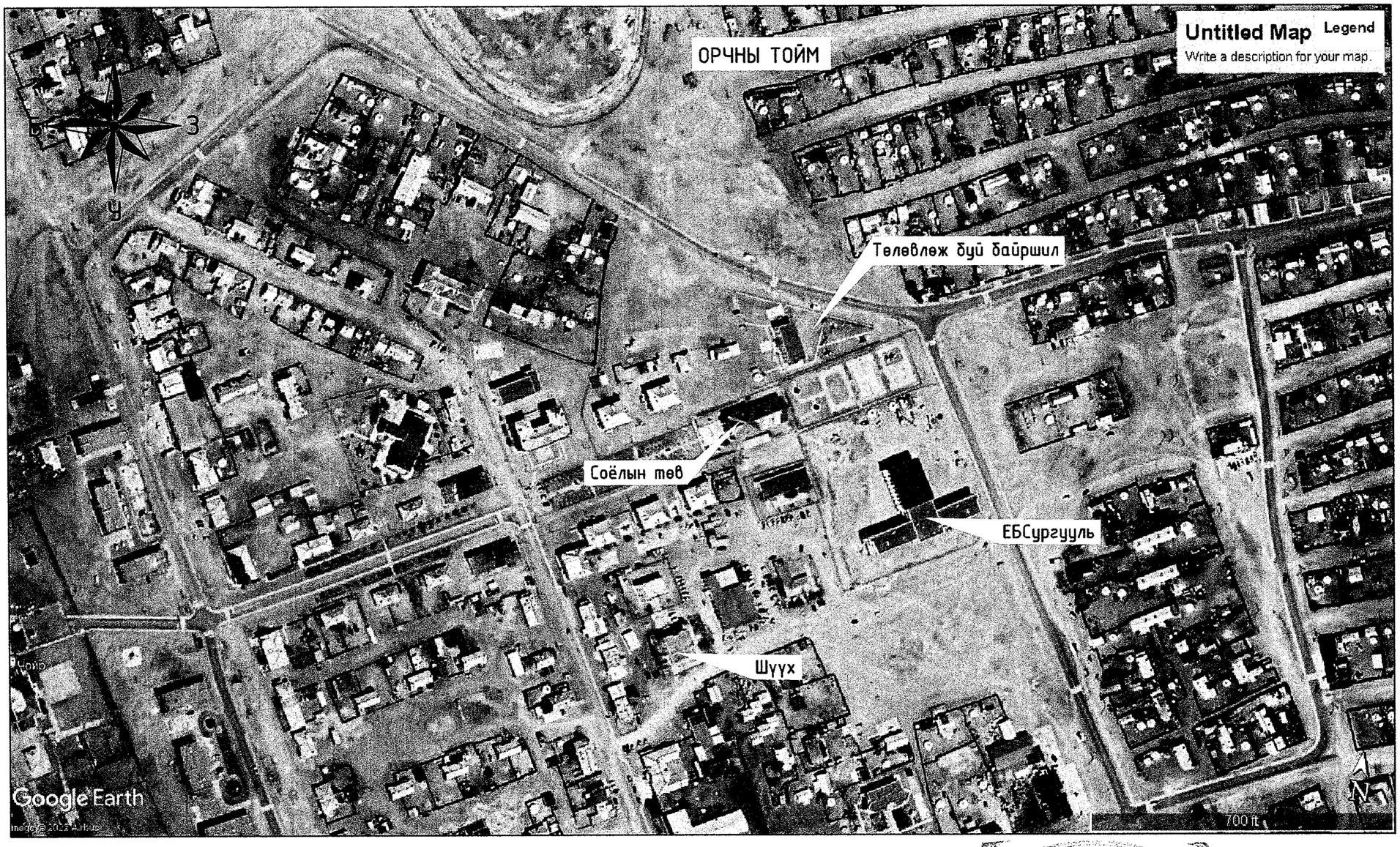

ЗУРГИЙН ЖАГСААЛТ

Д/Д	Зургийн нэр	Хуудасны марк
1.	Зургийн жагсаалт, орчны тойм	УАТГ-1
2.	Материалын түүвэр, тайлбар бичиг	УАТГ-2
3.	Гадна ус хангамж, ариутгах татуургын шугамын байгуулалт,таних тэмдэг	УАТГ-3
4.	Ус хангамжийн шугамын угсралтын тойм, шугамын хөндлөн огтлол	УАТГ-4
5.	Гадна ариутгах татуургын шугамын дагуугийн зүсэлт БУХ-1-БУХ-2, худгийн байгуулалт, огтлол, ховилын тойм	УАТГ-5
6.	Гадна ариутгах татуургын худгийн материалын түүвэр, ховилын тойм, модон таг, шатны гишгүүр, шугамын хөндлөн огтлол	УАТГ-6

6-13
2022 12 09

УБ ХОТ, Х.У.Д 11-Р ХОРОО МАРШАЛ ТАУН ХОТХОН 105 БАЙР.Э ТООТ УТАС : 77015649 tsnt_project@yahoo.com	Говь-Сүмбэр аймаг, Сүмбэр сум, 2-р баг 6-Р ЦЭЦЭРЛЭГ, 120 ХҮҮХДИЙН ӨРГӨТГӨЛИЙН БАРИЛГА				
	Орчны тойм, зургийн жагсаалт				Ye шат А.3
	Инженер	С.Доржзовд	ЕГ шифр:	Масштаб: М-гүй	Огноо 2022.10
	Гүйцэтгэсэн	С.Доржзовд	ТГ шифр: ЦНТ-15/22	Зургийн дугаар УАТГ-1	Хуудас 6
"ЦНТ" ХХК	Шалгасан	Ц.Дуламсүрэн			

А3

ЕРӨНХИЙ ТАЙЛБАР

Говьсүмбэр аймаг Сүмбэр сум 6-р цэцэрлэгийн 120 хүүхдийн өргөтгөлийн барилгын гадна ус хангамж, ариутгах татуургын шугам сүлжээний ажлын зургийг дэвсгэр зураг, ерөнхий төлөвлөгөө, өндөржилт, УБТЗ ХНН-ийн 2022-8-22-ны өдрийн №12/2022 тоот техникийн нөхцөл, "Барнаб" ХХК-д хийгдсэн Архив № ГС-03/22 ЗТ11-135/22 тоот барилгын инженер геологийн дүгнэлт, Ус хангамж гадна сүлжээ ба байгууламж БНбД40-02-16, Ариутгах татуурга, гадна сүлжээ ба байгууламж БНбД40-01-14 зэрэг норм дүрмийг үндэслэн төлөвлөв.

Цэвэр ус. Барилгын цэвэр усыг одоо байгаа цэцэрлэгийн узель дэхь Dy80мм шугамнаас огтолгоо авч барилга доторх дулааны сувагт явуулж хангана. Огтолгоог ус хэмжигчийн өмнөөс авч Dy>1.6Мпа-тай фланцан холболттой хаалт тавьж, цайрдсан ган хоолойг төлөвлөж өгөв.

Бохир ус. Барилгаас гадагшлах бохир усыг өөрийн урсгалаар нь цуглуулан Dy150мм-н шугамаар дамжуулж одоо байгаа цэцэрлэгийн бохир усны худаг холбож зайлуулна. Бохир усны шугам, худгийг БУХ-1-БУХ-2 хүртэл шинэчилж одоо байгаа барилгын бохир усны шугамыг холбож өгнө. Бохир ус зайлуулах хоолойг хуванцар PVC-U хоолой төлөвлөв.

Цэвэр бохир усны шугамыг пенополиуретан дулаалгын материалаар дулаална. Техникийн үзүүлэлт тохирох өөр дулаалгын материалаар дулаалж болно.

Бохир усны шугамыг хөлдөлдөөс хамгаалж зориулалтын халаагч кабелыг сүвлэж явуулах бөгөөд шаардлагатай тохиолдолд гадна агаарын температураас хамаарч тохируулж халаана. Температур тохируулагчийг узелийн өрөөнд байрлуулна.

Шугам хоолойн угсралтын явцад эвдэлсэн ногоон байгууламж, авто зам, явган хүний замыг сэргээн засварлана.

Угсралтын ажлын явцад бусад инженерийн шугам сүлжээтэй огтлолцох, шугамын дагууд явах үед холбогдох байгуулагын инженер ажилчидыг байлцаж акт үйлдэж баталгуужуулна.

Угсралтын ажлыг эхлэхийн өмнө цэгүүдийн тэмдэгтийг дахин тогтоож өгөх ба холбох худгаас эхлэн шугамыг зурагт заасан налуутай угсарна. Газар шорооны ажлыг эхлэхийн өмнө холбогдох байгууллагаас зөвшөөрөл авбал зохино. Гадна цахилгаан хангамж, холбоо дохиололын зургийг хийх үед дээрх ус хангамж, ариутгах татуургын зурагтай уялдуулж хийх шаардлагатай.

Геологийн дүгнэлтээр уг барилга нь инженер геологийн дунд зэргийн төвөгтэй нөхцөлд хамаарна. Барилга баригдах талбайд шавранцар хөрс /дунд зэргийн овойлттой/, шавар хөрс /сул овойлттой/ тархсан. Улиралын хөлдөлтийн гүн-2,34м. Талбай нь газар хөдлөлтийн 6 баллын бүсэд оршино. Судалгааны талбайд өрөмдсөн цооногт хөрсний усны илрэзгүй. Газар шорооны ажлын зэрэг элсэн чигжээстэй хайрган хөрсөнд-II.

Угсралтын ажлын явцад Барилгын үйлдвэрлэлийн хөдөлмөр аюулгүй ажиллагааны дүрэм БНбД 12-04-06, БНбД 12-03-04 мөрдөж ажиллана.

МАТЕРИАЛЫН ТҮҮВЭР

№	Тэмдэглэл	Материалын нэр			Тоо шир	Нэг бүр жин	Тайлбар
		УС ХАНГАМЖ					
1.	ГОСТ-3262-91	Цайрдсан ган хоолой	Dy50	у/м	20	8.34 кг/м	Дул-тай сувагт
2.	Ру>1.6Мпа	Пенополиуретэн дулаалга	Dy50		20		
3.		Фланцтай хаалт	Dy50	шр	2		
4.	dy40-80 15с 22нж	Ус юулэгч	Dy25	— " —	1		
		АРИУТГАХ ТАТУУРГА					
1.	PVC-U	Хуванцар хоолой	Dy150	у/м	25	6.67	Дул-тай
2.		Пенополиуретан дулаалга	Dy150	— " —	25		
3.		Бохир усны төмөр бетон худаг	Ф1000	— " —	2		
4.		Худгийн таг ба амсар	Ф700	— " —	2	0.135 Тн	
5.	Газар дээр нь хийнэ.	Модон таг Дул-тай		— " —	2		

Зургаас хасав 6-13
2022 12 09

ҮБ ХОТ. Х.Ү.Д 11-Р ХОРОО МАРШАЛ ТАУН ХОТХОН 105 БАЙР.3 ТООТ ҮГАС : 77015649 tsnt_project@yahoo.com	Говь-Сүмбэр аймаг, Сүмбэр сум, 2-р баг 6-Р ЦЭЦЭРЛЭГ, 120 ХҮҮХДИЙН ӨРГӨТГӨЛИЙН БАРИЛГА				
	Материалын түүвэр, тайлбар бичиг				Ye шат А.3
	Инженер	С.Доржзовд	ЕГ шифр:	Масштаб: М-гүй	Огноо 2022.10
	Гүйцэтгэсэн	С.Доржзовд	ТГ шифр: ЦНТ-15/22	Зургийн дугаар УАТГ-2	Хуудас 6
"ЦНТ" ХХК	Шалгасан	Ц.Дуламсүрэн			

А3

ГАДНА УС ХАНГАМЖ, АРИУТГАХ ТАТУУРГЫН ШУГАМЫН БАЙГУУЛАЛТ М1:500

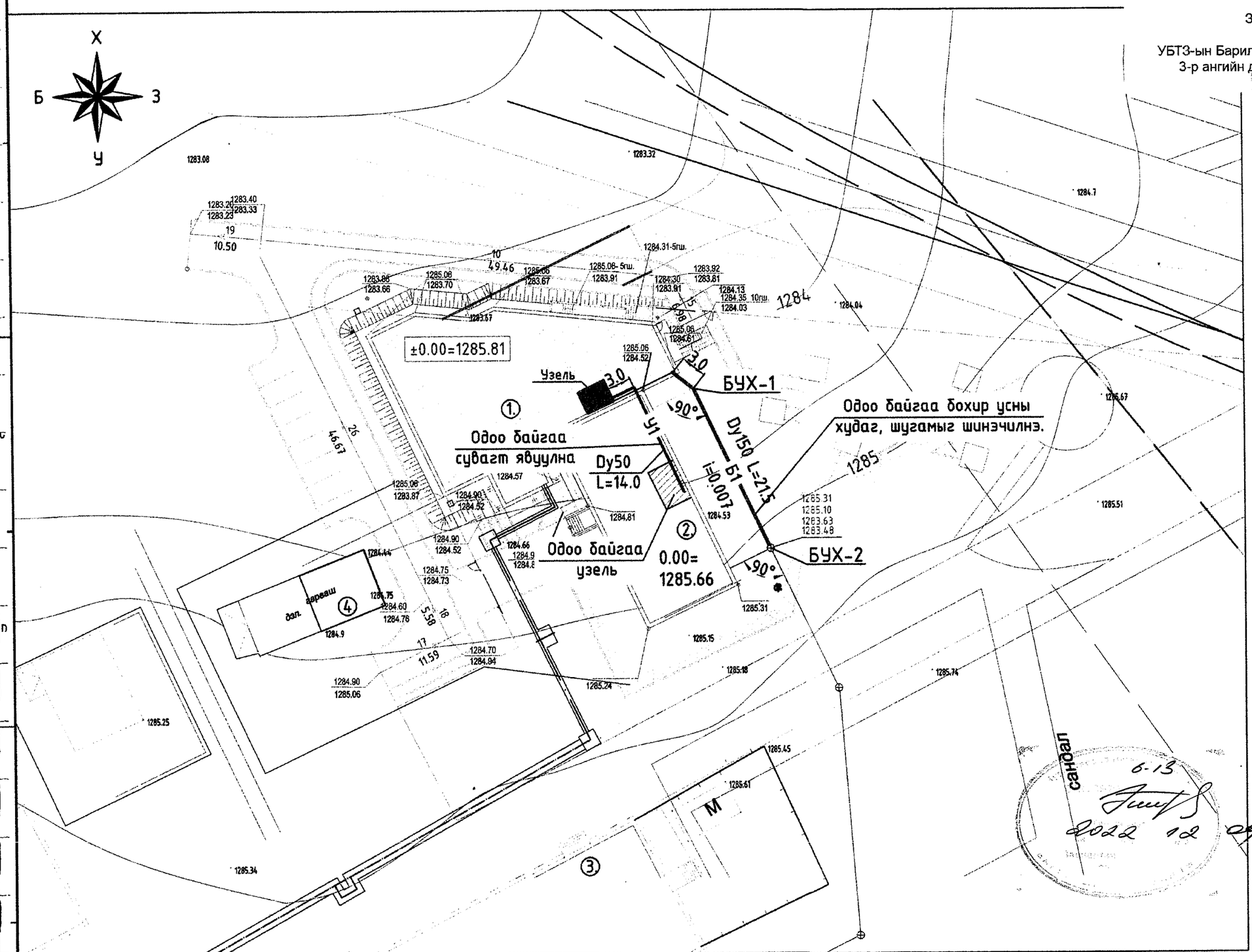

ЗӨВШӨӨРСӨН:

УБТЗ-ын Барилга ашиглалтын үйлчилгээний
3-р ангийн дарга Б.Батцэнгэл

6-13
2022 12 09

ТАНИХ ТЭМДЭГ

- -Одоо байгаа барилга
- -Бохир усны шугамд холбох барилга
- ±0.00= / 1285.81 - Нэгдүгээр давхрын шалны түвшин
- 1284.35 / 1284.03 - Төлөвлөж буй өндөр - Одоо байгаа өндөр
- 1290.74 1290.70 - Хар горизонталь
- Д - Дулааны шугам
- У1 -Төлөвлөж байгаа цэвэр усны шугам
- Ц - Цэвэр усны шугам
- Цахилгааны шугам
- Холбооны шугам
- Б - Одоо байгаа бохир усны шугам
- Б1 -Төлөвлөж байгаа бохир усны шугам
- БУХ-1 -Төлөвлөж байгаа бохир усны худаг
- К-1 -Одоо байгаа худаг

Барилгын тодорхойлт

1. Төлөвлөж буй ерөнхөлийн барилга
2. Одоо байгаа цэцэрлэгийн барилга
3. Одоо байгаа соёлын төвийн барилга
4. Одоо байгаа граж

ЧБ ХОТ. Х.Ч.Д 11-Р ХОРОО
МАРШАЛ ТАУН ХОТХОН
105 БАЙР.3 ТООТ
УТАС : 77015649
tsnt_project@yahoo.com
"ЦНТ" ХХК

Говь-Сүмбэр аймаг, Сүмбэр сум, 2-р баг
6-Р ЦЭЦЭРЛЭГ, 120 ХҮҮХДИЙН ӨРГӨТГӨЛИЙН БАРИЛГА

Гадна ус хангамж, ариутгах татуургын шугамын байгуулалт, таних тэмдэг					Ye шат А.З
Инженер		С.Доржзовд	ЕГ шифр:	Масштаб: М1:500	Огноо 2022.10
Гүйцэтгэсэн		С.Доржзовд	ТГ шифр: ЦНТ-15/22	Зургийн дугаар УАТГ-3	Хуудас 6
Шалгасан		Ц.Дуламсүрэн			

A3

УС ХАНГАМЖИЙН ШУГАМЫН УГСРАЛТЫН ТОЙМ.
М-гүй

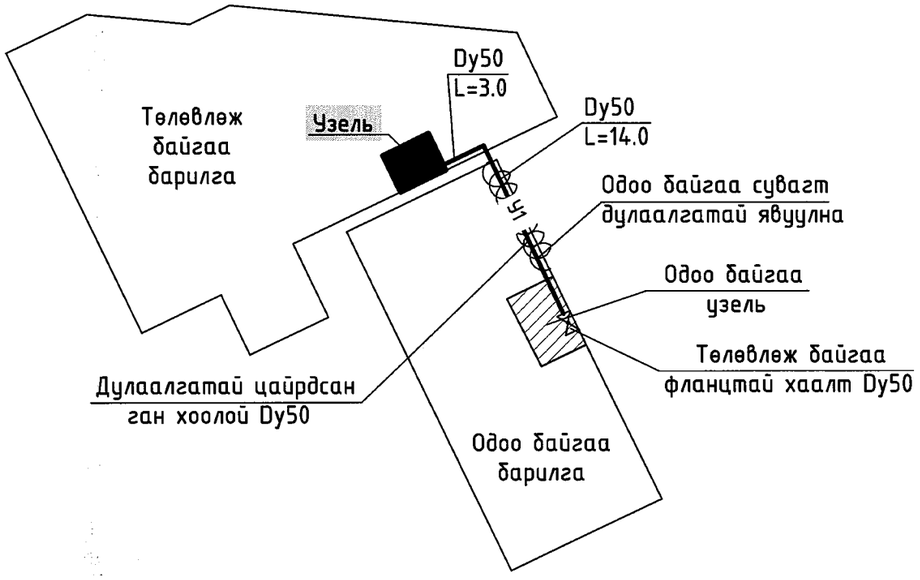

КАБЕЛЬ ДУЛААЛГА

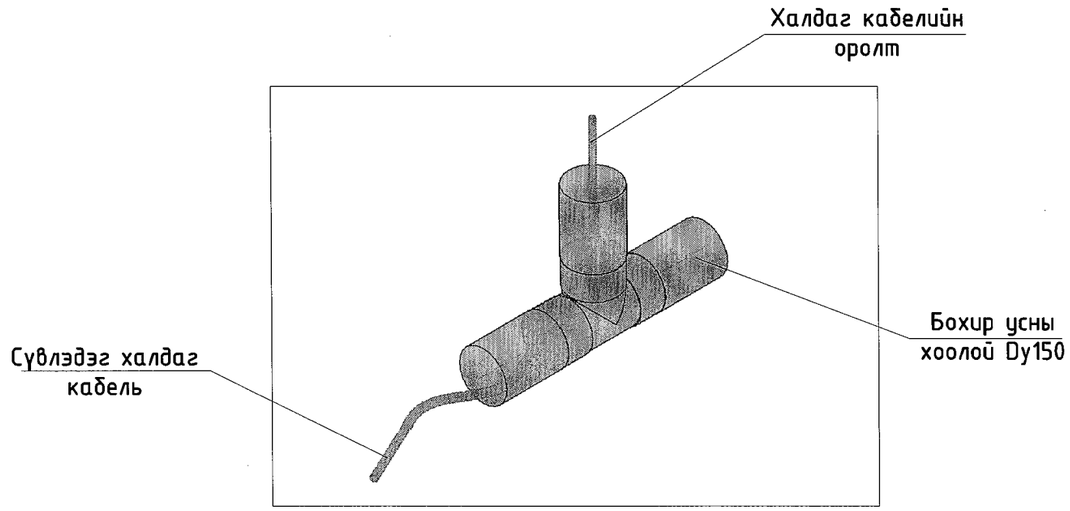

Таних тэмдэг

У1	Шинээр хийх цэвэр шугам
ЭӨ-2	Эргэлтийн өнцөг
	Хоолойн шилжвэр
j	Хаалт/ винтель/
	Хоолойн хэвгий /уклон/
	Хоолойн дулаалга

Зураг төсөл 6.13 ЭКОПРОЕКТ ХХК Зөвшөөрсөн 2022 12 09 БАРИЛГА

ЧБ ХОТ, Х.Ч.Д 11-Р ХОРОО МАРШАЛ ТАУН ХОТХОН 105 БАЙР.Э ТООТ ЧТАС : 77015649 tsnt_project@yahoo.com	Говь-Сумбэр аймаг, Сумбэр сум, 2-р баг 6-Р ЦЭЦЭРЛЭГ, 120 ХҮҮХДИЙН ӨРГӨТГӨЛИЙН БАРИЛГА					
	Ус хангамжийн шугамын угсралтын тойм, шугамын хөндлөн огтлол					Ye шат А.З
	Инженер		С.Доржзовд	ЕГ шифр:	Масштаб: М-гүй, М1:20	Огноо 2022.10
	Гүйцэтгэсэн		С.Доржзовд	ТГ шифр: ЦНТ-15/22	Зургийн дугаар УАТГ-4	Хуудас 6
"ЦНТ" ХХК	Шалгасан		Ц.Дуламсүрэн			

А3

АРИУТГАХ ТАТУУРГЫН ХУДГИЙН ОГТЛОЛ

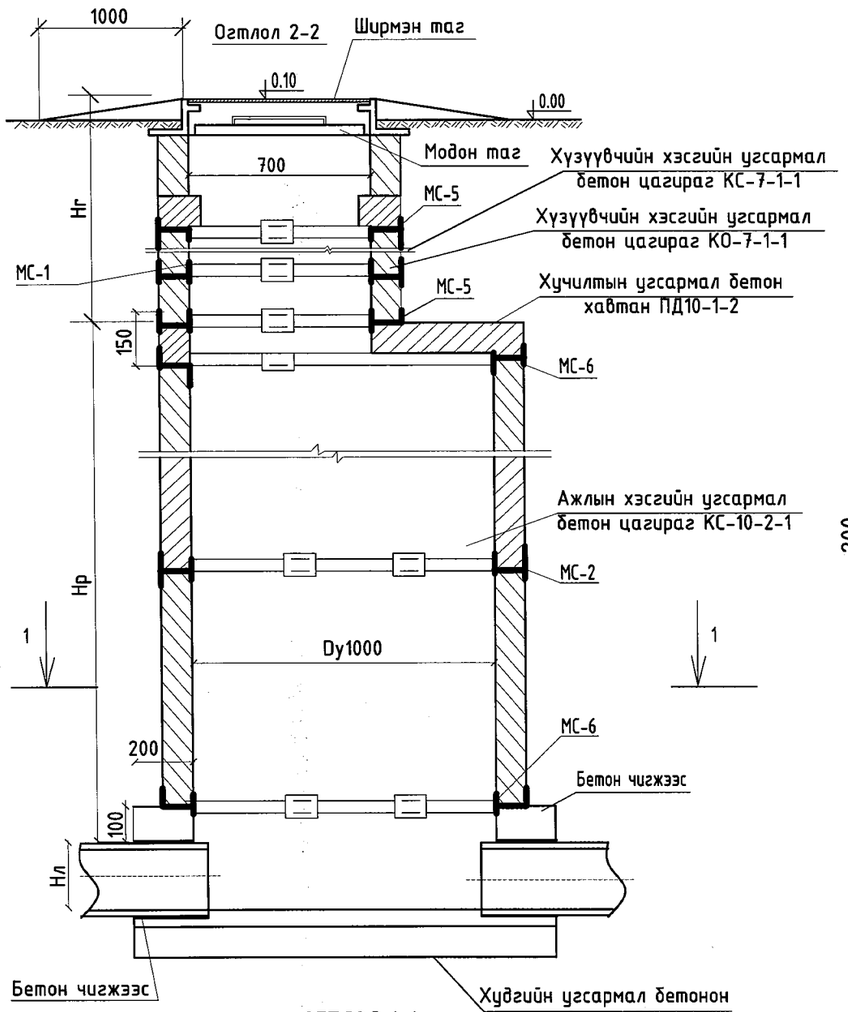

ОГТЛОЛ 1-1

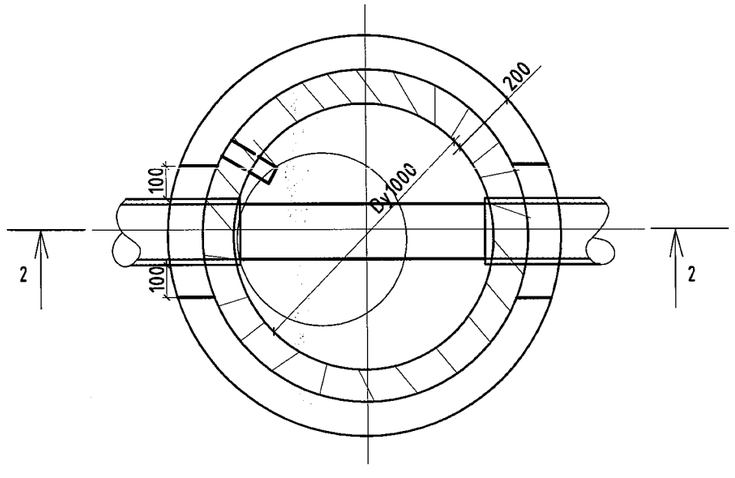

ХОВИЛЫН ТОЙМ

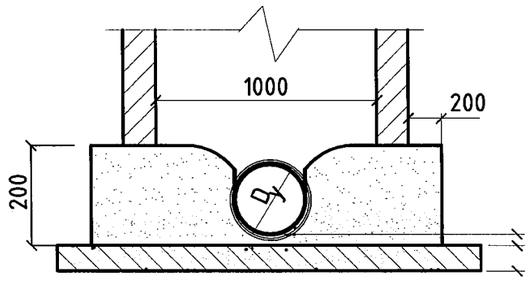

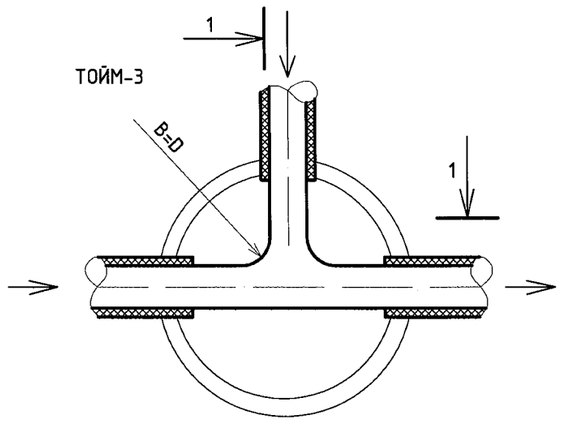

ГАДНА АРИУТГАХ ТАТУУРГЫН ШУГАМЫН ДАГУУГИЙН ЗҮСЭЛТ

МБ1:500

МХ1:100

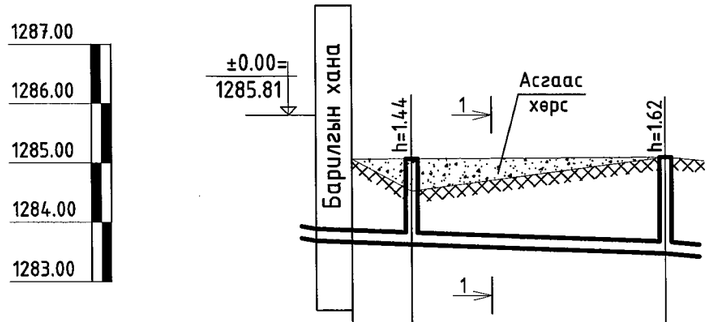

Хоолойн ховил ба ёроолын тэмдэгт	1283.69	1283.63		1283.48
Өндөржилтийн тэмдэгт	1285.06			
Газрын хөрсний тэмдэгт		1284.52	1285.07	1285.10
Хоолойн диаметр ба дулаалга	Хуванцар хоолой Dy150 PVC-U /дулаална./ /кабель дулаалга сувлэнэ./			
Суурь	Элсэн дэвсгэр 150мм			
Урт, м / Налуу		i=0.02 L=3.0	L=21.5 i=0.007	
Хоорондын зай /м/		3.0	21.5	
Өнцөг эргэлт	Төлөвлөж байгаа барилга		Б1 90°	90°
Худгийн диаметр	БУХ-1		БУХ-2	

УБ ХОТ, Х.Ч.Д 11-Р ХОРОО
МАРШАЛ ТАЧИН ХОТХОН
105 БАЙР.Э ТООТ
УТАС : 77015649
tsnt_project@yahoo.com
"ЦНТ" ХХК

Говь-Сүмбэр аймаг, Сүмбэр сум, 2-р баг

6-Р ЦЭЦЭРЛЭГ, 120 ХҮҮХДИЙН ӨРГӨТГӨЛИЙН БАРИЛГА

Гадна ариутгах татуургын шугамын дагуугийн зүсэлт
БУХ-1-БУХ-2, худгийн байгуулалт, огтлол, ховилын тойм

Инженер		С.Доржзовд	ЕГ шифр:	Масштаб: М1:500, М-гүй	Ye шат А.З
Гүйцэтгэсэн		С.Доржзовд	ТГ шифр: ЦНТ-15/22	Зургийн дугаар УАТГ-5	Огноо 2022.10
Шалгасан		Ц.Дуламсүрэн			Хуудас 6

A3

АРИУТГАХ ТАТУУРГЫН ТӨМӨР БЕТОН ХУДГИЙН МАТЕРИАЛЫН ТҮҮВЭР

Байгуулалт дээрх худгийн №	Худгийн марк	Нэг маягийн худгийн ховилын дугаар	Худгийн бүрэн өндөр H (мм)	Худгийн диаметр	Ховилын тоймын дугаар	Ёроолын хавтангийн зузаан	Ховилын гүн h	Худгийн ажлын хэсгийн өндөр	Хучилтын хавтангийн зузаан	Хүзүүвчийн өндөр	Барилгын хийц												Ус тусгаарлагч	Шатны гишгүүрийн тоо	Бетоны ховилын эзлэхүүн	Чигжээс бетоны эзлэхүүн м3	Угсармал төмөр бетоны эзлэхүүн м3
											Угсармал төмөр бетон эдлэхүүн																	
											Ул хавтан		Хучилт хавтан		Ажлын хэсэг				Хүзүүвч Ф700				Бэхэлгээний деталь								
											ПД10-1-1	ПД15-1-1	ПД10-1-2	ПД15-1-2	КС10-1-1	КС10-2-1	КС15-1-1	КС15-2-1	К07-1-1	К07-1-1	К07-2-1	Чигжээс бетоны өндөр М200	МС-1	МС-2	МС-5	МС-6					
1	I	3	4	5	6	7	8	9	10	11	12		13		14				15	16	17	18	19	20	21	22	23	24	25	26	27
БУХ-1	I	36	1440	1000	3	100	200	900	150	400	1	0	1	0	0	1	0	0	1	-	-	0	-	-	8	8	0.00	3	0.35	0.00	0.54
БУХ-2	I	36	1620	1000	3	100	200	900	150	520	1	0	1	0	0	1	0	0	1	-	-	120	-	-	8	8	0.00	3	0.35	0.07	0.54

МОДОН ТАГ

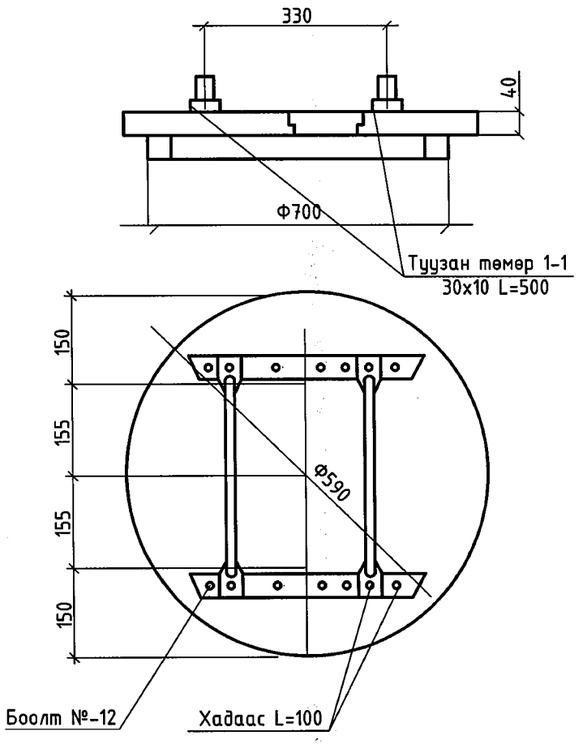

Материал	M^2	Жин (кг)
Самбар S=40мм	0.0115	
Туузан төмөр		2.36
Брус 50х50	0.0025	
Нийт	0.0175	2.36

ХУДГИЙН ШАТНЫ ГИШГҮҮР

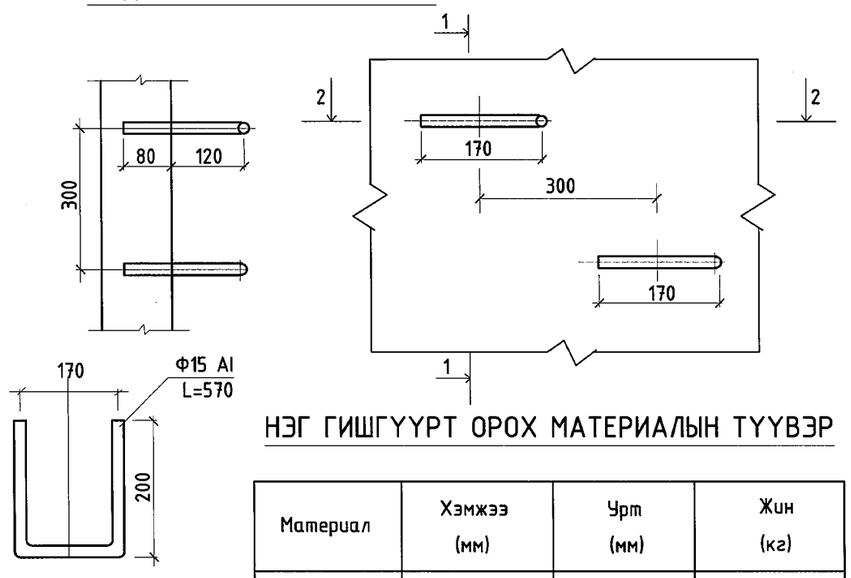

НЭГ ГИШГҮҮРТ ОРОХ МАТЕРИАЛЫН ТҮҮВЭР

Материал	Хэмжээ (мм)	Урт (мм)	Жин (кг)
Гишгүүр	Ф16 AI	570	0.9

АРИУТГАХ ТАТУУРГЫН ШУГАМЫН ХӨНДЛӨН ОГТЛОЛ 1-1

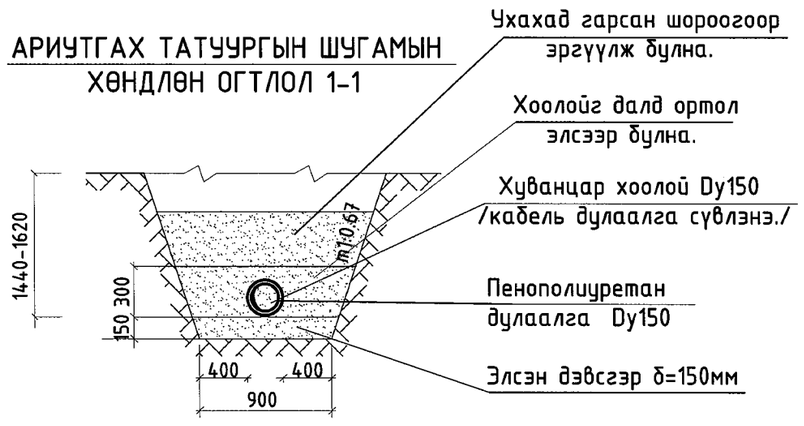

УБ ХОТ. Х.У.Д 11-Р ХОРОО МАРШАЛ ТАУН ХОТХОН 105 БАЙР.3 ТООТ УТАС : 77015649 tsnt_project@yahoo.com

"ЦНТ" ХХК

Говь-Сүмбэр аймаг, Сүмбэр сум, 2-р баг
6-Р ЦЭЦЭРЛЭГ, 120 ХҮҮХДИЙН ӨРГӨТГӨЛИЙН БАРИЛГА

Гадна ариутгах татуургын худгийн материалын түүвэр, модон таг, шатны гишгүүр, шугамын хөндлөн огтлол

Инженер		С.Доржзовд	ЕГ шифр:	Масштаб: М-гүй	Үе шат А.3
Гүйцэтгэсэн		С.Доржзовд	ТГ шифр: ЦНТ-15/22	Зургийн дугаар УАТГ-6	Огноо 2022.10
Шалгасан		Ц.Дуламсүрэн			Хуудас 6

A3