УБ ХОТ. Х.У.Д 11-Р ХОРОО
МАРШАЛ ТАУН ХОТХОН
105 БАЙР.3 ТООТ
УТАС : 77015649
tsnt_project@yahoo.com

Говь-Сүмбэр аймаг. Сүмбэр сум. 2-р баг.

6-Р ЦЭЦЭРЛЭГ 120 СУУДАЛТАЙ ӨРГӨТГӨЛИЙН БАРИЛГА

/ажлын зураг/

ГАДНА ДУЛААН ХАНГАМЖ -ГДГ

Захирал...../ Ч. Батбилэг /

Инженер...../ Э. Давгадорж /

УЛААНБААТАР ХОТ 2022 он

Зургийн жагсаалт

Д/д	Формат	Нэрс	Тайлбар
1	А3	Зургийн бүрдэл, таних тэмдэг, давтан хэрэглэгдэх зургийн жагсаалт.	ГДГ-1
2	А3	Тайлбар, байршилын схем, дулааны ачаалал.	ГДГ-2
3	А3	Гадна дулаан ба цэвэр усны шугамын байгуулалт.	ГДГ-3
4	А3	Угсралтын тойм, сувгийн хөндлөн огтлол 1-1,2-2,3-3, компенсаторын ниш К-1.	ГДГ-4
5	А3	Суваг дахь үл хөдлөх тулгуур (ҮХТ)-н байгуулалт, огтлол 1-1, 2-2, компенсаторын ниш К-2,3.	ГДГ-5
6	А3	Сувгийн дагуугийн зүсэлт (онцлог цэг 3-12).	ГДГ-6
7	А3	Дулааны худаг (ДХ-1)-н байгуулалт, огтлол 1-1./одоо байгаа/	ГДГ-7
8	А3	Дулааны худаг (ДХ-2)-н байгуулалт, огтлол 1-1. /шинээр хийх/	ГДГ-8
9	А3	Дулааны худаг (ДХ-3)-н байгуулалт, огтлол 1-1./одоо байгаа/	ГДГ-9
10	А3	Дулааны худаг (ДХ-4)-н байгуулалт, огтлол 1-1. /шинээр хийх/	ГДГ-10
11	А3	Материалын түүвэр	ГДГ-11

Таних тэмдэглэгээ

Д/д	Нэр	Тэмдэглэгээ
1	-Халаалтын өгөх шугам	Д2.1
2	-Халаалтын буцах шугам	Д2.2
3	-Хүйтэн усны шугам	У1
4	-Яндан хоолойн дулаалга	
5	-Яндан хоолойг угсрах налуу	j
6	-Онцлог цэгийн дугаар	3
7	-Үл хөдлөх тулгуур (ҮХТ)	
8	-Компенсатор (П-хэлбэрийн зөөлөвч)	
9	-Эргэлтийн өнцөг (ЭӨ)	
10	-Хоолойн шмлжвэр	
11	-Хаалт /вентиль/	
12	- Ус буулгагч	
13	-Хий авагч	

Давтан хэрэглэгдэх зургийн жагсаалт

1	Серия 01-015-1	Хоолойн үл хөдлөх тулгуур
2	Серия Г-991-1 вып 1	Цутгамал бетон суваг, сувгийн эргэлтийн өнцөг, компенсаторын ниш
3	Серия ТБУ-08	Угсармал бетон суваг
4	Серия Г-991-1 вып 2	Бетон худаг

ҮБ ХОТ. Х.Ч.Д 11-Р ХОРОО
МАРШАЛ ТАУН ХОТХОН
105 БАЙР.Э ТООТ
ҮТАС : 77015649
tsnt_project@yahoo.com

"ЦНТ" ХХК

Говь-Сүмбэр аймаг. Сүмбэр сум. 2-р баг.

6-Р ЦЭЦЭРЛЭГ 120 СУУДАЛТАЙ ӨРГӨТГӨЛИЙН БАРИЛГА

Зургийн бүрдэл, таних тэмдэг, давтан хэрэглэгдэх зургийн жагсаалт.

Инженер	Э.Давгадорж	ЕГ шифр: ЦА-38/2022	Масштаб: М-гүй	Үе шат А.3
Гүйцэтгэсэн	Э.Давгадорж			Огноо 2022.10
Шалгасан	Ц.Нарантуяа	ТГ шифр: ЦНТ-15/22	Зургийн дугаар ГДГ-1	Хуудас 11

А3

ТАЙЛБАР

Говь-Сүмбэр аймаг, Сүмбэр сум, 2-р баг төлөвлөж буй "6-р цэцэрлэгийн өргөтгөлийн барилга"-н гадна дулааны шугамын зураг төслийг гүйцэтгэхдээ ерөнхий төлөвлөгөө, өндержилт, дэвсгэр зураг, ХАС, ЦБУ-н ажлын зураг зэргийг үндэслэн хийж гүйцэтгэлээ.

Зураг төслийг гүйцэтгэхдээ "УБТЗ ХНН" -н 2022-08-22 -ний өдрийн №12/2022 тоот техникийн нөхцөлийг үндэслэн гадна дулааны шугам сүлжээний төлөвлөлтийн норм ба дүрмийг мөрдлөг болголоо.

1.Барилгад хэрэглэх цур амьсгал ба геофизикийн үзүүлэлтүүд БНбД 23-10-09

2.Гадна дулаан хангамж БНбД 41-02-13

3.Тоног төхөөрөмж, дамжуулах хоолойн дулаан тусгаарлалт БНбД 41-04-13

Дулааны эх үүсвэр нь төвлөрсөн дулаан хангамжийн систем бөгөөд холболтыг ТЗ-ын соёлын төв, одоо байгаа 6-р цэцэрлэгрүү явсан ДХ-1 худагаас ДХ-2 худаг хүртэлх 2Ф100мм шугамыг 2Ф125мм-н голчтой шугам болгон, ДХ-2 худагаас ДХ-3 худаг хүртэлх 2Ф50мм-н шугамыг 2Ф80мм-н голчтой шугам болгон ту тус өргөтгөж. ДХ-3 аас 2Ф70мм-н голчтой шугамаар огтолгоо хийж төлөвлөж буй трассын дагуу дулаан хангамжид холбохоор зураг төслийг гүйцэтгэв. Өргөтгөж буй хэсгийн одоо байгаа бетон сувгийг бүрэн ашиглаж хучилтын хавтангийн 30 хувийг шинэчлэхээр зураг төсөвт тусгав. Хэрэглээний халуун усыг барилгын дулааны үзельд дулаан солилцуулах төхөөрөмж тавьж хангана.

Дулаан зөөгч нь: 90-70°С температуртай халуун ус байна.

1. Гадна агаарын тооцооны температур -30.7°С
2. Яндан хоолойн агшилт суналтыг П хэлбэрийн компенсатор болон өөрийн эргэлтийг ашиглаж нөхнө.
3. Дулааны шугамыг үл нэвтрэх тоосгон болон цутгамал сувагт угсарна.
4. Яндан хоолойг угсралтын үед гадны хог шороо, бохирдолоос цэвэрлэж, зэврэлтээс хамгаалах түрхлэг түрхэн дулаалгыг хийх хэрэгтэй. Дулаалгын материал нь полиуретан байх ба дулаан техникийн үзүүлэлтийг материалын түүвэрт зааж өглөө. Техникийн үзүүлэлт болон эрүүл ахуйн шаардлага нь тохирох өөр материалаар дулаалж болно. Дулаалгын гадуур хамгаалах бүрхүүлийг хийж өгөх хэрэгтэй. Ган янданг БНбД 41-03-99-н дагуу дулаалах хэрэгтэй.
5. Дулааны шугам сүлжээг угсрахдаа угсралтын норм дүрмийн дагуу гүйцэтгэж угааж зохих даралтаар шахаж шалгах хэрэгтэй.
6. Ус дамжуулах шугамын доод цэгт юүлэгч, дээд цэгт хийн хаалтыг угсрах хэрэгтэй.
7. Гулсах тулгуур хоорондын зай нь 50 ба 70мм-ийн голчтой янданд 3.0м, 80мм-ийн голчтой янданд 3.5м 125мм-ийн голчтой янданд 4.5м тутамд тус тус байна.
8. Газар шорооны ажил эхлэхийн өмнө аймгийн инженерийн шугам сүлжээ ашиглалтын бүх байгууллагуудтай зөвшөөрөлцөж шинээр хийгдэх дулааны шугамтай огтлолцож байгаа болон ойролцоо байгаа бүх шугам сүлжээг газар дээр нь тэмдэглэж, ажил эхлэх ба дуусах хугацааг тохирох. Мөн төлөвлөж буй шугамтай огтлолцсон болон зэрэгцээ байгаа шугам сүлжээтэй хэсгийн газар шорооны ажлыг гараар хийх шаардлагатай.

Угсралтын ажилыг гүйцэтгэхдээ БНбД 12-03-04 Барилгын үйлдвэрлэлийн хөдөлмөр хамгаалал аюулгүйн ажилгааны дүрэм, БД 12-101-05 Барилга угсралтын ажилд мөрдөх хөдөлмөр хамгаалалын үлгэрчилсэн дүрэмийг баримтлан ажиллах хэрэгтэй.

Угсралтын явцад зураг төсөлд өөрчлөлт орох шаардлага гарвал зураг төсөл зохиогчийн зөвшөөрлөөр гүйцэтгэнэ.

Үндсэн үзүүлэлт

Д/д	Барилга байгууламжийн нэр	Дулааны ачаалал. ккал/цаг				Бүгд
		Халаалт	Агаар сэлгэлт	Халуун ус	Технологи	
1	6-р цэцэрлэг 120 суудалтай өргөтгөлийн барилга	45 666	--- / ---	92 000	--- / ---	137 666
Бүгд		45 666	--- / ---	92 000	--- / ---	137 666

БАЙРШЛЫН СХЕМ

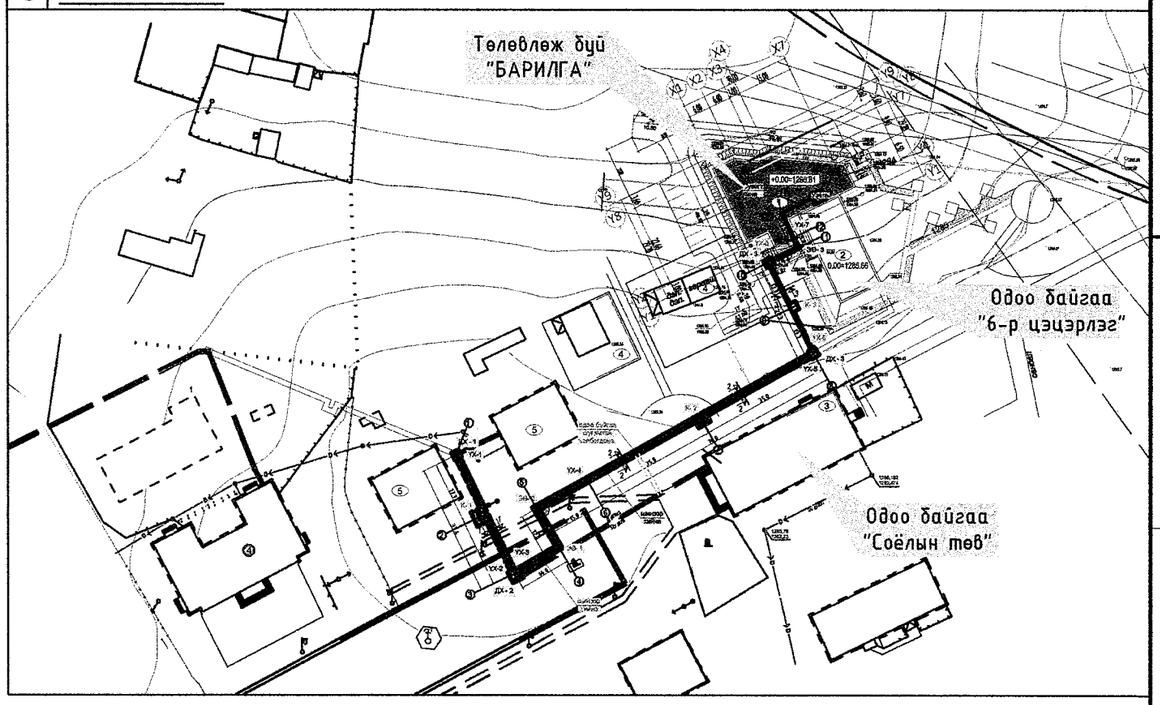

ЧБ ХОТ. Х.У.Д 11-Р ХОРОО
МАРШАЛ ТАУН ХОТХОН
105 БАЙР.Э ТООТ
УТАС : 77015649
tsnt_project@yahoo.com
"ЦНТ" ХХК

Говь-Сүмбэр аймаг. Сүмбэр сум. 2-р баг.

6-Р ЦЭЦЭРЛЭГ 120 СУУДАЛТАЙ ӨРГӨТГӨЛИЙН БАРИЛГА

Тайлбар, дулааны ачаалал, байршлын схем.

Уе шат А.З

Инженер		Э.Давгадорж	ЕГ шифр: ЦА-38/2022	Масштаб: М-гүй	Огноо 2022.10
Гүйцэтгэсэн		Э.Давгадорж			
"ЦНТ" ХХК	Шалгасан	Ц.Нарантуяа	ТГ шифр: ЦНТ-15/22	Зургийн дугаар ГДГ-2	Хуудас 11

А3

ГАДНА ДУЛААНЫ ШУГАМЫН БАЙГУУЛАЛТ.

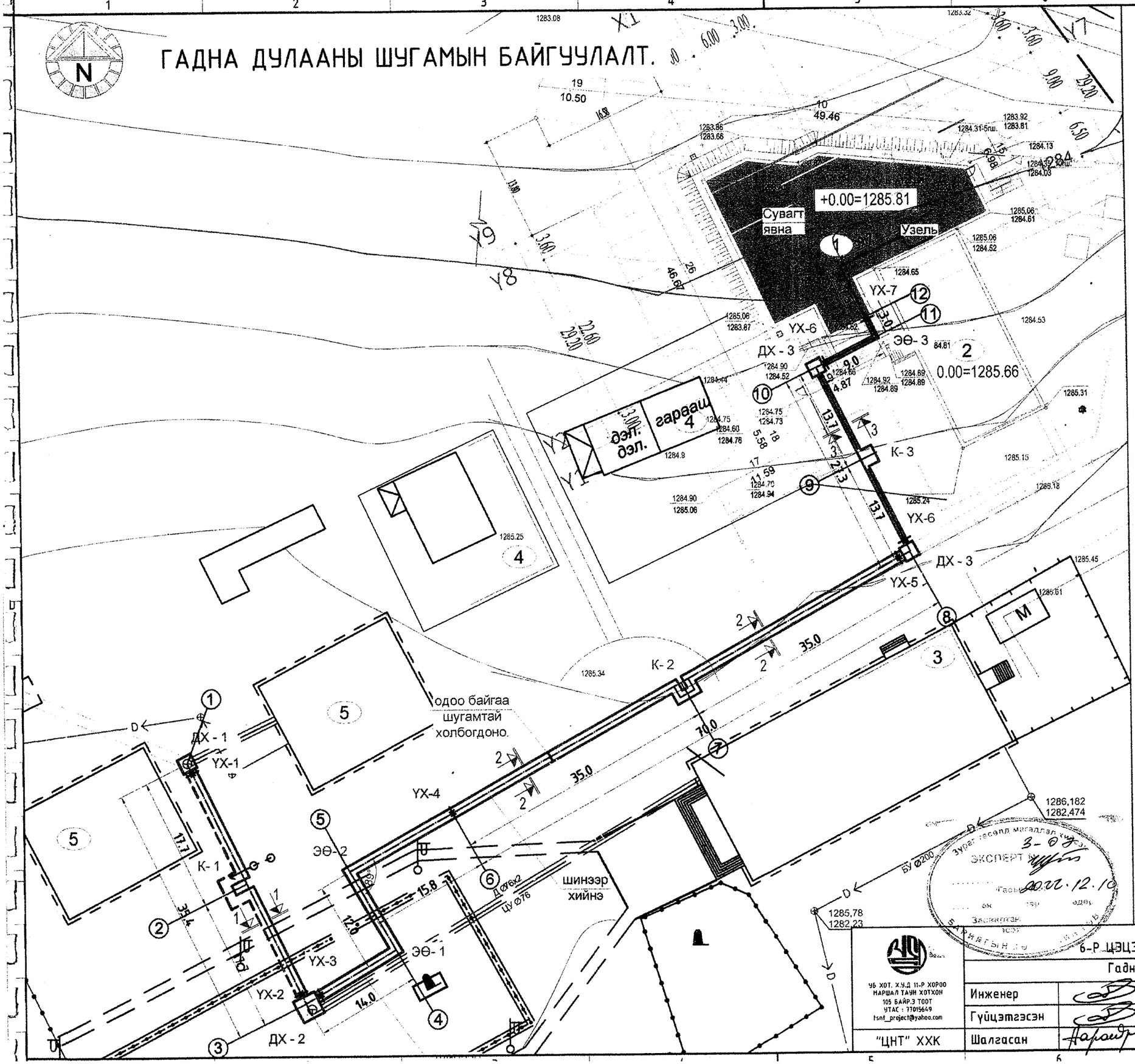

Зөвшөөрсөн: УБТЗ-ын Барилга ашиглалтын үйлчилгээний 3-р ангийн дарга Б.Батцэнгэл

	ТОДОРХОЙЛОЛТ:	Тайлбар
1	6-р Цэцэрлэг 120 суудалтай өргөтгөлийн барилга	Төлөвлөж буй
2	6-р цэцэрлэг	Одоо байгаа
3	Соёлын төв	Одоо байгаа
4	Барилга	Одоо байгаа

ТАНИХ ТЭМДЭГ

- Төлөвлөж буй /Барилга/
- Шинээр төлөвлөж буй гадна дулааны шугам
- Төлөвлөж буй эргэлтийн өнцөг
- УХТ Төлөвлөж буй үл хөдлөх тулгуур
- ДХ-1 Төлөвлөж буй дулааны худаг
- Ц Одоо байгаа цэвэр усны шугам
- Б Одоо байгаа бохир усны шугам
- Одоо байгаа дулааны шугам
- Холбооны шугам
- Цахилгааны кабель

УБ ХОТ. Х.У.Д 11-Р ХОРОО НАРШАЛ ТАУН ХОТХОН 105 БАЙР.Э ТООТ УТАС : 77015649 tsnt_project@yahoo.com

"ЦНТ" ХХК

Говь-Сүмбэр аймаг. Сүмбэр сум. 2-р баг.

6-Р ЦЭЦЭРЛЭГ 120 СУУДАЛТАЙ ӨРГӨТГӨЛИЙН БАРИЛГА

Гадна дулааны шугамын байгуулалт.

Инженер		Э.Давгадорж	ЕГ шифр: ЦА-38/2022	Масштаб: М1: 500	Ye шат А.З
Гүйцэтгэсэн		Э.Давгадорж	ТГ шифр: ЦНТ-15/22	Зургийн дугаар ГДГ-3	Огноо 2022.10
Шалгасан		Ц.Нарантуяа			Хуудас 11

А3

Угсралтын төлөвлөгөө.

Масштабгүй

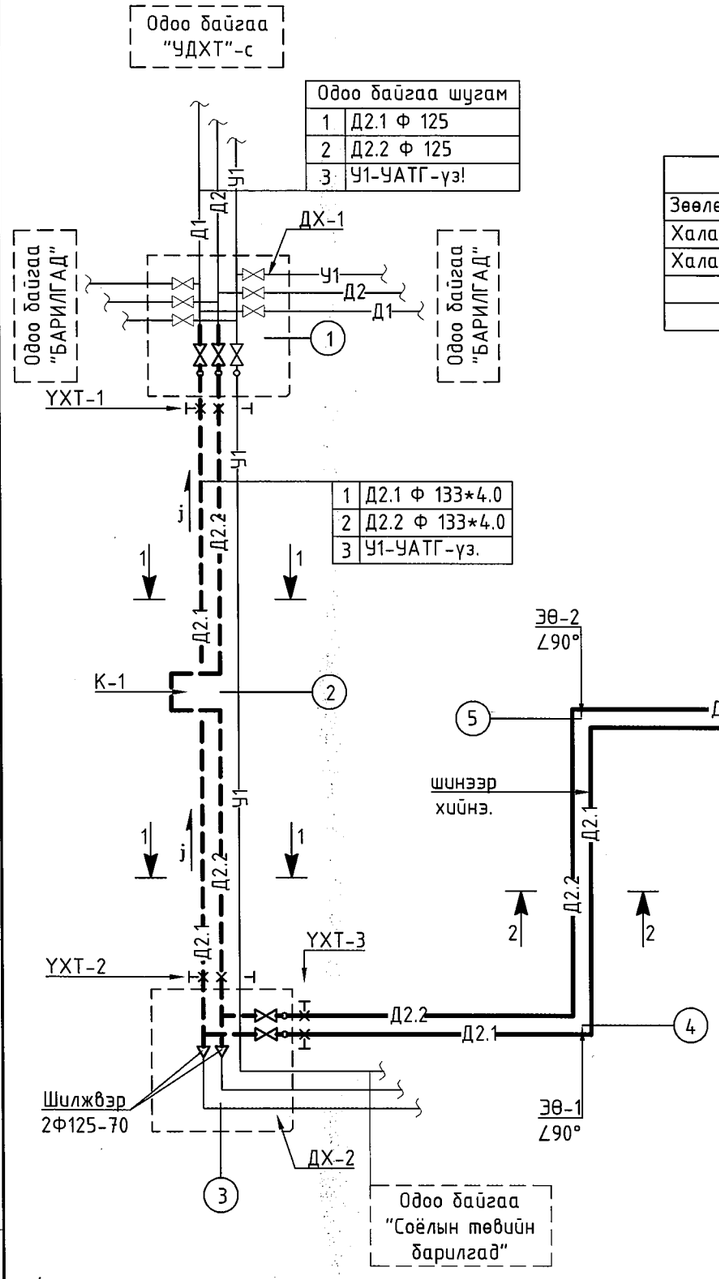

Компенсаторын таталтын хэмжээ	
Зөөлөвчийн дугаар	1
Халаалтын өгөх шугам (мм)	53.4/2
Халаалтын буцах шугам (мм)	44.56/2
Д1 ; Д2 - Ф, (мм)	133 * 4.0
L, м	35.4

К - 1
М 1 : 50

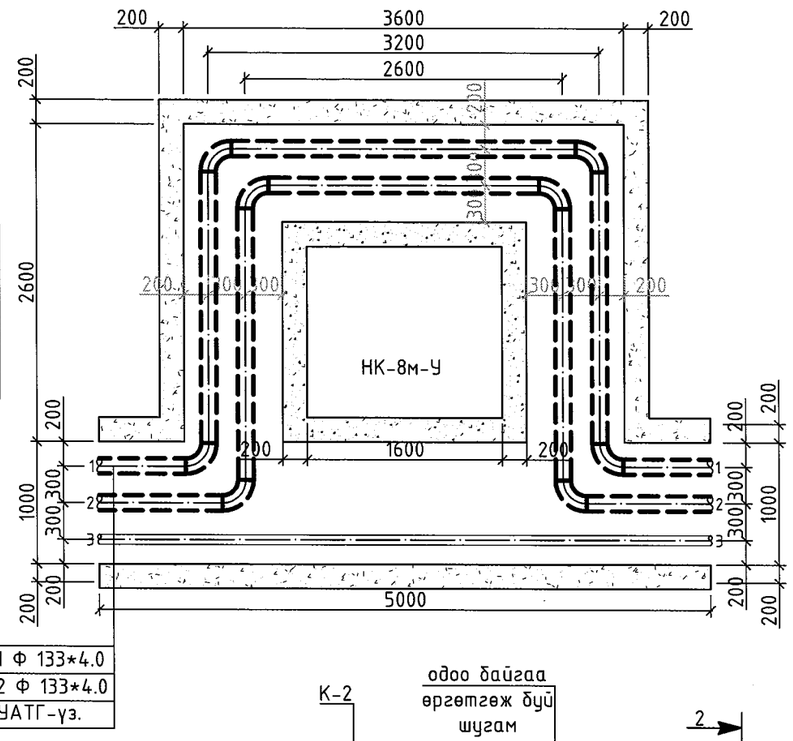

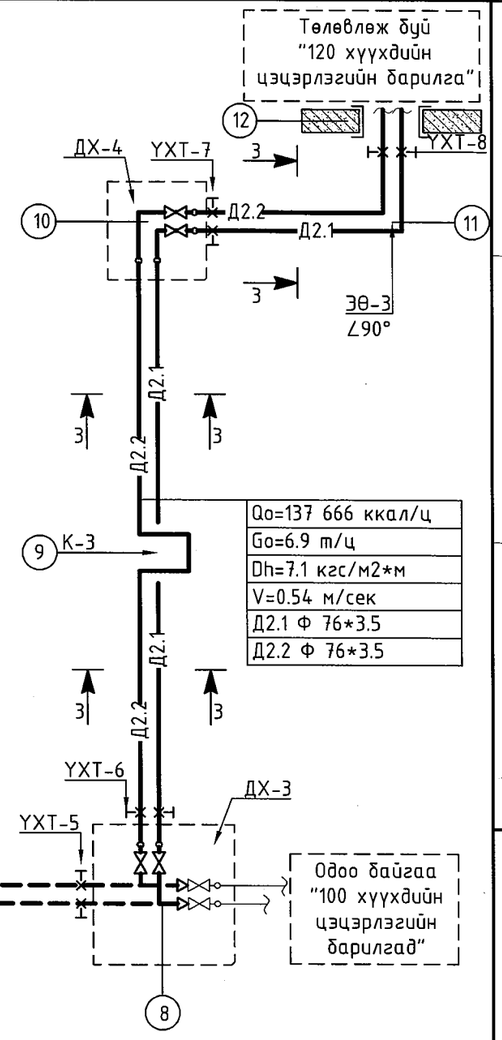

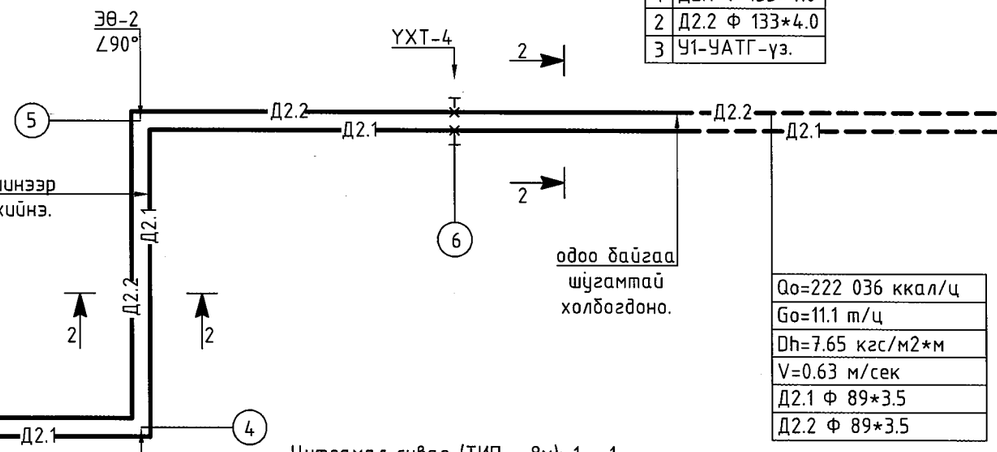

Цутгамал суваг (ТИП - 8м): 1 - 1
М 1 : 20

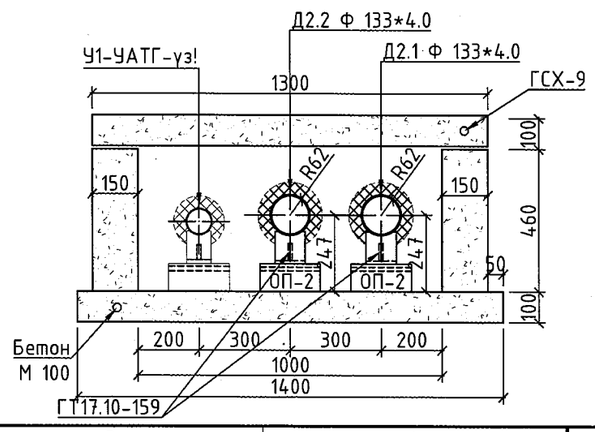

Цутнамал суваг (ТИП - 1ᵃм) огтлол 2-2
М 1 : 20

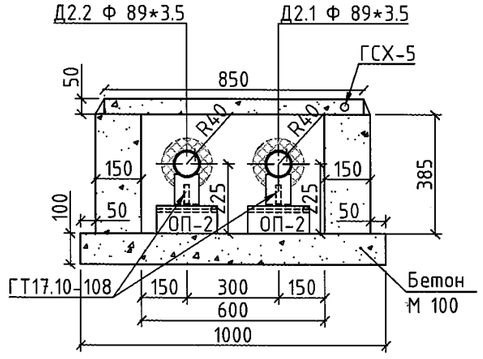

Цутнамал суваг (ТИП - 1ᵃм) огтлол 3-3
М 1 : 20

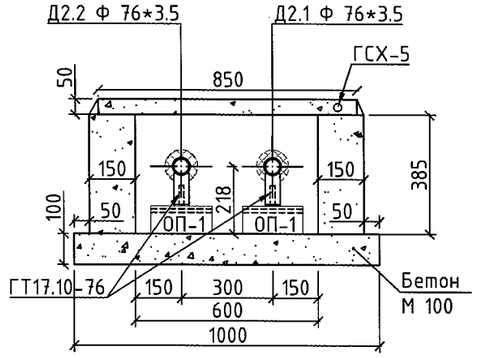

ҮБ ХОТ. Х.Ү.Д 11-Р ХОРОО МАРШАЛ ТАУН ХОТХОН 105 БАЙР.3 ТООТ ҮТАС : 77015649 tsnt_project@yahoo.com	Говь-Сүмбэр аймаг. Сүмбэр сум. 2-р баг. 6-Р ЦЭЦЭРЛЭГ 120 СУУДАЛТАЙ ӨРГӨТГӨЛИЙН БАРИЛГА				Үе шат А.3
	Угсралтын төлөвлөгөө, сувгийн хөндлөн огтлол 1-1,2-2,3-3, компенсаторын ниш К-1.				
	Инженер	Э.Давгадорж	ЕГ шифр: ЦА-38/2022	Масштаб: М-гүй	Огноо 2022.10
	Гүйцэтгэсэн	Э.Давгадорж			
"ЦНТ" ХХК	Шалгасан	Ц.Нарантуяа	ТГ шифр: ЦНТ-15/22	Зургийн дугаар ГДГ-4	Хуудас 11

А3

Суваг дахь үл хөдлөх тулгуур (YXT) М1:20

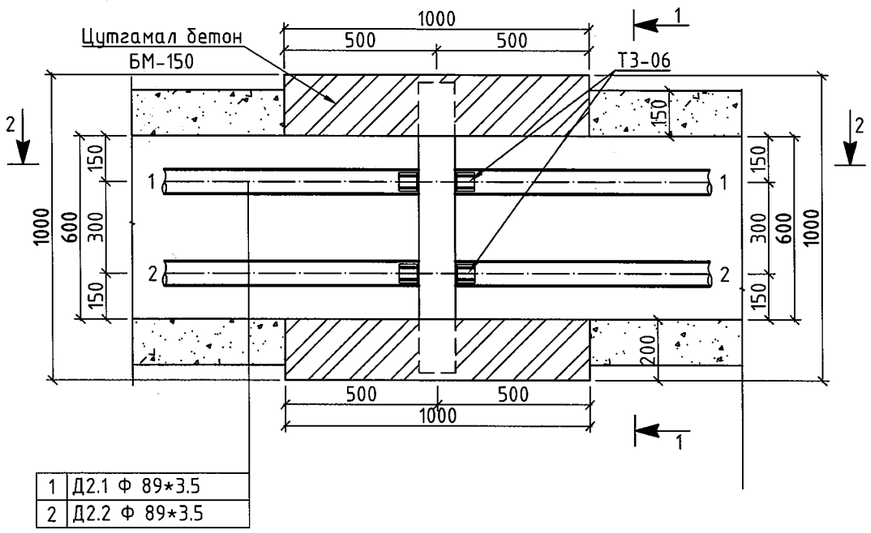

1	Д2.1 Ф 89*3.5
2	Д2.2 Ф 89*3.5

Огтлол 1-1
М 1 : 20

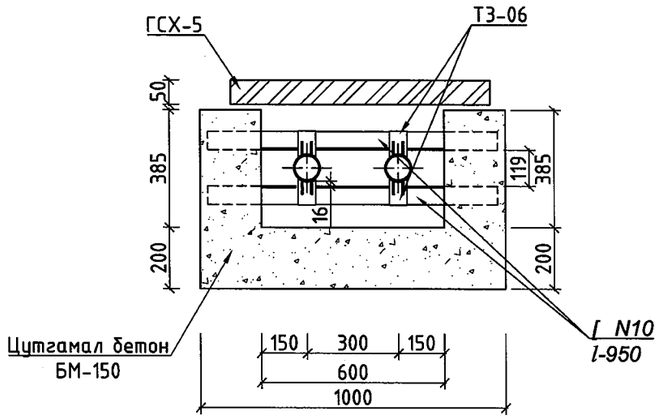

К - 2,3.
М 1 : 50

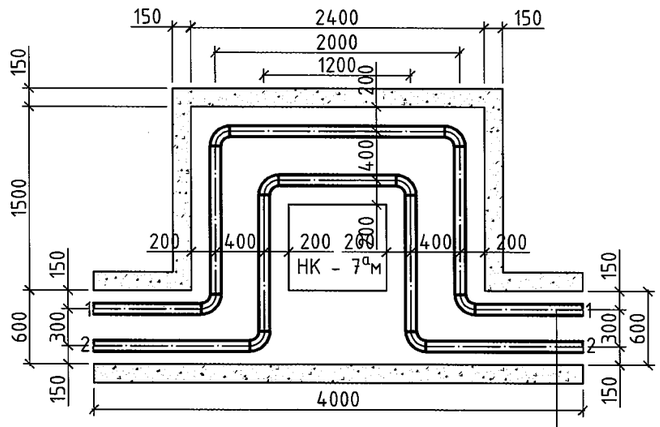

1	Д2.1 Ф 80/70.
2	Д2.2 Ф 80/70.

Огтлол 2-2
М 1 : 20

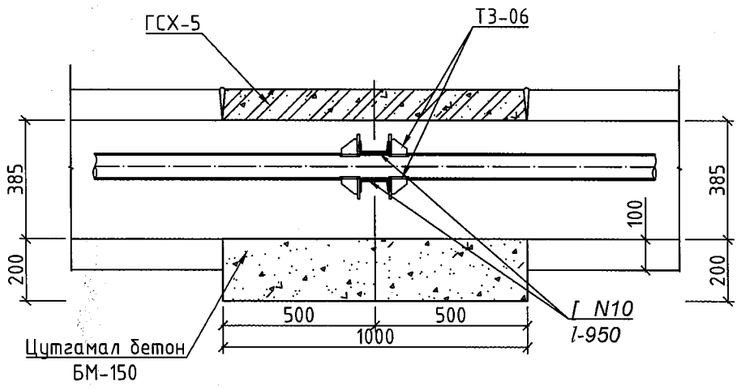

Компенсаторын таталтын хэмжээ		
Зөөлөвчийн дугаар	2	3
Халаалтын өгөх шугам (мм)	105.61/2	41.18/2
Халаалтын буцах шугам (мм)	88.11/2	34.36/2
Д1 ; Д2 - Ф, (мм)	89 * 3.5	76 * 3.5
L, м	70	27.3

ҮБ ХОТ. Х.Ү.Д 11-Р ХОРОО
МАРШАЛ ТАУН ХОТХОН
105 БАЙР.3 ТООТ
ҮТАС : 77015649
tsnt_project@yahoo.com
"ЦНТ" ХХК

Говь-Сүмбэр аймаг. Сүмбэр сум. 2-р баг.

6-Р ЦЭЦЭРЛЭГ 120 СУУДАЛТАЙ ӨРГӨТГӨЛИЙН БАРИЛГА

Суваг дахь үл хөдлөх тулгуур (YXT)-н байгуулалт, огтлол 1-1, 2-2, компенсаторын ниш К-2,3.

Инженер		Э.Давгадорж	ЕГ шифр: ЦА-38/2022	Масштаб: М1:20	Үе шат А.З
Гүйцэтгэсэн		Э.Давгадорж			Огноо 2022.10
Шалгасан		Ц.Нарантуяа	ТГ шифр: ЦНТ-15/22	Зургийн дугаар ГДГ-5	Хуудас 11

А3

Босоо 1 : 100
Хэвтээ 1 : 500

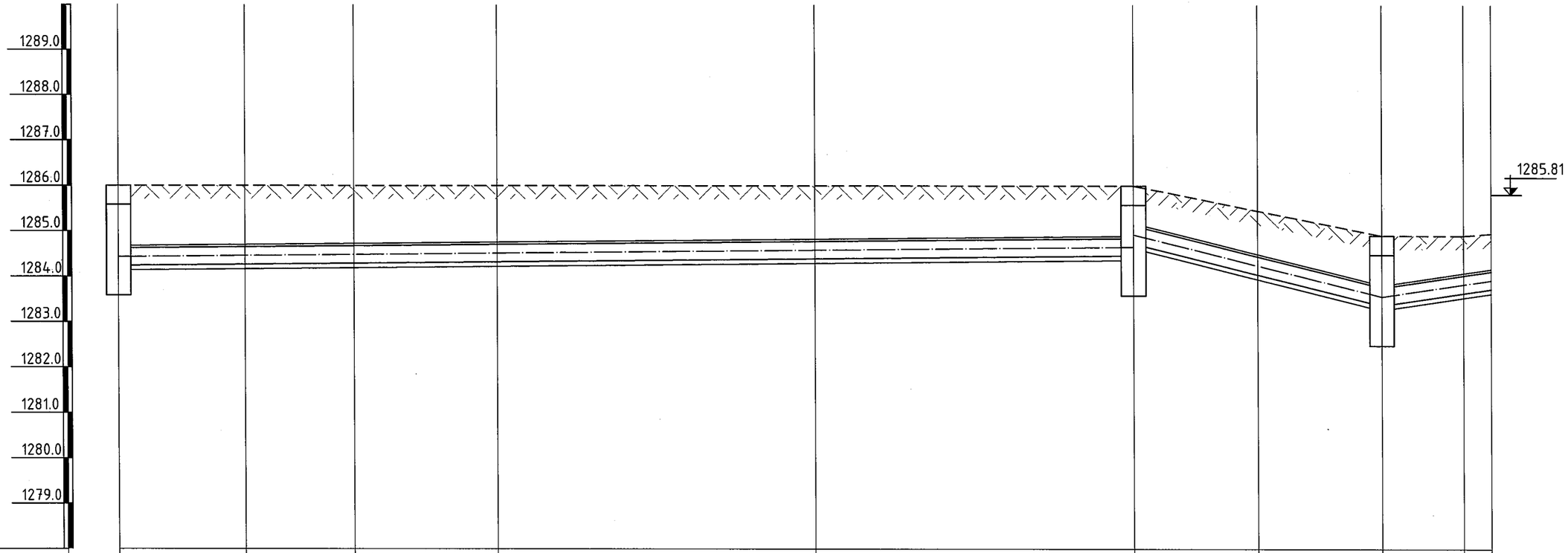

Газрын хөрсний теслийн тэмдэгт																		1284.9	1284.9	1284.9	1284.95
Газрын хөрсний жинхэнэ тэмдэгт	1286.0		1286.0		1286.0		1286.0		1286.0		1286.0		1286.0		1284.52	1284.52	1284.57		1284.57
Сувгийн хучилт суух тэмдэгт	1284.6164		1284.6444		1284.6684		1284.7		1284.77		1284.84		1285.113		1284.305	1283.748	1283.748	1284.018		1284.108
Сувгийн ёроолын тэмдэгт	1284.2314	14	1284.2594	12	1284.2834	15.8	1284.315	35	1284.385	35	1284.455		1284.728	13.65	1284.0455	13.65	1283.363	1283.363	9	1283.633	3	1283.723
Налуу , % / Урт , м		0.002								111.8				27.3		0.05		0.03		12		
Шугамын хөндлөн огтлолын №							2 - 2 800 * 385							3 - 3 800 * 385				3 - 3 800 * 385				
Сувгийн дотор хэмжээ , мм																						
Сувгийн дэлгэмэл байгуулалт	ДХ-2	2	ЭӨ-1		ЭӨ-2		2				2		ДХ-3	3		ДХ-4		3		ЭӨ-4		

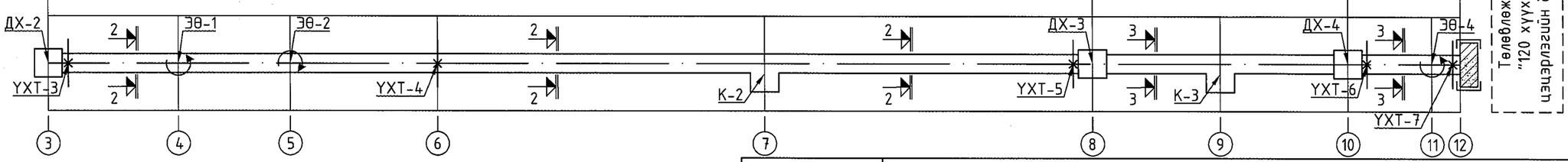

УБ ХОТ. Х.Ү.Д 11-Р ХОРОО
МАРШАЛ ТАУН ХОТХОН
105 БАЙР.3 ТООТ
УТАС : 77015649
tsnt_project@yahoo.com

"ЦНТ" ХХК

Говь-Сүмбэр аймаг. Сүмбэр сум. 2-р баг.

6-Р ЦЭЦЭРЛЭГ 120 СУУДАЛТАЙ ӨРГӨТГӨЛИЙН БАРИЛГА

Сувгийн дагуугийн зүсэлт (онцлог цэг 3-12).

Инженер		Э.Давгадорж	ЕГ шифр: ЦА-38/2022	Масштаб: Мб1:100, Мх1:500	Үе шат А.3
Гүйцэтгэсэн		Э.Давгадорж			Огноо 2022.10
Шалгасан		Ц.Нарантуяа	ТГ шифр: ЦНТ-15/22	Зургийн дугаар ГДГ-6	Хуудас 11

А3

БАЙГУУЛАЛТ М1:25

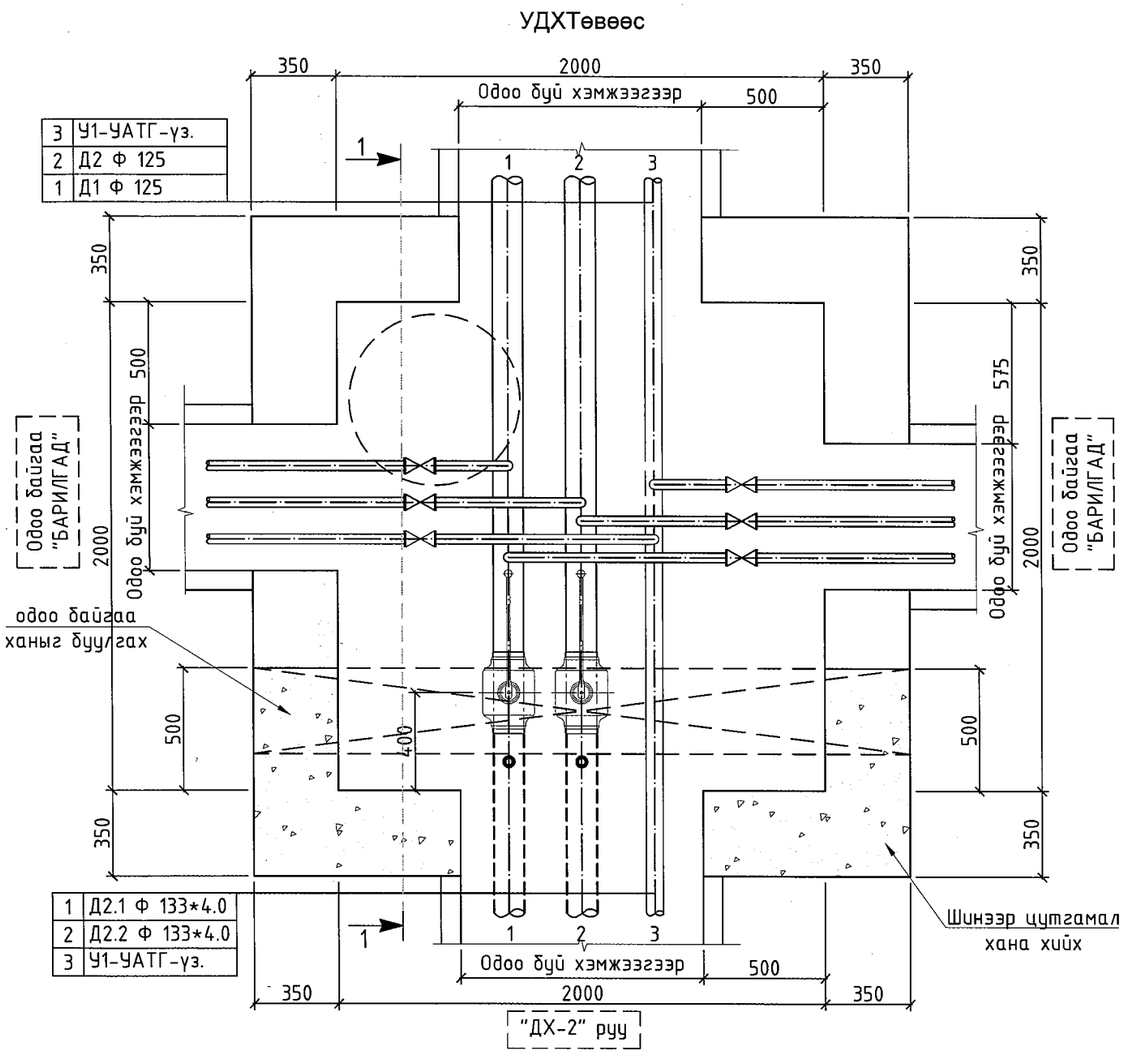

ОГТЛОЛ 1 - 1 М1:25

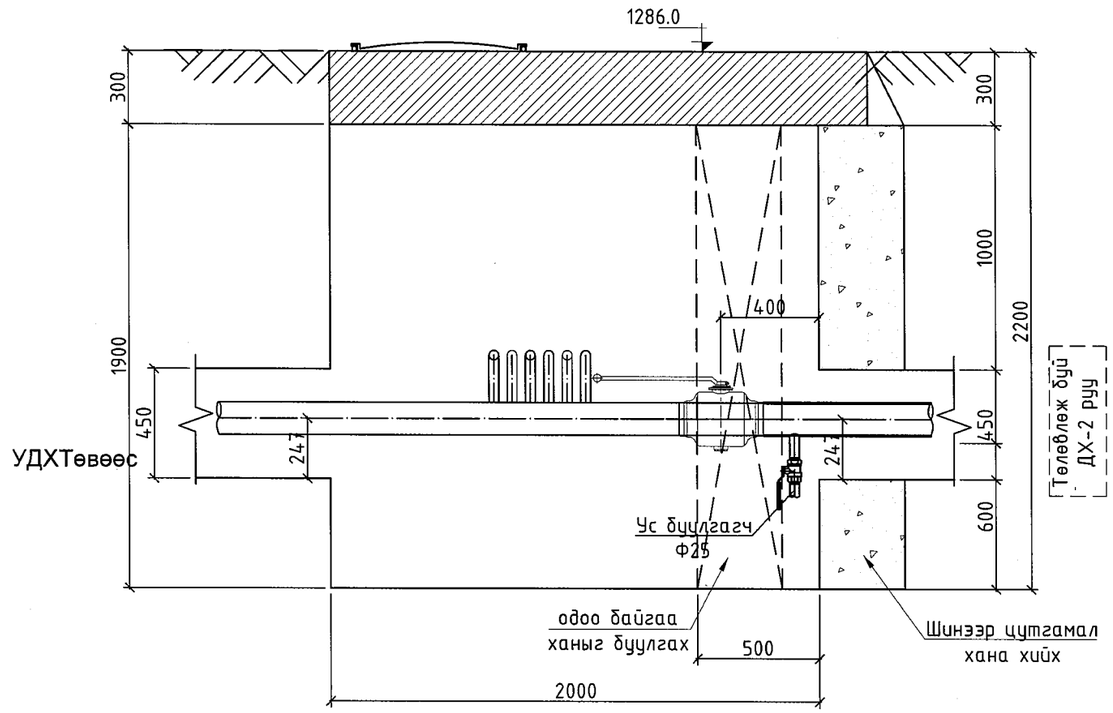

Материалын түүвэр					
Д/д	Тэмдэглэгээ	Нэрс	Тоо	Жин кг	Тайлбар
1	2	3	4	5	6
Дулааны худаг ДХ-1 /одоо байгаа/					
1	BROEN 61.102125	Гагнаж холбох , бөмбөлгөн ган клапангууд : Ру =25.0 Мпа , Ф125	2	14.3	шир
2	T≥300 °C; Ру≥2.5 мПа	Ган юүлэх хаалт /шир/ Ф40	2		125мм-н яндан юүлэгч
3	BASALTWOOD	Хаалт, арматурын дулаалга: Термо базальт-СТУ δ=0.05м, λ=0.0675 Вт/м °С	3		у/м
4	Серия Г-991-1 вып 1	Дулааны худаг өргөтгөх /шинээр хана хийх/ 3700*2000*350	2.6		$м^3$
		хучилт 2000*2000	1		шир

Буулгах ажлын түүвэр (Онцлог цэг 1)					
1		Худгийн хучилт хуртэлх газрыг ухах: Гүн 0.3м; өргөн 2.5х3.0м	2.25		$м^3$
2		Худгийн таг авах (2000х1500х150h)	1		шир
		Худгийн тоосгон хана буулгах (2700х2000х350h)	1		шир
3		Зөөх, дайрч гарах зам, бут сөөг эвдэх зэрэг тэдгээрийг сэргээх			шинээр

3-07
2022-12-10

ЧБ ХОТ. Х.У.Д 11-Р ХОРОО МАРШАЛ ТАЧН ХОТХОН 105 БАЙР.3 ТООТ УТАС : 77015649 tsnt_project@yahoo.com

"ЦНТ" ХХК

Говь-Сумбэр аймаг. Сумбэр сум. 2-р баг.
6-Р ЦЭЦЭРЛЭГ 120 СУУДАЛТАЙ ӨРГӨТГӨЛИЙН БАРИЛГА

Дулааны худаг (ДХ-1)-н байгуулалт, огтлол 1-1. /одоо байгаа/

Инженер		Э.Давгадорж	ЕГ шифр: ЦА-38/2022	Масштаб: М1: 25	Ye шат А.3
Гүйцэтгэсэн		Э.Давгадорж	ТГ шифр: ЦНТ-15/22	Зургийн дугаар ГДГ-7	Огноо 2022.10
Шалгасан		Ц.Нарантуяа			Хуудас 11

А3

БАЙГУУЛАЛТ М1:20

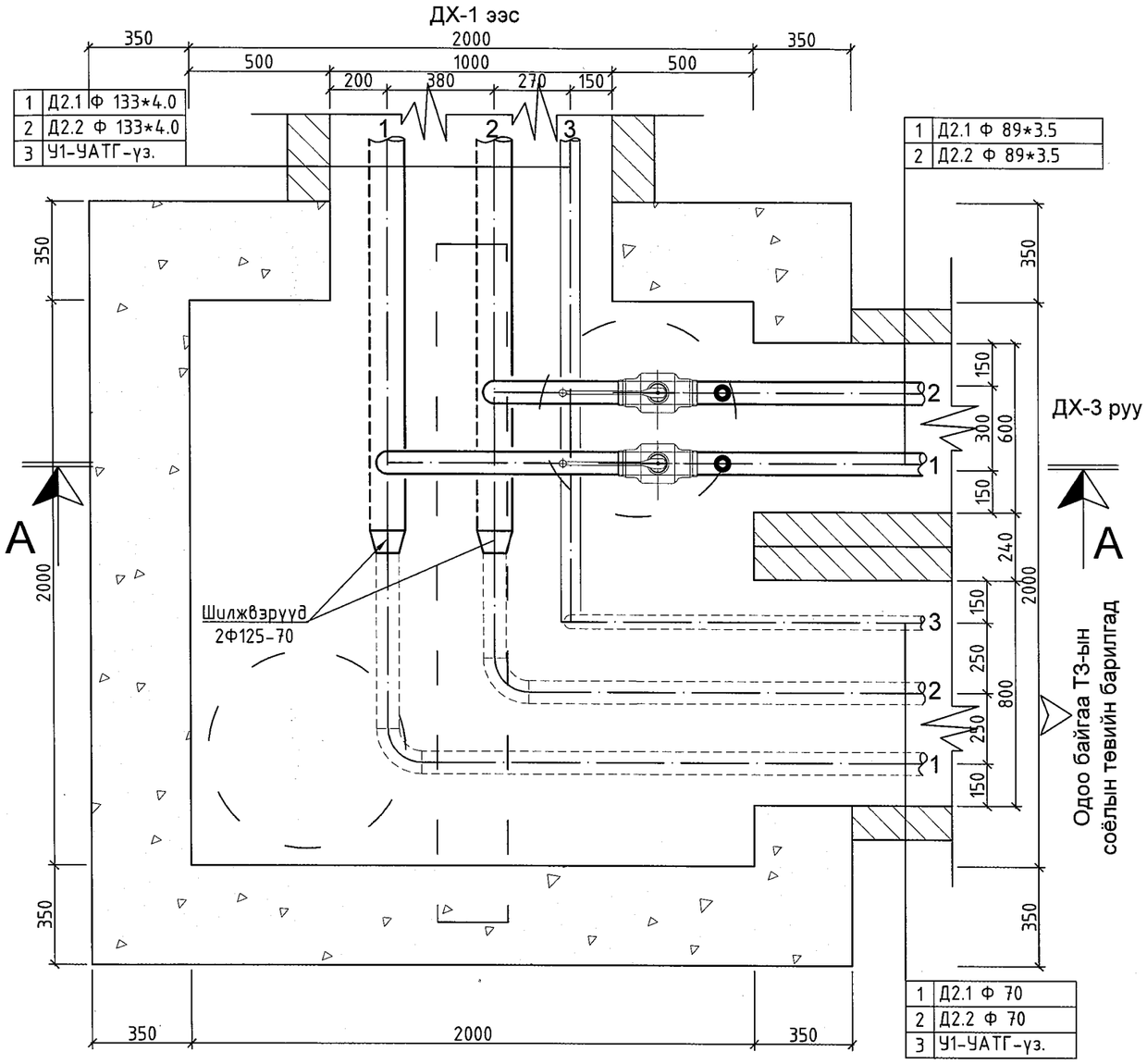

ОГТЛОЛ 1 - 1 М1:20

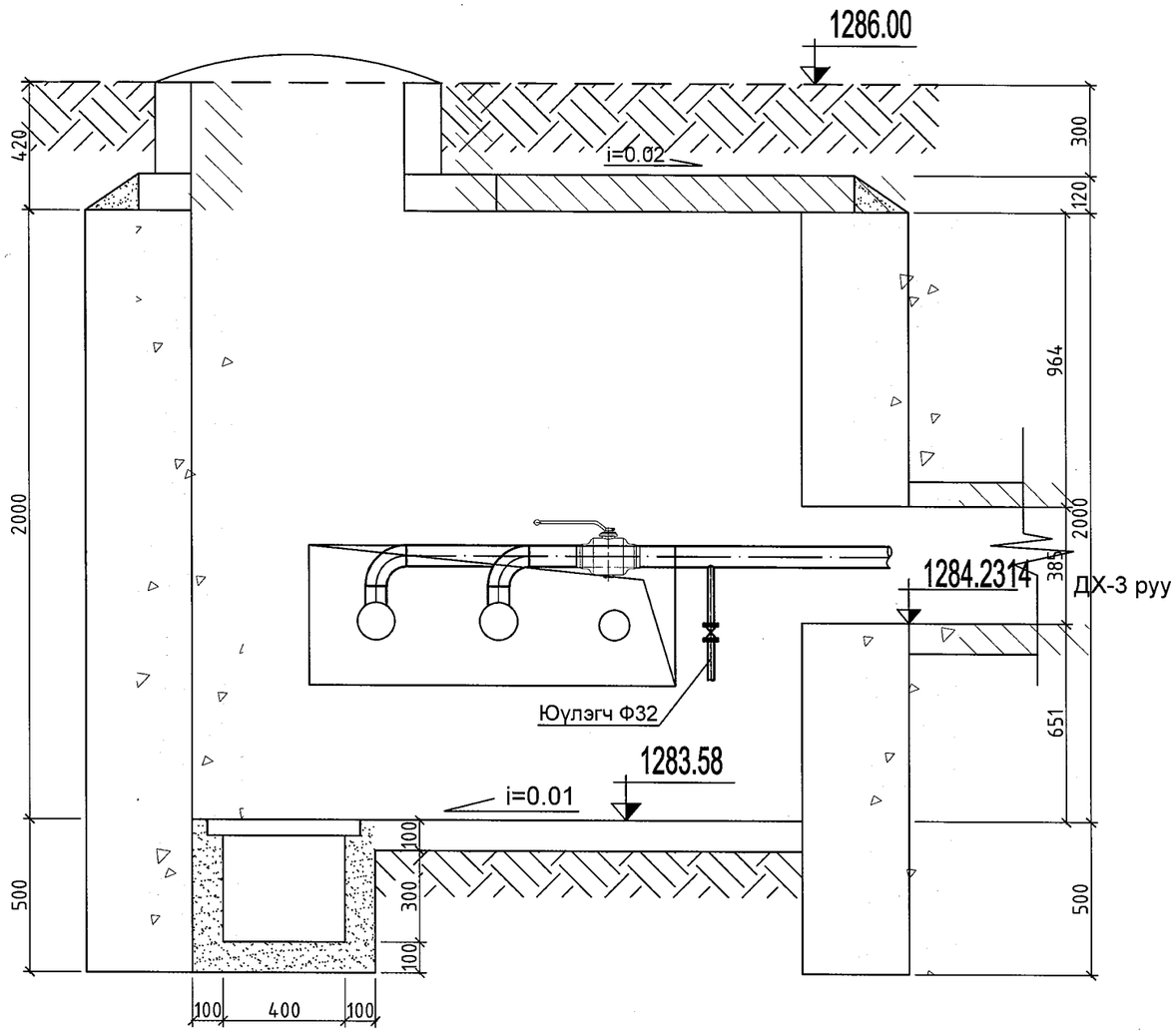

Материалын түүвэр					
Д/д	Тэмдэглэгээ	Нэрс	Тоо	Жин кг	Тайлбар
1	2	3	4	5	6
		Дулааны худаг ДХ - 2 /шинээр хийх/			
1	BROEN 64.102080	Гагнаж холбох , бөмбөлгөн ган клапангууд : Ру =25.0 Мпа , /шир/ Ф80	2	6.5	
2	ГОСТ 17375 - 83	Зүйдэлгүй , маттмал ган отвод Ру =3.92 Мпа 90° - 89 * 3.5	2	1.6	шир
3	ГОСТ 17378 - 83	Ган хоолойн шилжвэр Ф125-70	2		шир
4	Т≥200 °С; Ру≥1.6 мПа	Ус буулгагч /шир/ Ф32	2		80мм-н шугамд юулэгч
5	BASALTWOOD	Хаалт, арматурын дулаалга: Термо базальт-СТУ δ=0.05м, λ=0.0675 Вт/м °С	2		у/м
6	Серия Г-991-1 вып 1	Дулааны цутгамал худаг /шинээр хийх/ ТК - 2, 2000 * 2000 * 2000	1		ком

ЧБ ХОТ. Х.У.Д 11-Р ХОРОО
МАРШАЛ ТАУН ХОТХОН
105 БАЙР.3 ТООТ
УТАС : 77015649
tsnt_project@yahoo.com

"ЦНТ" ХХК

Говь-Сумбэр аймаг. Сумбэр сум. 2-р баг.

6-Р ЦЭЦЭРЛЭГ 120 СУУДАЛТАЙ ӨРГӨТГӨЛИЙН БАРИЛГА

Дулааны худаг (ДХ-2)-н байгуулалт, огтлол 1-1. /шинээр хийх/

Инженер	Э.Давгадорж	ЕГ шифр: ЦА-38/2022	Масштаб: М1: 20	Уе шат А.3	
Гүйцэтгэсэн	Э.Давгадорж			Огноо 2022.10	
Шалгасан	Ц.Нарантуяа	ТГ шифр: ЦНТ-15/22	Зургийн дугаар ГДГ-8	Хуудас 11	

А3

БАЙГУУЛАЛТ М1:25

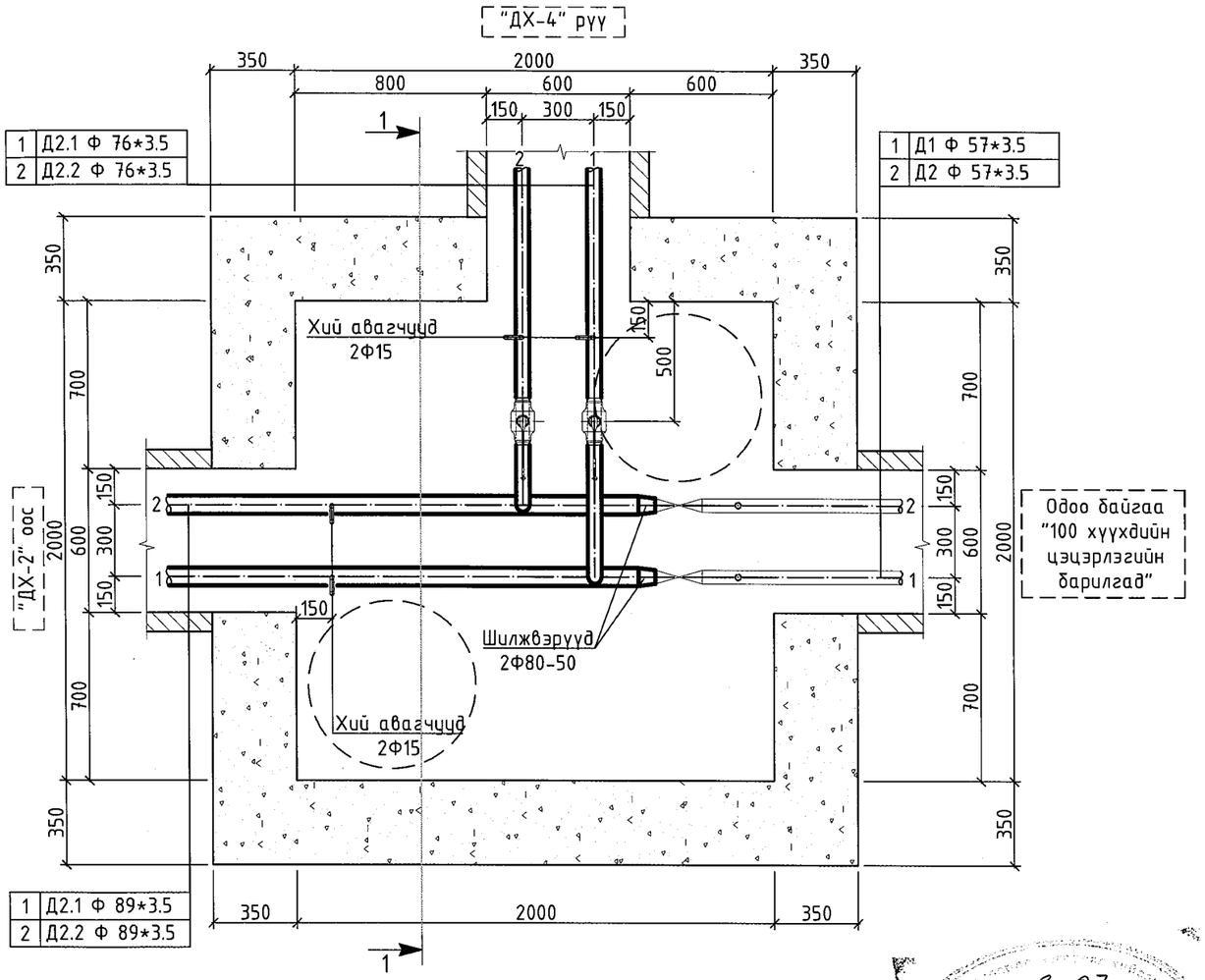

ОГТЛОЛ 1 - 1 М1:25

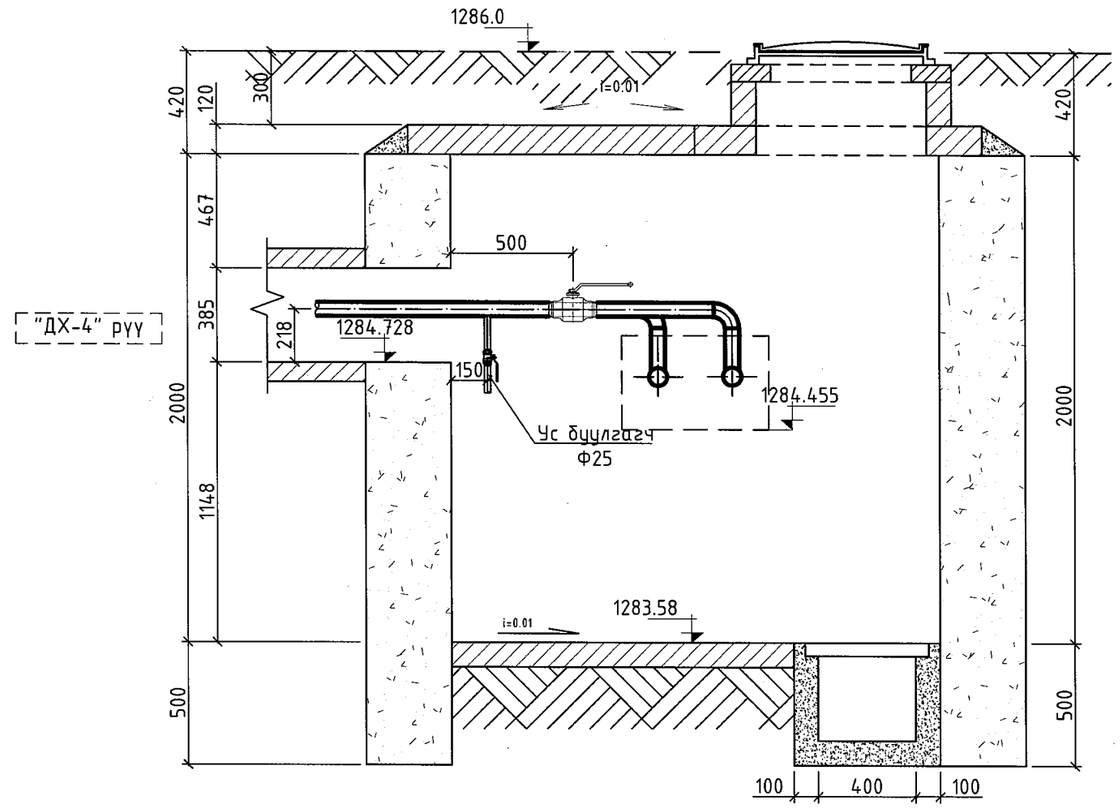

Материалын түүвэр					
Д/д	Тэмдэглэгээ	Нэрс	Тоо	Жин кг	Тайлбар
1	2	3	4	5	6
Дулааны худаг ДХ - 3 /одоо байгаа/					
1	BROEN 64.102065	Гагнаж холбох , бөмбөлгөн ган клапангууд : Ру =25.0 Мпа , Ф70	2	5.0	шир
2	ГОСТ 17375 - 83	Зүйдэлгүй , маттмал ган отвод Ру =3.92 Мпа 90° - 76 * 3.5	2	1.1	шир
3	ГОСТ 17378 - 83	Ган хоолойн шилжвэр Ф80-50	2		шир

Үргэлжлэл:					
4	T≥200 °C; Ру≥1.6 мПа	Хий авагч /шир/ Ф15	4		70-80мм-н янданд агаар гаргагч
5	BASALTWOOD	Хаалт, арматурын дулаалга: Термо базальт-СТУ δ=0.05м, λ=0.0675 Вт/м °С	2		у/м

3-07
2022-12-10

УБ ХОТ. Х.У.Д 11-Р ХОРОО МАРШАЛ ТАУН ХОТХОН 105 БАЙР.3 ТООТ УТАС : 77015649 tsnt_project@yahoo.com	Говь-Сүмбэр аймаг. Сүмбэр сум. 2-р баг. 6-Р ЦЭЦЭРЛЭГ 120 СУУДАЛТАЙ ӨРГӨТГӨЛИЙН БАРИЛГА				
	Дулааны худаг (ДХ-3)-н байгуулалт, огтлол 1-1. /одоо байгаа/				Ye шат А.3
	Инженер	Э.Давгадорж	ЕГ шифр: ЦА-38/2022	Масштаб: М1: 25	Огноо 2022.10
	Гүйцэтгэсэн	Э.Давгадорж	ТГ шифр: ЦНТ-15/22	Зургийн дугаар ГДГ-9	Хуудас 11
"ЦНТ" ХХК	Шалгасан	Ц.Нарантуяа			

А3

БАЙГУУЛАЛТ М1:25

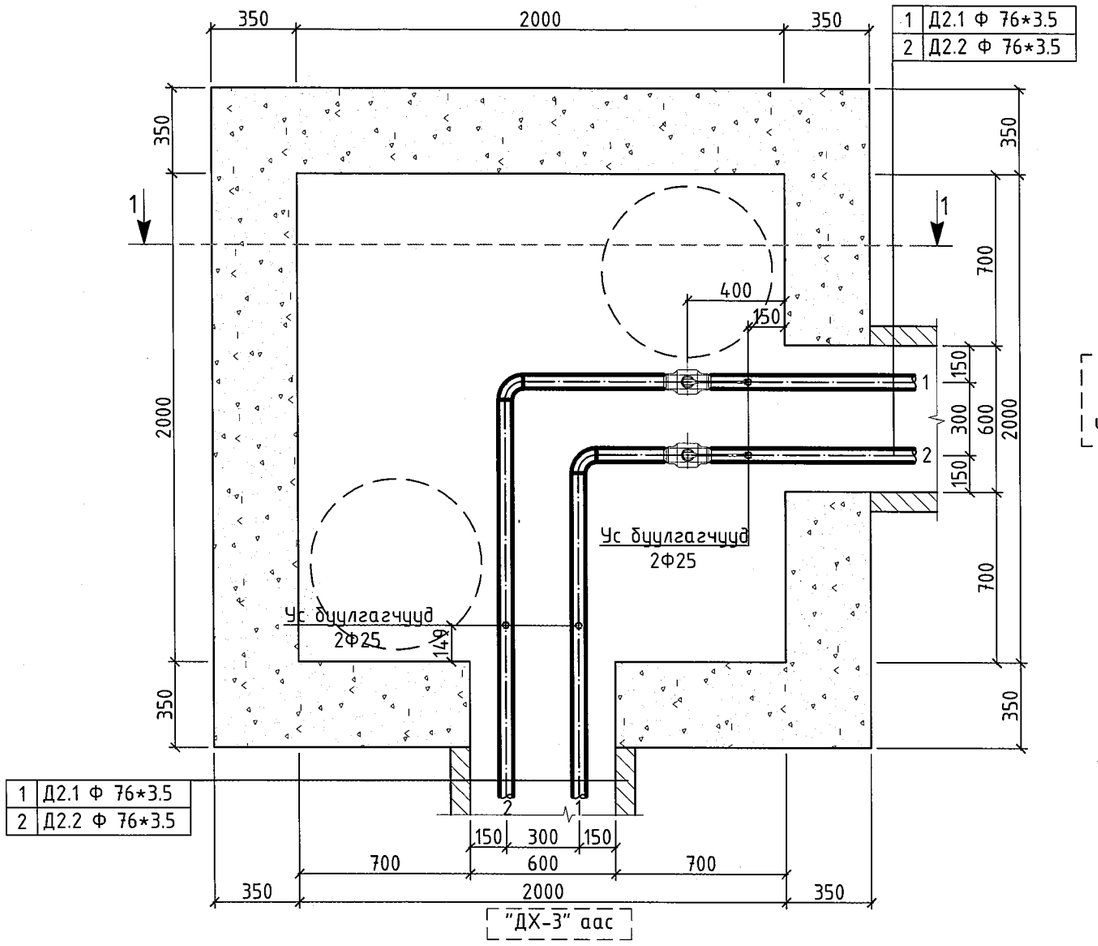

Төлөвлөж буй
"120 хүүхдийн
цэцэрлэгийн барилга"

ОГТЛОЛ 1 - 1 М1:25

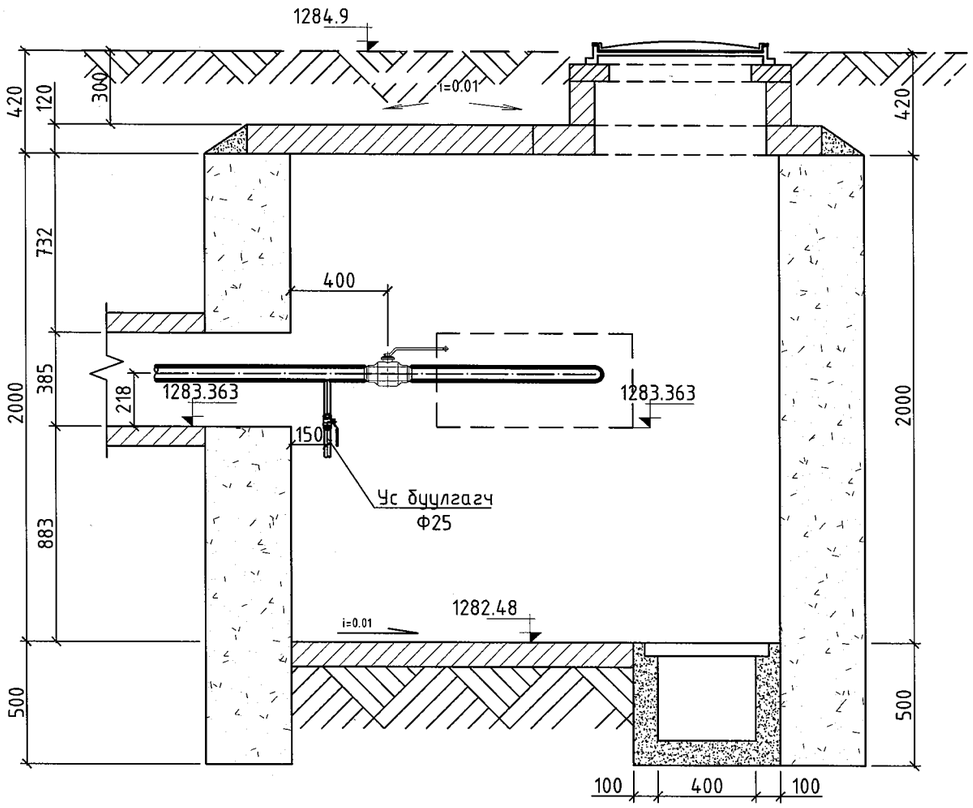

Материалын түүвэр					
Д/д	Тэмдэглэгээ	Нэрс	Тоо	Жин кг	Тайлбар
1	2	3	4	5	6
Дулааны худаг ДХ - 4 /шинээр хийх/					
1	BROEN 64.102065	Гагнаж холбох , бөмбөлгөн ган клапангууд : Ру =25.0 Мпа , Ф70	2	5.0	шир
2	ГОСТ 17375 - 83	Зүйдэлгүй , маттмал ган отвод Ру =3.92 Мпа 90° - 76 * 3.5	2	1.1	шир
3	T≥200 °C; Ру≥1.6 мПа	Ган юулэх хаалт /шир/ Ф25	4		70мм-н янданд юулэгч
4	BASALTWOOD	Хаалт, арматурын дулаалга: Термо базальт-СТУ δ=0.05м, λ=0.0675 Вт/м °С	2		у/м
5	Серия Г-991-1 вып 1	Дулааны цутгамал худаг /шинээр хийх/ ТК - 2, 2000 * 2000 * 2000	1		ком

УБ ХОТ. Х.Ч.Д 11-Р ХОРОО
МАРШАЛ ТАЧИН ХОТХОН
105 БАЙР.3 ТООТ
УТАС : 77015649
tsnt_project@yahoo.com

"ЦНТ" ХХК

Говь-Сүмбэр аймаг. Сүмбэр сум. 2-р баг.

6-Р ЦЭЦЭРЛЭГ 120 СУУДАЛТАЙ ӨРГӨТГӨЛИЙН БАРИЛГА

Дулааны худаг (ДХ-4)-н байгуулалт, огтлол 1-1. /шинээр хийх/

Инженер		Э.Давгадорж	ЕГ шифр: ЦА-38/2022	Масштаб: М1: 25	Уе шат А.3
Гүйцэтгэсэн		Э.Давгадорж			Огноо 2022.10
Шалгасан		Ц.Нарантуяа	ТГ шифр: ЦНТ-15/22	Зургийн дугаар ГДГ-10	Хуудас 11

АЗ

Материалын түүвэр

Д/д	Тэмдэглэгээ	Нэрс	Тоо	Жин кг	Тайлбар
1	2	3	4	5	6
		Шинээр хийх шугамын дулаан хангамж (Онцлог цэг 8-Дулааны узель)			
1	ГОСТ 10704 - 91	Ус хий дамжуулах ган яндан			
	T≥200 °C; Py≥1.6 мПа	Ф76х3.5 мм	130	7.05	у/м
2		Яндангийн дулаалга			
		а/ Зэврэлтээс хамгаалах түрхлэг 2 удаа			
		б/ Дулаалга δ=0.05м, λ=0.05 Вт/м °С			
		в/ Хамгаалах бүрхүүл			
		Ф76х3.5 мм	130		у/м
3	ГОСТ 17375 - 83	Зүйдэлгүй , маттмал ган отвод Py =3.92 Мпа 90° - 76 * 3.5	18	1.1	шир
4	Серия 01-015-1	Хоолойн үл хөдлөх тулгуур Ф76х3.5 Т3.05	6	0.46	шир
5		Ган яндан хоолойгоор хийсэн П - хэлбэрийн компенсатор : Ф76х3.5	2	-	шир
6	Серия Г - 991 - 1 , Вып 2	Дулааны үл нэвтрэх суваг (цутгамал суваг): ТИП-1м 800 * 385 (h)	35		у/м
7	01- 1 - 8. дэвтэр 1	Сувгийн хавтан: ГСХ-7 хавтан (1050х500х80h)	70 √	-	шир
8	Серия Г - 991 - 1 , Вып 2	Дулааны үл нэвтрэх суваг компенсаторын ниш :			
		НК-1м-у ком	1		шир
9	Серия Г - 991 - 1 , Вып 1	Дулааны суваг дахь үл хөдлөх тулгуурууд : 800 * 385 (h)	3		шир
10	Серия В . 493 - 1 , вып 1	Яндан хоолойн гулсах тулгуурууд :			
		ГТ 17 . 10 - 76	40	1.1	шир
11	Серия Г - 991 - 1 , Вып 2	Яндан хоолойн гулсах тулгууруудын бетон дэрнүүд :			
		ОП - 1 (200х200х90)	40		шир
12		Системийн угаалга шахалт, туршилт хийх			
		Буулгах ажлын түүвэр (Онцлог цэг 1-8)			
1	Гулсах тулгуурын хамт	Ган яндан, дулаалгын хамт			
		Ф76х3.5 мм	70	7.05	у/м
		Ф57х3.5 мм	100	4.88	у/м
2		Сувгийн таг хүртэлх газрыг ухах: Гүн 1м; өргөн 1.5м	130		м3
3	Серия Г-991-1, Вып 1	Сувгийн угсармал төмөр бетон таг авах (1300х500х100h)	70		шир
		Сувгийн угсармал төмөр бетон таг авах (850х500х50h)	110		шир
4		Бетон талбай, зам сэргээн засах $м^2$			шинээр
5		Зөөх, дайрч гарах зам, бут сөөг эвдэх зэрэг тэдгээрийг сэргээх			шинээр

Материалын түүвэр

Д/д	Тэмдэглэгээ	Нэрс	Тоо	Жин кг	Тайлбар
1	2	3	4	5	6
		Өргөтгөж буй шугамын дулаан хангамж (Онцлог цэг 1-8)			
1	ГОСТ 10704 - 91	Ус хий дамжуулах ган яндан			
	T≥200 °C; Py≥1.6 мПа	Ф133х4.0 мм	80	12.73	у/м
	T≥200 °C; Py≥1.6 мПа	Ф89х3.5 мм	245	6.36	у/м
2		Яндангийн дулаалга			
		а/ Зэврэлтээс хамгаалах түрхлэг 2 удаа			
		б/ Дулаалга δ=0.05м, λ=0.029 Вт/м °С, ρ=40 кг/$м^3$			
		Ф133х4.0 мм	80		у/м
		Ф76х3.5 мм	245		у/м
3	ГОСТ 17375 - 83	Зүйдэлгүй , маттмал ган отвод Py =3.92 Мпа 90° - 133 * 4.0	8	4.7	шир
		90° - 89 * 3.5	12	1.6	шир
4	Серия 01-015-1	Хоолойн үл хөдлөх тулгуур Ф133х4.0 Т4 .02	4	4.4	шир
		Ф89х3.5 Т3 .06	6	0.49	шир
5		Ган яндан хоолойгоор хийсэн П - хэлбэрийн компенсатор : Ф133х4.0	2	-	шир
		Ф89х3.5	2	-	шир
6		Дулааны үл нэвтрэх (цутгамал суваг) ТИП-1ᵃм 600 * 450 (h)	60		у/м
7	01- 1 - 8. дэвтэр 1	Сувгийн хавтан: ГСХ-9 хавтан (1300х500х100h)	17	-	шир
		ГСХ-5 хавтан (500х850х50h)	150		шир
8	Серия Г - 991 - 1 , Вып 2	Дулааны үл нэвтрэх суваг компенсаторын ниш : НК-8м-у ком	1		шир
		НК-1м-у ком	1		шир
9	Серия Г - 991 - 1 , Вып 1	Дулааны суваг дахь үл хөдлөх тулгуурууд : 1000 * 460 (h)	2		шир
		800 * 385 (h)	3		шир
10	Серия В . 493 - 1 , вып 1	Яндан хоолойн гулсах тулгуурууд :			
		ГТ 17 . 10 - 159	16	1.33	шир
		ГТ 17 . 10 - 108	64	1.19	шир
11	Серия Г - 991 - 1 , Вып 2	Яндан хоолойн гулсах тулгуурууудын бетон дэрнүүд : ОП - 2 (200х200х90)	80		шир

ҮБ ХОТ, Х.Ү.Д 11-Р ХОРОО
МАРШАЛ ТАУН ХОТХОН
105 БАЙР.Э ТООТ
ҮТАС : 77015649
tsnt_project@yahoo.com

"ЦНТ" ХХК

Говь-Сүмбэр аймаг. Сүмбэр сум. 2-р баг.

6-Р ЦЭЦЭРЛЭГ 120 СУУДАЛТАЙ ӨРГӨТГӨЛИЙН БАРИЛГА

Материалын түүвэр.

Инженер	Э.Давгадорж	ЕГ шифр: ЦА-38/2022	Масштаб: М-гүй	Үе шат А.З	Огноо 2022.10
Гүйцэтгэсэн	Э.Давгадорж				
Шалгасан	Ц.Нарантуяа	ТГ шифр: ЦНТ-15/22	Зургийн дугаар ГДГ-11	Хуудас 11	

А3