ЗУРАГ ТӨСЛИЙН "ЦНТ" ХХК
УБ ХОТ. Х.У.Д 11-Р ХОРОО
МАРШАЛ ТАУН ХОТХОН
105 БАЙР.3 ТООТ
УТАС : 77015649
tsnt_project@yahoo.com

Говь-Сүмбэр аймаг. Сүмбэр сум. 2-р баг.

# 6-Р ЦЭЦЭРЛЭГ 120 СУУДАЛТАЙ ӨРГӨТГӨЛИЙН БАРИЛГА

/ ажлын зураг/

ЦЭВЭР БОХИР УСНЫ СИСТЕМ -ЦБУ

Захирал ...../ Ч.Батбилэг /

МОНГОЛ УЛС
17-1240
АТХ7143
Архитектурын
ЗӨВЛӨХ
ИНЖЕНЕР
ЗТ-УХАТ
2022-2027

УЛААНБААТАР ХОТ. 2022 ОН.

# ЦЭВЭР, БОХИР УСНЫ ШУГАМЫН ОРОЛТ, ГАРГАЛГААНЫ ТОЙМ

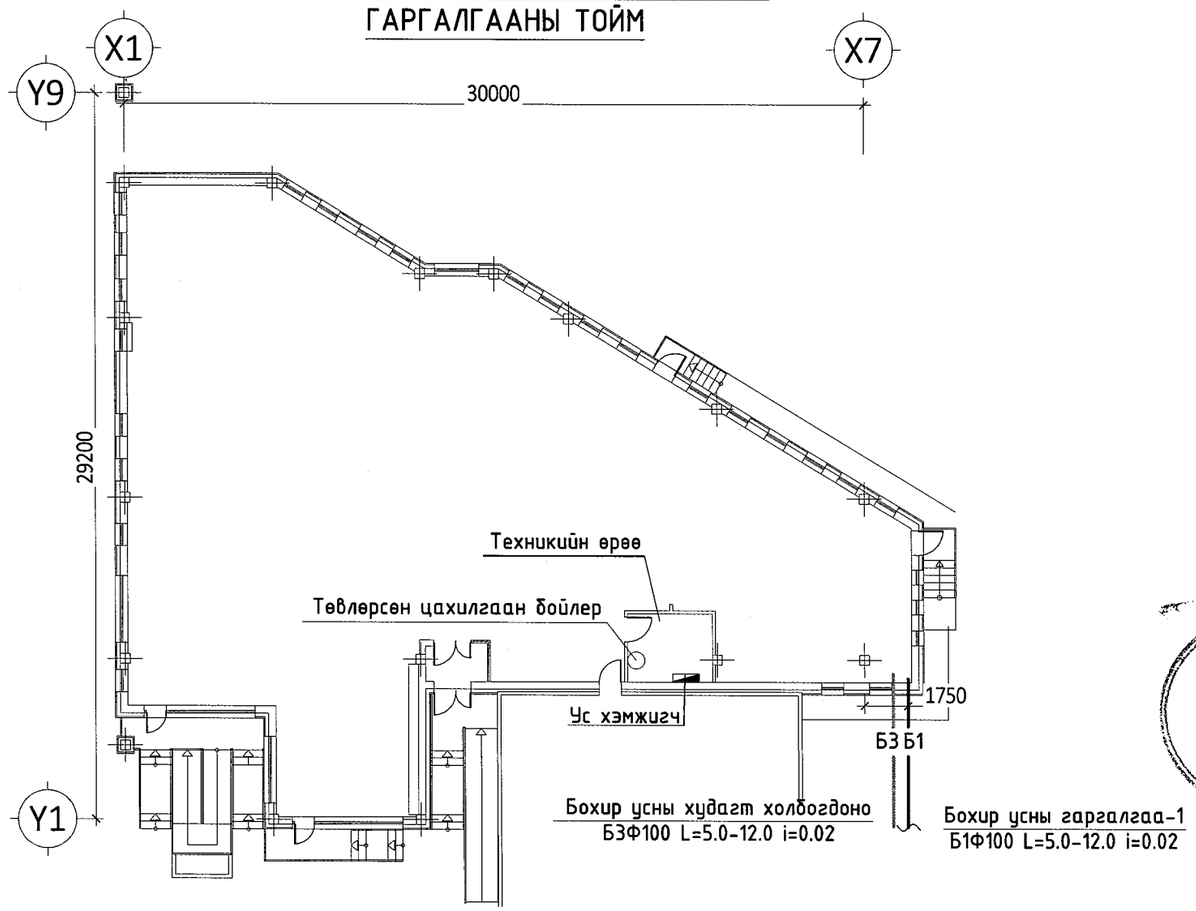


## ЗУРГИЙН ЖАГСААЛТ

| Хуудасны марк | ЗУРГИЙН ЖАГСААЛТ |
|---|---|
| ЦБУ-1 | Нүүр хуудас |
| ЦБУ-2 | Тооцооны үзүүлэлт, тайлбар, таних тэмдэг |
| ЦБУ-3 | Цэвэр усны системийн материалын түүвэр |
| ЦБУ-4 | Бохир ус зайлуулах системийн материалын түүвэр |
| ЦБУ-5 | 1-р давхрын цэвэр усны системийн байгуулалт |
| ЦБУ-6 | 1-р давхрын бохир усны системийн байгуулалт |
| ЦБУ-7 | 2-р давхрын цэвэр усны системийн байгуулалт |
| ЦБУ-8 | 2-р давхрын бохир усны системийн байгуулалт |
| ЦБУ-9 | Дээврийн давхрын бохир усны системийн байгуулалт |
| ЦБУ-10 | Цэвэр усны системийн тойм |
| ЦБУ-11 | Ердийн гал унтраах усны системийн тойм |
| ЦБУ-12 | Бохир усны системийн тойм |

Зураг төсөлд магадлал хийсэн
ЭКСПЕРТ № 6-13
Гарын үсэг
2022 12 09
Засвартай эсэх
БАРИЛГЫН ХӨГЖЛИЙН ТӨВ

| | | |
|---|---|---|
| Ye шат: | АЖЛЫН ЗУРАГ | |
| "ЦНТ" ХХК | УБ ХОТ. 11-Р ХОРОО. МАРШАЛ ТАУН ХОТХОН. 105 БАЙР. 3 ТООТ . УТАС : 77015649 tsnt_project@yahoo.com | |
| Инженер | | Ц.Энх-Од |
| Гүйцэтгэсэн | | Ц.Энх-Од |
| Шалгасан | | Ц.Дуламсүрэн |
| Говь-Сүмбэр аймаг, Сүмбэр сум, 2-р баг | | |
| 6-Р ЦЭЦЭРЛЭГ, 120 СУУДАЛТАЙ ӨРГӨТГӨЛИЙН БАРИЛГА | | |
| Нүүр хуудас | | |
| Масштаб: М-гүй | Зургийн дугаар: ЦБУ-1 | Хуудас: 12 |
| Е.Г.Шифр: ЦА-38/2022 | Т.Г.Шифр: ЦНТ-15/22 | Огноо: 2022.08 |

А3

# ЦЭВЭР УСНЫ БОЛОН БОХИР УС ЗАЙЛУУЛАХ СИСТЕМИЙН ТООЦООНЫ ҮНДСЭН ҮЗҮҮЛЭЛТ

| Системийн нэр | Шаардагдах даралт /м/ | Тооцооны үзүүлэлт | | | | цахилгаан хөдөлгүүрийн хүчин чадал /кВт/ | Тайлбар |
|---|---|---|---|---|---|---|---|
| | | $м^3$/хон | $м^3$/цаг | л/сек | Галын ус л/сек | | |
| Ерөнхий зардал | Нг=24.0м Н=14.0м | 12.92 | 3.75 | 1.87 | 2.5 | | |
| Хүйтэн ус | | 8.58 | 2.12 | 1.13 | | | |
| Халуун ус | | 4.34 | 1.80 | 0.99 | | | |
| Бохир ус | | 12.92 | 3.75 | 3.47 | | | |
| Дулааны ачаалал Q=92100ккал/цаг | | | | | | | |

## Тайлбар

Ерөнхий хэсэг:

Говь-Сүмбэр аймаг, Сүмбэр сум, 2-р баг " 6-р ЦЭЦЭРЛЭГ, 120 СУУДАЛТАЙ ӨРГӨТГӨЛИЙН БАРИЛГА" -н зураг төслийн цэвэр, бохир усны системийн ажлын зургийг барилга архитектур, зураг төсөл боловсруулах даалгаварыг үндэслэн барилгын зураг төслийг боловсруулав.

Зураг төслийг боловсруулахдаа дараах норм ба дүрмүүдийн мөрдлөг болгон хийлээ.

1. Барилга доторхи ус хангамж, ариутгах татуурга БНбД 40-05-16
2. Барилга, байгууламжийн гал унтраах автомат төхөөрөмж, дохиоллын хэрэгсэл БНбД 21-04-05
3. Барилга, байгууламж галын аюулгүй байдал БНбД 21-01-02
4. Олон нийт ирэхийн барилга БНбД 31-03-03
5. Барилга доторхи ус хангамж, бохир ус зайлуулалт да хий хангамжийн томъёолсон тэмдэглэгээ MNS 3332:2012
6. Барилга доторхи ус хангамж, ариутгах татуургын системийн ажлын зураг MNS 3239:2014

Ус хангамж:

120 хүүхдийн цэцэрлэгийн барилгын тооцоог БНбД40-05-16-н хавсралт 3-9-н дагуу тооцоог хийв. Хүйтэн усан хангамжийн систем нь төвийн шугамнаас хангагдана. Халуун усан хангамжийн системийг төвлөрсөн цахилгаан бойлерээр хангахаар төлөвлөв. Халуун, хүйтэн усны хэвтээ болон босоо шугам сүлжээнд цайрдсан 0.6 Мпа даралт даах ган хоолойг, давхар бүрт явах салбар хэвтээ шугаманд металл хуванцар хоолойг угсрах ба шугам хоолой 0.6 МПа даах, эрүүл ахуй, ундны усны шаардлага хангасан зориулалттай, зэвэрдэггүй хоолой байна. Узелийн өрөөнөөс явах гол түгээх шугамнуудыг таазан доогуур дулаалгатай угсарч, босоо шугамууд нь шахтанд дулаалгатай угсрагдана. Ус бууглах цэг рүү 0.003 налуутайгаар. Шугам хоолойг тосон будгаар 2 дахин будна.
Ариун цэврийн тоног төхөөрөмжийн тоноглол, холигчид усны хэмнэлттэй тоног төхөөрөмж суурилуулах.

Бохир ус:

Бохир усны шугам нь ариун цэврийн өрөөнд хана дагуу угсарч шахтанд босоо шугамнууд угсрагдана. Шугам сүлжээнд холбогдох стандартад нийцсэн хуванцар хоолойг угсрах ба шаардлагатай хэсгүүдэд цэвэрлэгээ, шалгах таг тусгасан. Шалгах тагийг шалнаас дээш 1.0м-т, агааржуулах хоолойг барилгын дээврээс дээш 1,0м-т байхаар төлөвлөв. Босоо шугамд тавигдсан шалгах таганд зорилж хананд шалнаас дээр 800мм-т 300х300 хэмжээтэй онгойх таг хийж өгнө. Мөн цэвэрлэгээний тагт 150х150 хэмжээтэй онгойх таг хийж өгнө. Гол цуглуулах хоолой 1-р давхрын шалан доогуур хөрсөөр угсрагдаж 1 гаргалгаагаар гадагш гарна. 1-р давхарын узелийн өрөөнд ус цуглуулах шүүр тусгав.

Бохир усны шугамыг хөлдөлдөөс хамгаалж барилгын шалны хөндийгөөр болон гадна явж байгаа шугаманд зориулалтын халаагч кабелыг сүвлэж, шугам хоолойн гадуур пенополиуретан дулаалгаар дулаалж өгөх бөгөөд шаардлагатай тохиолдолд гадна агаарын температураас хамаарч тохируулж халаана. Температур тохируулагчийг узелийн өрөөнд байрлуулна.

Галын ус:

Тус барилга нь БНбД 40-05-16-ын хүснэгт 1-3 заалтын дагуу 2.5л/сек зардал бүхий 1 цацраг галын кран үйлчлэхээр төлөвлөв. Шугам сүлжээнд 0.6 МПа даралт даах ГОСТ 3262-91 маркийн цайрдсан ган хоолойг угсарна.

Барилгын дотор усан хангамж, ариутгах татуургын шугамыг угсрахдаа " Дотор сантехникийн систем " БНбД 40-06-16-ийн тухайлсан заалтын дагуу угсарч, шахаж шалгаж, угааж цэвэрлэн эрүүл ахуйн шаардлагад нийцүүлэн хийнэ. Системийн угсралтыг норм дүрмийн дагуу гүйцэтгэх ба ил далд ажлын актыг тухай бүрд хөтлөн фото зургаар бариимтжуулан, БҮА-ын журналыг байнга хөтлөж явах шаардлагатай.

# ТАНИХ ТЭМДЭГ

| Нэр | Тэмдэглэгээ | |
|---|---|---|
| | Байгууллалт | Тойм |
| Хүйтэн усны босоо шугам | БШУ1-1 | БШУ1-1 |
| Халуун усны босоо шугам | БШД3-1 | БШД3-1 |
| Халуун усны эргэлтийн босоо шугам | БШД4-1 | БШД4-1 |
| Бохир усны босоо шугам | БШБ1-1 | БШБ1-1 |
| Ердийн галын усны босоо шугам | БШУ2-1 | БШУ2-1 |
| Хүйтэн усны шугам | У1 | У1 |
| Халуун усны шугам | Д3 | Д3 |
| Халуун усны эргэлтийн шугам | Д4 | Д4 |
| Бохир усны шугам | Б1 | Б1 |
| Ердийн галын усны шугам | У2 | У2 |
| Ванн, сифон, холигч | В | В |
| Душ, трап, холигч | Д | Д |
| Угаагуур, сифон, холигч | У | У |
| Тосгуур, сифон, холигч | Т | Т |
| Суултуур | С | С |
| Угаалгын машин | | У.м |
| Цэвэрлэгээ | | |
| Шалгах таг | | Р |

6-13
2022-12-09

| | | |
|---|---|---|
| Ye шат: | АЖЛЫН ЗУРАГ | |
| "ЦНТ" ХХК | УБ ХОТ. 11-Р ХОРОО. МАРШАЛ ТАУН ХОТХОН. 105 БАЙР. 3 ТООТ . УТАС : 77015649 tsnt_project@yahoo.com | |
| Инженер | | Ц.Энх-Од |
| Гүйцэтгэсэн | | Ц.Энх-Од |
| Шалгасан | | Ц.Дуламсүрэн |

Говь-Сүмбэр аймаг, Сүмбэр сум, 2-р баг

**6-Р ЦЭЦЭРЛЭГ, 120 СУУДАЛТАЙ ӨРГӨТГӨЛИЙН БАРИЛГА**

Цэвэр усны болон бохир ус зайлуулах системийн тооцооны үзүүлэлт,тайлбар, таних тэмдэг

| Масштаб: | Зургийн дугаар: | Хуудас: |
|---|---|---|
| М-гүй | ЦБУ-2 | 12 |
| Е.Г.Шифр: | Т.Г.Шифр: | Огноо: |
| ЦА-38/2022 | ЦНТ-15/22 | 2022.08 |

А3

# ЦЭВЭР УСНЫ СИСТЕМИЙН МАТЕРИАЛЫН ТҮҮВЭР

| № | Тэмдэглэгээ | Материалын нэр | Тоо шир Хүй | Тоо шир Хал | Нэг бүр жин кг | Тайлбар |
|---|---|---|---|---|---|---|
| 1 | 2 | 3 | 4 | 5 | 6 | 7 |
| | | Цэвэр усны системийн материалын түүвэр | | | | |
| 1 | 3262-91 | Цайрдсан ган хоолой Ф50 у.м | 8 | - | | дул-тай |
| 2 | —"— | —"— Ф40 —"— | 8 | 8 | | —"— |
| 3 | —"— | —"— Ф32 —"— | 15 | 20 | | —"— |
| 4 | —"— | —"— Ф25 —"— | 30 | 45 | | —"— |
| 5 | —"— | —"— Ф20 —"— | 65 | 85 | | —"— |
| 6 | PP-R | Хуванцар хоолой Ф15 —"— | 120 | 75 | | —"— |
| 7 | Ру=0.6мпа | Хаалт Ф50 шир | 2 | - | | |
| 8 | —"— | —"— Ф40 —"— | 2 | 1 | | |
| 9 | —"— | Вентиль Ф32 —"— | - | 1 | | |
| 10 | —"— | —"— Ф25 —"— | 4 | 4 | | |
| 11 | —"— | —"— Ф15 —"— | 37 | 64 | | |
| 12 | | Шилжвэр Ф50хФ40 —"— | 1 | - | | |
| 13 | | —"— Ф40хФ20 —"— | 1 | 1 | | |
| 14 | | —"— Ф32хФ20 —"— | 1 | 2 | | |
| 15 | | —"— Ф25хФ20 —"— | 4 | 5 | | |
| 16 | | —"— Ф25хФ15 —"— | 4 | 4 | | |
| 17 | | —"— Ф20хФ15 —"— | 11 | 11 | | |
| 18 | —"— | Автомат хий гаргагч Ф20 —"— | - | 3 | | |
| 19 | | Хог шүүгч Ф50 —"— | 1 | - | | |
| 20 | | Угаагуурын холигч ком | 6 | | | |
| 21 | | Угаагуурын холигч —"— | 20 | | | цэцэрлэгт |
| 22 | | Шүршүүрийн холигч —"— | 1 | | | |
| 23 | | Шүршүүрийн холигч —"— | 8 | | | цэцэрлэгт |
| 24 | | Этасалгаатай тосгуурын холигч —"— | 1 | | | |
| 25 | | Тосгуурын холигч —"— | 4 | | | цэцэрлэгт |
| 26 | | Суултуурийн уян холбоос —"— | 4 | | | |
| 27 | | Суултуурийн уян холбоос —"— | 16 | | | цэцэрлэгт |
| 28 | | Хананы хөтөвчний уян холбоос —"— | 1 | | | |
| 29 | | Хананы хөтөвчний уян холбоос —"— | 12 | | | цэцэрлэгт |
| 30 | Ру=0.6мпа | Үл буцаах хаалт Ф50 шир | 1 | - | | |
| 31 | Ру=0.6мпа | Услах кран шир | - | - | | 25м шланктай |
| 32 | | Ус хэмжигч Ф40 —"— | 1 | - | | |
| 33 | | Манометр —"— | 1 | - | | |
| 34 | | Ус юүлэгч вентиль Ф15 —"— | 1 | 2 | | |
| 35 | | Төвлөрсөн цахилгаан бойлер —"— | - | 1 | | Q=1.82м³/цаг, P2=7.0кВт, 380В |
| 36 | | Цахилгаан алчуур хатаагч —"— | - | 4 | | P2=0.23кВт, 220В |
| 37 | | —"— —"— | - | 1 | | P2=0.13кВт, 220В |

| | | | | | | |
|---|---|---|---|---|---|---|
| | | Галын усны системийн материалын түүвэр | | | | |
| 1 | 3262-91 | Цайрдсан ган хоолой Ф70 у.м | - | - | | дул-тай |
| 2 | —"— | —"— Ф50 —"— | 50 | - | | —"— |
| 3 | Ру=0.6мпа | Хаалт Ф70 шир | - | - | | |
| 4 | —"— | —"— Ф50 —"— | 2 | - | | —"— |
| 5 | Ру=0.6мпа | Галын кран шир | 4 | - | | 20м шланктай |
| 6 | Ру=0.6мпа | Үл буцаах хаалт Ф50 шир | 1 | - | | |
| 7 | | Ус хэмжигч Ф40 —"— | 1 | - | | |
| 8 | | Манометр —"— | 1 | - | | |

Ye шат: АЖЛЫН ЗУРАГ

"ЦНТ" ХХК

УБ ХОТ. 11-Р ХОРОО. МАРШАЛ ТАУН ХОТХОН. 105 БАЙР. 3 ТООТ . УТАС : 77015649 tsnt_project@yahoo.com

| | | |
|---|---|---|
| Инженер | | Ц.Энх-Од |
| Гүйцэтгэсэн | | Ц.Энх-Од |
| Шалгасан | | Ц.Дуламсүрэн |

Говь-Сүмбэр аймаг, Сүмбэр сум, 2-р баг

6-Р ЦЭЦЭРЛЭГ, 120 СУУДАЛТАЙ ӨРГӨТГӨЛИЙН БАРИЛГА

Цэвэр усны системийн материалын түүвэр

| Масштаб: | Зургийн дугаар: | Хуудас: |
|---|---|---|
| М-гүй | ЦБУ-3 | 12 |
| Е.Г.Шифр: ЦА-38/2022 | Т.Г.Шифр: ЦНТ-15/22 | Огноо: 2022.08 |

А3

## БОХИР УС ЗАЙЛУУЛАХ СИСТЕМИЙН МАТЕРИАЛЫН ТҮҮВЭР

| № | Тэмдэглэгээ | Материалын нэр | | | Тоо шир | Нэг бүр жин кг | Тайлбар |
|---|---|---|---|---|---|---|---|
| 1 | 2 | 3 | | | 4 | 5 | 6 |
| Бохир усны системийн материалын түүвэр | | | | | | | |
| 1 | PVC | Пластмассан хоолой | Ф100 | у.м | 130 | | дул-тай |
| 2 | —"— | —"— | Ф50 | —"— | 55 | | —"— |
| 3 | | Тэгш гуравлагч | Ф100х100 | шир | 5 | | |
| 4 | | —"— | Ф100х50 | —"— | 1 | | |
| 5 | | —"— | Ф50х50 | —"— | 14 | | |
| 6 | | Ташуу гуравлагч | Ф100х100 | —"— | 34 | | |
| 7 | | —"— | Ф100х50 | —"— | 24 | | |
| 8 | | —"— | Ф50х50 | —"— | 15 | | |
| 9 | | Хажуу 90° дөрөвлөгч | Ф100х50 | —"— | 1 | | |
| 10 | | Ташуу дөрөвлөгч | Ф50х50 | —"— | - | | |
| 11 | | Отвод 135° | Ф100 | —"— | 47 | | |
| 12 | | —"— | Ф50 | —"— | 56 | | |
| 13 | | Колено 90° | Ф100 | —"— | 20 | | |
| 14 | | —"— | Ф50 | —"— | 52 | | |
| 15 | | Шалгах таг | Ф100 | —"— | 7 | | |
| 16 | | —"— | Ф50 | —"— | - | | |
| 17 | | Шилжвэр | Ф100х50 | —"— | 8 | | |
| 18 | | Цэвэрлэгээний таг | Ф100 | —"— | 6 | | |
| 19 | | —"— | Ф50 | —"— | 3 | | |
| 20 | | Малгайвч | Ф100 | —"— | 4 | | |
| 21 | | Угаагуур /сифонтой/ | | ком | 6 | | |
| 22 | | Угаагуур /сифонтой/ | | —"— | 20 | | цэцэрлэгт |
| 23 | | Суултуур | | —"— | 4 | | |
| 24 | | Суултуур | | —"— | 16 | | цэцэрлэгт |
| 25 | | Шүршүүрийн кабин | | —"— | 1 | | |
| 26 | | Шүршүүрийн кабин | | —"— | 8 | | цэцэрлэгт |
| 27 | | 3 масалгаатай тосгуур /сифонтой/ | | —"— | 1 | | |
| 28 | | Тосгуур /сифонтой/ | | —"— | 4 | | цэцэрлэгт |
| 29 | | Хананы хөтөвч | | —"— | 1 | | |
| 30 | | Хананы хөтөвч | | —"— | 12 | | цэцэрлэгт |
| 31 | | Ванны сифон /угаалгын машинд/ | | —"— | 3 | | |
| 32 | | Ус цуглуулах шүүр | Ф100 | —"— | 1 | | |
| 33 | | Ус цуглуулах шүүр | Ф50 | —"— | 6 | | |
| 34 | | Тос баригч | | —"— | 1 | | |
| 35 | | Пенополиуретан дулаалга | Ф100 | у.м | 65 | | |
| 36 | | Пенополиуретан дулаалга | Ф50 | —"— | 18 | | |
| 37 | | Цахилгаан дулаалга | Ф100 | —"— | 65 | | |
| 38 | | Цахилгаан дулаалга | Ф50 | —"— | 18 | | |
| 39 | | Үл буцаах хаалт | Ф100 | —"— | 1 | | |

| Хурын ус зайлуулах системийн материалын түүвэр | | | | | | | |
|---|---|---|---|---|---|---|---|
| 1 | 3262-91 | Цайрдсан ган хоолой | Ф100 | у.м | 35 | | |
| 2 | | Воронка тип ВР-9 | | шир | 4 | | |
| 3 | | Хаялга хоолой | | —"— | 4 | | |
| 4 | | Отвод 135° | Ф100 | —"— | 12 | | |

| | | |
|---|---|---|
| Ye шат: | АЖЛЫН ЗУРАГ | |
| "ЦНТ" ХХК | УБ ХОТ. 11-Р ХОРОО. МАРШАЛ ТАУН ХОТХОН. 105 БАЙР. 3 ТООТ . УТАС : 77015649 tsnt_project@yahoo.com | |
| Инженер | | Ц.Энх-Од |
| Гүйцэтгэсэн | | Ц.Энх-Од |
| Шалгасан | | Ц.Дуламсүрэн |

Говь-Сүмбэр аймаг, Сүмбэр сум, 2-р баг

6-Р ЦЭЦЭРЛЭГ, 120 СУУДАЛТАЙ ӨРГӨТГӨЛИЙН БАРИЛГА

Бохир ус зайлуулах системийн материалын түүвэр

| Масштаб: | Зургийн дугаар: | Хуудас: |
|---|---|---|
| М-гүй | ЦБУ-4 | 12 |
| Е.Г.Шифр: | Т.Г.Шифр: | Огноо: |
| ЦА-38/2022 | ЦНТ-15/22 | 2022.08 |

А3

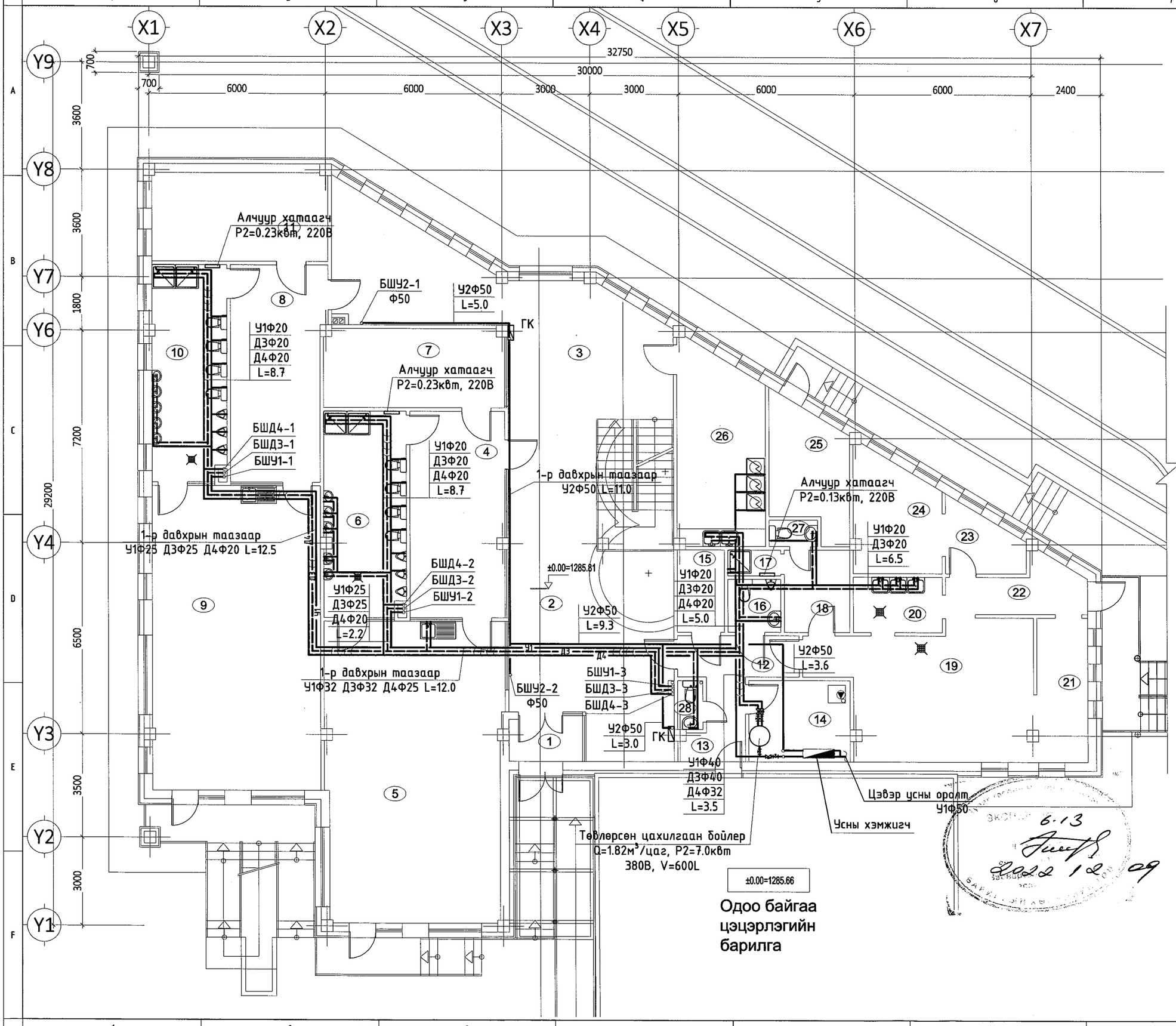


## ӨРӨВНИЙ ТАСАЛГААНЫ ТОДОРХОЙЛОЛТ

| № | Өрөөний нэр | Талбай (м²) |
|---|---|---|
| 1 | Гонх | 3.86 |
| 2 | Үүдний танхим | 35.92 |
| 3 | Хонгил | 67.66 |
| 4 | Хувцас солих өрөө | 22.56 |
| 5 | Бүлгийн өрөө | 60.89 |
| 6 | Ариун цэврийн өрөө | 19.61 |
| 7 | Ор дэвсгэр хураах өрөө | 16.29 |
| 8 | Хувцас солих өрөө | 22.80 |
| 9 | Бүлгийн өрөө | 58.92 |
| 10 | Ариун цэврийн өрөө | 18.68 |
| 11 | Ор дэвсгэр хураах өрөө | 17.72 |
| 12 | Хонгил | 5.81 |
| 13 | Хонгил | 4.71 |
| 14 | Дулааны узель | 9.52 |
| 15 | Цахилгааны өрөө | 4.51 |
| 16 | Ариун цэврийн өрөө | 3.23 |
| 17 | Шүршүүрийн өрөө | 1.58 |
| 18 | Хувцас солих өрөө | 6.24 |
| 19 | Гал тогоо | 30.33 |
| 20 | Угаалга | 5.68 |
| 21 | Бэлтгэлийн хэсэг | 8.64 |
| 22 | Хонгил | 7.14 |
| 23 | Агуулах | 5.24 |
| 24 | Агуулах | 11.06 |
| 25 | Агуулах | 10.77 |
| 26 | Цагаан хэрэглэл-угаах | 19.19 |
| 27 | Ариун цэврийн өрөө | 1.48 |
| 28 | Ариун цэврийн өрөө | 1.41 |

### ЗӨВШӨӨРӨЛЦСӨН

| | | |
|---|---|---|
| БА | Ц. Батцэрэн | |
| ББ | . Алтанцэцэг | |
| ХАС | Э. Давгадорж | |
| Цах | | |
| ХД | | |

Ye шат: АЖЛЫН ЗУРАГ


"ЦНТ" ХХК

УБ ХОТ. 11-Р ХОРОО. МАРШАЛ ТАУН ХОТХОН.
105 БАЙР. 3 ТООТ .
УТАС : 77015649
tsnt_project@yahoo.com


| | | |
|---|---|---|
| Инженер | | Ц.Энх-Од |
| Гүйцэтгэсэн | | Ц.Энх-Од |
| Шалгасан | | Ц.Дуламсүрэн |

Говь-Сүмбэр аймаг, Сүмбэр сум, 2-р баг

# 6-Р ЦЭЦЭРЛЭГ, 120 СУУДАЛТАЙ ӨРГӨТГӨЛИЙН БАРИЛГА

1-р давхрын цэвэр усны системийн байгууламж

| Масштаб: | Зургийн дугаар: | Хуудас: |
|---|---|---|
| М1: 125 | ЦБУ-5 | 12 |
| Е.Г.Шифр: | Т.Г.Шифр: | Огноо: |
| ЦА-38/2022 | ЦНТ-15/22 | 2022.08 |

6.13
2022 12 09

А3

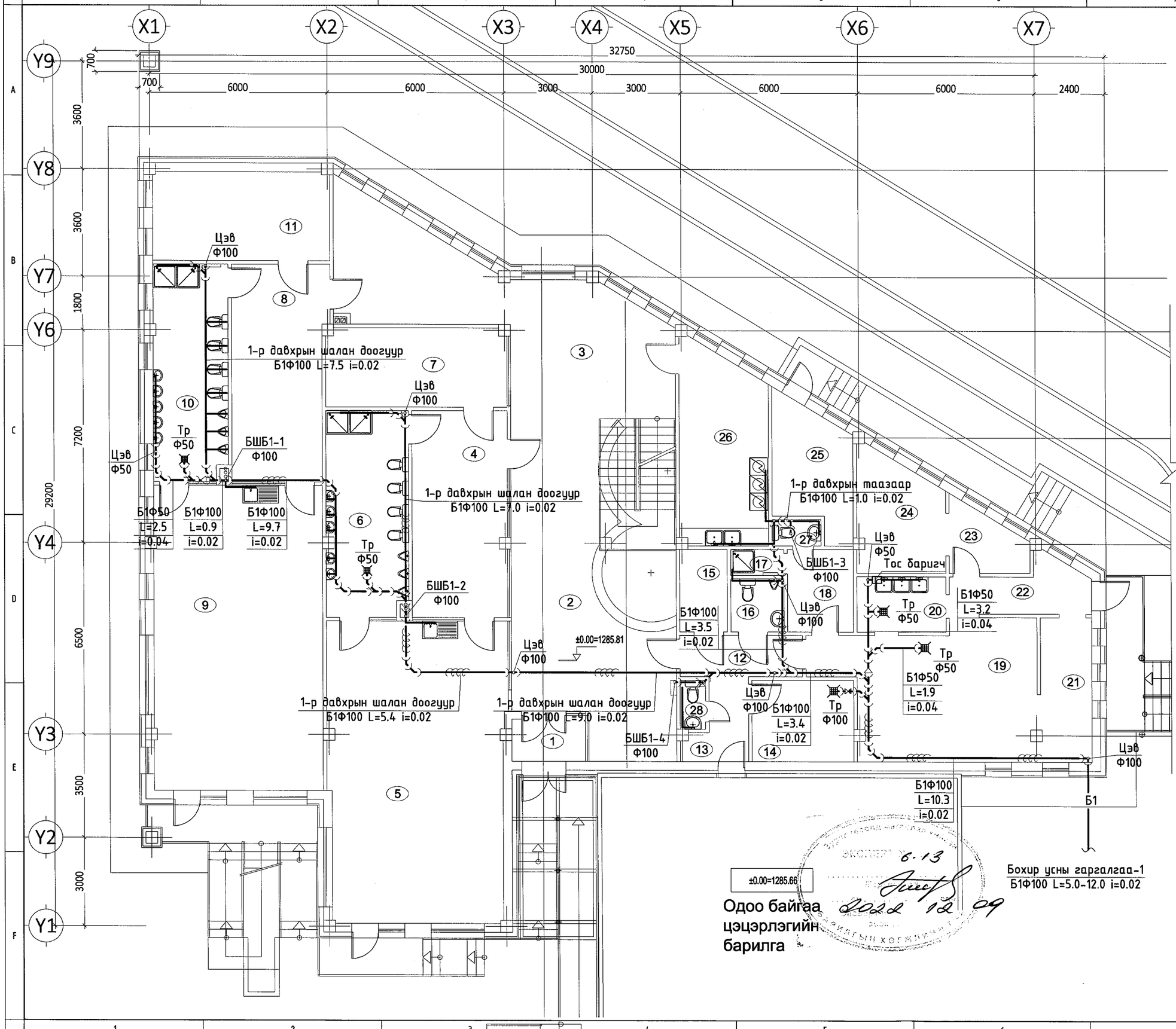


## ӨРӨӨНИЙ ТАСАЛГААНЫ ТОДОРХОЙЛОЛТ

| № | Өрөөний нэр | Талбай (м²) |
|---|---|---|
| 1 | Гонх | 3.86 |
| 2 | Үүдний танхим | 35.92 |
| 3 | Хонгил | 67.66 |
| 4 | Хувцас солих өрөө | 22.56 |
| 5 | Бүлгийн өрөө | 60.89 |
| 6 | Ариун цэврийн өрөө | 19.61 |
| 7 | Ор дэвсгэр хураах өрөө | 16.29 |
| 8 | Хувцас солих өрөө | 22.80 |
| 9 | Бүлгийн өрөө | 58.92 |
| 10 | Ариун цэврийн өрөө | 18.68 |
| 11 | Ор дэвсгэр хураах өрөө | 17.72 |
| 12 | Хонгил | 5.81 |
| 13 | Хонгил | 4.71 |
| 14 | Дулааны үзель | 9.52 |
| 15 | Цахилгааны өрөө | 4.51 |
| 16 | Ариун цэврийн өрөө | 3.23 |
| 17 | Шуршүүрийн өрөө | 1.58 |
| 18 | Хувцас солих өрөө | 6.24 |
| 19 | Гал тогоо | 30.33 |
| 20 | Угаалга | 5.68 |
| 21 | Бэлтгэлийн хэсэг | 8.64 |
| 22 | Хонгил | 7.14 |
| 23 | Агуулах | 5.24 |
| 24 | Агуулах | 11.06 |
| 25 | Агуулах | 10.77 |
| 26 | Цагаан хэрэглэл-угаах | 19.19 |
| 27 | Ариун цэврийн өрөө | 1.48 |
| 28 | Ариун цэврийн өрөө | 1.41 |

ЭВШЭӨРӨЛЦСӨН

| | | |
|---|---|---|
| БА | Ц. Батцэрэн | |
| ББ | . Алтанцэцэг | |
| ХАС | З. Давгадорж | |
| Цах | | |
| ХД | | |

Ye шат: АЖЛЫН ЗУРАГ


"ЦНТ" ХХК

УБ ХОТ. 11-Р ХОРОО. МАРШАЛ ТАУН ХОТХОН. 105 БАЙР. 3 ТООТ .
УТАС : 77015649
tsnt_project@yahoo.com


| | | |
|---|---|---|
| Инженер | | Ц.Энх-Од |
| Гүйцэтгэсэн | | Ц.Энх-Од |
| Шалгасан | | Ц.Дуламсүрэн |

Говь-Сүмбэр аймаг, Сүмбэр сум, 2-р баг

# 6-Р ЦЭЦЭРЛЭГ, 120 СУУДАЛТАЙ ӨРГӨТГӨЛИЙН БАРИЛГА

1-р давхрын бохир усны системийн байгууламт

| Масштаб: | Зургийн дугаар: | Хуудас: |
|---|---|---|
| М1: 125 | ЦБУ-6 | 12 |
| Е.Г.Шифр: | Т.Г.Шифр: | Огноо: |
| ЦА-38/2022 | ЦНТ-15/22 | 2022.08 |

ЭКСПЕРТ 6.13
2022 12 09

А3

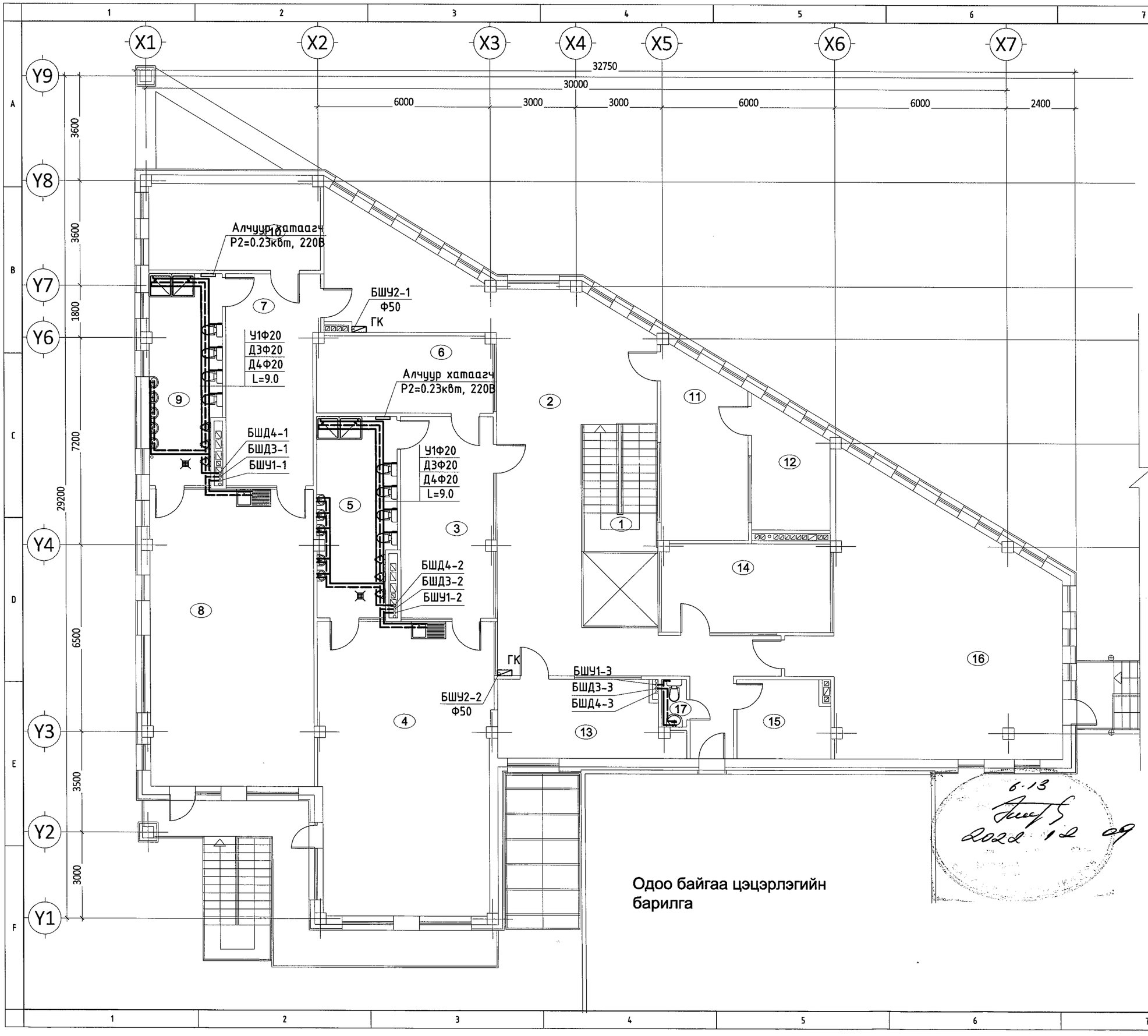


## ӨРӨӨНИЙ ТАСАЛГААНЫ ТОДОРХОЙЛОЛТ

| № | Өрөөний нэр | Талбай (м²) |
|---|---|---|
| 1 | Шатны талбай | 11.14 |
| 2 | Хонгил | 83.38 |
| 3 | Хувцас солих өрөө | 22.56 |
| 4 | Бүлгийн өрөө | 60.89 |
| 5 | Ариун цэврийн өрөө | 19.61 |
| 6 | Ор дэвсгэр хураах өрөө | 16.29 |
| 7 | Хувцас солих өрөө | 23.04 |
| 8 | Бүлгийн өрөө | 58.91 |
| 9 | Ариун цэврийн өрөө | 18.68 |
| 10 | Ор дэвсгэр хураах өрөө | 17.72 |
| 11 | Арга зүйчийн өрөө | 19.19 |
| 12 | Нягтлан бодогчийн өрөө | 12.58 |
| 13 | Эрхлэгчийн өрөө | 16.24 |
| 14 | Багшийн хөгжлийн төв | 16.46 |
| 15 | Архив | 8.28 |
| 16 | Дуу хөгжмийн танхим | 70.50 |
| 17 | Ариун цэврийн өрөө | 1.42 |

| ЗӨВШӨӨРӨЛЦСӨН | | |
|---|---|---|
| БА | Ц. Батцэрэн | |
| ББ | . Алтанцэцэг | |
| ХАС | Э. Давгадорж | |
| Цах | | |
| ХД | | |

Ye шат: АЖЛЫН ЗУРАГ

"ЦНТ" ХХК
УБ ХОТ, 11-Р ХОРОО, МАРШАЛ ТАУН ХОТХОН,
105 БАЙР. 3 ТООТ .
УТАС : 77015649
tsnt_project@yahoo.com

| | | |
|---|---|---|
| Инженер | | Ц.Энх-Од |
| Гүйцэтгэсэн | | Ц.Энх-Од |
| Шалгасан | | Ц.Дуламсүрэн |

Говь-Сүмбэр аймаг, Сүмбэр сум, 2-р баг

# 6-Р ЦЭЦЭРЛЭГ, 120 СУУДАЛТАЙ ӨРГӨТГӨЛИЙН БАРИЛГА

2-р давхрын цэвэр усны системийн байгууламт

| Масштаб: | Зургийн дугаар: | Хуудас: |
|---|---|---|
| М1: 125 | ЦБУ-7 | 12 |
| Е.Г.Шифр: | Т.Г.Шифр: | Огноо: |
| ЦА-38/2022 | ЦНТ-15/22 | 2022.08 |

6-13
2022 12 09

А3

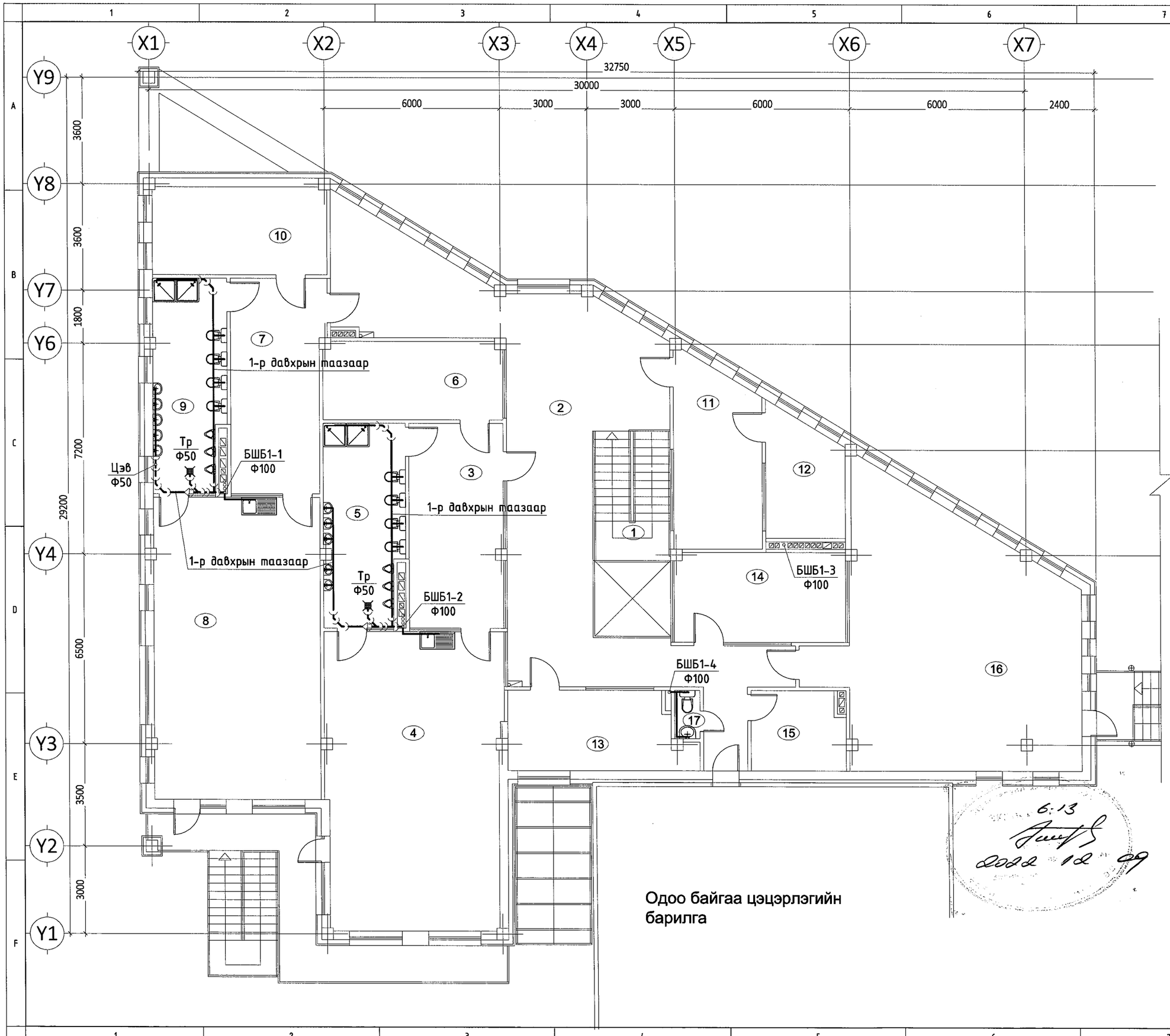


| ӨРӨӨНИЙ ТАСАЛГААНЫ ТОДОРХОЙЛОЛТ | | |
|---|---|---|
| № | Өрөөний нэр | Талбай (м²) |
| 1 | Шатны талбай | 11.14 |
| 2 | Хонгил | 83.38 |
| 3 | Хувцас солих өрөө | 22.56 |
| 4 | Бүлгийн өрөө | 60.89 |
| 5 | Ариун цэврийн өрөө | 19.61 |
| 6 | Ор дэвсгэр хураах өрөө | 16.29 |
| 7 | Хувцас солих өрөө | 23.04 |
| 8 | Бүлгийн өрөө | 58.91 |
| 9 | Ариун цэврийн өрөө | 18.68 |
| 10 | Ор дэвсгэр хураах өрөө | 17.72 |
| 11 | Арга зүйчийн өрөө | 19.19 |
| 12 | Нягтлан бодогчийн өрөө | 12.58 |
| 13 | Эрхлэгчийн өрөө | 16.24 |
| 14 | Багшийн хөгжлийн төв | 16.46 |
| 15 | Архив | 8.28 |
| 16 | Дуу хөгжмийн танхим | 70.50 |
| 17 | Ариун цэврийн өрөө | 1.42 |

| ЗӨВШӨӨРӨЛЦСӨН | | |
|---|---|---|
| БА | Ц. Батцэрэн | |
| ББ | . Алтанцэцэг | |
| ХАС | Э. Давгадорж | |
| Цах | | |
| ХД | | |

Ye шат: АЖЛЫН ЗУРАГ


"ЦНТ" ХХК

УБ ХОТ. 11-Р ХОРОО. МАРШАЛ ТАУН ХОТХОН.
105 БАЙР. 3 ТООТ .
УТАС : 77015649
tsnt_project@yahoo.com


| | | |
|---|---|---|
| Инженер | | Ц.Энх-Од |
| Гүйцэтгэсэн | | Ц.Энх-Од |
| Шалгасан | | Ц.Дуламсүрэн |

Говь-Сүмбэр аймаг, Сүмбэр сум, 2-р баг

# 6-Р ЦЭЦЭРЛЭГ, 120 СУУДАЛТАЙ ӨРГӨТГӨЛИЙН БАРИЛГА

2-р давхрын бохир усны системийн байгууламт

| Масштаб: | Зургийн дугаар: | Хуудас: |
|---|---|---|
| М1: 125 | ЦБУ-8 | 12 |
| Е.Г.Шифр: | Т.Г.Шифр: | Огноо: |
| ЦА-38/2022 | ЦНТ-15/22 | 2022.08 |

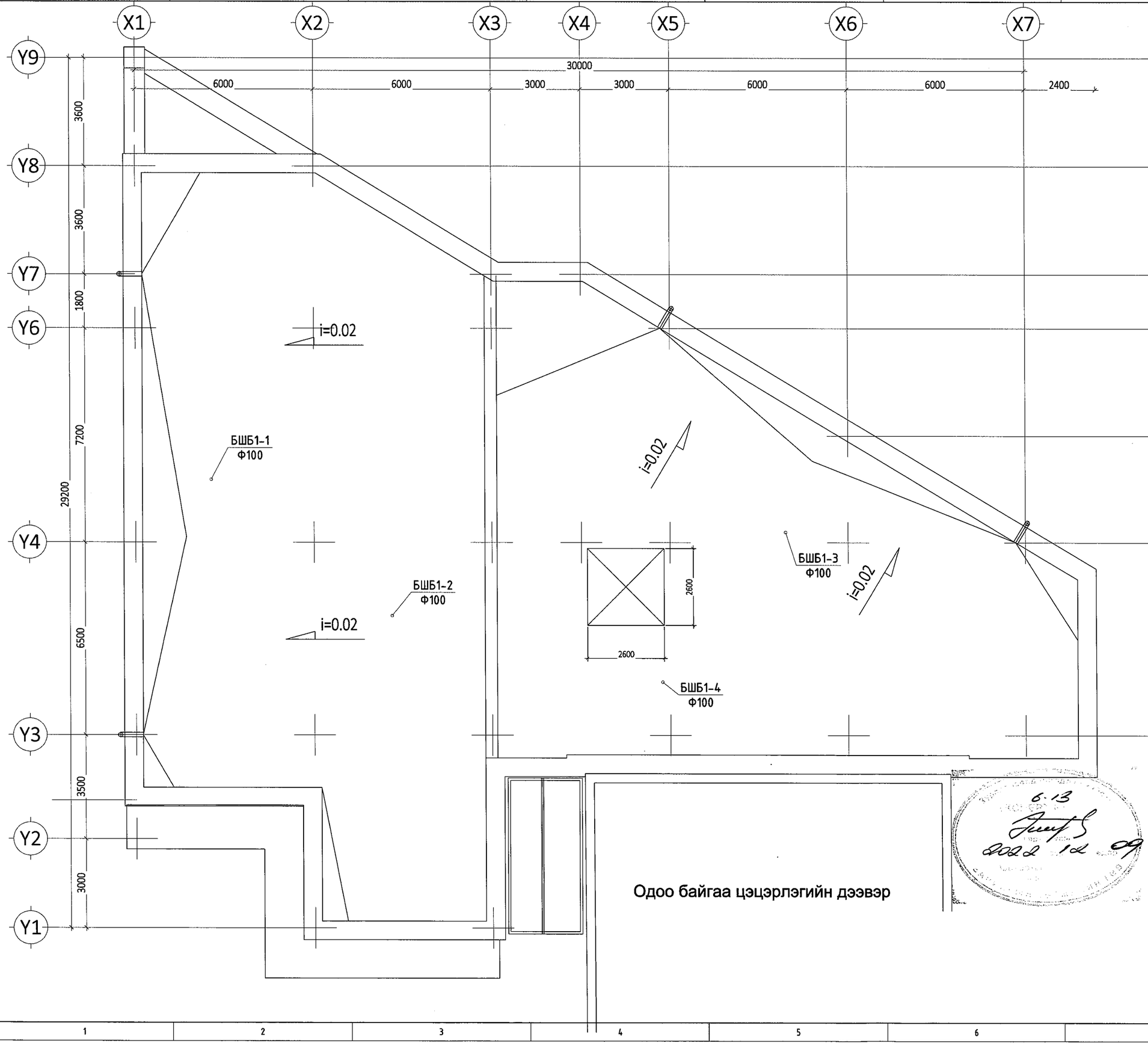


Одоо байгаа цэцэрлэгийн дээвэр

| ЗӨВШӨӨРӨЛЦСӨН | | |
|---|---|---|
| БА | Ц. Батцэрэн | |
| ББ | . Алтанцэцэг | |
| ХАС | Э. Давгадорж | |
| Цах | | |
| ХД | | |

Ye шат: АЖЛЫН ЗУРАГ


"ЦНТ" ХХК

УБ ХОТ, 11-Р ХОРОО, МАРШАЛ ТАУН ХОТХОН.
105 БАЙР. 3 ТООТ .
УТАС : 77015649
tsnt_project@yahoo.com


| | | |
|---|---|---|
| Инженер | | Ц.Энх-Од |
| Гүйцэтгэсэн | | Ц.Энх-Од |
| Шалгасан | | Ц.Дуламсүрэн |

Говь-Сүмбэр аймаг, Сүмбэр сум, 2-р баг

# 6-Р ЦЭЦЭРЛЭГ, 120 СУУДАЛТАЙ ӨРГӨТГӨЛИЙН БАРИЛГА

Дээврийн давхрын бохир усны системийн байгууламл

| Масштаб: | Зургийн дугаар: | Хуудас: |
|---|---|---|
| М1: 125 | ЦБУ-9 | 12 |
| Е.Г.Шифр: | Т.Г.Шифр: | Огноо: |
| ЦА-38/2022 | ЦНТ-15/22 | 2022.08 |

6.13
2022 12 09

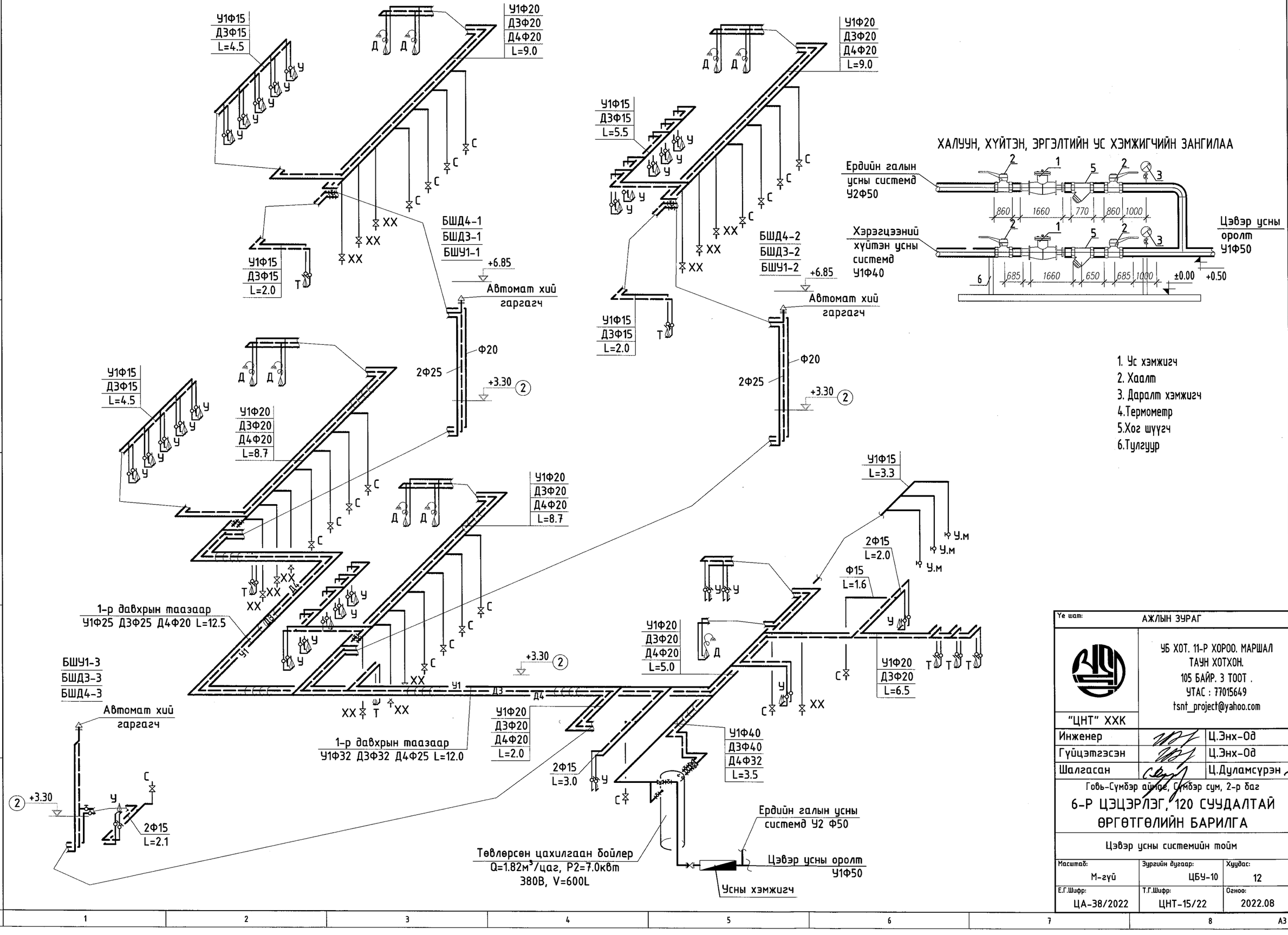


| | | | |
|---|---|---|---|
| Ye шат: | АЖЛЫН ЗУРАГ | | |
| "ЦНТ" ХХК | УБ ХОТ. 11-Р ХОРОО. МАРШАЛ ТАУН ХОТХОН. 105 БАЙР. 3 ТООТ . УТАС : 77015649 tsnt_project@yahoo.com | | |
| Инженер | | Ц.Энх-Од | |
| Гүйцэтгэсэн | | Ц.Энх-Од | |
| Шалгасан | | Ц.Дуламсүрэн | |

Говь-Сүмбэр аймаг, Сүмбэр сум, 2-р баг

# 6-Р ЦЭЦЭРЛЭГ, 120 СУУДАЛТАЙ ӨРГӨТГӨЛИЙН БАРИЛГА

Цэвэр усны системийн тойм

| Масштаб: | Зургийн дугаар: | Хуудас: |
|---|---|---|
| М-гүй | ЦБУ-10 | 12 |
| Е.Г.Шифр: | Т.Г.Шифр: | Огноо: |
| ЦА-38/2022 | ЦНТ-15/22 | 2022.08 |

А3

ГАЛЫН КРАН/ГК/

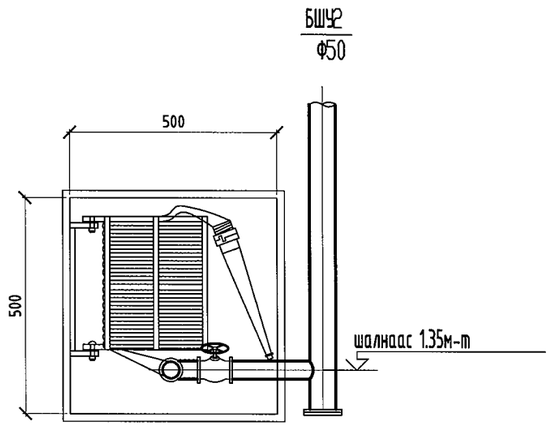


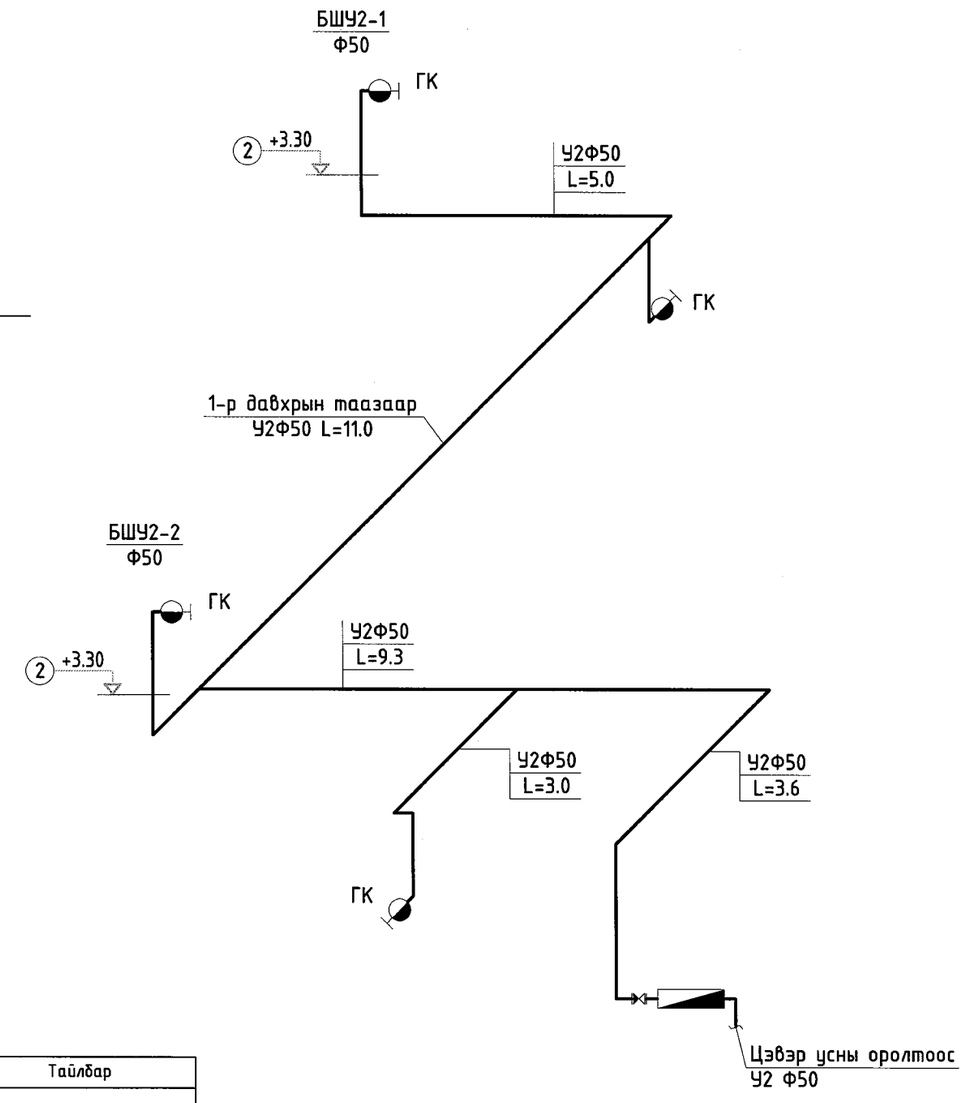


| поз | Тэмдэглэгээ | Нэр төрөл | Тайлбар |
|---|---|---|---|
| 1 | ГОСТ3262-91 | Галын босоо шугам Ф50 | |
| 2 | | Галын вентиль Ф50 | P=1.6атм |
| 3 | | Шланг Ф50 | L=20м |
| 4 | | Галын хушуу Ф50 | P=1.6атм |
| 5 | | Галын хайрцаг | 500x250x500/h/ |

| | | |
|---|---|---|
| Ye шат: | АЖЛЫН ЗУРАГ | |
| "ЦНТ" ХХК | УБ ХОТ, 11-Р ХОРОО, МАРШАЛ ТАУН ХОТХОН. 105 БАЙР. 3 ТООТ . УТАС : 77015649 tsnt_project@yahoo.com | |
| Инженер | | Ц.Энх-Од |
| Гүйцэтгэсэн | | Ц.Энх-Од |
| Шалгасан | | Ц.Дуламсүрэн |

Говь-Сүмбэр аймаг, Сүмбэр сум, 2-р баг

# 6-Р ЦЭЦЭРЛЭГ, 120 СУУДАЛТАЙ ӨРГӨТГӨЛИЙН БАРИЛГА

Ердийн гал унтраах усны системийн тойм

| Масштаб: | Зургийн дугаар: | Хуудас: |
|---|---|---|
| М-гүй | ЦБУ-11 | 12 |
| Е.Г.Шифр: | Т.Г.Шифр: | Огноо: |
| ЦА-38/2022 | ЦНТ-15/22 | 2022.08 |

А3

# 1-Р ДАВХРЫН ШАЛНЫ ХӨНДИЙГӨӨР ЯВАХ ХООЛОЙН ДУЛААЛГА

Тайлбар

1-р давхрын шалны хөндийгөөр явж буй бохир усны гол цуглуулах хоолойг кабель дулаалгаар сүвлэж, шугам хоолойг пенополиуретан дулаалгаар дулаалж гадуур нь лентээр ороож өгөх.

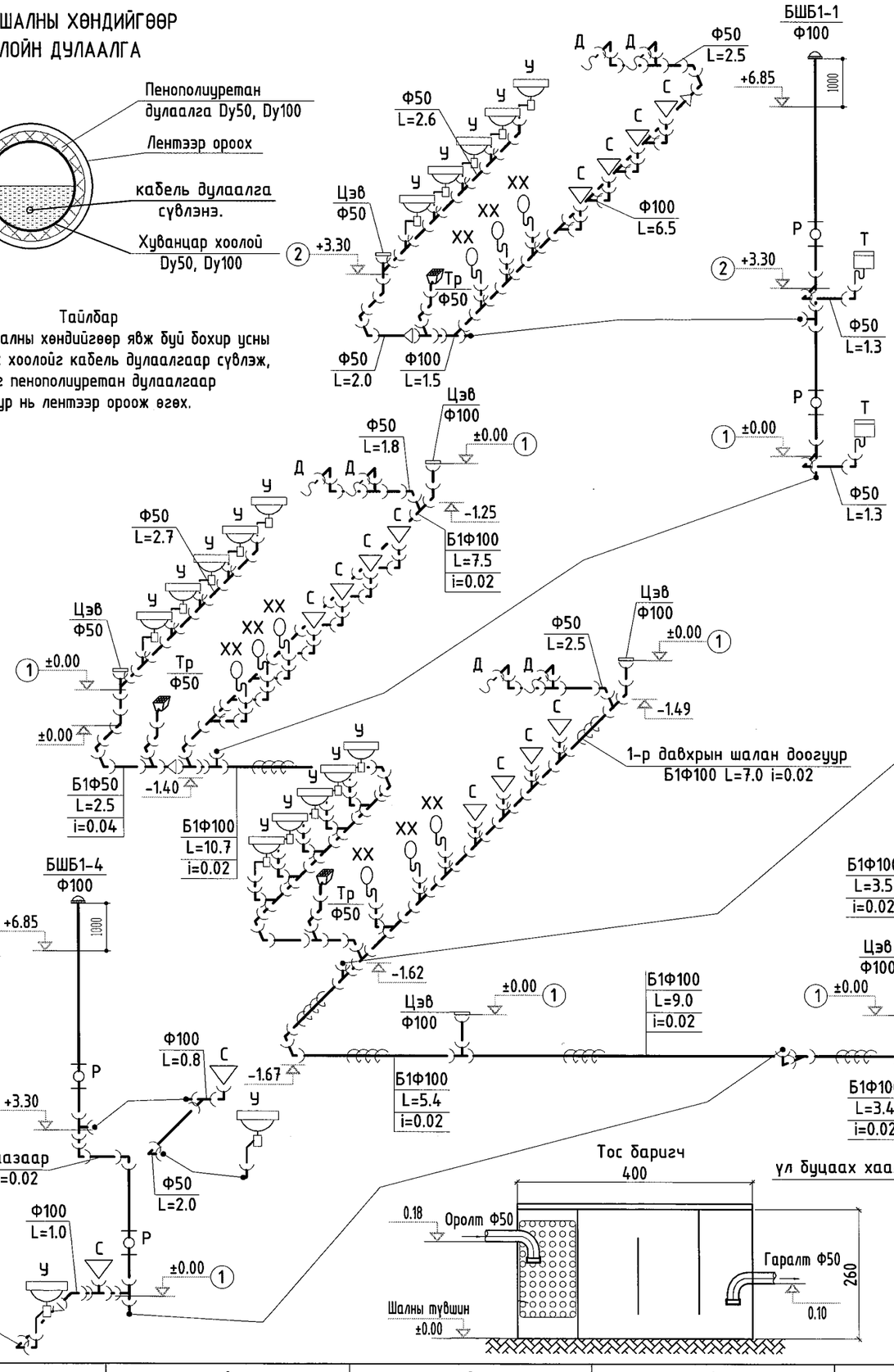


| | | |
|---|---|---|
| Ye шат: | АЖЛЫН ЗУРАГ | |
| "ЦНТ" ХХК | УБ ХОТ. 11-Р ХОРОО. МАРШАЛ ТАУН ХОТХОН. 105 БАЙР. 3 ТООТ . УТАС : 77015649 tsnt_project@yahoo.com | |
| Инженер | | Ц.Энх-Од |
| Гүйцэтгэсэн | | Ц.Энх-Од |
| Шалгасан | | Ц.Дуламсүрэн |

Говь-Сүмбэр аймаг, Сүмбэр сум, 2-р баг

## 6-Р ЦЭЦЭРЛЭГ, 120 СУУДАЛТАЙ ӨРГӨТГӨЛИЙН БАРИЛГА

Бохир усны системийн тойм

| Масштаб: | Зургийн дугаар: | Хуудас: |
|---|---|---|
| М-гүй | ЦБУ-12 | 12 |
| Е.Г.Шифр: | Т.Г.Шифр: | Огноо: |
| ЦА-38/2022 | ЦНТ-15/22 | 2022.08 |

А3