"ЦЭЭНТЭЙ АТЕЛИЕР" ХХК
Монгол улс, Улаанбаатар хот, Хан-Уул дүүрэг, 1-р хороо,
Чимэд-Осорын гудамж, 51-1 тоот "Ароно" шүдний эмнэлгийн байр, хойд хаалга
Утас: +976 - 9977 0288
+976 - 95977150

ЕГ шифр: ЦА-38/2022

ГОВЬ-СҮМБЭР АЙМАГ.СҮМБЭР СУМ.2-Р БАГ,

6-р цэцэрлэгийн өргөтгөлийн 120 суудалтай барилга

(Барилга бүтээц-ББ)

УЛААНБААТАР ХОТ
ATELIER
ЦЭЭНТЭЙ АТЕЛИЕР ХХК
ТТБ4080 ☎ 6683349

Захирал.....Ц.Батцэрэн

Инженер.....З.Алтанцэцэг

УЛААНБААТАР ХОТ
2022 ОН

	Зургийн жагсаалт	Марк
1	Зургийн жагсаалт	ББ–1
2	Тайлбар бичиг	ББ–2
3	Суурь суулгалт	ББ–3
4	Суурийн байгуулалт, огтлол 1–1, 2–2	ББ–4
5	Огтлол 3-3, 4-4, 5-5, 6-6, Баганан суурь БС-1	ББ–5
6	Баганан суурь БС-2, БС-3	ББ–6
7	Баганан суурь БС-4, БС-5	ББ–7
8	Баганан суурь БС-6, БС-7, БС-8	ББ–8
9	Гадна довжооны байгуулалт	ББ–9
10	гадна довжоо ГД-1, пандус П-1	ББ–10
11	Гадна довжоо ГД-2, ГД-3	ББ-11
12	Гадна довжоо ГД-4, ГД-5	ББ-12
13	Рамын байгуулалт, рам Р-1, Р-1а	ББ-13
14	Рам Р-2, Р-3, Р-4, Р-5, Р-6, Р-7, Р-8, Р-9	ББ-14
15	Рам Р-10, 1-р давхрын туслах дамнурууны байгуулалт	ББ-15
16	2-р давхрын туслах дамнурууны байгуулалт	ББ-16
17	Багана Б-1, Б-2, Б-3	ББ-17
18	Дамнуруу Дн-1, Дн-2	ББ-18
19	Дамнуруу Дн-1а, Дн-3	ББ-19
20	Дамнуруу Дн-3а, Дн-4	ББ-20
21	Дамнуруу Дн-5	ББ-21
22	Дамнуруу Дн-6, Дн-7	ББ-22
23	Дамнуруу Дн-8, Дн-9	ББ-23
24	Дамнуруу Дн-10, туслах дамнуруу ТДн-1, ТДн-2	ББ-24
25	Туслах дамнуруу ТДн-3 ТДн-4, ТДн-5	ББ-25
26	Тслах дамнуруу ТДн-6, ТДн-7, ТДн-8, ТДн-9, ТДн-10	ББ-26
27	1-р давхрын хучилтын хэвний байгуулалт	ББ-27
28	1-р давхрын хучилтын доод үеийн арматурчлалт	ББ-28
29	1-р давхрын хучилтын дээд үеийн арматурчлалт	ББ-29
30	2-р давхрын хучилтын хэвний байгуулалт	ББ-30
31	2-р давхрын хучилтын доод үеийн арматурчлалт	ББ-31
32	2-р давхрын хучилтын дээд үеийн арматурчлалт	ББ-32
33	2-р давхрын хучилтын түүвэр	ББ-33
34	Шатны байгуулалт, огтлол 1-1, ЦШГ-1	ББ-34
35	Цутгамал шатны гишгүүр ЦШГ-2	ББ-35
36	1-р давхрын ялууны байгуулалт	ББ-36
37	2-р давхрын ялууны байгуулалт	ББ-37
38	Гадна металл шат Ш-1	ББ-38
39	Гадна металл шат Ш-2	ББ-39
40	Гадна металл шат Ш-1 ба 2-ын түүвэр	ББ-40

ТАЙЛБАР БИЧИГ

БАРИЛГА БАРИХ ТАЛБАЙН БАЙГАЛ ЦАГ УУРЫН ҮНДСЭН ҮЗҮҮЛЭЛТ:

- Гадна агаарын тооцооны температур 25.9° С
- Цасны ачаалал 50 кг/м2
- Салхины ачаалал /20 жилд/ 42 кг/м2
- Газар хөдлөлтийн балл 6 балл

БАЙРШИЛ

Говьсүмбэр аймгийн Сүмбэр сум 2–р багийн нутаг дэвсгэрт баригдах 6–р цэцэрлэгийн өргөтгөлийн 2 давхар төмөр бетон каркасан барилга нь өөрийн эзэмшил талбайд баригдахаар төлөвлөгдсөн. Инженер геологийн судалгаа болох "БАРНАБ" ХХК–ийн 2022оны 07–р сарын 26–аас 08–р сарын 05–ны өдөр хийж гүйцэтгэсэн архив ГС–03/22–г үндэслэн барилгын зураг төслийг "ЦЭЭНТЭЙ АТЕЛИЕР" ХХК боловсруулав.

Тооцооны схем

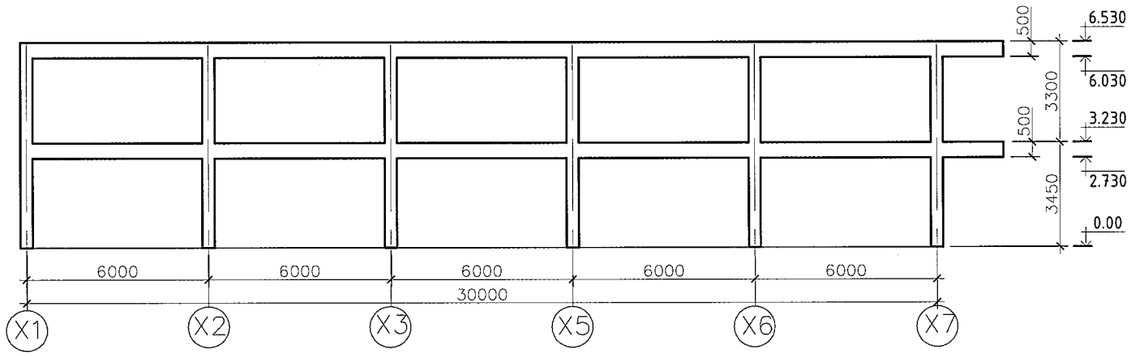

ATELIER

"ЦЭЭНТЭЙ АТЕЛИЕР" ХХК

Говь-Сүмбэр аймаг.Сүмбэр сум.2-р баг.6-р цэцэрлэг
120 суудалтай өргөтгөлийн барилга

Зургийн жагсаалт

Инженер		З.Алтанцэцэг	ЕГ.Шифр: ЦА-38/2022	Масштаб 1:100	Огноо: 2022.08 сар
Гүйцэтгэсэн		Т.Гарамханд	ТГ.Шифр:	Зургийн дугаар: ББ-01	бүх хуудас:
Шалгасан		З.Алтанцэцэг			

А3

ТАЙЛБАР БИЧИГ

БАРИЛГА БАРИХ ТАЛБАЙН БАЙГАЛ ЦАГ УУРЫН ҮНДСЭН ҮЗҮҮЛЭЛТ:

- Гадна агаарын тооцооны температур 25.9° С
- Цасны ачаалал 50 кг/м2
- Салхины ачаалал /20 жилд/ 42 кг/м2
- Газар хөдлөлтийн балл 6 балл

БАЙРШИЛ

Говьсүмбэр аймгийн Сүмбэр сум 2-р багийн нутаг дэвсгэрт баригдах 6-р цэцэрлэгийн өргөтгөлийн 2 давхар төмөр бетон каркасан барилга нь өөрийн эзэмшил талбайд баригдахаар төлөвлөгдсөн. Инженер геологийн судалгаа болох "БАРНАБ" ХХК-ийн 2022оны 07-р сарын 26-аас 08-р сарын 05-ны өдөр хийж гүйцэтгэсэн архив ГС-03/22-г үндэслэн барилгын зураг төслийг "ЦЭЭНТЭЙ АТЕЛИЕР" ХХК боловсруулав.

ГИДРОГЕОЛОГИЙН НӨХЦӨЛ

Судалгааны талбайд өрөмдсөн 6м гүнтэй 2 цооногоор өрөмдснөөс талбайд хөрсний ус илрээгүй

Барилгын суурь суух ул хөрс: Цайвар саарлаас ногоон саарал өнгөтэй агилуун уян налархай хам байдалтай шавар хөрс ИГЭ-2.

Хөрсний ширхэгийн бүрэлдэхүүнд: хайр хайрга 1.6%, Элс янз бүрийн ширхэгтэй 41.4%, Тоосорхог хэсэг 19.3%, Шавар хэсэг 36.8% тус тус агуулагдана.

Тооцооны утга:

Барьцалдах хүч С□=50 КПа

С□□=33 КПа

Дотоод үрэлтийн өнцөг Ф□=17.8°

Ф□□=15.4°

СУУРЬ

Уг барилгын суурийг баганан суурь байхаар төлөвлөв. Баганан суурийн доор В10 ангийн бетоноор 100мм зузаан бетон бэлтгэл хийнэ. 2 үе ус тусгаарлагчийг хэвтээ гадаргууд МБК-Г-55 маркийн, босоо гадаргууд МБК-Г-85 халуун битум түрхлэгийг бүх гадаргууд жигд түрхэж агаар үе үүсгэхгүйгээр сайтар шахаж наана.

Төмөр бетон цутгамал баганан сууринд стандартын шаардлага хангасан зураг заасан арматурыг хэрэглэх шаардлагатай. Мөн цутгамал хийцийг хөлдөөх, тэрчлэн суурь хөрсийг ухаж дуусаны дараа хур борооны болон бусад уснаас шалгаалан хөрсийг хөлдөөж барилга угсралтын ажил гүйцэтгэхийг хориглоно.

Суурийн хажуугаар овойлт үүсэхгүй хөрсөөр чигжих ба овойлт үүсгэх болзошгүй хөрсөөр эргүүлж чигжихийг хатуу хориглоно.

ХАНА

Уг барилгын гадна хана нь 36см-ийн хөнгөн (800 кг/м3-аас ихгүй эзлэхүүн жинтэй) блок, 15 см-ийн зузаантай хөөсөнцөр хавтан М25 марктай MNS EN 13162-2011, тортой шавардлага бүхий олон үет хашлага бүтээц байхаар төлөвлөв.

Дотор хамар ханыг 12см, 24см-ийн хөнгөн блокон өрлөгөөр хийж гүйцэтгэнэ.

Өрлөгт 25 маркийн зуурмаг хэрэглэнэ.

ХУЧИЛТ

Хучилт нь цутгамал төмөр бетон хавтан байх бөгөөд шаардлагатай газар нь зураг үзүүлсний дагуу нүх гаргах буюу хоолой суулгаж өгнө. Цутгамал төмөр бетон бүтээцийг дулааны улиралд цутгаж бэхжүүлэхээр төлөвлөв. Бетон бат бэхийн бэхжилтийнхээ 70%-ийг олохоос өмнө хэв хашмалыг суллаж болохгүй. Хучилтыг багана, дамнуруу, шаттай хамтатгаж цутгана.

Цахилгаан болон холбооны далд монтажийг хучилтын хавтангийн голд буюу хамгаалалтын үе 50мм-байхаар байршуулах бөгөөд ф25мм-ээс их огтлолтой хоолой явуулахгүй байхыг анхаарах.

ТӨМӨР БЕТОН РАМ

Барилгын даацын үндсэн бүтээц нь цутгамал төмөр бетон рам байна.

Төмөр бетон рамыг цутгаж гүйцэтгэхдээ хөлдөөхийг хориглоно.

Төмөр бетон рамыг цутгахдаа багана, дам нуруу, хавтан цутгах бетоноос нормд заасны дагуу дээж авч бетоны анги В20 хүрч байгаа эсэхийг лабораторит тодорхойлуулбал зохино.

Бетон бат бэхийн бэхжилтийнхээ 70%-ийг олохоос өмнө хэв хашмалыг суллаж болохгүй.

Цутгамал хучилтыг гүйцэтгэхдээ хавтангуудыг рамын дам нуруутай хамт цутгана.

ХАЯАВЧ

Барилгын эргэн тойронд 0.8м-ийн өргөнтэй хаяавчийг зураг төслийн дагуу керамзитан дулаалгаг үетэй, дээд гадаргууг нь сайтар өнгөлж гөлгөр болгосон В15 F75, W6 маркийн бетоноор гүйцэтгэнэ .

Одоо байгаа цэцэрлэгийн талд хаяавч доор зураг үзүүлсэний дагуу дулаалгатай хийнэ.

Төмөр бетон цутгамал бүтээцийн угсралтын ажлыг гүйцэтгэхээс өмнө ашиглах норм, дүрэм, стандартуудыг сайтар судлаж, ажлын зураг тай нэг бүрчлэн танилцаж тодотгосны дараа угсралтын ажлыг гүйцэтгэх шаардлагатай.

ГАДНА МЕТАЛЛ ШАТ

Металл шатны ган С245 анги байх бөгөөд зэврэлтнээс хамгаалах будгаар 2үе будна.

Барилгатай нийлэх хэсэгт зураг заасны дагуу боолтон холбоосоор эхлэж уян чигжээс хийнэ.

Цутгамал төмөр бетон бүтээцийн угсралтын ажлыг гүйцэтгэхдээ арматурчлалыг зураг үзүүлсний дагуу гүйцэтгэх ба арматурыг нугалах, анкерлах, хэв хашмал бэлтгэх бетон цутгахдаа "Цутгамал төмөр бетон эдлэл" БНбД3.03.01-88, "Цутгамал төмөр бетон бүтээцийн ажил гүйцэтгэх заавар" БД 52-102-04 болон бетон зуурмаг, элс, хайрга, цемент, эдгээр материалуудыг хэрэглэхтэй холбогдсон бусад стандартуудыг чанд баримтлан ажиллавал зохино.

Дулааны улиралд цутгалтын ажил гүйцэтгэхээр төлөвлөсөн болно.

ATELIER "ЦЭЭНТЭЙ АТЕЛИЕР" ХХК	Говь-Сүмбэр аймаг.Сүмбэр сум.2-р баг.6-р цэцэрлэг 120 суудалтай өргөтгөлийн барилга				
	Тайлбар бичиг				
	Инженер	З.Алтанцэцэг	ЕГ.Шифр: ЦА-38/2022	Масштаб 1:100	Огноо: 2022.08 сар
	Гүйцэтгэсэн	Т.Гарамханд			
	Шалгасан	З.Алтанцэцэг	ТГ.Шифр:	Зургийн дугаар: ББ-02	бүх хуудас:

A3

Инженер-геологийн зүсэлт.

Масштаб Б 1:100
Х 1:200

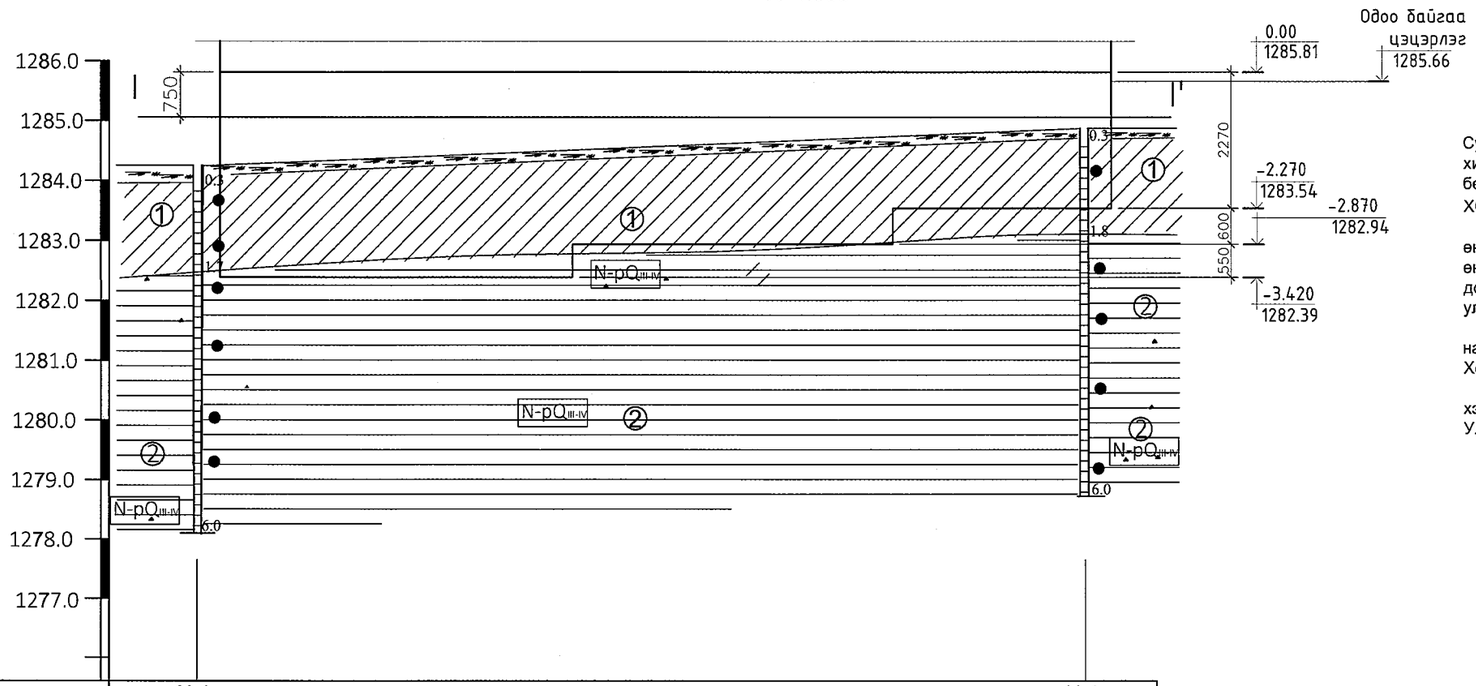

Цооногийн дугаар	Ц-1		Ц-1
Амсарын өндөр, м	1284,50		1285,10
Зай, м		30,0	

Таних тэмдэг

Өнгөн хөрс Ургамлын үндэс бүхий бор хүрэн өнгийн шавранцар хөрс

① Шавранцар хөрс цайвар саарал ба цайвар шаргал өнгөтэй.

② Шавар хөрс цайвар саарал ба цагаан саарал өнгөтэй.

Цооногийн амсар

0,3 Ул хөрсний хил зааг, м

● Эвдэрсэн бүтэцтэй

6.0 Цооногийн гүн

Ул хөрсний төлөв

Шаварлаг хөрс

хатуу

Цоонгийн байршилын тойм

Суурийг эргүүлэн чигжихдээ овойлт, товойлт үүсэгдэггүй хөрс хэрэглэнэ.
Суурийн эргэн тойронд овойлт үүсгэхгүй хайрган хөрсөөр 10 см тутамд нягтруулж чигжээс хийж өгнө. Чигжээсийн нягт JCK >1,6 г/см3 байх ёстой. Барилгын суурийн доор В10 ангийн бетоноор 100мм-ийн зузаантай бетон дэвсгэрийг хийж өгнө.

ХӨРСНИЙ БҮТЭЦ БҮРЭЛДЭХҮҮН БА ФИЗИК-МЕХАНИК ЧАНАР

Судалгааны талбайд 0,3м зузаантай бор саарал өнгийн ургамлын үндэс агуулсан өнгөн хөрс, түүний доороос нуур-проллювийн гаралтай, цайвар сааралаас бор саарал өнгийн агилуун консистенцитэй шавранцар хөрс 1.7-1.8м зузаантай тогтсон бөгөөд түүний доор цайвар саарлаас ногоон саарал өнгөтэй агилуун уян налархай хам байдалтай шавар ул хөрс 6м гүнд үргэлжилэн тархсан.

Барилгын суурь суух ул хөрс: Цайвар саарлаас ногоон саарал өнгөтэй агилуун уян налархай хам байдалтай шавар хөрс ИГЭ-2

Хөрсний ширхэгийн бүрэлдэхүүнд:

хайр хайрга 1.6%, Элс янз бүрийн ширхэгтэй 41,4%, Тоосорхог хэсэг 19,3%, Шавар хэсэг 36,8% тус тус агуулагдана.

Ул хөрсний физик шинж чанарын үзүүлэлтүүд: ИГЭ-2

Байгалийн чийг (W)	0.309%
Чийглэгийн зэрэг (Sr)	0.99
Хатуу хэсгийн нягт	2.76г/см3
Хөрсний нягт	1.86г/см3
Хөрсний хэлхээдсийн нягт	1.43г/см3,
Сүвэрхэг	48.27%
Сүвшлийн коэффициент	0.862
Урсалтын хязгаар дээрх чийг	0.581
Имрэгдлийн хязгаар дээрх чийг	0.317
Уян налархайн тоо	0.264

Хөрсний механик шинж чанарын норматив болон тооцооны үзүүлэлтүүд:

Барьцалдах хүч	С□=50 КПа
Дотоод үрэлтийн өнцөг	Ф□=17.8°
Хэв гажилтын модуль	Е□=21 МПа
Тооцооны эсэргүүцэл	Ro=300 кПа.

Тооцооны утга:

Барьцалдах хүч	С□=50 КПа	С□□=33 КПа
Дотоод үрэлтийн өнцөг	Ф□=17.8°	Ф□□=15.4°

Улирлын хөлдөлтийн бүсэд сулавтар овойлт үүсгэх шинж чанартай..
Газар шорооны ажлын зэрэг гар аргаар малтахад - II.
Улирлын хөлдөлтийн норматив гүн 2.34м.
Барилгын талбай газар хөдлөлтийн 6 баллын бүсэд оршино.

Суурь суух гүний хэмжээнд өөр төрлийн хөрс илэрвэл уг хөрсийг заавал зайлуулах хэрэгтэй.
Суурийн хүнхээлийг нээсний дараа инженер геологийн зохиолчийн хяналт хийлгэж акт тогтоолгон барилгын суурийн ажлыг гүйцэтгэвэл зохино.
Бусад хөрсний бүтэц болон физик, механик шинж чанарын үзүүлэлтүүдийг энэхүү тайлбарт бичээгүй болно.
Барилгын суурийн ажлыг гүйцэтгэхдээ хүнхээлийг хуурай байдалд байлгаж гүйцэтгэхээс гадна гадаргуугийн уснаас хамгаалсан хамгаалт хийх шаардлагатай.

Суурийг байршилын тоймыг үндэслэн сумын нэгдсэн геологийн судалгаагаар төлөвлөсөн тул уг барилгын байршил тодорхой болох үед геологийн дүгнэлтийг тухайлан барилгад зориулан хийж зохиогчтой зөвшөлцөх ёстойг анхаарах.

ATELIER "ЦЭЭНТЭЙ АТЕЛИЕР" ХХК	Говь-Сүмбэр аймаг.Сүмбэр сум.2-р баг.6-р цэцэрлэг 120 суудалтай өргөтгөлийн барилга				
	Суурь суулгалт				
Инженер	З.Алтанцэцэг	ЕГ.Шифр: ЦА-38/2022	Масштаб 1:100	Огноо: 2022.08 сар	
Гүйцэтгэсэн	Т.Гарамханд	ТГ.Шифр:	Зургийн дугаар: ББ-03	бүх хуудас:	
Шалгасан	З.Алтанцэцэг				

А3

Суурийн байгуулалт М1:150

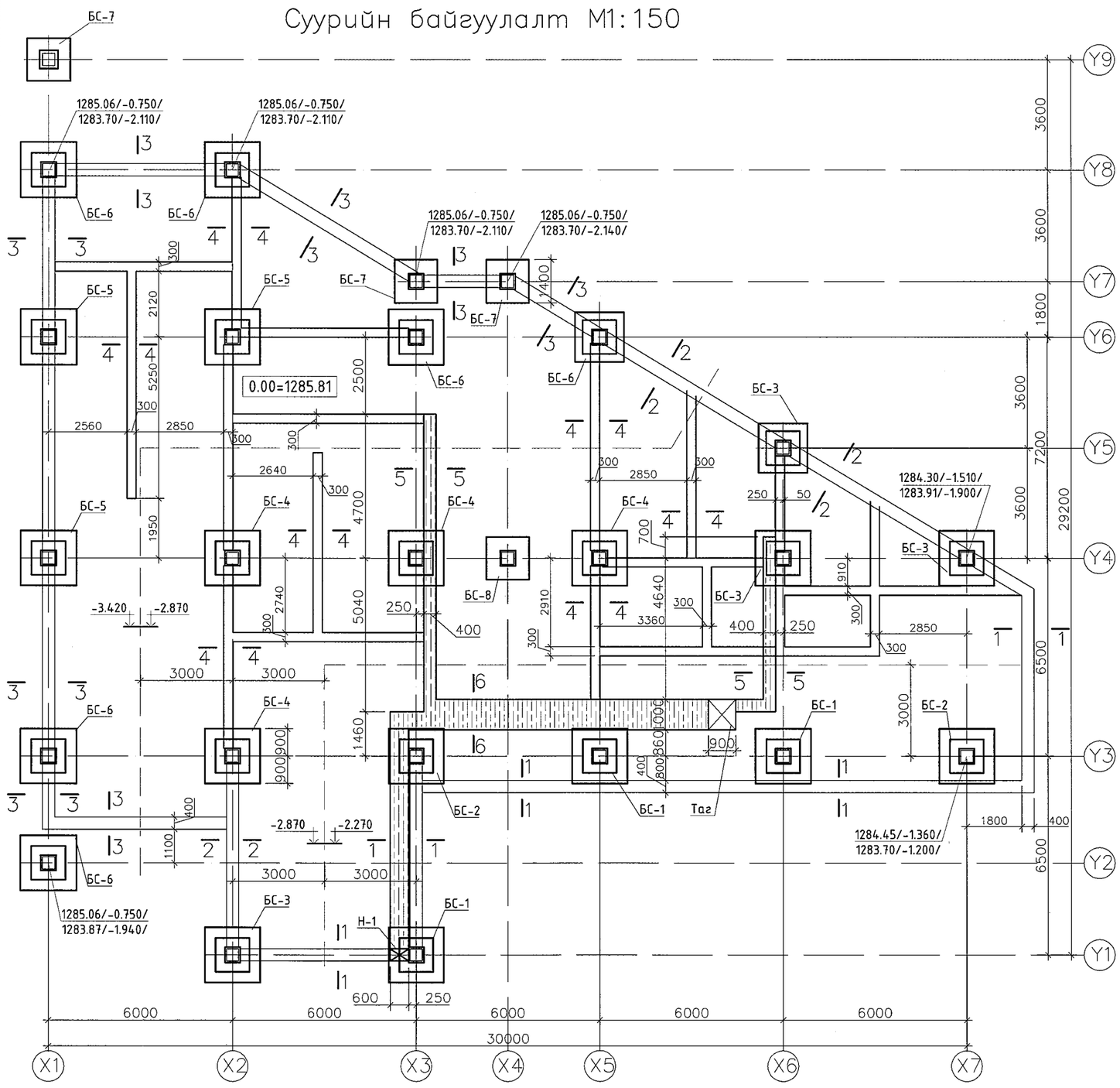

1–1 М1:50

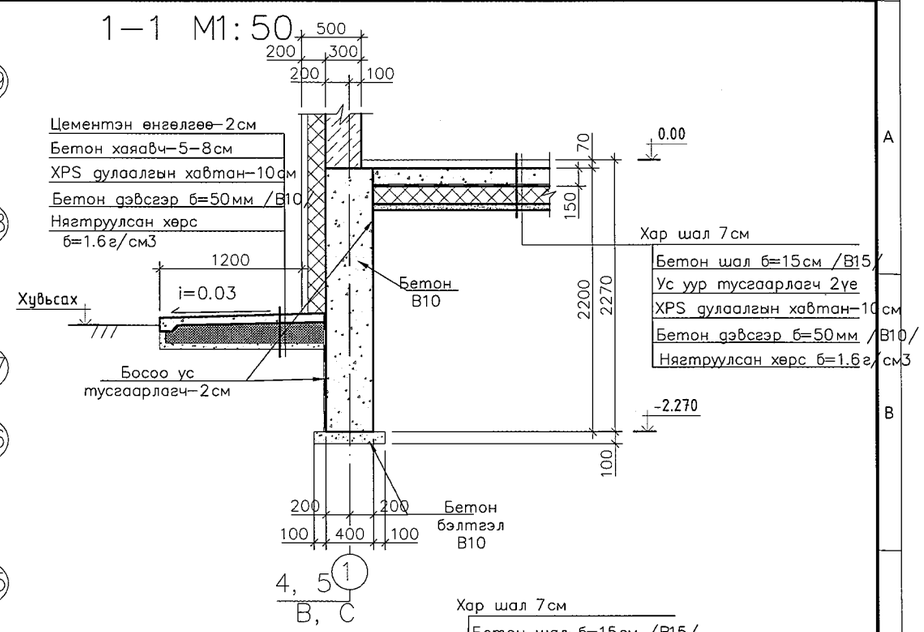

2–2 М1:50

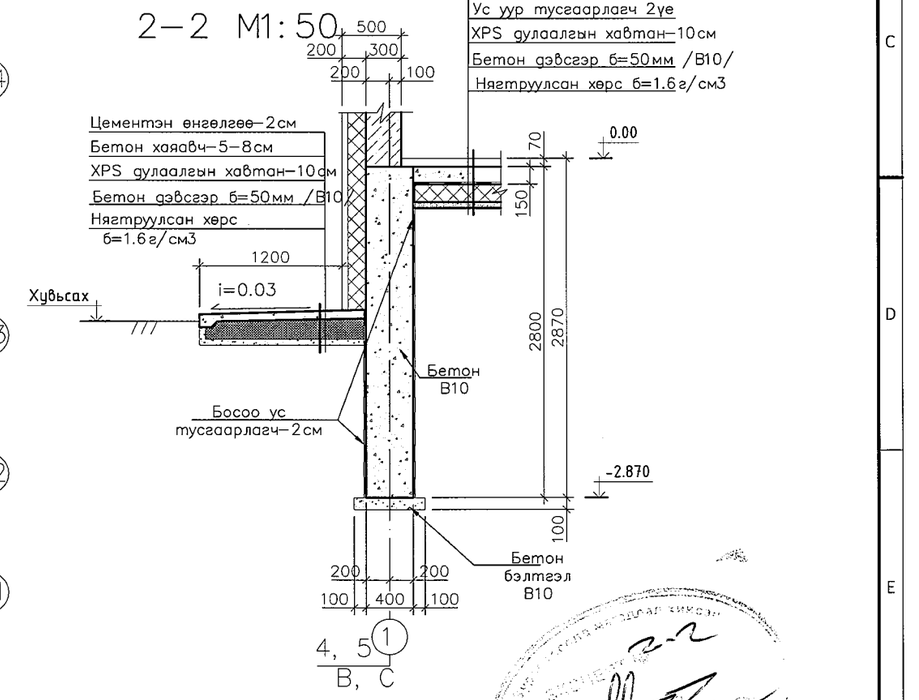

ATELIER "ЦЭЭНТЭЙ АТЕЛИЕР" ХХК	Говь-Сүмбэр аймаг.Сүмбэр сум.2-р баг.6-р цэцэрлэг 120 суудалтай өргөтгөлийн барилга				
	Суурийн байгуулалт, огтлол 1-1, 2-2				
Инженер	З.Алтанцэцэг	ЕГ.Шифр: ЦА-38/2022	Масштаб 1:100	Огноо: 2022.08 сар	
Гүйцэтгэсэн	Т.Гарамханд	ТГ.Шифр:	Зургийн дугаар: ББ-04	бүх хуудас:	
Шалгасан	З.Алтанцэцэг				

А3

3–3 M1:50

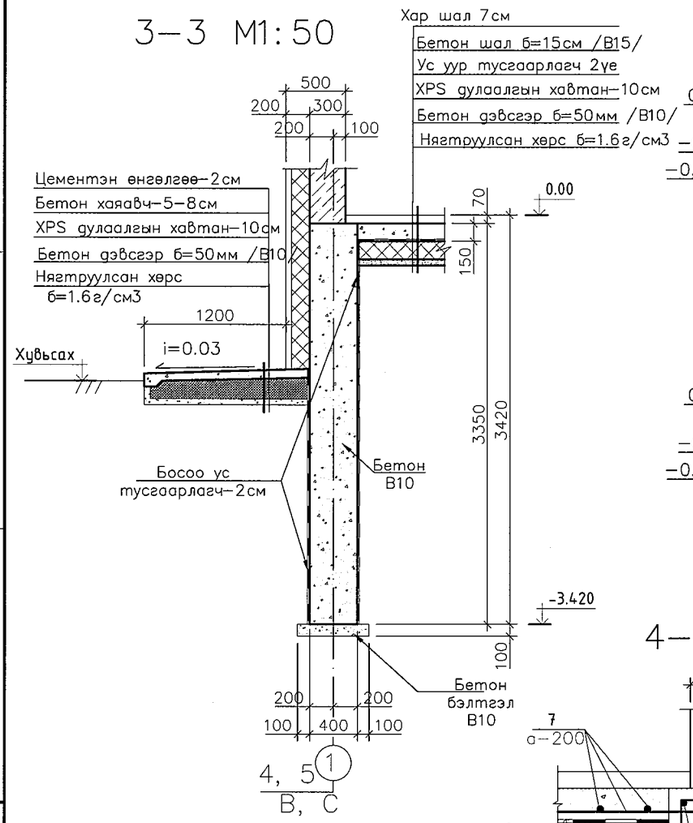

5–5 M1:50

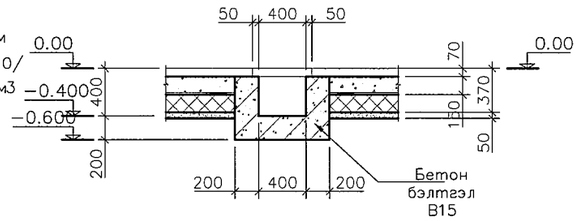

6–6 M1:50

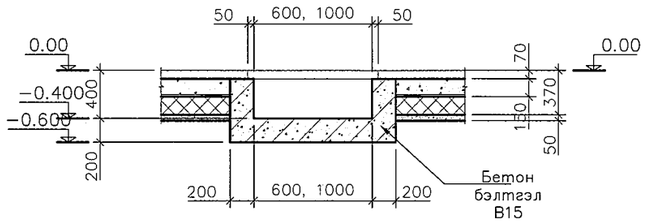

Баганан суурь БС–1 M1:50

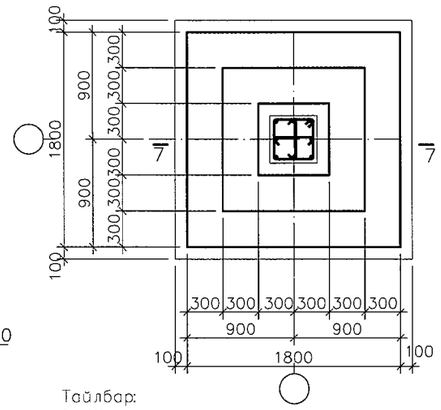

8-8 M1:20

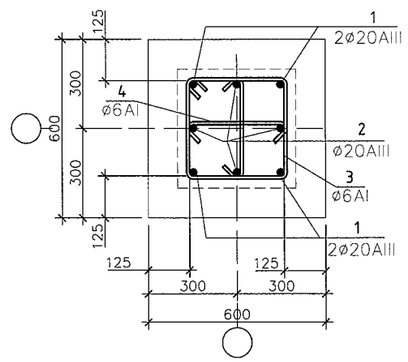

Тайлбар:
1. Шалны доорх ус тусгаарлагчийг цоолох, б?тоны чийгийг дулаалгын хавтанруу нэвтрүүлэхгүй байхыг хатуу анхаарч ажиллах.
2. Хамар ханын суурь нь цутгамал хана, баганан суурийнд 300мм–ээр анкерлагдаж цутгагдана.
3. Огтлол 1–1 ба 2–2–т заасан хаяавч бетоны доорх дулаалганд чийг нэвтрүүлэхгүй байх бөгөөд дулаалгыг чулуун хөвөнгийн хэлтэрхий шаргаар орлуулж болно.

4–4 M1:25

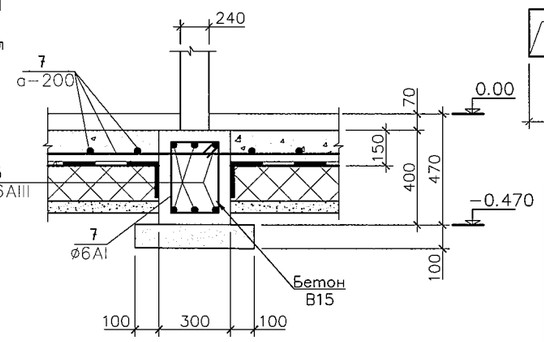

Нух Н–1 M1:50

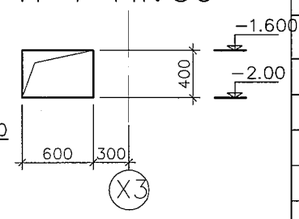

7-7 M1:50

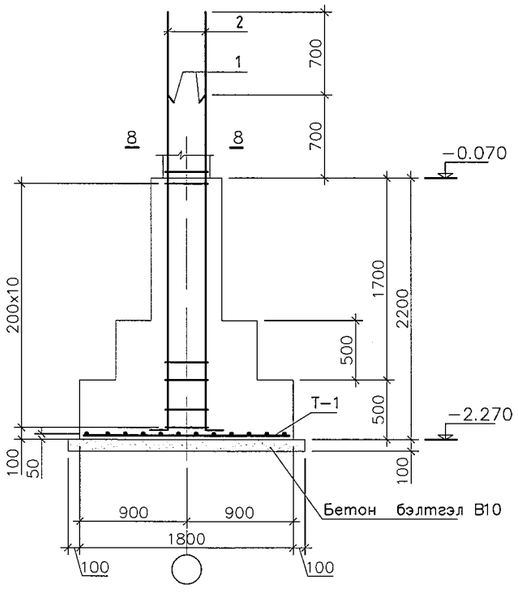

T–1 M1:50

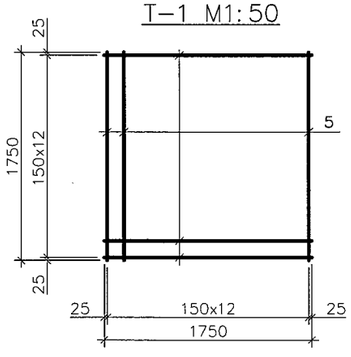

Позиц	Загвар
1	R100 2710 240 157
2	R100 3410 240 157
3	430 430 350 350
4	80 350 80

Марк поз	Тэмдэглэгээ	Нэр	Тоо шир	Жин /кг/	Тайлбар
	Энэ хуудасандаа	БС–1	3	146.2	438.5
1		d 20 AIII A400 ГОСТ 5781-82 L= 3100	4	7.6	30.6
2		d 20 AIII A400 ГОСТ 5781-82 L= 3800	4	9.4	37.5
3		d 6 AI A240 ГОСТ 5781-82 L= 1560	11	0.3	3.8
4		d 6 AI A240 ГОСТ 5781-82 L= 510	22	0.1	2.5
		T–1	1	71.8	71.8
		Бетон В20		2.8 м³	8.4м3
	Энэ хуудасандаа	Тор T–1	1	71.8	71.8
5		d 16 AIII A400 ГОСТ 5781-82 L= 1750	26	2.8	71.8
	Энэ хуудасандаа	Бетон бэлтгэл В10		0.4м3	1.2м3
		Хамар ханын суурь			1120.60
6		d 16 AIII A400 ГОСТ 5781-82 Lн= 631.2	1	996.0	996.0
7		d 6 AI A240 ГОСТ 5781-82 L= 1160	484	0.3	124.6
		Бетон В15		11.6м3	
		Бетон бэлтгэл В10		4.84м3	
		Бетон суваг		11.4м3	
		Цутгамал ханын бетон В10		79.8м3	
		Шал			
8		d 10 AIII A400 ГОСТ 5781-82 Lн= 5760	1	5114.9	5114.9
		Бетон В15		72.3м3	
		Бетон дэсвгэр В10		24.1м3	

ATELIER
"ЦЭЭНТЭЙ АТЕЛИЕР" ХХК

Говь-Сүмбэр аймаг.Сүмбэр сум.2-р баг.6-р цэцэрлэг
120 суудалтай өргөтгөлийн барилга
Огтлол 3-3, 4-4, 5-5, 6-6, Баганан суурь БС-1

Инженер		З.Алтанцэцэг	ЕГ.Шифр: ЦА-38/2022	Масштаб 1:100	Огноо: 2022.08 сар
Гүйцэтгэсэн		Т.Гарамханд	ТГ.Шифр:	Зургийн дугаар: ББ-05	бүх хуудас:
Шалгасан		З.Алтанцэцэг			

А3

Баганан суурь БС–2 М1:50

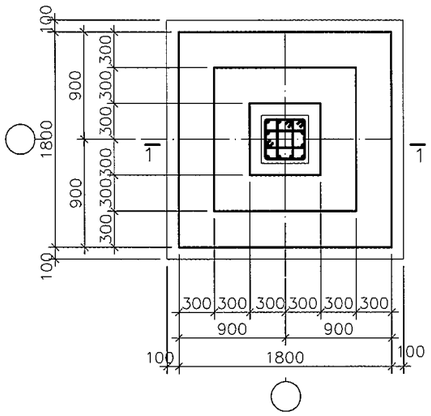

Баганан суурь БС–3 М1:50

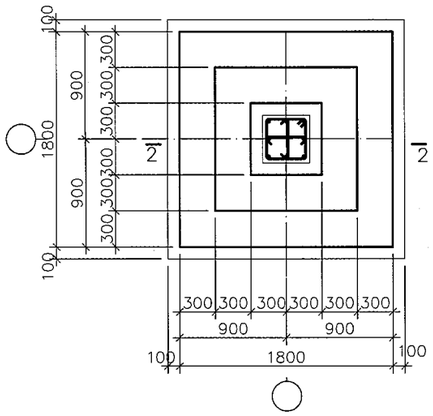

3-3 М1:20

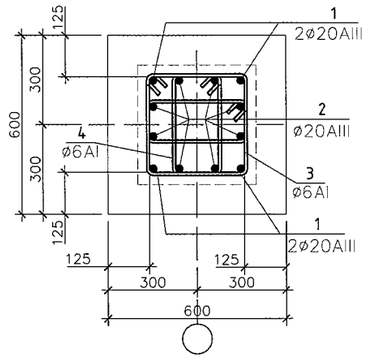

4-4 М1:20

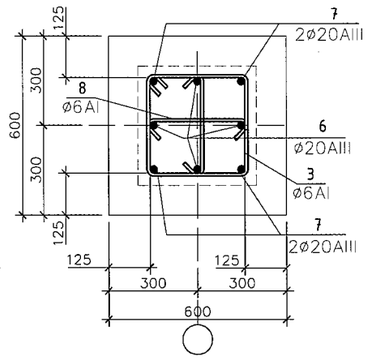

Т–1 М1:50

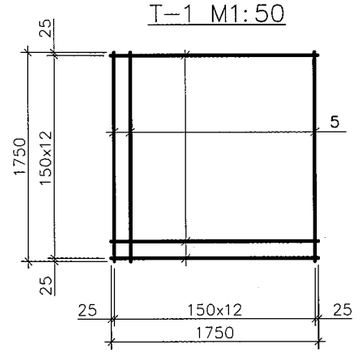

1-1 М1:50

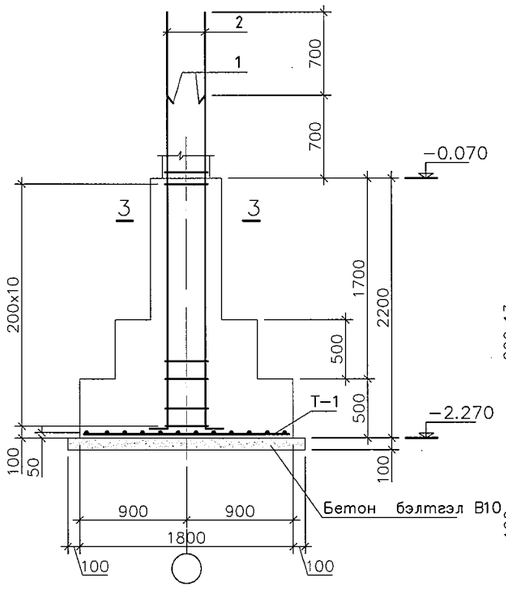

2-2 М1:50

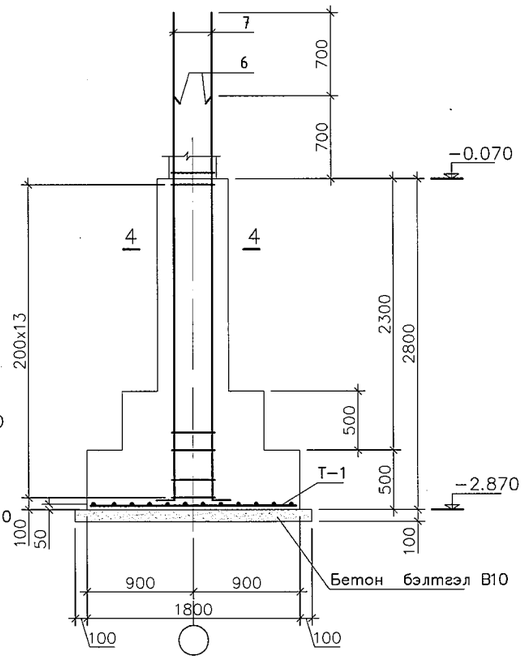

Позиц	Загвар
1	R100 2710 240 157
2	R100 3410 240 157
3	430 430 350 350
4	280 430 350 200
6	R100 3310 240 157
7	R100 4010 240 157
8	800 800 350

Марк поз	Тэмдэглэгээ	Нэр	Тоо шир	Жин /кг/	Тайлбар
	Энэ хуудасандаа	БС–2	4	180.4	721.6
1		d 20 AIII A400 ГОСТ 5781-82 L= 3100	8	7.6	61.2
2		d 20 AIII A400 ГОСТ 5781-82 L= 3800	4	9.4	37.5
3		d 6 AI A240 ГОСТ 5781-82 L= 1560	11	0.3	3.8
4		d 6 AI A240 ГОСТ 5781-82 L= 1260	22	0.3	6.2
		Т-1	1	71.8	71.8
		Бетон В20		2.8 $м^3$	5.6м3
		Бетон бэлтгэл В10		0.4м3	0.8м3
	Энэ хуудасандаа	БС–3	4	197.5	789.8
6		d 20 AIII A400 ГОСТ 5781-82 L= 3700	8	9.1	73.0
7		d 20 AIII A400 ГОСТ 5781-82 L= 4400	4	10.9	43.4
3		d 6 AI A240 ГОСТ 5781-82 L= 1960	14	0.4	6.1
8		d 6 AI A240 ГОСТ 5781-82 L= 510	28	0.1	3.2
		Т-1	1	71.8	71.8
		Бетон В20		3.01 $м^3$	12.04м3
		Бетон бэлтгэл В10		0.4м3	1.6м3
	Энэ хуудасандаа	Тор Т-1	1	71.8	71.8
5		d 16 AIII A400 ГОСТ 5781-82 L= 1750	26	2.8	71.8

ATELIER
"ЦЭЭНТЭЙ АТЕЛИЕР" ХХК

Говь-Сүмбэр аймаг.Сүмбэр сум.2-р баг.6-р цэцэрлэг
120 суудалтай өргөтгөлийн барилга

Баганан суурь БС-2, БС-3

Инженер	З.Алтанцэцэг	ЕГ.Шифр: ЦА-38/2022	Масштаб 1:100	Огноо: 2022.08 сар	
Гүйцэтгэсэн	Т.Гарамханд	ТГ.Шифр:	Зургийн дугаар: ББ-06	бүх хуудас:	
Шалгасан	З.Алтанцэцэг				

А3

Баганан суурь БС–4 М1:50

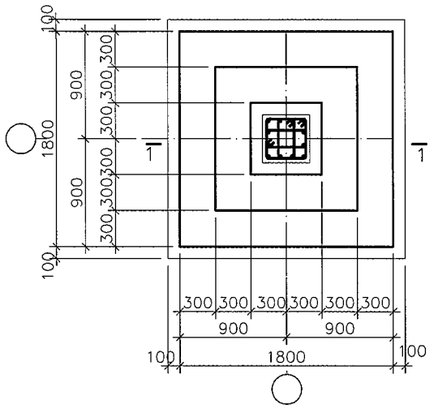

Баганан суурь БС–5 М1:50

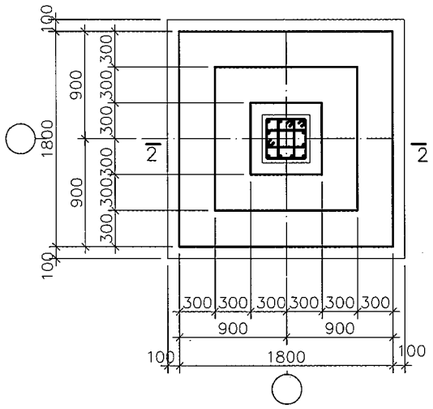

3-3 М1:20

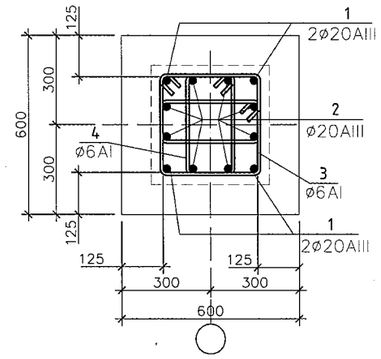

4-4 М1:20

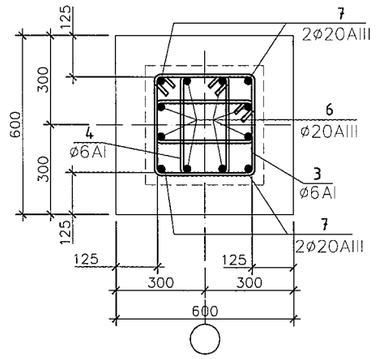

Т–1 М1:50

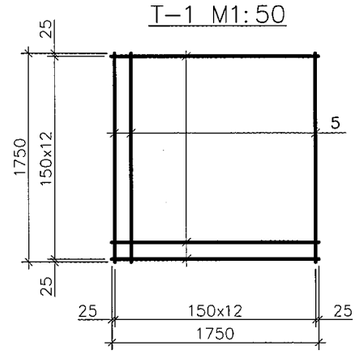

1-1 М1:50

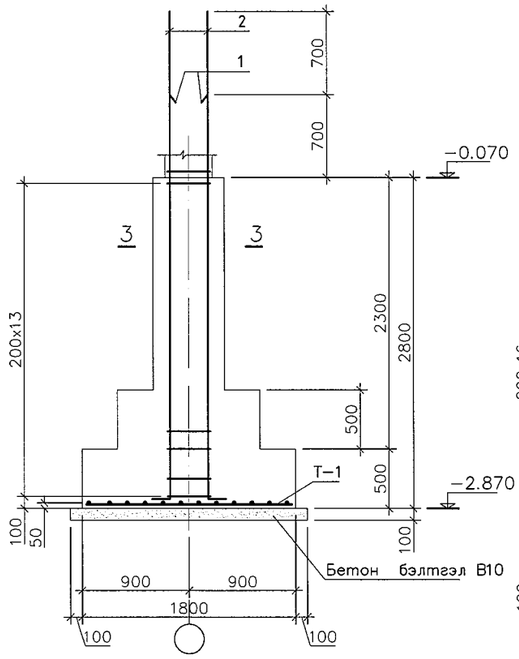

2-2 М1:50

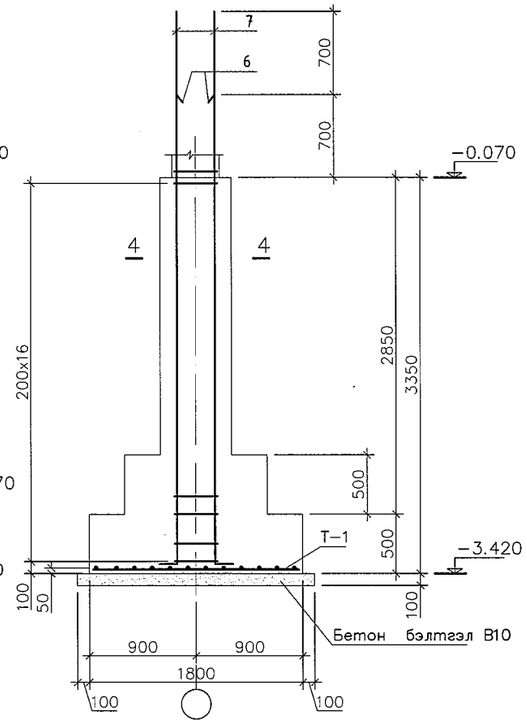

Позиц	Загвар	Позиц	Загвар	Позиц	Загвар	Позиц	Загвар
6	R100 3860 240 157	7	R100 4560 240 151	3	430 430 350 350	4	280 430 350 200

Марк поз	Тэмдэглэгээ	Нэр	Тоо шир	Жин /кг/	Тайлбар
	Энэ хуудасандаа	БС–4	4	200.9	803.5
1		d 20 AIII A400 ГОСТ 5781-82 L= 3700	8	9.1	73.0
2		d 20 AIII A400 ГОСТ 5781-82 L= 4400	4	10.9	43.4
3		d 6 AI A240 ГОСТ 5781-82 L= 1560	14	0.3	4.8
4		d 6 AI A240 ГОСТ 5781-82 L= 1260	28	0.3	7.8
		Т-1	1	71.8	71.8
		Бетон В20		3.01 $м^3$	12.04м3
		Бетон бэлтгэл В10		0.4м3	1.6м3
	Энэ хуудасандаа	БС–5	3	219.9	659.6
5		d 20 AIII A400 ГОСТ 5781-82 L= 4250	8	10.5	83.8
6		d 20 AIII A400 ГОСТ 5781-82 L= 4950	4	12.2	48.8
3		d 6 AI A240 ГОСТ 5781-82 L= 1560	17	0.3	5.9
4		d 6 AI A240 ГОСТ 5781-82 L= 1260	34	0.3	9.5
		Т-1	1	71.8	71.8
		Бетон В20		3.2 $м^3$	9.6 $м^3$
		Бетон бэлтгэл В10		0.4м3	1.2м3
	Энэ хуудасандаа	Тор Т-1	1	71.8	71.8
7		d 16 AIII A400 ГОСТ 5781-82 L= 1750	26	2.8	71.8

ATELIER
"ЦЭЭНТЭЙ АТЕЛИЕР" ХХК

Говь-Сүмбэр аймаг.Сүмбэр сум.2-р баг.6-р цэцэрлэг
120 суудалтай өргөтгөлийн барилга

Баганан суурь БС-4, БС-5

Инженер	З.Алтанцэцэг	ЕГ.Шифр: ЦА-38/2022	Масштаб 1:100	Огноо: 2022.08 сар	
Гүйцэтгэсэн	Т.Гарамханд	ТГ.Шифр:	Зургийн дугаар: ББ-07	бүх хуудас:	
Шалгасан	З.Алтанцэцэг				

A3

Баганан суурь БС–6 М1:50

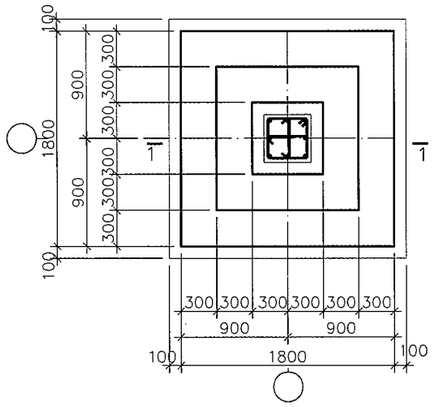

Баганан суурь БС–7 М1:50

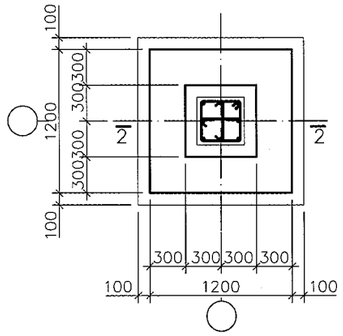

Баганан суурь БС–8 М1:50

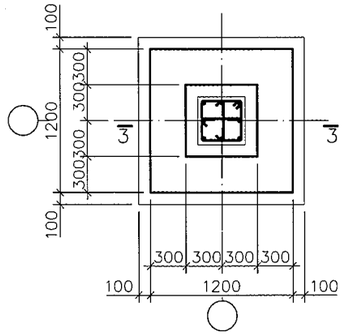

3-3 М1:50

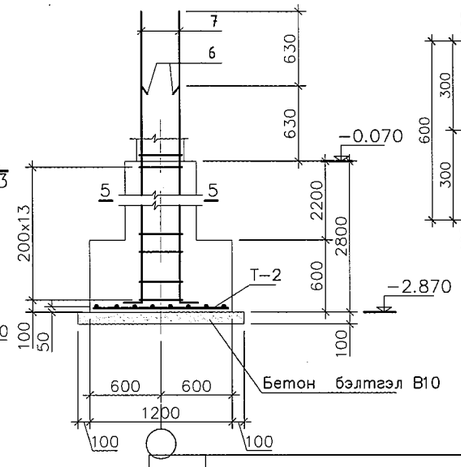

4-4 М1:20

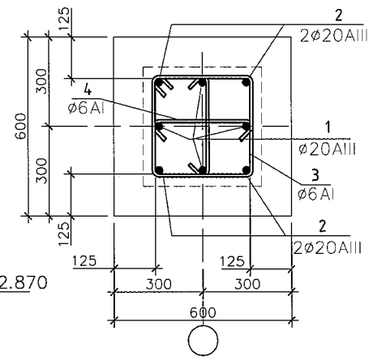

4-4 М1:20

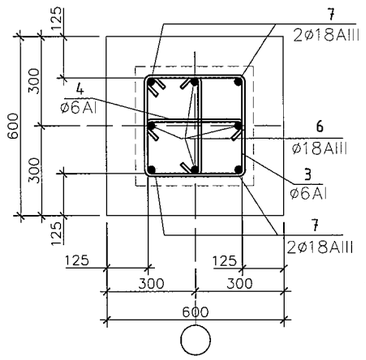

1-1 М1:50

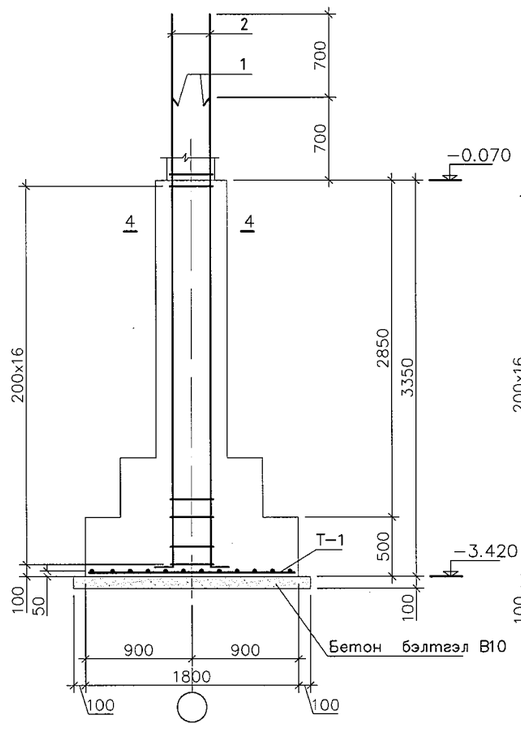

2-2 М1:50

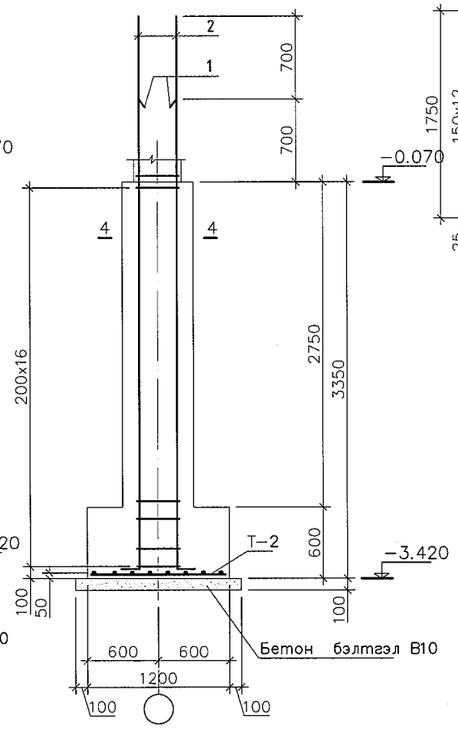

T–1 М1:50

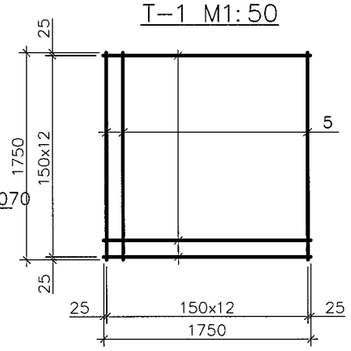

T–2 М1:50

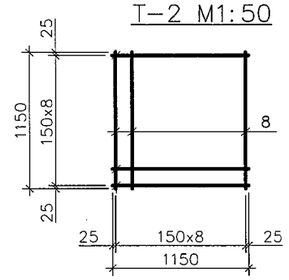

Марк поз	Тэмдэглэгээ	Нэр	Тоо шир	Жин /кг/	Тайлбар
	Энэ хуудасандаа	БС–6	6	149.4	896.3
1		d 20 AIII A400 ГОСТ 5781-82 L= 4250	4	10.5	41.9
2		d 20 AIII A400 ГОСТ 5781-82 L= 4950	4	12.2	48.8
3		d 6 AI A240 ГОСТ 5781-82 L= 1560	17	0.3	5.9
4		d 6 AI A240 ГОСТ 5781-82 L= 510	34	0.1	3.8
		T-1	1	48.9	48.9
		Бетон B20		3.2м^3	19.2м^3
		Бетон бэлтгэл B10		0.4м3	2.4м3
	Энэ хуудасандаа	БС–7	3	133.2	399.6
5		d 20 AIII A400 ГОСТ 5781-82 L= 4250	4	10.5	41.9
6		d 20 AIII A400 ГОСТ 5781-82 L= 4950	4	12.2	48.8
3		d 6 AI A240 ГОСТ 5781-82 L= 1560	17	0.3	5.9
4		d 6 AI A240 ГОСТ 5781-82 L= 510	34	0.1	3.8
		T-2	1	32.7	32.7
		Бетон B20		1.85 м^3	5.55 м^3
		Бетон бэлтгэл B10		0.2м3	0.6м3
	Энэ хуудасандаа	БС–8	1	99.0	99.0
5		d 18 AIII A400 ГОСТ 5781-82 L= 1800	8	4.4	35.5
6		d 18 AIII A400 ГОСТ 5781-82 L= 2570	4	6.3	25.4
3		d 6 AI A240 ГОСТ 5781-82 L= 1960	5	0.4	2.2
4		d 6 AI A240 ГОСТ 5781-82 L= 1470	10	0.3	3.3
		T-2	1	32.7	32.7
		Бетон B20		1.65 м^3	
		Бетон бэлтгэл B10		0.2м3	

Марк поз	Тэмдэглэгээ	Нэр	Тоо шир	Жин /кг/	Тайлбар
	Энэ хуудасандаа	Тор T-1	1	71.8	71.8
5		d 16 AIII A400 ГОСТ 5781-82 L= 1750	26	2.8	71.8
	Энэ хуудасандаа	Тор T-1	1	32.7	32.7
8		d 16 AIII A400 ГОСТ 5781-82 L= 1150	18	1.8	32.7

"ЦЭЭНТЭЙ АТЕЛИЕР" ХХК

Говь-Сүмбэр аймаг.Сүмбэр сум.2-р баг.6-р цэцэрлэг
120 суудалтай өргөтгөлийн барилга

Баганан суурь БС-6, БС-7, БС-8

Инженер	З.Алтанцэцэг	ЕГ.Шифр: ЦА-38/2022	Масштаб 1:100	Огноо: 2022.08 сар	
Гүйцэтгэсэн	Т.Гарамханд	ТГ.Шифр:	Зургийн дугаар: ББ-08	бүх хуудас:	
Шалгасан	З.Алтанцэцэг				

А3

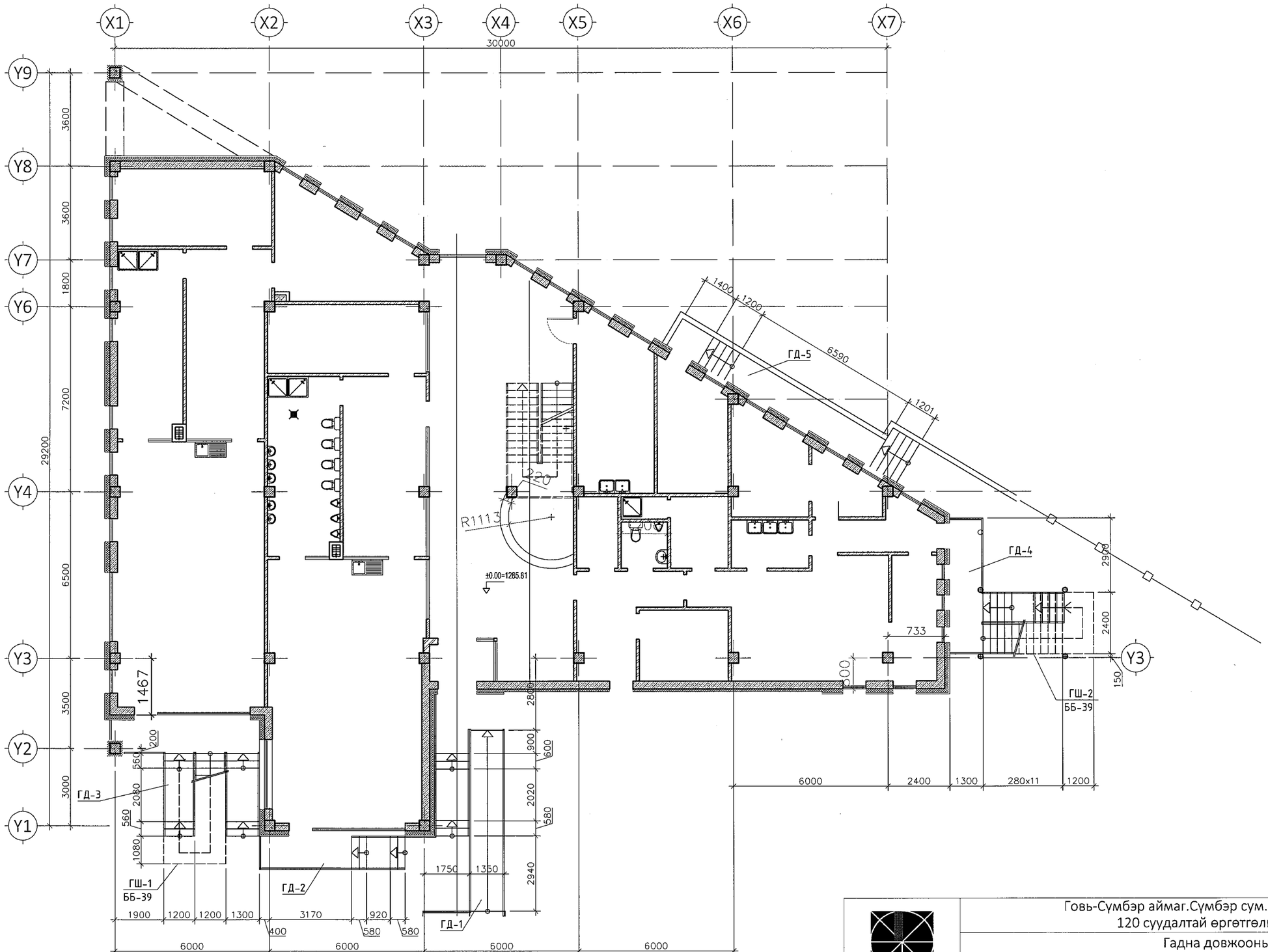

ATELIER "ЦЭЭНТЭЙ АТЕЛИЕР" ХХК	Говь-Сүмбэр аймаг.Сүмбэр сум.2-р баг.6-р цэцэрлэг 120 суудалтай өргөтгөлийн барилга				
	Гадна довжооны байгуулалт				
	Инженер	З.Алтанцэцэг	ЕГ.Шифр: ЦА-38/2022	Масштаб 1:100	Огноо: 2022.08 сар
	Гүйцэтгэсэн	Т.Гарамханд	ТГ.Шифр:	Зургийн дугаар: ББ-09	бүх хуудас:
	Шалгасан	З.Алтанцэцэг			

A3

ГД-1 Байгуулалт М1:100

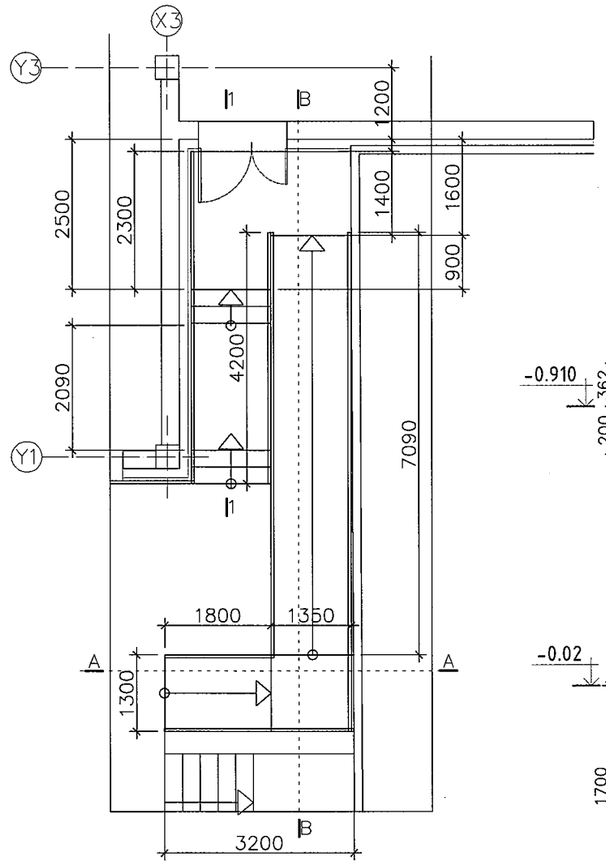

Пандус-2 В-В М1:50

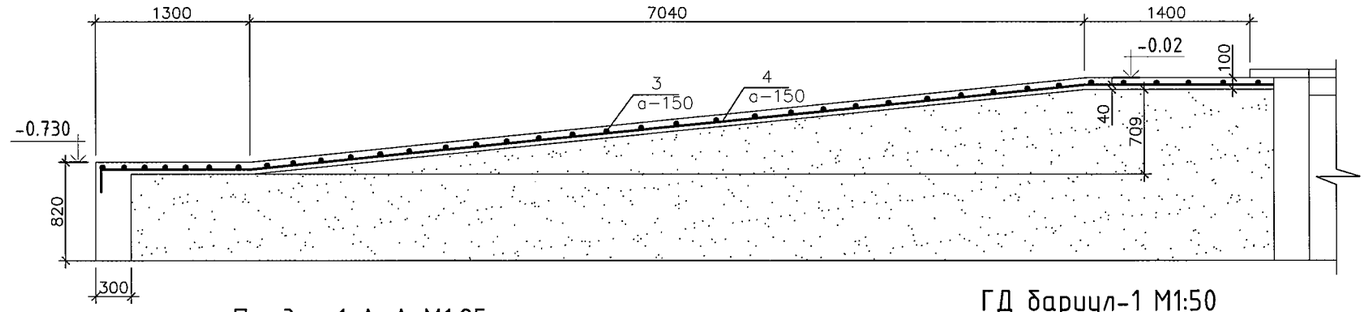

Пандус-1 А-А М1:25

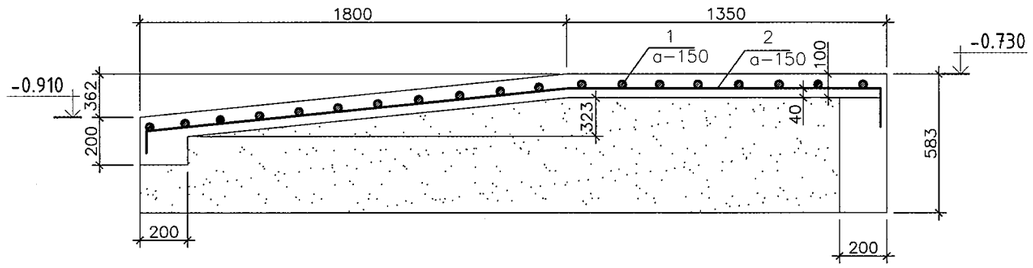

ГД баригул-1 М1:50

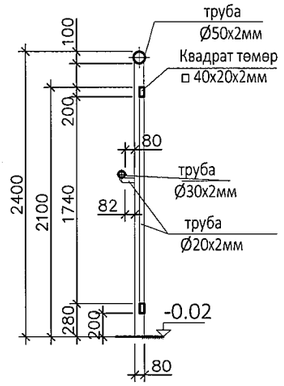

ГД-1 1-1 М1:50

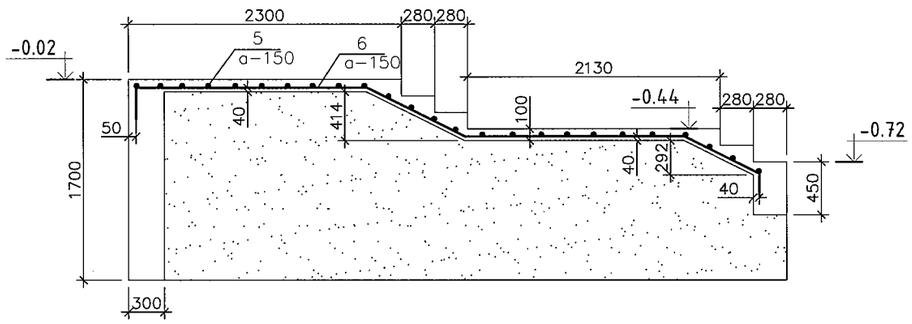

ГД-1 Дагуугын огтлол М1:50

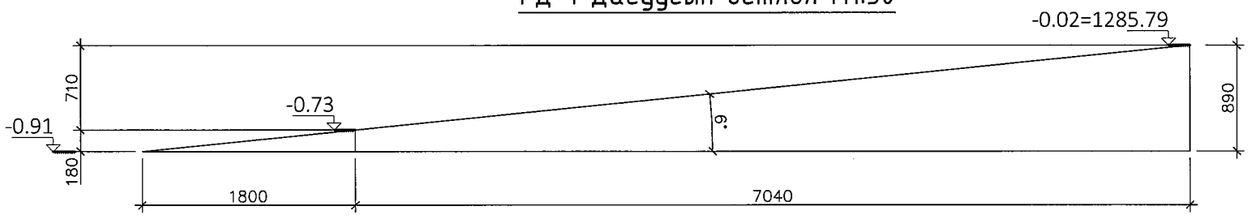

Марк поз	Тэмдэглэгээ	Нэр	Тоо шир	Жин /кг/	Тайлбар
	Энэ хуудасандаа	Пандус–1	1	280.5	280.5
1		d 12 AIII A400 ГОСТ 5781–82 L= 1200	25	1.1	26.7
2		d 10 AIII A400 ГОСТ 5781–82 L= 3450	9	2.1	19.2
	Энэ хуудасандаа	Пандус–2	1	117.3	117.3
3	Энэ хуудасандаа	d 12 AIII A400 ГОСТ 5781–82 L= 1300	60	1.2	69.3
4		d 12 AIII A400 ГОСТ 5781–82 L= 1865	37	1.3	48.0
5		d 10 AIII A400 ГОСТ 5781–82 L= 1300	37	1.2	43.7
6		d 10 AIII A400 ГОСТ 5781–82 L= 5740	9	3.5	31.9
		Гадна довжоо–1 бариул	1	1388.0	1388.0
		φ50 x2 ГОСТ 18482–79 L= 1200	2.5	28.4	71.0
		φ30 x2 ГОСТ 18482–79 L= 1200	2.5	16.7	41.7
		φ80 x2 ГОСТ 18482–79 L= 2400	20.0	11.5	229.4
		φ20 x2 ГОСТ 18482–79 L= 1740	500.0	1.9	939.6
		φ10x2 ГОСТ 18482–79 L= 1200	5.0	21.2	106.2

Говь-Сүмбэр аймаг Сүмбэр сум 2-р баг 6-р цэцэрлэг
120 суудалтай орогтолийн барилга

гадна довжоо ГД-1, пандус П-1

ATELIER "ЦЭЭНТЭЙ АТЕЛИЕР" ХХК	Инженер	З.Алтанцэцэг	ЕГ.Шифр: ЦА-38/2022	Масштаб 1:100	Огноо: 2022.08 сар
	Гүйцэтгэсэн	Т.Гарамханд	ТГ.Шифр:	Зургийн дугаар: ББ-10	бүх хуудас:
	Шалгасан	З.Алтанцэцэг			

A3

ГД-3 Байгуулалт М1:100

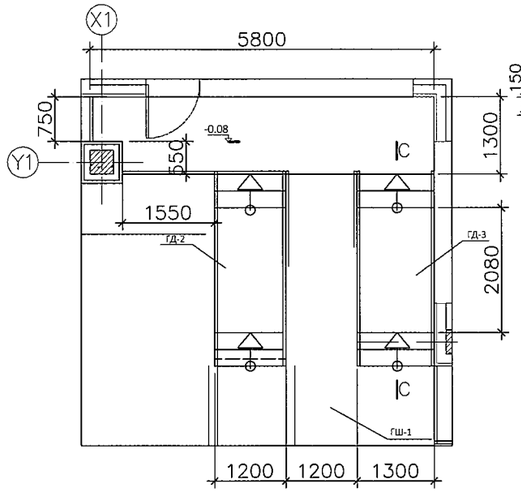

ГД-3 А-А М1:50

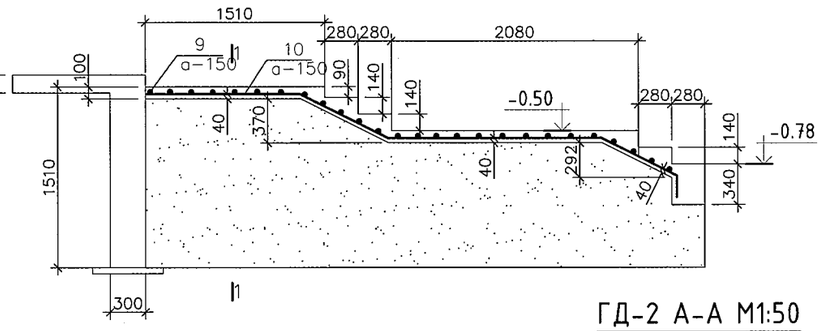

1-1 М1:50

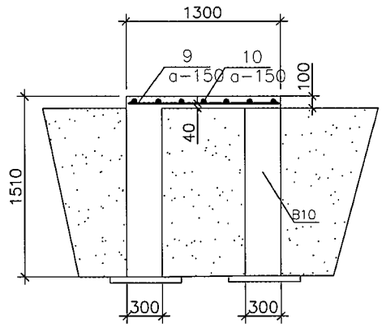

ГД бариул-2,3 М1:50

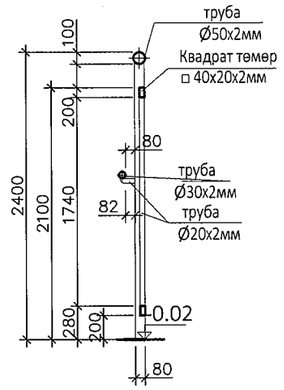

ГД-2 А-А М1:50

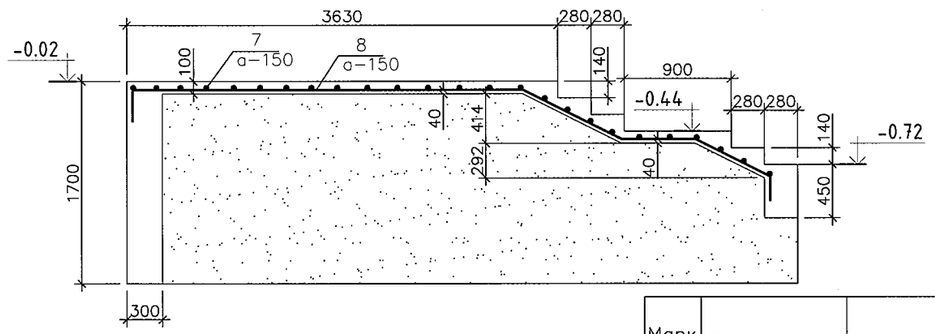

ГД-2 Байгуулалт М1:50

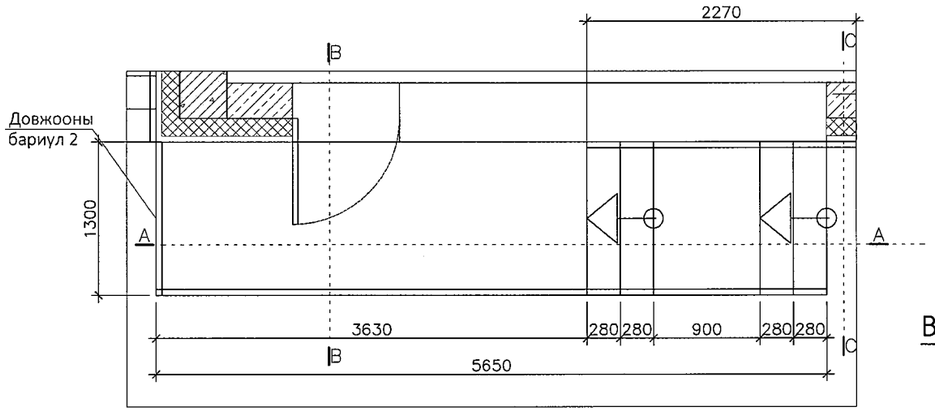

C-C М1:100

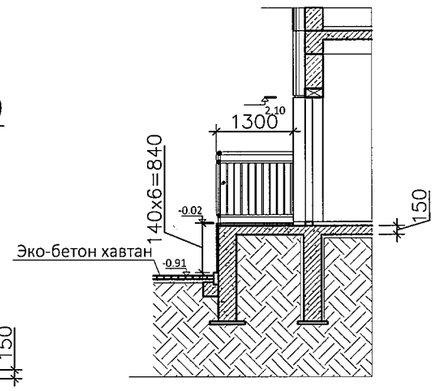

B-B М1:100

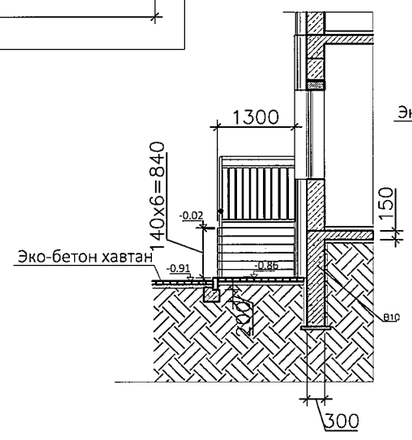

Марк поз	Тэмдэглэгээ	Нэр	Тоо шир	Жин /кг/	Нийт /кг/
	Энэ хуудсандаа	ГД-2	1	76.8	76.8
7		d 12 AIII A400 ГОСТ 5781-82 L = 1250	40	1.1	44.4
8		d 10 AIII A400 ГОСТ 5781-82 L = 5840	9	3.6	32.4
		Гадна довжоо-2 бариул	1	352.6	352.6
		ф50 x2 ГОСТ 18482-79 L = 6000	2.0	14.2	28.4
		ф30 x2 ГОСТ 18482-79 L = 6000	2.0	8.3	16.7
		ф80 x2 ГОСТ 18482-79 L = 2400	10.0	11.5	114.7
	Энэ хуудсандаа	ГД-3			
		ф20 x2 ГОСТ 18482-79 L = 1740	80.0	1.9	150.3
9		d 12 AIII A400 ГОСТ 5781-82 L = 1250	35	1.1	38.9
		40x20 x2 ГОСТ 18482-79 L = 6000	4.0	10.6	42.5
10		d 10 AIII A400 ГОСТ 5781-82 L = 4750	7	2.9	20.5
		Гадна довжоо-3 бариул	1	278.7	278.7
		ф50 x2 ГОСТ 18482-79 L = 4800	2.0	11.4	22.7
		ф30 x2 ГОСТ 18482-79 L = 4800	2.0	6.7	13.3
		ф80 x2 ГОСТ 18482-79 L = 2400	10.0	11.5	114.7
		ф20 x2 ГОСТ 18482-79 L = 1740	50.0	1.9	94.0
		40x20 x2 ГОСТ 18482-79 L = 4800	4.0	8.5	34.0

Говь-Сүмбэр аймаг Сүмбэр сум 2-р баг 6-р цэцэрлэг
120 суудалтай өргөтгөлийн барилга

Гадна довжоо ГД-2, ГД-3

ATELIER "ЦЭЭНТЭЙ АТЕЛИЕР" ХХК	Инженер	З.Алтанцэцэг	ЕГ.Шифр: ЦА-38/2022	Масштаб 1:100	Огноо: 2022.08 сар
	Гүйцэтгэсэн	Т.Гарамханд	ТГ.Шифр:	Зургийн дугаар: ББ-11	бүх хуудас:
	Шалгасан	З.Алтанцэцэг			

A3

ГД-4 Байгуулалт М1:50

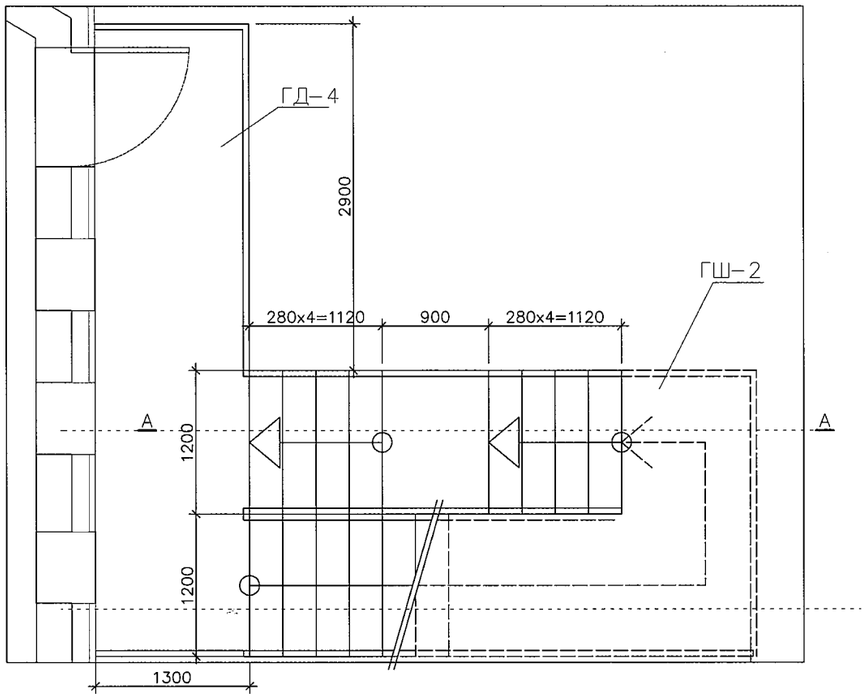

ГД-5 А-А М1:50

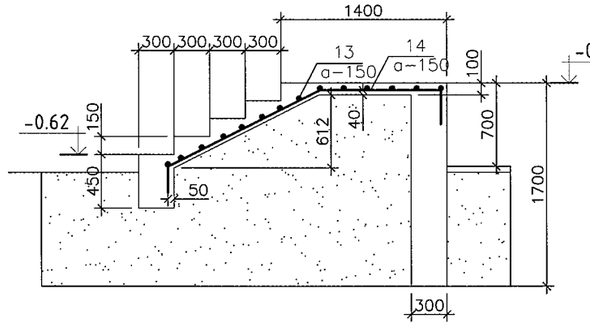

ГД-4 А-А М1:50

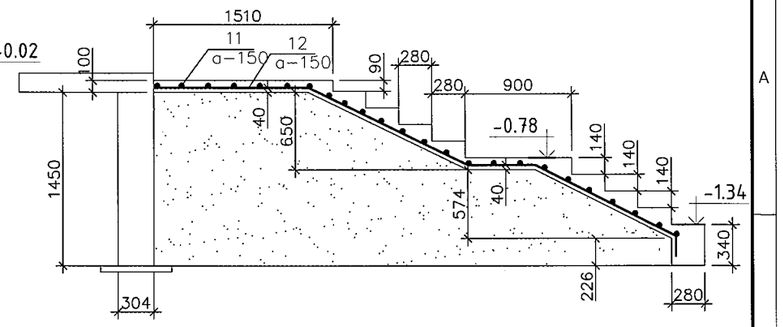

В-В М1:100

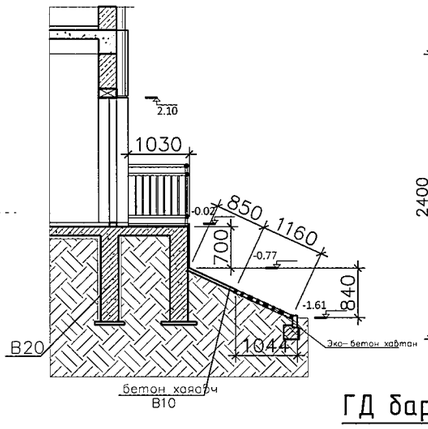

ГД бариул-4 М1:50

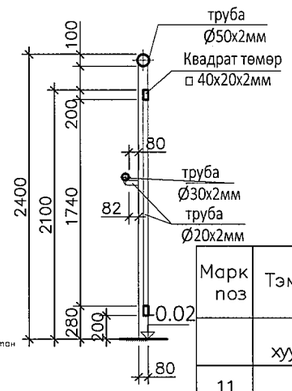

ГД-5 Байгуулалт М1:100

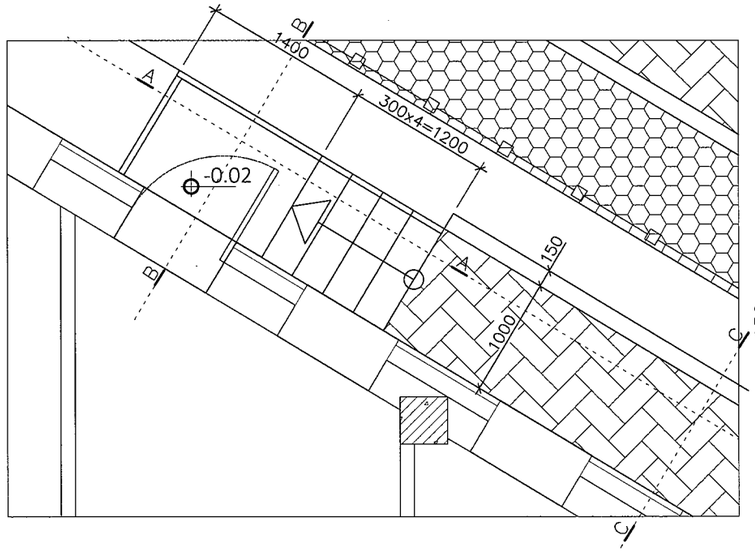

С-С М1:100

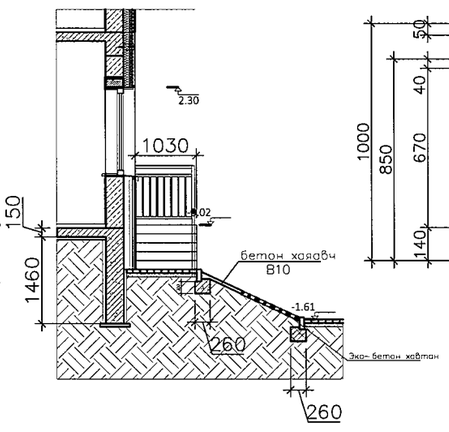

ГД бариул-5 М1:25

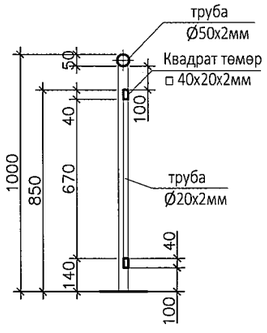

Марк поз	Тэмдэглэгээ	Нэр	Тоо шир	Жин /кг/	Нийт /кг/
	Энэ хуудсандаа	ГД-4	1	59.5	59.5
11		d 12 AIII A400 ГОСТ 5781-82 L = 1150	35	1.0	35.8
12		d 10 AIII A400 ГОСТ 5781-82 L = 4800	8	3.0	23.7
		Гадна довжоо-4 бариул	1	255.8	255.8
		ф50 x2 ГОСТ 18482-79 L = 4800	2.0	11.4	22.7
		ф30 x2 ГОСТ 18482-79 L = 4800	2.0	6.7	13.3
		ф80 x2 ГОСТ 18482-79 L = 2400	8.0	11.5	91.8
	Энэ хуудсандаа	ГД-5	1	43.7	43.7
		ф20 x2 ГОСТ 18482-79 L = 1740	50.0	1.9	94.9
		40x2 ГОСТ 18482-79 L = 4800	4.0	8.5	34.0
13		d 12 AIII A400 ГОСТ 5781-82 L = 950	35	0.8	29.5
14		d 10 AIII A400 ГОСТ 5781-82 L = 2550	9	1.6	14.2
		Гадна довжоо-5 бариул	1	152.6	152.6
		ф50 x2 ГОСТ 18482-79 L = 3600	1.0	8.5	8.5
		ф30 x2 ГОСТ 18482-79 L = 3600	1.0	5.0	5.0
		ф80 x2 ГОСТ 18482-79 L = 2400	4.0	11.5	45.9
		ф20 x2 ГОСТ 18482-79 L = 1740	36.0	1.9	67.7
		40x2 ГОСТ 18482-79 L = 3600	4.0	6.4	25.5

Говь-Сүмбэр аймаг Сүмбэр сум 2-р баг 6-р цацраг 120 суудалтай өргөтгөлийн барилга

Гадна довжоо ГД-4, ГД-5

ATELIER "ЦЭЭНТЭЙ АТЕЛИЕР" ХХК	Инженер	З.Алтанцэцэг	ЕГ.Шифр: ЦА-38/2022	Масштаб 1:100	Огноо: 2022.08 сар
	Гүйцэтгэсэн	Т.Гарамханд	ТГ.Шифр:	Зургийн дугаар: ББ-12	бүх хуудас:
	Шалгасан	З.Алтанцэцэг			

A3

Рамын байгуулалт М1:150

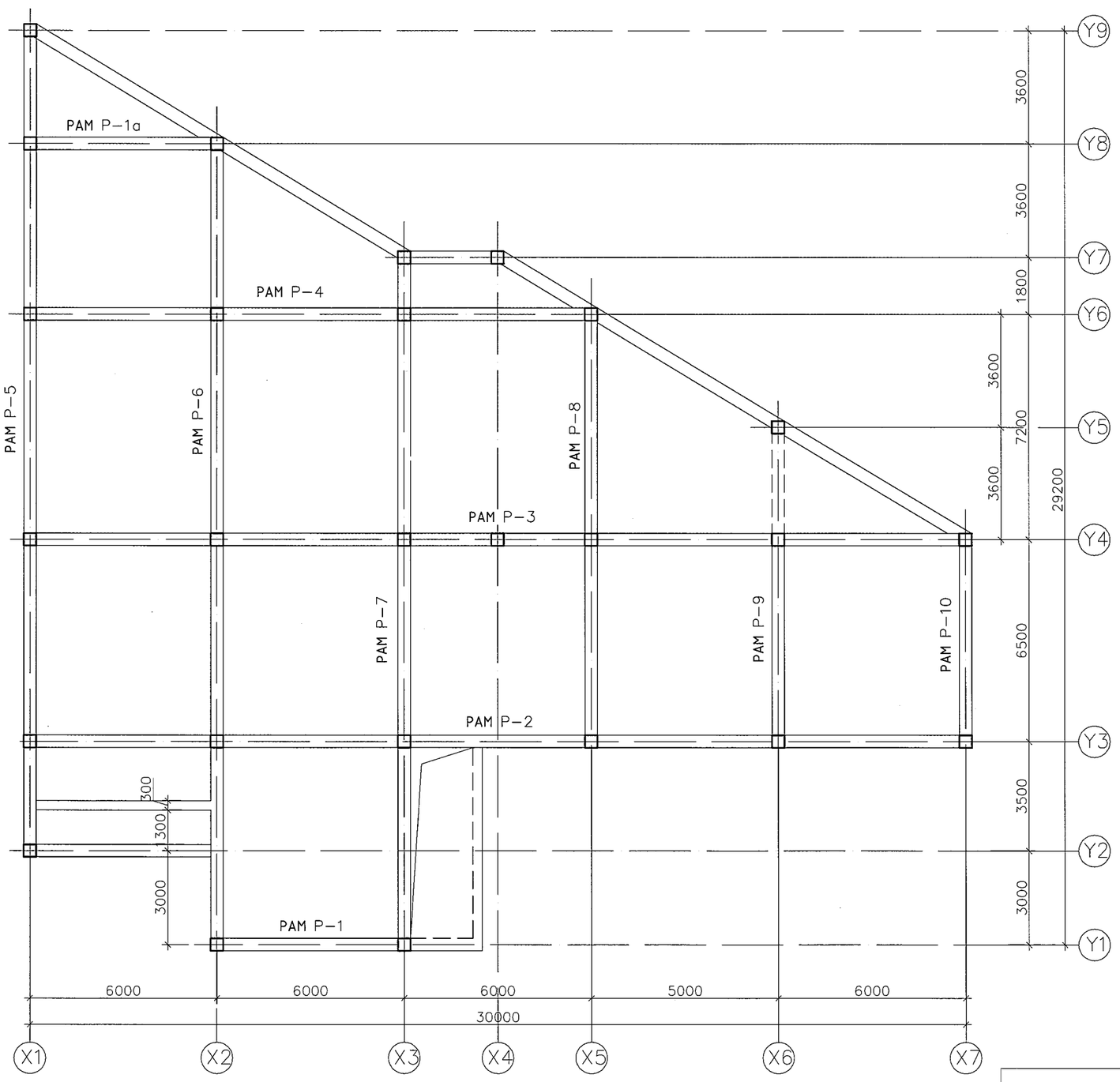

Рам Р-1 М1:100

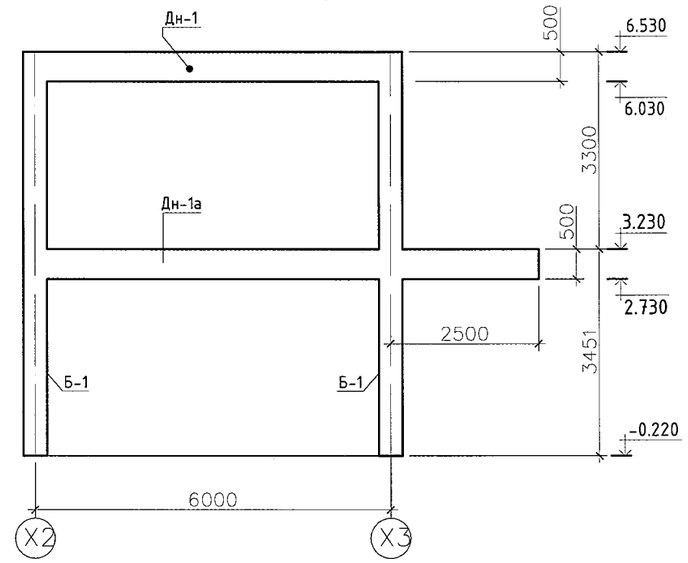

Рам Р-1а М1:100

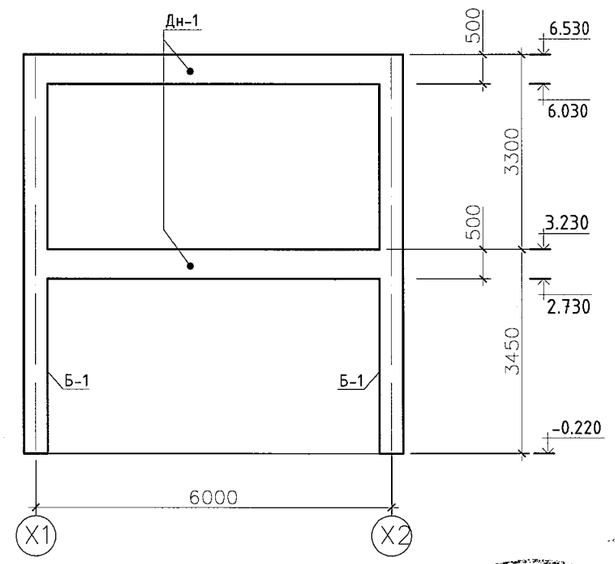

ATELIER "ЦЭЭНТЭЙ АТЕЛИЕР" ХХК	Говь-Сүмбэр аймаг.Сүмбэр сум2-р баг.6-р цэцэрлэг 120 суудалтай өргөтгөлийн барилга				
	Рамын байгуулалт				
Инженер	З.Алтанцэцэг	ЕГ.Шифр: ЦА-38/2022	Масштаб 1:100	Огноо: 2022.08 сар	
Гүйцэтгэсэн	Т.Гарамханд	ТГ.Шифр:	Зургийн дугаар: ББ-13	бүх хуудас:	
Шалгасан	З.Алтанцэцэг				

А3

Рам Р-2 М1:100

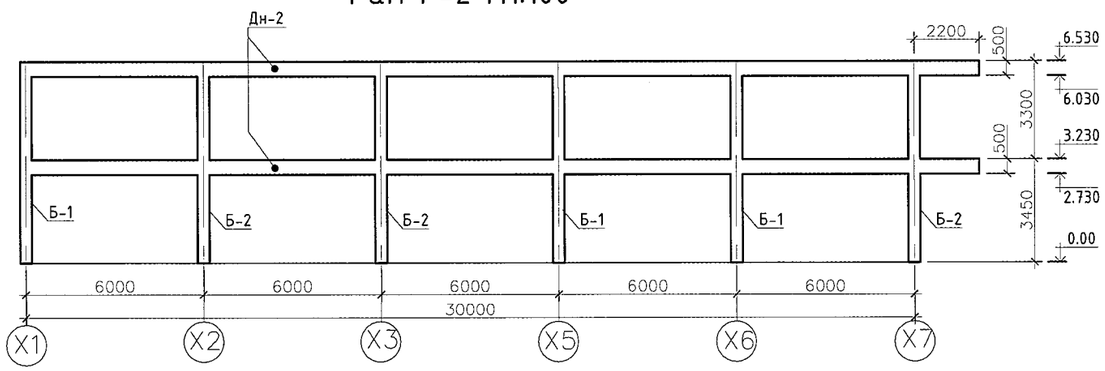

Рам Р-6 М1:100

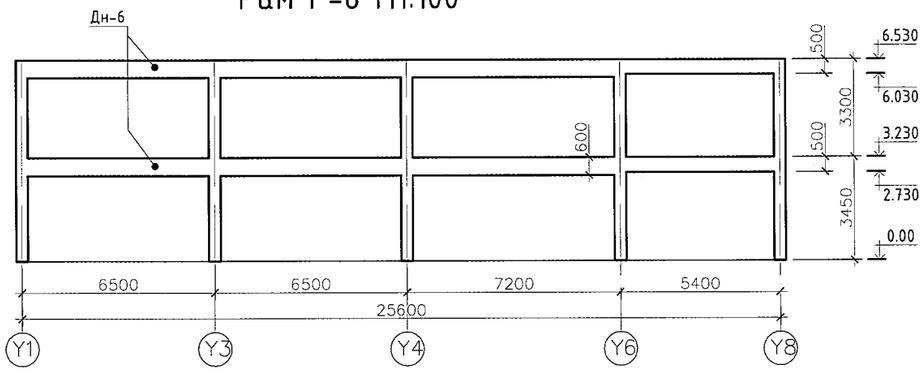

Рам Р-3 М1:100

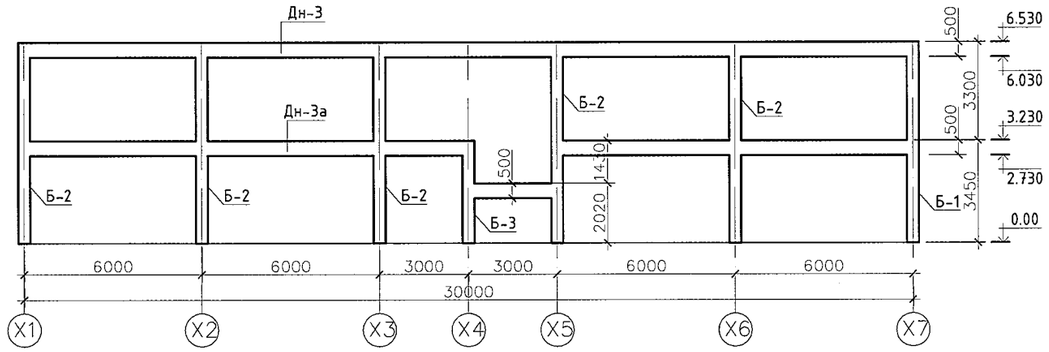

Рам Р-7 М1:100

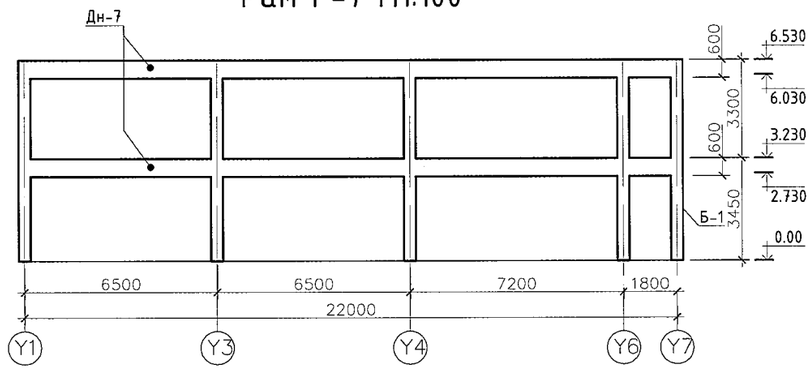

Рам Р-4 М1:100

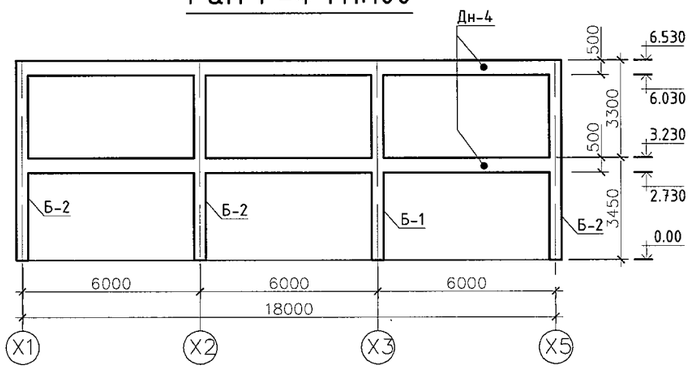

Рам Р-8 М1:100

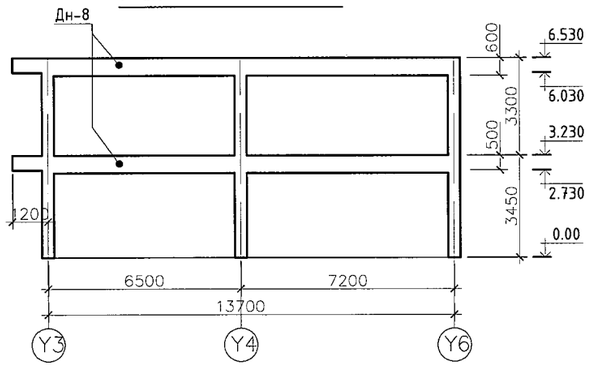

Рам Р-9 М1:100

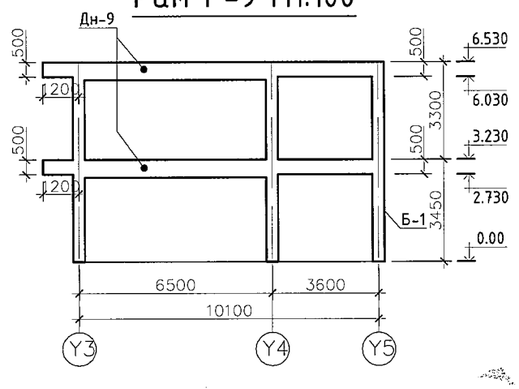

Рам Р-5 М1:100

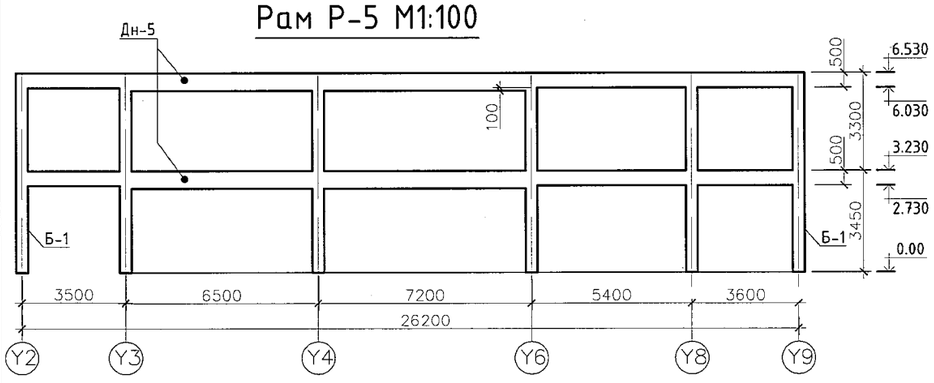

ATELIER "ЦЭЭНТЭЙ АТЕЛИЕР" ХХК	Говь-Сүмбэр аймаг.Сүмбэр сум.2-р баг.6-р цэцэрлэг 120 суудалтай өргөтгөлийн барилга				
	Рам Р-2, Р-3, Р-4, Р-5, Р-6, Р-7, Р-8, Р-9				
Инженер	З.Алтанцэцэг	ЕГ.Шифр: ЦА-38/2022	Масштаб 1:100	Огноо: 2022.08 сар	
Гүйцэтгэсэн	Т.Гарамханд	ТГ.Шифр:	Зургийн дугаар: ББ-14	бүх хуудас:	
Шалгасан	З.Алтанцэцэг				

1-р давхрын багана, дамнурууны байгуулалт
М1:150

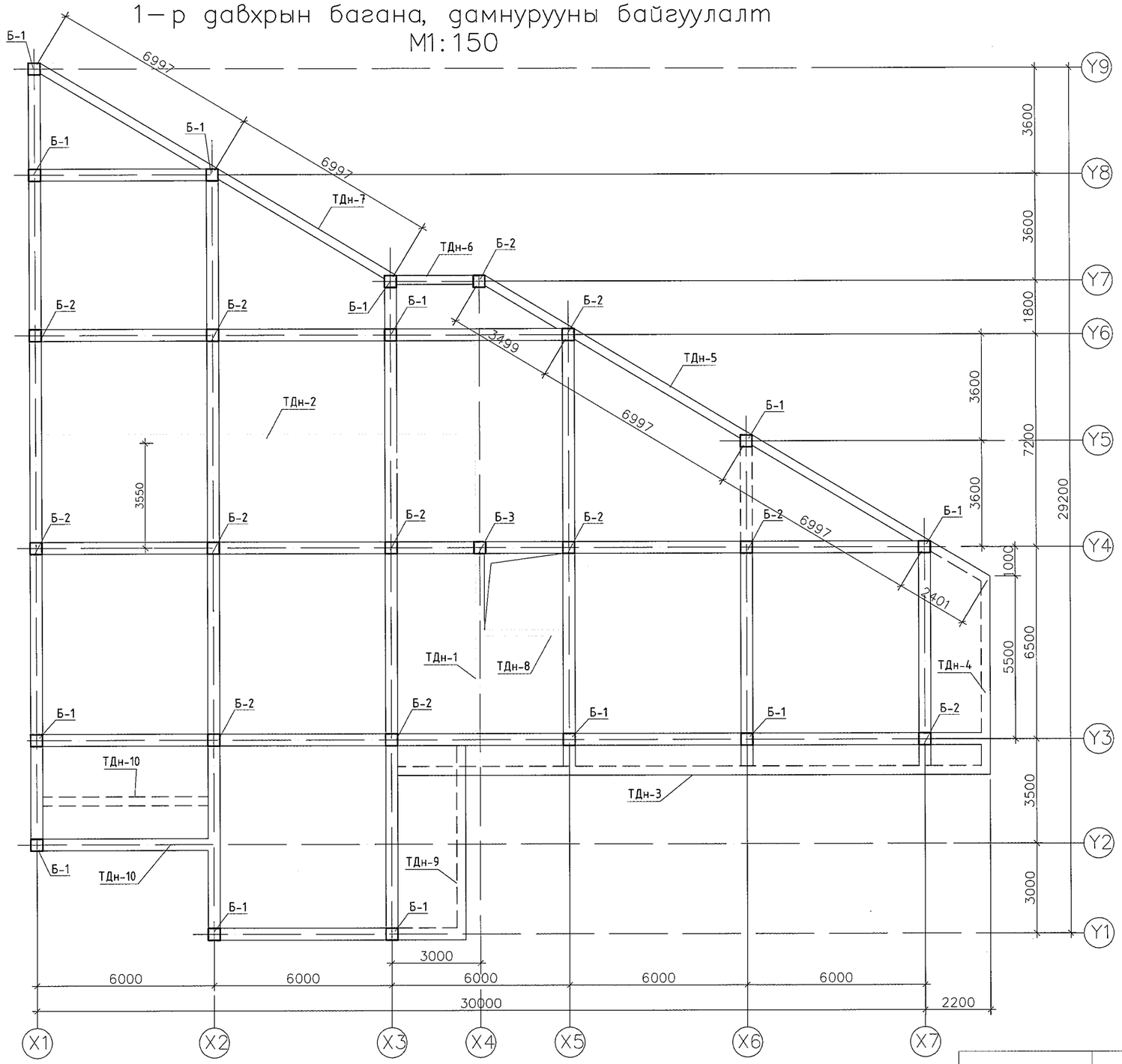

Рам Р-10 М1:100

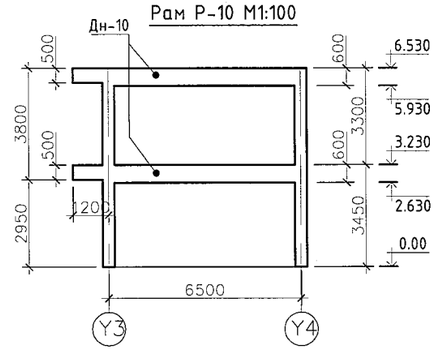

Говь-Сүмбэр аймаг.Сүмбэр сум.2-р баг.6-р цэцэрлэг 120 суудалтай өргөтгөлийн барилга					
1-р давхрын туслах дамнурууны байгуулалт					
Инженер		З.Алтанцэцэг	ЕГ.Шифр: ЦА-38/2022	Масштаб 1:100	Огноо: 2022.08 сар
Гүйцэтгэсэн		Т.Гарамханд	ТГ.Шифр:	Зургийн дугаар: ББ-15	бүх хуудас:
Шалгасан		З.Алтанцэцэг			

ATELIER
"ЦЭЭНТЭЙ АТЕЛИЕР" ХХК

A3

2–р давхрын багана, дамнурууны байгуулалт
М1:150

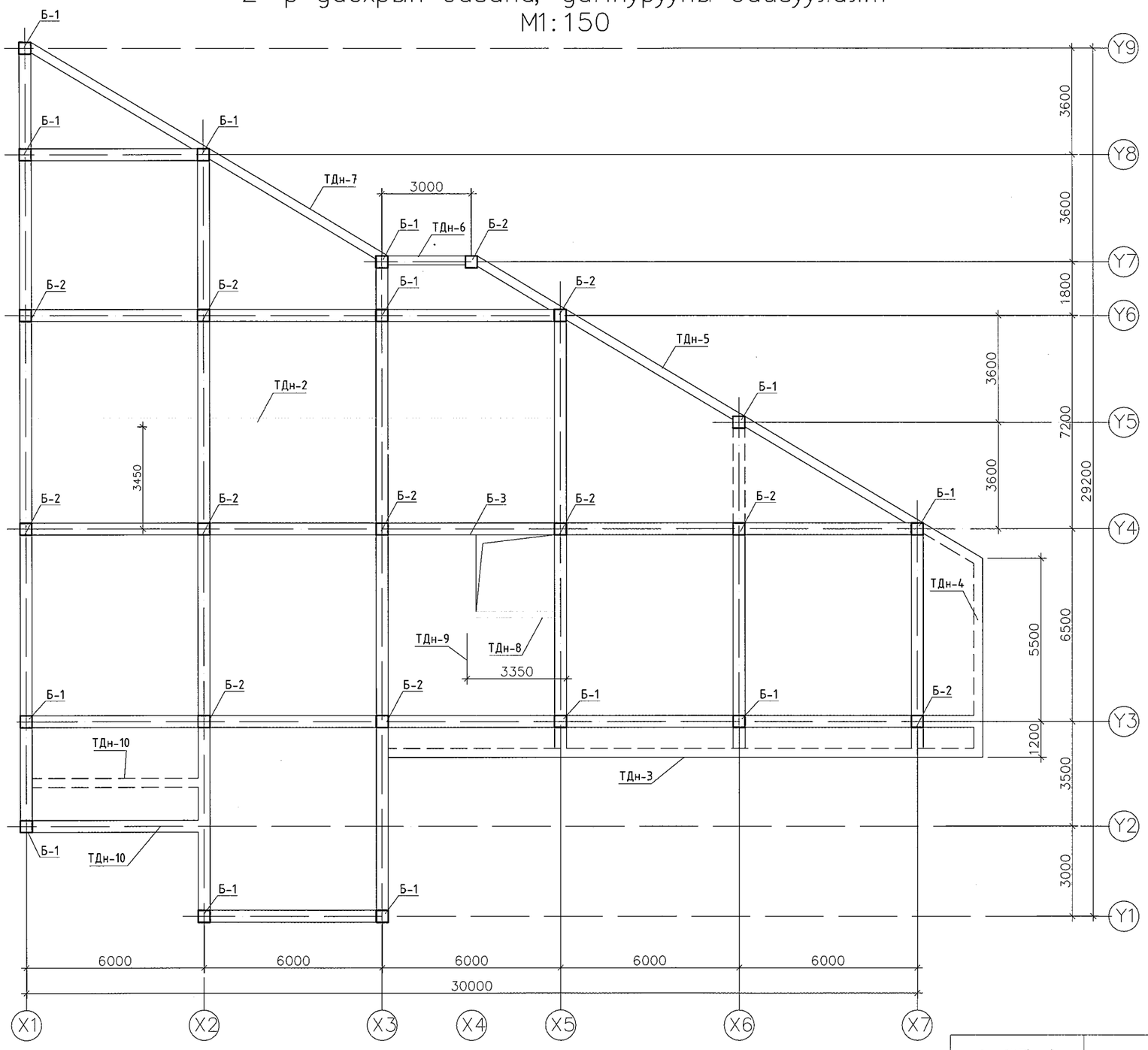

ATELIER "ЦЭЭНТЭЙ АТЕЛИЕР" ХХК	Говь-Сүмбэр аймаг.Сүмбэр сум.2-р баг.6-р цэцэрлэг 120 суудалтай өргөтгөлийн барилга				
	2-р давхрын туслах дамнурууны байгуулалт				
Инженер	З.Алтанцэцэг	ЕГ.Шифр: ЦА-38/2022	Масштаб 1:100	Огноо: 2022.08 сар	
Гүйцэтгэсэн	Т.Гарамханд	ТГ.Шифр:	Зургийн дугаар: ББ-16	бүх хуудас:	
Шалгасан	З.Алтанцэцэг				

A3

Багана Б-1 М1:50

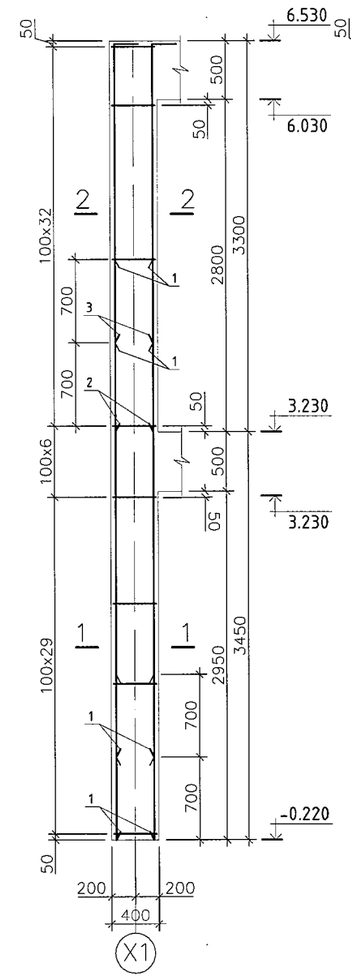

Багана Б-2 М1:50

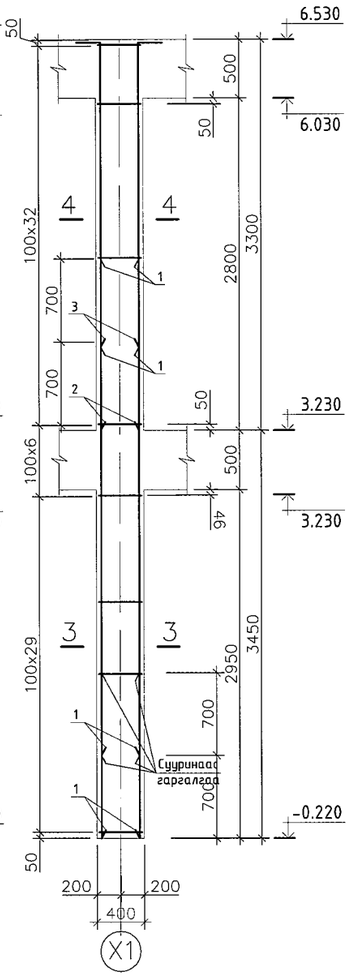

Багана Б-3 М1:50

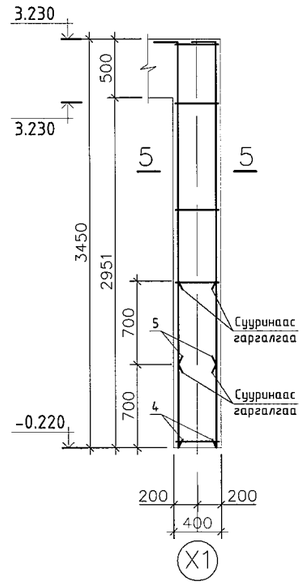

5-5 М1:20

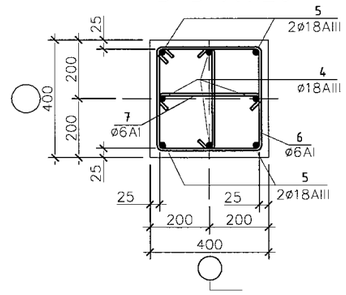

3-3 М1:20

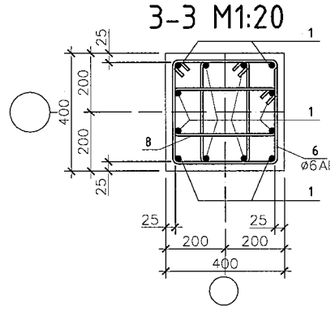

4-4 М1:20

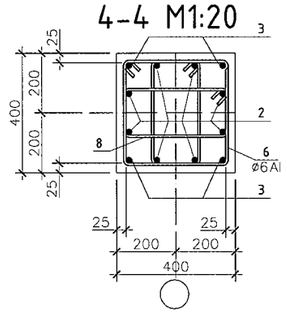

1-1 М1:20

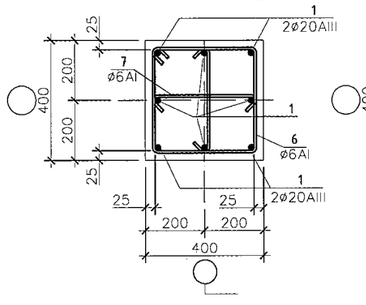

2-2 М1:20

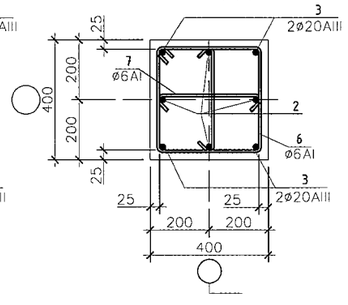

Марк поз	Тэмдэглэгээ	Нэр	Тоо шир	Жин /кг/	Тайлбар
	Энэ хуудасандаа	Багана Б-1	13	183.2	2381.3
1		d 20 AIII A400 ГОСТ 5781-82 L= 4150	8	10.2	81.9
2		d 20 AIII A400 ГОСТ 5781-82 L= 3430	4	8.5	33.8
3		d 20 AIII A400 ГОСТ 5781-82 L= 2950	4	7.3	29.1
6		d 6 AI A240 ГОСТ 5781-82 L= 1560	67	0.3	23.2
7		d 6 AI A240 ГОСТ 5781-82 L= 510	134	0.1	15.2
		Бетон В20		1.08 $м^3$	14.04 $м^3$
	Энэ хуудасандаа	Багана Б-2	12	276.0	3312.2
1		d 20 AIII A400 ГОСТ 5781-82 L= 4150	12	10.2	122.8
2		d 20 AIII A400 ГОСТ 5781-82 L= 3280	8	8.1	64.7
3		d 20 AIII A400 ГОСТ 5781-82 L= 2820	4	7.0	27.8
6		d 6 AI A240 ГОСТ 5781-82 L= 1560	67	0.3	23.2
8		d 6 AI A240 ГОСТ 5781-82 L= 1260	134	0.3	37.5
		Бетон В20		1.08 $м^3$	12.9 $м^3$
	Энэ хуудасандаа	Багана Б-3	1	71.0	71.0
4		d 18 AIII A400 ГОСТ 5781-82 L= 3430	4	6.9	27.4
5		d 18 AIII A400 ГОСТ 5781-82 L= 2950	4	5.9	23.6
6		d 6 AI A240 ГОСТ 5781-82 L= 1560	35	0.3	12.1
7		d 6 AI A240 ГОСТ 5781-82 L= 510	70	0.1	7.9
		Бетон В20		0.55 $м^3$	

Позиц	Загвар
8	280, 430, 350, 200

Позиц	Загвар	Позиц	Загвар
6	530, 530, 450, 450	7	800, 800, 350

ATELIER

"ЦЭЭНТЭЙ АТЕЛИЕР" ХХК

Говь-Сүмбэр аймаг.Сүмбэр сум.2-р баг.6-р цэцэрлэг 120 суудалтай өргөтгөлийн барилга

Багана Б-1, Б-2, Б-3

Инженер	З.Алтанцэцэг	ЕГ.Шифр: ЦА-38/2022	Масштаб 1:100	Огноо: 2022.08 сар	
Гүйцэтгэсэн	Т.Гарамханд	ТГ.Шифр:	Зургийн дугаар: ББ-17	бүх хуудас:	
Шалгасан	З.Алтанцэцэг				

A3

Дамнуруу Дн-1 М1:50

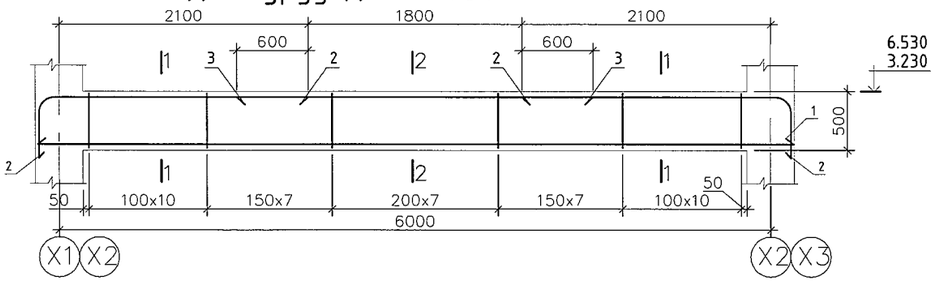

1-1 М1:50

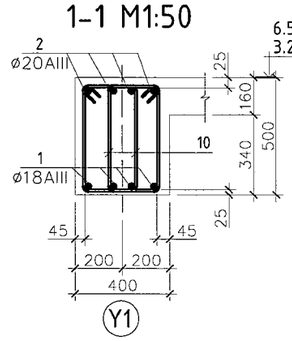

2-2 М1:50

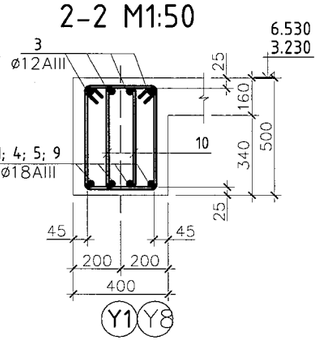

3-3 М1:50

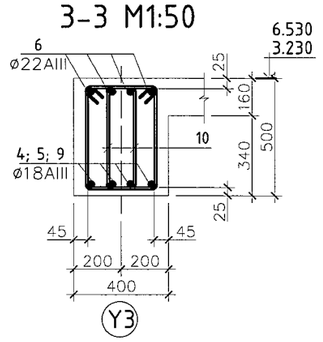

4-4 М1:50

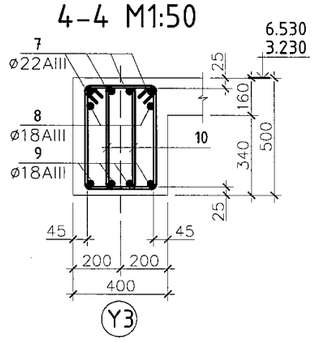

Дамнуруу Дн-2 М1:50

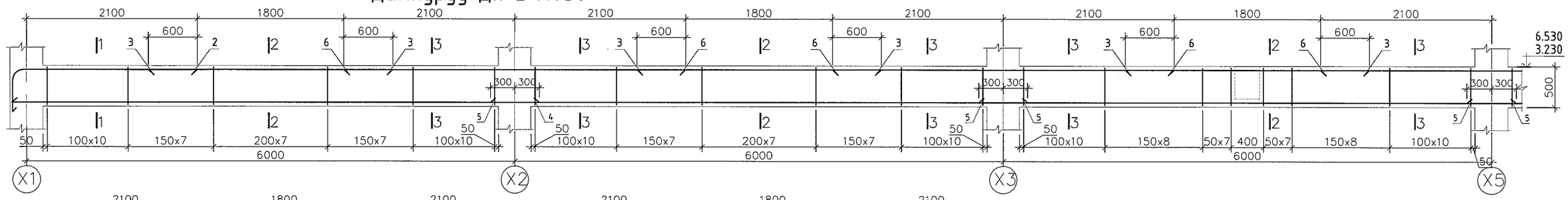

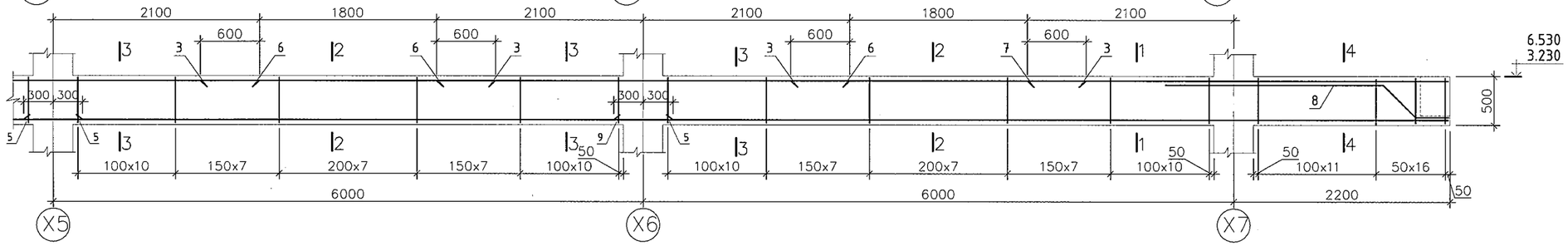

Марк поз	Тэмдэглэгээ	Нэр	Тоо шир	Жин /кг/	Тайлбар
	Энэ хуудасандаа	Дамнуруу Дн–1	3	136.2	408.7
1		d 18 AIII A400 ГОСТ 5781-82 L= 6380	4	12.7	51.0
2		d 20 AIII A400 ГОСТ 5781-82 L= 2650	8	6.5	52.3
3		d 12 AIII A400 ГОСТ 5781-82 L= 3000	4	2.7	10.7
10		d 6 AI A240 ГОСТ 5781-82 L= 1500	67	0.3	22.3
		Бетон В20		1.12м³	3.36м³

Марк поз	Тэмдэглэгээ	Нэр	Тоо шир	Жин /кг/	Тайлбар
	Энэ хуудасандаа	Дамнуруу Дн–2	2	737.1	1474.2
2		d 20 AIII A400 ГОСТ 5781-82 L= 2650	4	6.5	26.1
3		d 12 AIII A400 ГОСТ 5781-82 L= 3000	4	2.7	10.7
4		d 18 AIII A400 ГОСТ 5781-82 L= 6530	4	13.0	52.2
5		d 18 AIII A400 ГОСТ 5781-82 L= 6600	12	13.2	158.2
6		d 22 AIII A400 ГОСТ 5781-82 L= 4200	16	12.5	200.5
7		d 22 AIII A400 ГОСТ 5781-82 L= 4280	4	12.8	51.1
8		d 18 AIII A400 ГОСТ 5781-82 L= 3000	2	6.0	12.0
9		d 18 AIII A400 ГОСТ 5781-82 L= 8480	4	16.9	67.8
10		d 6 AI A240 ГОСТ 5781-82 L= 1500	476	0.3	158.5
		Бетон В20		6.0 м³	12.0 м³

Позиц	Загвар	Позиц	Загвар	Позиц	Загвар
2	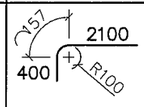	10	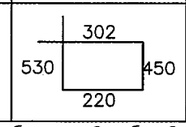		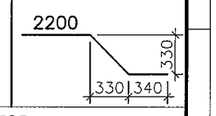

ATELIER
"ЦЭЭНТЭЙ АТЕЛИЕР" ХХК

Говь-Сүмбэр аймаг.Сүмбэр сум.2-р баг.6-р цэцэрлэг
120 суудалтай өргөтгөлийн барилга

Дамнуруу Дн-1, Дн-2

Инженер	З.Алтанцэцэг	ЕГ.Шифр: ЦА-38/2022	Масштаб 1:100	Огноо: 2022.08 сар	
Гүйцэтгэсэн	Т.Гарамханд	ТГ.Шифр:	Зургийн дугаар: ББ-18	бух хуудас:	
Шалгасан	З.Алтанцэцэг				

A3

Дамнуруу Дн-1а М1:50

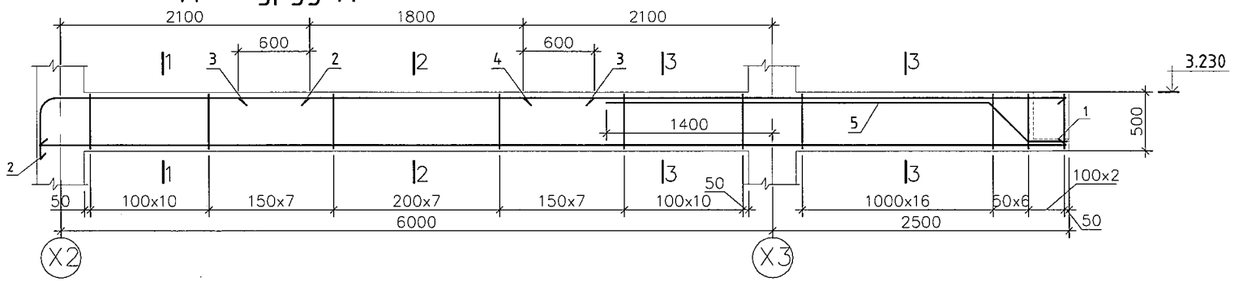

1-1 М1:50

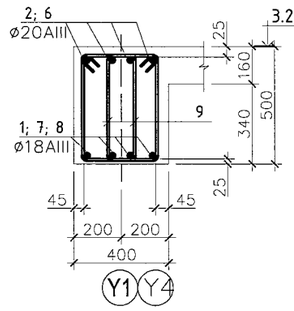

2-2 М1:50

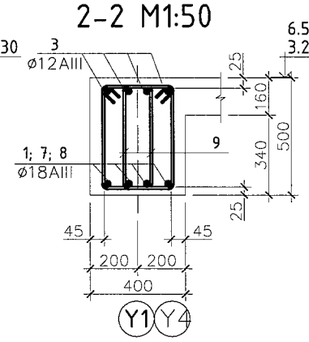

3-3 М1:50

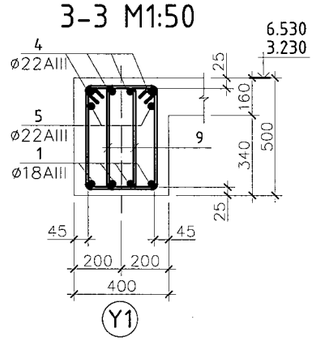

Дамнуруу Дн-3 М1:50

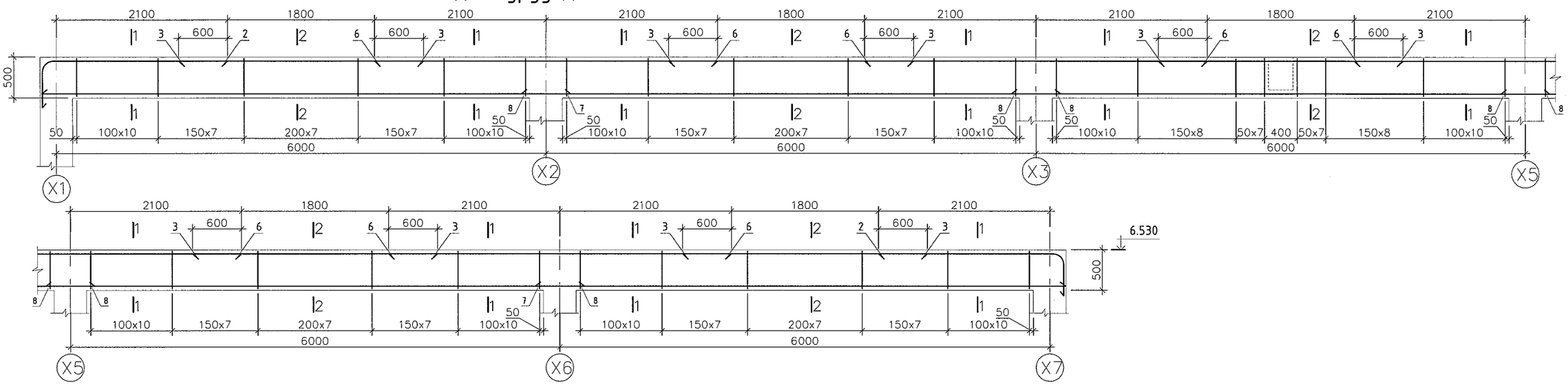

Позиц	Загвар	Позиц	Загвар	Позиц	Загвар
2	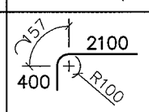	9	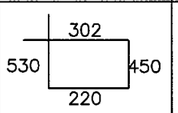	5	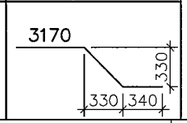

Марк поз	Тэмдэглэгээ	Нэр	Тоо шир	Жин /кг/	Тайлбар
	Энэ хуудасандаа	Дамнуруу Дн–3	1	725.9	725.9
2		d 20 AIII A400 ГОСТ 5781-82 L= 2650	8	6.5	52.3
3		d 12 AIII A400 ГОСТ 5781-82 L= 3000	20	2.7	53.3
6		d 20 AIII A400 ГОСТ 5781-82 L= 4200	16	12.5	200.5
7		d 18 AIII A400 ГОСТ 5781-82 L= 6450	8	12.9	103.1
8		d 18 AIII A400 ГОСТ 5781-82 L= 6600	12	13.2	158.2
9		d 6 AI A240 ГОСТ 5781-82 L= 1500	476	0.3	158.5
		Бетон В20		5.5 м³	

Марк поз	Тэмдэглэгээ	Нэр	Тоо шир	Жин /кг/	Тайлбар
	Энэ хуудасандаа	Дамнуруу Дн–1а	1	228.6	228.6
1		d 18 AIII A400 ГОСТ 5781-82 L= 8610	4	17.2	68.8
2		d 20 AIII A400 ГОСТ 5781-82 L= 2650	4	6.5	26.1
3		d 12 AIII A400 ГОСТ 5781-82 L= 3000	4	2.7	10.7
4		d 22 AIII A400 ГОСТ 5781-82 L= 4580	4	13.7	54.7
5		d 22 AIII A400 ГОСТ 5781-82 L= 3970	2	11.8	23.7
9		d 6 AI A240 ГОСТ 5781-82 L= 1500	134	0.3	44.6
		Бетон В20		1.6м³	

ATELIER

"ЦЭЭНТЭЙ АТЕЛИЕР" ХХК

Говь-Сүмбэр аймаг.Сүмбэр сум.2-р баг.6-р цэцэрлэг
120 суудалтай өргөтгөлийн барилга

Дамнуруу Дн-1а, Дн-3

Инженер	З.Алтанцэцэг	ЕГ.Шифр: ЦА-38/2022	Масштаб 1:100	Огноо: 2022.08 сар
Гүйцэтгэсэн	Т.Гарамханд	ТГ.Шифр:	Зургийн дугаар: ББ-19	бүх хуудас:
Шалгасан	З.Алтанцэцэг			

A3

Дамнуруу Дн-3а М1:50

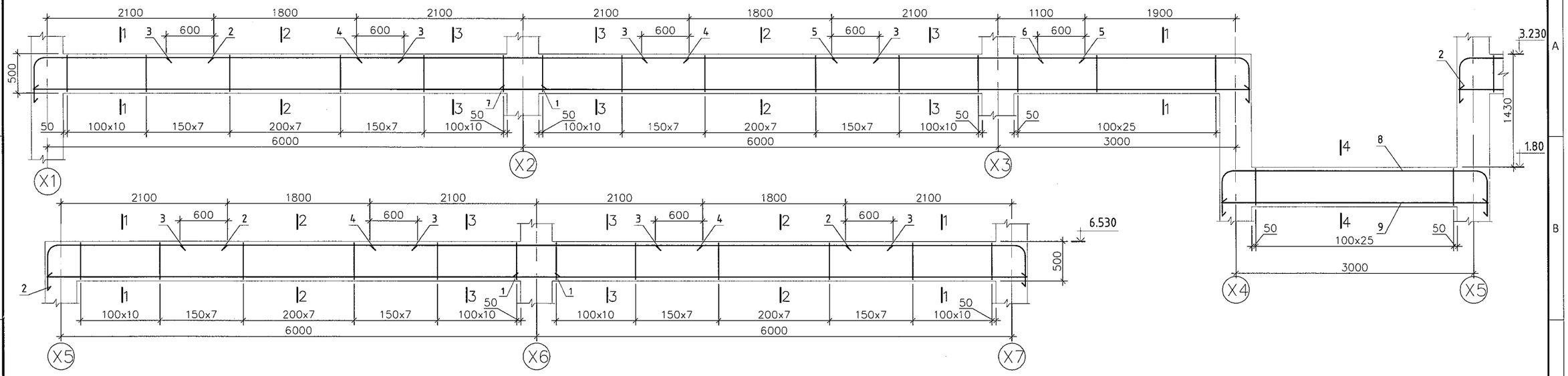

Дамнуруу Дн-4 М1:50

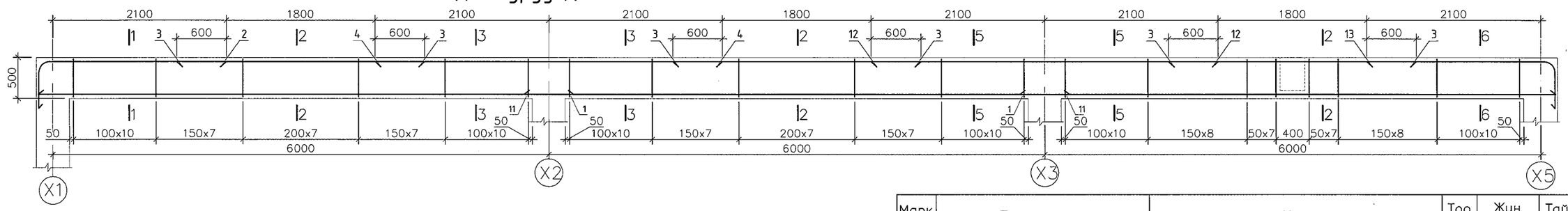

1-1 М1:50

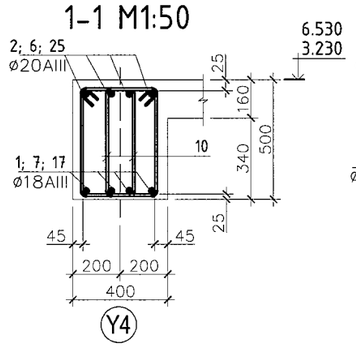

2-2 М1:50

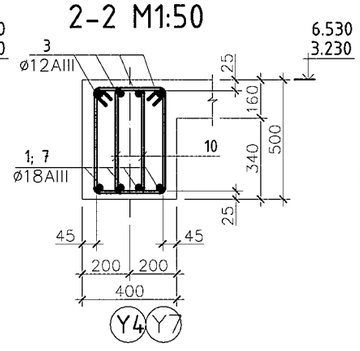

3-3 М1:50

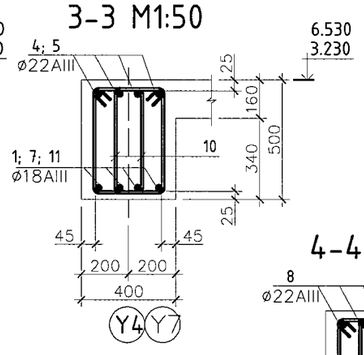

4-4 М1:50

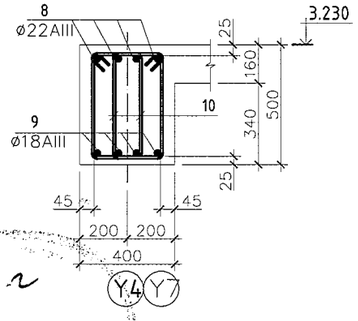

Марк поз	Тэмдэглэгээ	Нэр	Тоо шир	Жин /кг/	Тайлбар
	Энэ хуудасандаа	Дамнуруу Дн–3а	1	747.9	747.9
1		d 18 AIII A400 ГОСТ 5781-82 L= 6530	12	13.0	156.6
2		d 20 AIII A400 ГОСТ 5781-82 L= 2650	12	6.5	78.4
3		d 12 AIII A400 ГОСТ 5781-82 L= 3000	16	2.7	42.6
4		d 22 AIII A400 ГОСТ 5781-82 L= 4200	8	12.5	100.3
5		d 22 AIII A400 ГОСТ 5781-82 L= 3200	4	9.5	38.2
6		d 20 AIII A400 ГОСТ 5781-82 L= 3050	4	7.5	29.8
7		d 18 AIII A400 ГОСТ 5781-82 L= 9600	4	19.2	76.7
8		d 22 AIII A400 ГОСТ 5781-82 L= 4350	4	13.0	51.9
9		d 18 AIII A400 ГОСТ 5781-82 L= 3360	4	6.7	26.9
10		d 6 AI A240 ГОСТ 5781-82 L= 1500	440	0.3	146.5
		Бетон В20		5.44 $м^3$	5.4 $м^3$

Позиц	Загвар	Позиц	Загвар	Позиц	Загвар
2	57 2100 400 R100	10	302 530 450 220	8	

ATELIER
"ЦЭЭНТЭЙ АТЕЛИЕР" ХХК

Говь-Сүмбэр аймаг.Сүмбэр сум.2-р баг.6-р цэцэрлэг
120 суудалтай өргөтгөлийн барилга

Дамнуруу Дн-3а, Дн-4

Инженер	З.Алтанцэцэг	ЕГ.Шифр: ЦА-38/2022	Масштаб 1:100	Огноо: 2022.08 сар
Гүйцэтгэсэн	Т.Гарамханд	ТГ.Шифр:	Зургийн дугаар: ББ-20	бүх хуудас:
Шалгасан	З.Алтанцэцэг			

A3

Дамнуруу Дн-5 М1:50

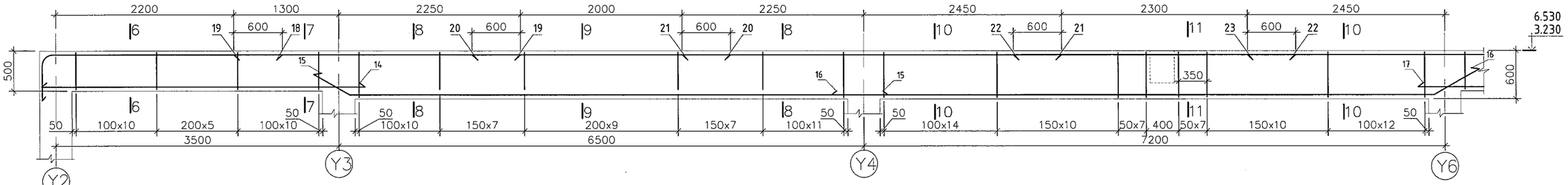

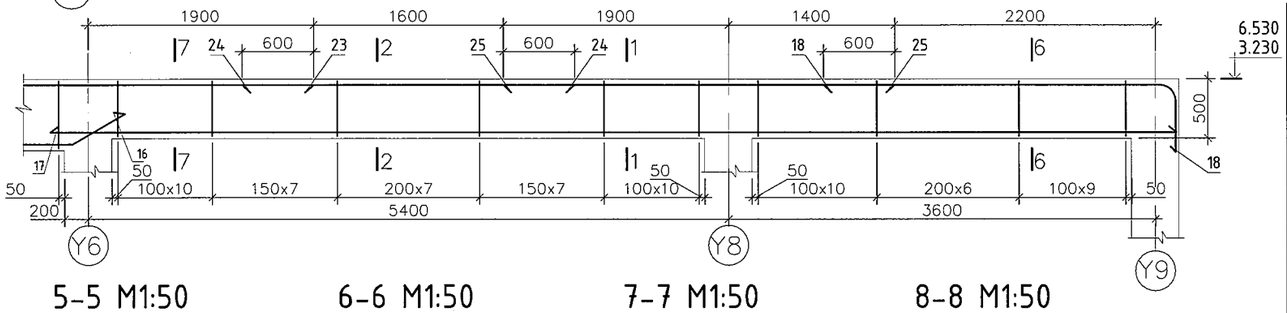

5-5 М1:50

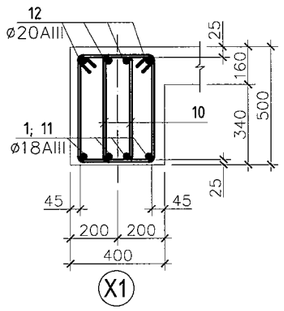

6-6 М1:50

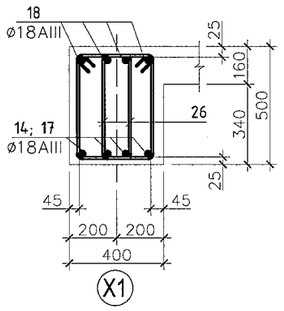

7-7 М1:50

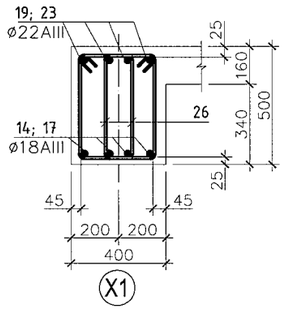

8-8 М1:50

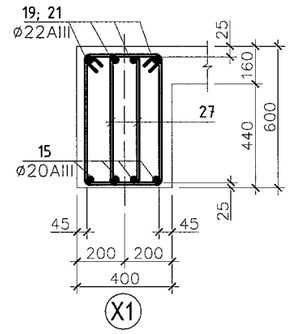

9-9 М1:50

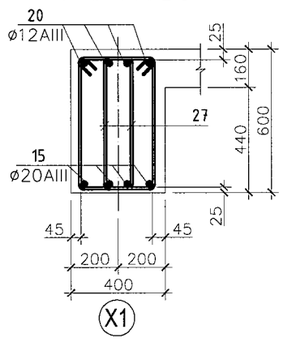

10-10 М1:50

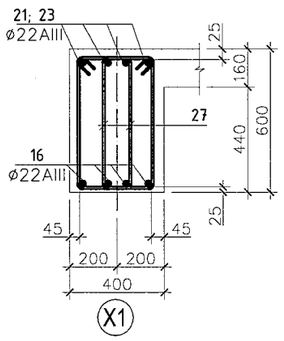

11-11 М1:50

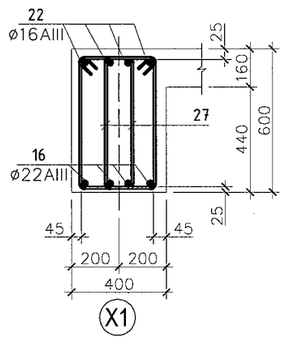

Марк поз	Тэмдэглэгээ	Нэр	Тоо шир	Жин /кг/	Тайлбар
	ББ-20-р хуудсанд	Дамнуруу Дн-4	2	441.1	882.1
1		d 18 AIII A400 ГОСТ 5781-82 L= 6530	8	13.0	104.4
2		d 20 AIII A400 ГОСТ 5781-82 L= 2650	4	6.5	26.1
3		d 12 AIII A400 ГОСТ 5781-82 L= 3000	12	2.7	32.0
4		d 22 AIII A400 ГОСТ 5781-82 L= 4200	4	12.5	50.1
11		d 18 AIII A400 ГОСТ 5781-82 L= 6600	4	13.2	52.7
12		d 20 AIII A400 ГОСТ 5781-82 L= 4200	4	10.4	41.4
13		d 18 AIII A400 ГОСТ 5781-82 L= 2800	4	5.6	22.4
10		d 6 AI A240 ГОСТ 5781-82 L= 1500	336	0.3	111.9
		Бетон В20		4.4 $м^3$	8.8$м^3$
	Энэ хуудасандаа	Дамнуруу Дн-5	2	673.8	1347.6
14		d 18 AIII A400 ГОСТ 5781-82 L= 3980	4	8.0	31.8
15		d 20 AIII A400 ГОСТ 5781-82 L= 7210	4	17.8	71.1
16		d 22 AIII A400 ГОСТ 5781-82 L= 8200	4	24.5	97.9
17		d 18 AIII A400 ГОСТ 5781-82 L= 9500	4	19.0	75.9
18		d 18 AIII A400 ГОСТ 5781-82 L= 3510	8	7.0	56.1
19		d 22 AIII A400 ГОСТ 5781-82 L= 3550	4	10.6	42.4
20		d 12 AIII A400 ГОСТ 5781-82 L= 3200	4	2.8	11.4
21		d 22 AIII A400 ГОСТ 5781-82 L= 4700	4	14.0	56.1
22		d 16 AIII A400 ГОСТ 5781-82 L= 3500	4	5.5	22.1
23		d 22 AIII A400 ГОСТ 5781-82 L= 4350	4	13.0	51.9
24		d 12 AIII A400 ГОСТ 5781-82 L= 2800	4	2.5	9.9
25		d 20 AIII A400 ГОСТ 5781-82 L= 3300	4	8.1	32.6
26		d 6 AI A240 ГОСТ 5781-82 L= 1500	104	0.3	34.6
27		d 6 AI A240 ГОСТ 5781-82 L= 1700	212	0.4	80.0
		Бетон В20		5.4 $м^3$	10.8$м^3$

Позиц	Загвар	Позиц	Загвар	Позиц	Загвар
10	300; 530; 430; 220	10	300; 530; 450; 220	8	

ATELIER
"ЦЭЭНТЭЙ АТЕЛИЕР" ХХК

Говь-Сүмбэр аймаг.Сүмбэр сум.2-р баг.6-р цэцэрлэг
120 суудалтай өргөтгөлийн барилга

Дамнуруу Дн-5

Инженер	З.Алтанцэцэг	ЕГ.Шифр: ЦА-38/2022	Масштаб 1:100	Огноо: 2022.08 сар	
Гүйцэтгэсэн	Т.Гарамханд	ТГ.Шифр:	Зургийн дугаар: ББ-21	бүх хуудас:	
Шалгасан	З.Алтанцэцэг				

A3

Дамнуруу Дн-6 М1:50

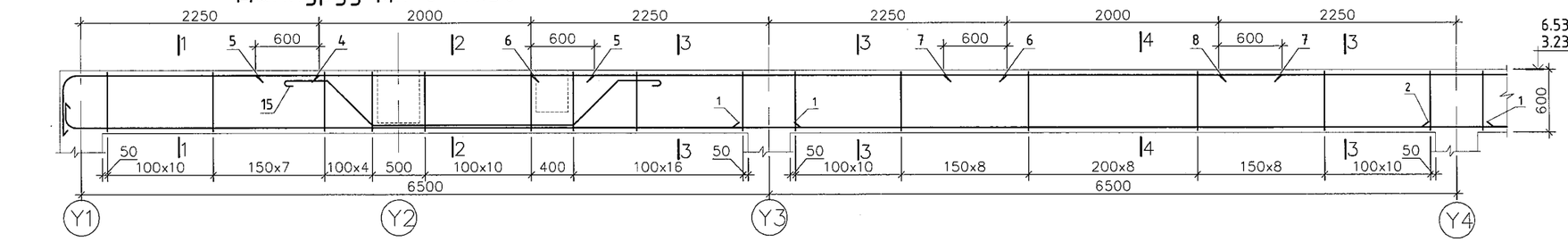

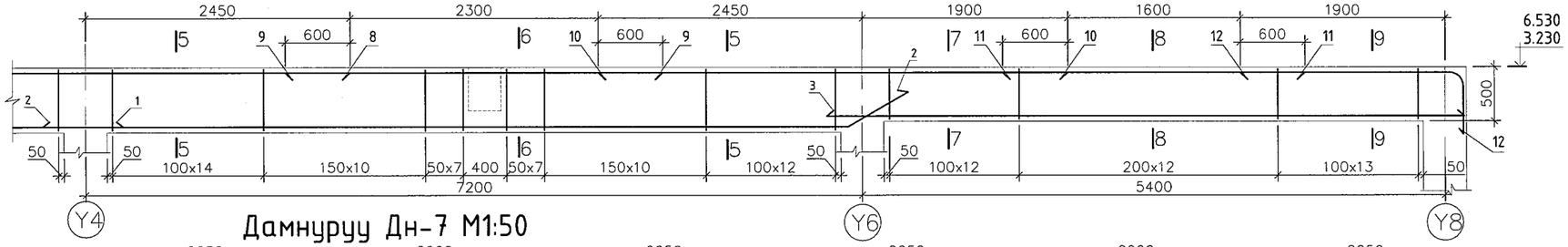

Дамнуруу Дн-7 М1:50

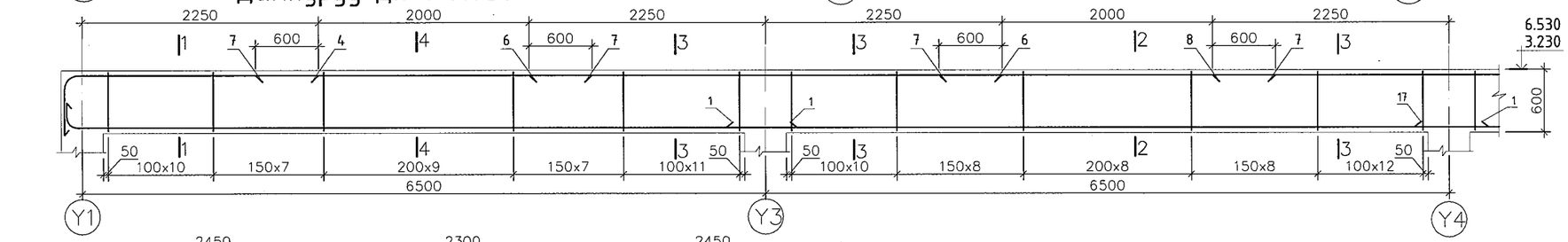

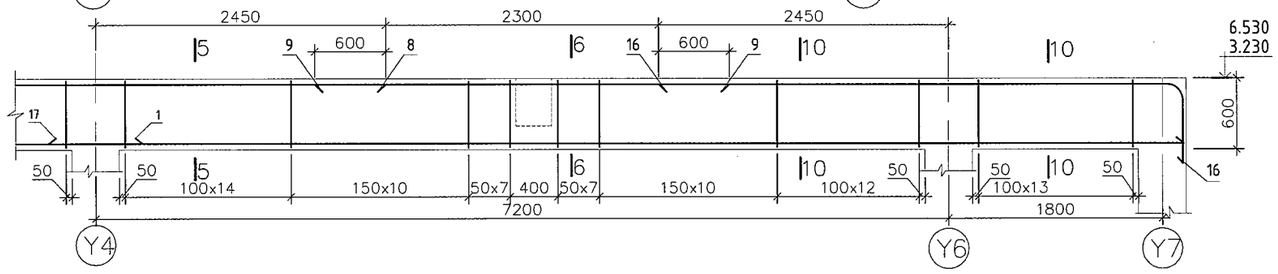

1-1 М1:25

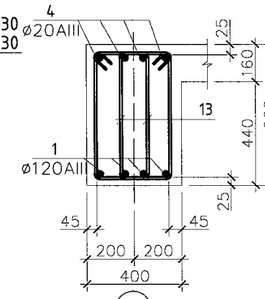

2-2 М1:25

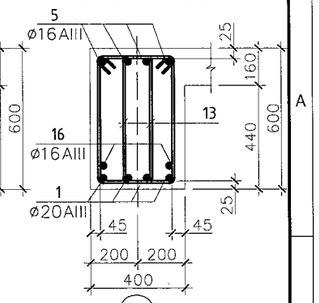

3-3 М1:25

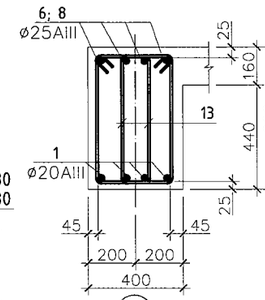

4-4 М1:25

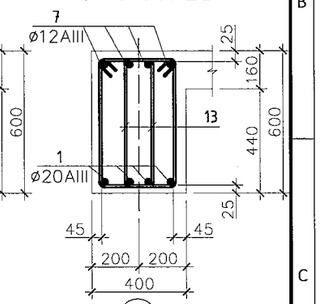

5-5 М1:25

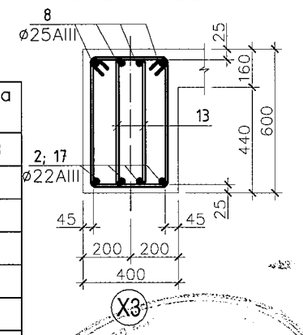

Марк поз	Тэмдэглэгээ	Нэр	Тоо шир	Жин /кг/	Тайлбар
	Энэ хуудсандаа	Дамнуруу Дн-7	2	632.7	1265.3
1		d 20 AIII A400 ГОСТ 5781-82 L= 7100	8	17.5	140.1
4		d 20 AIII A400 ГОСТ 5781-82 L= 2800	4	6.9	27.6
6		d 25 AIII A400 ГОСТ 5781-82 L= 4500	4	17.3	69.3
7		d 12 AIII A400 ГОСТ 5781-82 L= 3200	8	2.8	22.7
8		d 25 AIII A400 ГОСТ 5781-82 L= 4700	4	18.1	72.4
9		d 16 AIII A400 ГОСТ 5781-82 L= 3500	4	5.5	22.1
13		d 6 AI A240 ГОСТ 5781-82 L= 1700	314	0.4	118.5
16		d 22 AIII A400 ГОСТ 5781-82 L= 4600	4	11.3	45.4
17		d 22 AIII A400 ГОСТ 5781-82 L= 9600	4	28.6	114.6
		Бетон В20		3.6 м³	7.2м³

Марк поз	Тэмдэглэгээ	Нэр	Тоо шир	Жин /кг/	Тайлбар
	ББ-20-р хуудсанд	Дамнуруу Дн-6	2	759.2	1518.4
1		d 20 AIII A400 ГОСТ 5781-82 L= 7100	8	17.5	140.1
2		d 22 AIII A400 ГОСТ 5781-82 L= 8000	4	23.9	95.5
3		d 18 AIII A400 ГОСТ 5781-82 L= 6000	4	12.0	48.0
4		d 20 AIII A400 ГОСТ 5781-82 L= 2800	4	6.9	27.6
5		d 16 AIII A400 ГОСТ 5781-82 L= 3200	4	5.0	20.2
6		d 25 AIII A400 ГОСТ 5781-82 L= 4500	4	17.3	69.3
7		d 12 AIII A400 ГОСТ 5781-82 L= 3200	4	2.8	11.4
8		d 25 AIII A400 ГОСТ 5781-82 L= 4700	4	18.1	72.4
9		d 16 AIII A400 ГОСТ 5781-82 L= 3500	4	5.5	22.1
10		d 25 AIII A400 ГОСТ 5781-82 L= 4350	4	16.7	67.0
11		d 12 AIII A400 ГОСТ 5781-82 L= 2800	4	2.5	9.9
12		d 18 AIII A400 ГОСТ 5781-82 L= 2600	4	5.2	20.8
13		d 6 AI A240 ГОСТ 5781-82 L= 1700	314	0.4	118.5
14		d 6 AI A240 ГОСТ 5781-82 L= 1500	76	0.3	25.3
15		d 16 AIII A400 ГОСТ 5781-82 L= 2800	2	5.6	11.2
		Бетон В20		5.6 м³	11.2м³

ATELIER
"ЦЭЭНТЭЙ АТЕЛИЕР" ХХК

Говь-Сүмбэр аймаг.Сүмбэр сум.2-р баг.6-р цэцэрлэг
120 суудалтай өргөтгөлийн барилга

Дамнуруу Дн-6, Дн-7

Инженер	З.Алтанцэцэг	ЕГ.Шифр: ЦА-38/2022	Масштаб 1:100	Огноо: 2022.08 сар	
Гүйцэтгэсэн	Т.Гарамханд	ТГ.Шифр:	Зургийн дугаар: ББ-22	бүх хуудас:	
Шалгасан	З.Алтанцэцэг				

A3

Дамнуруу Дн-8 М1:50

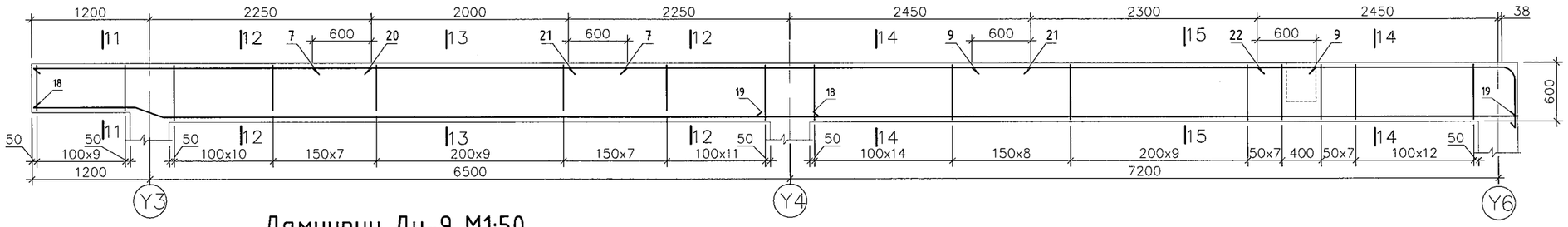

6-6 М1:25

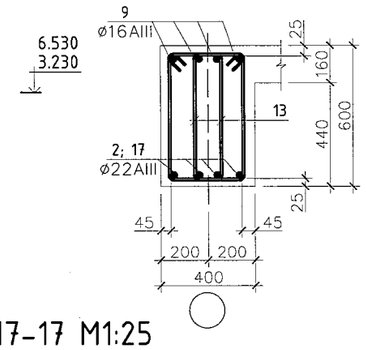

Дамнуруу Дн-9 М1:50

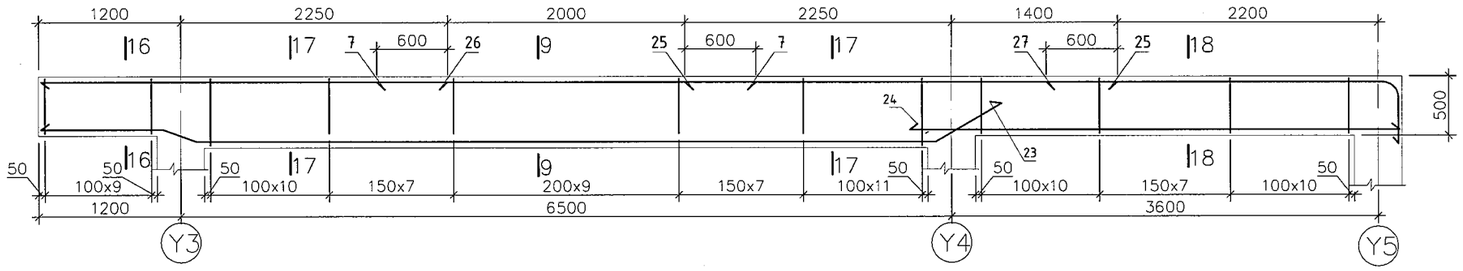

15-15 М1:25

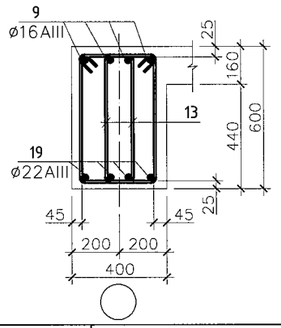

17-17 М1:25

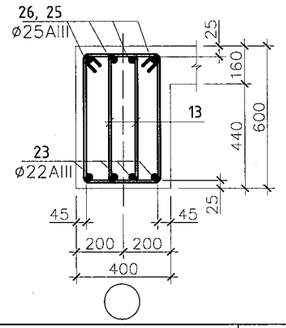

7-7 М1:25

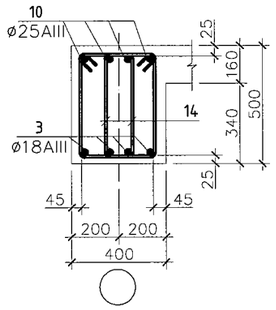

8-8 М1:25

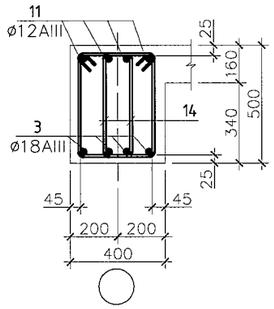

9-9 М1:25

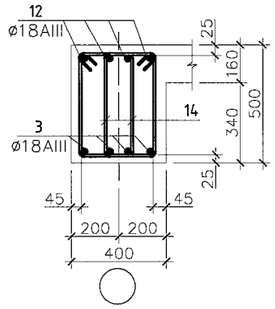

10-10 М1:25

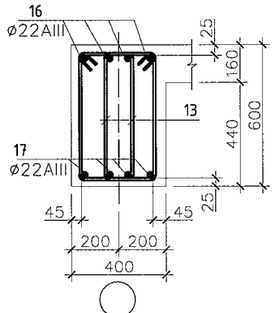

11-11 М1:25

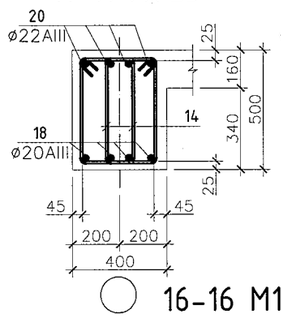

12-12 М1:25

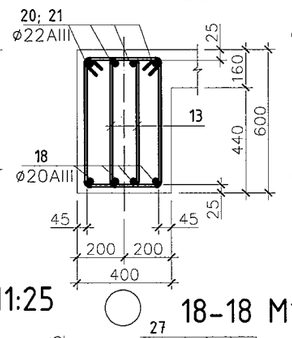

13-13 М1:25

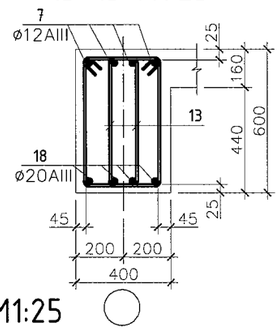

14-14 М1:25

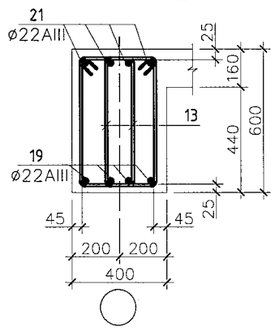

16-16 М1:25

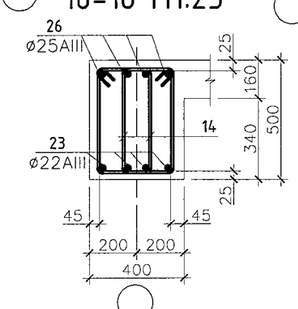

18-18 М1:25

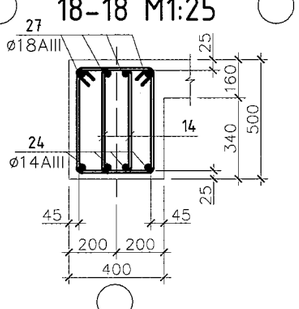

Марк поз	Тэмдэглэгээ	Нэр	Тоо шир	Жин /кг/	Тайлбар
	Энэ хуудсандаа	Дамнуруу Дн–8	2	424.7	849.4
7		d 12 AIII A400 ГОСТ 5781-82 L= 3200	4	2.8	11.4
9		d 16 AIII A400 ГОСТ 5781-82 L= 3500	4	5.5	22.1
13		d 6 AI A240 ГОСТ 5781-82 L= 1700	206	0.4	77.7
14		d 6 AI A240 ГОСТ 5781-82 L= 1500	20	0.3	6.7
18		d 20 AIII A400 ГОСТ 5781-82 L= 8030	4	19.8	79.2
19		d 22 AIII A400 ГОСТ 5781-82 L= 7700	4	23.0	91.9
20		d 22 AIII A400 ГОСТ 5781-82 L= 3430	4	10.2	40.9
21		d 22 AIII A400 ГОСТ 5781-82 L= 4700	4	14.0	56.1
22		d 22 AIII A400 ГОСТ 5781-82 L= 3240	4	9.7	38.7
		Бетон В20		3.3 $м^3$	6.6$м^3$
	Энэ хуудсандаа	Дамнуруу Дн–9	2	338.3	676.6
7		d 12 AIII A400 ГОСТ 5781-82 L= 3200	4	2.8	11.4
13		d 6 AI A240 ГОСТ 5781-82 L= 1700	90	0.4	34.0
14		d 6 AI A240 ГОСТ 5781-82 L= 1500	76	0.3	25.3
23		d 22 AIII A400 ГОСТ 5781-82 L= 8200	4	24.5	97.9
24		d 18 AIII A400 ГОСТ 5781-82 L= 4200	4	8.4	33.6
25		d 25 AIII A400 ГОСТ 5781-82 L= 3650	4	14.1	56.2
26		d 25 AIII A400 ГОСТ 5781-82 L= 3430	4	13.2	52.8
27		d 18 AIII A400 ГОСТ 5781-82 L= 3400	4	6.8	27.2
		Бетон В20		2.3 $м^3$	4.6$м^3$

ATELIER

"ЦЭЭНТЭЙ АТЕЛИЕР" ХХК

Говь-Сүмбэр аймаг.Сүмбэр сум.2-р баг.6-р цэцэрлэг
120 суудалтай өргөтгөлийн барилга

Дамнуруу Дн-8, Дн-9

Инженер	З.Алтанцэцэг	ЕГ.Шифр: ЦА-38/2022	Масштаб 1:100	Огноо: 2022.08 сар	
Гүйцэтгэсэн	Т.Гарамханд	ТГ.Шифр:	Зургийн дугаар: ББ-23	бүх хуудас:	
Шалгасан	З.Алтанцэцэг				

А3

Дамнуруу Дн-10 М1:50

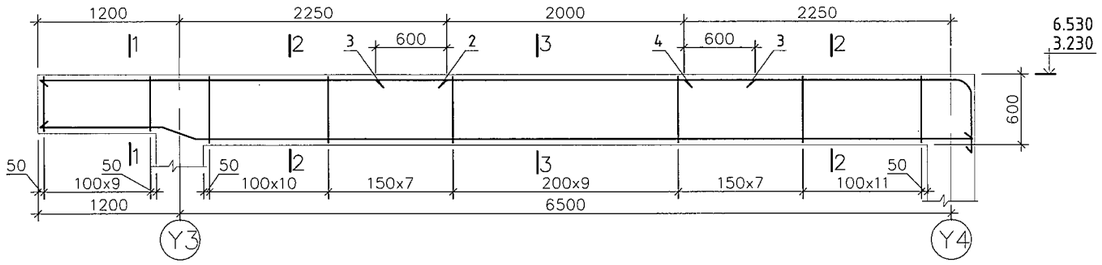

1-1 М1:25

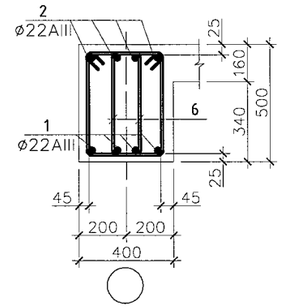

2-2 М1:25

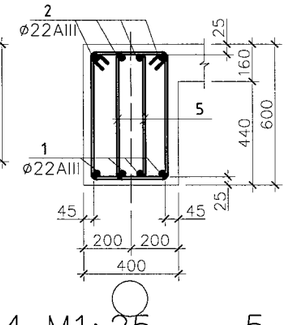

3-3 М1:25

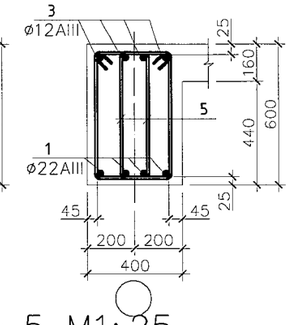

Туслах дамнуруу ТДн-1 М1:50

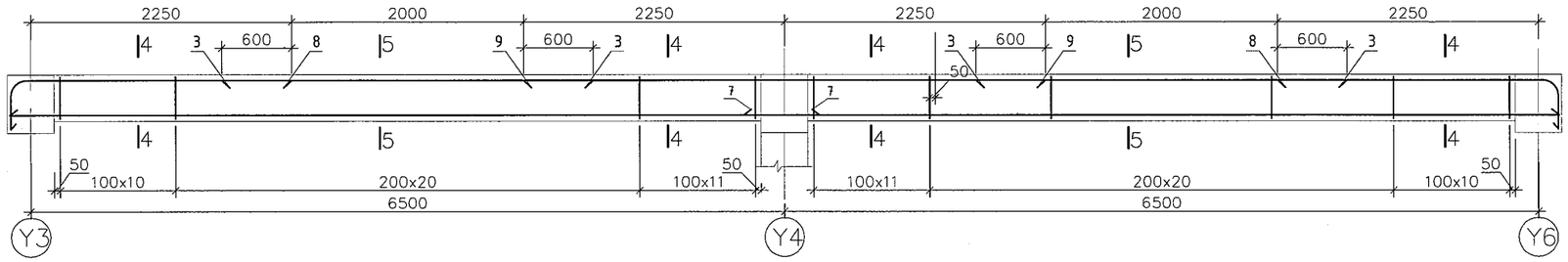

4-4 М1:25

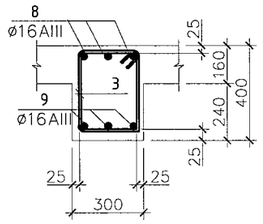

5-5 М1:25

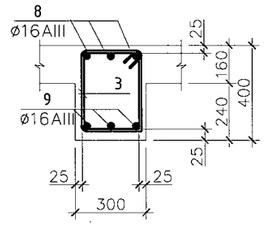

Туслах дамнуруу ТДн-2 М1:50

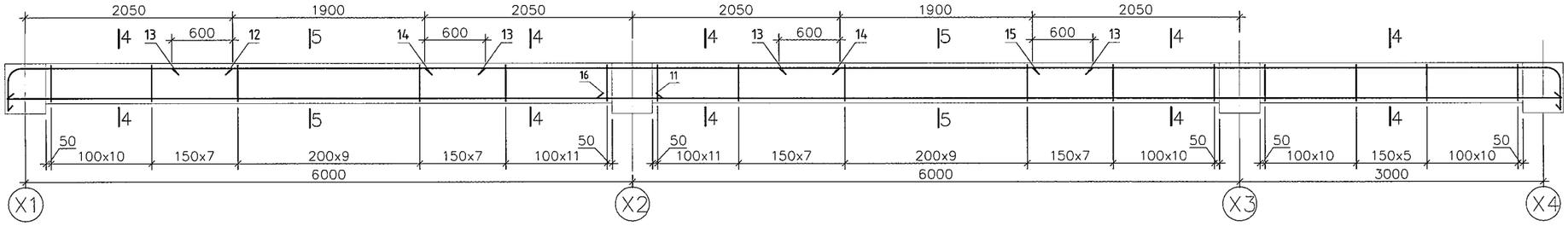

Позиц	Загвар
10	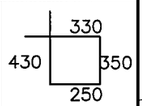

Марк поз	Тэмдэглэгээ	Нэр	Тоо шир	Жин /кг/	Тайлбар
	Энэ хуудсандаа	Туслах дамнуруу ТДн-1	2	155.5	310.9
3		d 12 AIII A400 ГОСТ 5781-82 L= 3200	6	2.8	17.0
7		d 16 AIII A400 ГОСТ 5781-82 L= 6930	6	10.9	65.6
8		d 16 AIII A400 ГОСТ 5781-82 L= 2760	6	4.4	26.1
9		d 16 AIII A400 ГОСТ 5781-82 L= 4500	3	7.1	21.3
10		d 6 AI A240 ГОСТ 5781-82 L= 1360	84	0.3	25.4
		Бетон В20		1.5 м^3	3.0м^3
	Энэ хуудсандаа	Туслах дамнуруу ТДн-2	2	167.3	334.7
11		d 16 AIII A400 ГОСТ 5781-82 L= 6500	3	10.3	30.8
12		d 16 AIII A400 ГОСТ 5781-82 L= 2560	3	4.0	12.1
13		d 12 AIII A400 ГОСТ 5781-82 L= 3100	6	2.8	16.5
14		d 16 AIII A400 ГОСТ 5781-82 L= 4100	3	6.5	19.4
15		d 16 AIII A400 ГОСТ 5781-82 L= 5560	3	8.8	26.3
16		d 16 AIII A400 ГОСТ 5781-82 L= 9500	3	15.0	
10		d 6 AI A240 ГОСТ 5781-82 L= 1360	206	0.3	62.2
		Бетон В20		1.6 м^3	3.2м^3

Марк поз	Тэмдэглэгээ	Нэр	Тоо шир	Жин /кг/	Тайлбар
	Энэ хуудсандаа	Дамнуруу Дн-10	2	87.2	174.4
1		d 22 AIII A400 ГОСТ 5781-82 L= 7880	4	23.5	94.1
2		d 22 AIII A400 ГОСТ 5781-82 L= 3430	4	10.2	40.9
3		d 12 AIII A400 ГОСТ 5781-82 L= 3200	4	2.8	11.4
4		d 22 AIII A400 ГОСТ 5781-82 L= 2950	4	8.8	35.2
5		d 6 AI A240 ГОСТ 5781-82 L= 1700	90	0.4	34.0
6		d 6 AI A240 ГОСТ 5781-82 L= 1500	20	0.3	6.7
		Бетон В20		1.7 м^3	3.4м^3

ATELIER
"ЦЭЭНТЭЙ АТЕЛИЕР" ХХК

Говь-Сүмбэр аймаг.Сүмбэр сум.2-р баг.6-р цэцэрлэг
120 суудалтай өргөтгөлийн барилга

Дамнуруу Дн-10, туслах дамнуруу ТДн-1, ТДн-2

Инженер	З.Алтанцэцэг	ЕГ.Шифр: ЦА-38/2022	Масштаб 1:100	Огноо: 2022.08 сар	
Гүйцэтгэсэн	Т.Гарамханд	ТГ.Шифр:	Зургийн дугаар: ББ-24	бүх хуудас:	
Шалгасан	З.Алтанцэцэг				

A3

Туслах дамнуруу ТДн-3 М1:50

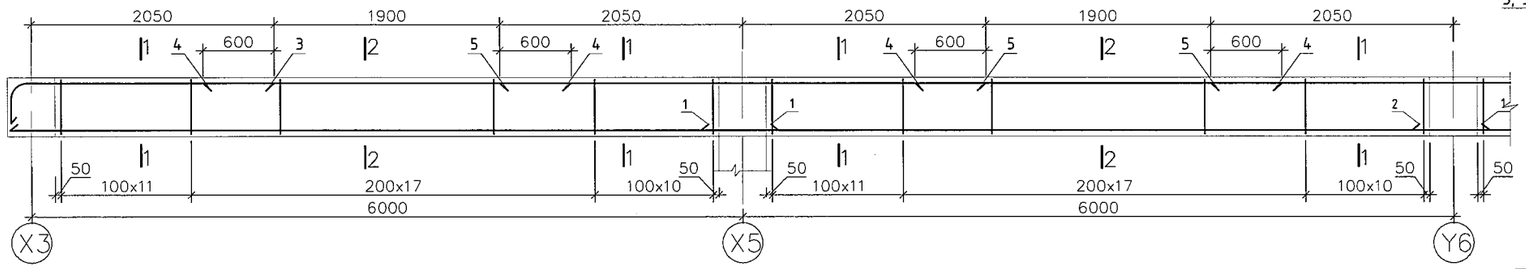

1–1 М1:25

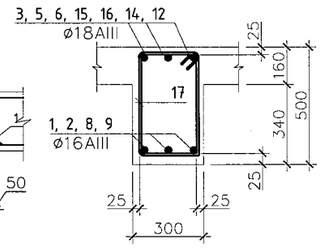

2–2 М1:25

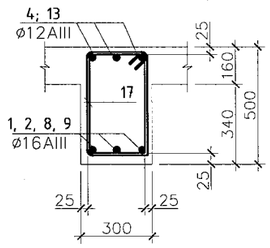

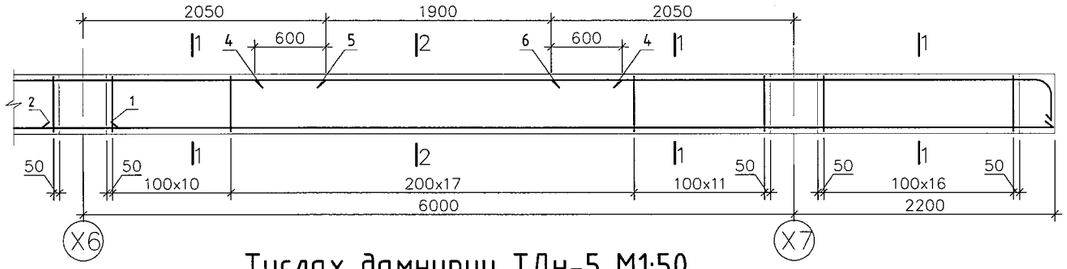

Туслах дамнуруу ТДн-4 М1:50

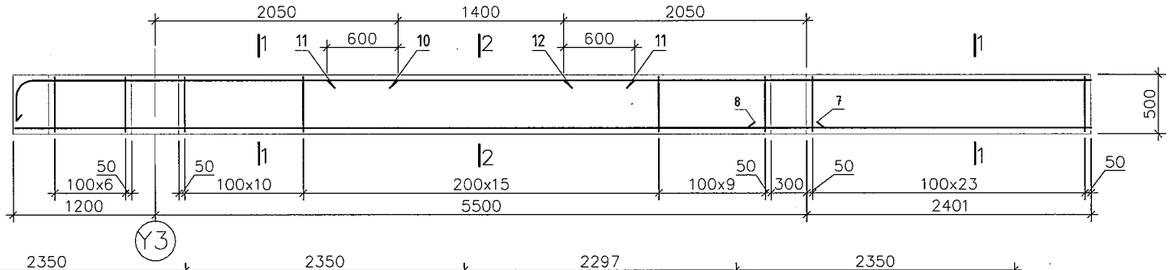

Туслах дамнуруу ТДн-5 М1:50

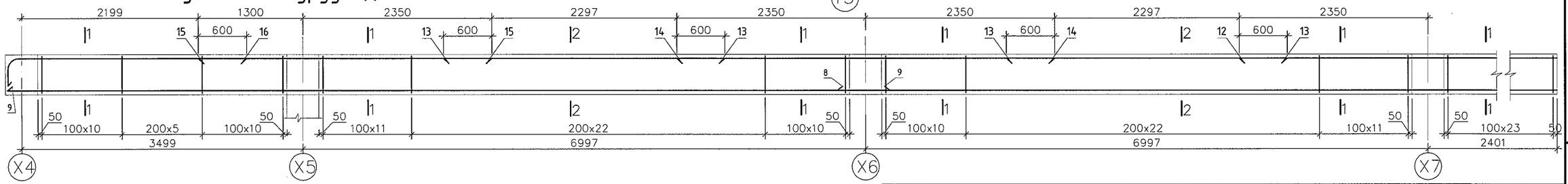

Марк поз	Тэмдэглэгээ	Нэр	Тоо шир	Жин /кг/	Тайлбар
	Энэ хуудсандаа	Туслах дамнуруу ТДн–3	2	262.9	525.8
1		d 16 AIII A400 ГОСТ 5781-82 L= 6500	6	10.3	61.5
2		d 16 AIII A400 ГОСТ 5781-82 L= 8500	3	13.4	40.2
3		d 18 AIII A400 ГОСТ 5781-82 L= 2500	3	5.0	15.0
4		d 12 AIII A400 ГОСТ 5781-82 L= 3100	9	2.8	24.8
5		d 18 AIII A400 ГОСТ 5781-82 L= 4100	6	8.2	49.2
6		d 18 AIII A400 ГОСТ 5781-82 L= 4480	3	9.0	26.9
17		d 6 AI A240 ГОСТ 5781-82 L= 1560	131	0.3	45.4
		Бетон В20		2.2 $м^3$	4.4$м^3$
	Энэ хуудсандаа	Туслах дамнуруу ТДн–4	2	109.4	218.9
7		d 16 AIII A400 ГОСТ 5781-82 L= 6800	3	10.7	32.2
10		d 18 AIII A400 ГОСТ 5781-82 L= 3520	3	7.0	21.1
11		d 12 AIII A400 ГОСТ 5781-82 L= 2600	3	2.3	6.9
12		d 18 AIII A400 ГОСТ 5781-82 L= 4400	3	8.8	26.4
17		d 6 AI A240 ГОСТ 5781-82 L= 1560	66	0.3	22.9
		Бетон В20		1.6 $м^3$	3.2$м^3$

Марк поз	Тэмдэглэгээ	Нэр	Тоо шир	Жин /кг/	Тайлбар
	Энэ хуудсандаа	Туслах дамнуруу ТДн–5	2	334.4	668.9
3		d 16 AIII A400 ГОСТ 5781-82 L= 6930	6	10.9	65.6
8		d 16 AIII A400 ГОСТ 5781-82 L= 10100	3	15.9	47.8
9		d 16 AIII A400 ГОСТ 5781-82 L= 10650	3	16.8	50.4
12		d 18 AIII A400 ГОСТ 5781-82 L= 6800	3	13.6	40.8
13		d 12 AIII A400 ГОСТ 5781-82 L= 3500	6	3.1	18.6
14		d 18 AIII A400 ГОСТ 5781-82 L= 4700	3	9.4	28.2
15		d 18 AIII A400 ГОСТ 5781-82 L= 3650	3	7.3	21.9
16		d 18 AIII A400 ГОСТ 5781-82 L= 3250	3	6.5	19.5
17		d 6 AI A240 ГОСТ 5781-82 L= 1360	138	0.3	41.7
		Бетон В20		2.7$м^3$	5.4$м^3$

Позиц	Загвар
17	330 530 450 250

ATELIER
"ЦЭЭНТЭЙ АТЕЛИЕР" ХХК

Говь-Сүмбэр аймаг.Сүмбэр сум.2-р баг.6-р цэцэрлэг
120 суудалтай өргөтгөлийн барилга

Туслах дамнуруу ТДн-3 ТДн-4, ТДн-5

Инженер	З.Алтанцэцэг	ЕГ.Шифр: ЦА-38/2022	Масштаб 1:100	Огноо: 2022.08 сар
Гүйцэтгэсэн	Т.Гарамханд	ТГ.Шифр:	Зургийн дугаар: ББ-25	бүх хуудас:
Шалгасан	З.Алтанцэцэг			

А3

Туслах дамнуруу ТДн-6 М1:50

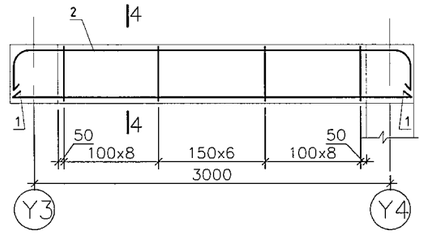

Туслах дамнуруу ТДн-7 М1:50

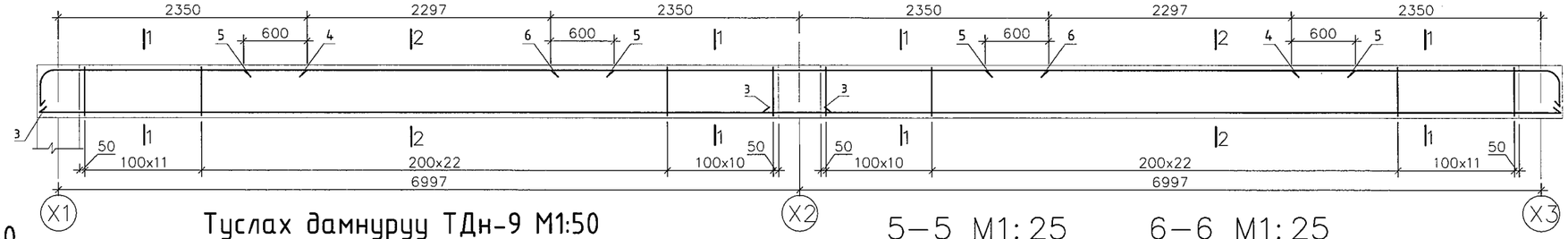

Туслах дамнуруу ТДн-8 М1:50

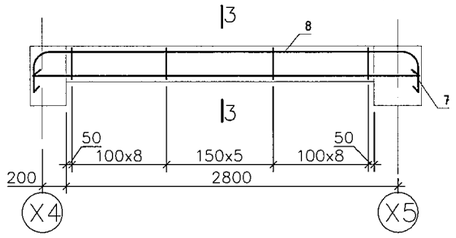

Туслах дамнуруу ТДн-9 М1:50

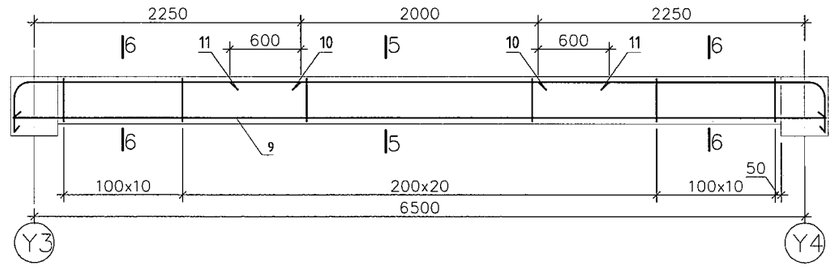

5–5 М1:25

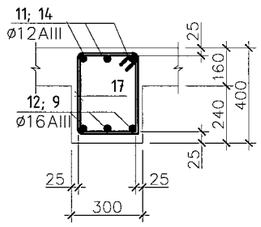

6–6 М1:25

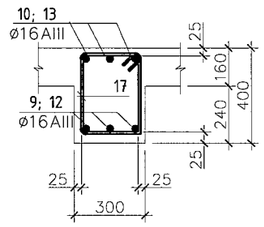

Туслах дамнуруу ТДн-10 М1:50

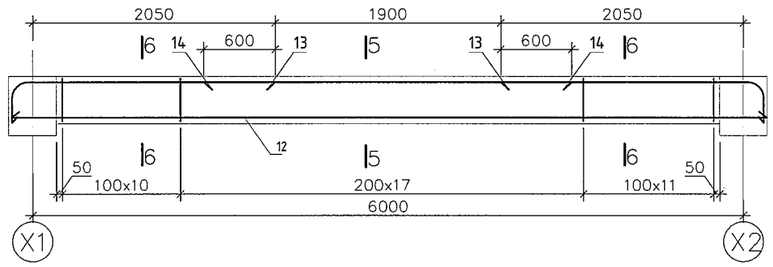

1–1 М1:25

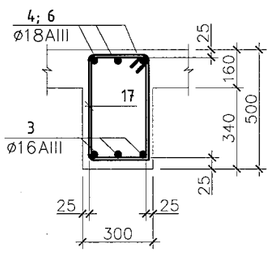

2–2 М1:25

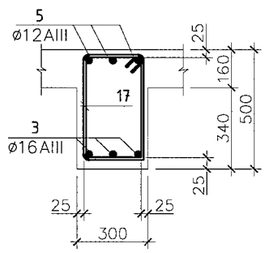

3–3 М1:25

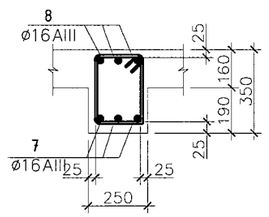

4–4 М1:25

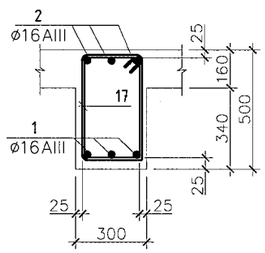

Марк поз	Тэмдэглэгээ	Нэр	Тоо шир	Жин /кг/	Тайлбар
	Энэ хуудсандаа	Туслах дамнуруу ТДн–6	2	41.7	83.4
1		d 16 AIII A400 ГОСТ 5781-82 L= 3300	3	5.2	15.6
2		d 16 AIII A400 ГОСТ 5781-82 L= 3900	3	6.2	18.5
15		d 6 AI A240 ГОСТ 5781-82 L= 1560	22	0.3	7.6
		Бетон В20		0.4 $м^3$	0.8$м^3$
	Энэ хуудсандаа	Туслах дамнуруу ТДн–7	2	181.9	363.7
3		d 16 AIII A400 ГОСТ 5781-82 L= 7500	6	11.8	71.0
4		d 18 AIII A400 ГОСТ 5781-82 L= 2800	6	5.6	33.6
5		d 12 AIII A400 ГОСТ 5781-82 L= 3497	6	3.1	18.6
6		d 18 AIII A400 ГОСТ 5781-82 L= 4700	3	9.4	28.2
15		d 6 AI A240 ГОСТ 5781-82 L= 1560	88	0.3	30.5
		Бетон В20		2.0$м^3$	4.0$м^3$
	Энэ хуудсандаа	Туслах дамнуруу ТДн–8	2	37.8	75.5
7		d 16 AIII A400 ГОСТ 5781-82 L= 3180	3	5.0	15.1
8		d 16 AIII A400 ГОСТ 5781-82 L= 3600	3	5.7	17.0
16		d 6 AI A240 ГОСТ 5781-82 L= 1160	22	0.3	5.7
		Бетон В20		0.2 $м^3$	0.4$м^3$
	Энэ хуудсандаа	Туслах дамнуруу ТДн–9	2	76.5	153.1
9		d 16 AIII A400 ГОСТ 5781-82 L= 6350	3	10.0	30.1
10		d 16 AIII A400 ГОСТ 5781-82 L= 2700	6	4.3	25.6
11		d 12 AIII A400 ГОСТ 5781-82 L= 3200	3	2.8	8.5
17		d 6 AI A240 ГОСТ 5781-82 L= 1360	41	0.3	12.4
		Бетон В20		0.7$м^3$	1.40$м^3$

Марк поз	Тэмдэглэгээ	Нэр	Тоо шир	Жин /кг/	Тайлбар
	Энэ хуудсандаа	Туслах дамнуруу ТДн–9	2	71.1	142.2
12		d 16 AIII A400 ГОСТ 5781-82 L= 5850	3	9.2	27.7
13		d 16 AIII A400 ГОСТ 5781-82 L= 2500	6	3.9	23.7
14		d 12 AIII A400 ГОСТ 5781-82 L= 3100	3	2.8	8.3
17		d 6 AI A240 ГОСТ 5781-82 L= 1360	38	0.3	11.5
		Бетон В20		0.6$м^3$	1.2$м^3$

ATELIER
"ЦЭЭНТЭЙ АТЕЛИЕР" ХХК

Говь-Сүмбэр аймаг.Сүмбэр сум.2-р баг.6-р цэцэрлэг
120 суудалтай өргөтгөлийн барилга

Тслах дамнуруу ТДн-6, ТДн-7, ТДн-8, ТДн-9, ТДн-10

Инженер	З.Алтанцэцэг	ЕГ.Шифр: ЦА-38/2022	Масштаб 1:100	Огноо: 2022.08 сар	
Гүйцэтгэсэн	Т.Гарамханд	ТГ.Шифр:	Зургийн дугаар: ББ-26	бүх хуудас:	
Шалгасан	З.Алтанцэцэг				

A3

1-р ДАВХРЫН ХУЧИЛТЫН ХЭВНИЙ БАЙГУУЛАЛТ
M1:150

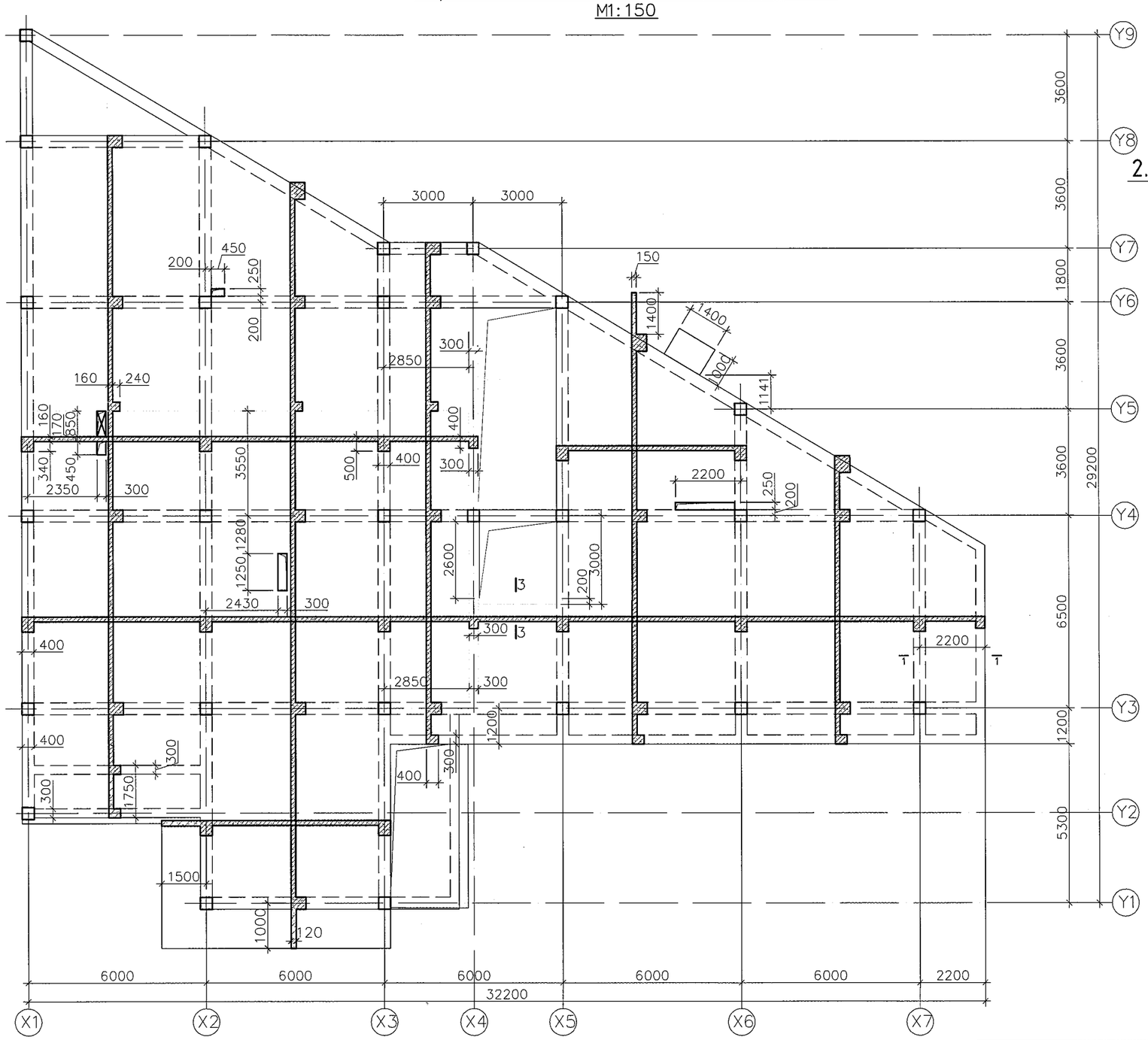

ATELIER "ЦЭЭНТЭЙ АТЕЛИЕР" ХХК	Говь-Сүмбэр аймаг.Сүмбэр сум.2-р баг.6-р цэцэрлэг 120 суудалтай өргөтгөлийн барилга				
	1-р давхрын хучилтын хэвний байгуулалт				
Инженер	З.Алтанцэцэг	ЕГ.Шифр: ЦА-38/2022	Масштаб 1:100	Огноо: 2022.08 сар	
Гүйцэтгэсэн	Т.Гарамханд	ТГ.Шифр:	Зургийн дугаар: ББ-27	бүх хуудас:	
Шалгасан	З.Алтанцэцэг				

A3

1-р ДАВХРЫН ХУЧИЛТЫН ДООД ҮЕЙИН АРМАТУРЧЛАЛ
M1:150

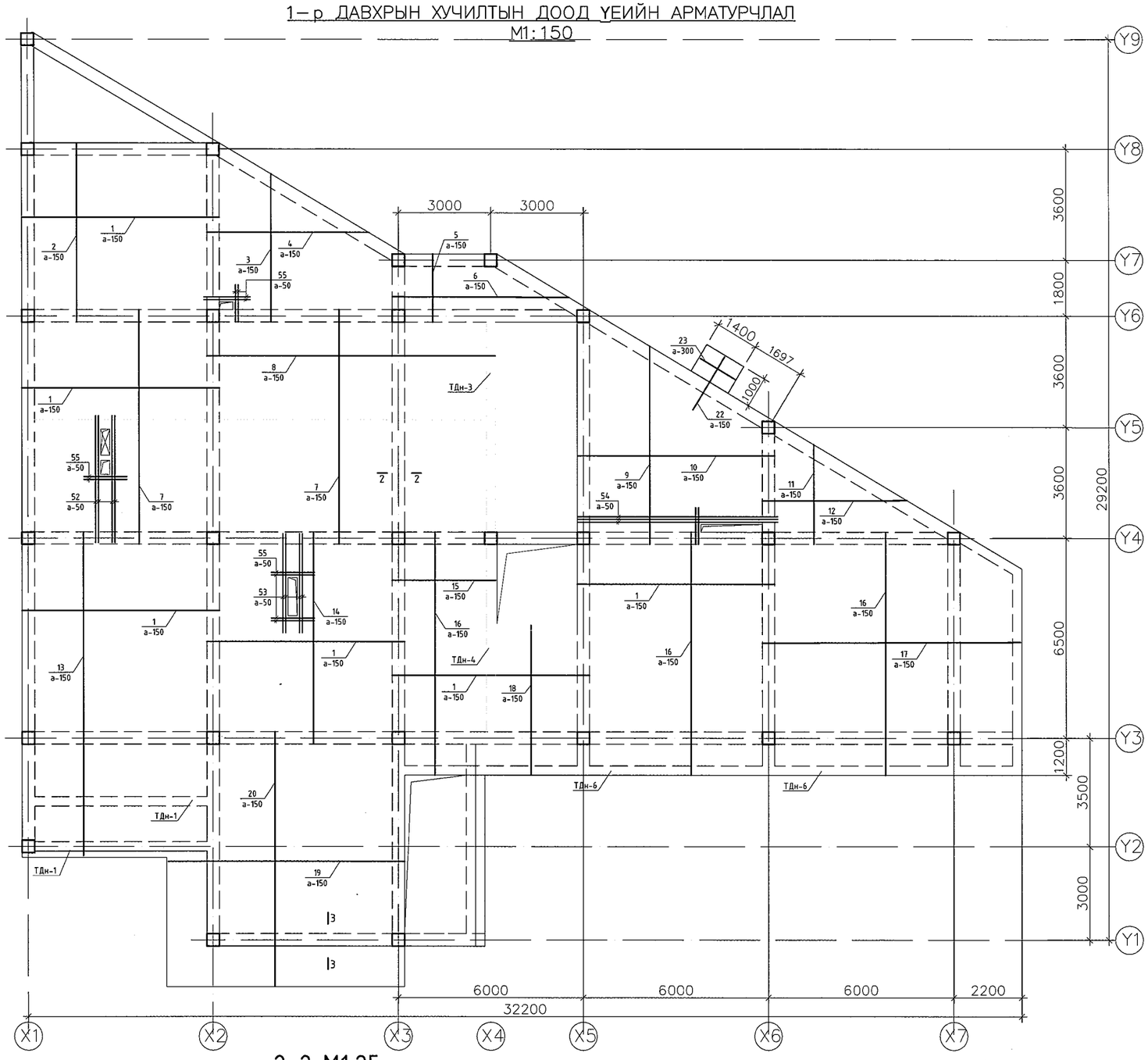

2-2 M1:25

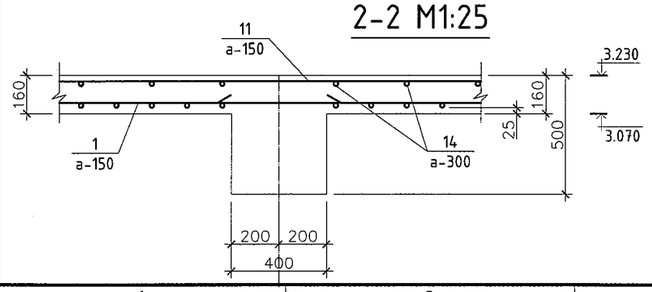

Саравчны арматурчлал M1:25

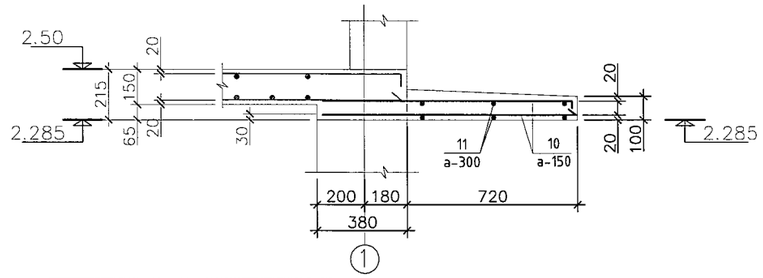

Марк поз	Тэмдэглэгээ	Нэр	Тоо шир	Жин /кг/	Тайлбар
	Энэ хуудасандаа	1-р давхрын хучилтын доод үеийн арматурчлал	1	7243.4	7243.4
1		d12 AIII A400 ГОСТ 5781-82 L=6350	311	5.6	1754.5
2		d12 AIII A400 ГОСТ 5781-82 L=5800	43	5.2	221.6
3		d12 AI A240 ГОСТ 5781-82 L=3970	43	3.5	151.7
4		d12 AIII A400 ГОСТ 5781-82 L=4600	39	4.1	159.4
5		d12 AIII A400 ГОСТ 5781-82 L=2150	43	1.9	82.1
6		d12 AIII A400 ГОСТ 5781-82 L=6350	15	5.6	84.6
7		d12 AIII A400 ГОСТ 5781-82 L=7550	105	6.7	704.3
8		d12 AIII A400 ГОСТ 5781-82 L=9300	51	8.3	421.4
9		d12 AIII A400 ГОСТ 5781-82 L=6000	43	5.3	229.2
10		d12 AIII A400 ГОСТ 5781-82 L=6350	48	5.6	270.8
11		d12 AIII A400 ГОСТ 5781-82 L=2320	43	2.1	88.6
12		d12 AIII A400 ГОСТ 5781-82 L=4300	27	3.8	103.1
13		d12 AIII A400 ГОСТ 5781-82 L=10350	43	9.2	395.4
14		d12 AIII A400 ГОСТ 5781-82 L=6850	43	6.1	261.7
15		d12 AIII A400 ГОСТ 5781-82 L=3350	20	3.0	59.5
16		d12 AIII A400 ГОСТ 5781-82 L=7850	121	7.0	843.8
17		d12 AIII A400 ГОСТ 5781-82 L=9660	53	8.6	454.8
18		d12 AIII A400 ГОСТ 5781-82 L=4850	22	4.3	94.8
19		d12 AIII A400 ГОСТ 5781-82 L=7650	54	6.8	367.0
20		d12 AIII A400 ГОСТ 5781-82 L=8150	51	7.2	369.3
		Саравчны арматур			
21		d10 AIII A400 ГОСТ 5781-82 L=2450	5	1.5	7.6
22		d10 AIII A400 ГОСТ 5781-82 L=1500	9	0.9	8.3
23		d10 AIII A400 ГОСТ 5781-82 L=1350	4	0.8	3.3
		Нүхний нэмэлт			
52		d14 AIII A400 ГОСТ 5781-82 L=4200	4	5.1	20.3
53		d14 AIII A400 ГОСТ 5781-82 L=3200	4	3.9	15.5
54		d16 AIII A400 ГОСТ 5781-82 L=6400	3	10.1	30.2
55		d14 AIII A400 ГОСТ 5781-82 L=1400	24	1.7	40.6
		Бетон B20			

ATELIER
"ЦЭЭНТЭЙ АТЕЛИЕР" ХХК

Говь-Сүмбэр аймаг.Сүмбэр сум.2-р баг.6-р цэцэрлэг
120 суудалтай өргөтгөлийн барилга

1-р давхрын хучилтын доод үеийн арматурчлалт

Инженер	З.Алтанцэцэг	ЕГ.Шифр: ЦА-38/2022	Масштаб 1:100	Огноо: 2022.08 сар	
Гүйцэтгэсэн	Т.Гарамханд	ТГ.Шифр:	Зургийн дугаар: ББ-28	бүх хуудас:	
Шалгасан	З.Алтанцэцэг				

A3

1-р ДАВХРЫН ХУЧИЛТЫН ДЭЭД ҮЕИЙН АРМАТУРЧЛАЛ М1:150

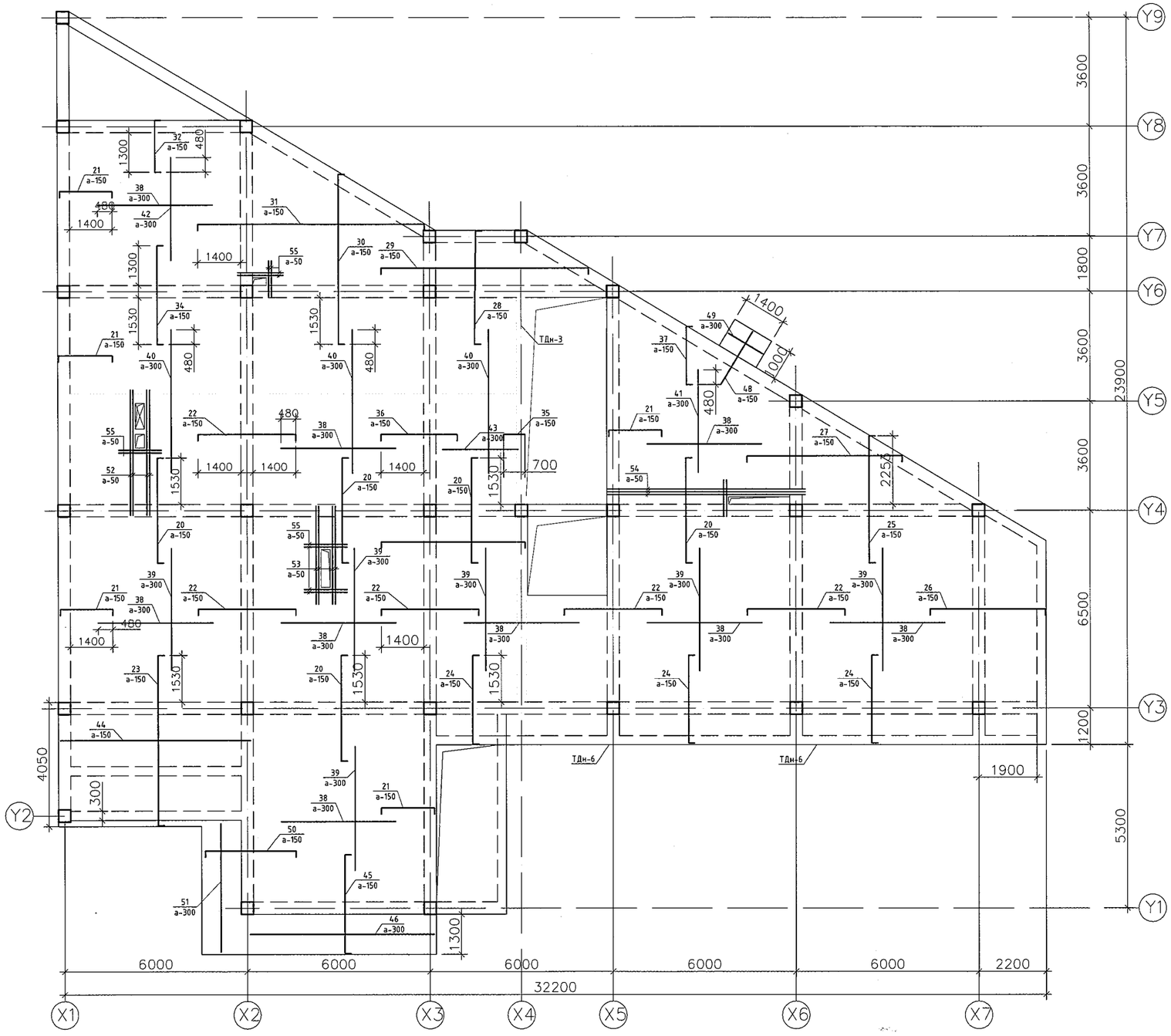

Марк поз	Тэмдэглэгээ	Нэр	Тоо шир	Жин /кг/	Тайлбар
	Энэ хуудасандаа	1-р давхрын хучилтын дээд үеийн арматурчлал	1	5401.7	5401.7
20	Энэ хуудасандаа	d12 AIII A400 ГОСТ 5781-82 L=3460	194	3.1	596.3
21		d12 AIII A400 ГОСТ 5781-82 L=1775	93	1.6	146.7
22		d12 AI A240 ГОСТ 5781-82 L=3200	235	2.8	668.1
23		d12 AIII A400 ГОСТ 5781-82 L=5555	43	4.9	212.2
24		d12 AIII A400 ГОСТ 5781-82 L=2905	135	2.6	348.4
25		d12 AIII A400 ГОСТ 5781-82 L=4180	56	3.7	208.0
26		d12 AIII A400 ГОСТ 5781-82 L=5080	53	4.5	239.2
27		d12 AIII A400 ГОСТ 5781-82 L=5080	51	4.5	230.2
28		d12 AIII A400 ГОСТ 5781-82 L=3705	22	3.3	72.4
29		d12 AIII A400 ГОСТ 5781-82 L=6800	15	6.0	90.6
30		d12 AIII A400 ГОСТ 5781-82 L=5600	43	5.0	213.9
31		d12 AIII A400 ГОСТ 5781-82 L=7430	39	6.6	257.4
32		d12 AIII A400 ГОСТ 5781-82 L=1675	43	1.5	64.0
34		d12 AIII A400 ГОСТ 5781-82 L=3230	43	2.9	123.4
35		d12 AIII A400 ГОСТ 5781-82 L=700	51	0.6	31.7
36		d12 AIII A400 ГОСТ 5781-82 L=2500	51	2.2	113.3
37		d12 AIII A400 ГОСТ 5781-82 L=1905	43	2.3	99.0
38		d10 AIII A400 ГОСТ 5781-82 L=3760	236	2.3	547.5
39		d10 AIII A400 ГОСТ 5781-82 L=4000	132	2.5	325.8
40		d10 AIII A400 ГОСТ 5781-82 L=4700	51	2.9	147.9
41		d10 AIII A400 ГОСТ 5781-82 L=3750	22	2.3	50.9
42		d10 AIII A400 ГОСТ 5781-82 L=3360	22	2.1	45.6
43		d10 AIII A400 ГОСТ 5781-82 L=2480	26	1.5	39.8
44		d10 AIII A400 ГОСТ 5781-82 L=6350	26	3.9	101.9
45		d12 AIII A400 ГОСТ 5781-82 L=3205	43	2.8	122.4
46		d10 AIII A400 ГОСТ 5781-82 L=6350	5	3.9	19.6
47		d10 AIII A400 ГОСТ 5781-82 L=2450	5	1.5	7.6
48		d10 AIII A400 ГОСТ 5781-82 L=1500	9	0.9	8.3
49		d10 AIII A400 ГОСТ 5781-82 L=1350	4	0.8	3.3
50		d12 AIII A400 ГОСТ 5781-82 L=3000	54	2.7	143.9
51		d10 AIII A400 ГОСТ 5781-82 L=4300	6	2.7	15.9
		Нүхний нэмэлт			
52		d14 AIII A400 ГОСТ 5781-82 L=4200	4	5.1	20.3
53		d14 AIII A400 ГОСТ 5781-82 L=3200	4	3.9	15.5
54		d16 AIII A400 ГОСТ 5781-82 L=6400	3	10.1	30.2
55		d14 AIII A400 ГОСТ 5781-82 L=1400	24	1.7	40.6
		Бетон В20			

Позиц	Загвар
дээд үе	100 L 100

ATELIER
"ЦЭЭНТЭЙ АТЕЛИЕР" ХХК

Говь-Сүмбэр аймаг.Сүмбэр сум.2-р баг.6-р цэцэрлэг
120 суудалтай өргөтгөлийн барилга
1-р давхрын дээд үеийн арматурчлалт

Инженер	З.Алтанцэцэг	ЕГ.Шифр: ЦА-38/2022	Масштаб 1:100	Огноо: 2022.08 сар	
Гүйцэтгэсэн	Т.Гарамханд	ТГ.Шифр:	Зургийн дугаар: ББ-29	бүх хуудас:	
Шалгасан	З.Алтанцэцэг				

А3

2-р ДАВХРЫН ХУЧИЛТЫН ХЭВНИЙ БАЙГУУЛАЛТ
M1:150

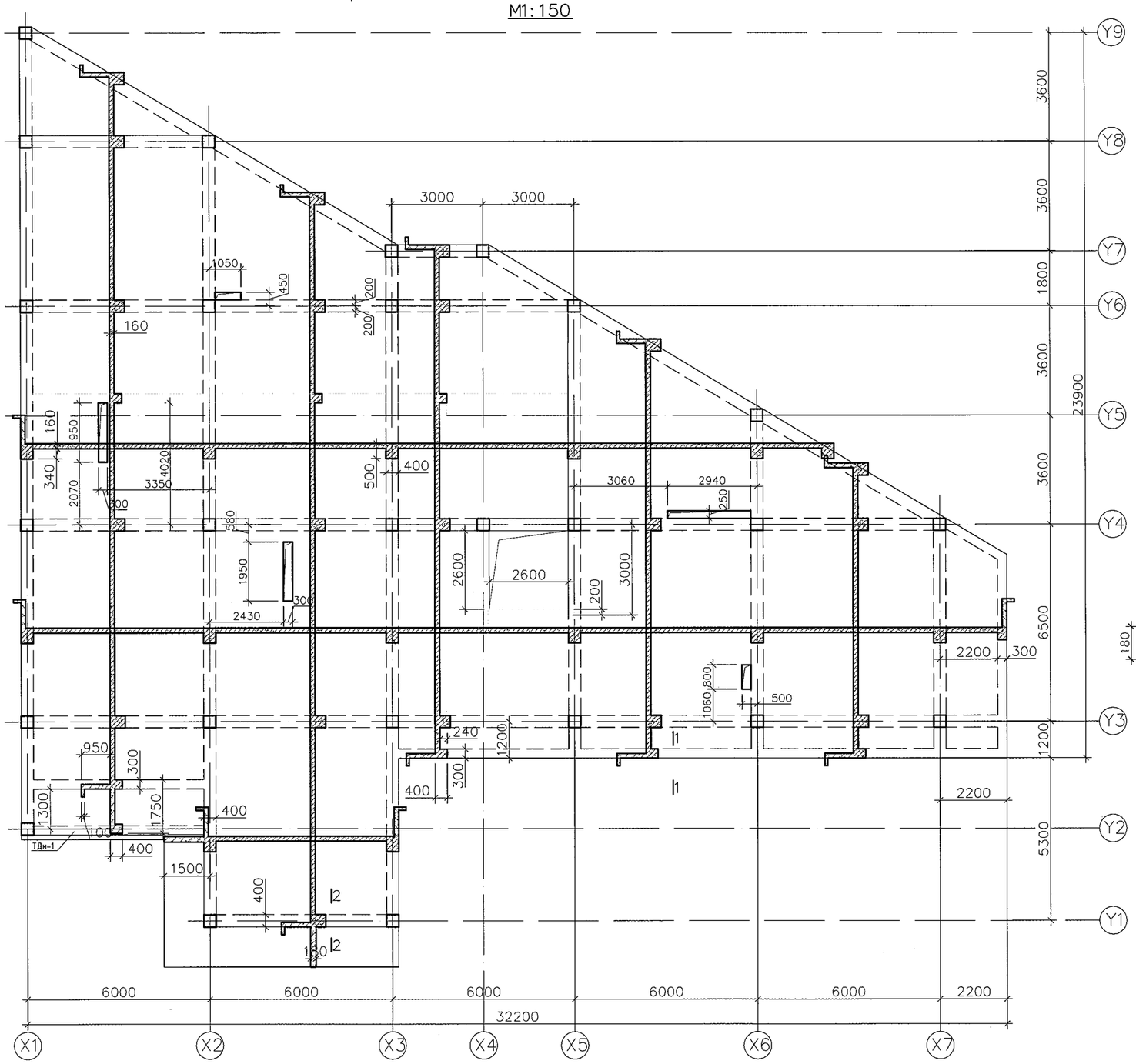

1-1 M1:25

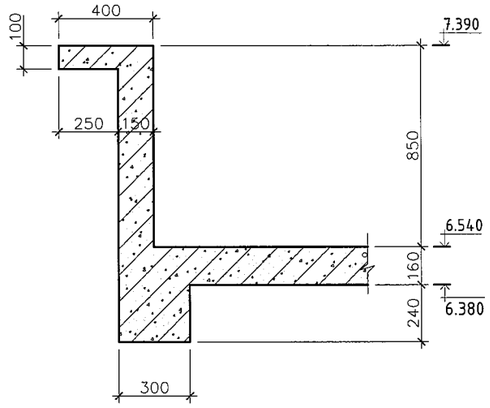

2-2 M1:25

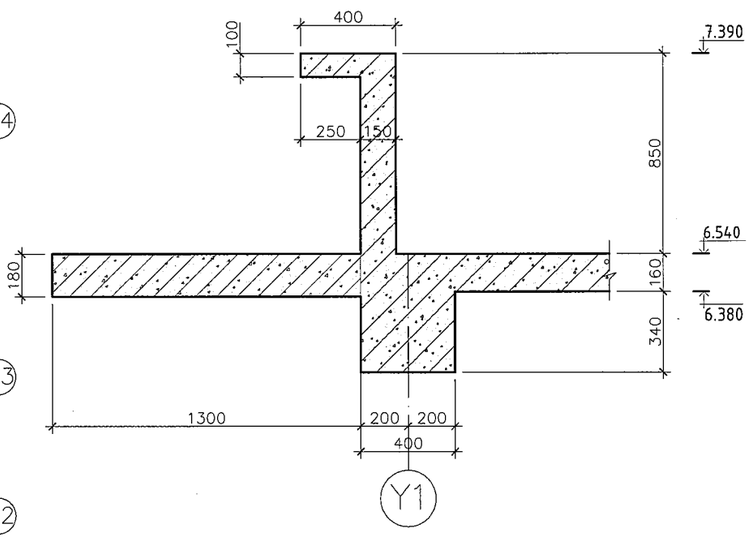

ATELIER "ЦЭЭНТЭЙ АТЕЛИЕР" ХХК	Говь-Сүмбэр аймаг.Сүмбэр сум.2-р баг.6-р цэцэрлэг 120 суудалтай өргөтгөлийн барилга				
	2-р давхрын хучилтын хэвний байгуулалт				
	Инженер	З.Алтанцэцэг	ЕГ.Шифр: ЦА-38/2022	Масштаб 1:100	Огноо: 2022.08 сар
	Гүйцэтгэсэн	Т.Гарамханд	ТГ.Шифр:	Зургийн дугаар: ББ-30	бүх хуудас:
	Шалгасан	З.Алтанцэцэг			

A3

2-р ДАВХРЫН ХУЧИЛТЫН ДООД ҮЕЙИН АРМАТУРЧЛАЛ
М1:150

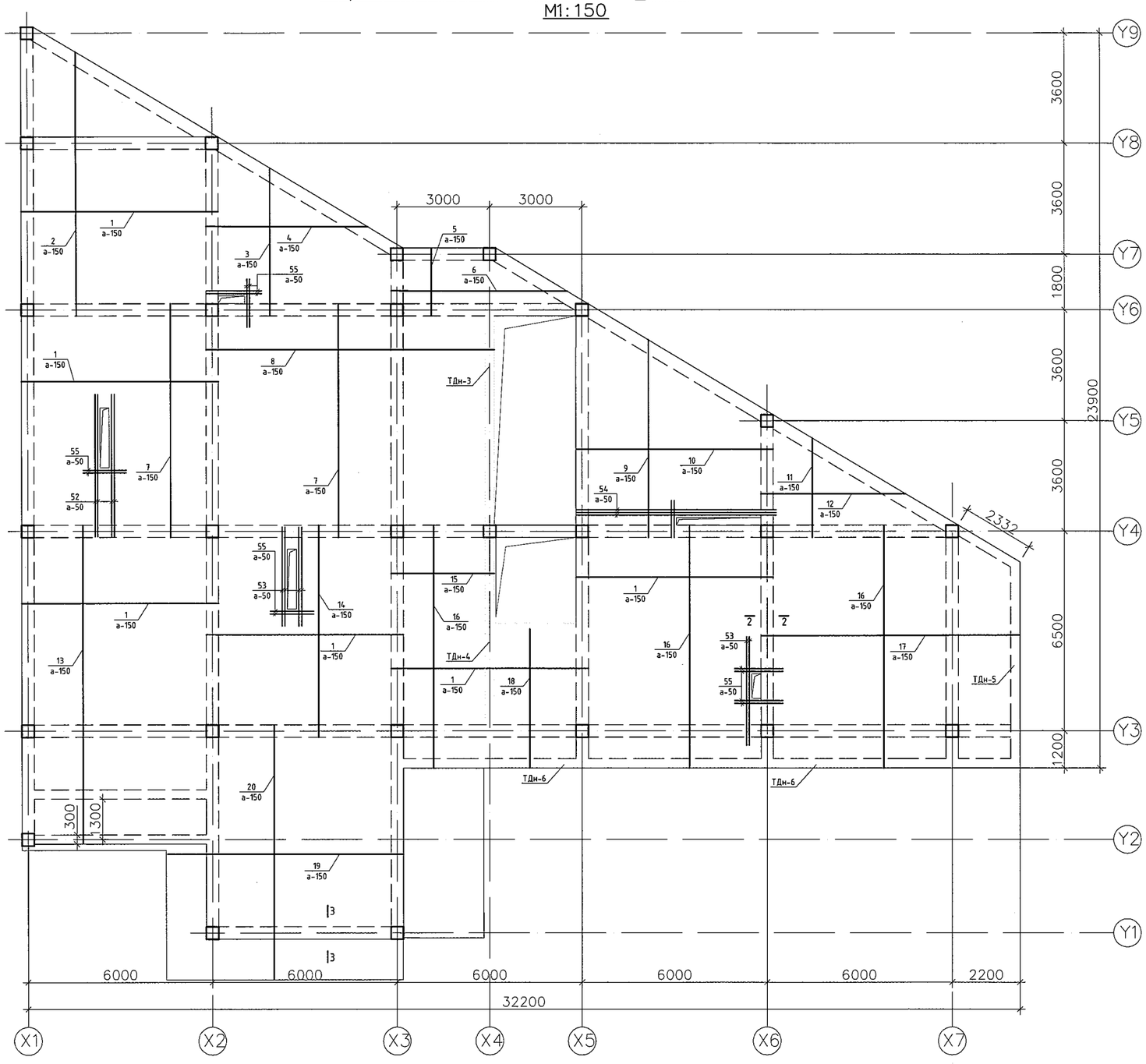

2-2 М1:25

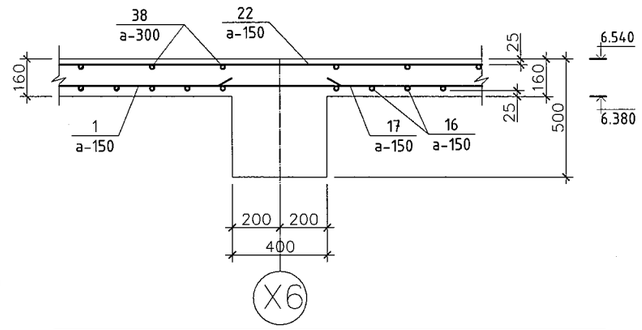

Марк поз	Тэмдэглэгээ	Нэр		Тоо ширх	Жин /кг/	Тайлбар
	Энэ хуудсандаа	2-р давхрын хучилтын доод үеийн арматурчлал		1	7250.4	7250.4
1		d12 AIII A400 ГОСТ 5781-82	L=6350	311	5.6	1754.5
2		d12 AIII A400 ГОСТ 5781-82	L=7720	43	6.9	294.9
3		d12 AI A240 ГОСТ 5781-82	L=3970	43	3.5	151.7
4		d12 AIII A400 ГОСТ 5781-82	L=4600	39	4.1	159.4
5		d12 AIII A400 ГОСТ 5781-82	L=2150	43	1.9	82.1
6		d12 AIII A400 ГОСТ 5781-82	L=6350	15	5.6	84.6
7		d12 AIII A400 ГОСТ 5781-82	L=7550	105	6.7	704.3
8		d12 AIII A400 ГОСТ 5781-82	L=9300	51	8.3	421.4
9		d12 AIII A400 ГОСТ 5781-82	L=6000	43	5.3	229.2
10		d12 AIII A400 ГОСТ 5781-82	L=6350	48	5.6	270.8
11		d12 AIII A400 ГОСТ 5781-82	L=2320	43	2.1	88.6
12		d12 AIII A400 ГОСТ 5781-82	L=4300	27	3.8	103.1
13		d12 AIII A400 ГОСТ 5781-82	L=10350	43	9.2	395.4
14		d12 AIII A400 ГОСТ 5781-82	L=6850	43	6.1	261.7
15		d12 AIII A400 ГОСТ 5781-82	L=3350	20	3.0	59.5
16		d12 AIII A400 ГОСТ 5781-82	L=7850	121	7.0	843.8
17		d12 AIII A400 ГОСТ 5781-82	L=8350	53	7.4	393.2
18		d12 AIII A400 ГОСТ 5781-82	L=4850	22	4.3	94.8
19		d12 AIII A400 ГОСТ 5781-82	L=7650	54	6.8	367.0
20		d12 AIII A400 ГОСТ 5781-82	L=8150	51	7.2	369.3
		Нүхний нэмэлт				
52		d14 AIII A400 ГОСТ 5781-82	L=4200	4	5.1	20.3
53		d14 AIII A400 ГОСТ 5781-82	L=3200	6	3.9	23.2
54		d16 AIII A400 ГОСТ 5781-82	L=6400	3	10.1	30.2
55		d14 AIII A400 ГОСТ 5781-82	L=1400	28	1.7	47.4
		Бетон В20			542.63 м³	

ATELIER
"ЦЭЭНТЭЙ АТЕЛИЕР" ХХК

Говь-Сүмбэр аймаг.Сүмбэр сум.2-р баг.6-р цэцэрлэг
120 суудалтай өргөтгөлийн барилга

2-р давхрын хучилтын доод үеийн арматурчлалт

Инженер	З.Алтанцэцэг	ЕГ.Шифр: ЦА-38/2022	Масштаб 1:100	Огноо: 2022.08 сар
Гүйцэтгэсэн	Т.Гарамханд	ТГ.Шифр:	Зургийн дугаар: ББ-31	бүх хуудас:
Шалгасан	З.Алтанцэцэг			

A3

2-р ДАВХРЫН ХУЧИЛТЫН ДЭЭД ҮЕИЙН АРМАТУРЧЛАЛ
M1: 150

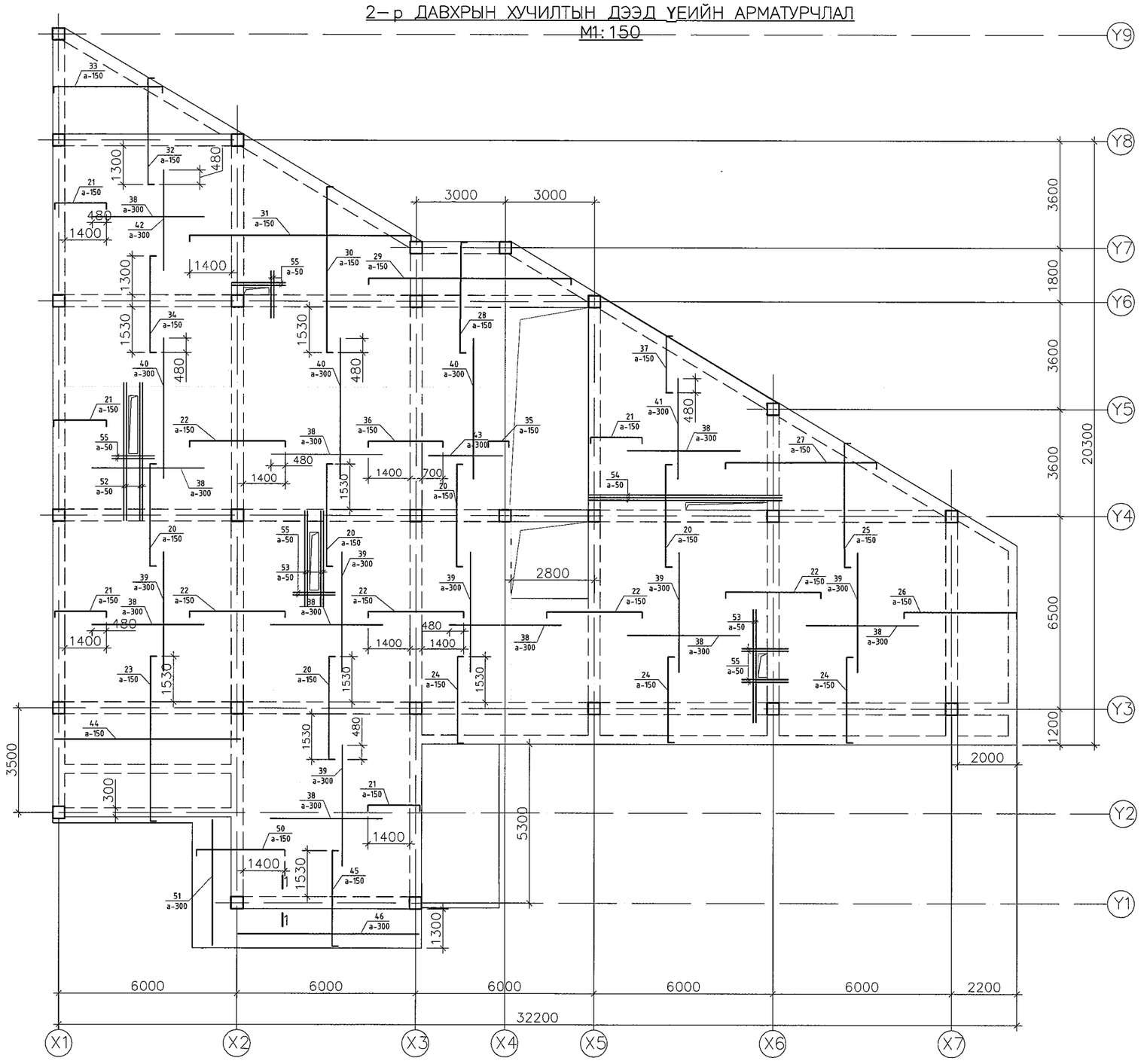

1-1 M1:25

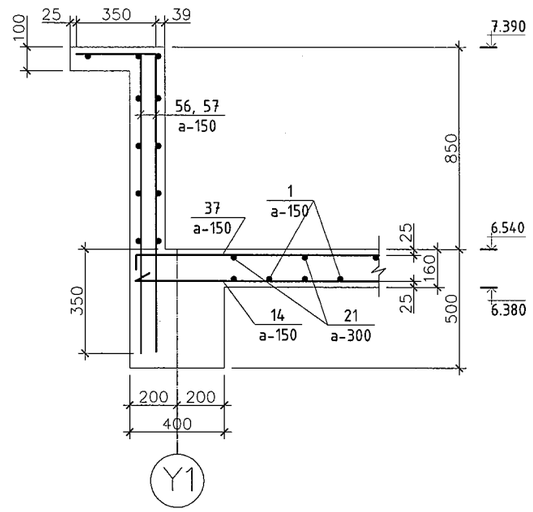

2-2 M1:25

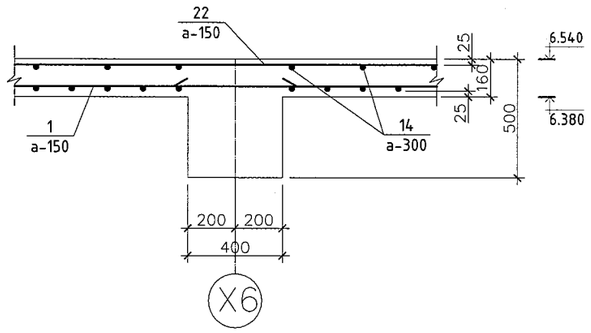

ATELIER "ЦЭЭНТЭЙ АТЕЛИЕР" ХХК	Говь-Сүмбэр аймаг.Сүмбэр сум.2-р баг.6-р цэцэрлэг 120 суудалтай өргөтгөлийн барилга				
	2-р давхрын дээд үеийн арматурчлалт				
Инженер	З.Алтанцэцэг	ЕГ.Шифр: ЦА-38/2022	Масштаб 1:100	Огноо: 2022.08 сар	
Гүйцэтгэсэн	Т.Гарамханд	ТГ.Шифр:	Зургийн дугаар: ББ-32	бүх хуудас:	
Шалгасан	З.Алтанцэцэг				

A3

Марк поз	Тэмдэглэгээ	Нэр	Тоо шир	Жин /кг/	Тайл бар
	Энэ хуудасандаа	2-р давхрын хучилтын дээд үеийн арматурчлал	1	3582.6	3582.6
20		d 12 AIII A400 ГОСТ 5781-82 L 346=0	208	3.1	639.4
21		d 12 AIII A400 ГОСТ 5781-82 L 177=5	93	1.6	146.7
22		d 12 AI A240 ГОСТ 5781-82 L 320=0	235	2.8	668.1
23		d 12 AIII A400 ГОСТ 5781-82 L 390=5	43	3.5	149.2
24		d 12 AIII A400 ГОСТ 5781-82 L 290=5	135	2.6	348.4
25		d 12 AIII A400 ГОСТ 5781-82 L 418=0	56	3.7	208.0
26		d 12 AIII A400 ГОСТ 5781-82 L 378=0	53	3.4	178.0
27		d 12 AIII A400 ГОСТ 5781-82 L 508=0	51	4.5	230.2
28		d 12 AIII A400 ГОСТ 5781-82 L 370=5	22	3.3	72.4
29		d 12 AIII A400 ГОСТ 5781-82 L 680=0	15	6.0	90.6
30		d 12 AIII A400 ГОСТ 5781-82 L 560=0	43	5.0	213.9
31		d 12 AIII A400 ГОСТ 5781-82 L 743=0	39	6.6	257.4
32		d 12 AIII A400 ГОСТ 5781-82 L 360=0	43	3.2	137.5
33		d 12 AIII A400 ГОСТ 5781-82 L 366=0	27	3.3	87.8
34		d 12 AIII A400 ГОСТ 5781-82 L 323=0	43	2.9	123.4
35		d 12 AIII A400 ГОСТ 5781-82 L =700	51	0.6	31.7

Марк поз	Тэмдэглэгээ	Нэр	Тоо шир	Жин /кг/	Тайл бар
		Дээд үеийн арматур		**3201.24**	
36		d 12 AIII A400 ГОСТ 5781-82 L 250=0	51	2.2	113.3
37		d 12 AIII A400 ГОСТ 5781-82 L 190=5	43	2.3	99.0
38		d 10 AIII A400 ГОСТ 5781-82 L 376=0	236	2.3	547.5
39		d 10 AIII A400 ГОСТ 5781-82 L 400=0	132	2.5	325.8
40		d 10 AIII A400 ГОСТ 5781-82 L 470=0	51	2.9	147.9
41		d 10 AIII A400 ГОСТ 5781-82 L 375=0	22	2.3	50.9
42		d 10 AIII A400 ГОСТ 5781-82 L 336=0	22	2.1	45.6
43		d 10 AIII A400 ГОСТ 5781-82 L 248=0	26	1.5	39.8
44		d 10 AIII A400 ГОСТ 5781-82 L 635=0	26	3.9	101.9
45		d 12 AIII A400 ГОСТ 5781-82 L 320=5	43	2.8	122.4
46		d 10 AIII A400 ГОСТ 5781-82 L 635=0	5	3.9	19.6
47		d 10 AIII A400 ГОСТ 5781-82 L 245=0	5	1.5	7.6
48		d 10 AIII A400 ГОСТ 5781-82 L 150=0	9	0.9	8.3
49		d 10 AIII A400 ГОСТ 5781-82 L 135=0	4	0.8	3.3
50		d 12 AIII A400 ГОСТ 5781-82 L 300=0	54	2.7	143.9
51		d 10 AIII A400 ГОСТ 5781-82 L 430=0	6	2.7	15.9
		Нүхний нэмэлт			
52		d 14 AIII A400 ГОСТ 5781-82 L 420=0	4	5.1	20.3
53		d 14 AIII A400 ГОСТ 5781-82 L 320=0	6	3.9	23.2
54		d 16 AIII A400 ГОСТ 5781-82 L 640=0	3	10.1	30.2
55		d 14 AIII A400 ГОСТ 5781-82 L 140=0	28	1.7	47.4
		Парпетны арматур			
56		d 10 AIII A400 ГОСТ 5781-82 L 153=0	770	0.9	726.9
57		d 10 AIII A400 ГОСТ 5781-82 L 118=0	770	0.7	560.6
		Бетон В20 Парпет		16.775 $м^3$	
		Бетон В20			
		Нийт			

ATELIER

"ЦЭЭНТЭЙ АТЕЛИЕР" ХХК

Говь-Сүмбэр аймаг.Сүмбэр сум.2-р баг.6-р цэцэрлэг
120 суудалтай өргөтгөлийн барилга

Хучилтын түүвэр

Инженер		З.Алтанцэцэг	ЕГ.Шифр: ЦА-38/2022	Масштаб 1:100	Огноо: 2022.08 сар
Гүйцэтгэсэн		Т.Гарамханд	ТГ.Шифр:	Зургийн дугаар: ББ-33	бүх хуудас:
Шалгасан		З.Алтанцэцэг			

A3

Шатны хэсэглэл М1:100

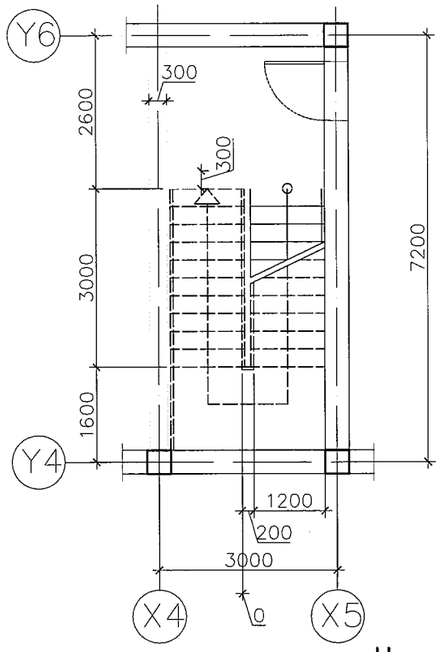

1-1 М1:100

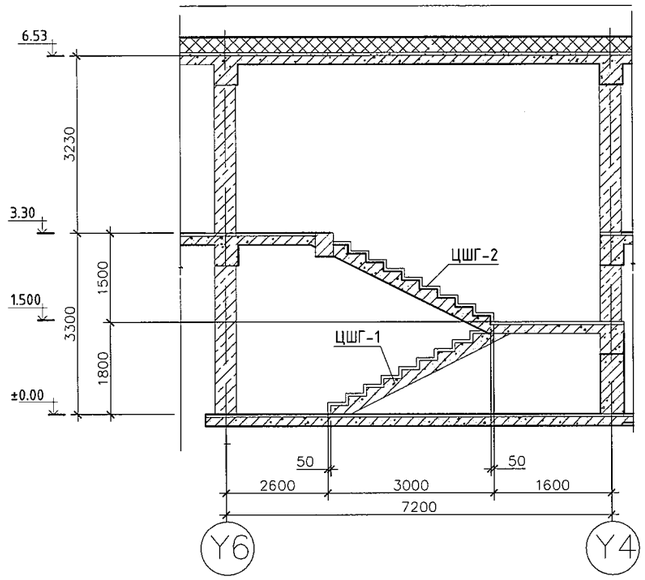

Цутгамал шатны гишгүүр ЦШГ-1 М1:25

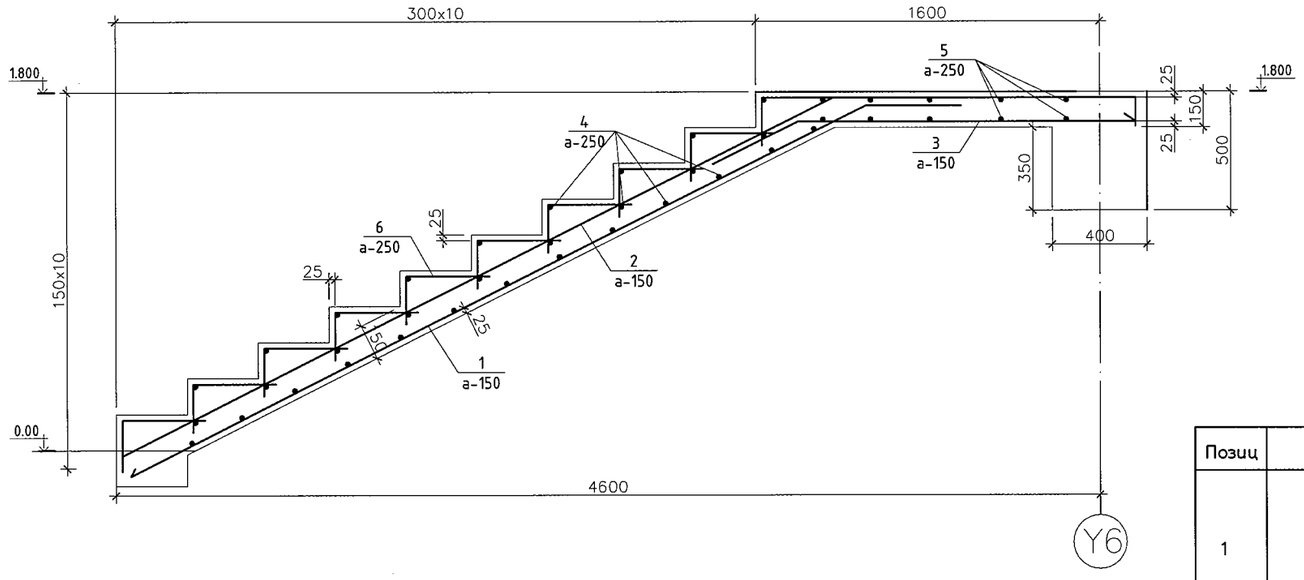

Марк поз	Тэмдэглэгээ	Нэр	Тоо шир	Жин /кг/	Тайлбар
	Энэ хуудасандаа	ЦШГ-1	1	215.9	215.9
1		d 16 AIII A400 ГОСТ 5781-82 L= 4100	10	6.5	64.7
2		d 16 AIII A400 ГОСТ 5781-82 L= 5000	10	7.9	78.9
3		d 16 AIII A400 ГОСТ 5781-82 L= 1800	10	2.8	28.4
4		d 8 AI A240 ГОСТ 5781-82 L= 1150	38	0.4	16.8
5		d 8 AI A240 ГОСТ 5781-82 L= 3350	12	1.3	15.5
6		d 8 AI A240 ГОСТ 5781-82 L= 550	55	0.2	11.6
		Бетон В20		1.5 $м^3$	

Позиц	Загвар
1	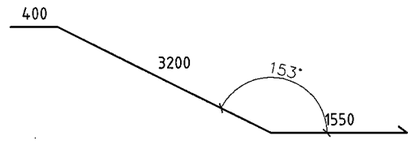
2	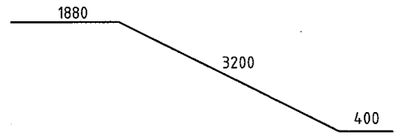
9	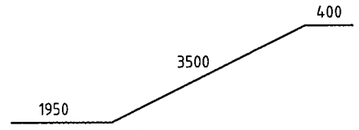
10	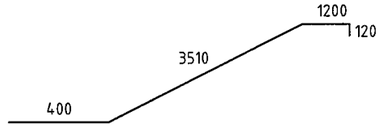

Позиц	Загвар	Позиц	Загвар	Позиц	Загвар
1	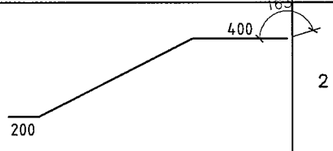	2	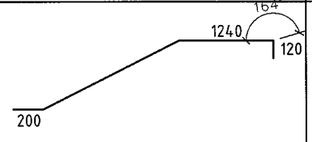	3	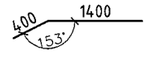

ATELIER

"ЦЭЭНТЭЙ АТЕЛИЕР" ХХК

Говь-Сүмбэр аймаг.Сүмбэр сум.2-р баг.6-р цэцэрлэг
120 суудалтай өргөтгөлийн барилга

Шатны байгуулалт, огтлол 1-1, ЦШГ-1

Инженер		З.Алтанцэцэг	ЕГ.Шифр: ЦА-38/2022	Масштаб 1:100	Огноо: 2022.08 сар
Гүйцэтгэсэн		Т.Гарамханд	ТГ.Шифр:	Зургийн дугаар: ББ-34	бүх хуудас:
Шалгасан		З.Алтанцэцэг			

А3

Цутгамал шатны гишгүүр ЦШГ–2 М1:25

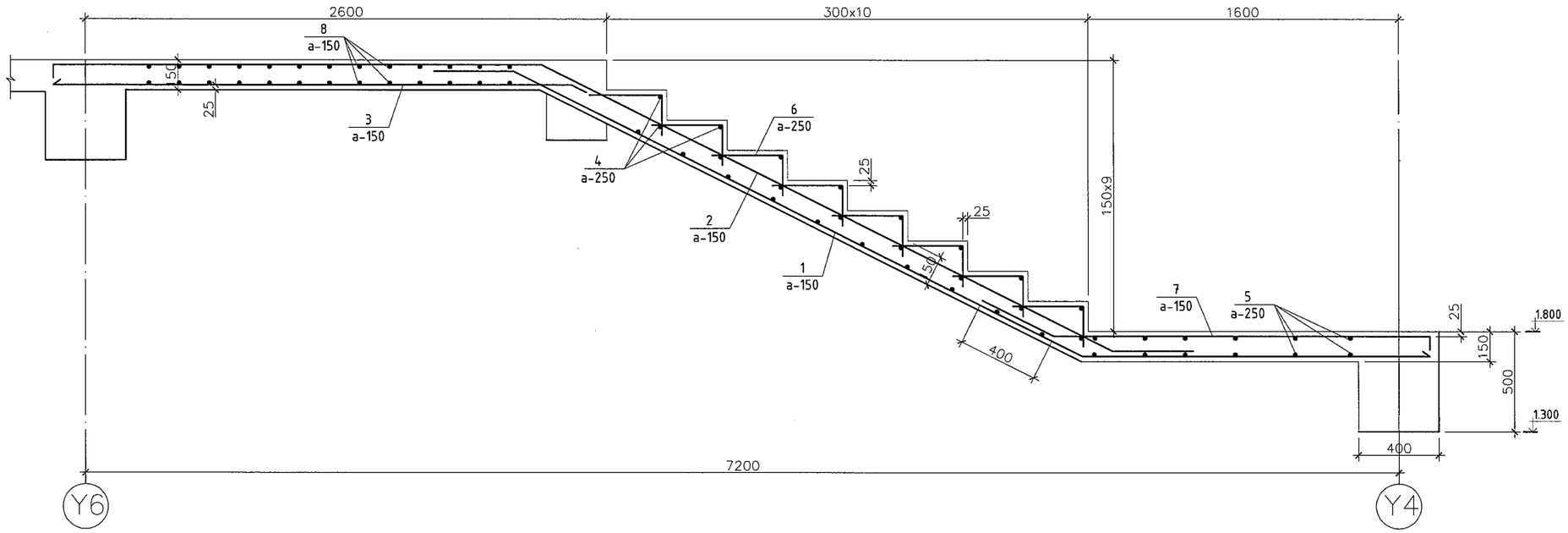

Марк поз	Тэмдэглэгээ	Нэр	Тоо шир	Жин /кг/	Тайлбар
	Энэ хуудасандаа	ЦШГ–2	1	352.9	352.9
1		d 16 AIII A400 ГОСТ 5781-82 L= 5150	10	8.1	81.3
2		d 16 AIII A400 ГОСТ 5781-82 L= 5480	10	8.6	86.5
3		d 16 AIII A400 ГОСТ 5781–82 L= 2450	10	3.9	38.7
4		d 8 AI A240 ГОСТ 5781–82 L= 1150	38	0.4	16.8
6		d 8 AI A240 ГОСТ 5781–82 L= 550	55	0.2	11.6
7		d 16 AIII A400 ГОСТ 5781–82 L= 2200	10	3.5	34.7
8		d 12 AIII A400 ГОСТ 5781–82 L= 3350	28	3.0	83.3
		Бетон B20		1.9 $м^3$	

ATELIER

"ЦЭЭНТЭЙ АТЕЛИЕР" ХХК

Говь-Сүмбэр аймаг.Сүмбэр сум.2-р баг.6-р цэцэрлэг
120 суудалтай өргөтгөлийн барилга

Цутгамал шатны гишгүүр ЦШГ-2

Инженер		З.Алтанцэцэг	ЕГ.Шифр: ЦА-38/2022	Масштаб 1:100	Огноо: 2022.08 сар
Гүйцэтгэсэн		Т.Гарамханд			
Шалгасан		З.Алтанцэцэг	ТГ.Шифр:	Зургийн дугаар: ББ-35	бүх хуудас:

A3

1-р ДАВХРЫН ЯЛУУ БА ХАНЫН ТОРНЫ БАЙГУУЛАЛТ М1:150

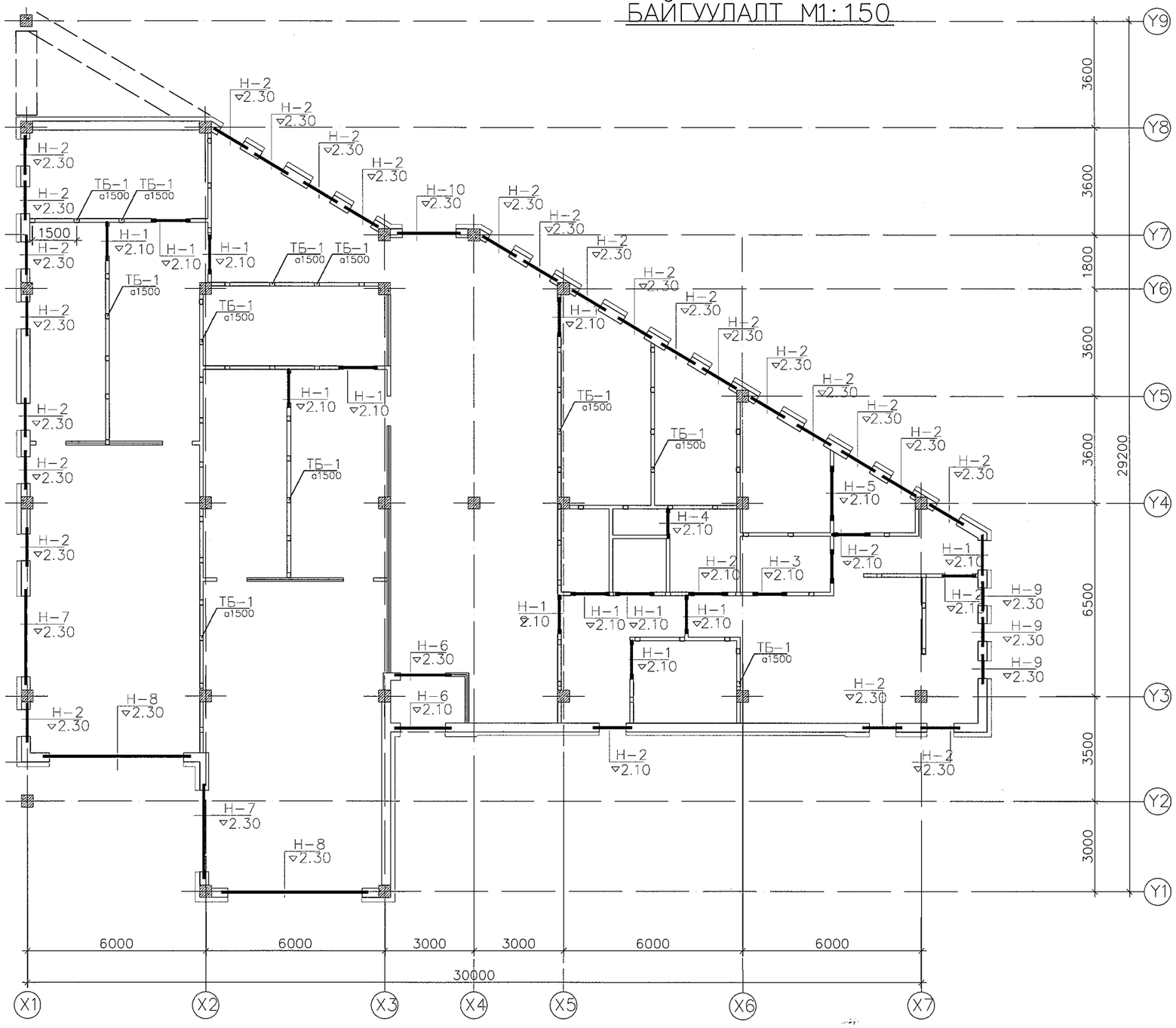

Н?хний тодорхойлолт

Н?хний марк	Загвар	Ялууны марк	Н?хний тоо	Ялууны тоо/давхар бүрт/ Нэг н?хэнд	Нийт тоо шир
Н-1	Я-	Я15.12.22	14	1	14
Н-2	Я-	Я15.12.22	28		56
Н-3	Я-	Я12.12.22	1	1	1
Н-4	Я-	Я12.12.22	1	1	1
Н-5	Я-	Я22.12.22	1	1	1
Н-6	Я-	Я22.12.22	2	2	4
Н-7	Я-	Я31.25.22	2	2	4
Н-8	Я-	Я45.12.22	2	2	4
Н-9	Я-	Я12.12.22	3	2	6
Н-10	Я-	Я25.12.22	1	2	2

ATELIER
"ЦЭЭНТЭЙ АТЕЛИЕР" ХХК

Говь-Сүмбэр аймаг.Сүмбэр сум.2-р баг.6-р цэцэрлэг
120 суудалтай өргөтгөлийн барилга
1-р давхрын ялууны байгуулалт

Инженер	З.Алтанцэцэг	ЕГ.Шифр: ЦА-38/2022	Масштаб 1:100	Огноо: 2022.08 сар
Гүйцэтгэсэн	Т.Гарамханд	ТГ.Шифр:	Зургийн дугаар: ББ-36	бүх хуудас:
Шалгасан	З.Алтанцэцэг			

A3

2-р ДАВХРЫН ЯЛУУ БА ХАНЫН ТОРНЫ БАЙГУУЛАЛТ М1:150

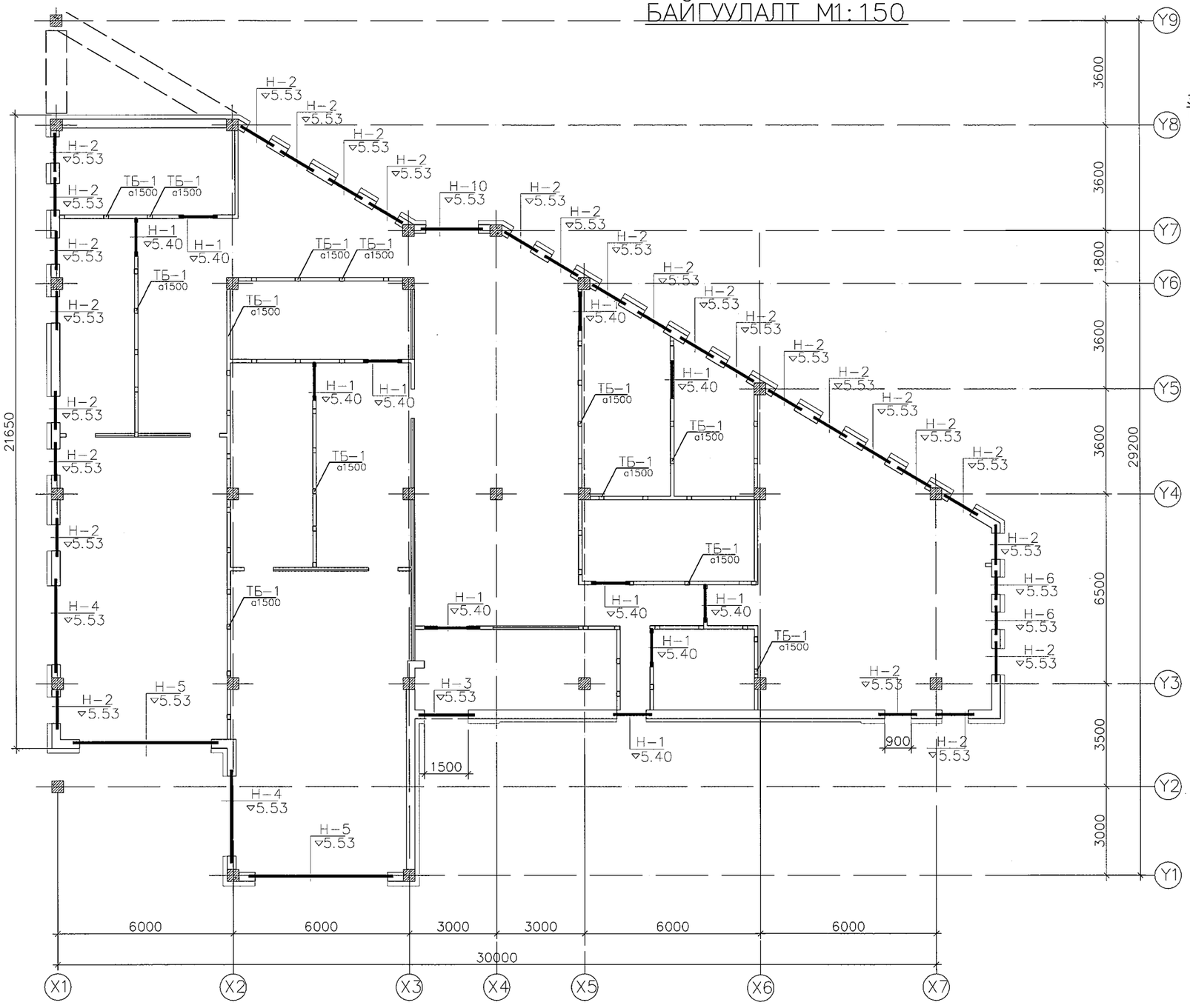

Хамар ханыг хучилттай бэхлэх байдал

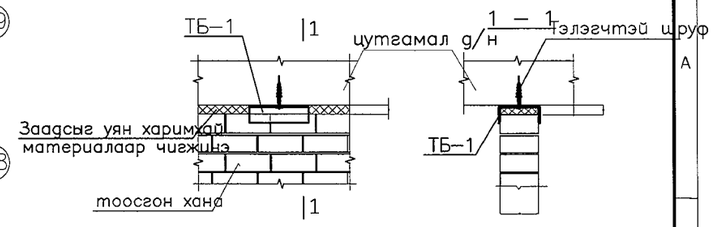

Н?хний тодорхойлолт

Н?хний марк	Загвар	Ялууны марк	Н?хний тоо	Ялууны тоо/давхар б?рт/ Нэг н?хэнд	Нийт тоо шир
Н-1	Я-	Я15.12.22	10	1	10
Н-2	Я-	Я15.12.22	27	3	81
Н-3	Я-	Я22.12.22	1	3	3
Н-4	Я-	Я31.25.22	1	1	1
Н-5	Я-	Я45.12.22	2	2	4
Н-6		Я12.12.22	2	3	6

Марк поз	Тэмдэглэгээ	Нэр	Тоо шир	Жин /кг/	Нийт
1	Төмөр бэхэлгээ ТБ-1	[14 ГОСТ8240-72 L= 200	125		######

ATELIER
"ЦЭЭНТЭЙ АТЕЛИЕР" ХХК

Говь-Сүмбэр аймаг.Сүмбэр сум.2-р баг.6-р цэцэрлэг
120 суудалтай өрөөтгөлийн барилга
2-давхрын ялууны байгуулалт

Инженер	З.Алтанцэцэг	ЕГ.Шифр: ЦА-38/2022	Масштаб 1:100	Огноо: 2022.08 сар
Гүйцэтгэсэн	Т.Гарамханд	ТГ.Шифр:	Зургийн дугаар: ББ-37	бүх хуудас:
Шалгасан	З.Алтанцэцэг			

A3

Металл шат Ш-1-ийн байгуулалт М1:100

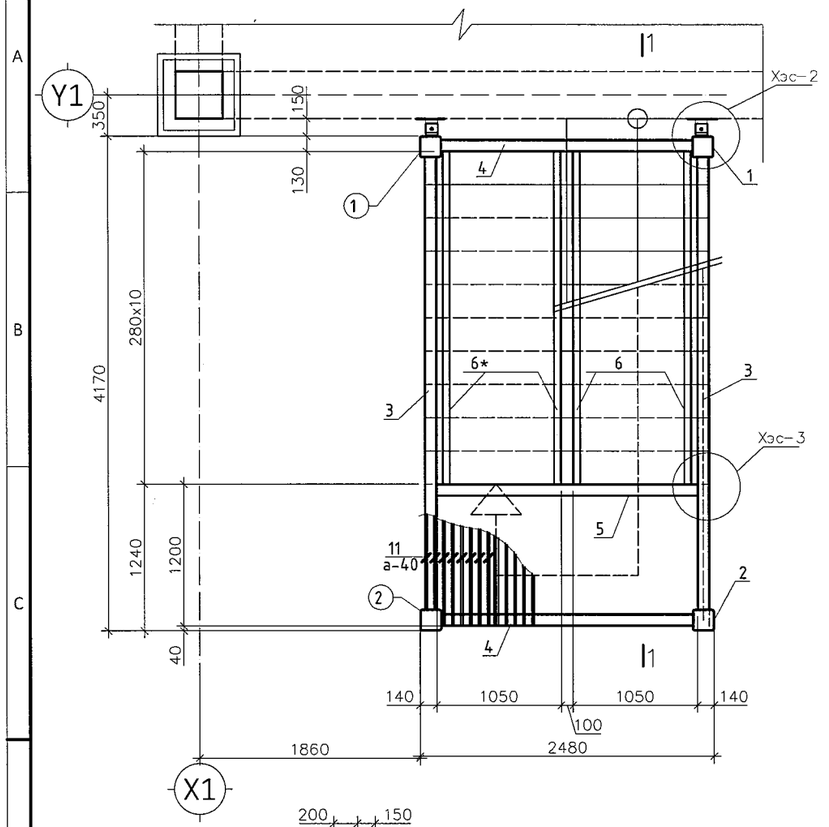

Хэсэглэл 1 М1:10

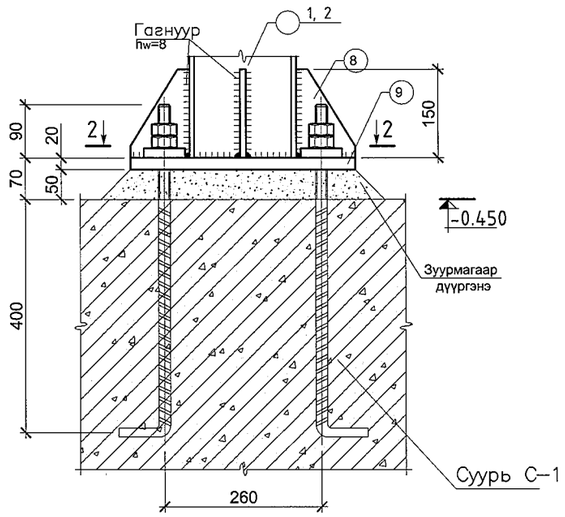

Суурь С-1 М1:50

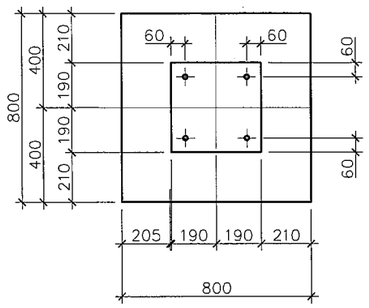

2-2 М1:25

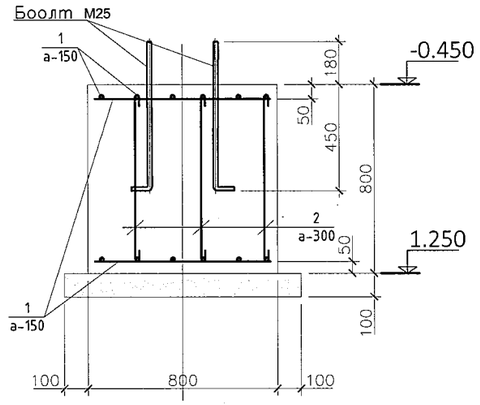

2-2 М1:10

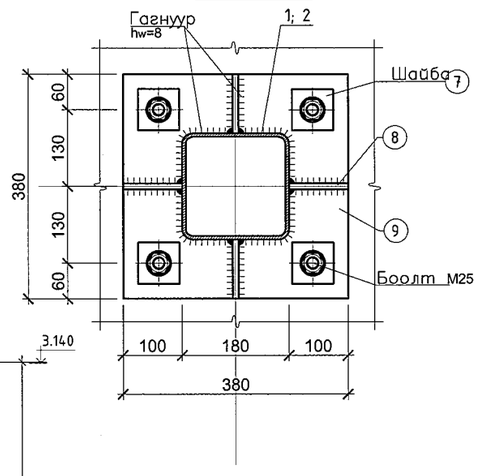

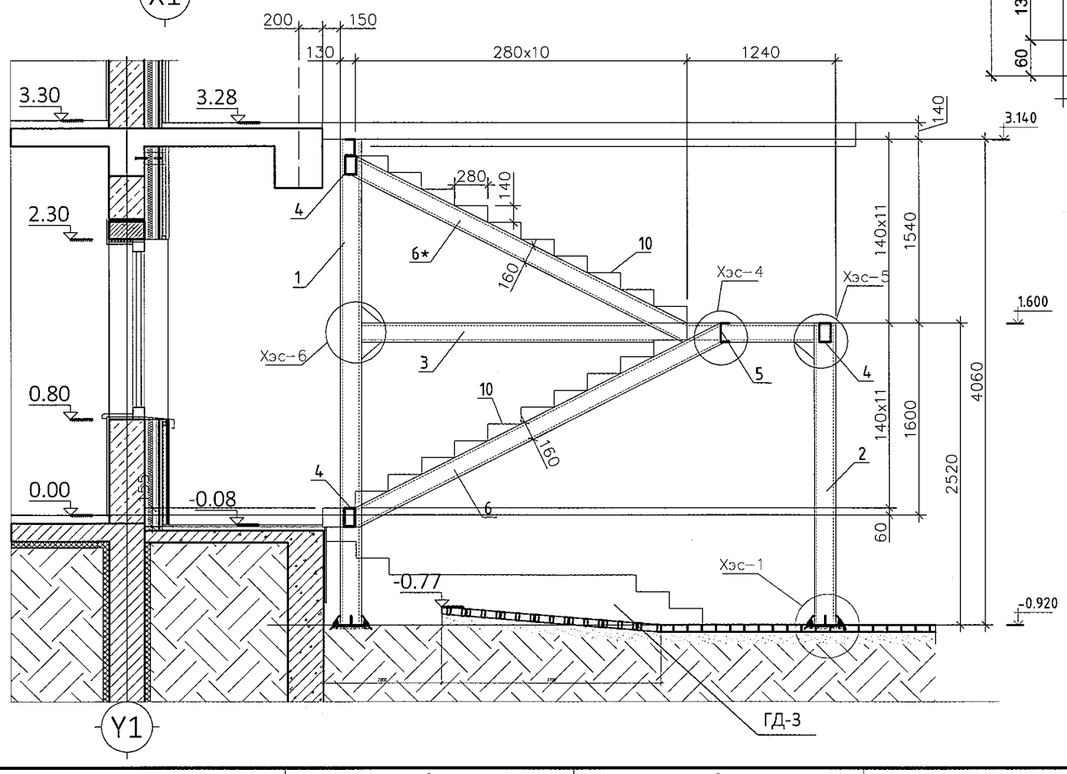

1. гагнаасыг Э42А маркийн электродоор гүйцэтгэнэ.

Позиц	Тэмдэглэгээ	Нэр	Тоо шир	Хүнд /кг/ Нэгж	Нийт
		Суурь	4	880.44	3521.75
1	ГОСТ 5781-82	ф 16 А400 L= 740.00	24	1.17	864.11
2	ГОСТ 5781-82	ф 10 А240 L= 860	9	0.53	4.78
		Боолт М25 L=750	4	2.89	11.55
		Материал В25 V=0.51м³x4			

ATELIER
"ЦЭЭНТЭЙ АТЕЛИЕР" ХХК

Говь-Сүмбэр аймаг.Сүмбэр сум.2-р баг.6-р цэцэрлэг
120 суудалтай өргөтгөлийн барилга
гадна төмөр шат Ш-1

Инженер	З.Алтанцэцэг	ЕГ.Шифр: ЦА-38/2022	Масштаб 1:100	Огноо: 2022.08 сар
Гүйцэтгэсэн	Т.Гарамханд	ТГ.Шифр:	Зургийн дугаар: ББ-38	бүх хуудас:
Шалгасан	З.Алтанцэцэг			

A3

Металл шат Ш-1-ийн байгуулалт М1:100

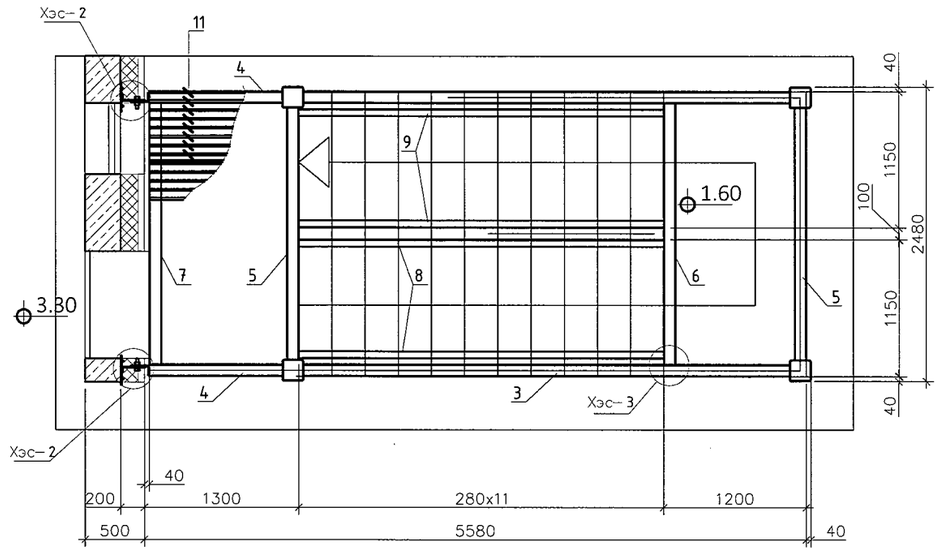

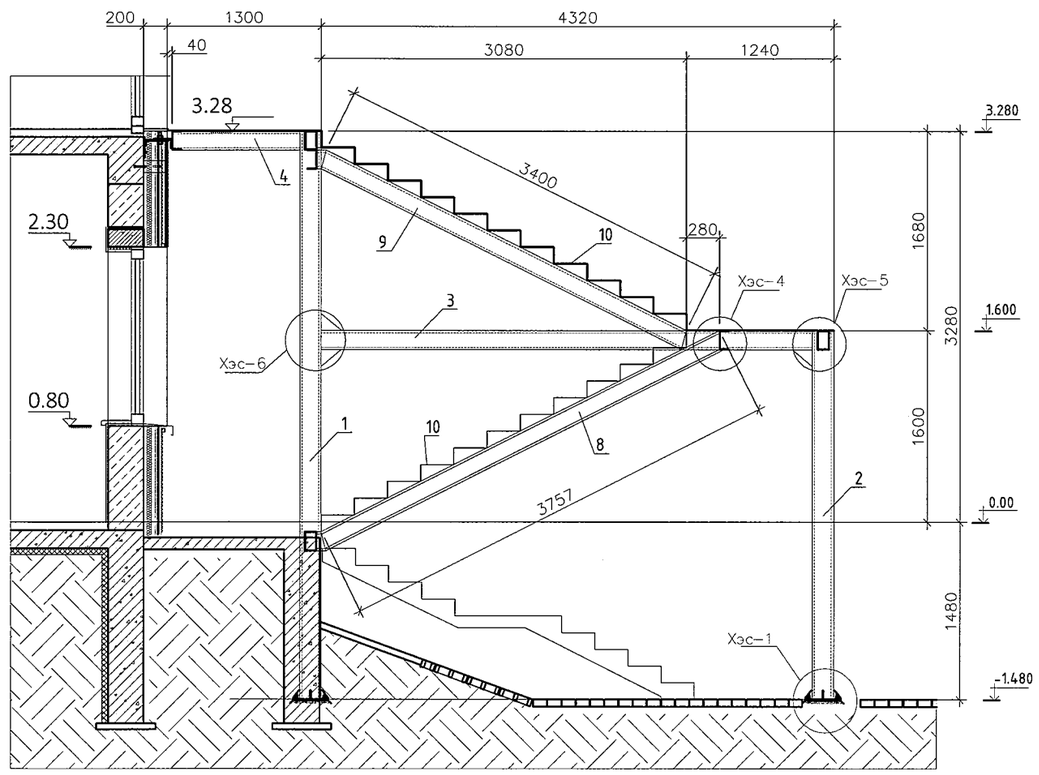

Хэсэглэл 1 М1:10

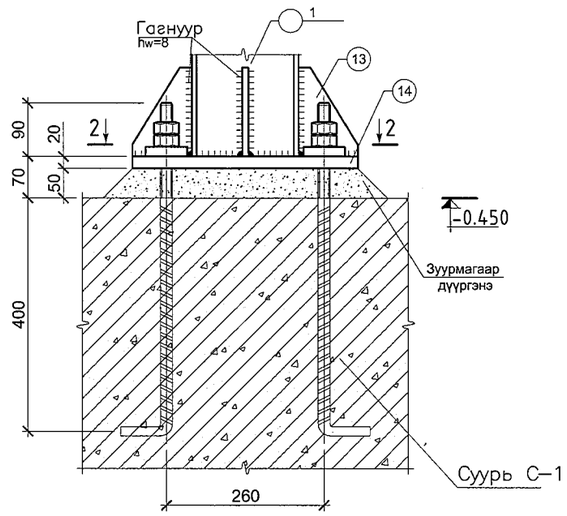

Суурь С-1 М1:50

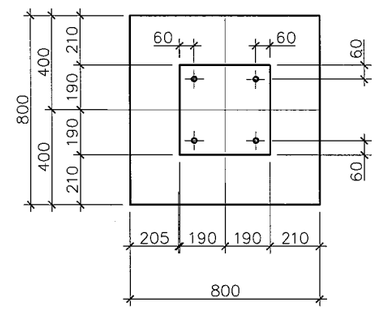

2-2 М1:10

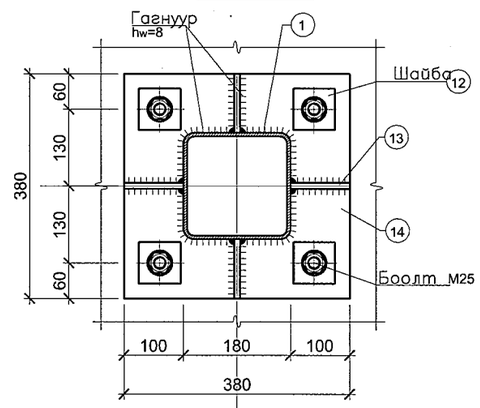

2-2 М1:25

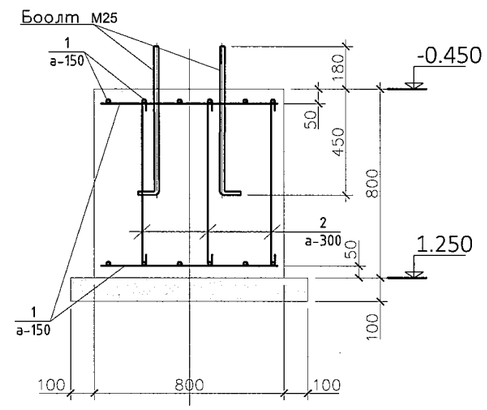

1. гагнаасыг Э42А маркийн электродоор гүйцэтгэнэ.

Позиц	Тэмдэглэгээ	Нэр	Тоо шир	Хүнд /кг/ Нэгж	Нийт
		Суурь	4	880.44	3521.75
1	ГОСТ 5781-82	ф 16 А400 L= 740.00	24	1.17	864.11
2	ГОСТ 5781-82	ф 10 А240 L= 860	9	0.53	4.78
		Боолт М25 L=750	4	2.89	11.55
		Материал В25 V=0.51м³x4			

ATELIER
"ЦЭЭНТЭЙ АТЕЛИЕР" ХХК

Говь-Сүмбэр аймаг.Сүмбэр сум.2-р баг.6-р цэцэрлэг
120 суудалтай өргөтгөлийн барилга

Рамын байгуулалт

Инженер		З.Алтанцэцэг	ЕГ.Шифр: ЦА-38/2022	Масштаб 1:100	Огноо: 2022.08 сар
Гүйцэтгэсэн		Т.Гарамханд	ТГ.Шифр:	Зургийн дугаар: ББ-39	бүх хуудас:
Шалгасан		З.Алтанцэцэг			

A3

Хэсэглэл 2 М1:10

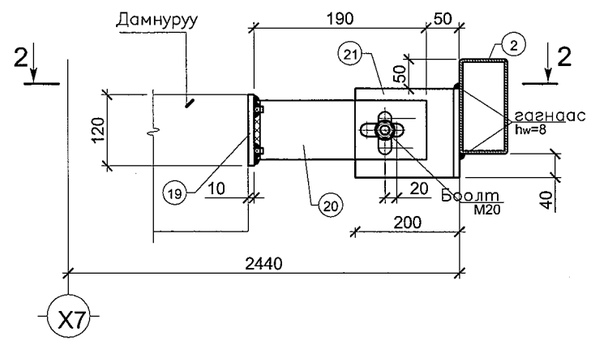

2-2 М1:10

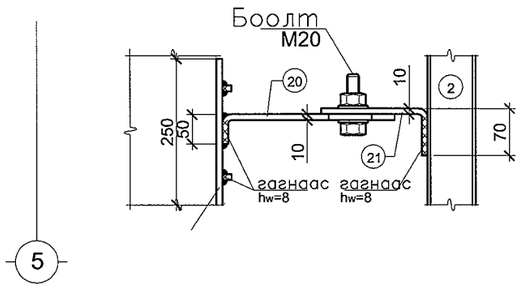

Хэсэглэл 3 М1:10

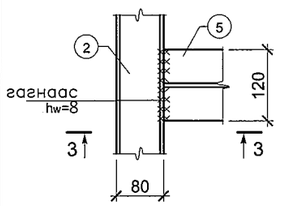

3-3 М1:10

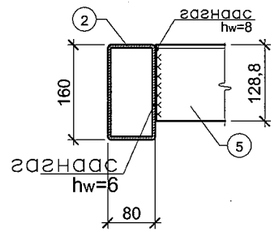

Хэсэглэл 4 М1:10

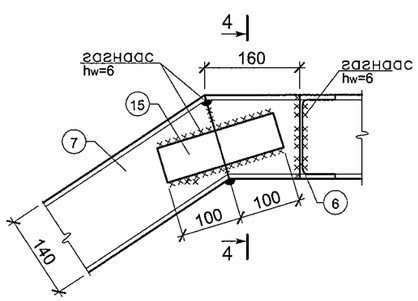

4-4 М1:10

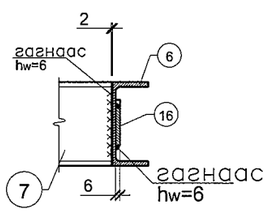

Хэсэглэл 5 М1:10

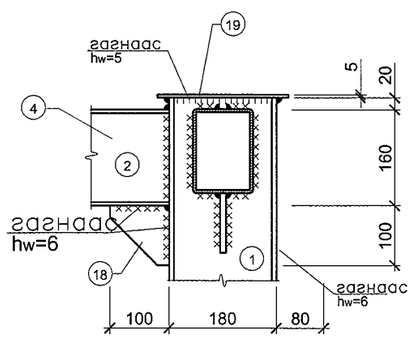

Хэсэглэл 6 М1:10

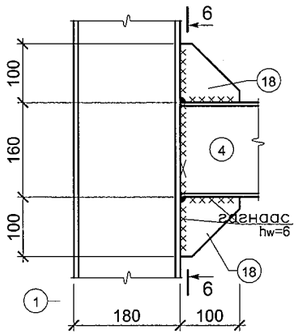

6-6 М1:10

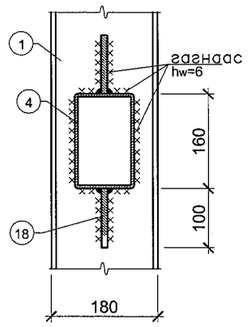

Хэсэглэл 7 М1:10

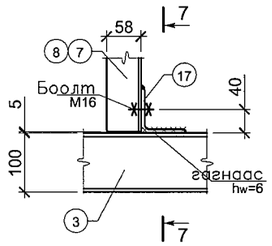

7-7 М1:10

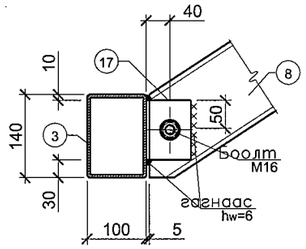

Поз	Тэмдэглэгээ	Нэр	Тоо/ш ир/	жин/кг/	Тайлбар
		Гадна төмөр Ш-1	1	1945.2	
1		□ 180Х180х8 ГОСТ 8639 L=4060	2	183.51	367.02
2		□ 180Х180х8 ГОСТ 8639 L=2520	2	113.90	227.81
3		□ 160Х80х8 ГОСТ 8639 L=3810	2	87.10	174.19
4		□ 160Х100х7 ГОСТ 8639 L=2120	3	48.46	145.39
5		14П ГОСТ 8240-97 L=2200	2	27.06	54.12
6		14П ГОСТ 8240-97 L=3445	2	42.37	84.75
6*		14П ГОСТ 8240-97 L=3400	2	41.82	83.64
7		___ 60х60х10 ГОСТ 103-76	16	0.28	4.52
8		___ 100х60х10 ГОСТ 103-76	16	0.47	7.54
9		___ 380х380х16 ГОСТ 103-76	4	18.14	72.55
10		___ 420х1100х6 ГОСТ 103-76	24	21.70	520.80
11		ϕ 16 А400 ГОСТ 5781-82 L=1240	62	1.96	121.32
15		___ 200х80х10 ГОСТ 103-76	8	1.2560	10.05
16		___ 200х200х10 ГОСТ 103-76	12	3.1400	37.68
17		L 100х10 ГОСТ 8509-93 L=100	4	0.7850	3.14
18		___ 100х100х10 ГОСТ 103-76	16	0.7850	12.56
19		___ 250х120х10 ГОСТ 103-76	2	2.3550	4.71
20		___ 430х120х10 ГОСТ 103-76	2	4.0506	8.10
21		___ 270х120х10 ГОСТ 103-76	2	2.5434	5.09
		Гадна төмөр Ш-2	1	2249.3	
1		□ 180Х180х8 ГОСТ 8639 L=4760	2	215.15	430.30
2		□ 180Х180х8 ГОСТ 8639 L=3080	2	139.22	278.43
3		□ 160Х80х8 ГОСТ 8639 L=4100	2	93.73	187.45
4		□ 160Х100х7 ГОСТ 8639 L=1120	2	25.60	51.21
5		□ 160Х100х7 ГОСТ 8639 L=2120	3	48.46	145.39
6		□ 160Х100х7 ГОСТ 8639 L=2200	2	50.29	100.58
7		14П ГОСТ 8240-97 L=2200	2	27.06	54.12
8		14П ГОСТ 8240-97 L=3760	2	46.25	92.50
9		14П ГОСТ 8240-97 L=3680	2	45.26	90.53
10		___ 420х1200х6 ГОСТ 103-76	24	23.70	568.80
11		ϕ 16 А400 ГОСТ 5781-82 L=1240	62	1.96	121.32
12		___ 60х60х10 ГОСТ 103-76	16	0.2826	4.52
13		___ 100х60х10 ГОСТ 103-76	16	0.4710	7.54
14		___ 380х380х16 ГОСТ 103-76	4	18.1366	72.55
15		___ 200х80х10 ГОСТ 103-76	8	1.2560	10.05
16		___ 200х200х10 ГОСТ 103-76	12	3.1400	37.68
17		L 100х10 ГОСТ 8509-93 L=100	4	0.7850	3.14
18		___ 100х100х10 ГОСТ 103-76	16	0.7850	12.56
19		___ 250х120х10 ГОСТ 103-76	2	2.3550	4.71
20		___ 430х120х10 ГОСТ 103-76	2	4.0506	8.10
21		___ 270х120х10 ГОСТ 103-76	2	2.5434	5.09

ATELIER
"ЦЭЭНТЭЙ АТЕЛИЕР" ХХК

Говь-Сүмбэр аймаг.Сүмбэр сум.2-р баг.6-р цэцэрлэг
120 суудалтай өргөтгөлийн барилга

Гадна төмөр шат Ш-1 ба Ш-2-ын түүвэр

Инженер	З.Алтанцэцэг	ЕГ.Шифр: ЦА-38/2022	Масштаб 1:100	Огноо: 2022.08 сар	
Гүйцэтгэсэн	Т.Гарамханд	ТГ.Шифр:	Зургийн дугаар: ББ-40	бүх хуудас:	
Шалгасан	З.Алтанцэцэг				

A3