Огтлол 1-1

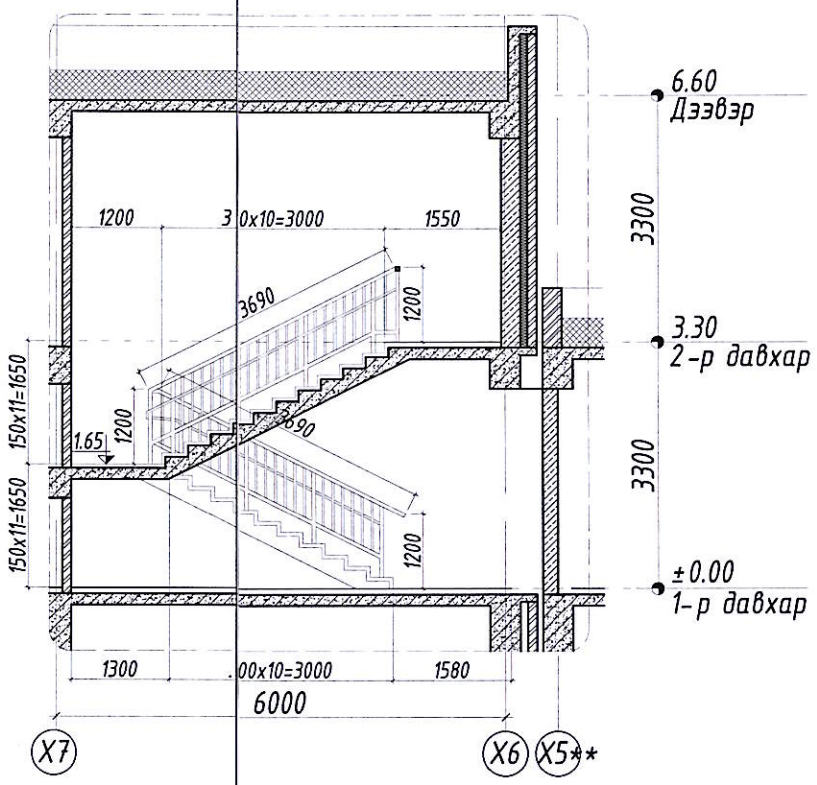

Огтлол 3-3

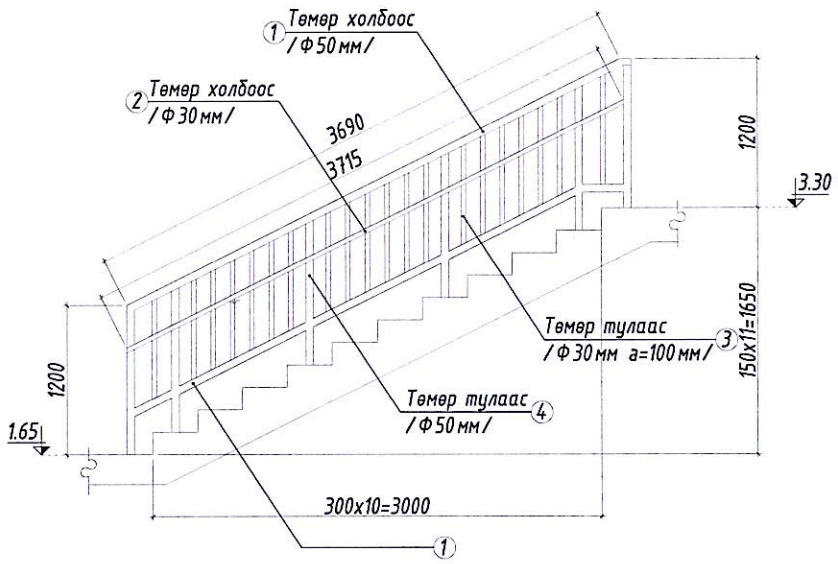

Огтлол 4-4

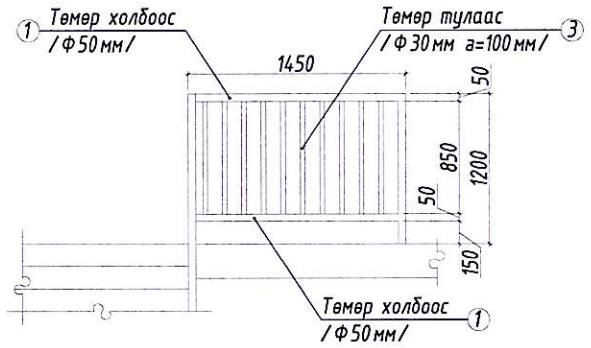

Огтлол 2-2

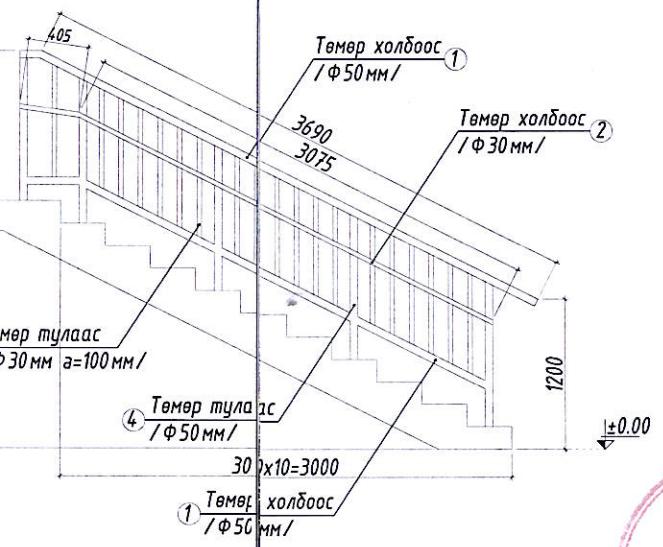

Огтлол 5-5

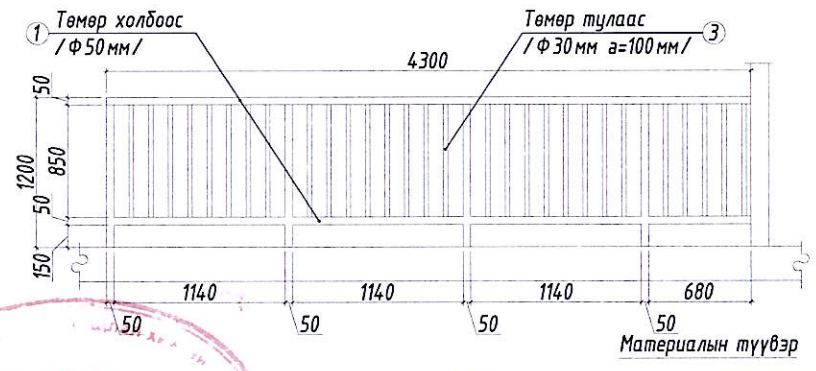

Материалын түүвэр

1	Материалын нэр	хэмжих нэгж	тоо хэмжээ
1	Төмөр холбоос /Ф50мм/	м	38.0
2	Төмөр холбоос /Ф30мм/	м	8.0
3	Төмөр тулаас /Ф30мм/ L=750мм	ш	78
4	Төмөр тулаас /Ф50мм/ L=1000мм	ш	16

Материалын түүвэр

Материалын нэр	хэмжих нэгж	тоо хэмжээ
ариул /диа 50мм/	м	95.4
лбоос /диа 50мм/	м	246.0
ариул /диа 20мм/	м	29.4
лаас /диа 50мм/	м	55.0

БАРИЛГЫН ЗУРАГ ТӨСЛИЙН "БИ ЭС КОНСАЛТИНГ" КОМПАНИ

Хаяг: БЗД, 2-р хороо "БЗСМС" ХХК-и баруун талд
Утас: 7770 6139, 9978 1313
И-мэйл хаяг: sbbyahoo.com, Вэб хаяг: www.

Булган аймаг, Баян-Агт сум, Хүрэмт баг
320 хүүхдийн сургуулийн барилга

Шат Ш1-2 байгуулалт, огтлол

Захирал		Б.Сүнжидмаа	ЕГ Шифр: ББ-20/2021	Масштаб: М1:100	Огноо: 2020
Архитектор		Н.Мянганбаяр			
Гүйцэтгэсэн		Н.Мянганбаяр	ТГ Шифр:	Зургийн дугаар: БА-25	Хуудас: 39
Шалгасан		Б.Очирбат			

1-17