1-р давхрын шатны байгуулалт

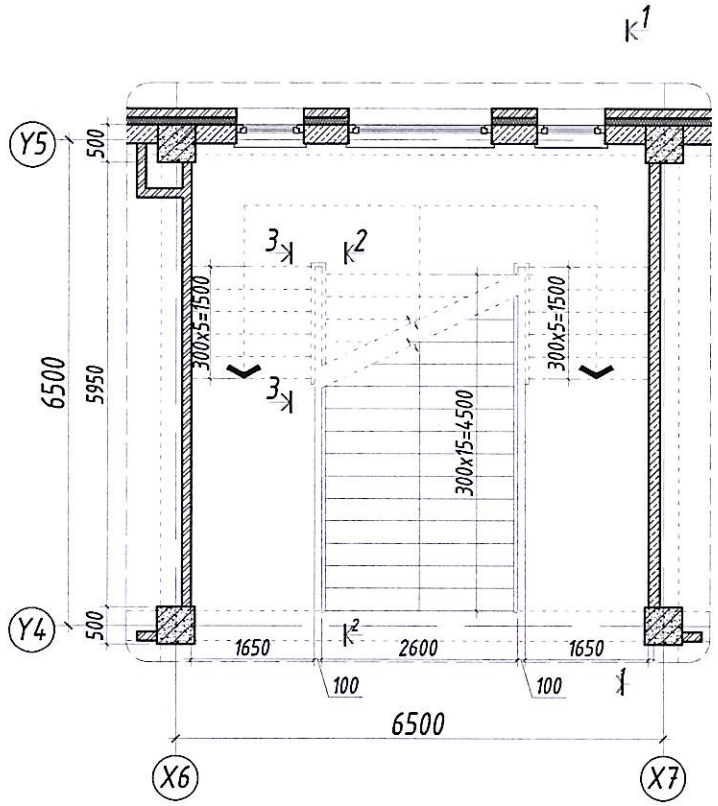

Огтлол 1-1

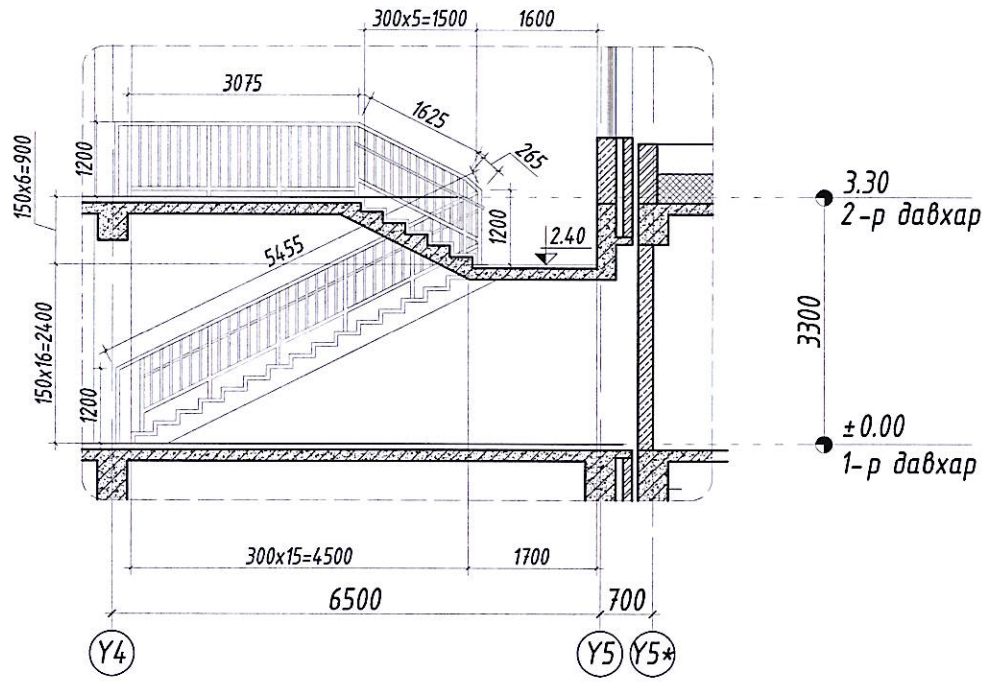

1-р давхрын шатны байгуулалт

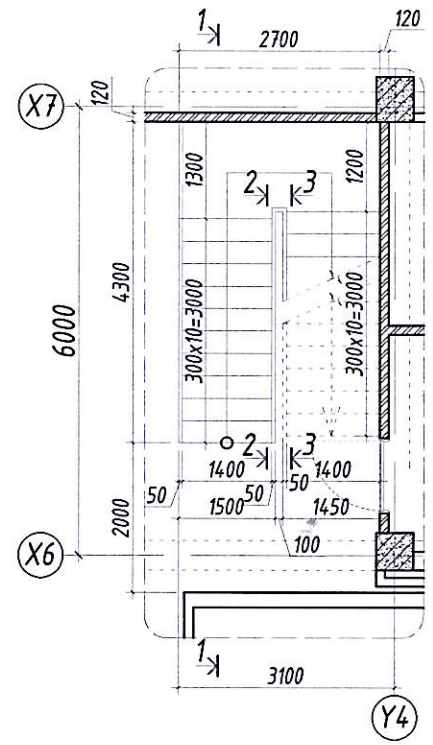

Огтлол 2-2

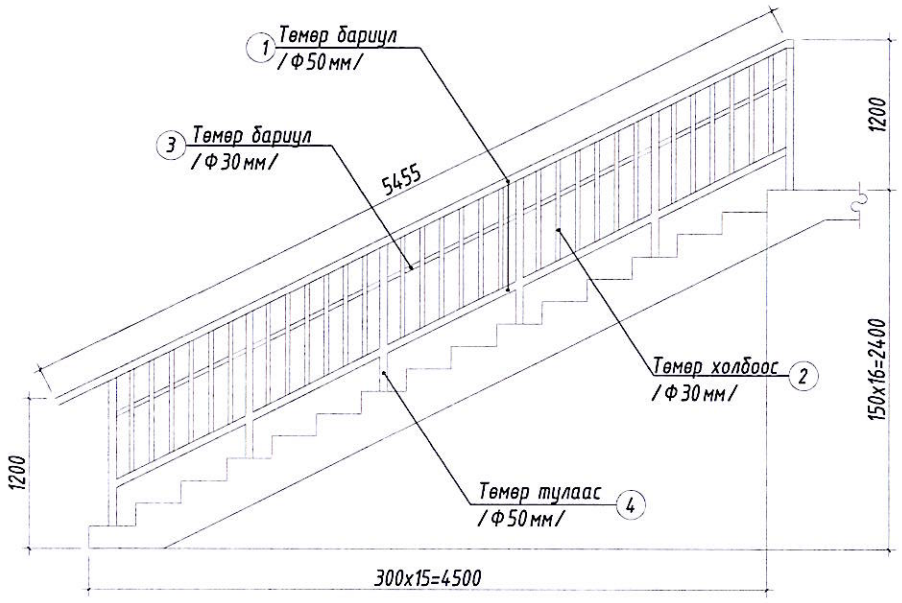

Огтлол 3-3

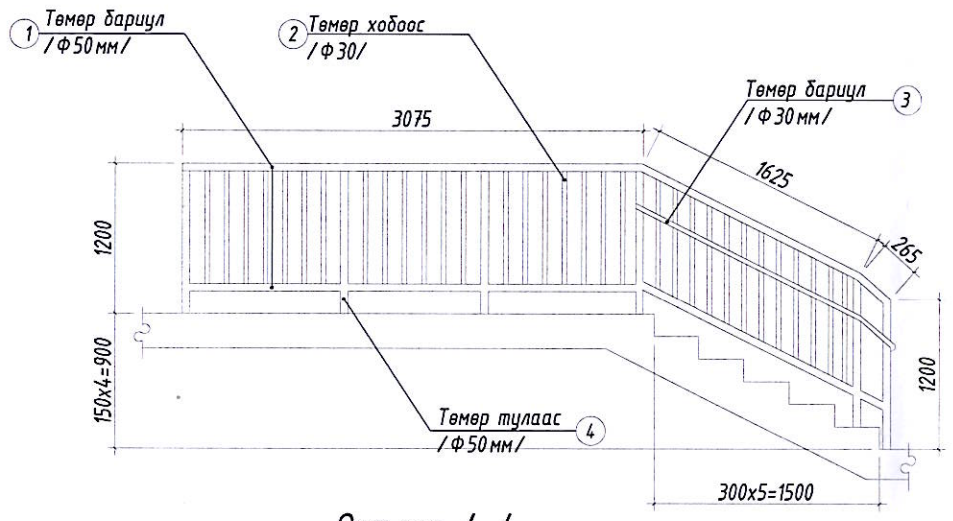

2-р давхрын шатны байгуулалт

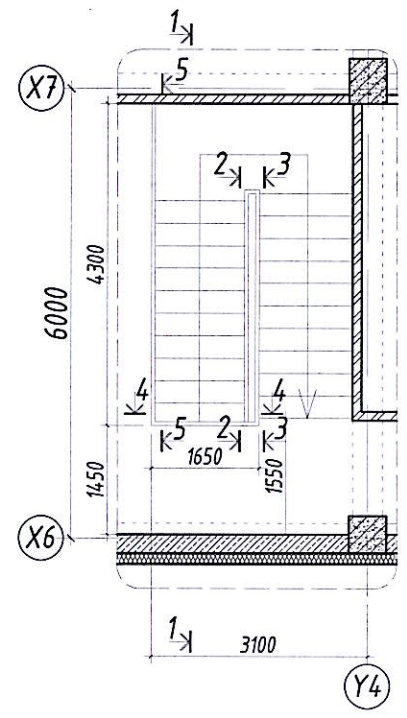

Огтлол 4-4

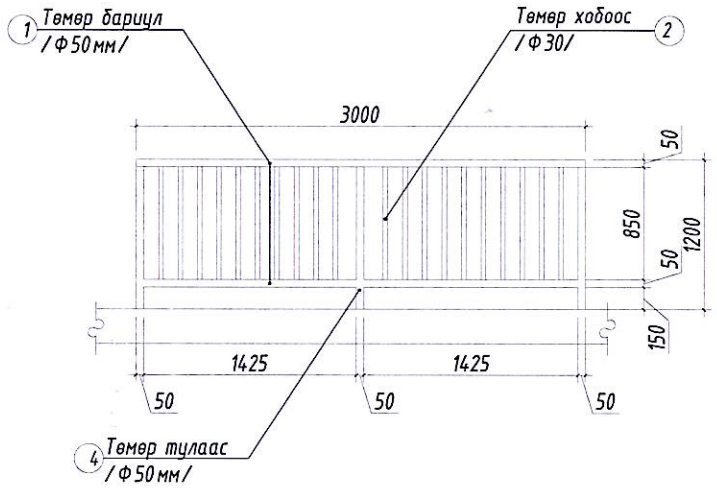

Тайлбар

1. Энэ хуудасыг БА-3-6, 12,13 хамт уз.
2. Шатны бариулыг зэвэрдэггүй металаар газар дээр нь тохируулан угсарна.
3. Гагнаасыг цэвэр хийж гагнуурын шаваасыг сайтар зүлгэж тэгшилнэ.
4. Босоо тулаасыг бетон шаланд стандартын дагуу суулгаж өгнө.
5. Захиалагчийн хүсэлтийн дагуу шатны бариулны хийц загварыг өөрчлөж болно.

1	
1	Төмөр
2	Төмөр
3	Төмөр
4	Төмөр