БАРИЛГЫН ЗУРАГ ТӨСЛИЙН
"БИ ЭС КОНСАЛТИНГ" ХХК

ШИФР: БС-К20/2021

БУЛГАН АЙМАГ, БАЯН-АГТ СУМ, ХҮРЭМТ БАГ

320 хүүхдийн сургуулийн барилга

/Ажлын зураг/

БАРИЛГА БҮТЭЭЦИЙН ХЭСЭГ-ББ

Боловсруулсан:

"БИ ЭС КОНСАЛТИНГ" ХХК-ний захирал.....Б.Мөнхцэцэг

Инженер.....Б.Ганзориг

2021 он

Зургийн жагсаалт

№	Зургийн нэр	Марк
01.	Зургийн жагсаалт	ББ-01
02.	Тайлбар бичиг	ББ-02
03.	Инженер геологийн зүсэлт I-I', (тайлбар бичиг)	ББ-03
04.	Нэгдсэн тэнхлэгийн байгуулалт	ББ-04
05.	Суурин гарах сувгийн байгуулалт, огтлолууд	ББ-05
	(А блок)	
06.	Суурийн байгуулалт "А блок"	ББ-06
07.	Баганан суурь БС-1-н хэв, арматурчлал, огтлолууд, түүвэр	ББ-07
08.	Баганан суурь БС-2; 2*-н хэв, арматурчлал, огтлолууд, түүвэр	ББ-08
09.	Баганан суурь БС-3; 3*-н хэв, арматурчлал, огтлолууд, түүвэр	ББ-09
10.	Баганан суурь БС-4-н хэв, арматурчлал, огтлолууд, түүвэр	ББ-10
11.	Баганан суурь БС-5-н хэв, арматурчлал, огтлолууд, түүвэр	ББ-11
12.	Баганан суурь БС-6-н хэв, арматурчлал, огтлолууд, түүвэр	ББ-12
13.	Баганан суурь БС-7-н хэв, арматурчлал, огтлолууд, түүвэр	ББ-13
14.	Баганан суурь БС-8-н хэв, арматурчлал, огтлолууд, түүвэр	ББ-14
15.	Баганан суурь БС-9-н хэв, арматурчлал, огтлолууд, түүвэр	ББ-15
16.	Баганан суурь БС-10-н хэв, арматурчлал, огтлолууд, түүвэр	ББ-16
17.	Баганан суурь БС-11-н хэв, арматурчлал, огтлолууд, түүвэр	ББ-17
18.	Баганан суурь БС-12-н хэв, арматурчлал, огтлолууд, түүвэр	ББ-18
19.	Баганан суурь БС-13-н хэв, арматурчлал, огтлолууд, түүвэр	ББ-19
20.	Баганан суурь БС-14-н хэв, арматурчлал, огтлолууд, түүвэр	ББ-20
21.	Баганан суурь БС-15-н хэв, арматурчлал, огтлолууд, түүвэр	ББ-21
22.	Баганан суурь БС-16-н хэв, арматурчлал, огтлолууд, түүвэр	ББ-22
23.	Суурийн огтлол 1-1, 2-2, 3-3, 4-4	ББ-23
24.	Огтлол 5-5; 6-6, Холбоос дамнуруу /ХДН-1/-н арматурчлал, Дотор хананы суурь, түүвэр	ББ-24
25.	1-р давхрын багана, дамнурууны байршил	ББ-25
26.	2-р давхрын багана, дамнурууны байршил	ББ-26
27.	+7.82-8.47 түвшинний багана, дамнурууны байршил	ББ-27
28.	Y1; Y2; Y3-н тэнхлэгийн дагуух рамын байршил	ББ-28
29.	Y4; Y5; X1-н тэнхлэгийн дагуух рамын байршил	ББ-29
30.	X2-X11-н тэнхлэгийн дагуух рамын байршил	ББ-30
31.	Багана /Б-1/-н арматурчлал, огтлолууд, түүвэр	ББ-31
32.	Багана /Б-2/-н арматурчлал, огтлолууд, түүвэр	ББ-32
33.	Багана /Б-3/-н арматурчлал, огтлолууд, түүвэр	ББ-33
34.	Багана /Б-4/-н арматурчлал, огтлолууд, түүвэр	ББ-34
35.	Багана /Б-5/-н арматурчлал, огтлолууд, түүвэр	ББ-35
36.	Багана /Б-6/-н арматурчлал, огтлолууд, түүвэр	ББ-36
37.	Багана /Б-7/-н арматурчлал, огтлолууд, түүвэр	ББ-37
38.	Багана /Б-8/-н арматурчлал, огтлолууд, түүвэр	ББ-38
39.	Багана /Б-9/-н арматурчлал, огтлолууд, түүвэр	ББ-39
40.	Багана /Б-10/-н арматурчлал, огтлолууд, түүвэр	ББ-40
41.	Багана /Б-11/-н арматурчлал, огтлолууд, түүвэр	ББ-41
42.	Багана /Б-12/-н арматурчлал, огтлолууд, түүвэр	ББ-42

Зургийн жагсаалт

№	Зургийн нэр	Марк
43.	Дамнуруу /Дн-1; 2; 3/-н арматурчлал, огтлол 1-1	ББ-43
44.	Дамнуруу /Дн-4; 5/-н арматурчлал, огтлол 1-1, 2-2, 3-3	ББ-44
45.	Дамнуруу /Дн-6; 7; 8/-н арматурчлал, огтлол 1-1	ББ-45
46.	Дамнуруу /Дн-9; 10; 11/-н арматурчлал, огтлол 1-1	ББ-46
47.	Дамнуруу /Дн-12; 13/-н арматурчлал, огтлол 1-1	ББ-47
48.	Дамнуруу /Дн-14; 15; 16/-н арматурчлал, огтлол 1-1	ББ-48
49.	Дамнуруу /Дн-17; 18; 19; ТДн-1/-н арматурчлал, огтлол 1-1, 2-2	ББ-49
50.	Туслах дамнуруу /ТДн-2; 3; 4/-н арматурчлал, огтлол 1-1, 2-2, 3-3	ББ-50
51.	Дамнуруу /Дн-1-8/-н материалын түүвэр	ББ-51
52.	Дамнуруу /Дн-9-16/-н материалын түүвэр	ББ-52
53.	Дамнуруу /Дн-17-19; ТДн-1; 2; 3; 4/-н материалын түүвэр	ББ-53
54.	1-р давхрын хучилтын хэвний байгуулалт	ББ-54
55.	1-р давхрын хучилтын доод үеийн арматурчлал	ББ-55
56.	1-р давхрын хучилтын дээд үеийн арматурчлал, түүвэр	ББ-56
57.	1-р давхрын хучилтын огтлолууд, түүвэр	ББ-57
58.	2-р давхрын хучилтын хэвний байгуулалт	ББ-58
59.	2-р давхрын хучилтын доод үеийн арматурчлал	ББ-59
60.	2-р давхрын хучилтын дээд үеийн арматурчлал, түүвэр	ББ-60
61.	2-р давхрын хучилтын огтлолууд, түүвэр	ББ-61
62.	Парапетний байгуулалт, огтлолууд, түүвэр	ББ-62
63.	1-р давхрын ханын тор, ялууны байгуулалт, түүвэр	ББ-63
64.	2-р давхрын ханын тор, ялууны байгуулалт, түүвэр	ББ-64
65.	Хэсэглэл-1, 2, тор /Т-1, Т-2, Т-3/; төмөр бэхэлгээ ТБ-1; 2, огтлол 1-1	ББ-65
66.	Ханын уулзварууд, огтлолууд	ББ-66
67.	1-р давхрын шатны байгуулалт, огтлол 1-1, 2-2, хэс-А, Б, В, Хэсгийн тодорхойлолт	ББ-67
68.	Цутгамал марш /ЦМ-1; 2/-н арматурчлал, хэсэглэл-Г, түүвэр	ББ-68
69.	+6.52 түвшинний анкер болтны байгуулалт, Анкер боолт /АБ-1/-г суулгах, түүвэр	ББ-69
70.	Металл багана, дамнуруу, холбоосын байгуулалт, /СТБ-1/, түүвэр	ББ-70
71.	X9; X10 тэнхлэгийн дагуух метал рам, Хэсэглэл-1; 6, Огтлол 1-1	ББ-71
72.	X8; X11 тэнхлэгийн дагуух рам, Хэсэглэл-7, /СН-1/, /СН-2/, Огтлол 4-4, түүвэр	ББ-72
73.	Хэсэглэл - 2; 3; 4; 5, огтлол 2-2	ББ-73
74.	Огтлол 3-3, материалын түүвэр	ББ-74
75.	Дээврийн С төмөр, холбох татуургын байгуулалт, Хэсэглэл -1, 2, 3, огтлол 1-1, түүвэр	ББ-75
76.	Холбоос /Х-1; 2/, Холбоосыг дамнуруунд бэхлэх байдал	ББ-76
77.	Татуурга /Т-1; 2/, /ТХ-1/, /ТХ-2/, Ташуу холбоосын бэхэлгээ, түүвэр	ББ-77
78.	Дээврийн сэндвичийн байгуулалт, түүвэр	ББ-78
	(Б; В блок)	
79.	Суурийн байгуулалт	ББ-79
80.	Багана /Б-1/-н арматурчлал, огтлолууд, түүвэр	ББ-80
81.	Багана /Б-2/-н арматурчлал, огтлолууд, түүвэр	ББ-81
82.	Багана /Б-3/-н арматурчлал, огтлолууд, түүвэр	ББ-82
83.	Багана /Б-4/-н арматурчлал, огтлолууд, түүвэр	ББ-83
84.	Багана /Б-5/-н арматурчлал, огтлолууд, түүвэр	ББ-84

Зургийн жагсаалт

№	Зургийн нэр
85.	Багана /Б-6/-н арматурчлал, огтлолууд, түүвэр
86.	Багана /Б-7/-н арматурчлал, огтлолууд, түүвэр
87.	Багана /Б-8/-н арматурчлал, огтлолууд, түүвэр
88.	Багана /Б-9/-н арматурчлал, огтлолууд, түүвэр
89.	Багана /Б-10/-н арматурчлал, огтлолууд, түүвэр
90.	Суурийн огтлол 1-1, 2-2, 3-3, 4-4, 5-5, Дотор хананы суурь, түүвэр
91.	Суурийн огтлол 6-6, /ХДН-1/; /ХДН-2/-н арматурчлал, түүвэр
	(Б блок)
92.	1-р давхрын багана, дамнурууны байршил
93.	2-р давхрын багана, дамнурууны байршил
94.	Y6-Y9; X1-X5-н тэнхлэгийн дагуух рамын байршил
95.	Багана /Б-1/-н арматурчлал, огтлолууд, түүвэр
96.	Багана /Б-2/-н арматурчлал, огтлолууд, түүвэр
97.	Багана /Б-3/-н арматурчлал, огтлолууд, түүвэр
98.	Багана /Б-4/-н арматурчлал, огтлолууд, түүвэр
99.	Багана /Б-5/-н арматурчлал, огтлолууд, түүвэр
100.	Багана /Б-6/-н арматурчлал, огтлолууд, түүвэр
101.	Дамнуруу /Дн-1; 2; 3; 6/-н арматурчлал, огтлол 1-1
102.	Дамнуруу /Дн-4; 5; 7/-н арматурчлал, огтлол 1-1
103.	Дамнуруу /Дн-8; ТДн-1/-н арматурчлал, огтлол 1-1, 2-2, түүвэр
104.	Дамнуруу /Дн-1-7/-н материалын түүвэр
105.	1-р давхрын хучилтын хэвний байгуулалт
106.	1-р давхрын хучилтын доод үеийн арматурчлал
107.	1-р давхрын хучилтын дээд үеийн арматурчлал
108.	1-р давхрын хучилтын огтлолууд, түүвэр
109.	2-р давхрын хучилтын хэвний байгуулалт
110.	2-р давхрын хучилтын доод үеийн арматурчлал
111.	2-р давхрын хучилтын дээд үеийн арматурчлал
112.	2-р давхрын хучилтын огтлолууд, түүвэр
113.	Парапетний байгуулалт, огтлол 1-1, түүвэр
114.	1-р давхрын ханын тор, ялууны байгуулалт, түүвэр
115.	2-р давхрын ханын тор, ялууны байгуулалт, түүвэр
116.	Хэсэглэл-1, 2, тор /Т-1, Т-2, Т-3/; төмөр бэхэлгээ ТБ-1; 2, огтлол 1-1
117.	Ханын уулзварууд, огтлолууд
118.	Шат-2-н давхрын байгуулалт, огтлол, хэсэглэл-А, Б, ШДН-1-н арматур
119.	Цутгамал марш /ЦМ-1; 2/-н арматурчлал, хэсэглэл-В, түүвэр
120.	+6.52 түвшинний анкер болтны байгуулалт, Анкер боолт /АБ-1/-г суулг
121.	Металл багана, дамнуруу, холбоосын байгуулалт, "С" төмрийн бэхэлгээ
122.	X2; X3; X4 тэнхлэгийн дагуух метал рам, Хэсэглэл-1; 4, Огтлол 1-1
123.	X1; X5 тэнхлэгийн дагуух рам, Хэсэглэл-5, /СН-1/, /СН-2/, Огтлол 4-4
124.	Хэсэглэл - 2; 3, огтлол 2-2, 3-3, материалын түүвэр

Зургийн жагсаалт

№	Зургийн нэр	Марк
125.	Дээврийн С төмөр, холбох татуургын байгуулалт, Хэсэглэл -1, 2, 3, огтлол 1-1, түүвэр	ББ-125
126.	Холбоос /Х-1; 2; 3; 4/, Холбоосыг дамнуруунд бэхлэх байдал	ББ-126
127.	Татуурга /Т-1; 2; 3; 4; 5/, /ТХ-1/, Ташуу холбоосын бэхэлгээ, түүвэр	ББ-127
128.	Дээврийн сэндвичийн байгуулалт, түүвэр	ББ-128
	(В блок)	
129.	1-р давхрын багана, дамнурууны байршил, Х6;Х7;Y5*;Y5**-н тэнхлэгийн дагуух рамын байршил	ББ-129
130.	Багана /Б-1/-н арматурчлал, огтлолууд, түүвэр	ББ-130
131.	Багана /Б-2/-н арматурчлал, огтлолууд, түүвэр	ББ-131
132.	Дамнуруу /Дн-1; 2/-н арматурчлал, огтлол 1-1, 2-2, түүвэр	ББ-132
133.	1-р давхрын хучилтын хэвний байгуулалт, арматурчлал	ББ-133
134.	1-р давхрын хучилтын огтлолууд, түүвэр	ББ-134
	(А; Б; В блок)	
135.	Галын шат /ГШ-1/-н суурийн байгуулалт, огтлолууд, түүвэр	ББ-135
136.	Галын шат /ГШ-1/-н байгуулалт, огтлол 1-1, 2-2, хэсэглэл-1, 2, Позиц-1	ББ-136
137.	Галын шат /ГШ-1/-н хэсэглэл-3-6, позицууд, түүвэр	ББ-137
138.	Галын шат /ГШ-2/-н суурийн байгуулалт, огтлолууд, түүвэр	ББ-138
139.	Галын шат /ГШ-2/-н байгуулалт, огтлол 1-1, хэсэглэл-1, Позиц-1	ББ-139
140.	Галын шат /ГШ-2/-н хэсэглэл - 2-5, позицууд, түүвэр	ББ-140
141.	Гадна довжоо /ГД-1/-н байгуулалт, огтлол 1-1, 2-2	ББ-141
142.	Гадна довжоо /ГД-2; 3/-н байгуулалт, огтлол 3-3, 4-4, түүвэр	ББ-142
143.	Гадна довжоо /ГД-4; 5/-н байгуулалт, огтлол 1-1, 2-2, 3-3, түүвэр	ББ-143

	Марк
	ББ-85
	ББ-86
	ББ-87
	ББ-88
	ББ-89
	ББ-90
	ББ-91
	ББ-92
	ББ-93
	ББ-94
	ББ-95
	ББ-96
	ББ-97
	ББ-98
	ББ-99
	ББ-100
	ББ-101
	ББ-102
	ББ-103
	ББ-104
	ББ-105
	ББ-106
	ББ-107
	ББ-108
	ББ-109
	ББ-110
	ББ-111
	ББ-112
	ББ-113
	ББ-114
	ББ-115
	ББ-116
	ББ-117
лал, түүвэр	ББ-118
	ББ-119
х, түүвэр	ББ-120
/СТБ-1/, түүвэр	ББ-121
	ББ-122
, түүвэр	ББ-123
	ББ-124

Энэхүү зураг нь "БИ ЭС КОНСАЛТИНГ" ХХК-ийн ОЮУНЫ ӨМЧ тул зохиогчийн эрхшөөрөлгүйгээр өөрчлөх болон ашиглахыг хориглоно.

Блок схем:

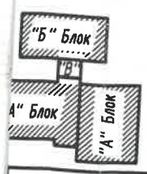

БАРИЛГЫН ЗУРАГ ТӨСЛИЙН "БИ ЭС КОНСАЛТИНГ" КОМПАНИ

Хаяг: БЗД, 2-р хороо "ББСНО" ХХК-и байр
Утас: 77716159, 99716159.
И-мэйл: bbsmo ub@yahoo.com , Вэб: BBSMO.mn

Булган аймаг, Баян-Агт сум, Хүрэмт баг
320 хүүхдийн сургуулийн барилга

Зургийн жагсаалт

Ер. Захирал	Б.Мөнхцэцэг		ЕГ Шифр: БС-К20/2021	Масштаб: М1:1	Үе шат: АЗ
Инженер	Б.Ганзориг				Огноо: 2021
Гүйцэтгэсэн	Б.Ганзориг		ТТ Шифр:	Зургийн дугаар: ББ-01	Хуудас: 143
Шалгасан	Б.Сүнжидмаа				

Тоноглох бичиг

Ефрихүү хэсэг:

- 320 хүчүүдийн сүүдрэмтэй суурьшлийн бүрэлдэхүүн бүлэгт багш-ажилтан Хүчэмин Өсөн Сүйнбаяр, Нинжерт-геологийн сургалтаанчин Бүхсорол нар бүтээв. Бүрэлдэхүүн хорвоцлийн зарлагаан-2.

Бүрэлдэхүүн бүтээгдэхүүн зүүрлүүр бүрэлдэх архивжилтэй бөгөөд ажлын бүтээлүүдийг уншсаны дараах хэлбэрээр сүүлчийн бүлгийн бүтээгдэхүүн болгосон.

Үүнд:

- Гадна талд орших мөсөөлөгч температур −23.9°C
- Цасны чанаран 50 кг/м²
- Салхины чадавхан 42 кг/м²
- Гэрэл хаалганы зэрэг 8₂ баян

Энхчүү бүрэлдэх бүтээгдэхүү ажлын зүрхлүүг агуулахаан мөн үлгэрлэлтийн ажлуудын нарийн бичгийн бичлэг:

- Ачаа бэлтгэх БНБД 20-04-17
- Гэзэг хаалганы БНБД 22-01-21
- Бүрэлдэх бүтээгдэхүүн сүүлчийн бүлгийн бүтээгдэхүүн, сүүлчийн зүрх мөсөн бүтээгдэхүүн БНБД 50-01-16
- Бүрэлдэхүүн бүтээгдэхүүн нөөцөөрөөгүй ажлын БНБД 20-01-11

Бүрэлдэхүүн смешик бэ дунжик мөсөөлөг Цэрдүн цасан LIRA 10.10X64 прогрессиваар мөсөөлөв. ID:992313539

Бүрэлдэхүүн нь 36.5x17.0м 2 дөрөөхөр, 18.0x23.0м 2 дөрөөхөр, 25.0x20.0м 2 дөрөөхөр, 6.5x7.0м 1 дөрөөхөр бүрэлдэгдэхүүн нь цэцэрлэгт ажилтан нөөцөөр бүтээгдэж ирсэн бүтээгдэхүүн дараах нөхцөлд зүрхлэн мөрөөдөнө.

Бүлэгт: Тэнгэрийн бүүр малчдын бүрэлдэхүүн цэцэрлэгийн ажилтан "Ланд шеф" XXXомпани 2021 оны 06-р сарын 05-30-ны өдрийн бэлэгэр цуглуулж зүүгдсэн бүтээв. Инженер-геологийн судалгааны ахлагч Чүлтэмсүрэн Цэцэгмаа Ф21/322. Геомфизикийн хуйвалдаан мөлөөлөгдөн нэг өнөөдөр бэлэгэр цуглуулж, малчдын хэлэлцүүлгийн дараах хоолны дараах Тэнгэрийн бүүр бүрэлдэхүүн малчдыг ажлын талбай дээр хүлээн авсан бөгөөд Сүхбаатарын аймгийн Сүмбэр сумын Сүмбэр Гэрэлт Сүмбэр хотхонд ажиллаж буй 320 сүрэгчинд 2 шөнөжингөө 60 сарын 05-нд бүтээлээ/ Хүрсэн хүчүүдийн шинжлэх ухааны доктор, профессор Ганбаатарын Цэрэнпүрэв, Ганбаатарын Цэрэнпүрэв, Ганбаатарын Цэрэнпүрэв, Ганбаатарын Цэрэнпүрэв нар оролцсон. Хүрсэн хүчүүдийн 55-р сургуулийн 7-р ангийн сурагчдын дунд зохиогдсон "Ногоон хөдөлгөөн" сэдэвт уралдаанд 1-р байр эзлэгчдэд 20 см өндөр, 6.0 м гүнтэй 2 шуудуу ноогоо ерөнхөлөн ус цэвэрлэгч /20210нр 06 сарын 05-нд бүтээлээ/. Хүрсэгчдийн шинжлэх ухааны академийн академич Ганбаатарын Ганбаатар, академич Ганбаатарын академич Ганбаатарын Ганбаатар нарын удирдлагаар ажиллах хүчнийх шинжлэх ухааны академийн гишүүн, академич Ганбаатарын Ганбаатар,

Инженер-геологийн зүсэлт I-I' шугуунаар
Масштаб босоо М1:100, хэвтээ М1:500

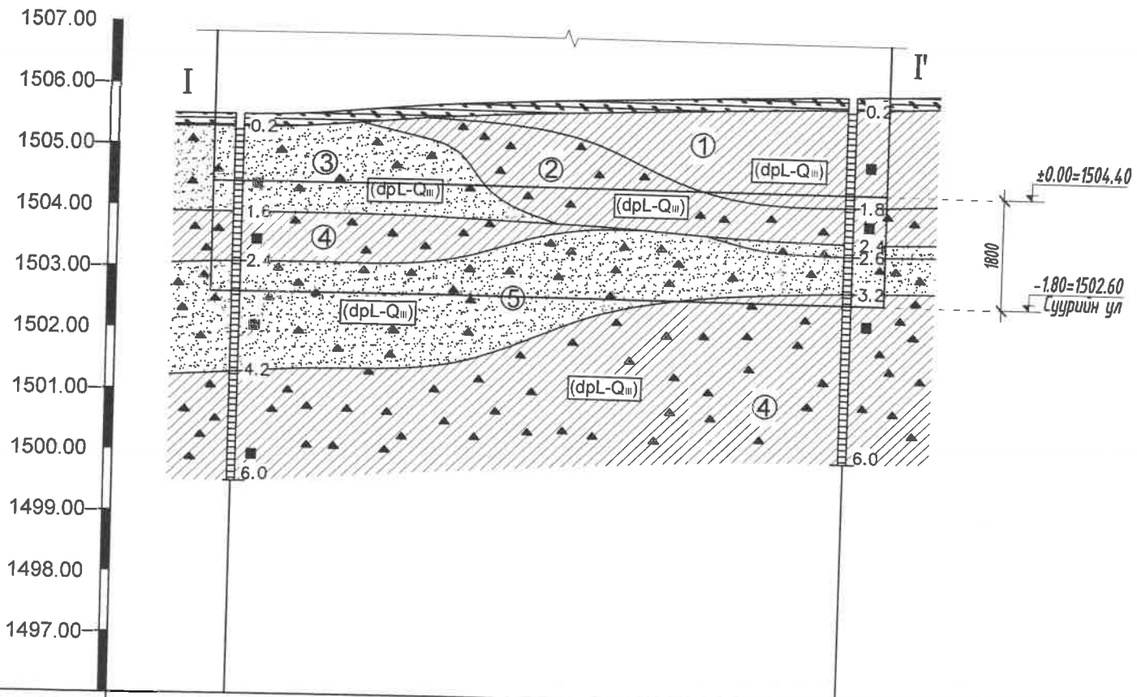

Цооногийн дугаар	Ц-1	Ц-2
Амсрын □нд□р, м	1505.50	1506.00
Цооног хоорондын зай, м	50.0	

Таних тэмдэг:

- Бор хүрэн өнгийн ургамлын үндэс бүхий өнгөн хөрс.
- (1) Шавранцар ул хөрс
- (2) Хайргархаг шавранцар ул хөрс.
- (3) Хайргархаг элсэнцэр ул хөрс.
- (4) Шавранцараар чигжигдсэн хайрган ул хөрс.
- (5) Элсээр чигжигдсэн хайрган ул хөрс.
- dpLQiii Хөрсний нас, гарал үүсэл

Хөрсний байдал

Шавранцар/Элсэнцэр	Элс
Хатуу консистенцитэй	Бага чийгтэй
Хагас хатуу	

Таних тэмдэг:

- 0.2 Хөрсний хил, зааг
- ■ Дээж авсан гүн, (м)
- 6.00 Цооногийн гүн, м

Тайлбар

1. Судалгааны талбайд тархсан бүүрь хөрсний механик шинж чанарын норматив тооцооны үзүүлэлтийг доор үзүүлэв.

Физик шинж чанарын үзүүлэлт	Индекс	Хэмжих нэгж	Хөрсний үеийн дугаар				
			ИГЭ-1	ИГЭ-2	ИГЭ-3	ИГЭ-4	ИГЭ-5
Байгалийн чийг	W	%	0.185	0.106	0.085	0.134	0.037
Урсалтын хязгаар	W_L	-	0.291	0.203	0.183	0.234	-
Ирмэгдлийн хязгаар	W_P	-	0.175	0.123	0.124	0.137	-
Уян налархайн тоо	I_P	-	0.116	0.080	0.059	0.097	-
Эрдсийн нягт бүтэц хувийн жин	p_s	г/см^3	2.72	2.70	2.68	2.71	2.67
Хөрсний нягт бүтэц зэлхүүн жин	p	г/см^3	2.06	2.15	2.13	2.17	2.15
Хуурай хэсгийн нягт бүтэц хэлхээдсийн жин	p_d	г/см^3	1.74	1.94	1.96	1.92	2.07
Сүвшил	n	%	36.09	28.00	26.75	29.30	22.35
Сүвшлийн илтгэлцүүр	e	-	0.565	0.389	0.365	0.415	0.288
Чийгэлгийн зэрэг	S_r	-	0.89	0.74	0.62	0.86	0.34
Консистенци	I_L	-	0.09	<0	<0	0.20	<0
Хувийн цахилгаан эсэргүүцэл	P	ом.м	-	40-80	60-100	80-800	200-600

Хөрсний төрөл	Зууралдалтын хүч, кПа		Дотоод үрэлтийн өнцөг, градус		Хэв гажилтын модуль, МПа	Тооцооны эсэргүүцэл, кПа
	C'	C"=Cн	□□	□□□ □□□	E	Ro
ИГЭ-1	24.7	37	21.7	25	26	300
ИГЭ-2	20.6	31	31.3	36	30	300
ИГЭ-3	16	24	35.6	41	35	300
ИГЭ-4	16	24	35.6	41	41	450
ИГЭ-5	1.3	2	36.3	40	45	600

2. Талбайд өрөмдсөн 6.0м-н гүнтэй 2 цооног өрөмдөхөд хөрсний ус илрээгүй. /2022 оны 01-р сарын 05-ны өдрийн байдлаар/
3. Барилгын талбайн хэмжээнд улирлын хөлдөлтийн норматив гүн нь.
   - Шавранцар ул хөрс - 2.09м
   - Хайргархаг шавранцар ул хөрс - 2.45м
   - Хайргархаг элсэнцэр ул хөрс - 2.77м
   - Шавранцараар чигжигдсэн хайрган ул хөрс - 2.98м
   - Элсээр чигжигдсэн хайрган ул хөрс - 2.98м
4. Улирлын хөлдөлт, гэсэлтийн бүсэд:
   - Шавранцар ул хөрс - Дунд зэрэг овойлттой
   - Хайргархаг шавранцар ул хөрс - сул овойлттой
   - Хайргархаг элсэнцэр ул хөрс - сул овойлттой
   - Шавранцараар чигжигдсэн хайрган ул хөрс - Дунд зэрэг овойлттой
   - Элсээр чигжигдсэн хайрган ул хөрс - Овойлтгүй
5. Газар шорооны ажлын эзэрэг гэсгэлэн нөцхөлд гар аргаар малтахад:
   - Шавранцар ул хөрс - II
   - Хайргархаг шавранцар ул хөрс - III
   - Хайргархаг элсэнцэр ул хөрс - III
   - Шавранцараар чигжигдсэн хайрган ул хөрс - IV
   - Элсээр чигжигдсэн хайрган ул хөрс - III
6. Тус талбай нь газар чичиргээний $в_2$ баллын бүсэд байрлана.
7. Барилгын суурь суулгах катлованыг нээсэн үед инженер геологчийн хяналт хийлгэх шаардлагатай.

Энэхүү зураг нь "БИ ЭС КОНСАЛТИНГ" ХХК-ийн ОЮУНЫ ӨМЧ тул эзэмшигчийн зөвшөөрөлгүйгээр өөрчлөх болон ашиглахыг хориглоно.

Блок схем:

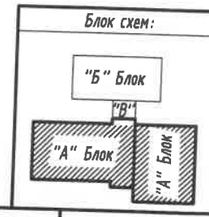

БАРИЛГЫН ЗУРАГ ТӨСЛИЙН "БИ ЭС КОНСАЛТИНГ" КОМПАНИ
Хаяг: БЗД, 2-р хороо "ББСМУ" ХХК-н Байр
Утас: 77716139, 99716139,
И-мэйл: bisms_ub@yahoo.com, Вэб: BISMS.mn

Булган аймаг, Баян-Агт сум, Хүрэмт баг
320 хүүхдийн сургуулийн барилга

Инженер геологийн зүсэлт I-I', (тайлбар бичиг)

Ер. Захирал	Б.Мөнхцэцэг		ЕГ Шифр: БС-К20/2021	Масштаб: М1:1	Уе шат: АЗ
Инженер	Б.Ганзориг				Огноо: 2021
Гүйцэтгэсэн	Б.Ганзориг		ТГ Шифр:	Зургийн дугаар: ББ-03	Хуудас: 143
Шалгасан	Б.Сүнжидмаа				

Нэгдсэн тэнхлэгийн байгуулалт

М1: 100

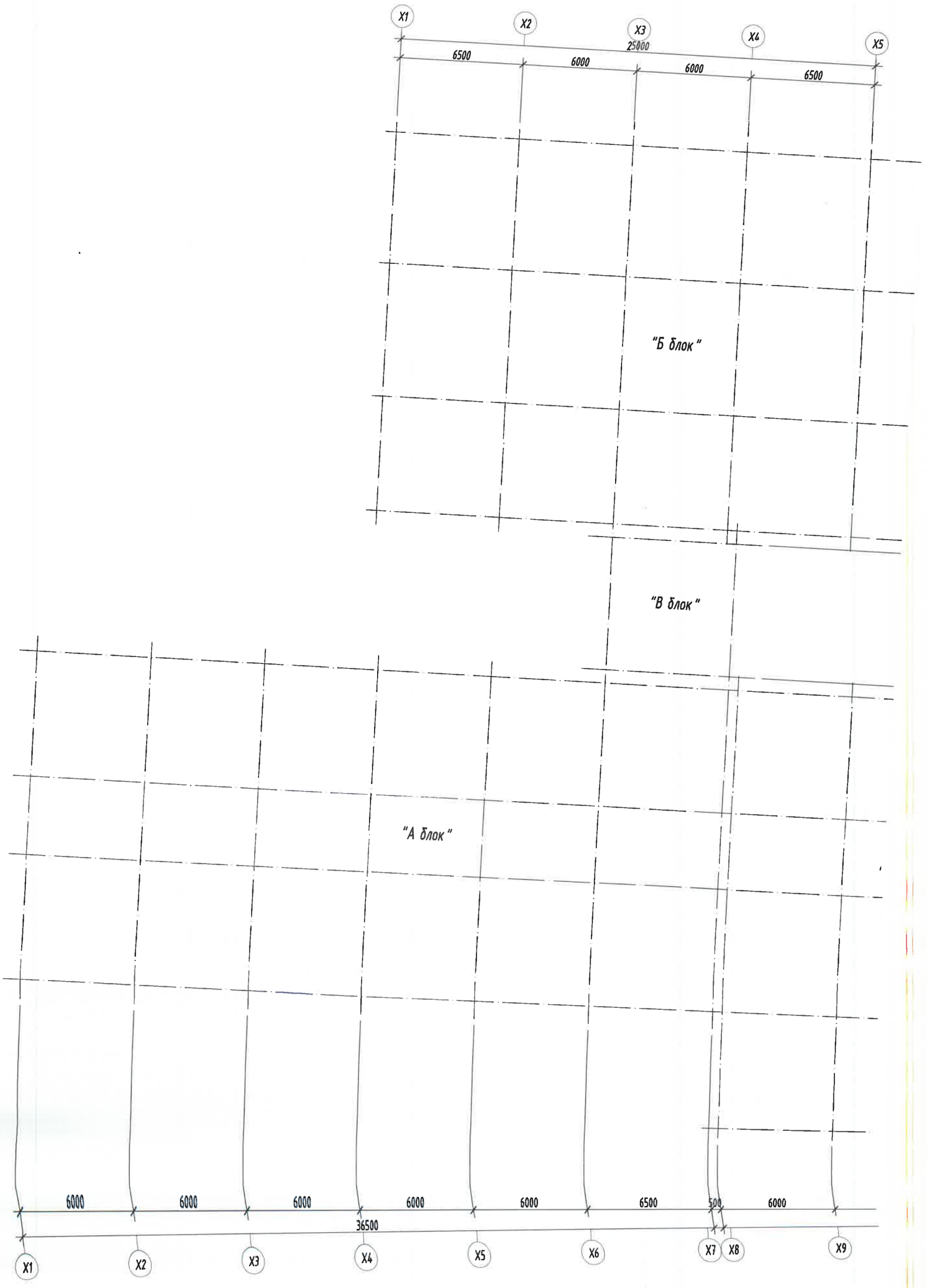

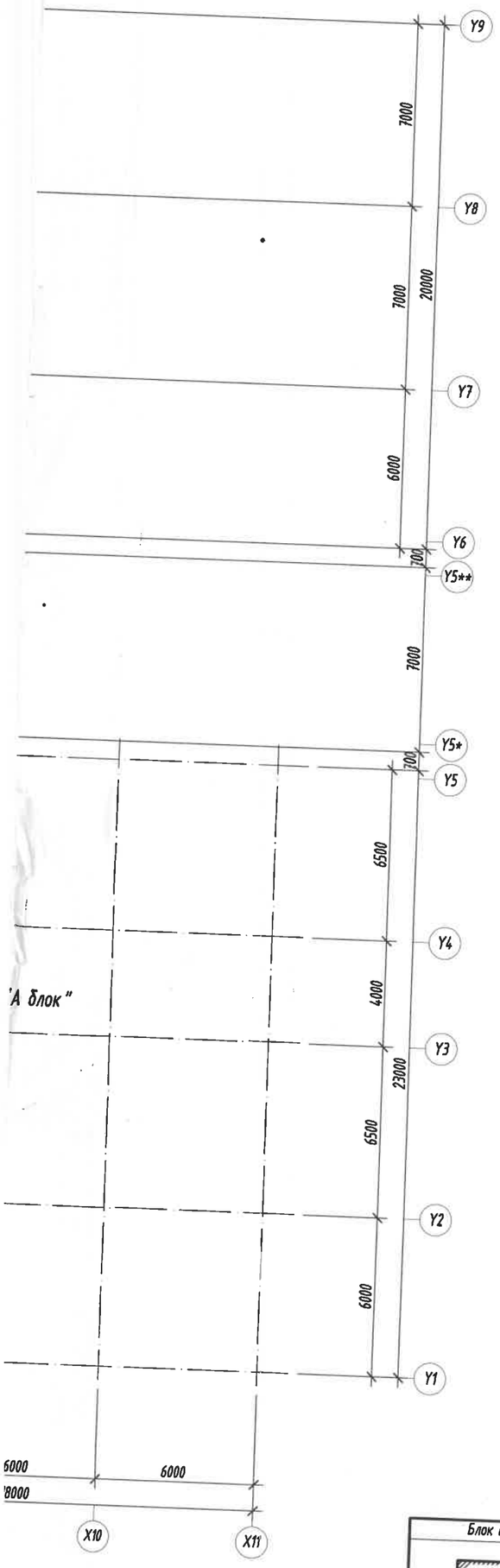

Энэхүү зураг нь "БИ ЭС КОНСАЛТИНГ" ХХК-ийн ОЮУНЫ ӨМЧ тул зохиогчийн эзэмшөөрөлгүйгээр өөрчлөх болон ашиглахыг хориглоно.

Блок схем:

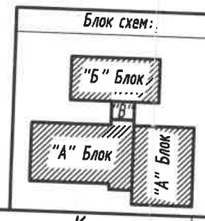

БАРИЛГЫН ЗУРАГ ТӨСЛИЙН "БИ ЭС КОНСАЛТИНГ" КОМПАНИ

Хаяг: 638, 2-р хороо "ББСНО" ХХК-н байр
Утас: 77716139, 99196139,
И-мэйл: bbsaac_ub@yahoo.com, Вэб-BBSNO.mn

Булган аймаг, Баян-Агт сум, Хүрэмт баг
320 хүүхдийн сургуулийн барилга

Нэгдсэн тэнхлэгийн байгуулалт

Ер. Захирал	Б.Мөнхцэцэг		ЕГ Шифр: БС-К20/2021	Масштаб: М1:100	Уе шат: АЗ
Инженер	Б.Ганзориг				Огноо: 2021
Гүйцэтгэсэн	Б.Ганзориг		ТГ Шифр:	Зургийн дугаар: ББ-04	Хуудас: 143
Шалгасан	Б.Сүнжидмаа				

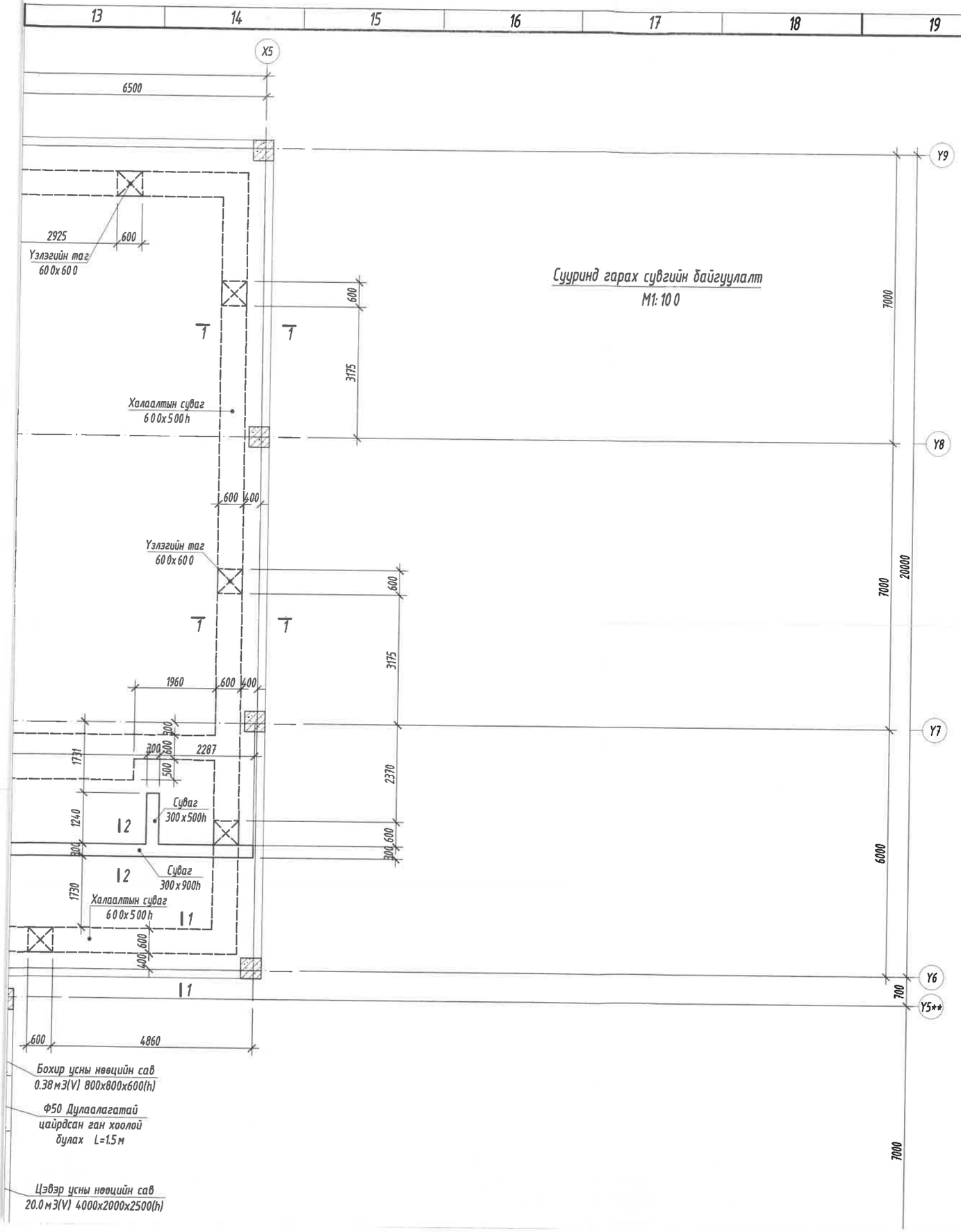

Огтлол 1-1
М1:25

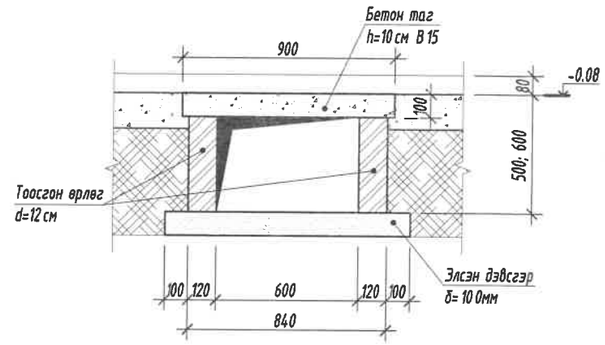

Огтлол 2-2
М1:25

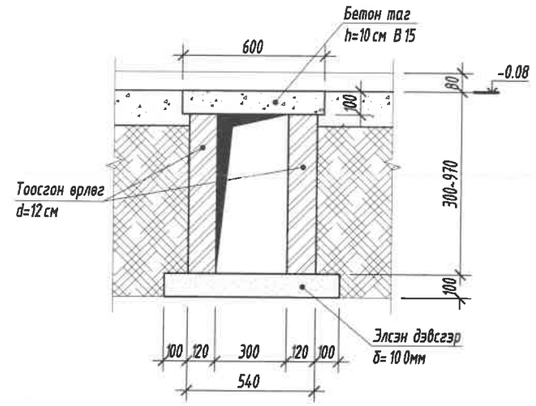

Огтлол 3-3
М1:25

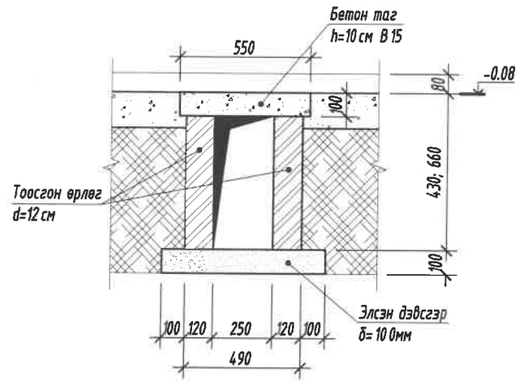

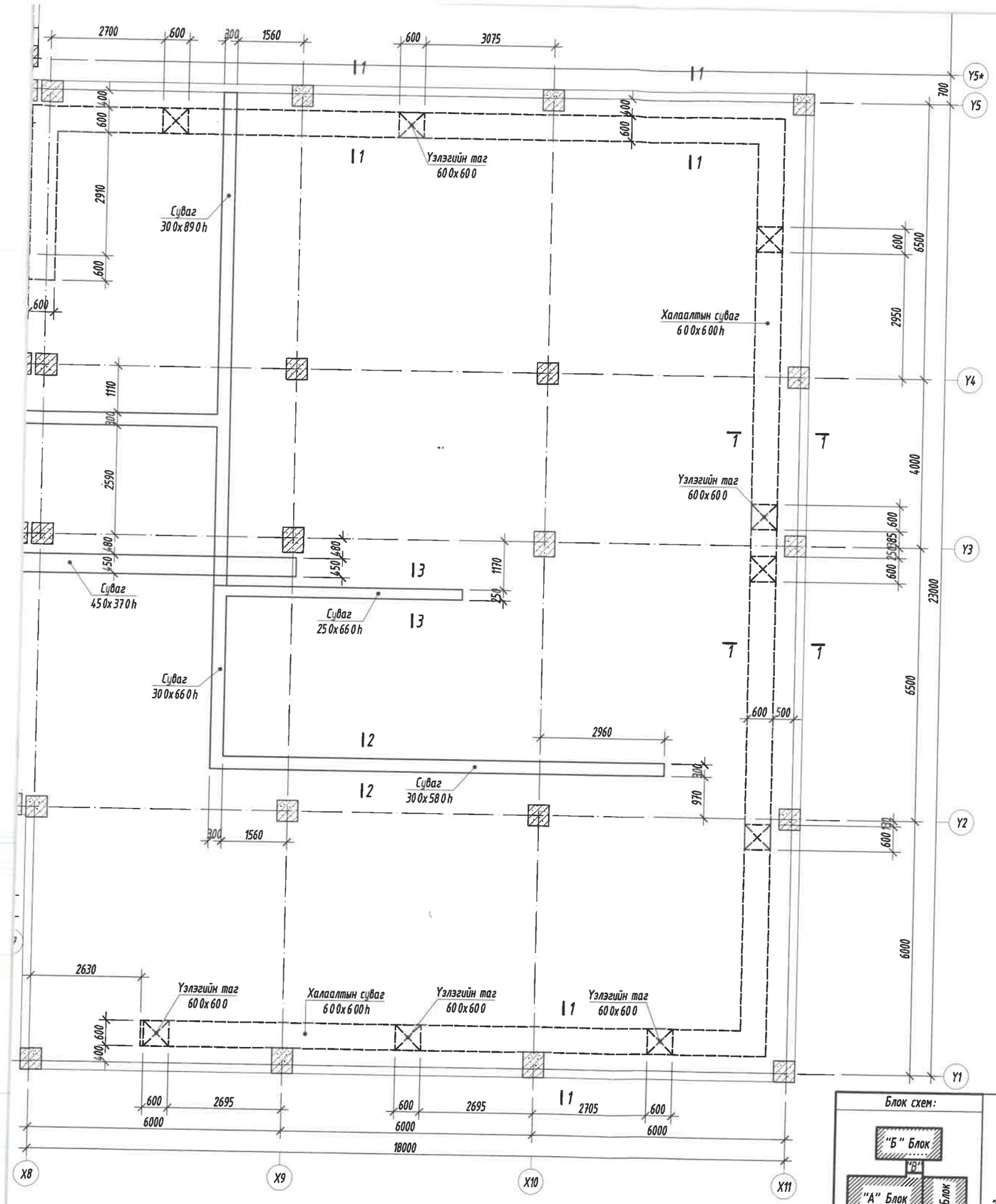

Огтлол 4-4
M1:25

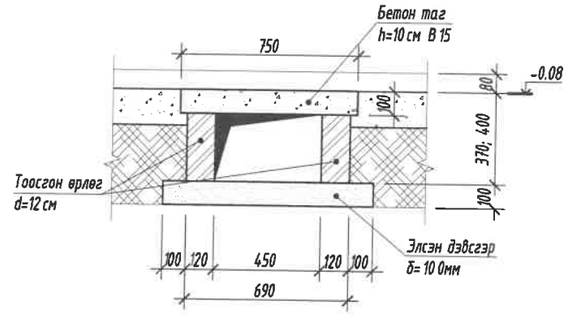

Огтлол 5-5
M1:25

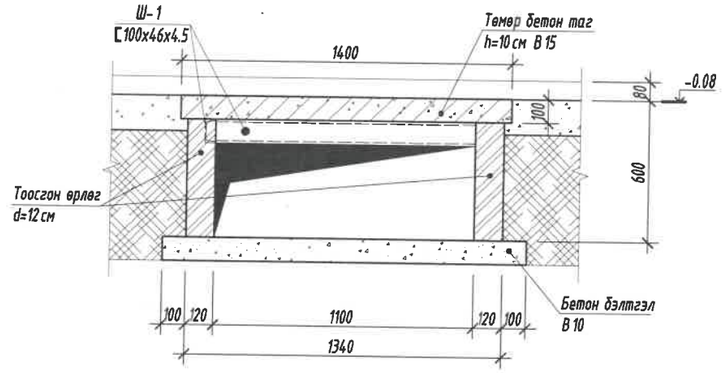

Төмөр хийцүүдийн материалын тодорхойлолт

Позиц	Тэмдэглэгээ	Нэр төрөл	Тоо ширш	Жин /кг/ Нэгж	Нийт
		Сувгийн метал дамнуруу	1	258	258
1	Швеллер	100 x 46 x 4.5 L= 30000	1	257.70	257.70

Тайлбар:

1. Энэ зургийг ББ-н холбогдох хуудастай хамт үзнэ.
2. Ажлын арматурын анги A400, A240.
3. Бүтээцийн бетоны анги B15.
4. Бүтээцийн бетон дэлтгэлийн анги B10.
5. Цутгамал төмөр бетон бүтээцийг хэв хашмалд дэлтгэж цутгасны дараагаар дэжжитийн 70%-д хүрсэний дараа хэв хашмалыг авна.
6. Цутгамал бетон, төмөр бетон бүтээцийн ажлыг БНБД 52-02-05-ийн дагуу хийж гүйцэтгэнэ.
7. Сувгийн булангуудад №10 швлерээр зурагт үзүүлсэнний дагуу дн хийж өгнө

ЗӨВШӨӨРӨЛЦСӨН		
ХАС		Б.Солонго
ЦБҮ		Б.Уранбилэг

Энэхүү зураг нь "БИ ЭС КОНСАЛТИНГ" ХХК-ийн ОЮУНЫ ӨМЧ тул зохиогчийн зөвшөөрөлгүйгээр өөрчлөх болон ашиглахыг хориглоно.

Блок схем:

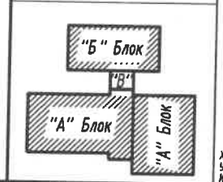

БАРИЛГЫН ЗУРАГ ТӨСЛИЙН "БИ ЭС КОНСАЛТИНГ" КОМПАНИ
Хаяг: БЗД, 2-р хороо "ББСМО" ХХК-н байр
Утас: 77716139, 99116139.
И-мэйл: bbsmo_ub@yahoo.com, Вэб: BBSMO.mn

Булган аймаг, Баян-Агт сум, Хүрэмт баг
320 хүүхдийн сургуулийн барилга

Суурийн гарах сувгийн байгуулалт, огтлолууд

Ер. Захирал	Б.Мөнхцэцэг	ЕГ Шифр: БС-К20/2021	Масштаб: M1:100	Ye шат: A3	
Инженер	Б.Ганзориг			Огноо: 2021	
Гүйцэтгэгсэн	Б.Ганзориг	ТГ Шифр:	Зургийн дугаар: ББ-05	Хуудас: 143	
Шалгасан	Б.Сүнжидмаа				

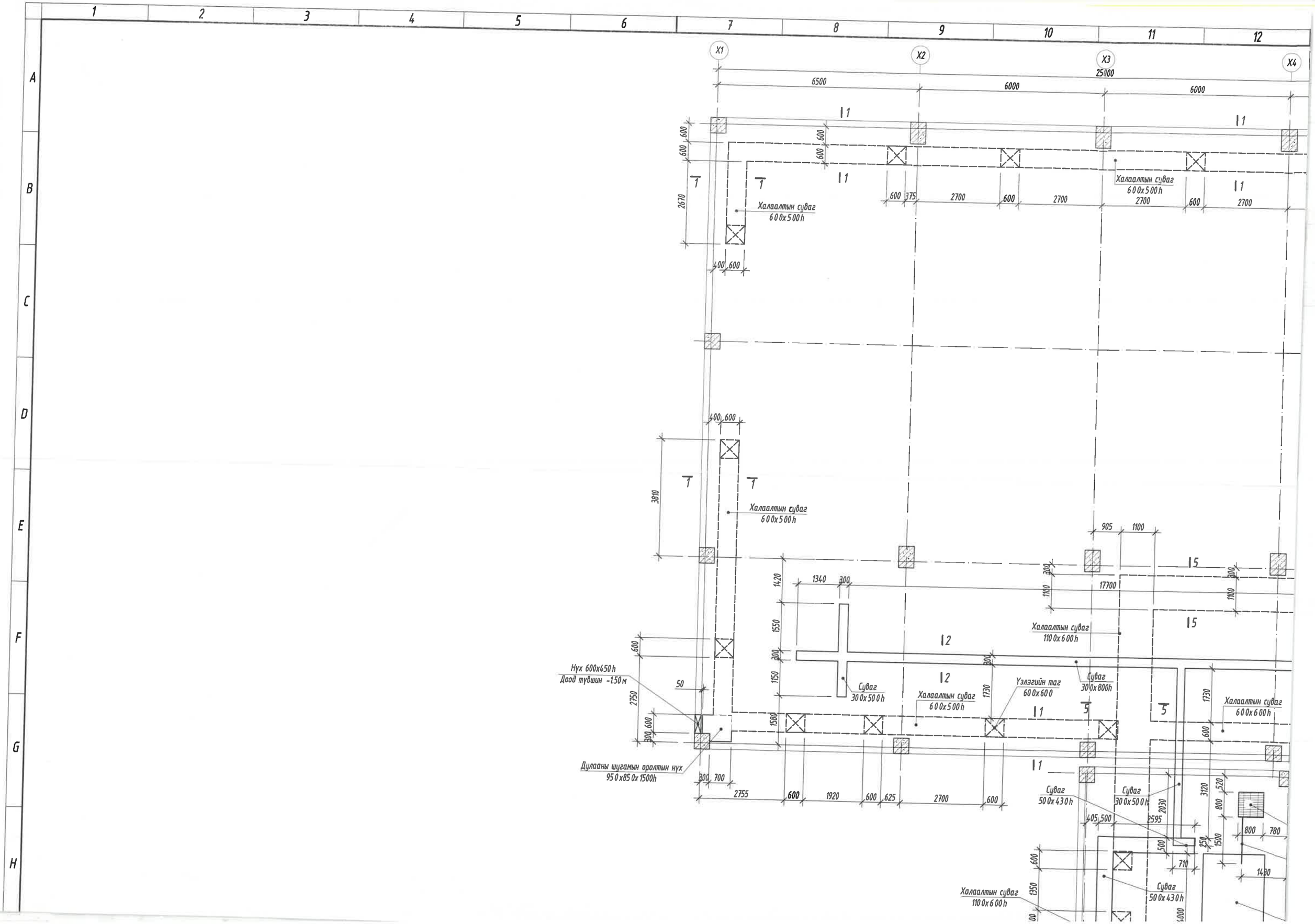
X1
X2
X3
X4
25000
6500
6000
6000
Халаалтын суваг
600x500h
Халаалтын суваг
600x500h
2700
Халаалтын суваг
600x500h
3810
Халаалтын суваг
110 0x6 00h
Нух 600x450h
Доод түвшин -1.50м
Сувраг
30 0x5 0 0h
Халаалтын суваг
6 0 0x5 00h
Узлэгийн таг
60 0x60 0
Сувраг
30 0x8 00h
Халаалтын суваг
6 0 0x6 00h
Дулааны шугамын оролтын нух
95 0x85 0x 1500h
Сувраг
50 0x4 3 0h
Сувраг
30 0x5 0 0h
Халаалтын суваг
110 0x6 00h
Сувраг
50 0x4 3 0h
17700
2755
1920
2700

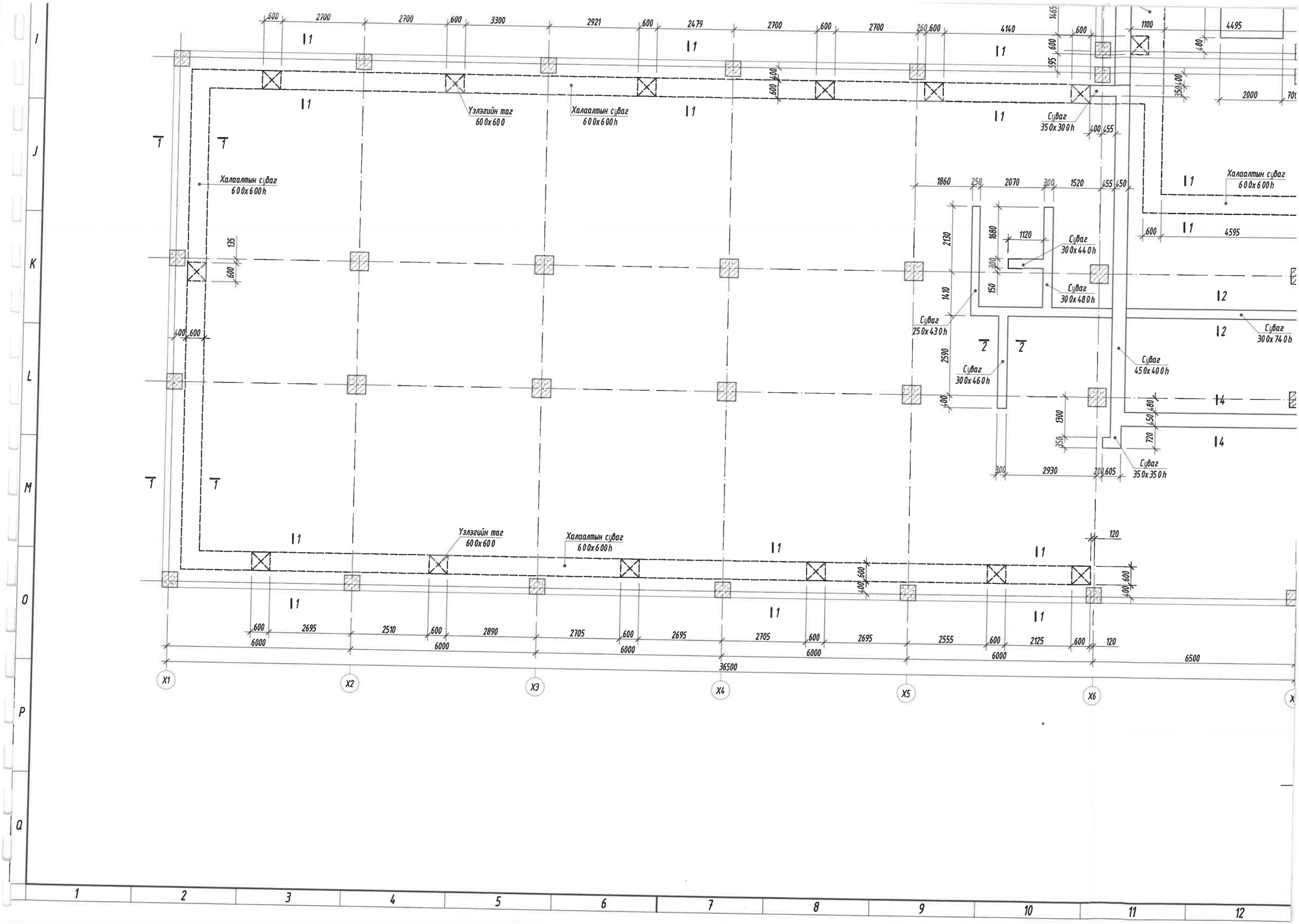
Уэлэгийн таг
600x600
Халаалтын суваг
600x600h
Суваг
350x300h
Суваг
300x440h
Суваг
300x480h
Суваг
250x430h
Суваг
300x460h
Суваг
450x400h
Суваг
300x740h
Суваг
350x350h
36500
6000
6500
X1
X2
X3
X4
X5
X6
I
J
K
L
M
O
P
Q
1
2
3
4
5
6
7
8
9
10
11
12

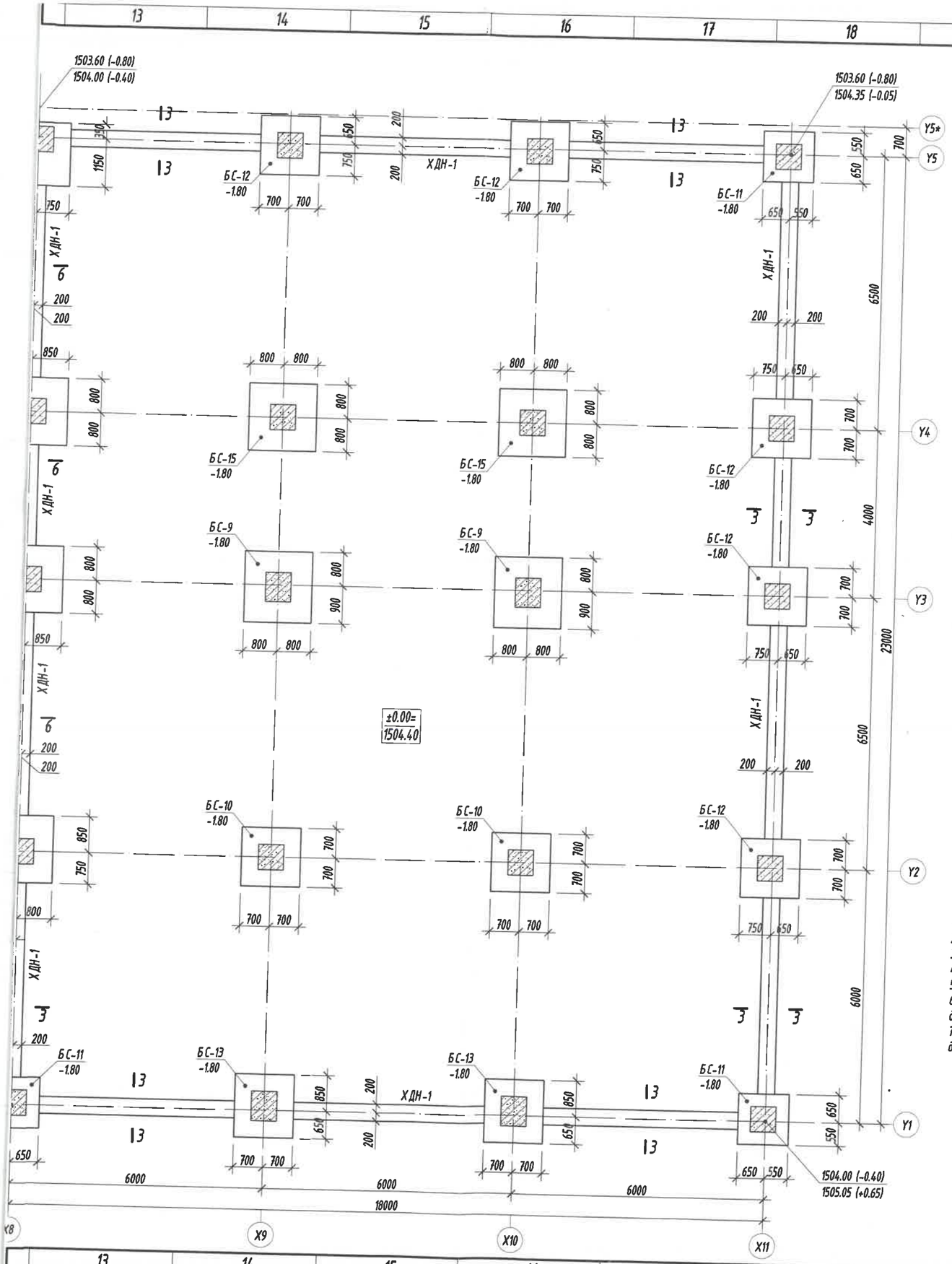

Суурийн байгуулалт
"А блок" М1:100

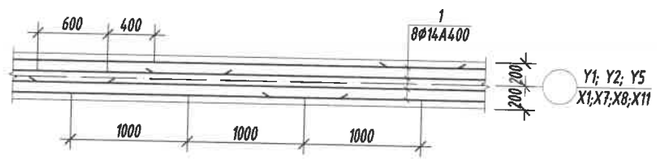

Холбоос дамнуруу /ХДн-1/-н арматурын зөрүүлэг хийх байдал М1:50

Тайлбар:

1. Энэ зургийг ББ-н холбогдох хуудастай хамт үзнэ.
2. Ажлын арматурын анги А400, А240.
3. Бүтээцийн бетоны анги В20.
4. Бүтээцийн бетон бэлтгэлийн анги В10.
5. Арматурын хамгаалах үеийн зузаан 30мм байна.
6. Цутгамал төмөр бетон бүтээцийг хэв хашмалд бэлтгэж цутгасны дараагаар бэхжилтийн 70%-д хүрсэний дараа хэв хашмалыг авна.
7. Цутгамал бетон, төмөр бетон бүтээцийн ажлыг БНБД 52-02-05-ийн дагуу хийж гүйцэтгэнэ.

Блок схем:

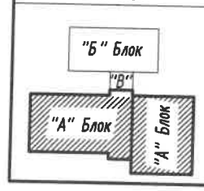

ЗӨВШӨӨРӨЛЦСӨН

БА		Н.Мянганбаяр
ХАС		Б.Солонго
ЦБУ		Б.Уранбилэг
ХТ, ДГ		М.Баасанжаргал
ХД		Н.Пүрэвжаргал
АУ		

Зөвшөөрсөн
2-36
2020.10.12

Энэхүү зураг нь "БИ ЭС КОНСАЛТИНГ" ХХК-ийн ОЮУНЫ ӨМЧ тул зохиогчийн эзэмшлийн эрхтэй бөгөөд ашиглахыг хориглоно.

БАРИЛГЫН ЗУРАГ ТӨСЛИЙН "БИ ЭС КОНСАЛТИНГ" КОМПАНИ
Хаяг: БЗД, 2-р хороо "ББСНО" ХХК-н байр
Утас: 7776519, 9976519.
И-мэйл: bbsono_co@yahoo.com , Вэб: BBSNO.mn

Булган аймаг, Баян-Агт сум, Хүрэмт баг
320 хүүхдийн сургуулийн барилга

Суурийн байгуулалт "А блок"

Ер. Захирал	Б.Мөнхцэцэг		ЕГ Шифр: БС-К20/2021	Масштаб: М1:100	Огноо: 2021
Инженер	Б.Ганзориг		ТГ Шифр:	Зургийн дугаар: ББ-06	Хуудас: 143
Гүйцэтгэсэн	Б.Ганзориг				
Шалгасан	Б.Сүнжидмаа				

Үе шат: АЗ

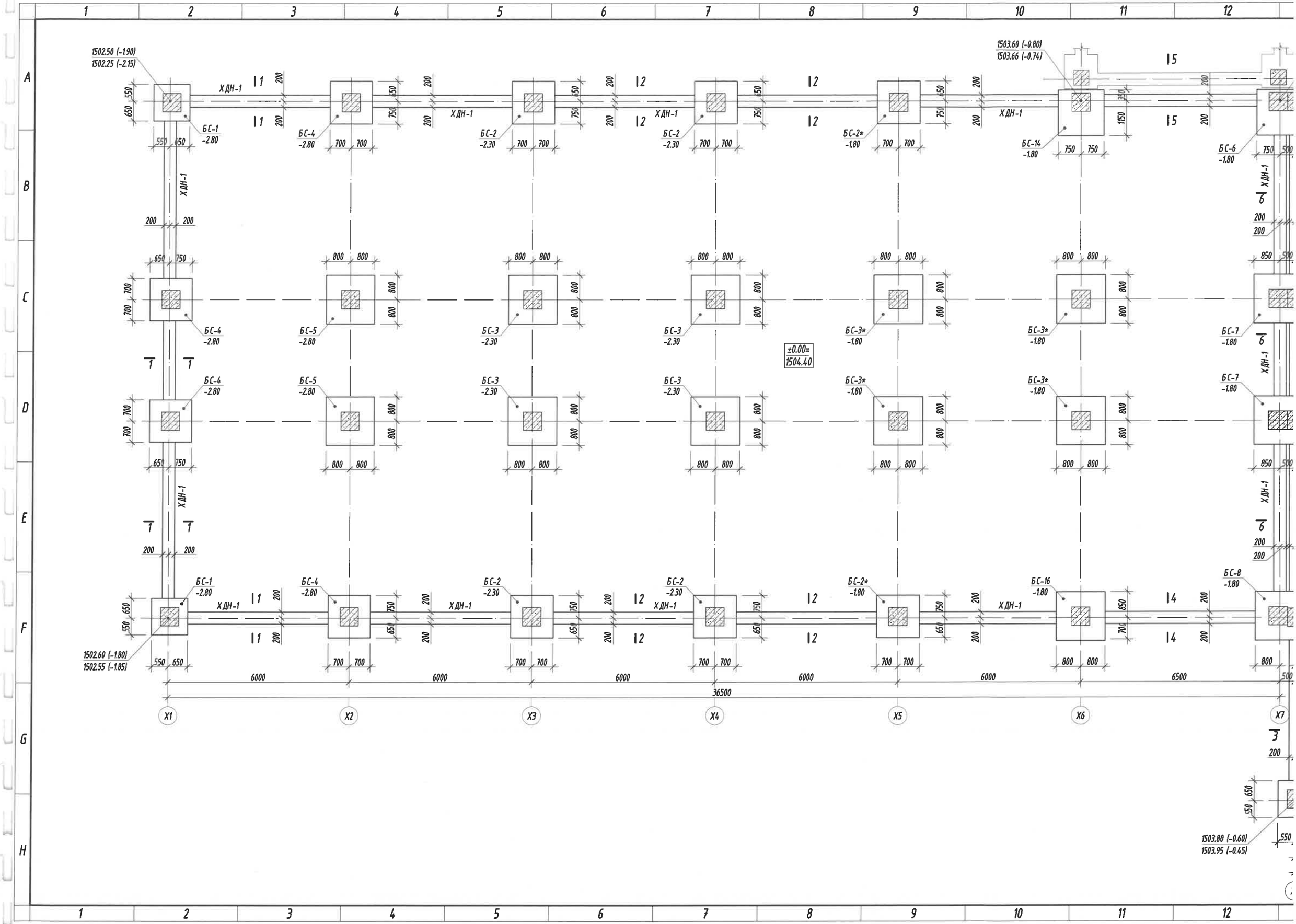
1502.50 (-1.90)
1502.25 (-2.15)
1503.60 (-0.80)
1503.66 (-0.74)
1502.60 (-1.80)
1502.55 (-1.85)
1503.80 (-0.60)
1503.95 (-0.45)
±0.00=
1504.40
ХДН-1
БС-1
-2.80
БС-4
-2.80
БС-2
-2.30
БС-2*
-1.80
БС-14
-1.80
БС-6
-1.80
БС-5
-2.80
БС-3
-2.30
БС-3*
-1.80
БС-7
-1.80
БС-16
-1.80
БС-8
-1.80
6000
6500
36500
X1
X2
X3
X4
X5
X6
X7

Баганан суурь БС-1-н арматурчлал
М1:25

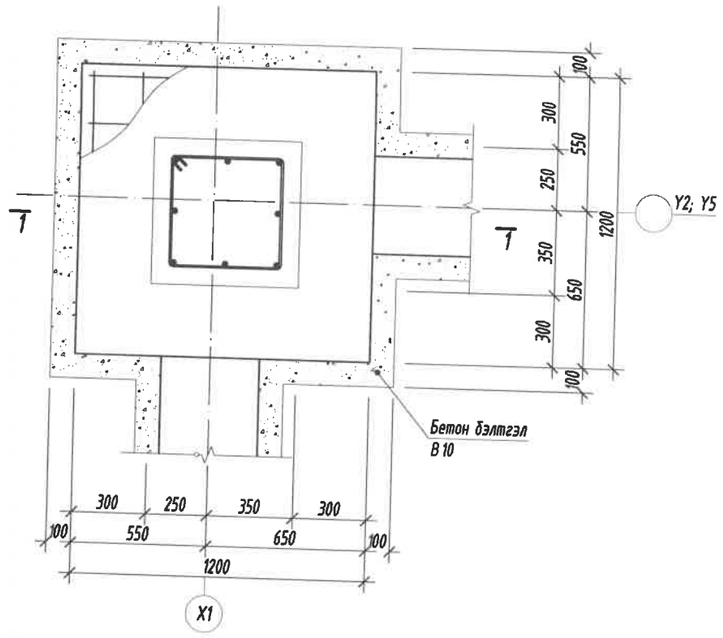

Огтлол 1-1
М1:25

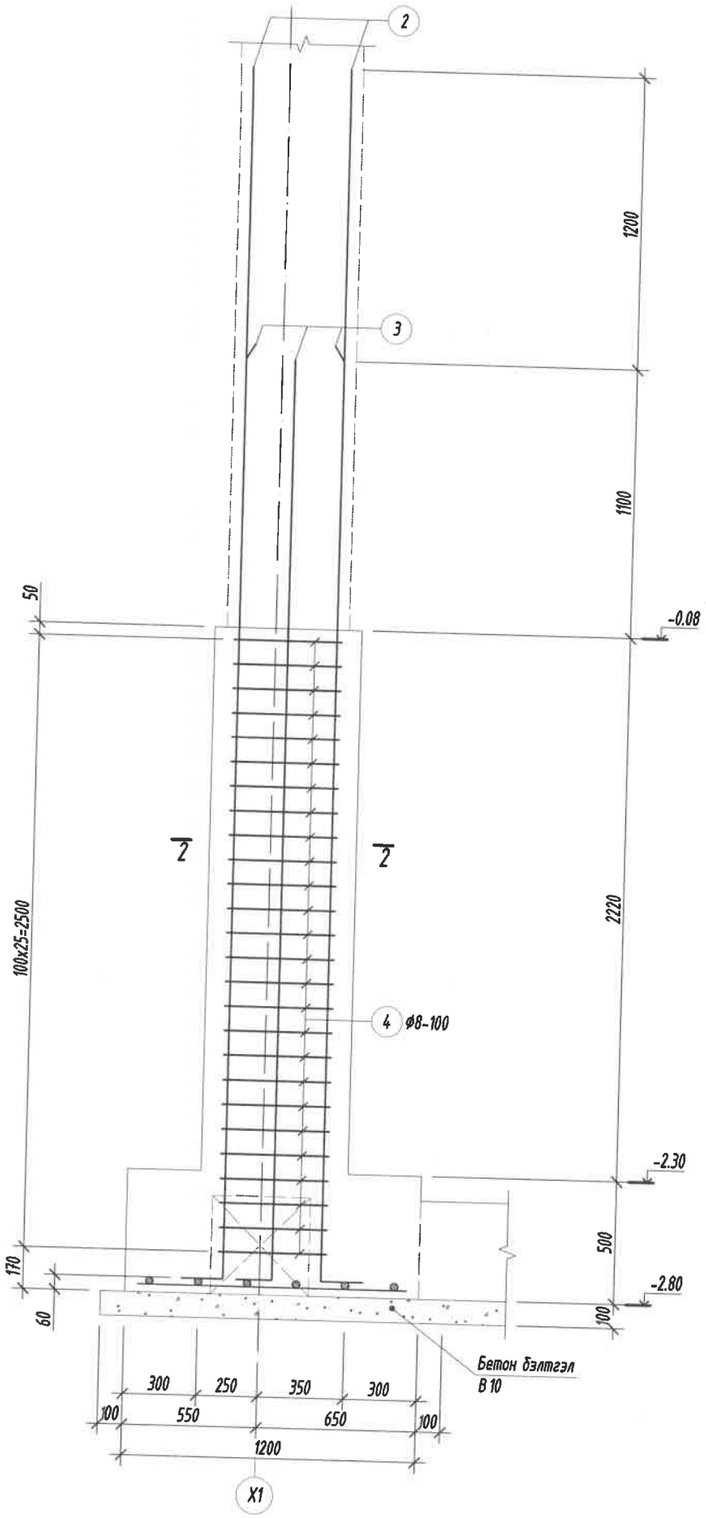

Суурийн улны арматурчлал
М1:25

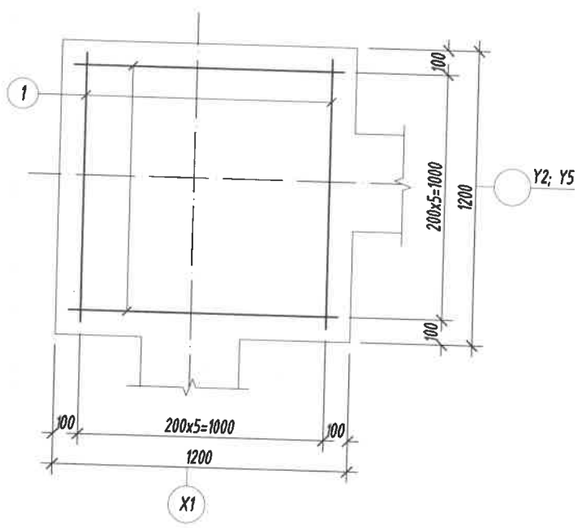

Огтлол 2-2
М1:25

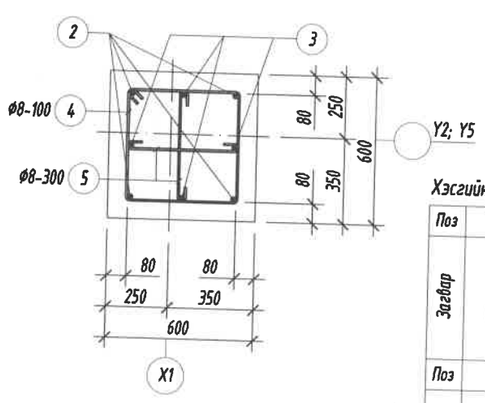

Хэсгийн тодорхойлолт

Поз	2	3
Загвар	190 4830 R=120 180	170 3650 R=110 160
Поз	4	5
Загвар	520 520 135° 440 440	440 80 80

Цутгамал төмөр бетон бүтээцийн материалын тодорхойлолт

Поз	Тэмдэглэгээ	Нэр				Тоо ширхэг	Жин /кг/ Нэгж	Жин /кг/ Нийт
		Баганан суурь /БС-1/-н арматур				2	167.6	335.1
1		Ф	14	ГОСТ 5781-82* /А400/ L=	1100	12	1.3293	15.951
2		Ф	25	ГОСТ 5781-82* /А400/ L=	5200	4	20.037	80.15
3		Ф	22	ГОСТ 5781-82* /А400/ L=	3980	4	11.876	47.506
4	хомут	Ф	8	ГОСТ 5781-82* /А240/ L=	1920	26	0.7576	19.698
5	холбоос	Ф	8	ГОСТ 5781-82* /А240/ L=	600	18	0.2368	4.2615
		Бетон орц, В20				V=1.5x2=3.0м³		
		Бетон бэлтгэлийн орц, В10				V=0.19x2=0.38м³		

Тайлбар:

1. Энэ зургийг ББ-н холбогдох хуудастай хамт үзнэ.
2. Ажлын арматурын анги А400, А240.
3. Бүтээцийн бетоны анги В20.
4. Бүтээцийн бетон бэлтгэлийн анги В10.
5. Арматурын хамгаалах үеийн зузаан 80мм байна.
6. Цутгамал төмөр бетон бүтээцийг хэв хашмалд бэлтгэж цутгасны дараагаар бэхжилтийн 70%-д хүрсэнний дараа хэв хашмалыг авна.
7. Цутгамал бетон, төмөр бетон бүтээцийн ажлыг БНбД 52-02-05-ийн дагуу хийж гүйцэтгэнэ.

Энэхүү зураг нь "БИ ЭС КОНСАЛТИНГ" ХХК-ийн ОЮУНЫ ӨМЧ тул зохиогчийн эзэмшлийн эрхийг хуулиар хамгаалагдсан болно.

Блок схем:

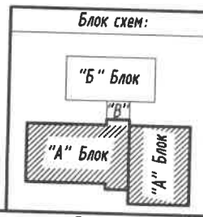

БАРИЛГЫН ЗУРАГ ТӨСЛИЙН "БИ ЭС КОНСАЛТИНГ" КОМПАНИ

Хаяг: БЗД, 2-р хороо "ББСМО" ХХК-н байр
Утас: 77716139, 99116139.
И-мэйл: bbsmo_ub@yahoo.com Вэб: BBSMO.mn

Булган аймаг, Баян-Агт сум, Хүрэмт баг
320 хүүхдийн сургуулийн барилга

Баганан суурь БС-1-н хэв, арматурчлал, огтлолууд, түүвэр

Ер. Захирал	Б.Мөнхцэцэг		ЕГ Шифр: БС-К20/2021	Масштаб: М1:25	Үе шат: АЗ
Инженер	Б.Ганзориг				Огноо: 2021
Гүйцэтгэсэн	Б.Ганзориг		ТГ Шифр:	Зургийн дугаар: ББ-07	Хуудас: 143
Шалгасан	Б.Сүнжидмаа				

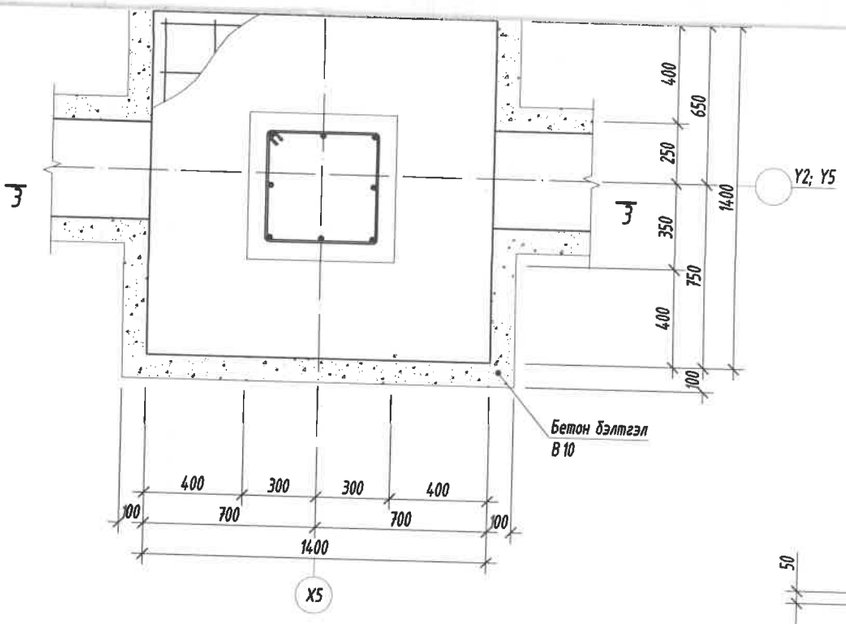

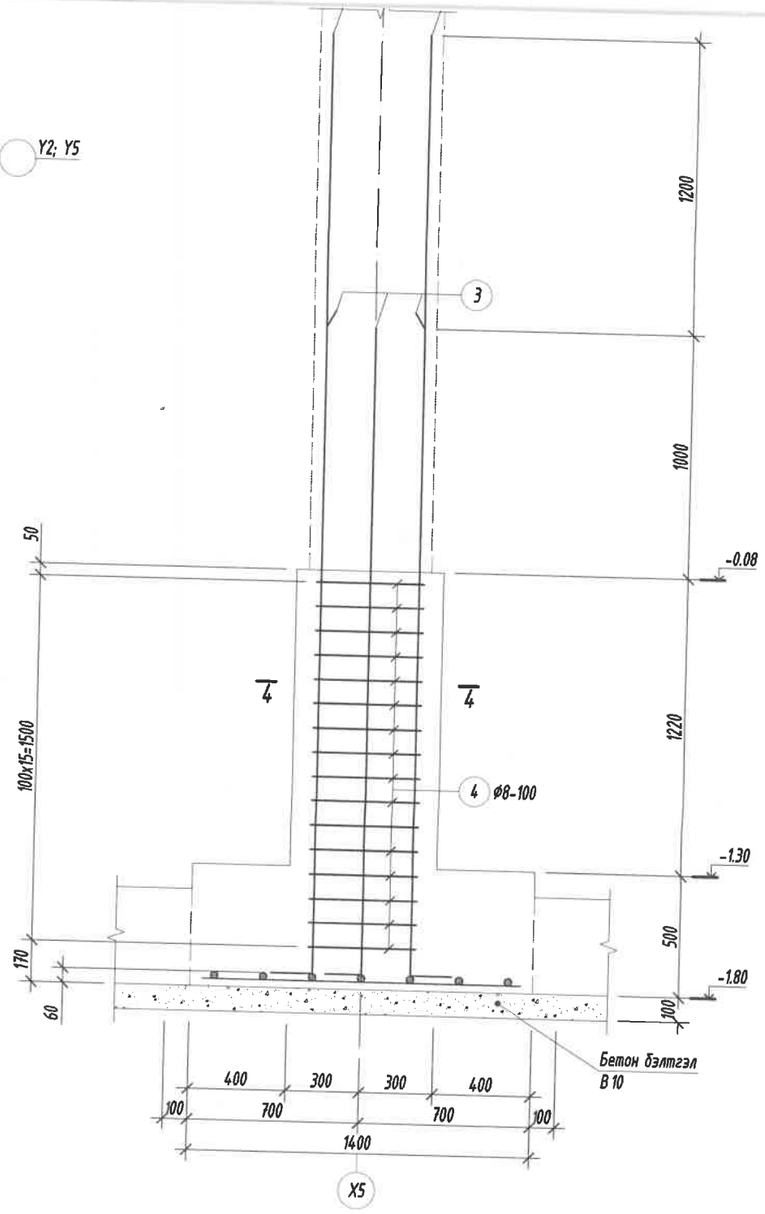

Суурийн улны арматурчлал
M 1:25

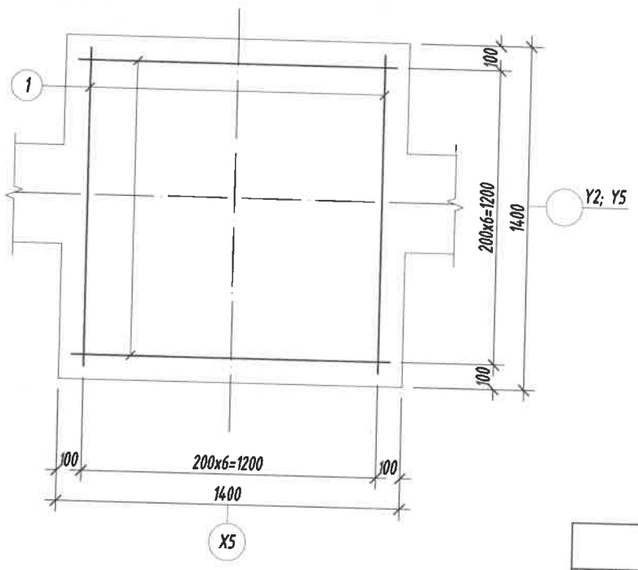

Огтлол 4-4
M1:25

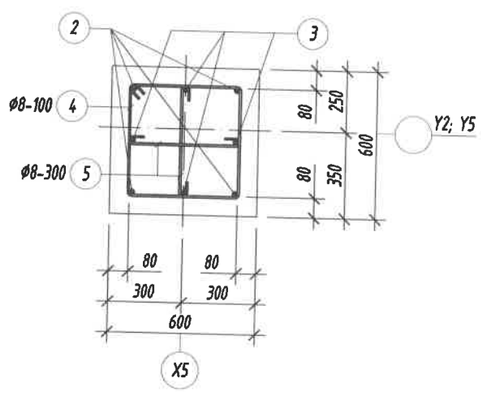

Цутгамал төмөр бетон бүтээцийн материалын тодорхойлолт								
Поз	Тэмдэглэгээ	Нэр				Тоо ширхэг	Жин /кг/ Нэгж	Жин /кг/ Нийт
		Баганан суурь /БС-2/-н арматур				**4**	**148.7**	**594.7**
1		Ф	16	ГОСТ 5781-82* /А400/ L=	1300	14	2.0518	28.726
2		Ф	25	ГОСТ 5781-82* /А400/ L=	4600	4	17.725	70.902
3		Ф	20	ГОСТ 5781-82* /А400/ L=	3360	4	8.2863	33.145
4	хомут	Ф	8	ГОСТ 5781-82* /А240/ L=	1920	21	0.7576	15.91
5	холбоос	Ф	8	ГОСТ 5781-82* /А240/ L=	600	16	0.2368	3.788
		Бетон орц, В20				$V=1.6x4=6.4м^3$		
		Бетон бэлтгэлийн орц, В10				$V=0.25x4=1.0м^3$		

Цутгамал төмөр бетон бүтээцийн материалын тодорхойлолт								
Поз	Тэмдэглэгээ	Нэр				Тоо ширхэг	Жин /кг/ Нэгж	Жин /кг/ Нийт
		Баганан суурь /БС-2*/-н арматур				**2**	**135.1**	**270.2**
1		Ф	16	ГОСТ 5781-82* /А400/ L=	1300	14	2.0518	28.726
2		Ф	25	ГОСТ 5781-82* /А400/ L=	4100	4	15.799	63.195
3		Ф	20	ГОСТ 5781-82* /А400/ L=	2860	4	7.0532	28.213
4	хомут	Ф	8	ГОСТ 5781-82* /А240/ L=	1920	16	0.7576	12.122
5	холбоос	Ф	8	ГОСТ 5781-82* /А240/ L=	600	12	0.2368	2.841
		Бетон орц, В20				$V=1.2x2=2.4м^3$		
		Бетон бэлтгэлийн орц, В10				$V=0.25x2=0.5м^3$		

Тайлбар:

1. Энэ зургийг ББ-н холбогдох хуудастай хамт үзнэ.
2. Ажлын арматурын анги А400, А240.
3. Бүтээцийн бетоны анги В20.
4. Бүтээцийн бетон бэлтгэлийн анги В10.
5. Арматурын хамгаалах үеийн зузаан 80мм байна.
6. Цутгамал төмөр бетон бүтээцийг хэв хашмалд бэлтгэж цутгасны дараагаар бэхжилтийн 70%-д хүрсэний дараа хэв хашмалыг авна.
7. Цутгамал бетон, төмөр бетон бүтээцийн ажлыг БНБД 52-02-05-ийн дагуу хийж гүйцэтгэнэ.

Энэхүү зураг нь "БИ ЭС КОНСАЛТИНГ" ХХК-ийн ОЮУНЫ ӨМЧ тул зохиогчийн эзэмшөөрөлгүйгээр өөрчлөх болон ашиглахыг хориглоно.

Блок схем:

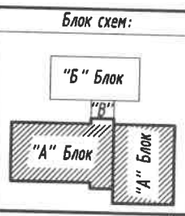

БАРИЛГЫН ЗУРАГ ТӨСЛИЙН
"БИ ЭС КОНСАЛТИНГ" КОМПАНИ
Хаяг: БЗД, 2-р хороо "ББСНО" ХХК-н байр
Утас: 77116139, 99116139.
И-мэйл: bbsmo_ub@yahoo.com, Вэб: BBSMO.mn

Булган аймаг, Баян-Агт сум, Хүрэмт баг
320 хүүхдийн сургуулийн барилга

Баганан суурь БС-2; 2*-н хэв, арматурчлал, огтлолуд, түүвэр

Ер. Захирал	Б.Мөнхцэцэг	ЕГ Шифр: БС-К20/2021	Масштаб: М1:25	Огноо: 2021
Инженер	Б.Ганзориг			
Гүйцэтгэсэн	Б.Ганзориг	ТГ Шифр:	Зургийн дугаар: ББ-08	Хуудас: 143
Шалгасан	Б.Сүнжидмаа			

Үе шат: АЗ

Баганан суурь БС-2-н арматурчлал
М 1:25

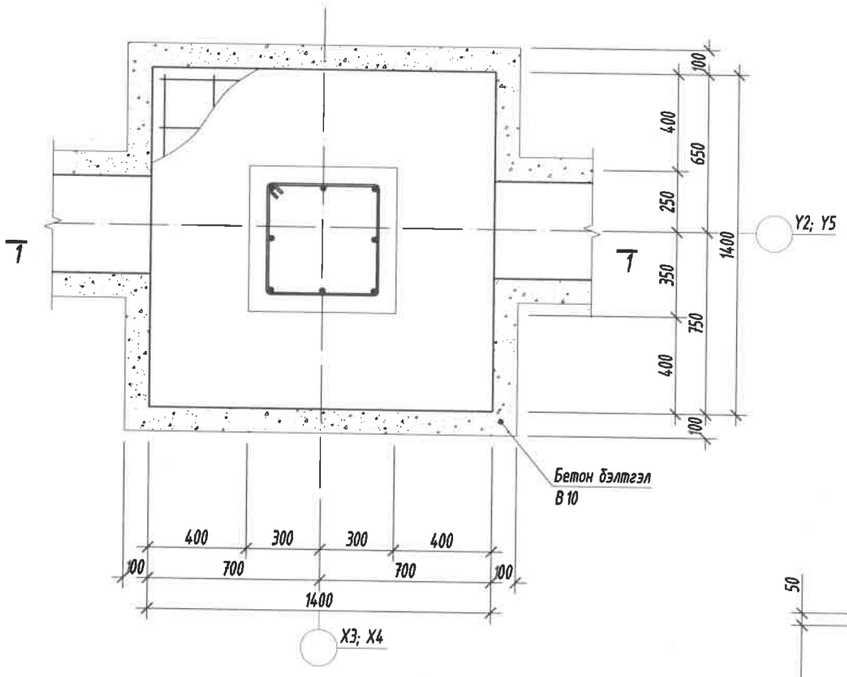

Огтлол 1-1
М1:25

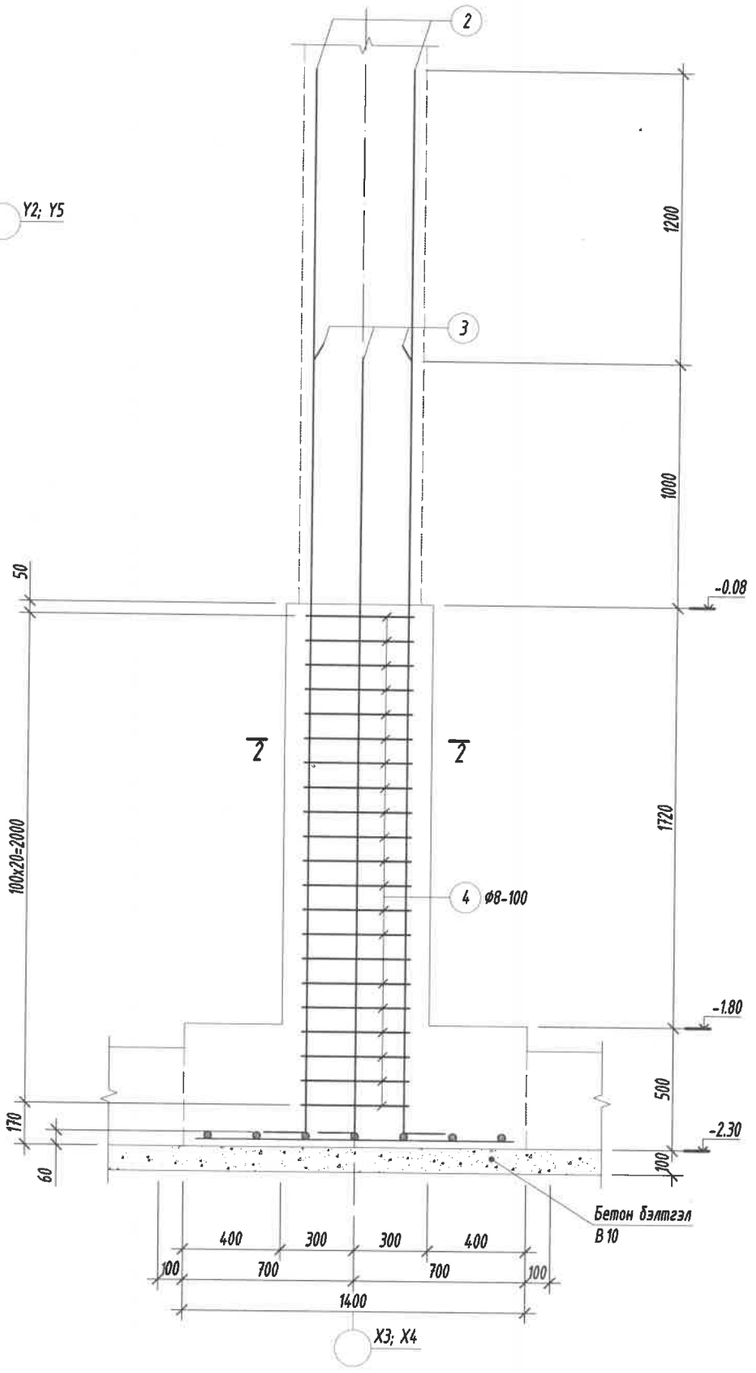

Суурийн улны арматурчлал
М 1:25

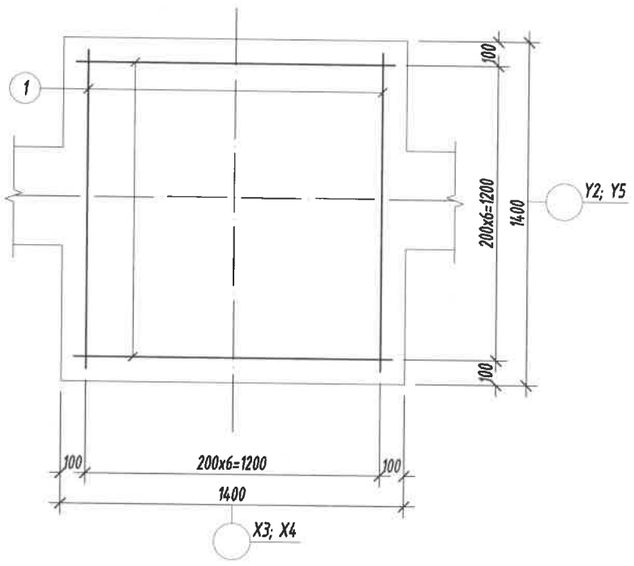

Огтлол 2-2
М1:25

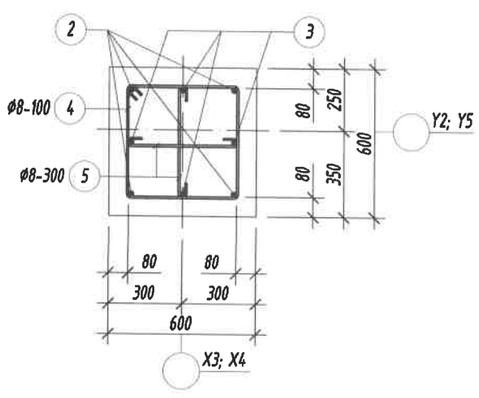

Хэсгийн тодорхойлолт

Поз	2	3	4	5
Загвар /БС-2/	190 4230 R=120 180	160 3060 R=100 140	520 135° 520 440 440	440 80 80
Поз	2	3	4	5
Загвар /БС-2*/	190 3730 R=120 180	160 2560 R=100 140	520 135° 520 440 440	440 80 80

Баганан суурь БС-2*-н арматурчлал
М 1:25

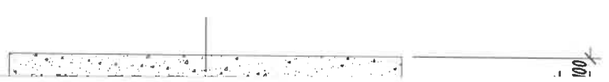

Огтлол 3-3
М1:25

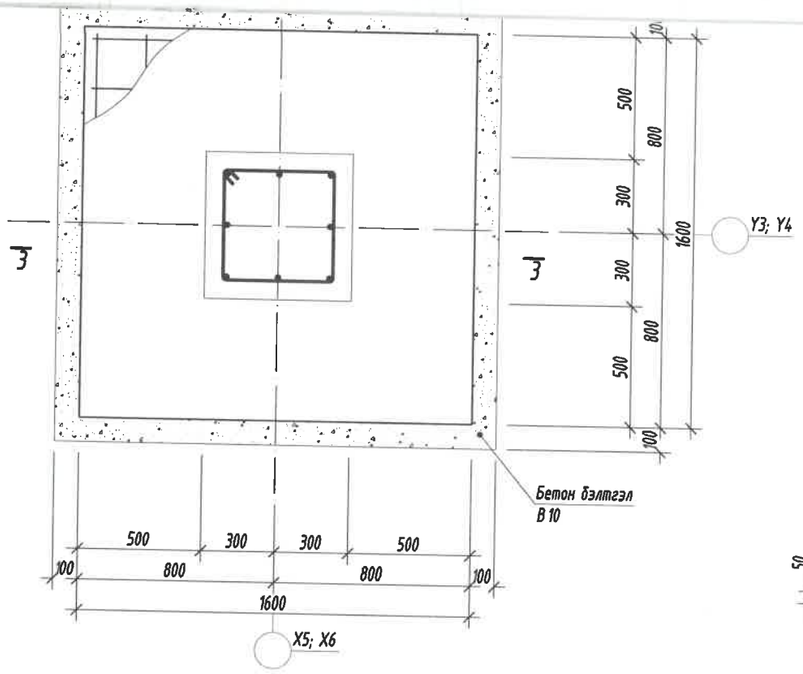

Суурийн улны арматурчлал
М1:25

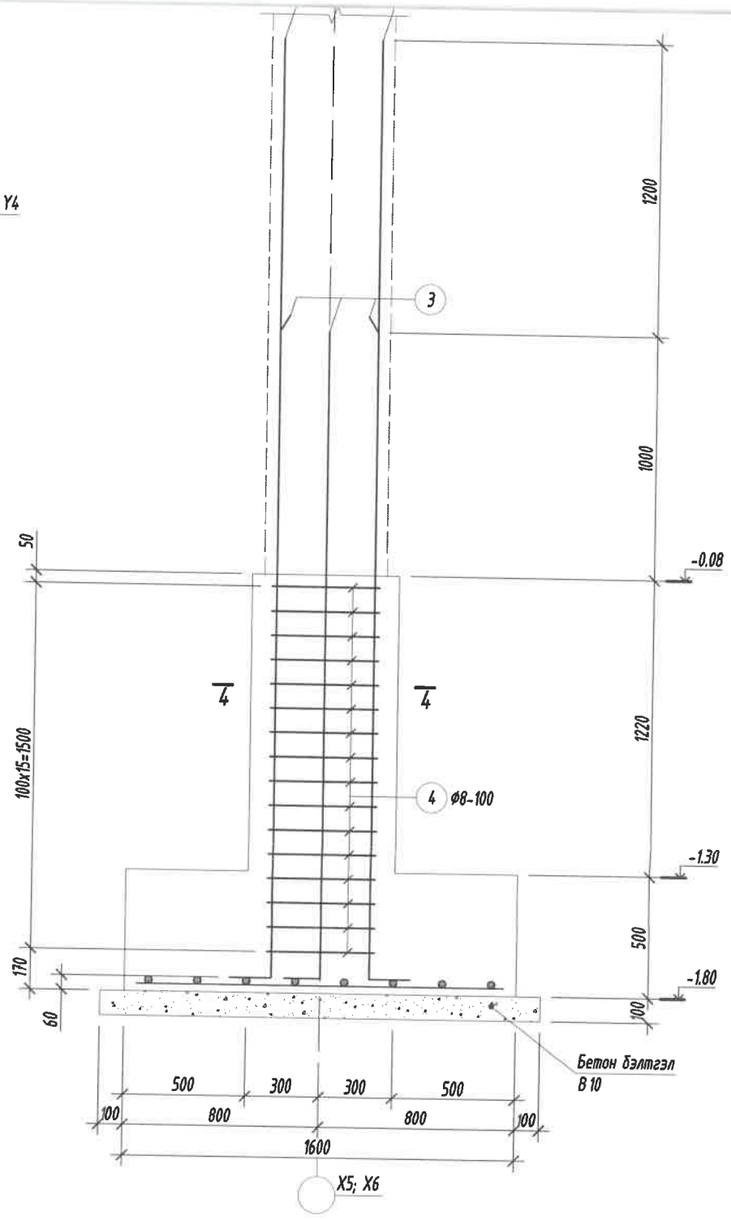

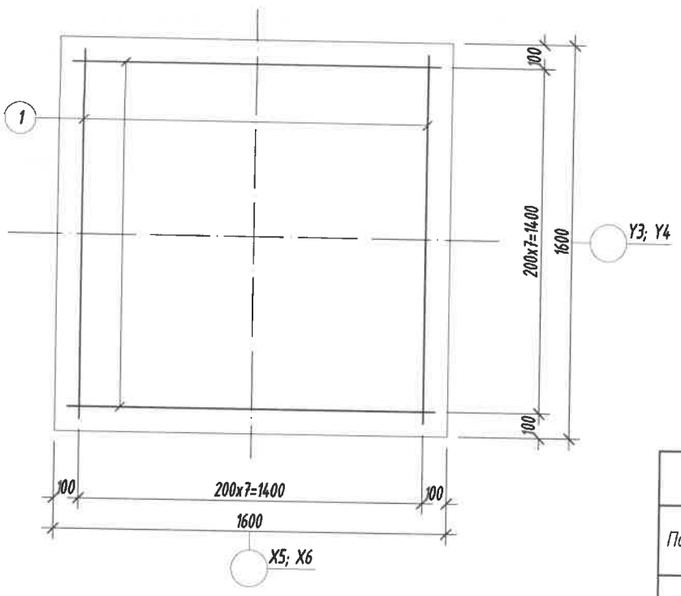

Огтлол 4-4
М1:25

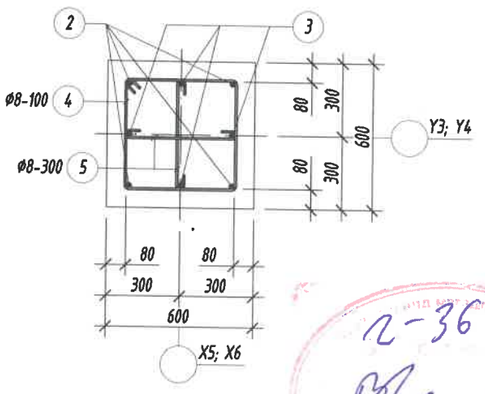

Цутгамал төмөр бетон бүтээцийн материалын тодорхойлолт									
Поз	Тэмдэглэгээ	Нэр				Тоо ширхэг	Жин /кг/ Нэгж	Жин /кг/ Нийт
		Баганан суурь /БС-3/-н арматур				**4**	**182.9**	**731.7**
1		Ф	20	ГОСТ 5781-82* /А400/ L=	1500	16	3.6992	59.188
2		Ф	25	ГОСТ 5781-82* /А400/ L=	4600	4	17.725	70.902
3		Ф	20	ГОСТ 5781-82* /А400/ L=	3360	4	8.2863	33.145
4	хомут	Ф	8	ГОСТ 5781-82* /А240/ L=	1920	21	0.7576	15.91
5	холбоос	Ф	8	ГОСТ 5781-82* /А240/ L=	600	16	0.2368	3.788
		Бетон орц, В20				$V=1.9x4=7.6м^3$		
		Бетон бэлтгэлийн орц, В10				$V=0.3x4=1.2м^3$		

Цутгамал төмөр бетон бүтээцийн материалын тодорхойлолт								
Поз	Тэмдэглэгээ	Нэр				Тоо ширхэг	Жин /кг/ Нэгж	Жин /кг/ Нийт
		Баганан суурь /БС-3*/-н арматур				**4**	**165.6**	**662.2**
1		Ф	20	ГОСТ 5781-82* /А400/ L=	1500	16	3.6992	59.188
2		Ф	25	ГОСТ 5781-82* /А400/ L=	4100	4	15.799	63.195
3		Ф	20	ГОСТ 5781-82* /А400/ L=	2860	4	7.0532	28.213
4	хомут	Ф	8	ГОСТ 5781-82* /А240/ L=	1920	16	0.7576	12.122
5	холбоос	Ф	8	ГОСТ 5781-82* /А240/ L=	600	12	0.2368	2.841
		Бетон орц, В20				$V=1.7x4=6.8м^3$		
		Бетон бэлтгэлийн орц, В10				$V=0.3x4=1.2м^3$		

2-36
Хянасан
2022.10.12.

Тайлбар:

1. Энэ зургийг ББ-н холбогдох хуудастай хамт үзнэ.
2. Ажлын арматурын анги А400, А240.
3. Бүтээцийн бетоны анги В20.
4. Бүтээцийн бетон бэлтгэлийн анги В10.
5. Арматурын хамгаалах үеийн зузаан 80мм байна.
6. Цутгамал төмөр бетон бүтээцийг хэв хашмалд бэлтгэж цутгасны дараагаар бэхжилтийн 70%-д хүрсэний дараа хэв хашмалыг авна.
7. Цутгамал бетон, төмөр бетон бүтээцийн ажлыг БНбД 52-02-05-ийн дагуу хийж гүйцэтгэнэ.

Энэхүү зураг нь "БИ ЭС КОНСАЛТИНГ" ХХК-ийн ОЮУНЫ ӨМЧ тул зохиогчийн эрхшөөрөлгүйгээр өөрчлөх болон ашиглахыг хориглоно.

Блок схем:

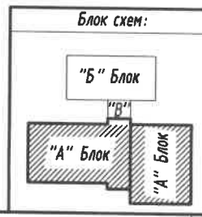

БАРИЛГЫН ЗУРАГ ТӨСЛИЙН
"БИ ЭС КОНСАЛТИНГ" КОМПАНИ
Хаяг: БЗД, 2-р хороо "ББСМО" ХХК-н байр
Утас: 77116139, 99116139.
И-мэйл: bbsmo_us@yahoo.com , Вэб: BBSMO.mn

Булган аймаг, Баян-Агт сум, Хүрэмт баг
320 хүүхдийн сургуулийн барилга

Баганан суурь БС-3; 3*-н хэв, арматурчлал, огтлолууд, түгээр

Ер. Захирал	Б.Мөнхцэцэг		ЕГ Шифр: БС-К20/2021	Масштаб: М1:25	Огноо: 2021
Инженер	Б.Ганзориг				
Гүйцэтгэсэн	Б.Ганзориг		ТГ Шифр:	Зургийн дугаар: ББ-09	Хуудас: 143
Шалгасан	Б.Сүнжидмаа				

Ує шат: А3

Баганан суурь БС-3-н арматурчлал
М1:25

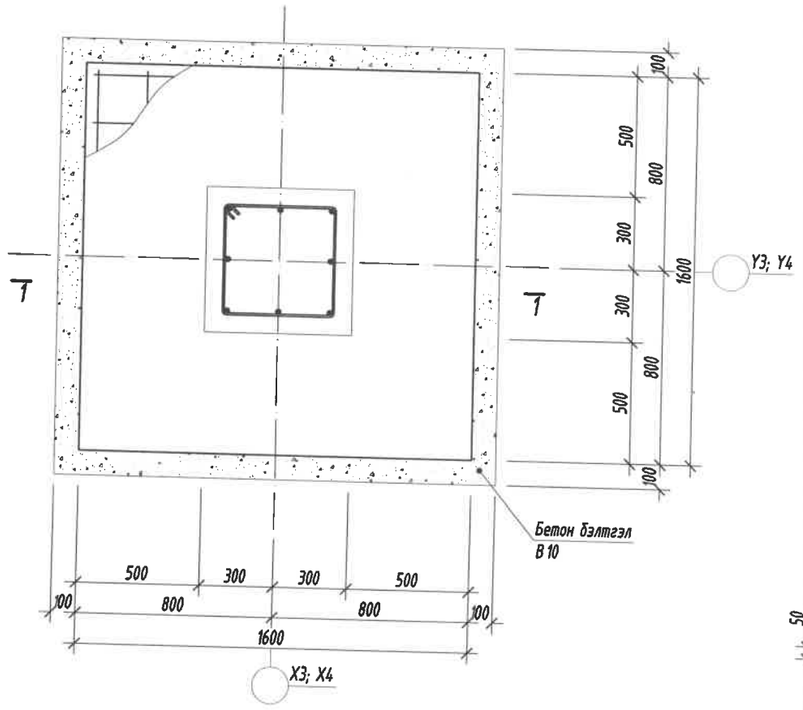

Огтлол 1-1
М1:25

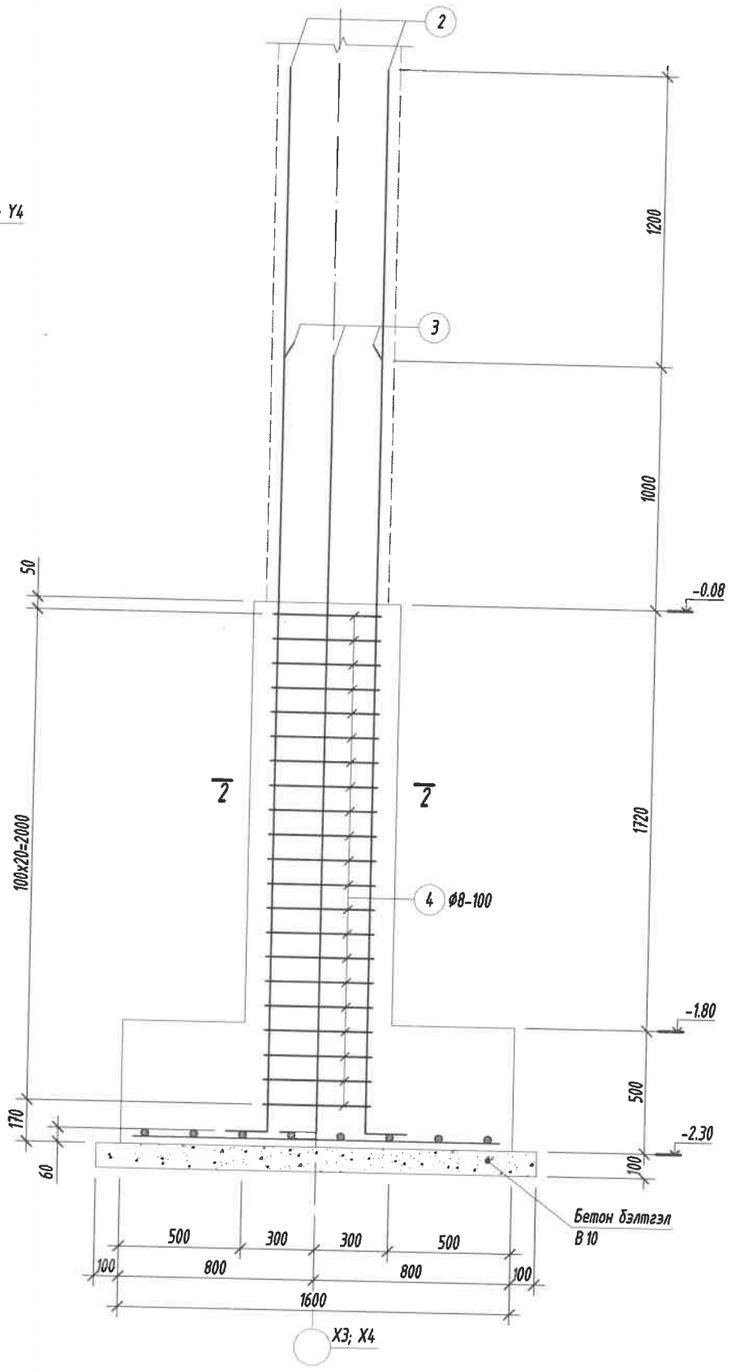

Суурийн улны арматурчлал
М1:25

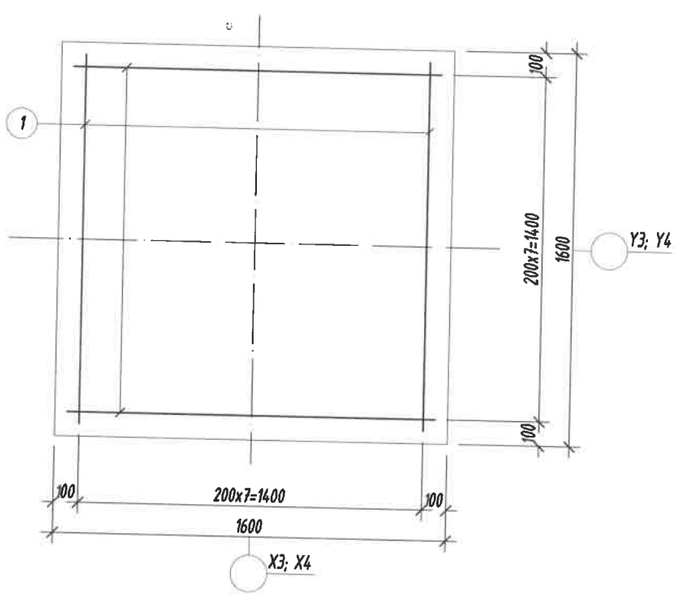

Огтлол 2-2
М1:25

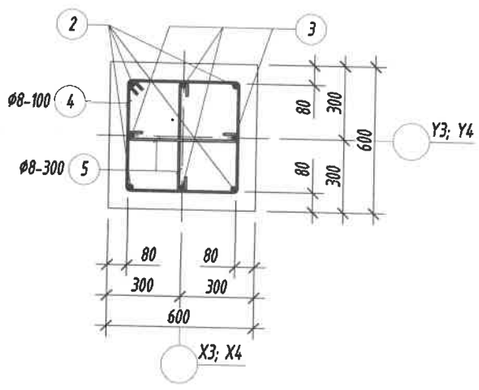

Хэсгийн тодорхойлолт

Поз	2	3	4	5
Заавар /БС-3/	190 180 4230 R=120	160 140 3060 R=100	520 520 135° 440 440	440 80 80
Поз	2	3	4	5
Заавар /БС-3*/	190 180 3730 R=120	160 140 2560 R=100	520 520 135° 440 440	440 80 80

Баганан суурь БС-3*-н арматурчлал
М1:25

Огтлол 3-3
М1:25

Баганан суурь БС-4-н арматурчлал
М1:25

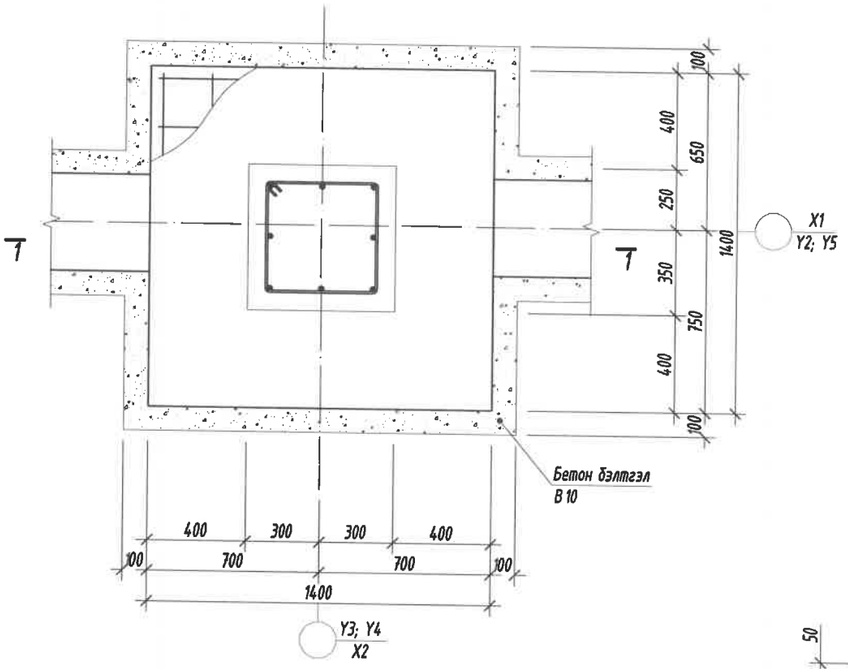

Огтлол 1-1
М1:25

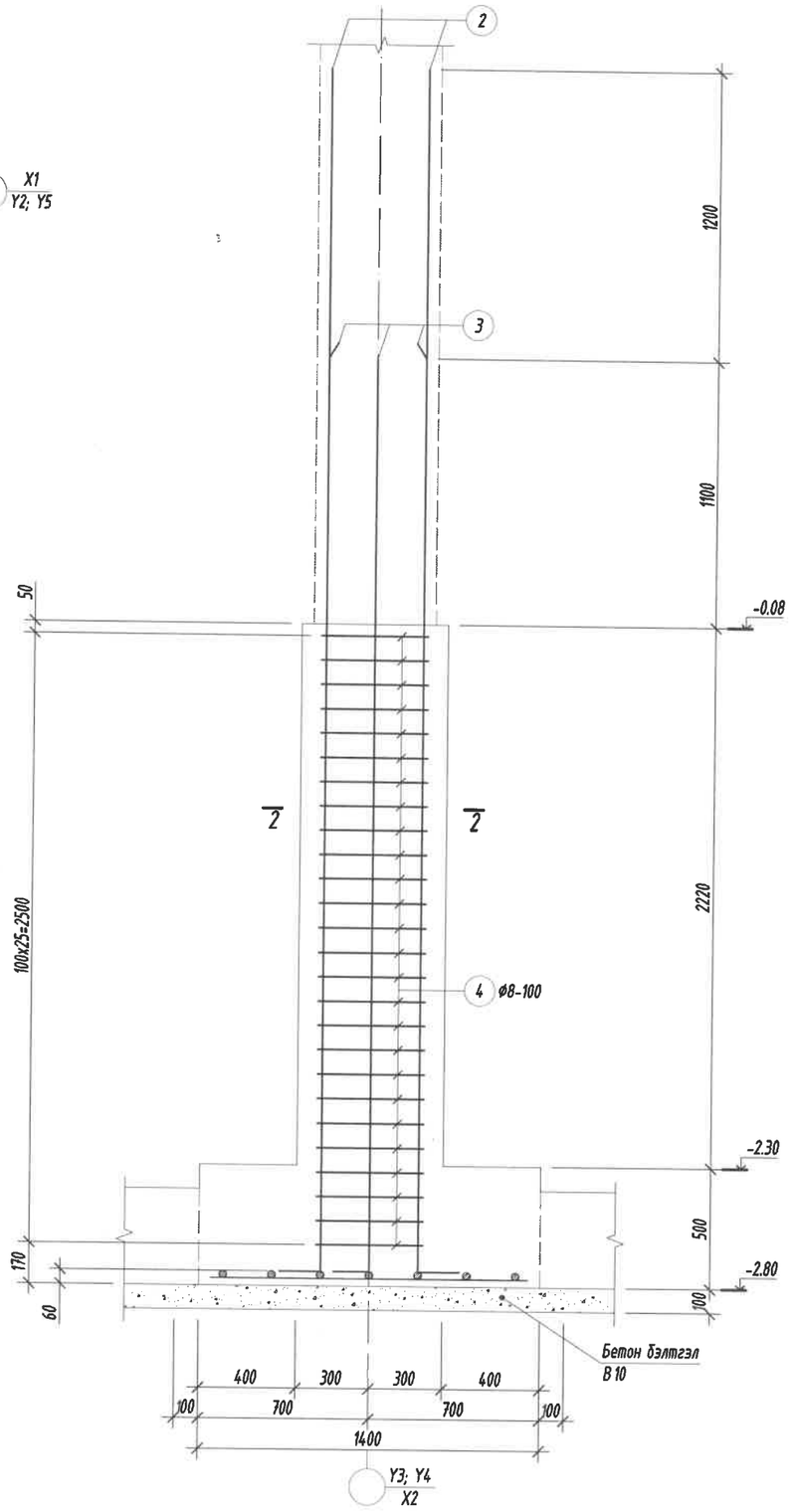

Суурийн улны арматурчлал
М1:25

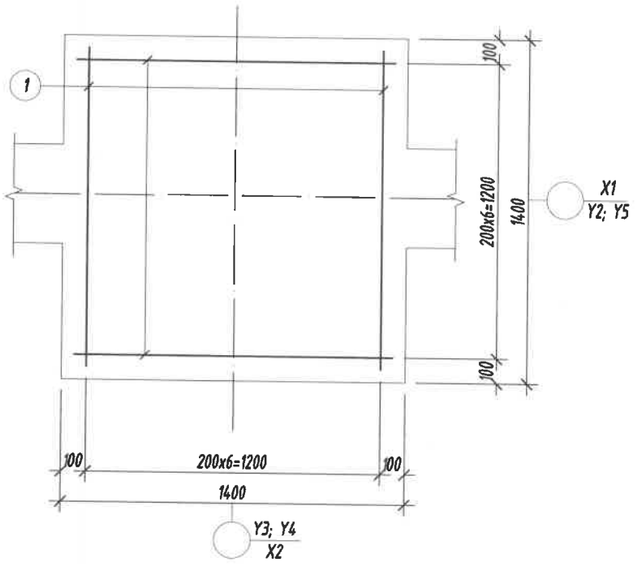

Огтлол 2-2
М1:25

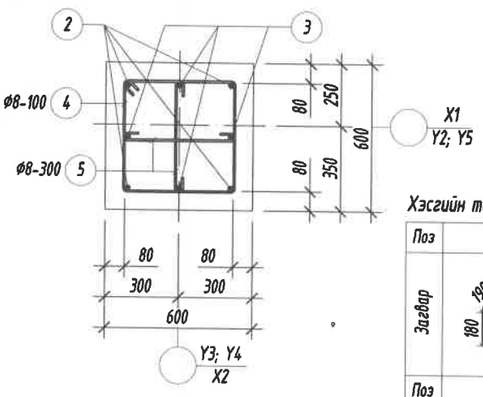

Хэсгийн тодорхойлолт

Поз	2	3
Загвар	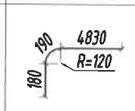	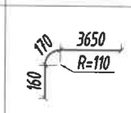
Поз	4	5
Загвар	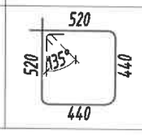	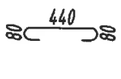

Цутгамал төмөр бетон бүтээцийн материалын тодорхойлолт

Поз	Тэмдэглэгээ	Нэр				Тоо ширхэг	Жин /кг/ Нэгж	Нийт
		Баганан суурь /БС-4/-н арматур				4	180.3	721.4
1		ф	16	ГОСТ 5781-82* /А400/ L=	1300	14	2.0518	28.726
2		ф	25	ГОСТ 5781-82* /А400/ L=	5200	4	20.037	80.15
3		ф	22	ГОСТ 5781-82* /А400/ L=	3980	4	11.876	47.506
4	хомут	ф	8	ГОСТ 5781-82* /А240/ L=	1920	26	0.7576	19.698
5	холбоос	ф	8	ГОСТ 5781-82* /А240/ L=	600	18	0.2368	4.2615
		Бетон орц, В20				$V=1.7x4=6.8м^3$		
		Бетон бэлтгэлийн орц, В10				$V=0.25x4=1.0м^3$		

Тайлбар:

1. Энэ зургийг ББ-н холбогдох хуудастай хамт үзнэ.
2. Ажлын арматурын анги А400, А240.
3. Бүтээцийн бетоны анги В20.
4. Бүтээцийн бетон бэлтгэлийн анги В10.
5. Арматурын хамгаалах үеийн зузаан 80мм байна.
6. Цутгамал төмөр бетон бүтээцийг хэв хашмалд бэлтгэж цутгасны дараагаар бэхжилтийн 70%-д хүрсэнний дараа хэв хашмалыг авна.
7. Цутгамал бетон, төмөр бетон бүтээцийн ажлыг БНбД 52-02-05-ийн дагуу хийж гүйцэтгэнэ.

Энэхүү зураг нь "БИ ЭС КОНСАЛТИНГ" ХХК-ийн ОЮУНЫ ӨМЧ тул зохиогчийн эзэмшөөрөлгүйгээр өөрчлөх болон ашиглахыг хориглоно.

Блок схем:

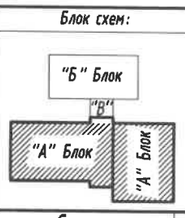

БАРИЛГЫН ЗУРАГ ТӨСЛИЙН "БИ ЭС КОНСАЛТИНГ" КОМПАНИ
Хаяг: БЗД, 2-р хороо "ББСМО" ХХК-н байр
Утас: 7716139, 9916139.
И-мэйл: bbsmo_ok@yahoo.com, Вэб: BBSMO.mn

Булган аймаг, Баян-Агт сум, Хүрэмт баг
320 хүүхдийн сургуулийн барилга

Баганан суурь БС-4-н хэв, арматурчлал, огтлолуд, түүвэр					Ye шат: А3
Ер. Захирал	Б.Мөнхцэцэг		ЕГ Шифр: БС-К20/2021	Масштаб: М1:25	Огноо: 2021
Инженер	Б.Ганзориг				
Гүйцэтгэсэн	Б.Ганзориг		ТГ Шифр:	Зургийн дугаар: ББ-10	Хуудас: 143
Шалгасан	Б.Сүнжидмаа				

Баганан суурь БС-5-н арматурчлал
М1:25

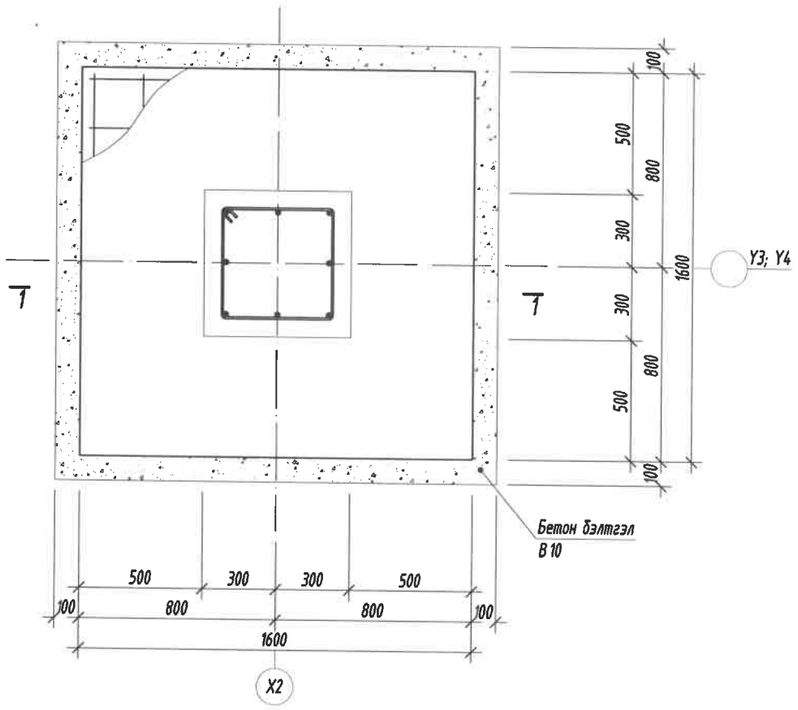

Огтлол 1-1
М1:25

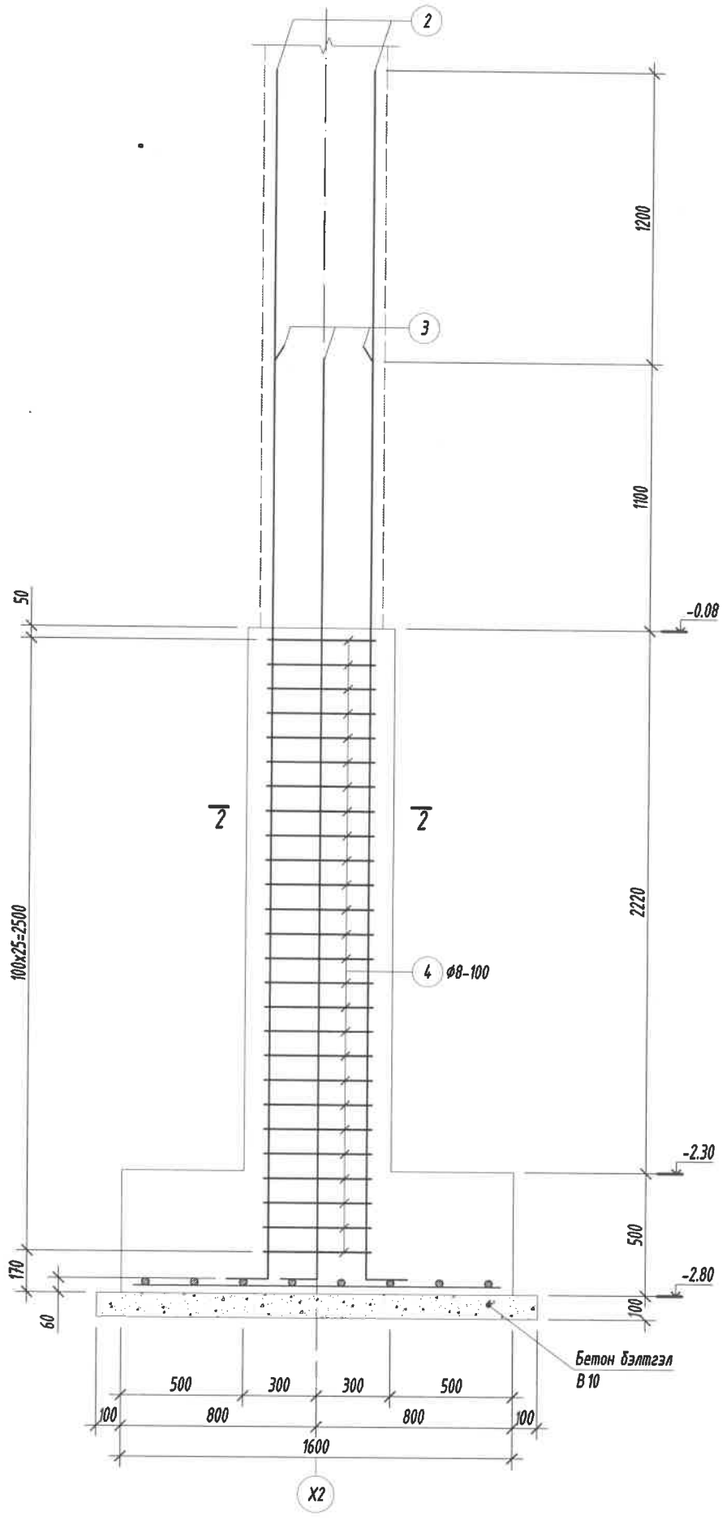

Суурийн улны арматурчлал
М1:25

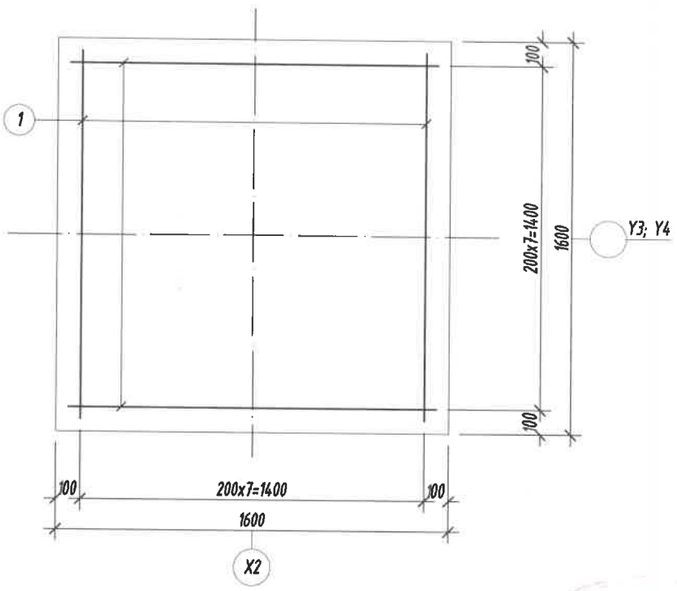

Огтлол 2-2
М1:25

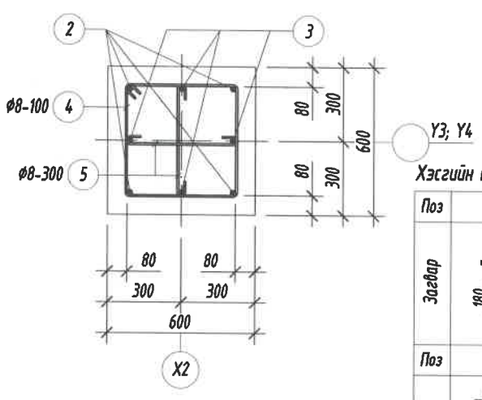

Хэсгийн тодорхойлолт

Поз	2	3
Загвар	4830 R=120	3650 R=110
Поз	4	5
Загвар	520 520 440 440 135°	440 80 80

Цутгамал төмөр бетон бүтээцийн материалын тодорхойлолт

Поз	Тэмдэглэгээ	Нэр				Тоо ширхэг	Жин /кг/ Нэгж	Нийт
		Баганан суурь /БС-5/-н арматур				2	210.8	421.6
1		ф	20	ГОСТ 5781-82* /А400/ L=	1500	16	3.6992	59.188
2		ф	25	ГОСТ 5781-82* /А400/ L=	5200	4	20.037	80.15
3		ф	22	ГОСТ 5781-82* /А400/ L=	3980	4	11.876	47.506
4	хомут	ф	8	ГОСТ 5781-82* /А240/ L=	1920	26	0.7576	19.698
5	холбоос	ф	8	ГОСТ 5781-82* /А240/ L=	600	18	0.2368	4.2615
		Бетон орц, В20				V=2.0x2=16.0м³		
		Бетон бэлтгэлийн орц, В10				V=0.3x2=0.6м³		

Тайлбар:

1. Энэ зургийг ББ-н холбогдох хуудастай хамт үзнэ.
2. Ажлын арматурын анги А400, А240.
3. Бүтээцийн бетоны анги В20.
4. Бүтээцийн бетон бэлтгэлийн анги В10.
5. Арматурын хамгаалах үеийн зузаан 80мм байна.
6. Цутгамал төмөр бетон бүтээцийг хэв хашмалд бэлтгэж цутгасны дараагаар бэхжилтийн 70%-д хүрсэнний дараа хэв хашмалыг авна.
7. Цутгамал бетон, төмөр бетон бүтээцийн ажлыг БНБД 52-02-05-ийн дагуу хийж гүйцэтгэнэ.

Энэхүү зураг нь "БИ ЭС КОНСАЛТИНГ" ХХК-ийн ОЮУНЫ ӨМЧ тул зохиогчийн эзэмшөөрөлгүйгээр өөрчлөх болон ашиглахыг хориглоно.

Блок схем:

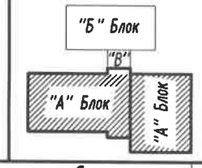

БАРИЛГЫН ЗУРАГ ТӨСЛИЙН "БИ ЭС КОНСАЛТИНГ" КОМПАНИ
Хаяг: БЗД, 2-р хороо "ББСМО" ХХК-н байр
Утас: 77116139, 99116139.
И-мэйл: bbsmo_ub@yahoo.com, Вэб: BBSMO.mn

Булган аймаг, Баян-Агт сум, Хүрэмт баг
320 хүүхдийн сургуулийн барилга

Баганан суурь БС-5-н хэв, арматурчлал, огтлолууд, түүвэр

Ye шат: А3

Ер. Захирал	Б.Мөнхцэцэг	ЕГ Шифр: БС-К20/2021	Масштаб: М1:25	Огноо: 2021
Инженер	Б.Ганзориг			
Гүйцэтгэсэн	Б.Ганзориг	ТГ Шифр:	Зургийн дугаар: ББ-11	Хуудас: 143
Шалгасан	Б.Сүнжидмаа			

Баганан суурь БС-6-н арматурчлал
М1:25

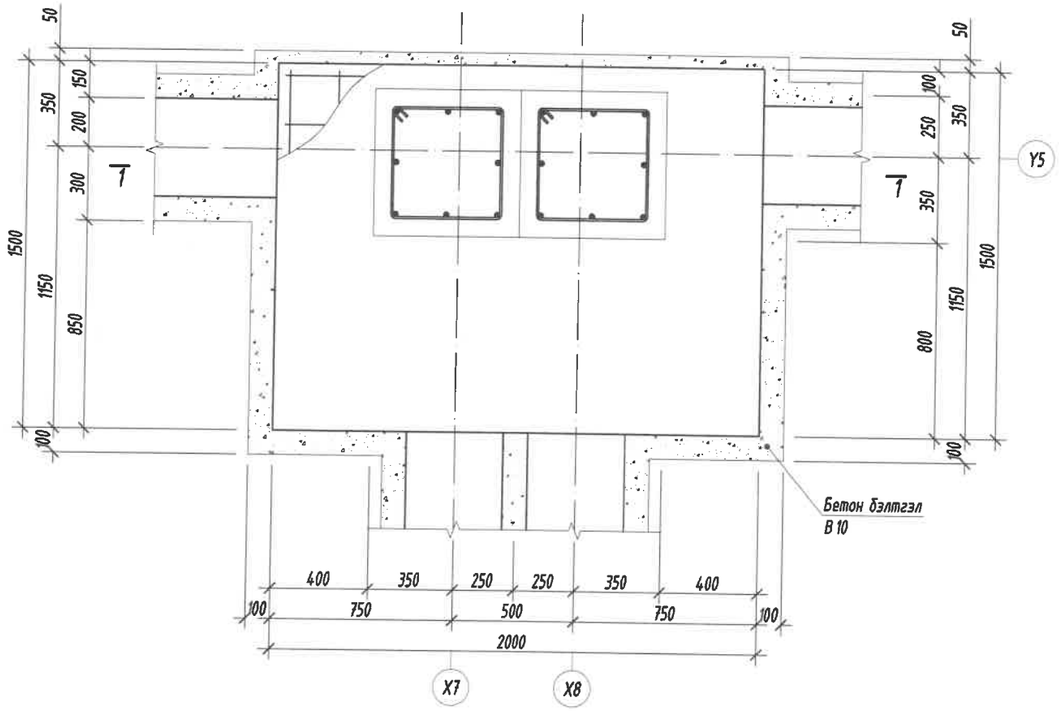

Суурийн улны арматурчлал
М1:25

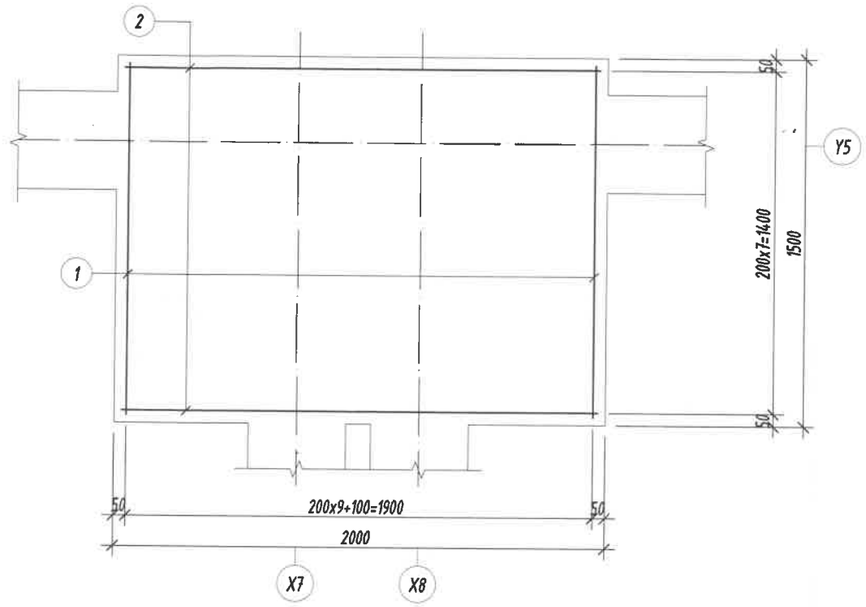

Огтлол 2-2
М1:25

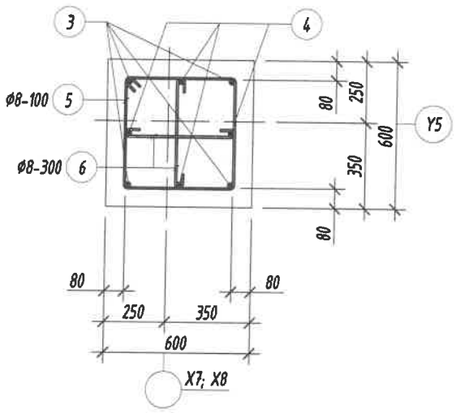

Цутгамал төмөр бетон бүтээцийн материалын тодорхойлолт									
Поз	Тэмдэглэгээ	Нэр				Тоо ширхэг	Жин /кг/	
							Нэгж	Нийт
		Баганан суурь /БС-6/-н арматур				1	248	248
1		Ф	16	ГОСТ 5781-82* /А400/ L=	1440	11	2.2728	25.001
2		Ф	16	ГОСТ 5781-82* /А400/ L=	1940	8	3.062	24.496
3		Ф	22	ГОСТ 5781-82* /А400/ L=	4080	8	12.175	97.399
4		Ф	22	ГОСТ 5781-82* /А400/ L=	2980	8	8.8924	71.14
5	хомут	Ф	8	ГОСТ 5781-82* /А240/ L=	1920	32	0.7576	24.243
6	холбоос	Ф	8	ГОСТ 5781-82* /А240/ L=	600	24	0.2368	5.682
		Бетон орц, В20				$V=2.3м^3$		
		Бетон бэлтгэлийн орц, В10				$V=0.4м^3$		

Тайлбар:

1. Энэ зургийг ББ-н холбогдох хуудастай хамт үзнэ.
2. Ажлын арматурын анги А400, А240.
3. Бүтээцийн бетоны анги В20.
4. Бүтээцийн бетон бэлтгэлийн анги В10.
5. Арматурын хамгаалах үеийн зузаан 80мм байна.
6. Цутгамал төмөр бетон бүтээцийг хэв хашмалд бэлтгэж цутгасны дараагаар бэхжилтийн 70%-д хүрсэний дараа хэв хашмалыг авна.
7. Цутгамал бетон, төмөр бетон бүтээцийн ажлыг БНБД 52-02-05-ийн дагуу хийж гүйцэтгэнэ.

Хэсгийн тодорхойлолт

Поз	3	4	5	6
Загвар	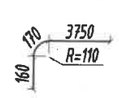	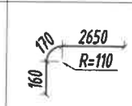	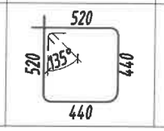	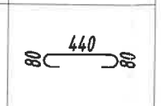

Огтлол 1-1
М1:25

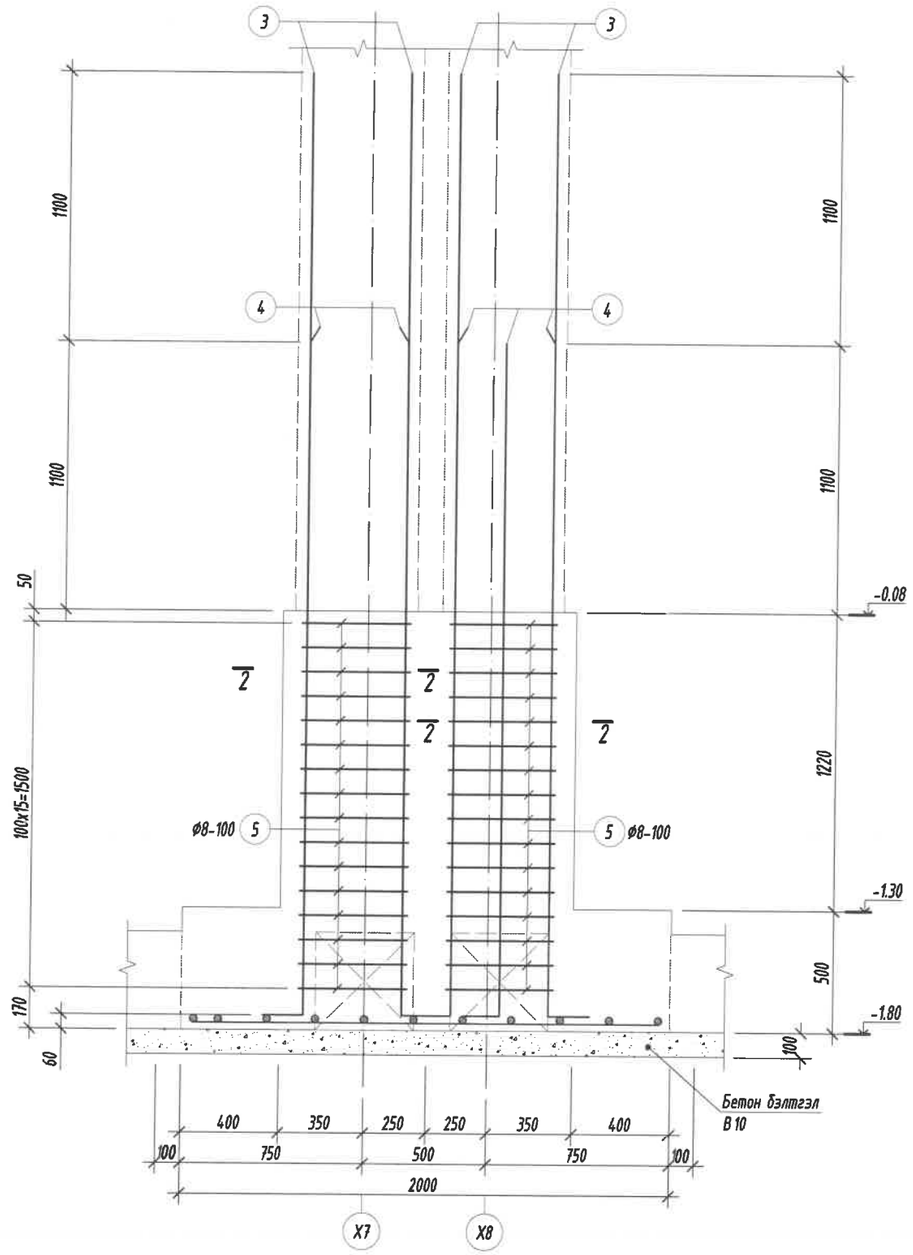

Энэхүү зураг нь "БИ ЭС КОНСАЛТИНГ" ХХК-ийн ОЮУНЫ ӨМЧ тул зохиогчийн эвдшгүй эрхээр хамгаалагдах ба ашиглахыг хориглоно.

Блок схем:

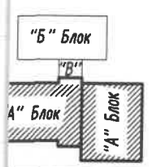

БАРИЛГЫН ЗУРАГ ТӨСЛИЙН
"БИ ЭС КОНСАЛТИНГ" КОМПАНИ
Хаяг: БЗД, 2-р хороо "ББСМО" ХХК-н байр
Утас: 77116159, 99116159.
И-мэйл: bbsmo_llc@yahoo.com, Вэб: BBSMO.mn

Булган аймаг, Баян-Агт сум, Хүрэмт баг
320 хүүхдийн сургуулийн барилга

Баганан суурь БС-6-н хэв, арматурчлал, огтлолууд, түүвэр

Уе шат: АЗ

Ер. Захирал	Б.Мөнхцэцэг		ЕГ Шифр: БС-К20/2021	Масштаб: М1:25	Огноо: 2021
Инженер	Б.Ганзориг				
Гүйцэтгэсэн	Б.Ганзориг		ТГ Шифр:	Зургийн дугаар: ББ-12	Хуудас: 143
Шалгасан	Б.Сүнжидмаа				

Баганан суурь БС-7-н арматурчлал
М 1:25

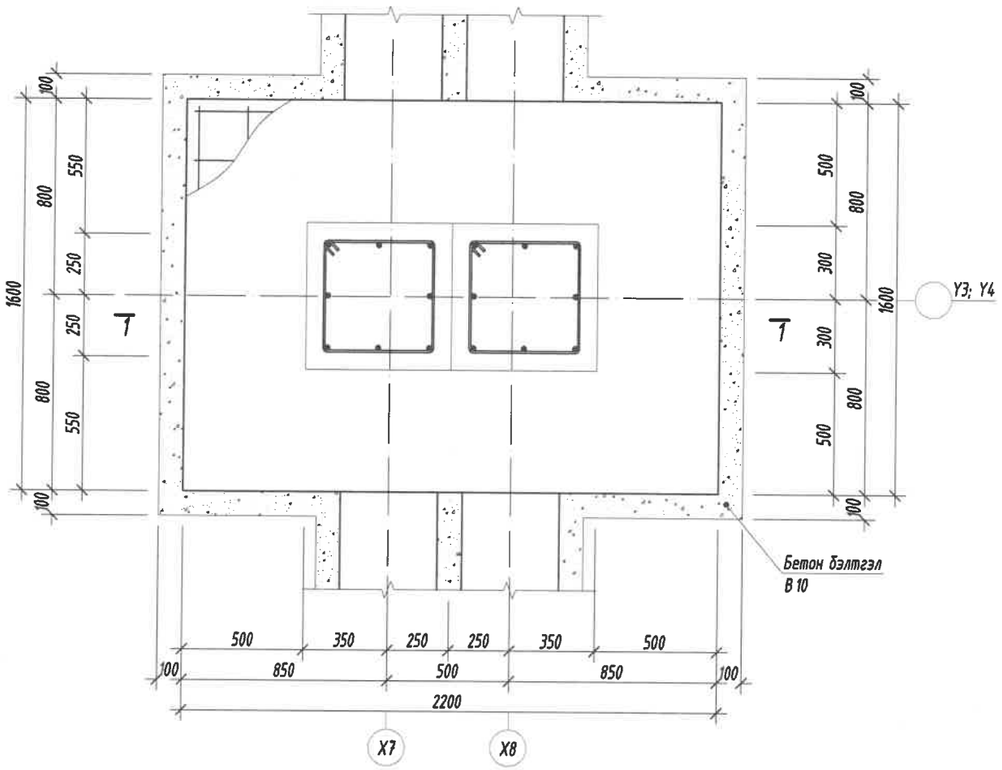

Суурийн улны арматурчлал
М 1:25

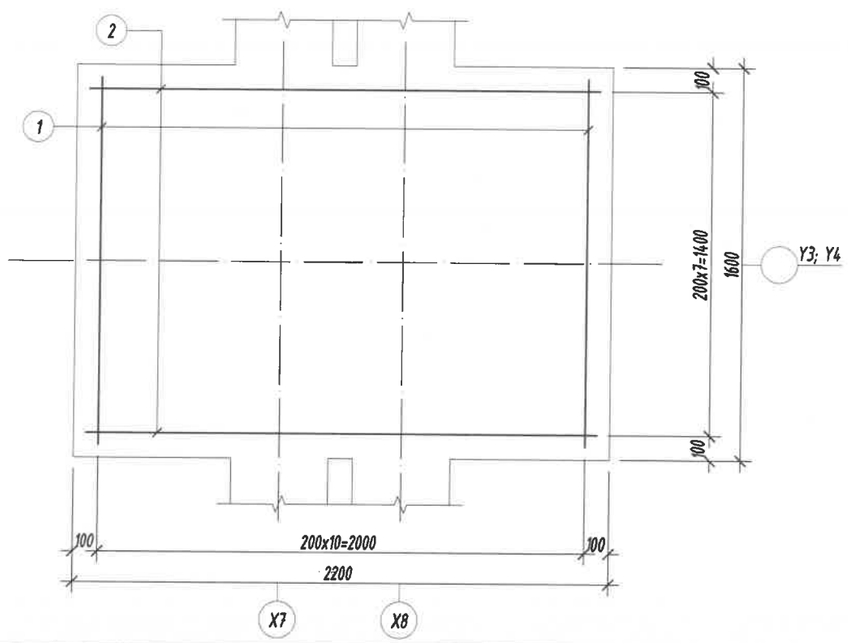

Огтлол 1-1
М1:25

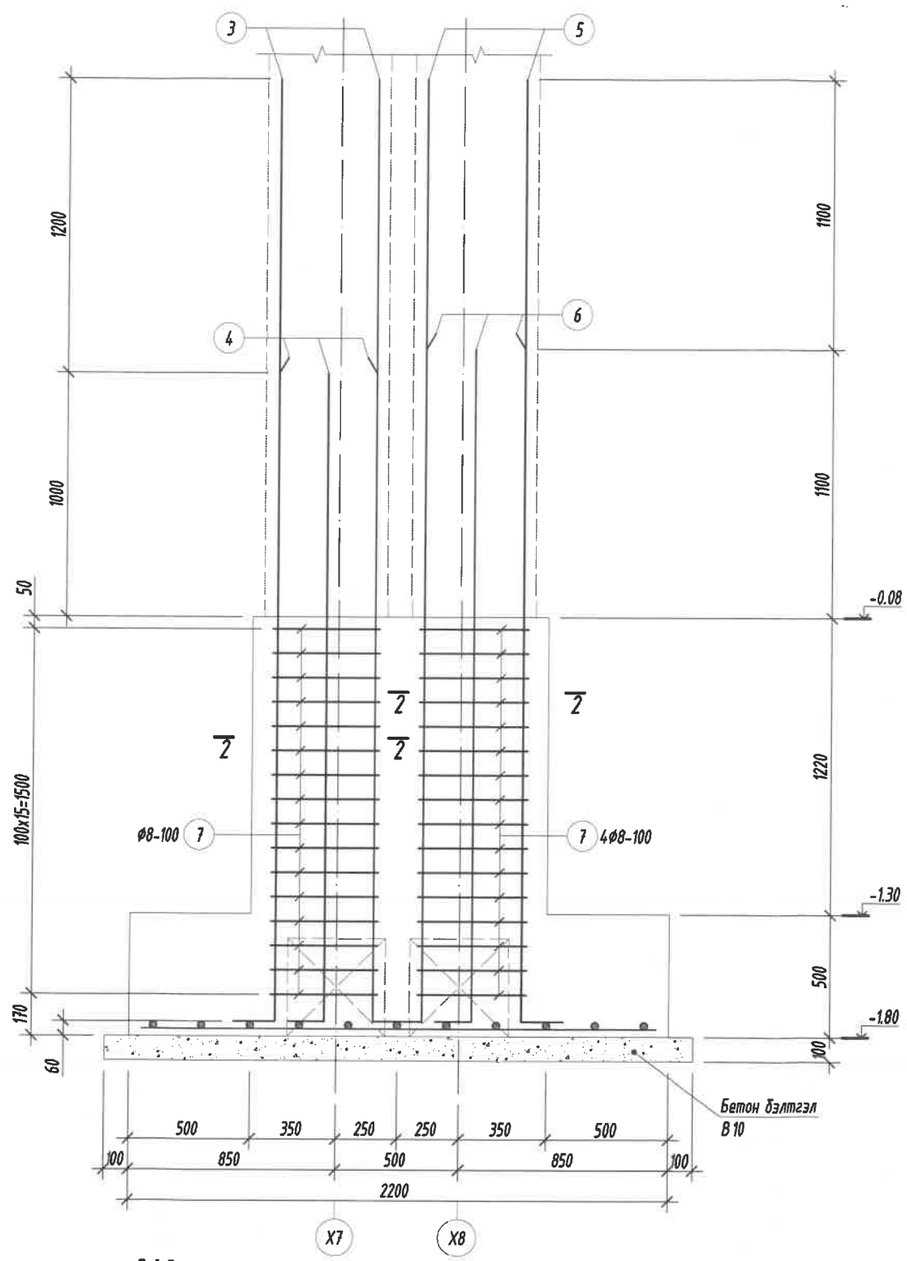

Тайлбар:

1. Энэ зургийг ББ-н холбогдох хуудастай хамт үзнэ.
2. Ажлын арматурын анги А400, А240.
3. Бүтээцийн бетоны анги В20.
4. Бүтээцийн бетон бэлтгэлийн анги В10.
5. Арматурын хамгаалах үеийн зузаан 80мм байна.
6. Цутгамал төмөр бетон бүтээцийг хэв хашмалд бэлтгэж цутгасны дараагаар бэхжилтийн 70%-д хүрсэний дараа хэв хашмалыг авна.
7. Цутгамал бетон, төмөр бетон бүтээцийн ажлыг БНБД 52-02-05-ийн дагуу хийж гүйцэтгэнэ.

Огтлол 2-2
M1:25

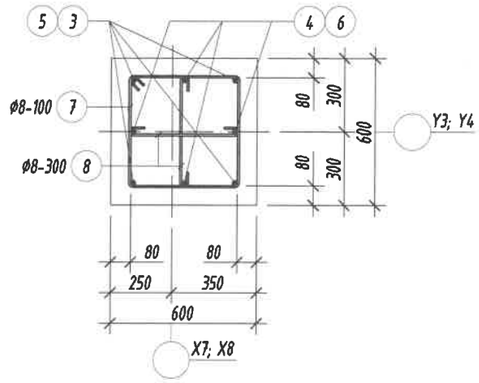

Цутгамал төмөр бетон бүтээцийн материалын тодорхойлолт								
Поз	Тэмдэглэгээ	Нэр				Тоо ширхэг	Жин /кг/ Нэгж	Жин /кг/ Нийт
		Баганан суурь /БС-7/-н арматур				2	258.2	516.3
1		Ф	16	ГОСТ 5781-82* /А400/ L=	1500	11	2.3675	26.043
2		Ф	16	ГОСТ 5781-82* /А400/ L=	2100	8	3.3145	26.516
3		Ф	25	ГОСТ 5781-82* /А400/ L=	4100	4	15.799	63.195
4		Ф	20	ГОСТ 5781-82* /А400/ L=	2860	4	7.0532	28.213
5		Ф	22	ГОСТ 5781-82* /А400/ L=	4080	4	12.175	48.7
6		Ф	22	ГОСТ 5781-82* /А400/ L=	2980	4	8.8924	35.57
7	хомут	Ф	8	ГОСТ 5781-82* /А240/ L=	1920	32	0.7576	24.243
8	холбоос	Ф	8	ГОСТ 5781-82* /А240/ L=	600	24	0.2368	5.682
		Бетон орц, В20				$V=2.6x2=5.2м^3$		
		Бетон бэлтгэлийн орц, В10				$V=0.4x2=0.8м^3$		

Хэсгийн тодорхойлолт

Поз	3	4	5	6	7	8
Загвар	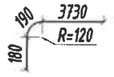	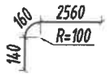	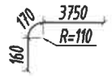	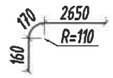	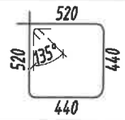	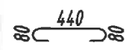

Энэхүү зураг нь "БИ ЭС КОНСАЛТИНГ" ХХК-ийн ОЮУНЫ ӨМЧ тул зохиогчийн эрхшөөрөлгүйгээр өөрчлөх болон ашиглахыг хориглоно.

Блок схем:

БАРИЛГЫН ЗУРАГ ТӨСЛИЙН "БИ ЭС КОНСАЛТИНГ" КОМПАНИ

Хаяг: БЗД, 2-р хороо "ББСҮО" ХХК-н байр
Утас: 77716139, 99716139.
И-мэйл: bbsuo_ub@yahoo.com, ВэБ: BBSUO.mn

Булган аймаг, Баян-Агт сум, Хүрэмт баг
320 хүүхдийн сургуулийн барилга

Баганан суурь БС-7-н хэв, арматурчлал, огтлолуud, түүвэр				Ye шат: А3
Ёр. Захирал	Б.Мөнхцэцэг	ЕГ Шифр: БС-К20/2021	Масштаб: М1:25	Огноо: 2021
Инженер	Б.Ганзориг			
Гүйцэтгэсэн	Б.Ганзориг	ТГ Шифр:	Зургийн дугаар: ББ-13	Хуудас: 143
Шалгасан	Б.Сүнжидмаа			

Баганан суурь БС-8-н арматурчлал
М 1:25

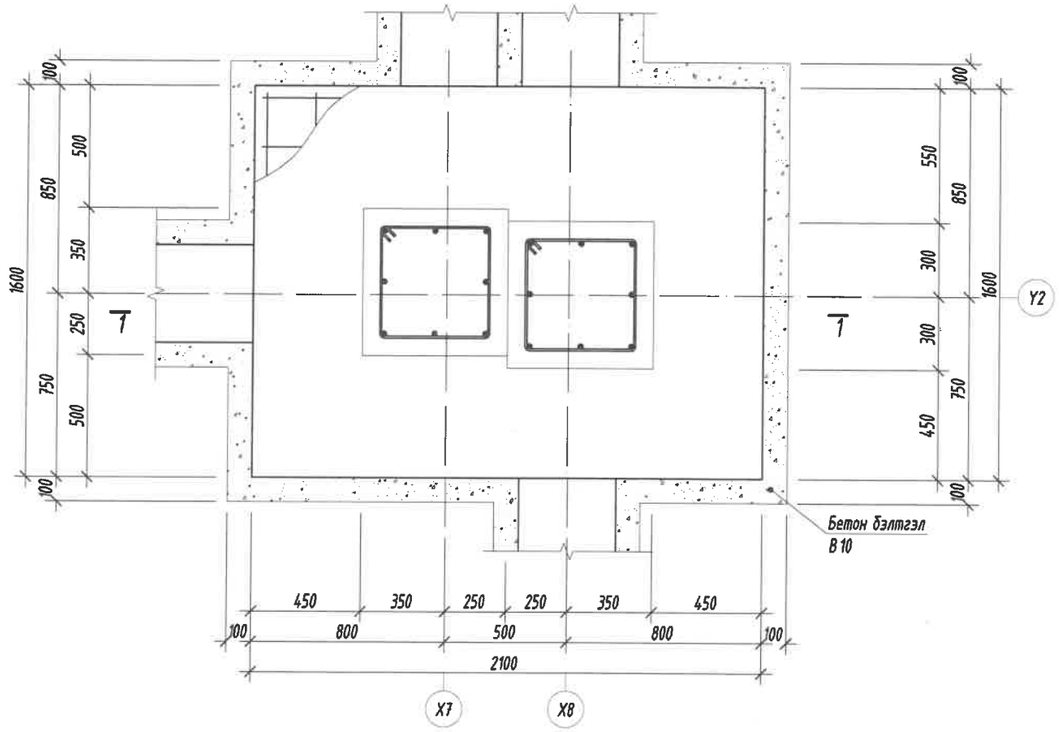

Суурийн улны арматурчлал
М 1:25

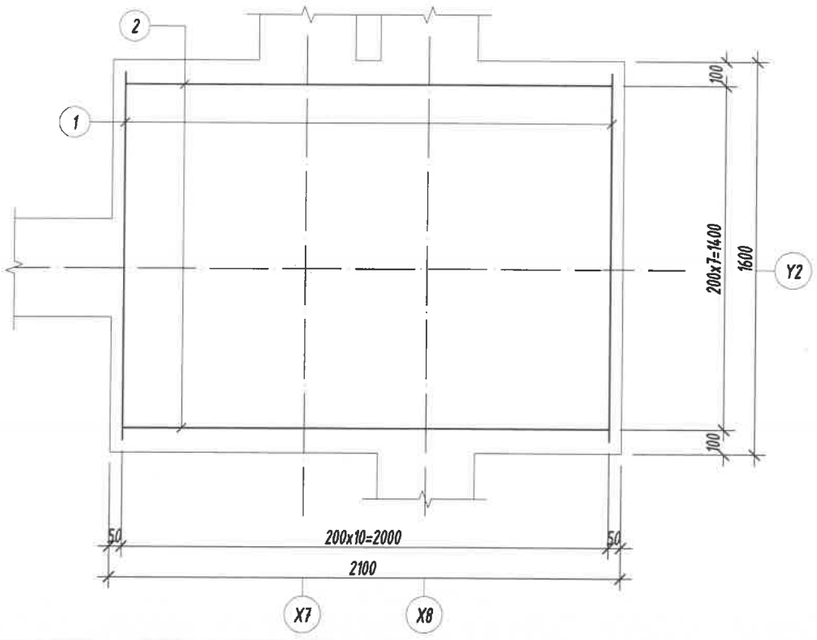

Огтлол 1-1
М1:25

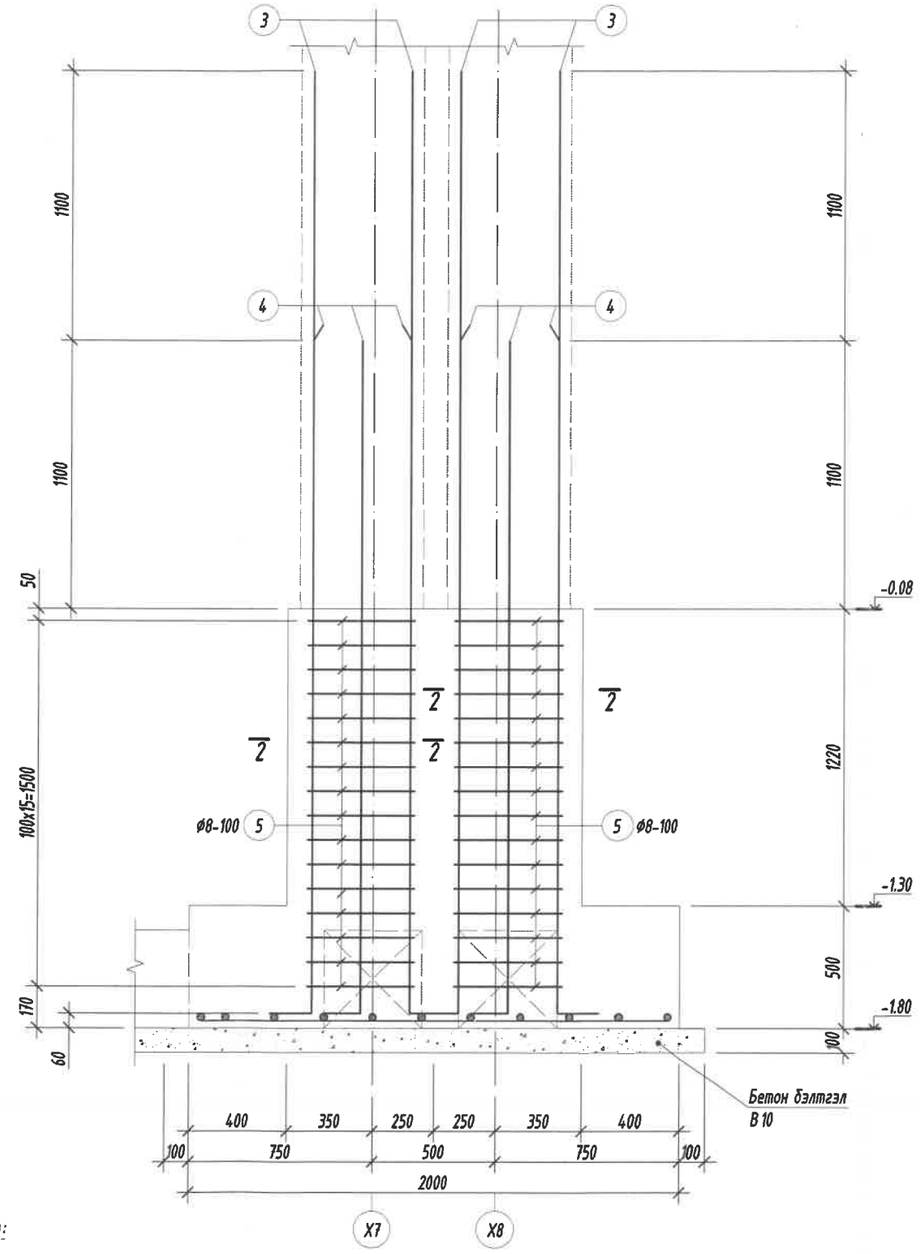

Тайлбар:

1. Энэ зургийг ББ-н холбогдох хуудастай хамт үзнэ.
2. Ажлын арматурын анги А400, А240.
3. Бүтээцийн бетоны анги В20.
4. Бүтээцийн бетон бэлтгэлийн анги В10.
5. Арматурын хамгаалах үеийн зузаан 80мм байна.
6. Цутгамал төмөр бетон бүтээцийг хэв хашмалд бэлтгэж цутгасны дараагаар бэжилтийн 70%-д хүрсэний дараа хэв хашмалыг авна.
7. Цутгамал бетон, төмөр бетон бүтээцийн ажлыг БНБД 52-02-05-ийн дагуу хийж гүйцэтгэнэ.

Огтлол 2-2
M1:25

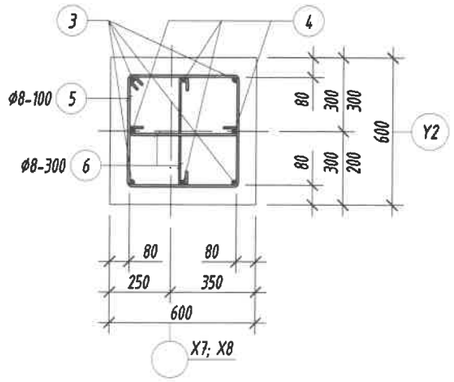

Цутгамал төмөр бетон бүтээцийн материалын тодорхойлолт									
Поз	Тэмдэглэгээ	Нэр				Too ширхэг	Жин /кг/ Нэгж	Жин /кг/ Нийт
		Баганан суурь /БС-8/-н арматур				1	250.3	250.3
1		Ф	16	ГОСТ 5781-82* /А400/ L=	1500	11	2.3675	26.043
2		Ф	16	ГОСТ 5781-82* /А400/ L=	2040	8	3.2198	25.758
3		Ф	22	ГОСТ 5781-82* /А400/ L=	4080	8	12.175	97.399
4		Ф	22	ГОСТ 5781-82* /А400/ L=	2980	8	8.8924	71.14
5	хомут	Ф	8	ГОСТ 5781-82* /А240/ L=	1920	32	0.7576	24.243
6	холбоос	Ф	8	ГОСТ 5781-82* /А240/ L=	600	24	0.2368	5.682
		Бетон орц, В20				V=2.5м^3		
		Бетон бэлтгэлийн орц, В10				V=0.4м^3		

Хэсгийн тодорхойлолт

Поз	3	4	5	6
Загвар	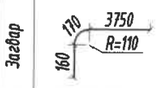	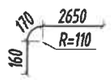	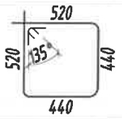	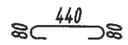

Энэхүү зураг нь "БИ ЭС КОНСАЛТИНГ" ХХК-ийн ОЮУНЫ ӨМЧ тул зохиогчийн эрхшөөрөлгүйгээр өөрчлөх болон ашиглахыг хориглоно.

Блок схем:

БАРИЛГЫН ЗУРАГ ТӨСЛИЙН "БИ ЭС КОНСАЛТИНГ" КОМПАНИ

Хаяг: БЗД, 2-р хороо "ББСМЮ" ХХК-н байр
Утас: 77116139, 99116139.
И-мэйл: bbsmo_ub@yahoo.com, Вэб: BBSMO.mn

Булган аймаг, Баян-Агт сум, Хүрэмт баг
320 хүүхдийн сургуулийн барилга

Баганан суурь БС-8-н хэв, арматурчлал, огтлолууд, түүвэр

Ye шат: А3

Ер. Захирал	Б.Мөнхцэцэг	ЕГ Шифр: БС-К20/2021	Масштаб: М1:25	Огноо: 2021
Инженер	Б.Ганзориг			
Гүйцэтгэсэн	Б.Ганзориг	СТГ Шифр:	Зургийн дугаар: ББ-14	Хуудас: 143
Шалгасан	Б.Сүнжидмаа			

Баганан суурь БС-9-н арматурчлал
М1:25

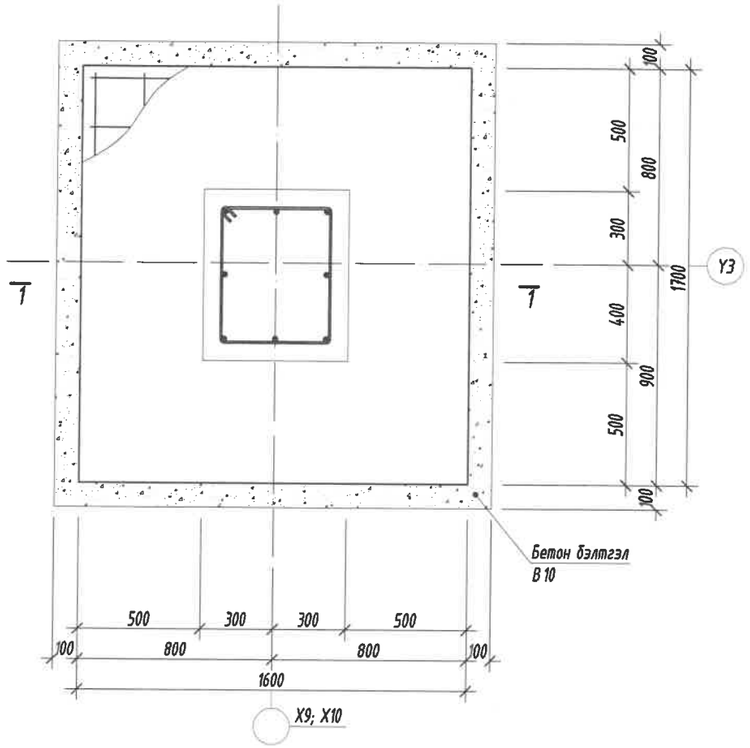

Суурийн улны арматурчлал
М1:25

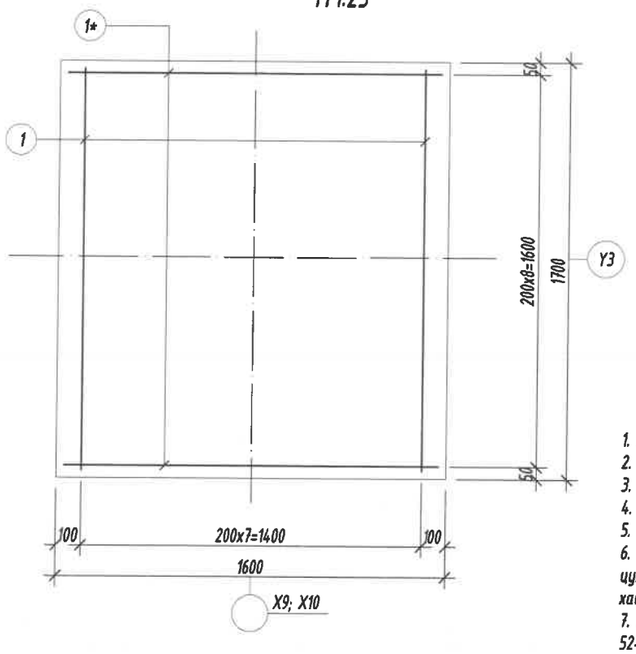

Огтлол 1-1
М1:25

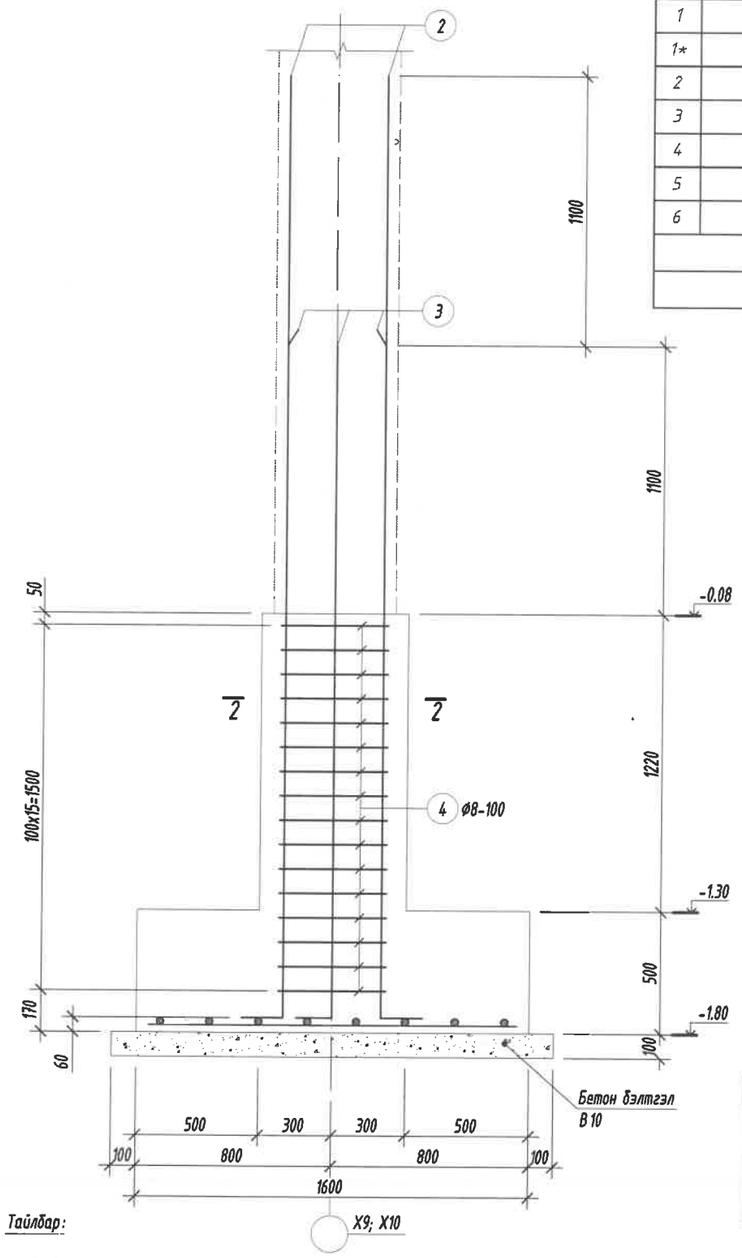

Цутгамал төмөр бетон бүтээцийн материалын тодорхойлолт								
Поз	Тэмдэглэгээ	Нэр				Тоо ширхэг	Жин /кг/ Нэгж	Нийт
		Баганан суурь /БС-9/-н арматур				2	167.3	334.5
1		Ф	20	ГОСТ 5781-82* /А400/ L=	1640	8	4.0445	32.356
1*		Ф	20	ГОСТ 5781-82* /А400/ L=	1540	9	3.7979	34.181
2		Ф	22	ГОСТ 5781-82* /А400/ L=	4080	4	12.175	48.7
3		Ф	22	ГОСТ 5781-82* /А400/ L=	2980	4	8.8924	35.57
4	хомут	Ф	8	ГОСТ 5781-82* /А240/ L=	2120	16	0.8365	13.384
5	холбоос	Ф	8	ГОСТ 5781-82* /А240/ L=	600	6	0.2368	1.4205
6	холбоос	Ф	8	ГОСТ 5781-82* /А240/ L=	700	6	0.2762	1.6573
		Бетон орц, В20				V=1.8x2=3.6м³		
		Бетон бэлтгэлийн орц, В10				V=0.35x2=0.7м³		

Огтлол 2-2
М1:25

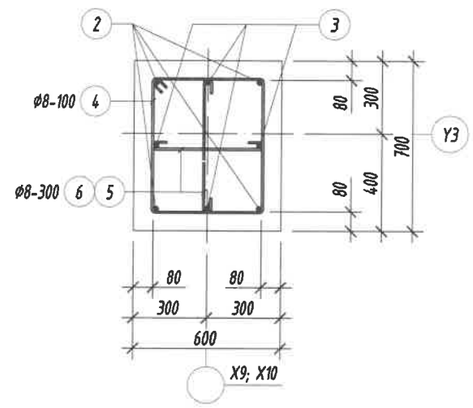

Хэсгийн тодорхойлолт

Поз	2	3	4	5	6
Загвар	170 3750 R=110 160	170 2650 R=110 160	520 620 135° 540 440	80 440 80	80 540 80

Тайлбар:

1. Энэ зургийг ББ-н холбогдох хуудастай хамт үзнэ.
2. Ажлын арматурын анги А400, А240.
3. Бүтээцийн бетоны анги В20.
4. Бүтээцийн бетон бэлтгэлийн анги В10.
5. Арматурын хамгаалах үеийн зузаан 80мм байна.
6. Цутгамал төмөр бетон бүтээцийг хэв хашмалд бэлтгэж цутгасны дараагаар бэхжилтийн 70%-д хүрсэний дараа хэв хашмалыг авна.
7. Цутгамал бетон, төмөр бетон бүтээцийн ажлыг БНбД 52-02-05-ийн дагуу хийж гүйцэтгэнэ.

Энэхүү зураг нь "БИ ЭС КОНСАЛТИНГ" ХХК-ийн ОЮУНЫ ӨМЧ тул зохиогчийн эрхшөөрөлгүйгээр өөрчлөх болон ашиглахыг хориглоно.

Блок схем:

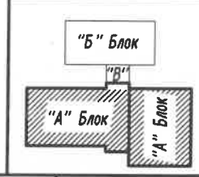

БАРИЛГЫН ЗУРАГ ТӨСЛИЙН
"БИ ЭС КОНСАЛТИНГ" КОМПАНИ
Хаяг: БЗД, 2-р хороо "ББСМО" ХХК-н байр
Утас: 77716139, 99716139,
И-мэйл: bessmo_ub@yahoo.com, Вэб: BESMO.mn

Булган аймаг, Баян-Агт сум, Хурэмт баг
320 хүүхдийн сургуулийн барилга

Баганан суурь БС-9-н хэв, арматурчлал, огтлолууд, түүвэр

Уе шат: АЗ

Ер. Захирал	Б.Мөнхцэцэг		ЕГ Шифр: БС-К20/2021	Масштаб: М1:25	Огноо: 2021
Инженер	Б.Ганзориг				
Гүйцэтгэсэн	Б.Ганзориг		ТГ Шифр:	Зургийн дугаар: ББ-15	Хуудас: 143
Шалгасан	Б.Сүнжидмаа				

Баганан суурь БС-10-н арматурчлал
М 1:25

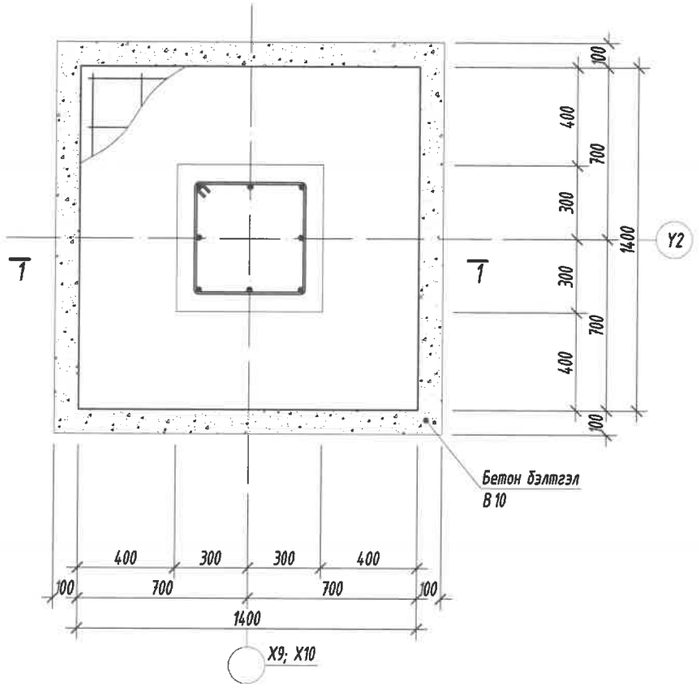

Суурийн улны арматурчлал
М 1:25

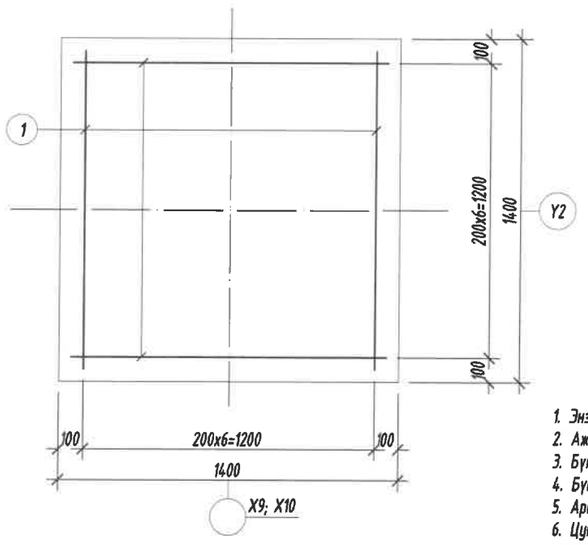

Огтлол 1-1
М1:25

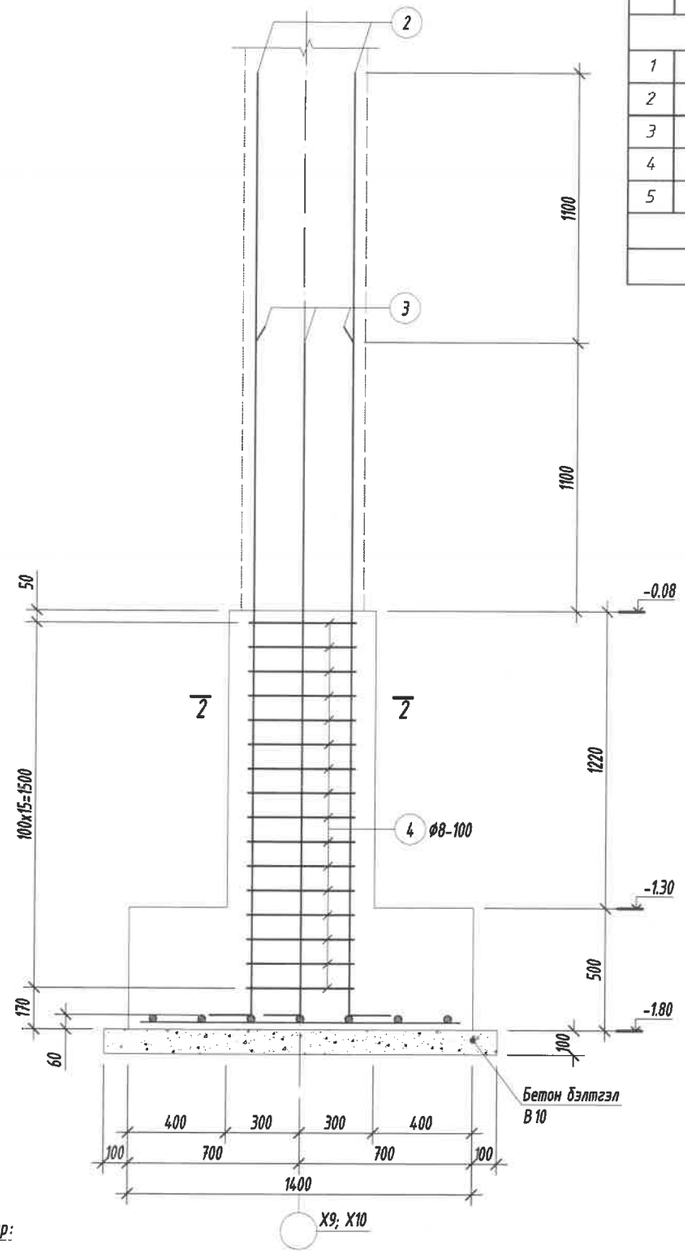

Цутгамал төмөр бетон бүтээцийн материалын тодорхойлолт								
Поз	Тэмдэглэгээ	Нэр				Too ширхэг	Жин /кг/ Нэгж	Жин /кг/ Нийт
		Баганан суурь /БС-10/-н арматур				2	128	255.9
1		Ф	16	ГОСТ 5781-82* /А400/ L=	1300	14	2.0518	28.726
2		Ф	22	ГОСТ 5781-82* /А400/ L=	4080	4	12.175	48.7
3		Ф	22	ГОСТ 5781-82* /А400/ L=	2980	4	8.8924	35.57
4	хомут	Ф	8	ГОСТ 5781-82* /А240/ L=	1920	16	0.7576	12.122
5	холбоос	Ф	8	ГОСТ 5781-82* /А240/ L=	600	12	0.2368	2.841
		Бетон орц, В20				V=1.4x2=2.8м³		
		Бетон бэлтгэлийн орц, В10				V=0.25x2=0.5м³		

Огтлол 2-2
М1:25

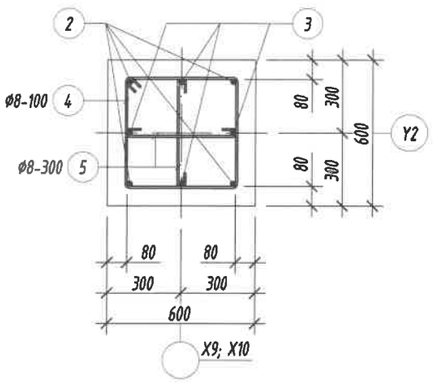

Хэсгийн тодорхойлолт

Поз	2	3	4	5
Загвар	170, 3750, R=110, 160	170, 2650, R=110, 160	520, 135°, 520, 440, 440	80, 440, 80

Тайлбар:

1. Энэ зургийг ББ-н холбогдох хуудастай хамт үзнэ.
2. Ажлын арматурын анги А400, А240.
3. Бүтээцийн бетоны анги В20.
4. Бүтээцийн бетон бэлтгэлийн анги В10.
5. Арматурын хамгаалах үеийн зузаан 80мм байна.
6. Цутгамал төмөр бетон бүтээцийг хэв хашмалд бэлтгэж цутгасны дараагаар бэхжилтийн 70%-д хүрсэний дараа хэв хашмалыг авна.
7. Цутгамал бетон, төмөр бетон бүтээцийн ажлыг БНБД 52-02-05-ийн дагуу хийж гүйцэтгэнэ.

Энэхүү зураг нь "БИ ЭС КОНСАЛТИНГ" ХХК-ийн ОЮУНЫ ӨМЧ тул зохиогчийн эрхшөөрөлгүйгээр өөрчлөх болон ашиглахыг хориглоно.

Блок схем:

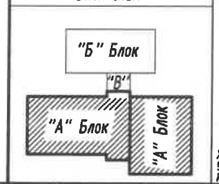

БАРИЛГЫН ЗУРАГ ТӨСЛИЙН
"БИ ЭС КОНСАЛТИНГ" КОМПАНИ
Хаяг: БЗД, 2-р хороо "ББСМО" ХХК-н байр
Утас: 77116139, 99116139.
И-мэйл: bbsmo_ub@yahoo.com, вэб: BBSMO.mn

Булган аймаг, Баян-Агт сум, Хүрэмт баг
320 хүүхдийн сургуулийн барилга

Баганан суурь БС-10-н хэв, арматурчлал, ангалууд, түүвэр					Ye шат: А3
Ер. Захирал	Б.Мөнхцэцэг		ЕГ Шифр: БС-К20/2021	Масштаб: М1:25	Огноо: 2021
Инженер	Б.Ганзориг				
Гүйцэтгэсэн	Б.Ганзориг		ТГ Шифр:	Зургийн дугаар: ББ-16	Хуудас: 143
Шалгасан	Б.Сүнжидмаа				

Баганан суурь БС-11-н арматурчлал
М1:25

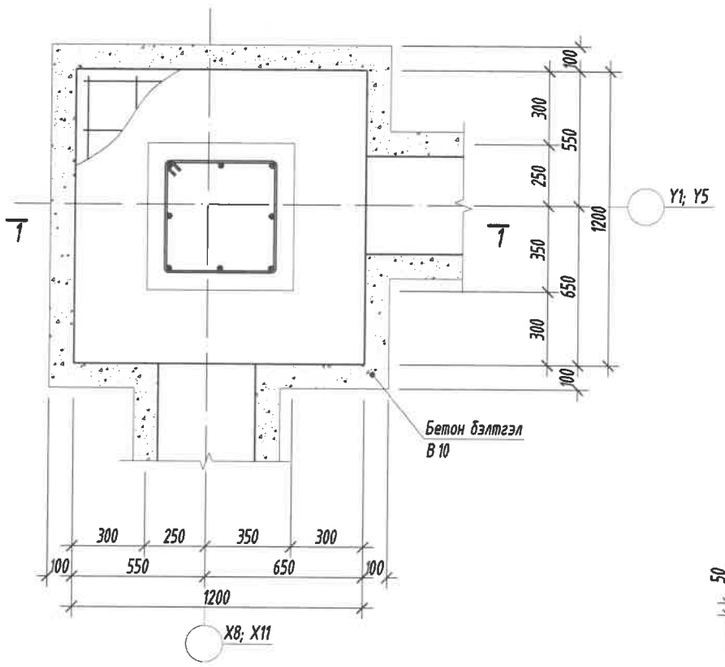

Суурийн улны арматурчлал
М1:25

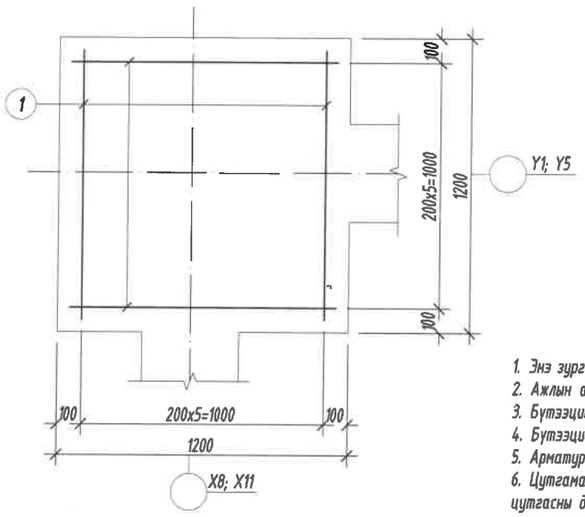

Огтлол 1-1
М1:25

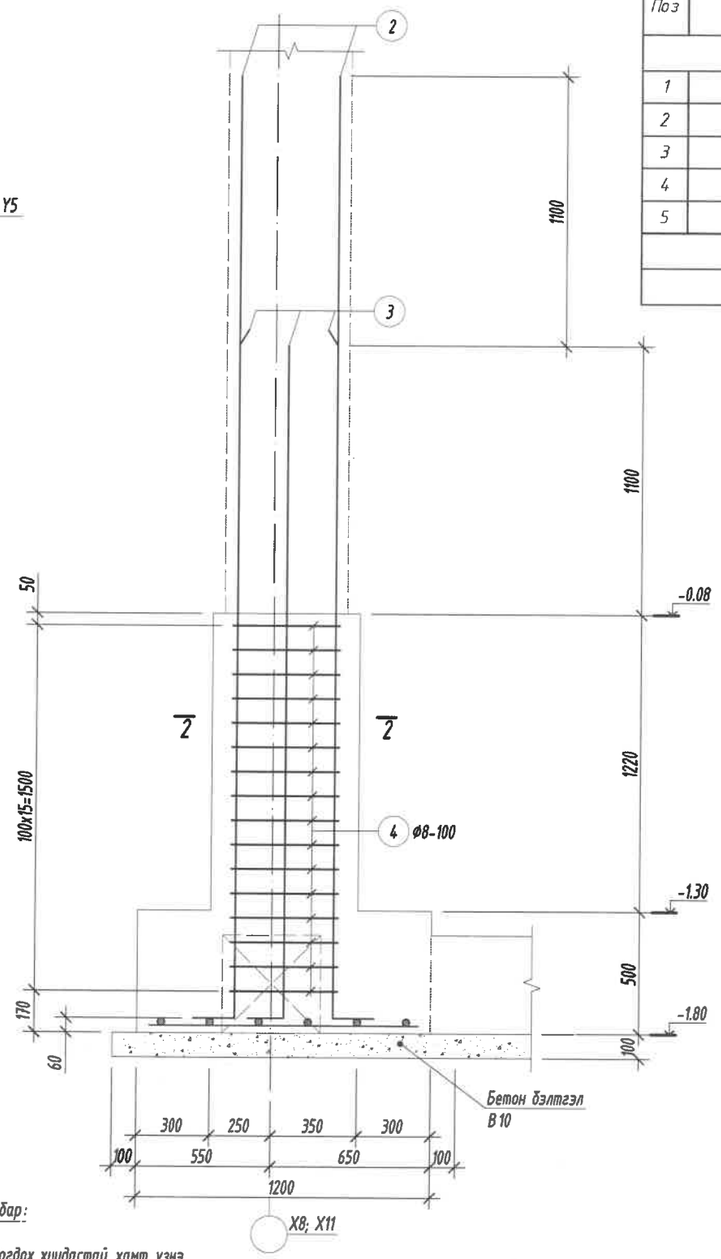

Цутгамал төмөр бетон бүтээцийн материалын тодорхойлолт								
Поз	Тэмдэглэгээ	Нэр				Тоо ширхэг	Жин /кг/ Нэгж	Нийт
		Баганан суурь /БС-11/-н арматур				3	115.2	345.5
1		Ф	14	ГОСТ 5781-82* /А400/ L=	1100	12	1.3293	15.951
2		Ф	22	ГОСТ 5781-82* /А400/ L=	4080	4	12.175	48.7
3		Ф	22	ГОСТ 5781-82* /А400/ L=	2980	4	8.8924	35.57
4	хомут	Ф	8	ГОСТ 5781-82* /А240/ L=	1920	16	0.7576	12.122
5	холбоос	Ф	8	ГОСТ 5781-82* /А240/ L=	600	12	0.2368	2.841
		Бетон орц, В20				V=1.1x3=3.3м³		
		Бетон бэлтгэлийн орц, В10				V=0.2x3=0.6м³		

Огтлол 2-2
М1:25

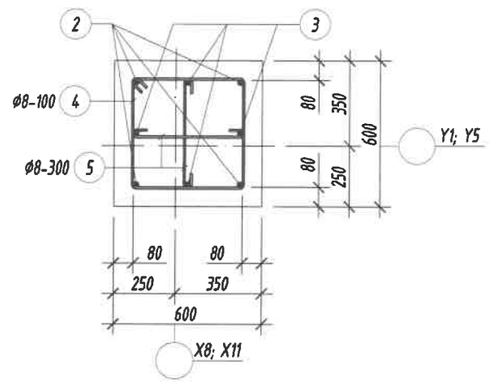

Хэсгийн тодорхойлолт

Поз	2	3	4	5
Загвар	170 3750 R=110 160	170 2650 R=110 160	520 135° 520 440 440	440 80 80

Тайлбар:

1. Энэ зургийг ББ-н холбогдох хуудастай хамт үзнэ.
2. Ажлын арматурын анги А400, А240.
3. Бүтээцийн бетоны анги В20.
4. Бүтээцийн бетон бэлтгэлийн анги В10.
5. Арматурын хамгаалах үеийн зузаан 80мм байна.
6. Цутгамал төмөр бетон бүтээцийг хэв хашмалд бэлтгэж цутгасны дараагаар бэхжилтийн 70%-д хүрсэний дараа хэв хашмалыг авна.
7. Цутгамал бетон, төмөр бетон бүтээцийн ажлыг БНБД 52-02-05-ийн дагуу хийж гүйцэтгэнэ.

Энэхүү зураг нь "БИ ЭС КОНСАЛТИНГ" ХХК-ийн ОЮУНЫ ӨМЧ тул эзэмшигчийн зөвшөөрөлгүйгээр өөрчлөх болон ашиглахыг хориглоно.

Блок схем:

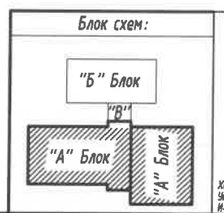

БАРИЛГЫН ЗУРАГ ТӨСЛИЙН "БИ ЭС КОНСАЛТИНГ" КОМПАНИ
Хаяг: БЗД, 2-р хороо "ББСМО" ХХК-н байр
Утас: 77116139, 99116139.
И-мэйл: bbsmo_ub@yahoo.com, Вэб: BBSMO.mn

Булган аймаг, Баян-Агт сум, Хүрэмт баг
Э20 хүүхдийн сургуулийн барилга

Баганан суурь БС-11-н хэв, арматурчлал, огтлолууд, түүвэр					Уе шат: АЗ
Ер. Захирал	Б.Мөнхцэцэг		ЕГ Шифр: БС-К20/2021	Масштаб: М1:25	Огноо: 2021
Инженер	Б.Ганзориг				
Гүйцэтгэсэн	Б.Ганзориг		ТГ Шифр:	Зургийн дугаар: ББ-17	Хуудас: 143
Шалгасан	Б.Сүнжидмаа				

Баганан суурь БС-12-н арматурчлал
М 1:25

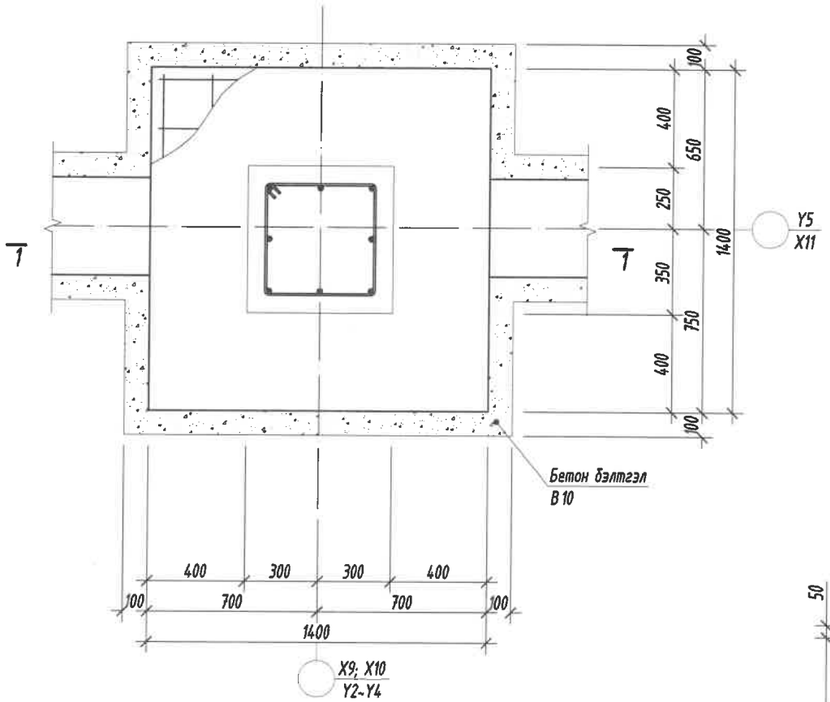

Суурийн улны арматурчлал
М 1:25

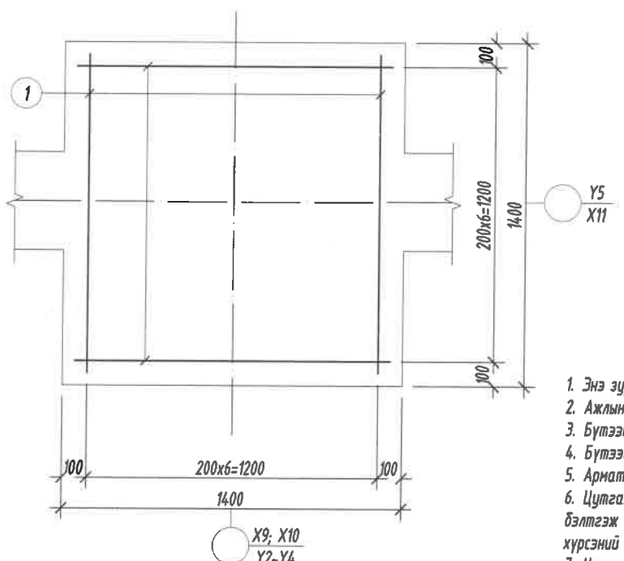

Огтлол 1-1
М1:25

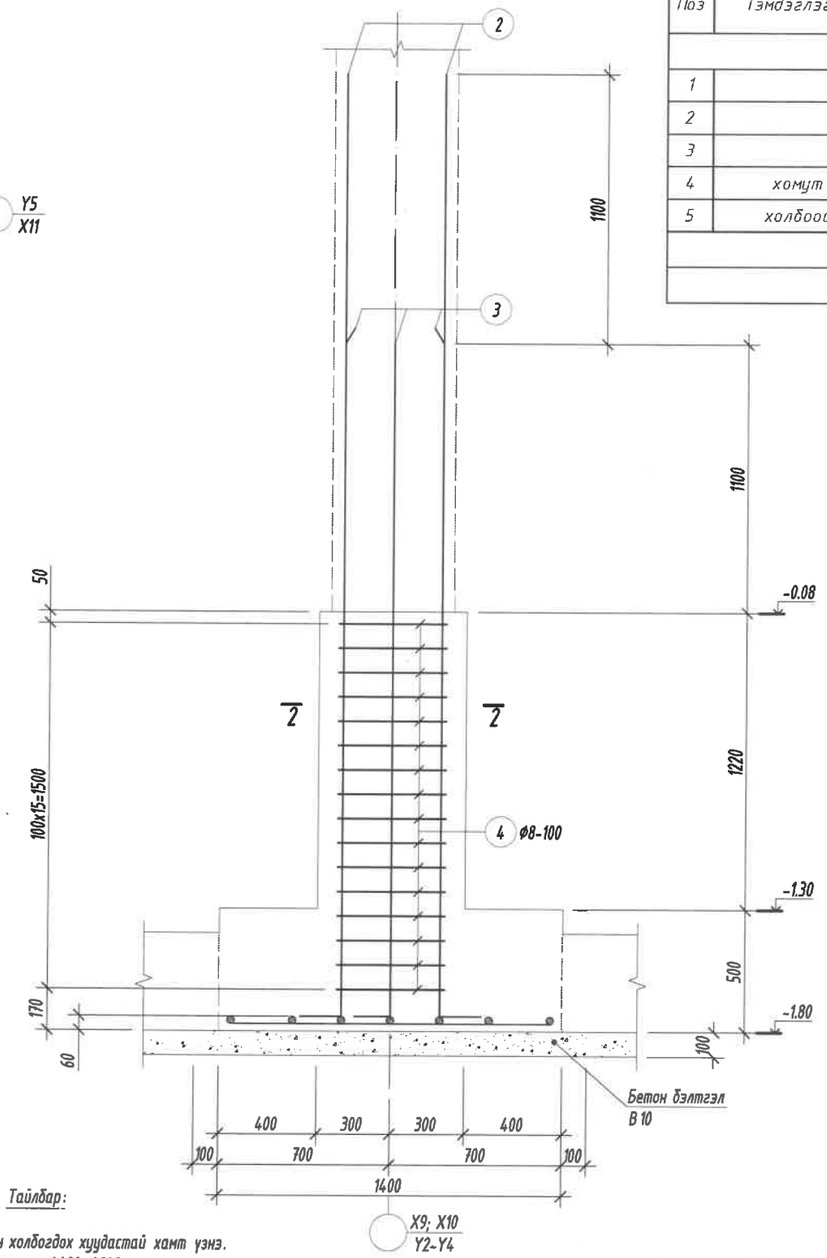

Цутгамал төмөр бетон бүтээцийн материалын тодорхойлолт								
Поз	Тэмдэглэгээ	Нэр				Тоо ширхэг	Жин /кг/ Нэгж	Нийт
		Баганан суурь /БС-12/-н арматур				5	128	639.8
1		Ф	16	ГОСТ 5781-82* /А400/ L=	1300	14	2.0518	28.726
2		Ф	22	ГОСТ 5781-82* /А400/ L=	4080	4	12.175	48.7
3		Ф	22	ГОСТ 5781-82* /А400/ L=	2980	4	8.8924	35.57
4	хомут	Ф	8	ГОСТ 5781-82* /А240/ L=	1920	16	0.7576	12.122
5	холбоос	Ф	8	ГОСТ 5781-82* /А240/ L=	600	12	0.2368	2.841
		Бетон орц, В20				V=1.4x5=7.0м³		
		Бетон бэлтгэлийн орц, В10				V=0.25x5=1.25м³		

Огтлол 2-2
М1:25

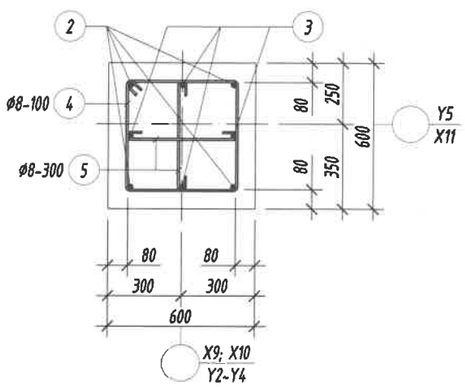

Хэсгийн тодорхойлолт

Поз	2	3	4	5
Загвар	170 3750 R=110 160	170 2650 R=110 160	520 135° 520 440 440	440 80 80

Тайлбар:

1. Энэ зургийг ББ-н холбогдох хуудастай хамт үзнэ.
2. Ажлын арматурын анги А400, А240.
3. Бүтээцийн бетоны анги В20.
4. Бүтээцийн бетон бэлтгэлийн анги В10.
5. Арматурын хамгаалах үеийн зузаан 80мм байна.
6. Цутгамал төмөр бетон бүтээцийг хэв хашмалд бэлтгэж цутгасны дараагаар бэхжилтийн 70%-д хүрсэний дараа хэв хашмалыг авна.
7. Цутгамал бетон, төмөр бетон бүтээцийн ажлыг БНБД 52-02-05-ийн дагуу хийж гүйцэтгэнэ.

Энэхүү зураг нь "БИ ЭС КОНСАЛТИНГ" ХХК-ийн ОЮУНЫ ӨМЧ тул эохиогчийн эвдшгүй эрхийгээр хамгаалагдах болон ашиглахыг хориглоно.

Блок схем:

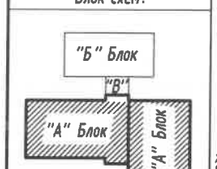

БАРИЛГЫН ЗУРАГ ТӨСЛИЙН
"БИ ЭС КОНСАЛТИНГ" КОМПАНИ
Хаяг: БЗД, 2-р хороо "ББСМО" ХХК-н байр
Утас: 77716139, 99716139.
И-мэйл: bbsmo_ub@yahoo.com, Вэб: BBSMO.mn

Булган аймаг, Баян-Агт сум, Хурэмт баг
320 хүүхдийн сургуулийн барилга

Баганан суурь БС-12-н хэв, арматурчлал, огтлолууд, түүвэр					Ye шат: А3
Ер. Захирал	Б.Мөнхцэцэг		ЕГ Шифр: БС-К20/2021	Масштаб: М1:25	Огноо: 2021
Инженер	Б.Ганзориг				
Гүйцэтгэсэн	Б.Ганзориг		ТГ Шифр:	Зургийн дугаар: ББ-18	Хуудас: 143
Шалгасан	Б.Сүнжидмаа				

Баганан суурь БС-13-н арматурчлал
М 1:25

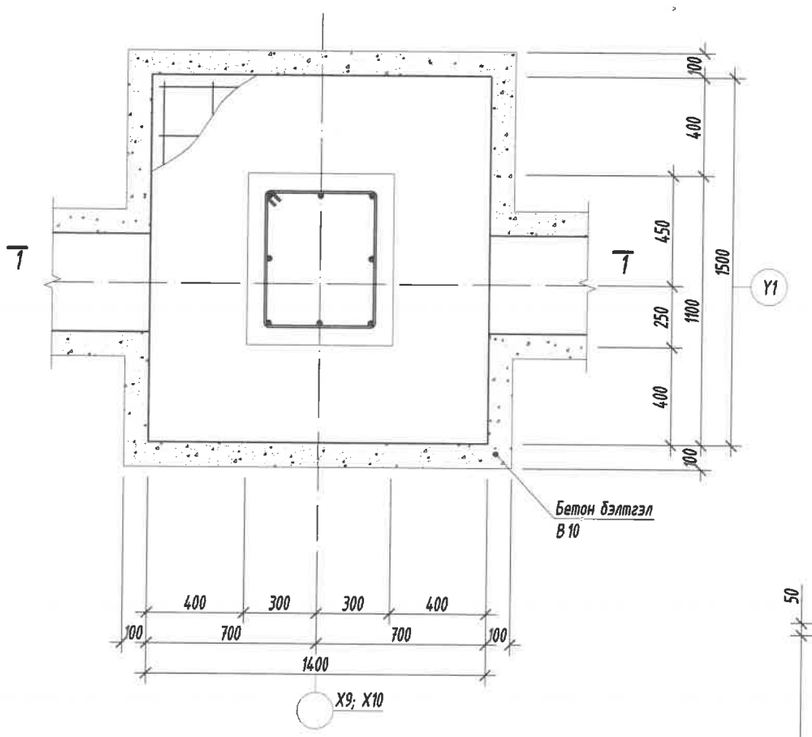

Суурийн улны арматурчлал
М 1:25

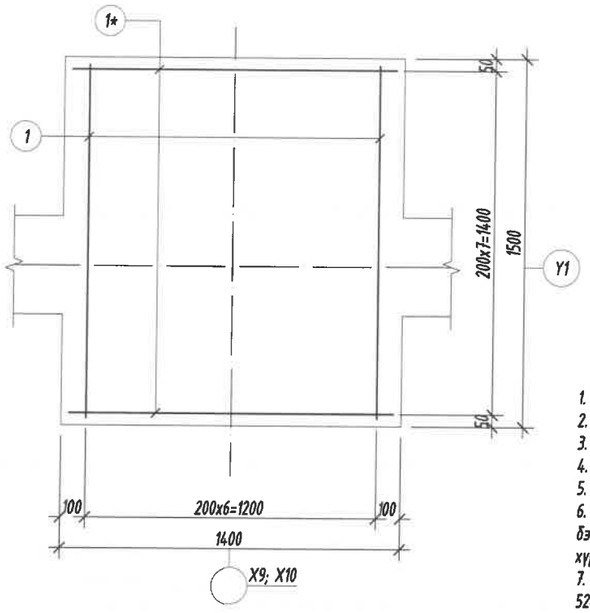

Огтлол 1-1
М1:25

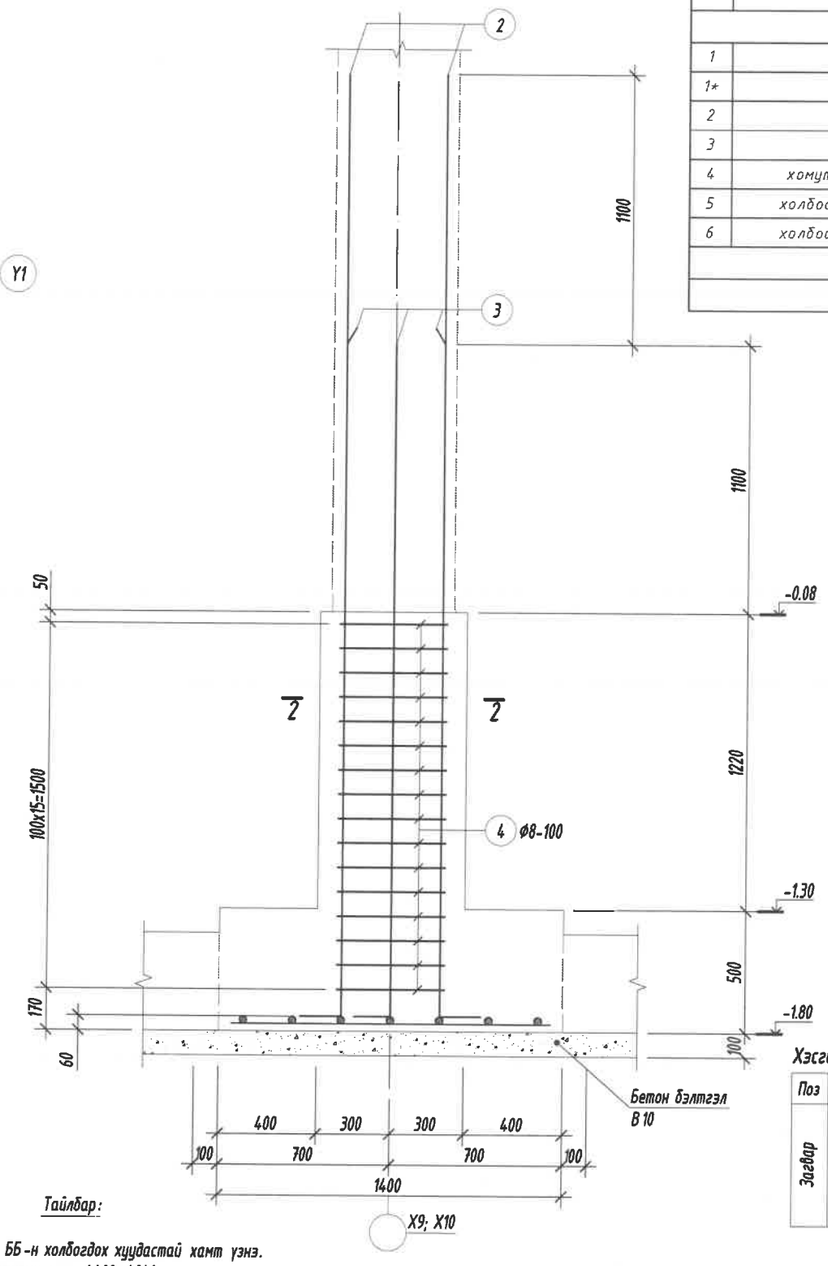

Цутгамал төмөр бетон бүтээцийн материалын тодорхойлолт								
Поз	Тэмдэглэгээ	Нэр				Тоо ширхэг	Жин /кг/ Нэгж	Нийт
		Баганан суурь /БС-13/-н арматур				2	133.1	266.1
1		Ф	16	ГОСТ 5781-82* /А400/ L=	1440	7	2.2728	15.91
1*		Ф	16	ГОСТ 5781-82* /А400/ L=	1300	8	2.0518	16.415
2		Ф	22	ГОСТ 5781-82* /А400/ L=	4080	4	12.175	48.7
3		Ф	22	ГОСТ 5781-82* /А400/ L=	2980	4	8.8924	35.57
4	хомут	Ф	8	ГОСТ 5781-82* /А240/ L=	2120	16	0.8365	13.384
5	холбоос	Ф	8	ГОСТ 5781-82* /А240/ L=	600	6	0.2368	1.4205
6	холбоос	Ф	8	ГОСТ 5781-82* /А240/ L=	700	6	0.2762	1.6573
		Бетон орц, В20				$V=1.5x2=3.0м^3$		
		Бетон бэлтгэлийн орц, В10				$V=0.27x2=0.54м^3$		

Огтлол 2-2
М1:25

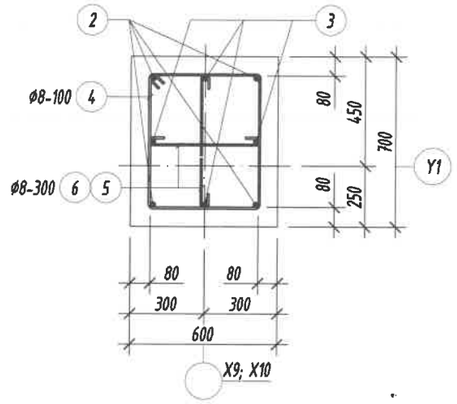

Хэсгийн тодорхойлолт

Поз	2	3	4	5	6
Загвар	170, 3750, R=110, 160	170, 2650, R=110, 160	520, 620, 135°, 540, 440	80, 440, 80	80, 540, 80

Тайлбар:

1. Энэ зургийг ББ-н холбогдох хуудастай хамт үзнэ.
2. Ажлын арматурын анги А400, А240.
3. Бүтээцийн бетоны анги В20.
4. Бүтээцийн бетон бэлтгэлийн анги В10.
5. Арматурын хамгаалах үеийн зузаан 80мм байна.
6. Цутгамал төмөр бетон бүтээцийг хэв хашмалд бэлтгэж цутгасны дараагаар бэхжилтийн 70%-д хүрсэний дараа хэв хашмалыг авна.
7. Цутгамал бетон, төмөр бетон бүтээцийн ажлыг БНБД 52-02-05-ийн дагуу хийж гүйцэтгэнэ.

Энэхүү зураг нь "БИ ЭС КОНСАЛТИНГ" ХХК-ийн ОЮУНЫ ӨМЧ тул зохиогчийн эрхшөөрөлгүйгээр өөрчлөх болон ашиглахыг хориглоно.

Блок схем:

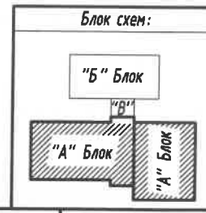

БАРИЛГЫН ЗУРАГ ТӨСЛИЙН "БИ ЭС КОНСАЛТИНГ" КОМПАНИ
Хаяг: БЗД, 2-р хороо "ББСМО" ХХК-н байр
Утас: 77116139, 99116139.
И-мэйл: bbsmo_ub@yahoo.com, Вэб: BBSMO.mn

Булган аймаг, Баян-Агт сум, Хүрэмт баг
320 хүүхдийн сургуулийн барилга

Баганан суурь БС-13-н хэв, арматурчлал ~~огтлолуудаас~~, түүвэр					Ye шат: АЗ
Ер. Захирал	Б.Мөнхцэцэг		ЕГ Шифр: БС-К20/2021	Масштаб: М1:25	Огноо: 2021
Инженер	Б.Ганзориг				
Гүйцэтгэсэн	Б.Ганзориг		ТГ Шифр:	Зургийн дугаар: ББ-19	Хуудас: 143
Шалгасан	Б.Сүнжидмаа				

Баганан суурь БС-14-н арматурчлал
М1:25

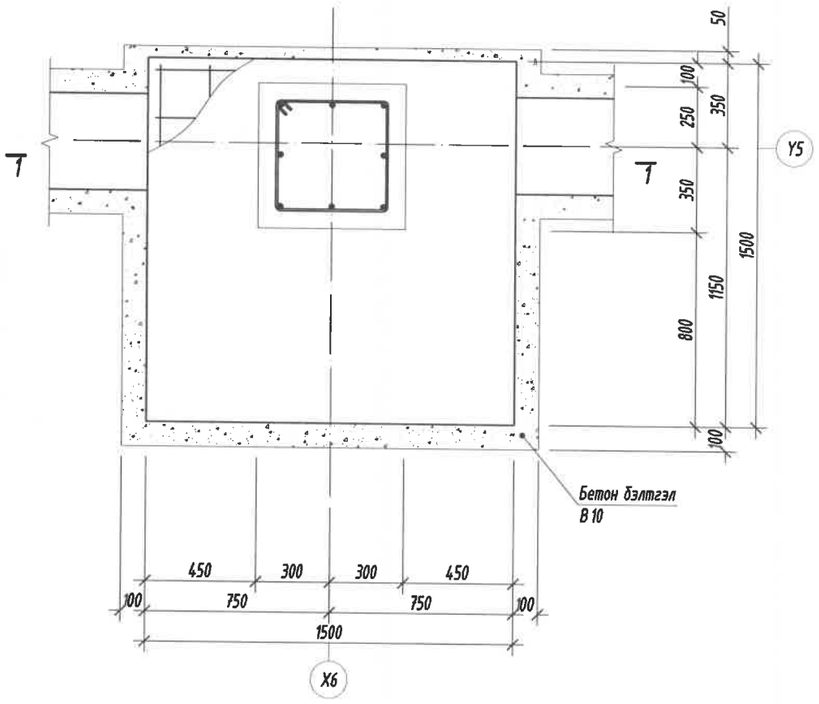

Огтлол 1-1
М1:25

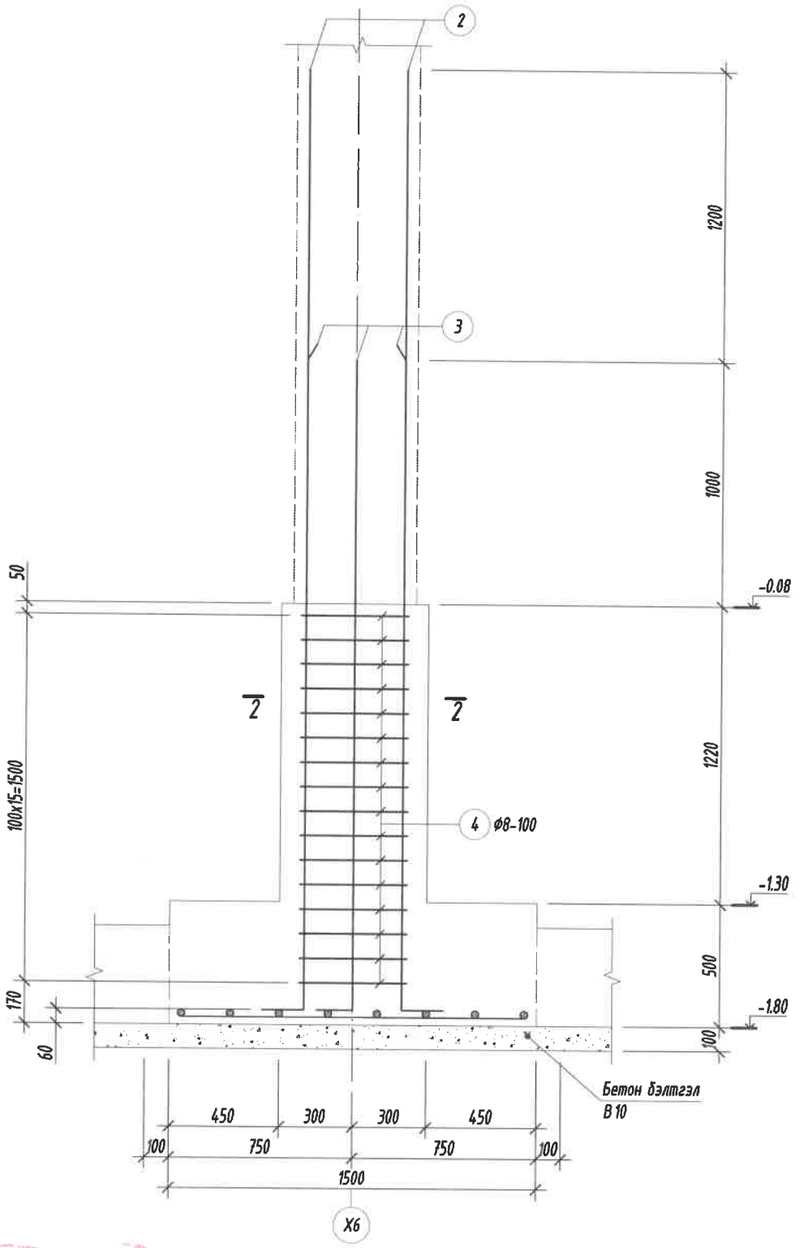

Суурийн улны арматурчлал
М1:25

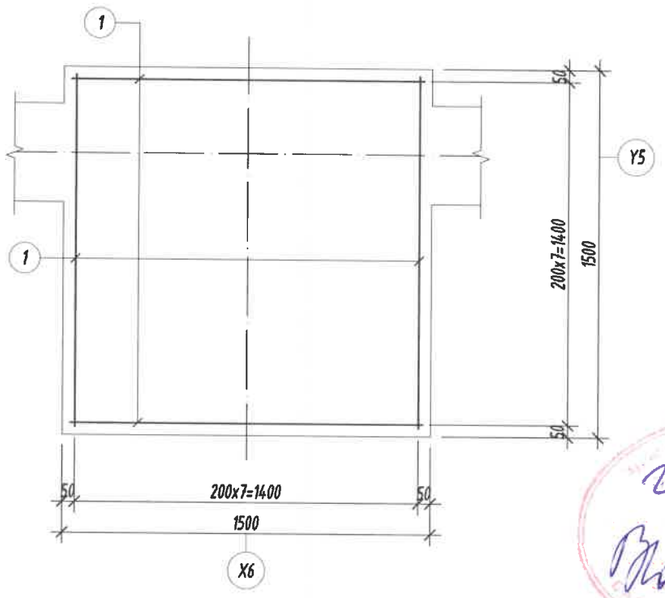

Огтлол 2-2
М1:25

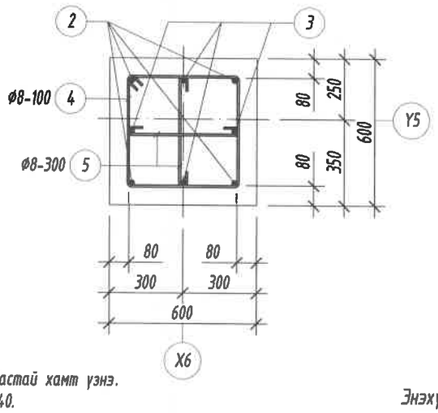

Хэсгийн тодорхойлолт

Поз	2	3	4	5
Зураг	190, 3750, R=120, 180	160, 2560, R=100, 140	520, 135°, 520, 440, 440	440, 80, 80

Цутгамал төмөр бетон бүтээцийн материалын тодорхойлолт									
Поз	Тэмдэглэгээ	Нэр					Тоо ширхэг	Жин /кг/ Нэгж	Жин /кг/ Нийт
		Баганан суурь /БС-14/-н арматур					1	143	143
1		ø	16	ГОСТ 5781-82* /А400/ L=	1440		16	2.2728	36.365
2		ø	25	ГОСТ 5781-82* /А400/ L=	4120		4	15.876	63.503
3		ø	20	ГОСТ 5781-82* /А400/ L=	2860		4	7.0532	28.213
4	хомут	ø	8	ГОСТ 5781-82* /А240/ L=	1920		16	0.7576	12.122
5	холбоос	ø	8	ГОСТ 5781-82* /А240/ L=	600		12	0.2368	2.841
		Бетон орц, В20					V=1.5м³		
		Бетон бэлтгэлийн орц, В10					V=0.3м³		

Тайлбар:

1. Энэ зургийг ББ-н холбогдох хуудастай хамт үзнэ.
2. Ажлын арматурын анги А400, А240.
3. Бүтээцийн бетоны анги В20.
4. Бүтээцийн бетон бэлтгэлийн анги В10.
5. Арматурын хамгаалах үеийн зузаан 80мм байна.
6. Цутгамал төмөр бетон бүтээцийг хэв хашмалд бэлтгэж цутгасны дараагаар бэжилтийн 70%-д хүрсэний дараа хэв хашмалыг авна.
7. Цутгамал бетон, төмөр бетон бүтээцийн ажлыг БНбД 52-02-05-ийн дагуу хийж гүйцэтгэнэ.

Энэхүү зураг нь "БИ ЭС КОНСАЛТИНГ" ХХК-ийн ОЮУНЫ ӨМЧ тул зохиогчийн эзэмшөөрөлгүйгээр өөрчлөх болон ашиглахыг хориглоно.

Блок схем:

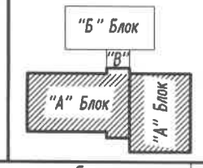

БАРИЛГЫН ЗУРАГ ТӨСЛИЙН "БИ ЭС КОНСАЛТИНГ" КОМПАНИ
Хаяг: БЗД, 2-р хороо "ББСМО" ХХК-н байр
Утас: 77716599, 99716599,
M-mail: bbsmo_llc@yahoo.com, Вэб: BBSMO.mn

Булган аймаг, Баян-Агт сум, Хүрэмт баг
320 хүүхдийн сургуулийн барилга

Баганан суурь БС-14-н хэв, арматурчлал, огтлолууд, түгвэр					Ує шат: А3
Ер. Захирал	Б.Мөнхцэцэг		ЕГ Шифр: БС-К20/2021	Масштаб: М1:25	Огноо: 2021
Инженер	Б.Ганзориг				
Гүйцэтгэсэн	Б.Ганзориг		ТГ Шифр:	Зургийн дугаар: ББ-20	Хуудас: 143
Шалгасан	Б.Сүнжидмаа				

Баганан суурь БС-15-н арматурчлал
М1:25

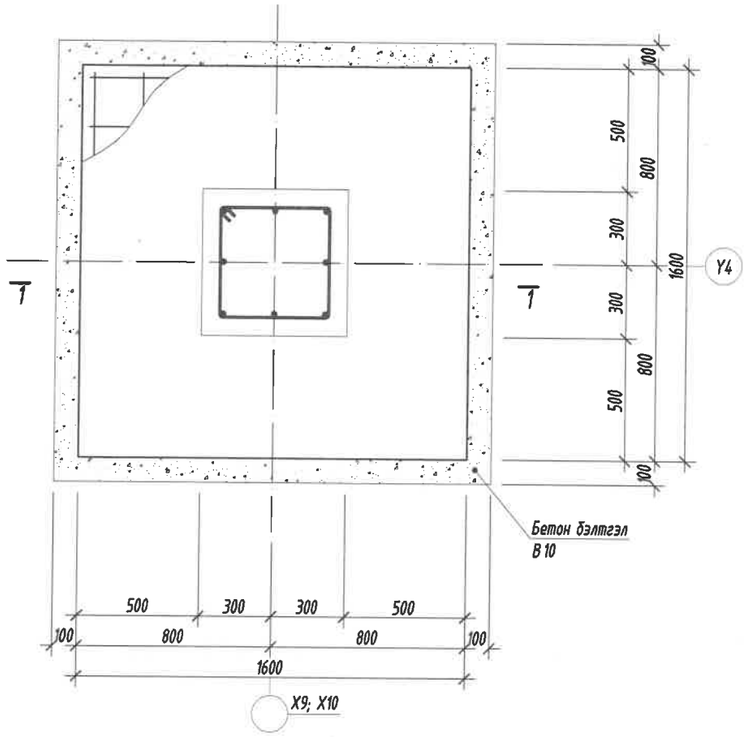

Суурийн улны арматурчлал
М1:25

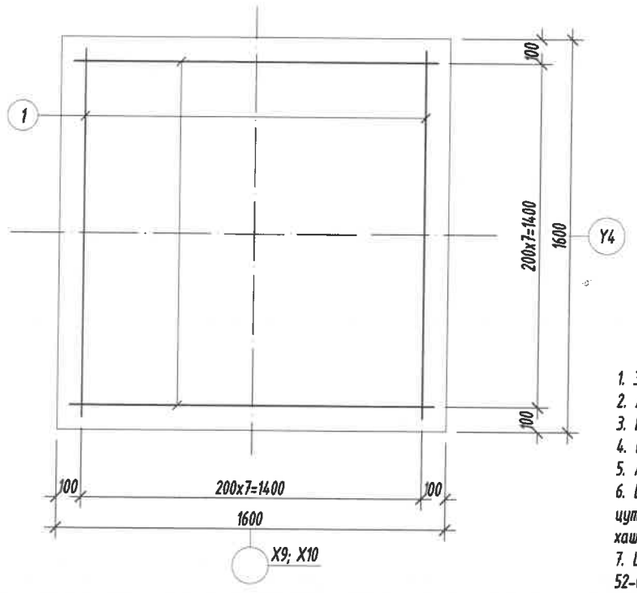

Огтлол 1-1
М1:25

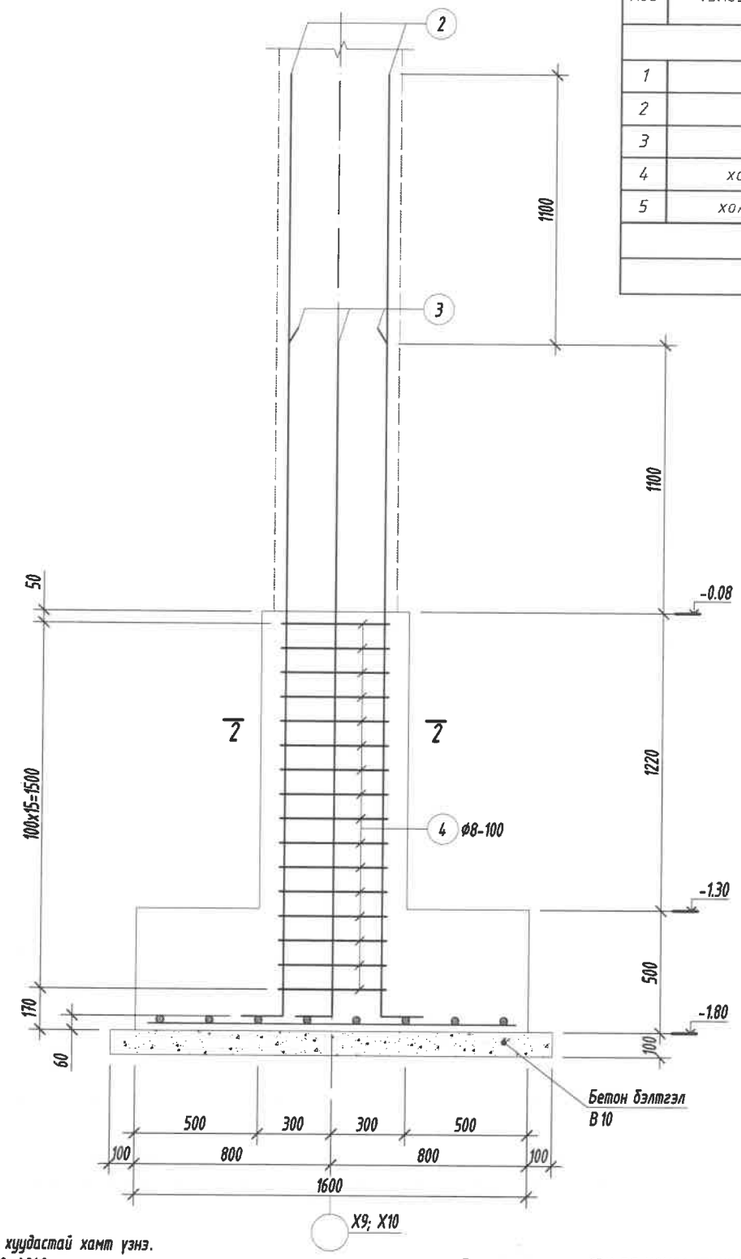

Цутгамал төмөр бетон бүтээцийн материалын тодорхойлолт								
Поз	Тэмдэглэгээ	Нэр				Too ширхэг	Жин /кг/ Нэгж	Нийт
		Баганан суурь /БС-15/-н арматур				2	158.4	316.8
1		Ф	20	ГОСТ 5781-82* /А400/ L=	1500	16	3.6992	59.188
2		Ф	22	ГОСТ 5781-82* /А400/ L=	4080	4	12.175	48.7
3		Ф	22	ГОСТ 5781-82* /А400/ L=	2980	4	8.8924	35.57
4	хомут	Ф	8	ГОСТ 5781-82* /А240/ L=	1920	16	0.7576	12.122
5	холбоос	Ф	8	ГОСТ 5781-82* /А240/ L=	600	12	0.2368	2.841
		Бетон орц, В20				$V=1.7x2=3.4м^3$		
		Бетон бэлтгэлийн орц, В10				$V=0.3x2=0.6м^3$		

Огтлол 2-2
М1:25

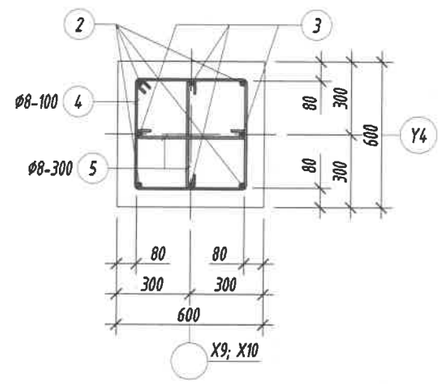

Хэсгийн тодорхойлолт

Поз	2	3	4	5
Загвар	170 3750 R=110 160	170 2650 R=110 160	520 135° 520 440 440	440 80 80

Тайлбар:

1. Энэ зургийг ББ-н холбогдох хуудастай хамт үзнэ.
2. Ажлын арматурын анги А400, А240.
3. Бүтээцийн бетоны анги В20.
4. Бүтээцийн бетон бэлтгэлийн анги В10.
5. Арматурын хамгаалах үеийн зузаан 80мм байна.
6. Цутгамал төмөр бетон бүтээцийг хэв хашмалд бэлтгэж цутгасны дараагаар бэхжилтийн 70%-д хүрсэний дараа хэв хашмалыг авна.
7. Цутгамал бетон, төмөр бетон бүтээцийн ажлыг БНБД 52-02-05-ийн дагуу хийж гүйцэтгэнэ.

Блок схем:

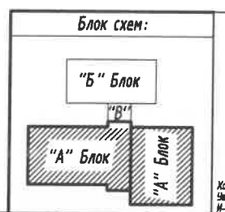

БАРИЛГЫН ЗУРАГ ТӨСЛИЙН "БИ ЭС КОНСАЛТИНГ" КОМПАНИ
Хаяг: БЗД, 2-р хороо "ББСНО" ХХК-н байр
Утас: 77116599, 99116599.
И-мэйл: bbsmo_ub@yahoo.com, Вэб: BBSMO.mn

Энэхүү зураг нь "БИ ЭС КОНСАЛТИНГ" ХХК-ийн ОЮУНЫ ӨМЧ тул зохиогчийн зөвшөөрөлгүйгээр өөрчлөх болон ашиглахыг хориглоно.

Булган аймаг, Баян-Агт сум, Хурэмт баг
Э20 хүүхдийн сургуулийн барилга

Баганан суурь БС-15-н хэв, арматурчлал, огтлолууд, түүвэр					Ує шат: АЗ
Ер. Захирал	Б.Мөнхцэцэг		ЕГ Шифр: БС-К20/2021	Масштаб: М1:25	Огноо: 2021
Инженер	Б.Ганзориг				
Гүйцэтгэсэн	Б.Ганзориг		ТГ Шифр:	Зургийн дугаар: ББ-21	Хуудас: 143
Шалгасан	Б.Сүнжидмаа				

Баганан суурь БС-16-н арматурчлал
М1:25

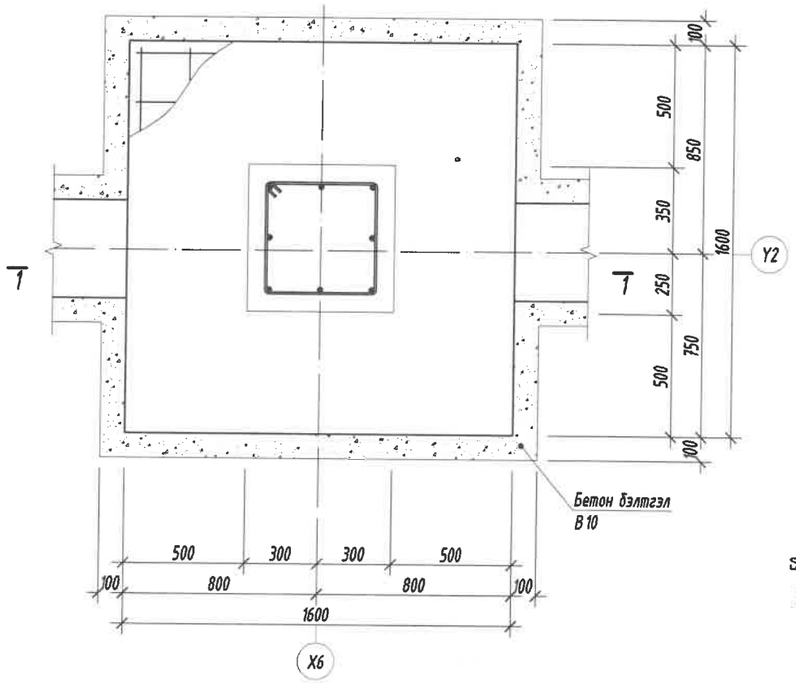

Суурийн улны арматурчлал
М1:25

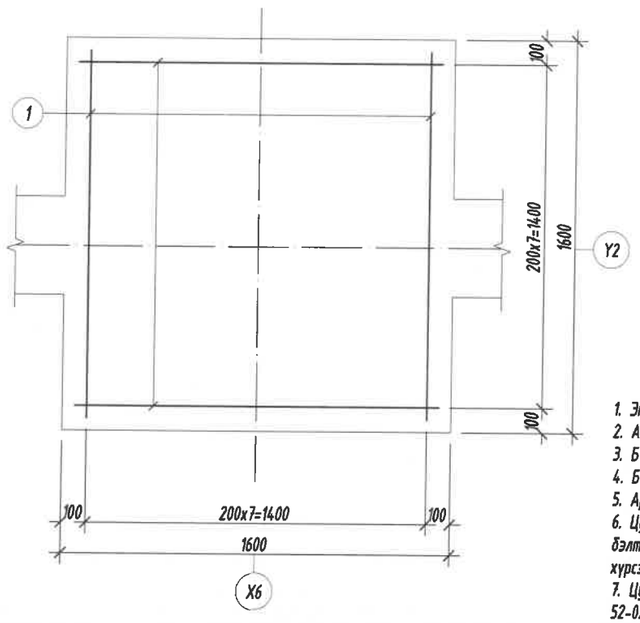

Огтлол 1-1
М1:25

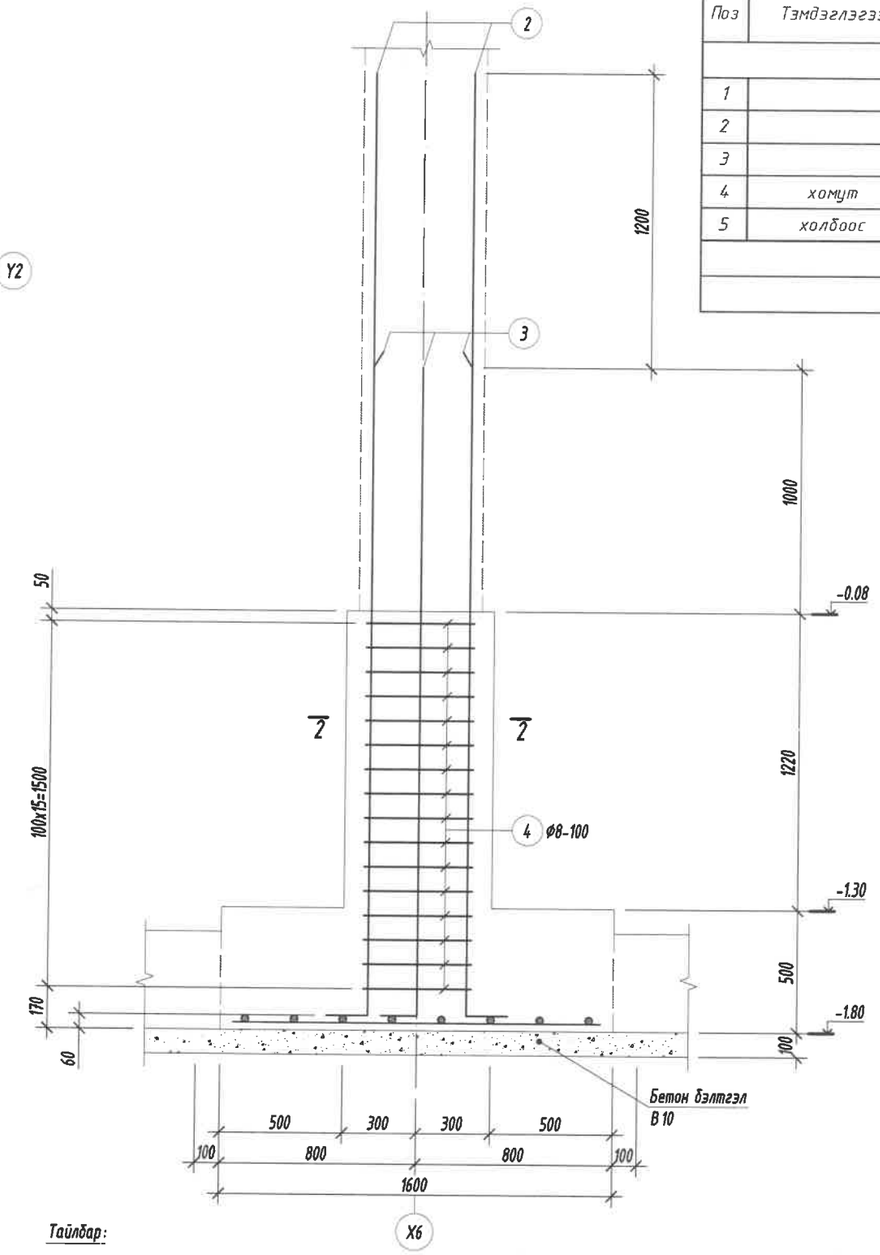

Цутгамал төмөр бетон бүтээцийн материалын тодорхойлолт								
Поз	Тэмдэглэгээ	Нэр				Тоо ширхэг	Жин /кг/ Нэгж	Нийт
		Баганан суурь /БС-16/-н арматур				1	144.6	144.6
1		Ф	16	ГОСТ 5781-82* /А400/ L=	1500	16	2.3675	37.88
2		Ф	25	ГОСТ 5781-82* /А400/ L=	4120	4	15.876	63.503
3		Ф	20	ГОСТ 5781-82* /А400/ L=	2860	4	7.0532	28.213
4	хомут	Ф	8	ГОСТ 5781-82* /А240/ L=	1920	16	0.7576	12.122
5	холбоос	Ф	8	ГОСТ 5781-82* /А240/ L=	600	12	0.2368	2.841
		Бетон орц, В20				V=1.7м³		
		Бетон бэлтгэлийн орц, В10				V=0.3м³		

Огтлол 2-2
М1:25

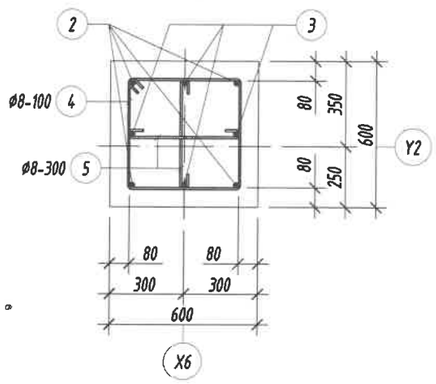

Хэсгийн тодорхойлолт

Поз	2	3	4	5
Загвар	190 3750 R=120 180	160 2560 R=100 140	520 135° 520 440 440	440 80 80

Тайлбар:

1. Энэ зургийг ББ-н холбогдох хуудастай хамт үзнэ.
2. Ажлын арматурын анги А400, А240.
3. Бүтээцийн бетоны анги В20.
4. Бүтээцийн бетон бэлтгэлийн анги В10.
5. Арматурын хамгаалах үеийн зузаан 80мм байна.
6. Цутгамал төмөр бетон бүтээцийг хэв хашмалд бэлтгэж цутгасны дараагаар бэхжилтийн 70%-д хүрсэний дараа хэв хашмалыг авна.
7. Цутгамал бетон, төмөр бетон бүтээцийн ажлыг БНБД 52-02-05-ийн дагуу хийж гүйцэтгэнэ.

Энэхүү зураг нь "БИ ЭС КОНСАЛТИНГ" ХХК-ийн ОЮУНЫ ӨМЧ тул зохиогчийн эрхшөөрөлгүйгээр өөрчлөх болон ашиглахыг хориглоно.

Блок схем:

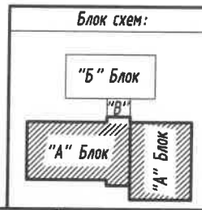

БАРИЛГЫН ЗУРАГ ТӨСЛИЙН "БИ ЭС КОНСАЛТИНГ" КОМПАНИ
Хаяг: БЗД, 2-р хороо "ББСМЮ" ХХК-н байр
Утас: 77116139, 99116139.
И-мэйл: bbsmo@yahoo.com, Вэб: BBSMO.mn

Булган аймаг, Баян-Агт сум, Хүрэмт баг
320 хүүхдийн сургуулийн барилга

Баганан суурь БС-16-н хэв, арматурчлал, огтлолуд, түүвэр					Ує шат: А3
Ер. Захирал	Б.Мөнхцэцэг		ЕГ Шифр: БС-К20/2021	Масштаб: М1:25	Огноо: 2021
Инженер	Б.Ганзориг				
Гүйцэтгэсэн	Б.Ганзориг		ТГ Шифр:	Зургийн дугаар: ББ-22	Хуудас: 143
Шалгасан	Б.Сүнжидмаа				

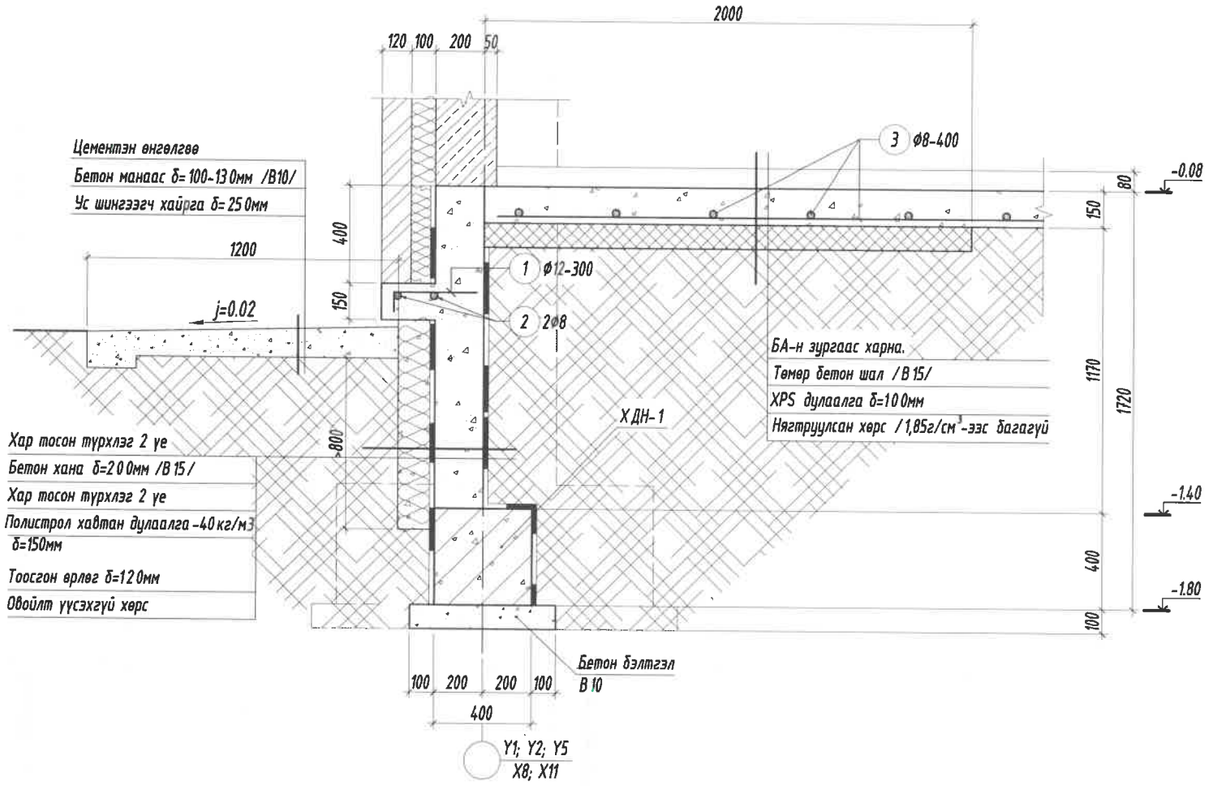

Огтлол 4-4
M1:25

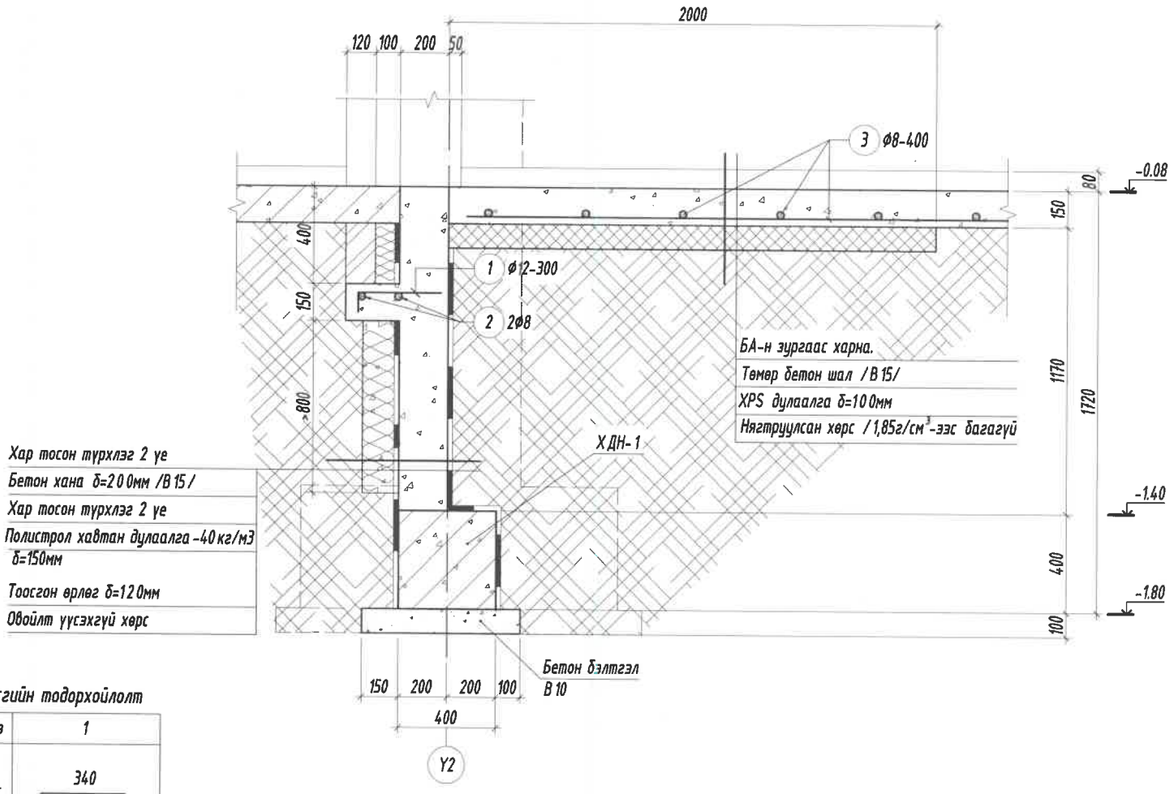

Хэсгийн тодорхойлолт

Поз	1
Зураг	340 / 80

Цутгамал төмөр бетон бүтээцийн материалын тодорхойлолт								
Поз	Тэмдэглэгээ	Нэр				Тоо ширхэг	Жин /кг/ Нэгж	Нийт
		Бетон хөмсөгний арматур				1	301	301
1		Ø	12	ГОСТ 5781-82* /А400/ L=	420	494	0.3729	184.2
2		Ø	8	ГОСТ 5781-82* /А240/ L=	148000	2	58.398	116.8
		Бетон хананы орц /δ=200мм/, В15				V=50.1м³		
		Бетон хаяавчын орц, В10				V=25.4м³		

Тайлбар:

1. Энэ зургийг ББ-н холбогдох хуудастай хамт үзнэ.
2. Ажлын арматурын анги А400, А240.
3. Бүтээцийн бетоны анги В20.
4. Бүтээцийн бетон бэлтгэлийн анги В10.
5. Арматурын хамгаалах үеийн зузаан 30мм байна.
6. Цутгамал төмөр бетон бүтээцийг хэв хашмалд бэлтгэж цутгасны дараагаар бэхжилтийн 70%-д хүрсэний дараа хэв хашмалыг авна.
7. Цутгамал бетон, төмөр бетон бүтээцийн ажлыг БНБД 52-02-05-ийн дагуу хийж гүйцэтгэнэ.

Энэхүү зураг нь "БИ ЭС КОНСАЛТИНГ" ХХК-ийн ОЮУНЫ ӨМЧ тул зохиогчийн эзэмшөөрөлгүйгээр өөрчлөх болон ашиглахыг хориглоно.

Блок схем:

БАРИЛГЫН ЗУРАГ ТӨСЛИЙН "БИ ЭС КОНСАЛТИНГ" КОМПАНИ
Хаяг: БЗД, 2-р хороо "ББСМО" ХХК-н байр
Утас: 77116159, 99196139,
И-мэйл: bbsmo_ub@yahoo.com, Вэб: BBSM10.mn

Булган аймаг, Баян-Агт сум, Хүрэмт баг
320 хүүхдийн сургуулийн барилга

Суурийн огтлол 1-1, 2-2, 3-3, 4-4, материалын түүвэр

Үе шат: АЗ

Ер. Захирал	Б.Мөнхцэцэг		ЕГ Шифр: БС-К20/2021	Масштаб: М1:25	Огноо: 2021
Инженер	Б.Ганзориг				
Гүйцэтгэсэн	Б.Ганзориг		ТГ Шифр:	Зургийн дугаар: ББ-23	Хуудас: 143
Шалгасан	Б.Сүнжидмаа				

Огтлол 1-1
M1:25

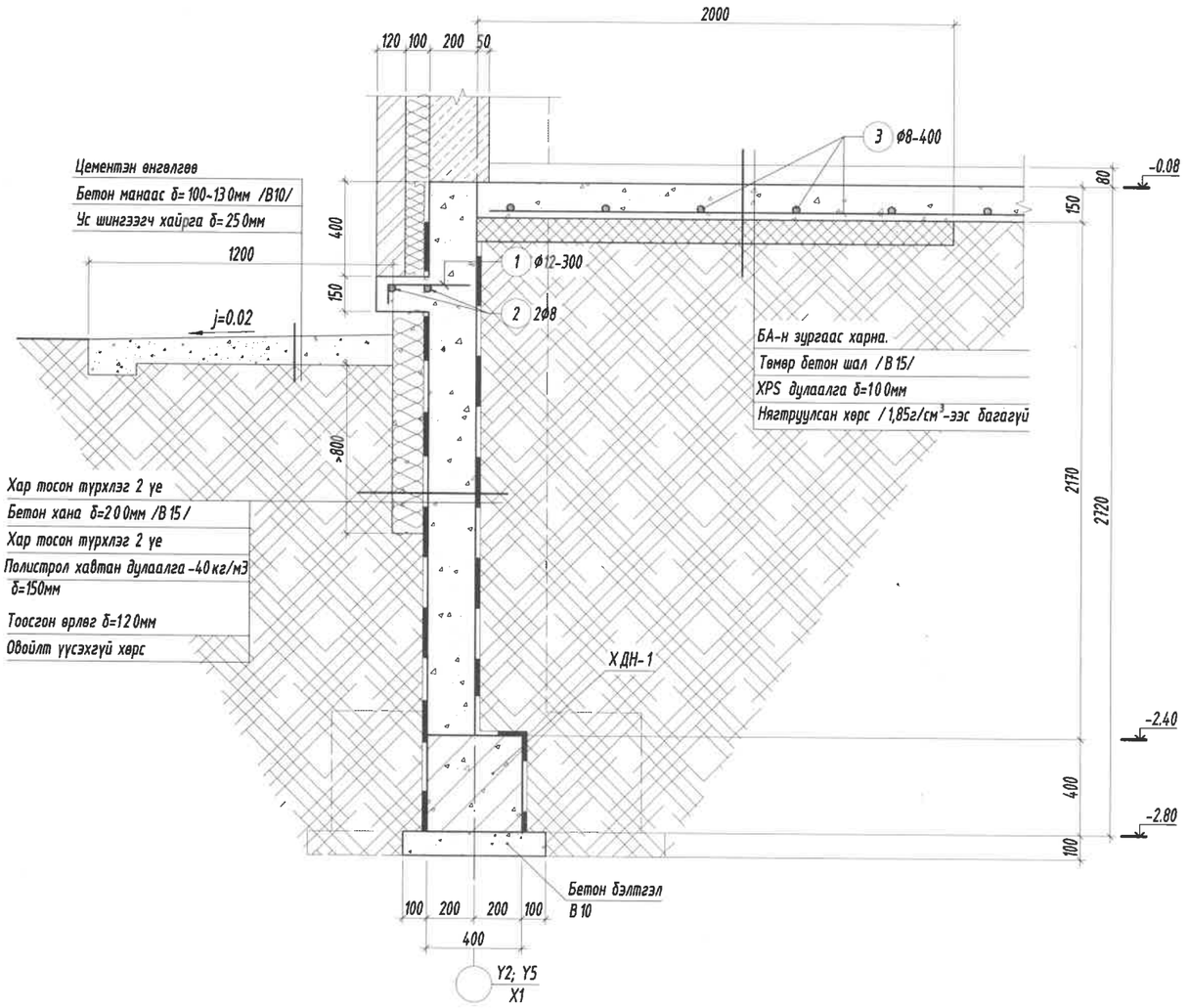

Огтлол 2-2
M1:25

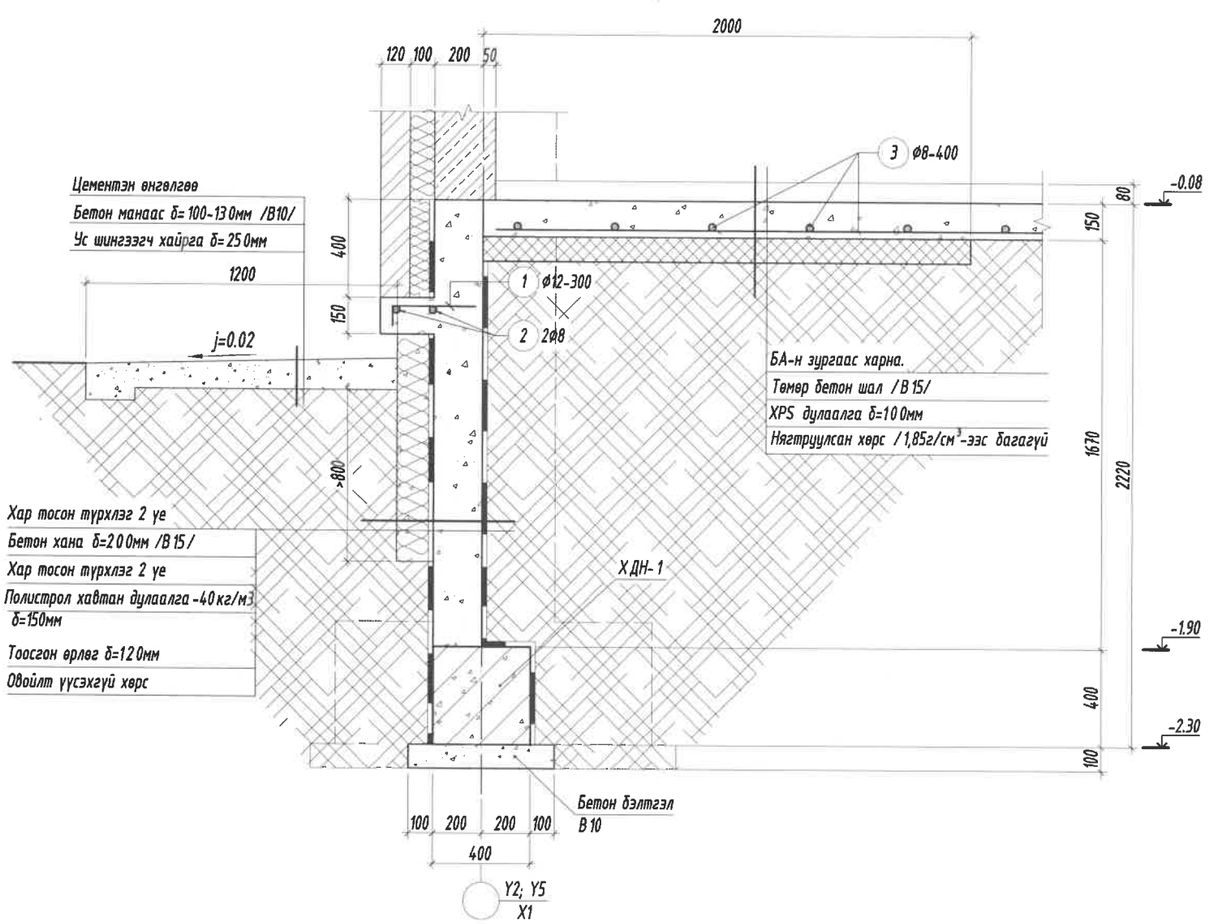

Огтлол 3-3
M1:25

Холбоос дамнуруу /ХДн-1/-н арматурчлал М1:25

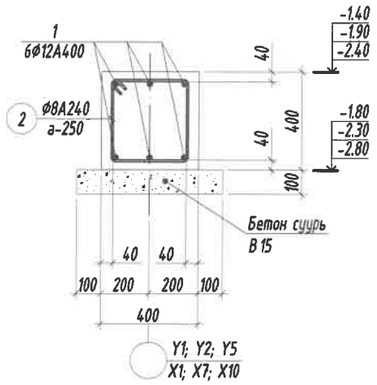

Цутгамал төмөр бетон бүтээцийн материалын тодорхойлолт								
Поз	Тэмдэглэгээ	Нэр				Too ширхэг	Жин /кг/ Нэгж	Нийт
		Холбоос дамнуруу /ХДН-1/-н арматур				1	1614	1614
1		Ф	12	ГОСТ 5781-82* /А400/ L=	12000	112	10.654	1193.2
2	хомут	Ф	8	ГОСТ 5781-82* /А240/ L=	1440	740	0.5682	420.47
		Бетон орц, В20				V=23.6м³		
		Бетон бэлтгэлийн орц, В10				V=8.9м³		

Цутгамал төмөр бетон бүтээцийн материалын тодорхойлолт								
Поз	Тэмдэглэгээ	Нэр				Too ширхэг	Жин /кг/ Нэгж	Нийт
		Шалны арматур				1	459	459
3		Ф	8	MNS ГОСТ 31938:2015 /GFRP/ L=	12000	450	1.02	459
		Бетон орц, В15				V=147.0м³		

Хэсгийн тодорхойлолт

Поз	2
Загвар	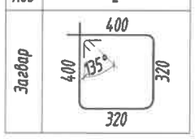

Тайлбар:

1. Энэ зургийг ББ-н холбогдох хуудастай хамт үзнэ.
2. Ажлын арматурын анги А400, А240.
3. Бүтээцийн бетоны анги В20.
4. Бүтээцийн бетон бэлтгэлийн анги В10.
5. Арматурын хамгаалах үеийн зузаан 40мм байна.
6. Цутгамал төмөр бетон бүтээцийг хэв хашмалд бэлтгэж цутгасны дараагаар бэхжилтийн 70%-д хүрсэний дараа хэв хашмалыг авна.
7. Цутгамал бетон, төмөр бетон бүтээцийн ажлыг БНБД 52-02-05-ийн дагуу хийж гүйцэтгэнэ.

Энэхүү зураг нь "БИ ЭС КОНСАЛТИНГ" ХХК-ийн ОЮУНЫ ӨМЧ тул зохиогчийн эрхшөөрөлгүйгээр өөрчлөх болон ашиглахыг хориглоно.

Блок схем:

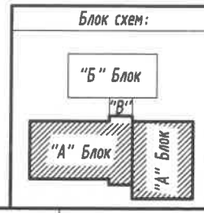

БАРИЛГЫН ЗУРАГ ТӨСЛИЙН "БИ ЭС КОНСАЛТИНГ" КОМПАНИ

Хаяг: БЗД, 2-р хороо "ББСҮТ" ХХК-н байр
Утас: 77116339, 99116339.
И-мэйл: bbsmo_ub@yahoo.com, Вэб: www.bbsmo.mn

Булган аймаг, Баян-Агт сум, Хүрэмт баг
320 хүүхдийн сургуулийн барилга

Суурийн огтлол 5-5; 6-6, Холбоос дамнуруу /ХДН-1/-н арматурчлал, Дотор хананы суурь, түүвэр					Ye шат: АЗ
Ер. Захирал	Б.Мөнхцэцэг		ЕГ Шифр: БС-К20/2021	Масштаб: М1:25	Огноо: 2021
Инженер	Б.Ганзориг				
Гүйцэтгэсэн	Б.Ганзориг		ТГ Шифр:	Зургийн дугаар: ББ-24	Хуудас: 143
Шалгасан	Б.Сүнжидмаа				

Огтлол 5-5
M1:25

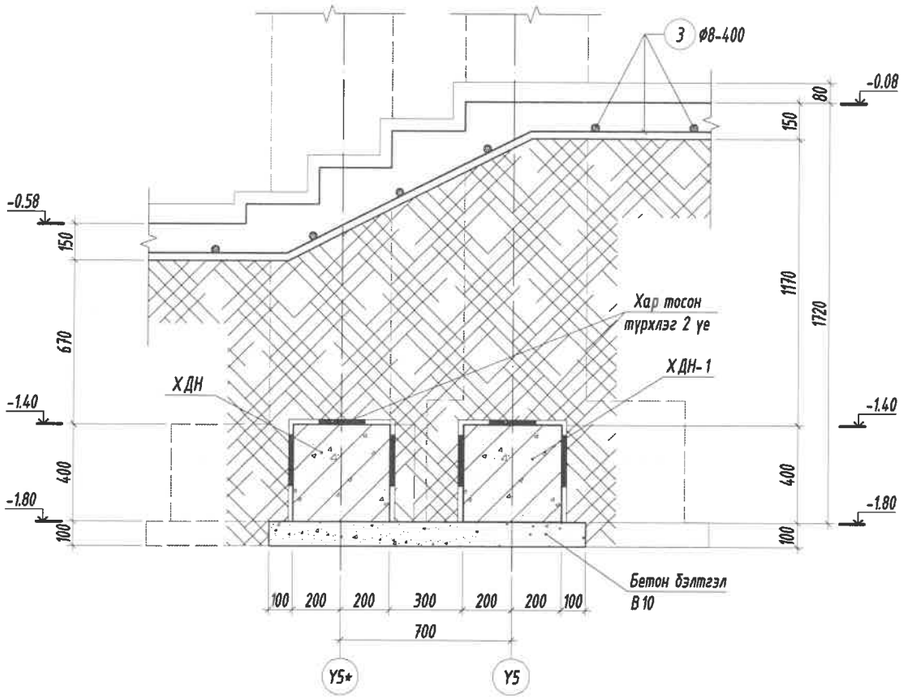

Огтлол 6-6
M1:25

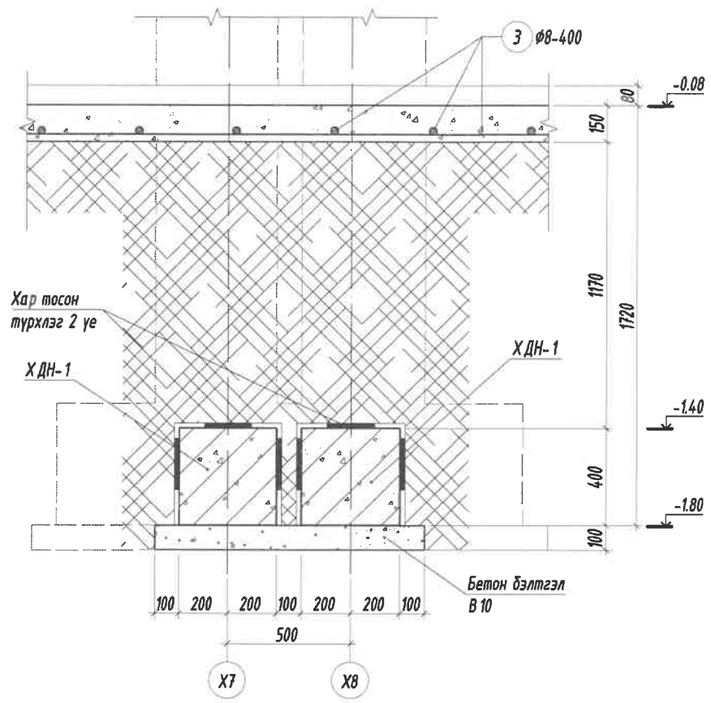

Дотор хананы суурь /150 мм/
M1:25

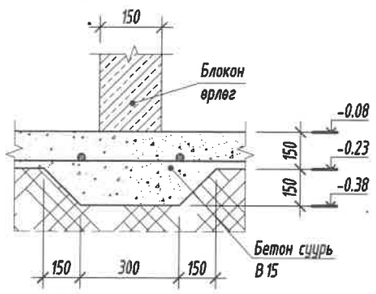

Дотор хананы суурь /120 мм/
M1:25

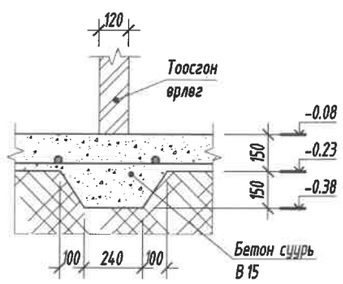

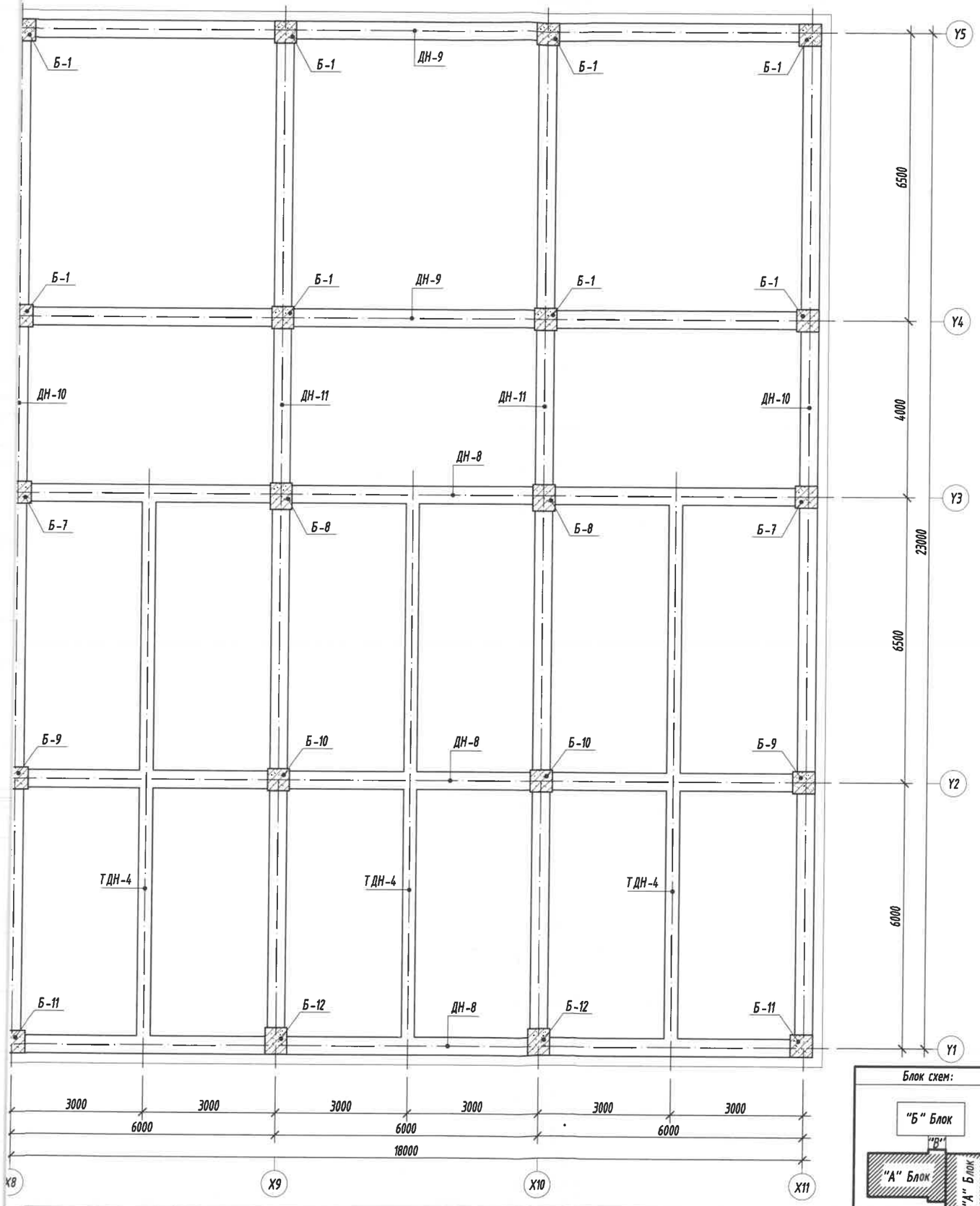

1-р давхрын багана, дамнуруугны байршил М1:100

"А блок"

Тайлбар:

1. Энэ зургийг ББ-н холбогдох хуудастай хамт үзнэ.
2. Ажлын арматурын анги А400, А240.
3. Бүтээцийн бетоны анги В20.
4. Арматурын хамгаалах үеийн зузаан 30мм байна.
5. Цутгамал төмөр бетон бүтээцийг хэв хашмалд бэлтгэж цутгасны дараагаар бэхжилтийн 70%-д хүрсэний дараа хэв хашмалыг авна.
6. Цутгамал бетон, төмөр бетон бүтээцийн ажлыг БНБД 52-02-05-ийн дагуу хийж гүйцэтгэнэ.

Энэхүү зураг нь "БИ ЭС КОНСАЛТИНГ" ХХК-ийн ОЮУНЫ ӨМЧ тул зохиогчийн эрхшөөрөлгүйгээр өөрчлөх болон ашиглахыг хориглоно.

Блок схем:

БАРИЛГЫН ЗУРАГ ТӨСЛИЙН "БИ ЭС КОНСАЛТИНГ" КОМПАНИ

Хаяг: БЗД, 2-р хороо "ББСМО" ХХК-н байр
Утас: 77116159, 99116159.
И-мэйл: bbmno_ub@yahoo.com , Вэб: BBSMO.mn

Булган аймаг, Баян-Агт сум, Хүрэмт баг
320 хүүхдийн сургуулийн барилга

1-р давхрын багана, дамнуруугны байршил

Ер. Захирал	Б.Мөнхцэцэг		ЕГ Шифр: БС-К20/2021	Масштаб: М1:100	Уе шат: А3
Инженер	Б.Ганзориг				Огноо: 2021
Гүйцэтгэсэн	Б.Ганзориг		ТГ Шифр:	Зургийн дугаар: ББ-25	Хуудас: 143
Шалгасан	Б.Сүнжидмаа				

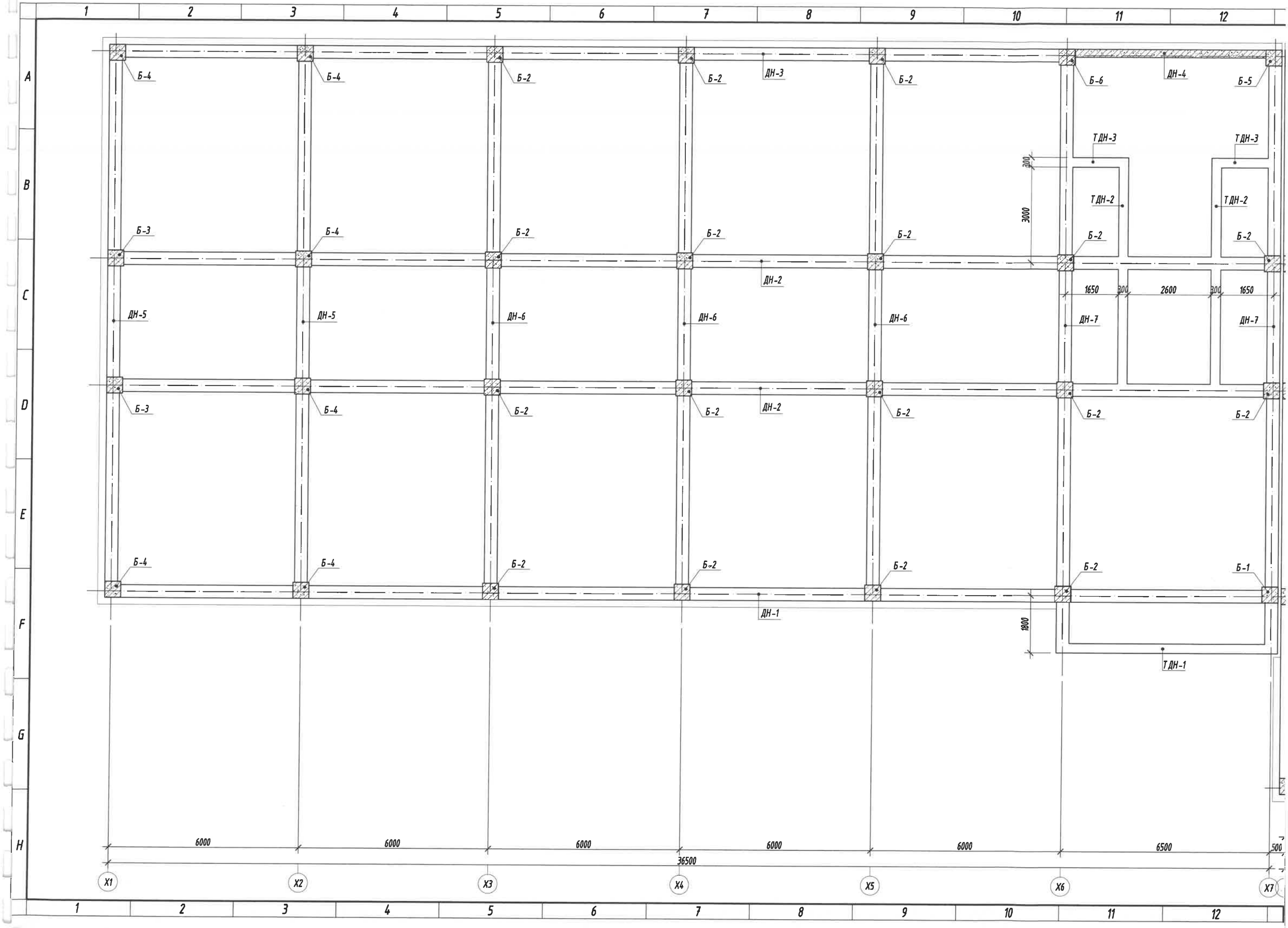
1
2
3
4
5
6
7
8
9
10
11
12
A
B
C
D
E
F
G
H
Б-4
Б-2
Б-3
Б-6
Б-5
Б-1
ДН-3
ДН-4
ДН-2
ДН-5
ДН-6
ДН-7
ДН-1
ТДН-3
ТДН-2
ТДН-1
300
3000
1650
2600
1800
6000
6500
500
36500
X1
X2
X3
X4
X5
X6
X7

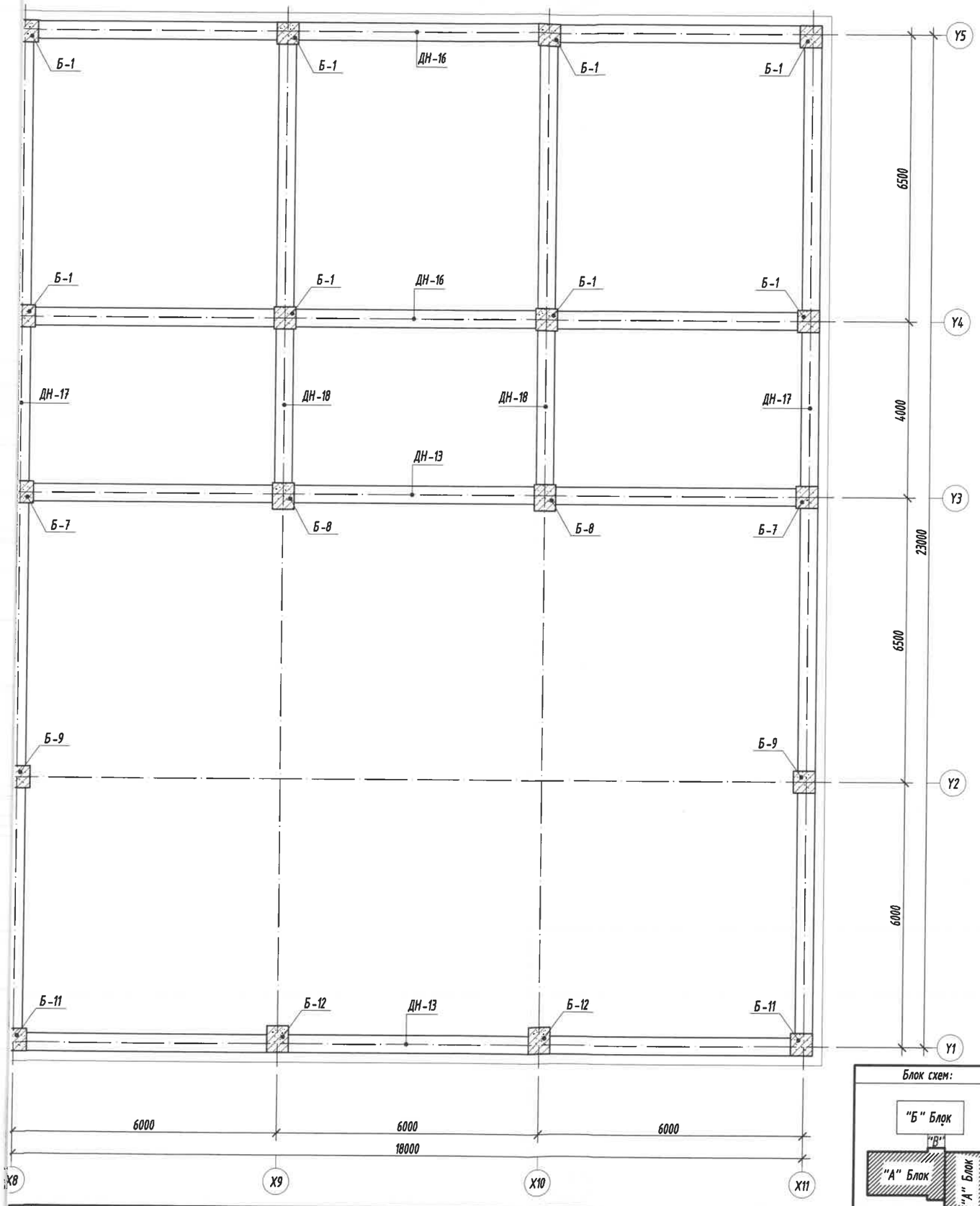

2-р давхрын багана, дамнурууны байршил М1:100

"А блок"

Тайлбар:

1. Энэ зургийг ББ-н холбогдох хуудастай хамт үзнэ.
2. Ажлын арматурын анги А400, А240.
3. Бутээцийн бетоны анги В20.
4. Арматурын хамгаалах үеийн зузаан 30мм байна.
5. Цутгамал төмөр бетон бүтээцийг хэв хашмалд бэлтгэж цутгасны дараагаар бэхжилтийн 70%-д хүрсэний дараа хэв хашмалыг авна.
6. Цутгамал бетон, төмөр бетон бүтээцийн ажлыг БНбД 52-02-05-ийн дагуу хийж гүйцэтгэнэ.

Энэхүү зураг нь "БИ ЭС КОНСАЛТИНГ" ХХК-ийн ОЮУНЫ ӨМЧ тул зохиогчийн зөвшөөрөлгүйгээр өөрчлөх болон ашиглахыг хориглоно.

Блок схем:

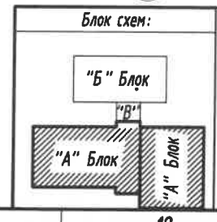

БАРИЛГЫН ЗУРАГ ТӨСЛИЙН "БИ ЭС КОНСАЛТИНГ" КОМПАНИ

Хаяг: БЗД, 2-р хороо "ББСМО" ХХК-н байр
Утас: 77716139, 99116139.
И-мэйл: bbsmo_ub@yahoo.com , Вэб: BBSMO.mn

Булган аймаг, Баян-Агт сум, Хүрэмт баг
320 хүүхдийн сургуулийн барилга

2-р давхрын багана, дамнурууны байршил

Ye шат: А3

Ер. Захирал	Б.Мөнхцэцэг		Шифр: БС-К20/2021	Масштаб: М1:100	Огноо: 2021
Инженер	Б.Ганзориг				
Гүйцэтгэсэн	Б.Ганзориг		ТГ Шифр:	Зургийн дугаар: ББ-26	Хуудас: 143
Шалгасан	Б.Сүнжидмаа				

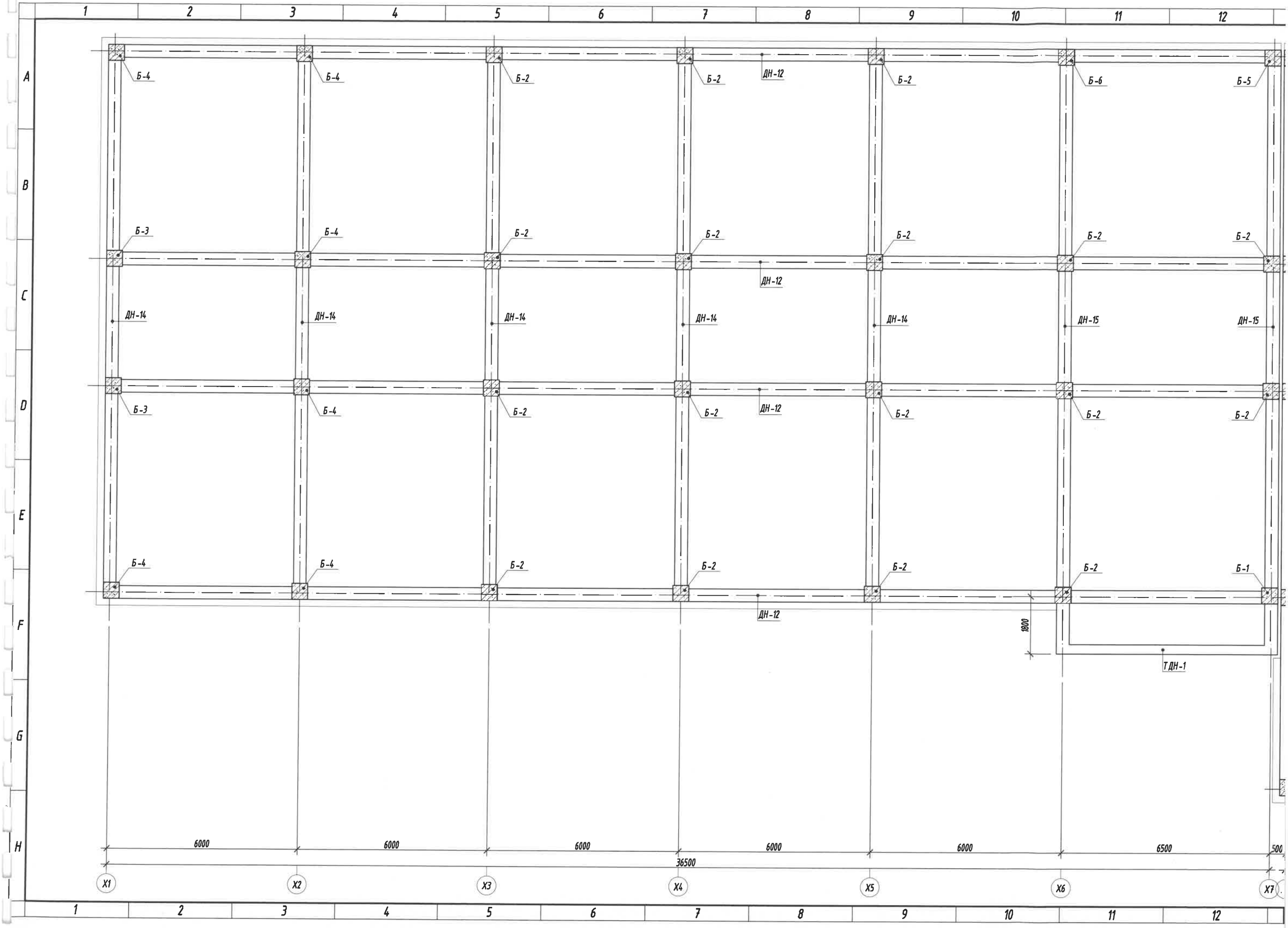
1
2
3
4
5
6
7
8
9
10
11
12
A
B
C
D
E
F
G
H
Б-4
Б-2
ДН-12
Б-6
Б-5
Б-3
ДН-14
ДН-15
Б-1
1800
ТДН-1
6000
6500
500
36500
X1
X2
X3
X4
X5
X6
X7

+7.82~8.47 түвшиний багана, дамнурууны байршил М1:100
"А блок"

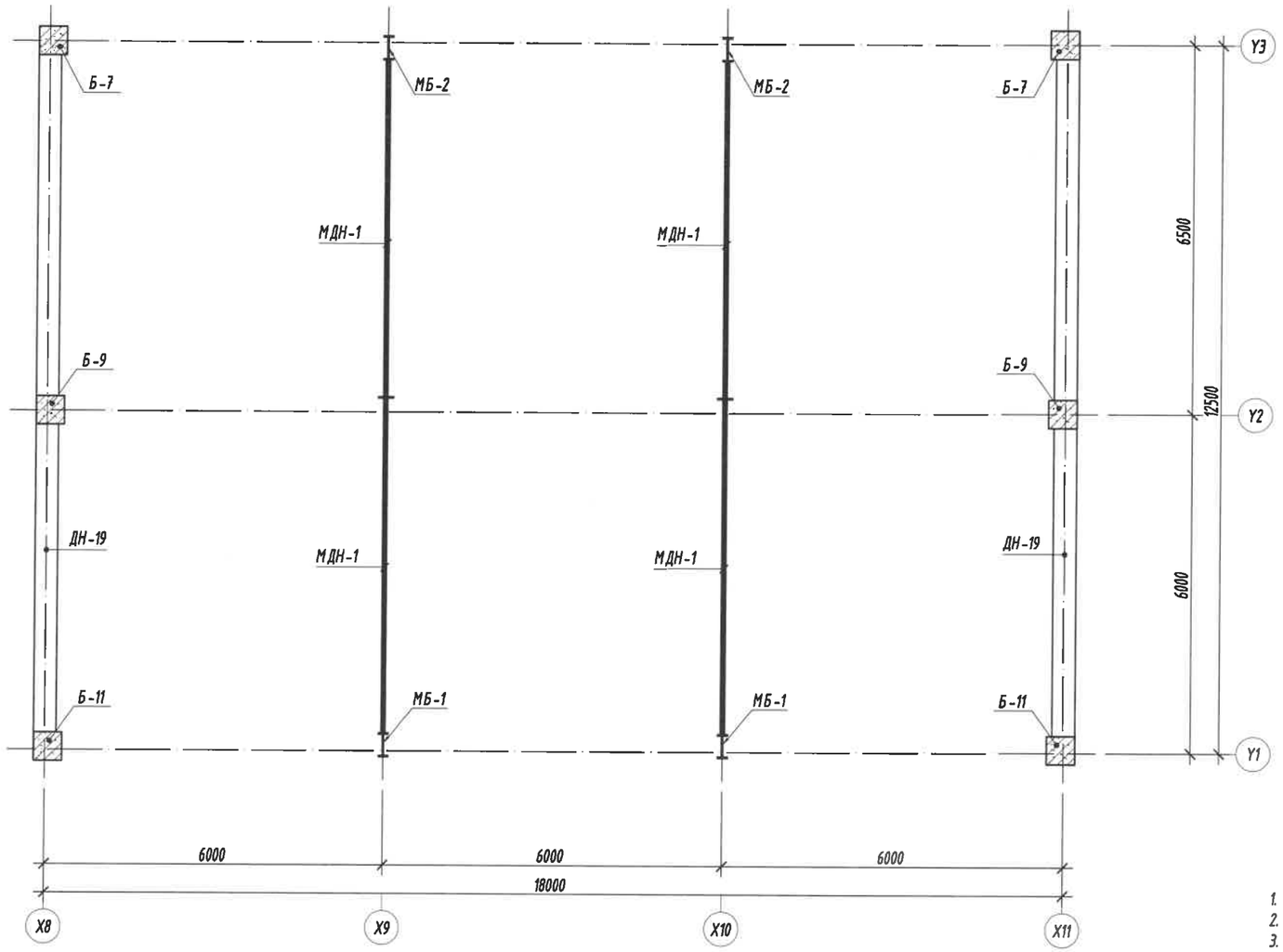

Тайлбар:

1. Энэ зургийг ББ-н холбогдох хуудастай хамт үзнэ.
2. Ажлын арматурын анги А400, А240.
3. Бүтээцийн бетоны анги В20.
4. Арматурын хамгаалах үеийн зузаан 30мм байна.
5. Цутгамал төмөр бетон бүтээцийг хэв хашмалд бэлтгэж цутгасны дараагаар бэхжилтийн 70%-д хүрсэний дараа хэв хашмалыг авна.
6. Цутгамал бетон, төмөр бетон бүтээцийн ажлыг БНбД 52-02-05-ийн дагуу хийж гүйцэтгэнэ.

Энэхүү зураг нь "БИ ЭС КОНСАЛТИНГ" ХХК-ийн ОЮУНЫ ӨМЧ тул зохиогчийн эрхшөөрөлгүйгээр өөрчлөх болон ашиглахыг хориглоно.

Блок схем:

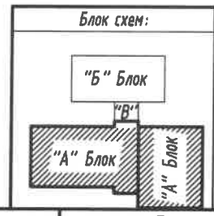

БАРИЛГЫН ЗУРАГ ТӨСЛИЙН
"БИ ЭС КОНСАЛТИНГ" КОМПАНИ
Хаяг: 538, 2-р хороо "ББСМО" ХХК-н байр
Утас: 77716139, 99716139,
И-хаяг: bbsmo_ub@yahoo.com, Вэб: BBSMO.mn

Булган аймаг, Баян-Агт сум, Хүрэмт баг
320 хүүхдийн сургуулийн барилга

+7.82-8.47 түвшиний багана, дамнурууны байршил

Ye шат: А3

Ер. Захирал	Б.Мөнхцэцэг	ЕГ Шифр: БС-К20/2021	Масштаб: М1:100	Огноо: 2021
Инженер	Б.Ганзориг			
Гүйцэтгэсэн	Б.Ганзориг	ТГ Шифр:	Зургийн дугаар: ББ-27	Хуудас: 143
Шалгасан	Б.Сүнжидмаа			

Y2-н Тэнхлэгийн дагуух рамын байршил М1:200

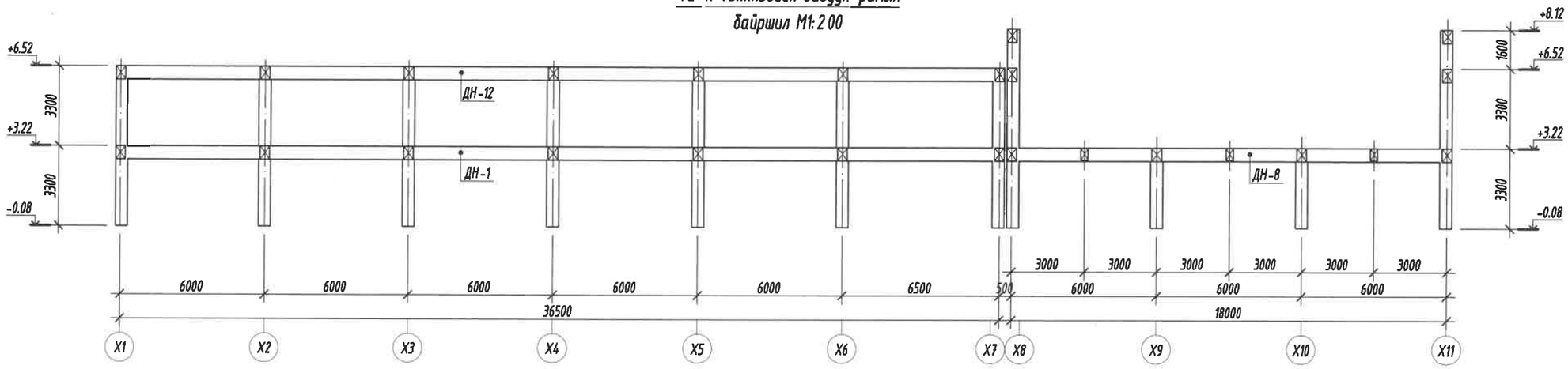

Y3-н Тэнхлэгийн дагуух рамын байршил М1:200

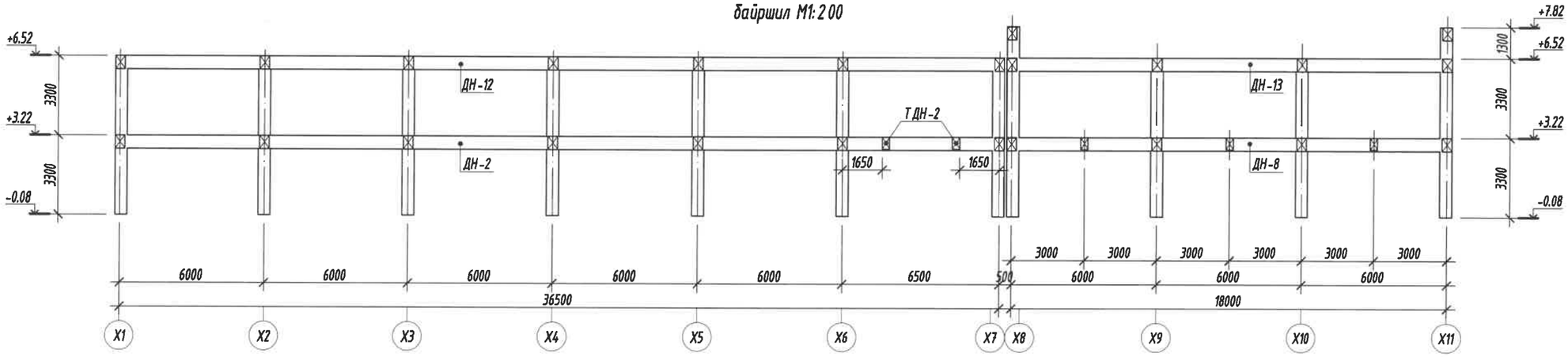

Y1-н Тэнхлэгийн дагуух рамын байршил М1:200

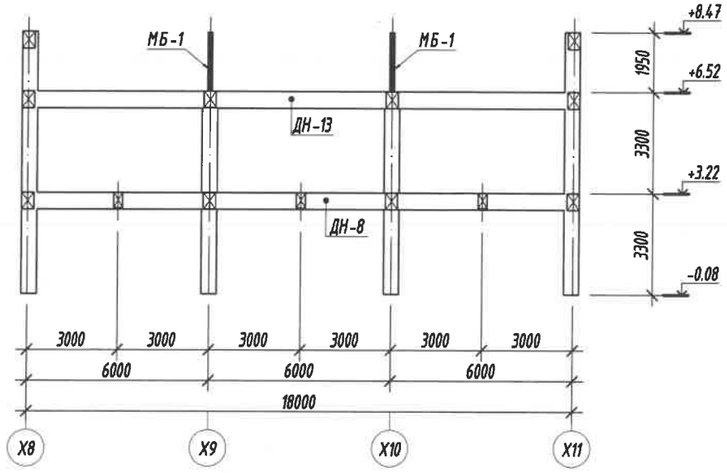

Тайлбар:

1. Энэ зургийг ББ-н холбогдох хуудастай хамт үзнэ.
2. Ажлын арматурын анги А400, А240.
3. Бүтээцийн бетоны анги В20.
4. Арматурын хамгаалах үеийн зузаан 30мм байна.
5. Цутгамал төмөр бетон бүтээцийг хэв хашмалд бэлтгэж цутгасны дараагаар бэхжилтийн 70%-д хүрсэний дараа хэв хашмалыг авна.
6. Цутгамал бетон, төмөр бетон бүтээцийн ажлыг БНбД 52-02-05-ийн дагуу хийж гүйцэтгэнэ.

Энэхүү зураг нь "БИ ЭС КОНСАЛТИНГ" ХХК-ийн ОЮУНЫ ӨМЧ тул зохиогчийн эрхшөөрөлгүйгээр өөрчлөх болон ашиглахыг хориглоно.

Блок схем:

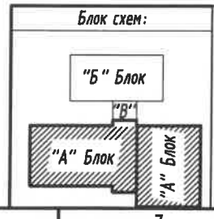

БАРИЛГЫН ЗУРАГ ТӨСЛИЙН "БИ ЭС КОНСАЛТИНГ" КОМПАНИ

Хаяг: БЗД, 2-р хороо "ББСМО" ХХК-н байр
Утас: 77716159, 99116159.
И-мейл: bosmo_ub@yahoo.com, Вэб: BBSMO.mn

Булган аймаг, Баян-Агт сум, Хүрэмт баг
320 хүүхдийн сургуулийн барилга

Y1; Y2; Y3-н тэнхлэгийн дагуух рамын байршил

Уе шат: АЗ

Ер. Захирал	Б.Мөнхцэцэг		ЕГ Шифр: БС-К20/2021	Масштаб: М1:200	Огноо: 2021
Инженер	Б.Ганзориг				
Гүйцэтгэсэн	Б.Ганзориг		ТГ Шифр:	Зургийн дугаар: ББ-28	Хуудас: 143
Шалгасан	Б.Сүнжидмаа				

Y4-н Тэнхлэгийн дагуух рамын байршил М1:200

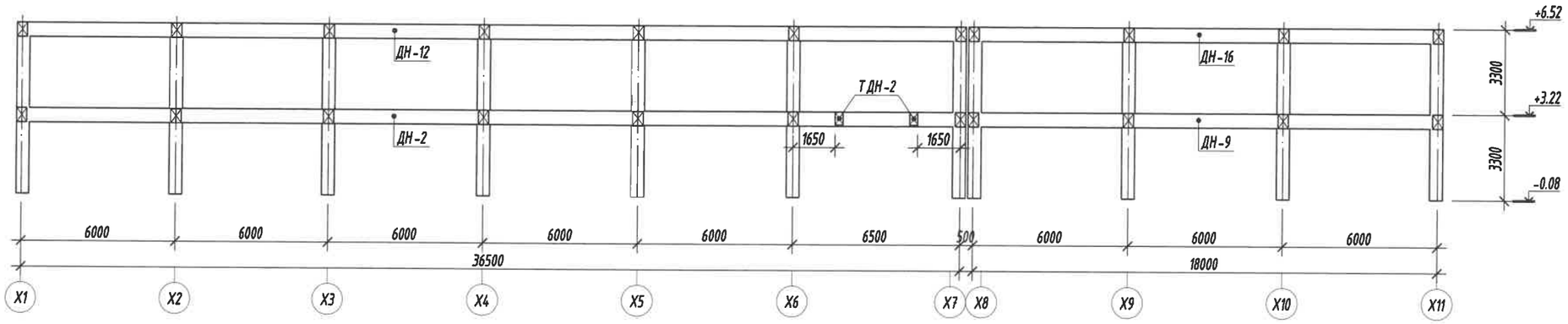

Y5-н Тэнхлэгийн дагуух рамын байршил М1:200

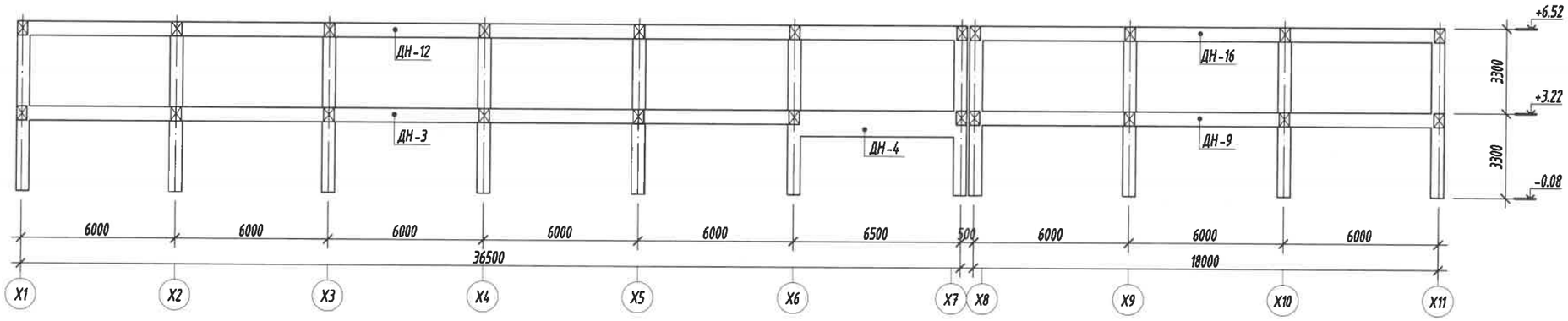

X1-н Тэнхлэгийн дагуух рамын байршил М1:200

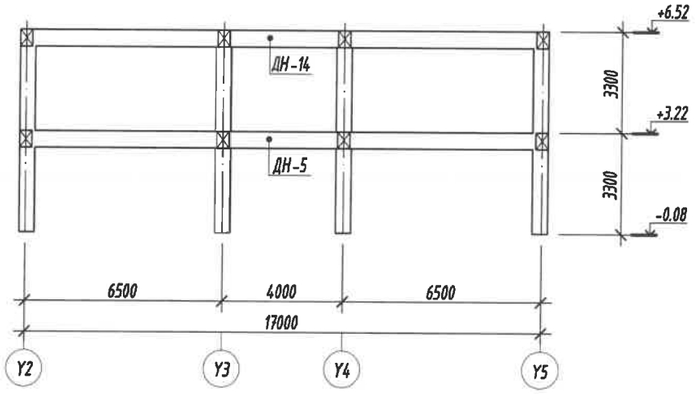

Тайлбар:

1. Энэ зургийг ББ-н холбогдох хуудастай хамт үзнэ.
2. Ажлын арматурын анги А400, А240.
3. Бүтээцийн бетоны анги В20.
4. Арматурын хамгаалах үеийн зузаан 30мм байна.
5. Цутгамал төмөр бетон бүтээцийг хэв хашмалд бэлтгэж цутгасны дараагаар бэхжилтийн 70%-д хүрсэний дараа хэв хашмалыг авна.
6. Цутгамал бетон, төмөр бетон бүтээцийн ажлыг БНБД 52-02-05-ийн дагуу хийж гүйцэтгэнэ.

Энэхүү зураг нь "БИ ЭС КОНСАЛТИНГ" ХХК-ийн ОЮУНЫ ӨМЧ тул зохиогчийн эзэмшөөрөлгүйгээр өөрчлөх болон ашиглахыг хориглоно.

Блок схем:

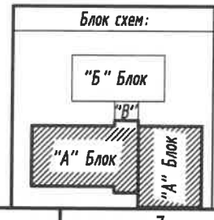

БАРИЛГЫН ЗУРАГ ТӨСЛИЙН
"БИ ЭС КОНСАЛТИНГ" КОМПАНИ
Хаяг: БЗД, 2-р хороо "ББСМО" ХХК-н байр
Утас: 77716159, 99116159,
И-мэйл: bissmo_ub@yahoo.com, Вэб: BBSMO.mn

Булган аймаг, Баян-Агт сум, Хурэмт баг
320 хүүхдийн сургуулийн барилга

Y4; Y5; X1-н тэнхлэгийн дагуух рамын байршил

Ер. Захирал	Б.Мөнхцэцэг		ЕГ Шифр: БС-К20/2021	Масштаб: М1:200	Уе шат: АЗ
Инженер	Б.Ганзориг				Огноо: 2021
Гүйцэтгэсэн	Б.Ганзориг		ТГ Шифр:	Зургийн дугаар: ББ-29	Хуудас: 143
Шалгасан	Б.Сүнжидмаа				

Х2-н Тэнхлэгийн дагуух рамын байршил М1:200

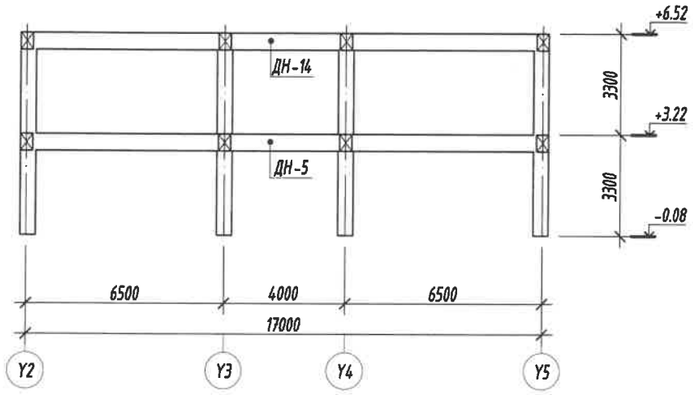

Х3~Х5-н Тэнхлэгийн дагуух рамын байршил М1:200

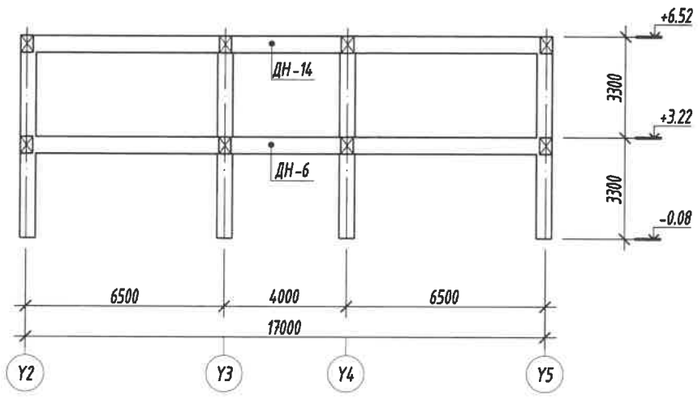

Х6; Х7-н Тэнхлэгийн дагуух рамын байршил М1:200

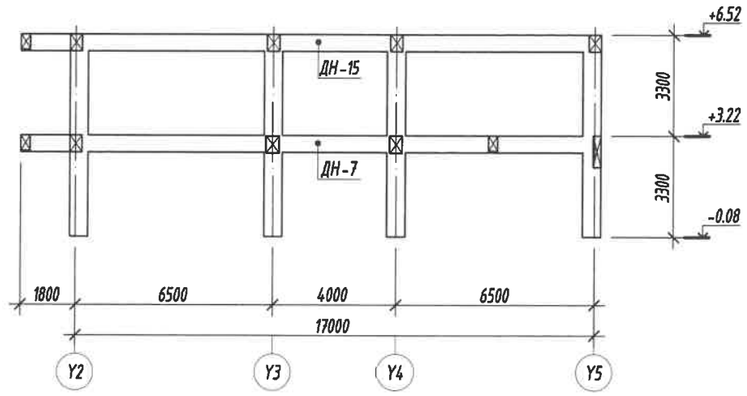

Х8; Х11-н Тэнхлэгийн дагуух рамын байршил М1:200

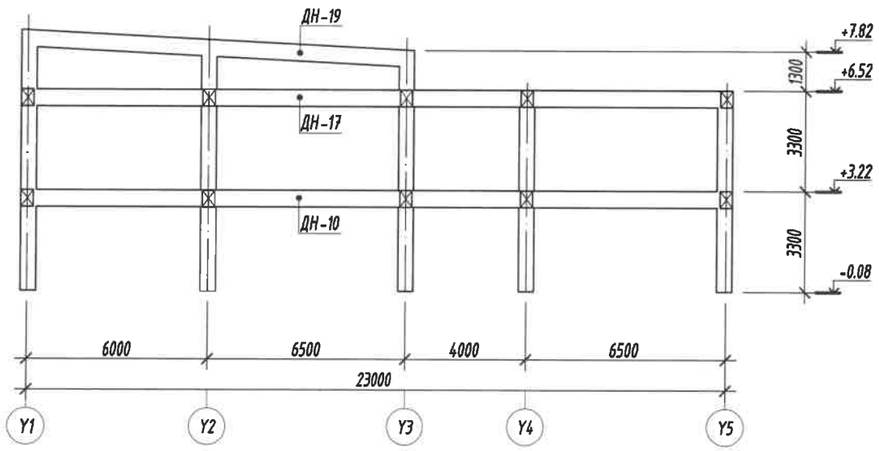

Х9; Х10-н Тэнхлэгийн дагуух рамын байршил М1:200

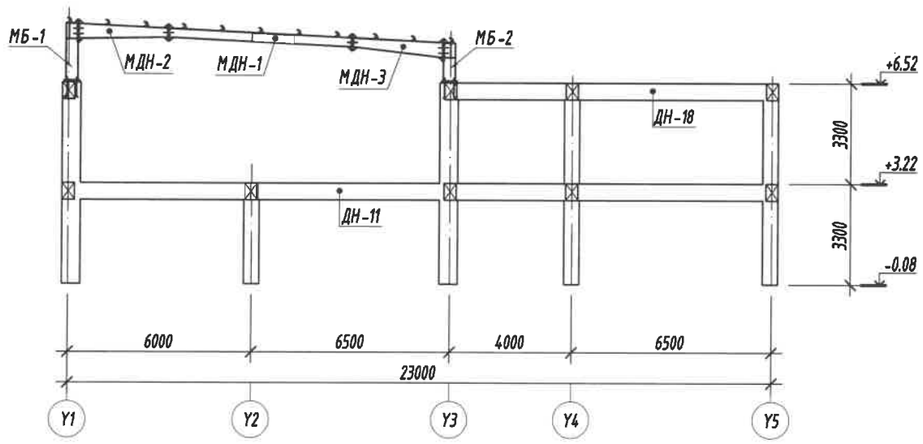

Тайлбар:

1. Энэ зургийг ББ-н холбогдох хуудастай хамт үзнэ.
2. Ажлын арматурын анги А400, А240.
3. Бүтээцийн бетоны анги В20.
4. Арматурын хамгаалах үеийн зузаан 30мм байна.
5. Цутгамал төмөр бетон бүтээцийг хэв хашмалд бэлтгэж цутгасны дараагаар бэхжилтийн 70%-д хүрсэний дараа хэв хашмалыг авна.
6. Цутгамал бетон, төмөр бетон бүтээцийн ажлыг БНбД 52-02-05-ийн дагуу хийж гүйцэтгэнэ.

Энэхүү зураг нь "БИ ЭС КОНСАЛТИНГ" ХХК-ийн ОЮУНЫ ӨМЧ тул зохиогчийн эзэмшөөрөлгүйгээр өөрчлөх болон ашиглахыг хориглоно.

Блок схем:

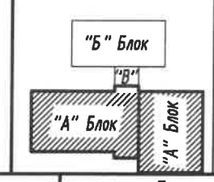

БАРИЛГЫН ЗУРАГ ТӨСЛИЙН "БИ ЭС КОНСАЛТИНГ" КОМПАНИ

Хаяг: БЗД, 2-р хороо "ББСМЮ" ХХК-н байр
Утас: 7716199, 9916199,
И-мэйл: bbsmo_ub@yahoo.com Вэб: BBSMO.mn

Булган аймаг, Баян-Агт сум, Хурэмт баг
320 хүүхдийн сургуулийн барилга

Х2-Х11-н тэнхлэгийн дагуух рамын байршил

Үе шат: АЗ

Ер. Захирал	Б.Мөнхцэцэг		ЕГ Шифр: БС-К20/2021	Масштаб: М1:200	Огноо: 2021
Инженер	Б.Ганзориг				
Гүйцэтгэсэн	Б.Ганзориг		ТГ Шифр:	Зургийн дугаар: ББ-30	Хуудас: 143
Шалгасан	Б.Сүнжидмаа				

Багана /Б-1/-н арматурчлал
M1:50

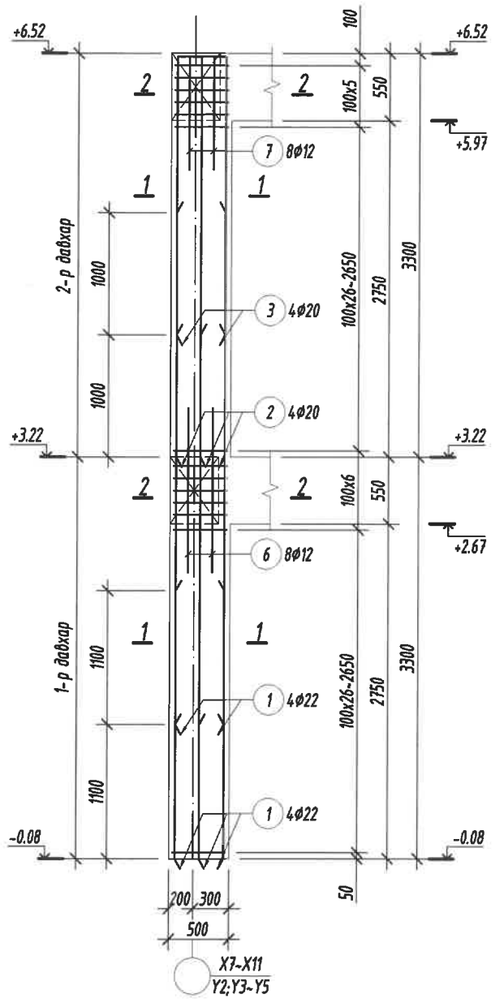

Огтлол 1-1
M1:25

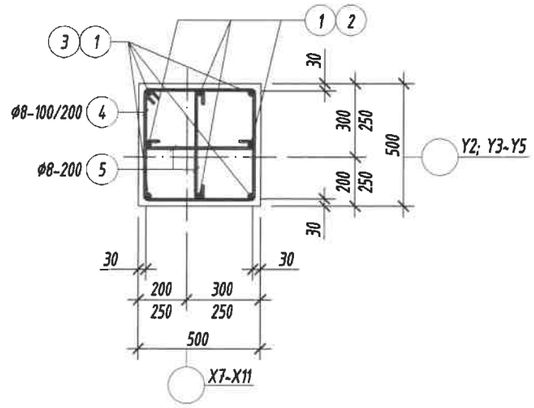

Огтлол 2-2
M1:25

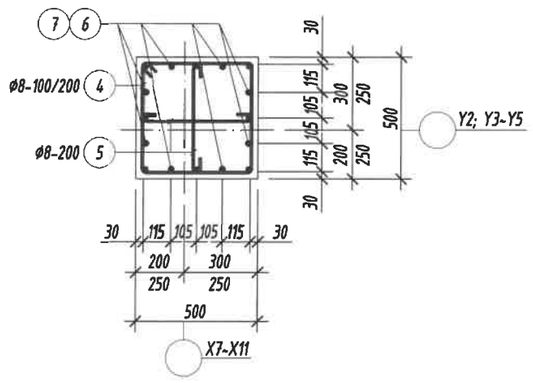

Цутгамал төмөр бетон бүтээцийн материалын тодорхойлолт								
Поз	Тэмдэглэгээ	Нэр				Тоо ширхэг	Жин /кг/ Нэгж	Жин /кг/ Нийт
		Багана /Б-1/-н арматур				**9**	**241.1**	**2170**
1		Ø	22	ГОСТ 5781-82* /А400/ L=	4300	8	12.831	102.65
2		Ø	20	ГОСТ 5781-82* /А400/ L=	3450	4	8.5082	34.033
3		Ø	20	ГОСТ 5781-82* /А400/ L=	2450	4	6.0421	24.168
4	хомут	Ø	8	ГОСТ 5781-82* /А240/ L=	1920	64	0.7576	48.486
5	холбоос	Ø	8	ГОСТ 5781-82* /А240/ L=	600	68	0.2368	16.099
6	Хучитгэл	Ø	12	ГОСТ 5781-82* /А400/ L=	1300	8	1.1542	9.2333
7	Хучитгэл	Ø	12	ГОСТ 5781-82* /А400/ L=	900	8	0.799	6.3923
		Бетон орц, В20				$V=1.6x9=14.4м^3$		

Хэсгийн тодорхойлолт

Поз	2	3
Загвар	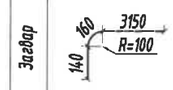	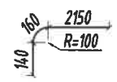
Поз	4	5
Загвар	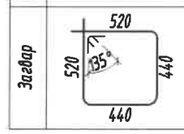	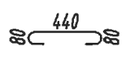

Тайлбар:

1. Энэ зургийг ББ-н холбогдох хуудастай хамт үзнэ.
2. Ажлын арматурын анги А400, А240.
3. Бүтээцийн бетоны анги В20.
4. Арматурын хамгаалах үеийн зузаан 30мм байна.
5. Цутгамал төмөр бетон бүтээцийг хэв хашмалд бэлтгэж цутгасны дараагаар бэхжилтийн 70%-д хүрсэний дараа хэв хашмалыг авна.
6. Цутгамал бетон, төмөр бетон бүтээцийн ажлыг БНбД 52-02-05-ийн дагуу хийж гүйцэтгэнэ.
7. Арматурын хамгаалах үеийг гаргах зорилгоор "ВВ 345" марктай арматур тогтоогуур, тоо ширхэгийг талбай дээр гаргана.

Энэхүү зураг нь "БИ ЭС КОНСАЛТИНГ" ХХК-ийн ОЮУНЫ ӨМЧ тул зохиогчийн эрхшөөрөлгүйгээр өөрчлөх болон ашиглахыг хориглоно.

Блок схем:

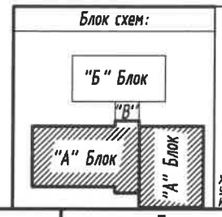

БАРИЛГЫН ЗУРАГ ТӨСЛИЙН "БИ ЭС КОНСАЛТИНГ" КОМПАНИ
Хаяг: БЗД, 2-р хороо "ББСМО" ХХК-н байр
Утас: 77716139, 99716139.
И-мэйл: bbsmo ub@yahoo.com, Вэб: BBSMO.mn

Булган аймаг, Баян-Агт сум, Хүрэмт баг
320 хүүхдийн сургуулийн барилга

Багана /Б-1/-н арматурчлал, огтлолууд, түүвэр

Ye шат: А3

Ер. Захирал	Б.Мөнхцэцэг		ЕГ Шифр: БС-К20/2021	Масштаб: M1:50	Огноо: 2021
Инженер	Б.Ганзориг				
Гүйцэтгэсэн	Б.Ганзориг		ТГ Шифр:	Зургийн дугаар: ББ-31	Хуудас: 143
Шалгасан	Б.Сүнжидмаа				

Багана /Б-2/-н арматурчлал
M1:50

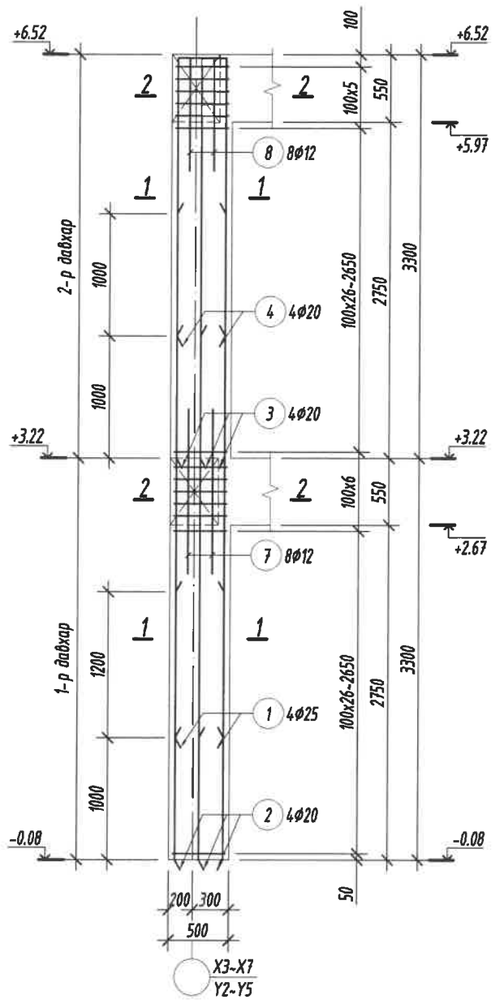

Огтлол 1-1
M1:25

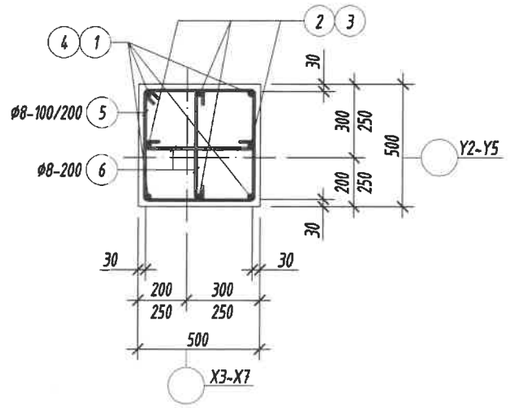

Огтлол 2-2
M1:25

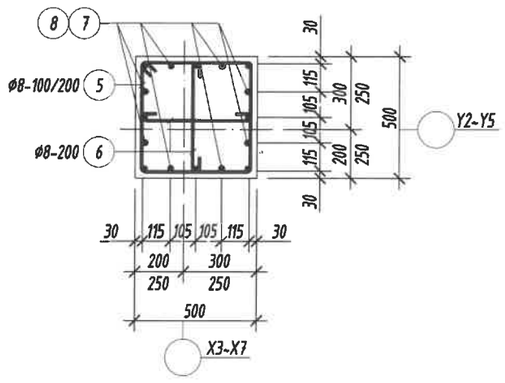

Цутгамал төмөр бетон бүтээцийн материалын тодорхойлолт								
Поз	Тэмдэглэгээ	Нэр				Тоо ширхэг	Жин /кг/ Нэгж	Жин /кг/ Нийт
		Багана /Б-2/-н арматур				17	247.1	4201
1		Φ	25	ГОСТ 5781-82* /А400/ L=	4300	4	16.569	66.278
2		Φ	20	ГОСТ 5781-82* /А400/ L=	4300	4	10.604	42.418
3		Φ	20	ГОСТ 5781-82* /А400/ L=	3450	4	8.5082	34.033
4		Φ	20	ГОСТ 5781-82* /А400/ L=	2450	4	6.0421	24.168
5	хомут	Φ	8	ГОСТ 5781-82* /А240/ L=	1920	64	0.7576	48.486
6	холбоос	Φ	8	ГОСТ 5781-82* /А240/ L=	600	68	0.2368	16.099
7	Хүчитгэл	Φ	12	ГОСТ 5781-82* /А400/ L=	1300	8	1.1542	9.2333
8	Хүчитгэл	Φ	12	ГОСТ 5781-82* /А400/ L=	900	8	0.799	6.3923
		Бетон орц, В20				V=1.6x17=27.2м³		

Хэсгийн тодорхойлолт

Поз	3	4
Загвар	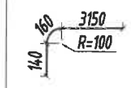	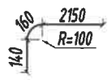
Поз	5	6
Загвар	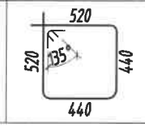	

Тайлбар:

1. Энэ зургийг ББ-н холбогдох хуудастай хамт үзнэ.
2. Ажлын арматурын анги А400, А240.
3. Бүтээцийн бетоны анги В20.
4. Арматурын хамгаалах үеийн зузаан 30мм байна.
5. Цутгамал төмөр бетон бүтээцийг хэв хашмалд бэлтгэж цутгасны дараагаар бэхжилтийн 70%-д хүрсэнний дараа хэв хашмалыг авна.
6. Цутгамал бетон, төмөр бетон бүтээцийн ажлыг БНбД 52-02-05-ийн дагуу хийж гүйцэтгэнэ.
7. Арматурын хамгаалах үеийг гаргах зорилгоор "ВВ 345" марктай арматур тогтоогуур, тоо ширхэгийг талбай дээр гаргана.

Энэхүү зураг нь "БИ ЭС КОНСАЛТИНГ" ХХК-ийн ОЮУНЫ ӨМЧ тул зохиогчийн эрхшөөрөлгүйгээр өөрчлөх болон ашиглахыг хориглоно.

Блок схем:

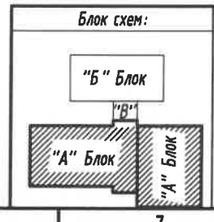

БАРИЛГЫН ЗУРАГ ТӨСЛИЙН "БИ ЭС КОНСАЛТИНГ" КОМПАНИ

Хаяг: БЗД, 2-р хороо "ББСМО" ХХК-н байр
Утас: 77116159, 99116159
И-мэйл: bbsmo_ub@yahoo.com, Вэб: BBSMO.mn

Булган аймаг, Баян-Агт сум, Хүрэмт баг
320 хүүхдийн сургуулийн барилга

Багана /Б-2/-н арматурчлал, огтлолууд, түүвэр					Үе шат: АЗ
Ер. Захирал	Б.Мөнхцэцэг		ТГ Шифр: БС-К20/2021	Масштаб: M1:50	Огноо: 2021
Инженер	Б.Ганзориг				
Гүйцэтгэсэн	Б.Ганзориг		ТГ Шифр:	Зургийн дугаар: ББ-32	Хуудас: 143
Шалгасан	Б.Сүнжидмаа				

Багана /Б-3/-н арматурчлал
М1:50

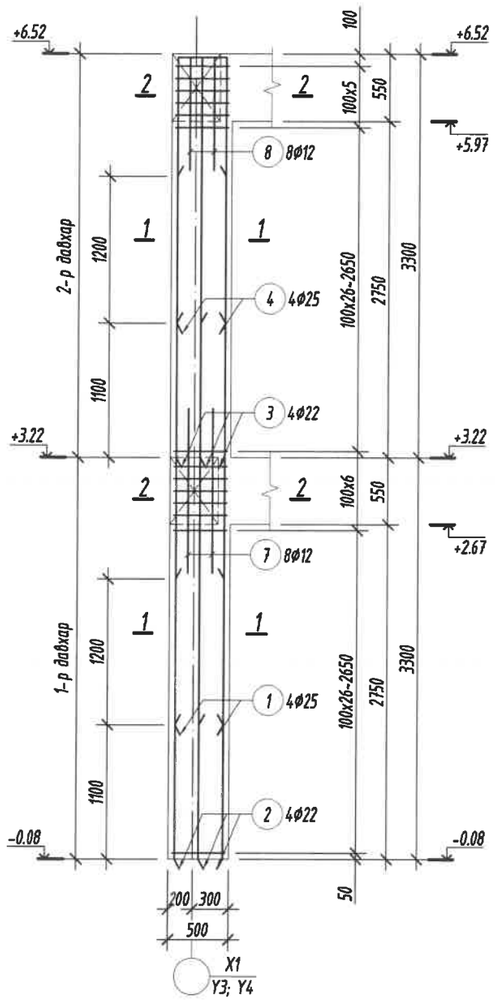

Огтлол 1-1
М1:25

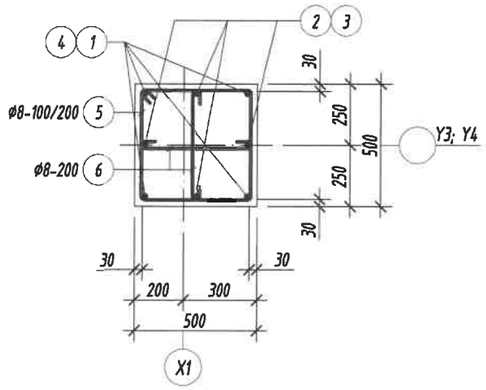

Огтлол 2-2
М1:25

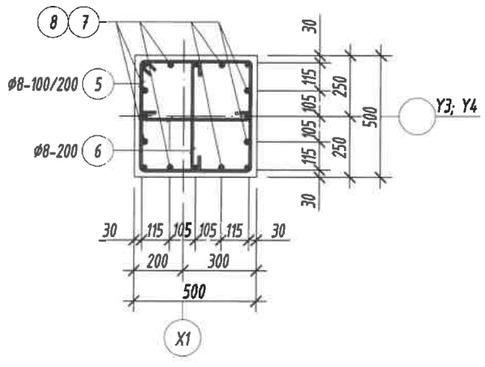

Цутгамал төмөр бетон бүтээцийн материалын тодорхойлолт								
Поз	Тэмдэглэгээ	Нэр				Тоо ширхэг	Жин /кг/ Нэгж	Жин /кг/ Нийт
		Багана /Б-3/-н арматур				2	284.2	568.4
1		Ø	25	ГОСТ 5781-82* /А400/ L=	4500	4	17.34	69.36
2		Ø	22	ГОСТ 5781-82* /А400/ L=	4400	4	13.13	52.519
3		Ø	25	ГОСТ 5781-82* /А400/ L=	3470	4	13.371	53.485
4		Ø	22	ГОСТ 5781-82* /А400/ L=	2400	4	7.1617	28.647
5	хомут	Ø	8	ГОСТ 5781-82* /А240/ L=	1920	64	0.7576	48.486
6	холбоос	Ø	8	ГОСТ 5781-82* /А240/ L=	600	68	0.2368	16.099
7	Хүчитгэл	Ø	12	ГОСТ 5781-82* /А400/ L=	1300	8	1.1542	9.2333
8	Хүчитгэл	Ø	12	ГОСТ 5781-82* /А400/ L=	900	8	0.799	6.3923
		Бетон орц, В20				V=1.6x2=3.2м³		

Хэсгийн тодорхойлолт

Поз	3	4
Загвар	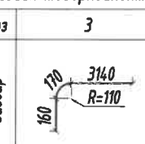	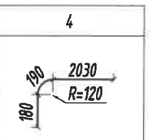
Поз	5	6
Загвар	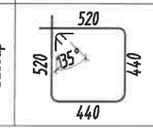	

Тайлбар:

1. Энэ зургийг ББ-н холбогдох хуудастай хамт уншна.
2. Ажлын арматурын анги А400, А240.
3. Бүтээцийн бетоны анги В20.
4. Арматурын хамгаалах үеийн зузаан 30мм байна.
5. Цутгамал төмөр бетон бүтээцийг хэв хашмалд бэлтгэж цутгасны дараагаар бэхжилтийн 70%-д хүрсэнний дараа хэв хашмалыг авна.
6. Цутгамал бетон, төмөр бетон бүтээцийн ажлыг БНбД 52-02-05-ийн дагуу хийж гүйцэтгэнэ.
7. Арматурын хамгаалах үеийг гаргах зорилгоор "ВВ 345" марктай арматур тогтоогуур, тоо ширхэгийг талбай дээр гаргана.

Энэхүү зураг нь "БИ ЭС КОНСАЛТИНГ" ХХК-ийн ОЮУНЫ ӨМЧ тул зохиогчийн эрхшөөрөлгүйгээр өөрчлөх болон ашиглахыг хориглоно.

Блок схем:

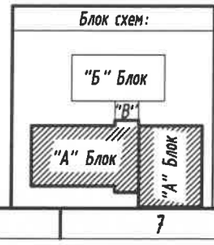

БАРИЛГЫН ЗУРАГ ТӨСЛИЙН "БИ ЭС КОНСАЛТИНГ" КОМПАНИ
Хаяг: БЗД, 2-р хороо "ББСМО" ХХК-н байр
Утас: 77116159, 99116159
И-мэйл: bbsmo_ub@yahoo.com, Вэб: BBSMO.mn

Булган аймаг, Баян-Агт сум, Хүрэмт баг
320 хүүхдийн сургуулийн барилга

Багана /Б-3/-н арматурчлал, огтлолууд, түүвэр

Үе шат: АЗ

Ер. Захирал	Б.Мөнхцэцэг		ЕГ Шифр: БС-К20/2021	Масштаб: М1:50	Огноо: 2021
Инженер	Б.Ганзориг				
Гүйцэтгэсэн	Б.Ганзориг		ТГ Шифр:	Зургийн дугаар: ББ-33	Хуудас: 143
Шалгасан	Б.Сүнжидмаа				

Багана /Б-4/-н арматурчлал
М1:50

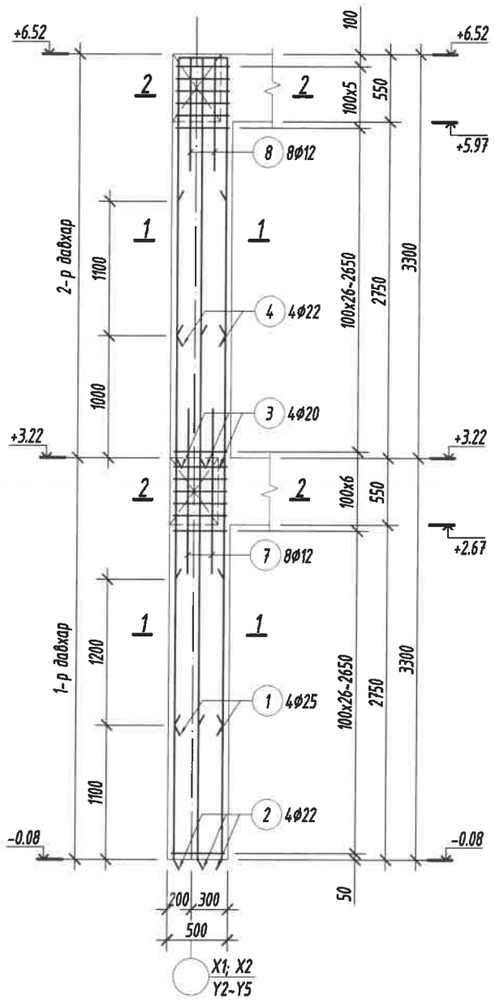

Огтлол 1-1
М1:25

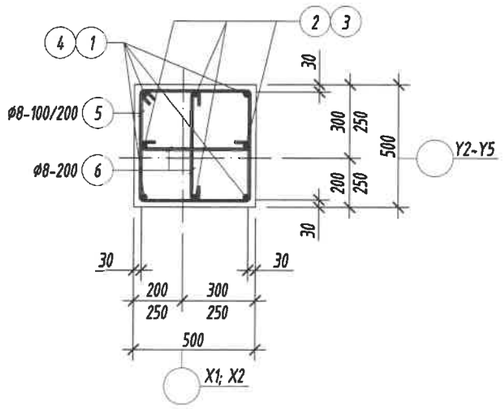

Огтлол 2-2
М1:25

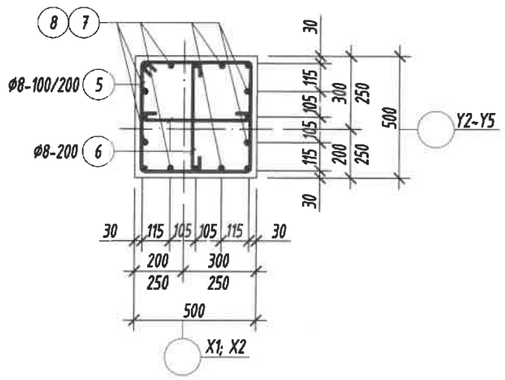

Цутгамал төмөр бетон бүтээцийн материалын тодорхойлолт								
Поз	Тэмдэглэгээ	Нэр				Too ширхэг	Жин /кг/ Нэгж	Нийт
		Багана /Б-4/-н арматур				6	263.4	1580
1		Ø	25	ГОСТ 5781-82* /А400/ L=	4300	4	16.569	66.278
2		Ø	22	ГОСТ 5781-82* /А400/ L=	4300	4	12.831	51.326
3		Ø	22	ГОСТ 5781-82* /А400/ L=	3450	4	10.295	41.18
4		Ø	20	ГОСТ 5781-82* /А400/ L=	2470	4	6.0914	24.366
5	хомут	Ø	8	ГОСТ 5781-82* /А240/ L=	1920	64	0.7576	48.486
6	холбоос	Ø	8	ГОСТ 5781-82* /А240/ L=	600	68	0.2368	16.099
7	Хүчитгэл	Ø	12	ГОСТ 5781-82* /А400/ L=	1300	8	1.1542	9.2333
8	Хүчитгэл	Ø	12	ГОСТ 5781-82* /А400/ L=	900	8	0.799	6.3923
		Бетон орц, В20				V=1.6x6=9.6м³		

Хэсгийн тодорхойлолт

Поз	3	4
Загвар	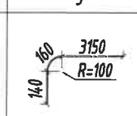	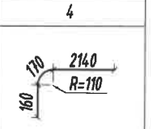
Поз	5	6
Загвар	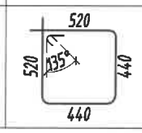	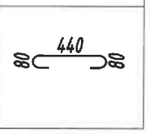

Тайлбар:

1. Энэ зургийг ББ-н холбогдох хуудастай хамт үзнэ.
2. Ажлын арматурын анги А400, А240.
3. Бүтээцийн бетоны анги В20.
4. Арматурын хангаалах үеийн зузаан 30мм байна.
5. Цутгамал төмөр бетон бүтээцийг хэв хашмалд бэлтгэж цутгасны дараагаар бэжжилтийн 70%-д хүрсэний дараа хэв хашмалыг авна.
6. Цутгамал бетон, төмөр бетон бүтээцийн ажлыг БНбД 52-02-05-ийн дагуу хийж гүйцэтгэнэ.
7. Арматурын хамгаалах үеийг гаргах зорилгоор "ВВ 345" марктай арматур тогтоогуур, тоо ширхэгийг талбай дээр гаргана.

Энэхүү зураг нь "БИ ЭС КОНСАЛТИНГ" ХХК-ийн ОЮУНЫ ӨМЧ тул зохиогчийн эрхшөөрөлгүйгээр өөрчлөх болон ашиглахыг хориглоно.

Блок схем:

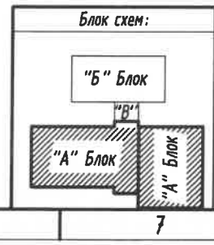

БАРИЛГЫН ЗУРАГ ТӨСЛИЙН "БИ ЭС КОНСАЛТИНГ" КОМПАНИ
Хаяг: БЗД, 2-р хороо "ББСМО" ХХК-н байр
Утас: 77716339, 99716339
И-мэйл: bbsmo_ub@yahoo.com, Вэб: BBSMO.mn

Булган аймаг, Баян-Агт сум, Хүрэмт баг
320 хүүхдийн сургуулийн барилга

Багана /Б-4/-н арматурчлал, огтлолууд, түүвэр

Ер. Захирал	Б.Мөнхцэцэг		ЕГ Шифр: БС-К20/2021	Масштаб: М1:50	Ye шат: А3
Инженер	Б.Ганзориг				Огноо: 2021
Гүйцэтгэсэн	Б.Ганзориг		ТГ Шифр:	Зургийн дугаар: ББ-34	Хуудас: 143
Шалгасан	Б.Сүнжидмаа				

Багана /Б-5/-н арматурчлал
M1:50

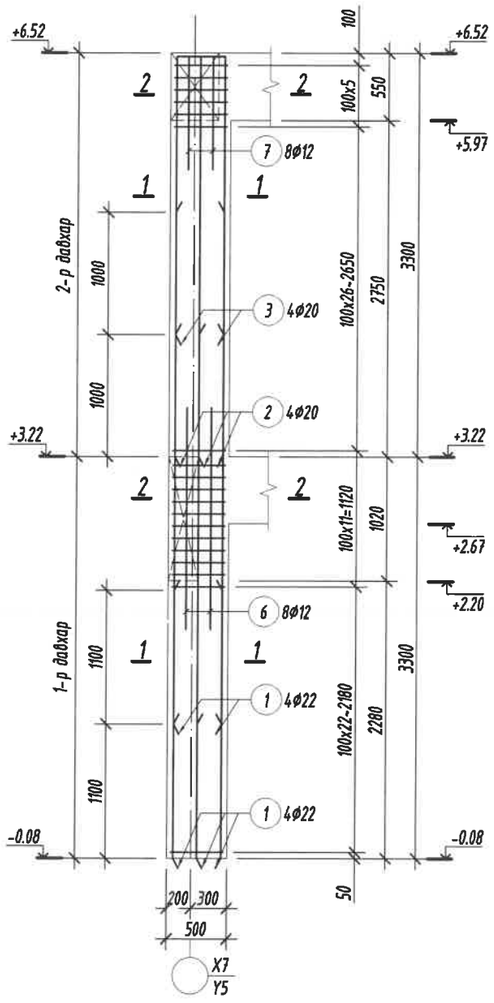

Огтлол 1-1
M1:25

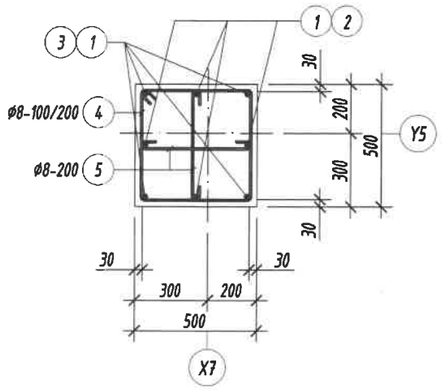

Огтлол 2-2
M1:25

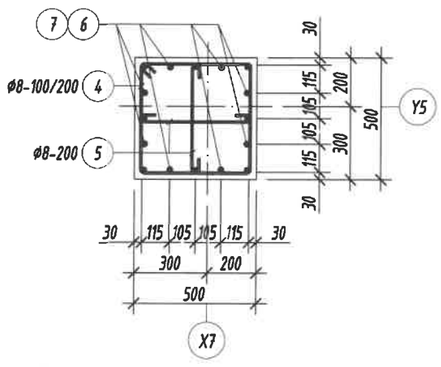

Цутгамал төмөр бетон бүтээцийн материалын тодорхойлолт								
Поз	Тэмдэглэгээ	Нэр				Тоо ширхэг	Жин /кг/ Нэгж	Нийт
		Багана /Б-5/-н арматур				**1**	**244.4**	**244.4**
1		Ø	22	ГОСТ 5781-82* /А400/ L=	4300	8	12.831	102.65
2		Ø	20	ГОСТ 5781-82* /А400/ L=	3450	4	8.5082	34.033
3		Ø	20	ГОСТ 5781-82* /А400/ L=	2450	4	6.0421	24.168
4	хомут	Ø	8	ГОСТ 5781-82* /А240/ L=	1920	65	0.7576	49.244
5	холбоос	Ø	8	ГОСТ 5781-82* /А240/ L=	600	64	0.2368	15.152
6	Хучитгэл	Ø	12	ГОСТ 5781-82* /А400/ L=	1800	8	1.5981	12.785
7	Хучитгэл	Ø	12	ГОСТ 5781-82* /А400/ L=	900	8	0.799	6.3923
		Бетон орц, В20				V=1.6м³		

Хэсгийн тодорхойлолт

Поз	2	3
Загвар	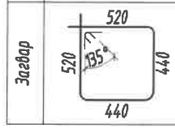	
Поз	4	5
Загвар		

Тайлбар:

1. Энэ зургийг ББ-н холбогдох хуудастай хамт үзнэ.
2. Ажлын арматурын анги А400, А240.
3. Бүтээцийн бетоны анги В20.
4. Арматурын хамгаалах үеийн зузаан 30мм байна.
5. Цутгамал төмөр бетон бүтээцийг хэв хашмалд бэлтгэж цутгасны дараагаар бэхжилтийн 70%-д хүрсэний дараа хэв хашмалыг авна.
6. Цутгамал бетон, төмөр бетон бүтээцийн ажлыг БНбД 52-02-05-ийн дагуу хийж гүйцэтгэнэ.
7. Арматурын хамгаалах үеийг гаргах зориулгоор "ВВ 345" марктай арматур тогтоогуур, тоо ширхэгийг талбай дээр гаргана.

Энэхүү зураг нь "БИ ЭС КОНСАЛТИНГ" ХХК-ийн ОЮУНЫ ӨМЧ тул зохиогчийн эвшөөрөлгүйгээр өөрчлөх болон ашиглахыг хориглоно.

Блок схем:

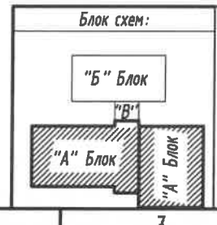

БАРИЛГЫН ЗУРАГ ТӨСЛИЙН "БИ ЭС КОНСАЛТИНГ" КОМПАНИ
Хаяг: БЗД, 2-р хороо "ББСМО" ХХК-н байр
Утас: 77716159, 99116159.
И-мэйл хаяг: ub@yahoo.com, ВэБ: BBSMO.mn

Булган аймаг, Баян-Агт сум, Хүрэмт баг
320 хүүхдийн сургуулийн барилга

Багана /Б-5/-н арматурчлал, ~~огтлолуд, түүвэр~~

Ер. Захирал	Б.Мөнхцэцэг		ЕГ Шифр: БС-К20/2021	Масштаб: M1:50	Үе шат: АЗ
Инженер	Б.Ганзориг				Огноо: 2021
Гүйцэтгэсэн	Б.Ганзориг		ТГ Шифр:	Зургийн дугаар: ББ-35	Хуудас: 143
Шалгасан	Б.Сүнжидмаа				

Багана /Б-6/-н арматурчлал
M1:50

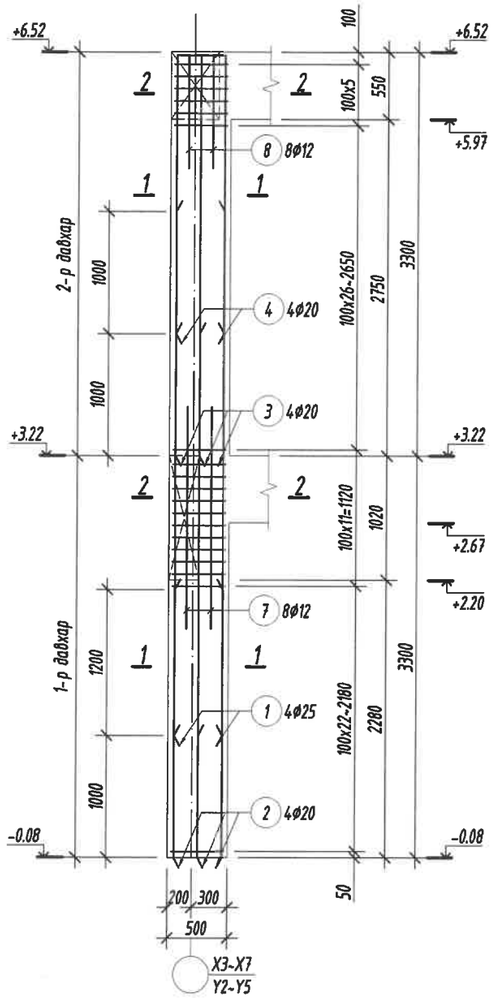

Огтлол 1-1
M1:25

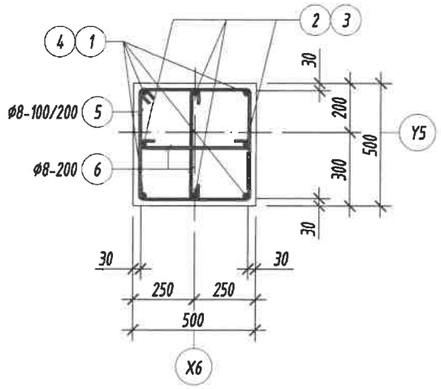

Огтлол 2-2
M1:25

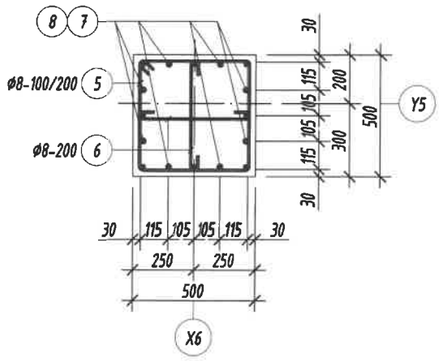

Цутгамал төмөр бетон бүтээцийн материалын тодорхойлолт								
Поз	Тэмдэглэгээ	Нэр				Тоо ширхэг	Жин /кг/ Нэгж	Нийт
		Багана /Б-6/-н арматур				1	250.5	250.5
1		Ø	25	ГОСТ 5781-82* /А400/ L=	4300	4	16.569	66.278
2		Ø	20	ГОСТ 5781-82* /А400/ L=	4300	4	10.604	42.418
3		Ø	20	ГОСТ 5781-82* /А400/ L=	3450	4	8.5082	34.033
4		Ø	20	ГОСТ 5781-82* /А400/ L=	2450	4	6.0421	24.168
5	хомут	Ø	8	ГОСТ 5781-82* /А240/ L=	1920	65	0.7576	49.244
6	холбоос	Ø	8	ГОСТ 5781-82* /А240/ L=	600	64	0.2368	15.152
7	Хучитгэл	Ø	12	ГОСТ 5781-82* /А400/ L=	1800	8	1.5981	12.785
8	Хучитгэл	Ø	12	ГОСТ 5781-82* /А400/ L=	900	8	0.799	6.3923
		Бетон орц, В20				V=1.6м³		

Хэсгийн тодорхойлолт

Поз	3	4
Загвар	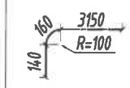	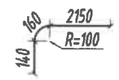
Поз	5	6
Загвар	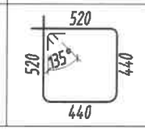	

Тайлбар:

1. Энэ зургийг ББ-н холбогдох хуудастай хамт үзнэ.
2. Ажлын арматурын анги А400, А240.
3. Бүтээцийн бетоны анги В20.
4. Арматурын хамгаалах үеийн зузаан 30мм байна.
5. Цутгамал төмөр бетон бүтээцийг хэв хашмалд бэлтгэж цутгасны дараагаар бэхжилтийн 70%-д хүрсэний дараа хэв хашмалыг авна.
6. Цутгамал бетон, төмөр бетон бүтээцийн ажлыг БНбД 52-02-05-ийн дагуу хийж гүйцэтгэнэ.
7. Арматурын хамгаалах үеийг гаргах зорилгоор "ВВ 345" марктай арматур тогтоогуур, тоо ширхэгийг талбай дээр гаргана.

Энэхүү зураг нь "БИ ЭС КОНСАЛТИНГ" ХХК-ийн ОЮУНЫ ӨМЧ тул зохиогчийн эзэмшөөрөлгүйгээр өөрчлөх болон ашиглахыг хориглоно.

Блок схем:

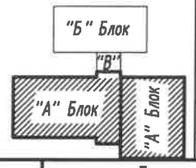

БАРИЛГЫН ЗУРАГ ТӨСЛИЙН
"БИ ЭС КОНСАЛТИНГ" КОМПАНИ
Хаяг: БЗД, 2-р хороо "ББСМО" ХХК-н байр
Утас: 77716159, 99716159
Й-мэйл: bbsmo_ub@yahoo.com, Вэб: BBSMO.mn

Булган аймаг, Баян-Агт сум, Хүрэмт баг
320 хүүхдийн сургуулийн барилга

Багана /Б-6/-н арматурчлал, огтлолууд, түүвэр

Ер. Захирал	Б.Мөнхцэцэг		ЕГ Шифр: БС-К20/2021	Масштаб: M1:50	Огноо: 2021
Инженер	Б.Ганзориг				
Гүйцэтгэсэн	Б.Ганзориг		ТГ Шифр:	Зургийн дугаар: ББ-36	Хуудас: 143
Шалгасан	Б.Сүнжидмаа				

Уе шат: АЗ

Багана /Б-7/-н арматурчлал
М1:50

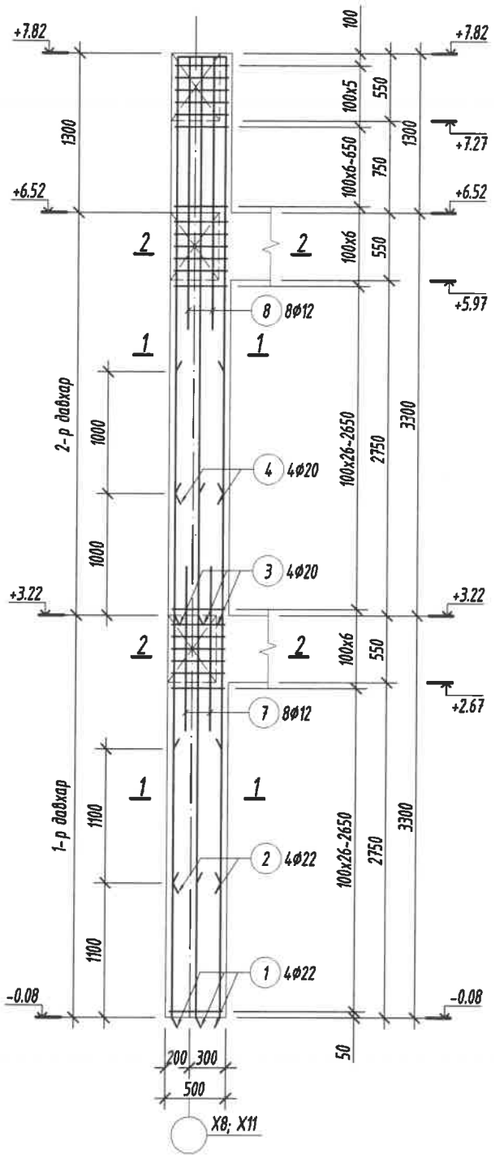

Огтлол 1-1
М1:25

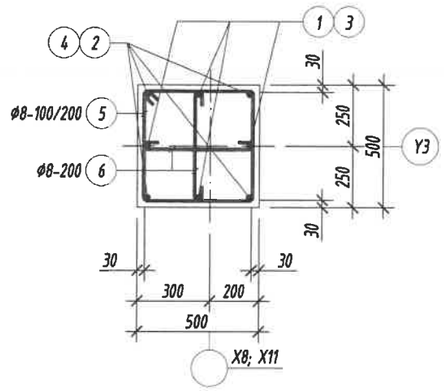

Огтлол 2-2
М1:25

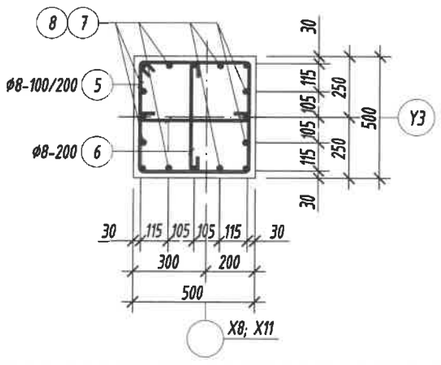

Цутгамал төмөр бетон бүтээцийн материалын тодорхойлолт								
Поз	Тэмдэглэгээ	Нэр				Тоо ширхэг	Жин /кг/ Нэгж	Нийт
		Багана /Б-7/-н арматур				2	285.7	571.5
1		Ø	22	ГОСТ 5781-82* /А400/ L=	4300	4	12.831	51.326
2		Ø	22	ГОСТ 5781-82* /А400/ L=	4200	4	12.533	50.132
3		Ø	20	ГОСТ 5781-82* /А400/ L=	4750	4	11.714	46.857
4		Ø	20	ГОСТ 5781-82* /А400/ L=	3750	4	9.2481	36.992
5	хомут	Ø	8	ГОСТ 5781-82* /А240/ L=	1920	76	0.7576	57.578
6	холбоос	Ø	8	ГОСТ 5781-82* /А240/ L=	600	76	0.2368	17.993
7	Хүчитгэл	Ø	12	ГОСТ 5781-82* /А400/ L=	1300	8	1.1542	9.2333
8	Хүчитгэл	Ø	12	ГОСТ 5781-82* /А400/ L=	2200	8	1.9532	15.626
		Бетон орц, В20				V=1.9x2=3.8м³		

Хэсгийн тодорхойлолт

Поз	3	4
Загвар	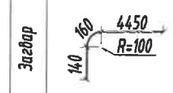	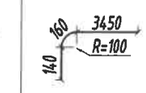
Поз	5	6
Загвар	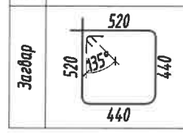	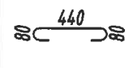

Тайлбар:

1. Энэ зургийг ББ-н холбогдох хуудастай хамт үзнэ.
2. Ажлын арматурын анги А400, А240.
3. Бүтээцийн бетоны анги В20.
4. Арматурын хамгаалах үеийн зузаан 30мм байна.
5. Цутгамал төмөр бетон бүтээцийг хэв хашмалд бэлтгэж цутгасны дараагаар дэхжилтийн 70%-д хүрсэний дараа хэв хашмалыг авна.
6. Цутгамал бетон, төмөр бетон бүтээцийн ажлыг БНБД 52-02-05-ийн дагуу хийж гүйцэтгэнэ.
7. Арматурын хамгаалах үеийг гаргах зорилгоор "ВВ 345" марктай арматур тогтоогуур, тоо ширхэгийг талбай дээр гаргана.

Энэхүү зураг нь "БИ ЭС КОНСАЛТИНГ" ХХК-ийн ОЮУНЫ ӨМЧ тул зохиогчийн эзэмшөөрөлгүйгээр өөрчлөх болон ашиглахыг хориглоно.

Блок схем:

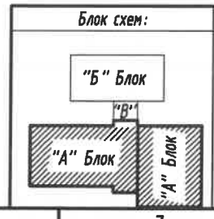

БАРИЛГЫН ЗУРАГ ТӨСЛИЙН "БИ ЭС КОНСАЛТИНГ" КОМПАНИ
Хаяг: БЗД, 2-р хороо "БЕСНО" ХХК-н байр
Утас: 77716139, 99716139,
И-мэйл: bbsmo_ub@yahoo.com, Вэб: www.bbsmo.mn

Булган аймаг, Баян-Агт сум, Хурэмт баг
320 хүүхдийн сургуулийн барилга

Багана /Б-7/-н арматурчлал, огтлолууд, түүвэр					Үе шат: А3
Ер. Захирал	Б.Мөнхцэцэг		ГТ Шифр: БС-К20/2021	Масштаб: М1:50	Огноо: 2021
Инженер	Б.Ганзориг				
Гүйцэтгэсэн	Б.Ганзориг		ТГ Шифр:	Зургийн дугаар: ББ-37	Хуудас: 143
Шалгасан	Б.Сүнжидмаа				

Багана /Б-8/-н арматурчлал
М1:50

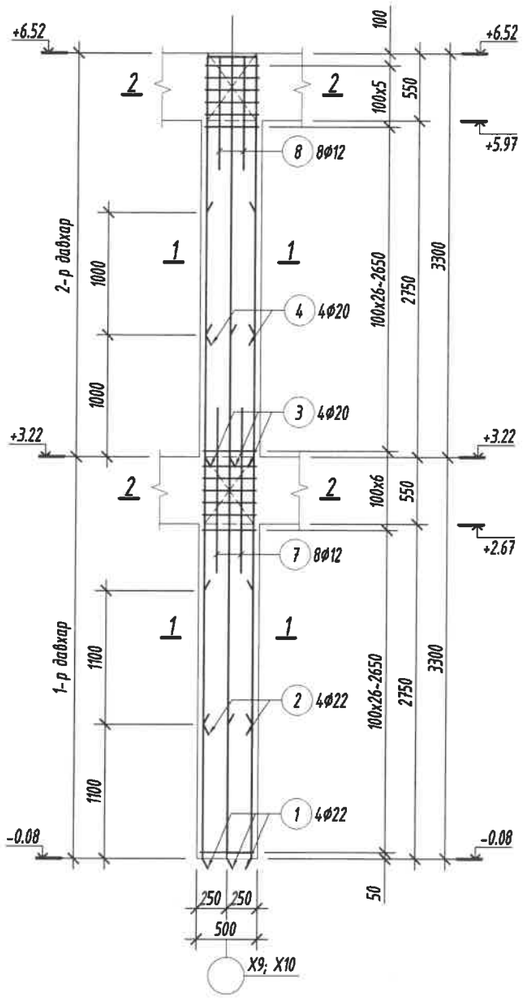

Огтлол 1-1
М1:25

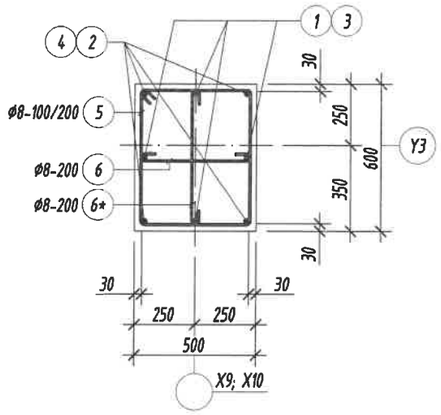

Огтлол 2-2
М1:25

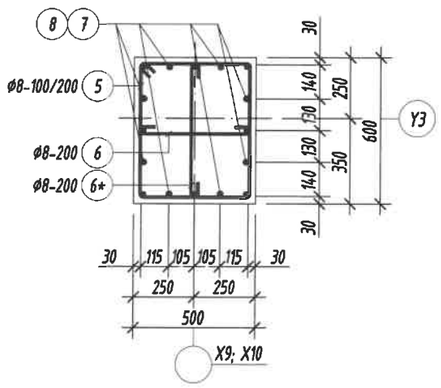

Цутгамал төмөр бетон бүтээцийн материалын тодорхойлолт								
Поз	Тэмдэглэгээ	Нэр				Тоо ширхэг	Жин /кг/ Нэгж	Нийт
		Багана /Б-8/-н арматур				**2**	**245.2**	**490.5**
1		Ø	22	ГОСТ 5781-82* /А400/ L=	4300	4	12.831	51.326
2		Ø	22	ГОСТ 5781-82* /А400/ L=	4200	4	12.533	50.132
3		Ø	20	ГОСТ 5781-82* /А400/ L=	3450	4	8.5082	34.033
4		Ø	20	ГОСТ 5781-82* /А400/ L=	2450	4	6.0421	24.168
5	хомут	Ø	8	ГОСТ 5781-82* /А240/ L=	2120	64	0.8365	53.537
6	холбоос	Ø	8	ГОСТ 5781-82* /А240/ L=	600	32	0.2368	7.576
6*	холбоос	Ø	8	ГОСТ 5781-82* /А240/ L=	700	32	0.2762	8.8387
7	Хүчитгэл	Ø	12	ГОСТ 5781-82* /А400/ L=	1300	8	1.1542	9.2333
8	Хүчитгэл	Ø	12	ГОСТ 5781-82* /А400/ L=	900	8	0.799	6.3923
		Бетон орц, В20				V=2.0x2=4.0м^3		

Хэсгийн тодорхойлолт

Поз	3	4
Загвар	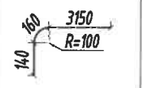	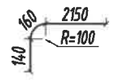
Поз	5	6
Загвар	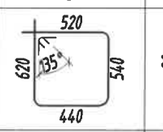	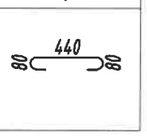
Поз	6*	
Загвар	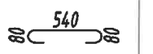	

Тайлбар:

1. Энэ зургийг ББ-н холбогдох хуудастай хамт үзнэ.
2. Ажлын арматурын анги А400, А240.
3. Бүтээцийн бетоны анги В20.
4. Арматурын хамгаалах үеийн зузаан 30мм байна.
5. Цутгамал төмөр бетон бүтээцийг хэв хашмалд бэлтгэж цутгасны дараагаар бэхжилтийн 70%-д хүрсэний дараа хэв хашмалыг авна.
6. Цутгамал бетон, төмөр бетон бүтээцийн ажлыг БНбД 52-02-05-ийн дагуу хийж гүйцэтгэнэ.
7. Арматурын хамгаалах үеийг гаргах зорилгоор "ВВ 345" марктай арматур тогтоогуур, тоо ширхэгийг талбай дээр гаргана.

Энэхүү зураг нь "БИ ЭС КОНСАЛТИНГ" ХХК-ийн ОЮУНЫ ӨМЧ тул зохиогчийн зөвшөөрөлгүйгээр өөрчлөх болон ашиглахыг хориглоно.

Блок схем:

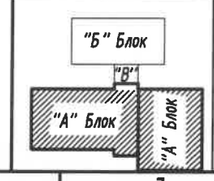

БАРИЛГЫН ЗУРАГ ТӨСЛИЙН
"БИ ЭС КОНСАЛТИНГ" КОМПАНИ
Хаяг: БЗД, 2-р хороо "ББСМО" ХХК-н байр
Утас: 77116159, 99116159,
И-мэйл: bbsmo_ub@yahoo.com, Вэб: BBSMO.mn

Булган аймаг, Баян-Агт сум, Хүрэмт баг
320 хүүхдийн сургуулийн барилга

Багана /Б-8/-н арматурчлал, огтлолууд, түүвэр

Ye шат: А3

Ер. Захирал	Б.Мөнхцэцэг		ЕГ Шифр: БС-К20/2021	Масштаб: М1:50	Огноо: 2021
Инженер	Б.Ганзориг				
Гүйцэтгэсэн	Б.Ганзориг		ТГ Шифр:	Зургийн дугаар: ББ-38	Хуудас: 143
Шалгасан	Б.Сүнжидмаа				

Багана /Б-9/-н арматурчлал
М1:50

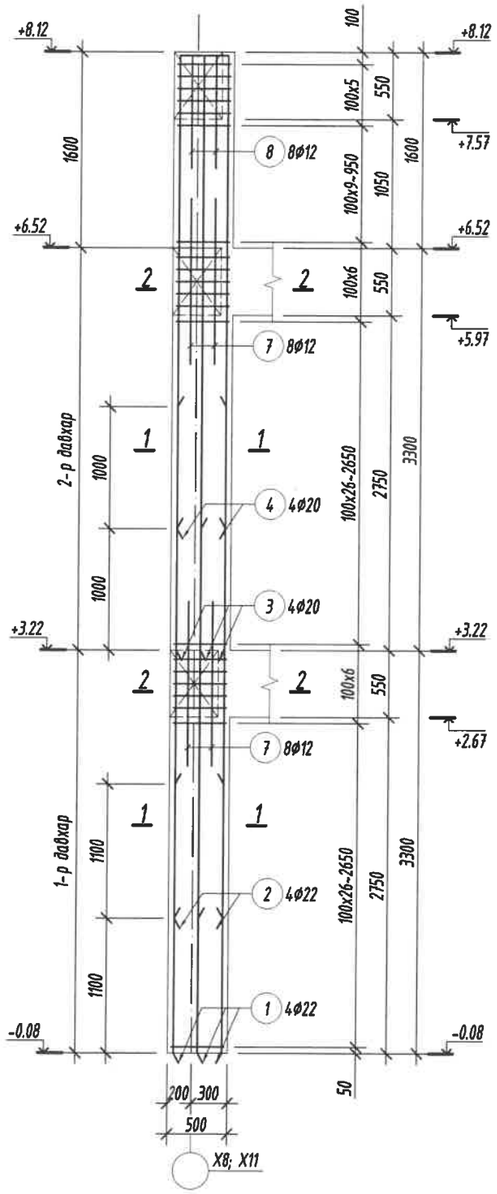

Огтлол 1-1
М1:25

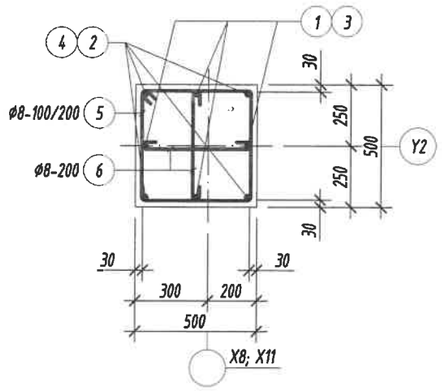

Огтлол 2-2
М1:25

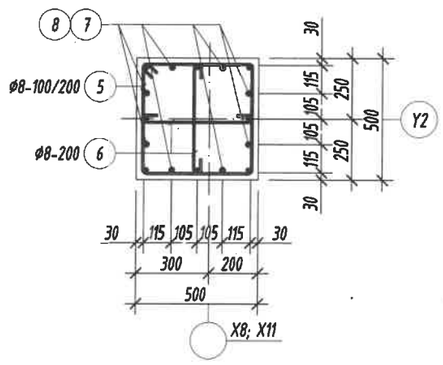

Цутгамал төмөр бетон бүтээцийн материалын тодорхойлолт								
Поз	Тэмдэглэгээ	Нэр				Тоо ширхэг	Жин /кг/ Нэгж	Нийт
		Багана /Б-9/-н арматур				2	294.9	589.7
1		Ø	22	ГОСТ 5781-82* /А400/ L=	4300	4	12.831	51.326
2		Ø	22	ГОСТ 5781-82* /А400/ L=	4200	4	12.533	50.132
3		Ø	20	ГОСТ 5781-82* /А400/ L=	5050	4	12.454	49.816
4		Ø	20	ГОСТ 5781-82* /А400/ L=	4050	4	9.9879	39.952
5	хомут	Ø	8	ГОСТ 5781-82* /А240/ L=	1920	79	0.7576	59.851
6	холбоос	Ø	8	ГОСТ 5781-82* /А240/ L=	600	80	0.2368	18.94
7	Хүчитгэл	Ø	12	ГОСТ 5781-82* /А400/ L=	1300	16	1.1542	18.467
8	Хүчитгэл	Ø	12	ГОСТ 5781-82* /А400/ L=	900	8	0.799	6.3923
		Бетон ори, В20				V=2.0x2=4.0м^3		

Хэсгийн тодорхойлолт

Поз	3	4
Загвар	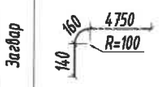	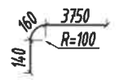
Поз	5	6
Загвар	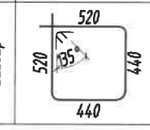	

Тайлбар:

1. Энэ зургийг ББ-н холбогдох хуудастай хамт үзнэ.
2. Ажлын арматурын анги А400, А240.
3. Бүтээцийн бетоны анги В20.
4. Арматурын хамгаалах үеийн зузаан 30мм байна.
5. Цутгамал төмөр бетон бүтээцийг хэв хашмалд бэлтгэж цутгасны дараагаар бэхжилтийн 70%-д хүрсэнний дараа хэв хашмалыг авна.
6. Цутгамал бетон, төмөр бетон бүтээцийн ажлыг БНБД 52-02-05-ийн дагуу хийж гүйцэтгэнэ.
7. Арматурын хамгаалах үеийг гаргах зорилгоор "ВВ 345" марктай арматур тогтоогуур, тоо ширхэгийг талбай дээр гаргана.

Энэхүү зураг нь "БИ ЭС КОНСАЛТИНГ" ХХК-ийн ОЮУНЫ ӨМЧ тул зохиогчийн эзэмшөөрөлгүйгээр өөрчлөх болон ашиглахыг хориглоно.

Блок схем:

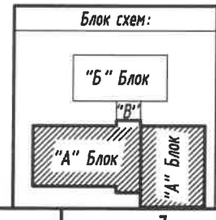

БАРИЛГЫН ЗУРАГ ТӨСЛИЙН "БИ ЭС КОНСАЛТИНГ" КОМПАНИ
Хаяг: БЗД, 2-р хороо "ББСМО" ХХК-н байр
Утас: 7776619, 9976619,
И-мэйл хаяг: ub@yahoo.com , Вэб: BBSMO.mn

Булган аймаг, Баян-Агт сум, Хүрэмт баг
320 хүүхдийн сургуулийн барилга

Багана /Б-9/-н арматурчлал, огтлолууд, түүвэр					Уе шат: А3
Ер. Захирал	Б.Мөнхцэцэг		ЕГ Шифр: БС-К20/2021	Масштаб: М1:50	Огноо: 2021
Инженер	Б.Ганзориг				
Гүйцэтгэсэн	Б.Ганзориг		ТГ Шифр:	Зургийн дугаар: ББ-39	Хуудас: 143
Шалгасан	Б.Сүнжидмаа				

Багана /Б-10/-н арматурчлал
М1:50

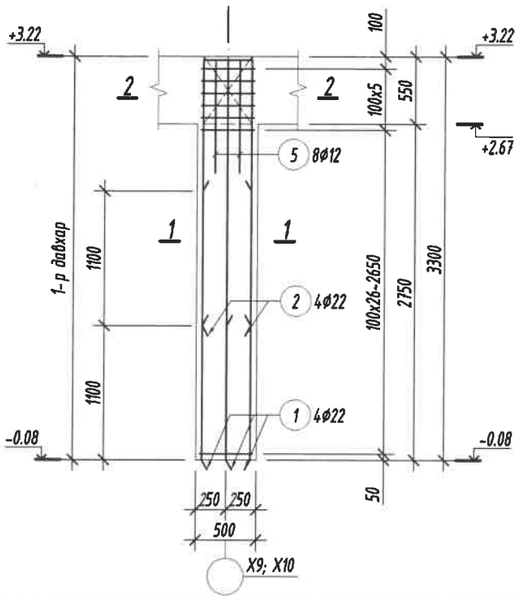

Огтлол 1-1
М1:25

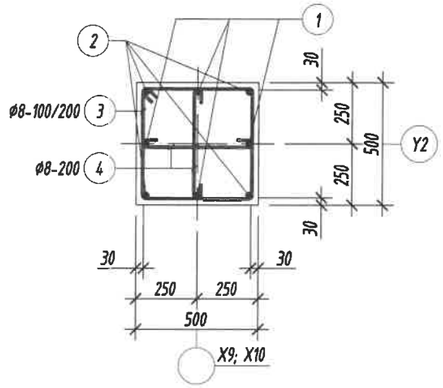

Цутгамал төмөр бетон бүтээцийн материалын тодорхойлолт								
Поз	Тэмдэглэгээ	Нэр				Тоо ширхэг	Жин /кг/ Нэгж	Жин /кг/ Нийт
		Багана /Б-10/-н арматур				2	107.4	214.9
1		ф	22	ГОСТ 5781-82* /А400/ L=	3450	4	10.295	41.18
2		ф	22	ГОСТ 5781-82* /А400/ L=	2350	4	7.0125	28.05
3	хомут	ф	8	ГОСТ 5781-82* /А240/ L=	1920	32	0.7576	24.243
4	холбоос	ф	8	ГОСТ 5781-82* /А240/ L=	600	32	0.2368	7.576
5	Хүчитгэл	ф	12	ГОСТ 5781-82* /А400/ L=	900	8	0.799	6.3923
		Бетон орц, В20				V=0.8x2=1.6м³		

Огтлол 2-2
М1:25

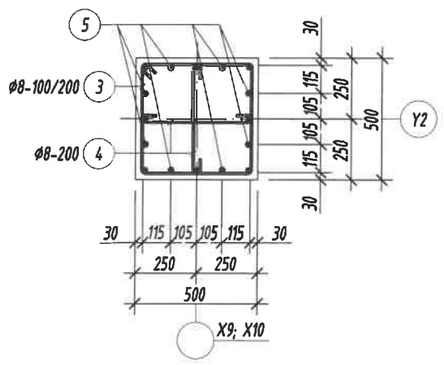

Хэсгийн тодорхойлолт

Поз	1	2
Загвар	170 3120 R=110 160	170 2020 R=110 160
Поз	3	4
Загвар	520 135° 520 440 440	440 80 80

Тайлбар:

1. Энэ зургийг ББ-н холбогдох хуудастай хамт үзнэ.
2. Ажлын арматурын анги А400, А240.
3. Бүтээцийн бетоны анги В20.
4. Арматурын хамгаалах үеийн зузаан 30мм байна.
5. Цутгамал төмөр бетон бүтээцийг хэв хашмалд бэлтгэж цутгасны дараагаар бэхжилтийн 70%-д хүрсэний дараа хэв хашмалыг авна.
6. Цутгамал бетон, төмөр бетон бүтээцийн ажлыг БНБД 52-02-05-ийн дагуу хийж гүйцэтгэнэ.
7. Арматурын хамгаалах үеийг гаргах зорилгоор "ВВ 345" марктай арматур тогтоогуур, тоо ширхэгийг талбай дээр гаргана.

Энэхүү зураг нь "БИ ЭС КОНСАЛТИНГ" ХХК-ийн ОЮУНЫ ӨМЧ тул зохиогчийн эрхшөөрөлгүйгээр өөрчлөх болон ашиглахыг хориглоно.

Блок схем:

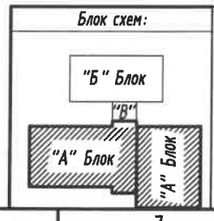

БАРИЛГЫН ЗУРАГ ТӨСЛИЙН
"БИ ЭС КОНСАЛТИНГ" КОМПАНИ
Хаяг: БЗД, 2-р хороо "ББСМО" ХХК-н байр
Утас: 77716129, 99716129,
И-мэйл: bbsmo_ub@yahoo.com, Вэб: BBSMO.mn

Булган аймаг, Баян-Агт сум, Хүрэмт баг
320 хүүхдийн сургуулийн барилга

Багана /Б-10/-н арматурчлал, огтлолууд, түүвэр					Үе шат: АЗ
Ер. Захирал	Б.Мөнхцэцэг		ЕГ Шифр: БС-К20/2021	Масштаб: М1:50	Огноо: 2021
Инженер	Б.Ганзориг				
Гүйцэтгэсэн	Б.Ганзориг		ТГ Шифр:	Зургийн дугаар: ББ-40	Хуудас: 143
Шалгасан	Б.Сүнжидмаа				

Багана /Б-11/-н арматурчлал
М1:50

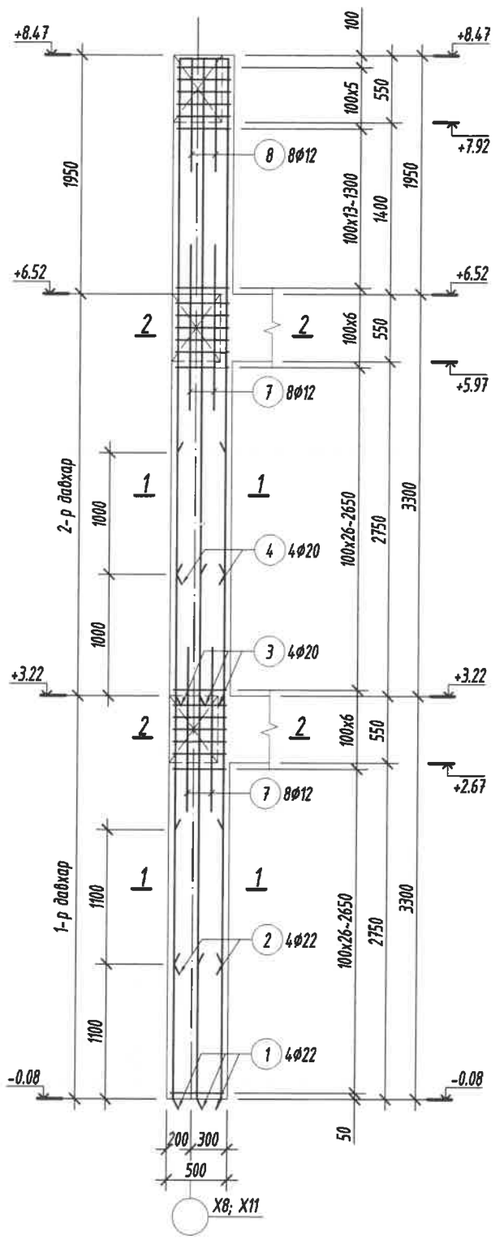

Огтлол 1-1
М1:25

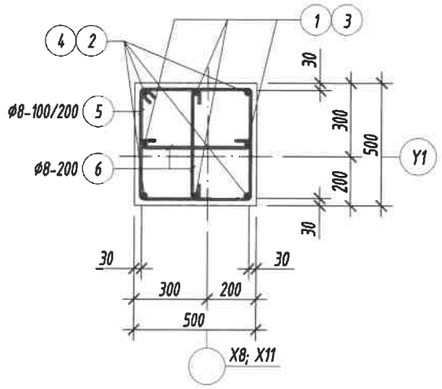

Огтлол 2-2
М1:25

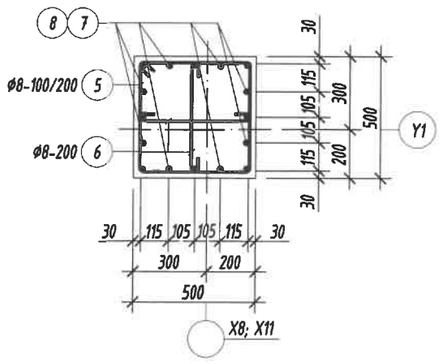

Цутгамал төмөр бетон бүтээцийн материалын тодорхойлолт									
Поз	Тэмдэглэгээ	Нэр					Тоо ширхэг	Жин /кг/ Нэгж	Жин /кг/ Нийт
		Багана /Б-11/-н арматур					2	305.8	611.5
1		Ø	22	ГОСТ 5781-82* /А400/ L=		4300	4	12.831	51.326
2		Ø	22	ГОСТ 5781-82* /А400/ L=		4200	4	12.533	50.132
3		Ø	20	ГОСТ 5781-82* /А400/ L=		5400	4	13.317	53.269
4		Ø	20	ГОСТ 5781-82* /А400/ L=		4400	4	10.851	43.404
5	хомут	Ø	8	ГОСТ 5781-82* /А240/ L=		1920	83	0.7576	62.881
6	холбоос	Ø	8	ГОСТ 5781-82* /А240/ L=		600	84	0.2368	19.887
7	Хүчитгэл	Ø	12	ГОСТ 5781-82* /А400/ L=		1300	16	1.1542	18.467
8	Хүчитгэл	Ø	12	ГОСТ 5781-82* /А400/ L=		900	8	0.799	6.3923
		Бетон орц, В20					V=2.1x2=4.2м³		

Хэсгийн тодорхойлолт

Поз	3	4
Загвар	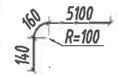	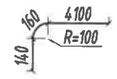
Поз	5	6
Загвар	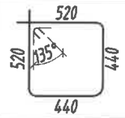	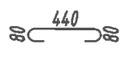

Тайлбар:

1. Энэ зургийг ББ-н холбогдох хуудастай хамт уншиж.
2. Ажлын арматурын анги А400, А240.
3. Бүтээцийн бетоны анги В20.
4. Арматурын хамгаалах үеийн зузаан 30мм байна.
5. Цутгамал төмөр бетон бүтээцийг хэв хашмалд бэлтгэж цутгасны дараагаар бэхжилтийн 70%-д хүрсэнний дараа хэв хашмалыг авна.
6. Цутгамал бетон, төмөр бетон бүтээцийн ажлыг БНбД 52-02-05-ийн дагуу хийж гүйцэтгэнэ.
7. Арматурын хамгаалах үеийг гаргах зорилгоор "ВВ 345" марктай арматур тогтоогуур, тоо ширхэгийг талбай дээр гаргана.

Энэхүү зураг нь "БИ ЭС КОНСАЛТИНГ" ХХК-ийн ОЮУНЫ ӨМЧ тул зохиогчийн эзэмшөөрөлгүйгээр өөрчлөх болон ашиглахыг хориглоно.

Блок схем:

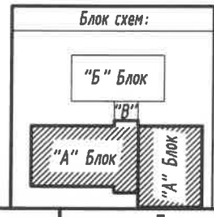

БАРИЛГЫН ЗУРАГ ТӨСЛИЙН "БИ ЭС КОНСАЛТИНГ" КОМПАНИ

Хаяг: БЗД, 2-р хороо "ББСМО" ХХК-н байр
Утас: 77116159, 99116159,
И-мэйл: bbsmo_ub@yahoo.com, Вэб: BBSMO.mn

Булган аймаг, Баян-Агт сум, Хүрэмт баг
320 хүүхдийн сургуулийн барилга

Багана /Б-11/-н арматурчлал, огтлолууд, түүдэр

Ye шат: АЗ

Ер. Захирал	Б.Мөнхцэцэг	ЕГ Шифр: БС-К20/2021	Масштаб: М1:50	Огноо: 2021
Инженер	Б.Ганзориг			
Гүйцэтгэсэн	Б.Ганзориг	ТГ Шифр:	Зургийн дугаар: ББ-41	Хуудас: 143
Шалгасан	Б.Сүнжидмаа			

Багана /Б-12/-н арматурчлал
М1:50

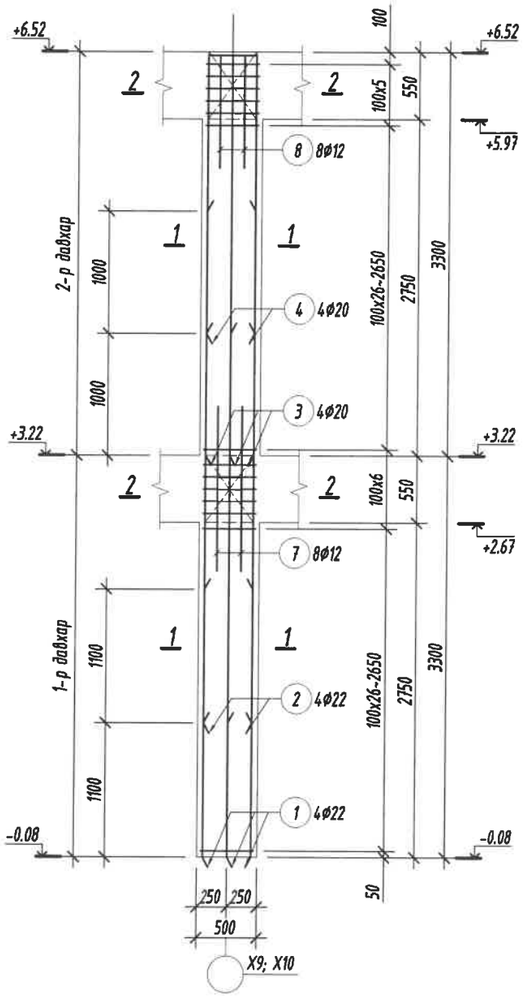

Огтлол 1-1
М1:25

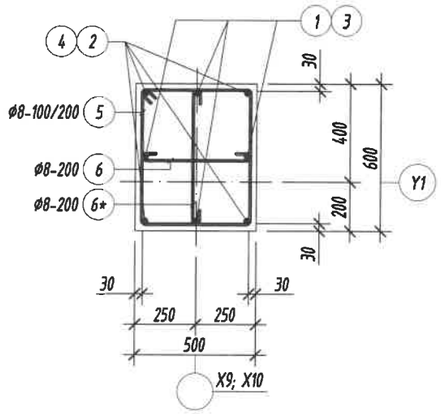

Огтлол 2-2
М1:25

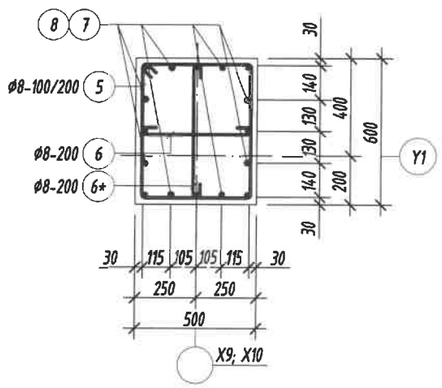

Цутгамал төмөр бетон бүтээцийн материалын тодорхойлолт								
Поз	Тэмдэглэгээ	Нэр				Тоо ширхэг	Жин /кг/ Нэгж	Нийт
		Багана /Б-12/-н арматур				**2**	**247.6**	**495.2**
1		Ø	22	ГОСТ 5781-82* /А400/ L=	4300	4	12.831	51.326
2		Ø	22	ГОСТ 5781-82* /А400/ L=	4400	4	13.13	52.519
3		Ø	20	ГОСТ 5781-82* /А400/ L=	3450	4	8.5082	34.033
4		Ø	20	ГОСТ 5781-82* /А400/ L=	2450	4	6.0421	24.168
5	хомут	Ø	8	ГОСТ 5781-82* /А240/ L=	2120	64	0.8365	53.537
6	холбоос	Ø	8	ГОСТ 5781-82* /А240/ L=	600	32	0.2368	7.576
6*	холбоос	Ø	8	ГОСТ 5781-82* /А240/ L=	700	32	0.2762	8.8387
7	Хучитгэл	Ø	12	ГОСТ 5781-82* /А400/ L=	1300	8	1.1542	9.2333
8	Хучитгэл	Ø	12	ГОСТ 5781-82* /А400/ L=	900	8	0.799	6.3923
		Бетон орц, В20				V=2.0x2=4.0м³		

Хэсгийн тодорхойлолт

Поз	3	4
Загвар	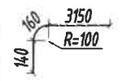	
Поз	5	6
Загвар	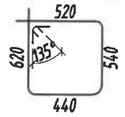	
Поз	6*	
Загвар	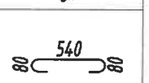	

Тайлбар:

1. Энэ зургийг ББ-н холбогдох хуудастай хамт үзнэ.
2. Ажлын арматурын анги А400, А240.
3. Бүтээцийн бетоны анги В20.
4. Арматурын хамгаалах үеийн зузаан 30мм байна.
5. Цутгамал төмөр бетон бүтээцийг хэв хашмалд бэлтгэж цутгасны дараагаар бэхжилтийн 70%-д хүрсэний дараа хэв хашмалыг авна.
6. Цутгамал бетон, төмөр бетон бүтээцийн ажлыг БНБД 52-02-05-ийн дагуу хийж гүйцэтгэнэ.
7. Арматурын хамгаалах үеийг гаргах зорилгоор "ВВ 345" марктай арматур тогтоогуур, тоо ширхэгийг талбай дээр гаргана.

Энэхүү зураг нь "БИ ЭС КОНСАЛТИНГ" ХХК-ийн ОЮУНЫ ӨМЧ тул зохиогчийн эвбшөөрөлгүйгээр өөрчлөх болон ашиглахыг хориглоно.

Блок схем:

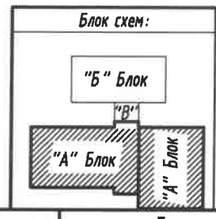

БАРИЛГЫН ЗУРАГ ТӨСЛИЙН
"БИ ЭС КОНСАЛТИНГ" КОМПАНИ
Хаяг: БЗД, 2-р хороо "ББСМО" ХХК-н байр
Утас: 77716519, 99116519
И-мэйл: bbsmo@yahoo.com , Вэб: BBSMO.mn

Булган аймаг, Баян-Агт сум, Хүрэмт баг
320 хүүхдийн сургуулийн барилга

Багана /Б-12/-н арматурчлал, огтлолууд, түүвэр

Үе шат: АЗ

Ер. Захирал	Б.Мөнхцэцэг		ЕГ Шифр: БС-К20/2021	Масштаб: М1:50	Огноо: 2021
Инженер	Б.Ганзориг				
Гүйцэтгэсэн	Б.Ганзориг		ТГ Шифр:	Зургийн дугаар: ББ-42	Хуудас: 143
Шалгасан	Б.Сүнжидмаа				

Арматурчлал

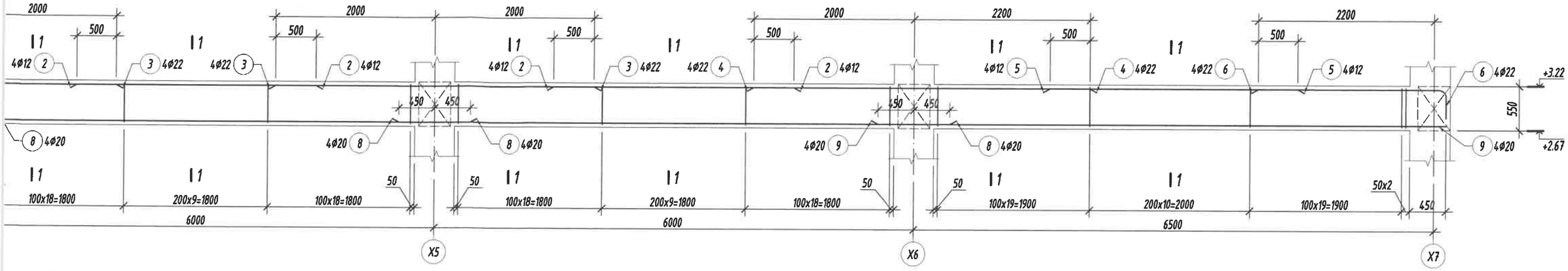

Арматурчлал

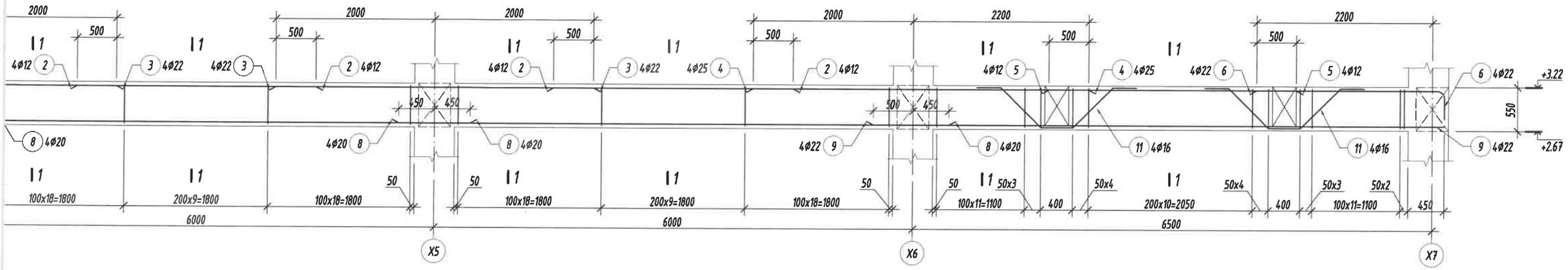

Арматурчлал

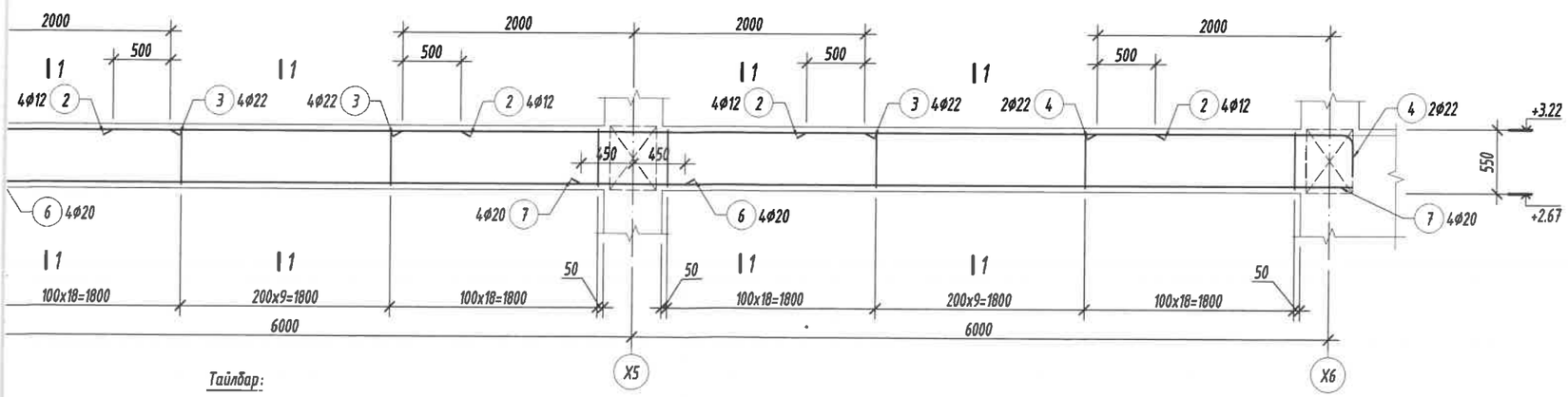

Огтлол 1-1 М1:25

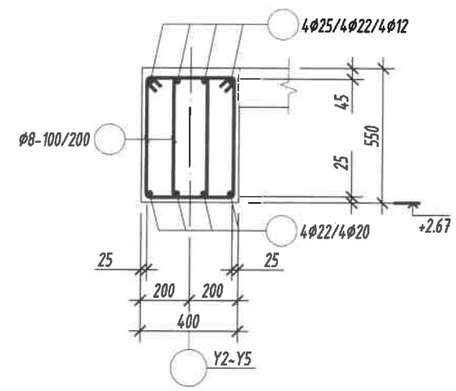

Тайлбар:

1. Энэ зургийг ББ-н холбогдох хуудастай хамт үзнэ.
2. Ажлын арматурын анги А400, А240.
3. Бүтээцийн бетоны анги В20.
4. Арматурын хамгаалах үеийн зузаан 25мм байна.
5. Цутгамал төмөр бетон бүтээцийг хэв хашмалд бэлтгэж цутгасны дараагаар бэхжилтийн 70%-д хүрсэний дараа хэв хашмалыг авна.
6. Цутгамал бетон, төмөр бетон бүтээцийн ажлыг БНбД 52-02-05-ийн дагуу хийж гүйцэтгэнэ.
7. Арматурын хамгаалах үеийг гаргах зорилгоор "ВВ 345" марктай арматур тогтоогуур, тоо ширхэгийг талбай дээр гаргана.

Энэхүү зураг нь "БИ ЭС КОНСАЛТИНГ" ХХК-ийн ОЮУНЫ ӨМЧ тул зохиогчийн зөвшөөрөлгүйгээр өөрчлөх болон ашиглахыг хориглоно.

Блок схем:

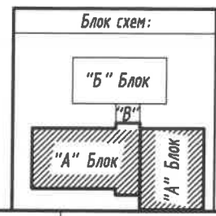

БАРИЛГЫН ЗУРАГ ТӨСЛИЙН
"БИ ЭС КОНСАЛТИНГ" КОМПАНИ
Хаяг: БЗД, 2-р хороо "ББСМО" ХХК-н байр
Утас: 77716159, 99116159.
И-мэйл: bbsmo_ub@yahoo.com, Вэб: BBSMO.mn

Булган аймаг, Баян-Агт сум, Хурэмт баг
320 хүүхдийн сургуулийн барилга

Дамнуруу /Дн-1; 2; 3/-н арматурчлал, огтлол 1-1

Ye шат: А3

Ер. Захирал	Б.Мөнхцэцэг		ЕГ Шифр: БС-К20/2021	Масштаб: М1:50	Огноо: 2021
Инженер	Б.Ганзориг				
Гүйцэтгэсэн	Б.Ганзориг		ТГ Шифр:	Зургийн дугаар: ББ-43	Хуудас: 143
Шалгасан	Б.Сүнжидмаа				

Дамнуруу /ДН-1/-н а

M1:50

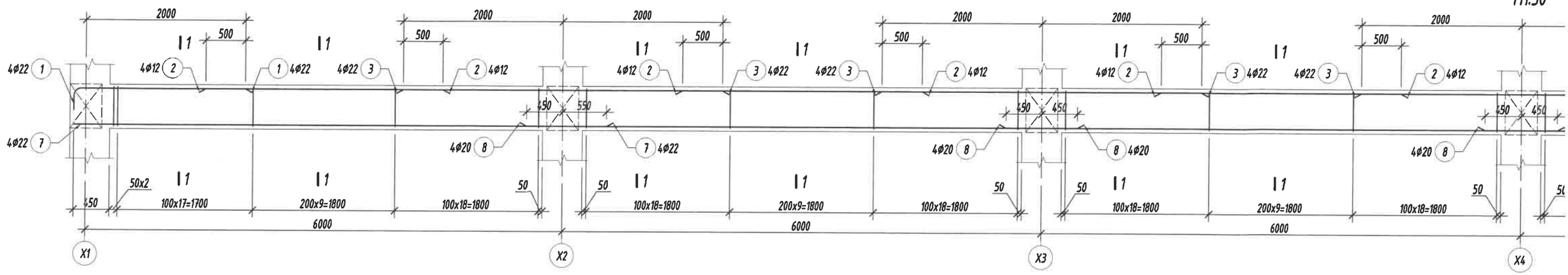

Дамнуруу /ДН-2/-н а

M1:50

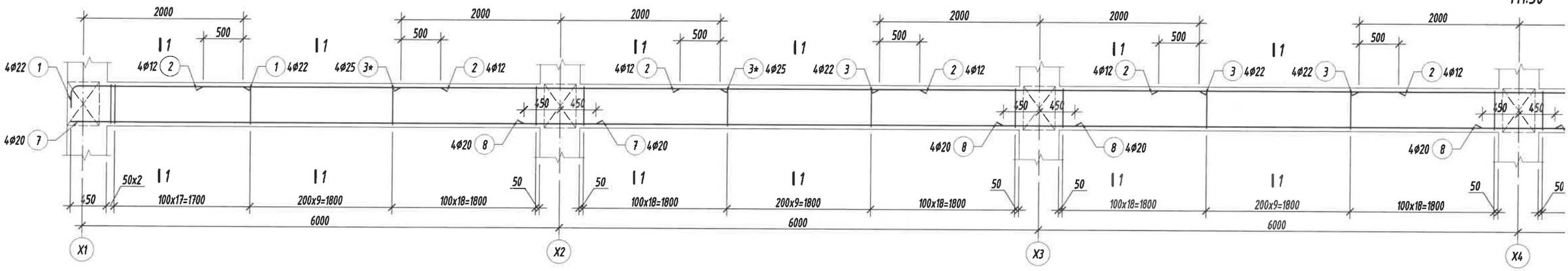

Дамнуруу /ДН-3/-н а

M1:50

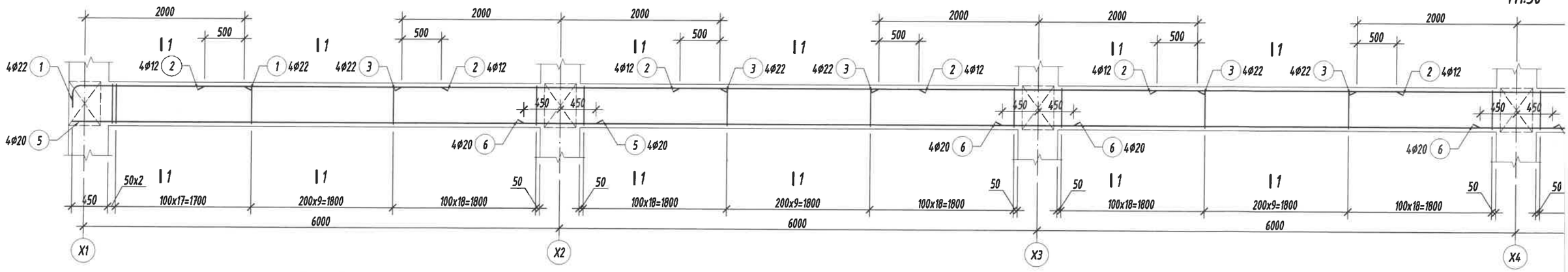

Хэсгийн тодорхойлолт

Поз	1	6	10	Поз	1	6	10	11	Поз	1	4	8
Загвар /Дн-1/	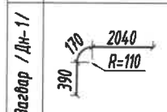	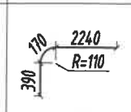	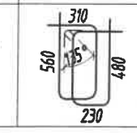	Загвар /Дн-2/	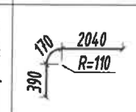	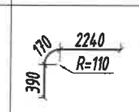	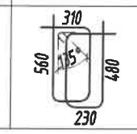	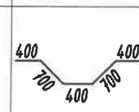	Загвар /Дн-3/	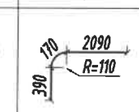	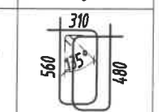	

Дамнуруу /ДН-5/-н арматурчлал
M1:50

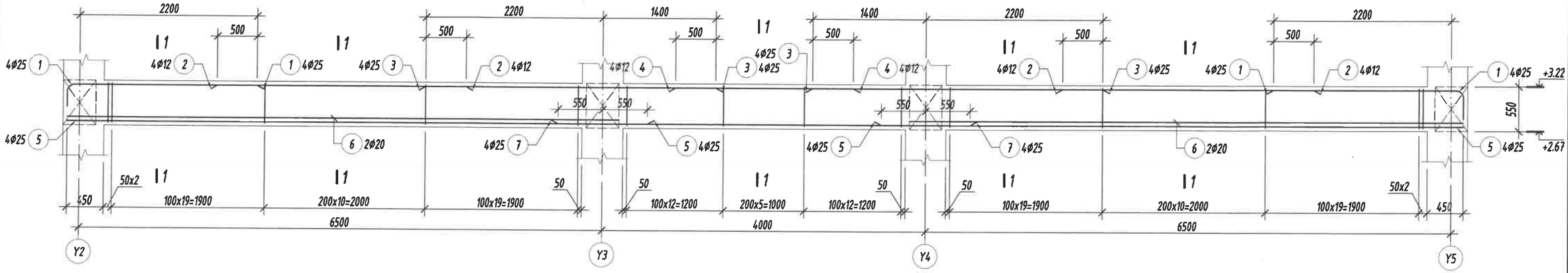

Дамнуруу /ДН-4/-н арматурчлал
M1:50

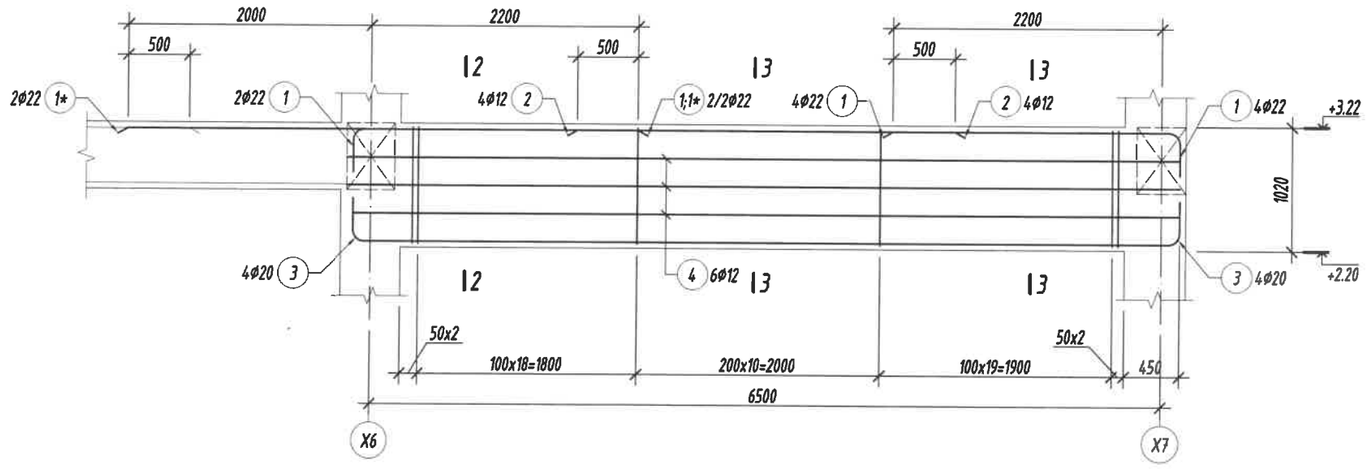

Огтлол 2-2 M1:25

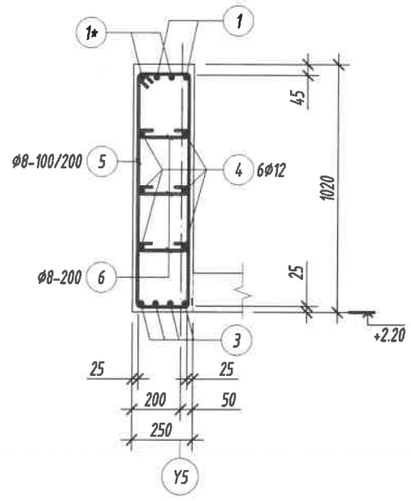

Огтлол 3-3 M1:25

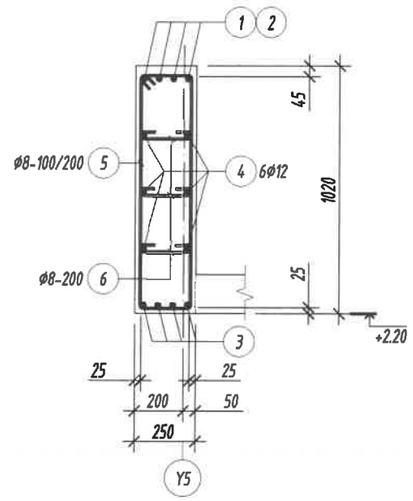

Огтлол 1-1 M1:25

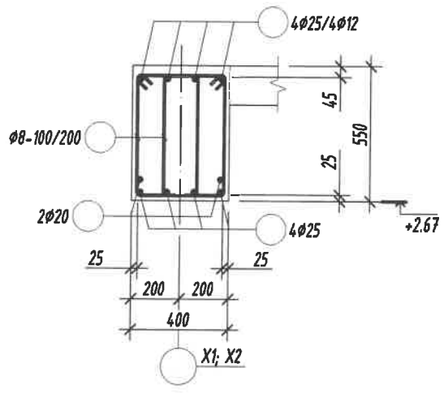

Хэсгийн тодорхойлолт

Поз	1	3	5	6
Загвар /Дн-4/	170, 2240, R=110, 390	160, 6600, R=100, 160, 200, 200	280, 1030, 135°, 950, 200	200, 80, 80

Поз	1	8
Загвар /Дн-5/	190, 2230, R=120, 480	310, 560, 135°, 480, 230

Тайлбар:

1. Энэ зургийг ББ-н холбогдох хуудастай хамт үзнэ.
2. Ажлын арматурын анги А400, А240.
3. Бутээцийн бетоны анги В20.
4. Арматурын хамгаалах үеийн зузаан 25мм байна.
5. Цутгамал төмөр бетон бүтээцийг хэв хашмалд дэлтгэж цутгасны дараагаар бэхжилтийн 70%-д хүрсэний дараа хэв хашмалыг авна.
6. Цутгамал бетон, төмөр бетон бүтээцийн ажлыг БНбД 52-02-05-ийн дагуу хийж гүйцэтгэнэ.
7. Арматурын хамгаалах үеийг гаргах зорилгоор "ВВ 345" марктай арматур тогтоогуур, тоо хэмжээг тусгай загвар гаргана.

Энэхүү зураг нь "БИ ЭС КОНСАЛТИНГ" ХХК-ийн ОЮУНЫ ӨМЧ тул зохиогчийн зөвшөөрөлгүйгээр өөрчлөх болон ашиглахыг хориглоно.

Блок схем:

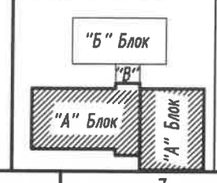

БАРИЛГЫН ЗУРАГ ТӨСЛИЙН "БИ ЭС КОНСАЛТИНГ" КОМПАНИ
Хаяг: БЗД, 2-р хороо "ББСМО" ХХК-н байр
Утас: 77716139, 99716139.
И-хаяг: bbsmo_llc@yahoo.com, Вэб: BBSMO.mn

Булган аймаг, Баян-Агт сум, Хүрэмт баг
320 хүүхдийн сургуулийн барилга

Дамнуруу /Дн-4; 5/-н арматурчлал, огтлол 1-1, 2-2, 3-3

Ye шат: А3

Ер. Захирал	Б.Мөнхцэцэг		ЕГ Шифр: БС-К20/2021	Масштаб: M1:50	Огноо: 2021
Инженер	Б.Ганзориг				
Гүйцэтгэсэн	Б.Ганзориг		ТГ Шифр:	Зургийн дугаар: ББ-44	Хуудас: 143
Шалгасан	Б.Сүнжидмаа				

Дамнуруу /ДН-6/-н арматурчлал
М1:50

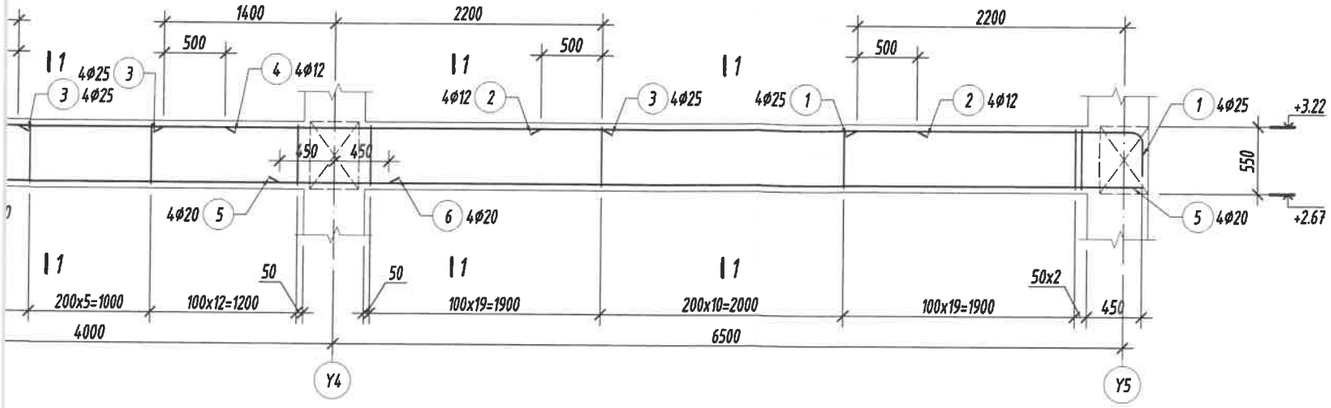

Дамнуруу /ДН-7/-н арматурчлал
М1:50

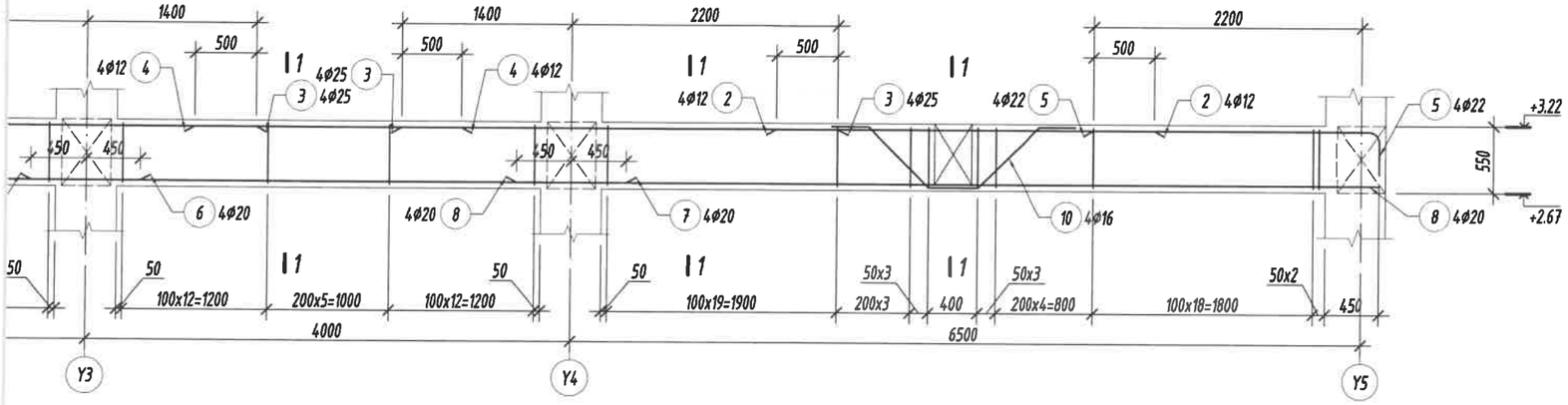

Дамнуруу /ДН-8/-н арматурчлал
М1:50

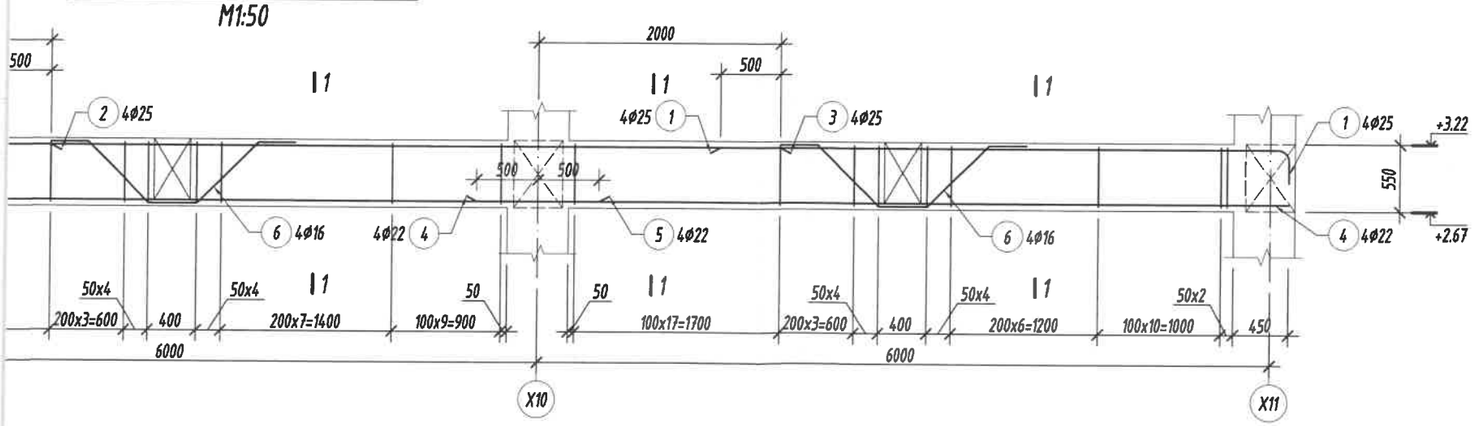

Огтлол 1-1 М1:25

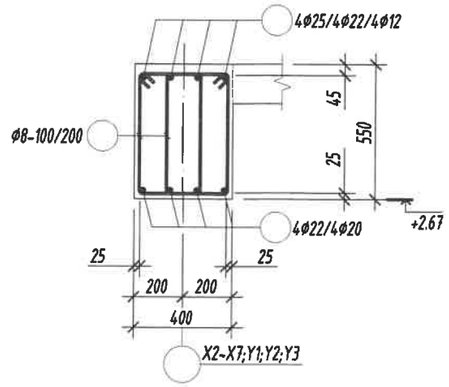

Тайлбар:

1. Энэ зургийг ББ-н холбогдох хуудастай хамт үзнэ.
2. Ажлын арматурын анги А400, А240.
3. Бүтээцийн бетоны анги В20.
4. Арматурын хамгаалах үеийн зузаан 25мм байна.
5. Цутгамал төмөр бетон бүтээцийг хэв хашмалд дэлтгэж цутгасны дараагаар бэхжилтийн 70%-д хүрсэний дараа хэв хашмалыг авна.
6. Цутгамал бетон, төмөр бетон бүтээцийн ажлыг БНБД 52-02-05-ийн дагуу хийж гүйцэтгэнэ.
7. Арматурын хамгаалах үеийг гаргах зорилгоор "ВВ 345" марктай арматур тогтоогуур, тоо ширхэгийг талбай дээр гаргана.

Энэхүү зураг нь "БИ ЭС КОНСАЛТИНГ" ХХК-ийн ОЮУНЫ ӨМЧ тул зохиогчийн эвдшгүй эрхтэй бөгөөд зөвхөн ашиглахыг хориглоно.

5	9	10	Поз	1	6	7
2240 R=110	310 560 480 230	400 700 400 700 400	Загвар /Дн-8/	190 480 4530 R=120	400 700 400 700 400	310 560 480 230

Блок схем:

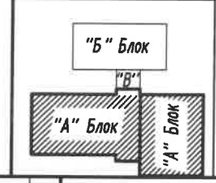

БАРИЛГЫН ЗУРАГ ТӨСЛИЙН "БИ ЭС КОНСАЛТИНГ" КОМПАНИ
Хаяг: БЗД, 2-р хороо "ББСМО" ХХК-н байр
Утас: 77716139, 99716139.
И-мэйл: bbsmc_ub@yahoo.com , Вэб: BBSMO.mn

Булган аймаг, Баян-Агт сум, Хүрэмт баг
320 хүүхдийн сургуулийн барилга

Дамнуруу /Дн-6; 7; 8/-н арматурчлал, огтлол 1-1				Үе шат: АЗ
Ер. Захирал	Б.Мөнхцэцэг	ГТ Шифр: БС-К20/2021	Масштаб: М1:50	Огноо: 2021
Инженер	Б.Ганзориг			
Гүйцэтгэсэн	Б.Ганзориг	ТГ Шифр:	Зургийн дугаар: ББ-45	Хуудас: 143
Шалгасан	Б.Сүнжидмаа			

Дамнуруу /ДН-6/-н арматурчлал
М1:50

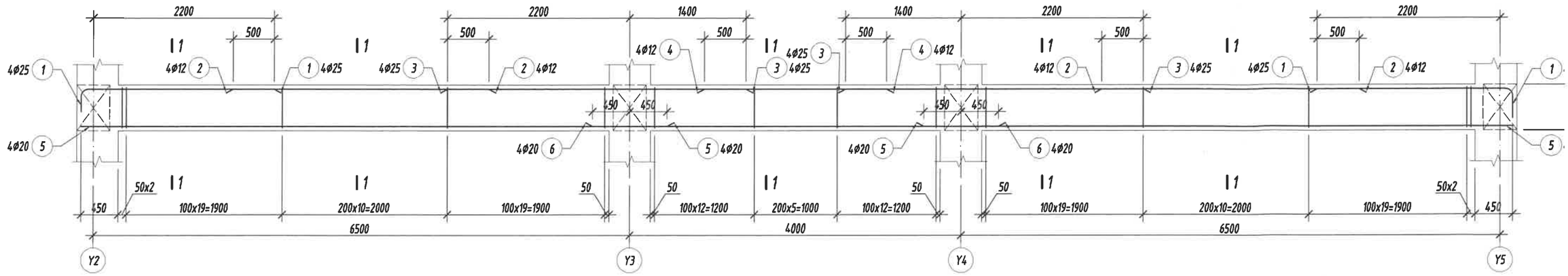

Дамнуруу /ДН-7/-н арматурчлал
М1:50

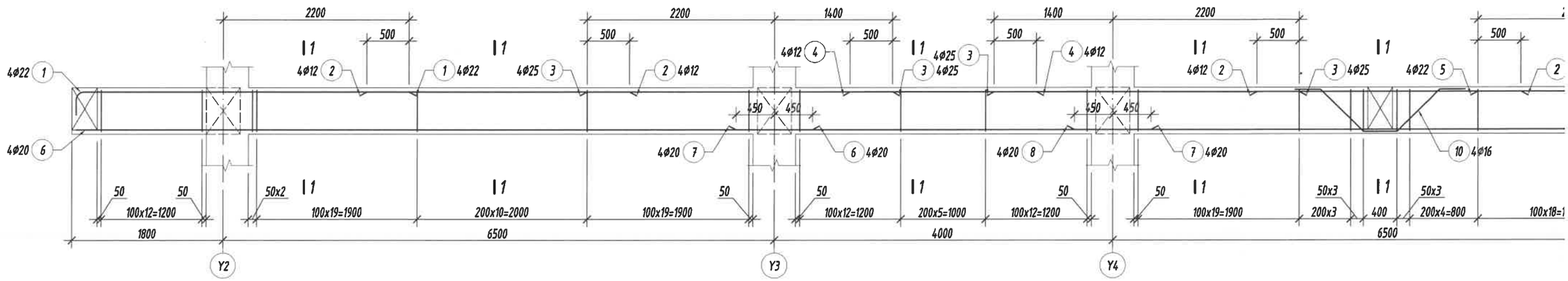

Дамнуруу /ДН-8/-н арматурчлал
М1:50

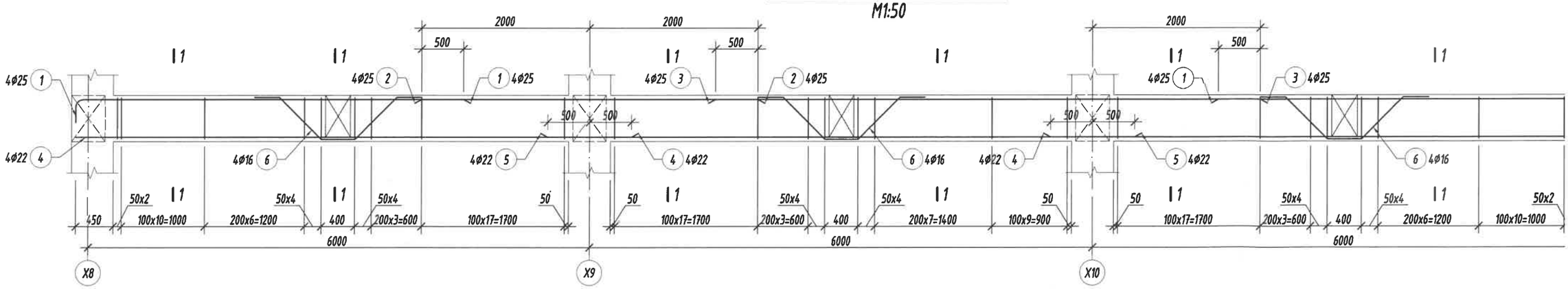

Хэсгийн тодорхойлолт

Поз	1	7	Поз	1	5	9	10	Поз	1	6	7
Загвар /ДН-6/	190 2230 R=120 480	310 560 135° 480 230	Загвар /ДН-7/	170 3840 R=110 390	170 2240 R=110 390	310 560 135° 480 230	400 400 100 400 100	Загвар /ДН-8/	190 4530 R=120 480	400 400 100 400 100	310 560 135° 480 230

Дамнуруу /ДН-9/-н арматурчлал
М1:50

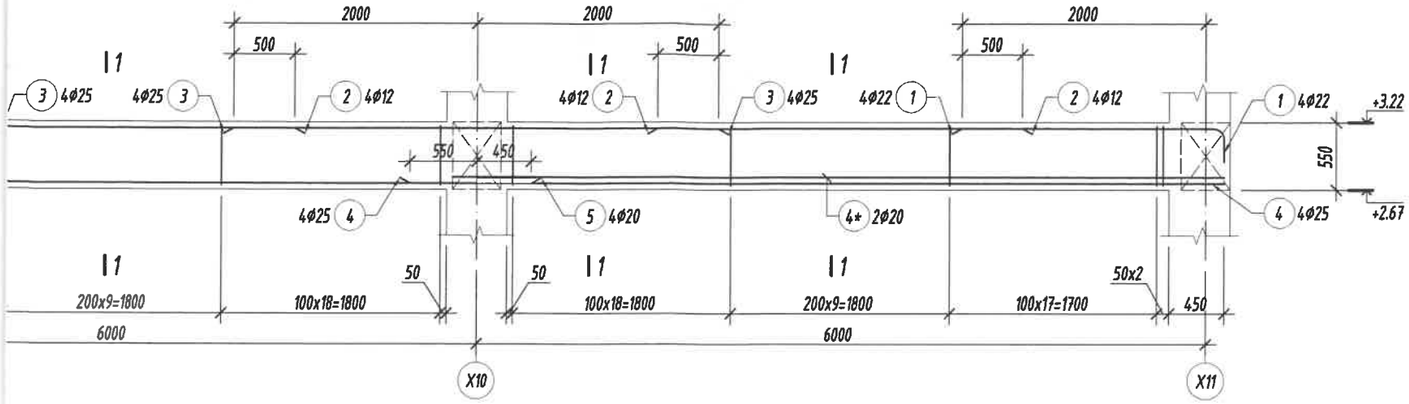

Огтлол 1-1 М1:25

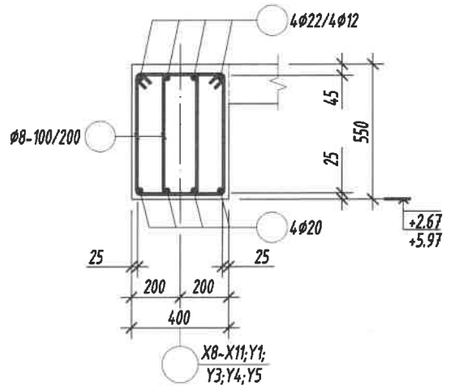

Дамнуруу /ДН-10/-н арматурчлал
М1:50

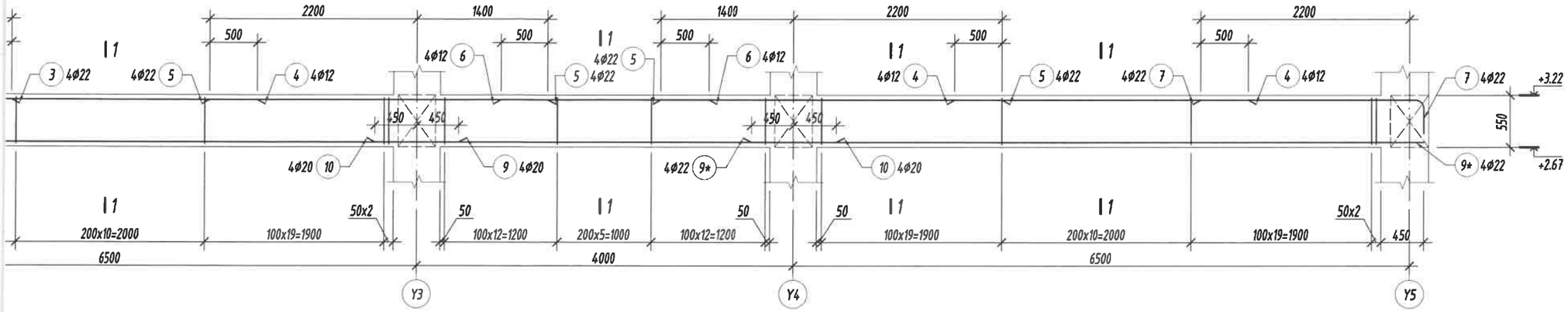

Дамнуруу /ДН-11/-н арматурчлал
М1:50

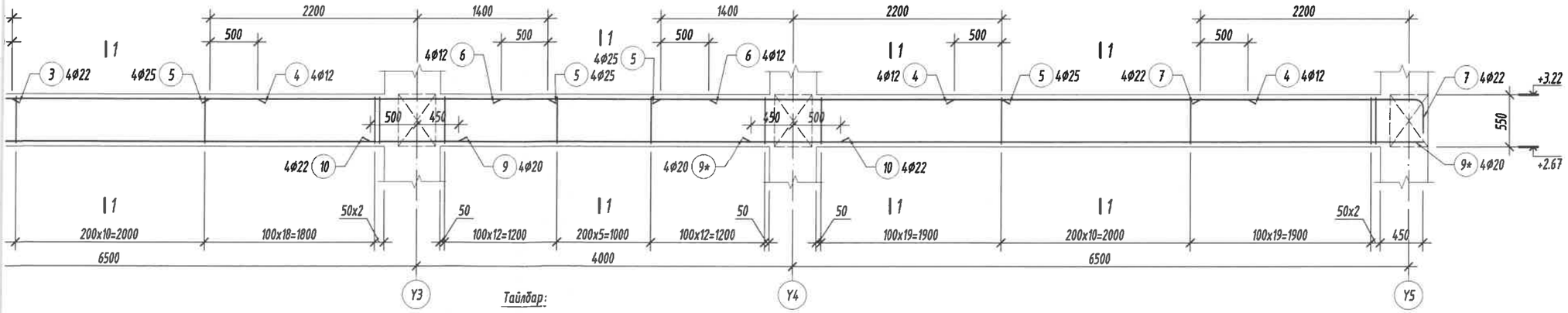

Тайлбар:

1. Энэ зургийг ББ-н холбогдох хуудастай хамт үзнэ.
2. Ажлын арматурын анги А400, А240.
3. Бүтээцийн бетоны анги В20.
4. Арматурын хамгаалах үеийн зузаан 25мм байна.
5. Цутгамал төмөр бетон бүтээцийг хэв хашмалд бэлтгэж цутгасны дараагаар бэхжилтийн 70%-д хүрсэний дараа хэв хашмалыг авна.
6. Цутгамал бетон, төмөр бетон бүтээцийн ажлыг БНбД 52-02-05-ийн дагуу хийж гүйцэтгэнэ.
7. Арматурын хамгаалах үеийг гаргах зорилгоор "ВВ 345" марктай арматур тогтоогуур, тоо ширхэгийг талбай дээр гаргана.

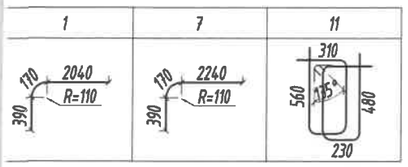

Блок схем:

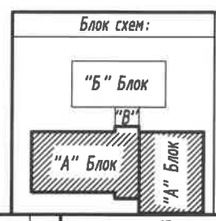

БАРИЛГЫН ЗУРАГ ТӨСЛИЙН
"БИ ЭС КОНСАЛТИНГ" КОМПАНИ
Хаяг: БЗД, 2-р хороо "ББСМО" ХХК-н байр
Утас: 77716139, 99716139.
И-мэйл: bbsmo_ub@yahoo.com, Вэб: BBSMO.mn

Энэхүү зураг нь "БИ ЭС КОНСАЛТИНГ" ХХК-ийн ОЮУНЫ ӨМЧ тул зохиогчийн эвбшөөрөлгүйгээр өөрчлөх болон ашиглахыг хориглоно.

Булган аймаг, Баян-Агт сум, Хүрэмт баг
320 хүүхдийн сургуулийн барилга

Дамнуруу /Дн-9; 10; 11/-н арматурчлал, огтлол 1-1					Уе шат: А3
Ер. Захирал	Б.Мөнхцэцэг		ЕГ Шифр: БС-К20/2021	Масштаб: М1:50	Огноо: 2021
Инженер	Б.Ганзориг				
Гүйцэтгэсэн	Б.Ганзориг		ТГ Шифр:	Зургийн дугаар: ББ-46	Хуудас: 143
Шалгасан	Б.Сүнжидмаа				

Дамнуруу /ДН-9/-н арматурчлал
M1:50

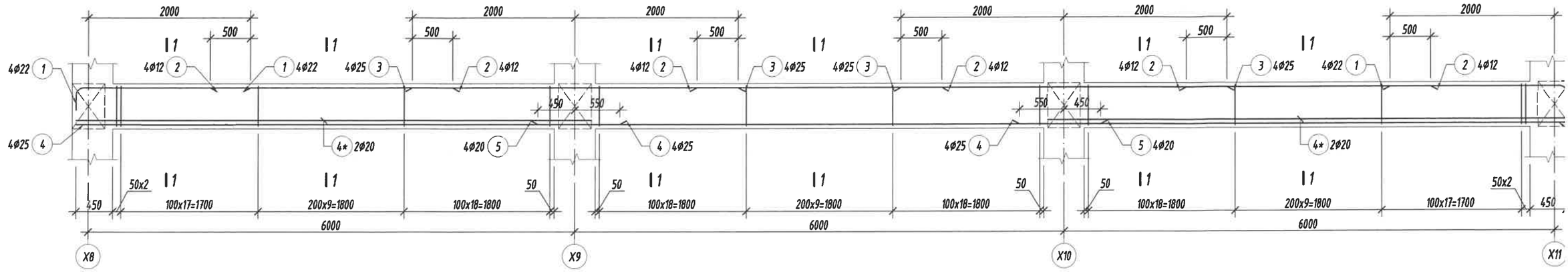

Дамнуруу /ДН-10/-н арматурчлал
M1:50

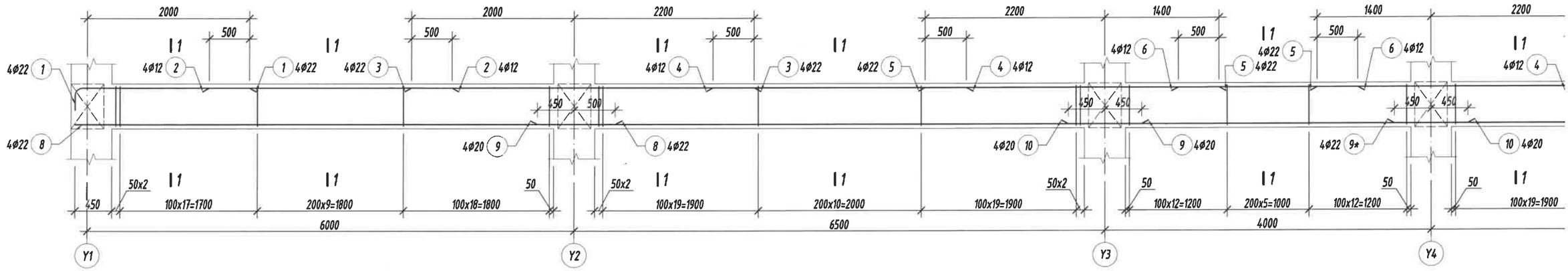

Дамнуруу /ДН-11/-н арматурчлал
M1:50

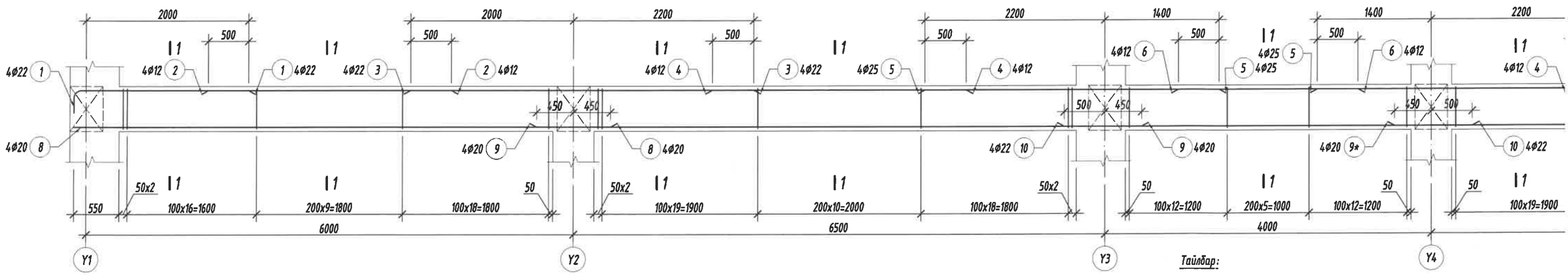

Хэсгийн тодорхойлолт

Поз	1	6	Поз	1	7	11	Поз	1	7	11
Загвар /Дн-9/	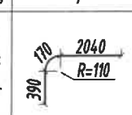	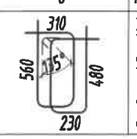	Загвар /Дн-10/	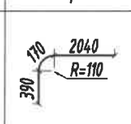	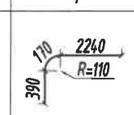	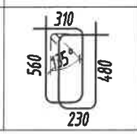	Загвар /Дн-11/	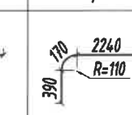	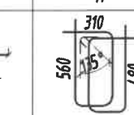	

Тайлбар:

1. Энэ зургийг ББ-н холбогдох хуудастай хамт үзнэ.
2. Ажлын арматурын анги А400, А240.
3. Бүтээцийн бетоны анги В20.
4. Арматурын хамгаалах үеийн зузаан 25мм байна.
5. Цутгамал төмөр бетон бүтээцийг хэв хашмалд бэлтгэж цутгасны дараагаар бэхжилтийн 70%-д хүрсэний дараа хэв хашмалыг авна.
6. Цутгамал бетон, төмөр бетон бүтээцийн ажлыг БНБД 52-02-05-ийн дагуу хийж гүйцэтгэнэ.
7. Арматурын хамгаалах үеийг гаргах зорилгоор "ВВ 345" марктай арматур тогтоогуур, тоо ширхэгийг талбай дээр гаргана.

рматурчлал

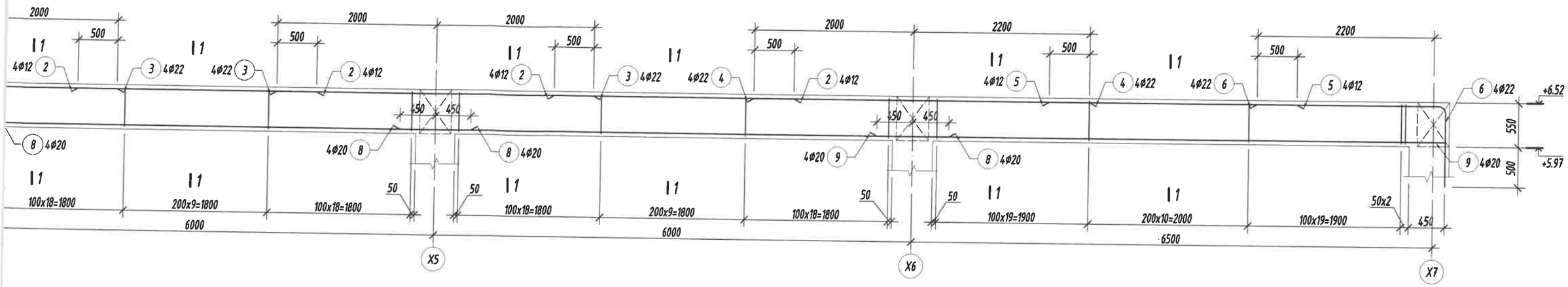

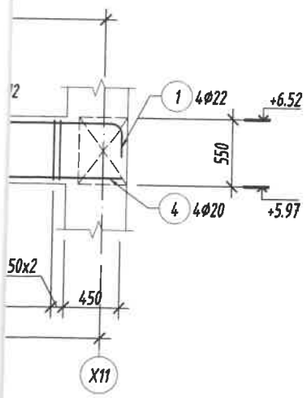

Огтлол 1-1 М1:25

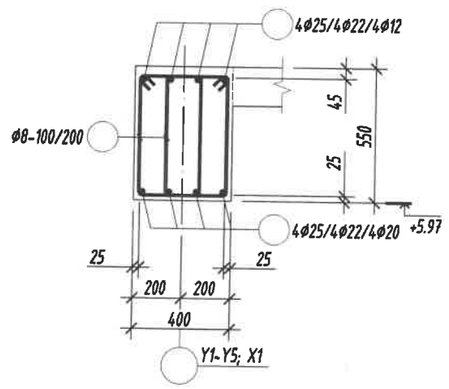

Тайлбар:

1. Энэ зургийг ББ-н холбогдох хуудастай хамт үзнэ.
2. Ажлын арматурын анги А400, А240.
3. Бүтээцийн бетоны анги В20.
4. Арматурын хамгаалах үеийн зузаан 25мм байна.
5. Цутгамал төмөр бетон бүтээцийг хэв хашмалд бэлтгэж цутгасны дараагаар бэхжилтийн 70%-д хүрсэний дараа хэв хашмалыг авна.
6. Цутгамал бетон, төмөр бетон бүтээцийн ажлыг БНбД 52-02-05-ийн дагуу хийж гүйцэтгэнэ.
7. Арматурын хамгаалах үеийг гаргах зорилгоор "ВВ 345" марктай арматур тогтоогуур, тоо ширхэгийг талбай дээр гаргана.

Энэхүү зураг нь "БИ ЭС КОНСАЛТИНГ" ХХК-ийн ОЮУНЫ ӨМЧ тул зохиогчийн эзэмшлийн эрхийг хуулиар хамгаалагдана.

Блок схем:

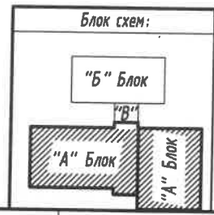

БАРИЛГЫН ЗУРАГ ТӨСЛИЙН "БИ ЭС КОНСАЛТИНГ" КОМПАНИ

Хаяг: БЗД, 2-р хороо "ББСМО" ХХК-н байр
Утас: 77116139, 99116139,
И-мэйл: bbsmo_co@yahoo.com, Вэб: BBSMO.mn

Булган аймаг, Баян-Агт сум, Хүрэмт баг
320 хүүхдийн сургуулийн барилга

Дамнуруу /Дн-12; 13/-н арматурчлал, огтлол 1-1

Ує шат: АЗ

Ер. Захирал	Б.Мөнхцэцэг		ЕГ Шифр: БС-К20/2021	Масштаб: М1:50	Огноо: 2021
Инженер	Б.Ганзориг				
Гүйцэтгэсэн	Б.Ганзориг		ТГ Шифр: —	Зургийн дугаар: ББ-47	Хуудас: 143
Шалгасан	Б.Сүнжидмаа				

Дамнуруу /ДН-12/-н

M1:50

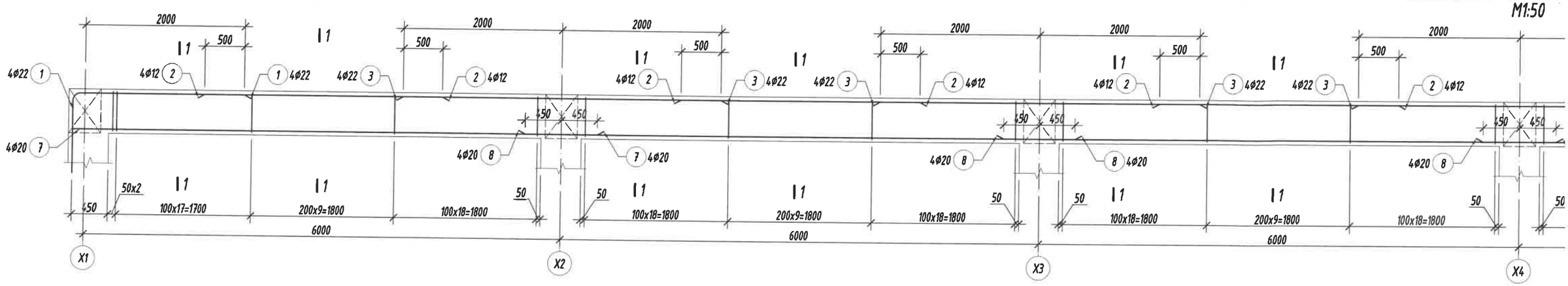

Дамнуруу /ДН-13/-н арматурчлал

M1:50

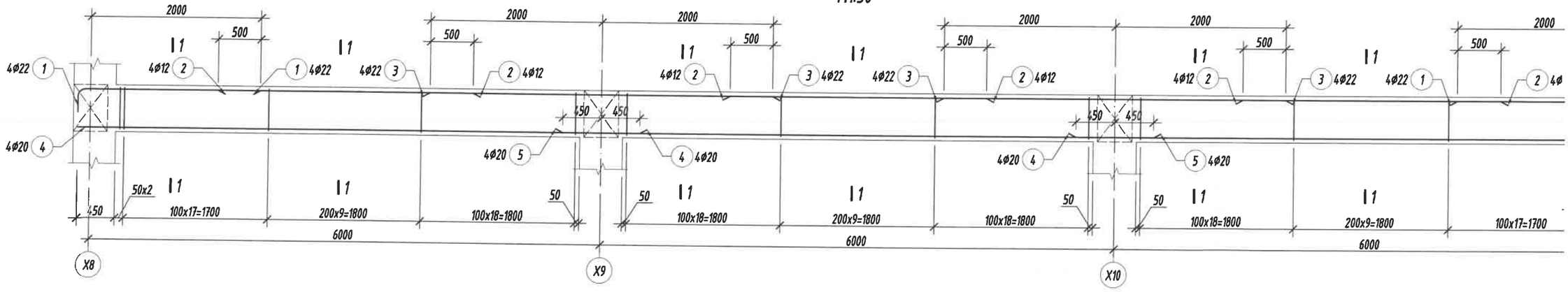

Хэсгийн тодорхойлолт

Поз	1	6	10	Поз	1	6
Загвар /Дн-12/	170, 2040, R=110, 890	170, 2240, R=110, 890	310, 560, 480, 230	Загвар /Дн-13/	170, 2040, R=110, 390	310, 560, 480, 230

Дамнуруу /ДН- 14 /-н арматурчлал
M1:50

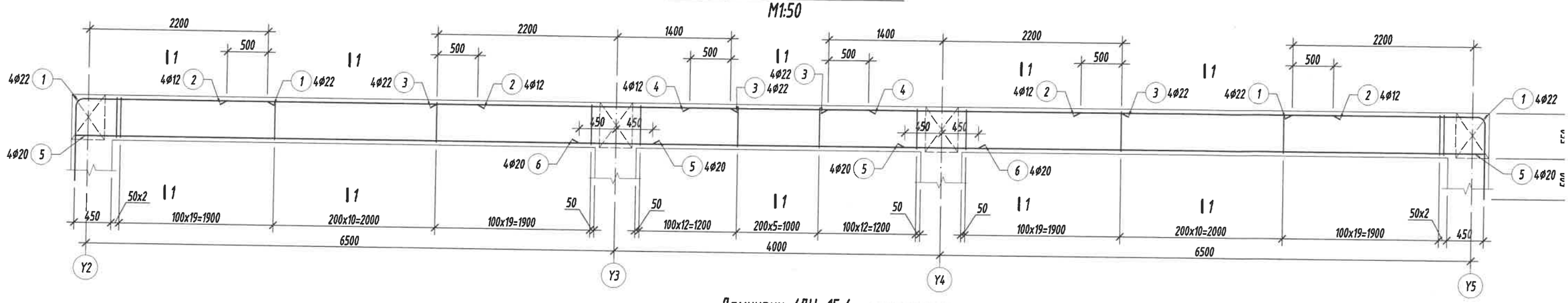

Дамнуруу /ДН- 15 /-н арматурчлал
M1:50

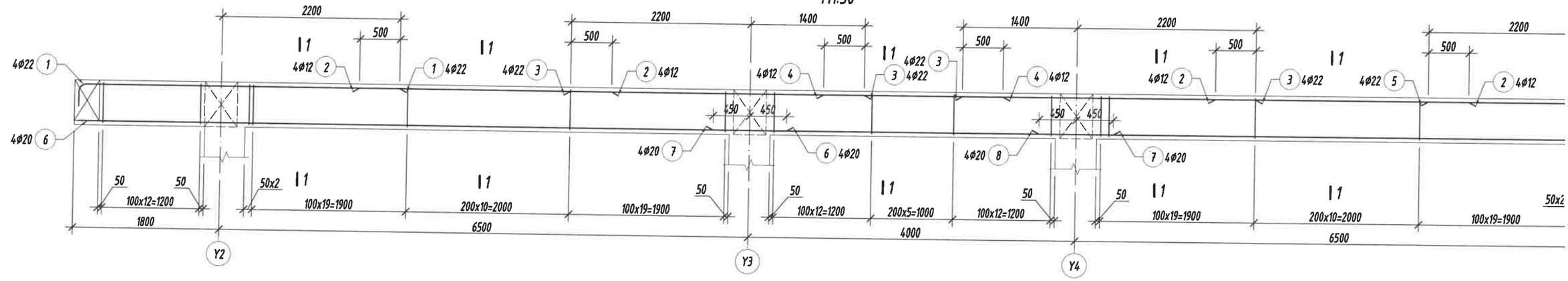

Дамнуруу /ДН- 16 /-н арматурчлал
M1:50

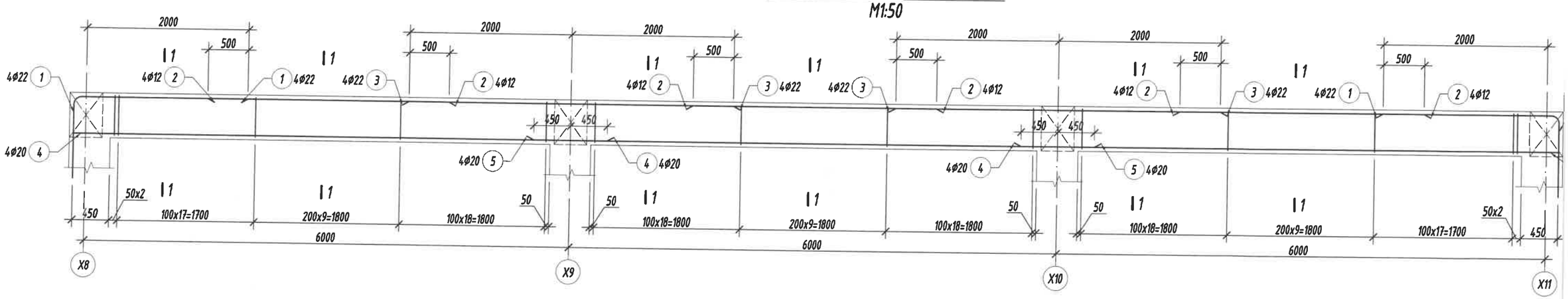

Огтлол 1-1 М1:25

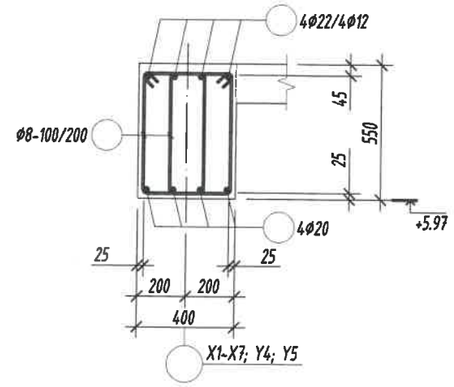

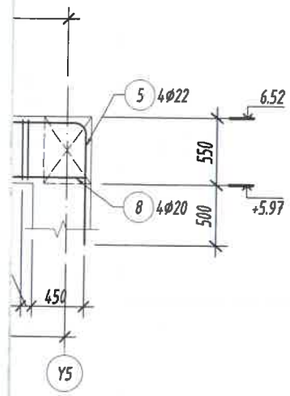

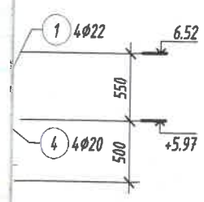

Хэсгийн тодорхойлолт

Поз	1	7
Загвар /Дн-14/	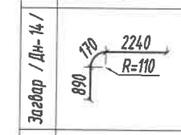	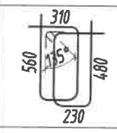

Поз	1	5	9
Загвар /Дн-15/	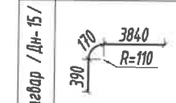	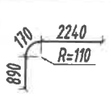	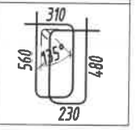

Поз	1	6
Загвар /Дн-16/	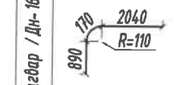	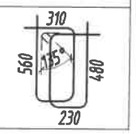

Тайлбар:

1. Энэ зургийг ББ-н холбогдох хуудастай хамт үзнэ.
2. Ажлын арматурын анги А400, А240.
3. Бүтээцийн бетоны анги В20.
4. Арматурын хамгаалах үеийн зузаан 25мм байна.
5. Цутгамал төмөр бетон бүтээцийг хэв хашмалд бэлтгэж цутгасны дараагаар бэхжилтийн 70%-д хүрсэний дараа хэв хашмалыг авна.
6. Цутгамал бетон, төмөр бетон бүтээцийн ажлыг БНБД 52-02-05-ийн дагуу хийж гүйцэтгэнэ.
7. Арматурын хамгаалах үеийг гаргах зорилгоор "ВВ 345" марктай арматур тогтоогуур, тоо ширхэгийг талбай дээр гаргана.

Энэхүү зураг нь "БИ ЭС КОНСАЛТИНГ" ХХК-ийн ОЮУНЫ ӨМЧ тул зохиогчийн зөвшөөрөлгүйгээр өөрчлөх болон ашиглахыг хориглоно.

Блок схем:

БАРИЛГЫН ЗУРАГ ТӨСЛИЙН "БИ ЭС КОНСАЛТИНГ" КОМПАНИ

Хаяг: БЗД, 2-р хороо "ББСНО" ХХК-н байр
Утас: 7776159, 9976159,
И-мэйл: bessno_usb@yahoo.com, Вэб: bessno.mn

Булган аймаг, Баян-Агт сум, Хүрэмт баг
320 хүүхдийн сургуулийн барилга

Дамнуруу /Дн-14; 15; 16/-н арматурчлал, огтлол 1-1

Үе шат: АЗ

Ер. Захирал	Б.Мөнхцэцэг		ЕГ Шифр: БС-К20/2021	Масштаб: М1:50	Огноо: 2021
Инженер	Б.Ганзориг				
Гүйцэтгэсэн	Б.Ганзориг		ТГ Шифр:	Зургийн дугаар: ББ-48	Хуудас: 143
Шалгасан	Б.Сүнжидмаа				

Дамнуруу /ДН-17/-н арматурчлал
M1:50

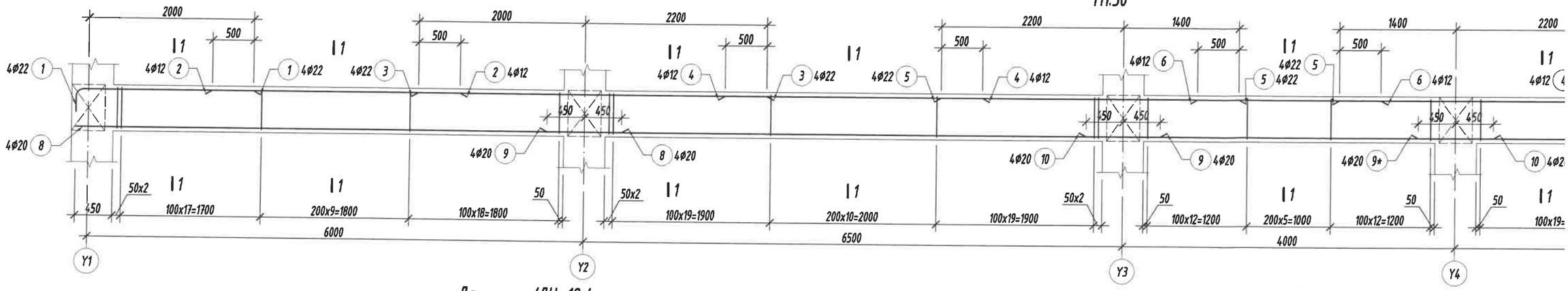

Дамнуруу /ДН-18/-н арматурчлал
M1:50

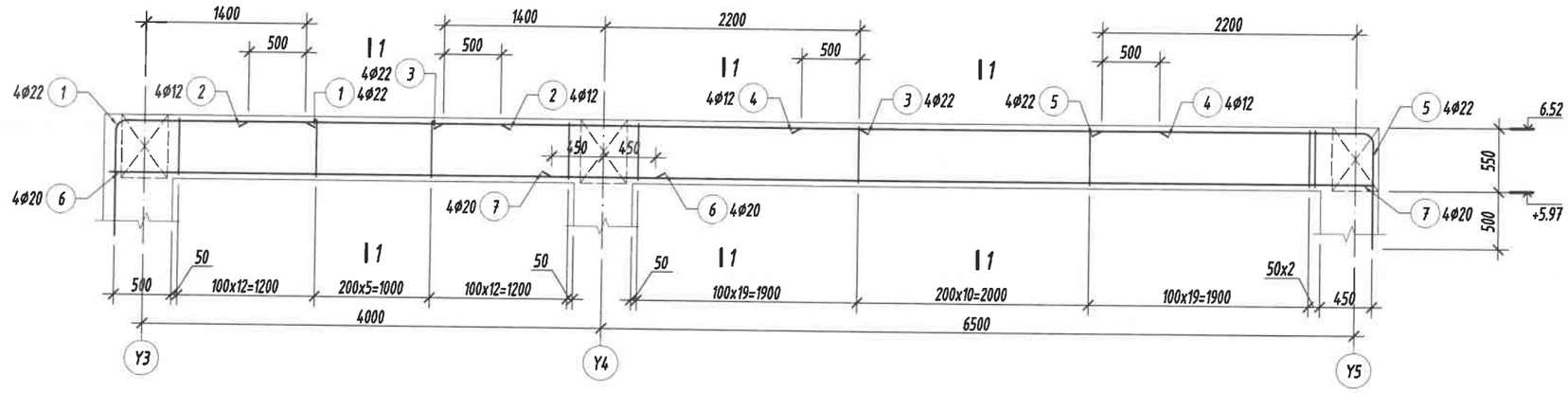

Огтлол 1-1 M1:25

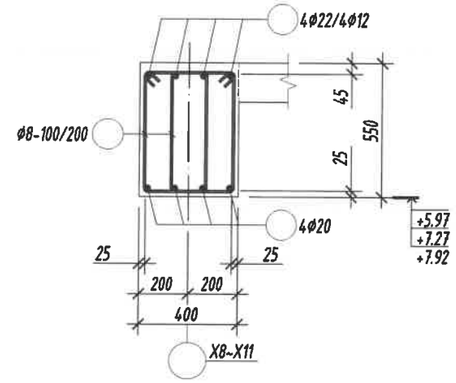

Дамнуруу /ДН-19/-н арматурчлал
M1:50

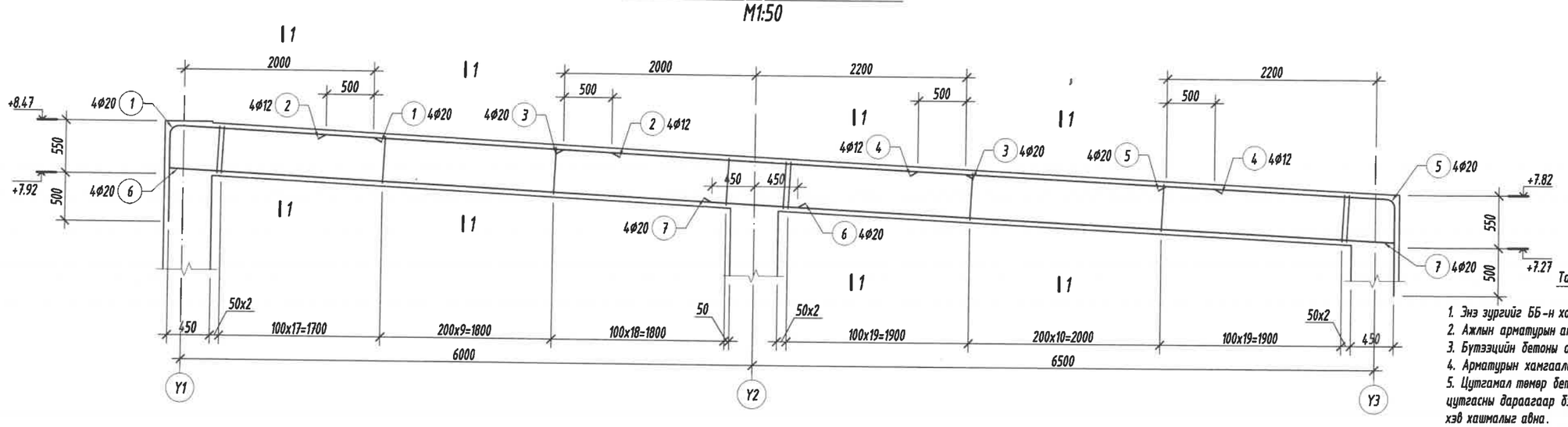

Огтлол 2-2 M1

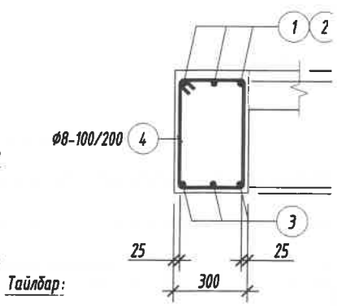

Тайлбар:

1. Энэ зургийг ББ-н холбогдох хуудастай хамт уншна.
2. Ажлын арматурын анги А400, А240.
3. Бетонтой бетоны анги В20.
4. Арматурын хамгаалах үеийн зузаан 25мм байна.
5. Цутгамал төмөр бетон бүтээцийг хэв хашмалд бэлтгэж цутгасны дараагаар бэхжилтийн 70%-д хүрсэний дараа хэв хашмалыг авна.
6. Цутгамал бетон, төмөр бетон бүтээцийн ажлыг БНбД 52-02-05-ийн дагуу хийж гүйцэтгэнэ.
7. Арматурын хамгаалах үеийг гаргах зорилгоор "ВВ 345" марктай арматур тогтоогуур, тоо ширхэгийг талбай дээр гаргана.

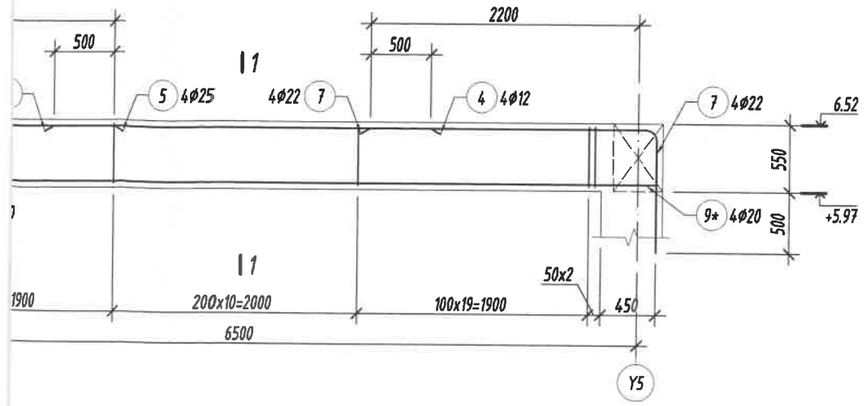

Туслах дамнуруу /ТДН-1/-н арматурчлал
M1:50

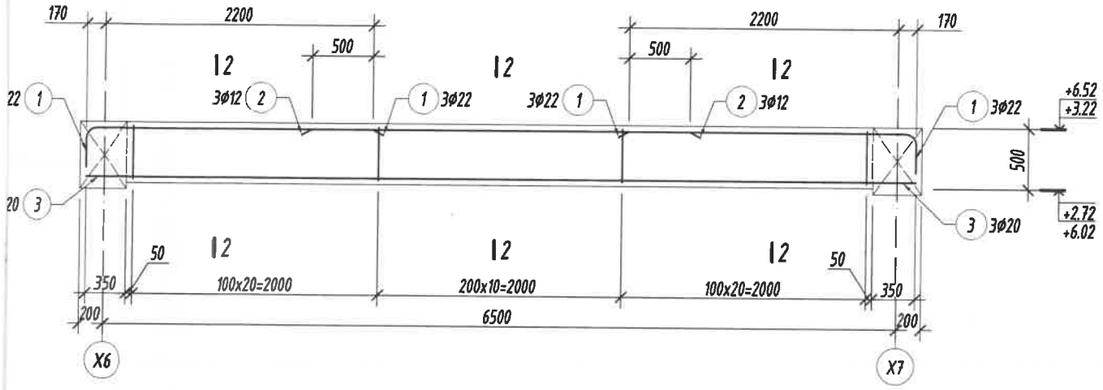

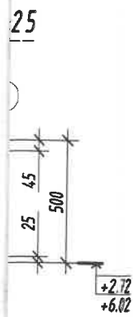

Хэсгийн тодорхойлолт

Поз	1	7	11	Поз	1	5	8
Загвар /Дн-17/	170, 2040, R=110, 390	170, 2240, R=110, 890	310, 135°, 560, 480, 230	Загвар /Дн-18/	170, 1540, R=110, 890	170, 2240, R=110, 890	310, 135°, 560, 480, 230
Поз	**1**	**5**	**8**	**Поз**	**1**	**4**	
Загвар /Дн-19/	160, 2050, R=100, 740	160, 2300, R=100, 740	310, 135°, 560, 480, 230	Загвар /ТДн-1/	170, 2240, R=110, 390	330, 135°, 510, 430, 250	

Энэхүү зураг нь "БИ ЭС КОНСАЛТИНГ" ХХК-ийн ОЮУНЫ ӨМЧ тул зохиогчийн зөвшөөрөлгүйгээр өөрчлөх болон ашиглахыг хориглоно.

Блок схем:

БАРИЛГЫН ЗУРАГ ТӨСЛИЙН
"БИ ЭС КОНСАЛТИНГ" КОМПАНИ
Хаяг: БЗД, 2-р хороо "ББСМО" ХХК-н байр
Утас: 77716199, 99196199,
И-мэйл: bbsmo_cdd@yahoo.com, Вэб: BBSMO.mn

Булган аймаг, Баян-Агт сум, Хүрэмт баг
320 хүүхдийн сургуулийн барилга

Дамнуруу /Дн-17; 18; 19; ТДн-1/-н арматурчлал, огтлол 1-1, 2-2

Ер. Захирал	Б.Мөнхцэцэг		ЕГ Шифр: БС-К20/2021	Масштаб: M1:50	Уе шат: АЗ
Инженер	Б.Ганзориг				Огноо: 2021
Гүйцэтгэсэн	Б.Ганзориг		ТГ Шифр:	Зургийн дугаар: ББ-49	Хуудас: 143
Шалгасан	Б.Сүнжидмаа				

Туслах дамнуруу /ТДН-4/-н арматурчлал
М1:50

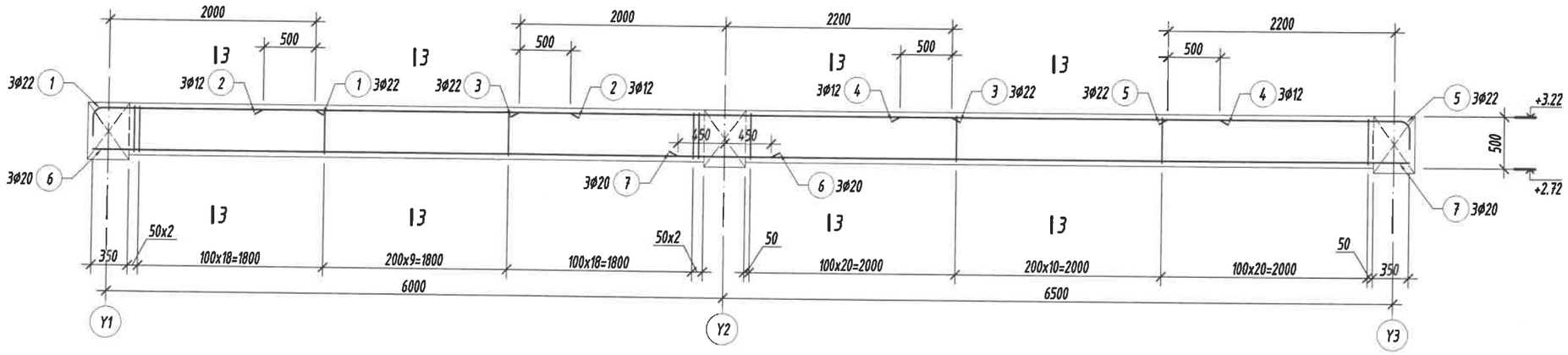

Огтлол 1-1 М1:25

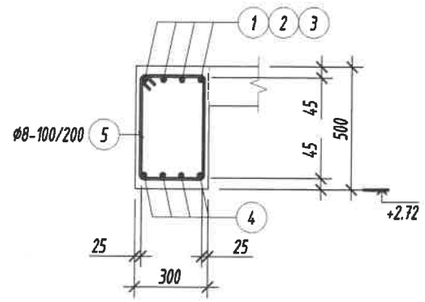

Туслах дамнуруу /ТДН-2/-н арматурчлал
М1:50

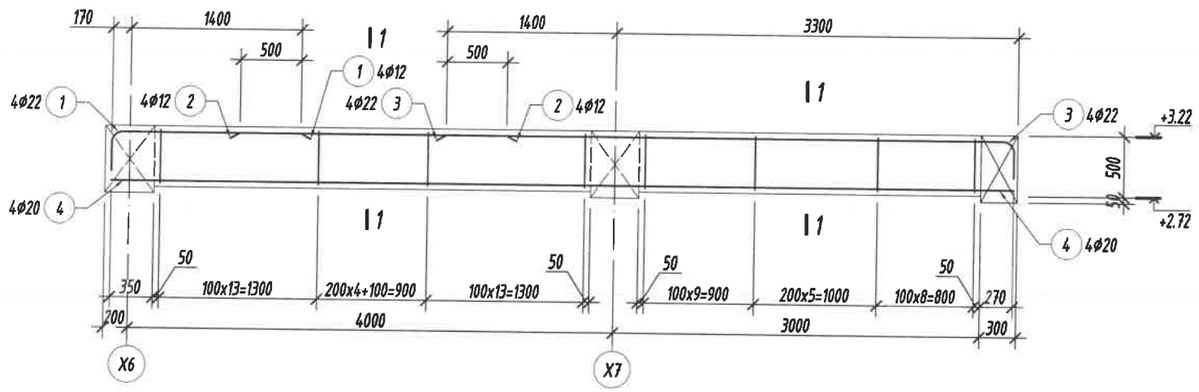

Туслах дамнуруу /ТДН-3/-н арматурчлал
М1:50

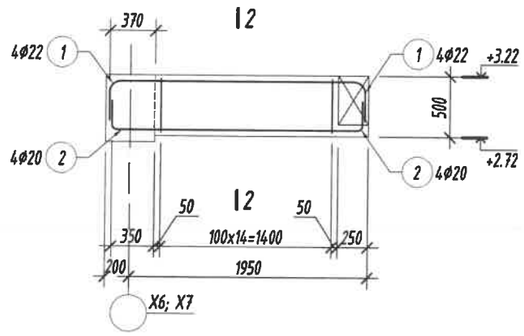

Огтлол 2-2 М1:25

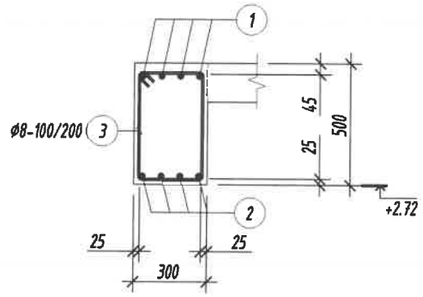

Огтлол 3-3 М1:25

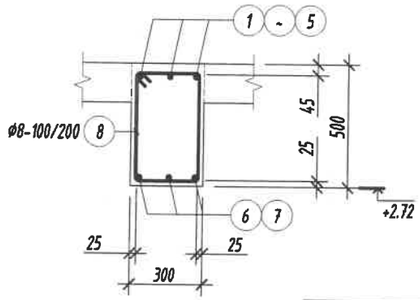

Поз	1	3	5
Загвар /ТДн-2/	170, 1440, 390, R=110	170, 4590, 390, R=110	330, 490, 135°, 410, 250
Поз	1	2	3
Загвар /ТДн-3/	170, 1830, 170, 290, R=110, 290	130, 1920, 130, 220, R=80, 220	330, 510, 135°, 430, 250
Поз	1	5	8
Загвар /ТДн-4/	170, 2040, 390, R=110	170, 2240, 390, R=110	330, 510, 135°, 430, 250

Тайлбар:

1. Энэ зургийг ББ-н холбогдох хуудастай хамт үзнэ.
2. Ажлын арматурын анги А400, А240.
3. Бүтээцийн бетоны анги В20.
4. Арматурын хамгаалах үеийн зузаан 25мм байна.
5. Цутгамал төмөр бетон бүтээцийг хэв хашмалд бэлтгэж цутгасны дараагаар бэхжилтийн 70%-д хүрсэний дараа хэв хашмалыг авна.
6. Цутгамал бетон, төмөр бетон бүтээцийн ажлыг БНбД 52-02-05-ийн дагуу хийж гүйцэтгэнэ.
7. Арматурын хамгаалах үеийг гаргах зорилгоор "ВВ 345" марктай арматур тогтоогуур, тоо ширхэгийг талбай дээр гаргана.

Энэхүү зураг нь "БИ ЭС КОНСАЛТИНГ" ХХК-ийн ОЮУНЫ ӨМЧ тул зохиогчийн эрхшөөрөлгүйгээр өөрчлөх болон ашиглахыг хориглоно.

Блок схем:

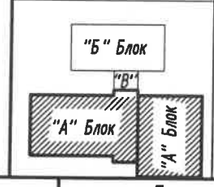

БАРИЛГЫН ЗУРАГ ТӨСЛИЙН "БИ ЭС КОНСАЛТИНГ" КОМПАНИ
Хаяг: БЗД, 2-р хороо "ББСНО" ХХК-н байр
Утас: 77116139, 99116139,
И-мэйл: bbsmo_ub@yahoo.com, Вэб: BBSMO.mn

Булган аймаг, Баян-Агт сум, Хүрэмт баг
320 хүүхдийн сургуулийн барилга

Туслах дамнуруу /ТДн-2; 3; 4/-н арматурчлал, огтлол 1-1, 2-2, 3-3

Ер. Захирал	Б.Мөнхцэцэг		ЕГ Шифр: БС-К20/2021	Масштаб: М1:50	Огноо: 2021
Инженер	Б.Ганзориг				
Гүйцэтгэсэн	Б.Ганзориг		ТГ Шифр:	Зургийн дугаар: ББ-50	Хуудас: 143
Шалгасан	Б.Сүнжидмаа				

Үе шат: АЗ

Цутгамал төмөр бетон бүтээцийн материалын тодорхойлолт								
Поз	Тэмдэглэгээ	Нэр				Тоо ширхэг	Жин /кг/ Нэгж	Нийт
		Дамнуруу /ДН-1/-н арматур				**1**	**1159**	**1159**
1		ф	22	ГОСТ 5781-82* /А400/ L=	2600	4	7.7585	31.034
2		ф	12	ГОСТ 5781-82* /А400/ L=	3000	20	2.6634	53.269
3		ф	22	ГОСТ 5781-82* /А400/ L=	4000	16	11.936	190.98
4		ф	22	ГОСТ 5781-82* /А400/ L=	4200	4	12.533	50.132
5		ф	12	ГОСТ 5781-82* /А400/ L=	3200	4	2.841	11.364
6		ф	22	ГОСТ 5781-82* /А400/ L=	2800	4	8.3553	33.421
7		ф	22	ГОСТ 5781-82* /А400/ L=	6700	4	19.993	79.972
8		ф	20	ГОСТ 5781-82* /А400/ L=	6900	16	17.016	272.26
9		ф	22	ГОСТ 5781-82* /А400/ L=	7100	4	21.187	84.747
10	хомут	ф	8	ГОСТ 5781-82* /А240/ L=	1580	564	0.6234	351.62
		Бетон орц, В20				V=7.3м³		

Цутгамал төмөр бетон бүтээцийн материалын тодорхойлолт								
Поз	Тэмдэглэгээ	Нэр				Тоо ширхэг	Жин /кг/ Нэгж	Нийт
		Дамнуруу /ДН-2/-н арматур				**2**	**1207**	**2414**
1		ф	22	ГОСТ 5781-82* /А400/ L=	2440	4	7.2811	29.124
2		ф	12	ГОСТ 5781-82* /А400/ L=	3000	20	2.6634	53.269
3		ф	22	ГОСТ 5781-82* /А400/ L=	4000	12	11.936	143.23
3*		ф	25	ГОСТ 5781-82* /А400/ L=	4000	4	15.413	61.654
4		ф	25	ГОСТ 5781-82* /А400/ L=	4200	4	16.184	64.736
5		ф	12	ГОСТ 5781-82* /А400/ L=	3200	4	2.841	11.364
6		ф	22	ГОСТ 5781-82* /А400/ L=	2800	4	8.3553	33.421
7		ф	20	ГОСТ 5781-82* /А400/ L=	6600	4	16.277	65.106
8		ф	20	ГОСТ 5781-82* /А400/ L=	6900	16	17.016	272.26
9		ф	22	ГОСТ 5781-82* /А400/ L=	7200	4	21.485	85.94
10	хомут	ф	8	ГОСТ 5781-82* /А240/ L=	1580	568	0.6234	354.12
11		ф	16	ГОСТ 5781-82* /А400/ L=	2600	8	4.1037	32.829
		Бетон орц, В20				V=7.3х2=14.6м³		

Цутгамал төмөр бетон бүтээцийн материалын тодорхойлолт								
Поз	Тэмдэглэгээ	Нэр				Тоо ширхэг	Жин /кг/ Нэгж	Нийт
		Дамнуруу /ДН-3/-н арматур				**1**	**913.3**	**913.3**
1		ф	22	ГОСТ 5781-82* /А400/ L=	2600	4	7.7585	31.034
2		ф	12	ГОСТ 5781-82* /А400/ L=	3000	20	2.6634	53.269
3		ф	22	ГОСТ 5781-82* /А400/ L=	4000	16	11.936	190.98
4		ф	22	ГОСТ 5781-82* /А400/ L=	2650	2	7.9077	15.815
5		ф	20	ГОСТ 5781-82* /А400/ L=	6600	4	16.277	65.106
6		ф	20	ГОСТ 5781-82* /А400/ L=	6900	12	17.016	204.2
7		ф	20	ГОСТ 5781-82* /А400/ L=	6700	4	16.523	66.093
8	хомут	ф	8	ГОСТ 5781-82* /А240/ L=	1580	460	0.6234	286.78
		Бетон орц, В20				V=6.0м³		

Цутгамал төмөр бетон бүтээцийн материалын тодорхойлолт								
Поз	Тэмдэглэгээ	Нэр				Тоо ширхэг	Жин /кг/ Нэгж	Нийт
		Дамнуруу /ДН-4/-н арматур				**1**	**255.3**	**255.3**
1		ф	22	ГОСТ 5781-82* /А400/ L=	2800	6	8.3553	50.132
1*		ф	22	ГОСТ 5781-82* /А400/ L=	4200	2	12.533	25.066
2		ф	12	ГОСТ 5781-82* /А400/ L=	3000	4	2.6634	10.654
3		ф	20	ГОСТ 5781-82* /А400/ L=	7320	4	18.052	72.209
4		ф	12	ГОСТ 5781-82* /А400/ L=	6900	6	6.1259	36.756
5	хомут	ф	8	ГОСТ 5781-82* /А240/ L=	2460	50	0.9707	48.534
6	холбоос	ф	8	ГОСТ 5781-82* /А240/ L=	360	84	0.1421	11.932
		Бетон орц, В20				V=1.5м³		

Цутгамал төмөр бетон бүтээцийн материалын тодорхойлолт								
Поз	Тэмдэглэгээ	Нэр				Тоо ширхэг	Жин /кг/ Нэгж	Нийт
		Дамнуруу /ДН-5/-н арматур				**2**	**762.4**	**1525**
1		ф	25	ГОСТ 5781-82* /А400/ L=	2900	8	11.175	89.398
2		ф	12	ГОСТ 5781-82* /А400/ L=	3100	8	2.7522	22.018
3		ф	25	ГОСТ 5781-82* /А400/ L=	3600	8	13.872	110.98
4		ф	12	ГОСТ 5781-82* /А400/ L=	2200	4	1.9532	7.8128
5		ф	25	ГОСТ 5781-82* /А400/ L=	7200	8	27.744	221.95
6		ф	20	ГОСТ 5781-82* /А400/ L=	6800	4	16.77	67.079
7		ф	25	ГОСТ 5781-82* /А400/ L=	5100	4	19.652	78.609
8	хомут	ф	8	ГОСТ 5781-82* /А240/ L=	1580	264	0.6234	164.59
		Бетон орц, В20				V=3.4х2=6.8м³		

Цутгамал төмөр бетон бүтээцийн материалын тодорхойлолт								
Поз	Тэмдэглэгээ	Нэр				Тоо ширхэг	Жин /кг/ Нэгж	Нийт
		Дамнуруу /ДН-6/-н арматур				**3**	**580**	**1740**
1		ф	25	ГОСТ 5781-82* /А400/ L=	2900	8	11.175	89.398
2		ф	12	ГОСТ 5781-82* /А400/ L=	3000	8	2.6634	21.308
3		ф	25	ГОСТ 5781-82* /А400/ L=	3600	8	13.872	110.98
4		ф	12	ГОСТ 5781-82* /А400/ L=	2200	4	1.9532	7.8128
5		ф	20	ГОСТ 5781-82* /А400/ L=	7100	8	17.51	140.08
6		ф	20	ГОСТ 5781-82* /А400/ L=	4900	4	12.084	48.337
7	хомут	ф	8	ГОСТ 5781-82* /А240/ L=	1580	260	0.6234	162.1
		Бетон орц, В20				V=3.4х3=10.2м³		

Цутгамал төмөр бетон бүтээцийн материалын тодорхойлолт								
Поз	Тэмдэглэгээ	Нэр				Тоо ширхэг	Жин /кг/ Нэгж	Нийт
		Дамнуруу /ДН-7/-н арматур				**2**	**631.2**	**1262**
1		ф	22	ГОСТ 5781-82* /А400/ L=	4400	4	13.13	52.519
2		ф	12	ГОСТ 5781-82* /А400/ L=	3000	8	2.6634	21.308
3		ф	25	ГОСТ 5781-82* /А400/ L=	3600	8	13.872	110.98
4		ф	12	ГОСТ 5781-82* /А400/ L=	2200	4	1.9532	7.8128
5		ф	22	ГОСТ 5781-82* /А400/ L=	2800	4	8.3553	33.421
6		ф	20	ГОСТ 5781-82* /А400/ L=	8700	4	21.456	85.822
7		ф	20	ГОСТ 5781-82* /А400/ L=	4900	4	12.084	48.337
8		ф	20	ГОСТ 5781-82* /А400/ L=	7100	4	17.51	70.039
9	хомут	ф	8	ГОСТ 5781-82* /А240/ L=	1580	296	0.6234	184.54
10		ф	16	ГОСТ 5781-82* /А400/ L=	2600	4	4.1037	16.415
		Бетон орц, В20				V=3.6х2=7.2м³		

Цутгамал төмөр бетон бүтээцийн материалын тодорхойлолт								
Поз	Тэмдэглэгээ	Нэр				Тоо ширхэг	Жин /кг/ Нэгж	Нийт
		Дамнуруу /ДН-8/-н арматур				**3**	**789.6**	**2369**
1		ф	25	ГОСТ 5781-82* /А400/ L=	5200	8	20.037	160.3
2		ф	25	ГОСТ 5781-82* /А400/ L=	4000	4	15.413	61.654
3		ф	25	ГОСТ 5781-82* /А400/ L=	6500	4	25.047	100.19
4		ф	22	ГОСТ 5781-82* /А400/ L=	6600	8	19.695	157.56
5		ф	22	ГОСТ 5781-82* /А400/ L=	7000	4	20.888	83.553
6		ф	16	ГОСТ 5781-82* /А400/ L=	2600	12	4.1037	49.244
7	хомут	ф	8	ГОСТ 5781-82* /А240/ L=	1580	284	0.6234	177.06
		Бетон орц, В20				V=3.6х3=10.8м³		

Тайлбар:

1. Энэ зургийг ББ-н холбогдох хуудастай хамт үзнэ.
2. Ажлын арматурын анги А400, А240.
3. Бүтээцийн бетоны анги В20.
4. Арматурын хамгаалах үеийн зузаан 25мм байна.
5. Цутгамал төмөр бетон бүтээцийг хэв хашмалд бэлтгэж цутгасны дараагаар бэхжилтийн 70%-д хүрсэний дараа хэв хашмалыг авна.
6. Цутгамал бетон, төмөр бетон бүтээцийн ажлыг БНБД 52-02-05-ийн дагуу хийж гүйцэтгэнэ.

Энэхүү зураг нь "БИ ЭС КОНСАЛТИНГ" ХХК-ийн ОЮУНЫ ӨМЧ тул зохиогчийн эзэмшвэрлэгүйгээр өөрчлөх болон ашиглахыг хориглоно.

Блок схем:

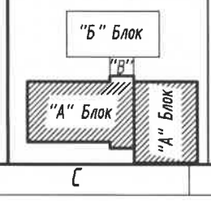

БАРИЛГЫН ЗУРАГ ТӨСЛИЙН "БИ ЭС КОНСАЛТИНГ" КОМПАНИ

Хаяг: БЗД, 2-р хороо "ББСМО" ХХК-н байр
Утас: 77716139, 99716139.
И-мэйл: bbsmo_ub@yahoo.com Вэб: BBSMO.mn

Булган аймаг, Баян-Агт сум, Хүрэмт баг
320 хүүхдийн сургуулийн барилга

Дамнуруу /Дн-1-8/-н материалын түүвэр					Үе шат: А3
Ер. Захирал	Б.Мөнхцэцэг		ТГ Шифр: БС-К20/2021	Масштаб: М1:1	Огноо: 2021
Инженер	Б.Ганзориг				
Гүйцэтгэсэн	Б.Ганзориг		ТГ Шифр:	Зургийн дугаар: ББ-51	Хуудас: 143
Шалгасан	Б.Сүнжидмаа				

Цутгамал төмөр бетон бүтээцийн материалын тодорхойлолт								
Поз	Тэмдэглэгээ	Нэр				Тоо ширхэг	Жин /кг/ Нэгж	Нийт
		Дамнуруу /ДН-9/-н арматур				**2**	**729.6**	**1459**
1		ф	22	ГОСТ 5781-82* /А400/ L=	2600	8	7.7585	62.068
2		ф	12	ГОСТ 5781-82* /А400/ L=	3000	12	2.6634	31.961
3		ф	25	ГОСТ 5781-82* /А400/ L=	4000	8	15.413	123.31
4		ф	25	ГОСТ 5781-82* /А400/ L=	6700	8	25.818	206.54
4*		ф	20	ГОСТ 5781-82* /А400/ L=	6400	4	15.783	63.133
5		ф	20	ГОСТ 5781-82* /А400/ L=	6900	4	17.016	68.066
6	хомут	ф	8	ГОСТ 5781-82* /А240/ L=	1580	280	0.6234	174.56
		Бетон орц, В20				V=3.6x2=7.2м³		

Цутгамал төмөр бетон бүтээцийн материалын тодорхойлолт								
Поз	Тэмдэглэгээ	Нэр				Тоо ширхэг	Жин /кг/ Нэгж	Нийт
		Дамнуруу /ДН-10/-н арматур				**2**	**754.7**	**1509**
1		ф	22	ГОСТ 5781-82* /А400/ L=	2600	4	7.7585	31.034
2		ф	12	ГОСТ 5781-82* /А400/ L=	3000	4	2.6634	10.654
3		ф	22	ГОСТ 5781-82* /А400/ L=	4200	4	12.533	50.132
4		ф	12	ГОСТ 5781-82* /А400/ L=	3200	8	2.841	22.728
5		ф	22	ГОСТ 5781-82* /А400/ L=	3600	8	10.743	85.94
6		ф	12	ГОСТ 5781-82* /А400/ L=	2200	4	1.9532	7.8128
7		ф	22	ГОСТ 5781-82* /А400/ L=	2800	4	8.3553	33.421
8		ф	22	ГОСТ 5781-82* /А400/ L=	6800	4	20.291	81.166
9		ф	20	ГОСТ 5781-82* /А400/ L=	7400	4	18.25	72.998
9*		ф	22	ГОСТ 5781-82* /А400/ L=	7100	4	21.187	84.747
10		ф	20	ГОСТ 5781-82* /А400/ L=	4900	4	12.084	48.337
11	хомут	ф	8	ГОСТ 5781-82* /А240/ L=	1580	362	0.6234	225.69
		Бетон орц, В20				V=4.6x2=9.2м³		

Цутгамал төмөр бетон бүтээцийн материалын тодорхойлолт								
Поз	Тэмдэглэгээ	Нэр				Тоо ширхэг	Жин /кг/ Нэгж	Нийт
		Дамнуруу /ДН-11/-н арматур				**2**	**759.7**	**1519**
1		ф	22	ГОСТ 5781-82* /А400/ L=	2600	4	7.7585	31.034
2		ф	12	ГОСТ 5781-82* /А400/ L=	3000	4	2.6634	10.654
3		ф	22	ГОСТ 5781-82* /А400/ L=	4200	4	12.533	50.132
4		ф	12	ГОСТ 5781-82* /А400/ L=	3200	8	2.841	22.728
5		ф	25	ГОСТ 5781-82* /А400/ L=	3600	8	13.872	110.98
6		ф	12	ГОСТ 5781-82* /А400/ L=	2200	4	1.9532	7.8128
7		ф	22	ГОСТ 5781-82* /А400/ L=	2800	4	8.3553	33.421
8		ф	20	ГОСТ 5781-82* /А400/ L=	6800	4	16.77	67.079
9		ф	20	ГОСТ 5781-82* /А400/ L=	7400	4	18.25	72.998
9*		ф	20	ГОСТ 5781-82* /А400/ L=	7100	4	17.51	70.039
10		ф	22	ГОСТ 5781-82* /А400/ L=	5000	4	14.92	59.681
11	хомут	ф	8	ГОСТ 5781-82* /А240/ L=	1580	358	0.6234	223.19
		Бетон орц, В20				V=4.6x2=9.2м³		

Цутгамал төмөр бетон бүтээцийн материалын тодорхойлолт								
Поз	Тэмдэглэгээ	Нэр				Тоо ширхэг	Жин /кг/ Нэгж	Нийт
		Дамнуруу /ДН-12/-н арматур				**4**	**1140**	**4560**
1		ф	22	ГОСТ 5781-82* /А400/ L=	3100	4	9.2505	37.002
2		ф	12	ГОСТ 5781-82* /А400/ L=	3000	20	2.6634	53.269
3		ф	22	ГОСТ 5781-82* /А400/ L=	4000	16	11.936	190.98
4		ф	22	ГОСТ 5781-82* /А400/ L=	4200	4	12.533	50.132
5		ф	12	ГОСТ 5781-82* /А400/ L=	3200	4	2.841	11.364
6		ф	22	ГОСТ 5781-82* /А400/ L=	3300	4	9.8473	39.389
7		ф	20	ГОСТ 5781-82* /А400/ L=	6600	4	16.277	65.106
8		ф	20	ГОСТ 5781-82* /А400/ L=	6900	16	17.016	272.26
9		ф	20	ГОСТ 5781-82* /А400/ L=	7100	4	17.51	70.039
10	хомут	ф	8	ГОСТ 5781-82* /А240/ L=	1580	562	0.6234	350.37
		Бетон орц, В20				V=7.3x4=29.2м³		

Цутгамал төмөр бетон бүтээцийн материалын тодорхойлолт								
Поз	Тэмдэглэгээ	Нэр				Тоо ширхэг	Жин /кг/ Нэгж	Нийт
		Дамнуруу /ДН-13/-н арматур				**2**	**562.4**	**1125**
1		ф	22	ГОСТ 5781-82* /А400/ L=	2600	8	7.7585	62.068
2		ф	12	ГОСТ 5781-82* /А400/ L=	3000	12	2.6634	31.961
3		ф	22	ГОСТ 5781-82* /А400/ L=	4000	8	11.936	95.489
4		ф	20	ГОСТ 5781-82* /А400/ L=	6600	8	16.277	130.21
5		ф	20	ГОСТ 5781-82* /А400/ L=	6900	4	17.016	68.066
6	хомут	ф	8	ГОСТ 5781-82* /А240/ L=	1580	280	0.6234	174.56
		Бетон орц, В20				V=3.6x2=7.2м³		

Цутгамал төмөр бетон бүтээцийн материалын тодорхойлолт								
Поз	Тэмдэглэгээ	Нэр				Тоо ширхэг	Жин /кг/ Нэгж	Нийт
		Дамнуруу /ДН-14/-н арматур				**5**	**544.3**	**2722**
1		ф	22	ГОСТ 5781-82* /А400/ L=	3300	8	9.8473	78.779
2		ф	12	ГОСТ 5781-82* /А400/ L=	3000	8	2.6634	21.308
3		ф	22	ГОСТ 5781-82* /А400/ L=	3600	8	10.743	85.94
4		ф	12	ГОСТ 5781-82* /А400/ L=	2200	4	1.9532	7.8128
5		ф	20	ГОСТ 5781-82* /А400/ L=	7100	8	17.51	140.08
6		ф	20	ГОСТ 5781-82* /А400/ L=	4900	4	12.084	48.337
7	хомут	ф	8	ГОСТ 5781-82* /А240/ L=	1580	260	0.6234	162.1
		Бетон орц, В20				V=3.4x5=17.0м³		

Цутгамал төмөр бетон бүтээцийн материалын тодорхойлолт								
Поз	Тэмдэглэгээ	Нэр				Тоо ширхэг	Жин /кг/ Нэгж	Нийт
		Дамнуруу /ДН-15/-н арматур				**2**	**592**	**1184**
1		ф	22	ГОСТ 5781-82* /А400/ L=	4400	4	13.13	52.519
2		ф	12	ГОСТ 5781-82* /А400/ L=	3000	8	2.6634	21.308
3		ф	22	ГОСТ 5781-82* /А400/ L=	3600	8	10.743	85.94
4		ф	12	ГОСТ 5781-82* /А400/ L=	2200	4	1.9532	7.8128
5		ф	22	ГОСТ 5781-82* /А400/ L=	3300	4	9.8473	39.389
6		ф	20	ГОСТ 5781-82* /А400/ L=	8700	4	21.456	85.822
7		ф	20	ГОСТ 5781-82* /А400/ L=	4900	4	12.084	48.337
8		ф	20	ГОСТ 5781-82* /А400/ L=	7100	4	17.51	70.039
9	хомут	ф	8	ГОСТ 5781-82* /А240/ L=	1580	290	0.6234	180.8
		Бетон орц, В20				V=3.6x2=7.2м³		

Цутгамал төмөр бетон бүтээцийн материалын тодорхойлолт								
Поз	Тэмдэглэгээ	Нэр				Тоо ширхэг	Жин /кг/ Нэгж	Нийт
		Дамнуруу /ДН-16/-н арматур				**2**	**574.3**	**1149**
1		ф	22	ГОСТ 5781-82* /А400/ L=	3100	8	9.2505	74.004
2		ф	12	ГОСТ 5781-82* /А400/ L=	3000	12	2.6634	31.961
3		ф	22	ГОСТ 5781-82* /А400/ L=	4000	8	11.936	95.489
4		ф	20	ГОСТ 5781-82* /А400/ L=	6600	8	16.277	130.21
5		ф	20	ГОСТ 5781-82* /А400/ L=	6900	4	17.016	68.066
6	хомут	ф	8	ГОСТ 5781-82* /А240/ L=	1580	280	0.6234	174.56
		Бетон орц, В20				V=3.6x2=7.2м³		

Тайлбар:

1. Энэ зургийг ББ-н холбогдох хуудастай хамт үзнэ.
2. Ажлын арматурын анги А400, А240.
3. Бүтээцийн бетоны анги В20.
4. Арматурын хамгаалах үеийн зузаан 25мм байна.
5. Цутгамал төмөр бетон бүтээцийг хэв хашмалд бэлтгэж цутгасны дараагаар бэхжилтийн 70%-д хүрсэний дараа хэв хашмалыг авна.
6. Цутгамал бетон, төмөр бетон бүтээцийн ажлыг БНБД 52-02-05-ийн дагуу хийж гүйцэтгэнэ.

Блок схем:

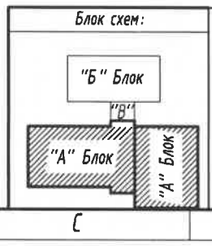

БАРИЛГЫН ЗУРАГ ТӨСЛИЙН "БИ ЭС КОНСАЛТИНГ" КОМПАНИ
Хаяг: 6зб, 2-р хороо "ББСМО" ХХК-н байр
Утас: 77116139, 99116139.
И-мэйл: bbsmo_db@yahoo.com, Вэб: BBSMO.mn

Энэхүү зураг нь "БИ ЭС КОНСАЛТИНГ" ХХК-ийн ОЮУНЫ ӨМЧ тул зохиогчийн эрхшөөрөлгүйгээр өөрчлөх болон ашиглахыг хориглоно.

Булган аймаг, Баян-Агт сум, Хүрэмт баг
320 хүүхдийн сургуулийн барилга

Дамнуруу /Дн-9~16/-н материалын түүвэр					Ye шат: АЭ
Ер. Захирал	Б.Мөнхцэцэг		ЕГ Шифр: БС-К20/2021	Масштаб: М1:1	Огноо: 2021
Инженер	Б.Ганзориг				
Гүйцэтгэсэн	Б.Ганзориг		ТГ Шифр:	Эзэмшигчийн дугаар: ББ-52	Хуудас: 143
Шалгасан	Б.Сүнжидмаа				

Цутгамал төмөр бетон бүтээцийн материалын тодорхойлолт								
Поз	Тэмдэглэгээ	Нэр				Too ширхэг	Жин /кг/ Нэгж	Нийт
		Дамнуруу /ДН-17/-н арматур				**2**	**731.8**	**1464**
1		ф	22	ГОСТ 5781-82* /А400/ L=	2600	4	7.7585	31.034
2		ф	12	ГОСТ 5781-82* /А400/ L=	3000	4	2.6634	10.654
3		ф	22	ГОСТ 5781-82* /А400/ L=	4200	4	12.533	50.132
4		ф	12	ГОСТ 5781-82* /А400/ L=	3200	8	2.841	22.728
5		ф	22	ГОСТ 5781-82* /А400/ L=	3600	8	10.743	85.94
6		ф	12	ГОСТ 5781-82* /А400/ L=	2200	4	1.9532	7.8128
7		ф	22	ГОСТ 5781-82* /А400/ L=	3300	4	9.8473	39.389
8		ф	20	ГОСТ 5781-82* /А400/ L=	6800	4	16.77	67.079
9		ф	20	ГОСТ 5781-82* /А400/ L=	7400	4	18.25	72.998
9*		ф	20	ГОСТ 5781-82* /А400/ L=	7100	4	17.51	70.039
10		ф	20	ГОСТ 5781-82* /А400/ L=	4900	4	12.084	48.337
11	хомут	ф	8	ГОСТ 5781-82* /А240/ L=	1580	362	0.6234	225.69
		Бетон орц, В20				$V=4.6x2=9.2м^3$		

Цутгамал төмөр бетон бүтээцийн материалын тодорхойлолт								
Поз	Тэмдэглэгээ	Нэр				Too ширхэг	Жин /кг/ Нэгж	Нийт
		Дамнуруу /ДН-18/-н арматур				**2**	**349**	**698**
1		ф	22	ГОСТ 5781-82* /А400/ L=	2600	4	7.7585	31.034
2		ф	12	ГОСТ 5781-82* /А400/ L=	2200	4	1.9532	7.8128
3		ф	22	ГОСТ 5781-82* /А400/ L=	3600	4	10.743	42.97
4		ф	12	ГОСТ 5781-82* /А400/ L=	3000	4	2.6634	10.654
5		ф	22	ГОСТ 5781-82* /А400/ L=	3300	4	9.8473	39.389
6		ф	20	ГОСТ 5781-82* /А400/ L=	4800	4	11.838	47.35
7		ф	20	ГОСТ 5781-82* /А400/ L=	7100	4	17.51	70.039
8	хомут	ф	8	ГОСТ 5781-82* /А240/ L=	1580	160	0.6234	99.751
		Бетон орц, В20				$V=2.0x2=4.0м^3$		

Цутгамал төмөр бетон бүтээцийн материалын тодорхойлолт								
Поз	Тэмдэглэгээ	Нэр				Too ширхэг	Жин /кг/ Нэгж	Нийт
		Дамнуруу /ДН-19/-н арматур				**2**	**385.2**	**770.4**
1		ф	20	ГОСТ 5781-82* /А400/ L=	2950	4	7.2751	29.101
2		ф	12	ГОСТ 5781-82* /А400/ L=	3000	4	2.6634	10.654
3		ф	20	ГОСТ 5781-82* /А400/ L=	4200	4	10.358	41.431
4		ф	12	ГОСТ 5781-82* /А400/ L=	3200	4	2.841	11.364
5		ф	20	ГОСТ 5781-82* /А400/ L=	3200	4	7.8917	31.567
6		ф	20	ГОСТ 5781-82* /А400/ L=	6600	4	16.277	65.106
7		ф	20	ГОСТ 5781-82* /А400/ L=	7100	4	17.51	70.039
8	хомут	ф	8	ГОСТ 5781-82* /А240/ L=	1580	202	0.6234	125.94
		Бетон орц, В20				$V=2.5x2=5.0м^3$		

Тайлбар:

1. Энэ зургийг ББ-н холбогдох хуудастай хамт үзнэ.
2. Ажлын арматурын анги А400, А240.
3. Бүтээцийн бетоны анги В20.
4. Цутгамал төмөр бетон бүтээцийг хэв хашмалд бэлтгэж цутгасны дараагаар бэхжилтийн 70%-д хүрсэний дараа хэв хашмалыг авна.
5. Цутгамал бетон, төмөр бетон бүтээцийн ажлыг БНбД 52-02-05-ийн дагуу хийж гүйцэтгэнэ.

Цутгамал төмөр бетон бүтээцийн материалын тодорхойлолт								
Поз	Тэмдэглэгээ	Нэр				Too ширхэг	Жин /кг/ Нэгж	Нийт
		Туслах дамнуруу /ТДН-1/-н арматур				**2**	**139.6**	**279.1**
1		ф	22	ГОСТ 5781-82* /А400/ L=	2800	6	8.3553	50.132
2		ф	12	ГОСТ 5781-82* /А400/ L=	3200	3	2.841	8.523
3		ф	20	ГОСТ 5781-82* /А400/ L=	6800	3	16.77	50.309
4	хомут	ф	8	ГОСТ 5781-82* /А240/ L=	1520	51	0.5998	30.588
		Бетон орц, В20				$V=0.9x2=1.8м^3$		

Цутгамал төмөр бетон бүтээцийн материалын тодорхойлолт								
Поз	Тэмдэглэгээ	Нэр				Too ширхэг	Жин /кг/ Нэгж	Нийт
		Туслах дамнуруу /ТДН-2/-н арматур				**2**	**198.3**	**396.5**
1		ф	22	ГОСТ 5781-82* /А400/ L=	2000	4	5.9681	23.872
2		ф	12	ГОСТ 5781-82* /А400/ L=	2200	4	1.9532	7.8128
3		ф	22	ГОСТ 5781-82* /А400/ L=	5150	4	15.368	61.471
4		ф	20	ГОСТ 5781-82* /А400/ L=	7400	4	18.25	72.998
5	хомут	ф	8	ГОСТ 5781-82* /А240/ L=	1480	55	0.584	32.119
		Бетон орц, В20				$V=0.9x2=1.8м^3$		

Цутгамал төмөр бетон бүтээцийн материалын тодорхойлолт								
Поз	Тэмдэглэгээ	Нэр				Too ширхэг	Жин /кг/ Нэгж	Нийт
		Туслах дамнуруу /ТДН-3/-н арматур				**2**	**67.67**	**135.3**
1		ф	22	ГОСТ 5781-82* /А400/ L=	2750	4	8.2061	32.824
2		ф	20	ГОСТ 5781-82* /А400/ L=	2620	4	6.4613	25.845
3	хомут	ф	8	ГОСТ 5781-82* /А240/ L=	1520	15	0.5998	8.9965
		Бетон орц, В20				$V=0.25x2=0.5м^3$		

Цутгамал төмөр бетон бүтээцийн материалын тодорхойлолт								
Поз	Тэмдэглэгээ	Нэр				Too ширхэг	Жин /кг/ Нэгж	Нийт
		Туслах дамнуруу /ТДН-4/-н арматур				**3**	**264.4**	**793.2**
1		ф	22	ГОСТ 5781-82* /А400/ L=	2600	3	7.7585	23.276
2		ф	12	ГОСТ 5781-82* /А400/ L=	3000	3	2.6634	7.9903
3		ф	22	ГОСТ 5781-82* /А400/ L=	4200	3	12.533	37.599
4		ф	12	ГОСТ 5781-82* /А400/ L=	3200	3	2.841	8.523
5		ф	22	ГОСТ 5781-82* /А400/ L=	2800	3	8.3553	25.066
6		ф	20	ГОСТ 5781-82* /А400/ L=	6600	3	16.277	48.83
7		ф	20	ГОСТ 5781-82* /А400/ L=	7100	3	17.51	52.529
8	хомут	ф	8	ГОСТ 5781-82* /А240/ L=	1520	101	0.5998	60.577
		Бетон орц, В20				$V=1.7x3=5.1м^3$		

Энэхүү зураг нь "БИ ЭС КОНСАЛТИНГ" ХХК-ийн ОЮУНЫ ӨМЧ тул зохиогчийн эзэмшлийн эрхийг хамгаалах хуулиар хамгаалагдсан.

Блок схем:

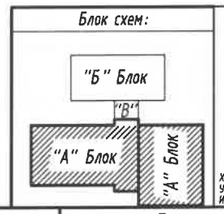

БАРИЛГЫН ЗУРАГ ТӨСЛИЙН "БИ ЭС КОНСАЛТИНГ" КОМПАНИ
Хаяг: 63Д, 2-р хороо "ББСМО" ХХК-н байр
Утас: 77116139, 99116139.
И-мэйл: bbsmo ub@yahoo.com, Вэб: BBSMO.mn

Булган аймаг, Баян-Агт сум, Хүрэмт баг
320 хүүхдийн сургуулийн барилга

Дамнуруу /Дн-17-19; ТДн-1; 2; 3; 4/-н материалын түүвэр

Ер. Захирал	Б.Мөнхцэцэг		БГ Шифр: БС-К20/2021	Масштаб: М1:100	Огноо: 2021
Инженер	Б.Ганзориг				
Гүйцэтгэсэн	Б.Ганзориг		ТГ Шифр:	Зургийн дугаар: ББ-53	Хуудас: 143
Шалгасан	Б.Сүнжидмаа				

Ye шат: АЗ

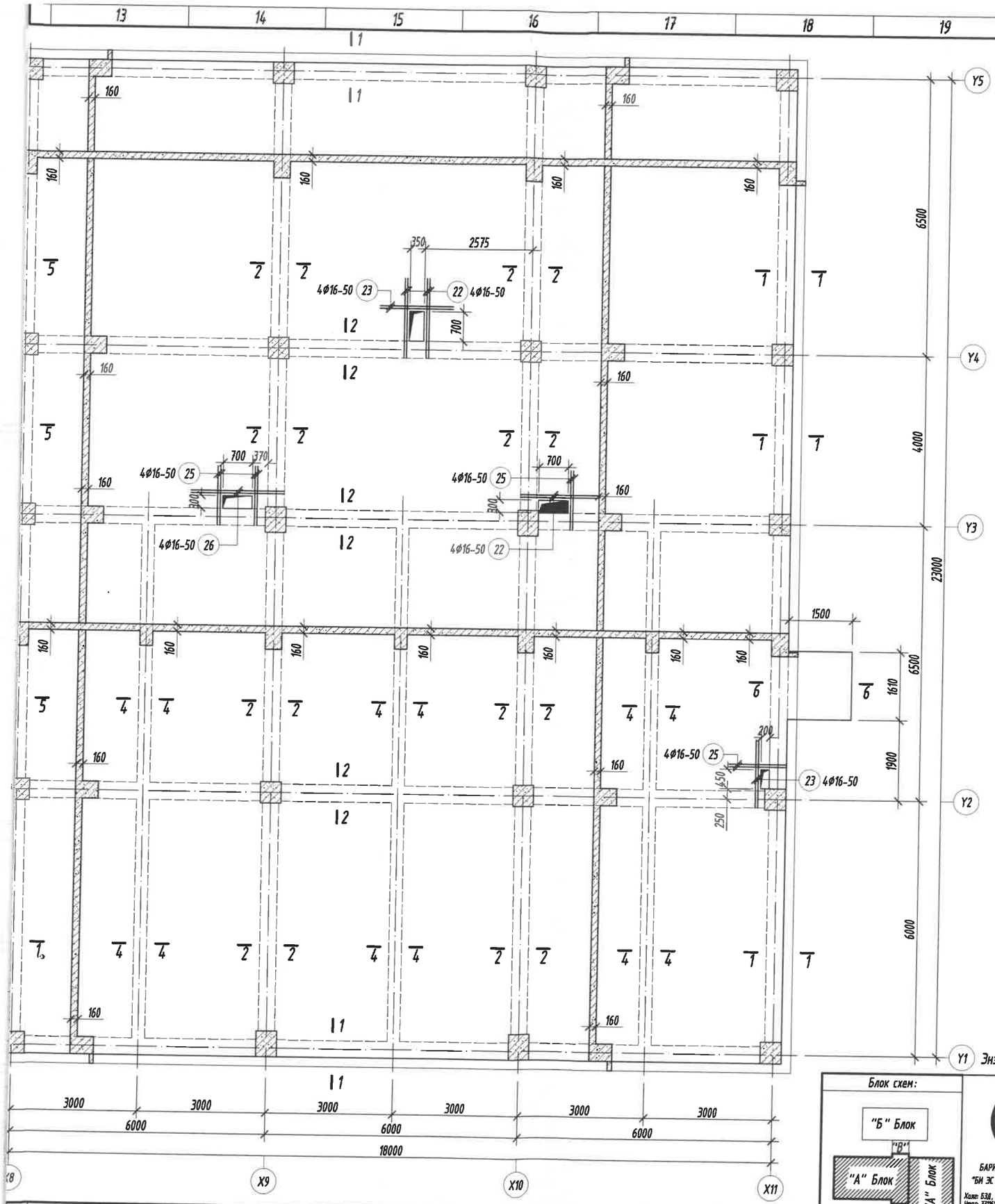

1-р давхрын хучилтын хэвний байгуулалт М1:100

Хучитгэл арматурчлал М1:25

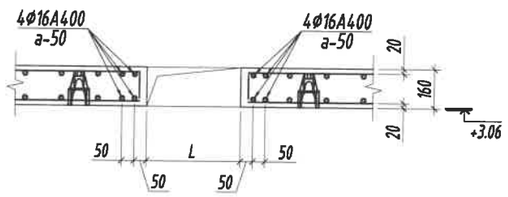

Тайлбар:

1. Энэ зургийг ББ-н холбогдох хуудастай хамт үзнэ.
2. Ажлын арматурын анги А400, А240.
3. Бутээцийн бетоны анги В20.
4. Арматурын хамгаалах үеийн зузаан 30мм байна.
5. Цутгамал төмөр бетон бутээцийг хэв хашмалд дэлтгэж цутгасны дараагаар бэхжилтийн 70%-д хүрсэний дараа хэв хашмалыг авна.
6. Цутгамал бетон, төмөр бетон бутээцийн ажлыг БНБД 52-02-05-ийн дагуу хийж гүйцэтгэнэ.

ЗӨВШӨӨРӨЛЦСӨН		
БА		Н.Мянганбаяр
ХАС	Солонго	Б.Солонго
ЦБУ	Урандилэг	Б.Урандилэг
ХТ, ДГ		М.Баасанжаргал
ХД		Н.Пүрэвжаргал
АУ		

Y1 Энэхүү зураг нь "БИ ЭС КОНСАЛТИНГ" ХХК-ийн ОЮУНЫ ӨМЧ тул зохиогчийн эзэмшөөрөлгүйгээр өөрчлөх болон ашиглахыг хориглоно.

Блок схем:

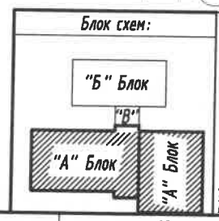

БАРИЛГЫН ЗУРАГ ТӨСЛИЙН "БИ ЭС КОНСАЛТИНГ" КОМПАНИ
Хаяг: БЗД, 2-р хороо "ББСМО" ХХК-н байр
Утас: 77716159, 99116159.
И-мэйл: bbsmo@yahoo.com, Вэб: BBSMO.mn

Булган аймаг, Баян-Агт сум, Хүрэмт баг
320 хүүхдийн сургуулийн барилга

1-р давхрын хучилтын хэвний байгуулалт

Ер. Захирал	Б.Мөнхцэцэг		БГ Шифр: БС-К20/2021	Масштаб: М1:100	Огноо: 2021
Инженер	Б.Ганзориг				Үе шат: АЗ
Гүйцэтгэсэн	Б.Ганзориг		ТГ Шифр:	Зургийн дугаар: ББ-54	Хуудас: 143
Шалгасан	Б.Сүнжидмаа				

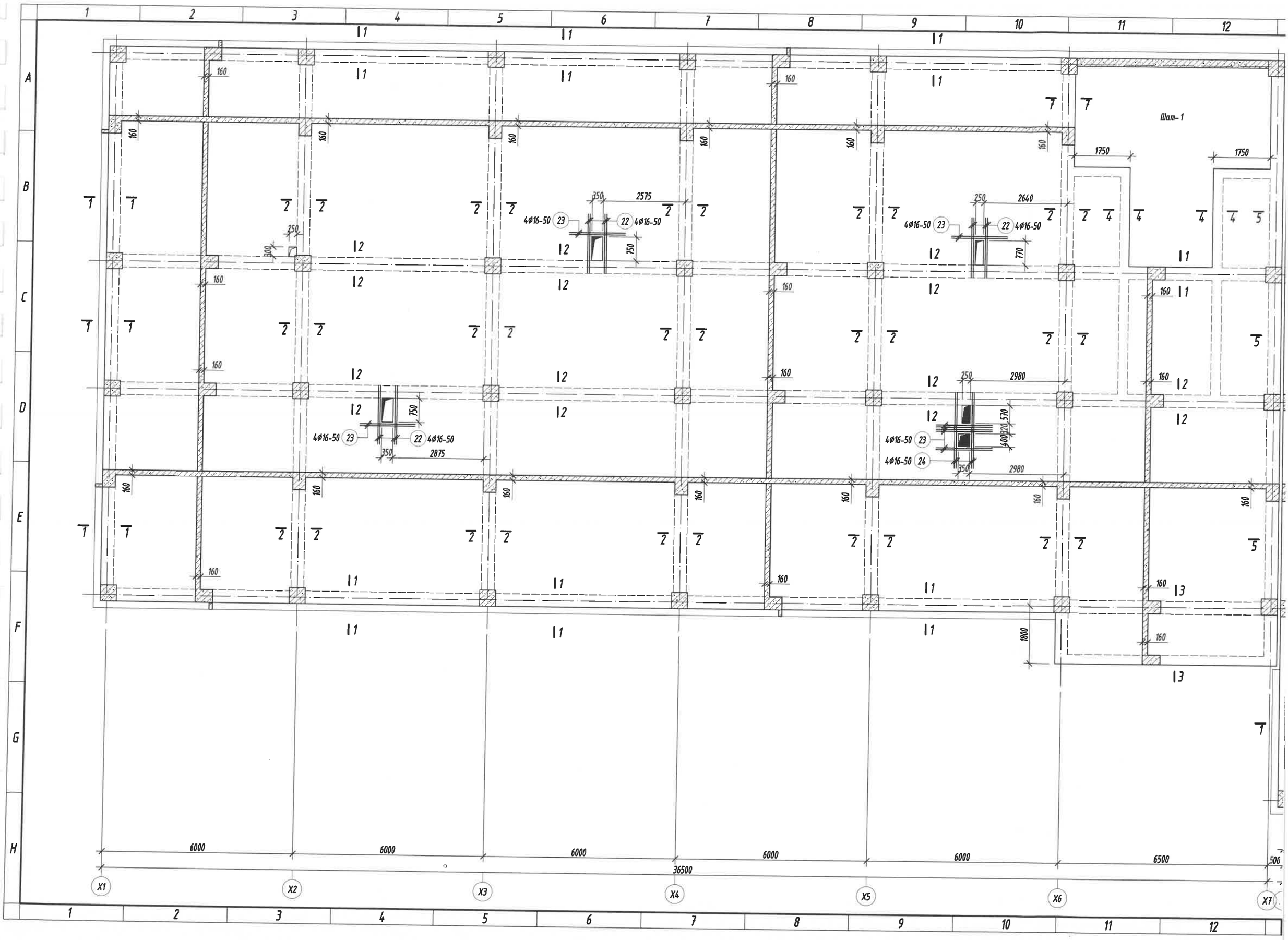
Шаг-1
4Ø16-50 23
22 4Ø16-50
4Ø16-50 24
2575
2640
2980
2875
1750
1800
6000
6500
36500
X1
X2
X3
X4
X5
X6
X7

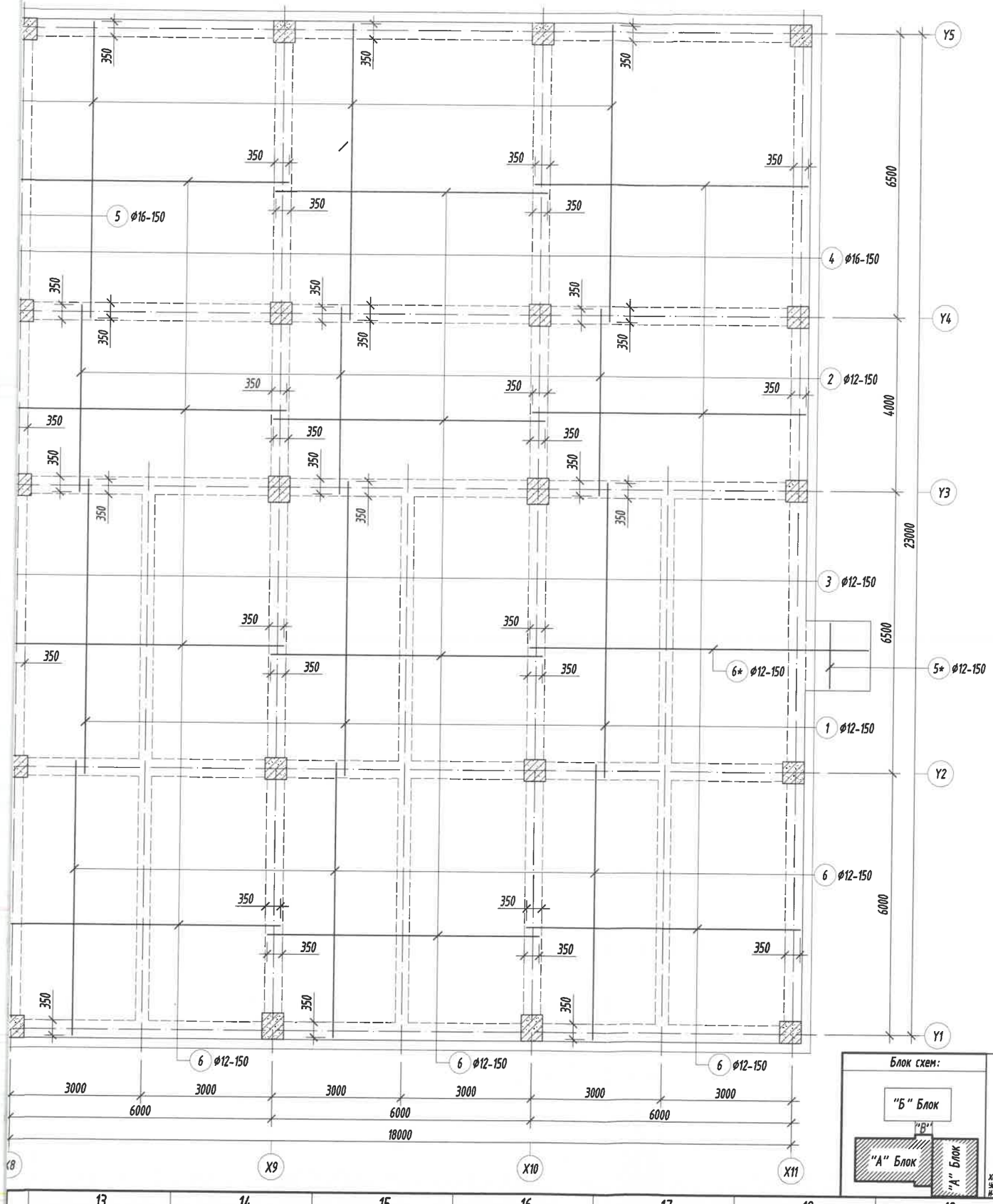

1-р давхрын хучилтын доод үеийн арматурчлал М1:100

2-36

Тайлбар:

1. Энэ зургийг ББ-н холбогдох хуудастай хамт үзнэ.
2. Ажлын арматурын анги А400, А240 ангийн арматур хэрэглэх ба ГОСТ 5781-82* шаардлага хангасан байна.
3. Арматурын хамгаалах үеийн зузаан 20мм байна.
4. Арматурын байрлалын, зураг төсөлд зааснаас гажих зөрүү нь БНБД 52-02-05-д тогтоосон хүлцэх хэмжээнээс хэтэрч болохгүй.
5. Цутгамал хучилтанд хийгдэх дээд ба доод үеийн арматуруудын хоорондын зайг хэмжээнд нь барьж байх зориулалтаар хийгдэх тогтоогууруг "НУ" маркын НУ-120, тоо ширхэгийг талбай дээр гаргана.
6. Цутгамал бетон, төмөр бетон бүтээцийн ажлыг БНБД 52-02-05-ийн дагуу хийж гүйцэтгэнэ.

Энэхүү зураг нь "БИ ЭС КОНСАЛТИНГ" ХХК-ийн ОЮУНЫ ӨМЧ тул зохиогчийн эрхшөөрөлгүйгээр өөрчлөх болон ашиглахыг хориглоно.

Блок схем:

"Б" Блок

"А" Блок

"В"

"А" Блок

БАРИЛГЫН ЗУРАГ ТӨСЛИЙН "БИ ЭС КОНСАЛТИНГ" КОМПАНИ

Хаяг: БЗД, 2-р хороо "ББСМО" ХХК-н байр
Утас: 77716139, 99116139.
И-мэйл: bbsmo_ub@yahoo.com, Вэб: BBSMO.mn

Булган аймаг, Баян-Агт сум, Хүрэмт баг
320 хүүхдийн сургуулийн барилга

1-р давхрын хучилтын доод үеийн арматурчлал

Үе шат: АЗ

Ер. Захирал	Б.Мөнхцэцэг	ЕГ Шифр:	Масштаб:	Огноо:
Инженер	Б.Ганзориг	БС-К20/2021	М1:100	2021
Гүйцэтгэсэн	Б.Ганзориг	ТГ Шифр:	Зургийн дугаар:	Хуудас:
Шалгасан	Б.Сүнжидмаа		ББ-55	143

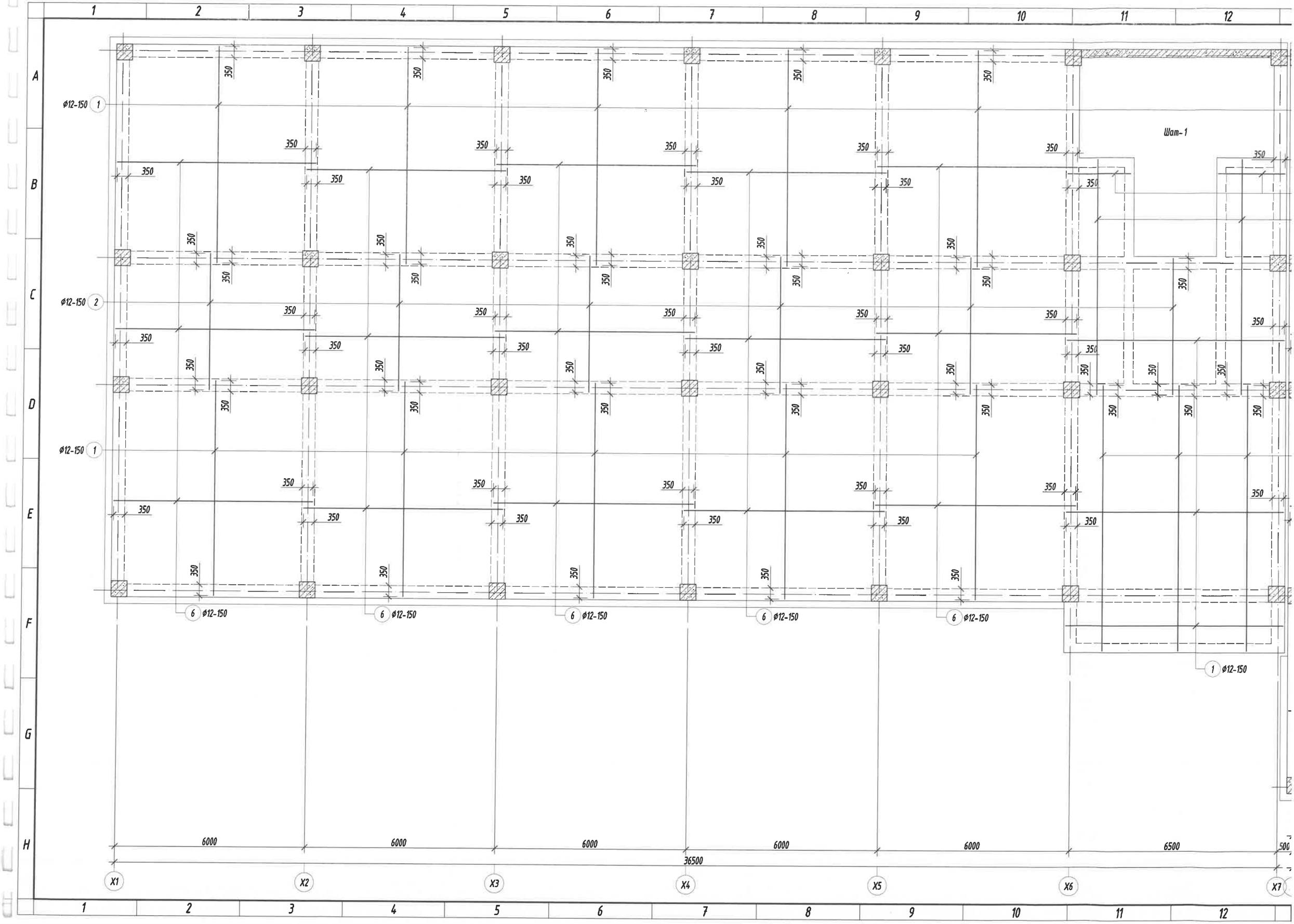
1 2 3 4 5 6 7 8 9 10 11 12
A B C D E F G H
Ø12-150 1
Ø12-150 2
Ø12-150 1
6 Ø12-150
1 Ø12-150
Шаг-1
350
6000
6500
500
36500
X1 X2 X3 X4 X5 X6 X7

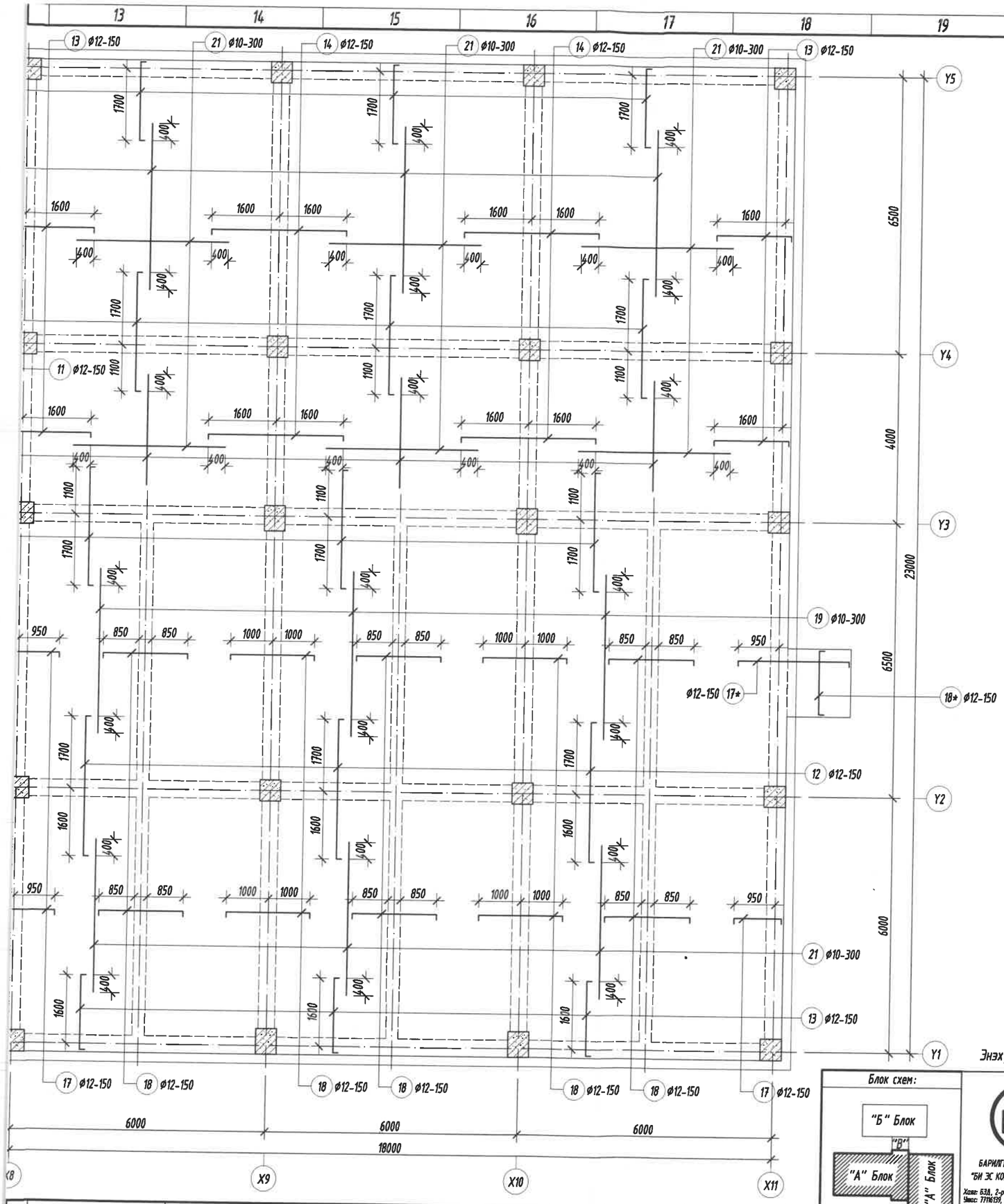

1-р давхрын хучилтын дээд үеийн арматурчлал М1:100

Хэсгийн тодорхойлолт

Поз	7	8	9	10	11
Загвар	130 1870 700	100 2800 700	100 3470 730	100 4370 730	100 1270 730
Поз	12	13	14	15	16
Загвар	100 3300 700	130 1770 700	100 3200 700	130 3520 700	130 2090 730
Поз	17	17*	18	18*	27
Загвар	130 1120 700	100 2600 700	100 2000 700	100 1540 700	60 540

Цутгамал төмөр бетон хийцийн материалын тодорхойлолт

Поз	Тэмдэглэгээ	Нэр	Тоо Шир	Жин /Кг/ Нэгж	Жин /Кг/ Нийт
		Дамнурууны чихний арматур	1	436	436
27		Ф 12 ГОСТ 5781-82* /А400/ L= 600	570	0.5	303.6
28		Ф 8 ГОСТ 5781-82* /А240/ L= 12000	28	4.7	132.6
		Бетоны орц, В20	V=3.1м³		

Тайлбар:

1. Энэ зургийг ББ-н холбогдох хуудастай хамт үзнэ.
2. Ажлын арматурын анги А400, А240 ангийн арматур хэрэглэх ба ГОСТ 5781-82* шаардлага хангасан байна.
3. Арматурын хамгаалах үеийн зузаан 20мм байна.
4. Арматурын байрлалын, зураг төсөлд зааснаас гажих эвдрэл нь БНбД 52-02-05-д тогтоосон хүлцэх хэмжээнээс хэтэрч болохгүй.
5. Цутгамал хучилтанд хийгдэх дээд ба доод үеийн арматуруудын хоорондын зайг хэмжээнд нь барьж байх зориулалтаар хийгдэх тогтоогуурыг "НУ" маркын НУ-120, тоо ширхэгийг талбай дээр гаргана.
6. Цутгамал бетон, төмөр бетон бүтээцийн ажлыг БНбД 52-02-05-ийн дагуу хийж гүйцэтгэнэ.

Энэхүү зураг нь "БИ ЭС КОНСАЛТИНГ" ХХК-ийн ОЮУНЫ ӨМЧ тул зохиогчийн эвдшгүй эрхийн хуулиар хамгаалагдсан болно.

Блок схем:

БАРИЛГЫН ЗУРАГ ТӨСЛИЙН "БИ ЭС КОНСАЛТИНГ" КОМПАНИ

Хаяг: БЗД, 2-р хороо "ББСМО" ХХК-н байр
Утас: 77716139, 99116139.
И-мэйл: bbsmo_ub@yahoo.com, Вэб: BBSMO.mn

Булган аймаг, Баян-Агт сум, Хүрэмт баг
320 хүүхдийн сургуулийн барилга

1-р давхрын хучилтын дээд үеийн арматурчлал, түүвэр

Ує шат: АЗ

Ер. Захирал	Б.Мөнхцэцэг	ЕГ Шифр: БС-К20/2021	Масштаб: М1:100	Огноо: 2021
Инженер	Б.Ганзориг			
Гүйцэтгэсэн	Б.Ганзориг	ТГ Шифр:	Зургийн дугаар: ББ-56	Хуудас: 143
Шалгасан	Б.Сүнжидмаа			

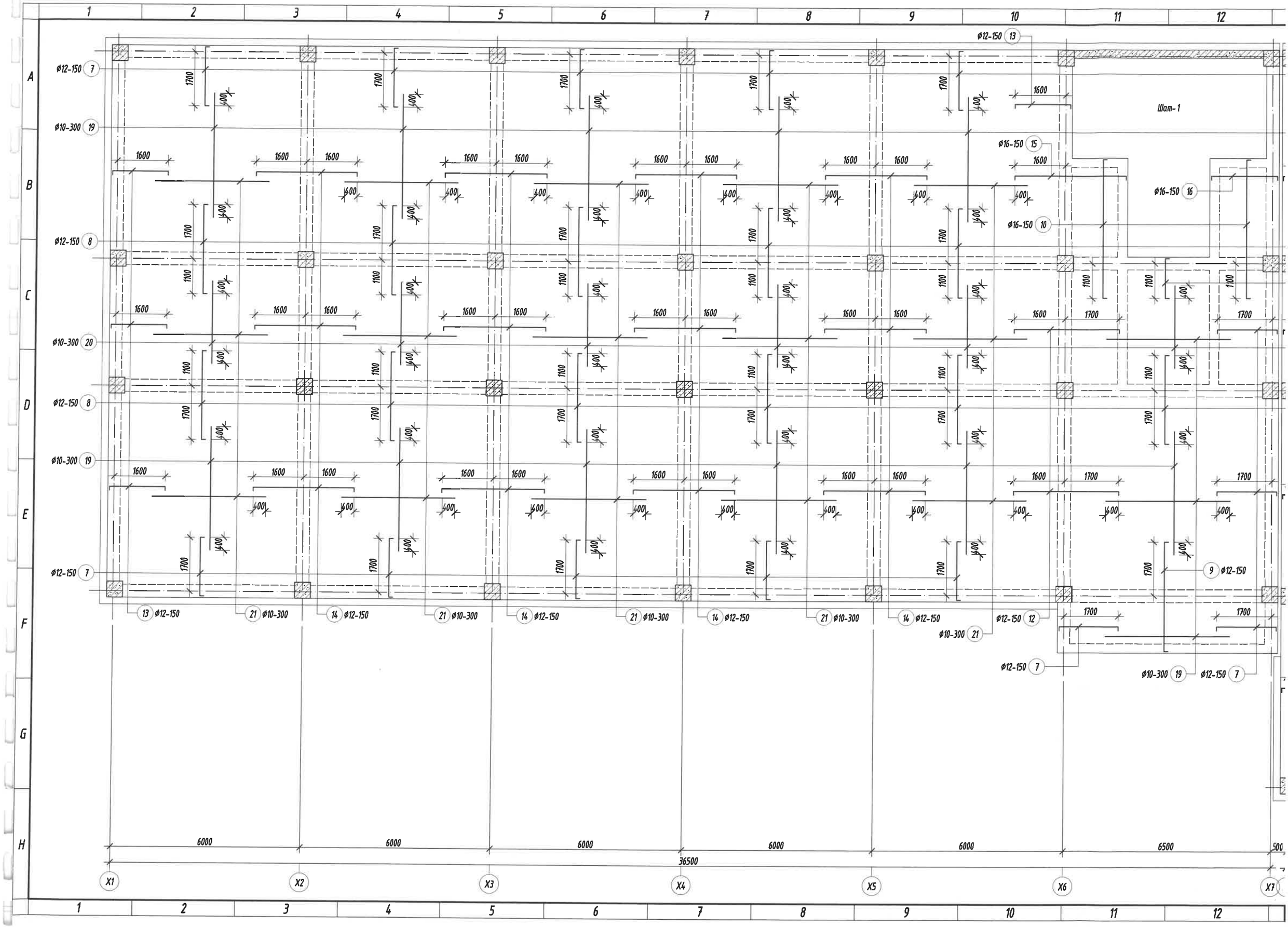
Шат-1
Ø12-150 13
Ø12-150 7
Ø10-300 19
Ø16-150 15
Ø16-150 16
Ø16-150 10
Ø12-150 8
Ø10-300 20
Ø12-150 8
Ø10-300 19
Ø12-150 7
9 Ø12-150
13 Ø12-150
21 Ø10-300
14 Ø12-150
21 Ø10-300
14 Ø12-150
21 Ø10-300
14 Ø12-150
21 Ø10-300
14 Ø12-150
Ø12-150 12
Ø10-300 21
Ø12-150 7
Ø10-300 19
Ø12-150 7
1600
1700
1100
400
6000
6000
6000
6000
6000
6500
500
36500
X1
X2
X3
X4
X5
X6
X7
A
B
C
D
E
F
G
H
1
2
3
4
5
6
7
8
9
10
11
12

Огтлол 1-1 М1:25

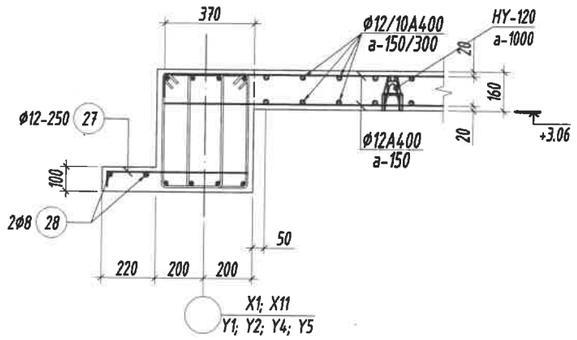

Огтлол 2-2 М1:25

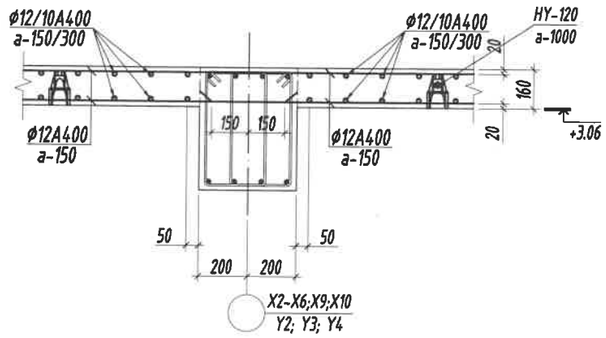

Огтлол 3-3 М1:25

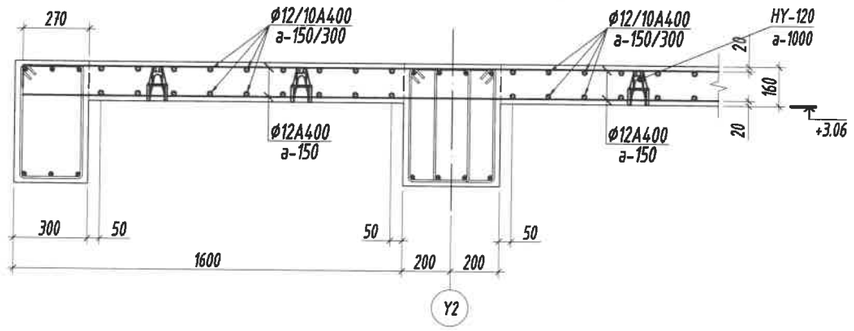

Огтлол 4-4 М1:25

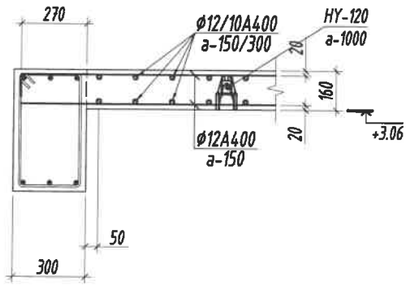

Огтлол 5-5 М1:25

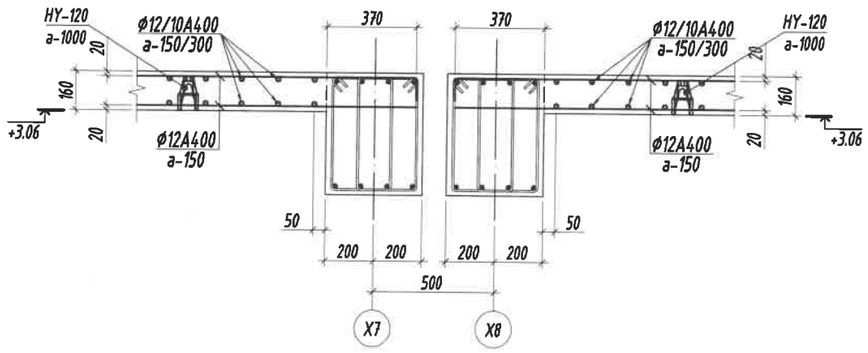

Огтлол 7-7 М1:25

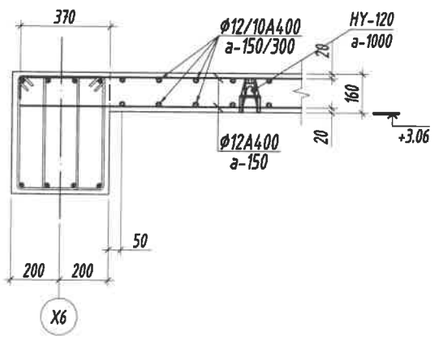

Огтлол 6-6 М1:25

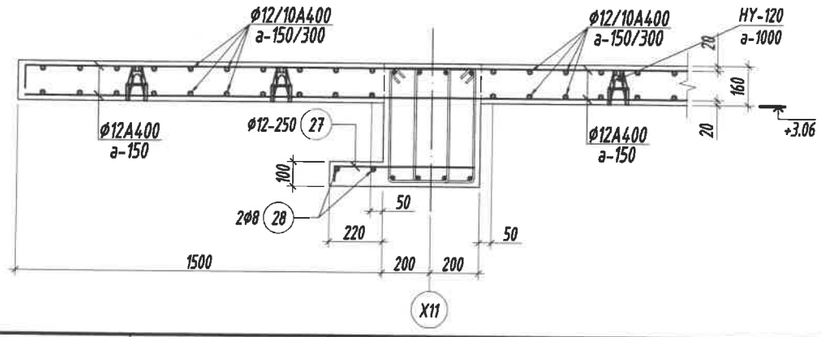

Тайлбар:

1. Энэ зургийг ББ-н холбогдох хуудастай хамт үзнэ.
2. Ажлын арматурын анги А400, А240.
3. Арматурын хамгаалах үеийн зузаан 20мм байна.
4. Арматурын байрлалын, зураг төсөлд заасныгаас гажих зөрүү нь БНбД 52-02-05-д тогтоосон хүлцэх хэмжээнээс хэтэрч болохгүй.
5. Цутгамал хучилтанд хийгдэх дээд ба доод үеийн арматуруудын хоорондын зайг хэмжээнд нь барьж байх зориулалтаар хийгдэх тогтоогуурыг "HY" маркын HY-120, тоо ширхэгийг талбай дээр гаргана.
6. Цутгамал бетон, төмөр бетон бүтээцийн ажлыг БНбД 52-02-05-ийн дагуу хийж гүйцэтгэнэ.

Цутгамал төмөр бетон хийцийн материалын тодорхойлолт									
Поз	Тэмдэглэгээ	Нэр					Тоо Шир	Жин /Кг/ Нэгж	Нийт
		1-р давхрын хучилтын арматур					1	21830	21830
		Хучилтын доод үеийн арматур					1	12400	12400
1		Ø	12	ГОСТ 5781-82* /А400/ L=		6800	676	6.0	4081.1
2		Ø	12	ГОСТ 5781-82* /А400/ L=		4300	322	3.8	1229.3
3		Ø	12	ГОСТ 5781-82* /А400/ L=		8400	41	7.5	305.8
4		Ø	16	ГОСТ 5781-82* /А400/ L=		7400	20	11.7	233.6
5		Ø	16	ГОСТ 5781-82* /А400/ L=		2050	38	3.2	123.0
5*		Ø	12	ГОСТ 5781-82* /А400/ L=		1540	10	1.4	13.7
6		Ø	12	ГОСТ 5781-82* /А400/ L=		6300	1133	5.6	6337.1
6*		Ø	12	ГОСТ 5781-82* /А400/ L=		7800	11	6.9	76.2
		Хучилтын дээд үеийн арматур					1	9157	9157
7		Ø	12	ГОСТ 5781-82* /А400/ L=		2100	577	1.9	1075.8
8		Ø	12	ГОСТ 5781-82* /А400/ L=		3000	643	2.7	1712.6
9		Ø	12	ГОСТ 5781-82* /А400/ L=		3700	41	3.3	134.7
10		Ø	16	ГОСТ 5781-82* /А400/ L=		4600	20	7.3	145.2
11		Ø	12	ГОСТ 5781-82* /А400/ L=		1500	18	1.3	24.0
12		Ø	12	ГОСТ 5781-82* /А400/ L=		3500	173	3.1	537.6
13		Ø	12	ГОСТ 5781-82* /А400/ L=		2000	366	1.8	649.9
14		Ø	12	ГОСТ 5781-82* /А400/ L=		3400	554	3.0	1672.3
15		Ø	16	ГОСТ 5781-82* /А400/ L=		3750	19	5.9	112.5
16		Ø	16	ГОСТ 5781-82* /А400/ L=		2350	19	3.7	70.5
17		Ø	12	ГОСТ 5781-82* /А400/ L=		1350	147	1.2	176.2
17*		Ø	12	ГОСТ 5781-82* /А400/ L=		2800	11	2.5	27.3
18		Ø	12	ГОСТ 5781-82* /А400/ L=		2200	385	2.0	752.0
18*		Ø	12	ГОСТ 5781-82* /А400/ L=		1740	10	1.5	15.4
19		Ø	10	ГОСТ 5781-82* /А400/ L=		3900	360	2.4	865.6
20		Ø	10	ГОСТ 5781-82* /А400/ L=		2600	172	1.6	275.7
21		Ø	10	ГОСТ 5781-82* /А400/ L=		3600	410	2.2	910.0
		Хучитгэлийн арматур					1	273	273
22		Ø	16	ГОСТ 5781-82* /А400/ L=		1850	36	2.9	105.1
23		Ø	16	ГОСТ 5781-82* /А400/ L=		1750	32	2.8	88.4
24		Ø	16	ГОСТ 5781-82* /А400/ L=		2400	8	3.8	30.3
25		Ø	16	ГОСТ 5781-82* /А400/ L=		1400	16	2.2	35.4
26		Ø	16	ГОСТ 5781-82* /А400/ L=		2200	4	3.5	13.9
		Бетоны орц, В20					V=137.9м³		

Энэхүү зураг нь "БИ ЭС КОНСАЛТИНГ" ХХК-ийн ОЮУНЫ ӨМЧ тул зохиогчийн эрхшөрөлгүйгээр өөрчлөх болон ашиглахыг хориглоно.

БАРИЛГЫН ЗУРАГ ТӨСЛИЙН "БИ ЭС КОНСАЛТИНГ" КОМПАНИ

Хаяг: БЗД, 2-р хороо "ББСМО" ХХК-н байр
Утас: 77716139, 99116139.
И-мэйл: bbsmo_ub@yahoo.com , Вэб: BBSMO.mn

Булган аймаг, Баян-Агт сум, Хурэмт баг
320 хүүхдийн сургуулийн барилга

1-р давхрын хучилтын огтлолуд, түүдэр

Ye шат: А3

Ер. Захирал	Б.Мөнхцэцэг	ЕГ Шифр: БС-К20/2021	Масштаб: М1:25	Огноо: 2021
Инженер	Б.Ганзориг			
Гүйцэтгэсэн	Б.Ганзориг	ТГ Шифр:	Зургийн дугаар: ББ-57	Хуудас: 143
Шалгасан	Б.Сүнжидмаа			

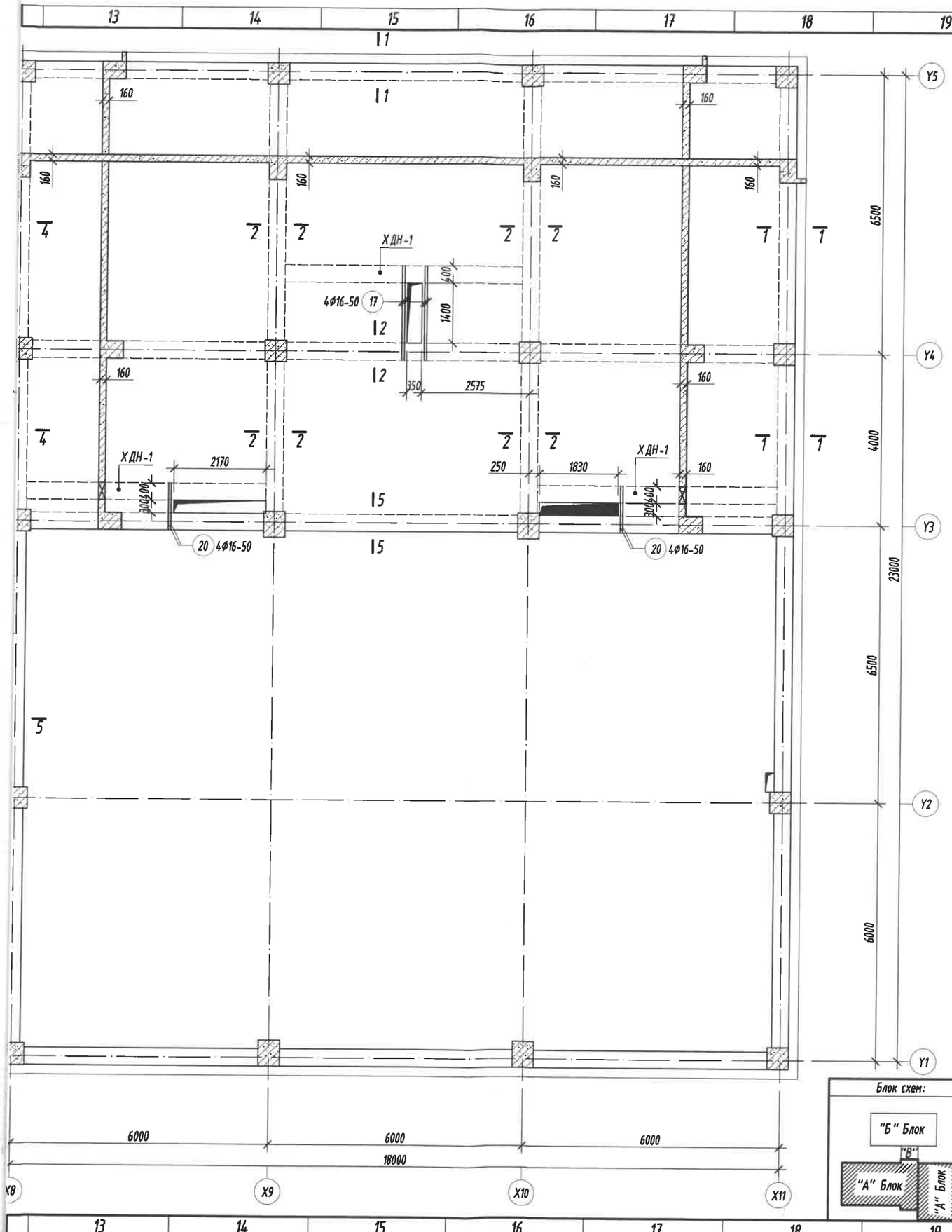

2-р давхрын хучилтын хэвний байгуулалт М1:100

Хучилтан дундах дамнуруу /ХДн-1/-н арматурчлал М1:25

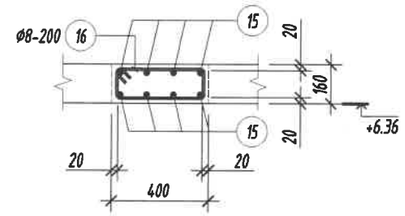

Хэсгийн тодорхойлолт

Поз	16
Загвар	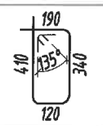

Хучитгэл арматурчлал М1:25

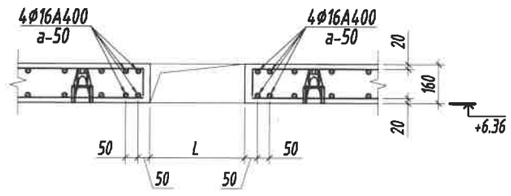

Тайлбар:

1. Энэ зургийг ББ-н холбогдох хуудастай хамт үзнэ.
2. Ажлын арматурын анги А400, А240.
3. Бутээцийн бетоны анги В20.
4. Арматурын хамгаалах үеийн зузаан 30мм байна.
5. Цутгамал төмөр бетон бутээцийг хэв хашмалд бэлтгэж цутгасны дараагаар бэхжилтийн 70%-д хүрсэний дараа хэв хашмалыг авна.
6. Цутгамал бетон, төмөр бетон бутээцийн ажлыг БНбД 52-02-05-ийн дагуу хийж гүйцэтгэнэ.

ЗӨВШӨӨРӨЛЦСӨН		
БА		Н.Мянганбаяр
ХАС		Б.Солонго
ЦБУ		Б.Урандилэг
ХТ, ДГ		М.Баасанжаргал
ХД		Н.Пүрэвжаргал
АУ		

Энэхүү зураг нь "БИ ЭС КОНСАЛТИНГ" ХХК-ийн ОЮУНЫ ӨМЧ тул зохиогчийн зөвшөөрөлгүйгээр өөрчлөх болон ашиглахыг хориглоно.

Блок схем:

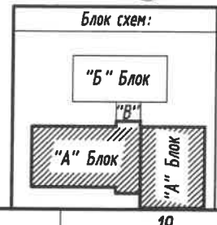

БАРИЛГЫН ЗУРАГ ТӨСЛИЙН "БИ ЭС КОНСАЛТИНГ" КОМПАНИ

Хаяг: БЗД, 2-р хороо "ББСМО" ХХК-н байр
Утас: 77716159, 99116159.
И-мэйл: bbsmo_ub@yahoo.com, Вэб: BBSMO.mn

Булган аймаг, Баян-Агт сум, Хурэмт баг
320 хүүхдийн сургуулийн барилга

2-р давхрын хучилтын хэвний байгуулалт, /ХДн-1/-н арматурчлал					Ye шат: АЗ
Ер. Захирал	Б.Мөнхцэцэг		ЕГ Шифр: БС-К20/2021	Масштаб: М1:100	Огноо: 2021
Инженер	Б.Ганзориг				
Гүйцэтгэсэн	Б.Ганзориг		ТГ Шифр:	Зургийн дугаар: ББ-58	Хуудас: 143
Шалгасан	Б.Сүнжидмаа				

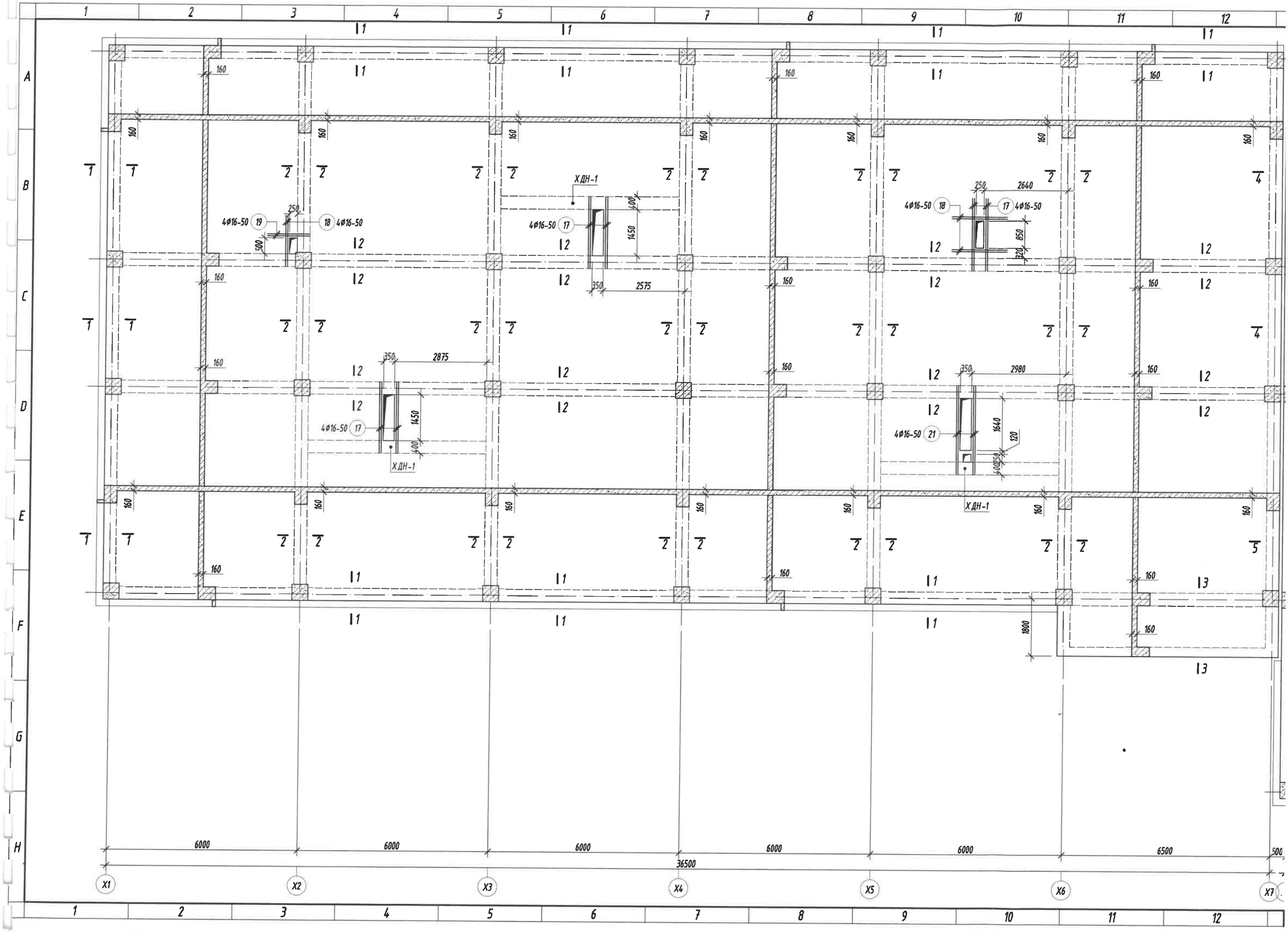
1 2 3 4 5 6 7 8 9 10 11 12
A B C D E F G H
160
4Ф16-50 19
250
500
18 4Ф16-50
ХДН-1
4Ф16-50 17
400
1450
350
2575
2640
4Ф16-50 18
17 4Ф16-50
850
320
2875
2980
4Ф16-50 21
1640
120
1800
6000 6000 6000 6000 6000 6500 500
36500
X1 X2 X3 X4 X5 X6 X7

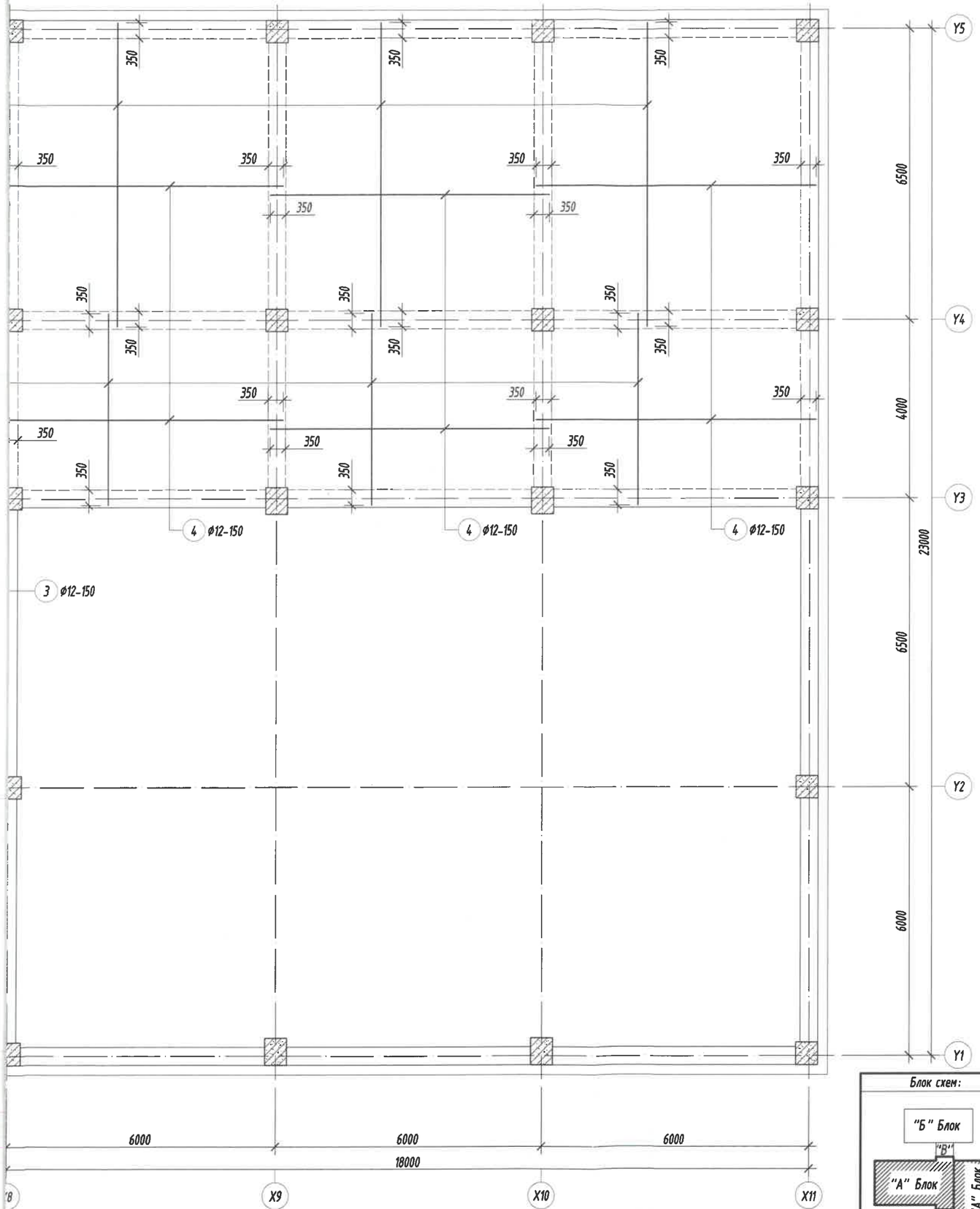

2-р давхрын хучилтын доод үеийн арматурчлал М1:100

2-36
Найдлаг
2022.10.12

Тайлбар:

1. Энэ зургийг ББ-н холбогдох хуудастай хамт үзнэ.
2. Ажлын арматурын анги А400, А240 ангийн арматур хэрэглэх ба ГОСТ 5781-82* шаардлага хангасан байна.
3. Арматурын хамгаалах үеийн зузаан 20мм байна.
4. Арматурын байрлалын, зураг төсөлд заасныг гажих эрүү нь БНбД 52-02-05-д тогтоосон хүлцэх хэмжээнээс хэтэрч болохгүй.
5. Цутгамал хучилтанд хийгдэх дээд ба доод үеийн арматуруудын хоорондын зайг хэмжээнд нь барьж байх зориулалтаар хийгдэх тогтоогууруг "НУ" маркын НУ-120, тоо ширхэгийг талбай дээр гаргана.
6. Цутгамал бетон, төмөр бетон бүтээцийн ажлыг БНбД 52-02-05-ийн дагуу хийж гүйцэтгэнэ.

Энэхүү зураг нь "БИ ЭС КОНСАЛТИНГ" ХХК-ийн ОЮУНЫ ӨМЧ тул зохиогчийн эрхшөөрөлгүйгээр өөрчлөх болон ашиглахыг хориглоно.

Блок схем:

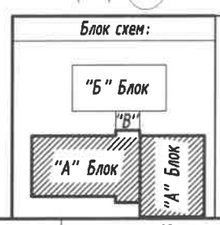

БАРИЛГЫН ЗУРАГ ТӨСЛИЙН
"БИ ЭС КОНСАЛТИНГ" КОМПАНИ
Хаяг: БЗД, 2-р хороо "ББСҮҮ" ХХК-н Байр
Утас: 77716139, 99116139.
И-мэйл: bbsuu_ub@yahoo.com, Вэб: BBSUU.mn

Булган аймаг, Баян-Агт сум, Хүрэмт баг
320 хүүхдийн сургуулийн барилга

2-р давхрын хучилтын доод үеийн арматурчлал

Ер. Захирал	Б.Мөнхцэцэг		ЕГ Шифр: БС-К20/2021	Масштаб: М1:100	Үе шат: АЗ
Инженер	Б.Ганзориг				Огноо: 2021
Гүйцэтгэсэн	Б.Ганзориг		ТГ Шифр:	Зургийн дугаар: ББ-59	Хуудас: 143
Шалгасан	Б.Сүнжидмаа				

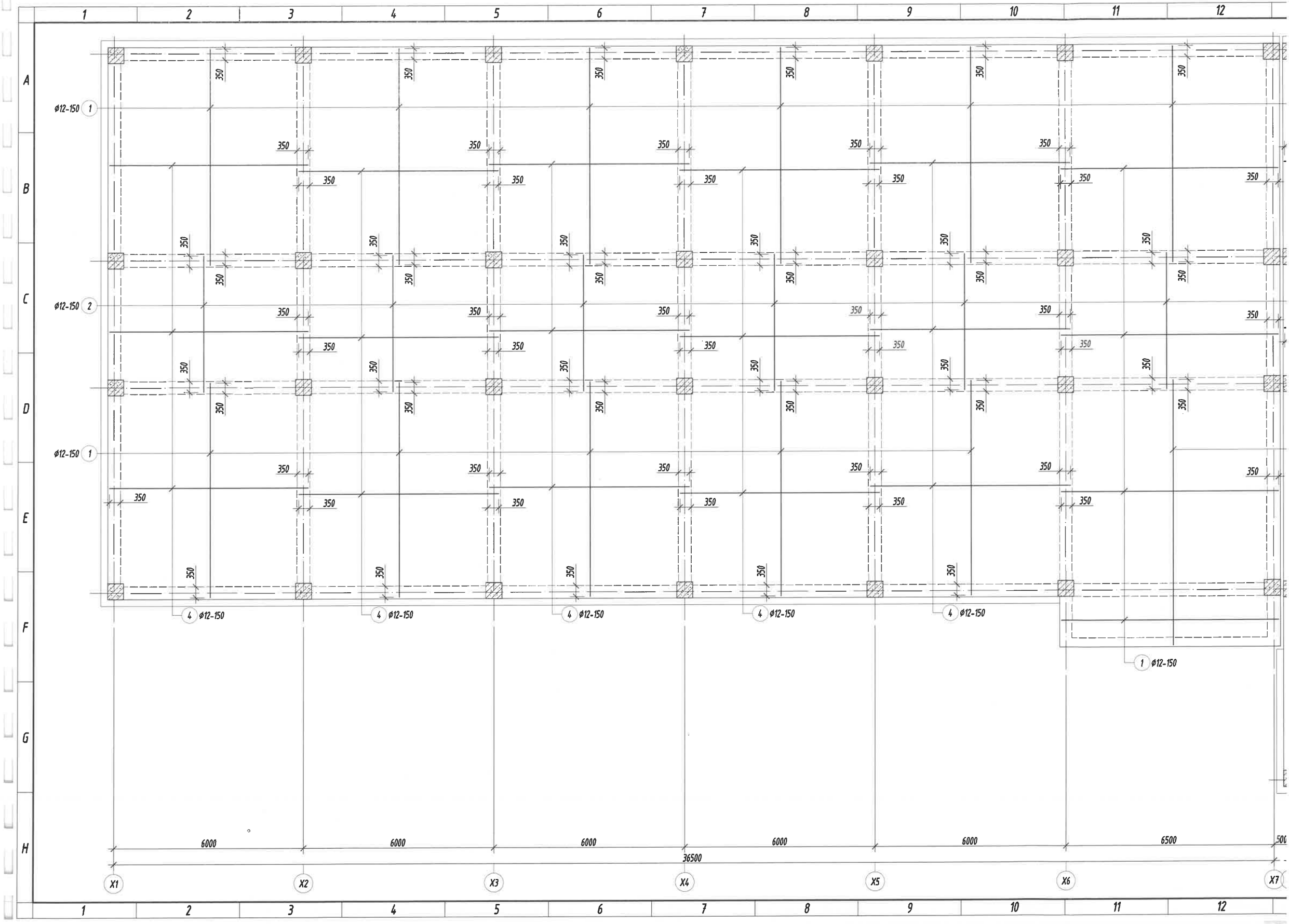
1 2 3 4 5 6 7 8 9 10 11 12
A B C D E F G H
ø12-150 1
ø12-150 2
ø12-150 1
4 ø12-150
1 ø12-150
350
6000
6500
36500
X1 X2 X3 X4 X5 X6 X7

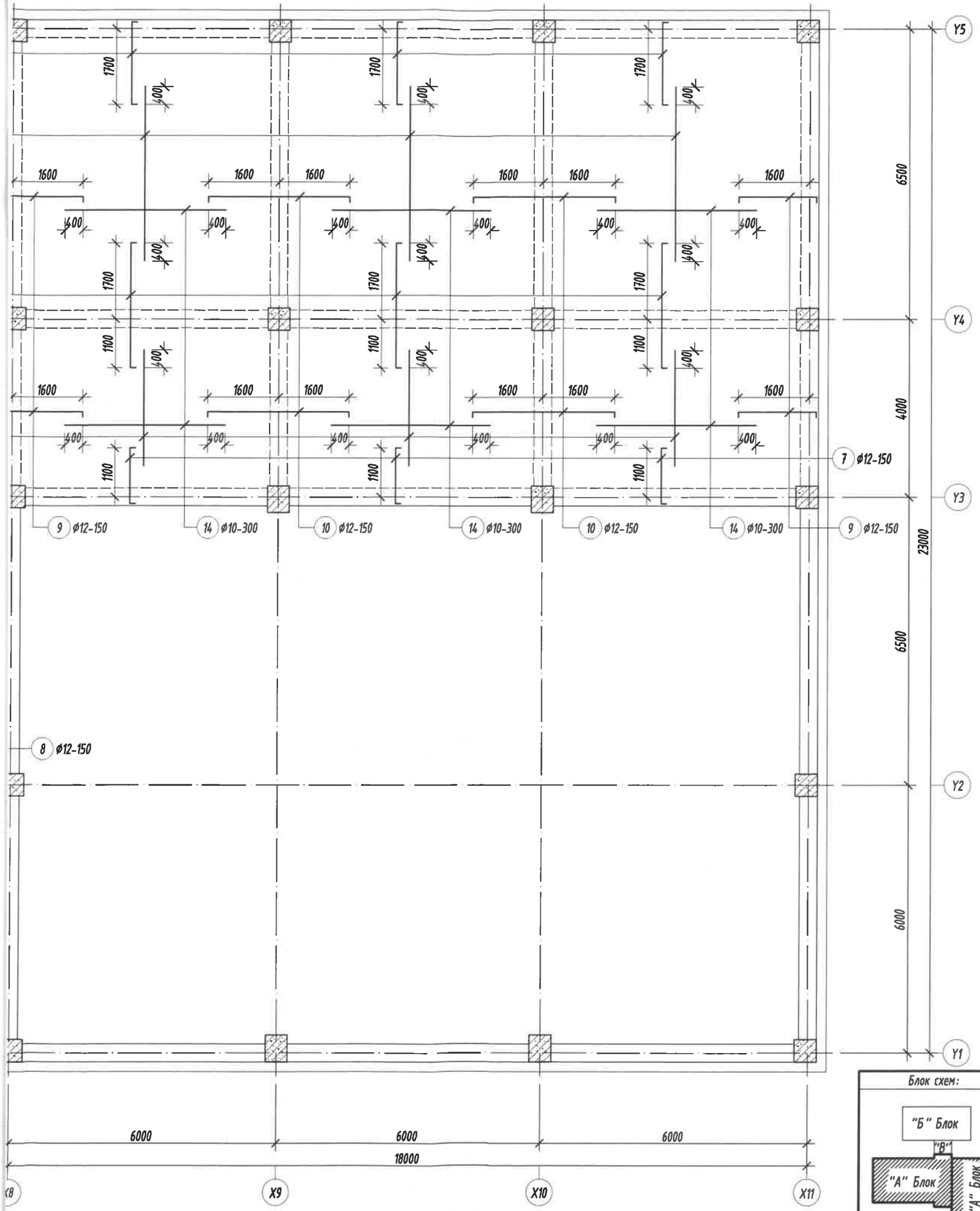

2-р давхрын хучилтын дээд үеийн арматурчлал М1:100

Хэсгийн тодорхойлолт

Поз	5	6	7	8
Загвар	130 / 1870 / 700	100 / 2800 / 700	100 / 1270 / 730	100 / 3470 / 730
Поз	9	10	11	
Загвар	130 / 1770 / 700	100 / 3200 / 700	100 / 3300 / 700	

Цутгамал төмөр бетон хийцийн материалын тодорхойлолт

Поз	Тэмдэглэгээ	Нэр	Тоо Шир	Жин /Кг/ Нэгж	Жин /Кг/ Нийт
		Дамнурууны чихний арматур	1	436	436
22		ф 12 ГОСТ 5781-82* /А400/ L= 600	570	0.5	303.6
23		ф 8 ГОСТ 5781-82* /А240/ L= 12000	28	4.7	132.6
		Бетоны орц, В20	V=3.1м³		

Тайлбар:

1. Энэ зургийг ББ-н холбогдох хуудастай хамт үзнэ.
2. Ажлын арматурын анги А400, А240 ангийн арматур хэрэглэх ба ГОСТ 5781-82* шаардлага хангасан байна.
3. Арматурын хамгаалах үеийн зузаан 20мм байна.
4. Арматурын байрлалын, зураг төсөл зааснаас гажих зөрүү нь БНБД 52-02-05-д тогтоосон хүлцэх хэмжээнээс хэтэрч болохгүй.
5. Цутгамал хучилтанд хийгдэх дээд ба доод үеийн арматуруудын хоорондын зайг хэмжээнд нь барьж байх зориулалтаар хийгдэх тогтоогуурыг "НУ" маркын НУ-120, тоо ширхэгийг талбай дээр гаргана.
6. Цутгамал бетон, төмөр бетон бүтээцийн ажлыг БНБД 52-02-05-ийн дагуу хийж гүйцэтгэнэ.

Энэхүү зураг нь "БИ ЭС КОНСАЛТИНГ" ХХК-ийн ОЮУНЫ ӨМЧ тул зохиогчийн эрхшөөрөлгүйгээр өөрчлөх болон ашиглахыг хориглоно.

Блок схем:

"Б" Блок
"В"
"А" Блок
"А" Блок

БАРИЛГЫН ЗУРАГ ТӨСЛИЙН "БИ ЭС КОНСАЛТИНГ" КОМПАНИ
Хаяг: БЗД, 2-р хороо "ББСМЮ" ХХК-н Байр
Утас: 77116159, 99116159.
И-мэйл: bbsmo_ub@yahoo.com, Вэб: BBSMO.mn

Булган аймаг, Баян-Агт сум, Хүрэмт баг
320 хүүхдийн сургуулийн барилга

2-р давхрын хучилтын дээд үеийн арматурчлал, түүвэр

Ер. Захирал	Б.Мөнхцэцэг		ЕГ Шифр: БС-К20/2021	Масштаб: М1:100	Огноо: 2021
Инженер	Б.Ганзориг				
Гүйцэтгэсэн	Б.Ганзориг		ТГ Шифр:	Зургийн дугаар: ББ-60	Хуудас: 143
Шалгасан	Б.Сүнжидмаа				

Үе шат: АЗ

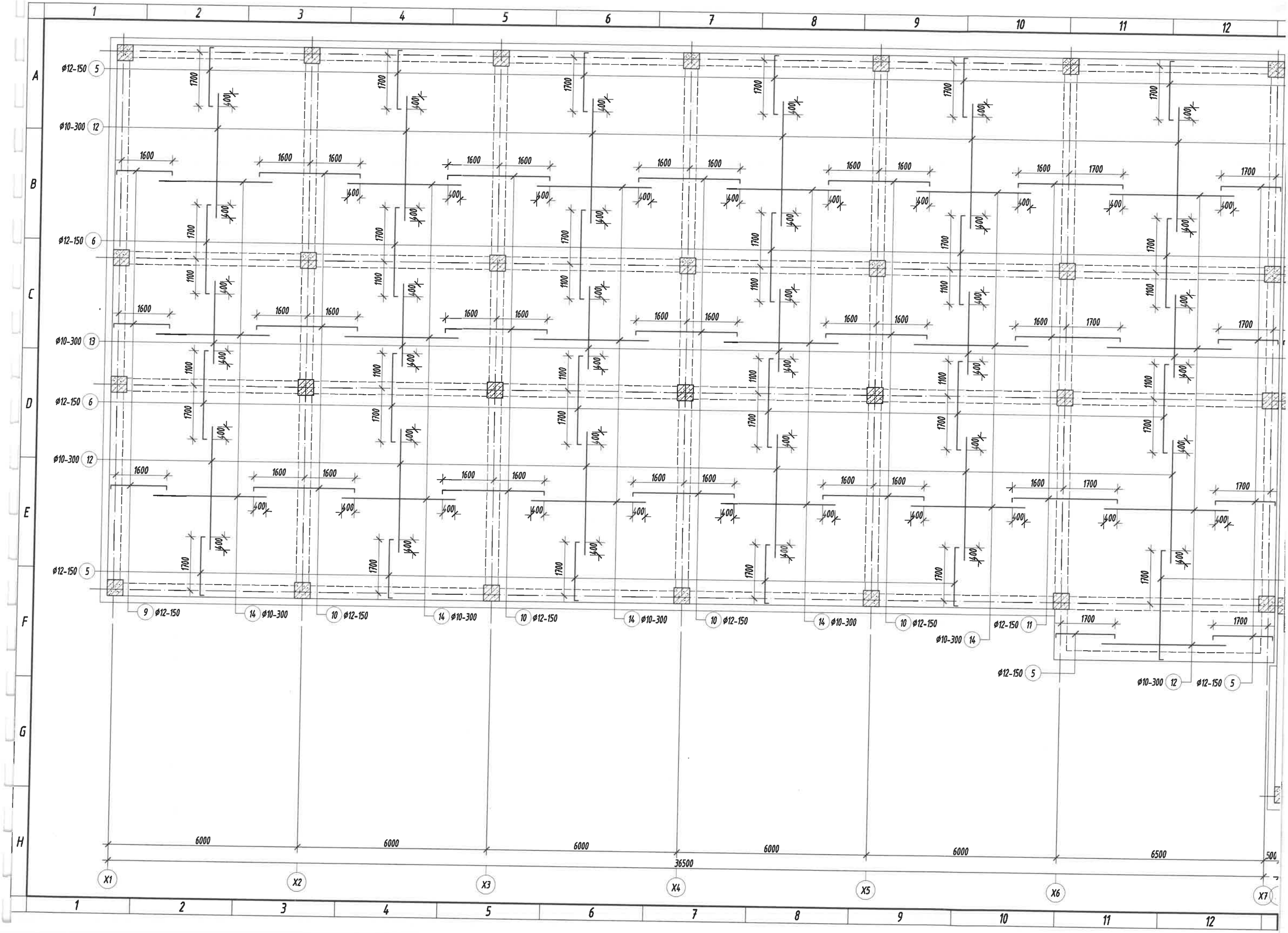
1 2 3 4 5 6 7 8 9 10 11 12
A B C D E F G H
ø12-150 5
ø10-300 12
ø12-150 6
ø10-300 13
ø12-150 6
ø10-300 12
ø12-150 5
9 ø12-150
14 ø10-300
10 ø12-150
ø12-150 11
ø10-300 14
ø12-150 5
ø10-300 12
1600
1700
1100
400
6000
6500
500
36500
X1 X2 X3 X4 X5 X6 X7

Огтлол 1-1 М1:25

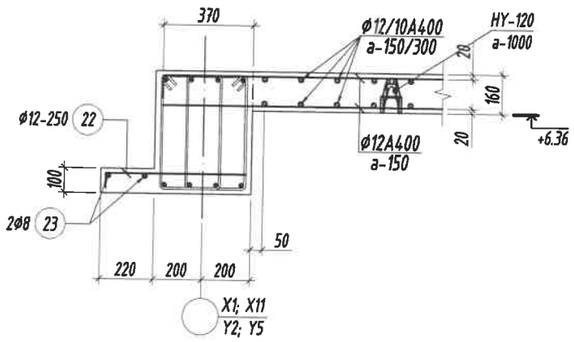

Огтлол 2-2 М1:25

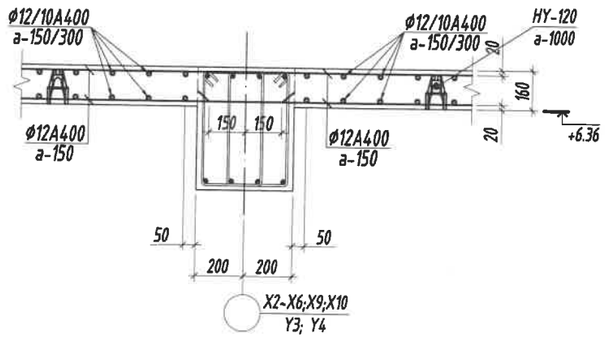

Огтлол 5-5 М1:25

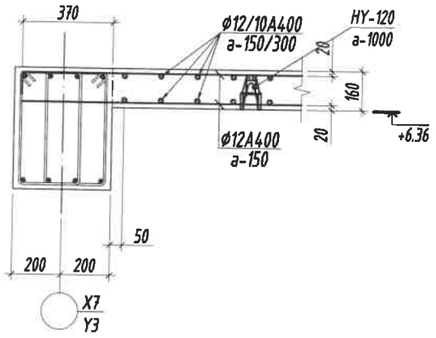

Огтлол 4-4 М1:25

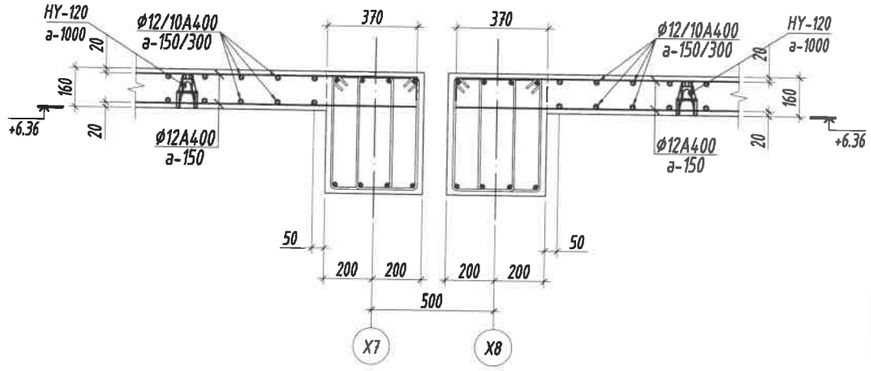

Огтлол 3-3 М1:25

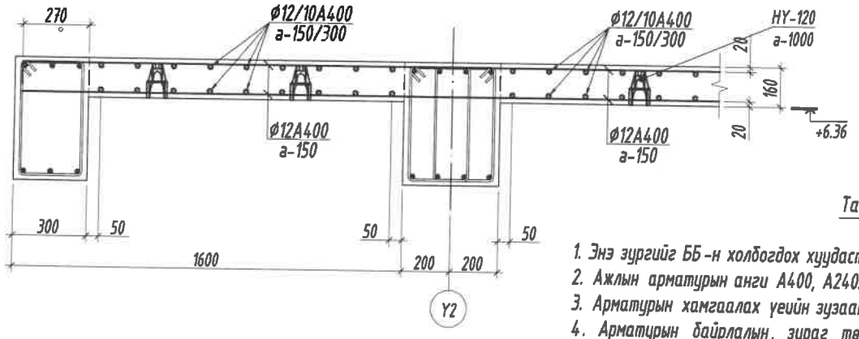

Тайлбар:

1. Энэ зургийг ББ-н холбогдох хуудастай хамт үзнэ.
2. Ажлын арматурын анги А400, А240.
3. Арматурын хамгаалах үеийн зузаан 20мм байна.
4. Арматурын байрлалын, зураг төсөлд зааснаас гажих зөрүү нь БНбД 52-02-05-д тогтоосон хүлцэх хэмжээнээс хэтэрч болохгүй.
5. Цутгамал хучилтанд хийгдэх дээд ба доод үеийн арматуруудын хоорондын зайг хэмжээнд нь барьж байх зориулалтаар хийгдэх тогтоогуурыг "HY" маркын HY-120, тоо ширхэгийг талбай дээр гаргана.
6. Цутгамал бетон, төмөр бетон бүтээцийн ажлыг БНбД 52-02-05-ийн дагуу хийж гүйцэтгэнэ.

Цутгамал төмөр бетон хийцийн материалын тодорхойлолт						
Поз	Тэмдэглэгээ	Нэр		Тоо Шир	Жин /Кг/ Нэгж	Нийт
		2-р давхрын хучилтын арматур		1	18146	18146
		Хучилтын доод үеийн арматур		1	9602	9602
1		Ф 12 ГОСТ 5781-82* /А400/ L=	6800	650	6.0	3924.1
2		Ф 12 ГОСТ 5781-82* /А400/ L=	4300	345	3.8	1317.1
3		Ф 12 ГОСТ 5781-82* /А400/ L=	8400	41	7.5	305.8
4		Ф 12 ГОСТ 5781-82* /А400/ L=	6300	725	5.6	4055.1
		Хучилтын дээд үеийн арматур		1	8344	8344
5		Ф 12 ГОСТ 5781-82* /А400/ L=	2100	659	1.9	1228.6
6		Ф 12 ГОСТ 5781-82* /А400/ L=	3000	576	2.7	1534.1
7		Ф 12 ГОСТ 5781-82* /А400/ L=	1500	114	1.3	151.8
8		Ф 12 ГОСТ 5781-82* /А400/ L=	3700	41	3.3	134.7
9		Ф 12 ГОСТ 5781-82* /А400/ L=	2000	342	1.8	607.3
10		Ф 12 ГОСТ 5781-82* /А400/ L=	3400	554	3.0	1672.3
11		Ф 12 ГОСТ 5781-82* /А400/ L=	3500	106	3.1	329.4
12		Ф 10 ГОСТ 5781-82* /А400/ L=	3900	336	2.4	807.9
13		Ф 10 ГОСТ 5781-82* /А400/ L=	2600	172	1.6	275.7
14		Ф 10 ГОСТ 5781-82* /А400/ L=	3600	354	2.2	785.7
15		Ф 20 ГОСТ 5781-82* /А400/ L=	6300	48	15.5	745.8
16	хомут	Ф 8 ГОСТ 5781-82* /А240/ L=	1060	168	0.4	70.3
		Хучитгэлийн арматур		1	201	201
17		Ф 16 ГОСТ 5781-82* /А400/ L=	2200	32	3.5	111.1
18		Ф 16 ГОСТ 5781-82* /А400/ L=	1600	12	2.5	30.3
19		Ф 16 ГОСТ 5781-82* /А400/ L=	1400	4	2.2	8.8
20		Ф 16 ГОСТ 5781-82* /А400/ L=	1200	8	1.9	15.2
21		Ф 16 ГОСТ 5781-82* /А400/ L=	2800	8	4.4	35.4
		Бетоны орц, В20		V=112.8м³		

Энэхүү зураг нь "БИ ЭС КОНСАЛТИНГ" ХХК-ийн ОЮУНЫ ӨМЧ тул зохиогчийн зөвшөөрөлгүйгээр өөрчлөх болон ашиглахыг хориглоно.

БАРИЛГЫН ЗУРАГ ТӨСЛИЙН
"БИ ЭС КОНСАЛТИНГ" КОМПАНИ
Хаяг: БЗД, 2-р хороо "ББСМО" ХХК-н Байр
Утас: 77116199, 99196199,
И-мэйл: bbsmo_ub@yahoo.com, Вэб: BBSMO.mn

Булган аймаг, Баян-Агт сум, Хүрэмт баг
320 хүүхдийн сургуулийн барилга

2-р давхрын хучилтын огтлолууд, түүвэр

Ер. Захирал	Б.Мөнхцэцэг	ЕГ Шифр: БС-К20/2021	Масштаб: М1:25	Огноо: 2021	Үе шат: АЗ
Инженер	Б.Ганзориг				
Гүйцэтгэсэн	Б.Ганзориг	ТГ Шифр:	Зургийн дугаар: ББ-61	Хуудас: 143	
Шалгасан	Б.Сүнжидмаа				

Парапетний байгуулалт М1:200

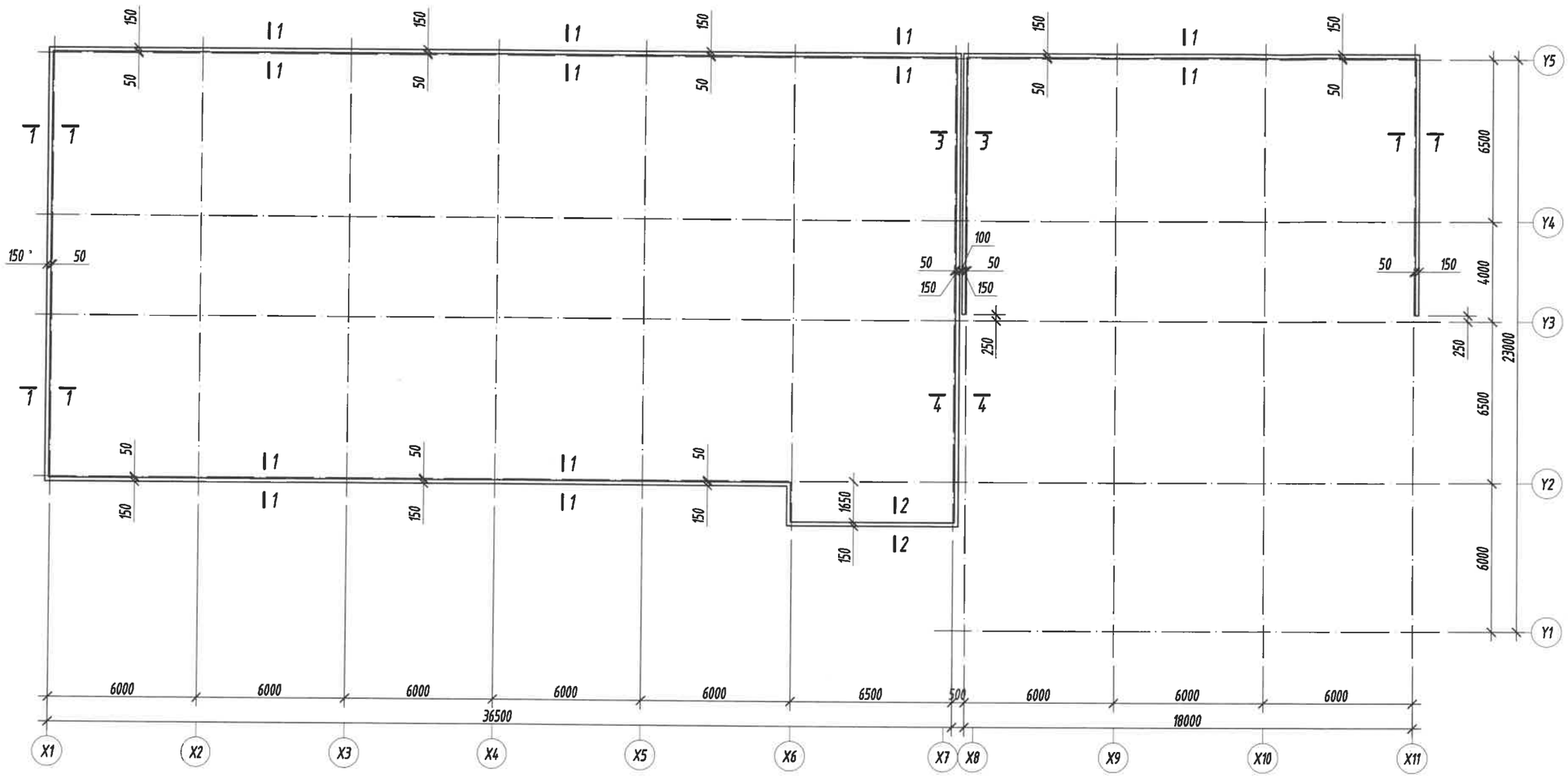

Огтлол 1-1

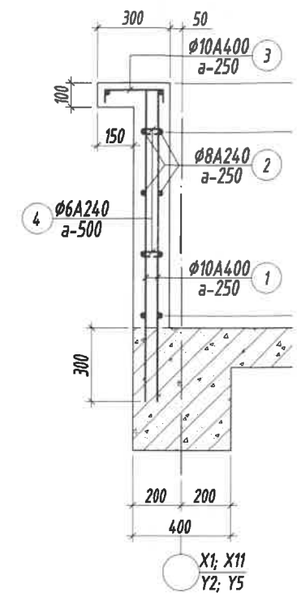

Огтлол 2-2 М1:2

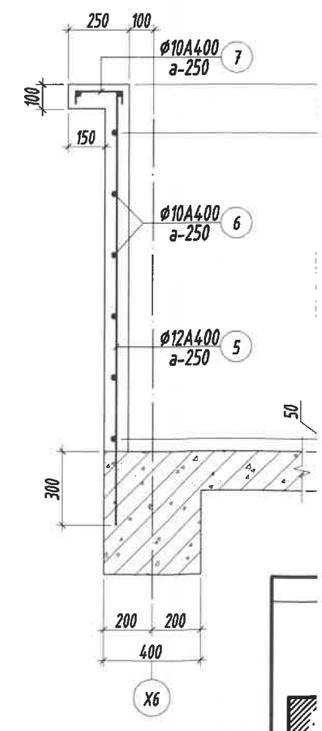

Поз	3	4	7
Загвар	240 (60, 60)	110 (70, 70)	190 (60, 60)

Цутгамал төмөр бетон хийцийн материалын тодорхойлолт

Поз	Тэмдэглэгээ	Нэр	Тоо Шир	Жин /Кг/ Нэгж	Нийт
		Парапетний арматур	1	1670	1670
1		ф 10 А400 ГОСТ 5781-82* L= 1250	1140	0.8	878.6
2		ф 8 А240 ГОСТ 5781-82* L= 12000	124	4.7	587.1
3		ф 10 А400 ГОСТ 5781-82* L= 360	450	0.2	99.9
4		ф 6 А240 ГОСТ 5781-82* L= 250	56	0.1	3.1
5		ф 12 А400 ГОСТ 5781-82* L= 1750	34	1.6	52.8
6		ф 10 А400 ГОСТ 5781-82* L= 8600	8	5.3	42.4
7		ф 10 А400 ГОСТ 5781-82* L= 310	34	0.2	6.5
		Бетоны орц, В20	V=23.6м³		

Тайлбар:

1. Энэ зургийг ББ-н холбогдох хуудастай хамт үзнэ.
2. Ажлын арматурын анги А400, А240.
3. Бутээцийн бетоны анги В20.
4. Арматурын хамгаалах үеийн зузаан 20мм байна.
5. Цутгамал төмөр бетон бүтээцийг хэв хашмалд бэлтгэж цутгасны дараагаар бэхжилтийн 70%-д хүрсэний дараа хэв хашмалыг авна.
6. Цутгамал бетон, төмөр бетон бүтээцийн ажлыг БНбД 52-02-05-ийн дагуу хийж гүйцэтгэнэ.

M1:25

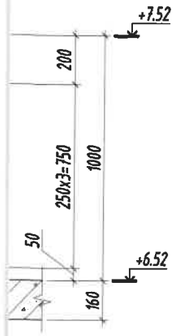

Огтлол 3-3 M1:25

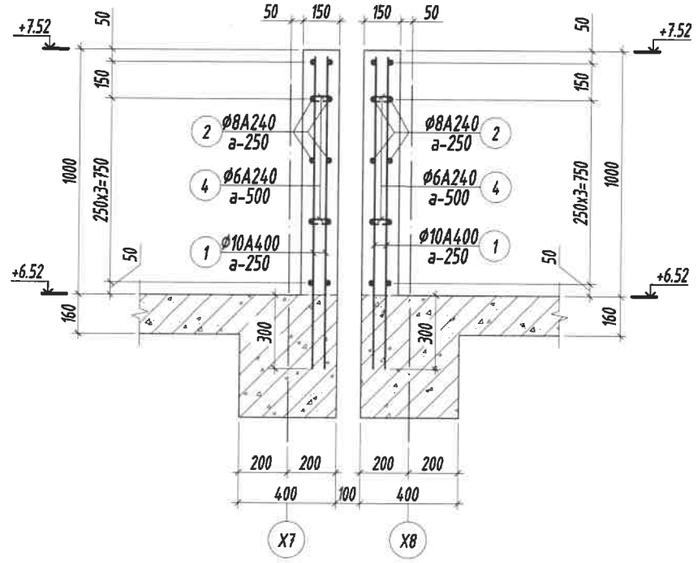

Огтлол 4-4 M1:25

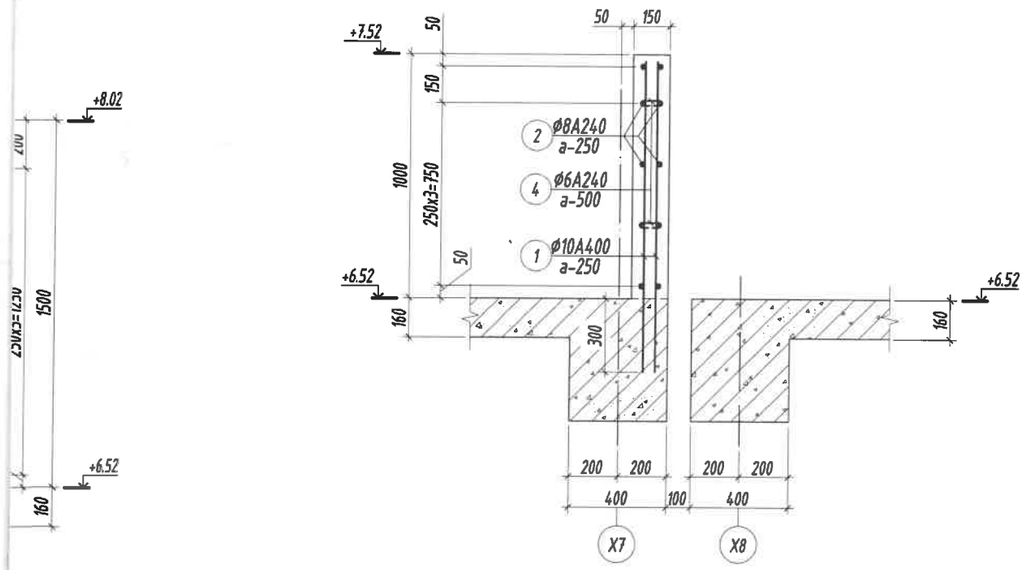

Энэхүү зураг нь "БИ ЭС КОНСАЛТИНГ" ХХК-ийн ОЮУНЫ ӨМЧ тул захиалагчийн зөвшөөрөлгүйгээр өөрчлөх болон ашиглахыг хориглоно.

Блок схем:

БАРИЛГЫН ЗУРАГ ТӨСЛИЙН
"БИ ЭС КОНСАЛТИНГ" КОМПАНИ
Хаяг: 53Д, 2-р хороо "ББСҮҮ" ХХК-н байр
Утас: 77716159, 99916139
И-хаяг: bbsmo_llc@yahoo.com, Вэб: BBSMO.mn

Булган аймаг, Баян-Агт сум, Хурэмт баг
320 хүүхдийн сургуулийн барилга

Парапетний байгуулалт, огтлолууд, түүвэр

Үе шат: АЗ

Ер. Захирал	Б.Менхцэцэг		ЕГ Шифр: БС-К20/2021	Масштаб: M1:200	Огноо: 2021
Инженер	Б.Ганзориг				
Гүйцэтгэсэн	Б.Ганзориг		ТГ Шифр:	Зургийн дугаар: ББ-62	Хуудас: 143
Шалгасан	Б.Сүнжидмаа				

1-Р ДАВХРЫН ХАНЫН ТОР, ЯЛУУНЫ БАЙГУУЛАЛТ М1:100

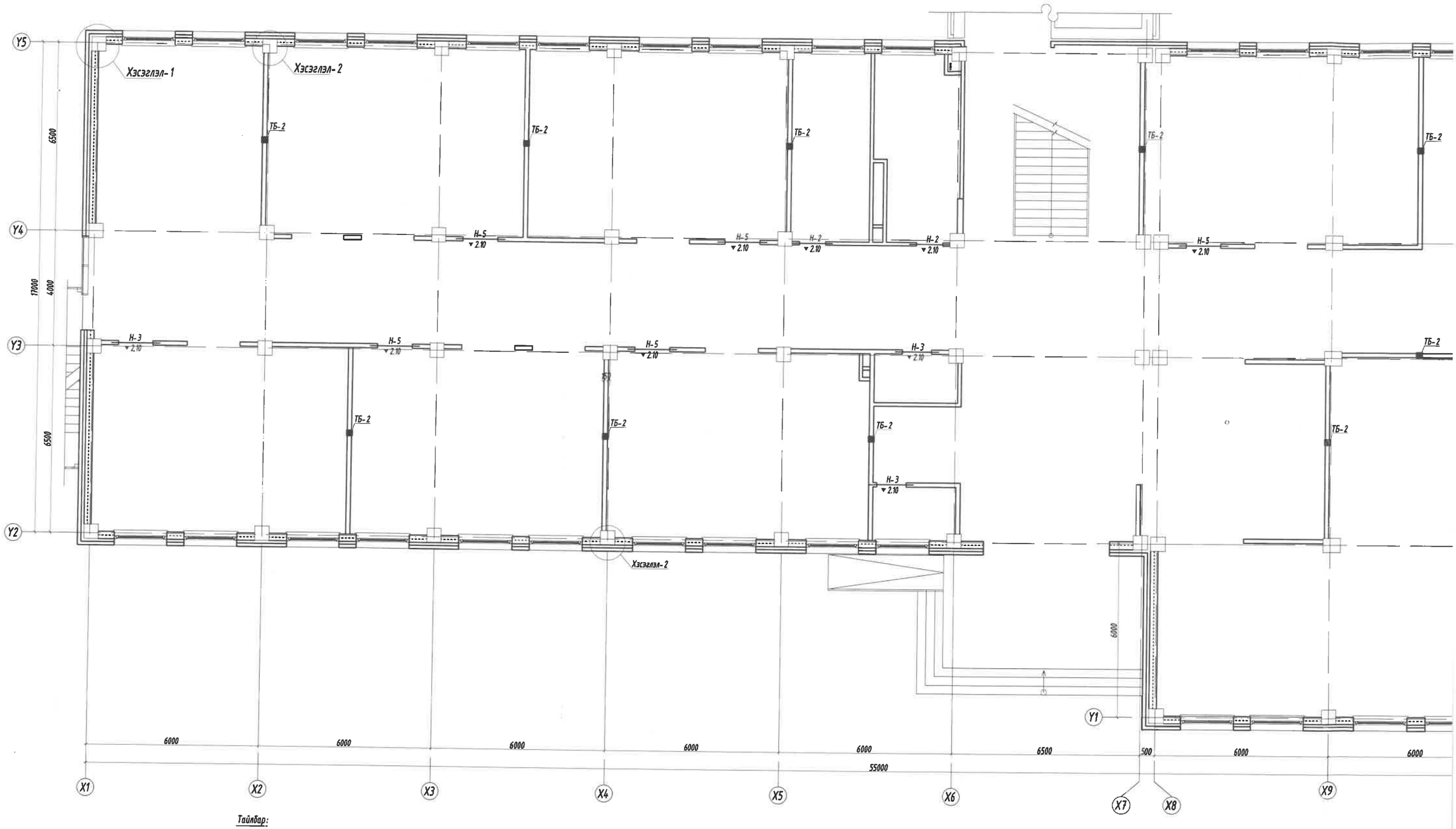

Тайлбар:

1. Энэ зургийг ББ-ийн бусад хуудастай хамт үзнэ.
2. 120мм тоосгон ханын өрлөгийг өндрийн дагуу 675мм 9уе тутамд Ø5В500-аар нийт ханын уртын дагуу арматурчлана.
3. 200мм блокон ханын өрлөгийг өндрийн дагуу 750мм 3уе тутамд Ø5В500-аар нийт ханын уртын дагуу арматурчлана.
4. 250мм блокон ханын өрлөгийг өндрийн дагуу 750мм 3уе тутамд Ø5В500-аар нийт ханын уртын дагуу арматурчлана.
5. Ялууг В1.038-1 дэвтэр-1-ээс сонгож аллаа. ялууг 1.5м-ээс дээш өргөнтэй нүхэн дээр нэг талд нь 25см, 1.5-ээс дээш өргөнтэй нүхэн дээр нэг талд нь 35см суулгаж өгнө.
6. Угсармал ялууг 1см зузаантай 100 маркийн бэхжээгүй цементэн зуурмаг дээр угсарна.
7. Хаалганы ялууны доод түвшинг тухайн давхрын шалнаас +2.10-аар авав.
8. Дотор ханыг өрөөдөө агааржуулалтын нүхийг зураг заасны дагуу гаргаж өгнө.
9. Ханын торыг ханын бүх уртын дагууд тавьж хаалга цонх таарсан хэсэгт тайрч тохируулна.

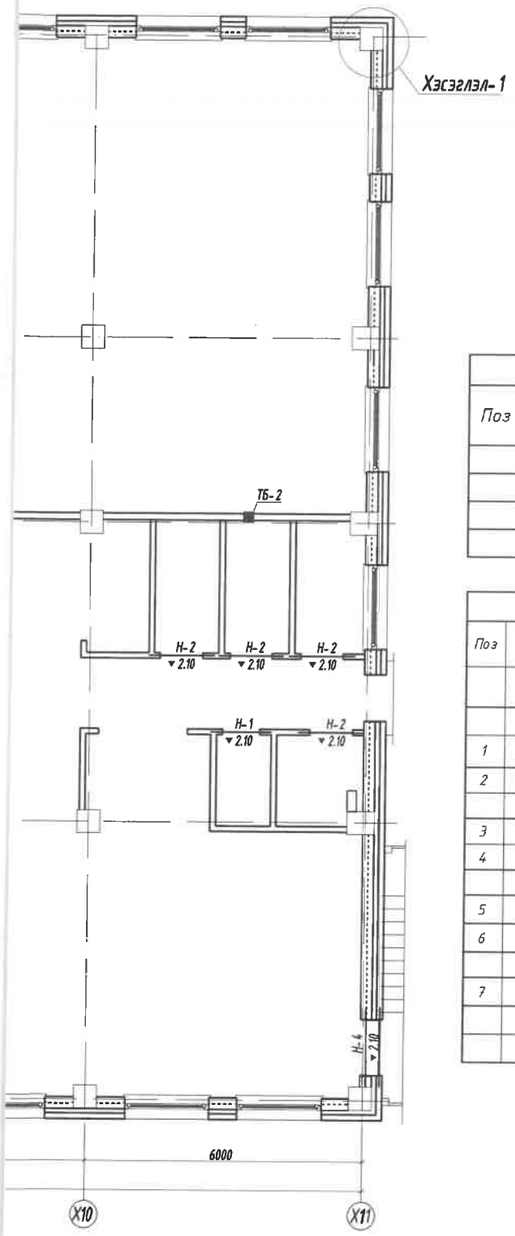

Ялууны түүвэр:

Нухний марк	Загвар	Ялууны төрөл	Тоо ширхэг		Нийт
			1	2	
Н-1	⊠	Я 12.12.8	1	2	3
Н-2	⊠	Я 15.12.14	6	5	11
Н-3	⊠	Я 15.12.14	6	-	6
Н-4	⊠⊠	Я 15.12.14	2	-	4
Н-5	⊠	Я 18.12.14	5	9	14

Ялууны нэгдсэн түүвэр					
Поз	Тэмдэглэгээ	Нэр	Тоо шир	Жин /кг/ Нэгж	Нийт
Ялууны нэгдсэн түүвэр			1	2457	2457
	В.1.038-1.дэвтэр-1	Я 12.12.8	3	28	84
	В.1.038-1.дэвтэр-1	Я 15.12.14	21	63	1323
	В.1.038-1.дэвтэр-1	Я 18.12.14	14	75	1050

Ханын торны нэгдсэн түүвэр					
Поз	Тэмдэг-лэгээ	Нэр	Тоо Шир	Жин/кг/ Нэгж	Нийт
		1-р давхрын ханын тор	1	420	420
		120мм тоосгон ханын тор /Т-1/	1	52	52
1	П/м	Ф 5 В500 ГОСТ 5781-93 L= 152000	2	23.4	46.9
2		Ф 3 В500 ГОСТ 5781-93 L= 120	760	0.01	5.1
		150мм блокон ханын тор /Т-2/	1	113	113
3	П/м	Ф 5 В500 ГОСТ 5781-93 L= 322400	2	49.7	99
4		Ф 3 В500 ГОСТ 5781-93 L= 150	1612	0.01	13
		250мм блокон ханын тор /Т-3/	1	161	161
5	П/м	Ф 5 В500 ГОСТ 5781-93 L= 302000	3	46.5	140
6		Ф 3 В500 ГОСТ 5781-93 L= 250	1510	0.014	21
		Бэхэлгээний арматур	1	95	95
7	П/м	Ф 6 А240 ГОСТ 5781-93 L= 850	504	0.2	95
		Төмөр бэхэлгээ /ТБ-1/			ш-0
		Төмөр бэхэлгээ /ТБ-2/			ш-11

Энэхүү зураг нь "БИ ЭС КОНСАЛТИНГ" ХХК-ийн ОЮУНЫ ӨМЧ тул зохиогчийн зөвшөөрөлгүйгээр өөрчлөх болон ашиглахыг хориглоно.

Блок схем:

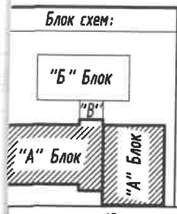

БАРИЛГЫН ЗУРАГ ТӨСЛИЙН "БИ ЭС КОНСАЛТИНГ" КОМПАНИ

Хаяг: БЗД, 2-р хороо "ББСМО" ХХК-н байр
Утас: 77706129, 99716129.
И-мэйл: bbsmo_llc@yahoo.com, Вэб: BBSMO.mn

Булган аймаг, Баян-Агт сум, Хүрэмт баг
320 хүүхдийн сургуулийн барилга

1-р давхрын ханын тор, ялууны байгуулалт, түүвэр

Уе шат: АЗ

Ер. Захирал	Б.Мөнхцэцэг	ЕГ Шифр: БС-К20/2021	Масштаб: М1:100	Огноо: 2021
Инженер	Б.Ганзориг			
Гүйцэтгэсэн	З.Уртнасан	ТГ Шифр:	Зургийн дугаар: ББ-63	Хуудас: 143
Шалгасан	Б.Сунжидмаа			

2-Р ДАВХРЫН ХАНЫН ТОР, ЯЛУУНЫ БАЙГУУЛАЛТ М1:100

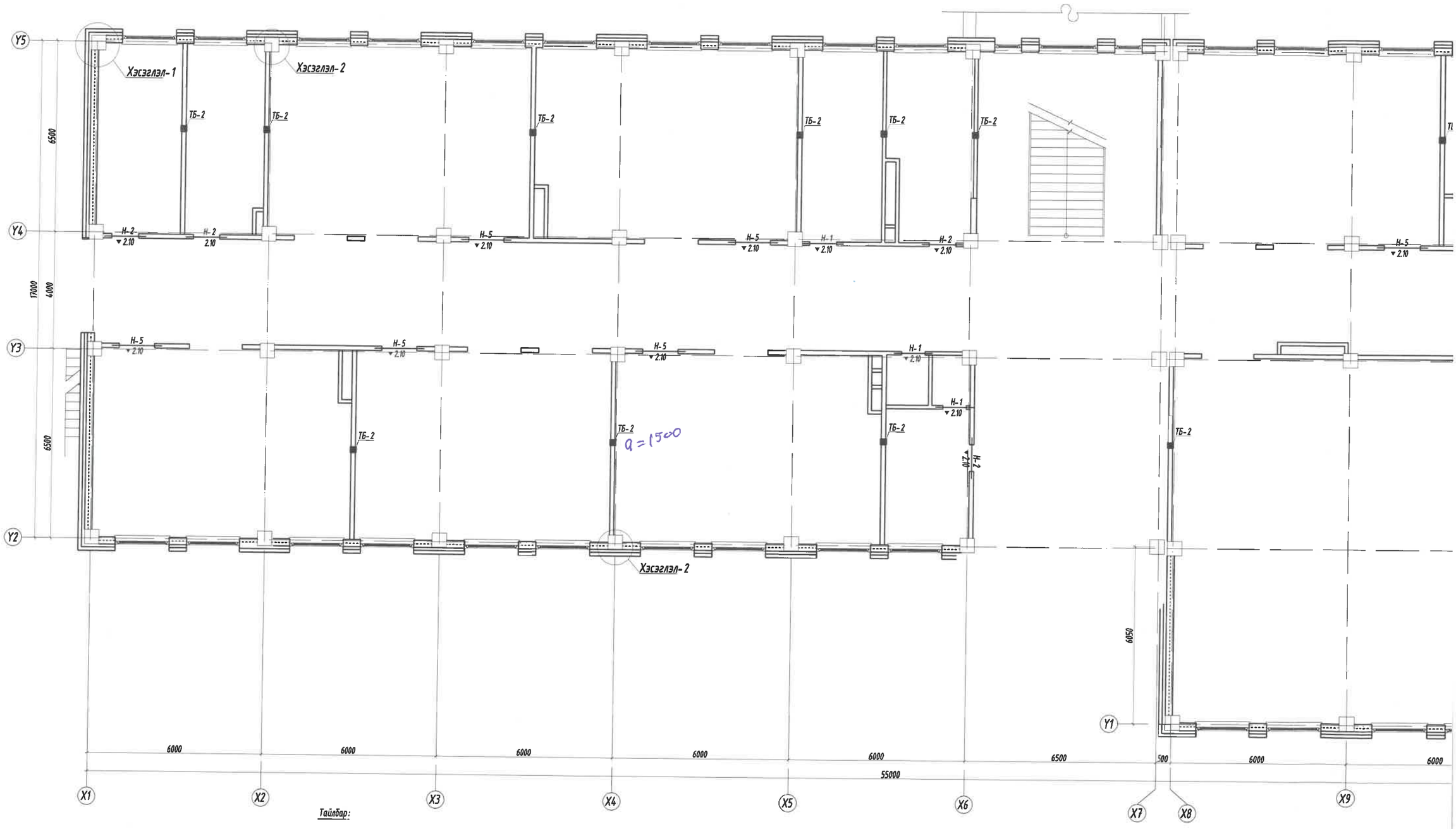

Тайлбар:

1. Энэ зургийг ББ-ийн бусад хуудастай хамт үзнэ.
2. 120мм тоосгон ханын өрлөгийг өндрийн дагуу 675мм 9уе тутамд Ф5В500-аар нийт ханын уртын дагуу армаатурчлана.
3. 200мм блокон ханын өрлөгийг өндрийн дагуу 750мм 3уе тутамд Ф5В500-аар нийт ханын уртын дагуу армаатурчлана.
4. 250мм блокон ханын өрлөгийг өндрийн дагуу 750мм 3уе тутамд Ф5В500-аар нийт ханын уртын дагуу армаатурчлана.
5. Ялуугг В1.030-1 дэвтэр-1-ээс сонгож авлаа. ялуугг 1.5м-ээс бага өргөнтэй нүхэн дээр нэг талд нь 25см, 1.5-ээс дээш өргөнтэй нүхэн дээр нэг талд нь 35см суулгаж өгнө.
6. Угсармал ялуугг 1см зузаантай 100 маркийн бэхжээгүй цементэн зуурмаг дээр угсарна.
7. Хаалганы ялуугны доод түвшинг тухайн давхрын шалнаас +2.10-аар авав.
8. Дотор ханыг өрхдөө агааржуулалтын нүхийг зураг заасны дагуу гаргаж өгнө.
9. Ханын торыг ханын бүх уртын дагууд тавьж хаалга цонх таарсан хэсэгт тайрч тохируулна.

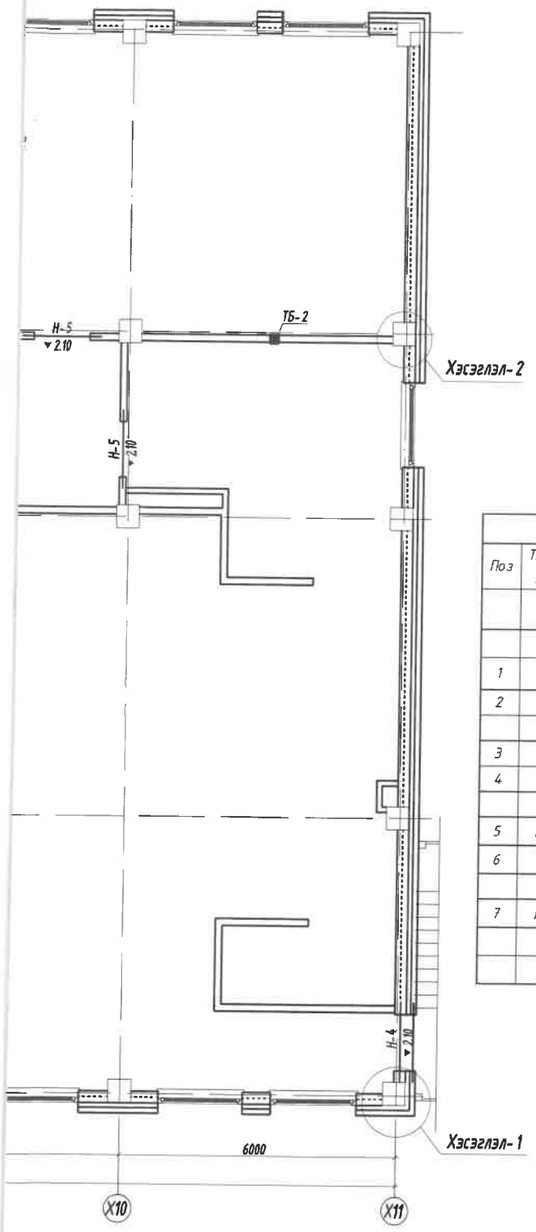

2-36

ЭКСПЕРТ № .....

2022.10.22

Ханын торны нэгдсэн түүвэр					
Поз	Тэмдэг-лэгээ	Нэр	Тоо Шир	Жин/кг/ Нэгж	Нийт
		2-р давхрын ханын тор	1	430	430
		120мм тоосгон ханын тор /Т-1/	1	115	115
1	П/м	Ф 5 В500 ГОСТ 5781-93 L= 304200	2	46.9	93.8
2		Ф 3 В500 ГОСТ 5781-93 L= 120	3216	0.01	21.4
		150мм блокон ханын тор /Т-2/	1	88	88
3	П/м	Ф 5 В500 ГОСТ 5781-93 L= 252000	2	38.8	78
4		Ф 3 В500 ГОСТ 5781-93 L= 150	1260	0.01	10
		250мм блокон ханын тор /Т-3/	1	132	132
5	П/м	Ф 5 В500 ГОСТ 5781-93 L= 248000	3	38.2	115
6		Ф 3 В500 ГОСТ 5781-93 L= 250	1240	0.014	17
		Бэхэлгээний арматур	1	95	95
7	П/м	Ф 6 А240 ГОСТ 5781-93 L= 850	504	0.2	95
		Төмөр бэхэлгээ /ТБ-1/			Ш-0
		Төмөр бэхэлгээ /ТБ-2/			Ш-12

Энэхүү зураг нь "БИ ЭС КОНСАЛТИНГ" ХХК-ийн ОЮУНЫ ӨМЧ тул зохиогчийн зөвшөөрөлгүйгээр өөрчлөх болон ашиглахыг хориглоно.

Блок схем:

"Б" Блок

"В"

"А" Блок

"А" Блок

БАРИЛГЫН ЗУРАГ ТӨСЛИЙН
"БИ ЭС КОНСАЛТИНГ" КОМПАНИ
Хаяг: БЗД, 2-р хороо "SSCMO" ХХК-н байр
Утас: 77116139, 99116139,
И-мэйл: bessmo_ub@yahoo.com, Вэб: BBSMO.mn

Булган аймаг, Баян-Агт сум, Хүрэмт баг
320 хүүхдийн сургуулийн барилга

2-р давхрын ханын тор, ялууны байгуулалт, түүвэр

Үе шат: АЗ

Ер. Захирал	Б.Мөнхцэцэг		ЕГ Шифр: БС-К20/2021	Масштаб: М1:100	Огноо: 2021
Инженер	Б.Ганзориг				
Гүйцэтгэсэн	З.Чөлтнасан		ТГ Шифр:	Зургийн дугаар: ББ-64	Хуудас: 143
Шалгасан	Б.Сүнжидмаа				

Т-1 М1:10

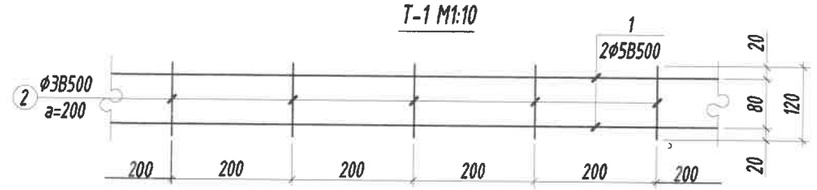

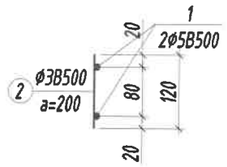

Т-2 М1:10

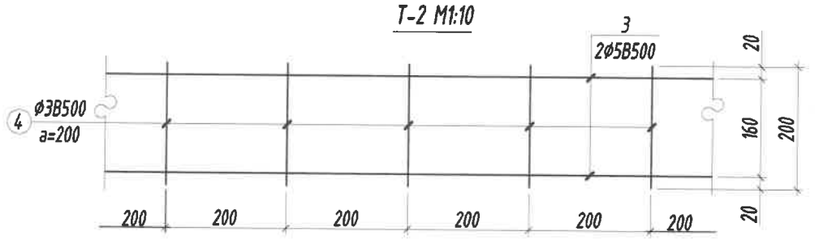

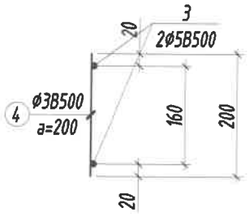

Т-3 М1:10

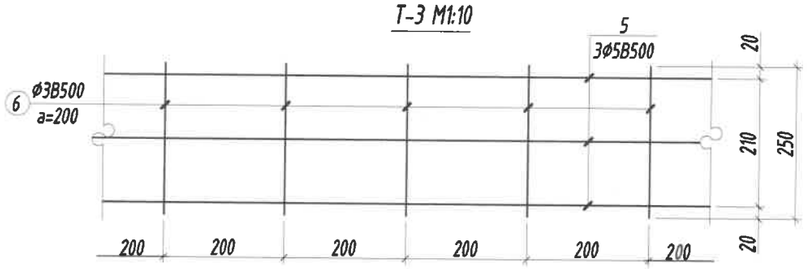

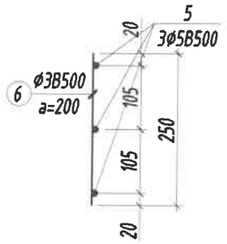

Төмөр бэхэлгээ ТБ-1;2
/М1:10/

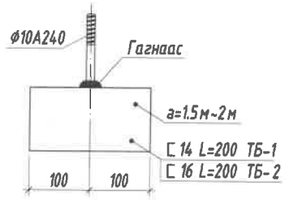

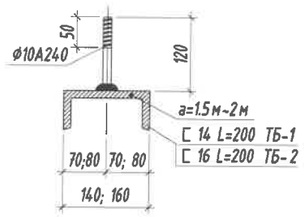

ХЭСЭГЛЭЛ-1 М1:20

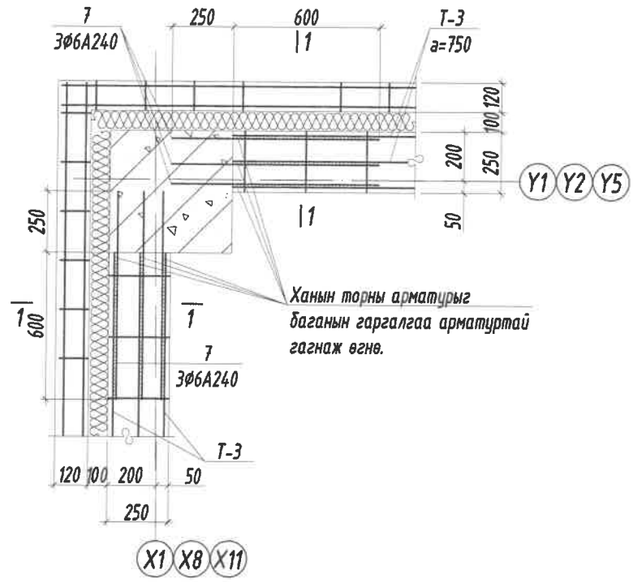

ХЭСЭГЛЭЛ-2 М1:20

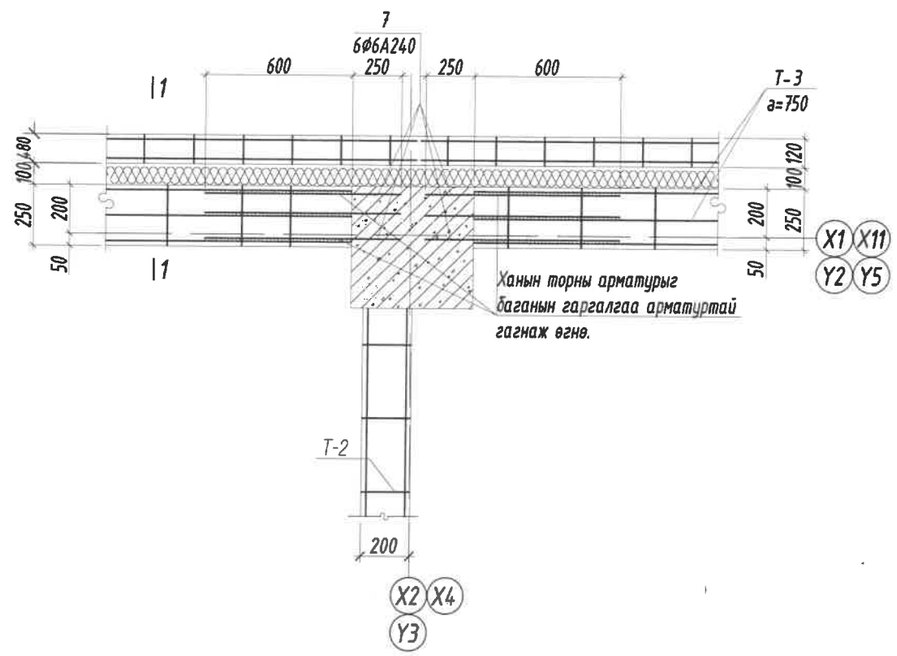

ОГТЛОЛ 1-1 М1:10

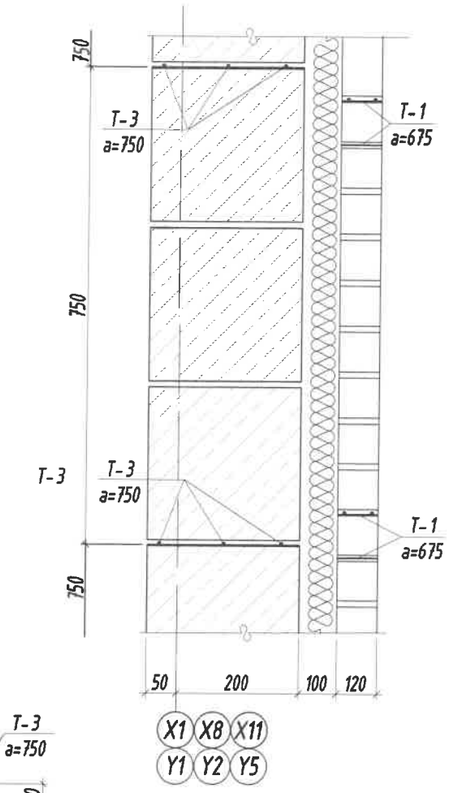

Тайлбар:

1. Энэ зургийг ББ-ийн бусад хуудастай хамт үзнэ.
2. 120мм тоосгон ханын өрлөгийг өндрийн дагуу 675мм 9ує тутамд Ø5В500-аар нийт ханын уртын дагуу арматурчлана.
3. 200мм блокон ханын өрлөгийг өндрийн дагуу 750мм 3ує тутамд Ø5В500-аар нийт ханын уртын дагуу арматурчлана.
4. 250мм блокон ханын өрлөгийг өндрийн дагуу 750мм 3ує тутамд Ø5В500-аар нийт ханын уртын дагуу арматурчлана.
5. Ялууг В1.038-1 дэвтэр-1-ээс сонгож авлаа. ялууг 1.5м-ээс бага өргөнтэй нүхэн дээр нэг талд нь 25см, 1.5-ээс дээш өргөнтэй нүхэн дээр нэг талд нь 35см суулгаж өгнө.
6. Угсармал ялууг 1см зузаантай 100 маркийн бэхжээгүй цементэн зуурмаг дээр угсарна.
7. Хаалганы ялууны доод түвшинг тухайн давхрын шалнаас +2.10-аар авав.
8. Дотор ханыг өрөөдөв агааржуулалтын нүхийг зураг заасны дагуу гаргаж өрнө.
9. Ханын торыг ханын бүх уртын дагууд тавьж хаалга цонх таарсан хэсэгт тайрч тохируулна.
10. Төмөр бэхэлгээний алхам а=1.5м~2м

Энэхүү зураг нь "БИ ЭС КОНСАЛТИНГ" ХХК-ийн ОЮУНЫ ӨМЧ тул зохиогчийн зөвшөөрөлгүйгээр өөрчлөх болон ашиглахыг хориглоно.

Блок схем:

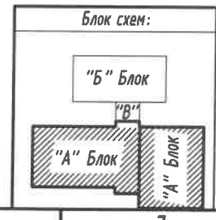

БАРИЛГЫН ЗУРАГ ТӨСЛИЙН
"БИ ЭС КОНСАЛТИНГ" КОМПАНИ
Хаяг: БЗД, 2-р хороо "ББСМО" ХХК-н байр
Утас: 77116139, 99116139.
И-хаяг: bbsmo_llc@yahoo.com, Вэб: BBSMO.mn

Булган аймаг, Баян-Агт сум, Хүрэмт баг 320 хүүхдийн сургуулийн барилга					
Хэсэглэл-1, 2; тор /Т-1, Т-2, Т-3/, төмөр бэхэлгээ ТБ-1; 2, огтлол 1-1					Ує шат: А3
Ер. Захирал	Б.Мөнхцэцэг		ЕГ Шифр: БС-К20/2021	Масштаб: М1:25	Огноо: 2021
Инженер	Б.Ганзориг				
Гүйцэтгэсэн	Э.Үртнасан		ТГ Шифр:	Зургийн дугаар: ББ-65	Хуудас: 143
Шалгасан	Б.Сүнжидмаа				

120 ММ-Н БУЛАНГИЙН ХАНЫН УУЛЗВАР М1:25

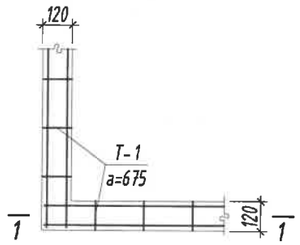

120 ММ-Н ГОЛЫН ХАНЫН УУЛЗВАР М1:25

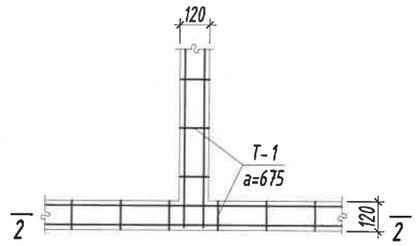

200 ММ-Н ГОЛЫН ХАНЫН УУЛЗВАР М1:25

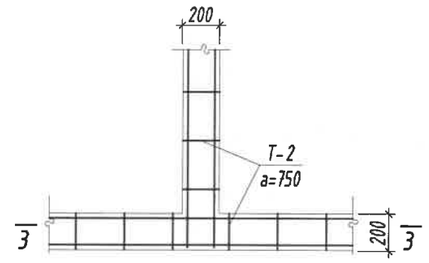

ОГТЛОЛ 1-1 М1:10

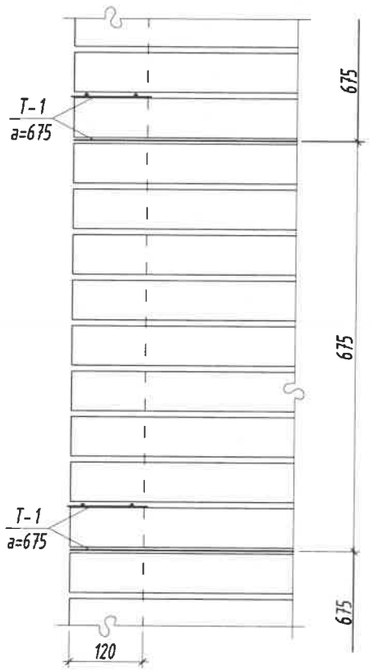

ОГТЛОЛ 2-2 М1:10

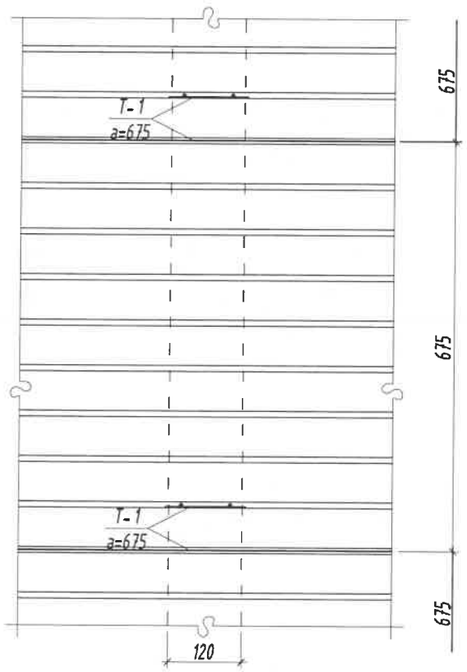

ОГТЛОЛ 3-3 М1:10

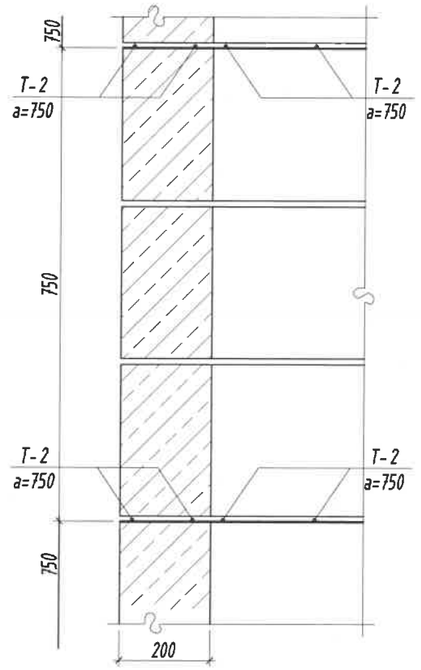

Тайлбар:

1. Энэ зургийг ББ-ийн бусад хуудастай хамт үзнэ.
2. 120мм тоосгон ханын өрлөгийг өндрийн дагуу 675мм 9уе тутамд Ф5В500-аар нийт ханын уртын дагуу арматурчлана.
3. 200мм блокон ханын өрлөгийг өндрийн дагуу 750мм 3уе тутамд Ф5В500-аар нийт ханын уртын дагуу арматурчлана.
4. 250мм блокон ханын өрлөгийг өндрийн дагуу 750мм 3уе тутамд Ф5В500-аар нийт ханын уртын дагуу арматурчлана.
5. Ялуугг В1.038-1 дэвтэр-1-ээс сонгож авлаа. ялуугг 1.5м-ээс бага өргөнтэй нүхэн дээр нэг талд нь 25см, 1.5-ээс дээш өргөнтэй нүхэн дээр нэг талд нь 35см суулгаж өгнө.
6. Угсармал ялуугг 1см зузаантай 100 маркийн бэхжээгүй цементэн зуурмаг дээр угсарна.
7. Хаалганы ялууны доод түвшинг тухайн давхрын шалнаас +2.10-аар авав.
8. Дотор ханыг өрөхдөө агааржуулалтын нүхийг зурагт заасны дагуу гаргаж өрнө.

Энэхүү зураг нь "БИ ЭС КОНСАЛТИНГ" ХХК-ийн ОЮУНЫ ӨМЧ тул зохиогчийн эзэмшөөрөлгүйгээр өөрчлөх болон ашиглахыг хориглоно.

Блок схем:

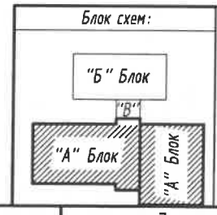

БАРИЛГЫН ЗУРАГ ТӨСЛИЙН "БИ ЭС КОНСАЛТИНГ" КОМПАНИ
Хаяг: БЗД, 2-р хороо "ББСМО" ХХК-н байр
Утас: 77116139, 99116139.
И-мэйл: bbsmo_co@yahoo.com Вэб: BBSMO.mn

Булган аймаг, Баян-Агт сум, Хүрэмт баг 320 хүүхдийн сургуулийн барилга					
Ханын уулзвaрууд, огтлолууд					Уе шат: АЗ
Ер. Захирал	Б.Мөнхцэцэг		ЕГ Шифр: БС-К20/2021	Масштаб: М1:25	Огноо: 2021
Инженер	Б.Ганзориг				
Гүйцэтгэсэн	Э.Чүлтнасан		ТГ Шифр:	Зургийн дугаар: ББ-66	Хуудас: 143
Шалгасан	Б.Сүнжидмаа				

Огтлол 1-1 М1:100

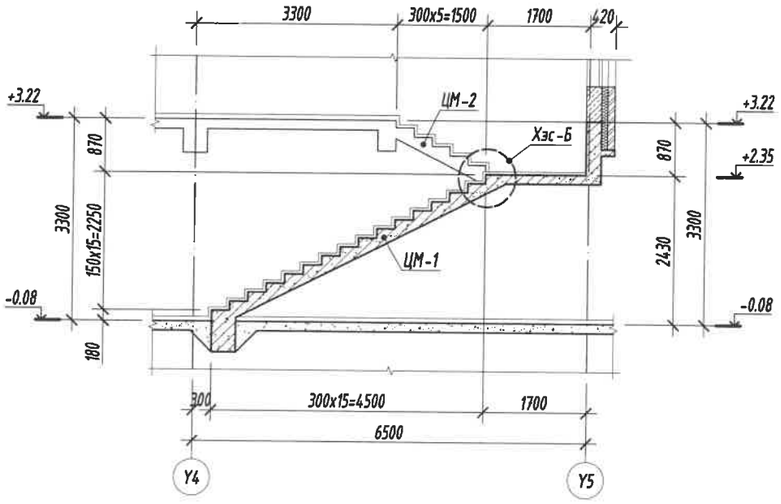

Огтлол 2-2 М1:100

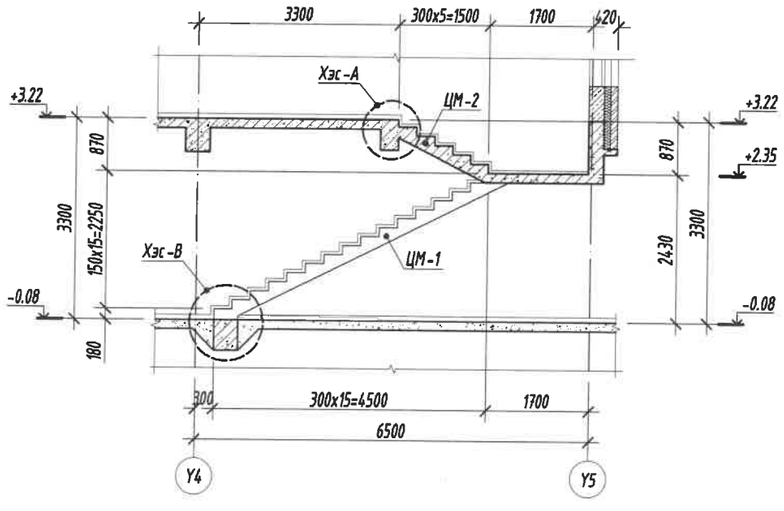

1-р давхрын шатны байгуулалт М1:100

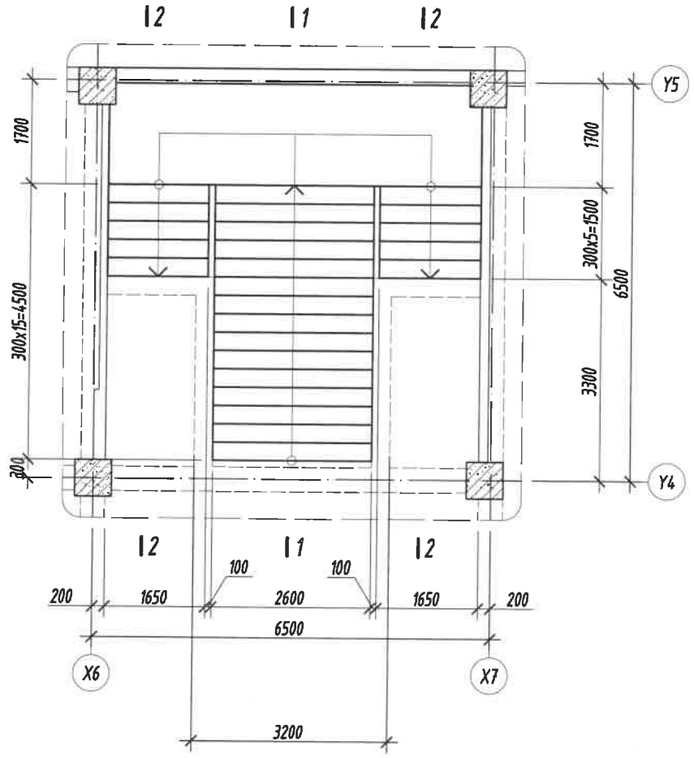

Хэсэглэл-В М1:25

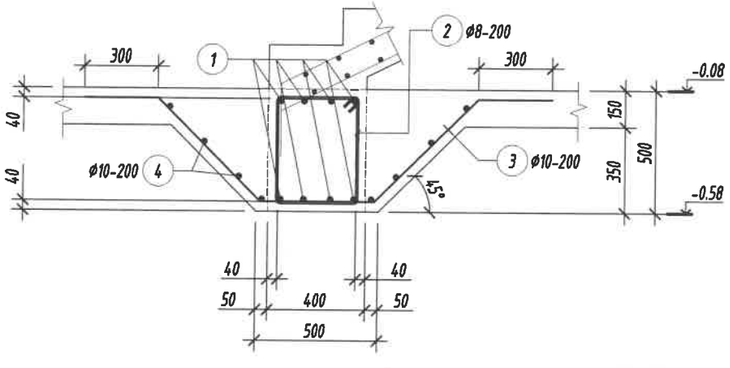

Хэсэглэл-А М1:25

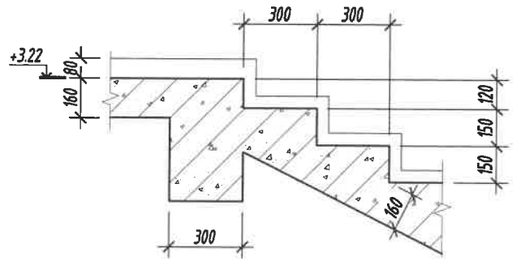

Хэсэглэл-Б М1:25

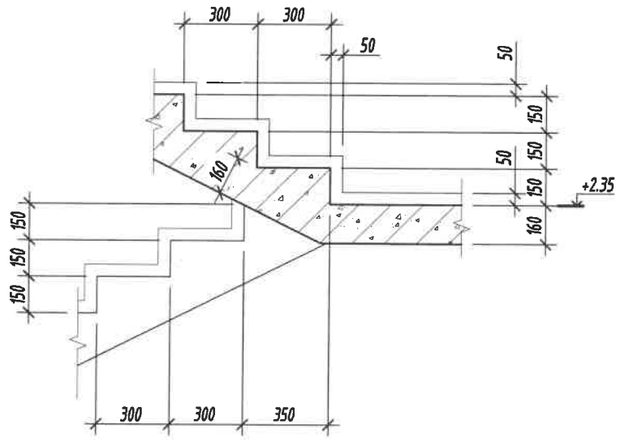

Хэсгийн тодорхойлолт

Поз	2	3
Загвар	410, 510, 135°, 420, 320	300, 300, 600, 450, 600

Тайлбар:

1. Энэ зургийг ББ-н холбогдох хуудастай хамт үзнэ.
2. Ажлын арматурын анги А400, А240.
3. Бүтээцийн бетоны анги В20.
4. Арматурын хамгаалах үеийн зузаан 20мм байна.
5. Цутгамал төмөр бетон бүтээцийг хэв хашмалд бэлтгэж цутгасны дараагаар бэхжилтийн 70%-д хүрсэний дараа хэв хашмалыг авна.
6. Цутгамал бетон, төмөр бетон бүтээцийн ажлыг БНБД 52-02-05-ийн дагуу хийж гүйцэтгэнэ.

Энэхүү зураг нь "БИ ЭС КОНСАЛТИНГ" ХХК-ийн ОЮУНЫ ӨМЧ тул зохиогчийн эрхшөөрөлгүйгээр өөрчлөх болон ашиглахыг хориглоно.

Блок схем:

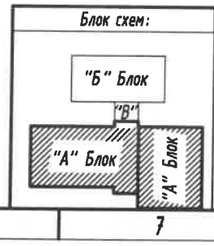

БАРИЛГЫН ЗУРАГ ТӨСЛИЙН "БИ ЭС КОНСАЛТИНГ" КОМПАНИ
Хаяг: БЗД, 2-р хороо "ББСМО" ХХК-н байр
Утас: 77716139, 99716139.
И-мэйл хаяг: ub@yahoo.com, Вэб: BBSMO.mn

Булган аймаг, Баян-Агт сум, Хүрэмт баг
320 хүүхдийн сургуулийн барилга

1-р давхрын шатны байгуулалт, огтлол 1-1, 2-2, хэсэглэл-А, Б, В

Ер. Захирал	Б.Мөнхцэцэг		ЕГ Шифр: БС-К20/2021	Масштаб: М1:100	Уе шат: А3
Инженер	Б.Ганзориг				Огноо: 2021
Гүйцэтгэсэн	Б.Ганзориг		ТГ Шифр:	Зургийн дугаар: ББ-67	Хуудас: 143
Шалгасан	Б.Сүнжидмаа				

Цутгамал марш /ЦМ-1/-н арматурчлал
М1:50

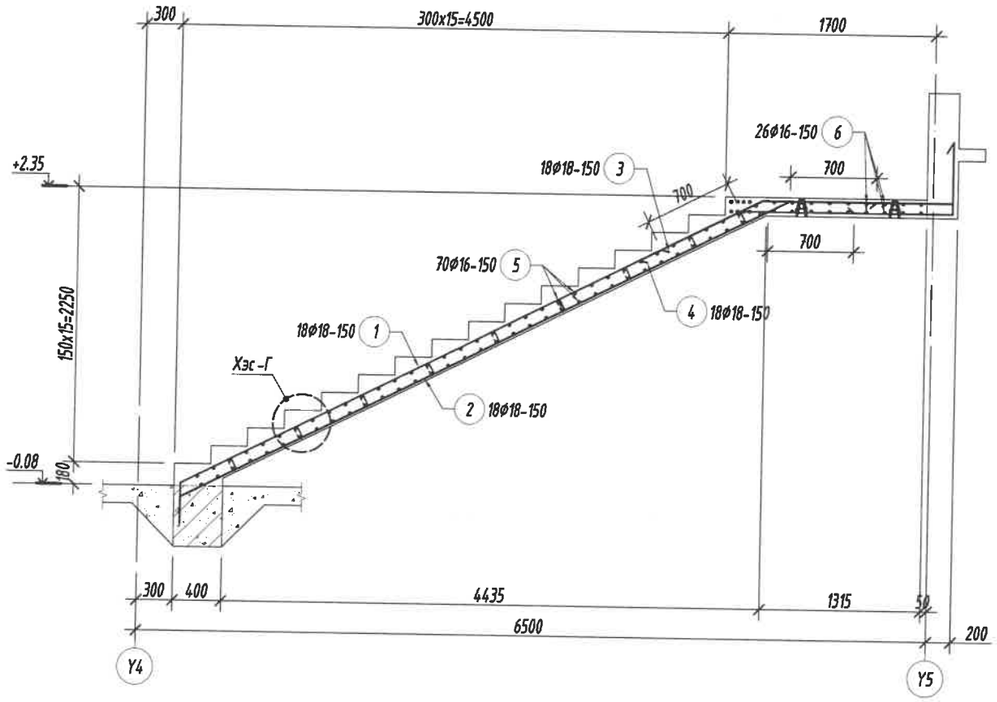

Цутгамал марш /ЦМ-2/-н арматурчлал
М1:50

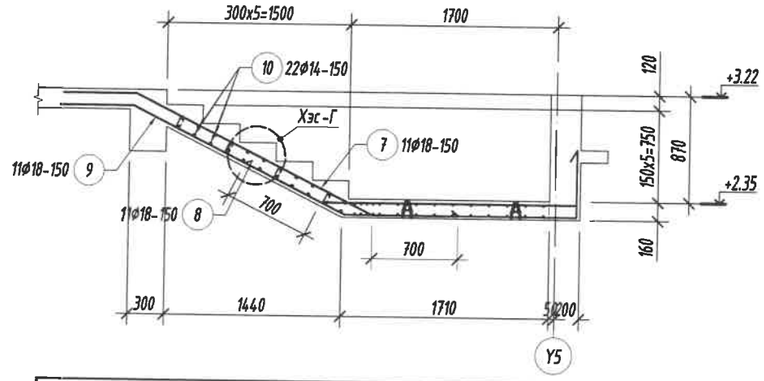

Цутгамал төмөр бетон бүтээцийн материалын тодорхойлолт								
Поз	Тэмдэглэгээ	Нэр				Тоо ширхэг	Жин /кг/ Нэгж	Нийт
		Шат-1-н арматур				**1**	**1698**	**1698**
		ЦМ-1-н арматур				**1**	**1091**	**1091**
1		ф	18	ГОСТ 5781-82* /А400/ L=	6360	18	12.705	228.68
2		ф	18	ГОСТ 5781-82* /А400/ L=	6570	18	13.124	236.23
3		ф	18	ГОСТ 5781-82* /А400/ L=	3000	18	5.9927	107.87
4		ф	18	ГОСТ 5781-82* /А400/ L=	3160	18	6.3124	113.62
5		ф	14	ГОСТ 5781-82* /А400/ L=	2540	70	3.0694	214.86
6		ф	14	ГОСТ 5781-82* /А400/ L=	6040	26	7.2988	189.77
		ЦМ-2-н арматур				**2**	**303.6**	**607.2**
7		ф	18	ГОСТ 5781-82* /А400/ L=	3500	11	6.9915	76.907
8		ф	18	ГОСТ 5781-82* /А400/ L=	3340	11	6.6719	73.391
9		ф	18	ГОСТ 5781-82* /А400/ L=	5040	11	10.068	110.75
10		ф	14	ГОСТ 5781-82* /А400/ L=	1600	22	1.9335	42.536
		Бетон орц, В20				$V=5.8м^3$		

Цутгамал төмөр бетон бүтээцийн материалын тодорхойлолт								
Поз	Тэмдэглэгээ	Нэр				Тоо шит	Жин /кг/ Нэгж	Нийт
		Хэсэглэл-В-н арматур				**1**	**88.86**	**88.86**
1		ф	16	ГОСТ 5781-82* /А400/ L=	3200	8	5.0507	40.405
2	хомут	ф	8	ГОСТ 5781-82* /А240/ L=	1660	16	0.655	10.48
3		ф	10	ГОСТ 5781-82* /А400/ L=	2250	16	1.3872	22.195
4		ф	10	ГОСТ 5781-82* /А400/ L=	3200	8	1.9729	15.783

Хэсгийн тодорхойлолт

Поз	1	2
Загвар /ЦМ-1/	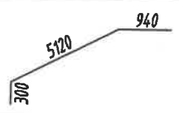	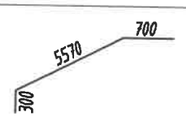
Поз	3	4
Загвар /ЦМ-1/		
Поз	7	8
Загвар /ЦМ-2/		
Поз	9	
Загвар /ЦМ-2/	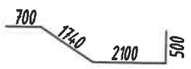	

Хэсэглэл-Г
М1:25

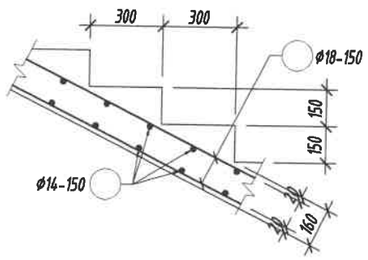

Тайлбар:

1. Энэ зургийг ББ-н холбогдох хуудастай хамт үзнэ.
2. Ажлын арматурын анги А400, А240.
3. Бүтээцийн бетоны анги В20.
4. Арматурын хамгаалах үеийн зузаан 20мм байна.
5. Цутгамал төмөр бетон бүтээцийг хэв хашмалд бэлтгэж цутгасны дараагаар бэхжилтийн 70%-д хүрсэний дараа хэв хашмалыг авна.
6. Цутгамал бетон, төмөр бетон бүтээцийн ажлыг БНБД 52-02-05-ийн дагуу хийж гүйцэтгэнэ.

Энэхүү зураг нь "БИ ЭС КОНСАЛТИНГ" ХХК-ийн ОЮУНЫ ӨМЧ тул зохиогчийн зөвшөөрөлгүйгээр өөрчлөх болон ашиглахыг хориглоно.

БАРИЛГЫН ЗУРАГ ТӨСЛИЙН "БИ ЭС КОНСАЛТИНГ" КОМПАНИ

Хаяг: БЗД, 2-р хороо "ББСМО" ХХК-н байр
Утас: 77116139, 99116139,
И-мэйл: bbsmo_ub@yahoo.com Вэб: BBSMO.mn

Булган аймаг, Баян-Агт сум, Хүрэмт баг
320 хүүхдийн сургуулийн барилга

Цутгамал марш /ЦМ-1; 2/-н арматурчлал, хэсэглэл-Г, түүвэр

Үе шат: АЗ

Ер. Захирал	Б.Мөнхцэцэг	ЕГ Шифр: БС-К20/2021	Масштаб: М1:50	Огноо: 2021
Инженер	Б.Ганзориг			
Гүйцэтгэсэн	Б.Ганзориг	ТГ Шифр:	Зургийн дугаар: ББ-68	Хуудас: 143
Шалгасан	Б.Сүнжидмаа			

+6.52 түвшиний анкер болтны байгуулалт М1:100

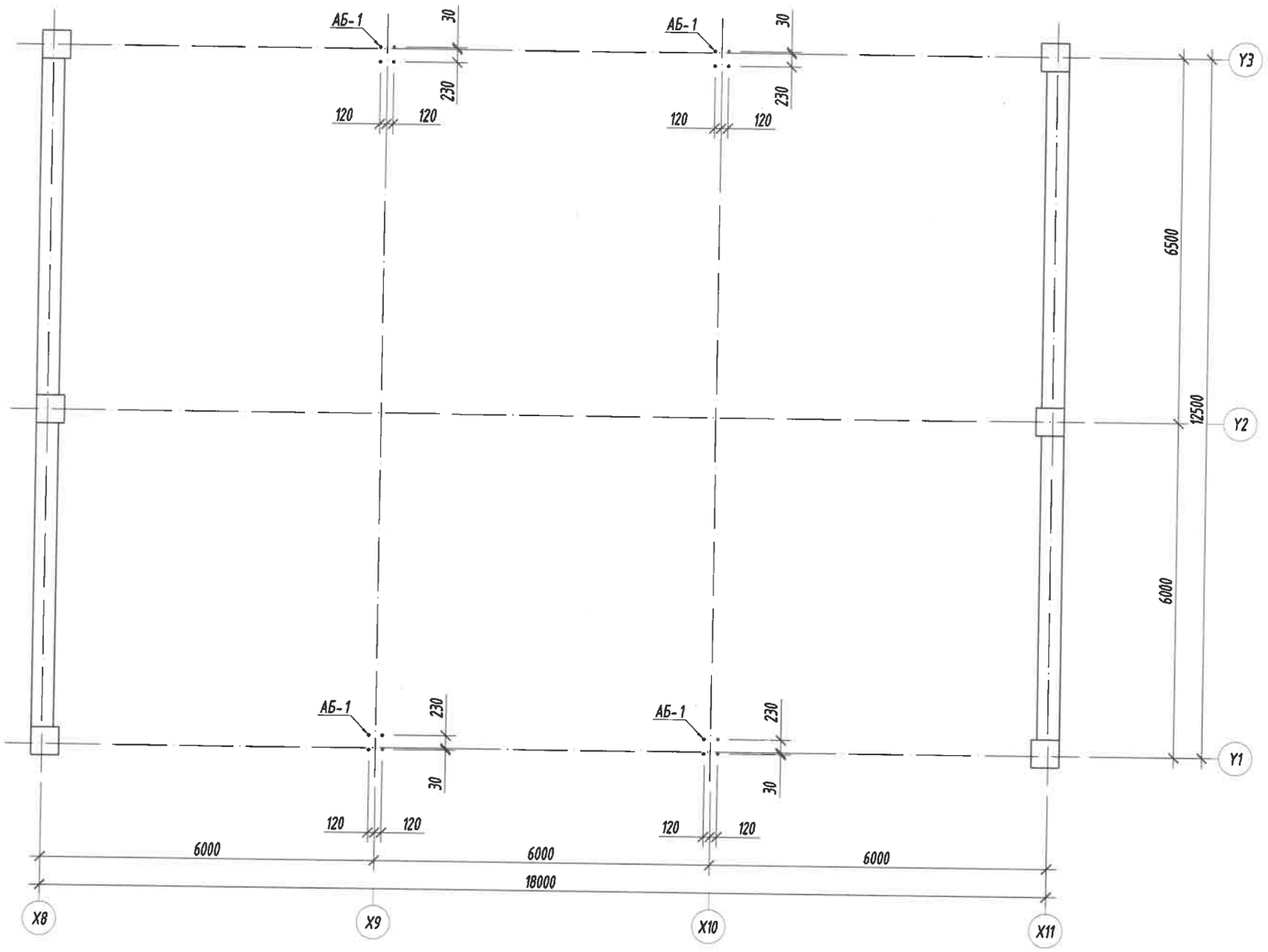

Анкер боолт /АБ-1/
М1:10

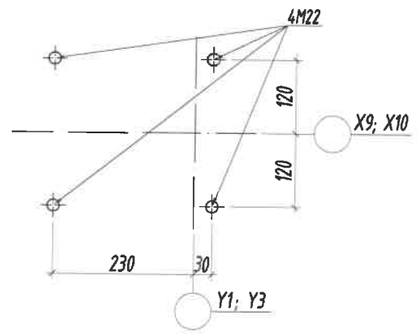

Анкер болт /АБ-1/-г суулгах
М1:25

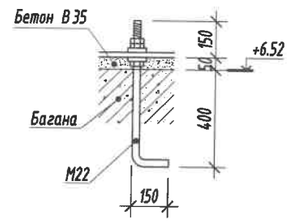

Тайлбар:

1. Энэ зургийг ББ-н холбогдох хуудастай хамтатган үзнэ.
2. Дамнуруугны гангийн марк Q345B, холбоосуудын гангийн марк Q235B (JIS G3466).
3. Ширээсийг Е34ХХ электродоор гүйцэтгэнэ.
4. Метал хийц эдлэл зэврэлтийн эсрэг будаг болон нэг цагаас доошгүй галд тэсвэрлэлтийн эзрэгтэй түрхлэгтэй байна.
5. Ширээлтийн өндөр нь ширээгдэж буй элементийн зузаанаас бага буюу тэнцүү байна.
6. Метал хийцийг бороотой үед ширээхийг хориглоно.
7. DIN933 GB5783 Gr.8.8 бат бэхийн ангилалтай боолт хэрэглэнэ.
8. Ган бүтээцийн ажлыг "Ган бүтээц" /БНБД 53-02-05/-ийн дагуу хийж гүйцэтгэнэ.

Металл бүтээцийн материалын тодорхойлолт						
Поз	Тэмдэглэгээ	Нэр		Тоо шир	Жин /кг/ Нэгж	Нийт
		Анкер болт		4	8.952	35.81
1	АБ-1	Ø 22 ГОСТ 27772-88 L=	750	4	2.238	8.952

Энэхүү зураг нь "БИ ЭС КОНСАЛТИНГ" ХХК-ийн ОЮУНЫ ӨМЧ тул зохиогчийн эзвшөөрөлгүйгээр өөрчлөх болон ашиглахыг хориглоно.

Блок схем:

"Б" Блок
"В"
"А" Блок
"А" Блок

БАРИЛГЫН ЗУРАГ ТӨСЛИЙН "БИ ЭС КОНСАЛТИНГ" КОМПАНИ
Хаяг: БЗД, 2-р хороо "ББСНО" ХХК-н байр
Утас: 77116139, 99116139.
И-мэйл: bbs.mo uu@yahoo.com, Вэб: BBSNO.mn

Булган аймаг, Баян-Агт сум, Хүрэмт баг
320 хүүхдийн сургуулийн барилга

+6.52 түвшиний анкер болтны байгуулалт, Анкер боолт /АБ-1/-г суулгах, түүвэр

Ye шат: А3

Ер. Захирал	Б.Мөнхцэцэг		ЕГ Шифр: БС-К20/2021	Масштаб: М1:100	Огноо: 2021
Инженер	Б.Ганзориг				
Гүйцэтгэсэн	Б.Ганзориг		ТГ Шифр:	Зургийн дугаар: ББ-69	Хуудас: 143
Шалгасан	Б.Сүнжидмаа				

Металл багана, дамнуруу, холбоосын байгуулалт М1:100

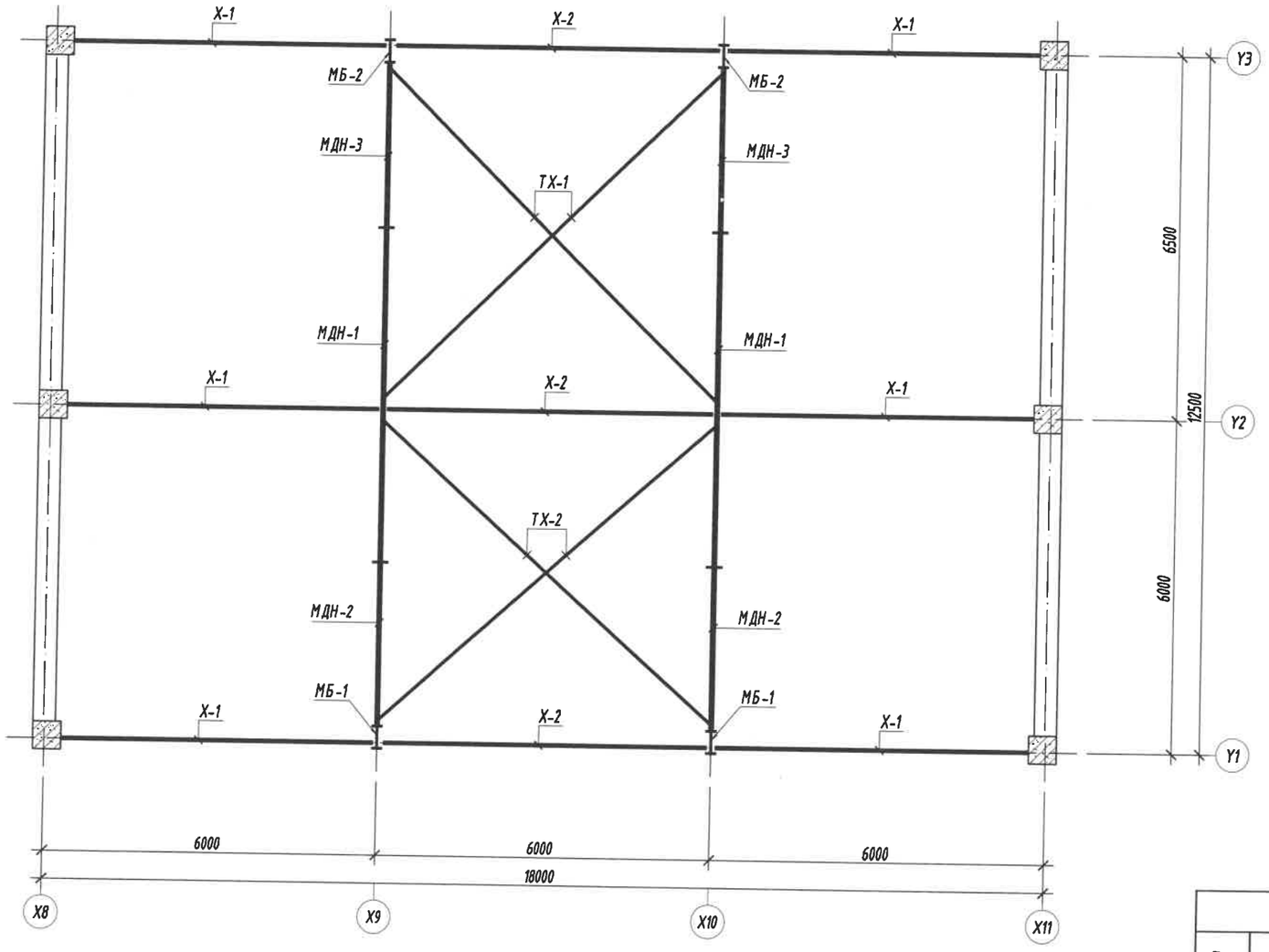

"С" төмрийн бэхэлгээ /СТБ-1/ М1:10

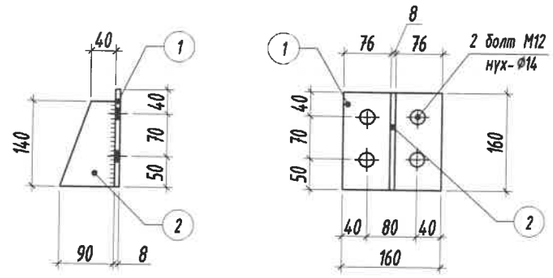

Металл бүтээцийн материалын тодорхойлолт					
Поз	Тэмдэглэгээ	Нэр	Тоо	Жин /кг/	
			шир	Нэгж	Нийт
		С төмрийн бэхэлгээ /СТБ-1/	44	2.398	105.5
1	JIS G3466	Лист 160 х 160 х 8	1	1.607	1.607
2	JIS G3466	Лист 140 х 90 х 8	1	0.791	0.791

Тайлбар:

1. Энэ зургийг ББ-н холбогдох хуудастай хамтатган үзнэ.
2. Дамнуруугны гангийн марк Q345B, холбоосуудын гангийн марк Q235B (JIS G3466).
3. Ширээсийг Е34ХХ электродоор гүйцэтгэнэ.
4. Метал хийц эдлэл зэврэлтийн эсрэг будаг болон нэг цагаас доошгүй галд тэсвэрлэлтийн зэрэгтэй түрхлэгтэй байна.
5. Ширээлтийн өндөр нь ширээгдэж буй элементийн зузаанаас бага byyx тэнцүү байна.
6. Метал хийцийг бороотой үед ширээхийг хориглоно.
7. DIN933 GB5783 Бг.8.8 бат бэхийн ангилалтай боолт хэрэглэнэ.
8. Ган бүтээцийн ажлыг "Ган бүтээц" /БНБД 53-02-05/-ийн дагуу хийж гүйцэтгэнэ.

Энэхүү зураг нь "БИ ЭС КОНСАЛТИНГ" ХХК-ийн ОЮУНЫ ӨМЧ тул зохиогчийн эзэмшөөрөлгүйгээр өөрчлөх болон ашиглахыг хориглоно.

Блок схем:

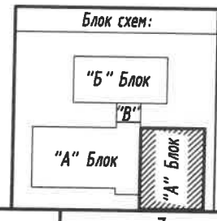

БАРИЛГЫН ЗУРАГ ТӨСЛИЙН "БИ ЭС КОНСАЛТИНГ" КОМПАНИ
Хаяг: БЗД, 2-р хороо "ББСҮҮ" ХХК-н байр
Утас: 77716139, 99116139.
И-мэйл: bbsuu_ub@yahoo.com, Вэб: BBSPIO.mn

Булган аймаг, Баян-Агт сум, Хүрэмт баг
320 хүүхдийн сургуулийн барилга

Металл багана, дамнуруу, холбоосын байгуулалт, "С" төмрийн бэхэлгээ /СТБ-1/, түүвэр

Ер. Захирал	Б.Мөнхцэцэг	ЕГ Шифр: БС-К20/2021	Масштаб: М1:100	Үе шат: АЗ	
Инженер	Б.Ганзориг			Огноо: 2021	
Гүйцэтгэсэн	Б.Ганзориг	ТГ Шифр:	Зургийн дугаар: ББ-70	Хуудас: 143	
Шалгасан	Б.Сүнжидмаа				

X9; X10 тэнхлэгийн дагуух метал рам М1:50

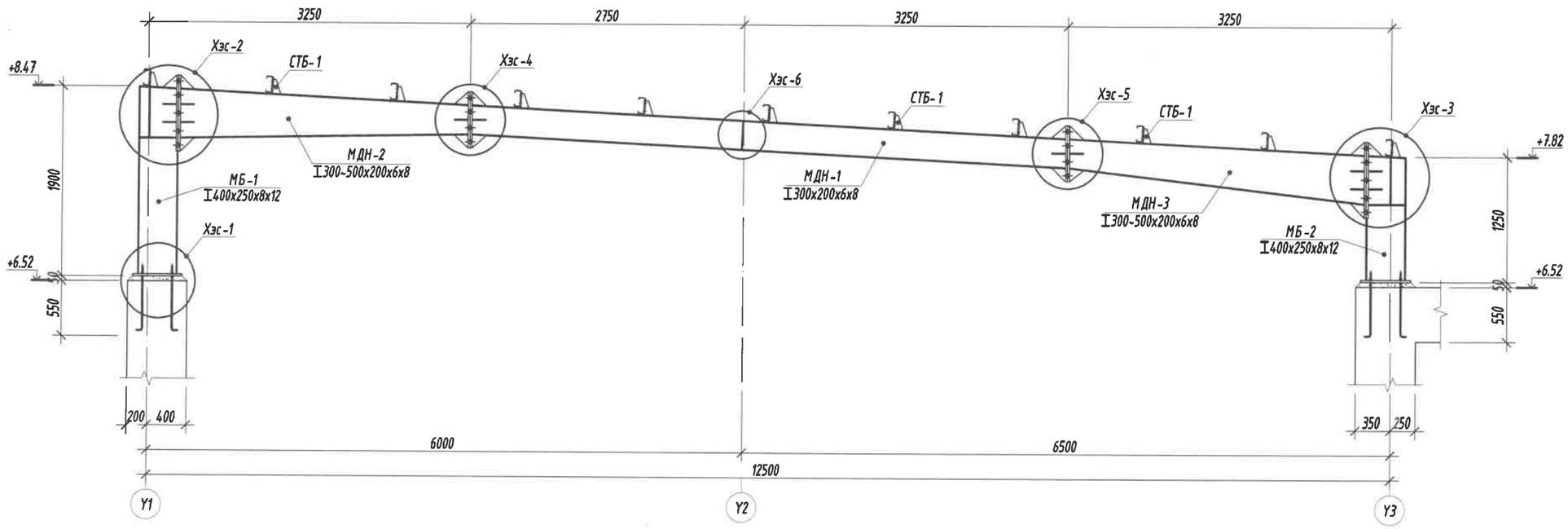

Хэсэглэл - 1
М1:10

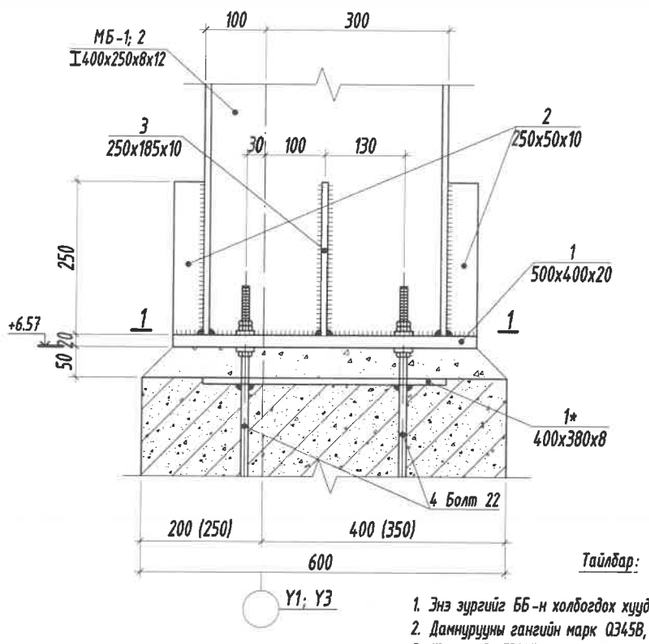

Огтлол 1-1
М 1:10

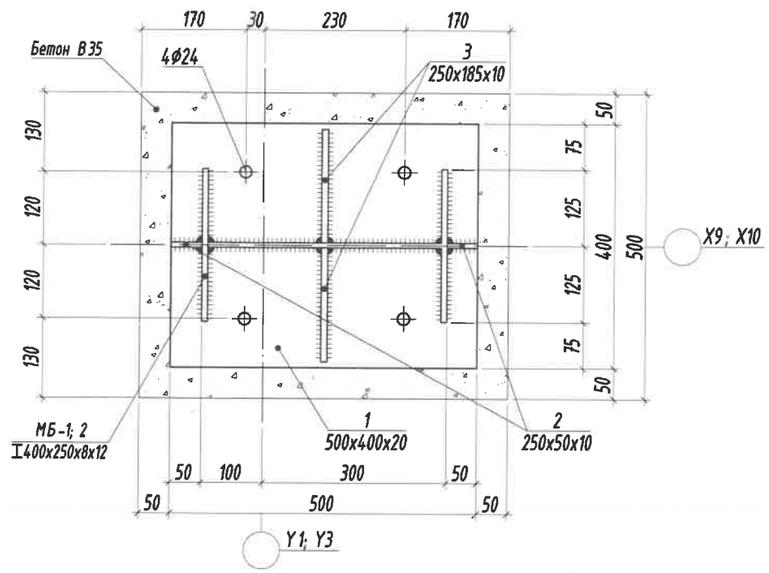

Хэсэглэл - 6
М1:10

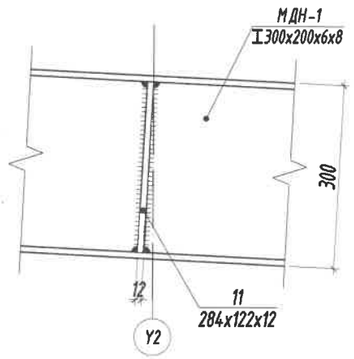

Тайлбар:

1. Энэ зургийг ББ-н холбогдох хуудастай хамт үзнэ.
2. Дамнуруугны гангийн марк Q345B, холбоосуудын гангийн марк Q235B (JIS G3466).
3. Ширээсийг E34XX электродоор гүйцэтгэнэ.
4. Метал хийц эдлэл эзэрлэлтийн эсрэг будаг болон нэг цагаас доошгүй галд тэсвэрлэлтийн зэрэгтэй турхлэгтэй байна.
5. Ширээлтийн өндөр нь ширээгдэж буй элементийн зузаанаас бага byyy тэнцүү байна.
6. Метал хийцийг бороотой үед ширээхийг хориглоно.
7. DIN933 GB5783 Gr.8.8 бат бэхийн ангилалтай боолт хэрэглэнэ.
8. Ган бүтээцийн ажлыг "Ган бүтээц" /БНбД 53-02-05/-ийн дагуу хийж гүйцэтгэнэ.

Блок схем:

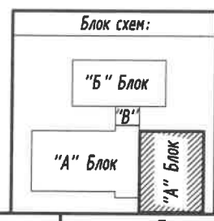

БАРИЛГЫН ЗУРАГ ТӨСЛИЙН "БИ ЭС КОНСАЛТИНГ" КОМПАНИ
Хаяг: БЗД, 1-р хороо "ББСМУ" ХХК-н байр
Утас: 77761519, 99116519,
И-мэйл: bbsmo_ub@yahoo.com, Вэб: BBSMO.mn

Энэхүү зураг нь "БИ ЭС КОНСАЛТИНГ" ХХК-ийн ОЮУНЫ ӨМЧ тул зохиогчийн эрхшөөрөлгүйгээр өөрчлөх болон ашиглахыг хориглоно.

Булган аймаг, Баян-Агт сум, Хүрэмт баг
320 хүүхдийн сургуулийн барилга

X9; X10 тэнхлэгийн дагуух метал рам, Хэсэглэл-1; 6, Огтлол 1-1

Уе шат: А3

Ер. Захирал	Б.Мөнхцэцэг	ЕГ Шифр: БС-К20/2021	Масштаб: М1:50	Огноо: 2021
Инженер	Б.Ганзориг			
Гүйцэтгэсэн	Б.Ганзориг	ТГ Шифр:	Зургийн дугаар: ББ-71	Хуудас: 143
Шалгасан	Б.Сүнжидмаа			

X8; X11 тэнхлэгийн дагуух рам M1:50

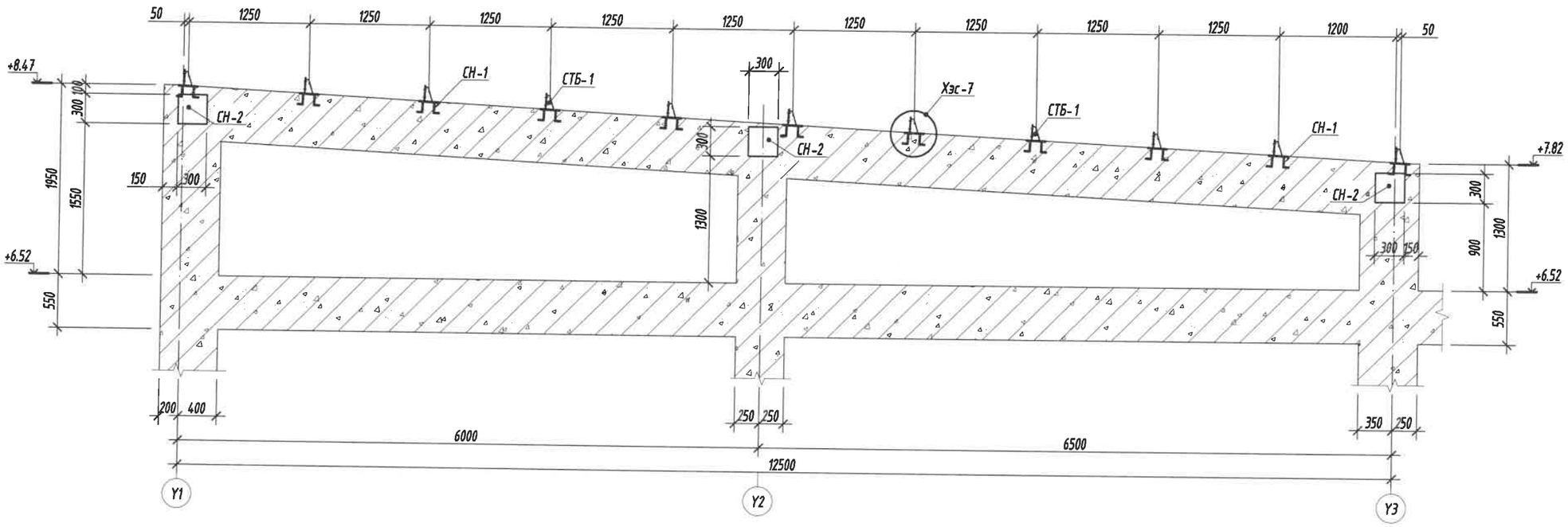

Хэсэглэл - 7
/СН-1/ M1:10

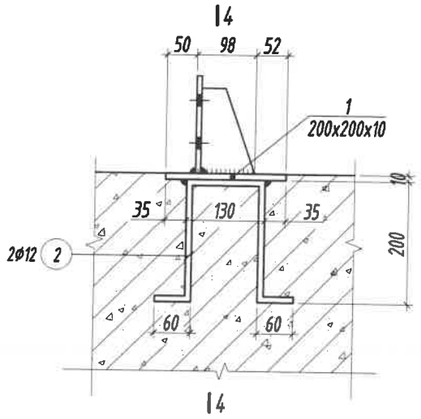

Огтлол 4-4
M1:10

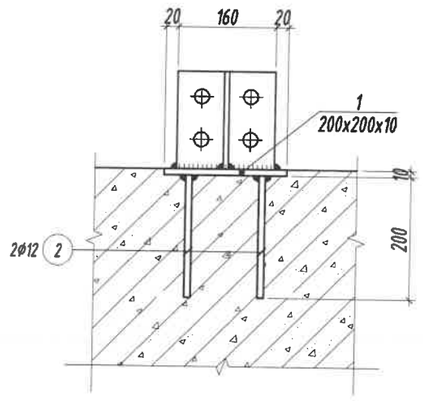

Суулгах нарийвч /СН-2/
M1:10

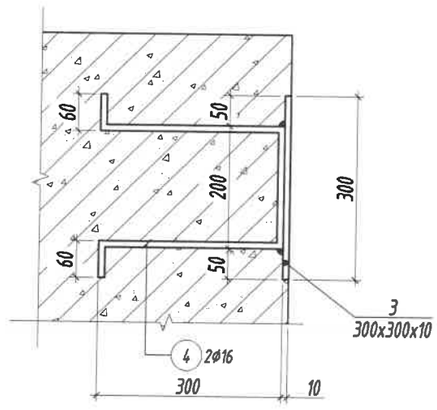

Металл бутээцийн материалын тодорхойлолт

Поз	Тэмдэглэгээ	Нэр				Тоо	Жин /кг/	
						шир	Нэгж	Нийт
		Суулгах нарийвч /СН-1/				**22**	**4.294**	**94.47**
1	JIS G3466	Лист 200 x 200 x 10				1	3.14	3.14
2		Ф	12	ГОСТ 5781-82* /А400/ L=	650	2	0.5771	1.1542
		Суулгах нарийвч /СН-2/				**6**	**9.969**	**59.81**
3	JIS G3466	Лист 300 x 300 x 10				1	7.065	7.065
4		Ф	16	ГОСТ 5781-82* /А400/ L=	920	2	1.4521	2.9041

Тайлбар:

1. Энэ зургийг ББ-н холбогдох хуудастай хамт үзнэ.
2. Дамнурууны гангийн марк Q345B, холбоосуудын гангийн марк Q235B (JIS G3466).
3. Ширээсийг E34XX электродоор гүйцэтгэнэ.
4. Метал хийц эдлэл эзвэлтийн эсрэг будаг болон нэг цагаас доошгүй галд тэсвэрлэлтийн зэрэгтэй түрхлэгтэй байна.
5. Ширээлтийн өндөр нь ширээгдэж буй элементийн зузаанаас бага бөгөөд тэнцүү байна.
6. Метал хийцийг бороотой үед ширээхийг хориглоно.
7. DIN933 GB5783 Gr.8.8 бат бэхийн ангилалтай боолт хэрэглэнэ.
8. Ган бутээцийн ажлыг "Ган бутээц" /БНбД 53-02-05/-ийн дагуу хийж гүйцэтгэнэ.

Энэхүү зураг нь "БИ ЭС КОНСАЛТИНГ" ХХК-ийн ОЮУНЫ ӨМЧ тул зохиогчийн зөвшөөрөлгүйгээр өөрчлөх болон ашиглахыг хориглоно.

Блок схем:

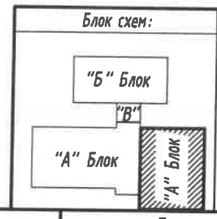

БАРИЛГЫН ЗУРАГ ТӨСЛИЙН "БИ ЭС КОНСАЛТИНГ" КОМПАНИ
Хаяг: БЗД, 2-р хороо "ББСМО" ХХК-н байр
Утас: 77716139, 99716139,
И-мэйл: bbsmo_ub@yahoo.com, Вэб: BBSMO.mn

Булган аймаг, Баян-Агт сум, Хүрэмт баг
320 хүүхдийн сургуулийн барилга

X8; X11 тэнхлэгийн дагуух рам, Хэсэглэл-7, /СН-1/, /СН-2/, Огтлол 4-4, түүвэр

Ер. Захирал	Б.Мөнхцэцэг	ЕГ Шифр: БС-К20/2021	Масштаб: M1:50	Огноо: 2021	Уе шат: АЗ
Инженер	Б.Ганзориг				
Гүйцэтгэсэн	Б.Ганзориг	ТГ Шифр:	Зургийн дугаар: ББ-72	Хуудас: 143	
Шалгасан	Б.Сүнжидмаа				

Хэсэглэл - 2
М1:10

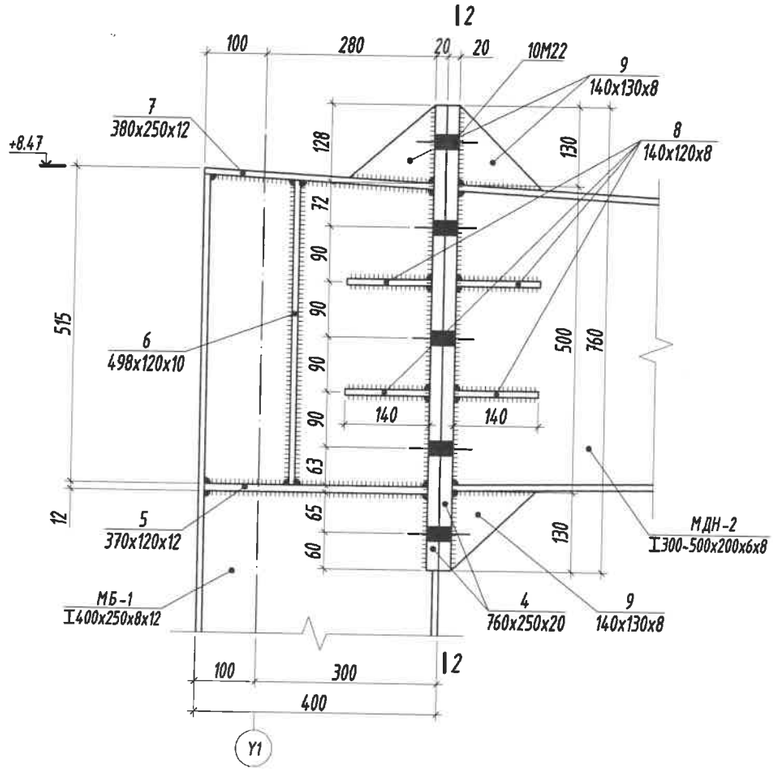

Хэсэглэл - 3
М1:10

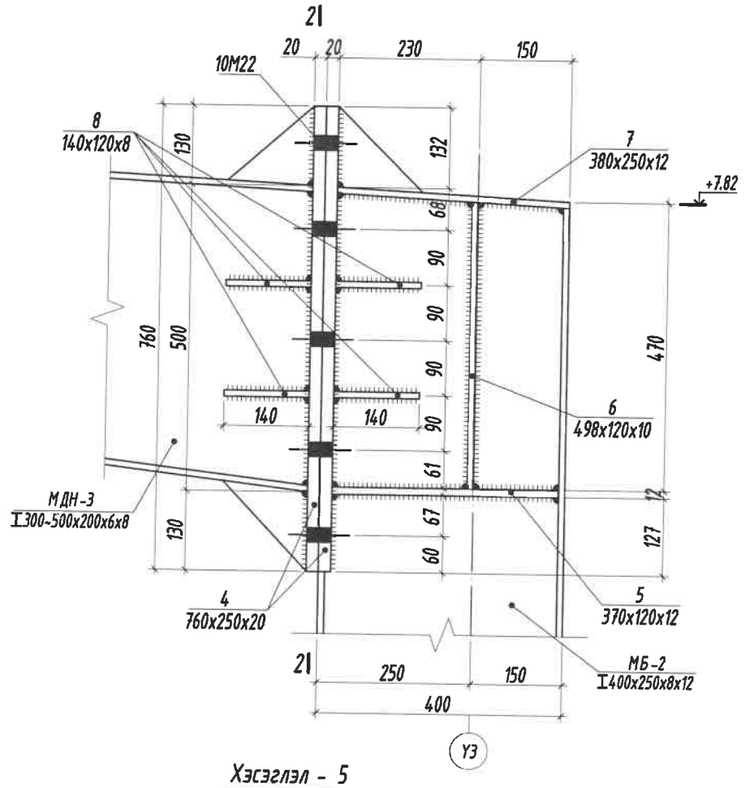

Огтлол 2-2
М1:10

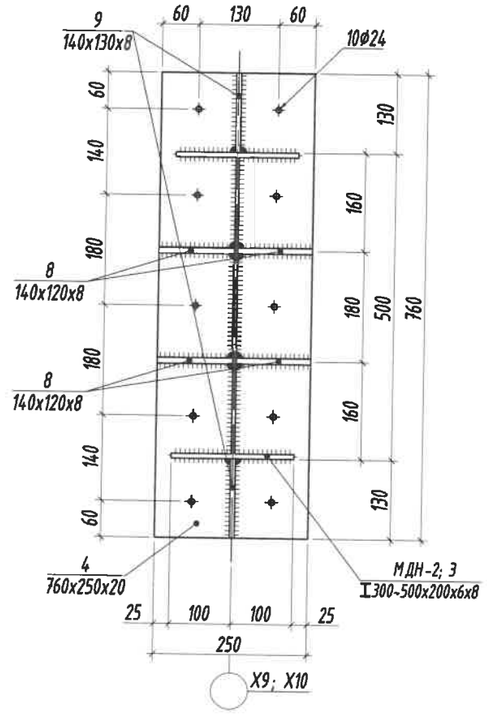

Хэсэглэл - 4
М1:10

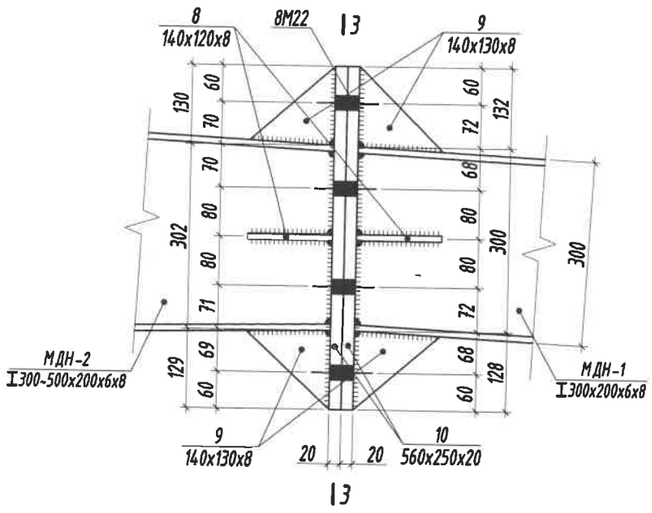

Хэсэглэл - 5
М1:10

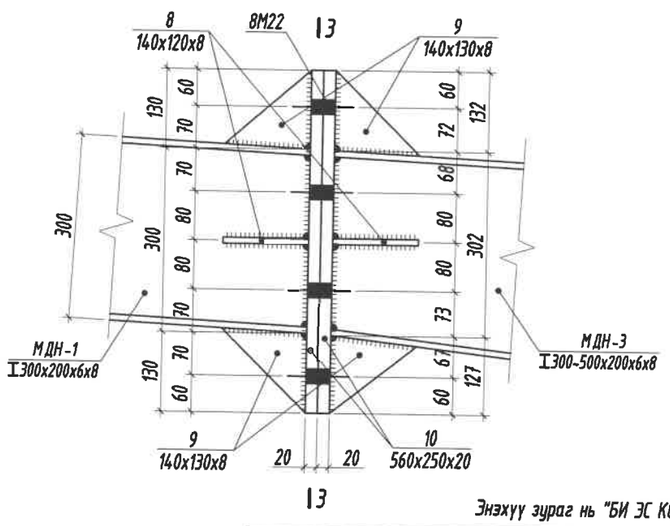

Тайлбар:

1. Энэ зургийг ББ-н холбогдох хуудастай хамт үзнэ.
2. Дамнуруугны гангийн марк 0345В, холбоосуудын гангийн марк Q235B (JIS G3466).
3. Ширээсийг Е34XX электродоор гүйцэтгэнэ.
4. Метал хийц эдлэл зэврэлтийн эсрэг будаг болон нэг цагаас доошгүй галд тэсвэрлэлтийн эзрэгтэй түрхлэгтэй байна.
5. Ширээлтийн өндөр нь ширээгдэж буй элементийн зузаанаас бага byyy тэнцүү байна.
6. Метал хийцийг бороотой үед ширээхийг хориглоно.
7. DIN933 GB5783 Gr.8.8 бат бэхийн ангиралтай боолт хэрэглэнэ.
8. Ган бүтээцийн ажлыг "Ган бүтээц" /БНБД 53-02-05/-ийн дагуу хийж гүйцэтгэнэ.

Энэхүү зураг нь "БИ ЭС КОНСАЛТИНГ" ХХК-ийн ОЮУНЫ ӨМЧ тул зохиогчийн эвдшгүй эрхлэх болон ашиглахыг хориглоно.

Блок схем:

"Б" Блок
"В"
"А" Блок
"А" Блок

БАРИЛГЫН ЗУРАГ ТӨСЛИЙН "БИ ЭС КОНСАЛТИНГ" КОМПАНИ
Хаяг: БЗД, 2-р хороо "ББСМО" ХХК-н байр
Утас: 77116159, 99116159.
И-мэйл хаяг: ub@yahoo.com, Вэб: bbsmo.mn

Булган аймаг, Баян-Агт сум, Хурэмт баг
320 хүүхдийн сургуулийн барилга

Хэсэглэл - 2; 3; 4; 5, огтлол 2-2

Ер. Захирал	Б.Мөнхцэцэг		ЕГ Шифр: БС-К20/2021	Масштаб: М1:100	Уе шат: АЗ
Инженер	Б.Ганзориг				Огноо: 2021
Гүйцэтгэсэн	Б.Ганзориг		ТГ Шифр:	Зургийн дугаар: ББ-73	Хуудас: 143
Шалгасан	Б.Сүнжидмаа				

Огтлол 3-3
M 1:10

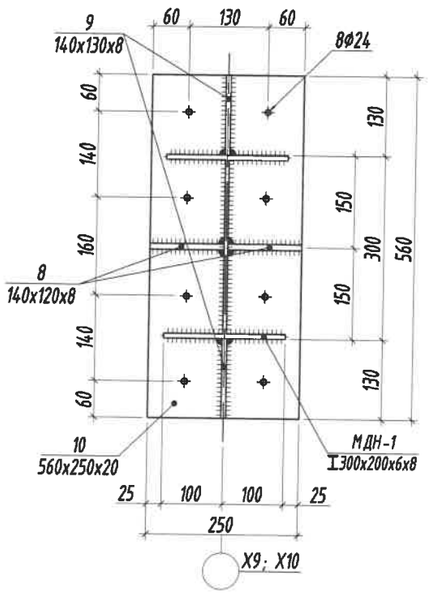

Металл бүтээцийн материалын тодорхойлолт					
Поз	Тэмдэглэгээ	Нэр	Тоо шир	Жин /кг/ Нэгж	Жин /кг/ Нийт
		Метал багана МБ-1	**2**	**244.3**	**488.6**
МБ-1	Двутавр	I 400 x 250 x 8 x 12 L= 1870	1	132.23	132.23
1	JIS G3466	Лист 500 x 400 x 20	1	31.4	31.4
1*	JIS G3466	Лист 400 x 380 x 8	1	9.5456	9.5456
2	JIS G3466	Лист 250 x 50 x 10	2	0.9813	1.9625
3	JIS G3466	Лист 250 x 185 x 10	2	3.63	7.26
4	JIS G3466	Лист 760 x 250 x 20	1	29.83	29.83
5	JIS G3466	Лист 370 x 120 x 12	2	4.1824	8.3648
6	JIS G3466	Лист 498 x 120 x 10	2	4.6911	9.3822
7	JIS G3466	Лист 380 x 250 x 12	1	8.949	8.949
8	JIS G3466	Лист 140 x 120 x 8	4	1.055	4.22
9	JIS G3466	Лист 140 x 130 x 8	1	1.142	1.142

Металл бүтээцийн материалын тодорхойлолт					
Поз	Тэмдэглэгээ	Нэр	Тоо шир	Жин /кг/ Нэгж	Жин /кг/ Нийт
		Метал багана МБ-2	**2**	**199.7**	**399.5**
МБ-2	Двутавр	I 400 x 250 x 8 x 12 L= 1240	1	87.68	87.68
1	JIS G3466	Лист 500 x 400 x 20	1	31.4	31.4
1*	JIS G3466	Лист 400 x 380 x 8	1	9.5456	9.5456
2	JIS G3466	Лист 250 x 50 x 10	2	0.9813	1.9625
3	JIS G3466	Лист 250 x 185 x 10	2	3.63	7.26
4	JIS G3466	Лист 760 x 250 x 20	1	29.83	29.83
5	JIS G3466	Лист 370 x 120 x 12	2	4.1824	8.3648
6	JIS G3466	Лист 498 x 120 x 10	2	4.6911	9.3822
7	JIS G3466	Лист 380 x 250 x 12	1	8.949	8.949
8	JIS G3466	Лист 140 x 120 x 8	4	1.055	4.22
9	JIS G3466	Лист 140 x 130 x 8	1	1.142	1.142

Металл бүтээцийн материалын тодорхойлолт					
Поз	Тэмдэглэгээ	Нэр	Тоо шир	Жин /кг/ Нэгж	Жин /кг/ Нийт
		Метал дамнуруу МДн-1	**2**	**289**	**578.1**
Мдн-1	JIS G3466	I H300x200x6x8 L= 5968	1	229.75	229.75
8	JIS G3466	Лист 140 x 120 x 8	4	1.055	4.22
9	JIS G3466	Лист 140 x 130 x 8	4	1.142	4.568
10	JIS G3466	Лист 560 x 250 x 20	2	21.98	43.96
11	JIS G3466	Лист 284 x 122 x 12	2	3.2638	6.5276

Металл бүтээцийн материалын тодорхойлолт					
Поз	Тэмдэглэгээ	Нэр	Тоо шир	Жин /кг/ Нэгж	Жин /кг/ Нийт
		Метал дамнуруу МДн-2	**2**	**188.1**	**376.3**
Мдн-2	JIS G3466	I H300~500x200x6x8 L= 2914	1	125.43	125.43
4	JIS G3466	Лист 760 x 250 x 20	1	29.83	29.83
8	JIS G3466	Лист 140 x 120 x 8	6	1.055	6.33
9	JIS G3466	Лист 140 x 130 x 8	4	1.142	4.568
10	JIS G3466	Лист 560 x 250 x 20	1	21.98	21.98

Металл бүтээцийн материалын тодорхойлолт					
Поз	Тэмдэглэгээ	Нэр	Тоо шир	Жин /кг/ Нэгж	Жин /кг/ Нийт
		Метал дамнуруу МДн-3	**2**	**190.6**	**381.2**
Мдн-3	JIS G3466	I H300~500x200x6x8 L= 2964	1	127.89	127.89
4	JIS G3466	Лист 760 x 250 x 20	1	29.83	29.83
8	JIS G3466	Лист 140 x 120 x 8	6	1.055	6.33
9	JIS G3466	Лист 140 x 130 x 8	4	1.142	4.568
10	JIS G3466	Лист 560 x 250 x 20	1	21.98	21.98

Тайлбар:

1. Энэ зургийг ББ-н холбогдох хуудастай хамт үзнэ.
2. Дамнурууны гангийн марк Q345B, холбоосуудын гангийн марк Q235B (JIS G3466).
3. Ширээсийг E34XX электродоор гүйцэтгэнэ.
4. Метал хийц эдлэл зэврэлтийн эсрэг будаг болон нэг цагаас доошгүй галд тэсвэрлэлтийн зэрэгтэй түрхлэгтэй байна.
5. Ширээлтийн өндөр нь ширээгдэж буй элементийн зузаанаас бага byyy тэнцүү байна.
6. Метал хийцийг бороотой үед ширээхийг хориглоно.
7. DIN933 GB5783 Gr.8.8 бат бэхийн ангилалтай боолт хэрэглэнэ.
8. Ган бүтээцийн ажлыг "Ган бүтээц" /БНБД 53-02-05/-ийн дагуу хийж гүйцэтгэнэ.

Энэхүү зураг нь "БИ ЭС КОНСАЛТИНГ" ХХК-ийн ОЮУНЫ ӨМЧ тул зохиогчийн зөвшөөрөлгүйгээр өөрчлөх болон ашиглахыг хориглоно.

Блок схем:

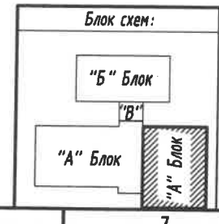

БАРИЛГЫН ЗУРАГ ТӨСЛИЙН "БИ ЭС КОНСАЛТИНГ" КОМПАНИ

Хаяг: БЗД, 2-р хороо "ББСМО" ХХК-н байр
Утас: 77761519, 99761539,
И-мэйл: bbsmo_up@yahoo.com, Вэб: BBSMO.mn

Булган аймаг, Баян-Агт сум, Хүрэмт баг
320 хүүхдийн сургуулийн барилга

Огтлол 3-3, материалын түүвэр

Ye шат: А3

Ер. Захирал	Б.Мөнхцэцэг		ЕГ Шифр: БС-К20/2021	Масштаб: M1:10	Огноо: 2021
Инженер	Б.Ганзориг				
Гүйцэтгэсэн	Б.Ганзориг		ТГ Шифр: —	Зургийн дугаар: ББ-74	Хуудас: 143
Шалгасан	Б.Сүнжидмаа				

Дээврийн С төмөр, холбох татуургын байгуулалт М1:100

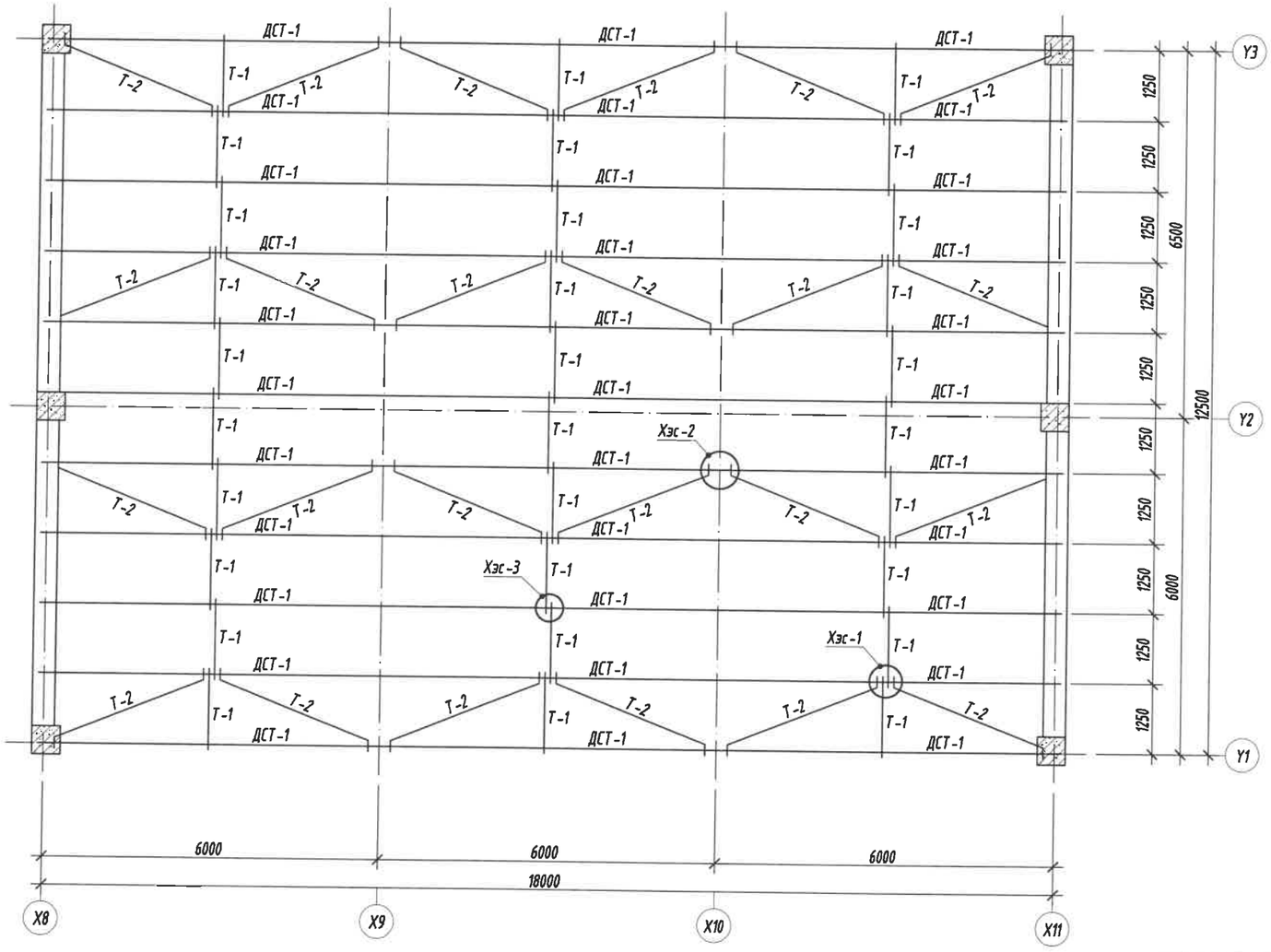

Хэсэглэл-1
М1:10

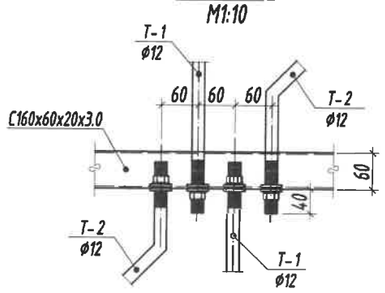

Хэсэглэл-2
М1:10

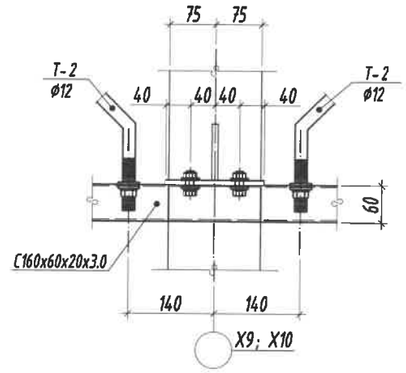

Тайлбар:

1. Энэ зургийг ББ-н холбогдох хуудастай хамтатган үзнэ.
2. Дамнурууны гангийн марк Q345B, холбоосуудын гангийн марк Q235B (JIS G3466).
3. Ширээсийг E34XX электродоор гүйцэтгэнэ.
4. Метал хийц эдлэл зэврэлтийн эсрэг будаг болон нэг цагаас доошгүй галд тэсвэрлэлтийн зэрэгтэй түрхлэгтэй байна.
5. Ширээлтийн өндөр нь ширээгдэж буй элементийн зузаанаас бага byyy тэнцүү байна.
6. Метал хийцийг бороотой үед ширээхийг хориглоно.
7. DIN933 GB5783 Gr.8.8 бат бэхийн ангилалтай боолт хэрэглэнэ.
8. Ган бүтээцийн ажлыг "Ган бүтээц" /БНБД 53-02-05/-ийн дагуу хийж гүйцэтгэнэ.

Хэсэглэл-3
М1:10

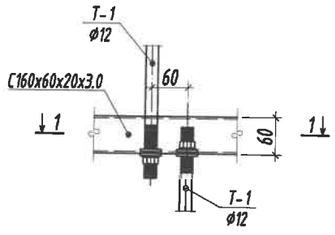

Огтлол 1-1 М1:10

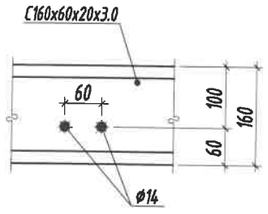

Метал бүтээцийн материалын тодорхойлолт

Позиц	Тэмдэглэгээ	Нэр төрөл	Тоо ширх	Жин /кг/ Нэгж	Нийт
		Дээврийн С төмөр	1	1542	1542
ДСТ-1		С160х60х20х3.0 L= 6200	33	46.72	1541.87

Энэхүү зураг нь "БИ ЭС КОНСАЛТИНГ" ХХК-ийн ОЮУНЫ-ӨМЧ тул зохиогчийн эзэмшөөрөлгүйгээр өөрчлөх болон ашиглахыг хориглоно.

Блок схем:

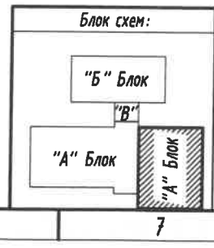

БАРИЛГЫН ЗУРАГ ТӨСЛИЙН "БИ ЭС КОНСАЛТИНГ" КОМПАНИ

Хаяг: БЗД, 2-р хороо "ББСУО" ХХК-н байр
Утас: 77716139, 99716139,
H-mail: bbsuo_ub@yahoo.com, Вэб: ببسو.mn

Булган аймаг, Баян-Агт сум, Хүрэмт баг
320 хүүхдийн сургуулийн барилга

Дээврийн С төмөр, холбох татуургын байгуулалт, Хэсэглэл -1, 2, 3, огтлол 1-1, түүвэр

Ер. Захирал	Б.Мөнхцэцэг		ГТ Шифр: БС-К20/2021	Масштаб: М1:100	Огноо: 2021
Инженер	Б.Ганзориг				
Гүйцэтгэсэн	Б.Ганзориг		ТГ Шифр:	Зургийн дугаар: ББ-75	Хуудас: 143
Шалгасан	Б.Сүнжидмаа				

Ye шат: А3

Холбоос /Х-1/, М1:25

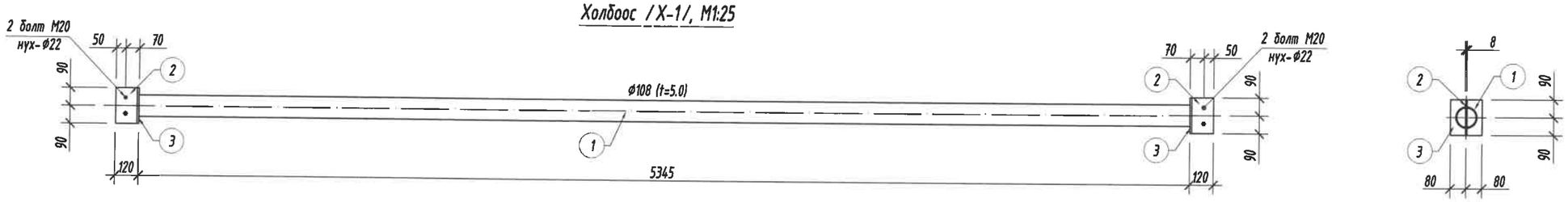

Холбоос /Х-2, М1:25

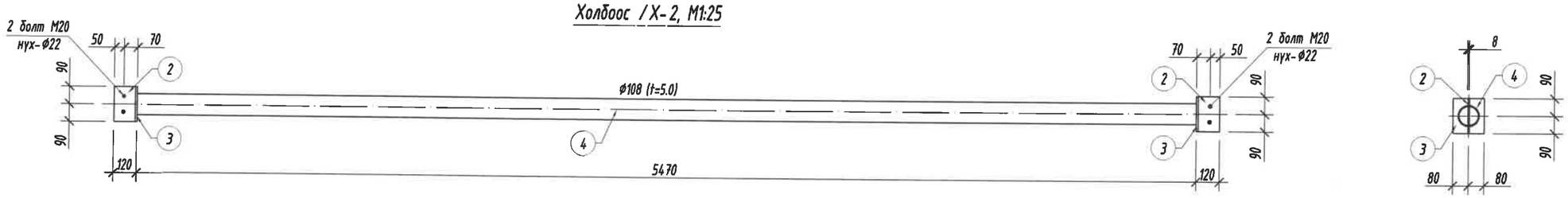

Холбоосыг голын дамнуруунд бэхлэх байдал
М 1:10

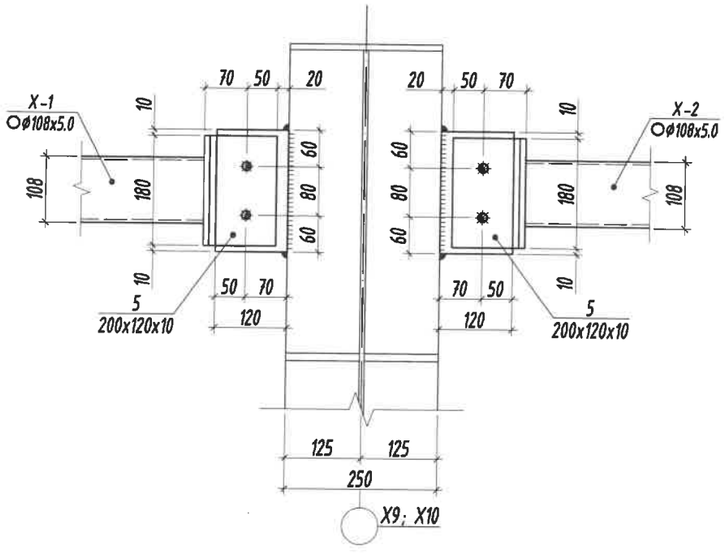

Холбоосыг захын дамнуруунд бэхлэх байдал
М 1:10

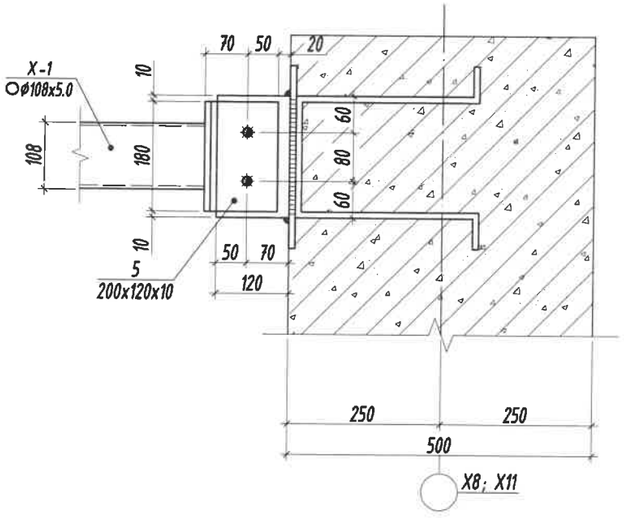

Тайлбар:

1. Энэ зургийг ББ-н холбогдох хуудастай хамтатган үзнэ.
2. Дамнуруугны гангийн марк Q345B, холбоосуудын гангийн марк Q235B (JIS G3466).
3. Ширээсийг Е34ХХ электродоор гүйцэтгэнэ.
4. Метал хийц эдлэл зэврэлтийн эсрэг будаг болон нэг цагаас доошгүй галд тэсвэрлэлтийн зэрэгтэй түрхлэгтэй байна.
5. Ширээлтийн өндөр нь ширээгдэж буй элементийн зузаанаас бага byyy тэнцүү байна.
6. Метал хийцийг бороотой үед ширээхийг хориглоно.
7. DIN933 GB5783 Gr.8.8 бат бэхийн ангилалтай боолт хэрэглэнэ.
8. Ган бүтээцийн ажлыг "Ган бүтээц" /БНбД 53-02-05/-ийн дагуу хийж гүйцэтгэнэ.

Энэхүү зураг нь "БИ ЭС КОНСАЛТИНГ" ХХК-ийн ОЮУНЫ ӨМЧ тул зохиогчийн эрхшөөрөлгүйгээр өөрчлөх болон ашиглахыг хориглоно.

Блок схем:

"Б" Блок
"В"
"А" Блок
"А" Блок

БАРИЛГЫН ЗУРАГ ТӨСЛИЙН
"БИ ЭС КОНСАЛТИНГ" КОМПАНИ
Хаяг: БЗД, 2-р хороо "ББСМО" ХХК-н байр
Утас: 77706139, 99196929,
И-мэйл: bbsmo_ub@yahoo.com, Вэб: BBSMO.mn

Булган аймаг, Баян-Агт сум, Хүрэмт баг
320 хүүхдийн сургуулийн барилга

Холбоос /Х-1; 2/, Холбоосыг дамнуруунд бэхлэх байдал

Үе шат: АЗ

Ер. Захирал	Б.Мөнхцэцэг		ЕГ Шифр: БС-К20/2021	Масштаб: М1:25	Огноо: 2021
Инженер	Б.Ганзориг				
Гүйцэтгэсэн	Б.Ганзориг		ТГБ Шифр:	Зургийн дугаар: ББ-76	Хуудас: 143
Шалгасан	Б.Сүнжидмаа				

Татуурга /Т-1/, М1:25

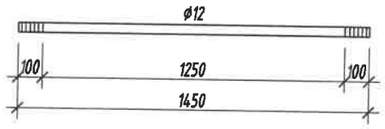

Ташуу холбоос /ТХ-1/, М1:25

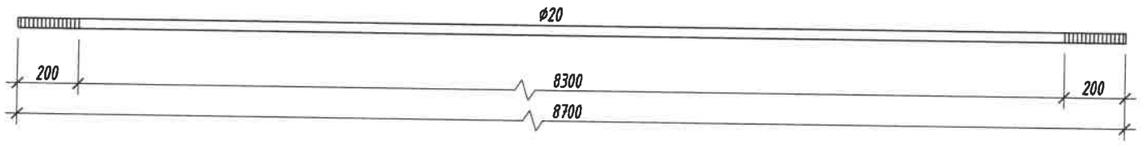

Ташуу холбоос /ТХ-2/, М1:25

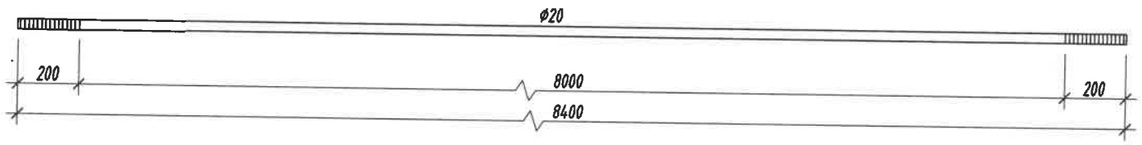

Татуурга /Т-2/, М1:25

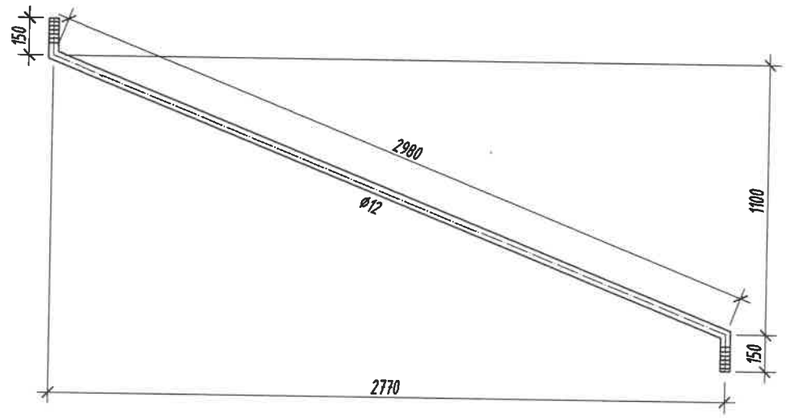

Ташуу холбоосыг бэхлэх байдал, М1:10

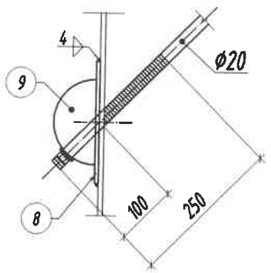

Ташуу холбоосын бэхэлгээ, М1:10

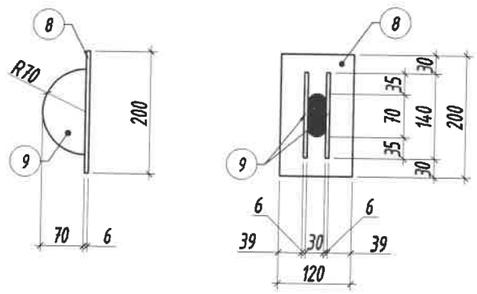

Металл бүтээцийн материалын тодорхойлолт

Поз	Тэмдэглэгээ	Нэр				Тоо ширх	Жин /кг/ Нэгж	Нийт
		Холбоосууд, Татуургууд				**1**	**921.9**	**921.9**
1	Х-1	ø	108	JIS G3466 L=	5345	6	67.882	407.29
2	JIS G3466	Лист 180 х 110 х 8				18	1.243	22.374
3	JIS G3466	Лист 180 х 160 х 10				18	2.26	40.68
4	Х-2	ø	108	JIS G3466 L=	5470	3	69.469	208.41
5	JIS G3466	Лист 200 х 120 х 10				18	1.884	33.912
6	ТХ-1	ø	20	ГОСТ 5781-82* /А240/ L=	8700	2	21.456	42.911
7	ТХ-2	ø	20	ГОСТ 5781-82* /А240/ L=	8400	2	20.716	41.431
8	JIS G3466	Лист 200 х 120 х 6				8	1.13	9.04
9	JIS G3466	Лист 140 х 70 х 6				16	0.461	7.376
10	Т-1	ø	12	ГОСТ 5781-82* /А240/ L=	1450	30	1.2873	38.62
11	Т-2	ø	12	ГОСТ 5781-82* /А240/ L=	3280	24	2.912	69.889

Тайлбар:

1. Энэ зургийг ББ-н холбогдох хуудастай хамттатган үзнэ.
2. Дамнуруугны гангийн марк Q345B, холбоосуудын гангийн марк Q235B (JIS G3466).
3. Ширээсийг Е34ХХ электродоор гүйцэтгэнэ.
4. Метал хийц эдлэл зэврэлтийн эсрэг будаг болон нэг цагаас доошгүй галд тэсвэрлэлтийн эзрэгтэй турхлэгтэй байна.
5. Ширээлтийн өндөр нь ширээгдэж буй элементийн зузаанаас бага byyy тэнцүү байна.
6. Метал хийцийг бороотой үед ширээхийг хориглоно.
7. DIN933 GB5783 Gr.8.8 бат бэхийн ангилалтай боолт хэрэглэнэ.
8. Ган бүтээцийн ажлыг "Ган бүтээц" /БНбД 53-02-05/-ийн дагуу хийж гүйцэтгэнэ.

Энэхүү зураг нь "БИ ЭС КОНСАЛТИНГ" ХХК-ийн ОЮУНЫ ӨМЧ тул зохиогчийн эзэмшөөрөлгүйгээр өөрчлөх болон ашиглахыг хориглоно.

Блок схем:

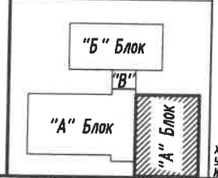

БАРИЛГЫН ЗУРАГ ТӨСЛИЙН "БИ ЭС КОНСАЛТИНГ" КОМПАНИ
Хаяг: БЗД, 2-р хороо "ББСҮЮ" ХХК-н байр
Утас: 77116159, 99116159.
И-мэйл: bisaso_ub@yahoo.com, Вэб: BBSYU.mn

Булган аймаг, Баян-Агт сум, Хурэмт баг
320 хүүхдийн сургуулийн барилга

Татуурга /Т-1; 2/, /ТХ-1/, /ТХ-2/, Ташуу холбоосын бэхэлгээ, түүвэр

Ер. Захирал	Б.Мөнхцэцэг	ЕГ Шифр: БС-К20/2021	Масштаб: М1:25	Огноо: 2021	Ye шат: А3
Инженер	Б.Ганзориг				
Гүйцэтгэсэн	Б.Ганзориг	ТГ Шифр: —	Зургийн дугаар: ББ-77	Хуудас: 143	
Шалгасан	Б.Сүнжидмаа				

Дээврийн сэндвичийн байгуулалт М1:100

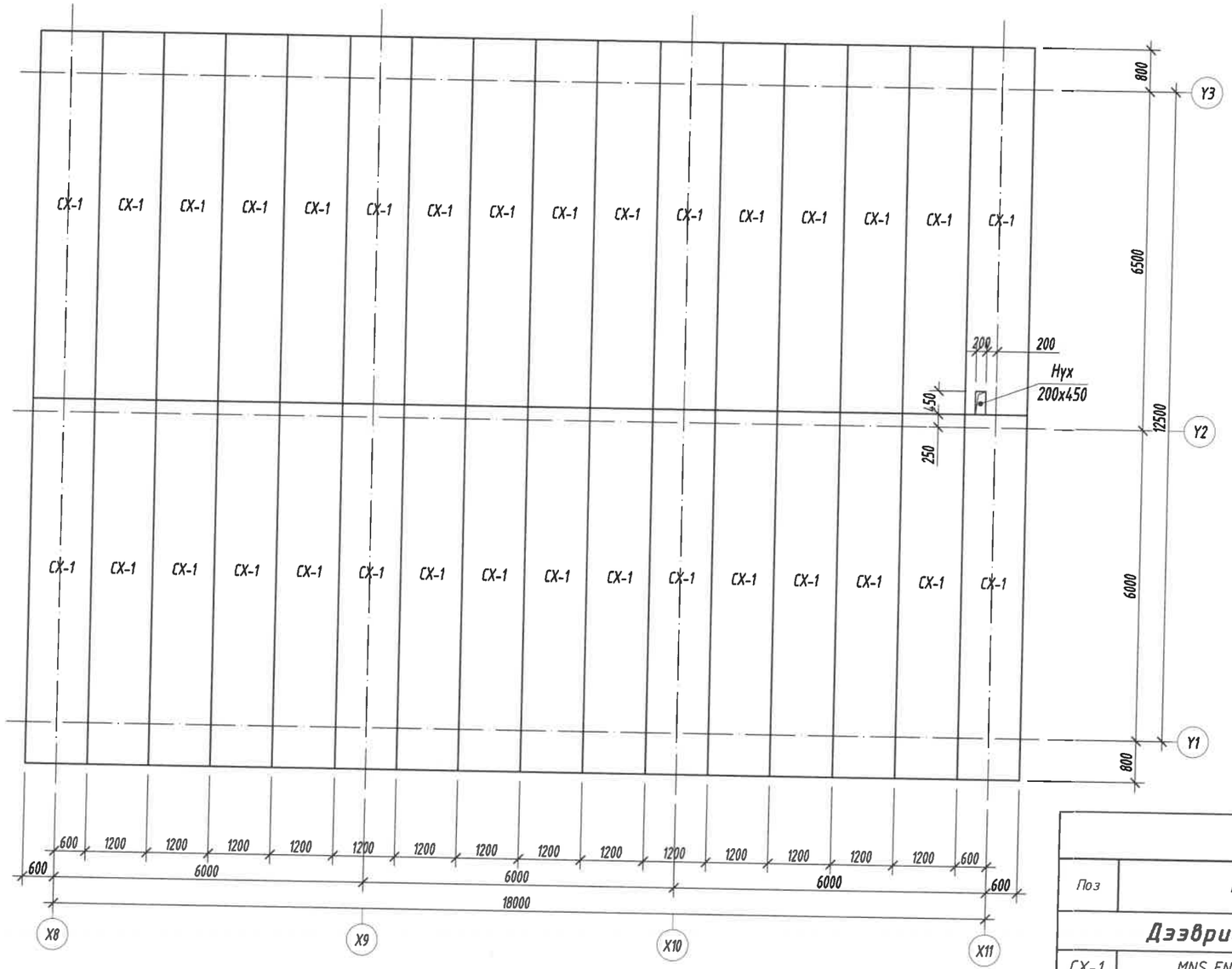

Төмөр хийцийн материалын тодорхойлолт								
Поз	Нэр	өргөн мм	урт мм	өндөр мм	Тоо Шир	Эзлэхүүн, м³ Нэгж	Нийт	Тайлбар
Дээврийн сэндвич хавтан					**1**	**54**	**54**	
СХ-1	MNS EN 13162:2011	1200	7060	200	32	1.69	54.2	М75

Тайлбар:

1. Энэ зургийг ББ-н холбогдох хуудастай хамтатган үзнэ.
2. Дамнурууны гангийн марк Q345B, холбоосуудын гангийн марк Q235B (JIS G3466).
3. Ширээсийг E34XX электродоор гүйцэтгэнэ.
4. Метал хийц эдлэл зэврэлтийн эсрэг будаг болон нэг цагаас доошгүй галд тэсвэрлэлтийн зэрэгтэй түрхлэгтэй байна.
5. Ширэлтийн өндөр нь ширээгдэж буй элементийн зузаанаас бага byyy тэнцүү байна.
6. Метал хийцийг дороотой үед ширээхийг хориглоно.
7. DIN933 GB5783 Gr.8.8 бат бэхийн ангилалтай боолт хэрэглэнэ.
8. Ган бүтээцийн ажлыг "Ган бүтээц" /БНБД 53-02-05/-ийн дагуу хийж гүйцэтгэнэ.

Зөвшөөрөлцсөн		
БА		Н.Мянганбаяр
ХАС	Солонго	Б.Солонго

Энэхүү зураг нь "БИ ЭС КОНСАЛТИНГ" ХХК-ийн ОЮУНЫ ӨМЧ тул зохиогчийн зөвшөөрөлгүйгээр өөрчлөх болон ашиглахыг хориглоно.

Блок схем:

"Б" Блок
"В"
"А" Блок
"А" Блок

БАРИЛГЫН ЗУРАГ ТӨСЛИЙН "БИ ЭС КОНСАЛТИНГ" КОМПАНИ

Хаяг: 53/1, 2-р хороо "ББСМО" ХХК-н байр
Утас: 77116159, 99116159
И-мэйл: bbsmo_ub@yahoo.com, Вэб: bbsmo.mn

Булган аймаг, Баян-Агт сум, Хурэмт баг
320 хүүхдийн сургуулийн барилга

Дээврийн сэндвичийн байгуулалт, түүвэр

Ер. Захирал	Б.Мөнхцэцэг		ЕГ Шифр: БС-К20/2021	Масштаб: М1:100	Огноо: 2021
Инженер	Б.Ганзориг				
Гүйцэтгэсэн	Б.Ганзориг		ТГ Шифр:	Зургийн дугаар: ББ-78	Хуудас: 143
Шалгасан	Б.Сүнжидмаа				

Ye шат: А3

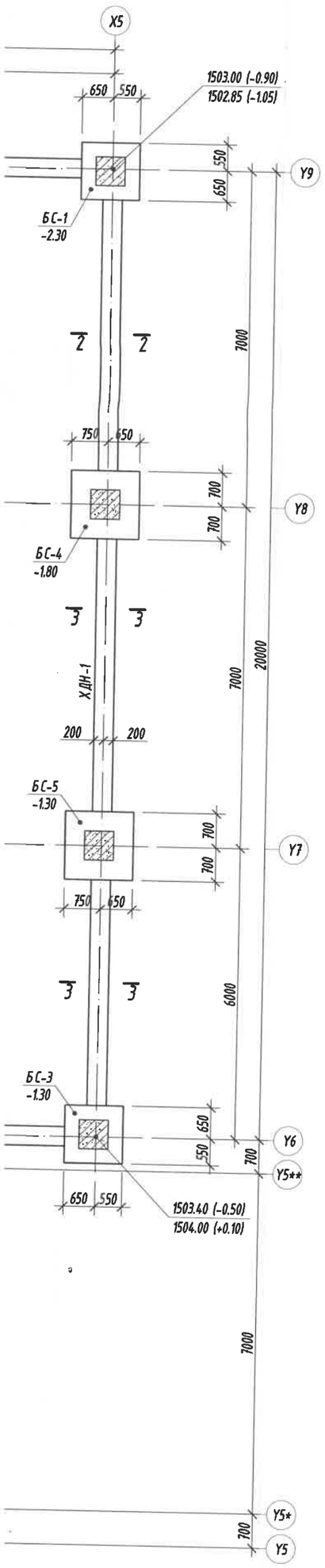

Холбоос дамнуруу /ХДн-1/-н арматурын зөрүүлэг хийх байдал М1:50

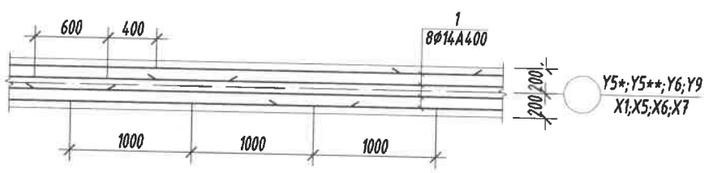

2-36

Тайлбар:

1. Энэ зургийг ББ-н холбогдох хуудастай хамт үзнэ.
2. Ажлын арматурын анги А400, А240.
3. Бүтээцийн бетоны анги В20.
4. Бүтээцийн бетон бэлтгэлийн анги В10.
5. Арматурын хамгаалах үеийн зузаан 30мм байна.
6. Цутгамал төмөр бетон бүтээцийг хэв хашмалд бэлтгэж цутгасны дараагаар бэхжилтийн 70%-д хүрсэний дараа хэв хашмалыг авна.
7. Цутгамал бетон, төмөр бетон бүтээцийн ажлыг БНБД 52-02-05-ийн дагуу хийж гүйцэтгэнэ.

Энэхүү зураг нь "БИ ЭС КОНСАЛТИНГ" ХХК-ийн ОЮУНЫ ӨМЧ тул зохиогчийн зөвшөөрөлгүйгээр өөрчлөх болон ашиглахыг хориглоно.

Блок схем:

"Б" Блок
"В"
"А" Блок
"Д" Блок

ЗӨВШӨӨРӨЛСӨН		
БА		Н.Мянганбаяр
ХАС		Б.Солонго
ЦБУ		Б.Урандилэг
ХТ, ДГ		М.Баасанжаргал
ХД		Н.Пүрэвжаргал
АУ		

БАРИЛГЫН ЗУРАГ ТӨСЛИЙН "БИ ЭС КОНСАЛТИНГ" КОМПАНИ
Хаяг: БЗД, 2-р хороо "ББСМО" ХХК-н байр
Утас: 77716159, 99716159.
И-мэйл: bbsmo_ub@yahoo.com, Вэб: BBSMO.mn

Булган аймаг, Баян-Агт сум, Хүрэмт баг
320 хүүхдийн сургуулийн барилга
Суурийн байгуулалт "Б; В блок"

Ер. Захирал	Б.Мөнхцэцэг	ЕГ Шифр: БС-К20/2021	Масштаб: М1:100	Үе шат: АЗ	
Инженер	Б.Ганзориг			Огноо: 2021	
Гүйцэтгэсэн	Б.Ганзориг	ТГ Шифр:	Зургийн дугаар: ББ-79	Хуудас: 143	
Шалгасан	Б.Сүнжидмаа				

Суурийн байгуулалт
"Б; В блок" М1:100

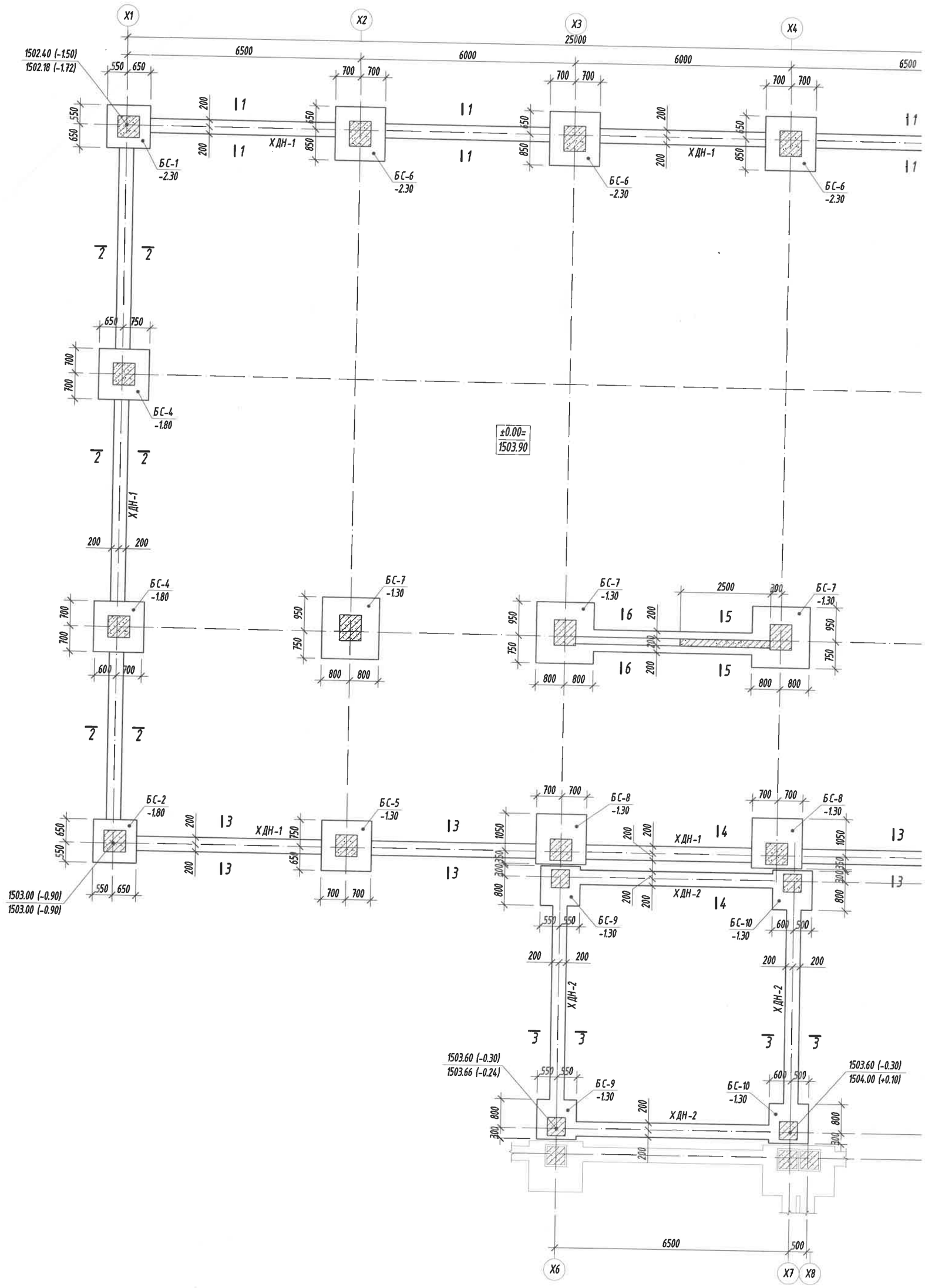

Баганан суурь БС-1-н арматурчлал
М 1:25

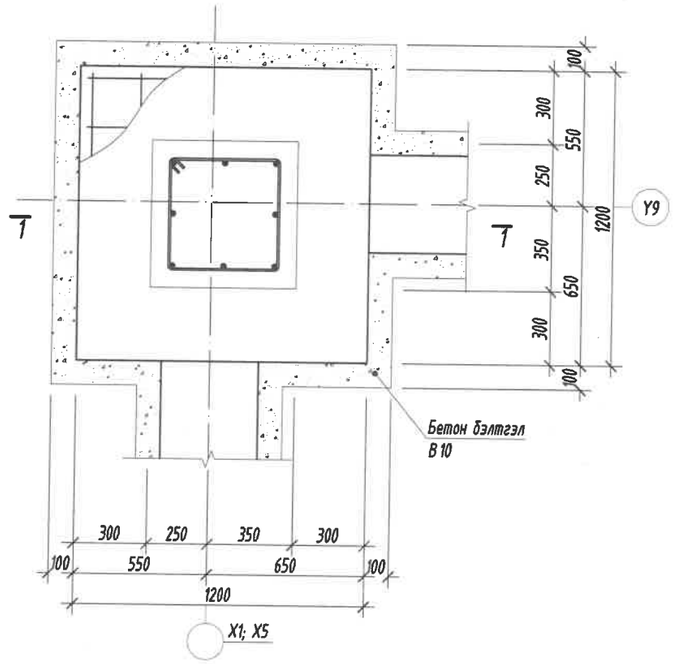

Суурийн улны арматурчлал
М 1:25

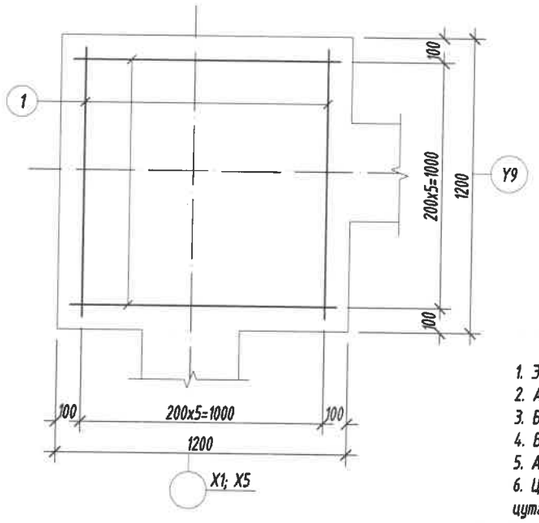

Огтлол 1-1
М1:25

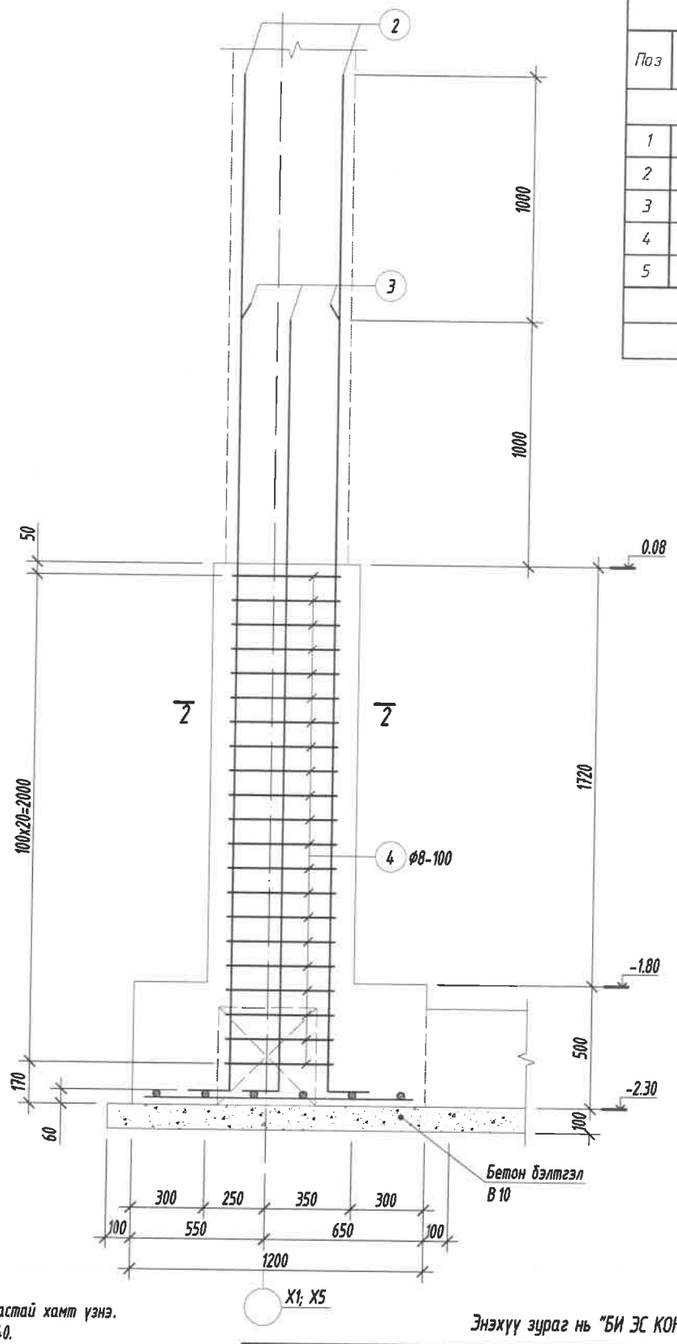

Цутгамал төмөр бетон бүтээцийн материалын тодорхойлолт								
Поз	Тэмдэглэгээ	Нэр				Too ширхэг	Жин /кг/ Нэгж	Жин /кг/ Нийт
		Баганан суурь /БС-1/-н арматур				2	111.8	223.6
1		Ф	14	ГОСТ 5781-82* /А400/ L=	1100	12	1.3293	15.951
2		Ф	20	ГОСТ 5781-82* /А400/ L=	4360	4	10.752	43.01
3		Ф	20	ГОСТ 5781-82* /А400/ L=	3360	4	8.2863	33.145
4	хомут	Ф	8	ГОСТ 5781-82* /А240/ L=	1920	21	0.7576	15.91
5	холбоос	Ф	8	ГОСТ 5781-82* /А240/ L=	600	16	0.2368	3.788
		Бетон орц, В20				V=1.3x2=2.6м³		
		Бетон бэлтгэлийн орц, В10				V=0.2x2=0.4м³		

Огтлол 2-2
М1:25

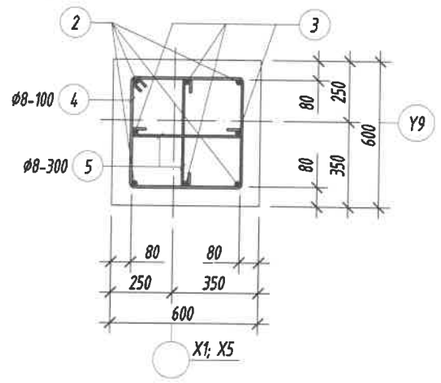

Хэсгийн тодорхойлолт

Поз	2	3	4	5
Загвар	160 4060 R=100 140	160 3060 R=100 140	520 135° 520 440 440	440 80 80

Тайлбар:

1. Энэ зургийг ББ-н холбогдох хуудастай хамт үзнэ.
2. Ажлын арматурын анги А400, А240.
3. Бүтээцийн бетоны анги В20.
4. Бүтээцийн бетон бэлтгэлийн анги В10.
5. Арматурын хамгаалах үеийн зузаан 80мм байна.
6. Цутгамал төмөр бетон бүтээцийг хэв хашмалд бэлтгэж цутгасны дараагаар бэхжилтийн 70%-д хүрсэний дараа хэв хашмалыг авна.
7. Цутгамал бетон, төмөр бетон бүтээцийн ажлыг БНБД 52-02-05-ийн дагуу хийж гүйцэтгэнэ.

Энэхүү зураг нь "БИ ЭС КОНСАЛТИНГ" ХХК-ийн ОЮУНЫ ӨМЧ тул зохиогчийн эзэмшөөрөлгүйгээр өөрчлөх болон ашиглахыг хориглоно.

Блок схем:

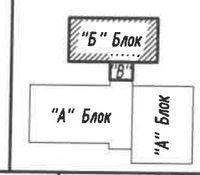

БАРИЛГЫН ЗУРАГ ТӨСЛИЙН "БИ ЭС КОНСАЛТИНГ" КОМПАНИ
Хаяг: БЗД, 2-р хороо "ББСМО" ХХК-н байр
Утас: 7776139, 99116139,
И-мэйл хаяг: ubsmo_ub@yahoo.com, Вэб: BBSMO.mn

Булган аймаг, Баян-Агт сум, Хүрэмт баг
320 хүүхдийн сургуулийн барилга

Баганан суурь БС-1-н хэв, арматурчлал, огтлолууд, түүвэр					Ye шат: А3
Ер. Захирал	Б.Мөнхцэцэг		ЕГ Шифр: БС-К20/2021	Масштаб: М1:25	Огноо: 2021
Инженер	Б.Ганзориг				
Гүйцэтгэсэн	Б.Ганзориг		ТГ Шифр:	Зургийн дугаар: ББ-80	Хуудас: 143
Шалгасан	Б.Сүнжидмаа				

Баганан суурь БС-2-н арматурчлал
М1:25

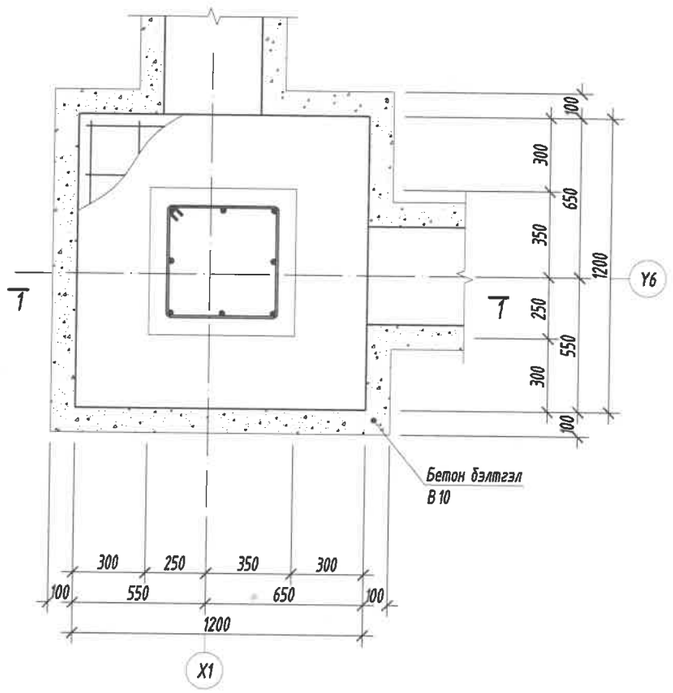

Суурийн улны арматурчлал
М1:25

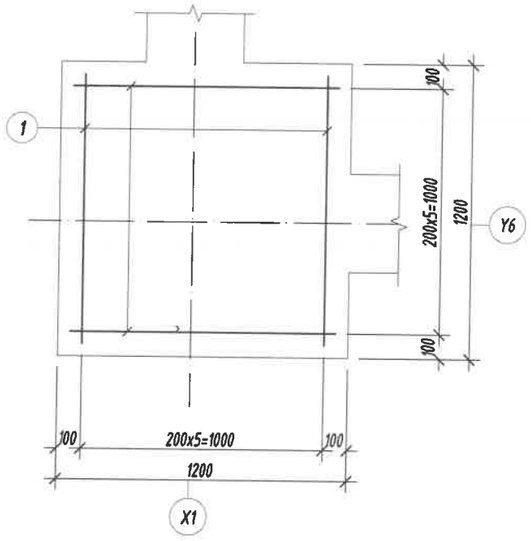

Огтлол 1-1
М1:25

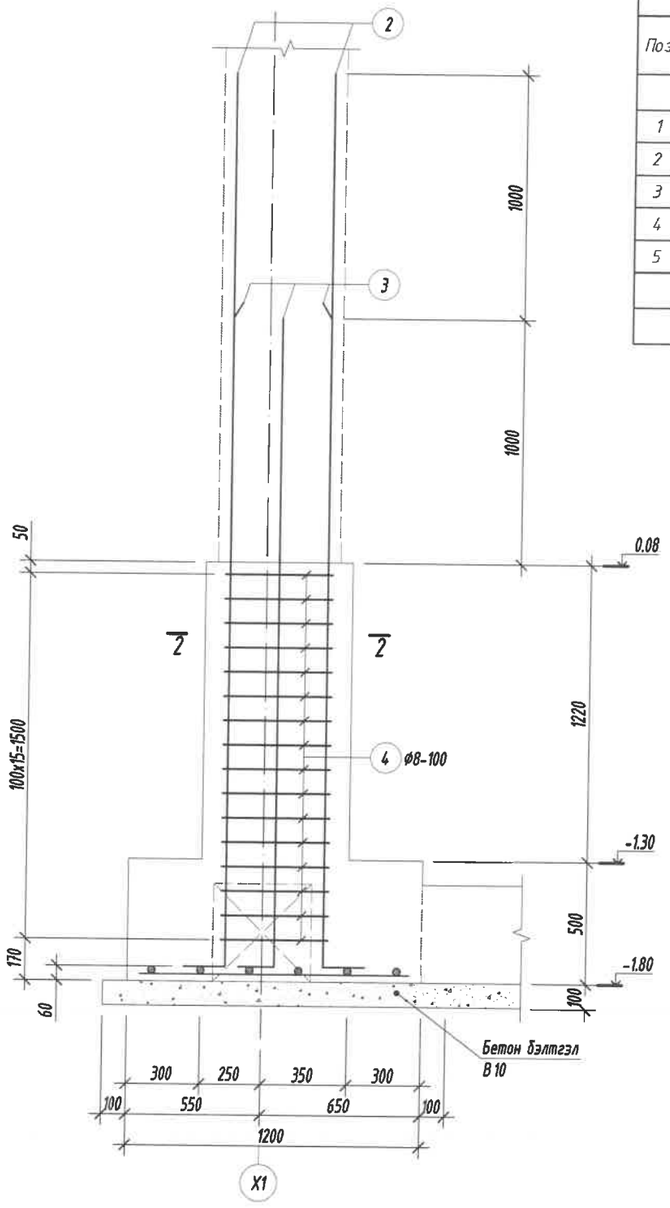

Цутгамал төмөр бетон бүтээцийн материалын тодорхойлолт								
Поз	Тэмдэглэгээ	Нэр				Too ширхэг	Жин /кг/ Нэгж	Жин /кг/ Нийт
		Баганан суурь /БС-2/-н арматур				1	97.2	97.2
1		Ф	14	ГОСТ 5781-82* /А400/ L=	1100	12	1.3293	15.951
2		Ф	20	ГОСТ 5781-82* /А400/ L=	3860	4	9.5193	38.077
3		Ф	20	ГОСТ 5781-82* /А400/ L=	2860	4	7.0532	28.213
4	хомут	Ф	8	ГОСТ 5781-82* /А240/ L=	1920	16	0.7576	12.122
5	холбоос	Ф	8	ГОСТ 5781-82* /А240/ L=	600	12	0.2368	2.841
		Бетон орц, В20				V=1.1м³		
		Бетон бэлтгэлийн орц, В10				V=0.2м³		

Огтлол 2-2
М1:25

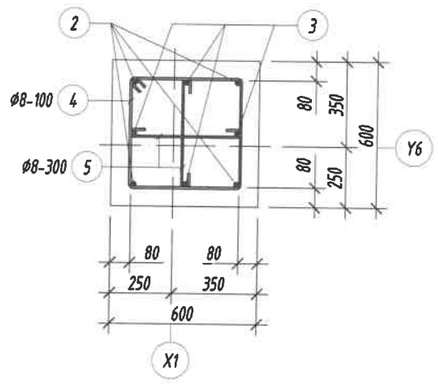

Хэсгийн тодорхойлолт

Поз	2	3	4	5
Загвар	160 3560 R=100 140	160 2560 R=100 140	520 135° 520 440 440	440 80 80

Тайлбар:

1. Энэ зургийг ББ-н холбогдох хуудастай хамт үзнэ.
2. Ажлын арматурын анги А400, А240.
3. Бүтээцийн бетоны анги В20.
4. Бүтээцийн бетон бэлтгэлийн анги В10.
5. Арматурын хамгаалах үеийн зузаан 80мм байна.
6. Цутгамал төмөр бетон бүтээцийг хэв хашмалд бэлтгэж цутгасны дараагаар бэхжилтийн 70%-д хүрсэнний дараа хэв хашмалыг авна.
7. Цутгамал бетон, төмөр бетон бүтээцийн ажлыг БНбД 52-02-05-ийн дагуу хийж гүйцэтгэнэ.

Энэхүү зураг нь "БИ ЭС КОНСАЛТИНГ" ХХК-ийн ОЮУНЫ ӨМЧ тул зохиогчийн эзэмшөөрөлгүйгээр өөрчлөх болон ашиглахыг хориглоно.

Блок схем:

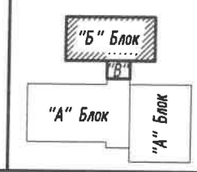

БАРИЛГЫН ЗӨВЛӨГӨӨ ТӨСЛИЙН
"БИ ЭС КОНСАЛТИНГ" КОМПАНИ
Хаяг: 6зд, 2-р хороо "ББСҮҮ" ХХК-н байр
Утас: 77116159, 99116159
И-мэйл: bisaso_ub@yahoo.com Вэб: BISAS.mn

Булган аймаг, Баян-Агт сум, Хурэмт баг
320 хүүхдийн сургуулийн барилга

Баганан суурь БС-2-н хэв, арматурчлал, огтлолууд, түүвэр

Ер. Захирал	Б.Мөнхцэцэг		ЕГ Шифр: БС-К20/2021	Масштаб: М1:25	Уе шат: А3
Инженер	Б.Ганзориг				Огноо: 2021
Гүйцэтгэсэн	Б.Ганзориг		ТГ Шифр:	Зургийн дугаар: ББ-81	Хуудас: 143
Шалгасан	Б.Сүнжидмаа				

Баганан суурь БС-3-н арматурчлал
М1:25

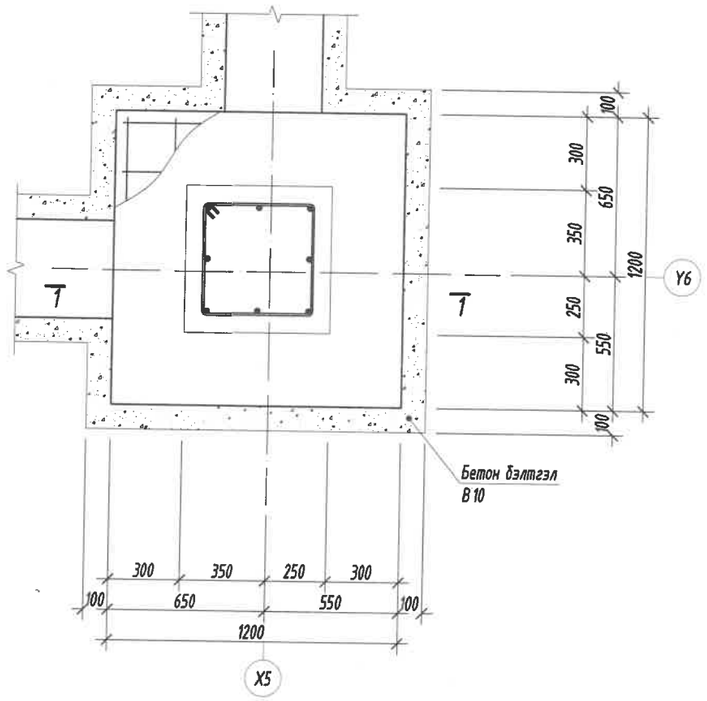

Огтлол 1-1
М1:25

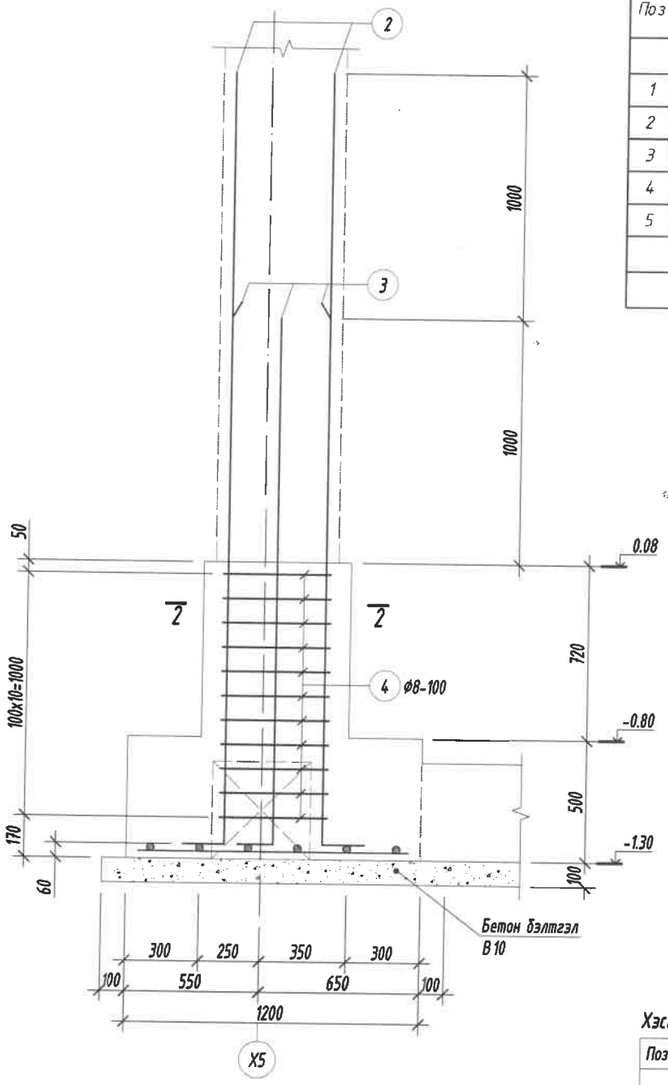

Цутгамал төмөр бетон бүтээцийн материалын тодорхойлолт								
Поз	Тэмдэглэгээ	Нэр				Тоо ширхэг	Жин /кг/ Нэгж	Нийт
		Баганан суурь /БС-3/-н арматур				1	82.6	82.6
1		ф	14	ГОСТ 5781-82* /А400/ L=	1100	12	1.3293	15.951
2		ф	20	ГОСТ 5781-82* /А400/ L=	3360	4	8.2863	33.145
3		ф	20	ГОСТ 5781-82* /А400/ L=	2360	4	5.8201	23.28
4	хомут	ф	8	ГОСТ 5781-82* /А240/ L=	1920	11	0.7576	8.3336
5	холбоос	ф	8	ГОСТ 5781-82* /А240/ L=	600	8	0.2368	1.894
		Бетон орц, В20				$V=0.9м^3$		
		Бетон бэлтгэлийн орц, В10				$V=0.2м^3$		

Огтлол 2-2
М1:25

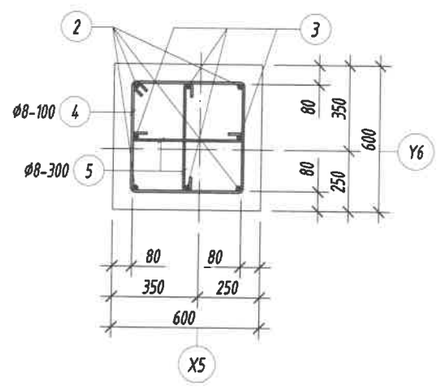

Суурийн улны арматурчлал
М 1:25

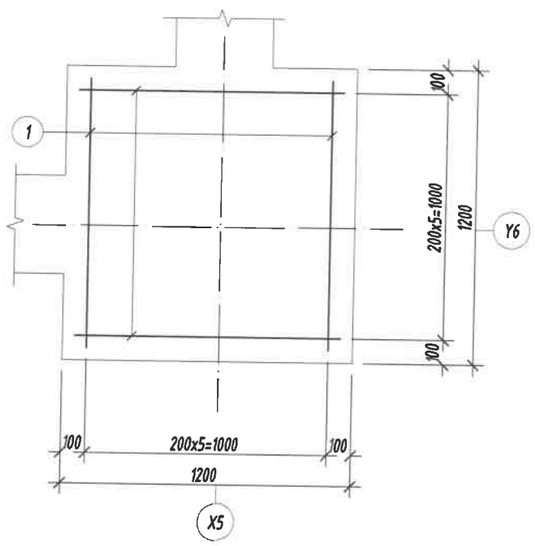

Хэсгийн тодорхойлолт

Поз	2	3	4	5
Загвар	160, 3060, R=100, 140	160, 2060, R=100, 140	520, 135°, 520, 440, 440	440, 80, 80

Тайлбар:

1. Энэ зургийг ББ-н холбогдох хуудастай хамт үзнэ.
2. Ажлын арматурын анги А400, А240.
3. Бүтээцийн бетоны анги В20.
4. Бүтээцийн бетон бэлтгэлийн анги В10.
5. Арматурын хамгаалах үеийн зузаан 80мм байна.
6. Цутгамал төмөр бетон бүтээцийг хэв хашмалд бэлтгэж цутгасны дараагаар бэхжилтийн 70%-д хүрсэний дараа хэв хашмалыг авна.
7. Цутгамал бетон, төмөр бетон бүтээцийн ажлыг БНБД 52-02-05-ийн дагуу хийж гүйцэтгэнэ.

Блок схем:

БАРИЛГЫН ЗУРАГ ТӨСЛИЙН "БИ ЭС КОНСАЛТИНГ" КОМПАНИ
Хаяг: БЗД, 2-р хороо "ББСНО" ХХК-н байр
Утас: 77116139, 99916139.
И-мэйл: bbsmo_ub@yahoo.com, Вэб: BBSMO.mn

Энэхүү зураг нь "БИ ЭС КОНСАЛТИНГ" ХХК-ийн ОЮУНЫ ӨМЧ тул зохиогчийн эрхшөөрөлгүйгээр өөрчлөх болон ашиглахыг хориглоно.

Булган аймаг, Баян-Агт сум, Хүрэмт баг
320 хүүхдийн сургуулийн барилга

Баганан суурь БС-3-н хэв, арматурчлал, огтлолууд, түүвэр					Уе шат: А3
Ер. Захирал	Б.Мөнхцэцэг		ЕГ Шифр: БС-К20/2021	Масштаб: М1:25	Огноо: 2021
Инженер	Б.Ганзориг				
Гүйцэтгэсэн	Б.Ганзориг		ТГ Шифр:	Зургийн дугаар: ББ-82	Хуудас: 143
Шалгасан	Б.Сүнжидмаа				

Баганан суурь БС-4-н арматурчлал
М1:25

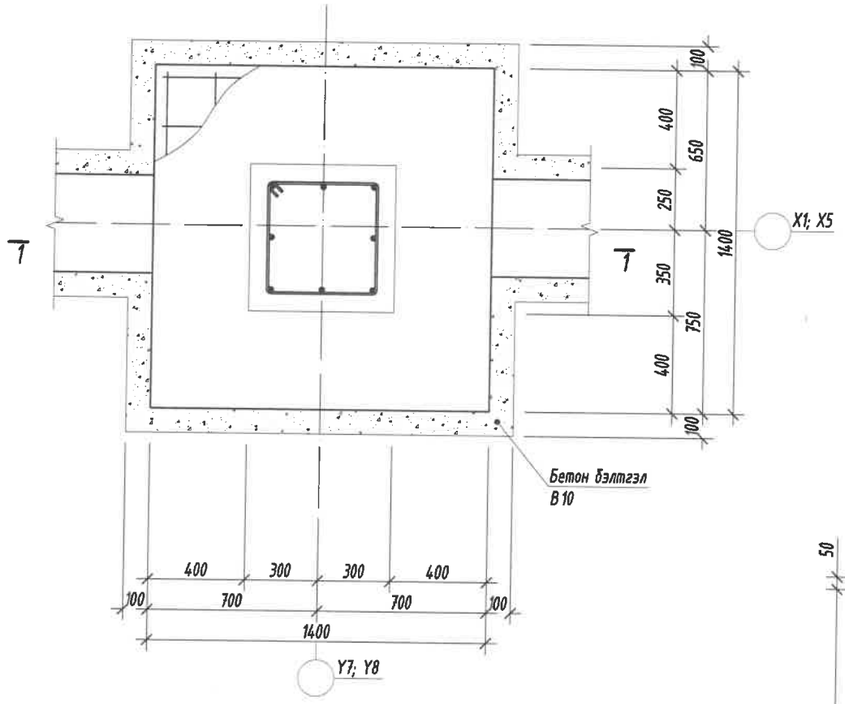

Огтлол 1-1
М1:25

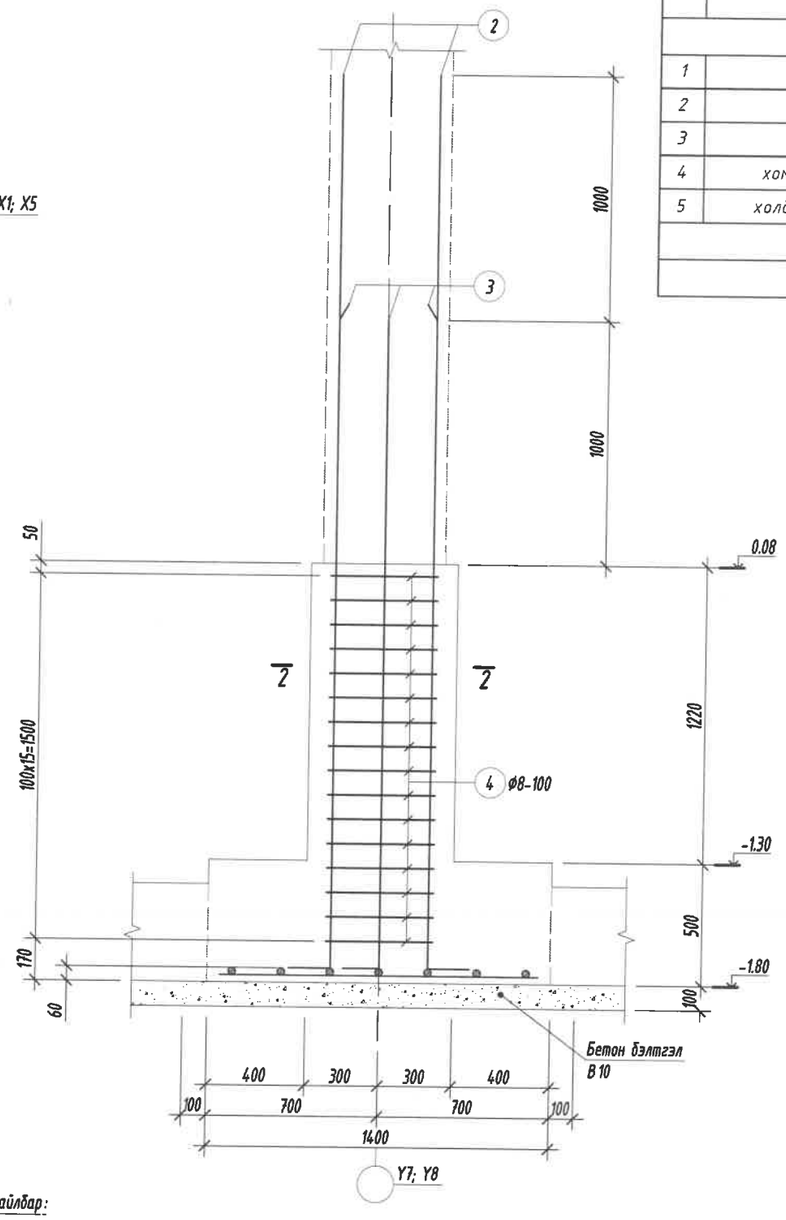

Цутгамал төмөр бетон бүтээцийн материалын тодорхойлолт								
Поз	Тэмдэглэгээ	Нэр				Тоо ширхэг	Жин /кг/ Нэгж	Нийт
		Баганан суурь /БС-4/-н арматур				3	110	329.9
1		Ф	16	ГОСТ 5781-82* /А400/ L=	1300	14	2.0518	28.726
2		Ф	20	ГОСТ 5781-82* /А400/ L=	3860	4	9.5193	38.077
3		Ф	20	ГОСТ 5781-82* /А400/ L=	2860	4	7.0532	28.213
4	хомут	Ф	8	ГОСТ 5781-82* /А240/ L=	1920	16	0.7576	12.122
5	холбоос	Ф	8	ГОСТ 5781-82* /А240/ L=	600	12	0.2368	2.841
		Бетон орц, В20				V=1.4x3=4.2м³		
		Бетон бэлтгэлийн орц, В10				V=0.25x3=0.75м³		

Огтлол 2-2
М1:25

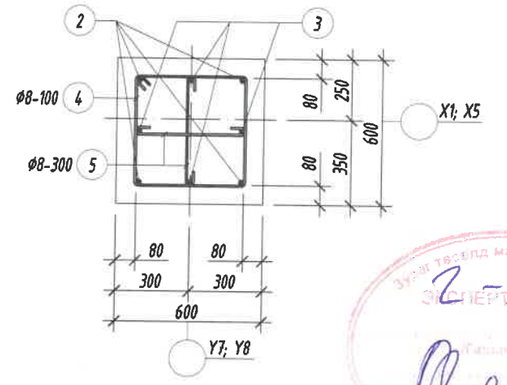

Суурийн улны арматурчлал
М1:25

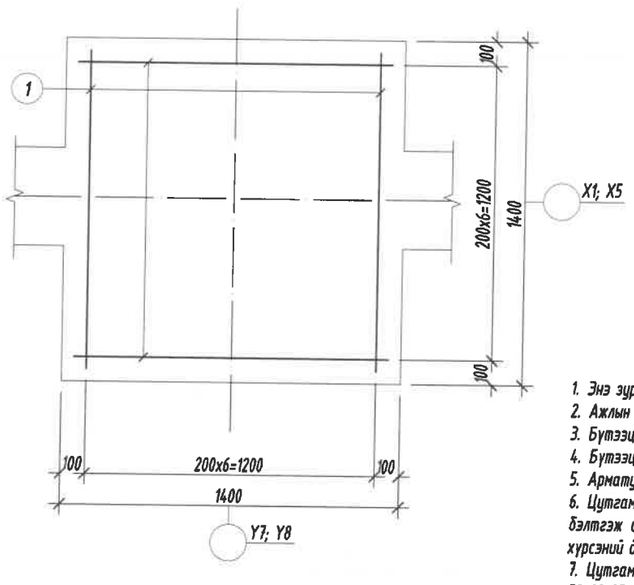

Хэсгийн тодорхойлолт

Поз	2	3	4	5
Загвар	160 3560 R=100 140	160 2560 R=100 140	520 135° 520 440 440	80 440 80

Тайлбар:

1. Энэ зургийг ББ-н холбогдох хуудастай хамт үзнэ.
2. Ажлын арматурын анги А400, А240.
3. Бүтээцийн бетоны анги В20.
4. Бүтээцийн бетон бэлтгэлийн анги В10.
5. Арматурын хамгаалах үеийн зузаан 80мм байна.
6. Цутгамал төмөр бетон бүтээцийг хэв хашмалд бэлтгэж цутгасны дараагаар бэхжилтийн 70%-д хүрсэнний дараа хэв хашмалыг авна.
7. Цутгамал бетон, төмөр бетон бүтээцийн ажлыг БНБД 52-02-05-ийн дагуу хийж гүйцэтгэнэ.

Энэхүү зураг нь "БИ ЭС КОНСАЛТИНГ" ХХК-ийн ОЮУНЫ ӨМЧ тул зохиогчийн эрхшөөрөлгүйгээр өөрчлөх болон ашиглахыг хориглоно.

Блок схем:

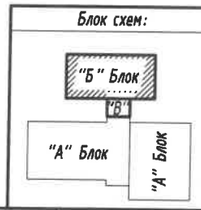

БАРИЛГЫН ЗУРАГ ТӨСЛИЙН "БИ ЭС КОНСАЛТИНГ" КОМПАНИ
Хаяг: БЗД, 2-р хороо "ББСНО" ХХК-н байр
Утас: 77716159, 99116159,
И-мэйл: bbsino_ub@yahoo.com, Вэб: BBSINO.mn

Булган аймаг, Баян-Агт сум, Хүрэмт баг
320 хүүхдийн сургуулийн барилга

Баганан суурь БС-4-н хэв, арматурчлал, огтлолууд, түүвэр

Ер. Захирал	Б.Мөнхцэцэг		ЕГ Шифр: БС-К20/2021	Масштаб: М1:25	Үе шат: АЗ
Инженер	Б.Ганзориг				Огноо: 2021
Гүйцэтгэсэн	Б.Ганзориг		ТГ Шифр:	Зургийн дугаар: ББ-83	Хуудас: 143
Шалгасан	Б.Сүнжидмаа				

Баганан суурь БС-5-н арматурчлал
М1:25

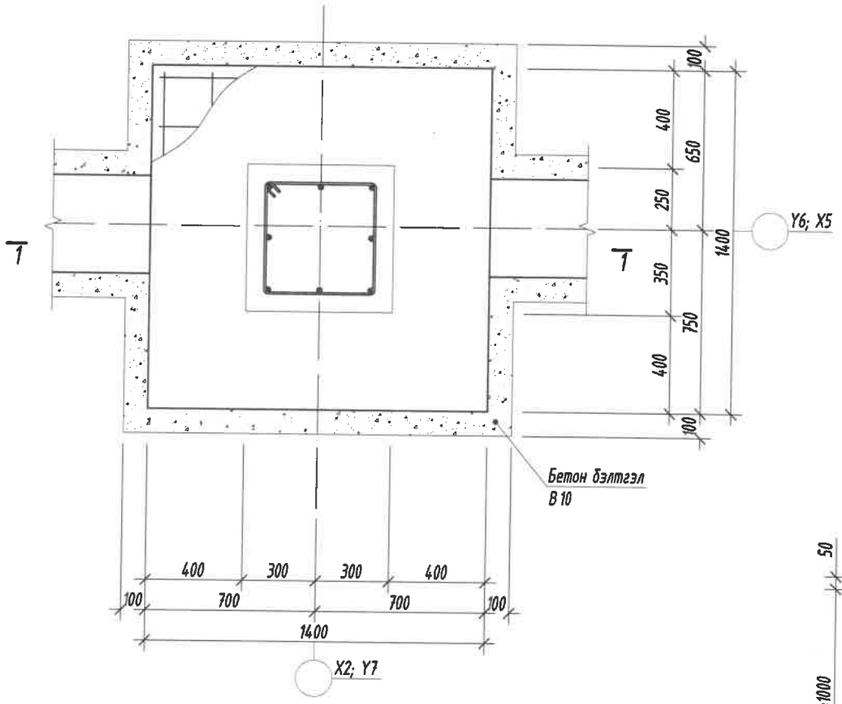

Суурийн улны арматурчлал
М1:25

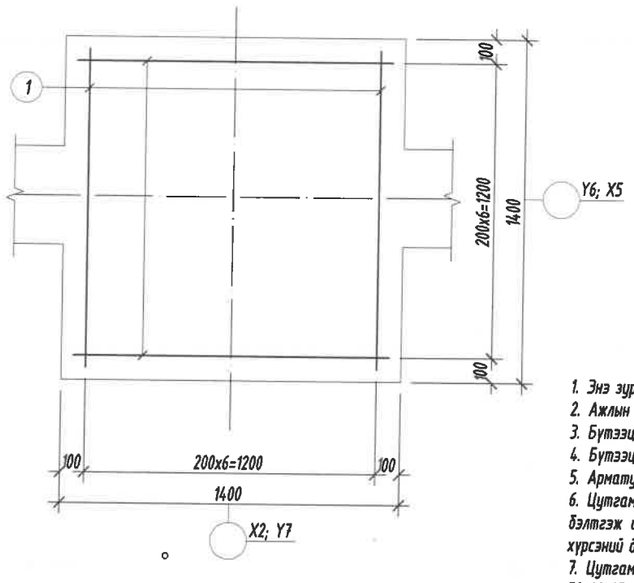

Огтлол 1-1
М1:25

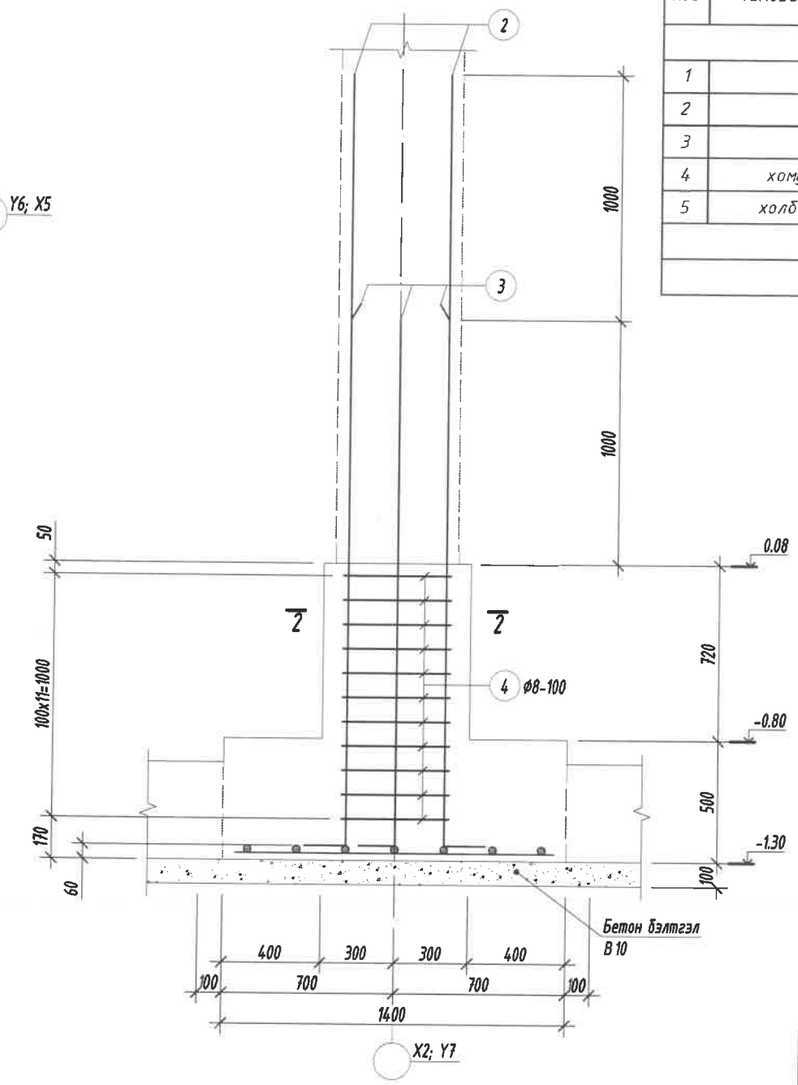

Цутгамал төмөр бетон бүтээцийн материалын тодорхойлолт								
Поз	Тэмдэглэгээ	Нэр				Тоо ширхэг	Жин /кг/ Нэгж	Нийт
		Баганан суурь /БС-5/-н арматур				2	95.38	190.8
1		ф	16	ГОСТ 5781-82* /А400/ L=	1300	14	2.0518	28.726
2		ф	20	ГОСТ 5781-82* /А400/ L=	3360	4	8.2863	33.145
3		ф	20	ГОСТ 5781-82* /А400/ L=	2360	4	5.8201	23.28
4	хомут	ф	8	ГОСТ 5781-82* /А240/ L=	1920	11	0.7576	8.3336
5	холбоос	ф	8	ГОСТ 5781-82* /А240/ L=	600	8	0.2368	1.894
		Бетон орц, В20				V=1.2x2=2.4м³		
		Бетон бэлтгэлийн орц, В10				V=0.25x2=0.5м³		

Огтлол 2-2
М1:25

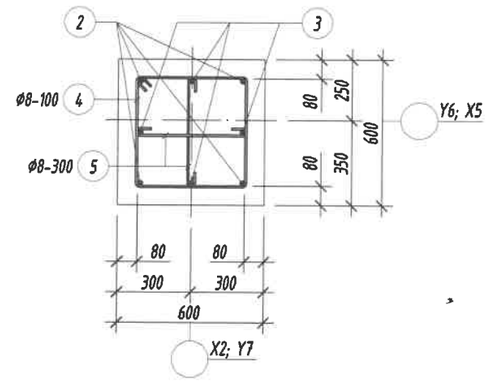

Хэсгийн тодорхойлолт

Поз	2	3	4	5
Загвар	160 3060 R=100 140	160 2060 R=100 140	520 135° 520 440 440	440 80 80

Тайлбар:

1. Энэ зургийг ББ-н холбогдох хуудастай хамт үзнэ.
2. Ажлын арматурын анги А400, А240.
3. Бүтээцийн бетоны анги В20.
4. Бүтээцийн бетон бэлтгэлийн анги В10.
5. Арматурын хамгаалах үеийн зузаан 80мм байна.
6. Цутгамал төмөр бетон бүтээцийг хэв хашмалд бэлтгэж цутгасны дараагаар бэхжилтийн 70%-д хүрсэнний дараа хэв хашмалыг авна.
7. Цутгамал бетон, төмөр бетон бүтээцийн ажлыг БНБД 52-02-05-ийн дагуу хийж гүйцэтгэнэ.

Энэхүү зураг нь "БИ ЭС КОНСАЛТИНГ" ХХК-ийн ОЮУНЫ ӨМЧ тул зохиогчийн эзэмшөөрөлгүйгээр өөрчлөх болон ашиглахыг хориглоно.

Блок схем:

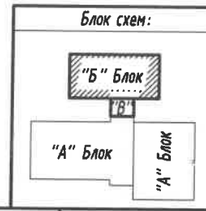

БАРИЛГЫН ЗУРАГ ТӨСЛИЙН "БИ ЭС КОНСАЛТИНГ" КОМПАНИ
Хаяг: БЗД, 2-р хороо "ББСМЮ" ХХК-н байр
Утас: 77716591, 99116593,
И-мэйл: bbsmo_ub@yahoo.com, ВэБ: BBSMO.mn

Булган аймаг, Баян-Агт сум, Хурэмт баг
320 хүүхдийн сургуулийн барилга

Баганан суурь БС-5-н хэв, арматурчлал, огтлолууд, түүвэр

Ye шат: А3

Ер. Захирал	Б.Мөнхцэцэг		ЕГ Шифр: БС-К20/2021	Масштаб: М1:25	Огноо: 2021
Инженер	Б.Ганзориг				
Гүйцэтгэсэн	Б.Ганзориг		ТГ Шифр:	Зургийн дугаар: ББ-84	Хуудас: 143
Шалгасан	Б.Сүнжидмаа				

Баганан суурь БС-6-н арматурчлал
М 1:25

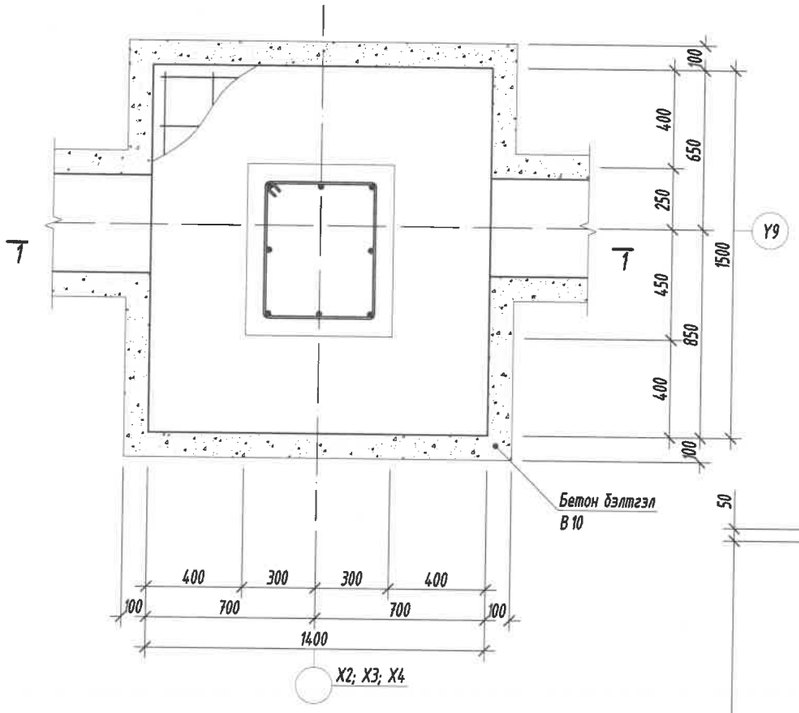

Суурийн улны арматурчлал
М 1:25

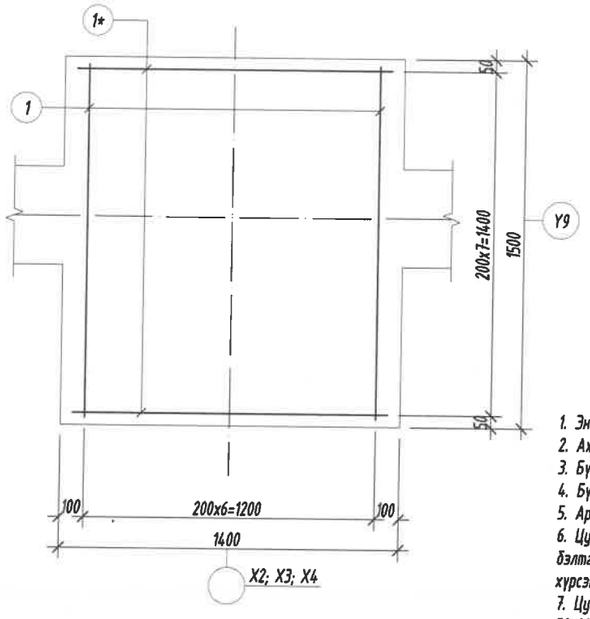

Огтлол 1-1
М1:25

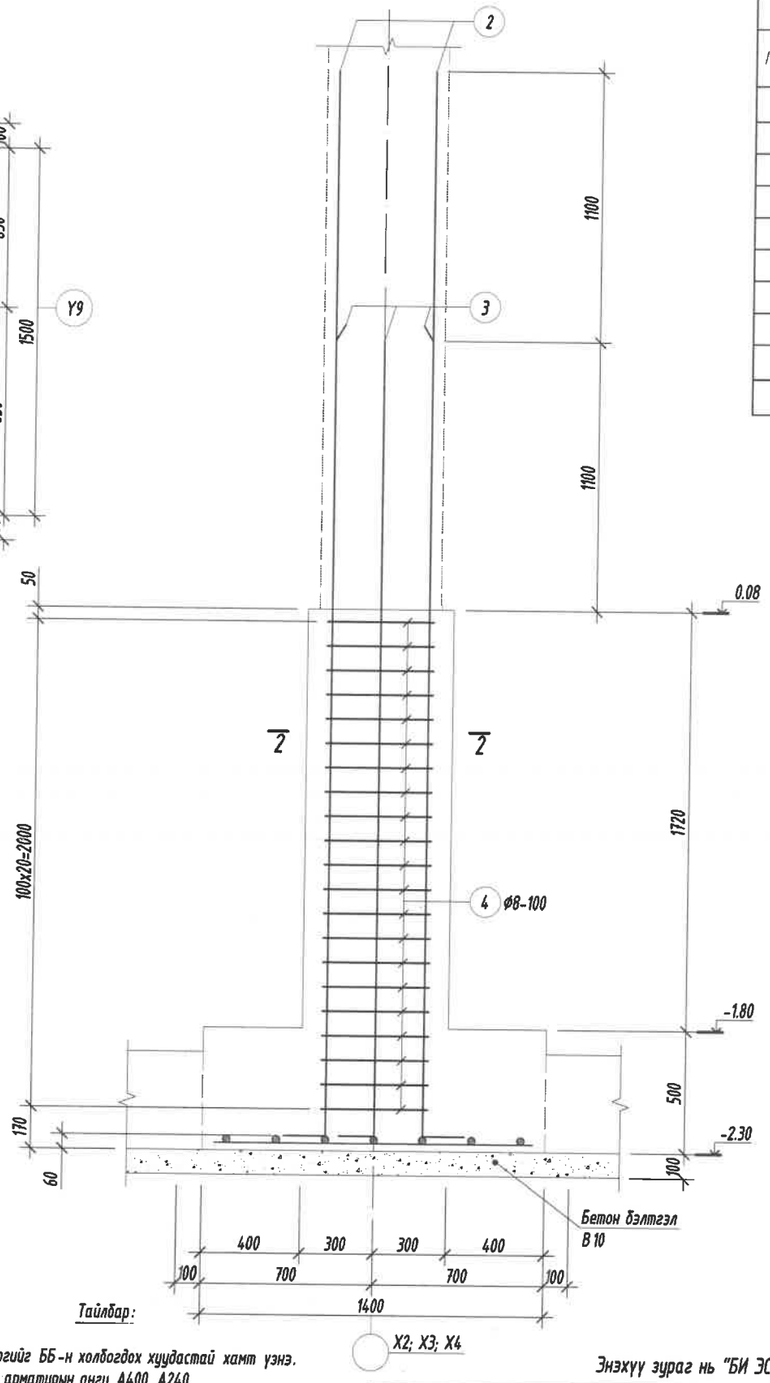

Цутгамал төмөр бетон бүтээцийн материалын тодорхойлолт								
Поз	Тэмдэглэгээ	Нэр				Тоо ширхэг	Жин /кг/ Нэгж	Нийт
		Баганан суурь /БС-6/-н арматур				3	146.1	438.3
1		ф	16	ГОСТ 5781-82* /А400/ L=	1440	7	2.2728	15.91
1*		ф	16	ГОСТ 5781-82* /А400/ L=	1300	8	2.0518	16.415
2		ф	22	ГОСТ 5781-82* /А400/ L=	4580	4	13.667	54.668
3		ф	22	ГОСТ 5781-82* /А400/ L=	3480	4	10.384	41.538
4	хомут	ф	8	ГОСТ 5781-82* /А240/ L=	2120	21	0.8365	17.567
5	холбоос	ф	8	ГОСТ 5781-82* /А240/ L=	600	8	0.2368	1.894
6	холбоос	ф	8	ГОСТ 5781-82* /А240/ L=	700	8	0.2762	2.2097
		Бетон орц, В20				$V=1.7x3=5.1м^3$		
		Бетон бэлтгэлийн орц, В10				$V=0.27x3=0.81м^3$		

Огтлол 2-2
М1:25

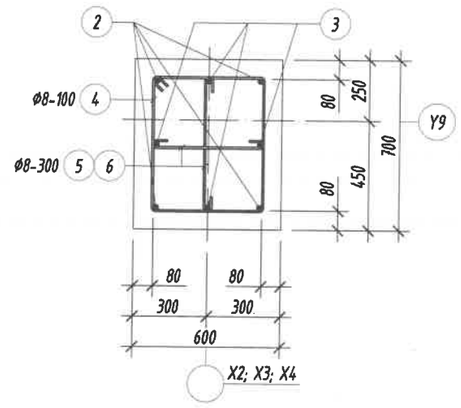

Хэсгийн тодорхойлолт

Поз	2	3	4	5	6
Загвар	170, 4250, R=110, 160	170, 3150, R=110, 160	520, 620, 135°, 540, 440	80, 440, 80	80, 540, 80

Тайлбар:

1. Энэ зургийг ББ-н холбогдох хуудастай хамт үзнэ.
2. Ажлын арматурын анги А400, А240.
3. Бүтээцийн бетоны анги В20.
4. Бүтээцийн бетон бэлтгэлийн анги В10.
5. Арматурын хамгаалах үеийн зузаан 80мм байна.
6. Цутгамал төмөр бетон бүтээцийг хэв хашмалд бэлтгэж цутгасны дараагаар бэхжилтийн 70%-д хүрсэнний дараа хэв хашмалыг авна.
7. Цутгамал бетон, төмөр бетон бүтээцийн ажлыг БНБД 52-02-05-ийн дагуу хийж гүйцэтгэнэ.

Энэхүү зураг нь "БИ ЭС КОНСАЛТИНГ" ХХК-ийн ОЮУНЫ ӨМЧ тул зохиогчийн эзэмшөөрөлгүйгээр өөрчлөх болон ашиглахыг хориглоно.

Блок схем:

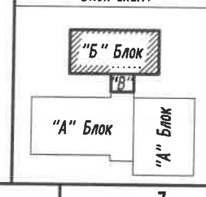

БАРИЛГЫН ЗУРАГ ТӨСЛИЙН "БИ ЭС КОНСАЛТИНГ" КОМПАНИ
Хаяг: 53Д, 2-р хороо "ББСНО" ХХК-н байр
Утас: 77716139, 99916139.
И-хаяг: bbsmo_ub@yahoo.com Вэб: BBSMO.mn

Булган аймаг, Баян-Агт сум, Хүрэмт баг
320 хүүхдийн сургуулийн барилга

Баганан суурь БС-6-н хэв, арматурчлал, огтлолууд, түүвэр

Ye шат: А3

Ер. Захирал	Б.Мөнхцэцэг		ЕГ Шифр: БС-К20/2021	Масштаб: М1:25	Огноо: 2021
Инженер	Б.Ганзориг				
Гүйцэтгэсэн	Б.Ганзориг		ТГ Шифр:	Зургийн дугаар: ББ-85	Хуудас: 143
Шалгасан	Б.Сүнжидмаа				

Баганан суурь БС-7-н арматурчлал
М 1:25

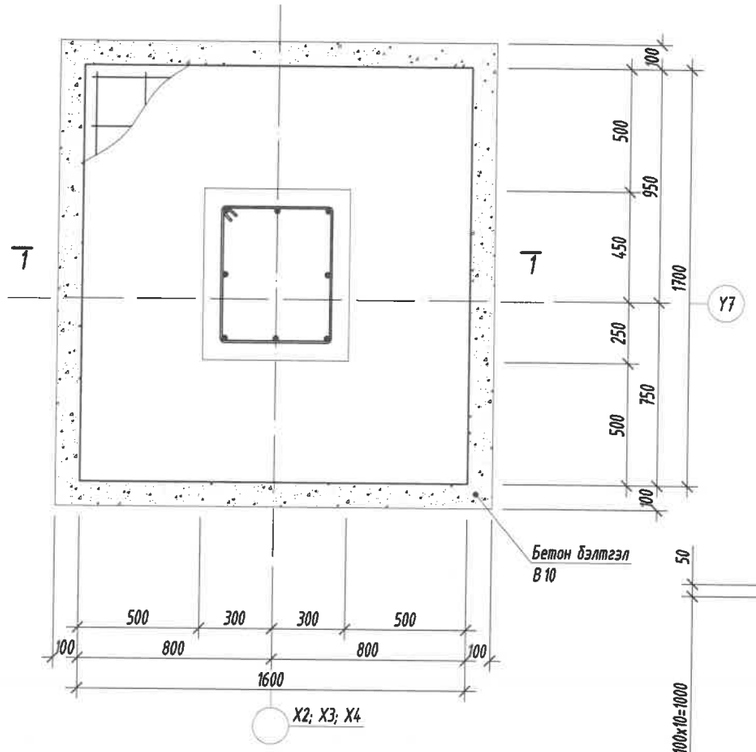

Суурийн улны арматурчлал
М 1:25

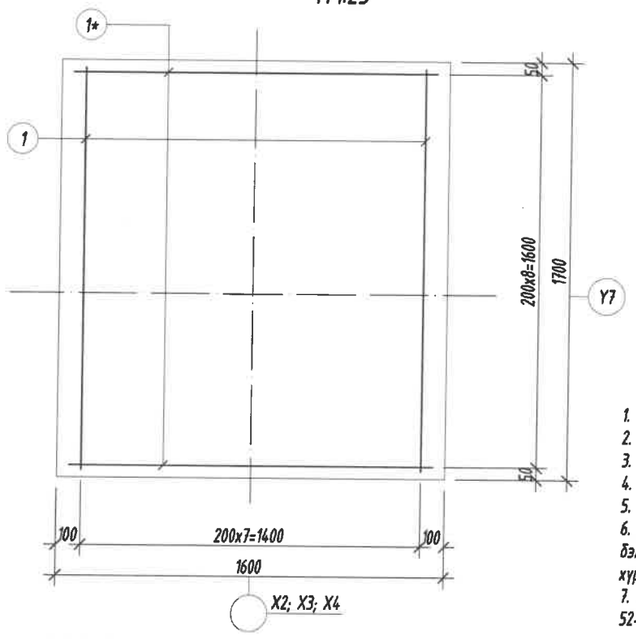

Огтлол 1-1
М1:25

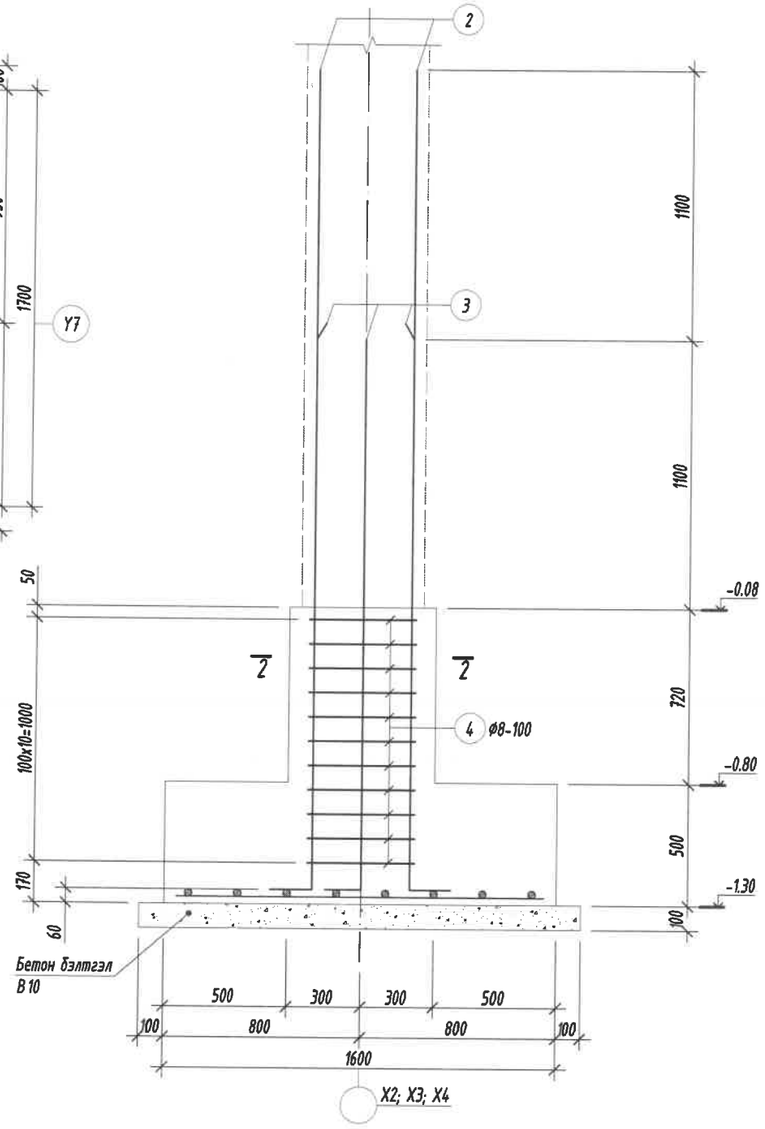

Огтлол 2-2
М1:25

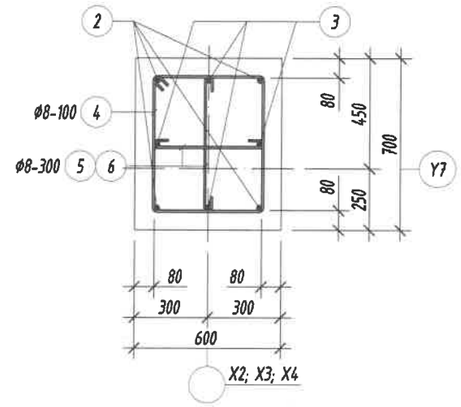

Хэсгийн тодорхойлолт

Поз	2	3	4	5	6
Загвар	170, 3250, 160, R=110	170, 2150, 160, R=110	520, 620, 135°, 540, 440	440, 80, 80	540, 80, 80

Цутгамал төмөр бетон бүтээцийн материалын тодорхойлолт

Поз	Тэмдэглэгээ	Нэр				Тоо ширхэг	Жин /кг/ Нэгж	Жин /кг/ Нийт
		Баганан суурь /БС-7/-н арматур				3	125.6	376.8
1		Ø	16	ГОСТ 5781-82* /А400/ L=	1640	8	2.5885	20.708
1*		Ø	16	ГОСТ 5781-82* /А400/ L=	1500	9	2.3675	21.308
2		Ø	22	ГОСТ 5781-82* /А400/ L=	3580	4	10.683	42.731
3		Ø	22	ГОСТ 5781-82* /А400/ L=	2480	4	7.4004	29.602
4	хомут	Ø	8	ГОСТ 5781-82* /А240/ L=	2120	11	0.8365	9.2017
5	холбоос	Ø	8	ГОСТ 5781-82* /А240/ L=	600	4	0.2368	0.947
6	холбоос	Ø	8	ГОСТ 5781-82* /А240/ L=	700	4	0.2762	1.1048
		Бетон орц, В20				V=1.6x3=4.8м³		
		Бетон бэлтгэлийн орц, В10				V=0.35x3=1.05м³		

Тайлбар:

1. Энэ зургийг ББ-н холбогдох хуудастай хамт уншна.
2. Ажлын арматурын анги А400, А240.
3. Бүтээцийн бетоны анги В20.
4. Бүтээцийн бетон бэлтгэлийн анги В10.
5. Арматурын хамгаалах үеийн зузаан 80мм байна.
6. Цутгамал төмөр бетон бүтээцийг хэв хашмалд бэлтгэж цутгасны дараагаар бэхжилтийн 70%-д хүрсэний дараа хэв хашмалыг авна.
7. Цутгамал бетон, төмөр бетон бүтээцийн ажлыг БНбД 52-02-05-ийн дагуу хийж гүйцэтгэнэ.

Блок схем:

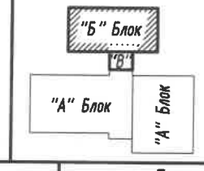

БАРИЛГЫН ЗУРАГ ТӨСЛИЙН "БИ ЭС КОНСАЛТИНГ" КОМПАНИ

Хаяг: БЗД, 2-р хороо "ББСҮТ" ХХК-н байр
Утас: 77116139, 99116139,
И-мэйл: bbsmo_info@yahoo.com, Вэб: BBSMO.mn

Энэхүү зураг нь "БИ ЭС КОНСАЛТИНГ" ХХК-ийн ОЮУНЫ ӨМЧ тул зохиогчийн эзэмшөөрөлгүйгээр өөрчлөх болон ашиглахыг хориглоно.

Булган аймаг, Баян-Агт сум, Хүрэмт баг
320 хүүхдийн сургуулийн барилга

Баганан суурь БС-7-н хэв, арматурчлал, огтлолууд, түүвэр

Ye шат: А3

Ер. Захирал	Б.Мөнхцэцэг	ЕГ Шифр: БС-К20/2021	Масштаб: М1:25	Огноо: 2021
Инженер	Б.Ганзориг			
Гүйцэтгэсэн	Б.Ганзориг	ТГ Шифр:	Зургийн дугаар: ББ-86	Хуудас: 143
Шалгасан	Б.Сүнжидмаа			

Баганан суурь БС-8-н арматурчлал
М 1:25

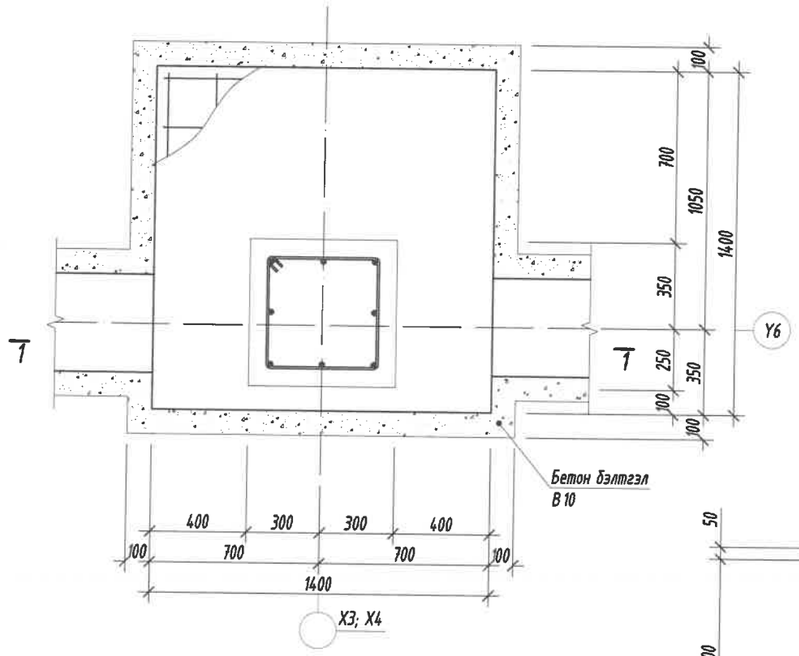

Огтлол 1-1
М1:25

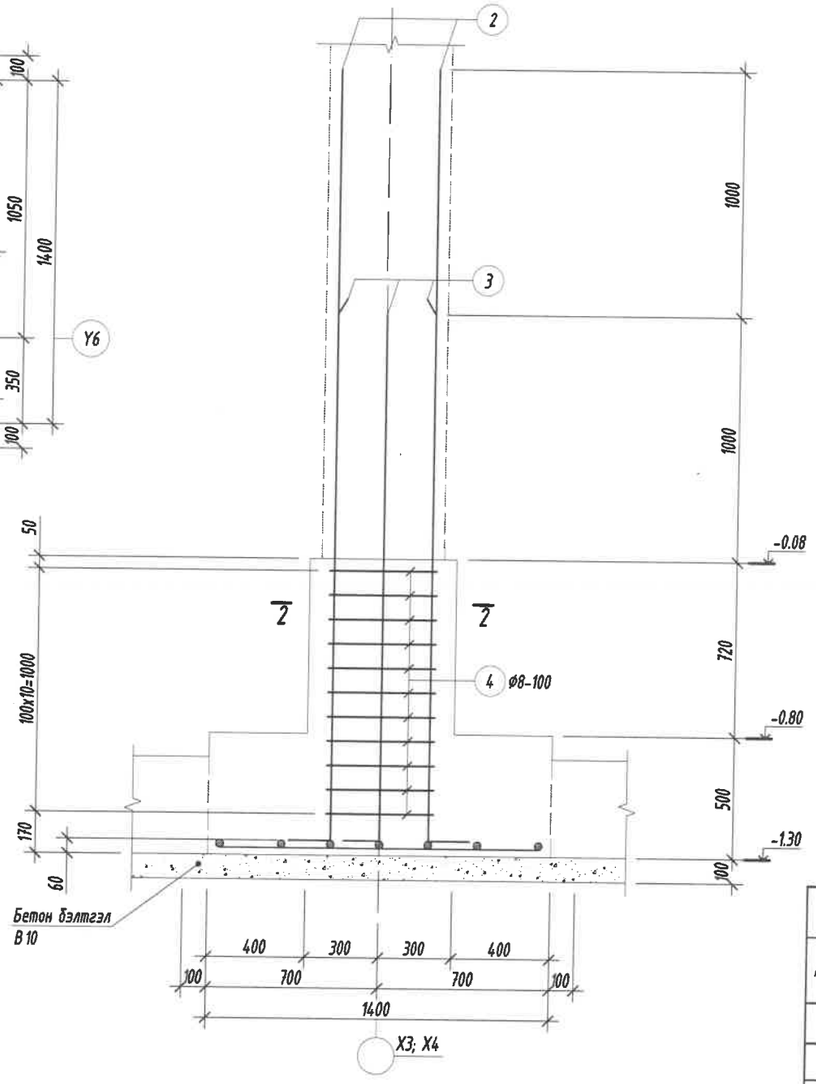

Огтлол 2-2
М1:25

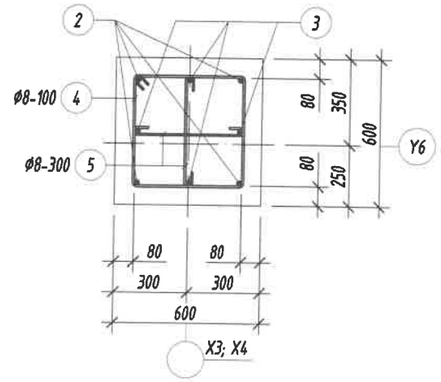

Суурийн улны арматурчлал
М 1:25

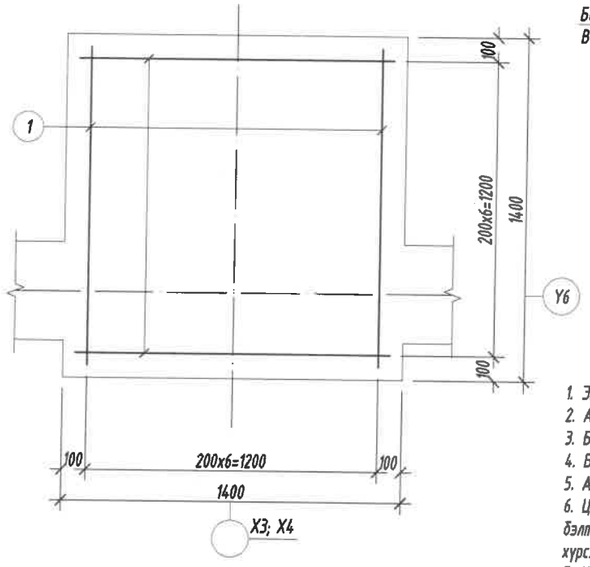

Хэсгийн тодорхойлолт

Поз	2	3	4	5
Загвар	160 140 3060 R=100	160 140 2060 R=100	520 520 35° 440 440	80 440 80

Цутгамал төмөр бетон бүтээцийн материалын тодорхойлолт

Поз	Тэмдэглэгээ	Нэр				Тоо ширхэг	Жин /кг/ Нэгж	Нийт
		Баганан суурь /БС-8/-н арматур				2	95.38	190.8
1		ø	16	ГОСТ 5781-82* /А400/ L=	1300	14	2.0518	28.726
2		ø	20	ГОСТ 5781-82* /А400/ L=	3360	4	8.2863	33.145
3		ø	20	ГОСТ 5781-82* /А400/ L=	2360	4	5.8201	23.28
4	хомут	ø	8	ГОСТ 5781-82* /А240/ L=	1920	11	0.7576	8.3336
5	холбоос	ø	8	ГОСТ 5781-82* /А240/ L=	600	8	0.2368	1.894
		Бетон орц, В20				V=0.12x2=2.4м³		
		Бетон бэлтгэлийн орц, В10				V=0.25x2=0.5м³		

Тайлбар:

1. Энэ зургийг ББ-н холбогдох хуудастай хамт үзнэ.
2. Ажлын арматурын анги А400, А240.
3. Бүтээцийн бетоны анги В20.
4. Бүтээцийн бетон бэлтгэлийн анги В10.
5. Арматурын хамгаалах үеийн зузаан 80мм байна.
6. Цутгамал төмөр бетон бүтээцийг хэв хашмалд бэлтгэж цутгасны дараагаар бэхжилтийн 70%-д хүрсэний дараа хэв хашмалыг авна.
7. Цутгамал бетон, төмөр бетон бүтээцийн ажлыг БНбД 52-02-05-ийн дагуу хийж гүйцэтгэнэ.

Энэхүү зураг нь "БИ ЭС КОНСАЛТИНГ" ХХК-ийн ОЮУНЫ ӨМЧ тул зохиогчийн эрхшөөрөлгүйгээр өөрчлөх болон ашиглахыг хориглоно.

Блок схем:

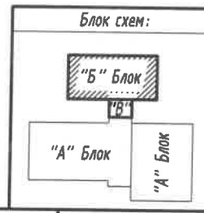

БАРИЛГЫН ЗУРАГ ТӨСЛИЙН "БИ ЭС КОНСАЛТИНГ" КОМПАНИ
Хаяг: 53д, 2-р хороо "ББСМО" ХХК-н байр
Утас: 77716159, 99716159.
И-мэйл: bisms_ub@yahoo.com, Вэб: BISMO.mn

Булган аймаг, Баян-Агт сум, Хүрэмт баг
320 хүүхдийн сургуулийн барилга

Баганан суурь БС-8-н хэв, арматурчлал, огтлолууд, түүвэр

Ер. Захирал	Б.Мөнхцэцэг	ЕГ Шифр: БС-К20/2021	Масштаб: М1:25	Огноо: 2021	Ye шат: А3
Инженер	Б.Ганзориг				
Гүйцэтгэсэн	Б.Ганзориг	ТГ Шифр:	Зургийн дугаар: ББ-87	Хуудас: 143	
Шалгасан	Б.Сүнжидмаа				

Баганан суурь БС-9-н арматурчлал
М 1:25

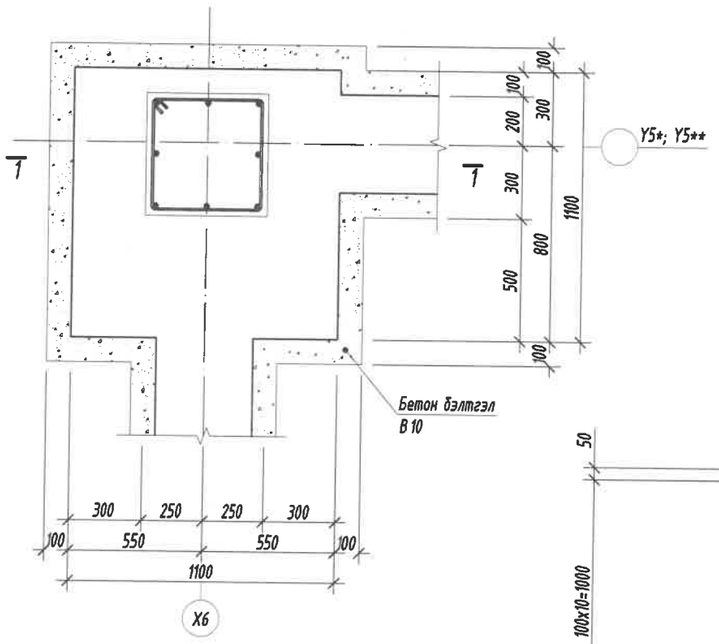

Огтлол 1-1
М1:25

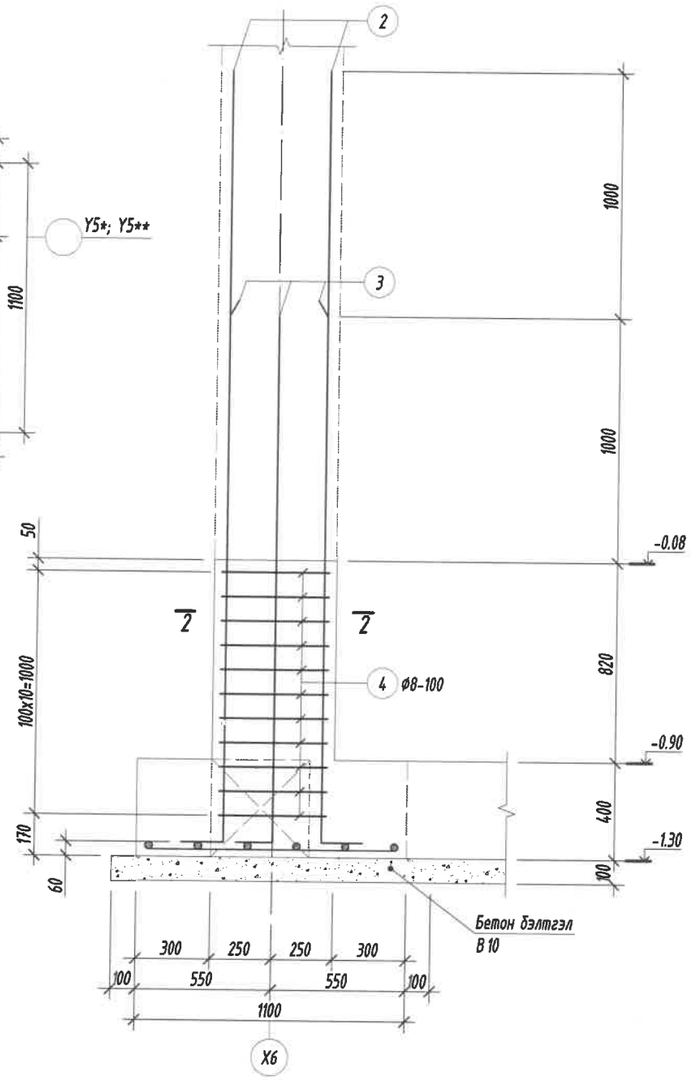

Огтлол 2-2
М1:25

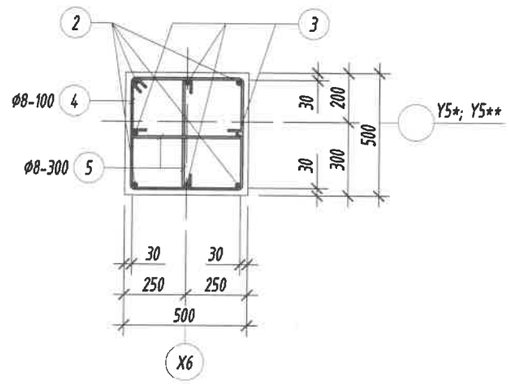

Суурийн улны арматурчлал
М 1:25

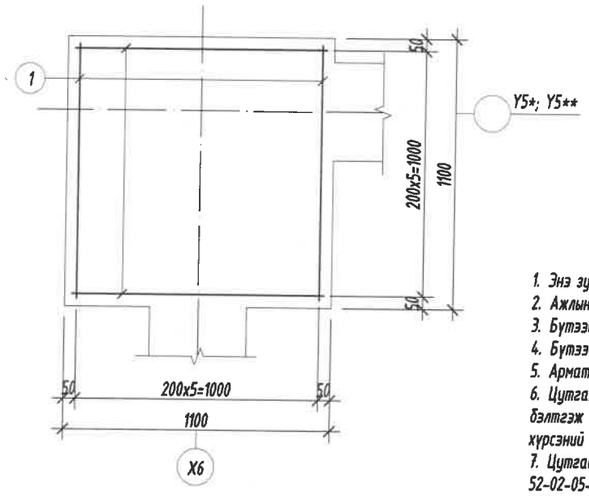

Хэсгийн тодорхойлолт

Поз	2	3	4	5
Загвар	160 3060 R=100 140	160 2060 R=100 140	520 520 135° 440 440	440 80 80

Цутгамал төмөр бетон бүтээцийн материалын тодорхойлолт

Поз	Тэмдэглэгээ	Нэр				Тоо ширхэг	Жин /кг/ Нэгж	Нийт
		Баганан суурь /БС-9/-н арматур				2	77.73	155.5
1		Ф	12	ГОСТ 5781-82* /А400/ L=	1040	12	0.9233	11.08
2		Ф	20	ГОСТ 5781-82* /А400/ L=	3360	4	8.2863	33.145
3		Ф	20	ГОСТ 5781-82* /А400/ L=	2360	4	5.8201	23.28
4	хомут	Ф	8	ГОСТ 5781-82* /А240/ L=	1920	11	0.7576	8.3336
5	холбоос	Ф	8	ГОСТ 5781-82* /А240/ L=	600	8	0.2368	1.894
		Бетон орц, В20				V=0.7x2=1.4м³		
		Бетон бэлтгэлийн орц, В10				V=0.17x2=0.34м³		

Тайлбар:

1. Энэ зургийг ББ-н холбогдох хуудастай хамт үзнэ.
2. Ажлын арматурын анги А400, А240.
3. Бүтээцийн бетоны анги В20.
4. Бүтээцийн бетон бэлтгэлийн анги В10.
5. Арматурын хамгаалах үеийн зузаан 80мм байна.
6. Цутгамал төмөр бетон бүтээцийг хэв хашмалд бэлтгэж цутгасны дараагаар бэхжилтийн 70%-д хүрсэний дараа хэв хашмалыг авна.
7. Цутгамал бетон, төмөр бетон бүтээцийн ажлыг БНБД 52-02-05-ийн дагуу хийж гүйцэтгэнэ.

Энэхүү зураг нь "БИ ЭС КОНСАЛТИНГ" ХХК-ийн ОЮУНЫ ӨМЧ тул зохиогчийн эзэмшөөрөлгүйгээр өөрчлөх болон ашиглахыг хориглоно.

Блок схем:

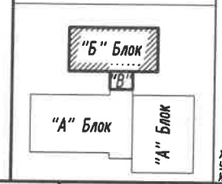

БАРИЛГЫН ЗУРАГ ТӨСЛИЙН "БИ ЭС КОНСАЛТИНГ" КОМПАНИ

Хаяг: БЗД, 2-р хороо "ББСМО" ХХК-н байр
Утас: 77716199, 99716199
И-мэйл: bbsmo_ub@yahoo.com, Вэб: BBSMO.mn

Булган аймаг, Баян-Агт сум, Хүрэмт баг
320 хүүхдийн сургуулийн барилга

Баганан суурь БС-9-н хэв, арматурчлал, огтлолууд, түүвэр

Ye шат: А3

Ер. Захирал	Б.Мөнхцэцэг	ЕГ Шифр: БС-К20/2021	Масштаб: М1:25	Огноо: 2021
Инженер	Б.Ганзориг			
Гүйцэтгэсэн	Б.Ганзориг	ТГ Шифр:	Зургийн дугаар: ББ-88	Хуудас: 143
Шалгасан	Б.Сүнжидмаа			

120 ММ-Н БУЛАНГИЙН ХАНЫН УУЛЗВАР М1:25

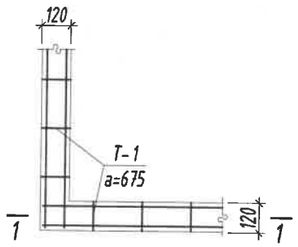

120 ММ-Н ГОЛЫН ХАНЫН УУЛЗВАР М1:25

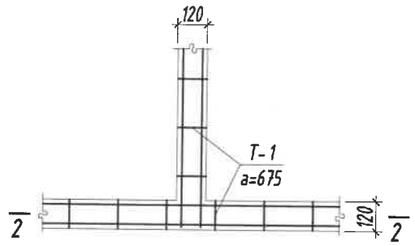

200 ММ-Н ГОЛЫН ХАНЫН УУЛЗВАР М1:25

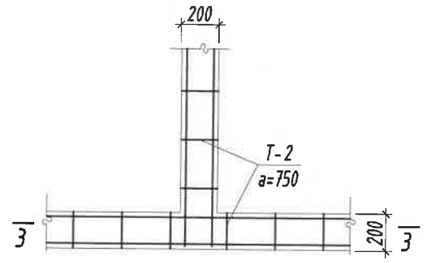

ОГТЛОЛ 1-1 М1:10

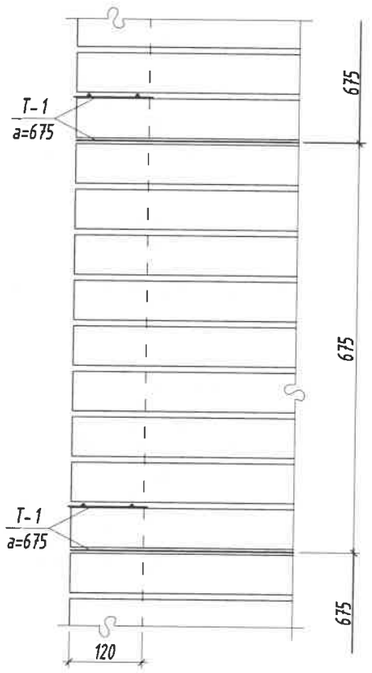

ОГТЛОЛ 2-2 М1:10

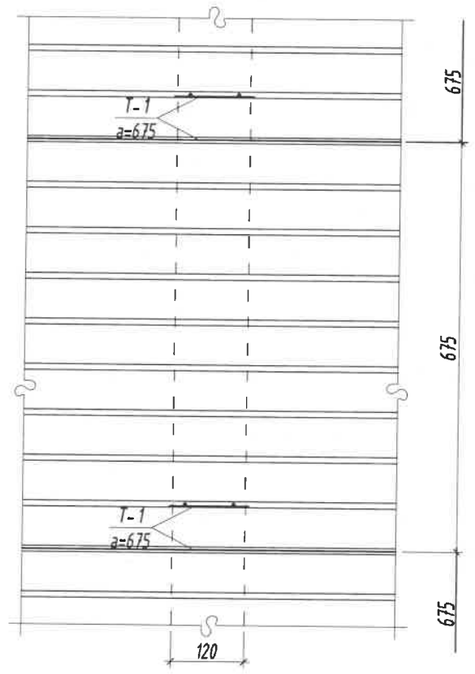

ОГТЛОЛ 3-3 М1:10

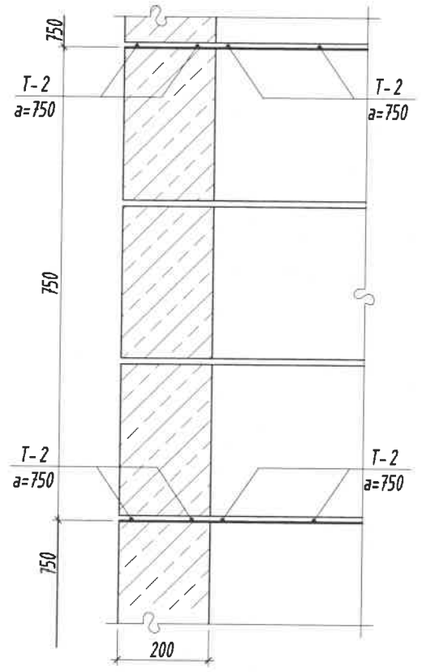

Тайлбар:

1. Энэ зургийг ББ-ийн бусад хуудастай хамт үзнэ.
2. 120мм тоосгон ханын өрлөгийг өндрийн дагуу 675мм 9уе тутамд Ø5В500-аар нийт ханын уртын дагуу арматурчлана.
3. 200мм блокон ханын өрлөгийг өндрийн дагуу 750мм 3уе тутамд Ø5В500-аар нийт ханын уртын дагуу арматурчлана.
4. 250мм блокон ханын өрлөгийг өндрийн дагуу 750мм 3уе тутамд Ø5В500-аар нийт ханын уртын дагуу арматурчлана.
5. Ялуугг В1.038-1 дэвтэр-1-ээс сонгож авлаа. ялуугг 1.5м-ээс бага өргөнтэй нүхэн дээр нэг талд нь 25см, 1.5-ээс дээш өргөнтэй нүхэн дээр нэг талд нь 35см суулгаж өгнө.
6. Угсармал ялуугг 1см зузаантай 100 маркийн бэхжээгүй цементэн зуурмаг дээр угсарна.
7. Хаалганы ялууны доод түвшинг тухайн давхрын шалнаас +2.10-аар авав.
8. Дотор ханыг өрөхдөө агааржуулалтын нүхийг зурагт заасны дагуу гаргаж өрнө.

Энэхүү зураг нь "БИ ЭС КОНСАЛТИНГ" ХХК-ийн ОЮУНЫ ӨМЧ тул зохиогчийн эвшөөрөлгүйгээр өөрчлөх болон ашиглахыг хориглоно.

Блок схем:

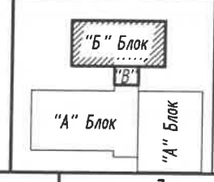

БАРИЛГЫН ЗУРАГ ТӨСЛИЙН "БИ ЭС КОНСАЛТИНГ" КОМПАНИ

Хаяг: БЗД, 2-р хороо "ББСМО" ХХК-н байр
Утас: 77716139, 99116139.
И-мэйл: bbsmo_ub@yahoo.com, Вэб: BBSMO.mn

Булган аймаг, Баян-Агт сум, Хүрэмт баг
320 хүүхдийн сургуулийн барилга

Ханын уулзварууд, огтлолууд					Ye шат: АЗ
Ер. Захирал	Б.Мөнхцэцэг		ЕГ Шифр: БС-К20/2021	Масштаб: М1:25	Огноо: 2021
Инженер	Б.Ганзориг				
Гүйцэтгэсэн	З.Уртнасан		ТГ Шифр:	Зургийн дугаар: ББ-117	Хуудас: 143
Шалгасан	Б.Сүнжидмаа				

1-Р ДАВХРЫН БАЙГУУЛАЛТ М1:100

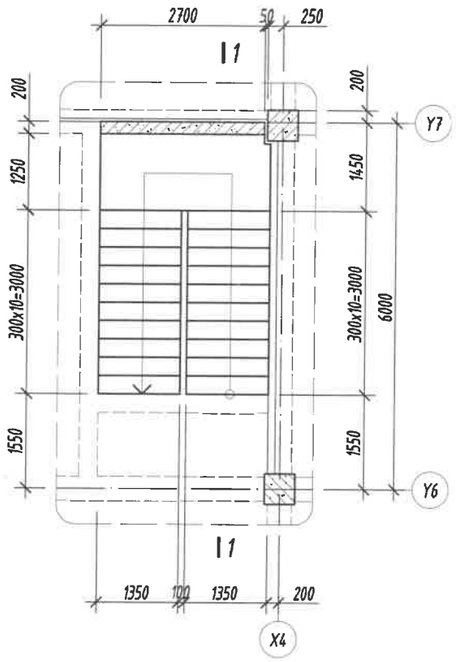

ОГТЛОЛ 1-1
М1:100

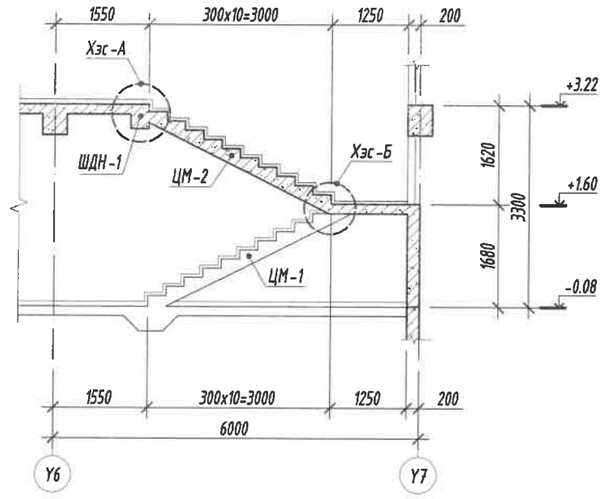

Шатны дамнуруу /Шдн-1/-н арматурчлал
М1:25

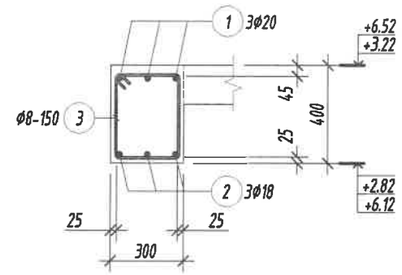

ХЭСЭГЛЭЛ-А
М1:25

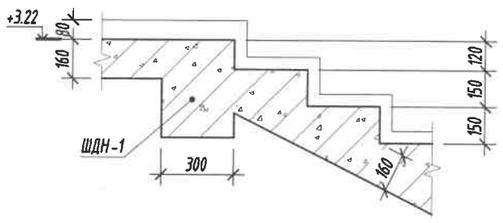

ХЭСЭГЛЭЛ-Б
М1:25

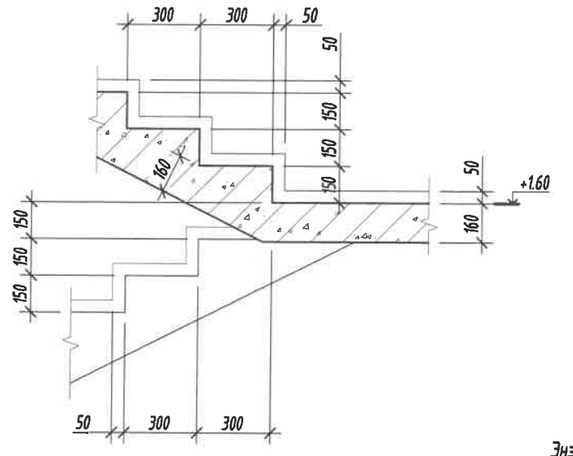

Цутгамал төмөр бетон бүтээцийн материалын тодорхойлолт

Поз	Тэмдэглэгээ	Нэр				Тоо ширхэг	Жин /кг/ Нэгж	Нийт
		Шатны дамнуруу /ШДН-1/-н арматур				1	57.7	57.7
1		Ф	20	ГОСТ 5781-82* /А400/ L=	3940	3	9.7166	29.15
2		Ф	18	ГОСТ 5781-82* /А400/ L=	3200	3	6.3923	19.177
3	хомут	Ф	8	ГОСТ 5781-82* /А240/ L=	1320	18	0.5209	9.3753
		Бетон орц, В20				V=0.4м³		

Хэсгийн тодорхойлолт

Поз	1	3
Загвар	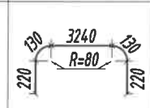	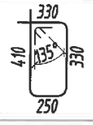

Тайлбар:

1. Энэ зургийг ББ-н холбогдох хуудастай хамт үзнэ.
2. Ажлын арматурын анги А400, А240.
3. Бүтээцийн бетоны анги В20.
4. Арматурын хамгаалах үеийн зузаан 20мм байна.
5. Цутгамал төмөр бетон бүтээцийг хэв хашмалд бэлтгэж цутгасны дараагаар бэхжилтийн 70%-д хүрсэний дараа хэв хашмалыг авна.
6. Цутгамал бетон, төмөр бетон бүтээцийн ажлыг БНБД 52-02-05-ийн дагуу хийж гүйцэтгэнэ.

Энэхүү зураг нь "БИ ЭС КОНСАЛТИНГ" ХХК-ийн ОЮУНЫ ӨМЧ тул зохиогчийн эвдшгүй эрхийг хамгаалах болон ашиглахыг хориглоно.

Блок схем:

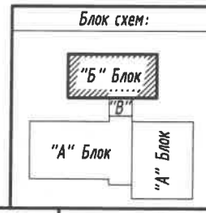

БАРИЛГЫН ЗУРАГ ТӨСЛИЙН "БИ ЭС КОНСАЛТИНГ" КОМПАНИ
Хаяг: БЗД, 2-р хороо "ББСМО" ХХК-н байр
Утас: 77716139, 99716139,
И-мэйл: bbsmo_ub@yahoo.com, Вэб: BBSMO.mn

Булган аймаг, Баян-Агт сум, Хүрэмт баг
320 хүүхдийн сургуулийн барилга

Шат-2-н давхрын байгуулалт, огтлол 1-1, хэсэглэл-А, Б, ШДН-1-н арматурчлал, түүвэр

Ye шат: А3

Ер. Захирал	Б.Мөнхцэцэг		ЕГ Шифр: БС-К20/2021	Масштаб: М1:100	Огноо: 2021
Инженер	Б.Ганзориг				
Гүйцэтгэсэн	Б.Ганзориг		ТГ Шифр:	Зургийн дугаар: ББ-118	Хуудас: 143
Шалгасан	Б.Сүнжидмаа				

ЦУТГАМАЛ МАРШ /ЦМ-1/-н АРМАТУРЧЛАЛ
М 1:50

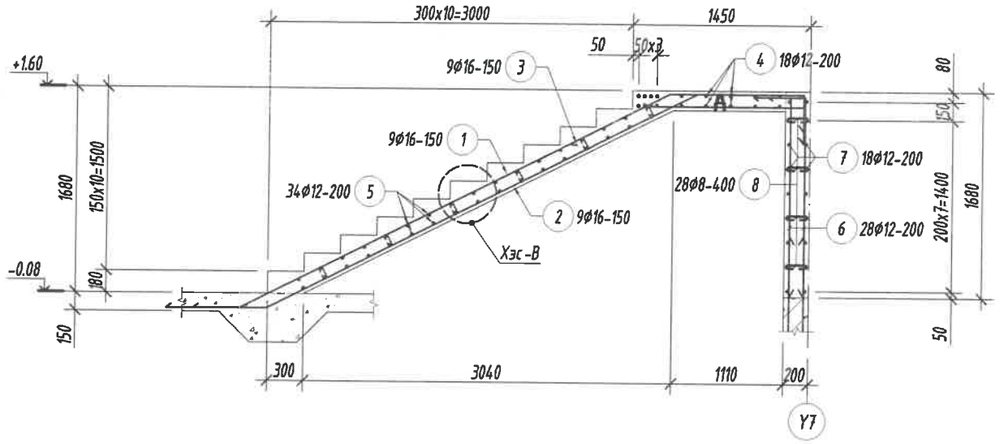

ЦУТГАМАЛ МАРШ /ЦМ-2/-н АРМАТУРЧЛАЛ
М 1:50

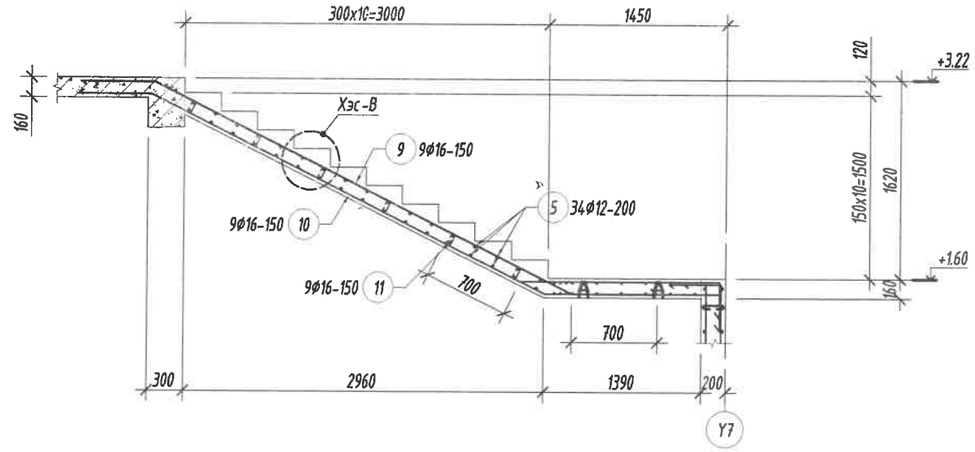

Хэсгийн тодорхойлолт

Поз	1	2	3	6	7	8
Загвар /ЦМ-1/	1770, 600, 3740, 1300, 300	1670, 600, 3960, 800	1000, 1100, 300	350, 1650	140, 2700, 140	80, 140, 80

Поз	9	10	11
Загвар /ЦМ-2/	600, 3850, 700, 1620	600, 3400, 1630, 1620, 300	1000, 1430, 300

ХЭСЭГЛЭЛ-В
М 1:25

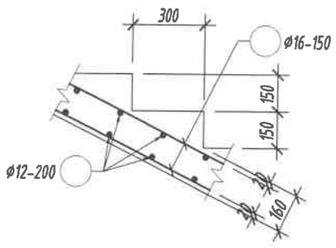

Тайлбар:

1. Энэ зургийг ББ-н холбогдох хуудастай хамт үзнэ.
2. Ажлын арматурын анги А400, А240.
3. Бутээцийн бетоны анги В20.
4. Арматурын хамгаалах үеийн зузаан 20мм байна.
5. Цутгамал төмөр бетон бүтээцийг хэв хашмалд бэлтгэж цутгасны дараагаар бэхжилтийн 70%-д хүрсэний дараа хэв хашмалыг авна.
6. Цутгамал бетон, төмөр бетон бүтээцийн ажлыг БНБД 52-02-05-ийн дагуу хийж гүйцэтгэнэ.

Цутгамал төмөр бетон бүтээцийн материалын тодорхойлолт

Поз	Тэмдэглэгээ	Нэр				Тоо ширхэг	Жин /кг/ Нэгж	Нийт
		Шат-2-н арматур				1	849.4	849.4
		ЦМ-1-н арматур				1	378.6	378.6
1		Ø	16	ГОСТ 5781-82* /А400/ L=	5940	9	9.3753	84.378
2		Ø	16	ГОСТ 5781-82* /А400/ L=	5360	9	8.4599	76.139
3		Ø	16	ГОСТ 5781-82* /А400/ L=	2400	9	3.788	34.092
4		Ø	12	ГОСТ 5781-82* /А400/ L=	2500	18	2.2195	39.952
5		Ø	12	ГОСТ 5781-82* /А400/ L=	1300	34	1.1542	39.241
6		Ø	12	ГОСТ 5781-82* /А400/ L=	2000	34	1.7756	60.371
7		Ø	12	ГОСТ 5781-82* /А400/ L=	2600	18	2.3083	41.55
8	холбоос	Ø	8	ГОСТ 5781-82* /А400/ L=	300	24	0.1184	2.841
		ЦМ-2-н арматур				2	235.4	470.8
5		Ø	12	ГОСТ 5781-82* /А400/ L=	1300	34	1.1542	39.241
9		Ø	16	ГОСТ 5781-82* /А400/ L=	5150	9	8.1284	73.156
10		Ø	16	ГОСТ 5781-82* /А400/ L=	5930	9	9.3595	84.236
11		Ø	16	ГОСТ 5781-82* /А400/ L=	2730	9	4.3089	38.78
		Бетон орц, В20				V=3.5м³		

Энэхүү зураг нь "БИ ЭС КОНСАЛТИНГ" ХХК-ийн ОЮУНЫ ӨМЧ тул зохиогчийн эзэмшлийн эрхийг хамгаалах хуулиар хамгаалагдана.

Блок схем:

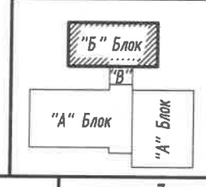

БАРИЛГЫН ЗУРАГ ТӨСЛИЙН "БИ ЭС КОНСАЛТИНГ" КОМПАНИ
Хаяг: БЗД, 2-р хороо "ББСМО" ХХК-н байр
Утас: 77716159, 99716159.
И-мэйл: bbcsmo_ub@yahoo.com, Вэб: BBSMO.mn

Булган аймаг, Баян-Агт сум, Хүрэмт баг
320 хүүхдийн сургуулийн барилга

Цутгамал марш /ЦМ-1; 2/-н арматурчлал, хэсэглэл-В, түүвэр

Ер. Захирал	Б.Мөнхцэцэг	ЕГ Шифр: БС-К20/2021	Масштаб: М1:50	Үе шат: АЗ	
Инженер	Б.Ганзориг			Огноо: 2021	
Гүйцэтгэгчин	Б.Ганзориг	ТГ Шифр:	Зургийн дугаар: ББ-119	Хуудас: 143	
Шалгасан	Б.Сүнжидмаа				

+6.52 түвшиний анкер болтны байгуулалт
"Б блок" М1:100

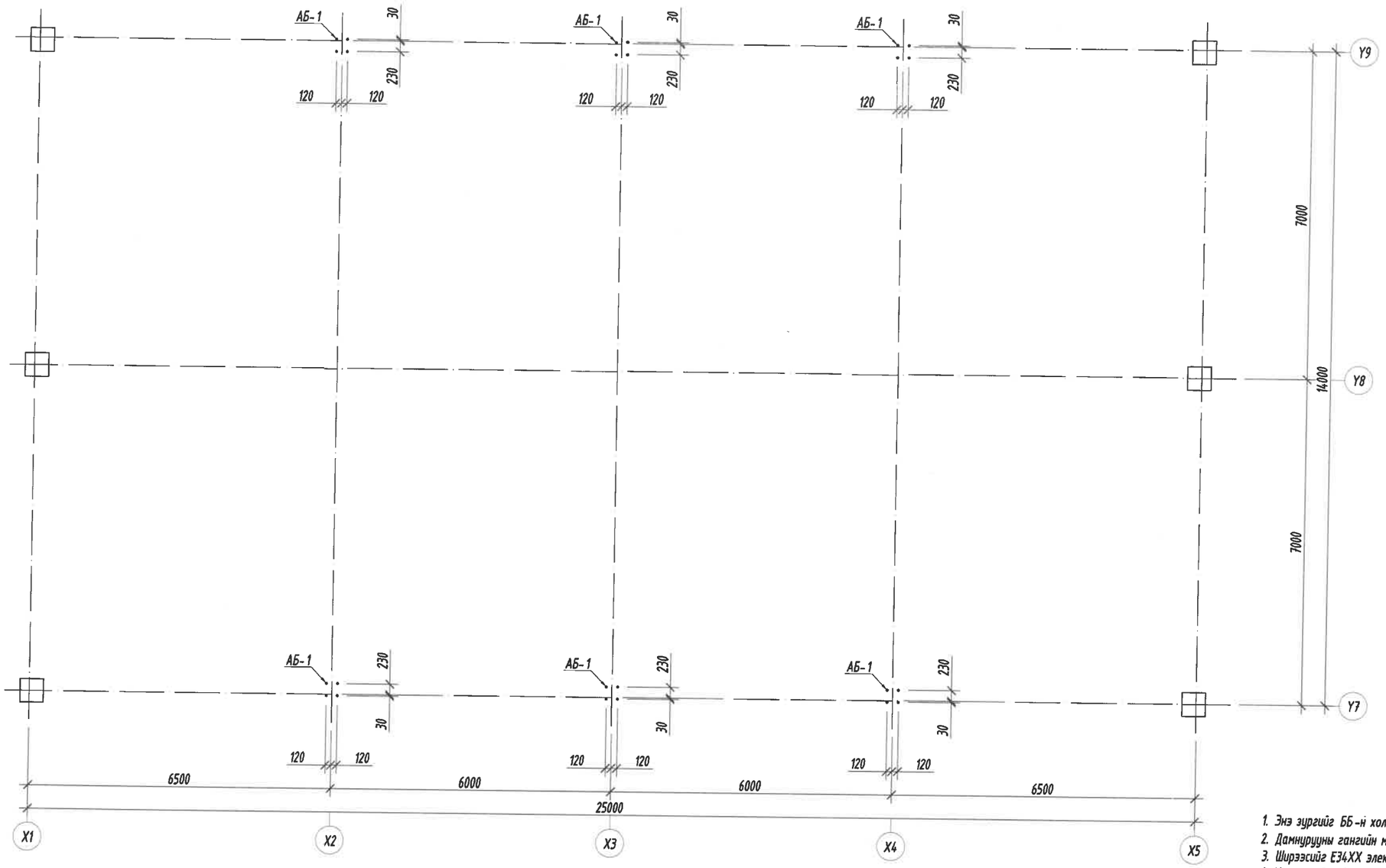

Анкер боолт /АБ-1/
М1:10

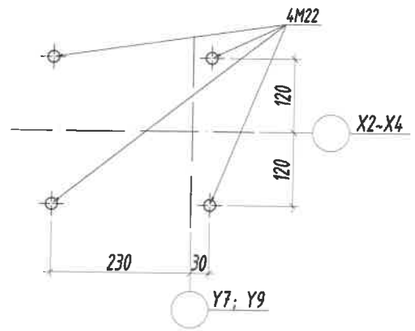

Анкер болт /АБ-1/-г суулгах
М1:25

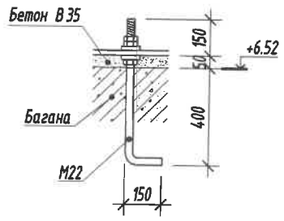

Тайлбар:

1. Энэ зургийг ББ-н холбогдох хуудастай хамтатган үзнэ.
2. Дамнуурууны гангийн марк Q345B, холбоосуудын гангийн марк Q235B (JIS G3466).
3. Ширээсийг Е34XX электродоор гүйцэтгэнэ.
4. Метал хийц эдлэл зэврэлтийн эсрэг будаг болон нэг цагаас доошгүй галд тэсвэрлэлтийн зэрэгтэй түрхлэгтэй байна.
5. Ширээлтийн өндөр нь ширээгдэж буй элементийн зузаанаас бага byyy тэнцүү байна.
6. Метал хийцийг бороотой үед ширээхийг хориглоно.
7. DIN933 GB5783 Gr.8.8 бат бэхийн ангилалтай боолт хэрэглэнэ.
8. Ган бүтээцийн ажлыг "Ган бүтээц" /БНБД 53-02-05/-ийн дагуу хийж гүйцэтгэнэ.

Металл бүтээцийн материалын тодорхойлолт					
Поз	Тэмдэглэгээ	Нэр	Тоо	Жин /кг/	
			шир	Нэгж	Нийт
		Анкер болт	6	8.952	53.71
1	АБ-1	Ø 22 ГОСТ 27772-88 L= 750	4	2.238	8.952

Энэхүү зураг нь "БИ ЭС КОНСАЛТИНГ" ХХК-ийн ОЮУНЫ ӨМЧ тул зохиогчийн эзэмшлийн эрхийг хамгаалах болон ашиглахыг хориглоно.

Блок схем:

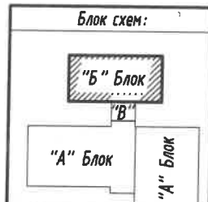

БАРИЛГЫН ЗУРАГ ТӨСЛИЙН "БИ ЭС КОНСАЛТИНГ" КОМПАНИ
Хаяг: БЗД, 2-р хороо "ББСМЮ" ХХК-н байр
Утас: 77716139, 99716139.
И-мэйл: bbsmo_ub@yahoo.com, Вэб: BBSMO.mn

Булган аймаг, Баян-Агт сум, Хүрэмт баг
320 хүүхдийн сургуулийн барилга

+6.52 түвшиний анкер болтны байгуулалт, Анкер боолт /АБ-1/-г суулгах, түүвэр

Ер. Захирал	Б.Мөнхцэцэг		ЕГ Шифр: БС-К20/2021	Масштаб: М1:100	Ое шат: А3
Инженер	Б.Ганзориг				Огноо: 2021
Гүйцэтгэсэн	Б.Ганзориг		ТГ Шифр:	Зургийн дугаар: ББ-120	Хуудас: 143
Шалгасан	Б.Сүнжидмаа				

Металл багана, дамнуруу, холбоосын байгуулалт
"Б блок" М1:100

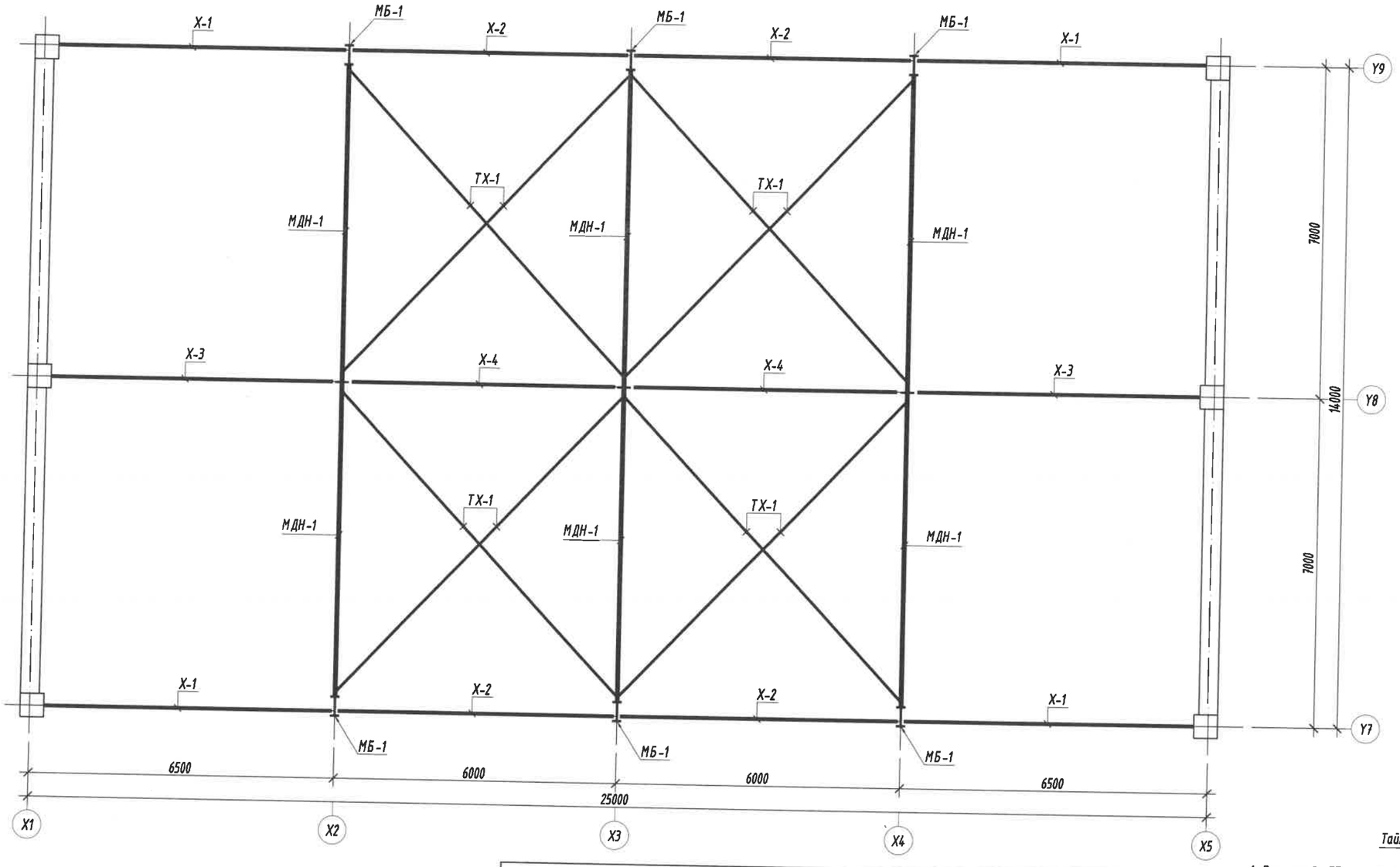

"С" төмрийн бэхэлгээ /СТБ-1/ М1:10

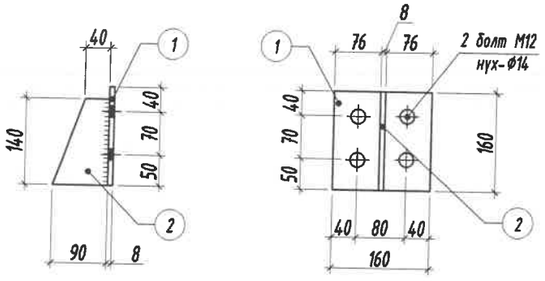

Металл бүтээцийн материалын тодорхойолт

Поз	Тэмдэглэгээ	Нэр	Тоо шир	Жин /кг/ Нэгж	Жин /кг/ Нийт
		С төмрийн бэхэлгээ /СТБ-1/	70	2.398	167.9
1	JIS G3466	Лист 160 x 160 x 8	1	1.607	1.607
2	JIS G3466	Лист 140 x 90 x 8	1	0.791	0.791

Тайлбар:

1. Энэ зургийг ББ-н холбогдох хуудастай хамтатган үзнэ.
2. Дамнуруугны гангийн марк Q345B, холбоосуудын гангийн марк Q235B (JIS G3466).
3. Ширээсийг Е34ХХ электродоор гүйцэтгэнэ.
4. Метал хийц эдлэл зэврэлтийн эсрэг будаг болон нэг цагаас доошгүй галд тэсвэрлэлтийн зэрэгтэй түрхлэгтэй байна.
5. Ширээлтийн өндөр нь ширээгдэж буй элементийн зузаанаас бага byyy тэнцүү байна.
6. Метал хийцийг бороотой үед ширээхийг хориглоно.
7. DIN933 GB5783 Gr.8.8 бат дэхийн ангилалтай боолт хэрэглэнэ.
8. Ган бүтээцийн ажлыг "Ган бүтээц" /БНБД 53-02-05/-ийн дагуу хийж гүйцэтгэнэ.

Энэхүү зураг нь "БИ ЭС КОНСАЛТИНГ" ХХК-ийн ОЮУНЫ ӨМЧ тул зохиогчийн эрхшөөрөлгүйгээр өөрчлөх болон ашиглахыг хориглоно.

Блок схем:

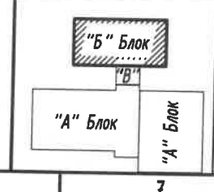

БАРИЛГЫН ЗУРАГ ТӨСЛИЙН
"БИ ЭС КОНСАЛТИНГ" КОМПАНИ
Хаяг: БЗД, 2-р хороо "ББСМЮ" ХХК-н байр
Утас: 77716159, 99116159.
И-мэйл: bbsmo_ub@yahoo.com , Вэб: BBSMO.mn

Булган аймаг, Баян-Агт сум, Хүрэмт баг
320 хүүхдийн сургуулийн барилга

Металл багана, дамнуруу, холбоосын байгуулалт, "С" төмрийн бэхэлгээ /СТБ-1/, түүвэр

Ер. Захирал	Б.Мөнхцэцэг		ЕГ Шифр: БС-К20/2021	Масштаб: М1:100	Огноо: 2021
Инженер	Б.Ганзориг				
Гүйцэтгэсэн	Б.Ганзориг		ТГ Шифр:	Зургийн дугаар: ББ-121	Хуудас: 143
Шалгасан	Б.Сүнжидмаа				

Уе шат: АЗ

X2; X3; X4 тэнхлэгийн дагуух метал рам М1:50

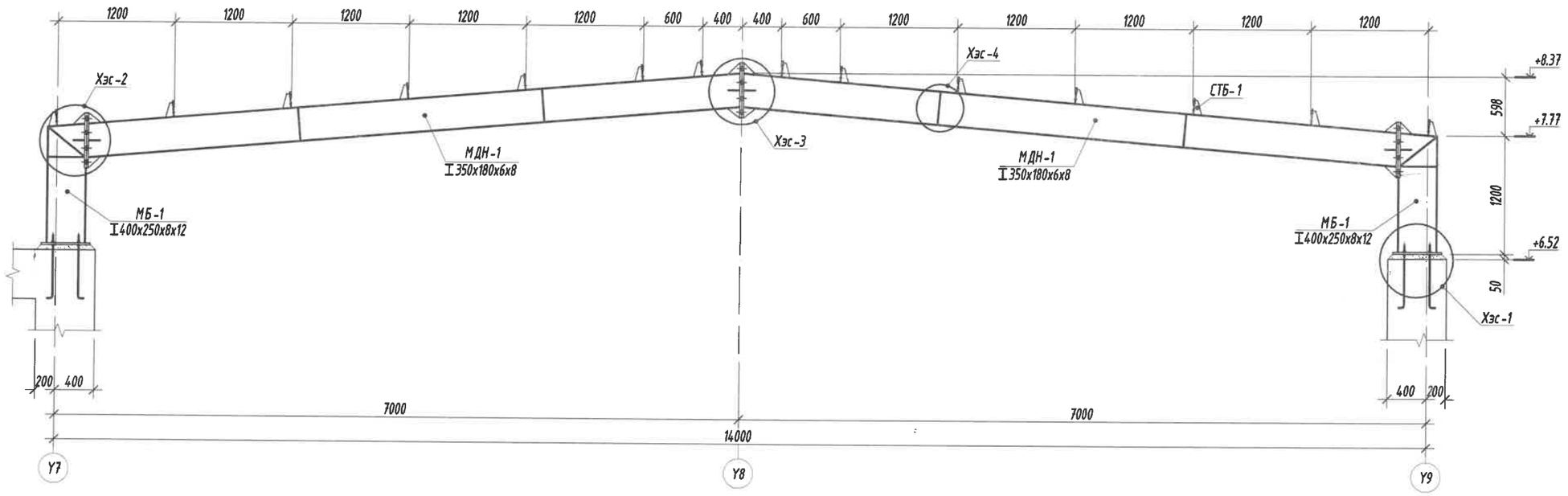

Хэсэглэл - 1
М1:10

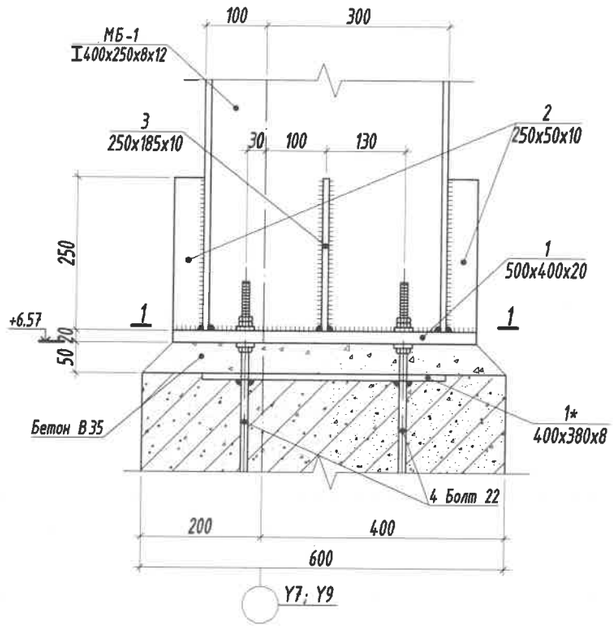

Огтлол 1-1
М1:10

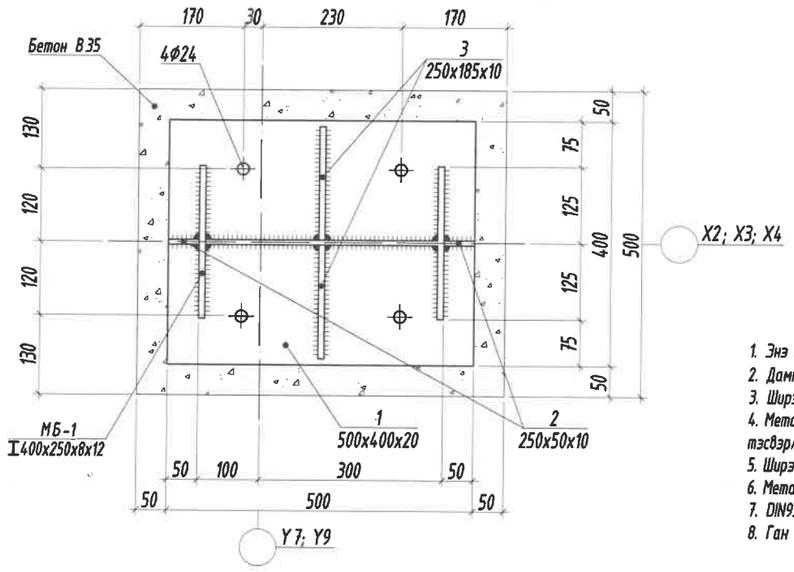

Хэсэглэл - 4
М1:10

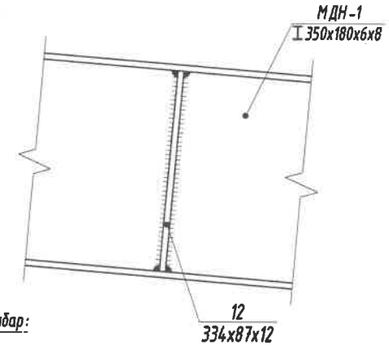

Тайлбар:

1. Энэ зургийг ББ-н холбогдох хуудастай хамт үзнэ.
2. Дамнуруугны гангийн марк Q345B, холбоосуудын гангийн марк Q235B (JIS G3466).
3. Ширээсийг E34XX электродоор гүйцэтгэнэ.
4. Метал хийц эдлэл зэврэлтийн эсрэг будаг болон нэг цагаас доошгүй галд тэсвэрлэлтийн зэрэгтэй түрхлэгтэй байна.
5. Ширээлтийн өндөр нь ширээгдэж буй элементийн зузаанаас бага byyц тэнцүү байна.
6. Метал хийцийг бороотой үед ширээхийг хориглоно.
7. DIN933 GB5783 Gr.8.8 бат бэхийн ангиралтай болт хэрэглэнэ.
8. Ган бүтээцийн ажлыг "Ган бүтээц" /БНБД 53-02-05/-ийн дагуу хийж гүйцэтгэнэ.

Энэхүү зураг нь "БИ ЭС КОНСАЛТИНГ" ХХК-ийн ОЮУНЫ ӨМЧ тул зохиогчийн эрхшөөрөлгүйгээр өөрчлөх болон ашиглахыг хориглоно.

Блок схем:

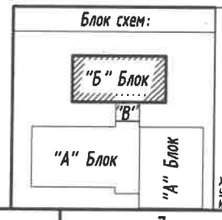

БАРИЛГЫН ЗУРАГ ТӨСЛИЙН "БИ ЭС КОНСАЛТИНГ" КОМПАНИ

Хаяг: БЗД, 2-р хороо "ББСМО" ХХК-н байр
Утас: 77716129, 99716129,
И-мэйл хаяг: uu@yahoo.com, Вэб: BBSMO.mn

Булган аймаг, Баян-Агт сум, Хүрэмт баг
320 хүүхдийн сургуулийн барилга

X2; X3; X4 тэнхлэгийн дагуух метал рам, Хэсэглэл-1; 4, Огтлол 1-1

Ye шат: А3

Ер. Захирал	Б.Мөнхцэцэг		ЕГ Шифр: БС-К20/2021	Масштаб: М1:50	Огноо: 2021
Инженер	Б.Ганзориг				
Гүйцэтгэсэн	Б.Ганзориг		ТГ Шифр:	Зургийн дугаар: ББ-122	Хуудас: 143
Шалгасан	Б.Сүнжидмаа				

X1; X5 тэнхлэгийн дагуух рам М1:50

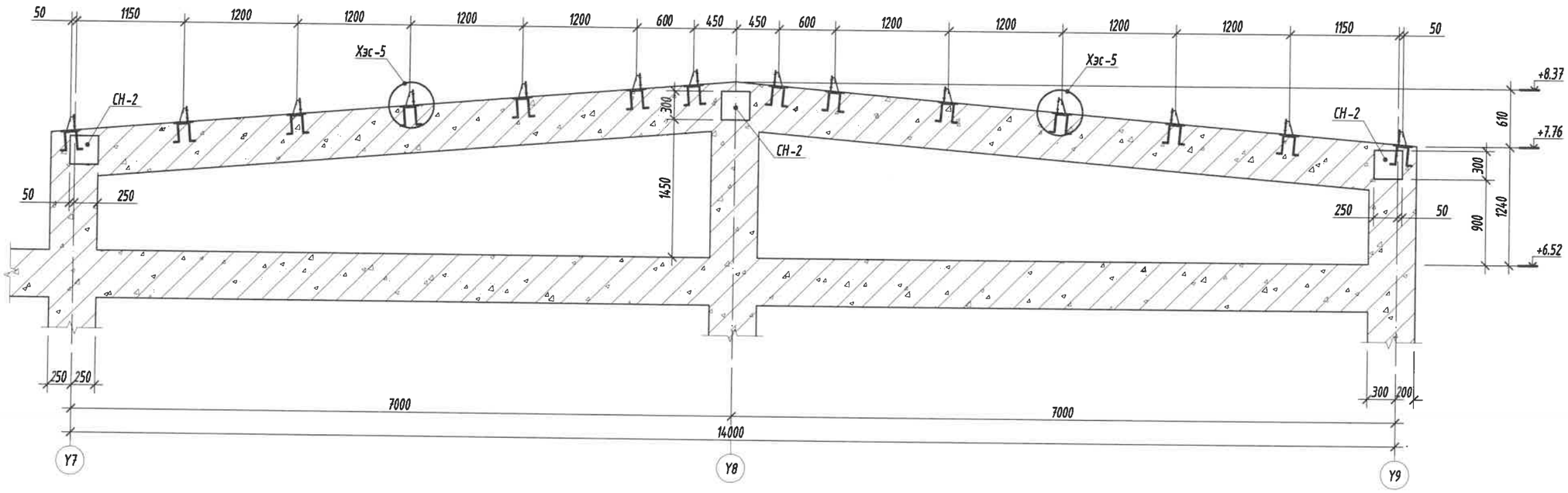

Хэсэглэл - 5
/СН-1/ М1:10

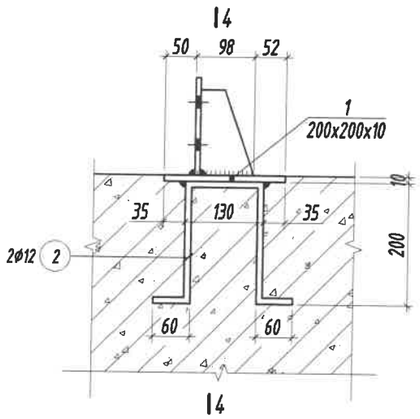

Огтлол 4-4
М 1:10

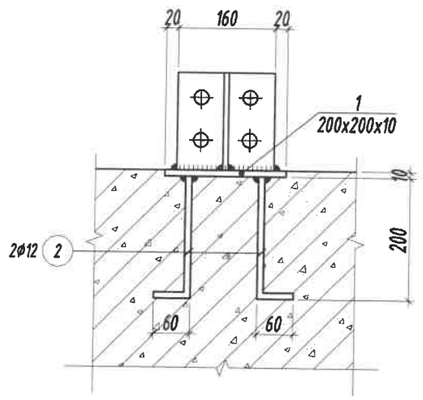

Суулгах нарийвч /СН-2/
М1:10

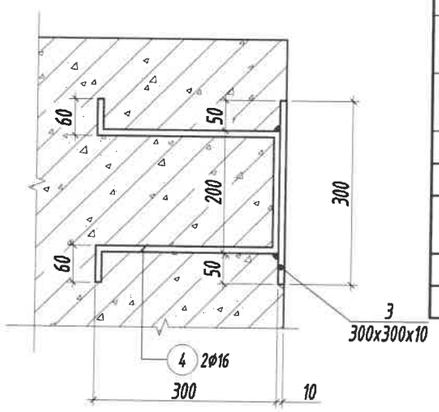

Металл бүтээцийн материалын тодорхойлолт

Поз	Тэмдэглэгээ	Нэр				Тоо ширх	Жин /кг/ Нэгж	Нийт
		Суулгах нарийвч /СН-1/				**28**	**4.294**	**120.2**
1	JIS G3466	Лист 200 x 200 x 10				1	3.14	3.14
2		ф	12	ГОСТ 5781-82* /А400/ L=	650	2	0.5771	1.1542
		Суулгах нарийвч /СН-2/				**6**	**9.969**	**59.81**
3	JIS G3466	Лист 300 x 300 x 10				1	7.065	7.065
4		ф	16	ГОСТ 5781-82* /А400/ L=	920	2	1.4521	2.9041

Тайлбар:

1. Энэ зургийг ББ-н холбогдох хуудастай хамт үзнэ.
2. Дамнуруугны гангийн марк Q345B, холбоосуудын гангийн марк Q235B (JIS G3466).
3. Ширээсийг Е34XX электродоор гүйцэтгэнэ.
4. Метал хийц эдлэл эзэрэлтийн эсрэг будаг болон нэг цагаас доошгүй галд тэсвэрлэлтийн зэрэгтэй түрхлэгтэй байна.
5. Ширээлтийн өндөр нь ширээгдэж буй элементийн зузаанаас бага byoy тэнцүү байна.
6. Метал хийцийг бороотой үед ширээхийг хориглоно.
7. DIN933 GB5783 Gr.8.8 бат бэхийн ангилалтай боолт хэрэглэнэ.
8. Ган бүтээцийн ажлыг "Ган бүтээц" /БНбД 53-02-05/-ийн дагуу хийж гүйцэтгэнэ.

Энэхүү зураг нь "БИ ЭС КОНСАЛТИНГ" ХХК-ийн ОЮУНЫ ӨМЧ тул зохиогчийн эзэмшөөлгүйгээр өөрчлөх болон ашиглахыг хориглоно.

Блок схем:

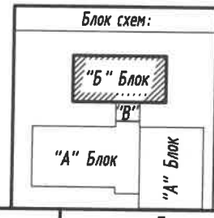

БАРИЛГЫН ЗУРАГ ТӨСЛИЙН "БИ ЭС КОНСАЛТИНГ" КОМПАНИ
Хаяг: БЗД, 2-р хороо "ББСМЮ" ХХК-н байр
Утас: 77716139, 99716139.
И-мэйл: bbsmo_ub@yahoo.com, Вэб: BBSMO.mn

Булган аймаг, Баян-Агт сум, Хурэмт баг
320 хүүхдийн сургуулийн барилга

X1; X5 тэнхлэгийн дагуух рам, Хэсэглэл-5, /СН-1/, /СН-2/, Огтлол 4-4, түүвэр

Ye шат: А3

Ер. Захирал	Б.Мөнхцэцэг	ЕГ Шифр: БС-К20/2021	Масштаб: М1:50	Огноо: 2021
Инженер	Б.Ганзориг			
Гүйцэтгэсэн	Б.Ганзориг	ТГ Шифр:	Зургийн дугаар: ББ-123	Хуудас: 143
Шалгасан	Б.Сүнжидмаа			

Хэсэглэл - 2
М1:10

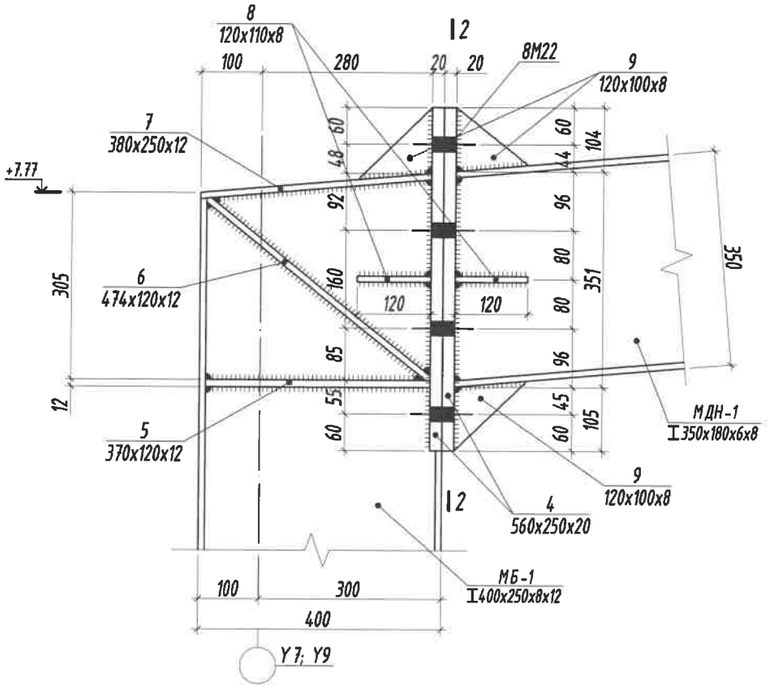

Огтлол 2-2
М1:10

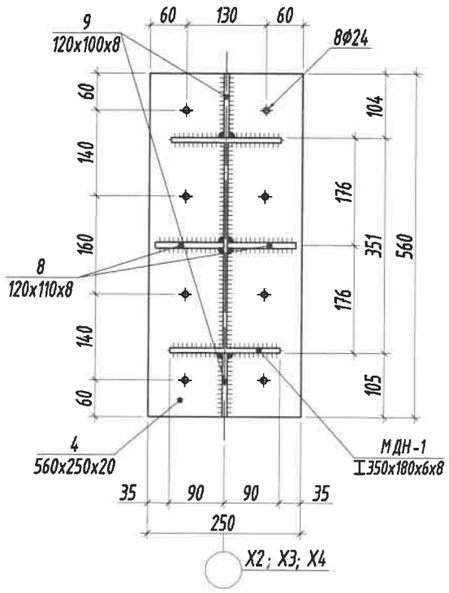

Хэсэглэл - 3
М1:10

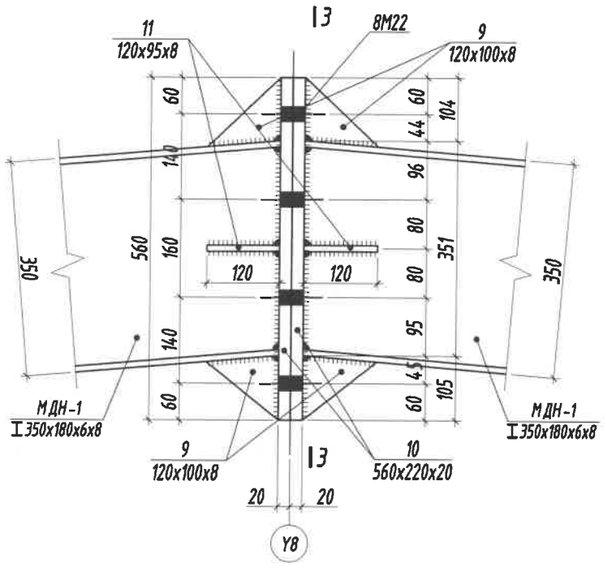

Огтлол 3-3
М1:10

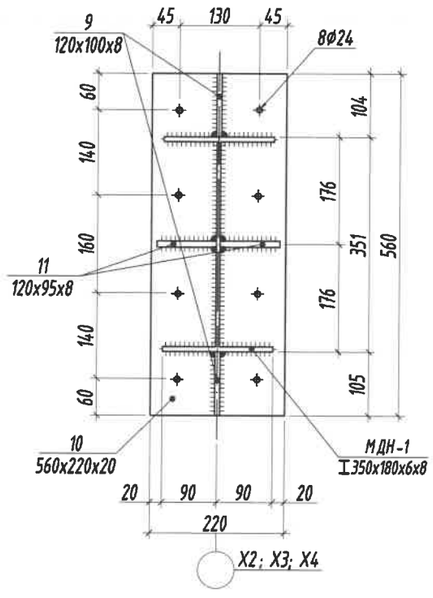

Металл бүтээцийн материалын тодорхойлолт					
Поз	Тэмдэглэгээ	Нэр	Тоо шир	Жин /кг/ Нэгж	Нийт
		Метал багана МБ-1	**6**	**187.4**	**1125**
МБ-1	Двутавр	I 400 x 250 x 8 x 12 L= 1200	1	84.86	84.86
1	JIS G3466	Лист 500 x 400 x 20	1	31.4	31.4
1*	JIS G3466	Лист 400 x 380 x 8	1	9.5456	9.5456
2	JIS G3466	Лист 250 x 50 x 10	2	0.9813	1.9625
3	JIS G3466	Лист 250 x 185 x 10	2	3.63	7.26
4	JIS G3466	Лист 560 x 250 x 20	1	21.98	21.98
5	JIS G3466	Лист 370 x 120 x 12	2	4.1824	8.3648
6	JIS G3466	Лист 474 x 120 x 12	2	5.358	10.716
7	JIS G3466	Лист 380 x 250 x 12	1	8.949	8.949
8	JIS G3466	Лист 120 x 110 x 8	2	0.828	1.656
9	JIS G3466	Лист 120 x 100 x 8	1	0.7536	0.7536

Металл бүтээцийн материалын тодорхойлолт					
Поз	Тэмдэглэгээ	Нэр	Тоо шир	Жин /кг/ Нэгж	Нийт
		Метал дамнуруу МДн-1	**6**	**314.6**	**1888**
Мдн-1	JIS G3466	I H350x180x6x8 L= 6684	1	256.26	256.26
4	JIS G3466	Лист 560 x 250 x 20	1	21.98	21.98
8	JIS G3466	Лист 120 x 110 x 8	2	0.828	1.656
9	JIS G3466	Лист 120 x 100 x 8	4	0.7536	3.0144
10	JIS G3466	Лист 560 x 220 x 20	1	19.342	19.342
11	JIS G3466	Лист 120 x 95 x 8	2	0.7159	1.4318
12	JIS G3466	Лист 334 x 87 x 12	4	2.737	10.948

Тайлбар:

1. Энэ зургийг ББ-н холбогдох хуудастай хамт үзнэ.
2. Дамнуруугны гангийн марк Q345B, холбоосуудын гангийн марк Q235B (JIS G3466).
3. Ширээсийг E34XX электродоор гүйцэтгэнэ.
4. Метал хийц эдлэл зэврэлтийн эсрэг будаг болон нэг цагаас доошгүй галд тэсвэрлэлтийн зэрэгтэй түрхлэгтэй байна.
5. Ширээлтийн өндөр нь ширээгдэж буй элементийн зузаанаас бага byyy тэнцүү байна.
6. Метал хийцийг бороотой үед ширээхийг хориглоно.
7. DIN933 GB5783 Gr.8.8 бат бэхийн ангилалтай боолт хэрэглэнэ.
8. Ган бүтээцийн ажлыг "Ган бүтээц" /БНБД 53-02-05/-ийн дагуу хийж гүйцэтгэнэ.

Энэхүү зураг нь "БИ ЭС КОНСАЛТИНГ" ХХК-ийн ОЮУНЫ ӨМЧ тул зохиогчийн эзэмшөөрөлгүйгээр өөрчлөх болон ашиглахыг хориглоно.

Блок схем:

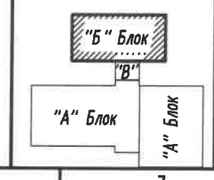

БАРИЛГЫН ЗУРАГ ТӨСЛИЙН "БИ ЭС КОНСАЛТИНГ" КОМПАНИ
Хаяг: БЗД, 2-р хороо "ББСМО" ХХК-н байр
Утас: 77716519, 99716519,
И-мэйл: bbsmo_ub@yahoo.com Вэб: BBSMO.mn

Булган аймаг, Баян-Агт сум, Хурэмт баг
320 хүүхдийн сургуулийн барилга

Хэсэглэл - 2; 3, огтлол 2-2, 3-3, материалын түүвэр

Ye шат: А3

Ер. Захирал	Б.Мөнхцэцэг		ЕГ Шифр: БС-К20/2021	Масштаб: М1:10	Огноо: 2021
Инженер	Б.Ганзориг				
Гүйцэтгэсэн	Б.Ганзориг		ТГ Шифр:	Зургийн дугаар: ББ-124	Хуудас: 143
Шалгасан	Б.Сүнжидмаа				

Дээврийн С төмөр, холбох татуургын байгуулалт
"Б блок" М1:100

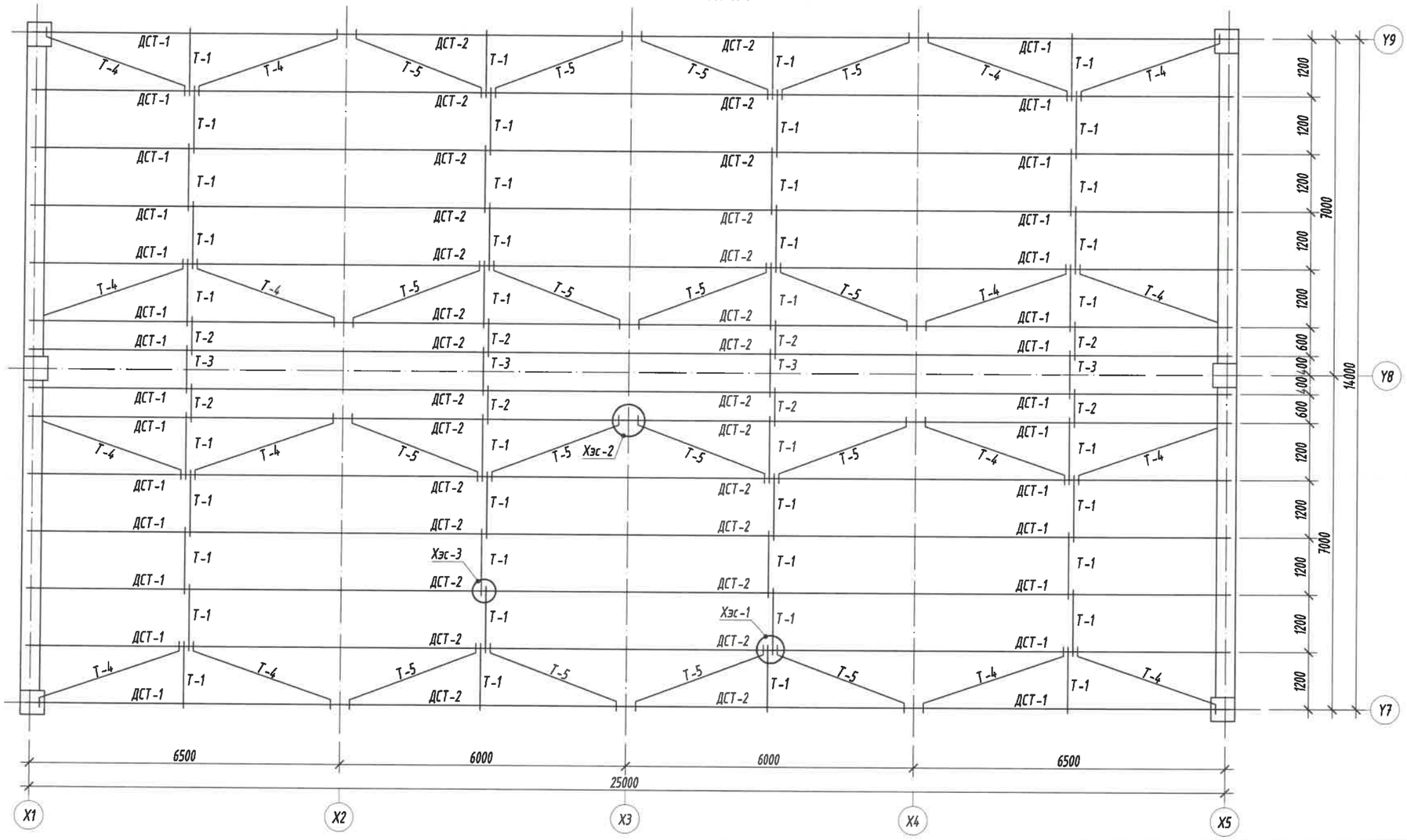

Хэсэглэл-1
М1:10

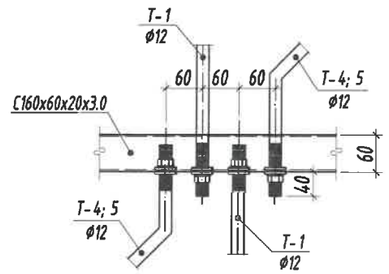

Хэсэглэл-2
М1:10

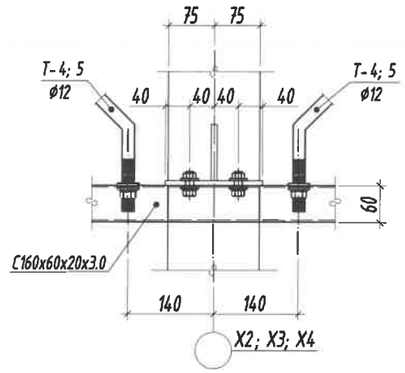

Хэсэглэл-3
М1:10

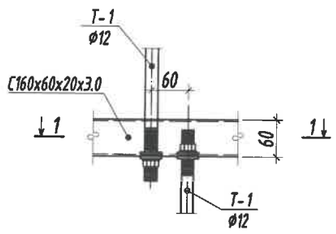

Огтлол 1-1 М1:10

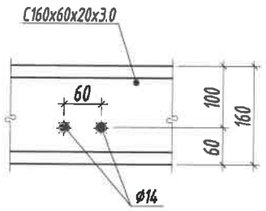

Тайлбар:

1. Энэ зургийг ББ-н холбогдох хуудастай хамтатган үзнэ.
2. Дамнуруугны гангийн марк Q345B, холбоосуудын гангийн марк Q235B (JIS G3466).
3. Ширээсийг E34XX электродоор гүйцэтгэнэ.
4. Метал хийц эдлэл зэврэлтийн эсрэг будаг болон нэг цагаас доошгүй галд тэсвэрлэлтийн зэрэгтэй түрхлэгтэй байна.
5. Ширээлтийн өндөр нь ширээгдэж буй элементийн зузаанаас бага byyy тэнцүү байна.
6. Метал хийцийг бороотой үед ширээхийг хориглоно.
7. DIN933 GB5783 Gr.8.8 бат бэхийн ангилалтай боолт хэрэглэнэ.
8. Ган бүтээцийн ажлыг "Ган бүтээц" /БНбД 53-02-05/-ийн дагуу хийж гүйцэтгэнэ.

Металл бүтээцийн материалын тодорхойлолт

Позиц	Тэмдэглэгээ	Нэр төрөл	Тоо шир	Жин /кг/ Нэгж	Нийт
		Дээврийн С төмөр	1	2722	2722
ДСТ-1		С С160х60х20х3.0 L= 6700	28	50.49	1413.75
ДСТ-2		С С160х60х20х3.0 L= 6200	28	46.72	1308.25

Энэхүү зураг нь "БИ ЭС КОНСАЛТИНГ" ХХК-ийн ОЮУНЫ ӨМЧ тул зохиогчийн зөвшөөрөлгүйгээр өөрчлөх болон ашиглахыг хориглоно.

Блок схем:

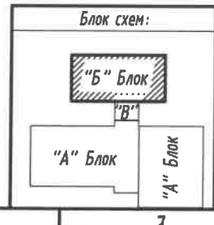

БАРИЛГЫН ЗУРАГ ТӨСЛИЙН "БИ ЭС КОНСАЛТИНГ" КОМПАНИ
Хаяг: БЗД, 2-р хороо "ББСМО" ХХК-н байр
Утас: 77716139, 99716139,
И-хаяг: bbsmo_llc@yahoo.com, Вэб: BBSMO.mn

Булган аймаг, Баян-Агт сум, Хүрэмт баг
320 хүүхдийн сургуулийн барилга

Дээврийн С төмөр, холбох татуургын байгуулалт, Хэсэглэл -1, 2, 3, огтлол 1-1, түүвэр

Уе шат: АЗ

Ер. Захирал	Б.Мөнхцэцэг	ЕГ Шифр: БС-К20/2021	Масштаб: М1:100	Огноо: 2021
Инженер	Б.Ганзориг			
Гүйцэтгэсэн	Б.Ганзориг	ТГ Шифр:	Зургийн дугаар: ББ-125	Хуудас: 143
Шалгасан	Б.Сүнжидмаа			

Холбоос /Х-1/; (Х-3), М1:25

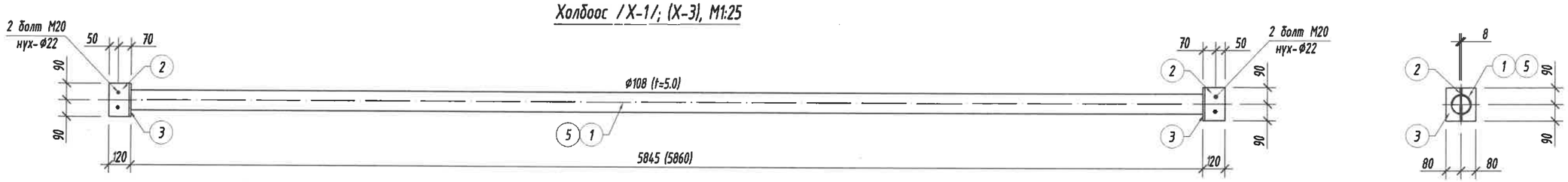

Холбоос /Х-2/; (Х-4),М1:25

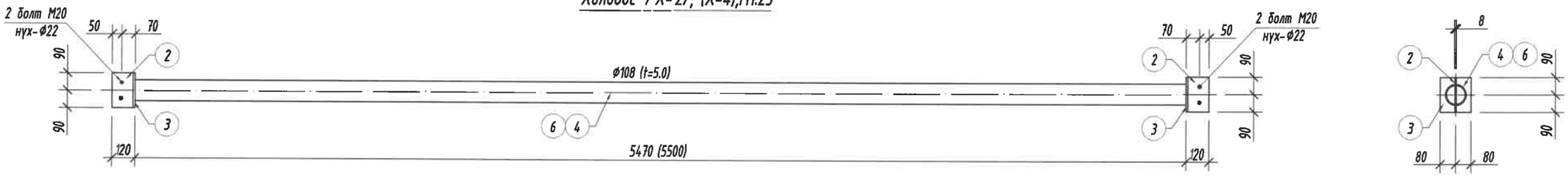

Холбоосыг голын дамнуруунд бэхлэх байдал
Y7; Y9 тэнхлэг дагуух М1:10

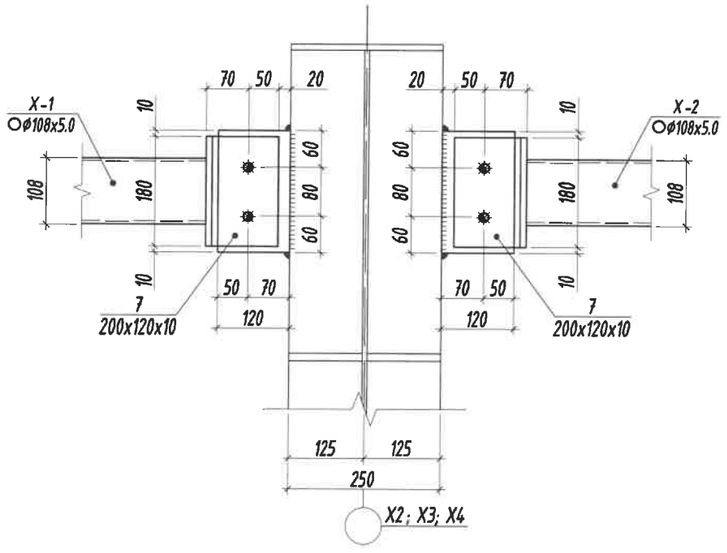

Холбоосыг захын дамнуруунд бэхлэх байдал
Y7; Y9; Х1; Х5 тэнхлэг дагуух М1:10

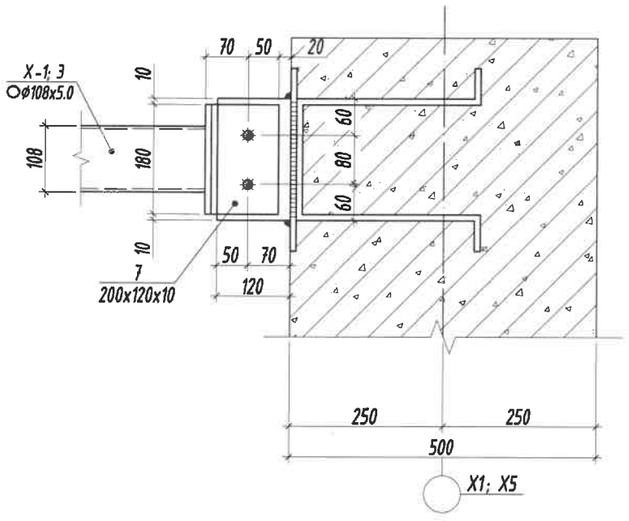

Холбоосыг голын дамнуруунд бэхлэх байдал
Y8 тэнхлэг дагуух М1:10

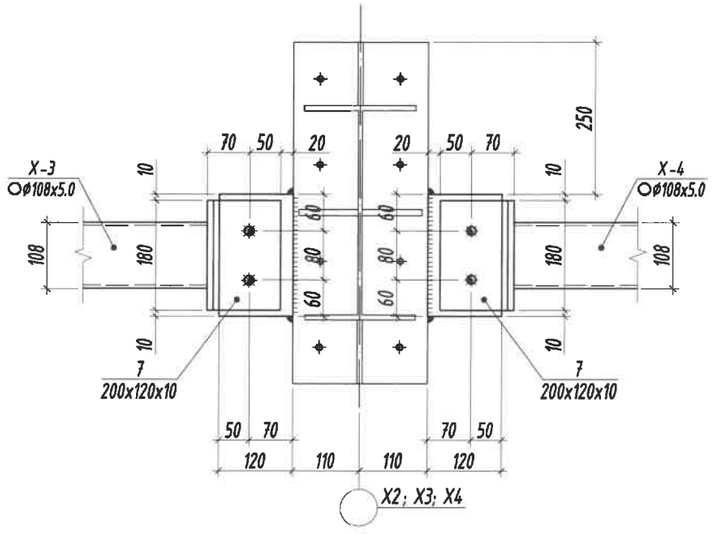

Тайлбар:

1. Энэ зургийг ББ-н холбогдох хуудастай хамттаган үзнэ.
2. Дамнурууны гангийн марк Q345B, холбоосуудын гангийн марк Q235B (JIS G3466).
3. Ширээсийг Е34ХХ электродоор гүйцэтгэнэ.
4. Метал хийц эдлэл зэврэлтийн эсрэг будаг болон нэг цагаас доошгүй галд тэсвэрлэлтийн эзэргтэй турхлэгтэй байна.
5. Ширээлтийн өндөр нь ширээгдэж буй элементийн зузаанаас бага byyy тэнцүү байна.
6. Метал хийцийг бороотой үед ширээхийг хориглоно.
7. DIN933 GB5783 Gr.8.8 бат бэхийн ангилалтай боолт хэрэглэнэ.
8. Ган бүтээцийн ажлыг "Ган бүтээц" /БНБД 53-02-05/-ийн дагуу хийж гүйцэтгэнэ.

Энэхүү зураг нь "БИ ЭС КОНСАЛТИНГ" ХХК-ийн ОЮУНЫ ӨМЧ тул зохиогчийн эзэмшөөрөлгүйгээр өөрчлөх болон ашиглахыг хориглоно.

Блок схем:

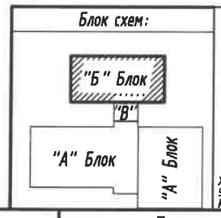

БАРИЛГЫН ЗУРАГ ТӨСЛИЙН "БИ ЭС КОНСАЛТИНГ" КОМПАНИ

Хаяг: БЗД, 2-р хороо "ББСМО" ХХК-н байр
Утас: 77716139, 99116139.
И-мэйл: bbsmo_ub@yahoo.com , Вэб: BBSMO.mn

Булган аймаг, Баян-Агт сум, Хүрэмт баг
320 хүүхдийн сургуулийн барилга

Холбоос /Х-1; 2; 3; 4/, Холбоосыг дамнуруунд бэхлэх байдал

Ер. Захирал	Б.Мөнхцэцэг		ЕГ Шифр: БС-К20/2021	Масштаб: М1:25	Уе шат: АЗ
Инженер	Б.Ганзориг				Огноо: 2021
Гүйцэтгэсэн	Б.Ганзориг		ТГ Шифр:	Зургийн дугаар: ББ-126	Хуудас: 143
Шалгасан	Б.Сүнжидмаа				

Татуурга /Т-1/, М1:25

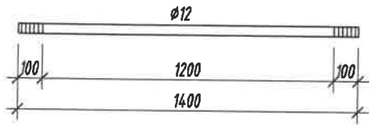

Татуурга /Т-2/, М1:25

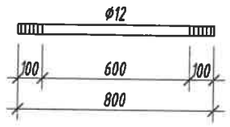

Татуурга /Т-3/, М1:25

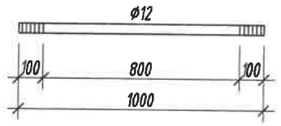

Татуурга /Т-4/, М1:25

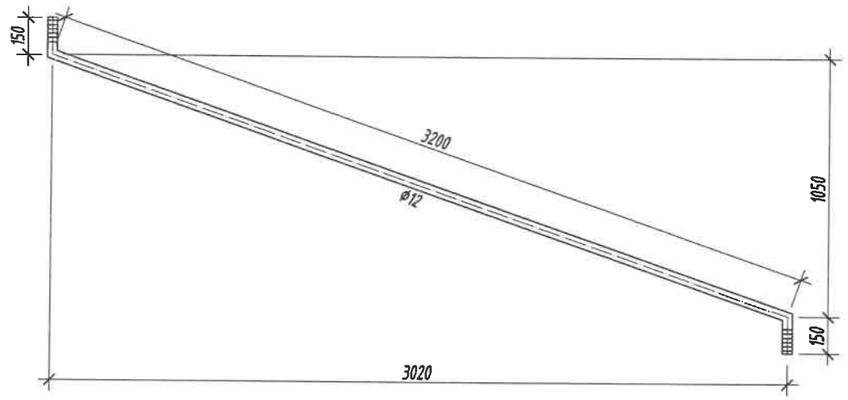

Ташуу холбоос /ТХ-1/, М1:25

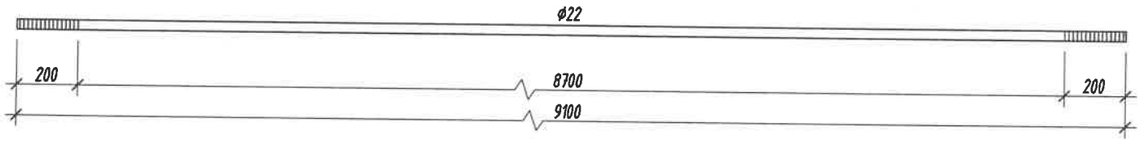

Татуурга /Т-5/, М1:25

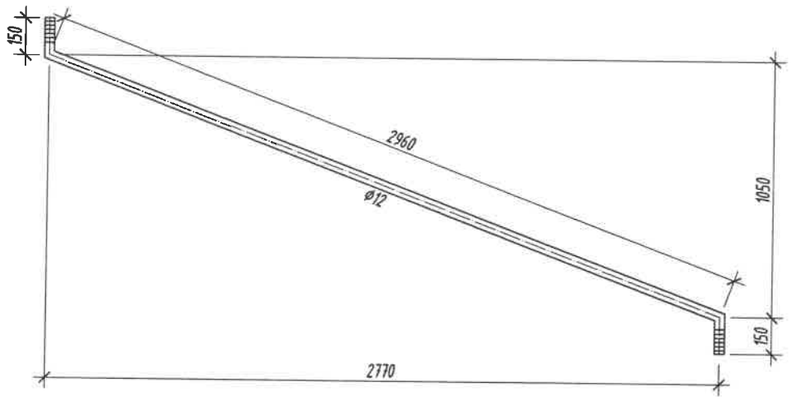

Ташуу холбоосыг бэхлэх байдал, М1:10

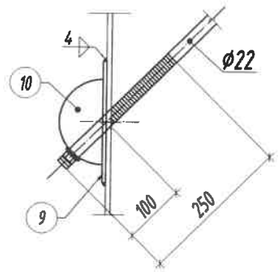

Ташуу холбоосын бэхэлгээ, М1:10

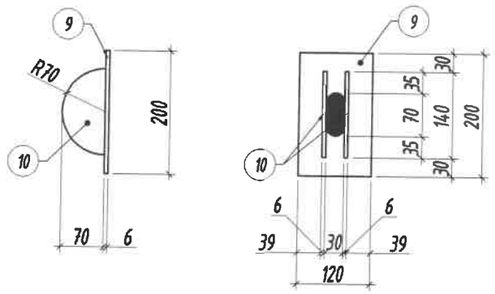

Тайлбар:

1. Энэ зургийг ББ-н холбогдох хуудастай хамтатган үзнэ.
2. Дамнуруугны гангийн марк Q345B, холбоосуудын гангийн марк Q235B (JIS G3466).
3. Ширээсийг E34XX электродоор гүйцэтгэнэ.
4. Металл хийц эдлэл зэврэлтийн эсрэг будаг болон нэг цагаас доошгүй галд тэсвэрлэлтийн эзэргтэй түрхлэгтэй байна.
5. Ширээлтийн өндөр нь ширээгдэж буй элементийн эузаанаас бага byyy тэнцүү байна.
6. Металл хийцийг бороотой үед ширээхийг хориглоно.
7. DIN933 GB5783 Gr.8.8 бат бэхийн ангилалтай боолт хэрэглэнэ.
8. Ган бүтээцийн ажлыг "Ган бүтээц" /БНбД 53-02-05/-ийн дагуу хийж гүйцэтгэнэ.

Металл бүтээцийн материалын тодорхойлолт

Поз	Тэмдэглэгээ	Нэр				Тоо ширх	Жин /кг/ Нэгж	Жин /кг/ Нийт
		Холбоосууд, Татуургууд				**1**	**1398**	**1398**
1	Х-1	ϕ	108	JIS G3466 L=	5845	4	74.232	296.93
2	JIS G3466	Лист 180 x 110 x 8				24	1.243	29.832
3	JIS G3466	Лист 180 x 160 x 10				24	2.26	54.24
4	Х-2	ϕ	108	JIS G3466 L=	5470	4	69.469	277.88
5	Х-3	ϕ	108	JIS G3466 L=	5860	2	74.422	148.84
6	Х-4	ϕ	108	JIS G3466 L=	5500	2	69.85	139.7
7	JIS G3466	Лист 200 x 120 x 10				24	1.884	45.216
8	ТХ-1	ϕ	22	ГОСТ 5781-82* /А240/ L=	9100	8	27.155	217.24
9	JIS G3466	Лист 200 x 120 x 6				16	1.13	18.08
10	JIS G3466	Лист 140 x 70 x 6				32	0.461	14.752
11	Т-1	ϕ	12	ГОСТ 5781-82* /А240/ L=	1400	40	1.2429	49.718
12	Т-2	ϕ	12	ГОСТ 5781-82* /А240/ L=	800	8	0.7103	5.682
13	Т-3	ϕ	12	ГОСТ 5781-82* /А240/ L=	1000	4	0.8878	3.5513
14	Т-4	ϕ	12	ГОСТ 5781-82* /А240/ L=	3500	16	3.1073	49.718
15	Т-5	ϕ	12	ГОСТ 5781-82* /А240/ L=	3260	16	2.8943	46.308

Энэхүү зураг нь "БИ ЭС КОНСАЛТИНГ" ХХК-ийн ОЮУНЫ ӨМЧ тул зохиогчийн эзэмшөөрөлгүйгээр өөрчлөх болон ашиглахыг хориглоно.

Блок схем:

"Б" Блок
"В"
"А" Блок
"А" Блок

БАРИЛГЫН ЗУРАГ ТӨСЛИЙН "БИ ЭС КОНСАЛТИНГ" КОМПАНИ
Хаяг: БЗД, 2-р хороо "ББСМО" ХХК-н байр
Утас: 77716139, 99116139
И-мэйл: bbsmo_ub@yahoo.com, Вэб: BBSMO.mn

Булган аймаг, Баян-Агт сум, Хүрэмт баг
320 хүүхдийн сургуулийн барилга

Татуурга /Т-1; 2; 3; 4; 5/, /ТХ-1/, Ташуу холбоосын бэхэлгээ, түүвэр

Ye.шат: А3

Ер. Захирал	Б.Мөнхцэцэг	ЕГ Шифр: БС-К20/2021	Масштаб: М1:25	Огноо: 2021
Инженер	Б.Ганзориг			
Гүйцэтгэсэн	Б.Ганзориг	ТГ Шифр:	Зургийн дугаар: ББ-127	Хуудас: 143
Шалгасан	Б.Сүнжидмаа			

Дээврийн сэндвичийн байгуулалт
"Б блок" М1:100

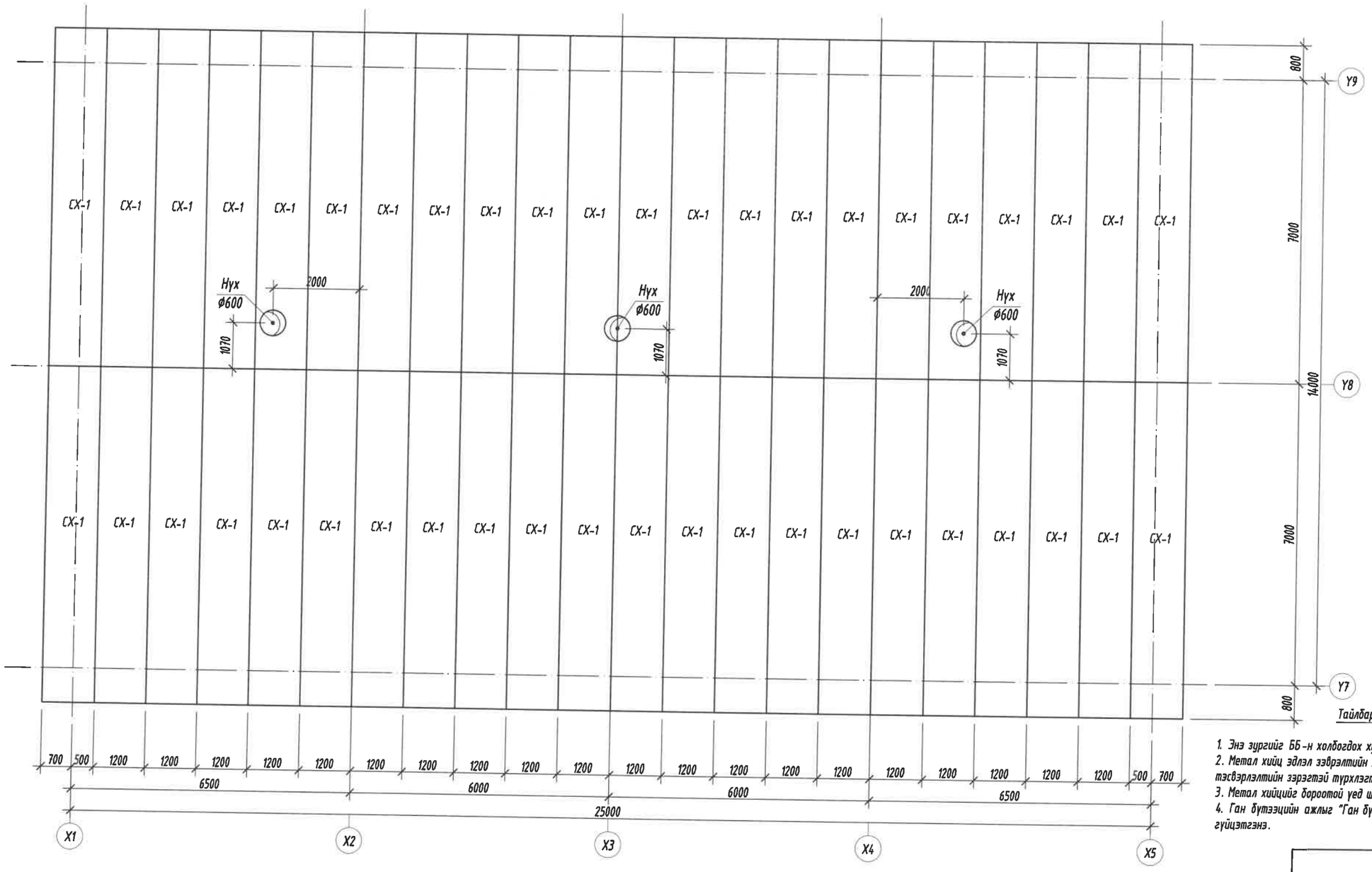

Тайлбар:

1. Энэ зургийг ББ-н холбогдох хуудастай хамтатган үзнэ.
2. Метал хийц эдлэл зэврэлтийн эсрэг будаг болон нэг цагаас доошгүй галд тэсвэрлэлтийн зэрэгтэй түрхлэгтэй байна.
3. Метал хийцийг бороотой үед ширээхийг хориглоно.
4. Ган бүтээцийн ажлыг "Ган бүтээц" /БНБД 53-02-05/-ийн дагуу хийж гүйцэтгэнэ.

Төмөр хийцийн материалын тодорхойлолт								
Поз	Нэр	өргөн мм	урт мм	өндөр мм	Тоо Шир	Эзлэхүүн, м³ Нэгж	Нийт	Тайлбар
Дээврийн сэндвич хавтан					**1**	**83**	**83**	
СХ-1	MNS EN 13162:2011	1200	7830	200	44	1.88	82.7	M75

ЭӨВШӨӨРӨЛЦӨН		
БА		Н.Мянганбаяр
ХАС		Н.Баярхүү

Энэхүү зураг нь "БИ ЭС КОНСАЛТИНГ" ХХК-ийн ОЮУНЫ ӨМЧ тул зохиогчийн эвшөөрөлгүйгээр өөрчлөх болон ашиглахыг хориглоно.

Блок схем:

"Б" Блок
"В"
"А" Блок
"А" Блок

БАРИЛГЫН ЗУРАГ ТӨСЛИЙН "БИ ЭС КОНСАЛТИНГ" КОМПАНИ
Хаяг: БЗД, 2-р хороо "ББСМО" ХХК-и байр
Утас: 77116019, 99116129,
И-мэйл: bbsmo_ub@yahoo.com, Вэб: BBSMO.mn

Булган аймаг, Баян-Агт сум, Хүрэмт баг
320 хүүхдийн сургуулийн барилга

Дээврийн сэндвичийн байгуулалт, түүвэр

Үе шат: АЗ

Ер. Зохирал	Б.Мөнхцэцэг	ЕГ Шифр: БС-К20/2021	Масштаб: М1:100	Огноо: 2021
Инженер	Б.Ганзориг			
Гүйцэтгэсэн	Б.Ганзориг	ТГ Шифр:	Зургийн дугаар: ББ-128	Хуудас: 143
Шалгасан	Б.Сүнжидмаа			

1-р давхрын багана, дамнурууны байршил
"В блок" М1:100

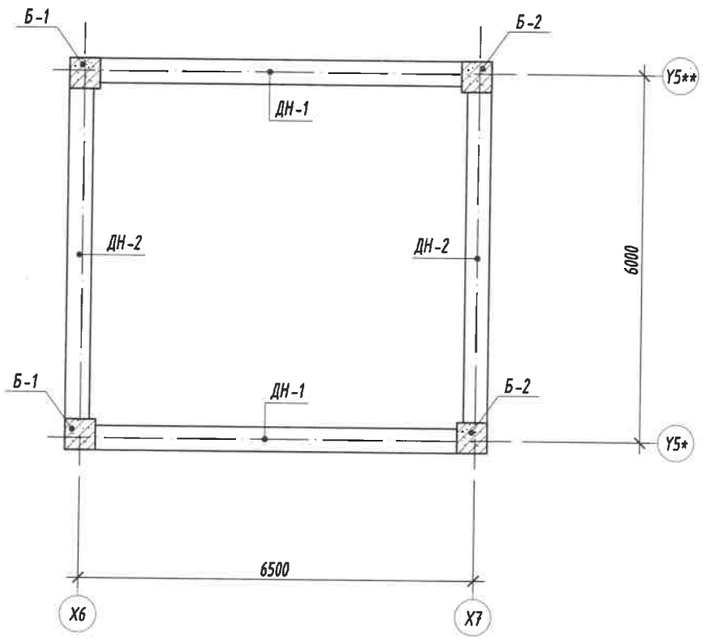

X6; X7-н Тэнхлэгийн дагуух рамын байршил М1:200

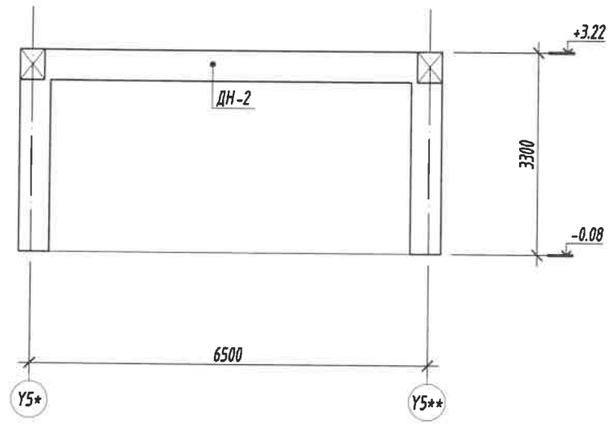

Y5*; Y5**-н Тэнхлэгийн дагуух рамын байршил М1:200

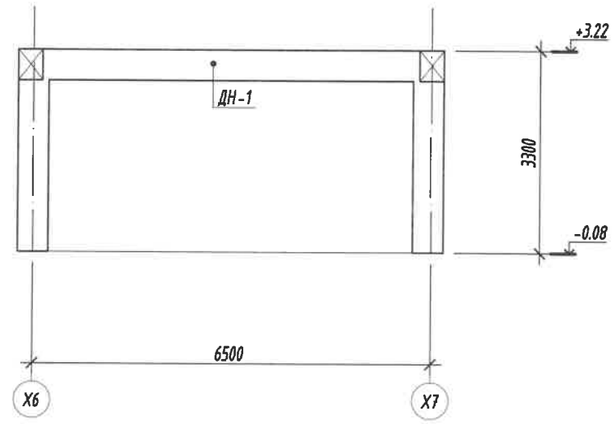

Тайлбар:

1. Энэ зургийг ББ-н холбогдох хуудастай хамт үзнэ.
2. Ажлын арматурын анги А400, А240.
3. Бүтээцийн бетоны анги В20.
4. Арматурын хамгаалах үеийн зузаан 30мм байна.
5. Цутгамал төмөр бетон бүтээцийг хэд хашмалд бэлтгэж цутгасны дараагаар бэхжилтийн 70%-д хүрсэний дараа хэд хашмалыг авна.
6. Цутгамал бетон, төмөр бетон бүтээцийн ажлыг БНБД 52-02-05-ийн дагуу хийж гүйцэтгэнэ.

Энэхүү зураг нь "БИ ЭС КОНСАЛТИНГ" ХХК-ийн ОЮУНЫ ӨМЧ тул зохиогчийн эрхшөөрөлгүйгээр өөрчлөх болон ашиглахыг хориглоно.

Блок схем:

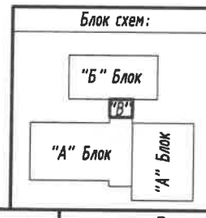

БАРИЛГЫН ЗУРАГ ТӨСЛИЙН "БИ ЭС КОНСАЛТИНГ" КОМПАНИ

Хаяг: БЗД, 2-р хороо "ББСМО" ХХК-н байр
Утас: 77116139, 99116139.
И-мэйл: bbsmo_ub@yahoo.com , Вэб: BBSMO.mn

Булган аймаг, Баян-Агт сум, Хурэмт баг
320 хүүхдийн сургуулийн барилга

1-р давхрын багана, дамнурууны байршил, X6;X7;Y5*;Y5**-н тэнхлэгийн дагуух рамын байршил

Ер. Захирал	Б.Мөнхцэцэг		ЕГ Шифр: БС-К20/2021	Масштаб: М1:100	Ое шат: АЗ
Инженер	Б.Ганзориг				Огноо: 2021
Гүйцэтгэсэн	Б.Ганзориг		ТГ Шифр:	Зургийн дугаар: ББ-129	Хуудас: 143
Шалгасан	Б.Сүнжидмаа				

1-р давхрын хучилтын хэвний байгуулалт
"Б блок" М1:100

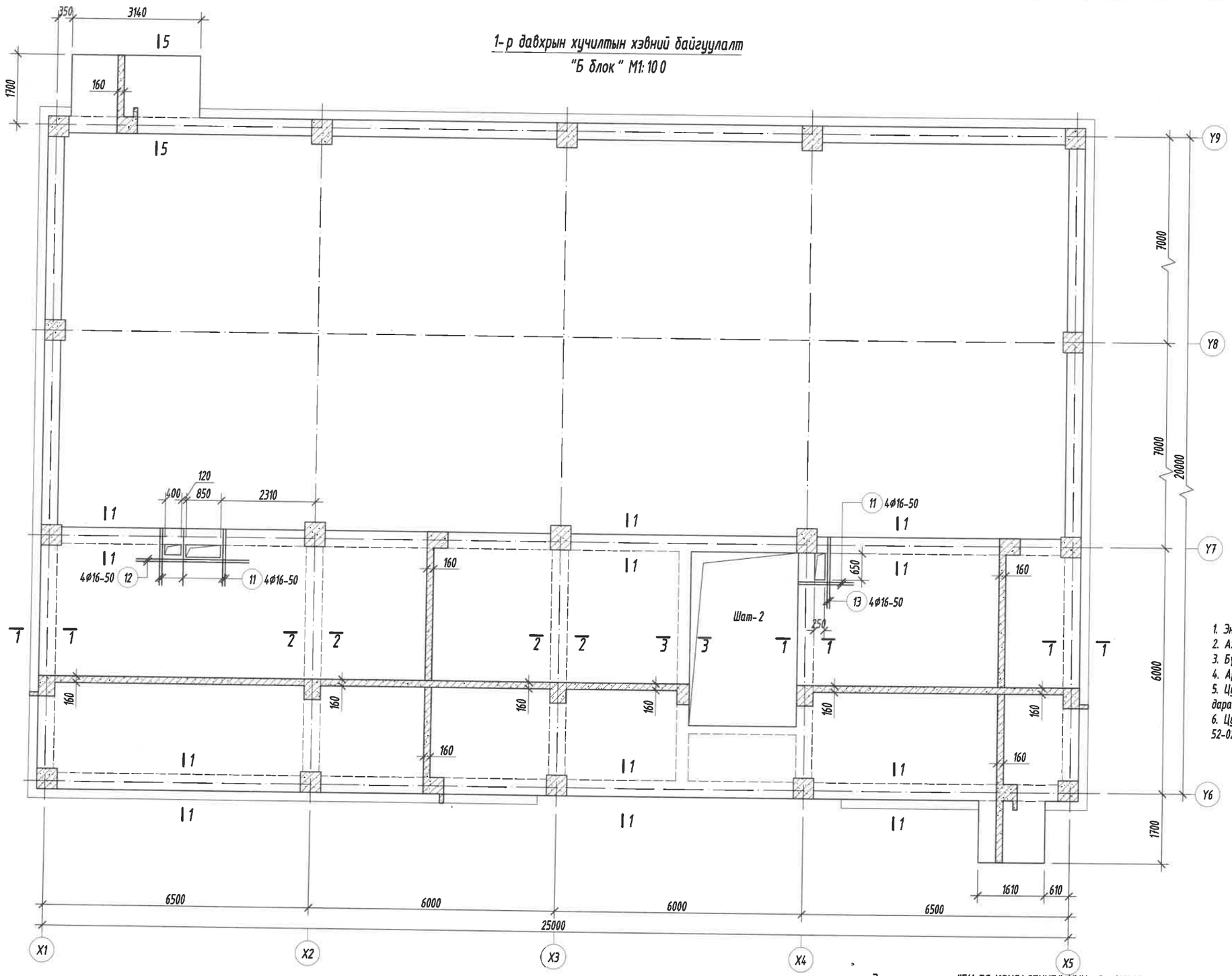

Тайлбар:

1. Энэ зургийг ББ-н холбогдох хуудастай хамт үзнэ.
2. Ажлын арматурын анги А400, А240.
3. Бетонтоо анги В20.
4. Арматурын хамгаалах үеийн зузаан 30мм байна.
5. Цутгамал төмөр бетон бүтээцийг хэв хашмалд бэлтгэж цутгасны дараагаар бэхжилтийн 70%-д хүрсэний дараа хэв хашмалыг авна.
6. Цутгамал бетон, төмөр бетон бүтээцийн ажлыг БНбД 52-02-05-ийн дагуу хийж гүйцэтгэнэ.

Энэхүү зураг нь "БИ ЭС КОНСАЛТИНГ" ХХК-ийн ОЮУНЫ ӨМЧ тул зохиогчийн зөвшөөрөлгүйгээр өөрчлөх болон ашиглахыг хориглоно.

ЗӨВШӨӨРӨЛЦСӨН		
БА		Н.Мянганбаяр
ХАС		Б.Солонго
ЦБУ		Б.Уранбилэг
ХТ, ДГ		М.Баасанжаргал
ХД		Н.Пүрэвжаргал
АУ		

Блок схем:

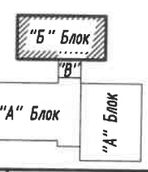

БАРИЛГЫН ЗУРАГ ТӨСЛИЙН "БИ ЭС КОНСАЛТИНГ" КОМПАНИ
Хаяг: БЗД, 2-р хороо "ББСМО" ХХК-и байр
Утас: 77716159, 99916159
И-мэйл: bbsmo_ub@yahoo.com, Вэб: BBSMO.mn

Булган аймаг, Баян-Агт сум, Хүрэмт баг
320 хүүхдийн сургуулийн барилга

1-р давхрын хучилтын хэвний байгуулалт					Уе шат: АЗ
Ер. Захирал	Б.Менхцэцэг		ЕГ Шифр: БС-К20/2021	Масштаб: М1:100	Огноо: 2021
Инженер	Б.Ганзориг				
Гүйцэтгэсэн	Б.Ганзориг		ТГ Шифр:	Зургийн дугаар: ББ-105	Хуудас: 143
Шалгасан	Б.Сүнжидмаа				

1-р давхрын хучилтын доод үеийн арматурчлал
"Б блок" М1:100

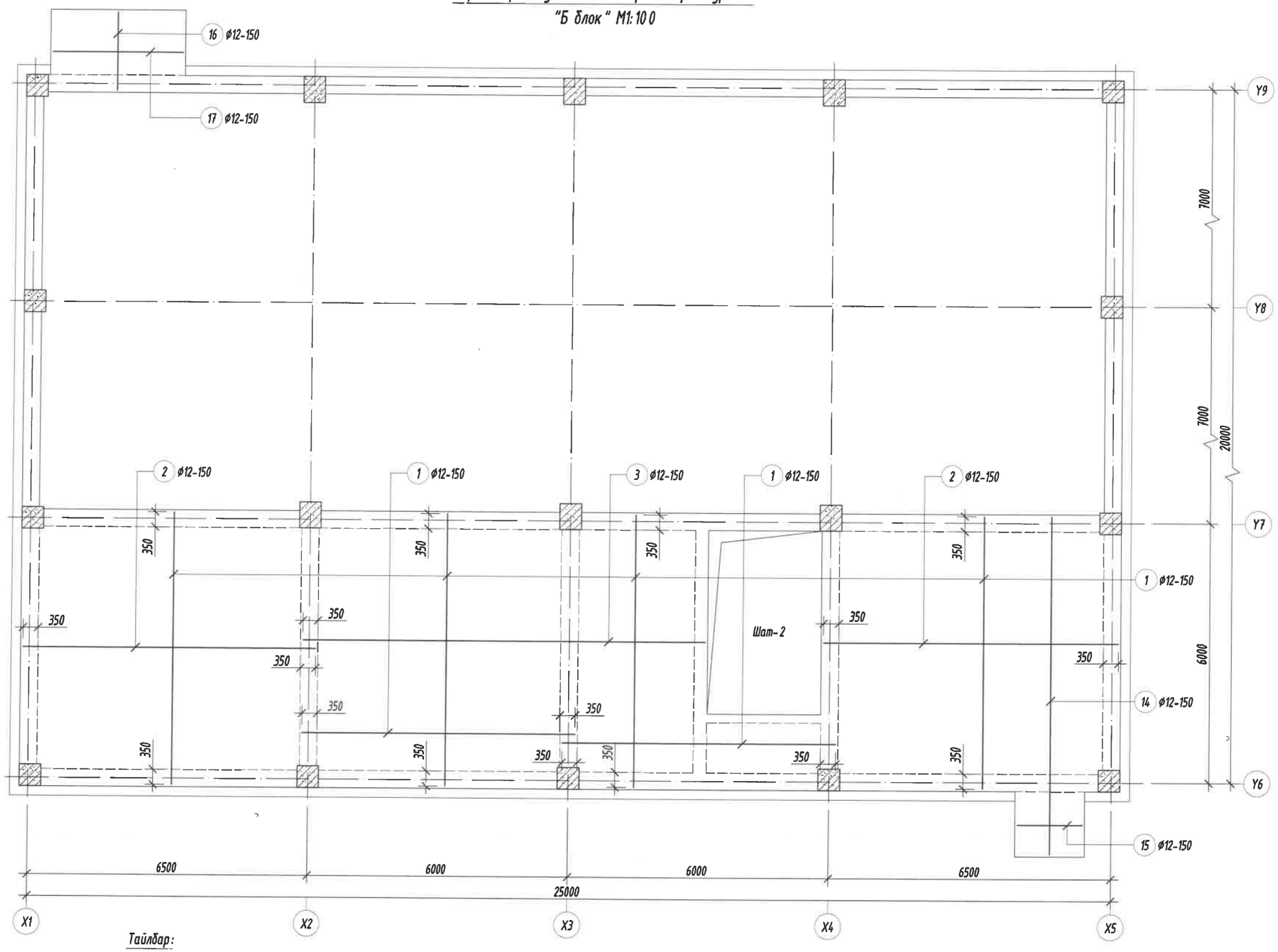

2-36

Тайлбар:

1. Энэ зургийг ББ-н холбогдох хуудастай хамт үзнэ.
2. Ажлын арматурын анги А400, А240 ангийн арматур хэрэглэх ба ГОСТ 5781-82* шаардлага хангасан байна.
3. Арматурын хамгаалах үеийн зузаан 20мм байна.
4. Арматурын байрлалын, зураг төсөлд зааснаас гажих зөрүү нь БНбД 52-02-05-д тогтоосон хүлцэх хэмжээнээс хэтэрч болохгүй.
5. Цутгамал хучилтанд хийгдэх дээд ба доод үеийн арматуруудын хоорондын зайг хэмжээнд нь барьж байх зориулалтаар хийгдэх тогтоогуурыг "HY" маркын HY-120, тоо ширхэгийг талбай дээр гаргана.
6. Цутгамал бетон, төмөр бетон бүтээцийн ажлыг БНбД 52-02-05-ийн дагуу хийж гүйцэтгэнэ.

Энэхүү зураг нь "БИ ЭС КОНСАЛТИНГ" ХХК-ийн ОЮУНЫ ӨМЧ тул зохиогчийн зөвшөөрөлгүйгээр өөрчлөх болон ашиглахыг хориглоно.

Блок схем:

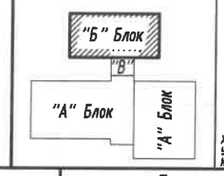

БАРИЛГЫН ЗУРАГ ТӨСЛИЙН "БИ ЭС КОНСАЛТИНГ" КОМПАНИ

Хаяг: БЗД, 2-р хороо "ББСМО" ХХК-н байр
Утас: 77716159, 99716159.
И-мэйл: bbsmo_ub@yahoo.com, Вэб: BBSMO.mn

Булган аймаг, Баян-Агт сум, Хүрэмт баг
320 хүүхдийн сургуулийн барилга

1-р давхрын хучилтын доод үеийн арматурчлал

Ye шат: А3

Ер. Захирал	Б.Мөнхцэцэг		ЕГ Шифр: БС-К20/2021	Масштаб: М1:100	Огноо: 2021
Инженер	Б.Ганзориг				
Гүйцэтгэсэн	Б.Ганзориг		ТГ Шифр:	Зургийн дугаар: ББ-106	Хуудас: 143
Шалгасан	Б.Сүнжидмаа				

1-р давхрын хучилтын дээд үеийн арматурчлал
"Б блок" М1:100

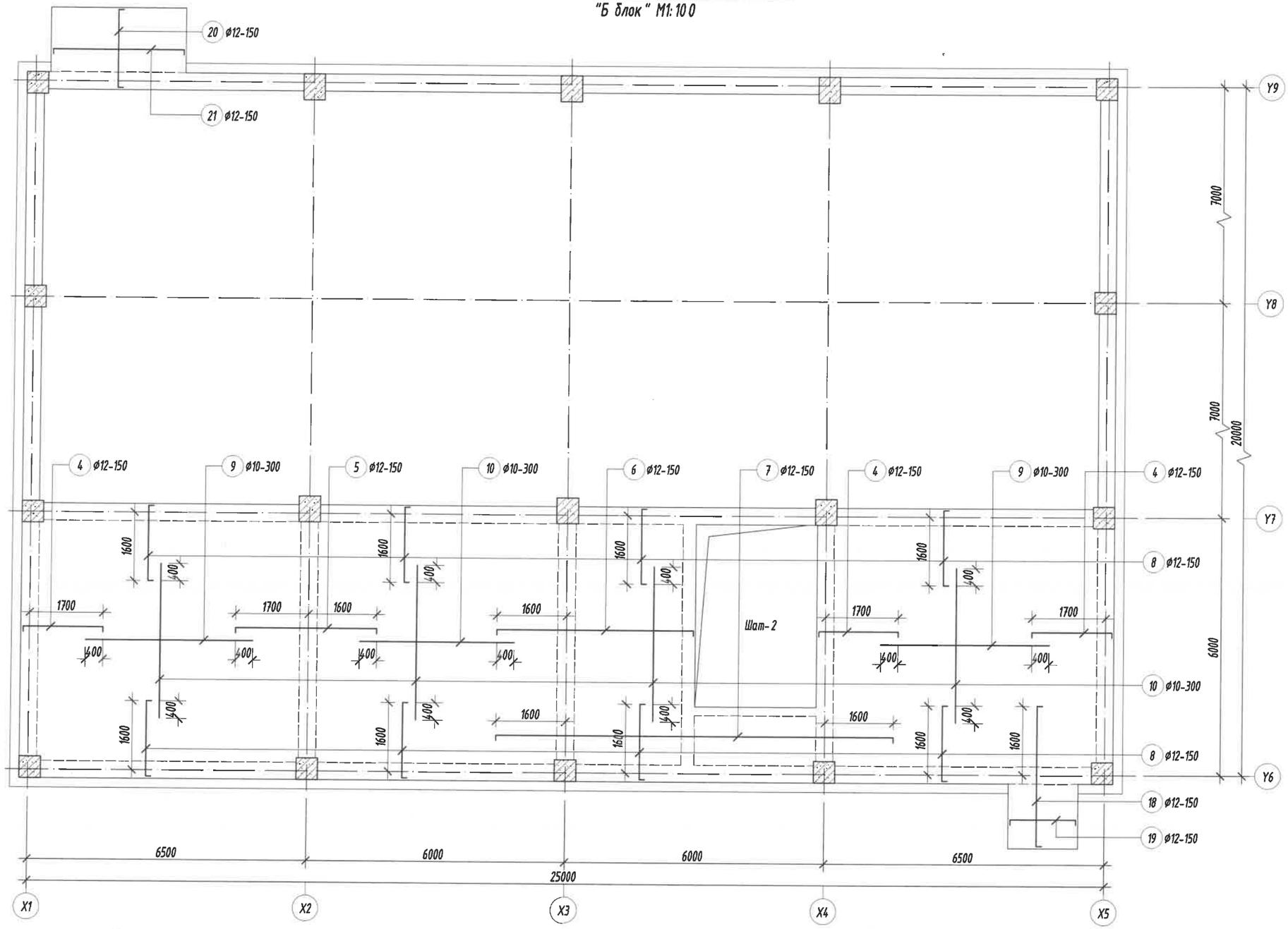

Хэсгийн тодорхойлолт

Поз	4	5
Загвар	130 — 1870 — 100	100 — 3300 — 100
Поз	6	7
Загвар	100 — 4570 — 130	100 — 9200 — 100
Поз	8	18
Загвар	100 — 1770 — 130	100 — 3270 — 130
Поз	19	20
Загвар	100 — 1500 — 100	100 — 1820 — 130
Поз	21	22
Загвар	100 — 3040 — 100	60 — 540

Тайлбар:

1. Энэ зургийг ББ-н холбогдох хуудастай хамт үзнэ.
2. Ажлын арматурын анги А400, А240 ангийн арматур хэрэглэх ба ГОСТ 5781-82* шаардлага хангасан байна.
3. Арматурын хамгаалах үеийн зузаан 20мм байна.
4. Арматурын байрлалын, зураг төсөлд зааснаас гажих зөрүү нь БНБД 52-02-05-д тогтоосон хүлцэх хэмжээнээс хэтэрч болохгүй.
5. Цутгамал хучилтанд хийгдэх дээд ба доод үеийн арматуруудын хоорондын зайг хэмжээнд нь барьж байх зориулалтаар хийгдэх тогтоогуурыг "НУ" маркын НУ-120, тоо ширхэгийг талбай дээр гаргана.
6. Цутгамал бетон, төмөр бетон бүтээцийн ажлыг БНБД 52-02-05-ийн дагуу хийж гүйцэтгэнэ.

Хүчитгэл арматурчлал М1:25

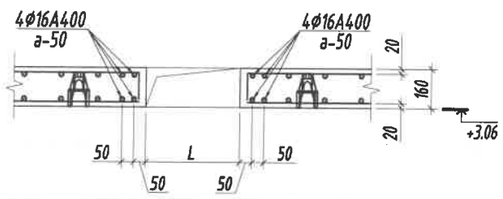

Энэхүү зураг нь "БИ ЭС КОНСАЛТИНГ" ХХК-ийн ОЮУНЫ ӨМЧ тул зохиогчийн эвдшгүй эрхлэх болон ашиглахыг хориглоно.

Блок схем:

"Б" Блок
"В"
"А" Блок
"А" Блок

БАРИЛГЫН ЗУРАГ ТӨСЛИЙН
"БИ ЭС КОНСАЛТИНГ" КОМПАНИ
Хаяг: БЗД, 2-р хороо "ББСМО" ХХК-н байр
Утас: 77196159, 99196159
И-мэйл: bbsmo_ub@yahoo.com, Вэб: BBSMO.mn

Булган аймаг, Баян-Агт сум, Хүрэмт баг
320 хүүхдийн сургуулийн барилга

1-р давхрын хучилтын дээд үеийн арматурчлал

Ye шат: А3

Ер. Захирал	Б.Мөнхцэцэг		ЕГ Шифр: БС-К20/2021	Масштаб: М1:100	Огноо: 2021
Инженер	Б.Ганзориг				
Гүйцэтгэсэн	Б.Ганзориг		ТГ Шифр:	Зургийн дугаар: ББ-107	Хуудас: 143
Шалгасан	Б.Сүнжидмаа				

Огтлол 1-1 М1:25

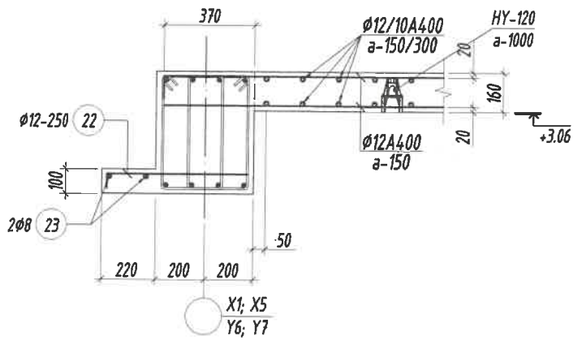

Огтлол 2-2 М1:25

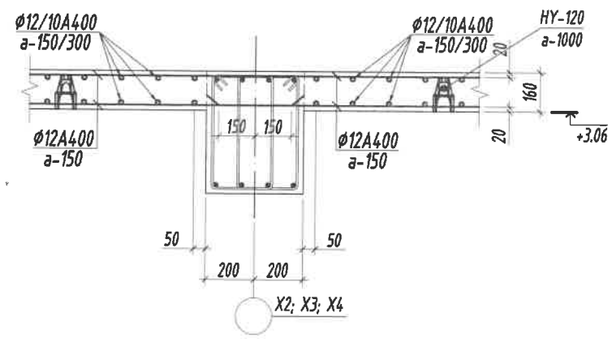

Огтлол 3-3 М1:25

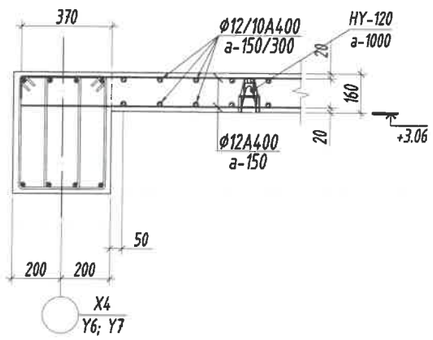

Огтлол 4-4 М1:25

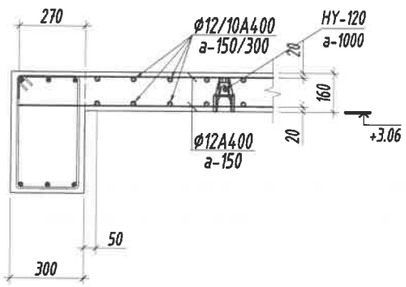

Огтлол 5-5 М1:25

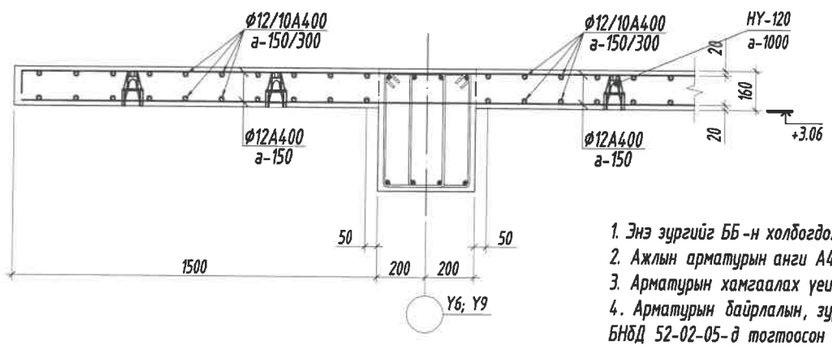

Цутгамал төмөр бетон хийцийн материалын тодорхойлолт					
Поз	Тэмдэглэгээ	Нэр	Тоо Шир	Жин /Кг/ Нэгж	Нийт
		1-р давхрын хучилтын арматур	**1**	**3351**	**3351**
		Хучилтын доод үеийн арматур	1	1651	1651
1		Ф 12 ГОСТ 5781-82* /А400/ L= 6300	143	5.6	799.8
2		Ф 12 ГОСТ 5781-82* /А400/ L= 6800	76	6.0	458.8
3		Ф 12 ГОСТ 5781-82* /А400/ L= 9100	30	8.1	242.4
14		Ф 12 ГОСТ 5781-82* /А400/ L= 7800	11	6.9	76.2
15		Ф 12 ГОСТ 5781-82* /А400/ L= 1500	10	1.3	13.3
16		Ф 12 ГОСТ 5781-82* /А400/ L= 1800	21	1.6	33.6
17		Ф 12 ГОСТ 5781-82* /А400/ L= 3050	10	2.7	27.1
		Хучилтын дээд үеийн арматур	1	1384	1384
4		Ф 12 ГОСТ 5781-82* /А400/ L= 2100	105	1.9	197.6
5		Ф 12 ГОСТ 5781-82* /А400/ L= 3500	38	3.1	118.1
6		Ф 12 ГОСТ 5781-82* /А400/ L= 4800	30	4.3	127.8
7		Ф 12 ГОСТ 5781-82* /А400/ L= 9400	8	8.3	66.8
8		Ф 12 ГОСТ 5781-82* /А400/ L= 2000	265	1.8	470.5
9		Ф 10 ГОСТ 5781-82* /А400/ L= 3900	38	2.4	91.4
10		Ф 10 ГОСТ 5781-82* /А400/ L= 3600	88	2.2	195.3
18		Ф 12 ГОСТ 5781-82* /А400/ L= 3500	11	3.1	34.2
19		Ф 12 ГОСТ 5781-82* /А400/ L= 1700	10	1.5	15.1
20		Ф 12 ГОСТ 5781-82* /А400/ L= 2050	21	1.8	38.2
21		Ф 12 ГОСТ 5781-82* /А400/ L= 3240	10	2.9	28.8
		Хучитгэлийн арматур	1	59	59
11		Ф 16 ГОСТ 5781-82* /А400/ L= 1400	14	2.2	30.9
12		Ф 16 ГОСТ 5781-82* /А400/ L= 2800	4	4.4	17.7
13		Ф 16 ГОСТ 5781-82* /А400/ L= 1600	4	2.5	10.1
		Дамнурууны чихний арматур	1	257	257
22		Ф 12 ГОСТ 5781-82* /А400/ L= 600	340	0.5	181.1
23		Ф 8 ГОСТ 5781-82* /А240/ L= 12000	16	4.7	75.8
		Бетоны орц, В20	V=20.7м³		

Тайлбар:

1. Энэ зургийг ББ-н холбогдох хуудастай хамт үзнэ.
2. Ажлын арматурын анги А400, А240.
3. Арматурын хамгаалах үеийн зузаан 20мм байна.
4. Арматурын байрлалын, зураг төсөлд зааснаас гажих зөрүү нь БНбД 52-02-05-д тогтоосон хүлцэх хэмжээнээс хэтэрч болохгүй.
5. Цутгамал хучилтанд хийгдэх дээд ба доод үеийн арматуруудын хоорондын зайг хэмжээнд нь барьж байх зориулалтаар хийгдэх тогтоогуурыг "НУ" маркын НУ-120, тоо ширхэгийг талбай дээр гаргана.
6. Цутгамал бетон, төмөр бетон бүтээцийн ажлыг БНбД 52-02-05-ийн дагуу хийж гүйцэтгэнэ.

Энэхүү зураг нь "БИ ЭС КОНСАЛТИНГ" ХХК-ийн ОЮУНЫ ӨМЧ тул зохиогчийн эрхшөөрөлгүйгээр өөрчлөх болон ашиглахыг хориглоно.

БАРИЛГЫН ЗУРАГ ТӨСЛИЙН "БИ ЭС КОНСАЛТИНГ" КОМПАНИ

Хаяг: БЗД, 2-р хороо "ББСМО" ХХК-н байр
Утас: 77116129, 99116129.
И-мэйл: bbsmo_ub@yahoo.com , Вэб: BBSMO.mn

Булган аймаг, Баян-Агт сум, Хүрэмт баг
320 хүүхдийн сургуулийн барилга

1-р давхрын хучилтын огтлолууд, түүвэр

Үе шат: АЗ

Ер. Захирал	Б.Мөнхцэцэг		ЕГ Шифр: БС-К20/2021	Масштаб: М1:25	Огноо: 2021
Инженер	Б.Ганзориг				
Гүйцэтгэсэн	Б.Ганзориг		ТГ Шифр:	Зургийн дугаар: ББ-108	Хуудас: 143
Шалгасан	Б.Сүнжидмаа				

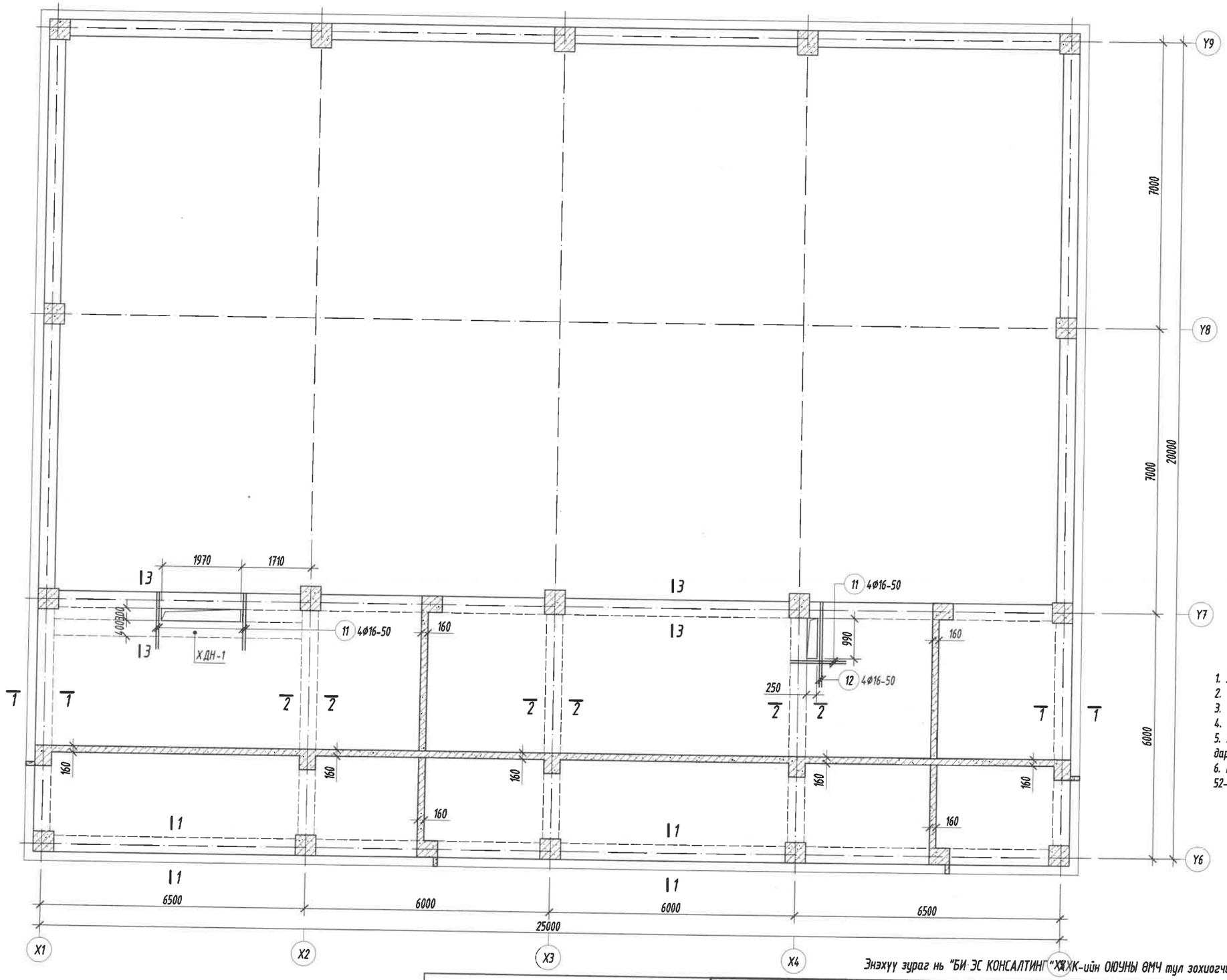

2-р давхрын хучилтын хэвний байгуулалт
"Б блок" М1:100

Тайлбар:

1. Энэ зургийг ББ-н холбогдох хуудастай хамт үзнэ.
2. Ажлын арматурын анги А400, А240.
3. Бетоны бетоны анги В20.
4. Арматурын хамгаалах үеийн зузаан 30мм байна.
5. Цутгамал төмөр бетон бүтээцийг хэв хашмалд бэлтгэж цутгасны дараагаар бэхжилтийн 70%-д хүрсэний дараа хэв хашмалыг авна.
6. Цутгамал бетон, төмөр бетон бүтээцийн ажлыг БНБД 52-02-05-ийн дагуу хийж гүйцэтгэнэ.

Энэхүү зураг нь "БИ ЭС КОНСАЛТИНГ" ХХК-ийн ОЮУНЫ ӨМЧ тул зохиогчийн эрхшөөрөлгүйгээр өөрчлөх болон ашиглахыг хориглоно.

ЗӨВШӨӨРӨЛЦСӨН		
БА		Н.Мянганбаяр
ХАС		Б.Солонго
ЦБУ		Б.Уранбилэг
ХТ, ДГ		М.Баасанжаргал
ХД		Н.Пүрэвжаргал
АУ		

Блок схем:

"Б" Блок
"В"
"А" Блок
"А" Блок

БАРИЛГЫН ЗУРАГ ТӨСЛИЙН "БИ ЭС КОНСАЛТИНГ" КОМПАНИ
Хаяг: БЗД, 2-р хороо "ББСМЮ" ХХК-н байр
Утас: 77116139, 99116139.
И-мэйл: bbsmo_ub@yahoo.com, Вэб: BBSMO.mn

Булган аймаг, Баян-Агт сум, Хүрэмт баг
320 хүүхдийн сургуулийн барилга

2-р давхрын хучилтын хэвний байгуулалт

Ye шат: А3

Ер. Захирал	Б.Мөнхцэцэг		ЕГ Шифр: БС-К20/2021	Масштаб: М1:100	Огноо: 2021
Инженер	Б.Ганзориг				
Гүйцэтгэсэн	Б.Ганзориг		ТГ Шифр:	Зургийн дугаар: ББ-109	Хуудас: 143
Шалгасан	Б.Сүнжидмаа				

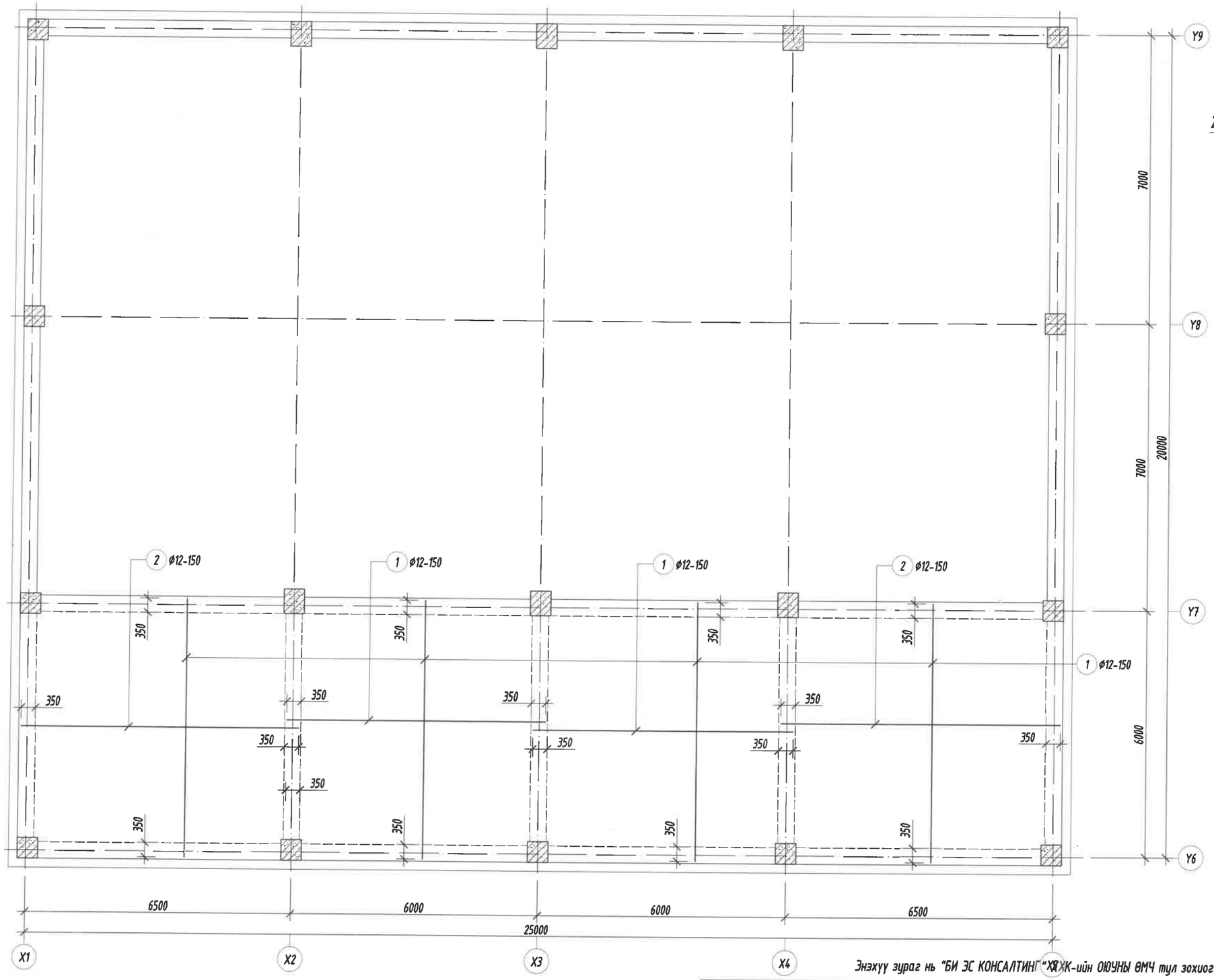

2-р давхрын хучилтын доод үеийн арматурчлал
"Б блок" М1:100

2-36

Тайлбар:

1. Энэ зургийг ББ-н холбогдох хуудастай хамт үзнэ.
2. Ажлын арматурын анги А400, А240 ангийн арматур хэрэглэх бөгөөд ГОСТ 5781-82* шаардлага хангасан байна.
3. Арматурын хамгаалах үеийн зузаан 20мм байна.
4. Арматурын байрлалын, зураг төсөлд заасныг гажих зөрүү нь БНбД 52-02-05-д тогтоосон хүлцэх хэмжээнээс хэтэрч болохгүй.
5. Цутгамал хучилтанд хийгдэх дээд ба доод үеийн арматуруудын хоорондын зайг хэмжээнд нь барьж байх зориулалтаар хийгдэх тогтоогуурыг "НУ" маркын НУ-120, тоо ширхэгийг талбай дээр гаргана.
6. Цутгамал бетон, төмөр бетон бүтээцийн ажлыг БНбД 52-02-05-ийн дагуу хийж гүйцэтгэнэ.

Энэхүү зураг нь "БИ ЭС КОНСАЛТИНГ" ХХК-ийн ОЮУНЫ ӨМЧ тул зохиогчийн эрхшөөрөлгүйгээр өөрчлөх болон ашиглахыг хориглоно.

Блок схем:

"Б" Блок
"В"
"А" Блок
"А" Блок

БАРИЛГЫН ЗУРАГ ТӨСЛИЙН "БИ ЭС КОНСАЛТИНГ" КОМПАНИ
Хаяг: БЗД, 2-р хороо "ББСМО" ХХК-н байр
Утас: 77116139, 99116139.
И-мэйл: bbsmo_ub@yahoo.com, Вэб: BBSMO.mn

Булган аймаг, Баян-Агт сум, Хүрэмт баг
320 хүүхдийн сургуулийн барилга

2-р давхрын хучилтын доод үеийн арматурчлал

Үе шат: АЗ

Ер. Захирал	Б.Мөнхцэцэг	ЕГ Шифр: БС-К20/2021	Масштаб: М1:100	Огноо: 2021
Инженер	Б.Ганзориг			
Гүйцэтгэсэн	Б.Ганзориг	ТГ Шифр:	Зургийн дугаар: ББ-110	Хуудас: 143
Шалгасан	Б.Сүнжидмаа			

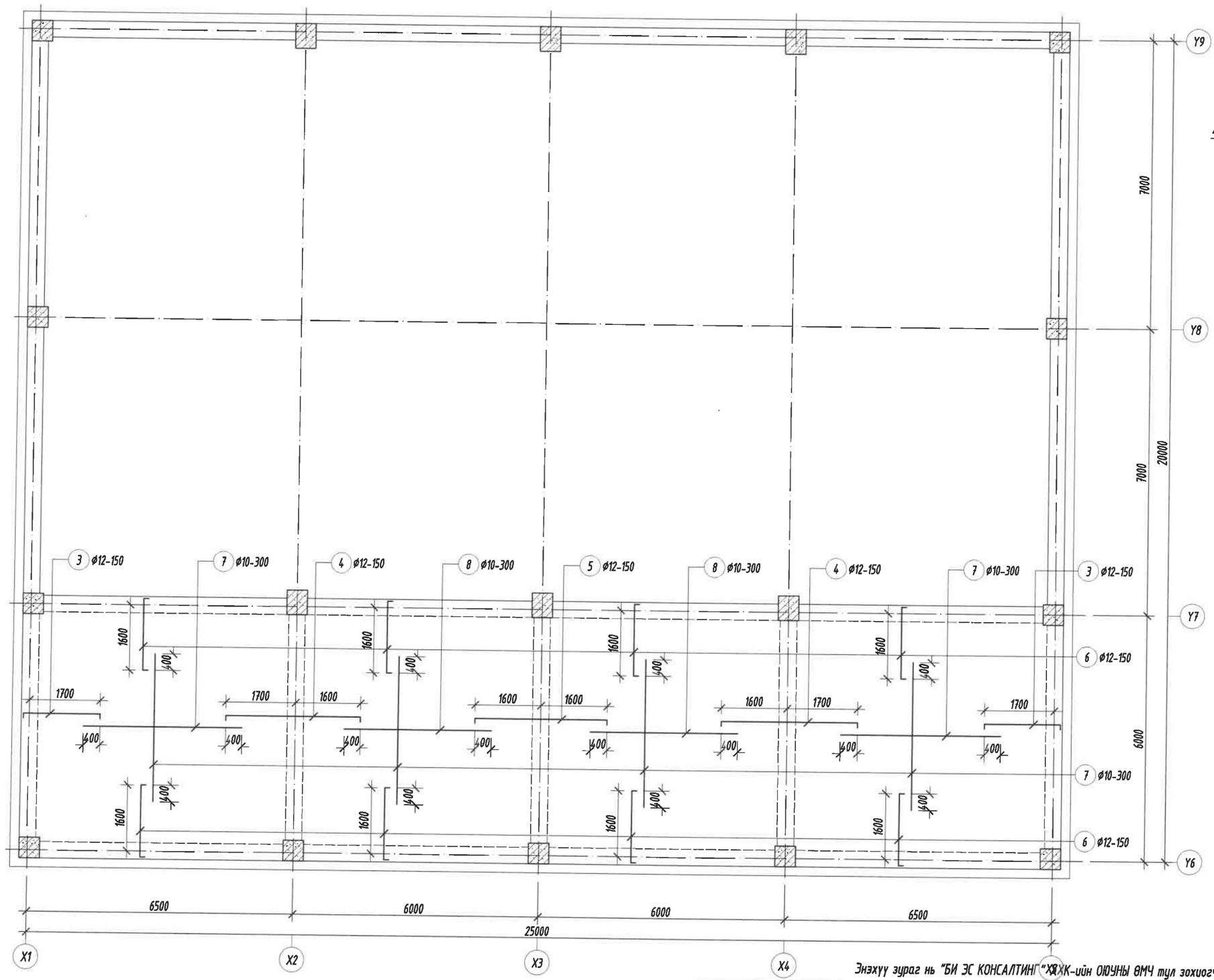

2-р давхрын хучилтын дээд үеийн арматурчлал
"Б блок" М1:100

Тайлбар:

1. Энэ зургийг ББ-н холбогдох хуудастай хамт үзнэ.
2. Ажлын арматурын анги А400, А240 ангийн арматур хэрэглэх ба ГОСТ 5781-82* шаардлага хангасан байна.
3. Арматурын хамгаалах үеийн зузаан 20мм байна.
4. Арматурын байрлалын, зураг төсөлд зааснаас гажих зөрүү нь БНбД 52-02-05-д тогтоосон хүлцэх хэмжээнээс хэтэрч болохгүй.
5. Цутгамал хучилтанд хийгдэх дээд ба доод үеийн арматуруудын хоорондын зайг хэмжээнд нь барьж байх зориулалтаар хийгдэх тогтоогуурыг "НУ" маркын НУ-120, тоо ширхэгийг талбай дээр гаргана.
6. Цутгамал бетон, төмөр бетон бүтээцийн ажлыг БНбД 52-02-05-ийн дагуу хийж гүйцэтгэнэ.

Энэхүү зураг нь "БИ ЭС КОНСАЛТИНГ" ХХК-ийн ОЮУНЫ ӨМЧ тул зохиогчийн эрхшөөрөлгүйгээр өөрчлөх болон ашиглахыг хориглоно.

Блок схем:

"Б" Блок
"В"
"А" Блок
"А" Блок

БАРИЛГЫН ЗУРАГ ТӨСЛИЙН "БИ ЭС КОНСАЛТИНГ" КОМПАНИ
Хаяг: 63Д, 2-р хороо "ББСМО" ХХК-н байр
Утас: 77116139, 99116139.
И-мэйл: bbsmo_ub@yahoo.com, Вэб: BBSMO.mn

Булган аймаг, Баян-Агт сум, Хүрэмт баг
320 хүүхдийн сургуулийн барилга

2-р давхрын хучилтын дээд үеийн арматурчлал

Үе шат: АЗ

Ер. Захирал	Б.Мөнхцэцэг		ЕГ Шифр: БС-К20/2021	Масштаб: М1:100	Огноо: 2021
Инженер	Б.Ганзориг				
Гүйцэтгэсэн	Б.Ганзориг		ТГ Шифр:	Зургийн дугаар: ББ-111	Хуудас: 143
Шалгасан	Б.Сүнжидмаа				

Огтлол 1-1 М1:25

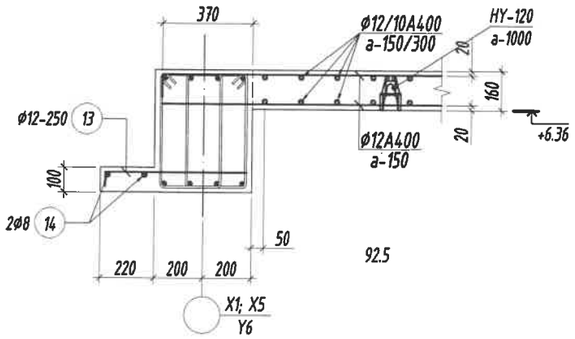

Огтлол 2-2 М1:25

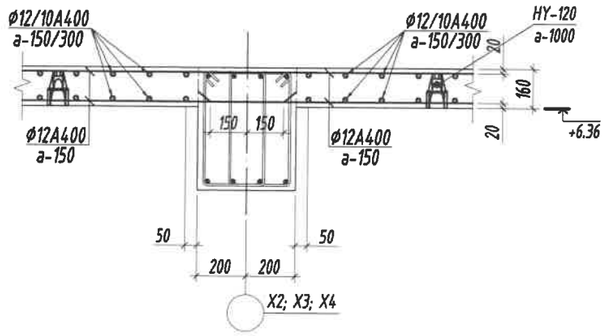

Огтлол 3-3 М1:25

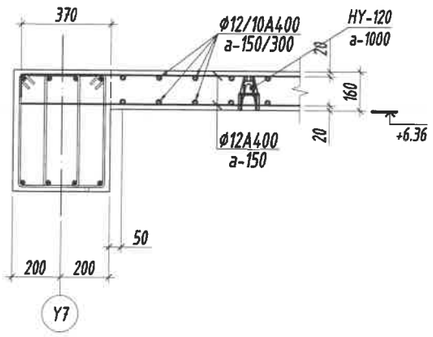

Хэсгийн тодорхойлолт

Поз	3	4
Загвар	130 / 1870 / 100	100 / 3300 / 100

Поз	5	6
Загвар	100 / 3200 / 100	100 / 1770 / 130

Поз	13
Загвар	60 / 540

Цутгамал төмөр бетон хийцийн материалын тодорхойлолт							
Поз	Тэмдэглэгээ	Нэр			Тоо Шир	Жин /Кг/ Нэгж	Нийт
		2-р давхрын хучилтын арматур			1	3662	3662
		Хучилтын доод үеийн арматур			1	1768	1768
1		Ф 12	ГОСТ 5781-82* /А400/ L=	6300	234	5.6	1308.8
2		Ф 12	ГОСТ 5781-82* /А400/ L=	6800	76	6.0	458.8
		Хучилтын дээд үеийн арматур			1	1564	1564
3		Ф 12	ГОСТ 5781-82* /А400/ L=	2100	76	1.9	141.7
4		Ф 12	ГОСТ 5781-82* /А400/ L=	3500	76	3.1	236.2
5		Ф 12	ГОСТ 5781-82* /А400/ L=	3400	38	3.0	114.7
6		Ф 12	ГОСТ 5781-82* /А400/ L=	2000	316	1.8	561.1
7		Ф 10	ГОСТ 5781-82* /А400/ L=	3900	116	2.4	278.9
8		Ф 10	ГОСТ 5781-82* /А400/ L=	3600	38	2.2	84.3
9		Ф 20	ГОСТ 5781-82* /А400/ L=	6800	8	16.8	134.2
10	хомут	Ф 8	ГОСТ 5781-82* /А240/ L=	1060	31	0.4	13.0
		Хучитгэлийн арматур			1	39	39
11		Ф 16	ГОСТ 5781-82* /А400/ L=	1400	12	2.2	26.5
12		Ф 16	ГОСТ 5781-82* /А400/ L=	1900	4	3.0	12.0
		Дамнурууны чихний арматур			1	292	292
13		Ф 12	ГОСТ 5781-82* /А400/ L=	600	370	0.5	197.1
14		Ф 8	ГОСТ 5781-82* /А240/ L=	12000	20	4.7	94.7
		Бетоны орц, В20			V=22.8м³		

Хучилтан дундах дамнуруу /ХДн-1/-н арматурчлал М1:25

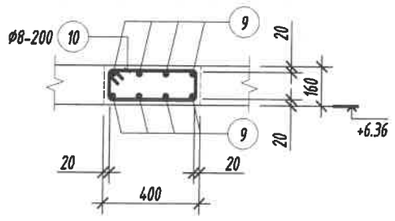

Хучитгэл арматурчлал М1:25

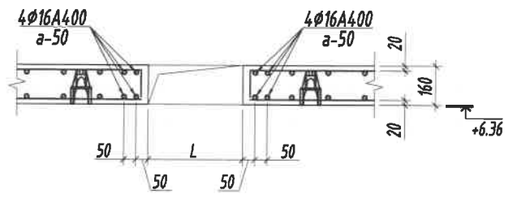

Хэсгийн тодорхойлолт

Поз	10
Загвар	190 / 410 / 340 / 120

Тайлбар:

1. Энэ зургийг ББ-н холбогдох хуудастай хамт үзнэ.
2. Ажлын арматурын анги А400, А240.
3. Арматурын хамгаалах үеийн зузаан 20мм байна.
4. Арматурын байрлалын, зураг төсөлд зааснаас гажих зөрүү нь БНбД 52-02-05-д тогтоосон хүлцэх хэмжээнээс хэтэрч болохгүй.
5. Цутгамал хучилтанд хийгдэх дээд ба доод үеийн арматуруудын хоорондын зайг хэмжээнд нь барьж байх зориулалтаар хийгдэх тогтоогуурыг "НУ" маркын НУ-120, тоо ширхэгийг талбай дээр гаргана.
6. Цутгамал бетон, төмөр бетон бүтээцийн ажлыг БНбД 52-02-05-ийн дагуу хийж гүйцэтгэнэ.

Энэхүү зураг нь "БИ ЭС КОНСАЛТИНГ" ХХК-ийн ОЮУНЫ ӨМЧ тул зохиогчийн эвдшгүй эрхлэлгүйгээр өөрчлөх болон ашиглахыг хориглоно.

БАРИЛГЫН ЗУРАГ ТӨСЛИЙН "БИ ЭС КОНСАЛТИНГ" КОМПАНИ
Хаяг: БЗД, 2-р хороо "ББСҮО" ХХК-н байр
Утас: 77716139, 99716139.
И-мэйл: bbsuo_ub@yahoo.com, Вэб: BBSUO.mn

Булган аймаг, Баян-Агт сум, Хүрэмт баг
320 хүүхдийн сургуулийн барилга

2-р давхрын хучилтын огтлолууд, түүвэр

Ер. Захирал	Б.Мөнхцэцэг		ЕГ Шифр: БС-К20/2021	Масштаб: М1:25	Үе шат: АЗ
Инженер	Б.Ганзориг				Огноо: 2021
Гүйцэтгэсэн	Б.Ганзориг		ТГ Шифр:	Зургийн дугаар: ББ-112	Хуудас: 143
Шалгасан	Б.Сүнжидмаа				

Парапетний байгуулалт М1:100
"Б блок"

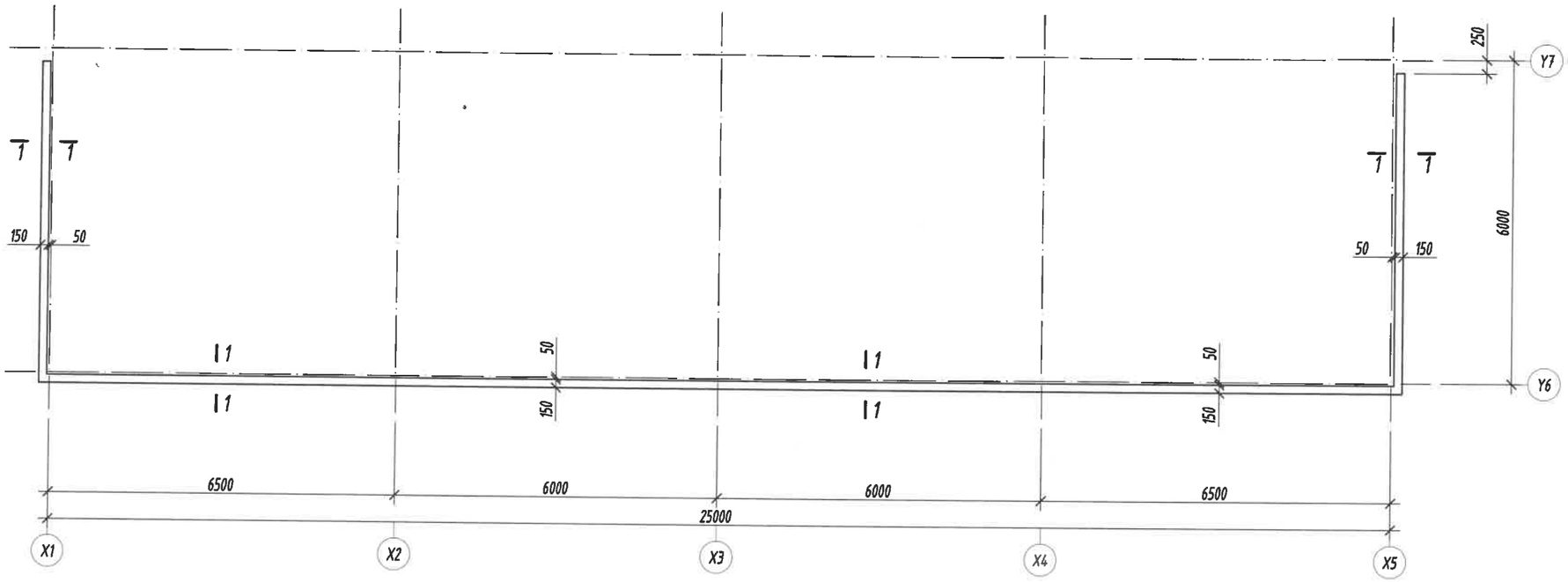

Огтлол 1-1 М1:25

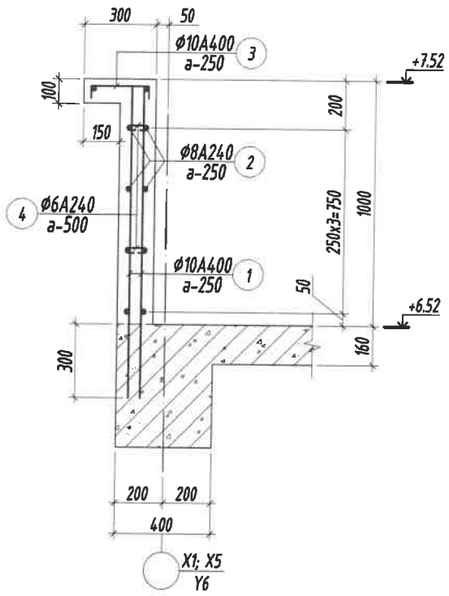

Поз	3	4
Загвар	240 (60, 60)	110 (70, 70)

Тайлбар:

1. Энэ зургийг ББ-н холбогдох хуудастай хамт үзнэ.
2. Ажлын арматурын анги А400, А240.
3. Бутээцийн бетоны анги В20.
4. Арматурын хамгаалах үеийн зузаан 20мм байна.
5. Цутгамал төмөр бетон бутээцийг хэв хашмалд бэлтгэж цутгасны дараагаар бэхжилтийн 70%-д хүрсэний дараа хэв хашмалыг авна.
6. Цутгамал бетон, төмөр бетон бутээцийн ажлыг БНБД 52-02-05-ийн дагуу хийж гүйцэтгэнэ.

Цутгамал төмөр бетон хийцийн материалын тодорхойлолт

Поз	Тэмдэглэгээ	Нэр	Тоо Шир	Жин /Кг/ Нэгж	Нийт
		Парапетний арматур	**1**	**430**	**430**
1		Ф 10 А400 ГОСТ 5781-82* L= 1250	296	0.8	228.1
2		Ф 8 А240 ГОСТ 5781-82* L= 12000	34	4.7	161.0
3		Ф 10 А400 ГОСТ 5781-82* L= 360	148	0.2	32.8
4		Ф 6 А240 ГОСТ 5781-82* L= 250	148	0.1	8.2
		Бетоны орц, В20	V=6.0м³		

Энэхүү зураг нь "БИ ЭС КОНСАЛТИНГ" ХХК-ийн ОЮУНЫ ӨМЧ тул зохиогчийн эрхшөөрөлгүйгээр өөрчлөх болон ашиглахыг хориглоно.

Блок схем:

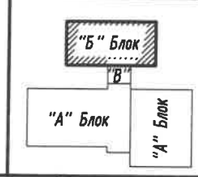

БАРИЛГЫН ЗУРАГ ТӨСЛИЙН
"БИ ЭС КОНСАЛТИНГ" КОМПАНИ
Хаяг: БЗД, 2-р хороо "ББСМО" ХХК-н байр
Утас: 77716139, 99116139.
И-мэйл: bbsmo_ub@yahoo.com, Вэб: BBSMO.mn

Булган аймаг, Баян-Агт сум, Хүрэмт баг
320 хүүхдийн сургуулийн барилга

Парапетний байгуулалт, огтлол 1-1, түүвэр

Ye шат: А3

Ер. Захирал	Б.Мөнхцэцэг	ЕГ Шифр: БС-К20/2021	Масштаб: М1:100	Огноо: 2021
Инженер	Б.Ганзориг			
Гүйцэтгэсэн	Б.Ганзориг	ТГ Шифр:	Зургийн дугаар: ББ-113	Хуудас: 143
Шалгасан	Б.Сүнжидмаа			

1-Р ДАВХРЫН ХАНЫН ТОР, ЯЛУУНЫ БАЙГУУЛАЛТ М1:100

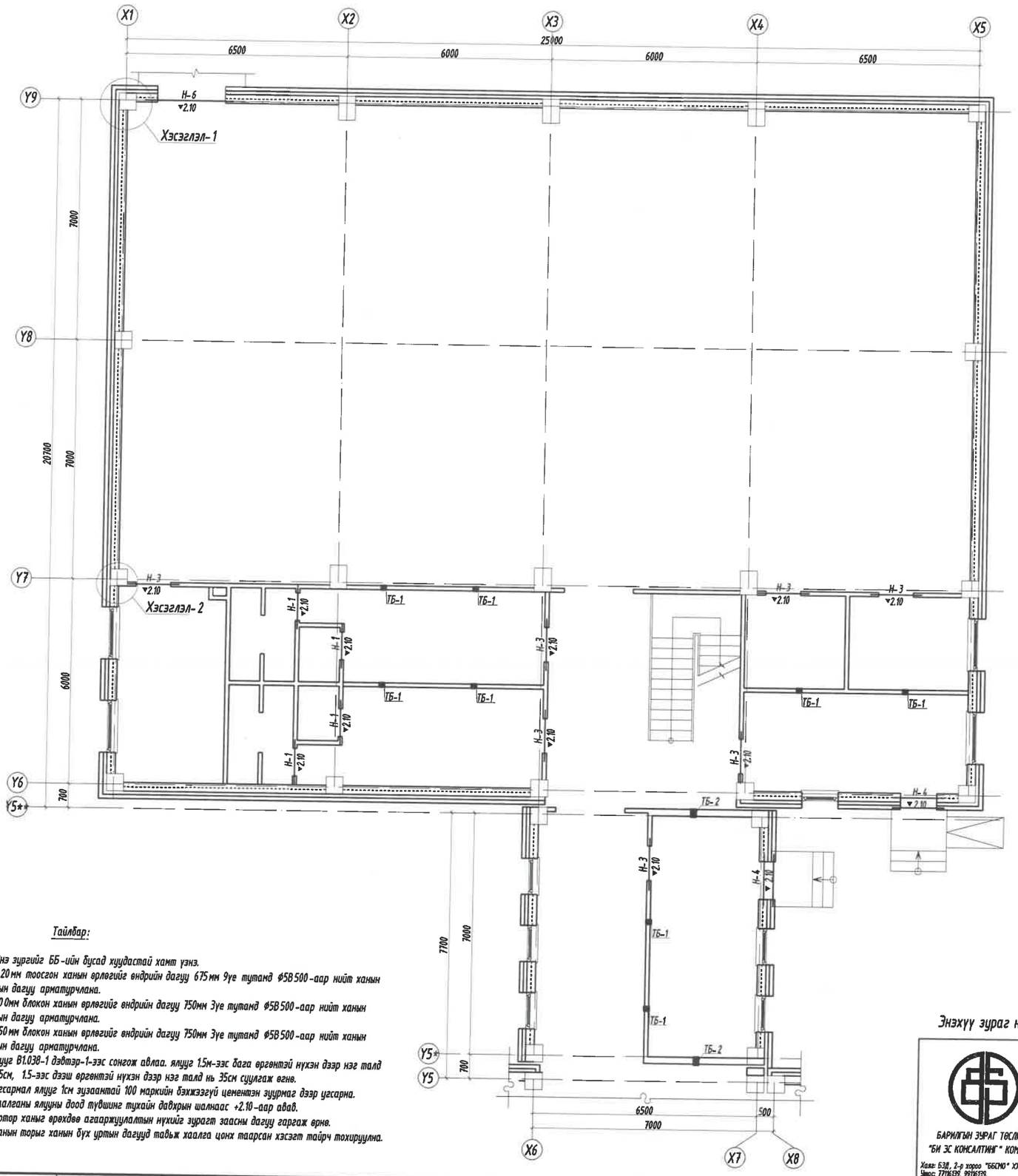

Ялууны түүвэр:

Нухний марк	Загвар	Ялууны төрөл	Тоо ширхэг 1	Тоо ширхэг 2	Нийт
Н-1	⊠	Я 12.12.8	4	-	4
Н-2	⊠	Я 15.12.14	-	1	1
Н-3	⊠	Я 15.12.14	9	-	7
Н-4	⊠⊠	Я 15.12.14	1	-	2
Н-5	⊠	Я 18.12.14	-	1	1
Н-6	⊠⊠	Я 28.12.22	-	1	2

Ялууны нэгдсэн түүвэр					
Поз	Тэмдэглэгээ	Нэр	Тоо шир	Жин /кг/ Нэгж	Жин /кг/ Нийт
Ялууны нэгдсэн түүвэр			1	1444	1444
	В.1.038-1.дэвтэр-1	Я 12.12.8	4	28	112
	В.1.038-1.дэвтэр-1	Я 15.12.14	14	63	882
	В.1.038-1.дэвтэр-1	Я 18.12.14	1	70	70
	В.1.038-1.дэвтэр-1	Я 25.12.22	2	190	380

Хаалганы нэгдсэн түүвэр									
Поз	Тэмдэг-лэгээ	Нэр						Тоо Шир	Жин/кг/ Нэгж	Жин/кг/ Нийт
		1-р давхрын хаалганы тор						1	389	389
		120мм тоосгон хаалганы тор /Т-1/						1	179	179
1	П/м	⌀ 5	В500	ГОСТ 5781-93	L=	523000		2	80.6	161.2
2		⌀ 3	В500	ГОСТ 5781-93	L=	120		2615	0.01	17.4
		200мм блокон хаалганы тор /Т-2/						1	5	5
3	П/м	⌀ 5	В500	ГОСТ 5781-93	L=	14800		2	2.3	5
4		⌀ 3	В500	ГОСТ 5781-93	L=	200		74	0.01	1
		250мм блокон хаалганы тор /Т-3/						1	141	141
5	П/м	⌀ 5	В500	ГОСТ 5781-93	L=	265800		3	41.0	123
6		⌀ 3	В500	ГОСТ 5781-93	L=	250		1330	0.014	18
		Бэхэлгээний арматур						1	63	63
7		⌀ 6	А240	ГОСТ 5781-93	L=	850		336	0.189	63

2-36

Блок схем:

"Б" Блок
"В"
"А" Блок
"А" Блок

Тайлбар:

1. Энэ зургийг ББ-ийн бусад хуудастай хамт уншиж.
2. 120мм тоосгон хаалганы өрлөгийг өндрийн дагуу 675мм 9уе тутамд ⌀5В500-аар нийт хаалганы уртын дагуу арматурчлана.
3. 200мм блокон хаалганы өрлөгийг өндрийн дагуу 750мм 3уе тутамд ⌀5В500-аар нийт хаалганы уртын дагуу арматурчлана.
4. 250мм блокон хаалганы өрлөгийг өндрийн дагуу 750мм 3уе тутамд ⌀5В500-аар нийт хаалганы уртын дагуу арматурчлана.
5. Ялууг В1.038-1 дэвтэр-1-ээс сонгож авлаа. ялууг 1.5м-ээс бага өргөнтэй нүхэн дээр нэг талд нь 25см, 1.5-ээс дээш өргөнтэй нүхэн дээр нэг талд нь 35см суулгаж өгнө.
6. Угсармал ялууг 1см зузаантай 100 маркийн бэхжээгүй цементэн зуурмаг дээр угсарна.
7. Хаалганы ялууны доод түвшинг тухайн давхрын шалнаас +2.10-аар авав.
8. Дотор хаалгыг өрөхдөө агааржуулалтын нүхийг зургаг заасны дагуу гаргаж өгнө.
9. Хаалгын торыг хаалгын бүх уртын дагууд тавьж хаалга цонх таарсан хэсэгт тайрч тохируулна.

Энэхүү зураг нь "БИ ЭС КОНСАЛТИНГ" ХХК-ийн ОЮУНЫ ӨМЧ тул зохиогчийн эрхшөөрөлгүйгээр өөрчлөх болон ашиглахыг хориглоно.

БАРИЛГЫН ЗУРАГ ТӨСЛИЙН "БИ ЭС КОНСАЛТИНГ" КОМПАНИ
Хаяг: БЗД, 2-р хороо "ББСМО" ХХК-н Байр
Утас: 77716599, 99716599.
И-мэйл: bbsmo_ub@yahoo.com, Вэб: BBSMO.mn

Булган аймаг, Баян-Агт сум, Хүрэмт баг
320 хүүхдийн сургуулийн барилга

1-р давхрын хаалган тор, ялууны байгуулалт, түүвэр

Ер. Захирал	Б.Мөнхцэцэг		ЕГ Шифр: БС-К20/2021	Масштаб: М1:100	Огноо: 2021
Инженер	Б.Ганзориг		ТГ Шифр:	Зургийн дугаар: ББ-114	Хуудас: 143
Гүйцэтгэсэн	Э.Үртнасан				
Шалгасан	Б.Сүнжидмаа				

Ye шат: А3

2-Р ДАВХРЫН ХАНЫН ТОР, ЯЛУУНЫ БАЙГУУЛАЛТ М1:100

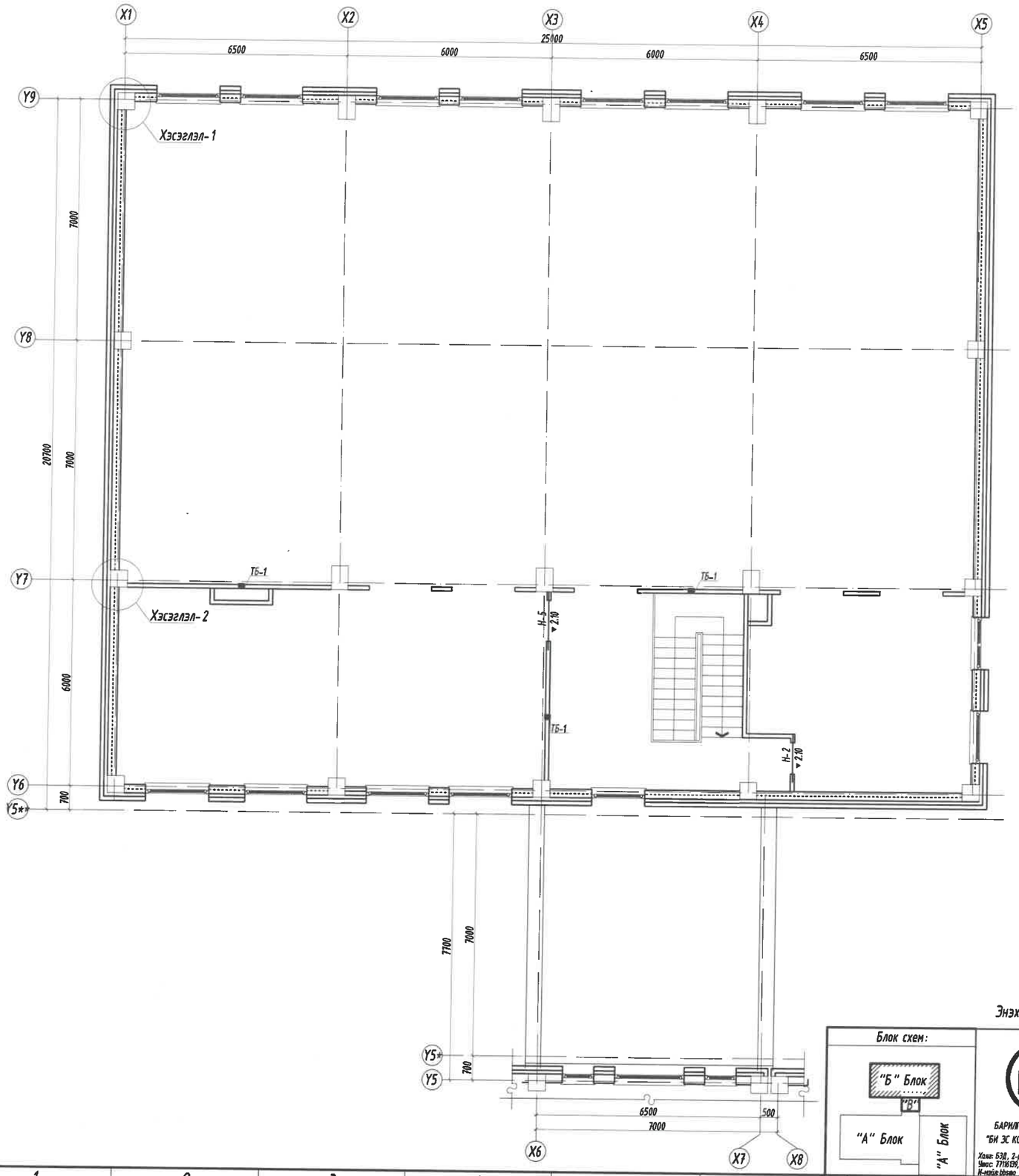

Ханын торны нэгдсэн түүвэр						
Поз	Тэмдэг-лэгээ	Нэр	Тоо Шир	Жин/кг/ Нэгж	Нийт
		2-р давхрын ханын тор	1	290	290
		120мм тоосгон ханын тор /Т-1/	1	116	116
1	П/м	Ф 5 В500 ГОСТ 5781-93 L= 339000	2	52.3	104.5
2		Ф 3 В500 ГОСТ 5781-93 L= 120	1694	0.01	11.3
		250мм блокон ханын тор /Т-3/	1	111	111
5	П/м	Ф 5 В500 ГОСТ 5781-93 L= 208000	3	32.1	96
6		Ф 3 В500 ГОСТ 5781-93 L= 250	1040	0.014	14
		Бэхэлгээний арматур	1	63	63
7		Ф 6 А240 ГОСТ 5781-93 L= 850	336	0.189	63
		Төмөр бэхэлгээ /ТБ-1/			Ш-3
		Төмөр бэхэлгээ /ТБ-2/			Ш-0

2-36

Тайлбар:

1. Энэ зургийг ББ-ийн бүсад хуудастай хамт үзнэ.
2. 120мм тоосгон ханын өрлөгийг өндрийн дагуу 675мм 9уе тутамд Ф5В500-аар нийт ханын уртын дагуу арматурчлана.
3. 200мм блокон ханын өрлөгийг өндрийн дагуу 750мм 3уе тутамд Ф5В500-аар нийт ханын уртын дагуу арматурчлана.
4. 250мм блокон ханын өрлөгийг өндрийн дагуу 750мм 3уе тутамд Ф5В500-аар нийт ханын уртын дагуу арматурчлана.
5. Ялуугг В1.038-1 дэвтэр-1-ээс сонгож авлаа. ялуугг 1.5м-ээс бага өргөнтэй нүхэн дээр нэг талд нь 25см, 1.5-ээс дээш өргөнтэй нүхэн дээр нэг талд нь 35см суулгаж өгнө.
6. Угсармал ялуугг 1см зузаантай 100 маркийн бэхжээгүй цементэн зуурмаг дээр угсарна.
7. Хаалганы ялууны доод түвшинг тухайн давхрын шалтаас +2.10-аар авав.
8. Дотор ханыг өрөөдөө агаржуулалтын нүхийг зургаг заасны дагуу гаргаж өгнө.
9. Ханын торыг ханын бүх уртын дагуудаа тавьж хаалга цонх таарсан хэсэгт тайрч тохируулна.

Энэхүү зураг нь "БИ ЭС КОНСАЛТИНГ" ХХК-ийн ОЮУНЫ ӨМЧ тул зохиогчийн эзэмшлийн эрхийг хамгаалах хуулиар хамгаалагдсан.

Блок схем:

"Б" Блок
"В"
"А" Блок
"А" Блок

БАРИЛГЫН ЗУРАГ ТӨСЛИЙН "БИ ЭС КОНСАЛТИНГ" КОМПАНИ
Хаяг: БЗД, 2-р хороо "SBCMO" ХХК-н байр
Утас: 77716159, 99116159.
И-мэйл: bbsmo_ub@yahoo.com, ВэБ-ВВSMO.mn

Булган аймаг, Баян-Агт сум, Хүрэмт баг
320 хүүхдийн сургуулийн барилга

2-р давхрын ханын тор, ялууны байгуулалт, түүвэр					Ye шат: А3
Ер. Захирал	Б.Мөнхцэцэг		ЕГ Шифр: БС-К20/2021	Масштаб: М1:100	Огноо: 2021
Инженер	Б.Ганзориг				
Гүйцэтгэсэн	Э.Уртнасан		ТГ Шифр:	Зургийн дугаар: ББ-115	Хуудас: 143
Шалгасан	Б.Сүнжидмаа				

Т-1 М1:10

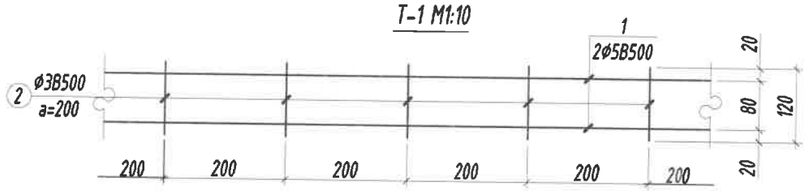

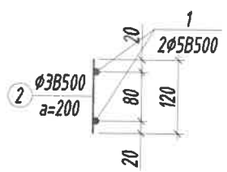

Т-2 М1:10

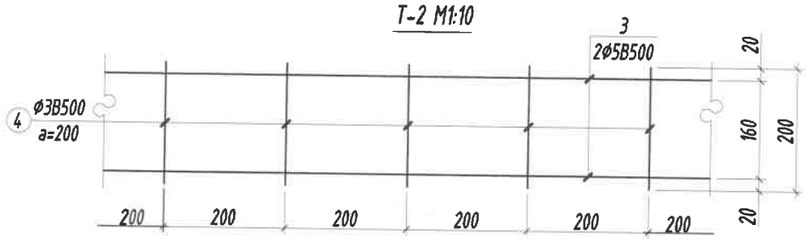

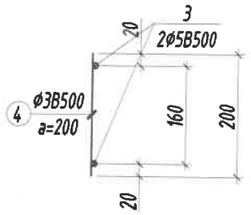

Т-3 М1:10

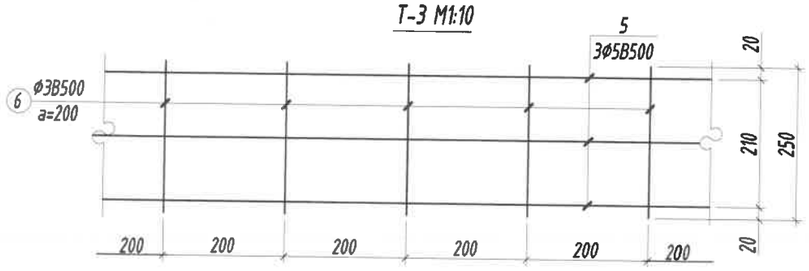

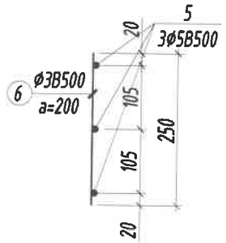

Төмөр бэхэлгээ ТБ-1;2
/М1:10/

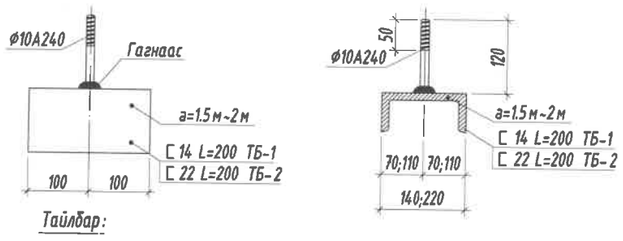

Тайлбар:

1. Энэ зургийг ББ-ийн бусад хуудастай хамт үзнэ.
2. 120мм тоосгон ханын өрлөгийг өндрийн дагуу 675мм 9уе тутамд Ø5В500-аар нийт ханын уртын дагуу арматурчлана.
3. 200мм блокон ханын өрлөгийг өндрийн дагуу 750мм 3уе тутамд Ø5В500-аар нийт ханын уртын дагуу арматурчлана.
4. 250мм блокон ханын өрлөгийг өндрийн дагуу 750мм 3уе тутамд Ø5В500-аар нийт ханын уртын дагуу арматурчлана.
5. Ялууг В1.038-1 дэвтэр-1-ээс сонгож авлаа. ялууг 1.5м-ээс бага өргөнтэй нүхэн дээр нэг талд нь 25см, 1.5-ээс дээш өргөнтэй нүхэн дээр нэг талд нь 35см суулгаж өгнө.
6. Угсармал ялууг 1см зузаантай 100 маркийн бэхжээгүй цементэн зуурмаг дээр угсарна.
7. Хаалганы ялууны доод түвшинг тухайн давхрын шалнаас +2.10-аар авав.
8. Дотор ханыг өрхдөө агааржуулалтын нүхийг зураг заасны дагуу гаргаж өгнө.
9. Ханын торыг ханын бүх уртын дагууд тавьж хаалга цонх таарсан хэсэгт тайрч тохируулна.
10. Төмөр бэхэлгээний алхам а=1.5м~2м

ХЭСЭГЛЭЛ-1 М1:20

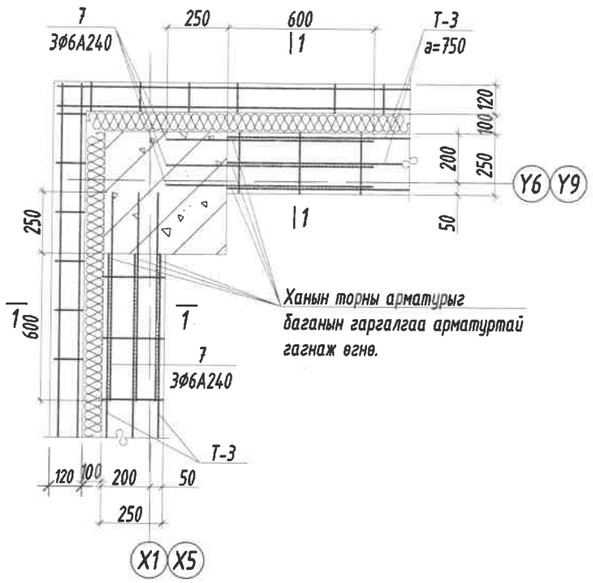

ХЭСЭГЛЭЛ-2 М1:20

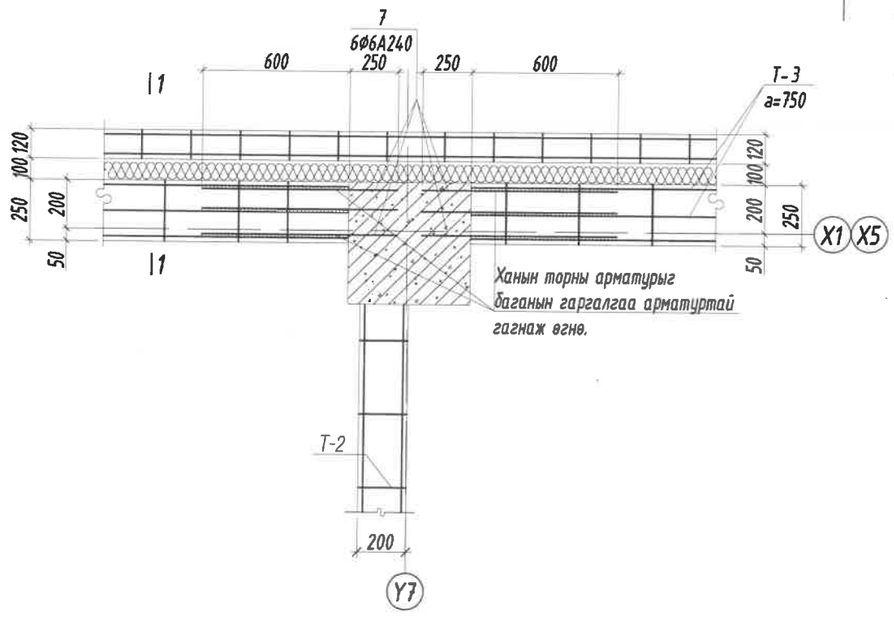

ОГТЛОЛ 1-1 М1:10

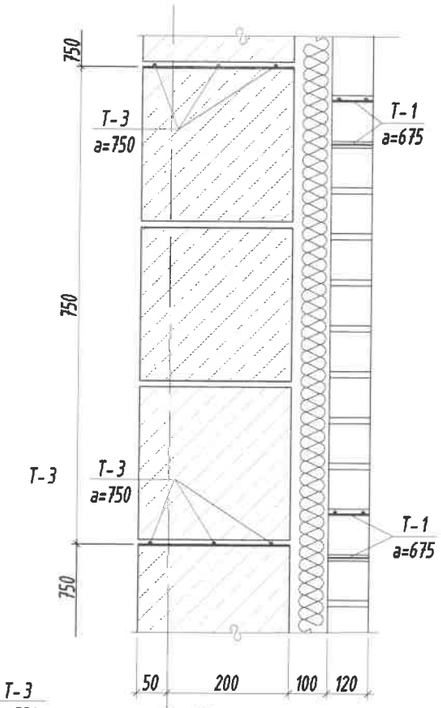

Энэхүү зураг нь "БИ ЭС КОНСАЛТИНГ" ХХК-ийн ОЮУНЫ ӨМЧ тул зохиогчийн эрхийн хуулиар хамгаалагдана.

Блок схем:

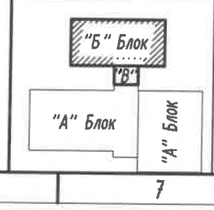

БАРИЛГЫН ЗУРАГ ТӨСЛИЙН
"БИ ЭС КОНСАЛТИНГ" КОМПАНИ
Хаяг: БЗД, 2-р хороо "ББСМО" ХХК-н байр
Утас: 77716139, 99716139.
И-мэйл: bbsmo_ub@yahoo.com, Вэб: BBSMO.mn

Булган аймаг, Баян-Агт сум, Хүрэмт баг
320 хүүхдийн сургуулийн барилга

Хэсэглэл-1, 2; тор /Т-1, Т-2, Т-3/; төмөр бэхэлгээ ТБ-1,2, огтлол 1-1

Ер. Захирал	Б.Мөнхцэцэг	ЕГ Шифр: БС-К20/2021	Масштаб: М1:25	Огноо: 2021	Уе шат: АЗ
Инженер	Б.Ганзориг				
Гүйцэтгэсэн	Э.Уртнасан	ТГ Шифр:	Зургийн дугаар: ББ-116	Хуудас: 143	
Шалгасан	Б.Сүнжидмаа				

Баганан суурь БС-10-н арматурчлал
М 1:25

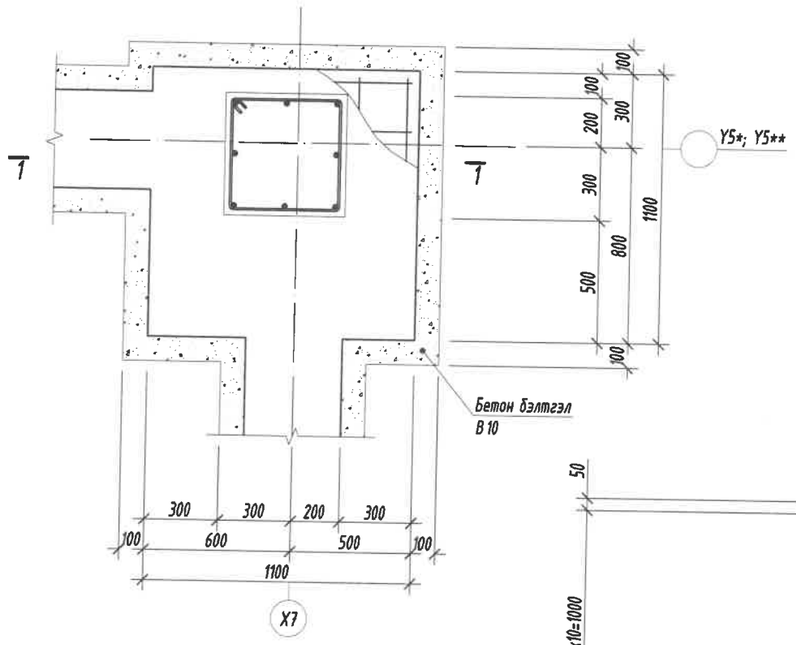

Огтлол 1-1
М1:25

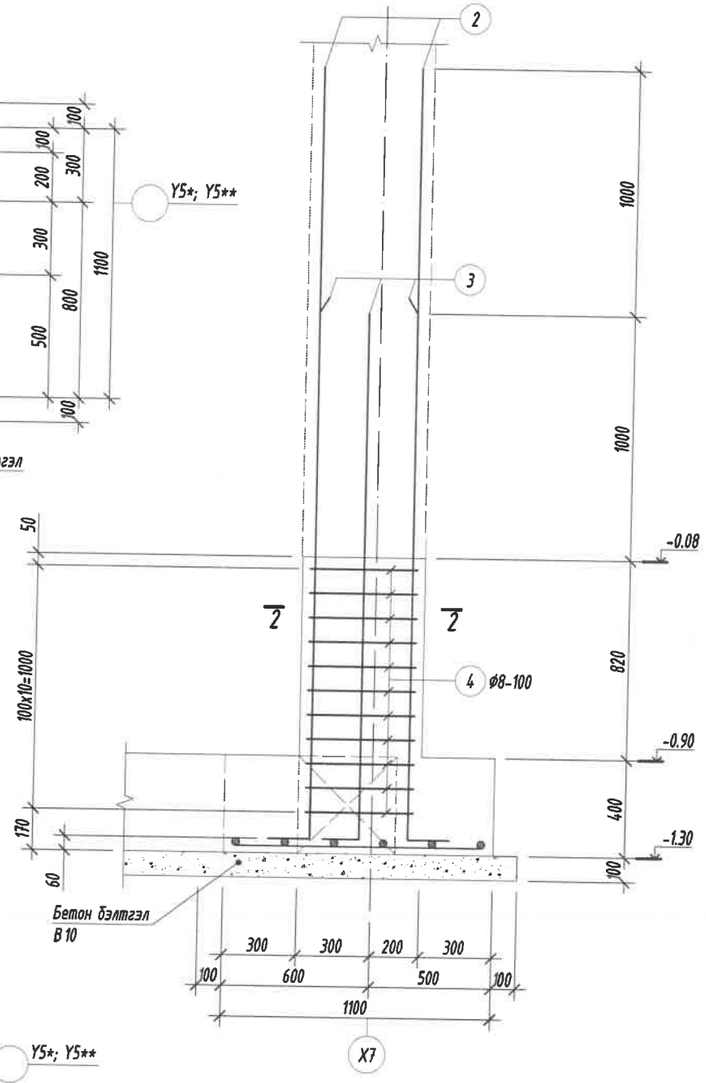

Огтлол 2-2
М1:25

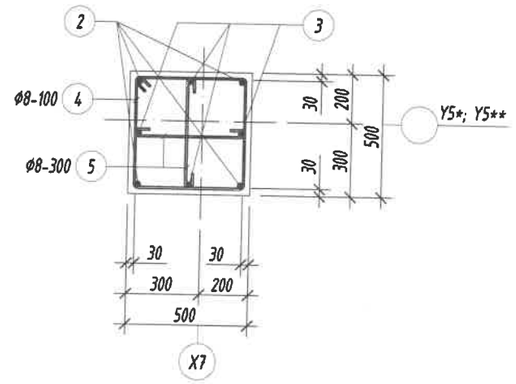

Суурийн улны арматурчлал
М 1:25

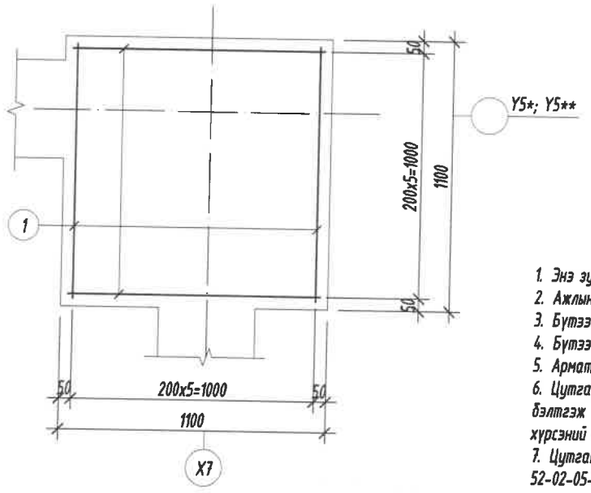

Хэсгийн тодорхойлолт

Поз	2	3	4	5
Загвар	160 3060 R=100 140	160 2060 R=100 140	520 520 135° 440 440	440 80 80

Цутгамал төмөр бетон бүтээцийн материалын тодорхойлолт

Поз	Тэмдэглэгээ	Нэр					Тоо ширхэг	Жин /кг/ Нэгж	Нийт
		Баганан суурь /БС-10/-н арматур					2	77.73	155.5
1		Ф	12	ГОСТ 5781-82* /А400/ L=	1040		12	0.9233	11.08
2		Ф	20	ГОСТ 5781-82* /А400/ L=	3360		4	8.2863	33.145
3		Ф	20	ГОСТ 5781-82* /А400/ L=	2360		4	5.8201	23.28
4	хомут	Ф	8	ГОСТ 5781-82* /А240/ L=	1920		11	0.7576	8.3336
5	холбоос	Ф	8	ГОСТ 5781-82* /А240/ L=	600		8	0.2368	1.894
		Бетон орц, В20					V=0.7x2=1.4м³		
		Бетон бэлтгэлийн орц, В10					V=0.17x2=0.34м³		

Тайлбар:

1. Энэ зургийг ББ-н холбогдох хуудастай хамт үзнэ.
2. Ажлын арматурын анги А400, А240.
3. Бүтээцийн бетоны анги В20.
4. Бүтээцийн бетон бэлтгэлийн анги В10.
5. Арматурын хамгаалах үеийн зузаан 80мм байна.
6. Цутгамал төмөр бетон бүтээцийг хэв хашмалд бэлтгэж цутгасны дараагаар бэжжилтийн 70%-д хүрсэний дараа хэв хашмалыг авна.
7. Цутгамал бетон, төмөр бетон бүтээцийн ажлыг БНБД 52-02-05-ийн дагуу хийж гүйцэтгэнэ.

Энэхүү зураг нь "БИ ЭС КОНСАЛТИНГ" ХХК-ийн ОЮУНЫ ӨМЧ тул зохиогчийн эзэмшөөрөлгүйгээр өөрчлөх болон ашиглахыг хориглоно.

Блок схем:

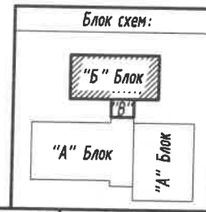

БАРИЛГЫН ЗУРАГ ТӨСЛИЙН "БИ ЭС КОНСАЛТИНГ" КОМПАНИ
Хаяг: БЗД, 2-р хороо "ББСМО" ХХК-н байр
Утас: 77716599, 99716599
И-мэйл: bbsmo_ub@yahoo.com, Вэб: BBSMO.mn

Булган аймаг, Баян-Агт сум, Хүрэмт баг
320 хүүхдийн сургуулийн барилга

Баганан суурь БС-10-н хэв, арматурчлал, огтлолууд, түгвэр

Ер. Захирал	Б.Мөнхцэцэг	ЕГ Шифр: БС-К20/2021	Масштаб: М1:25	Уе шат: АЗ	
Инженер	Б.Ганзориг			Огноо: 2021	
Гүйцэтгэсэн	Б.Ганзориг	ТГ Шифр:	Зургийн дугаар: ББ-89	Хуудас: 143	
Шалгасан	Б.Сүнжидмаа				

Огтлол 3-3
M1:25

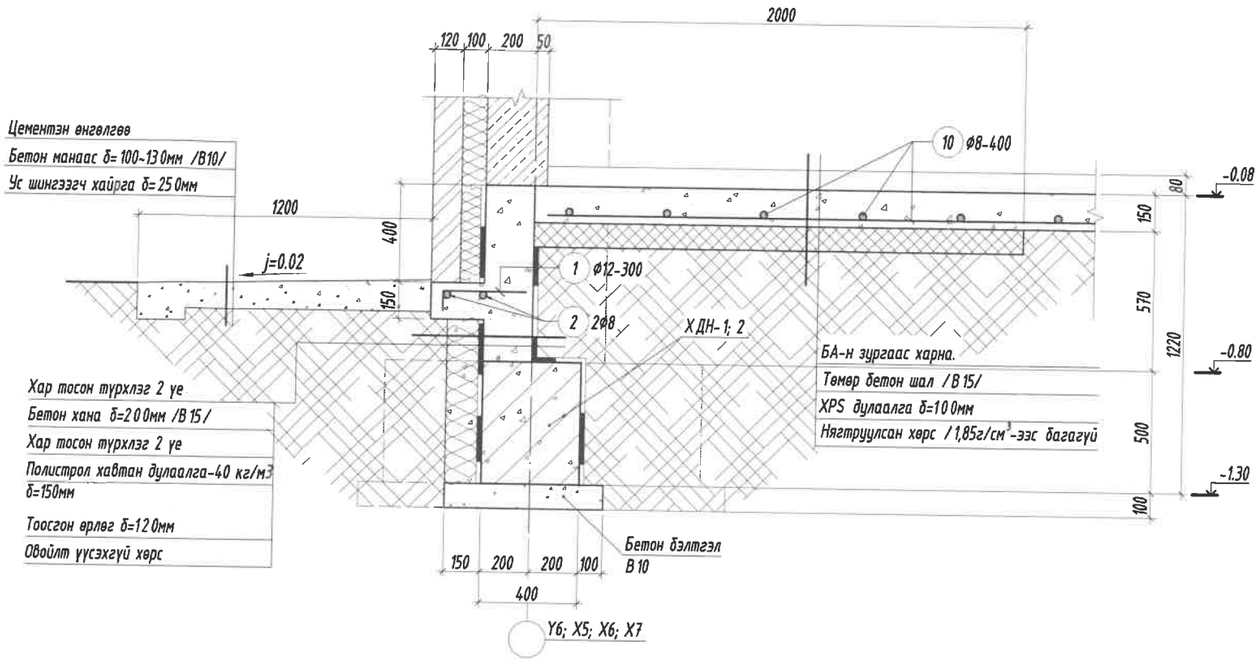

Огтлол 5-5
M1:25

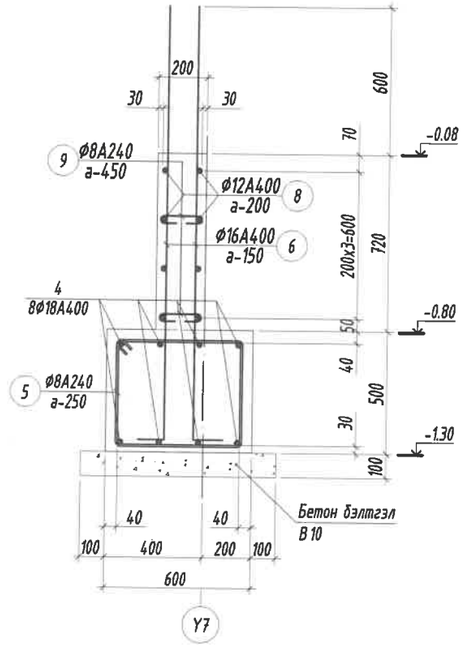

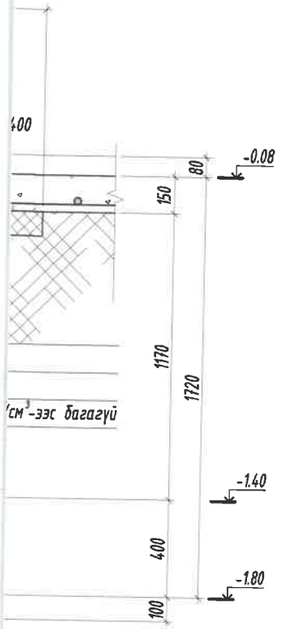

Хэсгийн тодорхойлолт

Поз	1
Загвар	340 / 80

Цутгамал төмөр бетон бүтээцийн материалын тодорхойлолт								
Поз	Тэмдэглэгээ	Нэр				Тоо ширхэг	Жин /кг/ Нэгж	Нийт
		Бетон хөндөгний арматур				**1**	**211.1**	**211.1**
1		Ø	12	ГОСТ 5781-82* /А400/ L=	420	346	0.3729	129.02
2		Ø	8	ГОСТ 5781-82* /А240/ L=	104000	2	41.037	82.073

Цутгамал төмөр бетон бүтээцийн материалын тодорхойлолт								
Поз	Тэмдэглэгээ	Нэр				Тоо ширхэг	Жин /кг/ Нэгж	Нийт
		Шалны арматур				**1**	**244.8**	**244.8**
10		Ø	8	MNS ГОСТ 31938:2015 /GFRP/ L=	12000	240	1.02	244.8
		Бетон орц, В15				V=84.0м³		

Дотор хананы суурь /120мм/
M1:25

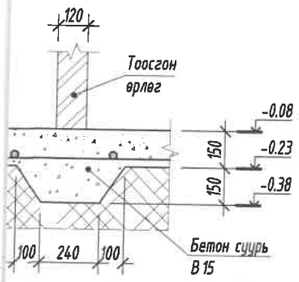

Тайлбар:

1. Энэ зургийг ББ-н холбогдох хуудастай хамт үзнэ.
2. Ажлын арматурын анги А400, А240.
3. Бүтээцийн бетоны анги В20.
4. Бүтээцийн бетон бэлтгэлийн анги В10.
5. Арматурын хамгаалах үеийн зузаан 40мм байна.
6. Цутгамал төмөр бетон бүтээцийг хэв хашмал бэлтгэж цутгасны дараагаар бэхжилтийн 70%-д хүрсэнний дараа хэв хашмалыг авна.
7. Цутгамал бетон, төмөр бетон бүтээцийн ажлыг БНбД 52-02-05-ийн дагуу хийж гүйцэтгэнэ.

Энэхүү зураг нь "БИ ЭС КОНСАЛТИНГ" ХХК-ийн ОЮУНЫ ӨМЧ тул зохиогчийн зөвшөөрөлгүйгээр өөрчлөх болон ашиглахыг хориглоно.

Блок схем:

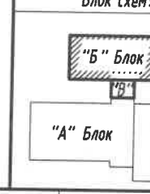

БАРИЛГЫН ЗУРАГ ТӨСЛИЙН "БИ ЭС КОНСАЛТИНГ" КОМПАНИ
Хаяг: БЗД, 2-р хороо "ББСМО" ХХК-н байр
Утас: 77716139, 99716139.
И-мэйл: bbsmo_ub@yahoo.com Вэб: BBSMO.mn

Булган аймаг, Баян-Агт сум, Хүрэмт баг
320 хүүхдийн сургуулийн барилга

Суурийн огтлол 1-1, 2-2, 3-3, 4-4, 5-5, Дотор хананы суурь, түүвэр

Ер. Захирал	Б.Мөнхцэцэг	ЕГ Шифр: БС-К20/2021	Масштаб: М1:25	Огноо: 2021	Ye шат: А3
Инженер	Б.Ганзориг				
Гүйцэтгэсэн	Б.Ганзориг	ТГ Шифр:	Зургийн дугаар: ББ-90	Хуудас: 143	
Шалгасан	Б.Сүнжидмаа				

Огтлол 1-1
M1:25

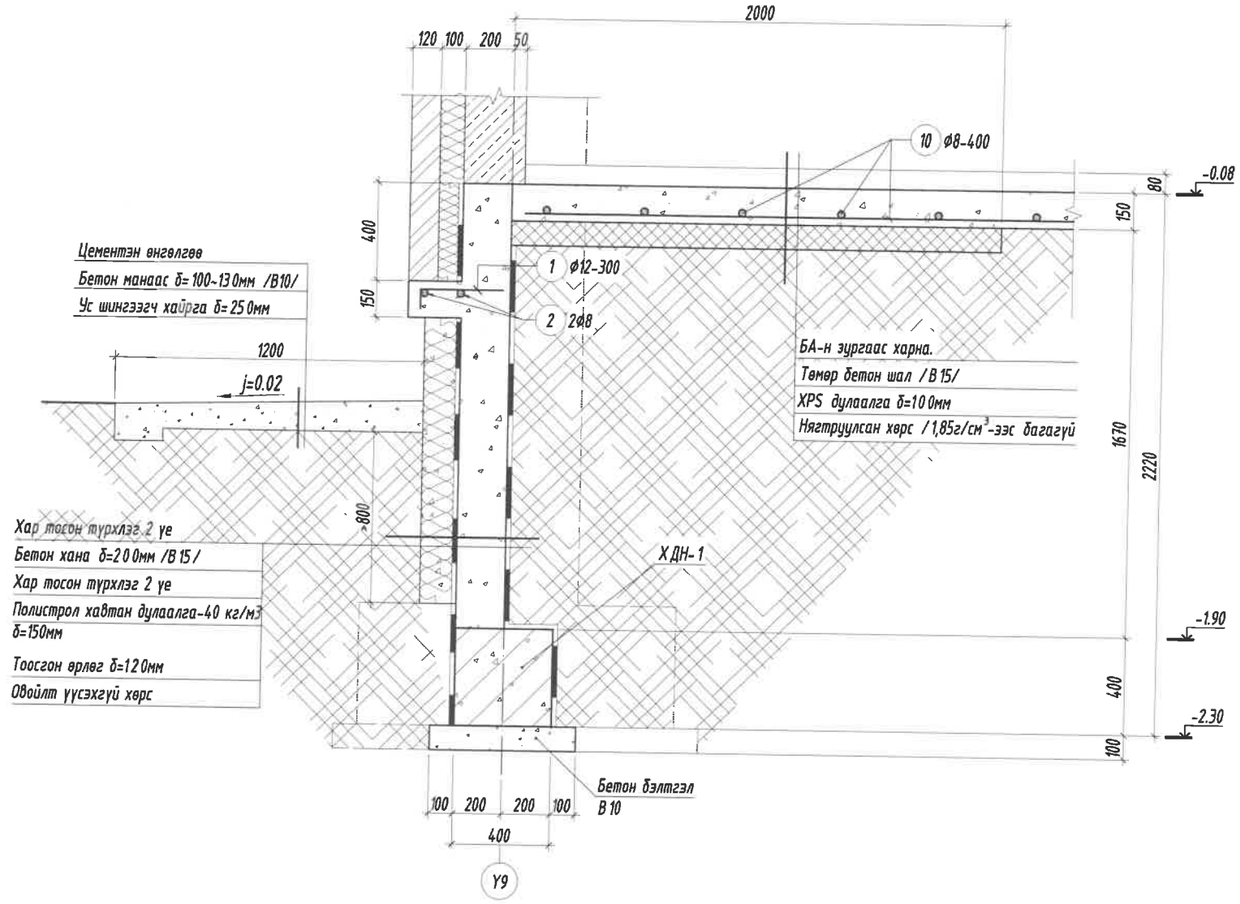

Огтлол 2-2
M1:25

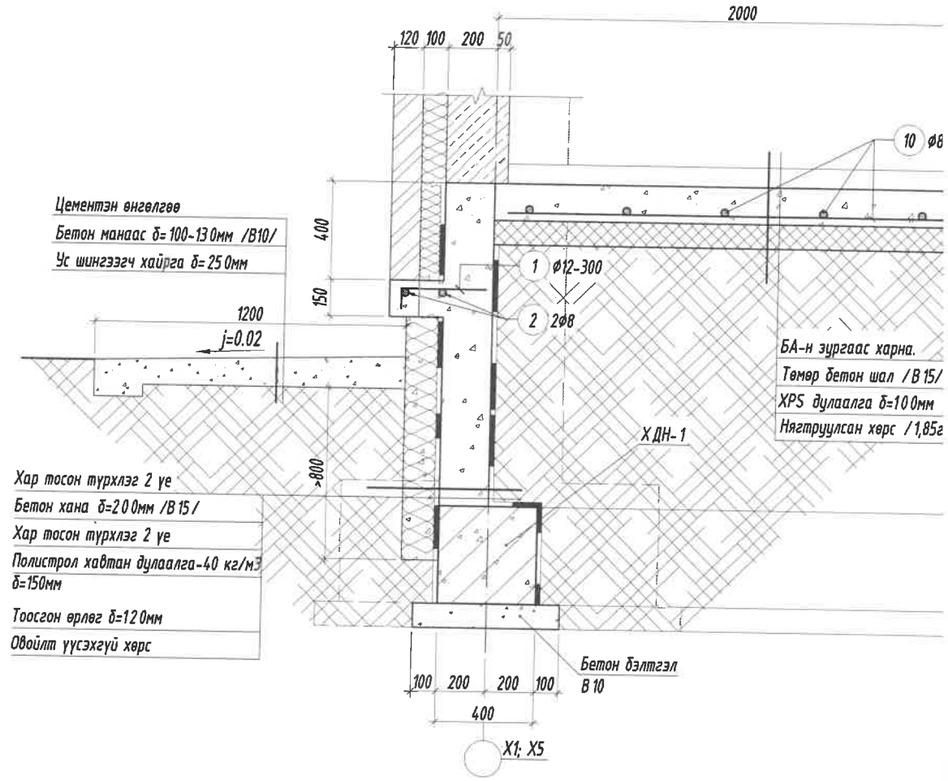

Огтлол 4-4
M1:25

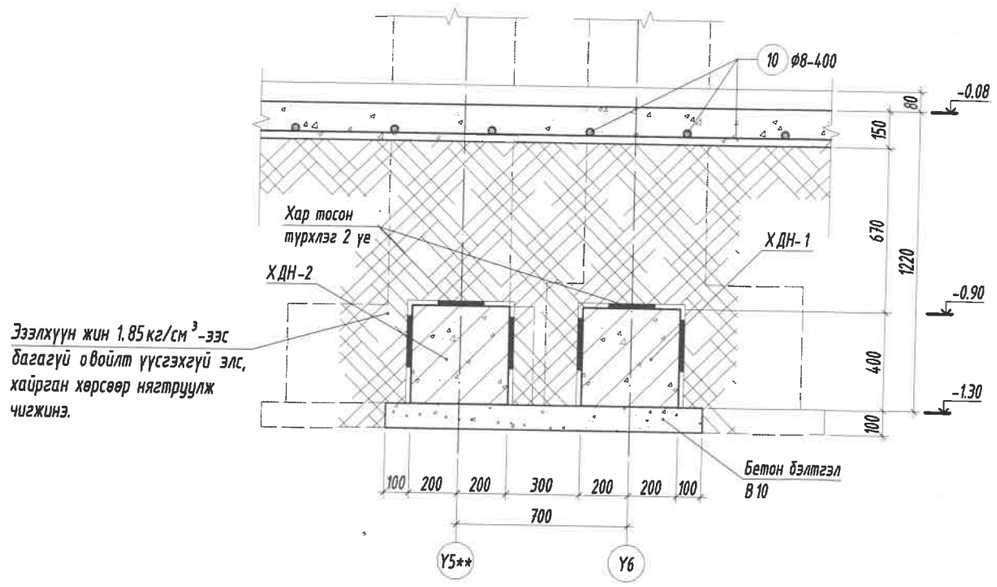

Огтлол 6-6
М1:25

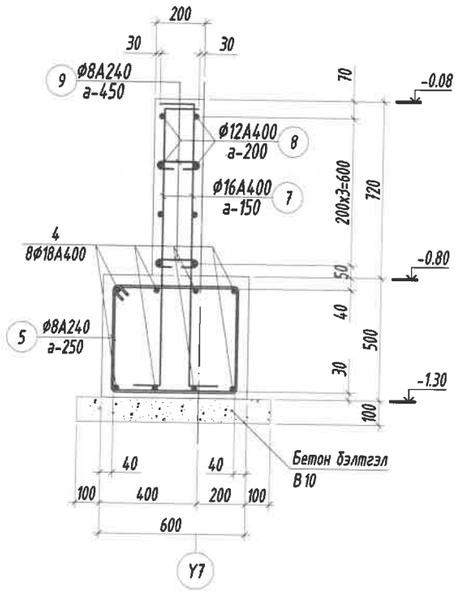

Холбоос дамнуруу /ХДн-1/-н арматурчлал М1:25

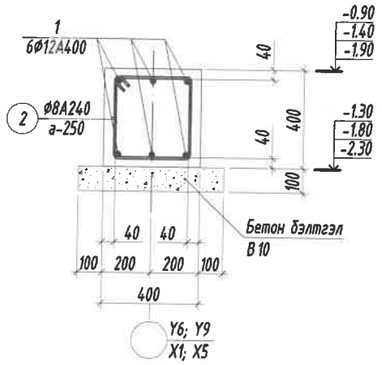

Холбоос дамнуруу /ХДн-2/-н арматурчлал М1:25

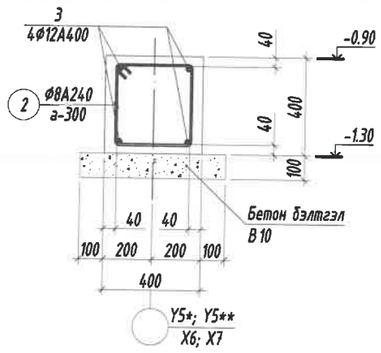

Цутгамал төмөр бетон бүтээцийн материалын тодорхойлолт									
Поз	Тэмдэглэгээ	Нэр				Тоо ширхэг	Жин /кг/ Нэгж	Жин /кг/ Нийт
		Холбоос дамнуруу /ХДН-1/-н арматур				1	768.5	768.5
1		Ф	12	ГОСТ 5781-82* /А400/ L=	12000	54	10.654	575.3
2	хомут	Ф	8	ГОСТ 5781-82* /А240/ L=	1440	340	0.5682	193.19
		Бетон орц, В20				V=11.6м³		
		Бетон бэлтгэлийн орц, В10				V=4.4м³		
		Холбоос дамнуруу /ХДН-2/-н арматур				1	174.4	174.4
3		Ф	12	ГОСТ 5781-82* /А400/ L=	12000	12	10.654	127.85
2	хомут	Ф	8	ГОСТ 5781-82* /А240/ L=	1440	82	0.5682	46.592
		Бетон орц, В20				V=3.5м³		
		Бетон бэлтгэлийн орц, В10				V=1.3м³		
		Шатны суурийн арматур				1	397.6	397.6
4		Ф	18	ГОСТ 5781-82* /А400/ L=	7400	8	14.782	118.26
5	хомут	Ф	8	ГОСТ 5781-82* /А240/ L=	2040	22	0.805	17.709
6		Ф	16	ГОСТ 5781-82* /А400/ L=	2250	34	3.5513	120.74
7		Ф	16	ГОСТ 5781-82* /А400/ L=	1460	40	2.3044	92.175
8		Ф	12	ГОСТ 5781-82* /А400/ L=	6300	8	5.5932	44.746
9	холбоос	Ф	8	ГОСТ 5781-82* /А240/ L=	280	36	0.1105	3.9774
		Бетон орц, В20				V=2.1м³		
		Бетон бэлтгэлийн орц, В10				V=0.4м³		
		Бетон хананы орц /б=200мм/, В15				V=23.2м³		
		Бетон хаяавчын орц, В10				V=17.0м³		

Хэсгийн тодорхойлолт

Поз	2	5	6
Загвар	400, 400, 135°, 320, 320	600, 500, 135°, 420, 520	1750, 200
Поз	7	9	
Загвар	1240, 120, 200	140, 70, 70	

Тайлбар:

1. Энэ зургийг ББ-н холбогдох хуудастай хамт үзнэ.
2. Ажлын арматурын анги А400, А240.
3. Бүтээцийн бетоны анги В20.
4. Бүтээцийн бетон бэлтгэлийн анги В10.
5. Арматурын хамгаалах үеийн зузаан 40мм байна.
6. Цутгамал төмөр бетон бүтээцийг хэв хашмалд бэлтгэж цутгасны дараагаар бэхжилтийн 70%-д хүрсэний дараа хэв хашмалыг авна.
7. Цутгамал бетон, төмөр бетон бүтээцийн ажлыг БНБД 52-02-05-ийн дагуу хийж гүйцэтгэнэ.

Z-36

Гарын үсэг

Энэхүү зураг нь "БИ ЭС КОНСАЛТИНГ" ХХК-ийн ОЮУНЫ ӨМЧ тул зохиогчийн эрхшөөрөлгүйгээр өөрчлөх болон ашиглахыг хориглоно.

Блок схем:

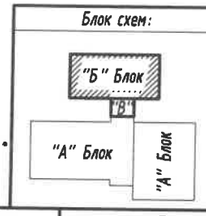

БАРИЛГЫН ЗУРАГ ТӨСЛИЙН "БИ ЭС КОНСАЛТИНГ" КОМПАНИ
Хаяг: БЗД, 2-р хороо "ББСМО" ХХК-н байр
Утас: 77716159, 99116159,
И-мэйл: bbsmo_llc@yahoo.com, Вэб: BBSMO.mn

Булган аймаг, Баян-Агт сум, Хүрэмт баг
320 хүүхдийн сургуулийн барилга

Суурийн огтлол 6-6, /ХДН-1/; /ХДН-2/-н арматурчлал, түүвэр

Ер. Захирал	Б.Мөнхцэцэг		ЕГ Шифр: БС-К20/2021	Масштаб: М1:25	Ye шат: А3
Инженер	Б.Ганзориг				Огноо: 2021
Гүйцэтгэсэн	Б.Ганзориг		ТГ Шифр:	Зургийн дугаар: ББ-91	Хуудас: 143
Шалгасан	Б.Сүнжидмаа				

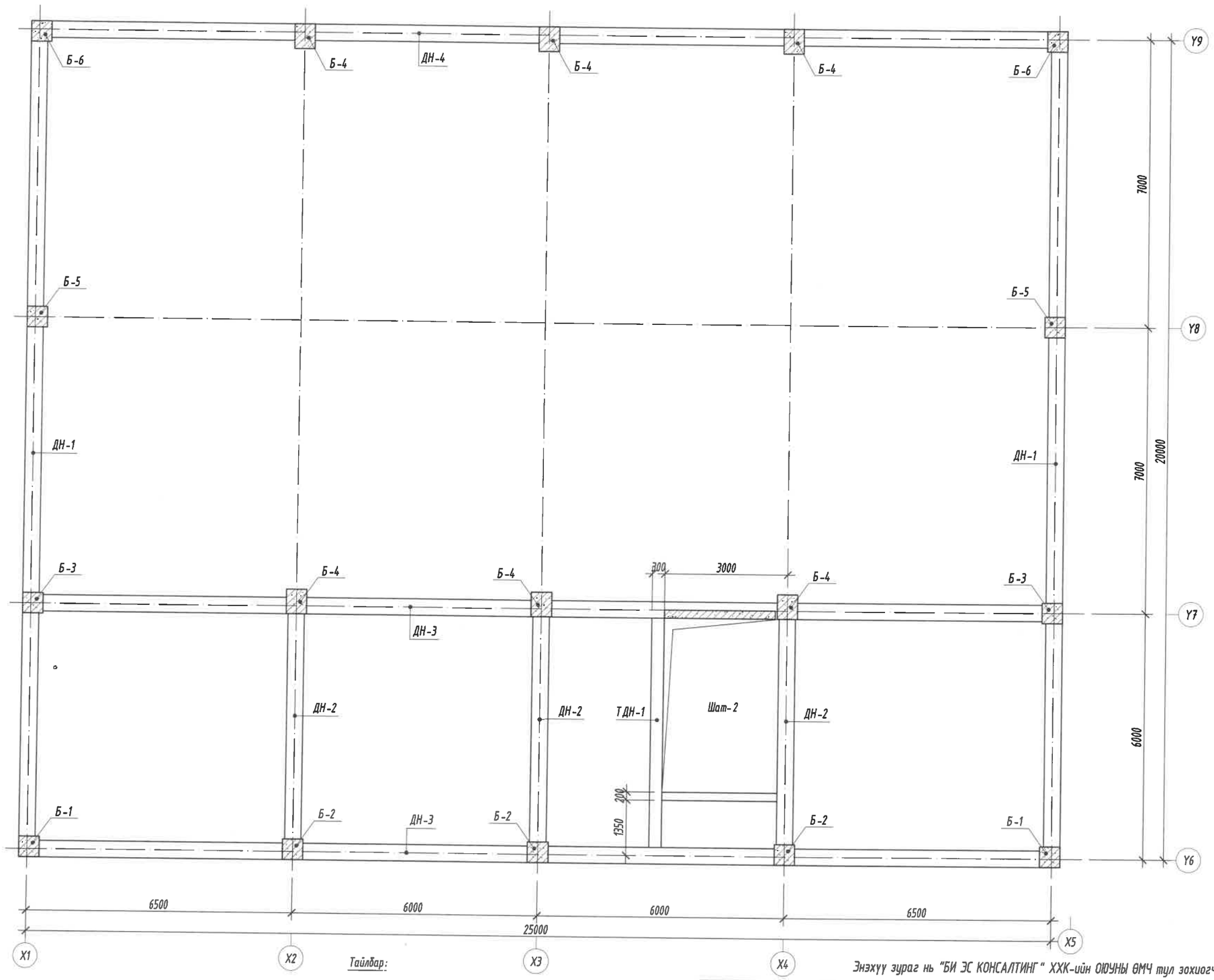

1-р давхрын багана, дамнурууны байршил
"Б блок" М1:100

Тайлбар:

1. Энэ зургийг ББ-н холбогдох хуудастай хамт үзнэ.
2. Ажлын арматурын анги А400, А240.
3. Бүтээцийн бетоны анги В20.
4. Арматурын хамгаалах үеийн зузаан 30мм байна.
5. Цутгамал төмөр бетон бүтээцийг хэв хашмалд бэлтгэж цутгасны дараагаар бэхжилтийн 70%-д хүрсэний дараа хэв хашмалыг авна.
6. Цутгамал бетон, төмөр бетон бүтээцийн ажлыг БНБД 52-02-05-ийн дагуу хийж гүйцэтгэнэ.

Блок схем:

"Б" Блок
"В"
"А" Блок
"А" Блок

БАРИЛГЫН ЗУРАГ ТӨСЛИЙН
"БИ ЭС КОНСАЛТИНГ" КОМПАНИ
Хаяг: БЗД, 2-р хороо "ББСМО" ХХК-н байр
Утас: 77716159, 99716159.
И-мэйл: bbsmo_ulb@yahoo.com, Вэб: BBSMO.mn

Энэхүү зураг нь "БИ ЭС КОНСАЛТИНГ" ХХК-ийн ОЮУНЫ ӨМЧ тул зохиогчийн эзэмшөөрөлгүйгээр өөрчлөх болон ашиглахыг хориглоно.

Булган аймаг, Баян-Агт сум, Хүрэмт баг
320 хүүхдийн сургуулийн барилга

1-р давхрын багана, дамнурууны байршил

Ye шат: А3

Ер. Захирал	Б.Мөнхцэцэг		ЕГ Шифр: БС-К20/2021	Масштаб: М1:100	Огноо: 2021
Инженер	Б.Ганзориг				
Гүйцэтгэсэн	Б.Ганзориг		ТГ Шифр:	Зургийн дугаар: ББ-92	Хуудас: 143
Шалгасан	Б.Сүнжидмаа				

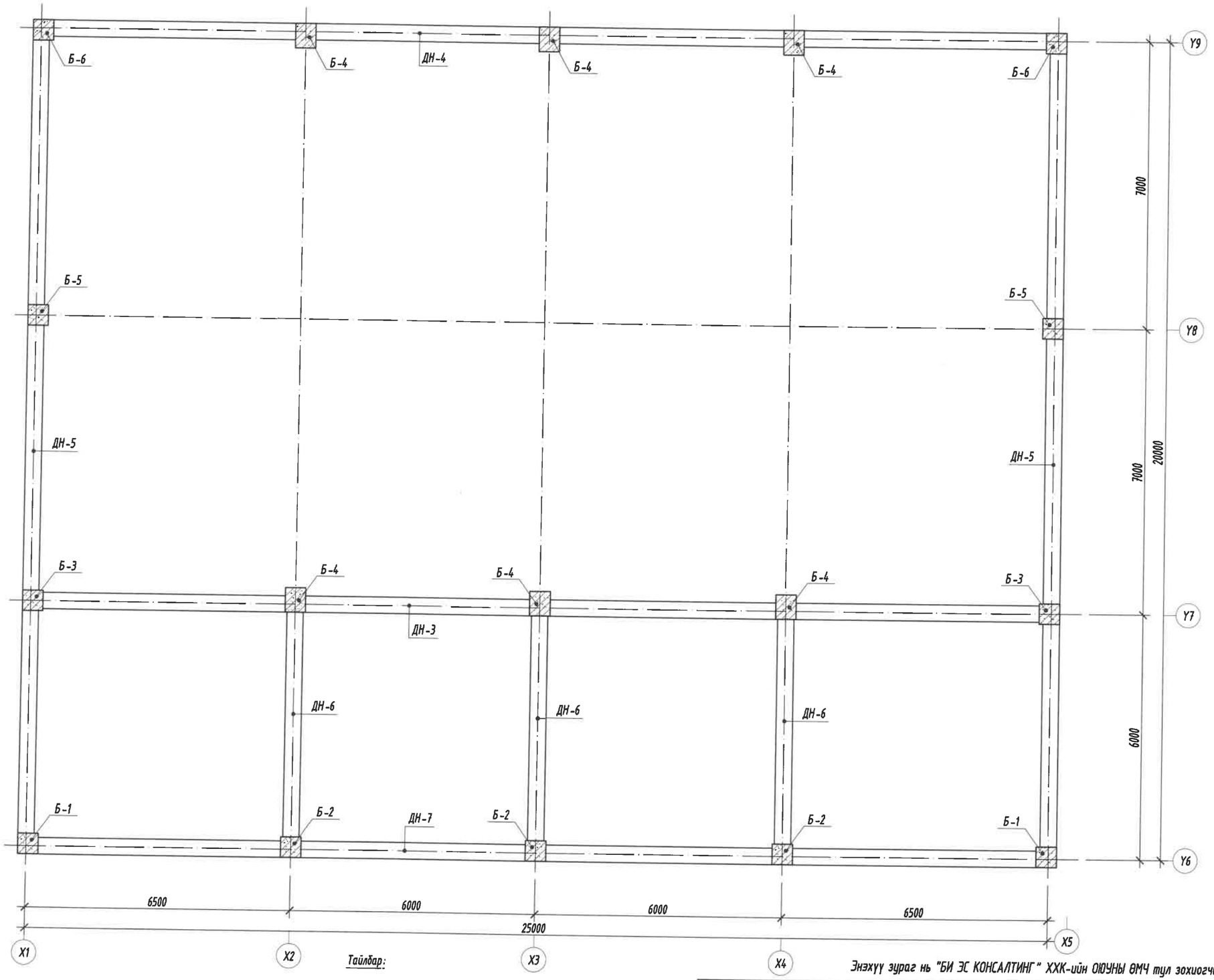

2-р давхрын багана, дамнуурууны байршил
"Б блок" М1:100

Тайлбар:

1. Энэ зургийг ББ-н холбогдох хуудастай хамт уэнэ.
2. Ажлын арматурын анги А400, А240.
3. Бүтээцийн бетоны анги В20.
4. Арматурын хамгаалах үеийн зузаан 30мм байна.
5. Цутгамал төмөр бетон бүтээцийг хэв хашмалд бэлтгэж цутгасны дараагаар бэхжилтийн 70%-д хүрсэний дараа хэв хашмалыг авна.
6. Цутгамал бетон, төмөр бетон бүтээцийн ажлыг БНБД 52-02-05-ийн дагуу хийж гүйцэтгэнэ.

Энэхүү зураг нь "БИ ЭС КОНСАЛТИНГ" ХХК-ийн ОЮУНЫ ӨМЧ тул зохиогчийн эзэмшөөрөлгүйгээр өөрчлөх болон ашиглахыг хориглоно.

Блок схем:

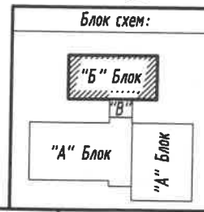

БАРИЛГЫН ЗУРАГ ТӨСЛИЙН
"БИ ЭС КОНСАЛТИНГ" КОМПАНИ
Хаяг: БЗД, 2-р хороо "ББСМЮ" ХХК-и байр
Утас: 77716139, 99716139.
И-мэйл: bbsmo_ub@yahoo.com, Вэб: BBSMO.mn

Булган аймаг, Баян-Агт сум, Хурэмт баг
320 хүүхдийн сургуулийн барилга

2-р давхрын багана, дамнуурууны байршил

Ye шат: А3

Ер. Захирал	Б.Мөнхцэцэг		ЕГ Шифр: БС-К20/2021	Масштаб: М1:100	Огноо: 2021
Инженер	Б.Ганзориг				
Гүйцэтгэсэн	Б.Ганзориг		ТТ Шифр:	Зургийн дугаар: ББ-93	Хуудас: 143
Шалгасан	Б.Сүнжидмаа				

Y6-н Тэнхлэгийн дагуух рамын байршил М1:200

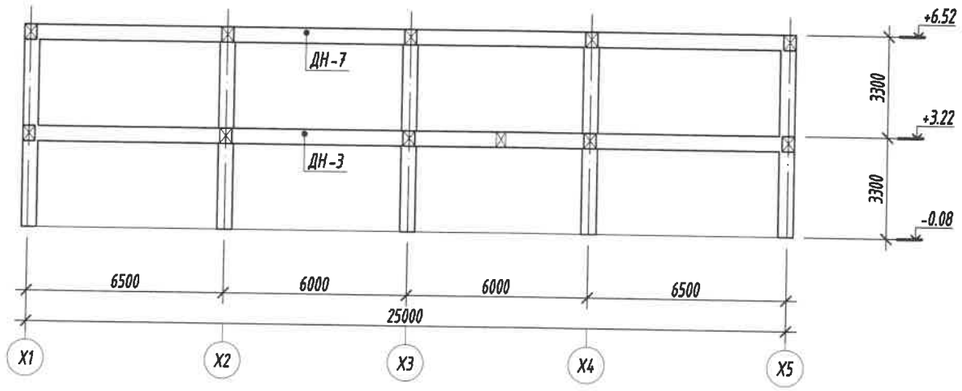

Y7-н Тэнхлэгийн дагуух рамын байршил М1:200

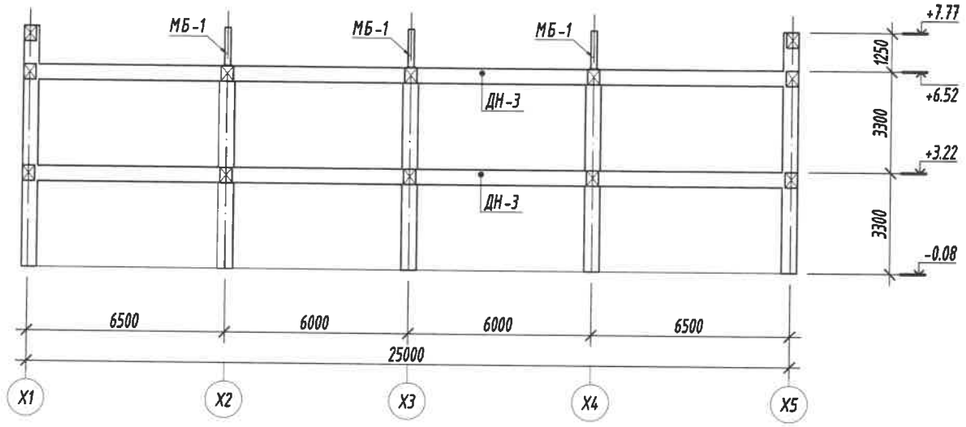

Y9-н Тэнхлэгийн дагуух рамын байршил М1:200

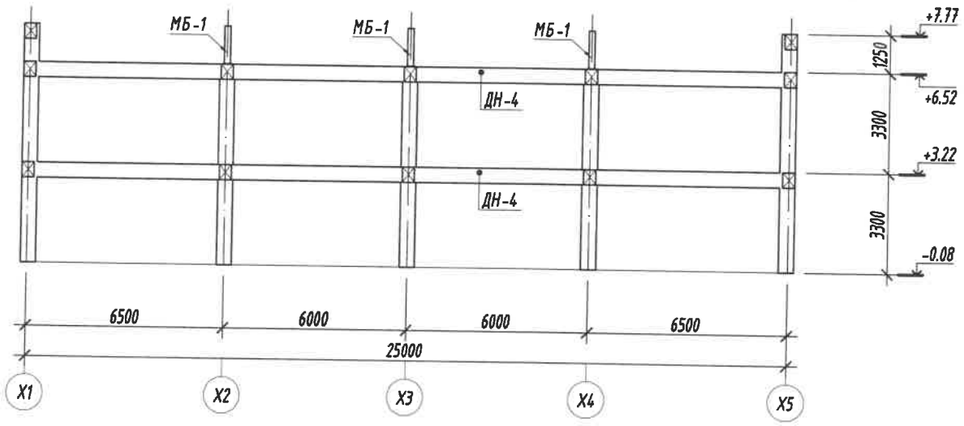

X1; X5-н Тэнхлэгийн дагуух рамын байршил М1:200

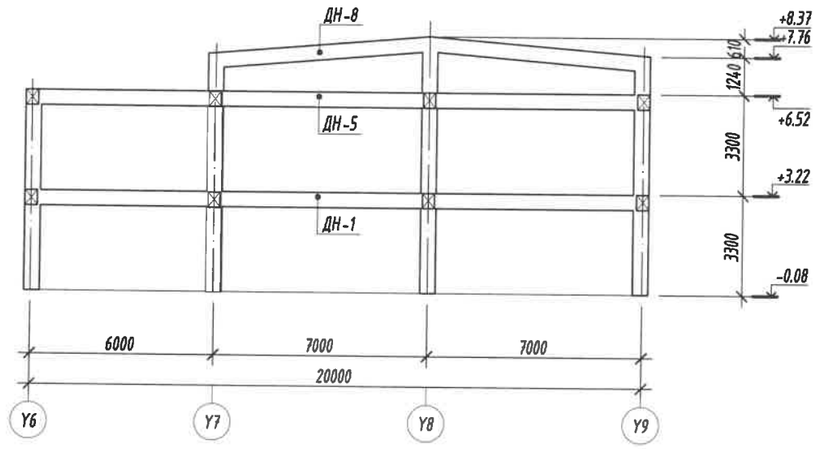

X2; X3; X4-н Тэнхлэгийн дагуух рамын байршил М1:200

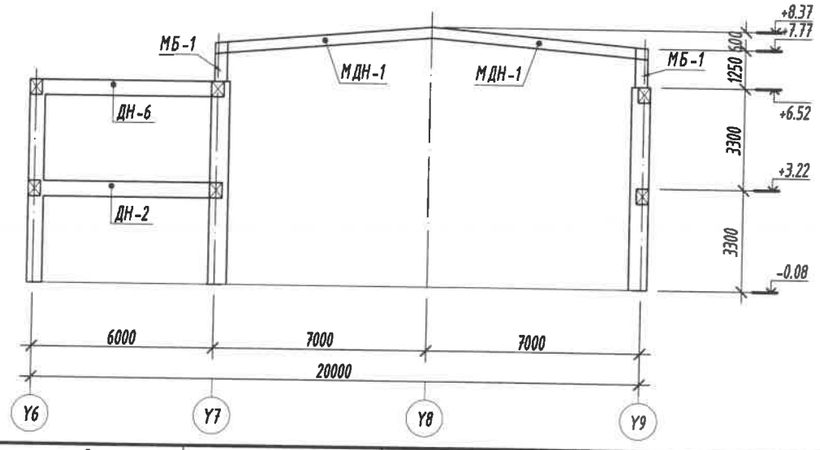

Тайлбар:

1. Энэ зургийг ББ-н холбогдох хуудастай хамт үзнэ.
2. Ажлын арматурын анги А400, А240.
3. Бүтээцийн бетоны анги В20.
4. Арматурын хамгаалах үеийн зузаан 30мм байна.
5. Цутгамал төмөр бетон бүтээцийг хэв хашмалд бэлтгэж цутгасны дараагаар бэхжилтийн 70%-д хүрсэний дараа хэв хашмалыг авна.
6. Цутгамал бетон, төмөр бетон бүтээцийн ажлыг БНБД 52-02-05-ийн дагуу хийж гүйцэтгэнэ.

Энэхүү зураг нь "БИ ЭС КОНСАЛТИНГ" ХХК-ийн ОЮУНЫ ӨМЧ тул зохиогчийн эрхшөөрөлгүйгээр өөрчлөх болон ашиглахыг хориглоно.

Блок схем:

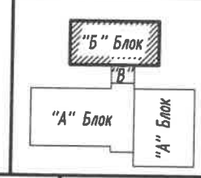

БАРИЛГЫН ЗУРАГ ТӨСЛИЙН "БИ ЭС КОНСАЛТИНГ" КОМПАНИ

Хаяг: БЗД, 2-р хороо "ББСҮО" ХХК-н байр
Утас: 7716159, 9916159.
И-мэйл: bissaso_us@yahoo.com, Вэб: BBSYO.mn

Булган аймаг, Баян-Агт сум, Хүрэмт баг
320 хүүхдийн сургуулийн барилга

Y6-Y9; X1-X5-н тэнхлэгийн дагуух рамын байршил

Ер. Захирал	Б.Мөнхцэцэг		ЕГ Шифр: БС-К20/2021	Масштаб: М1:100	Огноо: 2021
Инженер	Б.Ганзориг				
Гүйцэтгэсэн	Б.Ганзориг		ТГ Шифр:	Зургийн дугаар: ББ-94	Хуудас: 143
Шалгасан	Б.Сүнжидмаа				

Үе шат: АЗ

Багана /Б-1/-н арматурчлал
М1:50

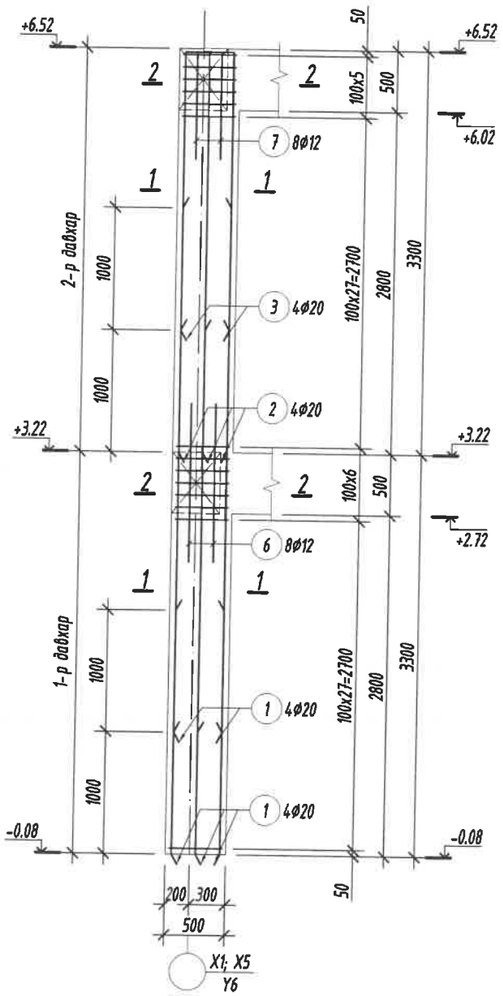

Огтлол 1-1
М1:25

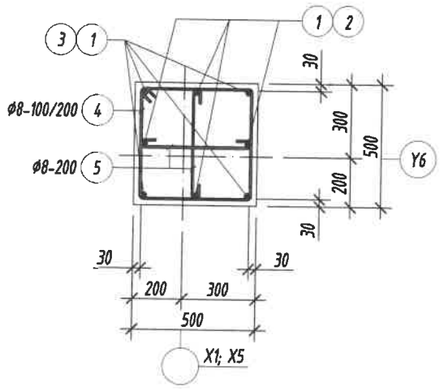

Огтлол 2-2
М1:25

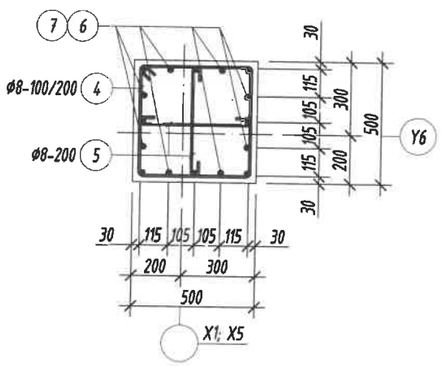

Цутгамал төмөр бетон бүтээцийн материалын тодорхойлолт								
Поз	Тэмдэглэгээ	Нэр				Too ширхэг	Жин /кг/ Нэгж	Нийт
		Багана /Б-1/-н арматур				**2**	**224.8**	**449.5**
1		ф	20	ГОСТ 5781-82* /А400/ L=	4300	8	10.604	84.836
2		ф	20	ГОСТ 5781-82* /А400/ L=	3450	4	8.5082	34.033
3		ф	20	ГОСТ 5781-82* /А400/ L=	2450	4	6.0421	24.168
4	хомут	ф	8	ГОСТ 5781-82* /А240/ L=	1920	66	0.7576	50.002
5	холбоос	ф	8	ГОСТ 5781-82* /А240/ L=	600	68	0.2368	16.099
6	Хүчитгэл	ф	12	ГОСТ 5781-82* /А400/ L=	1300	8	1.1542	9.2333
7	Хүчитгэл	ф	12	ГОСТ 5781-82* /А400/ L=	900	8	0.799	6.3923
		Бетон ори, В20				V=1.6x2=3.2м^3		

Хэсгийн тодорхойлолт

Поз	2	3
Загвар	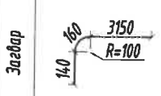	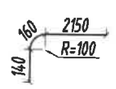
Поз	4	5
Загвар	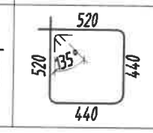	

Тайлбар:

1. Энэ зургийг ББ-н холбогдох хуудастай хамт үзнэ.
2. Ажлын арматурын анги А400, А240.
3. Бүтээцийн бетоны анги В20.
4. Арматурын хамгаалах үеийн зузаан 30мм байна.
5. Цутгамал төмөр бетон бүтээцийг хэв хашмалд бэлтгэж цутгасны дараагаар бэхжилтийн 70%-д хүрсэний дараа хэв хашмалыг авна.
6. Цутгамал бетон, төмөр бетон бүтээцийн ажлыг БНбД 52-02-05-ийн дагуу хийж гүйцэтгэнэ.
7. Арматурын хамгаалах үеийг гаргах зорилгоор "ВВ 345" марктай арматур тогтоогуур, тоо ширхэгийг талбай дээр гаргана.

Энэхүү зураг нь "БИ ЭС КОНСАЛТИНГ" ХХК-ийн ОЮУНЫ ӨМЧ тул зохиогчийн зөвшөөрөлгүйгээр өөрчлөх болон ашиглахыг хориглоно.

Блок схем:

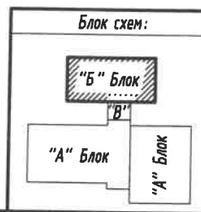

БАРИЛГЫН ЗУРАГ ТӨСЛИЙН
"БИ ЭС КОНСАЛТИНГ" КОМПАНИ
Хаяг: БЗД, 2-р хороо "ББСМО" ХХК-н байр
Утас: 77116139, 99116139,
И-мэйл: bbsmo_ub@yahoo.com, Вэб: BBSMO.mn

Булган аймаг, Баян-Агт сум, Хүрэмт баг
320 хүүхдийн сургуулийн барилга

Багана /Б-1/-н арматурчлал, огтлолууд, түүвэр

Ер. Захирал	Б.Мөнхцэцэг	ЕГ Шифр: БС-К20/2021	Масштаб: М1:50	Уе шат: А3	
Инженер	Б.Ганзориг			Огноо: 2021	
Гүйцэтгэсэн	Б.Ганзориг	ТГ Шифр:	Зургийн дугаар: ББ-95	Хуудас: 143	
Шалгасан	Б.Сүнжидмаа				

Багана /Б-2/-н арматурчлал
М1:50

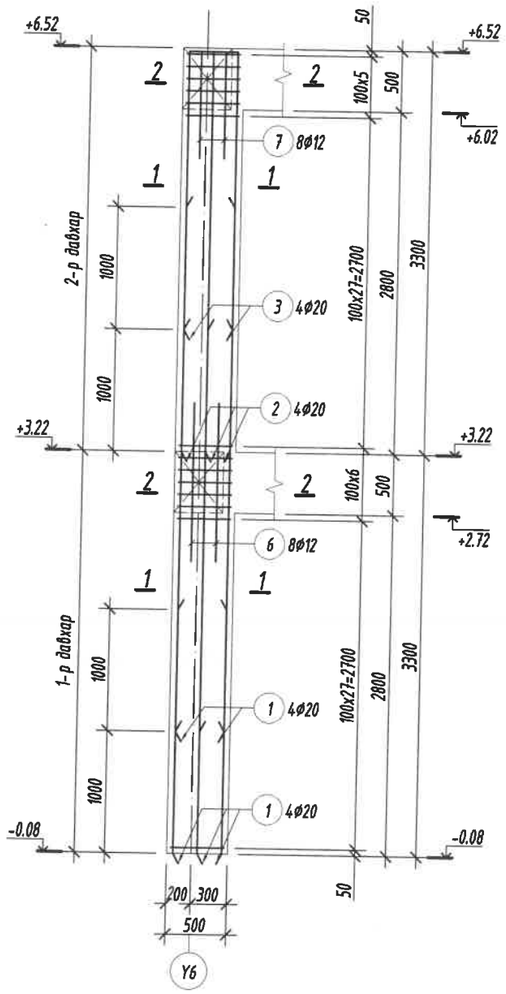

Огтлол 1-1
М1:25

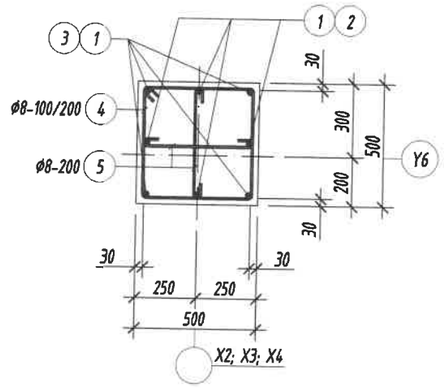

Огтлол 2-2
М1:25

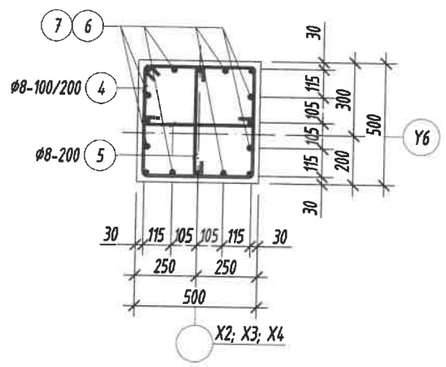

Цутгамал төмөр бетон бүтээцийн материалын тодорхойлолт								
Поз	Тэмдэглэгээ	Нэр				Тоо ширхэг	Жин /кг/ Нэгж	Нийт
		Багана /Б-2/-н арматур				**3**	**224.8**	**674.3**
1		Ø	20	ГОСТ 5781-82* /А400/ L=	4300	8	10.604	84.836
2		Ø	20	ГОСТ 5781-82* /А400/ L=	3450	4	8.5082	34.033
3		Ø	20	ГОСТ 5781-82* /А400/ L=	2450	4	6.0421	24.168
4	хомут	Ø	8	ГОСТ 5781-82* /А240/ L=	1920	66	0.7576	50.002
5	холбоос	Ø	8	ГОСТ 5781-82* /А240/ L=	600	68	0.2368	16.099
6	Хүчитгэл	Ø	12	ГОСТ 5781-82* /А400/ L=	1300	8	1.1542	9.2333
7	Хүчитгэл	Ø	12	ГОСТ 5781-82* /А400/ L=	900	8	0.799	6.3923
		Бетон орц, В20				V=1.6x3=4.8м³		

Хэсгийн тодорхойлолт

Поз	2	3
Загвар	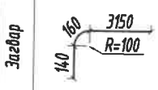	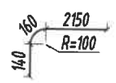
Поз	4	5
Загвар	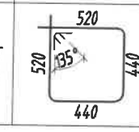	

Тайлбар:

1. Энэ зургийг ББ-н холбогдох хуудастай хамт үзнэ.
2. Ажлын арматурын анги А400, А240.
3. Бүтээцийн бетоны анги В20.
4. Арматурын хамгаалах үеийн зузаан 30мм байна.
5. Цутгамал төмөр бетон бүтээцийг хэв хашмалд бэлтгэж цутгасны дараагаар бэхжилтийн 70%-д хүрсэний дараа хэв хашмалыг авна.
6. Цутгамал бетон, төмөр бетон бүтээцийн ажлыг БНБД 52-02-05-ийн дагуу хийж гүйцэтгэнэ.
7. Арматурын хамгаалах үеийг гаргах зорилгоор "ВВ 345" марктай арматур тогтоогуур, тоо ширхэгийг талбай дээр гаргана.

Энэхүү зураг нь "БИ ЭС КОНСАЛТИНГ" ХХК-ийн ОЮУНЫ ӨМЧ тул зохиогчийн эрхшөөрөлгүйгээр өөрчлөх болон ашиглахыг хориглоно.

Блок схем:

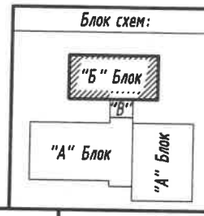

БАРИЛГЫН ЗУРАГ ТӨСЛИЙН "БИ ЭС КОНСАЛТИНГ" КОМПАНИ
Хаяг: БЗД, 2-р хороо "ББСМО" ХХК-н байр
Утас: 77116139, 99116139,
И-мэйл: bbsmo_ub@yahoo.com, Вэб: BBSMO.mn

Булган аймаг, Баян-Агт сум, Хүрэмт баг
320 хүүхдийн сургуулийн барилга

Багана /Б-2/-н арматурчлал, огтлолуд, түүвэр

Үе шат: АЗ

Ер. Захирал	Б.Мөнхцэцэг		ЕГ Шифр: БС-К20/2021	Масштаб: М1:50	Огноо: 2021
Инженер	Б.Ганзориг				
Гүйцэтгэсэн	Б.Ганзориг		ТГ Шифр:	Зургийн дугаар: ББ-96	Хуудас: 143
Шалгасан	Б.Сүнжидмаа				

Багана /Б-3/-н арматурчлал
М1:50

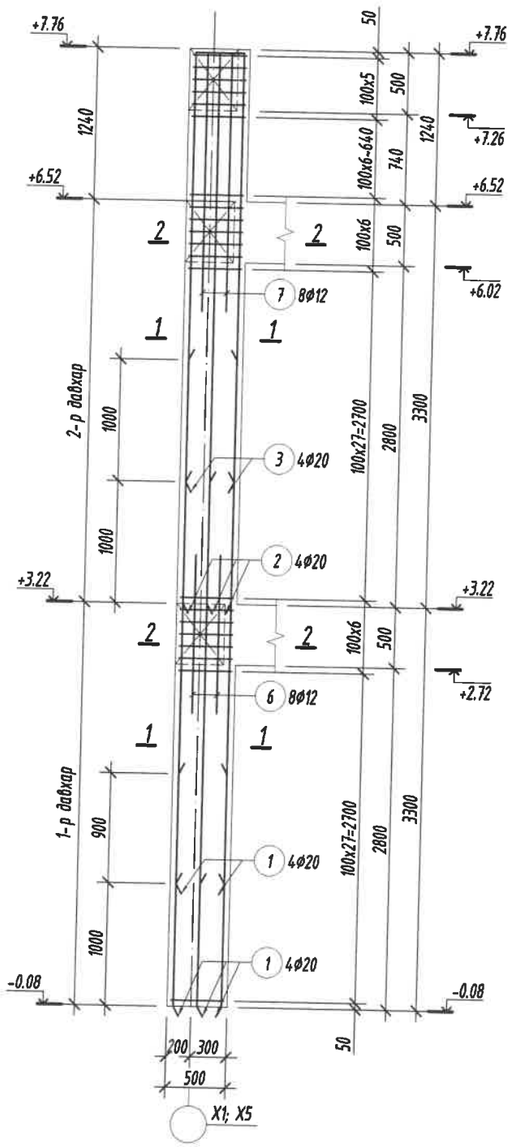

Огтлол 1-1
М1:25

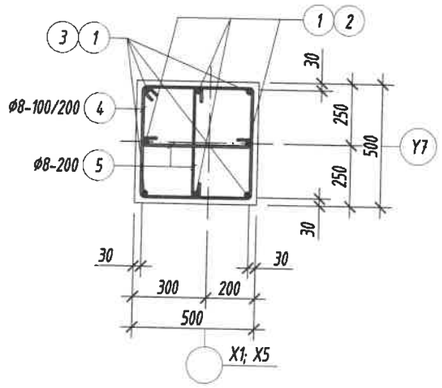

Огтлол 2-2
М1:25

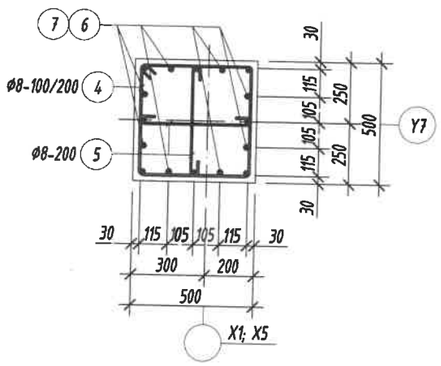

Цутгамал төмөр бетон бүтээцийн материалын тодорхойлолт

Поз	Тэмдэглэгээ	Нэр				Тоо ширхэг	Жин /кг/ Нэгж	Нийт
		Багана /Б-3/-н арматур				**2**	**269.2**	**538.3**
1		ф	20	ГОСТ 5781-82* /А400/ L=	4300	8	10.604	84.836
2		ф	20	ГОСТ 5781-82* /А400/ L=	4700	4	11.591	46.364
3		ф	20	ГОСТ 5781-82* /А400/ L=	3700	4	9.1248	36.499
4	хомут	ф	8	ГОСТ 5781-82* /А240/ L=	1920	78	0.7576	59.093
5	холбоос	ф	8	ГОСТ 5781-82* /А240/ L=	600	80	0.2368	18.94
6	Хүчитгэл	ф	12	ГОСТ 5781-82* /А400/ L=	1300	8	1.1542	9.2333
7	Хүчитгэл	ф	12	ГОСТ 5781-82* /А400/ L=	2000	8	1.7756	14.205
		Бетон орц, В20				V=1.9x2=3.8м³		

Хэсгийн тодорхойлолт

Поз	3	4
Загвар	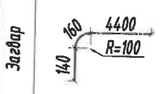	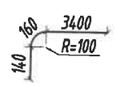
Поз	5	6
Загвар	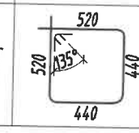	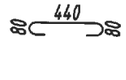

Тайлбар:

1. Энэ зургийг ББ-н холбогдох хуудастай хамт үзнэ.
2. Ажлын арматурын анги А400, А240.
3. Бүтээцийн бетоны анги В20.
4. Арматурын хамгаалах үеийн зузаан 30мм байна.
5. Цутгамал төмөр бетон бүтээцийг хэв хашмалд бэлтгэж цутгасны дараагаар бэхжилтийн 70%-д хүрсэний дараа хэв хашмалыг авна.
6. Цутгамал бетон, төмөр бетон бүтээцийн ажлыг БНӨД 52-02-05-ийн дагуу хийж гүйцэтгэнэ.
7. Арматурын хамгаалах үеийг гаргах зорилгоор "ВВ 345" марктай арматур тогтоогуур, тоо ширхэгийг талбай дээр гаргана.

Энэхүү зураг нь "БИ ЭС КОНСАЛТИНГ" ХХК-ийн ОЮУНЫ ӨМЧ тул зохиогчийн зөвшөөрөлгүйгээр өөрчлөх болон ашиглахыг хориглоно.

Блок схем:

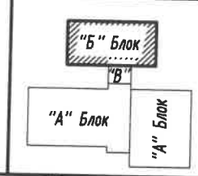

БАРИЛГЫН ЗУРАГ ТӨСЛИЙН "БИ ЭС КОНСАЛТИНГ" КОМПАНИ
Хаяг: БЗД, 2-р хороо "ББСМЮ" ХХК-н байр
Утас: 77716139, 99716139.
И-мэйл: bbsmo_ub@yahoo.com, Вэб: BBSMO.mn

Булган аймаг, Баян-Агт сум, Хүрэмт баг
320 хүүхдийн сургуулийн барилга

Багана /Б-3/-н арматурчлал, огтлолууд, түүвэр

Ер. Захирал	Б.Мөнхцэцэг		ЕГ Шифр: БС-К20/2021	Масштаб: М1:50	Уе шат: А3
Инженер	Б.Ганзориг				Огноо: 2021
Гүйцэтгэсэн	Б.Ганзориг		ТГ Шифр:	Зургийн дугаар: ББ-97	Хуудас: 143
Шалгасан	Б.Сүнжидмаа				

Багана /Б-4/-н арматурчлал
М1:50

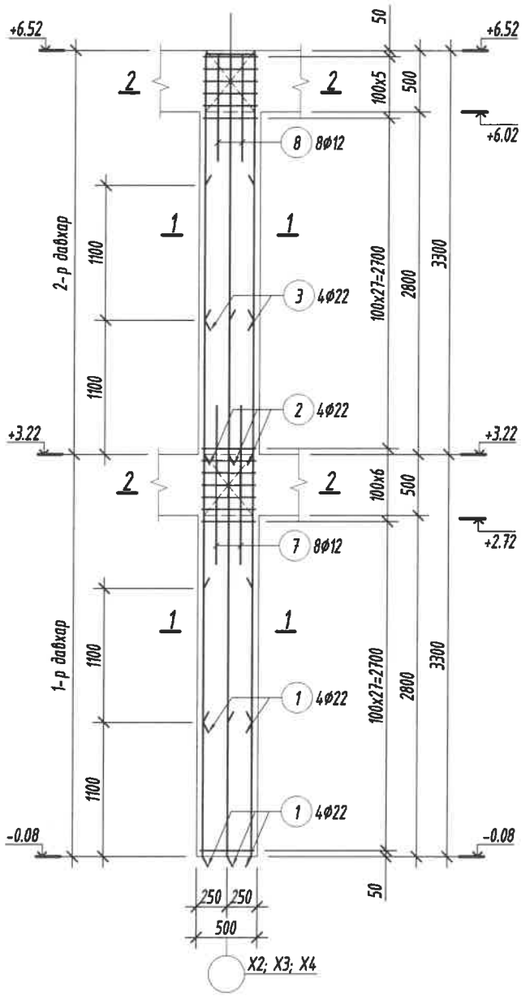

Огтлол 1-1
М1:25

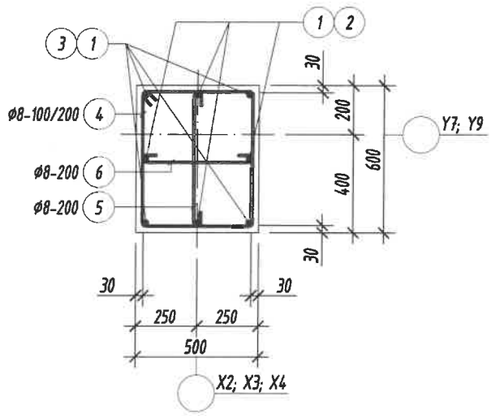

Огтлол 2-2
М1:25

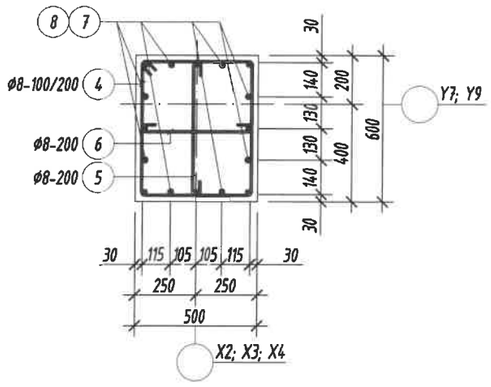

Цутгамал төмөр бетон бүтээцийн материалын тодорхойлолт								
Поз	Тэмдэглэгээ	Нэр				Тоо ширхэг	Жин /кг/ Нэгж	Нийт
		Багана /Б-4/-н арматур				**6**	**263**	**1578**
1		Φ	22	ГОСТ 5781-82* /А400/ L=	4400	8	13.13	105.04
2		Φ	22	ГОСТ 5781-82* /А400/ L=	3470	4	10.355	41.418
3		Φ	22	ГОСТ 5781-82* /А400/ L=	2370	4	7.0722	28.289
4	хомут	Φ	8	ГОСТ 5781-82* /А240/ L=	2120	66	0.8365	55.21
5	холбоос	Φ	8	ГОСТ 5781-82* /А240/ L=	700	34	0.2762	9.3911
6	холбоос	Φ	8	ГОСТ 5781-82* /А240/ L=	600	34	0.2368	8.0495
7	Хүчитгэл	Φ	12	ГОСТ 5781-82* /А400/ L=	1300	8	1.1542	9.2333
8	Хүчитгэл	Φ	12	ГОСТ 5781-82* /А400/ L=	900	8	0.799	6.3923
		Бетон орц, В20				V=2.0x6=12.0м³		

Хэсгийн тодорхойлолт

Поз	2	3
Загвар	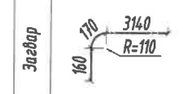	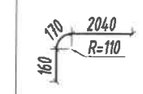
Поз	4	5
Загвар	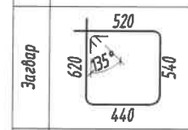	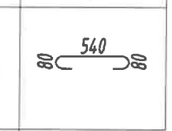
Поз	6	
Загвар	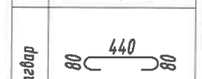	

Тайлбар:

1. Энэ зургийг ББ-н холбогдох хуудастай хамт үзнэ.
2. Ажлын арматурын анги А400, А240.
3. Бүтээцийн бетоны анги В20.
4. Арматурын хамгаалах үеийн зузаан 30мм байна.
5. Цутгамал төмөр бетон бүтээцийг хэв хашмалд бэлтгэж цутгасны дараагаар бэхжилтийн 70%-д хүрсэний дараа хэв хашмалыг авна.
6. Цутгамал бетон, төмөр бетон бүтээцийн ажлыг БНбД 52-02-05-ийн дагуу хийж гүйцэтгэнэ.
7. Арматурын хамгаалах үеийг гаргах зорилгоор "ВВ 345" марктай арматур тогтоогуур, тоо ширхэгийг талбай дээр гаргана.

Энэхүү зураг нь "БИ ЭС КОНСАЛТИНГ" ХХК-ийн ОЮУНЫ ӨМЧ тул зохиогчийн зөвшөөрөлгүйгээр өөрчлөх болон ашиглахыг хориглоно.

Блок схем:

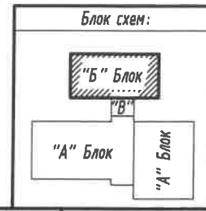

БАРИЛГЫН ЗУРАГ ТӨСЛИЙН
"БИ ЭС КОНСАЛТИНГ" КОМПАНИ
Хаяг: БЗД, 2-р хороо "ББСМО" ХХК-н байр
Утас: 77716139, 99116139.
И-мэйл: bbsmo_ub@yahoo.com, Вэб: BBSMO.mn

Булган аймаг, Баян-Агт сум, Хурэмт баг
320 хүүхдийн сургуулийн барилга

Багана /Б-4/-н арматурчлал, огтлолууд, түүвэр

Үе шат: АЗ

Ер. Захирал	Б.Мөнхцэцэг	ЕГ Шифр: БС-К20/2021	Масштаб: М1:50	Огноо: 2021
Инженер	Б.Ганзориг			
Гүйцэтгэсэн	Б.Ганзориг	ТГ Шифр:	Зургийн дугаар: ББ-98	Хуудас: 143
Шалгасан	Б.Сүнжидмаа			

Дамнуруу /ДН-4/-н арматурчлал
М1:50

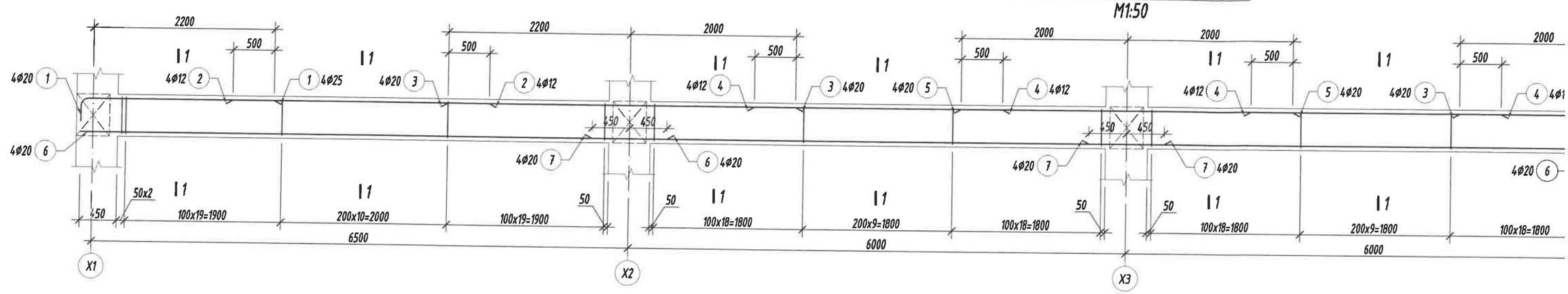

Дамнуруу /ДН-5/-н арматурчлал
М1:50

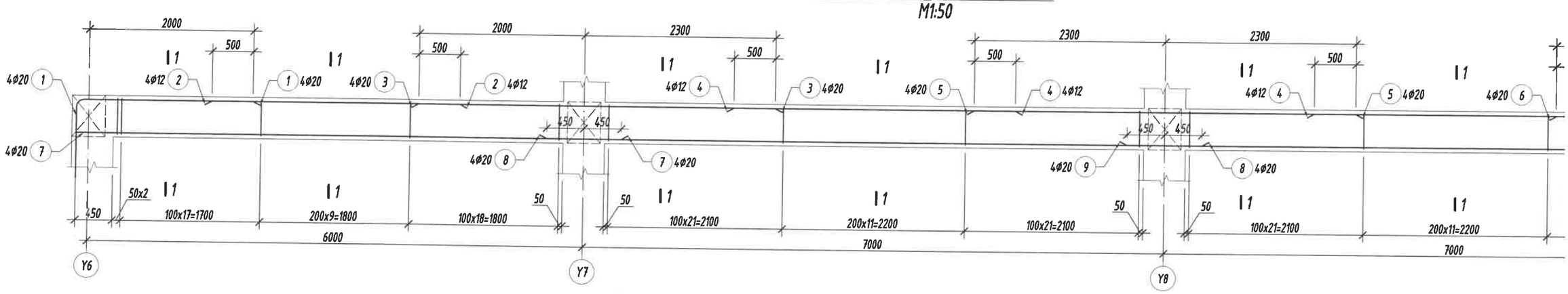

Дамнуруу /ДН-7/-н арматурчлал
М1:50

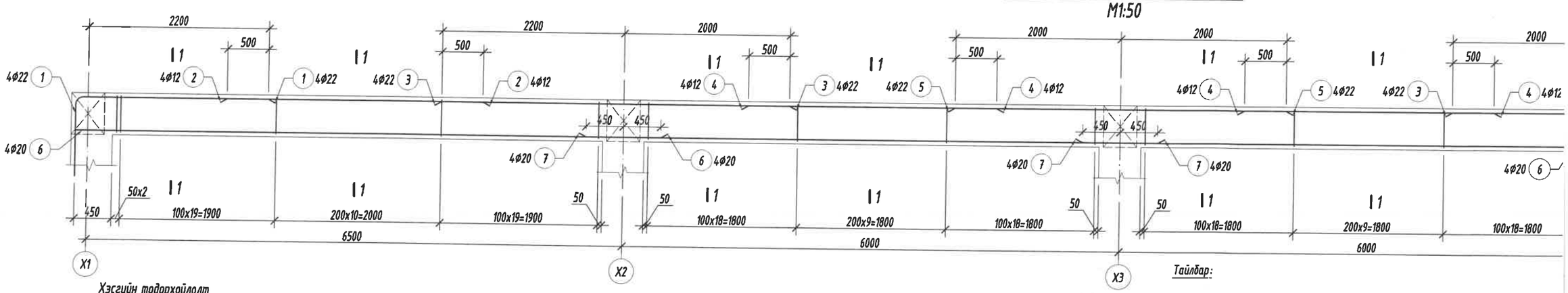

Хэсгийн тодорхойлолт

Поз	1	8	Поз	1	6	10	Поз	1	8
Загвар /Дн-4/	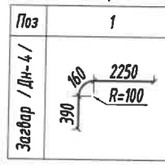	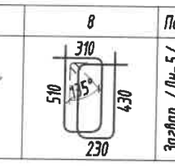	Загвар /Дн-5/	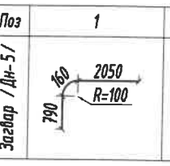	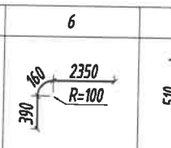	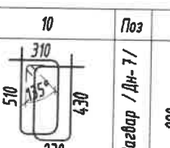	Загвар /Дн-7/	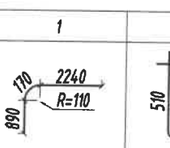	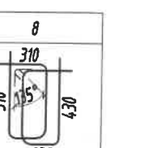

Тайлбар:

1. Энэ зургийг ББ-н холбогдох хуудастай хамт үзнэ.
2. Ажлын арматурын анги А400, А240.
3. Бүтээцийн бетоны анги В20.
4. Арматурын хамгаалах үеийн зузаан 25мм байна.
5. Цутгамал төмөр бетон бүтээцийг хэв хашмалд бэлтгэж цутгасны дараагаар бэхжилтийн 70%-д хүрсэний дараа хэв хашмалыг авна.
6. Цутгамал бетон, төмөр бетон бүтээцийн ажлыг БНбД 52-02-05-ийн дагуу хийж гүйцэтгэнэ.
7. Арматурын хамгаалах үеийг гаргах зорилгоор "ВВ 345" марктай арматур тогтоогуур, тоо ширхэгийг талбай дээр гаргана.

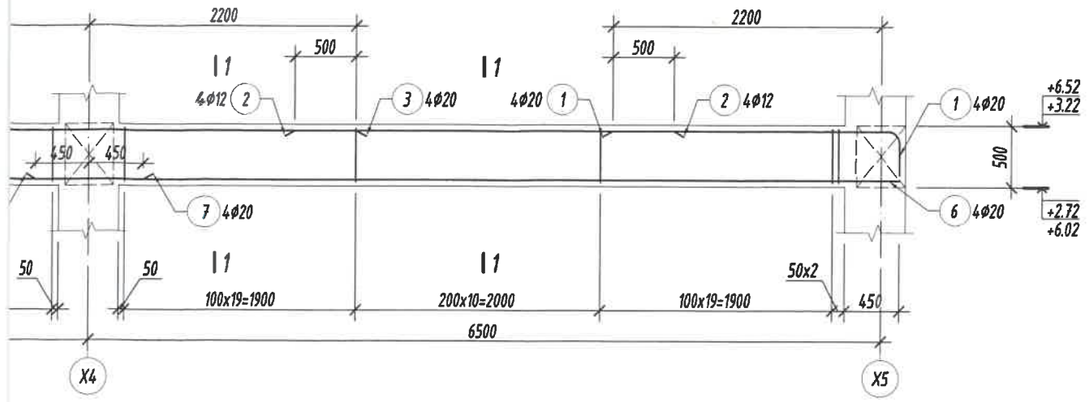

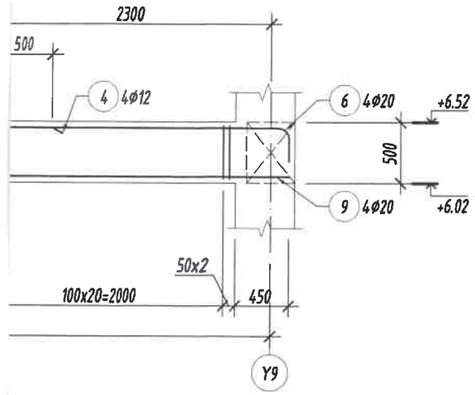

Огтлол 1-1 М1:25

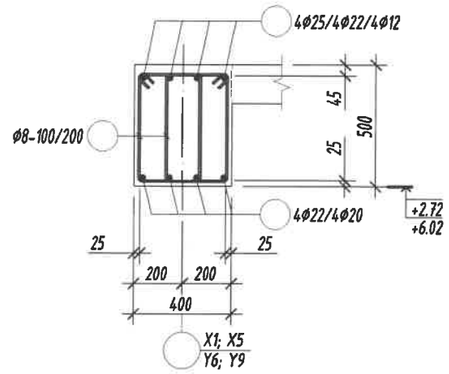

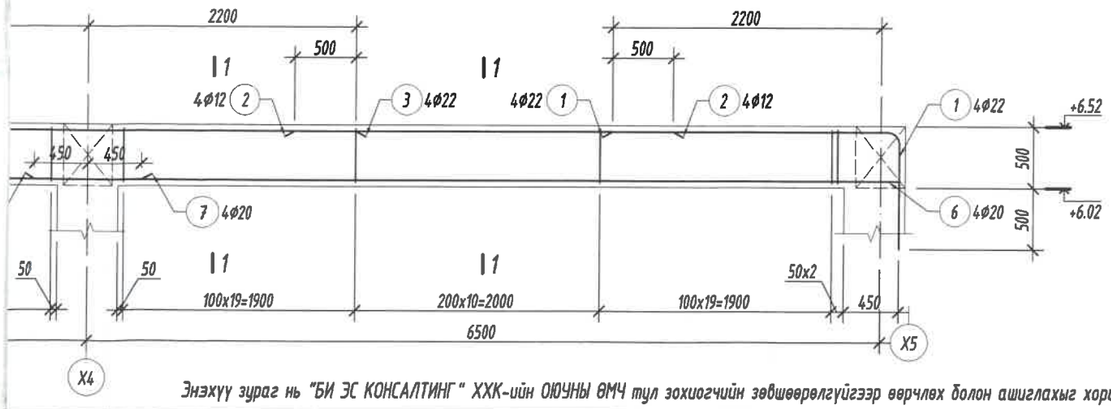

Энэхүү зураг нь "БИ ЭС КОНСАЛТИНГ" ХХК-ийн ОЮУНЫ ӨМЧ тул зохиогчийн эзэмшлийн эрхийг хамгаалах ба ашиглахыг хориглоно.

Блок схем:

"Б" Блок
"В"
"А" Блок
"Д" Блок

БАРИЛГЫН ЗУРАГ ТӨСЛИЙН
"БИ ЭС КОНСАЛТИНГ" КОМПАНИ

Хаяг: БЗД, 2-р хороо "ББСМО" ХХК-н байр
Утас: 77786539, 99196939
И-хаяг: bbsmo_ub@yahoo.com, Вэб: BBSMO.mn

Булган аймаг, Баян-Агт сум, Хүрэмт баг
320 хүүхдийн сургуулийн барилга

Дамнуруу /Дн-4; 5; 7/-н арматурчлал, огтлол 1-1

Ye шат: А3

Ер. Захирал	Б.Мөнхцэцэг		ЕГ Шифр: БС-К20/2021	Масштаб: М1:50	Огноо: 2021
Инженер	Б.Ганзориг				
Гүйцэтгэсэн	Б.Ганзориг		ТГ Шифр:	Зургийн дугаар: ББ-102	Хуудас: 143
Шалгасан	Б.Сүнжидмаа				

Дамнуруу /ДН-8/-н арматурчлал
М1:50

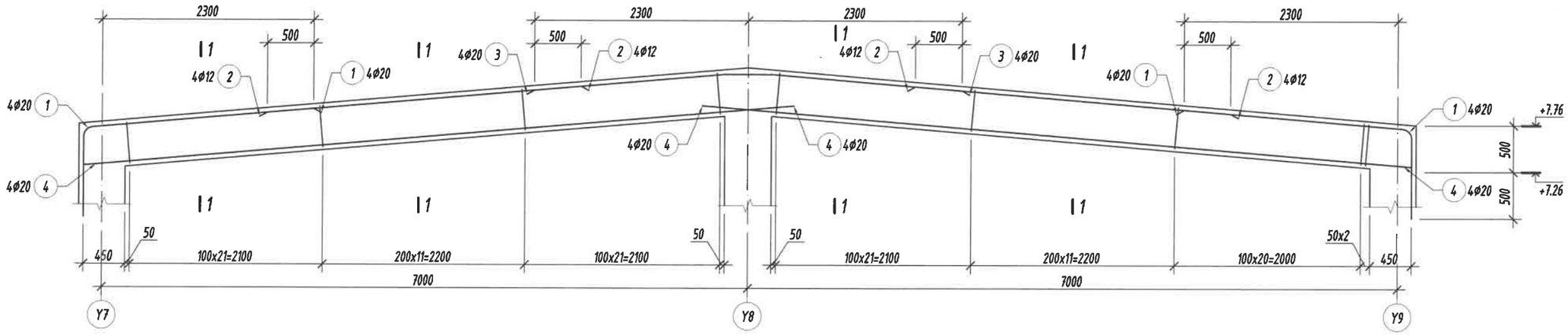

Туслах дамнуруу /ТДН-1/-н арматурчлал
М1:50

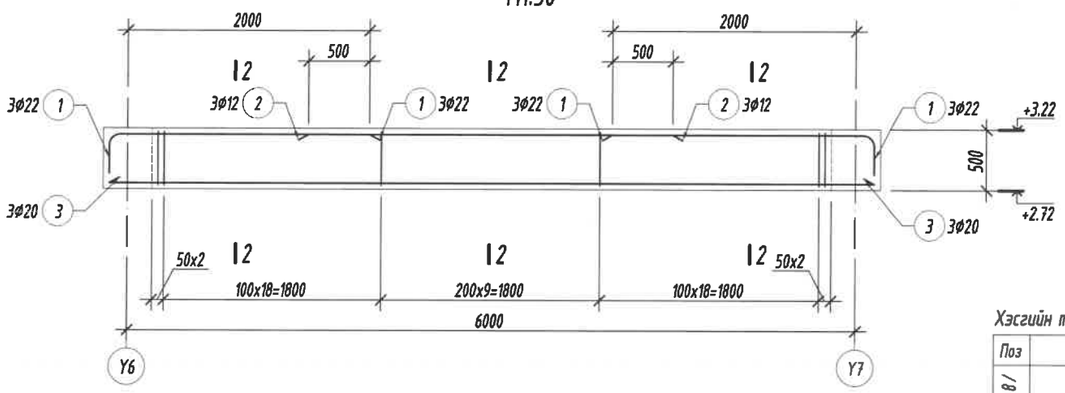

Огтлол 1-1 М1:25

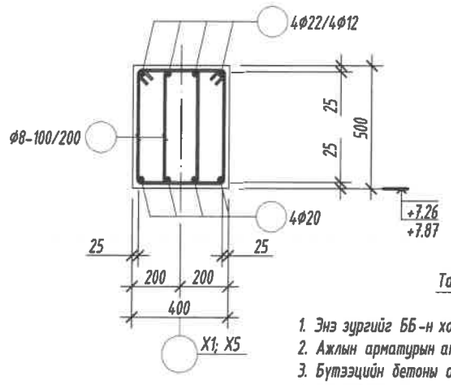

Огтлол 2-2 М1:25

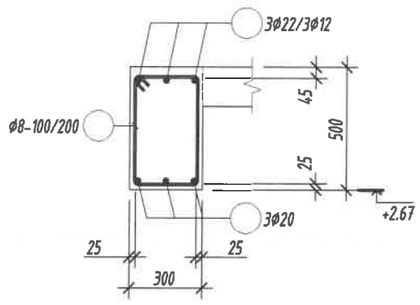

Хэсгийн тодорхойлолт

Поз	1	8
Загвар /Дн-8/	160, 790, 2400, R=100	310, 530, 135°, 450, 230
Поз	1	4
Загвар /ТДн-1/	170, 390, 2040, R=110	330, 510, 135°, 430, 250

Тайлбар:

1. Энэ зургийг ББ-н холбогдох хуудастай хамт үзнэ.
2. Ажлын арматурын анги А400, А240.
3. Бутээцийн бетоны анги В20.
4. Арматурын хамгаалах үеийн зузаан 25мм байна.
5. Цутгамал төмөр бетон бүтээцийг хэв хашмалд бэлтгэж цутгасны дараагаар бэхжилтийн 70%-д хүрсэний дараа хэв хашмалыг авна.
6. Цутгамал бетон, төмөр бетон бүтээцийн ажлыг БНБД 52-02-05-ийн дагуу хийж гүйцэтгэнэ.
7. Арматурын хамгаалах үеийг гаргах зорилгоор "ВВ 345" марктай арматур тогтоогуур, тоо ширхэгийг талбай дээр гаргана.

Цутгамал төмөр бетон бүтээцийн материалын тодорхойлолт

Поз	Тэмдэглэгээ	Нэр				Тоо ширхэг	Жин /кг/ Нэгж	Жин /кг/ Нийт
		Дамнуруу /ДН-8/-н арматур				2	419.1	838.1
1		Ø	20	ГОСТ 5781-82* /А400/ L=	3350	8	8.2616	66.093
2		Ø	12	ГОСТ 5781-82* /А400/ L=	3400	8	3.0186	24.149
3		Ø	20	ГОСТ 5781-82* /А400/ L=	4800	4	11.838	47.35
4		Ø	20	ГОСТ 5781-82* /А400/ L=	7700	8	18.989	151.91
5	хомут	Ø	8	ГОСТ 5781-82* /А240/ L=	1520	216	0.5998	129.55
		Бетон орц, В20				V=2.6x2=5.2м³		

Цутгамал төмөр бетон бүтээцийн материалын тодорхойлолт

Поз	Тэмдэглэгээ	Нэр				Тоо шит	Жин /кг/ Нэгж	Жин /кг/ Нийт
		Туслах дамнуруу /ТДН-1/-н арматур				1	132.2	132.2
1		Ø	22	ГОСТ 5781-82* /А400/ L=	2600	6	7.7585	46.551
2		Ø	12	ГОСТ 5781-82* /А400/ L=	3400	3	3.0186	9.0557
3		Ø	20	ГОСТ 5781-82* /А400/ L=	6300	3	15.537	46.61
4	хомут	Ø	8	ГОСТ 5781-82* /А240/ L=	1520	50	0.5998	29.988
		Бетон орц, В20				V=0.8м³		

Энэхүү зураг нь "БИ ЭС КОНСАЛТИНГ" ХХК-ийн ОЮУНЫ ӨМЧ тул зохиогчийн эзэмшлийн эрхийг хуулиар хамгаалагдана.

Блок схем:

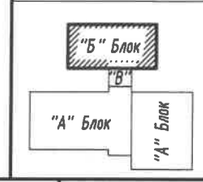

БАРИЛГЫН ЗУРАГ ТӨСЛИЙН "БИ ЭС КОНСАЛТИНГ" КОМПАНИ
Хаяг: БЗД, 2-р хороо "ББСМО" ХХК-н байр
Утас: 77716159, 99116159.
И-мэйл: bbsmo_llc@yahoo.com, Вэб: BBSMO.mn

Булган аймаг, Баян-Агт сум, Хурэмт баг
320 хүүхдийн сургуулийн барилга

Дамнуруу /Дн-8; ТДн-1/-н арматурчлал, огтлол 1-1, 2-2, түүвэр				Үе шат: АЗ
Ер. Захирал	Б.Мөнхцэцэг	ЕГ Шифр: БС-К20/2021	Масштаб: М1:50	Огноо: 2021
Инженер	Б.Ганзориг			
Гүйцэтгэсэн	Б.Ганзориг	ТГ Шифр:	Зургийн дугаар: ББ-103	Хуудас: 143
Шалгасан	Б.Сүнжидмаа			

Цутгамал төмөр бетон бүтээцийн материалын тодорхойлолт								
Поз	Тэмдэглэгээ	Нэр				Тоо ширхэг	Жин /кг/ Нэгж	Жин /кг/ Нийт
		Дамнуруу /ДН-1/-н арматур				**2**	**606.9**	**1214**
1		ф	22	ГОСТ 5781-82* /А400/ L=	2600	4	7.7585	31.034
2		ф	12	ГОСТ 5781-82* /А400/ L=	3000	4	2.6634	10.654
3		ф	22	ГОСТ 5781-82* /А400/ L=	4300	4	12.831	51.326
4		ф	12	ГОСТ 5781-82* /А400/ L=	3400	8	3.0186	24.149
5		ф	22	ГОСТ 5781-82* /А400/ L=	4600	4	13.727	54.906
6		ф	22	ГОСТ 5781-82* /А400/ L=	2900	4	8.6537	34.615
7		ф	20	ГОСТ 5781-82* /А400/ L=	6600	4	16.277	65.106
8		ф	20	ГОСТ 5781-82* /А400/ L=	7900	4	19.483	77.93
9		ф	20	ГОСТ 5781-82* /А400/ L=	7600	4	18.743	74.971
10	хомут	ф	8	ГОСТ 5781-82* /А240/ L=	1480	312	0.584	182.2
		Бетон орц, В20				V=3.7x2=7.4м³		

Цутгамал төмөр бетон бүтээцийн материалын тодорхойлолт								
Поз	Тэмдэглэгээ	Нэр				Тоо ширхэг	Жин /кг/ Нэгж	Жин /кг/ Нийт
		Дамнуруу /ДН-2/-н арматур				**3**	**216.6**	**649.7**
1		ф	25	ГОСТ 5781-82* /А400/ L=	2700	4	10.404	41.616
2		ф	12	ГОСТ 5781-82* /А400/ L=	3000	4	2.6634	10.654
3		ф	25	ГОСТ 5781-82* /А400/ L=	2850	4	10.982	43.928
4		ф	20	ГОСТ 5781-82* /А400/ L=	6400	4	15.783	63.133
5	хомут	ф	8	ГОСТ 5781-82* /А240/ L=	1480	98	0.584	57.23
		Бетон орц, В20				V=1.1x3=3.3м³		

Цутгамал төмөр бетон бүтээцийн материалын тодорхойлолт								
Поз	Тэмдэглэгээ	Нэр				Тоо ширхэг	Жин /кг/ Нэгж	Жин /кг/ Нийт
		Дамнуруу /ДН-3/-н арматур				**3**	**804.8**	**2414**
1		ф	22	ГОСТ 5781-82* /А400/ L=	2800	8	8.3553	66.843
2		ф	12	ГОСТ 5781-82* /А400/ L=	3200	8	2.841	22.728
3		ф	25	ГОСТ 5781-82* /А400/ L=	4200	8	16.184	129.47
4		ф	12	ГОСТ 5781-82* /А400/ L=	3000	8	2.6634	21.308
5		ф	25	ГОСТ 5781-82* /А400/ L=	4000	4	15.413	61.654
6		ф	20	ГОСТ 5781-82* /А400/ L=	7100	8	17.51	140.08
7		ф	20	ГОСТ 5781-82* /А400/ L=	6900	8	17.016	136.13
8	хомут	ф	8	ГОСТ 5781-82* /А240/ L=	1480	388	0.584	226.59
		Бетон орц, В20				V=4.6x3=13.8м³		

Цутгамал төмөр бетон бүтээцийн материалын тодорхойлолт								
Поз	Тэмдэглэгээ	Нэр				Тоо ширхэг	Жин /кг/ Нэгж	Жин /кг/ Нийт
		Дамнуруу /ДН-7/-н арматур				**1**	**773.6**	**773.6**
1		ф	22	ГОСТ 5781-82* /А400/ L=	3300	8	9.8473	78.779
2		ф	12	ГОСТ 5781-82* /А400/ L=	3200	8	2.841	22.728
3		ф	22	ГОСТ 5781-82* /А400/ L=	4200	8	12.533	100.26
4		ф	12	ГОСТ 5781-82* /А400/ L=	3000	8	2.6634	21.308
5		ф	22	ГОСТ 5781-82* /А400/ L=	4000	4	11.936	47.745
6		ф	20	ГОСТ 5781-82* /А400/ L=	7100	8	17.51	140.08
7		ф	20	ГОСТ 5781-82* /А400/ L=	6900	8	17.016	136.13
8	хомут	ф	8	ГОСТ 5781-82* /А240/ L=	1480	388	0.584	226.59
		Бетон орц, В20				V=4.6м³		

Цутгамал төмөр бетон бүтээцийн материалын тодорхойлолт								
Поз	Тэмдэглэгээ	Нэр				Тоо ширхэг	Жин /кг/ Нэгж	Жин /кг/ Нийт
		Дамнуруу /ДН-4/-н арматур				**2**	**724.4**	**1449**
1		ф	20	ГОСТ 5781-82* /А400/ L=	2800	8	6.9052	55.242
2		ф	12	ГОСТ 5781-82* /А400/ L=	3200	8	2.841	22.728
3		ф	20	ГОСТ 5781-82* /А400/ L=	4200	8	10.358	82.863
4		ф	12	ГОСТ 5781-82* /А400/ L=	3000	8	2.6634	21.308
5		ф	20	ГОСТ 5781-82* /А400/ L=	4000	4	9.8646	39.458
6		ф	20	ГОСТ 5781-82* /А400/ L=	7100	8	17.51	140.08
7		ф	20	ГОСТ 5781-82* /А400/ L=	6900	8	17.016	136.13
8	хомут	ф	8	ГОСТ 5781-82* /А240/ L=	1480	388	0.584	226.59
		Бетон орц, В20				V=4.6x2=9.2м³		

Цутгамал төмөр бетон бүтээцийн материалын тодорхойлолт								
Поз	Тэмдэглэгээ	Нэр				Тоо ширхэг	Жин /кг/ Нэгж	Жин /кг/ Нийт
		Дамнуруу /ДН-5/-н арматур				**2**	**581**	**1162**
1		ф	20	ГОСТ 5781-82* /А400/ L=	3000	4	7.3985	29.594
2		ф	12	ГОСТ 5781-82* /А400/ L=	3000	4	2.6634	10.654
3		ф	20	ГОСТ 5781-82* /А400/ L=	4300	4	10.604	42.418
4		ф	12	ГОСТ 5781-82* /А400/ L=	3400	8	3.0186	24.149
5		ф	20	ГОСТ 5781-82* /А400/ L=	4600	4	11.344	45.377
6		ф	20	ГОСТ 5781-82* /А400/ L=	2900	4	7.1518	28.607
7		ф	20	ГОСТ 5781-82* /А400/ L=	6600	4	16.277	65.106
8		ф	20	ГОСТ 5781-82* /А400/ L=	7900	4	19.483	77.93
9		ф	20	ГОСТ 5781-82* /А400/ L=	7600	4	18.743	74.971
10	хомут	ф	8	ГОСТ 5781-82* /А240/ L=	1480	312	0.584	182.2
		Бетон орц, В20				V=3.7x2=7.4м³		

Цутгамал төмөр бетон бүтээцийн материалын тодорхойлолт								
Поз	Тэмдэглэгээ	Нэр				Тоо ширхэг	Жин /кг/ Нэгж	Жин /кг/ Нийт
		Дамнуруу /ДН-6/-н арматур				**3**	**200.8**	**602.5**
1		ф	22	ГОСТ 5781-82* /А400/ L=	3100	4	9.2505	37.002
2		ф	12	ГОСТ 5781-82* /А400/ L=	3000	4	2.6634	10.654
3		ф	22	ГОСТ 5781-82* /А400/ L=	2750	4	8.2061	32.824
4		ф	20	ГОСТ 5781-82* /А400/ L=	6400	4	15.783	63.133
5	хомут	ф	8	ГОСТ 5781-82* /А240/ L=	1480	98	0.584	57.23
		Бетон орц, В20				V=1.1x3=3.3м³		

Тайлбар:

1. Энэ зургийг ББ-н холбогдох хуудастай хамт үзнэ.
2. Ажлын арматурын анги А400, А240.
3. Бүтээцийн бетоны анги В20.
4. Арматурын хамгаалах үеийн зузаан 25мм байна.
5. Цутгамал төмөр бетон бүтээцийг хэв хашмалд бэлтгэж цутгасны дараагаар бэжилтийн 70%-д хүрсэний дараа хэв хашмалыг авна.
6. Цутгамал бетон, төмөр бетон бүтээцийн ажлыг БНБД 52-02-05-ийн дагуу хийж гүйцэтгэнэ.

Энэхүү зураг нь "БИ ЭС КОНСАЛТИНГ" ХХК-ийн ОЮУНЫ ӨМЧ тул зохиогчийн эрхшөөрөлгүйгээр өөрчлөх болон ашиглахыг хориглоно.

Блок схем:

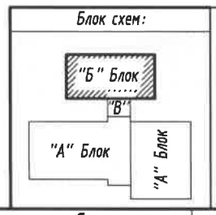

БАРИЛГЫН ЗУРАГ ТӨСЛИЙН "БИ ЭС КОНСАЛТИНГ" КОМПАНИ
Хаяг: БЗД, 2-р хороо "ББСМО" ХХК-н байр
Утас: 77116139, 99116139.
И-мэйл: bessmo_db@yahoo.com, Вэб: BBSMO.mn

Булган аймаг, Баян-Агт сум, Хүрэмт баг
320 хүүхдийн сургуулийн барилга

Дамнуруу /Дн-1-7/-н материалын түүвэр

Үе шат: АЗ

Ер. Захирал	Б.Мөнхцэцэг	ЕГ Шифр: БС-К20/2021	Масштаб: М1:1	Огноо: 2021
Инженер	Б.Ганзориг			
Гүйцэтгэсэн	Б.Ганзориг	ТГ Шифр:	Зургийн дугаар: ББ-104	Хуудас: 143
Шалгасан	Б.Сүнжидмаа			

Багана /Б-1/-н арматурчлал
М1:50

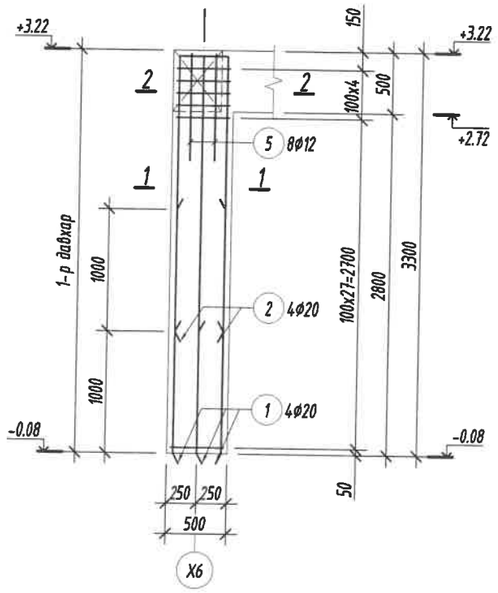

Огтлол 1-1
М1:25

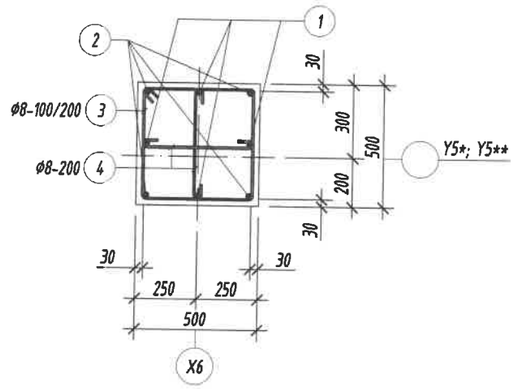

Огтлол 2-2
М1:25

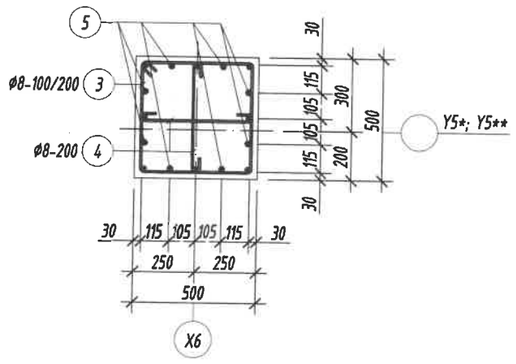

Цутгамал төмөр бетон бүтээцийн материалын тодорхойлолт								
Поз	Тэмдэглэгээ	Нэр				Тоо ширхэг	Жин /кг/ Нэгж	Нийт
		Багана /Б-1/-н арматур				2	96.89	193.8
1		Ф	20	ГОСТ 5781-82* /А400/ L=	3450	4	8.5082	34.033
2		Ф	20	ГОСТ 5781-82* /А400/ L=	2450	4	6.0421	24.168
3	хомут	Ф	8	ГОСТ 5781-82* /А240/ L=	1920	32	0.7576	24.243
4	холбоос	Ф	8	ГОСТ 5781-82* /А240/ L=	600	34	0.2368	8.0495
5	Хүчитгэл	Ф	12	ГОСТ 5781-82* /А400/ L=	900	8	0.799	6.3923
		Бетон орц, В20				V=0.8x2=1.6м³		

Хэсгийн тодорхойлолт

Поз	1	2
Загвар	160 140 3150 R=100	160 140 2150 R=100
Поз	3	4
Загвар	520 520 135° 440 440	440 80 80

Тайлбар:

1. Энэ зургийг ББ-н холбогдох хуудастай хамт үзнэ.
2. Ажлын арматурын анги А400, А240.
3. Бүтээцийн бетоны анги В20.
4. Арматурын хамгаалах үеийн зузаан 30мм байна.
5. Цутгамал төмөр бетон бүтээцийг хэв хашмалд бэлтгэж цутгасны дараагаар бэхжилтийн 70%-д хүрсэний дараа хэв хашмалыг авна.
6. Цутгамал бетон, төмөр бетон бүтээцийн ажлыг БНБД 52-02-05-ийн дагуу хийж гүйцэтгэнэ.
7. Арматурын хамгаалах үеийг гаргах зорилгоор "ВВ 345" марктай арматур тогтоогуур, тоо ширхэгийг талбай дээр гаргана.

Энэхүү зураг нь "БИ ЭС КОНСАЛТИНГ" ХХК-ийн ОЮУНЫ ӨМЧ тул зохиогчийн эрхшөөрөлгүйгээр өөрчлөх болон ашиглахыг хориглоно.

Блок схем:

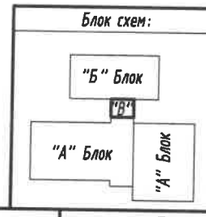

БАРИЛГЫН ЗУРАГ ТӨСЛИЙН "БИ ЭС КОНСАЛТИНГ" КОМПАНИ
Хаяг: 638, 2-р хороо "ББСМО" ХХК-н байр
Утас: 77116139, 99116139
И-мэйл: bbsmo_ub@yahoo.com, Вэб: BBSMO.mn

Булган аймаг, Баян-Агт сум, Хүрэмт баг
320 хүүхдийн сургуулийн барилга

Багана /Б-1/-н арматурчлал, огтлолууд, түүвэр

Ер. Захирал	Б.Мөнхцэцэг		ЕГ Шифр: БС-К20/2021	Масштаб: М1:50	Уе шат: АЗ
Инженер	Б.Ганзориг				Огноо: 2021
Гүйцэтгэсэн	Б.Ганзориг		ТГ Шифр:	Зургийн дугаар: ББ-130	Хуудас: 143
Шалгасан	Б.Сүнжидмаа				

Багана /Б-2/-н арматурчлал
М1:50

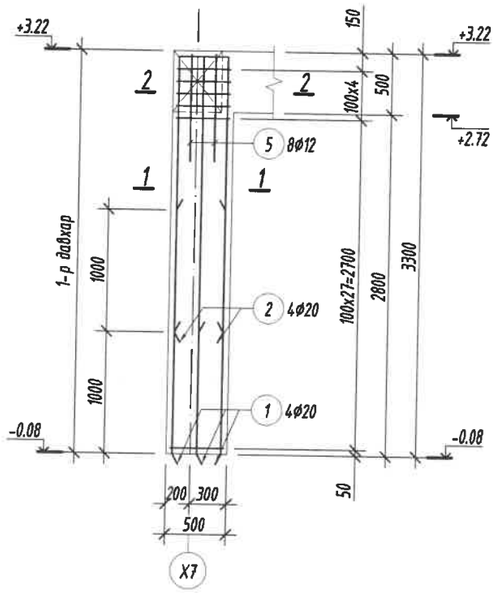

Огтлол 1-1
М1:25

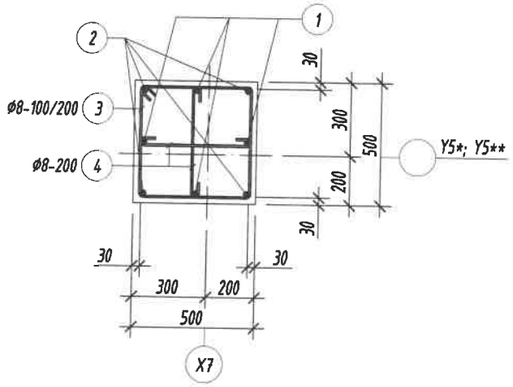

Огтлол 2-2
М1:25

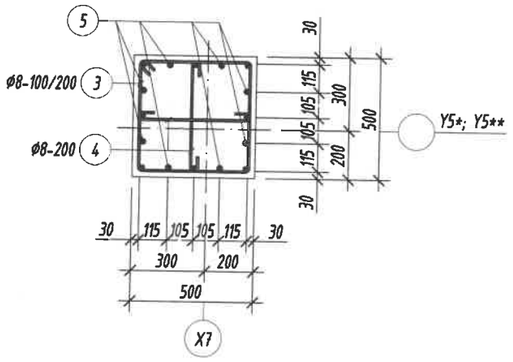

Цутгамал төмөр бетон бүтээцийн материалын тодорхойлолт								
Поз	Тэмдэглэгээ	Нэр				Тоо ширхэг	Жин /кг/ Нэгж	Нийт
		Багана /Б-2/-н арматур				2	96.89	193.8
1		Ø	20	ГОСТ 5781-82* /А400/ L=	3450	4	8.5082	34.033
2		Ø	20	ГОСТ 5781-82* /А400/ L=	2450	4	6.0421	24.168
3	хомут	Ø	8	ГОСТ 5781-82* /А240/ L=	1920	32	0.7576	24.243
4	холбоос	Ø	8	ГОСТ 5781-82* /А240/ L=	600	34	0.2368	8.0495
5	Хүчитгэл	Ø	12	ГОСТ 5781-82* /А400/ L=	900	8	0.799	6.3923
		Бетон орц, В20				V=0.8x2=1.6м³		

Хэсгийн тодорхойлолт

Поз	1	2
Загвар	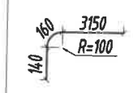	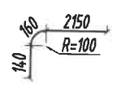
Поз	3	4
Загвар	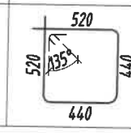	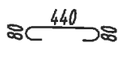

Тайлбар:

1. Энэ зургийг ББ-н холбогдох хуудастай хамт үзнэ.
2. Ажлын арматурын анги А400, А240.
3. Бүтээцийн бетоны анги В20.
4. Арматурын хамгаалах үеийн зузаан 30мм байна.
5. Цутгамал төмөр бетон бүтээцийг хэв хашмалд бэлтгэж цутгасны дараагаар бэхжилтийн 70%-д хүрсэний дараа хэв хашмалыг авна.
6. Цутгамал бетон, төмөр бетон бүтээцийн ажлыг БНбД 52-02-05-ийн дагуу хийж гүйцэтгэнэ.
7. Арматурын хамгаалах үеийг гаргах зорилгоор "ВВ 345" марктай арматур тогтоогуур, тоо ширхэгийг талбай дээр гаргана.

Энэхүү зураг нь "БИ ЭС КОНСАЛТИНГ" ХХК-ийн ОЮУНЫ ӨМЧ тул зохиогчийн зөвшөөрөлгүйгээр өөрчлөх болон ашиглахыг хориглоно.

Блок схем:

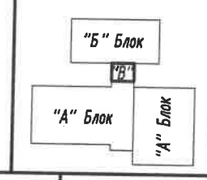

БАРИЛГЫН ЗУРАГ ТӨСЛИЙН "БИ ЭС КОНСАЛТИНГ" КОМПАНИ
Хаяг: БЗД, 2-р хороо "ББСҮ" ХХК-н байр
Утас: 77116139, 99116139.
И-мэйл: bbsmo_co@yahoo.com, Вэб: BBSMO.mn

Булган аймаг, Баян-Агт сум, Хүрэмт баг
320 хүүхдийн сургуулийн барилга

Багана /Б-2/-н арматурчлал, огтлолууд, түүвэр

Ер. Захирал	Б.Мөнхцэцэг	ЕГ Шифр: БС-К20/2021	Масштаб: М1:50	Үе шат: АЗ	Огноо: 2021
Инженер	Б.Ганзориг				
Гүйцэтгэсэн	Б.Ганзориг	ТГ Шифр:	Зургийн дугаар: ББ-131	Хуудас: 143	
Шалгасан	Б.Сүнжидмаа				

Дамнуруу /ДН-1/-н арматурчлал
М1:50

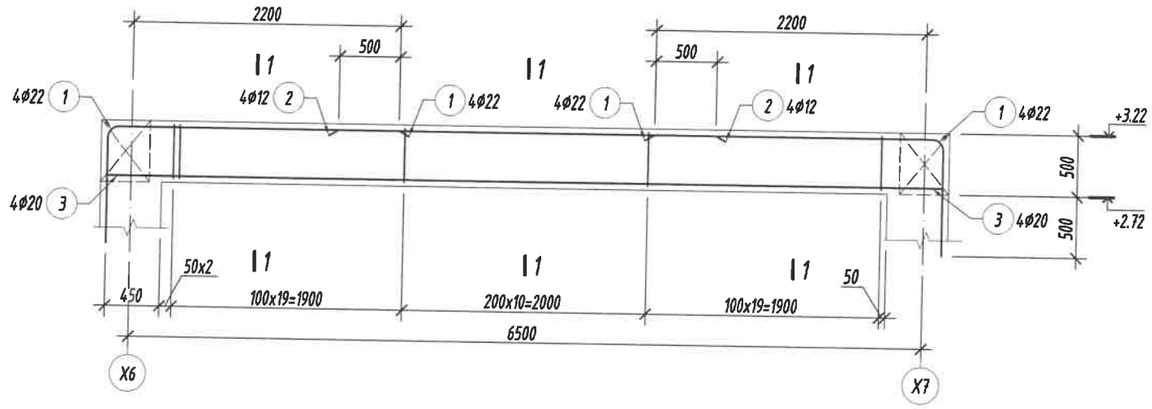

Дамнуруу /ДН-2/-н арматурчлал
М1:50

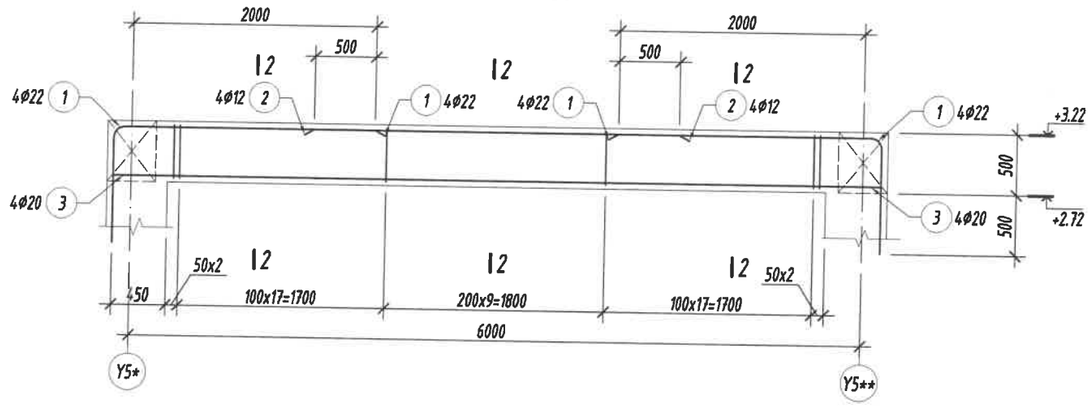

Огтлол 1-1 М1:25

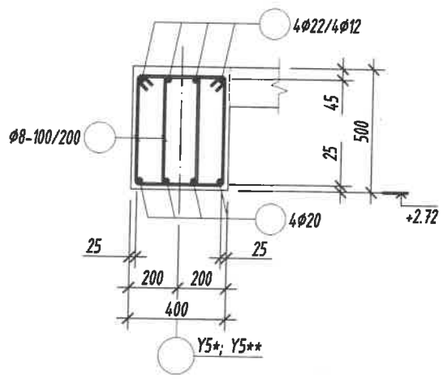

Огтлол 2-2 М1:25

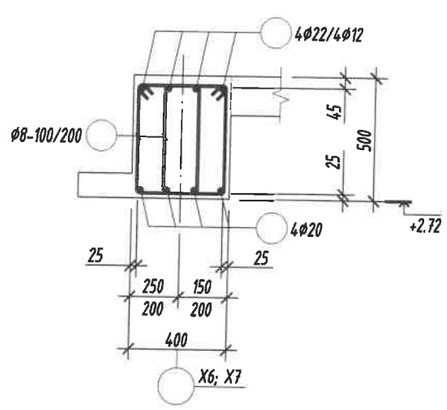

Цутгамал төмөр бетон бүтээцийн материалын тодорхойлолт								
Поз	Тэмдэглэгээ	Нэр				Тоо ширхэг	Жин /кг/ Нэгж	Жин /кг/ Нийт
		Дамнуруу /ДН-1/-н арматур				2	216.8	433.6
1		Ø	22	ГОСТ 5781-82* /А400/ L=	3300	8	9.8473	78.779
2		Ø	12	ГОСТ 5781-82* /А400/ L=	3200	4	2.841	11.364
3		Ø	20	ГОСТ 5781-82* /А400/ L=	6800	4	16.77	67.079
4	хомут	Ø	8	ГОСТ 5781-82* /А240/ L=	1480	102	0.584	59.566
		Бетон орц, В20				V=1.2x2=2.4м³		

Цутгамал төмөр бетон бүтээцийн материалын тодорхойлолт								
Поз	Тэмдэглэгээ	Нэр				Тоо ширхэг	Жин /кг/ Нэгж	Жин /кг/ Нийт
		Дамнуруу /ДН-2/-н арматур				2	202.9	405.7
1		Ø	22	ГОСТ 5781-82* /А400/ L=	3100	8	9.2505	74.004
2		Ø	12	ГОСТ 5781-82* /А400/ L=	3000	4	2.6634	10.654
3		Ø	20	ГОСТ 5781-82* /А400/ L=	6300	4	15.537	62.147
4	хомут	Ø	8	ГОСТ 5781-82* /А240/ L=	1480	96	0.584	56.063
		Бетон орц, В20				V=1.0x2=2.0м³		

Хэсгийн тодорхойлолт

Поз	1	4	Поз	1	4
Загвар /Дн-1/	110 2240 R=110 890	310 510 135° 430 230	Загвар /Дн-2/	110 2040 R=110 890	310 510 135° 430 230

Тайлбар:

1. Энэ зургийг ББ-н холбогдох хуудастай хамт үзнэ.
2. Ажлын арматурын анги А400, А240.
3. Бүтээцийн бетоны анги В20.
4. Арматурын хамгаалах үеийн зузаан 25мм байна.
5. Цутгамал төмөр бетон бүтээцийг хэв хашмалд бэлтгэж цутгасны дараагаар бэхжилтийн 70%-д хүрсэний дараа хэв хашмалыг авна.
6. Цутгамал бетон, төмөр бетон бүтээцийн ажлыг БНБД 52-02-05-ийн дагуу хийж гүйцэтгэнэ.
7. Арматурын хамгаалах үеийг гаргах зорилгоор "ВВ 345" марктай арматур тогтоогуур, тоо ширхэгийг талбай дээр гаргана.

Энэхүү зураг нь "БИ ЭС КОНСАЛТИНГ" ХХК-ийн ОЮУНЫ ӨМЧ тул зохиогчийн зөвшөөрөлгүйгээр өөрчлөх болон ашиглахыг хориглоно.

Блок схем:

"Б" Блок
"В"
"А" Блок
"А" Блок

БАРИЛГЫН ЗУРАГ ТӨСЛИЙН "БИ ЭС КОНСАЛТИНГ" КОМПАНИ
Хаяг: БЗД, 2-р хороо "ББСМО" ХХК-н байр
Утас: 77116159, 99116159.
И-мэйл: bbsmo_llc@yahoo.com, Вэб: BBSMO.mn

Булган аймаг, Баян-Агт сум, Хүрэмт баг
320 хүүхдийн сургуулийн барилга

Дамнуруу /Дн-1; 2/-н арматурчлал, огтлол 1-1, 2-2, түүвэр

Ер. Захирал	Б.Мөнхцэцэг		ЕГ Шифр: БС-К20/2021	Масштаб: М1:50	Үе шат: А3
Инженер	Б.Ганзориг				Огноо: 2021
Гүйцэтгэсэн	Б.Ганзориг		ТГ Шифр:	Зургийн дугаар: ББ-132	Хуудас: 143
Шалгасан	Б.Сүнжидмаа				

1-р давхрын хучилтын хэвний байгуулалт
"В блок" М1:100

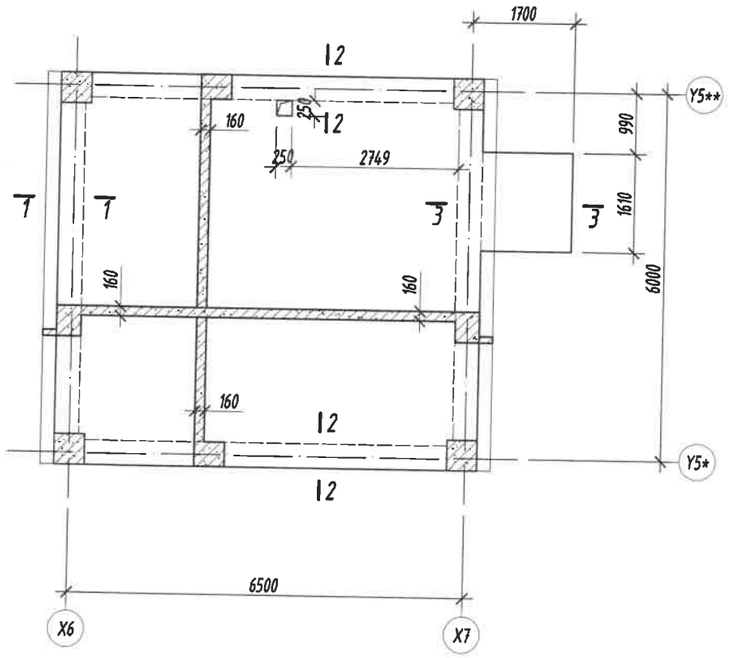

1-р давхрын хучилтын доод үеийн арматурчлал
"В блок" М1:100

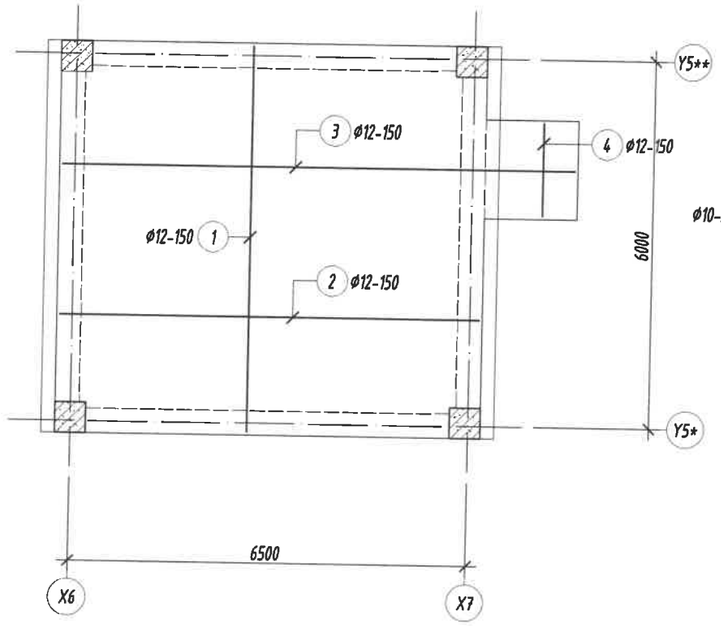

1-р давхрын хучилтын дээд үеийн арматурчлал
"В блок" М1:100

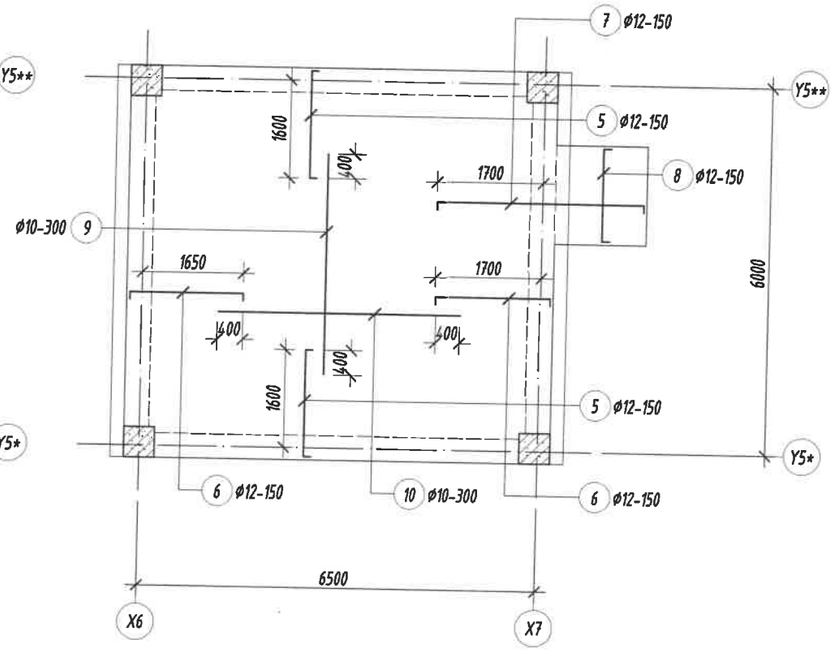

Тайлбар:

1. Энэ зургийг ББ-н холбогдох хуудастай хамт үзнэ.
2. Ажлын арматурын анги А400, А240 ангийн арматур хэрэглэх ба ГОСТ 5781-82* шаардлага хангасан байна.
3. Бүтээцийн бетоны анги В20.
4. Арматурын хамгаалах үеийн зузаан 20мм байна.
5. Арматурын байрлалын, зураг төсөлд заасныг гажих зөрүү нь БНбД 52-02-05-д тогтоосон хүлцэх хэмжээнээс хэтэрч болохгүй.
6. Цутгамал хучилтанд хийгдэх дээд ба доод үеийн арматуруудын хоорондын зайг хэмжээнд нь барьж байх зориулалтаар хийгдэх тогтоогуурыг "НУ" маркын НУ-120, тоо ширхэгийг талбай дээр гаргана.
7. Цутгамал төмөр бетон бүтээцийг хэв хашмалд бэлтгэж цутгасны дараагаар бэхжилтийн 70%-д хүрсэний дараа хэв хашмалыг авна.
8. Цутгамал бетон, төмөр бетон бүтээцийн ажлыг БНбД 52-02-05-ийн дагуу хийж гүйцэтгэнэ.

Энэхүү зураг нь "БИ ЭС КОНСАЛТИНГ" ХХК-ийн ОЮУНЫ ӨМЧ тул зохиогчийн эзэмшөөрөлгүйгээр өөрчлөх болон ашиглахыг хориглоно.

ЗӨВШӨӨРӨЛЦСӨН		
БА		Н.Мянганбаяр
ХАС		Б.Солонго
ЦБУ		Б.Уранбилэг
ХТ, ДГ		М.Баасанжаргал
ХД		Н.Пүрэвжаргал
АУ		

Блок схем:

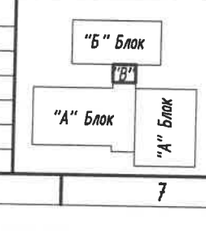

БАРИЛГЫН ЗУРАГ ТӨСЛИЙН "БИ ЭС КОНСАЛТИНГ" КОМПАНИ
Хаяг: БЗД, 2-р хороо "ББСМО" ХХК-н байр
Утас: 77116139, 99116139.
И-мэйл: bbsmo_co@yahoo.com , Вэб: BBSMO.mn

Булган аймаг, Баян-Агт сум, Хүрэмт баг
320 хүүхдийн сургуулийн барилга

1-р давхрын хучилтын хэвний байгуулалт, арматурчлал

Ер. Захирал	Б.Мөнхцэцэг		ЕГ Шифр: БС-К20/2021	Масштаб: М1:100	Үе шат: АЗ
Инженер	Б.Ганзориг				Огноо: 2021
Гүйцэтгэсэн	Б.Ганзориг		ТГ Шифр:	Зургийн дугаар: ББ-133	Хуудас: 143
Шалгасан	Б.Сүнжидмаа				

Огтлол 1-1 М1:25

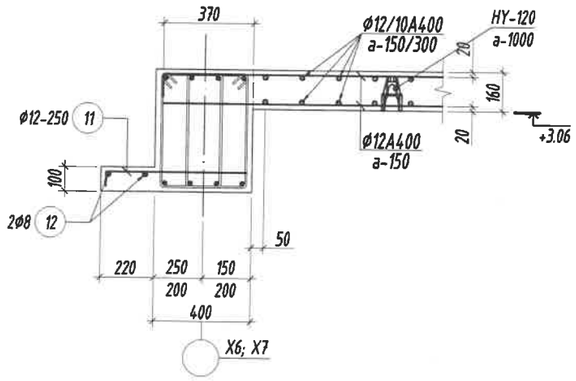

Огтлол 2-2 М1:25

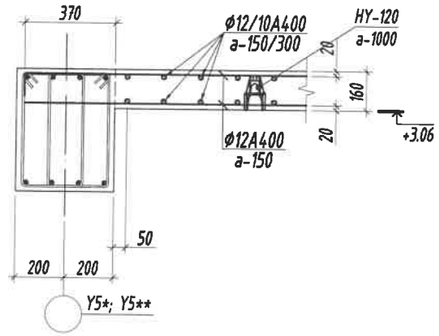

Огтлол 3-3 М1:25

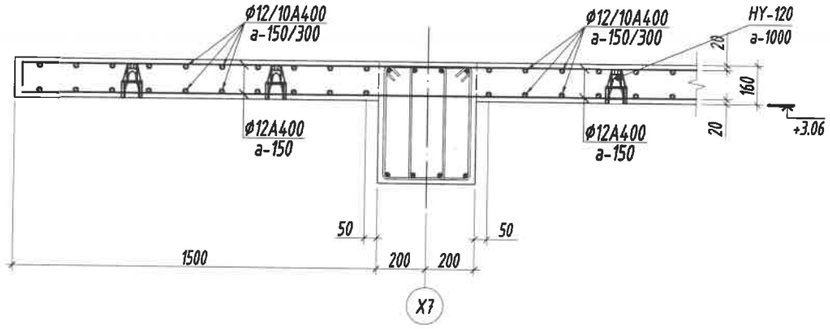

Хэсгийн тодорхойлолт

Поз	5	6	7	8	11
Загвар	130 1770 100	130 1870 100	130 3370 100	100 1520 100	60 540

Цутгамал төмөр бетон хийцийн материалын тодорхойлолт						
Поз	Тэмдэглэгээ	Нэр	Тоо Шир	Жин /Кг/ Нэгж	Нийт
		1-р давхрын хучилтын арматур	**1**	**933**	**933**
		Хучилтын доод үеийн арматур	1	488	488
1		ф 12 ГОСТ 5781-82* /А400/ L= 6300	41	5.6	229.3
2		ф 12 ГОСТ 5781-82* /А400/ L= 6850	27	6.1	164.2
3		ф 12 ГОСТ 5781-82* /А400/ L= 8350	11	7.4	81.5
4		ф 12 ГОСТ 5781-82* /А400/ L= 1500	10	1.3	13.3
		Хучилтын дээд үеийн арматур	1	407	407
5		ф 12 ГОСТ 5781-82* /А400/ L= 2000	82	1.8	145.6
6		ф 12 ГОСТ 5781-82* /А400/ L= 2100	65	1.9	121.2
7		ф 12 ГОСТ 5781-82* /А400/ L= 3600	11	3.2	35.2
8		ф 12 ГОСТ 5781-82* /А400/ L= 1720	10	1.5	15.3
9		ф 10 ГОСТ 5781-82* /А400/ L= 3600	20	2.2	44.4
10		ф 10 ГОСТ 5781-82* /А400/ L= 3900	19	2.4	45.7
		Дамнурууны чихний арматур	1	37	37
11		ф 12 ГОСТ 5781-82* /А400/ L= 600	52	0.5	27.7
12		ф 8 ГОСТ 5781-82* /А240/ L= 6200	4	2.4	9.8
		Бетоны орц, В20	V=6.1м³		

Тайлбар:

1. Энэ зургийг ББ-н холбогдох хуудастай хамт үзнэ.
2. Ажлын арматурын анги А400, А240.
3. Арматурын хамгаалах үеийн зузаан 20мм байна.
4. Арматурын байрлалын, зураг төсөлд зааснаас гажих зөрүү нь БНБД 52-02-05-д тогтоосон хүлцэх хэмжээнээс хэтэрч болохгүй.
5. Цутгамал хучилтанд хийгдэх дээд ба доод үеийн арматуруудын хоорондын зайг хэмжээнд нь барьж байх зориулалтаар хийгдэх тогтоогуурыг "НУ" маркын НУ-120, тоо ширхэгийг талбай дээр гаргана.
6. Цутгамал бетон, төмөр бетон бүтээцийн ажлыг БНБД 52-02-05-ийн дагуу хийж гүйцэтгэнэ.

Энэхүү зураг нь "БИ ЭС КОНСАЛТИНГ" ХХК-ийн ОЮУНЫ ӨМЧ тул зохиогчийн эрхшөөрөлгүйгээр өөрчлөх болон ашиглахыг хориглоно.

БАРИЛГЫН ЗУРАГ ТӨСЛИЙН
"БИ ЭС КОНСАЛТИНГ" КОМПАНИ
Хаяг: БЗД, 2-р хороо, "ББСМО" ХХК-н байр
Утас: 77716139, 99716139.
И-мэйл: bbsmo_ub@yahoo.com, Вэб: BBSMO.mn

Булган аймаг, Баян-Агт сум, Хүрэмт баг
320 хүүхдийн сургуулийн барилга

1-р давхрын хучилтын огтлолууд, түүвэр

Ер. Захирал	Б.Мөнхцэцэг		ЕГ Шифр: БС-К20/2021	Масштаб: М1:25	Үе шат: АЗ
Инженер	Б.Ганзориг				Огноо: 2021
Гүйцэтгэсэн	Б.Ганзориг		ТГ Шифр:	Зургийн дугаар: ББ-134	Хуудас: 143
Шалгасан	Б.Сүнжидмаа				

Галын шат /Гш-1/-н Суурийн байгуулалт М1:50

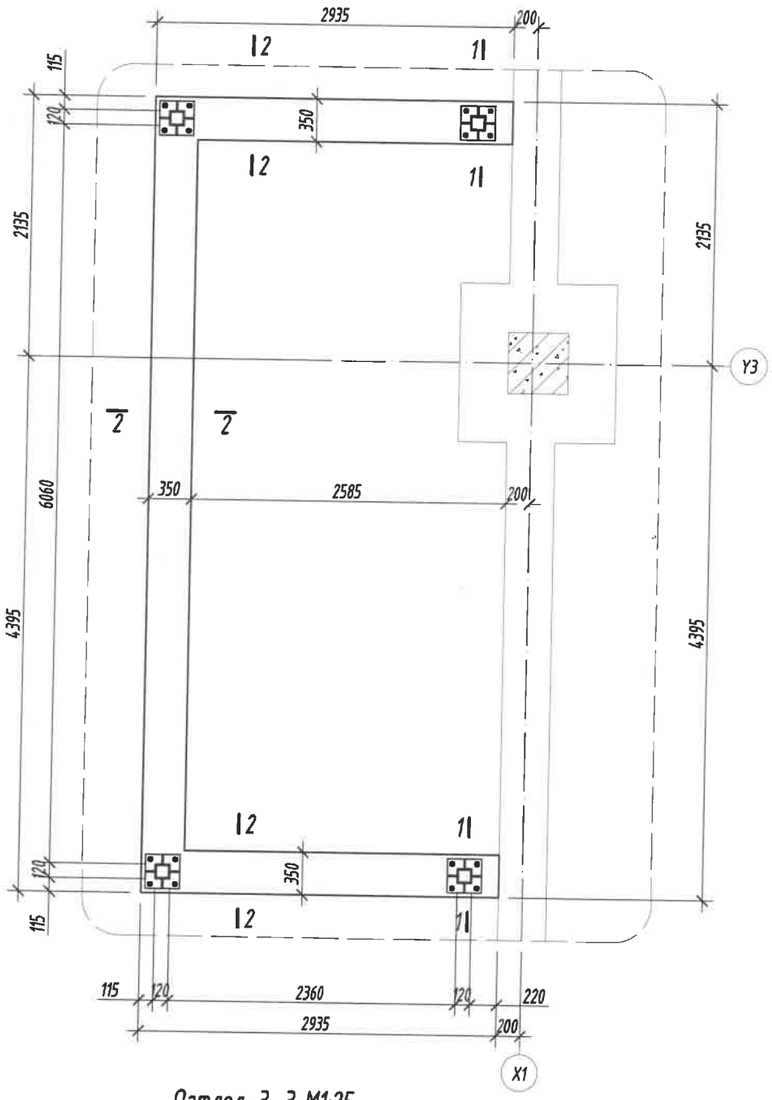

Огтлол 1-1 М1:25

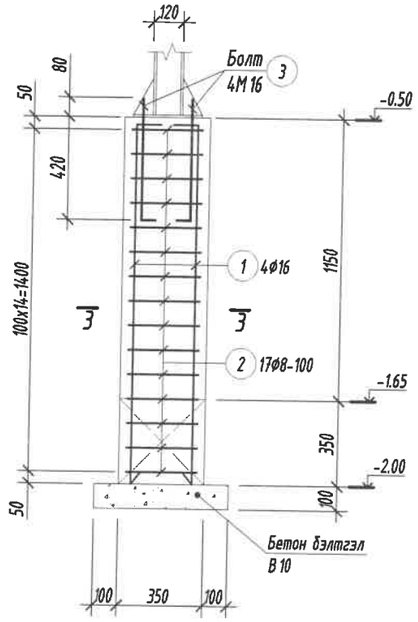

Огтлол 2-2 М1:25

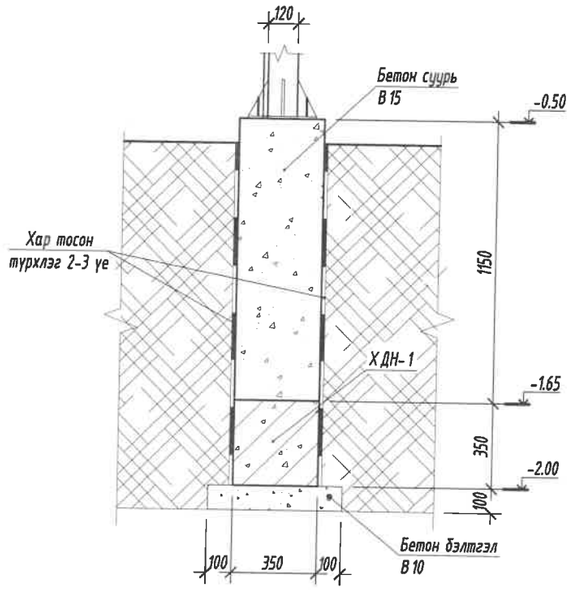

Холбоос дамнуруу /ХДн-1/-н арматурчлал М1:25

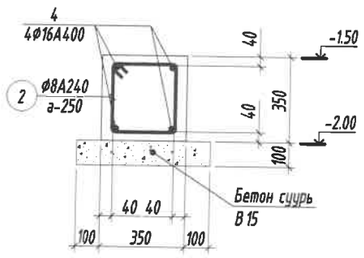

Огтлол 3-3 М1:25

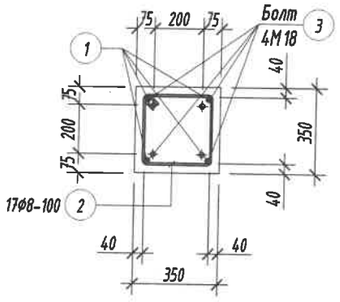

Тайлбар:

1. Энэ зургийг ББ-н холбогдох хуудастай хамт уэнэ.
2. Ажлын арматурын анги А400, А240.
3. Бутээцийн бетоны анги В20.
4. Арматурын хамгаалах үеийн зузаан 40мм байна.
5. Цутгамал төмөр бетон бутээцийг хэв хашмалд бэлтгэж цутгасны дараагаар бэхжилтийн 70%-д хүрсэний дараа хэв хашмалыг авна.
6. Цутгамал бетон, төмөр бетон бутээцийн ажлыг БНбД 52-02-05-ийн дагуу хийж гүйцэтгэнэ.

Цутгамал төмөр бетон бүтээцийн материалын тодорхойлолт

Поз	Тэмдэглэгээ	Нэр				Тоо шит	Жин /кг/ Нэгж	Нийт
		Галын шатны суурийн арматур				1	84.91	84.91
1		ф	16	ГОСТ 5781-82* /А400/ L=	1600	16	2.5253	40.405
2	хомут	ф	8	ГОСТ 5781-82* /А240/ L=	1240	60	0.4893	29.357
3	Анкер болт	ф	16	ГОСТ 27772-88 L=	600	16	0.947	15.152
		Холбоос дамнуруу /ХДн-1/-н арматур				1	96.31	96.31
4		ф	16	ГОСТ 5781-82* /А400/ L=	12000	4	18.94	75.76
2	хомут	ф	8	ГОСТ 5781-82* /А240/ L=	1240	42	0.4893	20.55
		Бетон суурийн орц, В20				V=5.7м³		
		Бетон бэлтгэлийн орц, В10				V=0.6м³		

Хэсгийн тодорхойлолт

Поз	1	2
Зураг	1450; 150	350; 350; 135°; 270; 270

Энэхүү зураг нь "БИ ЭС КОНСАЛТИНГ" ХХК-ийн ОЮУНЫ ӨМЧ тул зохиогчийн эзэмшөөрөлгүйгээр өөрчлөх болон ашиглахыг хориглоно.

Блок схем:

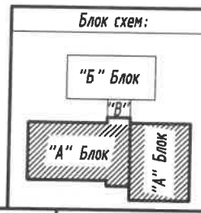

БАРИЛГЫН ЗУРАГ ТӨСЛИЙН "БИ ЭС КОНСАЛТИНГ" КОМПАНИ
Хаяг: БЗД, 2-р хороо "ББСМЮ" ХХК-н байр
Утас: 77716159, 99916159.
И-мэйл: bbsmu_ot@yahoo.com , Вэб: BBSMU.mn

Булган аймаг, Баян-Агт сум, Хүрэмт баг
320 хүүхдийн сургуулийн барилга

Галын шат /ГШ-1/-н суурийн байгуулалт, огтлолууд, түүвэр

Ер. Захирал	Б.Менхцэцэг	ЕГ Шифр: БС-К20/2021	Масштаб: М1:100	Уе шат: АЗ	Огноо: 2021
Инженер	Б.Ганзориг				
Гүйцэтгэсэн	Б.Ганзориг	ТГ Шифр:	Зургийн дугаар: ББ-135		Хуудас: 143
Шалгасан	Б.Сүнжидмаа				

Галын шат /Гш-1/-н 1-р давхрын байгуулалт М1:100

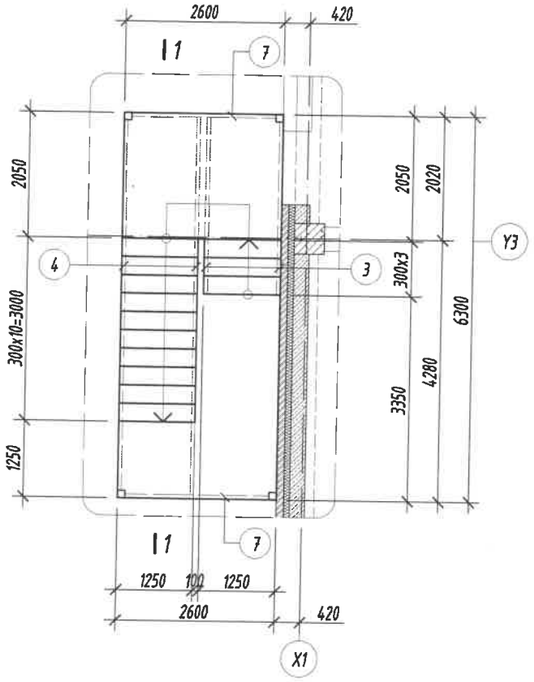

Галын шат /Гш-1/-н 2-р давхрын байгуулалт М1:100

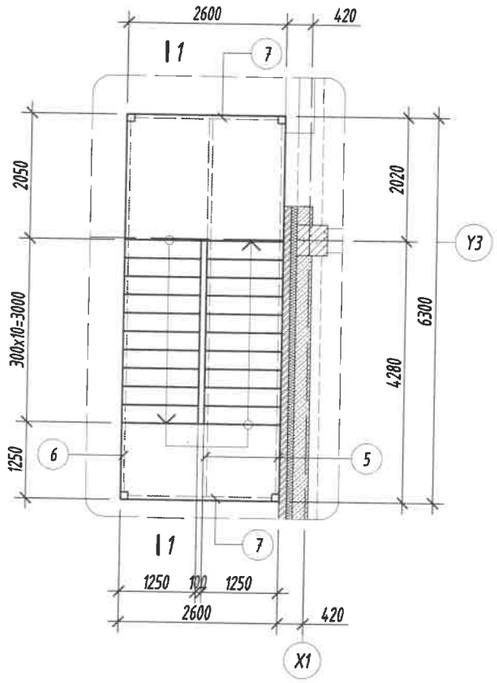

Галын шат /Гш-1/-н Хашлага төмрийн байгуулалт М1:100

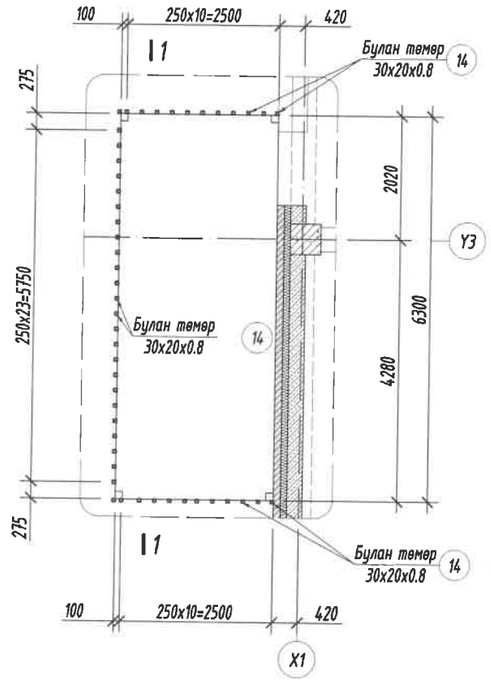

Огтлол 1-1 М1:100

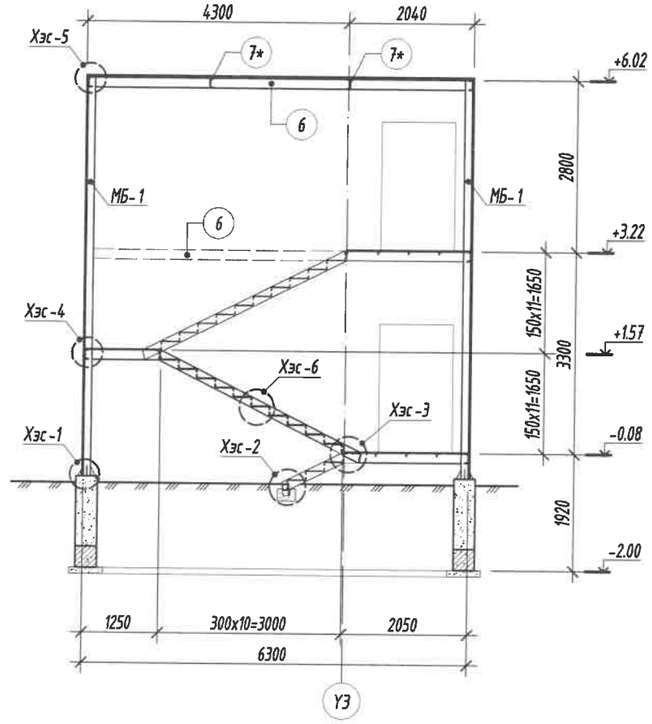

Хэсэглэл-1 М1:10

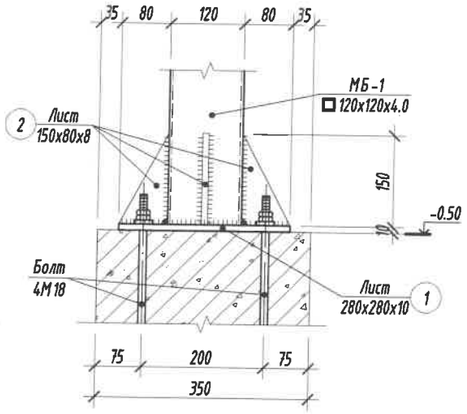

Хэсэглэл-2 М1:10

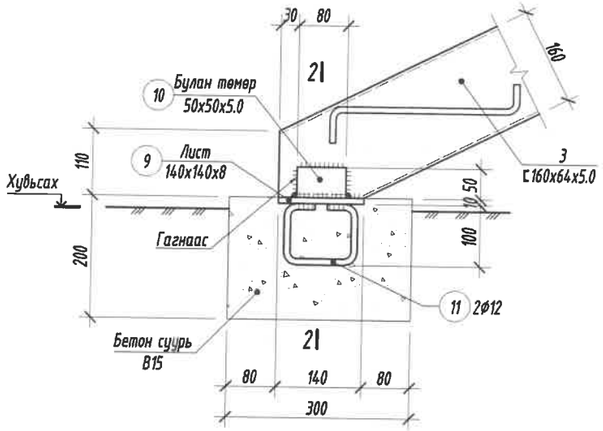

Огтлол 2-2 М1:10

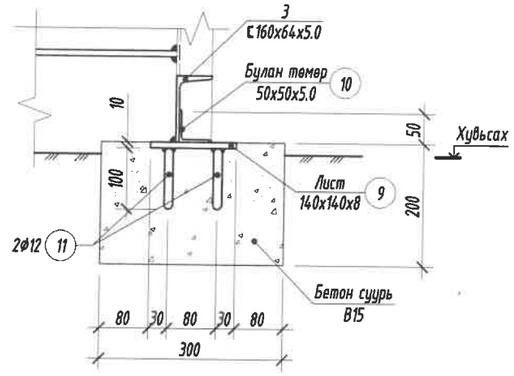

Позиц-1 М1:10

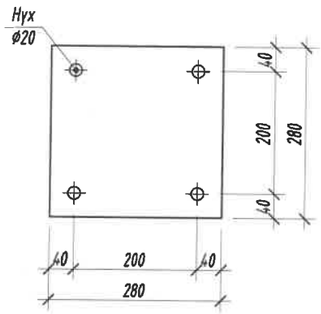

Хучилтын долгионт төмөр НС35-1000-0.7 М1:20

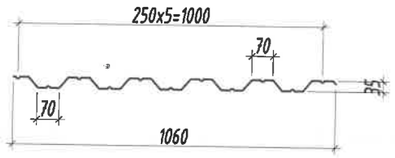

Тайлбар:

1. Энэ хуудсыг ББ-н холбогдох хуудастай хамтатган үзнэ.
2. Дамнуурууны гангийн марк Q235B.
3. Гагнаасыг Е34ХХ электродоор гүйцэтгэнэ.
4. Метал хийц эдлэл зэврэлтийн эсрэг будаг болон нэг цагаас доошгүй галд тэсвэрлэлтийн зэрэгтэй түрхлэгтэй байна.
5. Ширээлтийн өндөр нь ширээгдэж буй элементийн зузаанаас бага byyy тэнцүү байна.
6. Метал хийцийг бороотой үед ширээхийг хориглоно.
7. DIN933 GB5783 Gr.8.8 бат бэхийн ангилалтай боолт хэрэглэнэ.
8. Ган бүтээцийн ажлыг "Ган бүтээц" /БНбД 53-02-05/-ийн дагуу хийж гүйцэтгэнэ.

Энэхүү зураг нь "БИ ЭС КОНСАЛТИНГ" ХХК-ийн ОЮУНЫ ӨМЧ тул зохиогчийн эзэмшөөрөлгүйгээр өөрчлөх болон ашиглахыг хориглоно.

Блок схем:

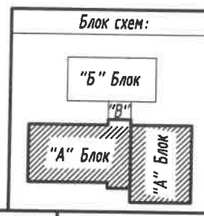

БАРИЛГЫН ЗУРАГ ТӨСЛИЙН "БИ ЭС КОНСАЛТИНГ" КОМПАНИ

Хаяг: БЗД, 2-р хороо "ББСҮ" ХХК-н байр
Утас: 77716139, 99916139.
И-мэйл: bbsumo_ub@yahoo.com, Вэб: bbsumo.mn

Булган аймаг, Баян-Агт сум, Хурэмт баг
320 хүүхдийн сургуулийн барилга

Галын шат /ГШ-1/-н байгуулалт, огтлол 1-1, 2-2, хэсэглэл-1, 2, Позиц-1					Ye шат: А3
Ер. Захирал	Б.Мөнхцэцэг		ЕГ Шифр: БС-К20/2021	Масштаб: М1:100	Огноо: 2021
Инженер	Б.Ганзориг				
Гүйцэтгэсэн	Б.Ганзориг		ТГ Шифр:	Зургийн дугаар: ББ-136	Хуудас: 143
Шалгасан	Б.Сүнжидмаа				

Хэсэглэл-3 М1:10

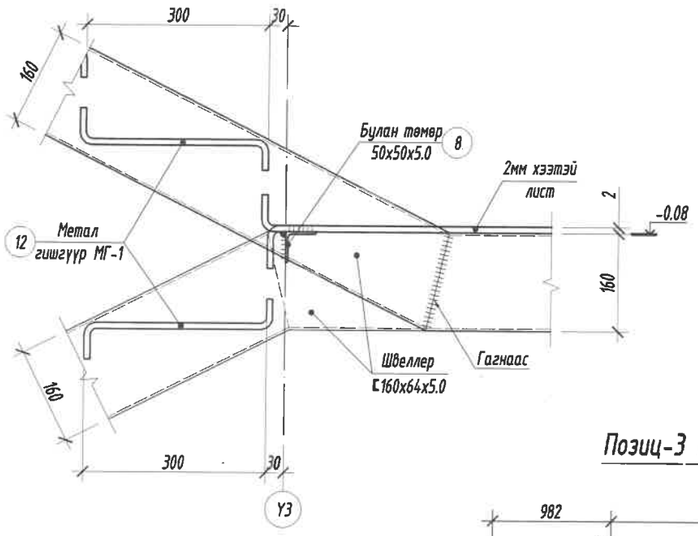

Хэсэглэл-6 М1:10

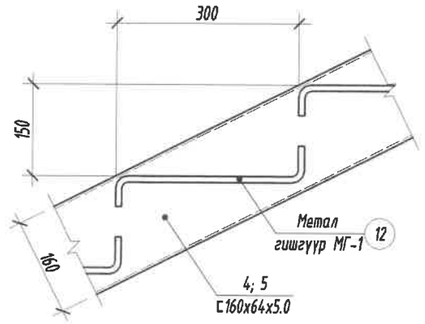

Позиц-4 М1:50

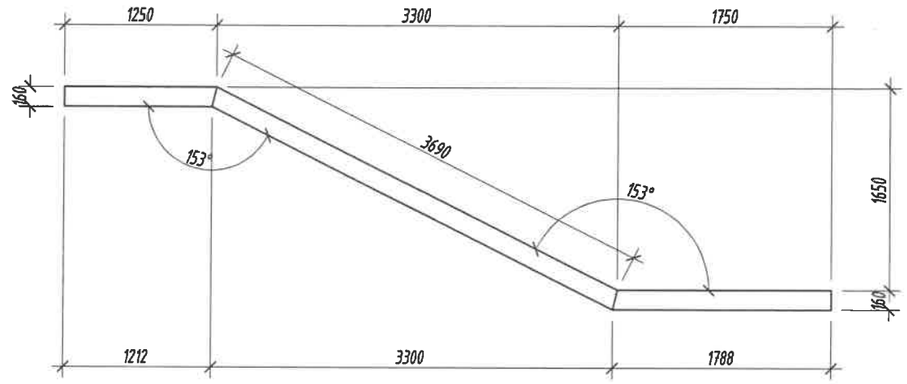

Позиц-3 М1:50

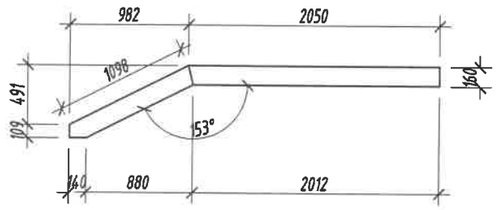

Металл гишгүүр /МГ-1/ М1:10

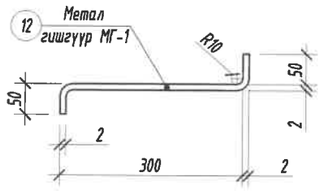

Хэсэглэл-4 М1:10

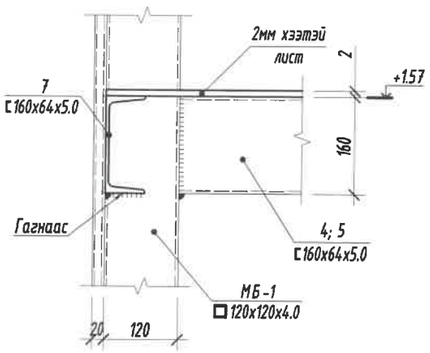

Позиц-5 М1:50

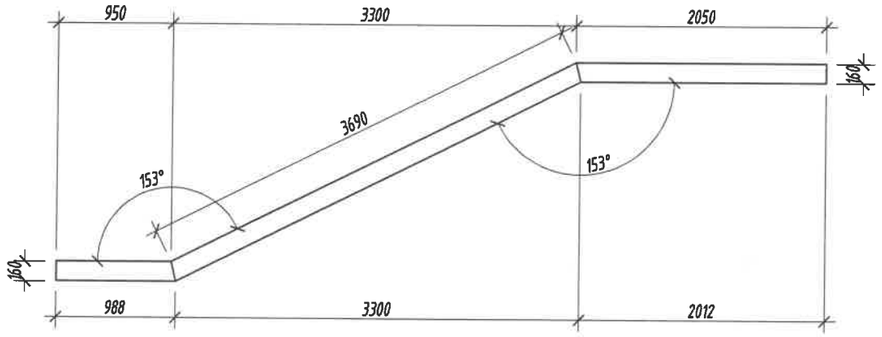

Хэсэглэл-5 М1:10

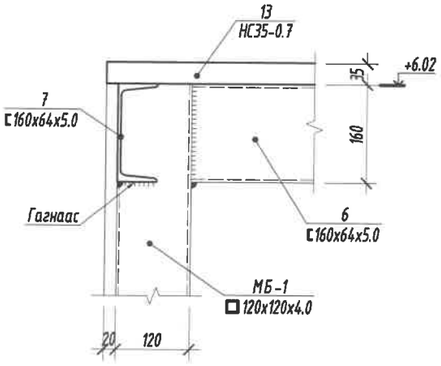

Тайлбар:

1. Энэ хуудсыг ББ-н холбогдох хуудастай хамтатган үзнэ.
2. Дамнурууны гангийн марк Q235B.
3. Гагнаасыг Е34ХХ электродоор гүйцэтгэнэ.
4. Метал хийц эдлэл зэврэлтийн эсрэг будаг болон нэг цагаас доошгүй галд тэсвэрлэлтийн зэрэгтэй түрхлэгтэй байна.
5. Ширээлтийн өндөр нь ширээгдэж буй элементийн зузаанаас бага byyy тэнцүү байна.
6. Метал хийцийг бороотой үед ширээхийг хориглоно.
7. DIN933 GB5783 Gr.8.8 бат бэхийн ангилалтай боолт хэрэглэнэ.
8. Ган бүтээцийн ажлыг "Ган бүтээц" /БНБД 53-02-05/-ийн дагуу хийж гүйцэтгэнэ.

Төмөр хийцүүдийн материалын тодорхойлолт

Позиц	Тэмдэглэгээ	Нэр төрөл	Тоо шир	Жин /кг/ Нэгж	Жин /кг/ Нийт
		ГШ-1-н төмөр эдлэлүүд	1	1902	1902
МБ-1	Квадрат	120 x 120 x 4.0 L= 6510	4	88.02	352.06
1	Лист	280 x 280 x 10	4	6.15	24.62
2	Лист	150 x 80 x 8	16	0.38	6.02
3	Швеллер	160 x 64 x 5.0 L= 3150	2	44.73	89.46
4	Швеллер	160 x 64 x 5.0 L= 6750	2	95.85	191.70
5	Швеллер	160 x 64 x 5.0 L= 6750	2	95.85	191.70
6	Швеллер	160 x 64 x 5.0 L= 6060	3	86.05	258.16
7	Швеллер	160 x 64 x 5.0 L= 2360	5	33.51	167.56
7*	Швеллер	160 x 64 x 5.0 L= 2190	2	31.10	62.20
8	Булан төмөр	50 x 50 x 5.0 L= 1130	18	4.35	78.31
9	Лист	140 x 140 x 8	2	1.23	2.46
10	Булан төмөр	50 x 50 x 5.0 L= 80	2	0.31	0.62
11		Ø 12 ГОСТ 5781-82* /А400/ L= 400	4	0.35513	1.4205
12	МГ	400 x 2.0 L= 1130	23	6.78	155.99
13	Долгионт төмөр	"ГОСТ 24045-94" НС35-1000-0.7 L= 6300	3	43.97	131.92
14	Квадрат	30 x 20 x 0.8 L= 6520	48	3.91	187.46
		Хэятэй лист 2мм	V=11.8м²		

Энэхүү зураг нь "БИ ЭС КОНСАЛТИНГ" ХХК-ийн ОЮУНЫ ӨМЧ тул зохиогчийн эрхшөөрөлгүйгээр өөрчлөх болон ашиглахыг хориглоно.

Блок схем:

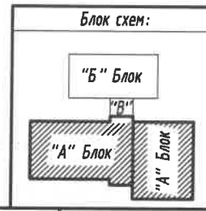

БАРИЛГЫН ЗУРАГ ТӨСЛИЙН
"БИ ЭС КОНСАЛТИНГ" КОМПАНИ
Хаяг: БЗД, 2-р хороо "ББСМО" ХХК-н байр
Утас: 77716139, 99116139.
И-мэйл: bbsmo_ub@yahoo.com , Вэб: BBSMO.mn

Булган аймаг, Баян-Агт сум, Хурэмт баг
320 хүүхдийн сургуулийн барилга

Галын шат /ГШ-1/-н хэсэглэл-3-6, позицууд, түүвэр

Үе шат: АЗ

Ер. Захирал	Б.Мөнхцэцэг	ЕГ Шифр: БС-К20/2021	Масштаб: М1:10	Огноо: 2021
Инженер	Б.Ганзориг			
Гүйцэтгэсэн	Б.Ганзориг	ТГ Шифр:	Зургийн дугаар: ББ-137	Хуудас: 143
Шалгасан	Б.Сүнжидмаа			

Галын шат /Гш-2/-н Суурийн байгуулалт М1:50

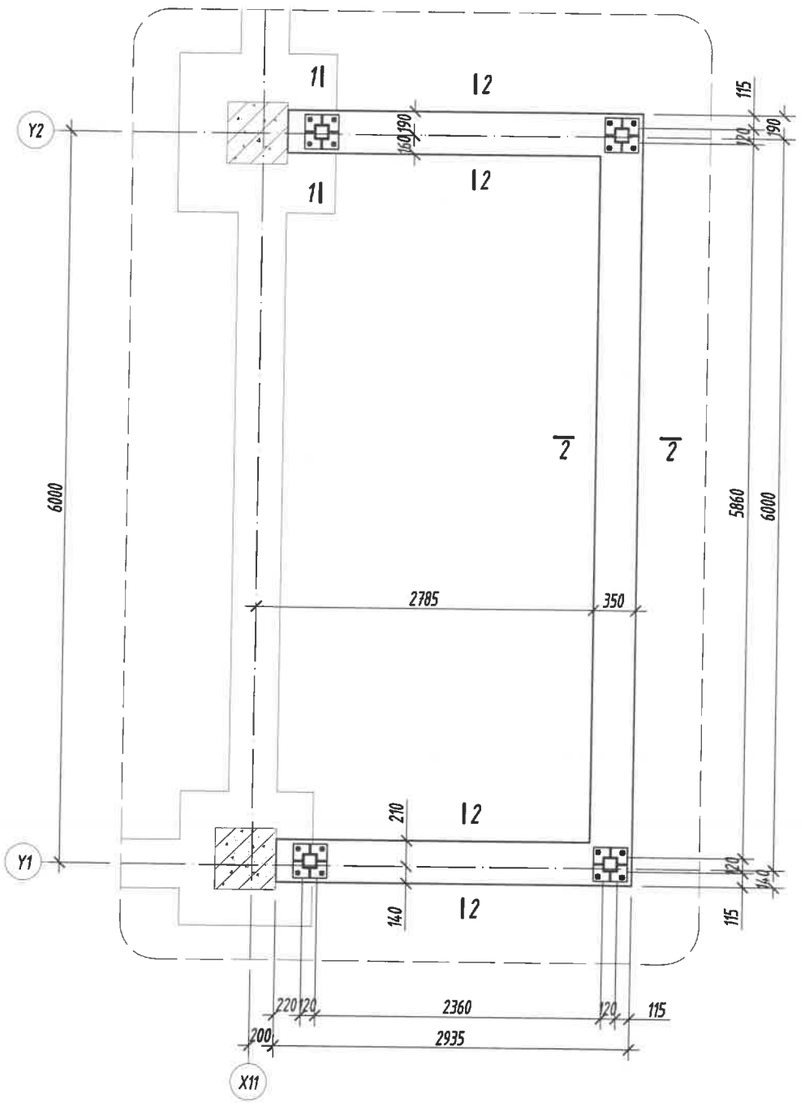

Огтлол 1-1 М1:25

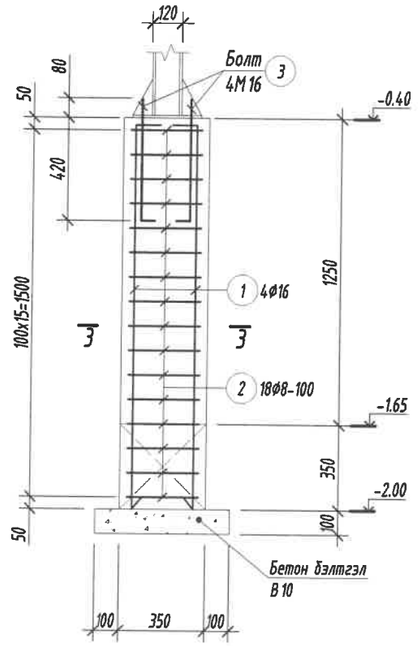

Огтлол 2-2 М1:25

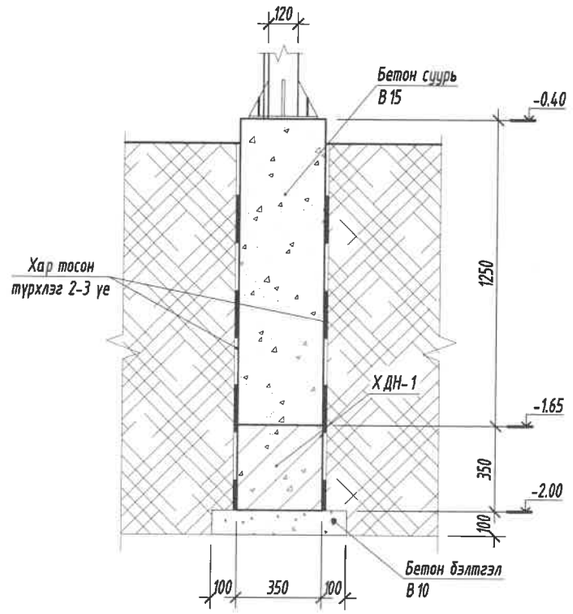

Холбоос дамнуруу /ХДн-1/-н арматурчлал М1:25

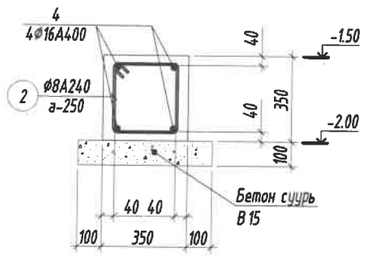

Цутгамал төмөр бетон бүтээцийн материалын тодорхойлолт

Поз	Тэмдэглэгээ	Нэр				Тоо ширхэг	Жин /кг/ Нэгж	Жин /кг/ Нийт
		Галын шатны суурийн арматур				1	89.4	89.4
1		Ø	16	ГОСТ 5781-82* /А400/ L=	1700	16	2.6832	42.931
2	хомут	Ø	8	ГОСТ 5781-82* /А240/ L=	1240	64	0.4893	31.314
3	Анкер болт	Ø	16	ГОСТ 27772-88 L=	600	16	0.947	15.152
		Холбоос дамнуруу /ХДн-1/-н арматур				1	95.33	95.33
4		Ø	16	ГОСТ 5781-82* /А400/ L=	12000	4	18.94	75.76
2	хомут	Ø	8	ГОСТ 5781-82* /А240/ L=	1240	40	0.4893	19.571
		Бетон суурийн орц, В20				V=5.9м³		
		Бетон бэлтгэлийн орц, В10				V=0.6м³		

Огтлол 3-3 М1:25

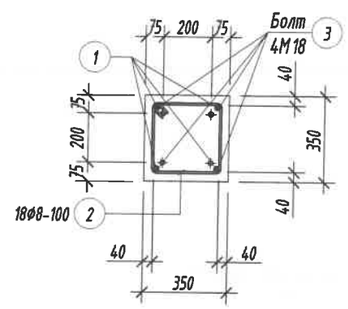

Хэсгийн тодорхойлолт

Поз	1	2
Загвар	1650, 150	350, 135°, 350, 270, 270

Тайлбар:

1. Энэ зургийг ББ-н холбогдох хуудастай хамт үзнэ.
2. Ажлын арматурын анги А400, А240.
3. Бүтээцийн бетоны анги В20.
4. Арматурын хамгаалах үеийн зузаан 40мм байна.
5. Цутгамал төмөр бетон бүтээцийг хэв хашмалд бэлтгэж цутгасны дараагаар бэхжилтийн 70%-д хүрсэний дараа хэв хашмалыг авна.
6. Цутгамал бетон, төмөр бетон бүтээцийн ажлыг БНБД 52-02-05-ийн дагуу хийж гүйцэтгэнэ.

Энэхүү зураг нь "БИ ЭС КОНСАЛТИНГ" ХХК-ийн ОЮУНЫ ӨМЧ тул зохиогчийн эзэмшөөрөлгүйгээр өөрчлөх болон ашиглахыг хориглоно.

Блок схем:

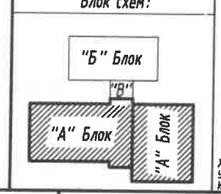

БАРИЛГЫН ЗУРАГ ТӨСЛИЙН "БИ ЭС КОНСАЛТИНГ" КОМПАНИ

Хаяг: БЗД, 2-р хороо "ББСҮТ" ХХК-н байр
Утас: 77716599, 99116599.
И-мэйл: bbstno_ub@yahoo.com Вэб: BBSTNO.mn

Булган аймаг, Баян-Агт сум, Хүрэмт баг
320 хүүхдийн сургуулийн барилга

Галын шат /ГШ-2/-н суурийн байгуулалт, огтлолууд, түүвэр

Уе шат: АЗ

Ер. Захирал	Б.Мөнхцэцэг	ЕГ Шифр: БС-К20/2021	Масштаб: М1:100	Огноо: 2021
Инженер	Б.Ганзориг			
Гүйцэтгэсэн	Б.Ганзориг	ТГ Шифр:	Зургийн дугаар: ББ-138	Хуудас: 143
Шалгасан	Б.Сүнжидмаа			

Галын шат /Гш-2/-н 1-р давхрын байгуулалт М1:100

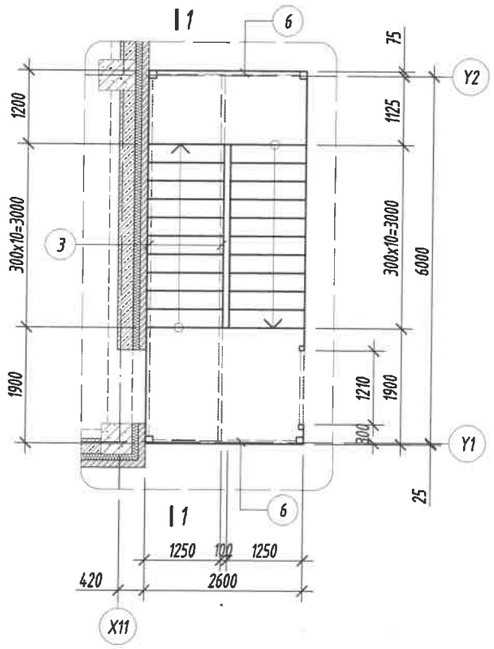

Галын шат /Гш-2/-н 2-р давхрын байгуулалт М1:100

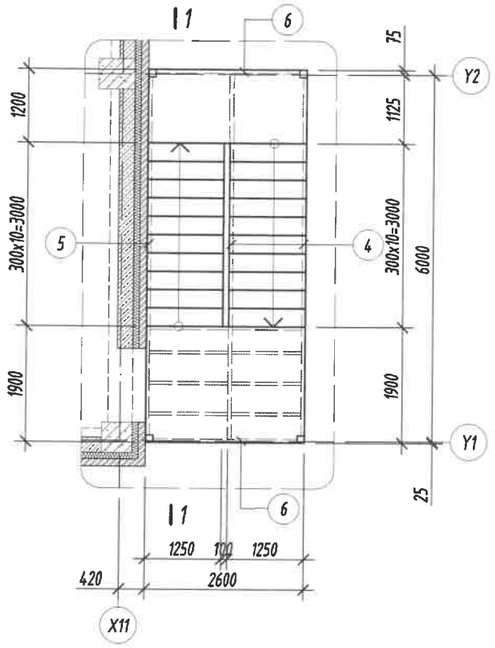

Галын шат /Гш-2/-н Хашлага төмрийн байгуулалт М1:100

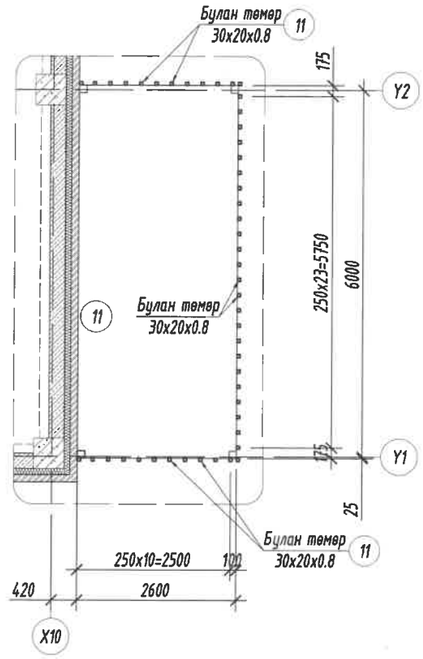

Огтлол 1-1 М1:100

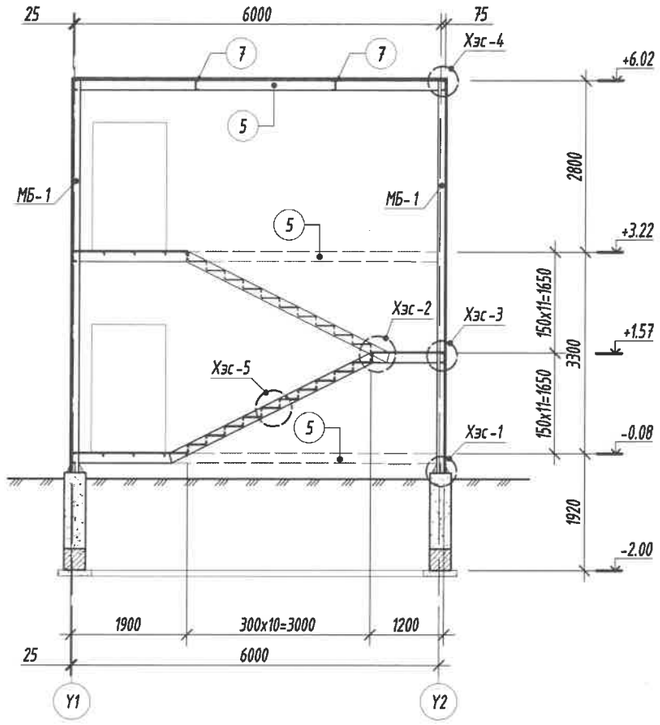

Хэсэглэл-1 М1:10

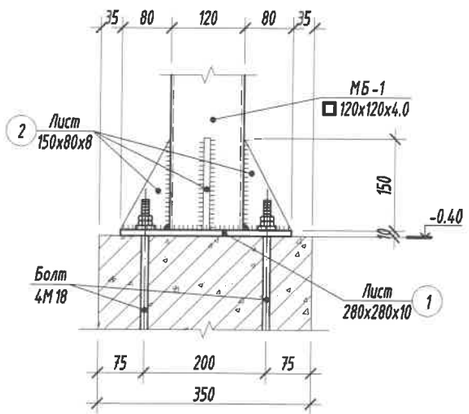

Позиц -1 М1:10

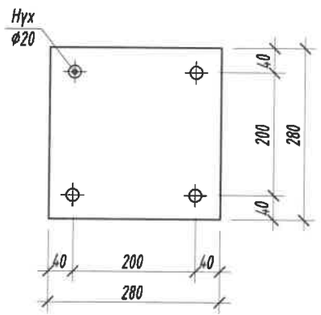

Хучилтын долгионт төмөр НСЗ5-1000-0.7 М1:20

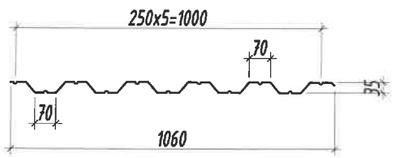

Тайлбар:

1. Энэ хуудсыг ББ-н холбогдох хуудастай хамтатган үзнэ.
2. Дамнуруугны гангийн марк Q235B.
3. Гагнаасыг Е34XX электродоор гүйцэтгэнэ.
4. Метал хийц эдлэл зэврэлтийн эсрэг будаг болон нэг цагаас доошгүй галд тэсвэрлэлтийн эзэргтэй түрхлэгтэй байна.
5. Ширээлтийн өндөр нь ширээгдэж буй элементийн зузаанаас бага байж тэнцүү байна.
6. Метал хийцийг бороотой үед ширээхийг хориглоно.
7. DIN933 GB5783 Gr.8.8 бат бэхийн ангилалтай боолт хэрэглэнэ.
8. Ган бүтээцийн ажлыг "Ган бүтээц" /БНбД 53-02-05/-ийн дагуу хийж гүйцэтгэнэ.

Энэхүү зураг нь "БИ ЭС КОНСАЛТИНГ" ХХК-ийн ОЮУНЫ ӨМЧ тул зохиогчийн эрхшөөрөлгүйгээр өөрчлөх болон ашиглахыг хориглоно.

Блок схем:

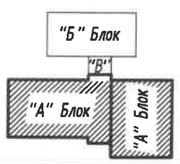

БАРИЛГЫН ЗУРАГ ТӨСЛИЙН "БИ ЭС КОНСАЛТИНГ" КОМПАНИ
Хаяг: БЗД, 2-р хороо "ББСМО" ХХК-н байр
Утас: 77116139, 99116139.
И-мэйл: bbsmo_ub@yahoo.com , Вэб: BBSMO.mn

Булган аймаг, Баян-Агт сум, Хүрэмт баг
320 хүүхдийн сургуулийн барилга

Галын шат /ГШ-2/-н байгуулалт, огтлол 1-1, хэсэглэл-1, Позиц-1

Ер. Захирал	Б.Мөнхцэцэг		ЕГ Шифр: БС-К20/2021	Масштаб: М1:100	Ye шат: АЗ
Инженер	Б.Ганзориг				Огноо: 2021
Гүйцэтгэсэн	Б.Ганзориг		ТГ Шифр:	Зургийн дугаар: ББ-139	Хуудас: 143
Шалгасан	Б.Сүнжидмаа				

Хэсэглэл-2 М1:10

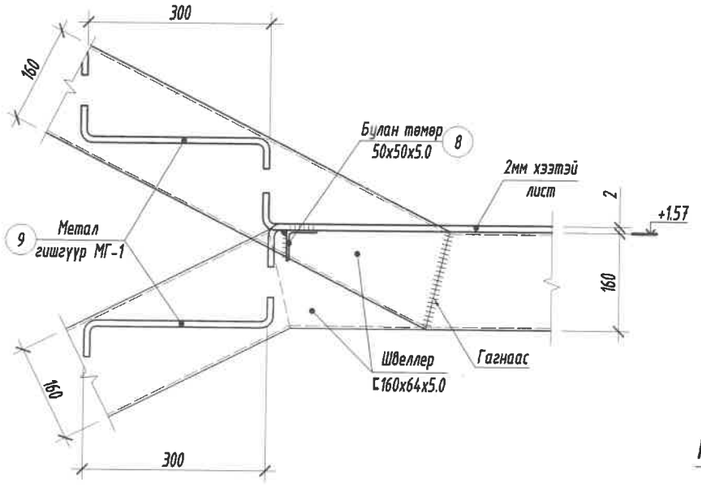

Хэсэглэл-5 М1:10

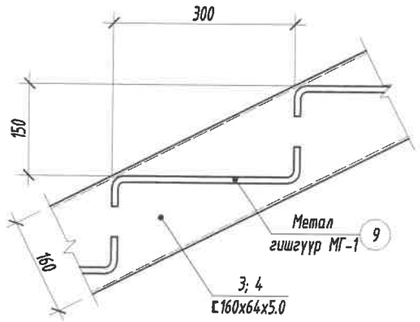

Позиц-3 М1:50

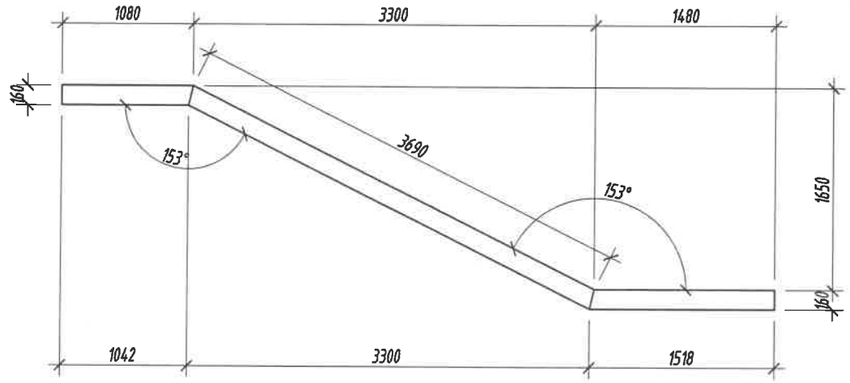

Металл гишгүүр /МГ-1/ М1:10

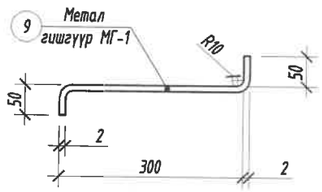

Хэсэглэл-3 М1:10

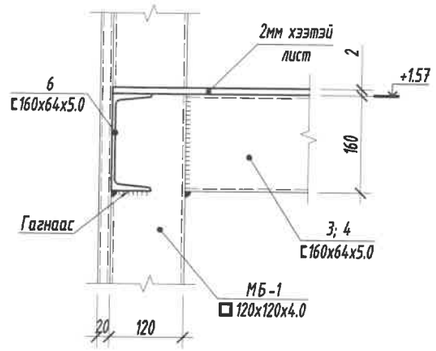

Позиц-4 М1:50

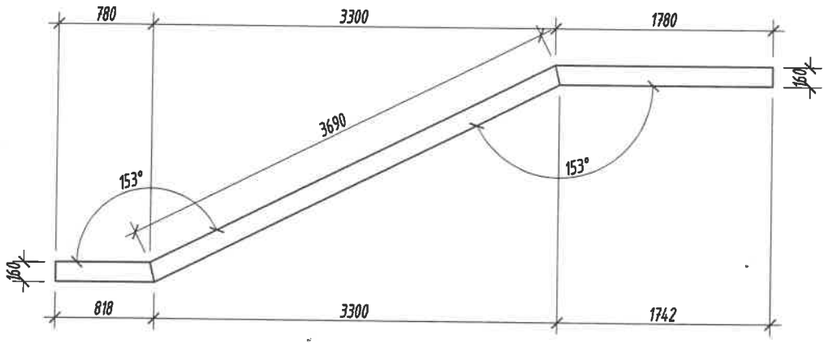

Хэсэглэл-4 М1:10

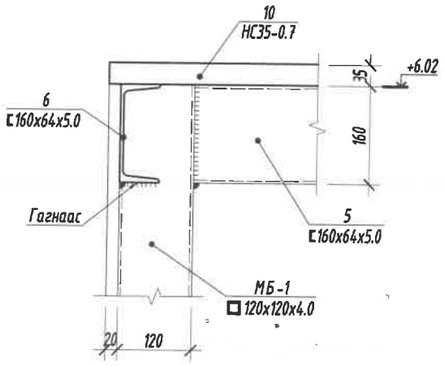

Төмөр хийцүүдийн материалын тодорхойлолт					
Позиц	Тэмдэглэгээ	Нэр төрөл	Тоо ширш	Жин /кг/ Нэгж	Жин /кг/ Нийт
		ГШ-2-н төмөр эдлэлүүд	1	1826	1826
МБ-1	Квадрат	120 x 120 x 4.0 L= 6410	4	86.66	346.65
1	Лист	280 x 280 x 10	4	6.15	24.62
2	Лист	150 x 80 x 8	16	0.38	6.02
3	Швеллер	160 x 64 x 5.0 L= 6300	2	89.46	178.92
4	Швеллер	160 x 64 x 5.0 L= 6300	2	89.46	178.92
5	Швеллер	160 x 64 x 5.0 L= 5860	4	83.21	332.85
6	Швеллер	160 x 64 x 5.0 L= 2360	5	33.51	167.56
7	Швеллер	160 x 64 x 5.0 L= 2190	2	31.10	62.20
8	Булан төмөр	50 x 50 x 5.0 L= 1130	18	4.35	78.31
9	МГ	400 x 2.0 L= 1130	20	6.78	135.64
10	Долгионт төмөр	"ГОСТ 24045-94" НС35-1000-0.7 L= 6200	3	43.28	129.83
11	Квадрат	30 x 20 x 0.8 L= 6420	48	3.85	184.59
		Хэвтэй лист 2мм	V=11м²		

Тайлбар:

1. Энэ хуудсыг ББ-н холбогдох хуудастай хамтатган үзнэ.
2. Дамнуруугийн гангийн марк Q235B.
3. Гагнаасыг Е34XX электродоор гүйцэтгэнэ.
4. Метал хийц эдлэл зэврэлтийн эсрэг будаг болон нэг цагаас доошгүй галд тэсвэрлэлтийн зэрэгтэй түрхлэгтэй байна.
5. Ширээлтийн өндөр нь ширээгдэж буй элементийн зузаанаас бага byyy тэнцүү байна.
6. Метал хийцийг бороотой үед ширээхийг хориглоно.
7. DIN933 GB5783 Gr.8.8 бат бэхийн ангиллалтай боолт хэрэглэнэ.
8. Ган бүтээцийн ажлыг "Ган бүтээц" /БНБД 53-02-05/-ийн дагуу хийж гүйцэтгэнэ.

Энэхүү зураг нь "БИ ЭС КОНСАЛТИНГ" ХХК-ийн ОЮУНЫ ӨМЧ тул зохиогчийн эзэмшөөрөлгүйгээр өөрчлөх болон ашиглахыг хориглоно.

Блок схем:

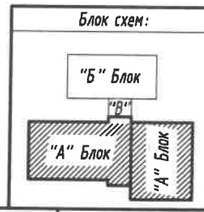

БАРИЛГЫН ЗУРАГ ТӨСЛИЙН "БИ ЭС КОНСАЛТИНГ" КОМПАНИ

Хаяг: БЗД, 2-р хороо "ББСМО" ХХК-н байр
Утас: 77716139, 99116139.
И-мэйл: bbsmo_ub@yahoo.com, Вэб: BBSMO.mn

Булган аймаг, Баян-Агт сум, Хурэмт баг
320 хүүхдийн сургуулийн барилга

Галын шат /ГШ-2/-н хэсэглэл-2-5, позиц, түгвэр

Үе шат: АЗ

Ер. Захирал	Б.Мөнхцэцэг		ЕГ Шифр: БС-К20/2021	Масштаб: М1:10	Огноо: 2021
Инженер	Б.Ганзориг				
Гүйцэтгэсэн	Б.Ганзориг		ТГ Шифр:	Зургийн дугаар: ББ-140	Хуудас: 143
Шалгасан	Б.Сүнжидмаа				

ГАДНА ДОВЖОО /ГД-1/-н БАЙГУУЛАЛТ
М1:100

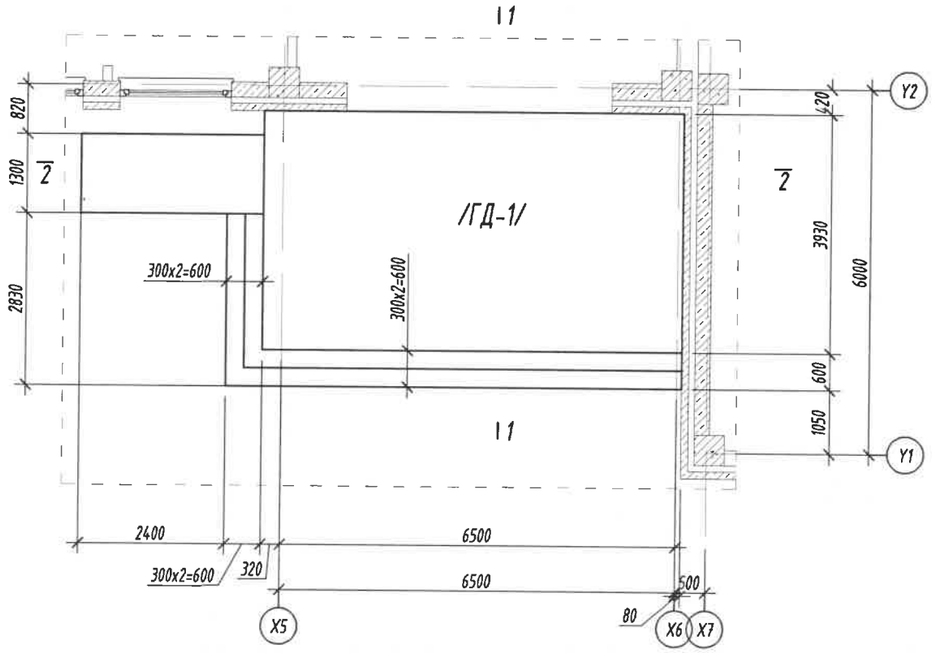

ОГТЛОЛ 1-1
М1:50

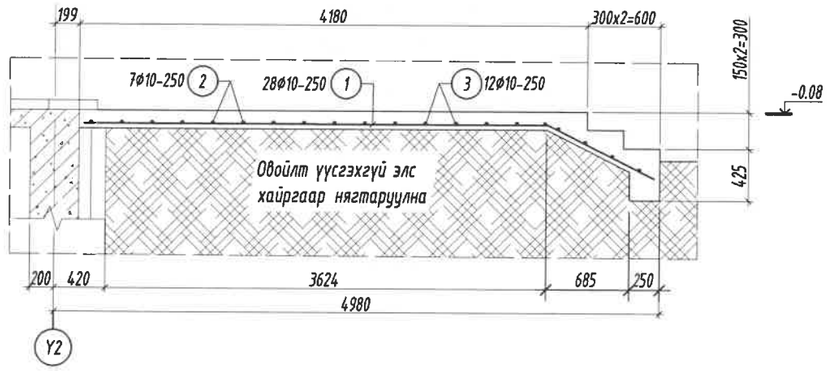

ОГТЛОЛ 2-2
М1:50

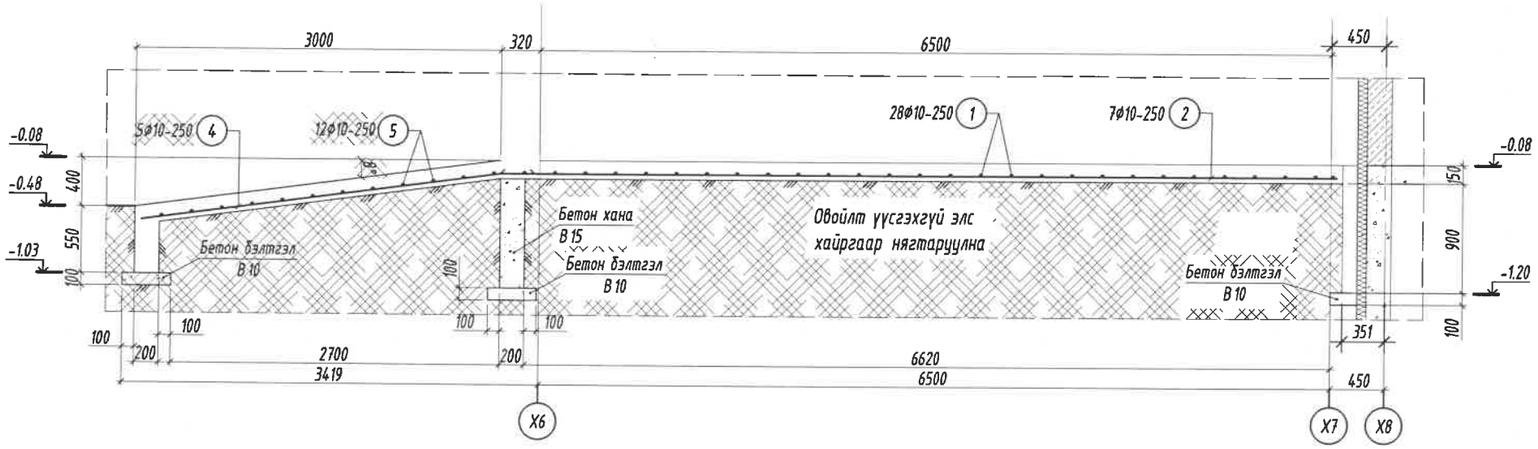

Тайлбар:

1. Энэ зургийг ББ-н бусад хуудастай хамт үзнэ.
2. Ажлын арматурын анги А400, А240.
3. Бүтээцийн бетоны анги В 15.
4. Бүтээцийн бетон бэлтгэлийн анги В10.
5. Арматурын хамгаалах үеийн зузаан 40мм байна.
6. Цутгамал төмөр бетон бүтээцийг хэв хашмалд бэлтгэж цутгасны дараагаар бэхжилтийн 70%-д хүрсэний дараа хэв хашмалыг авна.
7. Цутгамал бетон, төмөр бетон бүтээцийн ажлыг БНбД 52-02-05-ийн дагуу хийж гүйцэтгэнэ.

Энэхүү зураг нь "БИ ЭС КОНСАЛТИНГ" ХХК-ийн ОЮУНЫ ӨМЧ тул зохиогчийн эзэмшвэрэлгүйгээр өөрчлөх болон ашиглахыг хориглоно.

БАРИЛГЫН ЗУРАГ ТӨСЛИЙН
"БИ ЭС КОНСАЛТИНГ" КОМПАНИ
Хаяг: БЗД, 2-р хороо "ББСМО" ХХК-н байр
Утас: 77716139, 99115139,
И-мэйл: bbsmo_ub@yahoo.com, Вэб: BBSMO.mn

Булган аймаг, Баян-Агт сум, Хурэмт баг
320 хүүхдийн сургуулийн барилга

Гадна довжоо /ГД-1; /-н байгуулалт, огтлол 1-1, 2-2

Үе шат: АЗ

Ер. Захирал	Б.Мөнхцэцэг	ЕГ Шифр: БС-К20/2021	Масштаб: М1:100	Огноо: 2021
Инженер	Б.Ганзориг			
Гүйцэтгэсэн	Э.Уртнасан	ТГ Шифр:	Зургийн дугаар: ББ-141	Хуудас: 143
Шалгасан	Б.Сүнжидмаа			

ГАДНА ДОВЖОО /ГД-2/-н БАЙГУУЛАЛТ
М1:100

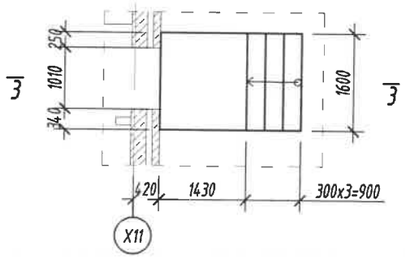

ОГТЛОЛ 3-3
М1:50

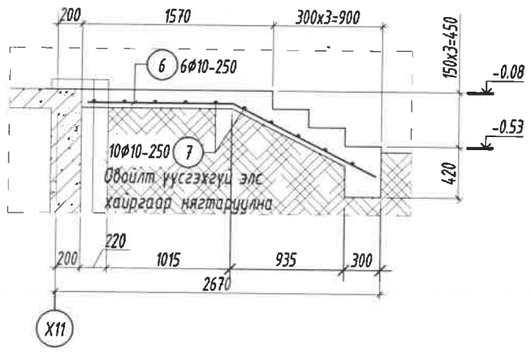

Цутгамал төмөр бетон бүтээцийн материалын тодорхойлолт									
Поз	Тэмдэглэгээ	Нэр					Тоо шит	Жин /кг/ Нэгж	Нийт
		Гадна довжоо /ГД-1/-н арматур					1	173.4	173.4
1		Ф	10	ГОСТ 5781-82* /А400/ L=	4800		28	2.9594	82.863
2		Ф	10	ГОСТ 5781-82* /А400/ L=	7000		7	4.3158	30.21
3		Ф	10	ГОСТ 5781-82* /А400/ L=	7900		10	4.8706	48.706
4		Ф	10	ГОСТ 5781-82* /А400/ L=	3220		4	1.9853	7.941
5		Ф	10	ГОСТ 5781-82* /А400/ L=	1200		5	0.7398	3.6992
		Бетон орц, В15					V=6.2м³		
		Гадна довжоо /ГД-2/-н арматур					1	21.62	21.62
6		Ф	10	ГОСТ 5781-82* /А400/ L=	2510		6	1.5475	9.2851
7		Ф	10	ГОСТ 5781-82* /А400/ L=	2000		10	1.2331	12.331
		Бетон орц, В15					V=0.9м³		
		Гадна довжоо /ГД-3/-н арматур					1	25.71	25.71
8		Ф	10	ГОСТ 5781-82* /А400/ L=	2850		12	1.7571	21.086
9		Ф	10	ГОСТ 5781-82* /А400/ L=	1500		5	0.9248	4.624
		Бетон орц, В15					V=1м³		

ГАДНА ДОВЖОО /ГД-3/-н БАЙГУУЛАЛТ
М1:100

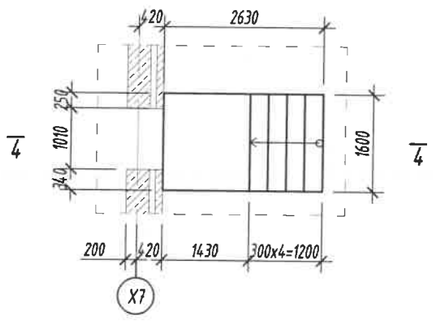

ОГТЛОЛ 4-4
М1:50

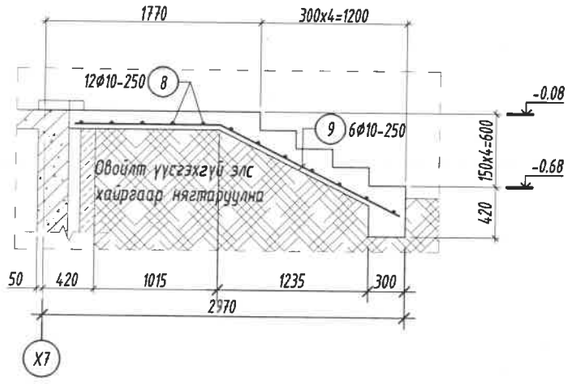

Тайлбар:

1. Энэ зургийг ББ-н бусад хуудастай хамт үзнэ.
2. Ажлын арматурын анги А400, А240.
3. Бүтээцийн бетоны анги В15.
4. Бүтээцийн бетон бэлтгэлийн анги В10.
5. Арматурын хамгаалах үеийн зузаан 40мм байна.
6. Цутгамал төмөр бетон бүтээцийг хэв хашмалд бэлтгэж цутгасны дараагаар бэхжилтийн 70%-д хүрсэний дараа хэв хашмалыг авна.
7. Цутгамал бетон, төмөр бетон бүтээцийн ажлыг БНБД 52-02-05-ийн дагуу хийж гүйцэтгэнэ.

Энэхүү зураг нь "БИ ЭС КОНСАЛТИНГ" ХХК-ийн ОЮУНЫ ӨМЧ тул зохиогчийн эрхшөөрөлгүйгээр өөрчлөх болон ашиглахыг хориглоно.

БАРИЛГЫН ЗУРАГ ТӨСЛИЙН "БИ ЭС КОНСАЛТИНГ" КОМПАНИ

Хаяг: БЗД, 2-р хороо "ББСМО" ХХК-н байр
Утас: 77116139, 99116139.
И-мэйл: bbsmo_ub@yahoo.com Вэб: BBSMO.mn

Булган аймаг, Баян-Агт сум, Хүрэмт баг
320 хүүхдийн сургуулийн барилга

Гадна довжоо /ГД-2; 3;/-н байгуулалт, огтлол 3-3, 4-4, түүвэр

Ye шат: АЗ

Ер. Захирал	Б.Мөнхцэцэг		ЕГ Шифр: БС-К20/2021	Масштаб: М1:100	Огноо: 2021
Инженер	Б.Ганзориг				
Гүйцэтгэсэн	Э.Уртнасан		ТГ Шифр:	Зургийн дугаар: ББ-142	Хуудас: 143
Шалгасан	Б.Сүнжидмаа				

ГАДНА ДОВЖОО /ГД-4/-Н БАЙГУУЛАЛТ
М1:100

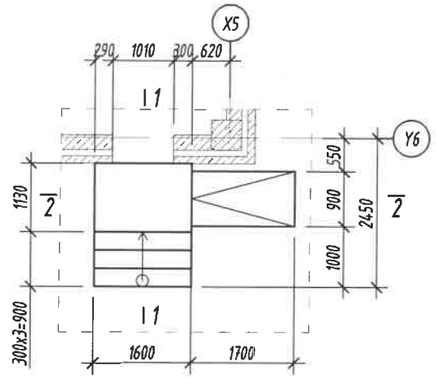

ОГТЛОЛ 1-1
М1:50

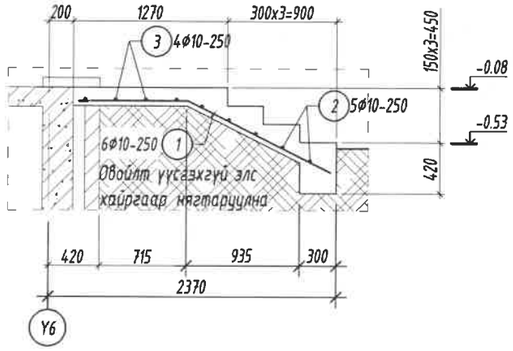

ОГТЛОЛ 2-2
М1:50

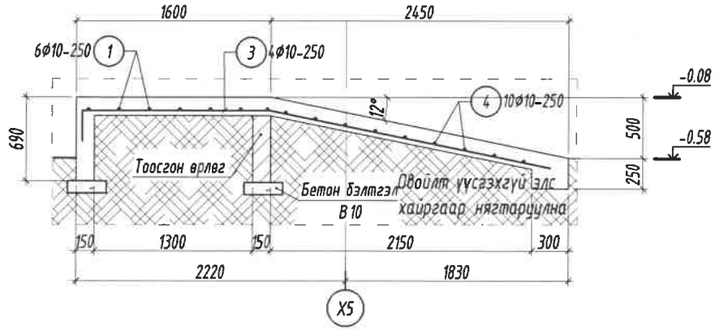

ГАДНА ДОВЖОО /ГД-5/-Н БАЙГУУЛАЛТ
М1:100

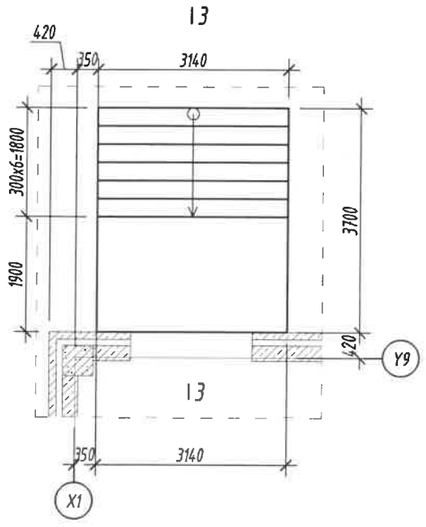

ОГТЛОЛ 3-3
М1:50

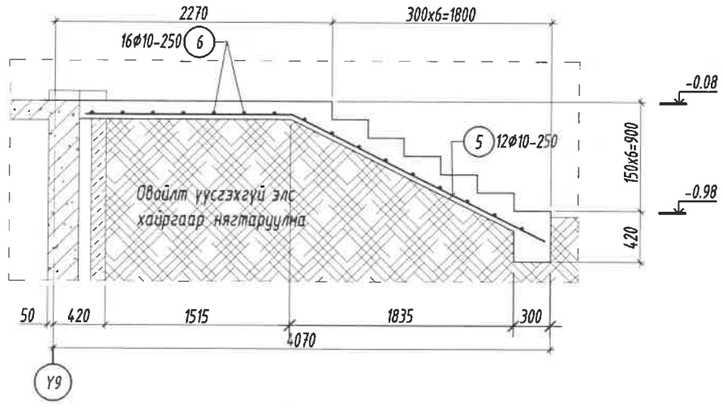

Цутгамал төмөр бетон бүтээцийн материалын тодорхойлолт								
Поз	Тэмдэглэгээ	Нэр				Тоо шт	Жин /кг/ Нэгж	Жин /кг/ Нийт
		Гадна довжоо /ГД-4/-н арматур				1	27.93	27.93
1		Ø	10	ГОСТ 5781-82* /А400/ L=	2200	6	1.3564	8.1383
2		Ø	10	ГОСТ 5781-82* /А400/ L=	1500	5	0.9248	4.624
3		Ø	10	ГОСТ 5781-82* /А400/ L=	4150	4	2.5586	10.235
4		Ø	10	ГОСТ 5781-82* /А400/ L=	800	10	0.4932	4.9323
		Бетон орц, В15				V=1.3м³		
		Гадна довжоо /ГД-5/-н арматур				1	64.66	64.66
5		Ø	10	ГОСТ 5781-82* /А400/ L=	4020	12	2.4785	29.742
6		Ø	10	ГОСТ 5781-82* /А400/ L=	3540	16	2.1825	34.921
		Бетон орц, В15				V=2.6м³		

Тайлбар:

1. Энэ зургийг ББ-н бусад хуудастай хамт үзнэ.
2. Ажлын арматурын анги А400, А240.
3. Бүтээцийн бетоны анги В15.
4. Бүтээцийн бетон бэлтгэлийн анги В10.
5. Арматурын хамгаалах үеийн зузаан 40мм байна.
6. Цутгамал төмөр бетон бүтээцийг хэв хашмалд бэлтгэж цутгасны дараагаар бэхжилтийн 70%-д хүрсэний дараа хэв хашмалыг авна.
7. Цутгамал бетон, төмөр бетон бүтээцийн ажлыг БНбД 52-02-05-ийн дагуу хийж гүйцэтгэнэ.

Энэхүү зураг нь "БИ ЭС КОНСАЛТИНГ" ХХК-ийн ОЮУНЫ ӨМЧ тул зохиогчийн эзэмшөөрөлгүйгээр өөрчлөх болон ашиглахыг хориглоно.

БАРИЛГЫН ЗУРАГ ТӨСЛИЙН "БИ ЭС КОНСАЛТИНГ" КОМПАНИ

Хаяг: БЗД, 2-р хороо "ББСМО" ХХК-н байр
Утас: 77116139, 99116139.
И-мэйл: bbsmo_ub@yahoo.com, Вэб: BBSMO.mn

Булган аймаг, Баян-Агт сум, Хүрэмт баг
320 хүүхдийн сургуулийн барилга

Гадна довжоо /ГД-4, 5/-н байгуулалт, огтлол ~~1-1, 2-2, 3-3~~, түүвэр

Үе шат: АЗ

Ер. Захирал	Б.Мөнхцэцэг	ЕГ Шифр: БС-К20/2021	Масштаб: М1:100	Огноо: 2021
Инженер	Б.Ганзориг			
Гүйцэтгэсэн	Э.Уртнасан	ТГ Шифр:	Зургийн дугаар: ББ-143	Хуудас: 143
Шалгасан	Б.Сүнжидмаа			