БАРИЛГЫН ЗУРАГ ТӨСӨЛ ЗОХИОГЧДЫН ХОЛБОО
"АЮУТА" ХХК
Тусгай зөвшөөрлийн дугаар: ЗТ53-43/22
Хаяг: Өмнөговь аймаг, Даланзадгад сум, 2-р баг, Хан-Уул 11-3тоот
Утас:88688760, и-мэйл: Ayuta.llc@gmail.com

ЕГ Шифр: АТА-23-07

(ӨМНӨГОВЬ АЙМАГ, ДАЛАНЗАДГАД СУМ)

"ЕРӨНХИЙ БОЛОВСРОЛЫН ХОЁРДУГААР СУРГУУЛИЙН АРИУН ЦЭВРИЙН ӨРӨӨНИЙ ЗАСВАР"

(Ажлын зураг)

ЗАХИАЛАГЧ:

"Даланзадгад сумын Засаг даргын Тамгын газар"-ын дарга /А.Ганзуузай/
"Ерөнхий боловсролын хоёрдугаар сургууль"-ийн Захирал /Ч.Отгонбаяр/

ЗӨВШӨӨРӨЛЦСӨН:

Өмнөговь аймгийн ерөнхий архитектор /Ц.Золбоо/
Өмнөговь аймгийн ГХБХБГ-ын дарга /П.Золжаргал/

БОЛОВСРУУЛСАН:

"АЮУТА" ХХК-ийн Захирал /М.Буянхишиг/
ДИЗАЙНЕР /Б.Чойдорж/

ӨМНӨГОВЬ АЙМАГ
2023 ОН

ЭРЭГТЭЙ АРИУН ЦЭВРИЙН ӨРӨӨНИЙ ХАРАГДАХ БАЙДАЛ

Ханын плита-1
600x600 хэмжээтэй, гүн цэнхэр өнгийн ханын плита. Плитаны хэмжээсийг өөрчилөх шаардлагатай бол 800*800 эсвэл 300*600 зэрэг хэмжээтэйг сонгож болно.

Модон тавцан
Цайвар шаргал өнгийн модон тавцан.

Нойлын цаасны сав
Сайн чанарын хуванцар материалтай цагаан өнгийн байна.

Хогийн сав
Сайн чанарын хуванцар материалтай цагаан өнгийн байна.

Шалны суултуур
Евростандартад нийцсэн, доош гаргалгаатай, сайн чанарын керамик шалны суултуур.
Toto, American standard, Grohe болон эдгээртэй дүйцэхүйц чанартай байвал зохино.

Шалны плита
600x600 хэмжээтэй, гантиг чулуун судалтай цайвар саарал өнгийн ханын плита. Плитаны хэмжээсийг өөрчилөх шаардлагатай бол 800*800 эсвэл 300*600 зэрэг хэмжээтэйг сонгож болно.

Суултуурын модон кабин
Улбар шар өнгийн зориулалтын хавтангаар хийнэ. Кабины дотор талд 30кг дээш даац бүхий, зэвэрдэггүй ган өлгүүр тогтооно. Кабины дотор да гадна талд зэвэрдэггүй ган бариул суурилуулна.

ЭРЭГТЭЙ АРИУН ЦЭВРИЙН ӨРӨӨНИЙ ХАРАГДАХ БАЙДАЛ

Ханын плита-1
600x600 хэмжээтэй, гүн цэнхэр өнгийн ханын плита. Плитаны хэмжээсийг өөрчилөх шаардлагатай бол 800*800 эсвэл 300*600 зэрэг хэмжээтэйг сонгож болно.

Модон тавцан
Цайвар шаргал өнгийн модон тавцан.

Нойлын цаасны сав
Сайн чанарын хуванцар материалтай цагаан өнгийн байна.

Хогийн сав
Сайн чанарын хуванцар материалтай цагаан өнгийн байна.

Хүүхдийн суултуур (550x340x320h)
Евростандартад нийцсэн, доош гаргалгаатай, сайн чанарын керамик суултуур.
Toto, American standard, Grohe болон эдгээртэй дүйцэхүйц чанартай байвал зохино.

Шалны плита
600x600 хэмжээтэй, гантиг чулуун судалтай цайвар саарал өнгийн ханын плита. Плитаны хэмжээсийг өөрчилөх шаардлагатай бол 800*800 эсвэл 300*600 зэрэг хэмжээтэйг сонгож болно.

Суултуурын модон кабин
Үлбар шар өнгийн зориулалтын хавтангаар хийнэ. Кабины дотор талд 30кг дээш даац бүхий, зэвэрдэггүй ган өлгүүр тогтооно. Кабины дотор да гадна талд зэвэрдэггүй ган бариул суурилуулна.

ЭРЭГТЭЙ АРИУН ЦЭВРИЙН ӨРӨӨНИЙ ХАРАГДАХ БАЙДАЛ

Ханын плита-1
600x600 хэмжээтэй, гүн цэнхэр өнгийн ханын плита. Плитаны хэмжээсийг өөрчилөх шаардлагатай бол 800*800 эсвэл 300*600 зэрэг хэмжээтэйг сонгож болно.

Ханын плита-2
600x600 хэмжээтэй, гантиг чулуун судалтай цайвар саарал өнгийн ханын плита. Плитаны хэмжээсийг өөрчилөх шаардлагатай бол 800*800 эсвэл 300*600 зэрэг хэмжээтэйг сонгож болно.

Писсуар (337x355x552h)
Евростандартад нийцсэн, автомат, сайн чанарын керамик суултуур. Toto, American standard, Grohe болон эдгээртэй дүйцэхүйц чанартай байвал зохино.

Угаалтуур
Цэвэр болон бохир ус авах асгах, шалны алчуур базах зэрэг зориулалтын угаалтуур.

Писсуар дундын хаалт
Зэвэрдэггүй ган төмөр хүрээтэй, нэвт харагдаггүй эсвэл хуулгатай сайн чанарын целлойд хавтан эсвэл хатаалттай шилтэй.

Шалны плита
600x600 хэмжээтэй, гантиг чулуун судалтай цайвар саарал өнгийн ханын плита. Плитаны хэмжээсийг өөрчилөх шаардлагатай бол 800*800 эсвэл 300*600 зэрэг хэмжээтэйг сонгож болно.

ЭРЭГТЭЙ АРИУН ЦЭВРИЙН ӨРӨӨНИЙ ХАРАГДАХ БАЙДАЛ

Ханын плита
600x600 хэмжээтэй, гүн цэнхэр өнгийн ханын плита. Плитаны хэмжээсийг өөрчилөх шаардлагатай бол 800*800 эсвэл 300*600 зэрэг хэмжээтэйг сонгож болно.

Ханын толь
АЦӨ-ний гоёлын толь нь дотоод эсвэл арын LED гэрэлтүүлэгтэй байна. Заасан загвараас өөрчилөх бол зургийн авторгай заавал зөвшилцөнө.

Гар хатаагч (320x290x163)
Сургуулийн орчинд хэрэглэхэд тохиромжтой бүрэн автомат гар хатаагч.

Угаалтуурын тавцан бүхий ком тавилга
Угаалтуурын тавцанг хананд анкерлаж бэхлэх ба тавилгад хэрэглэх бүх тоноглол нь сайн чанарын зэвэрдэггүй ган байна. Хавтангийн доод талд метал суурь хийж ус чийгний үйлчлэлээс хамгаална. Egger, Coronaspan болон үүнтэй дүйцэхүйц чанар, үзүүлэлттэй усны хамгаалалттай хавтан хэрэглэнэ.

Шалны плита
600x600 хэмжээтэй, гантиг чулуун судалтай цайвар саарал өнгийн ханын плита. Плитаны хэмжээсийг өөрчилөх шаардлагатай бол 800*800 эсвэл 300*600 зэрэг хэмжээтэйг сонгож болно.

Угаалтуур хэсгийн гоёлын хана
Арын ханын плитаны өнгөтэй уялдуулан гүн цэнхэр өнгөтэй байх. Хана дагуу ар талд нь LED гэрэлтүүлэг хийх.

Ханын плита-2
600x600 хэмжээтэй, гантиг чулуун судалтай цайвар саарал өнгийн ханын плита. Плитаны хэмжээсийг өөрчилөх шаардлагатай бол 800*800 эсвэл 300*600 зэрэг хэмжээтэйг сонгож болно.

Суулгуурын модон кабин
Улбар шар өнгийн зориулалтын хавтангаар хийнэ. Кабины дотор талд 30кг дээш даац бүхий, зэвэрдэггүй ган өлгүүр тогтооно. Кабины дотор ба гадна талд зэвэрдэггүй ган бариул суурилуулна.

Тосгуур/ Угаалтуур (600x420x120h)
Евростандартад нийцсэн, тавцан дээр суурилуулдаг, сайн чанарын керамик тосгуур. Toto, American standard, Grohe болон эдгээртэй дүйцэхүйц чанартай байвал зохино.

ЭРЭГТЭЙ АРИУН ЦЭВРИЙН ӨРӨӨНИЙ ХАРАГДАХ БАЙДАЛ

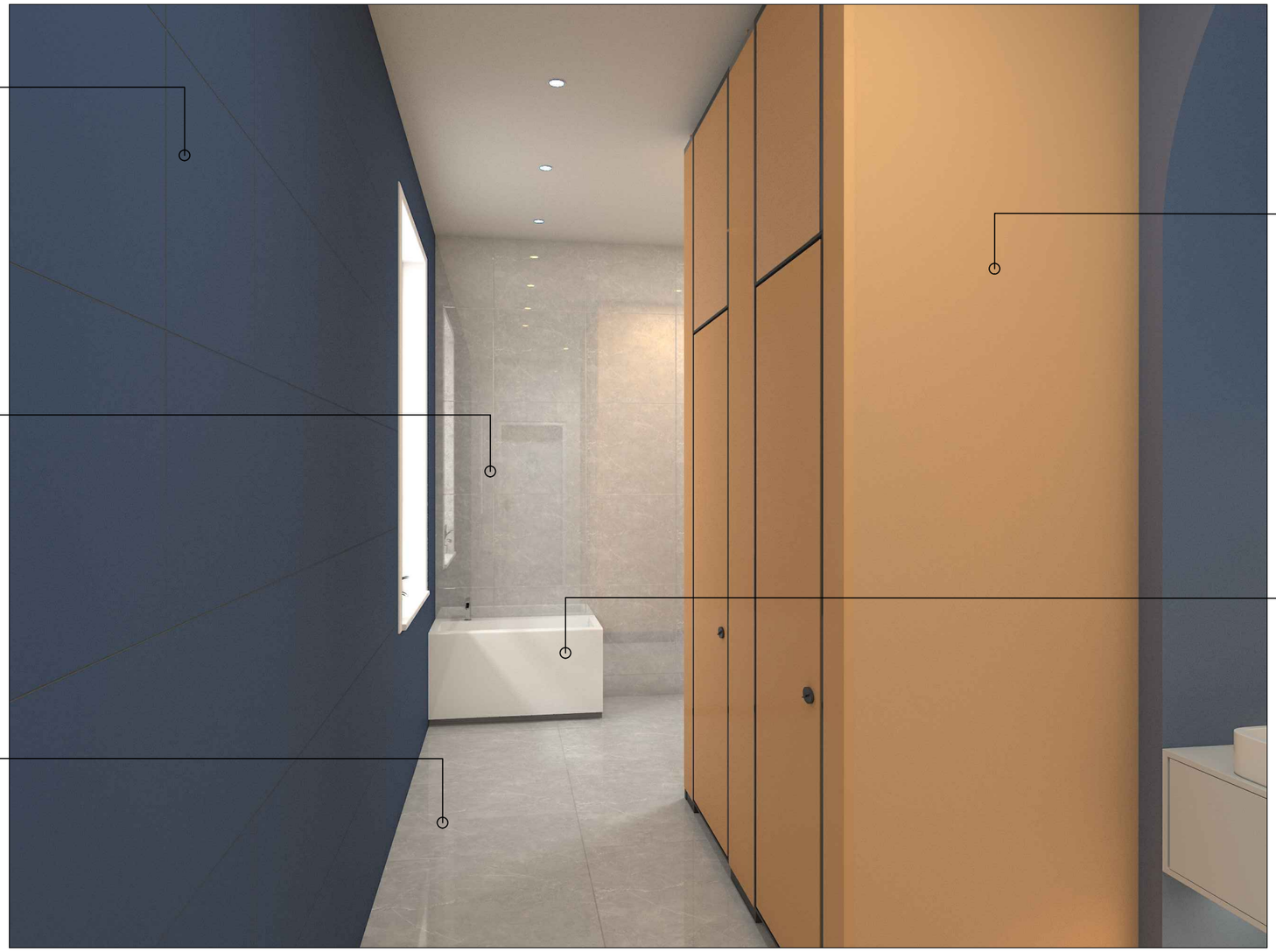

Ханын плита-1
600x600 хэмжээтэй, гүн цэнхэр өнгийн ханын плита. Плитаны хэмжээсийг өөрчилөх шаардлагатай бол 800*800 эсвэл 300*600 зэрэг хэмжээтэйг сонгож болно.

Ханын плита-2
600x600 хэмжээтэй, гантиг чулуун судалтай цайвар саарал өнгийн ханын плита. Плитаны хэмжээсийг өөрчилөх шаардлагатай бол 800*800 эсвэл 300*600 зэрэг хэмжээтэйг сонгож болно.

Шалны плита
600x600 хэмжээтэй, гантиг чулуун судалтай цайвар саарал өнгийн ханын плита. Плитаны хэмжээсийг өөрчилөх шаардлагатай бол 800*800 эсвэл 300*600 зэрэг хэмжээтэйг сонгож болно.

Суултуурын модон кабин
Үлдар шар өнгийн зориулалтын хавтангаар хийнэ. Кабины дотор талд 30кг дээш даац бүхий, зэвэрдэггүй ган өлгүүр тогтооно. Кабины дотор ба гадна талд зэвэрдэггүй ган бариул суурилуулна.

Угаалтуур
Цэвэр болон бохир ус авах асгах, шалны алчуур бэлэх зэрэг зориулалтын угаалтуур.

ЭМЭГТЭЙ АРИУН ЦЭВРИЙН ӨРӨӨНИЙ ХАРАГДАХ БАЙДАЛ

Ханын плита-2
600х600 хэмжээтэй, цайвар ягаан өнгийн ханын плита. Плитаны хэмжээсийг өөрчилөх шаардлагатай бол 800*800 эсвэл 300*600 зэрэг хэмжээтэйг сонгож болно.

Модон тавцан
Цайвар шаргал өнгийн модон тавцан.

Нойлын цаасны сав
Сайн чанарын хуванцар материалтай цагаан өнгийн байна.

Хогийн сав
Сайн чанарын хуванцар материалтай цагаан өнгийн байна.

Шалны суултуур
Евростандартад нийцсэн, доош гаргалгаатай, сайн чанарын керамик шалны суултуур.
Toto, American standard, Grohe болон эдгээртэй дүйцэхүйц чанартай байвал зохино.

Шалны плита
600х600 хэмжээтэй, гантиг чулуун судалтай цайвар саарал өнгийн ханын плита. Плитаны хэмжээсийг өөрчилөх шаардлагатай бол 800*800 эсвэл 300*600 зэрэг хэмжээтэйг сонгож болно.

Суултуурын модон кабин
Шар өнгөтэй байх ба зориулалтын хавтангаар хийнэ. Кабины дотор талд 30кг дээш даац бүхий, зэвэрдэггүй ган өлгүүр тогтооно.
Кабины дотор ба гадна талд зэвэрдэггүй ган бариул суурилуулна.

ЭМЭГТЭЙ АРИУН ЦЭВРИЙН ӨРӨӨНИЙ ХАРАГДАХ БАЙДАЛ

Ханын плита-1
600x600 хэмжээтэй, цайвар ягаан өнгийн ханын плита. Плитаны хэмжээсийг өөрчилөх шаардлагатай бол 800*800 эсвэл 300*600 зэрэг хэмжээтэйг сонгож болно.

Модон тавцан
Цайвар шаргал өнгийн модон тавцан.

Нойлын цаасны сав
Зэвэрдэггүй ган материалтай байна.

Суултуурын цаасны сав
Зэвэрдэггүй ган эсвэл сайн чанарын хуванцар материалтай байна.

Суултуур (750x430x650h)
Евростандартад нийцсэн, доош гаргалгаатай, сайн чанарын керамик суултуур.
Toto, American standard, Grohe болон эдгээртэй дүйцэхүйц чанартай байвал зохино.

Шалны плита
600x600 хэмжээтэй, гантиг чулуун судалтай цайвар саарал өнгийн ханын плита. Плитаны хэмжээсийг өөрчилөх шаардлагатай бол 800*800 эсвэл 300*600 зэрэг хэмжээтэйг сонгож болно.

Суултуурын модон кабин
Шар өнгөтэй байх ба зориулалтын хавтангаар хийнэ. Кабины дотор талд 30кг дээш даац бүхий, зэвэрдэггүй ган өлгүүр тогтооно.
Кабины дотор ба гадна талд зэвэрдэггүй ган бариул суурилуулна.

ЭМЭГТЭЙ АРИУН ЦЭВРИЙН ӨРӨӨНИЙ ХАРАГДАХ БАЙДАЛ

Ханын плита
600x600 хэмжээтэй, цайвар ягаан өнгийн ханын плита. Плитаны хэмжээсийг өөрчилөх шаардлагатай бол 800*800 эсвэл 300*600 зэрэг хэмжээтэйг сонгож болно.

Модон тавцан
Цайвар шаргал өнгийн модон тавцан.

Нойлын цаасны сав
Зэвэрдэггүй ган материалтай байна.

Суултуурын цаасны сав
Зэвэрдэггүй ган эсвэл сайн чанарын хуванцар материалтай байна.

Хүүхдийн суултуур (550x340x320h)
Евростандартад нийцсэн, доош гаргалгаатай, сайн чанарын керамик суултуур.
Toto, American standard, Grohe болон эдгээртэй дүйцэхүйц чанартай байвал зохино.

Шалны плита
600x600 хэмжээтэй, гантиг чулуун судалтай цайвар саарал өнгийн ханын плита. Плитаны хэмжээсийг өөрчилөх шаардлагатай бол 800*800 эсвэл 300*600 зэрэг хэмжээтэйг сонгож болно.

Суултуурын модон кабин
Шар өнгөтэй байх ба зориулалтын хавтангаар хийнэ. Кабины дотор талд 30кг дээш даац бүхий, зэвэрдэггүй ган өлгүүр тогтооно.
Кабины дотор ба гадна талд зэвэрдэггүй ган бариул суурилуулна.

ЭМЭГТЭЙ АРИУН ЦЭВРИЙН ӨРӨӨНИЙ ХАРАГДАХ БАЙДАЛ

Ханын плита-2
600x600 хэмжээтэй, гантиг чулуун судалтай цайвар саарал өнгийн ханын плита. Плитаны хэмжээсийг өөрчилөх шаардлагатай бол 800*800 эсвэл 300*600 зэрэг хэмжээтэйг сонгож болно.

Ханын толь
АЦӨ-ний гоёлын толь нь дотоод эсвэл арын LED гэрэлтүүлэгтэй байна. Заасан загвараас өөрчилөх бол зургийн авторгай заавал зөвшилцөнө.

Гар хатаагч (320x290x163)
Сургуулийн орчинд хэрэглэхэд тохиромжтой бүрэн автомат гар хатаагч.

Угаалтуурын тавцан бүхий ком тавилга
Угаалтуурын тавцанг хананд анкерлаж бэхлэх ба тавилгад хэрэглэх бүх тоноглол нь сайн чанарын зэвэрдэггүй ган байна. Хавтангийн доод талд метал суурь хийж ус чийгний үйлчлэлээс хамгаална. Egger, Coronaspan болон үүнтэй дүйцэхүйц чанар, үзүүлэлттэй усны хамгаалалттай хавтан хэрэглэнэ.

Шалны плита
600x600 хэмжээтэй, гантиг чулуун судалтай цайвар саарал өнгийн ханын плита. Плитаны хэмжээсийг өөрчилөх шаардлагатай бол 800*800 эсвэл 300*600 зэрэг хэмжээтэйг сонгож болно.

Угаалтуур хэсгийн гоёлын хана
Арын ханын плитаны өнгөтэй уялдуулан гүн цэнхэр өнгөтэй байх. Хана дагуу ар талд нь LED гэрэлтүүлэг хийх.

Ханын плита-1
600x600 хэмжээтэй, цайвар ягаан өнгийн ханын плита. Плитаны хэмжээсийг өөрчилөх шаардлагатай бол 800*800 эсвэл 300*600 зэрэг хэмжээтэйг сонгож болно.

Суултуурын модон кабин
Шар өнгийн зориулалтын хавтангаар хийнэ. Кабины дотор талд 30кг дээш даац бүхий, зэвэрдэггүй ган өлгүүр тогтооно. Кабины дотор ба гадна талд зэвэрдэггүй ган бариул суурилуулна.

Тосгуур/ Угаалтуур (600x420x120h)
Евростандартад нийцсэн, тавцан дээр суурилуулдаг, сайн чанарын керамик тосгуур. Toto, American standard, Grohe болон эдгээртэй дүйцэхүйц чанартай байвал зохино.

ЭМЭГТЭЙ АРИУН ЦЭВРИЙН ӨРӨӨНИЙ ХАРАГДАХ БАЙДАЛ

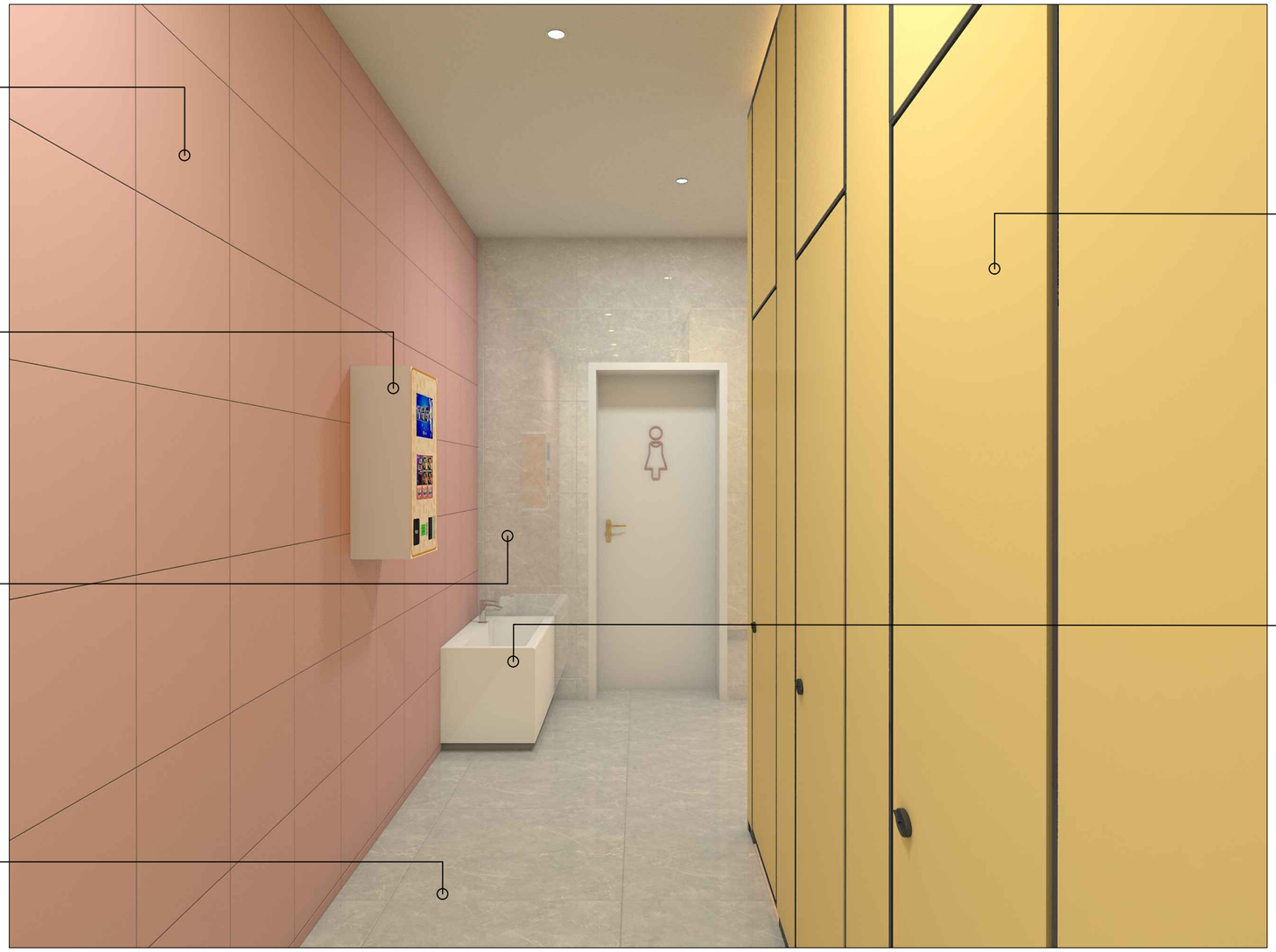

Ханын плита-1
600x600 хэмжээтэй, цайвар ягаан өнгийн ханын плита. Плитаны хэмжээсийг өөрчилөх шаардлагатай бол 800*800 эсвэл 300*600 зэрэг хэмжээтэйг сонгож болно.

Ариун цэврийн хэрэглэлийн сав
Зориулалтын хайрцгыг ашиглах.

Ханын плита-2
600x600 хэмжээтэй, гантиг чулуун судалтай цайвар саарал өнгийн ханын плита. Плитаны хэмжээсийг өөрчилөх шаардлагатай бол 800*800 эсвэл 300*600 зэрэг хэмжээтэйг сонгож болно.

Шалны плита
600x600 хэмжээтэй, гантиг чулуун судалтай цайвар саарал өнгийн ханын плита. Плитаны хэмжээсийг өөрчилөх шаардлагатай бол 800*800 эсвэл 300*600 зэрэг хэмжээтэйг сонгож болно.

Суултуурын модон кабин
Шар өнгийн зориулалтын хавтангаар хийнэ. Кабины дотор талд 30кг дээш даац бүхий, зэвэрдэггүй ган өлгүүр тогтооно. Кабины дотор ба гадна талд зэвэрдэггүй ган бариул суурилуулна.

Угаалтуур
Цэвэр болон бохир ус авах асгах, шалны алчуур базах зэрэг зориулалтын угаалтуур.

ХӨГЖЛИЙН БЭРХШЭЭЛТЭЙ БОЛОН БАГШ НАРЫН АРИУН ЦЭВРИЙН ӨРӨӨНИЙ ХАРАГДАХ БАЙДАЛ

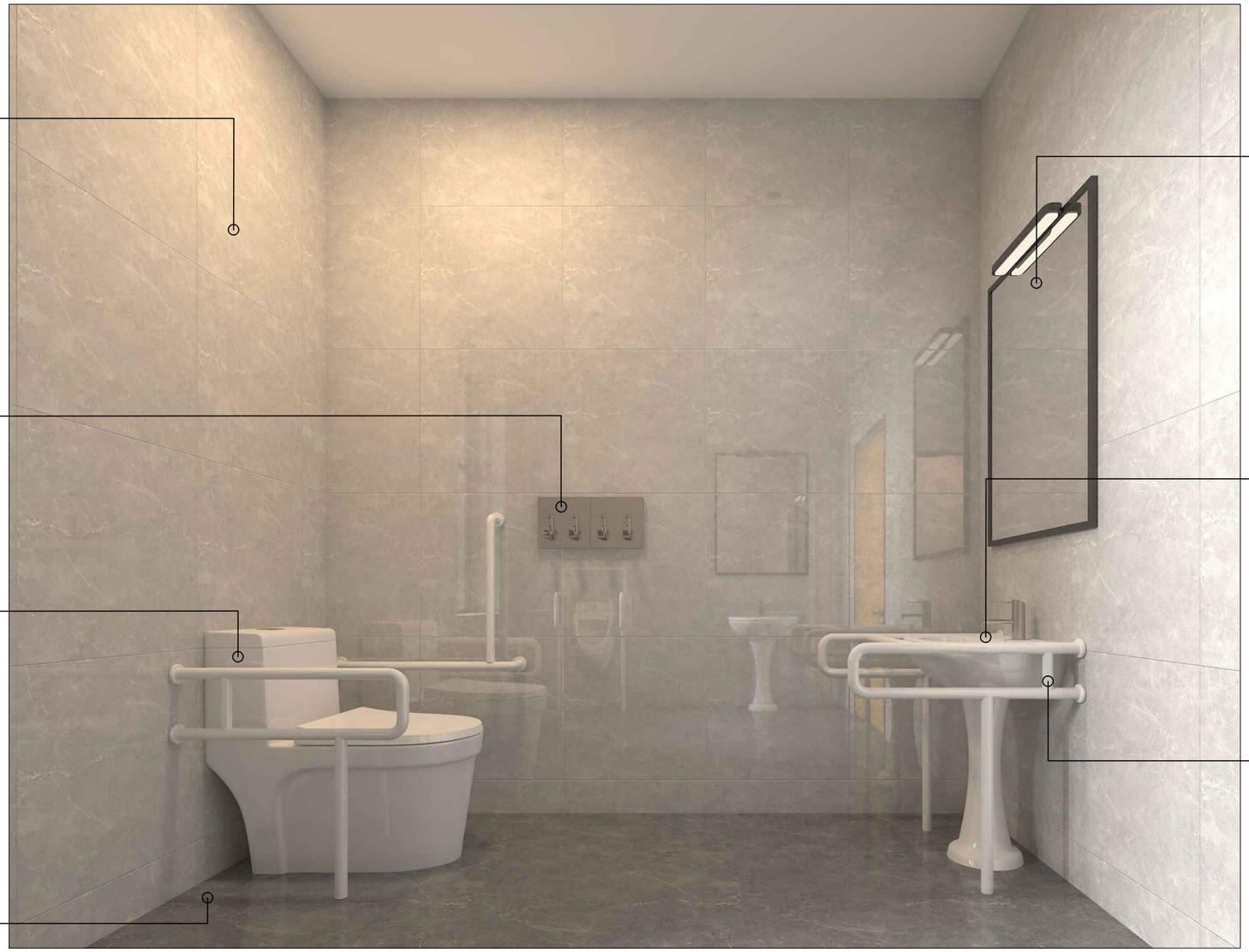

Ханын плита
600x600 хэмжээтэй, гантиг чулуун судалтай цайвар саарал өнгийн ханын плита. Плитаны хэмжээсийг өөрчилөх шаардлагатай бол 800*800 эсвэл 300*600 зэрэг хэмжээтэйг сонгож болно.

Толь
Хар өнгийн цэвэрдэггүй ган хүрээтэй толь байна.

Өлгүүр
Сайн чанарын 30кг даацын металл өлгүүр байна.

Хөлтэй Тосгуур/ Угаалтуур (610x440)
Евростандартад нийцсэн, сайн чанарын керамиктосгуур. Toto, American standard, Grohe болон эдгээртэй дүйцэхүйц чанартай байвал зохино.

Суултуур (750x430x650h)
Евростандартад нийцсэн, доош гаргалгаатай, сайн чанарын керамик суултуур.
Toto, American standard, Grohe болон эдгээртэй дүйцэхүйц чанартай байвал зохино.

Хөгжлийн бэрхшээлтэй иргэний бариул
Зэвэрдэггүй ган материалтай, хана руу эвхэгддэг байна. Хананд анкерлаж маш сайн тогтооно.

Шалны плита
800x800 хэмжээтэй, гантиг чулуун судалтай хар саарал өнгийн ханын плита. Плитаны хэмжээсийг өөрчилөх шаардлагатай бол 600*600 эсвэл 300*600 зэрэг хэмжээтэйг сонгож болно.

ХӨГЖЛИЙН БЭРХШЭЭЛТЭЙ БОЛОН БАГШ НАРЫН АРИУН ЦЭВРИЙН ӨРӨӨНИЙ ХАРАГДАХ БАЙДАЛ

Ханын плита
600x600 хэмжээтэй, гантиг чулуун судалтай цайвар саарал өнгийн ханын плита. Плитаны хэмжээсийг өөрчилөх шаардлагатай бол 800*800 эсвэл 300*600 зэрэг хэмжээтэйг сонгож болно.

Суултуурын модон кабин
Кабины дотор талд 30кг дээш даац бүхий, зэвэрдэггүй ган өлгүүр тогтооно.
Кабины дотор да гадна талд зэвэрдэггүй ган бариул суурилуулна.
Хөгжлийн бэрхшээлтэй иргэний кабины хаалга 85см багагүй өргөнтэй байх ба бүх хаалганд 3 нугас суурилуулна.

Өлгүүр
Сайн чанарын 30кг даацын металл өлгүүр байна.

Суултуур (750x430x650h)
Евростандартад нийцсэн, доош гаргалгаатай, сайн чанарын керамик суултуур.
Toto, American standard, Grohe болон эдгээртэй дүйцэхүйц чанартай байвал зохино.

Шалны плита
800x800 хэмжээтэй, гантиг чулуун судалтай хар саарал өнгийн ханын плита. Плитаны хэмжээсийг өөрчилөх шаардлагатай бол 600*600 эсвэл 300*600 зэрэг хэмжээтэйг сонгож болно.

Хөгжлийн бэрхшээлтэй иргэний бариул
Зэвэрдэггүй ган материалтай, хана руу эвхэгддэг байна. Хананд анкерлаж маш сайн тогтооно.

ХӨГЖЛИЙН БЭРХШЭЭЛТЭЙ БОЛОН БАГШ НАРЫН АРИУН ЦЭВРИЙН ӨРӨӨНИЙ ХАРАГДАХ БАЙДАЛ

Ханын плита
600x600 хэмжээтэй, гантиг чулуун судалтай цайвар саарал өнгийн ханын плита. Плитаны хэмжээсийг өөрчилөх шаардлагатай бол 800*800 эсвэл 300*600 зэрэг хэмжээтэйг сонгож болно.

Өлгүүр
Сайн чанарын 30кг даацын металл өлгүүр байна.

Шалны плита
800x800 хэмжээтэй, гантиг чулуун судалтай хар саарал өнгийн ханын плита. Плитаны хэмжээсийг өөрчилөх шаардлагатай бол 600*600 эсвэл 300*600 зэрэг хэмжээтэйг сонгож болно.

Толь
Хар өнгийн цэвэрдэггүй ган хүрээтэй толь байна.

Суултуурын модон кабин
Кабины дотор талд 30кг дээш даац бүхий, зэвэрдэггүй ган өлгүүр тогтооно.
Кабины дотор да гадна талд зэвэрдэггүй ган бариул суурилуулна.
Хөгжлийн бэрхшээлтэй иргэний кабины хаалга 85см багагүй өргөнтэй байх да бүх хаалганд 3 нугас суурилуулна.

Хөлтэй Тосгуур/ Угаалтуур (610x440)
Евростандартад нийцсэн, сайн чанарын керамиктосгуур. Toto, American standard, Grohe болон эдгээртэй дүйцэхүйц чанартай байвал зохино.

Хөгжлийн бэрхшээлтэй иргэний бариул
Зэвэрдэггүй ган материалтай, хана руу эвхэгддэг байна. Хананд анкерлаж маш сайн тогтооно.

ХӨГЖЛИЙН БЭРХШЭЭЛТЭЙ БОЛОН БАГШ НАРЫН АРИУН ЦЭВРИЙН ӨРӨӨНИЙ ХАРАГДАХ БАЙДАЛ

Ханын плита
600x600 хэмжээтэй, гантиг чулуун судалтай цайвар саарал өнгийн ханын плита. Плитаны хэмжээсийг өөрчилөх шаардлагатай бол 800*800 эсвэл 300*600 зэрэг хэмжээтэйг сонгож болно.

Модон хаалга
Цайвар шаргал өнгийн модон хаалга Агааржуулалтын сараалжтай эсвэл босгоноос 2см зайтай суурилуусан байна.

Хөлтэй Тосгуур/ Угаалтуур (610x440)
Евростандартад нийцсэн, сайн чанарын керамиктосгуур. Toto, American standard, Grohe болон эдгээртэй дүйцэхүйц чанартай байвал зохино.

Шалны плита
800x800 хэмжээтэй, гантиг чулуун судалтай хар саарал өнгийн ханын плита. Плитаны хэмжээсийг өөрчилөх шаардлагатай бол 600*600 эсвэл 300*600 зэрэг хэмжээтэйг сонгож болно.

Толь
Хар өнгийн цэвэрдэггүй ган хүрээтэй толь байна.

Писсуар дундын хаалт
Сайн чанарын модон хавтангаар хийх.

Хүүхдийн писсуар (340x340x600h)
Евростандартад нийцсэн, автомат, сайн чанарын керамик суултуур.
Toto, American standard, Grohe болон эдгээртэй дүйцэхүйц чанартай байвал зохино.

Хөгжлийн бэрхшээлтэй иргэний бариул
Зэвэрдэггүй ган материалтай, хана руу эвхэгддэг байна. Хананд анкерлаж маш сайн тогтооно.

ЗУРГИЙН ЖАГСААЛТ, ТАЙЛБАР

ЗАСВАРЛАЖ БҮЙ ӨРӨӨ ТАСАЛГААНЫ БАЙРШЛЫН СХЕМ

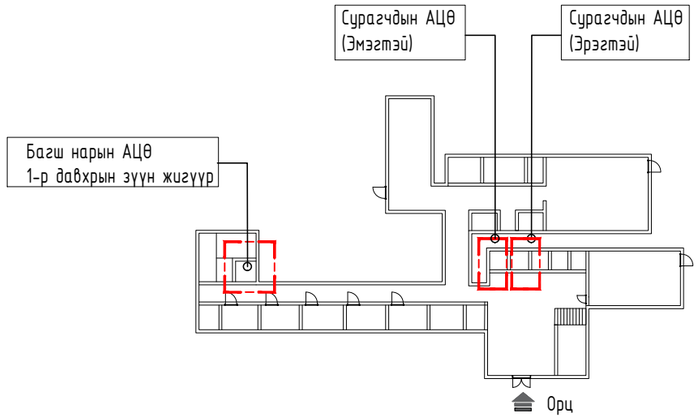

ИЖ БҮРЭН АЖЛЫН ЗУРГИЙН НЭГДСЭН ЖАГСААЛТ

Д/д		Хуудасны марк	Нэр	Хуудасны тоо
1		БА	Барилга архитектур	15
2		ХАС	Халаалт, агаар сэлгэлт	4
3		ЦБУ	Цэвэр бохир ус	6
4		ЦАХ	Цахилгаан	4

БАРИЛГА АРХИТЕКТУРЫН АЖЛЫН ЗУРГИЙН НЭГДСЭН ЖАГСААЛТ

№	ЗУРГИЙН НЭР	ЗУРГИЙН ДУГААР	МАСШТАБ	ФОРМАТ
	БА МАРКТАЙ ЗУРГИЙН ЖАГСААЛТ			
1	ЗУРГИЙН ЖАГСААЛТ, ТАЙЛБАР БИЧИГ	БА-01	None	А3
2	ХЭМЖИЛТИЙН БАЙГУУЛАЛТ	БА-02	М1:50	А3
3	БҮҮЛГАХ ХАНА, ХААЛГА, ТОНОГЛОЛЫН БАЙГУУЛАЛТ	БА-03	М1:50	А3
4	БҮҮЛГАХ ТААЗНЫ БАЙГУУЛАЛТ	БА-04	М1:50	А3
5	БҮҮЛГАХ ШАЛНЫ БАЙГУУЛАЛТ	БА-05	М1:50	А3
6	ШИНЭЭР ТӨЛӨВЛӨЖ БҮЙ БАЙГУУЛАЛТ	БА-06	М1:50	А3
7	ШИНЭЭР ТӨЛӨВЛӨЖ БҮЙ ТОНОГЛОЛЫН БАЙГУУЛАЛТ	БА-07	М1:50	А3
8	ШИНЭЭР ТӨЛӨВЛӨЖ БҮЙ ТОНОГЛОЛЫН ТҮҮВЭР -1	БА-08	М1:50	А3
9	ШИНЭЭР ТӨЛӨВЛӨЖ БҮЙ ТОНОГЛОЛЫН ТҮҮВЭР -2	БА-09	М1:50	А3
10	ШИНЭЭР ТӨЛӨВЛӨЖ БҮЙ ТААЗНЫ БАЙГУУЛАЛТ	БА-10	М1:50	А3
11	ШИНЭЭР ТӨЛӨВЛӨЖ БҮЙ ШАЛНЫ БАЙГУУЛАЛТ	БА-11	М1:50	А3
12	ХААЛГА, ЦОНХНЫ ТҮҮВЭР	БА-12	М1:50	А3
13	АРИУН ЦЭВРИЙН ӨРӨӨ-1 БАЙГУУЛАЛТ (1-Р ДАВХАР, БАРУУН ЖИГҮҮР, ЭРЭГТЭЙ)	БА-13	М1:75	А3
14	АРИУН ЦЭВРИЙН ӨРӨӨ-2 БАЙГУУЛАЛТ (1-Р ДАВХАР, БАРУУН ЖИГҮҮР, ЭМЭГТЭЙ)	БА-14	М1:75	А3
15	АРИУН ЦЭВРИЙН ӨРӨӨ-3 БАЙГУУЛАЛТ (1-Р ДАВХАР, ЗҮҮН ЖИГҮҮР, БАГШ НАРЫН)	БА-15	М1:75	А3

ЗУРГИЙН ЕРӨНХИЙ ТАЙЛБАР

Энэхүү зураг төсөл нь Өмнөговь аймгийн Даланзадгад сумын Ерөнхий боловсролын 2-р дунд сургуулийн сурагчдын болон багш нарын АЦӨ-ний хэмжилт, шинэ төлөвлөлт, дотор заслын зургийг багтаасан болно. Засварлахаар төлөвлөж буй ариун цэврийн өрөөнүүдийн схемчилсэн байршил, өрөөн доторх хэмжээсийг хэмжилт, бүлгалтын зургийг БА-02, 03-д үз. Сурагчдын ариун цэврийн өрөөний суултуурын кабин стандартаас жижиг хэмжээтэй, өрөөний хана болон шалны плитаны өнгөлгөө элэгдэж муудсан, суултуурын тусгаарлах модон хана хэсэгчилсэн эвдрэлтэй, агааржуулалтын систем хангалттай ажилладаггүй зэргээс шалтгаалан одоо байгаа тоноглол, хана шалны өнгөлгөө, сантехник, агааржуулалт, цахилгааны сүлжээ зэргийг бүхэлд нь солих шаардлагатай. Мөн одоо байгаа дүүжин таазны түвшин 2.7м-т байрласан нь хэт намхан бөгөөд өрөөний орон зайг багасгаж хараагдуулж байгаа тул бүүлгах шаардлагатай. Эдгээрийг бүүлгах ажлын жагсаалтуд БА-04-05-д үзнэ үү.

АРИУН ЦЭВРИЙН ӨРӨӨНИЙ ШИНЭЧИЛСЭН ТӨЛӨВЛӨЛТ:

Сурагчдын ариун цэврийн өрөөг засварлахдаа одоо байгаа эрэгтэй, эмэгтэй өрөөний байршлыг солихоор төлөвлөв. Шинэ төлөвлөлтөнд ариун цэврийн өрөөний хана болон шалыг эмэгтэй АЦӨ-нд ягаан болон цагаан саарал өнгийн плитагаар, эрэгтэй АЦӨ-нд хар хөх болон цайвар саарал өнгийн 60*60 плитагаар өнгөлөх ба плита хооронд 2-3мм шов гаргаж, шов хооронд цагаан өнгийн замаскаар чигжээс хийнэ. Одоо байгаа таазыг бүүлгасны дараа шалнаас дээш 2850мм түвшинд метал дүүжин тааз хийнэ. Өрөө тус бүрийн таазны хэмжээ, түвшинг БА-10-д үзнэ. Таазанд 3500К цацаргалт бүхий цайвар шаргал өнгийн нүдэн гэрлүүд суурилуулна. Гэрэлтүүлгийн зураг БА-10 болон холбогдох цахилгааны зураагаас үзнэ үү. Суултуурын кабиныг шалнаас тааз хүртэл өндөртэйгээр сайн чанарын, тавилгын зориулалттай, ус чийгэнд тэсвэртэй үлдэр шаргал өнгийн 18мм зузаантай шахмал үртсэн хавтангаар хийх ба шалтай уулзаж байгаа хэсэгт 8-12см өндөртэй зориулалтын метал суурь хийж хавтанг ус чийгний үйлчлэлээс хамгаална. Засварлах өрөө тус бүрт тавигдах суултуурын кабины хэмжээ, зураглалыг БА-13-15-д үзнэ үү.

Угаалтуурын хэсэгт ханын плитатай ижил өнгөтэй 38мм зузаантай хавтан ашиглан П хэлбэр арк бүхий гоёлын хаалт хийнэ. Модон хаалтны ар хэсэгт туузан гэрэл суулгах ба хос тольтой өрөөнүүдийн толины ард мөн туузан гэрэл суурилуулна. Энд ашиглах бүх гэрлийн чийдэн 3500К цацаргалттай цайвар шаргал өнгөтэй байна. Эдгээр гэрлийн суурилах зай хэмжээ, өндөр зэргийг гэрэлтүүлгийн зураг БА-10-14 болон рендер зургийг харна уу.

Сурагчдын АЦӨ-ний угаалтуурын тавцанг хүүхдийн насны онцлог, биеийн өндөрт тохируулан 6-10 насны сурагчдад угаалтуурын дээд түвшин шалнаас 600мм, 11-18 насны сурагчдын угаалтуур шалнаас 800мм байхаар тооцож төлөвлөв. Хиймэл чулуун тавцан бүхий угаалтуурын шүүгээ 35см өндөртэй хийх ба шүүгээн дотор 2х2см квадрат төмрөөр рам зангидаж түүнийгээ хананд анкерлаж бэхэлнэ. Угаалтуурын тавцанг хиймэл шахмал чулуугаар хийх ба угаалтуурын ком тавилга болон тавцан нь цагаан өнгөтэй байна. Харин багш нарын өрөөний угаалгтуурын тавцангийн өндөр 800мм, хөгжлийн бэрхшээлтэй иргэний ариун цэврийн өрөөний угаалтуурын тавцангийн өндөр шалнаас 720мм байна. хөгжлийн бэрхшээлтэй иргэний угаалтуур нь шүүгээгүй, ушаалтуурын доод хэсэгт тэргэнцэр орох хөндий зайтай байна. Ариун цэврийн өрөөний шинээр төлөвлөж буй тоноглолын тайлбар, суурилуулах хэмжээг БА-07, 08-д үзнэ үү.

ХААЛГА: Одоо байгаа хаалгуудыг бүүлгаж сайн чанарын модон хаалга суурилуулах ба сурагчдын ариун цэврийн өрөөний хаалганы өргөн 910мм, багш нарын ариун цэврийн өрөөний хаалганы өргөн тэргэнцэртэй иргэн баттаж орохын тулд 1010мм өргөнтэй байна. Одоо байгаа багш нарын АЦӨ-ний хаалгыг өргөтгөж ялууг солих ба шинээр хийх хаалга нь кодоор онгойдог автомат цоожтой байна.

ЦОНХ: Одоо байгаа цонх нь сийгэлттэй, дулаан алдагдалтай болсон тур жийргэвчийг солих ба чулуун тавцанг сольж цонхны амалгааг хийнэ. Мөн АЦӨ-ний цонхнуудын шилэнд дүрс бүрсийлгэгч зориулалтын наалт наана.
солих ба шинээр хийх хаалга нь кодоор онгойдог автомат цоожтой байна.

ШАЛ: Одоо байгаа ариун цэврийн өрөөний шалны плита болон шалны суултуурын доод хэсгийн цутгамал бетон шалыг хэсэгчилэн бүүлгаж шинээр төлөвлөж буй шалны байгуулалт БА-11-д заасны дагуу хийх ба шинээр сонгосон шалны суултууртай уялдуулан 15-20см бетон тавцанг дахин цутгана. АЦӨ-ний шал болон, хананы 30см өндөр бүхий доод хэсэгт ус чийг тусгаарлагч түрхлэг 2 үе түрхнэ.

Сурагчдын АЦӨ-нөөс гарах бохир усны шугамыг дахин солих шаардлагатай бөгөөд тус шугам нь үүдний вестибюль, хичээлийн танхимаар дайрч гол орцны хажууд байрлах бохирын худагт холбогдох бөгөөд бохирын шугамыг солихдоо вестибюлийн шалны плитаг хэсэгчилэн бүүлгаж засварын дараа ижил өнгийн плитагаар нөхөж хийнэ. Мөн хичээлийн танхимын паркетан шалыг хэсэгчилэн хуулж нөхөж шаллана.

ШАХТ, АГААРЖУУЛАЛТЫН СИСТЕМ. Барилгын анхны зураг төслийн дагуу сурагчдын ариун цэврийн өрөөнүүд хоорондын тусгаарлах тоосгон хананд агааржуулалтын систем төлөвлөсөн бөгөөд дээврийн хөндийд гарсан 2 хэсэг тоосгон шахттай байсан боловч олон жилийн ашиглалтын явцад агааржуулалтын тоосгон шахт бөглөрч агааржуулалтгүй болсон. Шинэ төлөвлөлтөөр дээврийн хөндий дахь тоосгон өрөгийг сэргээн дахин өрж агааржуулалтын хуучин системийг сэргээнэ. Агааржуулалтын шахтын хэмжээ хэсэглэлийг БА-09-д үзнэ үү.

БАРИЛГАД АШИГЛАХААР ТУСГАСАН ГОЛЛОХ МАТЕРИАЛЫН ТЕХНИКИЙН ТОДОРХОЙЛОЛТ

Модон хавтан: Ариун цэврийн өрөөний суултуурын тусгаарлагч ханыг 18мм зузаантай, хөгц мөөгөнцөр, чийгэнд тэсвэртэй, байгалийн модны судал хээтэй, бараан хүрэн өнгийн үртсэн шахмал хавтангаар хийнэ. Угаалтуурын босоо модон хаалтыг 38мм зузаантай, ижил өнгө, хээ бүхий хавтан ашиглана. MNS CAN 11.3: 2011 стандартыг хангасан, хавтангийн нягт 500кг/м^3-с багагүй.

Ариун цэврийн өрөөний тоноглол: Шинээр төлөвлөж буй суултуур, угаалтуур, писсуар, холигч нь евростандартад нийцсэн, керамик материалтай байна. Тоноглолуудын бохир усны сувагчлал нь доош гаргалгаатай байж доод давхрын таазны хөндийд холбогдоно.
Toto, American standard, Grohe болон эдгээртэй дүйцэхүйц чанартай байвал зохино.

Плита: Шалны плита нь хагас матт өнгөлгөөтэй бүюу халтирч гэмтэхээс хамгаалсан байна. Мөн шалны плитаны гадаргууны бат бөх байдал, хатуулгын чанар нь PEI-4 бүюу 1500кг хүртэлх жин дарах, худалдаа үйлчилгээний талбай, олон нийтийн барилгын шаллагаанд зориулагдсан олон хүний байнгын хөдөлгөөнд тэсвэртэй өнгөлгөөтэй байна. Харин ханын өнгөлгөөнд PEI-1-с дээш бүюу хамгийн багадаа 154 кг хүртэлх жин дарах угаалгын өрөөний хана, хөнгөн элэгдэлтэй газарт зориулсан плита ашиглана.

АРХИТЕКТУРЫН ТЭМДЭГЛЭГЭЭ

0.00 - Байгуулалт дээр түвшин заах тэмдэглэгээ

0.00 - Огтлол, нүүр тал дээр түвшин заах тэмдэглэгээ

01 - Өрөөний дугаар

Х-1 - Хаалганы дугаар

Ц-1 - Цонхны дугаар

ТО-1 - Тоноглолын дугаар

ХА-1 - Кабины модон хаалтны дугаар

"АЮУТА" ХХК	ӨМНӨГОВЬ АЙМАГ, ДАЛАНЗАДГАД СУМ ЕРӨНХИЙ БОЛОВСРОЛЫН ХОЁРДУГААР СУРГУУЛИЙН АРИУН ЦЭВРИЙН ӨРӨӨНИЙ ЗАСВАР				
	ЗУРГИЙН ЖАГСААЛТ, ТАЙЛБАР				
	Архитектор	М.Буянхишиг	ЕГ Шифр: АТА-23-07	Масштаб: NONE	Огноо: 2023/11
	Гүйцэтгэсэн	Д.Гүнчинмаа	ТГ Шифр: .	Зургийн дугаар: БА-01	Хуудас: 15
	Шалгасан	М.Буянхишиг			

А3

АРИУН ЦЭВРИЙН ӨРӨӨНИЙ ХЭМЖИЛТИЙН БАЙГУУЛАЛТ М1:50

СУРАГЧДЫН АРИУН ЦЭВРИЙН ӨРӨӨ-1, 2-ын БАЙГУУЛАЛТ М1:50
1-Р ДАВХРЫН БАРУУН ЖИГҮҮР

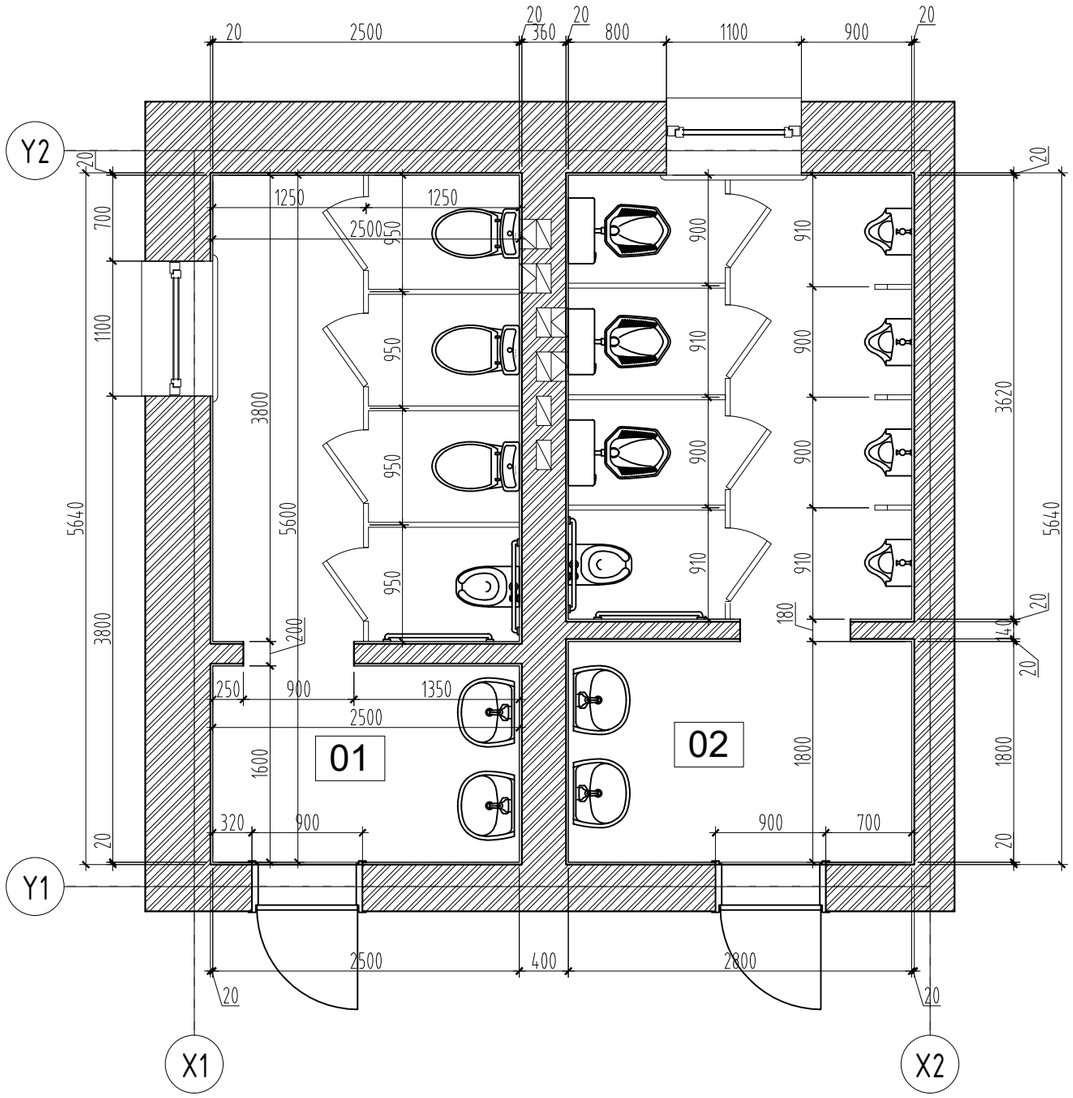

БАГШ НАРЫН АЦӨ-НИЙ БАЙГУУЛАЛТ
1-Р ДАВХРЫН ЗҮҮН ЖИГҮҮР М1:50

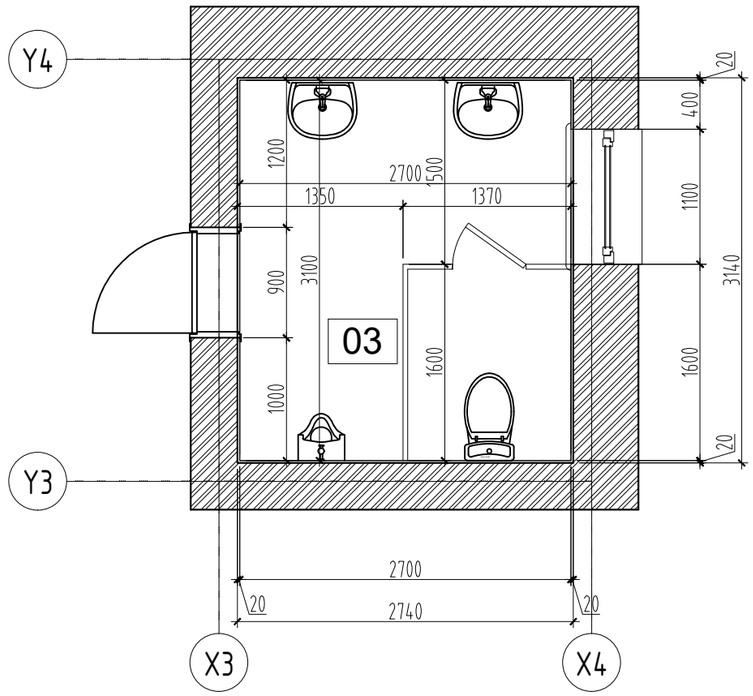

ТАЙЛБАР:
1. Энэхүү байгуулалтын зургийг одоо байгаа АЦӨ-нүүдийн дотор хананаас хана хооронд хэмжиж гүйцэтгэв.
2. Хаалганы түүвэр БА-15-тай хамтатган үзнэ үү.
3. Буулгах ажлын зураглалыг БА-4-6-д үзнэ үү.
4. Огтлол болон хэсэглэлийн зураг БА-7-д үзнэ үү.

ӨРӨӨНИЙ ТОДОРХОЙЛОЛТ

№	Буулгах ажлын нэр	Талбай ($м^2$)
1	АЦӨ -1 (1-р давхрын эрэгтэй, баруун жигүүр)	13.68
2	АЦӨ -2 (1-р давхрын эмэгтэй, баруун жигүүр)	15.34
3	АЦӨ -3 (2-р давхрын эрэгтэй, баруун жигүүр)	8.37
	Нийт	37.39

"АЮУТА" ХХК	ӨМНӨГОВЬ АЙМАГ, ДАЛАНЗАДГАД СУМ ЕРӨНХИЙ БОЛОВСРОЛЫН ХОЁРДУГААР СУРГУУЛИЙН АРИУН ЦЭВРИЙН ӨРӨӨНИЙ ЗАСВАР				
	ХЭМЖИЛТИЙН БАЙГУУЛАЛТ				
	Архитектор	М.Буянхишиг	ЕГ Шифр: АТА-23-07	Масштаб: М1:50	Огноо: 2023/11
	Гүйцэтгэсэн	Д.Гунчинмаа	ТГ Шифр: .	Зургийн дугаар: БА-02	Хуудас: 15
	Шалгасан	М.Буянхишиг			

A3

БУУЛГАХ ХАНА, ХААЛГА, ТОНОГЛОЛЫН БАЙГУУЛАЛТ БАЙГУУЛАЛТ М1:50

СУРАГЧДЫН АРИУН ЦЭВРИЙН ӨРӨӨ-1, 2-ын БАЙГУУЛАЛТ М1:50
1-Р ДАВХРЫН БАРУУН ЖИГҮҮР

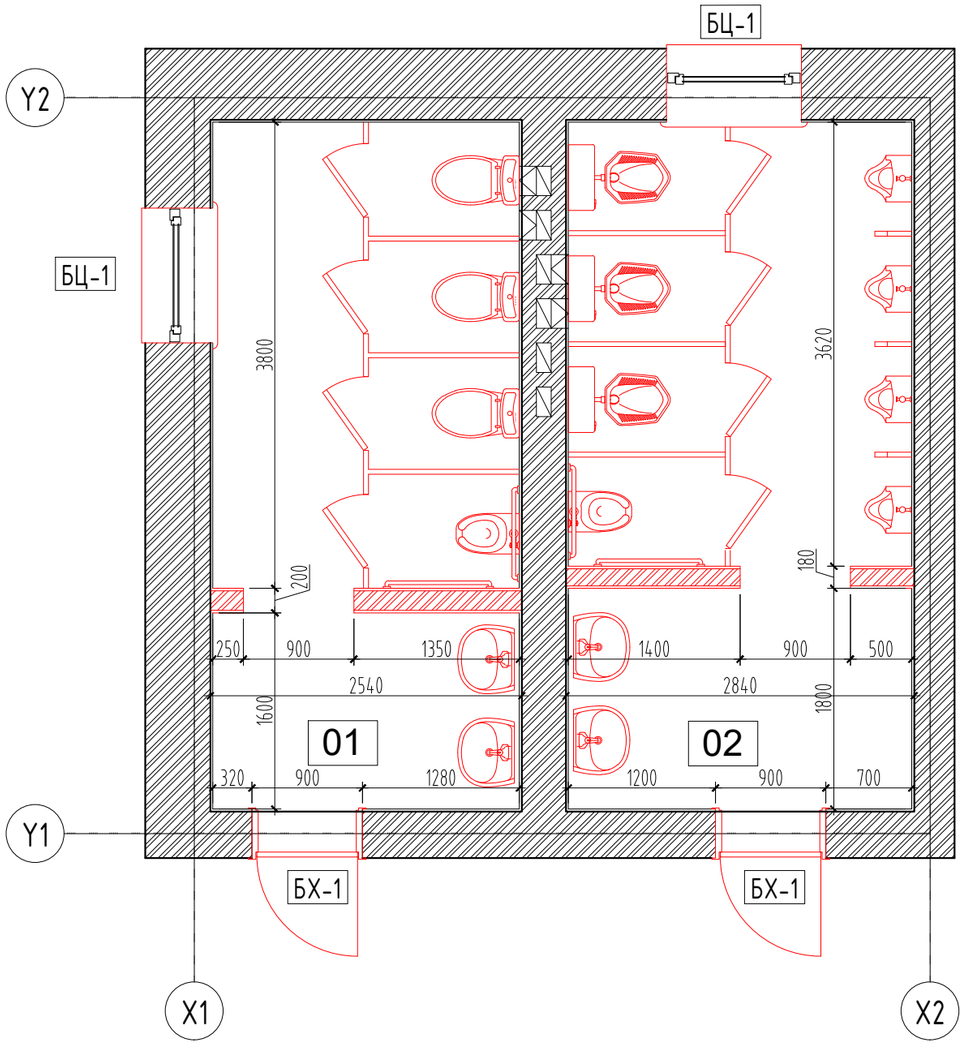

БАГШ НАРЫН АЦӨ-НИЙ БАЙГУУЛАЛТ
1-Р ДАВХРЫН ЗҮҮН ЖИГҮҮР М1:50

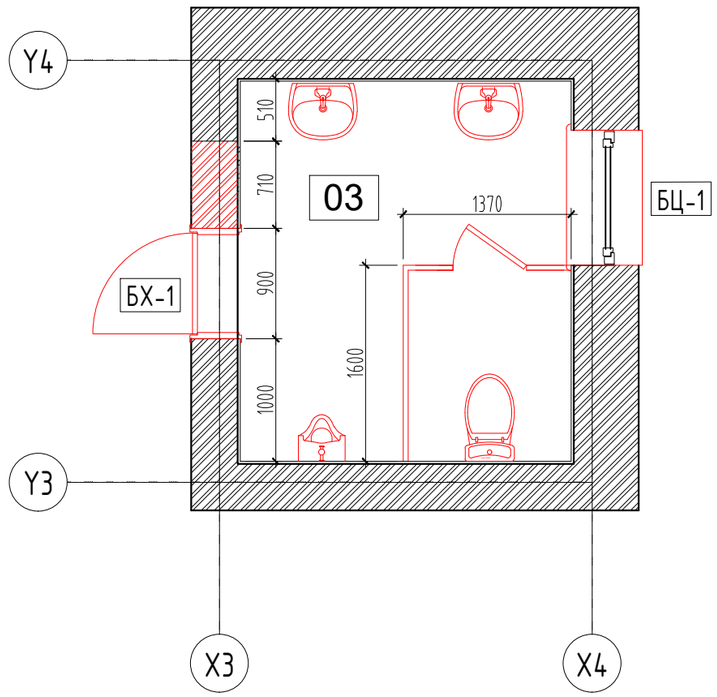

ТАНИХ ТЭМДЭГ

- Тоосгон өрөг
- Буулгах тоосгон өрөг
- Буулгах ханын плита
- Буулгах хаалга
- Буулгах суултуур
- Буулгах угаалтуур
- Буулгах писсуар

БУУЛГАХ АЖЛЫН ТОО ХЭМЖЭЭ

№	Буулгах ажлын нэр	Тоо (ш)	Хэмжээ
1	Буулгах тоосгон хана (120мм)	-	14.15м^2
2	Буулгах тоосгон хана (380мм)	-	0.59м^3
3	Буулгах модон хавтан хана	-	40.63м^2
4	Буулгах хаалга	3	6.0м^2
5	Буулгах ханын плита	-	129.13м^2
6	Буулгах цонхны шиллэгээ	-	6.14м^2
7	Буулгах цонхны чулуун тавцан	-	1.16м^2
8	Хусч цэвэрлэх цонхны амалгаа	-	6.75м^2
9	Буулгах суултуур	9	-
10	Буулгах угаалтуур	6	-
11	Буулгах писсуар	5	-

ТАЙЛБАР:
1. Хэмжилтийн байгуулалтын зургийг БА-3-д үзнэ үү
2. Хаалганы түүвэр БА-15-тай хамтатган үзнэ үү.
3. Огтлол, хэсэглэлийг БА-07-д үз.
4. Одоо байгаа тоноглол, модон хаалтыг буулгана
5. Одоо байгаа АЦӨ-ний бүх хаалгыг буулгана.
6. Одоо байгаа АЦӨ-ний цонхны шиллэгээ хагарсан эсэхийг сайтар шалгаж, резин жийргэвчийг солино.
7. Одоо байгаа АЦӨ-ний цонхны тавцанг буулгаж, цонхны амалгааг хусч цэвэрлэнэ.

ӨРӨӨНИЙ ТОДОРХОЙЛОЛТ

№	Буулгах ажлын нэр	Талбай (м^2)
1	АЦӨ -1 (1-р давхрын эрэгтэй, баруун жигүүр)	13.68
2	АЦӨ -2 (1-р давхрын эмэгтэй, баруун жигүүр)	15.34
3	АЦӨ -3 (2-р давхрын эрэгтэй, баруун жигүүр)	8.37
	Нийт	37.39

"АЮУТА" ХХК	ӨМНӨГОВЬ АЙМАГ, ДАЛАНЗАДГАД СУМ ЕРӨНХИЙ БОЛОВСРОЛЫН ХОЁРДУГААР СУРГУУЛИЙН АРИУН ЦЭВРИЙН ӨРӨӨНИЙ ЗАСВАР					
	БУУЛГАХ ХАНА, ХААЛГА, ТОНОГЛОЛЫН БАЙГУУЛАЛТ					
	Архитектор		М.Буянхишиг	ЕГ Шифр: АТА-23-07	Масштаб: М1:50	Огноо: 2023/11
	Гүйцэтгэсэн		Д.Гунчинмаа	ТГ Шифр: .	Зургийн дугаар: БА-03	Хуудас: 15
	Шалгасан		М.Буянхишиг			

А3

БУУЛГАХ ТААЗНЫ БАЙГУУЛАЛТ М1:50

СУРАГЧДЫН АРИУН ЦЭВРИЙН ӨРӨӨ-1, 2-ын БАЙГУУЛАЛТ М1:50
1-Р ДАВХРЫН БАРУУН ЖИГҮҮР

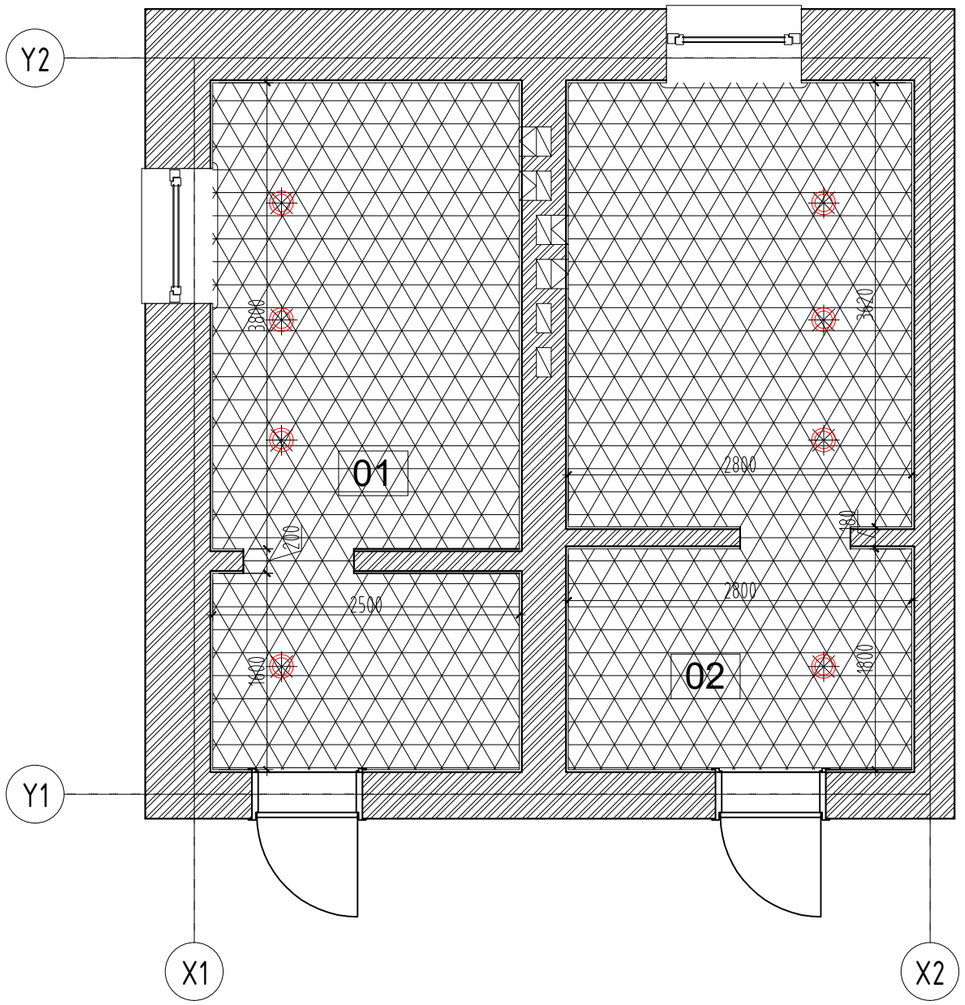

БАГШ НАРЫН АЦӨ-НИЙ БАЙГУУЛАЛТ
1-Р ДАВХРЫН ЗҮҮН ЖИГҮҮР М1:50

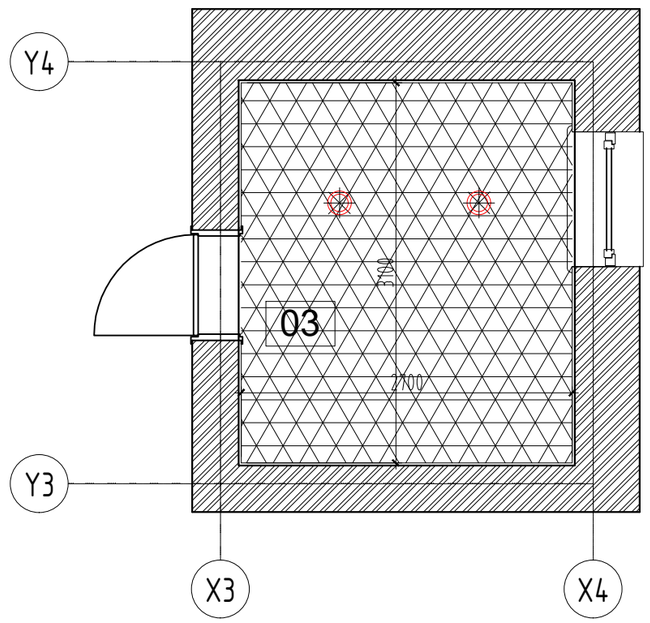

ТАНИХ ТЭМДЭГ

- Тоосгон өрөг
- Буулгах дүүжин тааз
- Буулгах нүдэн гэрэл

ӨРӨӨНИЙ ТОДОРХОЙЛОЛТ

№	Буулгах ажлын нэр	Талбай ($м^2$)
1	АЦӨ -1 (1-р давхрын эрэгтэй, баруун жигүүр)	13.68
2	АЦӨ -2 (1-р давхрын эмэгтэй, баруун жигүүр)	15.34
3	АЦӨ -3 (2-р давхрын эрэгтэй, баруун жигүүр)	8.37
	Нийт	37.39

БУУЛГАХ АЖЛЫН ТОО ХЭМЖЭЭ

№	Буулгах ажлын нэр	Тоо (ш)	Хэмжээ
1	Буулгах дүүжин тааз	-	37.39$м^2$
2	Буулгах нүдэн гэрэл	10	-

ТАЙЛБАР:
1. Хэмжилтийн байгуулалтын зургийг БА-3-д үзнэ үү
3. Буулгах ажлын зураглалыг БА-5-6-д үзнэ үү.
4. Огтлолын зураг БА-7-д үзнэ үү.
5. Одоо байгаа дүүжин таазыг бүхэлд нь задалж буулгана.

ӨМНӨГОВЬ АЙМАГ, ДАЛАНЗАДГАД СУМ
ЕРӨНХИЙ БОЛОВСРОЛЫН ХОЁРДУГААР СУРГУУЛИЙН АРИУН ЦЭВРИЙН ӨРӨӨНИЙ ЗАСВАР

БУУЛГАХ ТААЗНЫ БАЙГУУЛАЛТ

"АЮУТА" ХХК	Архитектор	М.Буянхишиг	ЕГ Шифр: АТА-23-07	Масштаб: М1:50	Огноо: 2023/11
	Гүйцэтгэсэн	Д.Гүнчинмаа	ТГ Шифр: .	Зургийн дугаар: БА-04	Хуудас: 15
	Шалгасан	М.Буянхишиг			

А3

БУУЛГАХ ШАЛНЫ БАЙГУУЛАЛТ М1:50

СУРАГЧДЫН АРИУН ЦЭВРИЙН ӨРӨӨ-1, 2-ын БАЙГУУЛАЛТ М1:50
1-Р ДАВХРЫН БАРУУН ЖИГҮҮР

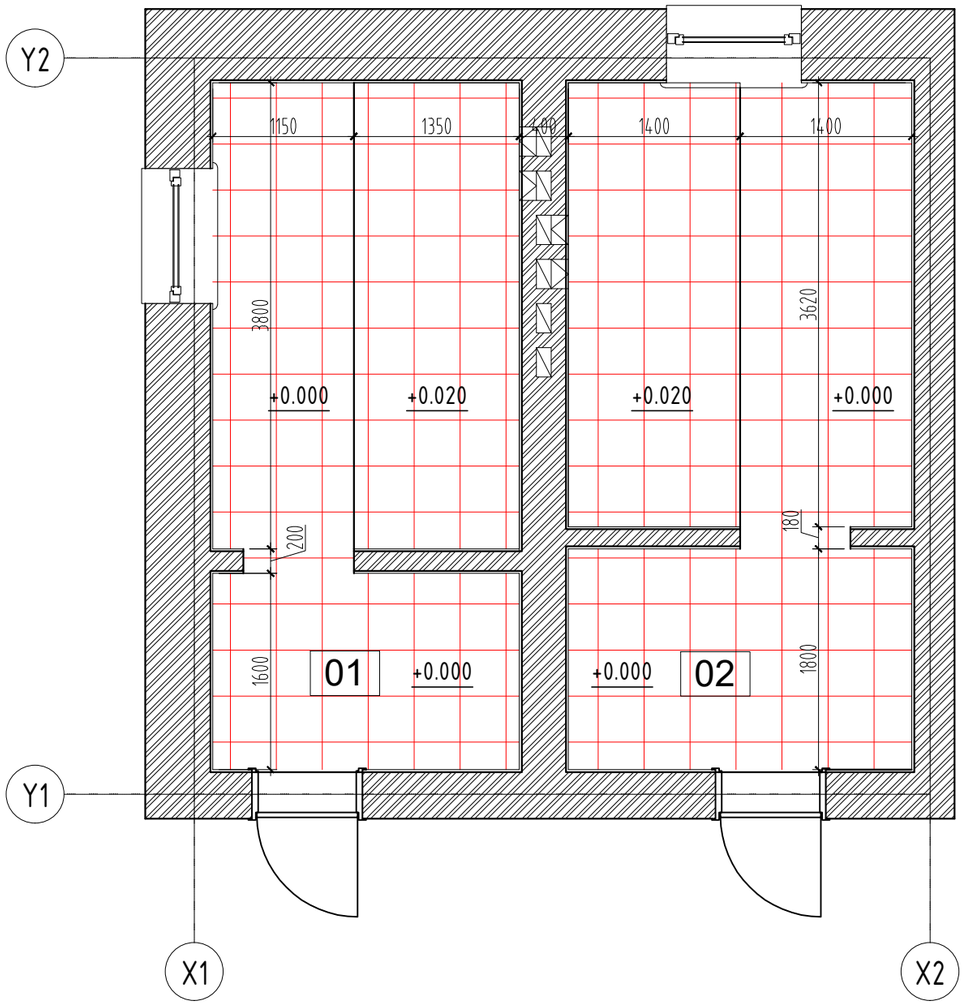

БАГШ НАРЫН АЦӨ-НИЙ БАЙГУУЛАЛТ
1-Р ДАВХРЫН ЗҮҮН ЖИГҮҮР М1:50

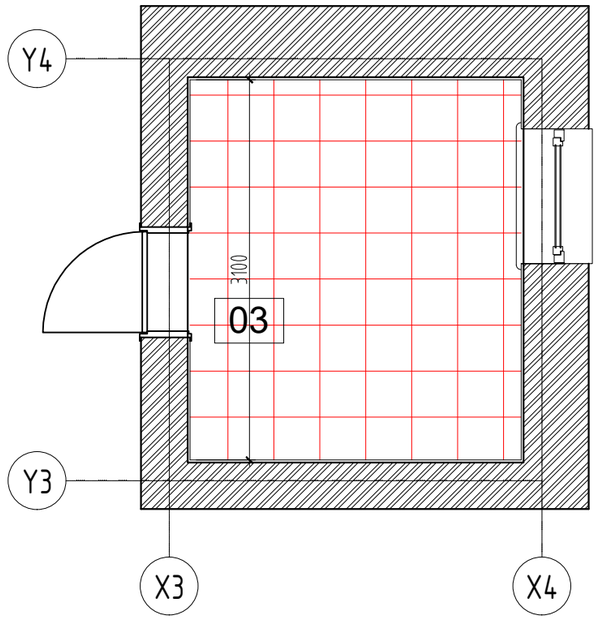

ТАНИХ ТЭМДЭГ

- Тоосгон өрөг
- Буулгах плитан шал

Зураг 1. Буулгах шалны хавтанцар

Зураг 2. Буулгах лампиран тааз

ӨРӨӨНИЙ ТОДОРХОЙЛОЛТ

№	Буулгах ажлын нэр	Талбай ($м^2$)
1	АЦӨ -1 (1-р давхрын эрэгтэй, баруун жигүүр)	13.68
2	АЦӨ -2 (1-р давхрын эмэгтэй, баруун жигүүр)	15.34
3	АЦӨ -3 (2-р давхрын эрэгтэй, баруун жигүүр)	8.37
	Нийт	37.39

БУУЛГАХ АЖЛЫН ТОО ХЭМЖЭЭ

№	Буулгах ажлын нэр	Тоо (ш)	Хэмжээ
1	Буулгах плитан шал	-	37.39$м^2$
2	Буулгах цутгамал довжоо	-	2.05$м^3$

ТАЙЛБАР:
1. Хэмжилтийн байгуулалтын зургийг БА-3-д үзнэ үү
3. Буулгах ажлын зураглалыг БА-5-6-д үзнэ үү.
4. Огтлолын зураг БА-7-д үзнэ үү.
5. Одоо байгаа шалны плитаг бүхэлд нь хуулна.
6. Шалны суултуурыг суурилуулахад зориулсан цутгамал довжоог мөн гар аргаар буталж буулгана.

"АЮУТА" ХХК	ӨМНӨГОВЬ АЙМАГ, ДАЛАНЗАДГАД СУМ ЕРӨНХИЙ БОЛОВСРОЛЫН ХОЁРДУГААР СУРГУУЛИЙН АРИУН ЦЭВРИЙН ӨРӨӨНИЙ ЗАСВАР					
	БУУЛГАХ ШАЛНЫ БАЙГУУЛАЛТ					
	Архитектор		М.Буянхишиг	ЕГ Шифр: АТА-23-07	Масштаб: М1:50	Огноо: 2023/11
	Гүйцэтгэсэн		Д.Гүнчинмаа	ТГ Шифр: .	Зургийн дугаар: БА-05	Хуудас: 15
	Шалгасан		М.Буянхишиг			

А3

АРИУН ЦЭВРИЙН ӨРӨӨНИЙ ШИНЭЭР ТӨЛӨВЛӨЖ БУЙ БАЙГУУЛАЛТ М1:50

СУРАГЧДЫН АРИУН ЦЭВРИЙН ӨРӨӨ-1, 2-ын БАЙГУУЛАЛТ М1:50
1-Р ДАВХРЫН БАРУУН ЖИГҮҮР

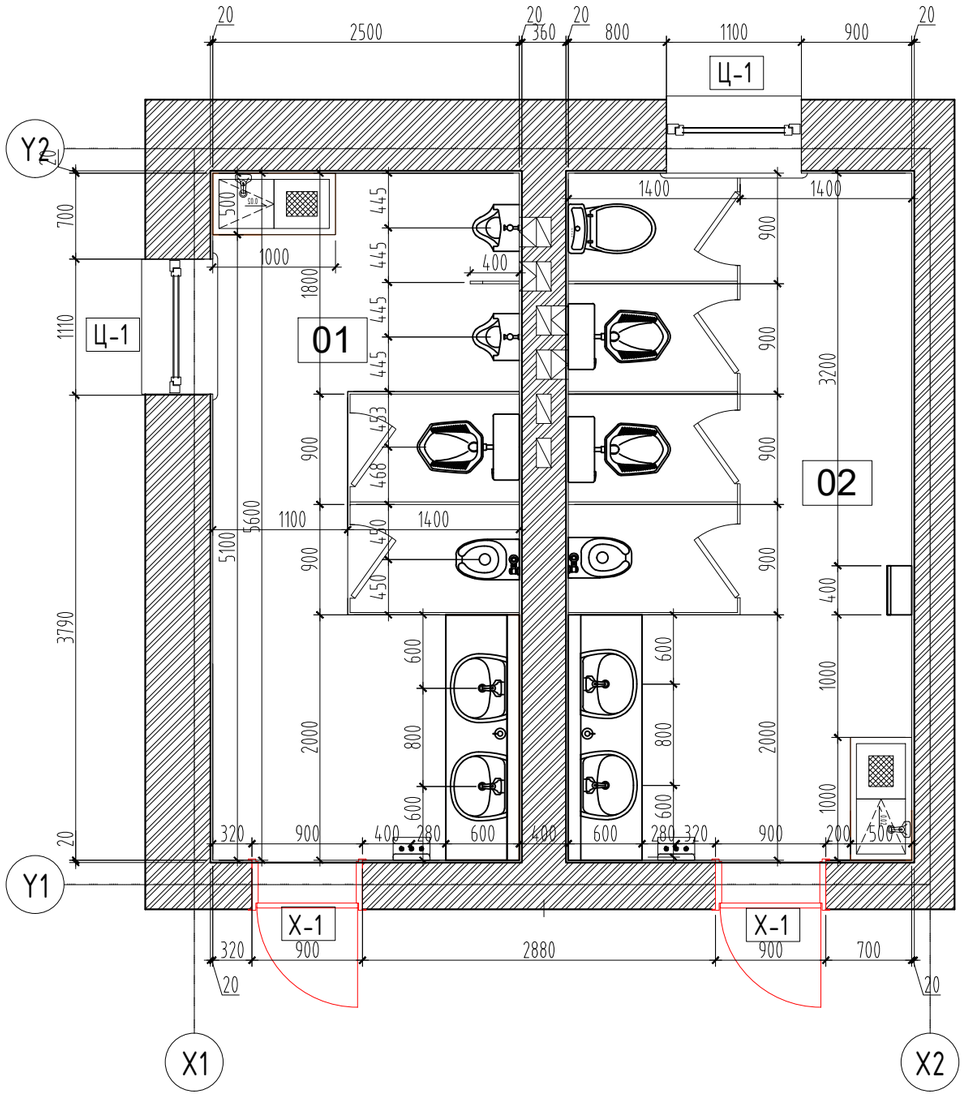

БАГШ НАРЫН АЦӨ-НИЙ БАЙГУУЛАЛТ
1-Р ДАВХРЫН ЗҮҮН ЖИГҮҮР М1:50

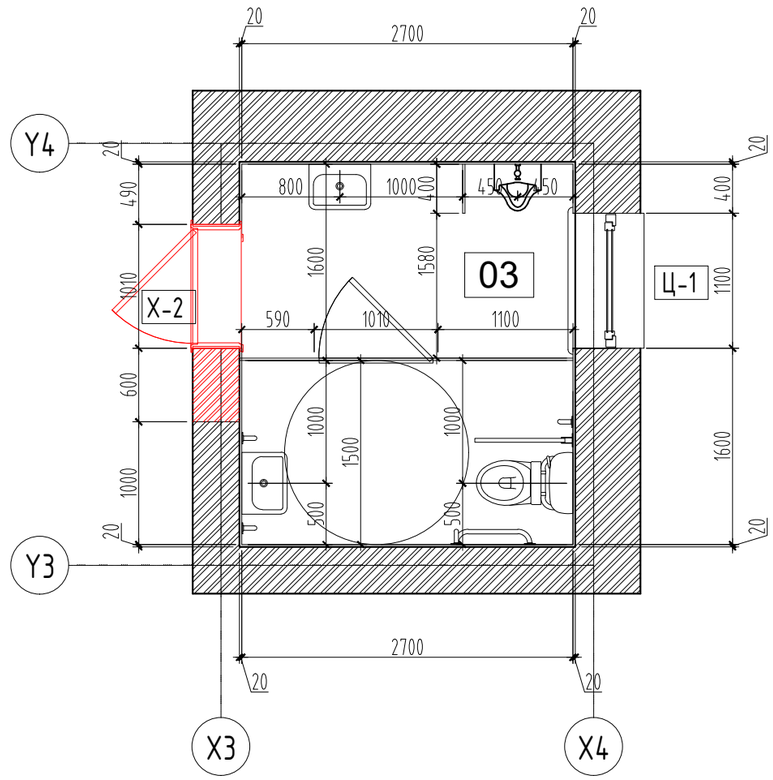

ТАЙЛБАР:

1. Энэхүү байгуулалтын зургийг одоо байгаа АЦӨ-нүүдийн дотор хананаас хана хооронд хэмжиж гүйцэтгэв.
2. Хаалганы түүвэр БА-15-тай хамтатган үзнэ үү.
3. Буулгах ажлын зураглалыг БА-3-5-д үзнэ үү.
4. Огтлол болон хэсэглэлийн зураг БА-7-д үзнэ үү.

ТАНИХ ТЭМДЭГ

- Тоосгон өрөг
- Шинээр төлөвлөж тоосгон өрөг
- Шинээр төлөвлөж буй хаалга

ӨРӨӨНИЙ ТОДОРХОЙЛОЛТ

№	Буулгах ажлын нэр	Талбай ($м^2$)
1	АЦӨ -1 (1-р давхрын эрэгтэй, баруун жигүүр)	13.68
2	АЦӨ -2 (1-р давхрын эмэгтэй, баруун жигүүр)	15.34
3	АЦӨ -3 (2-р давхрын эрэгтэй, баруун жигүүр)	8.37
	Нийт	37.39

ӨМНӨГОВЬ АЙМАГ, ДАЛАНЗАДГАД СУМ
ЕРӨНХИЙ БОЛОВСРОЛЫН ХОЁРДУГААР СУРГУУЛИЙН АРИУН ЦЭВРИЙН ӨРӨӨНИЙ ЗАСВАР
АЦӨ ШИНЭЭР ТӨЛӨВЛӨЖ БУЙ БАЙГУУЛАЛТ

"АЮУТА" ХХК	Архитектор	М.Буянхишиг	ЕГ Шифр: АТА-23-07	Масштаб: М1:50	Огноо: 2023/11
	Гүйцэтгэсэн	Д.Гунчинмаа	ТГ Шифр: .	Зургийн дугаар: БА-06	Хуудас: 15
	Шалгасан	М.Буянхишиг			

А3

АРИУН ЦЭВРИЙН ӨРӨӨНИЙ ШИНЭЭР ТӨЛӨВЛӨЖ ТОНОГЛОЛ М1:50

СУРАГЧДЫН АРИУН ЦЭВРИЙН ӨРӨӨ-1, 2-ын БАЙГУУЛАЛТ М1:50
1-Р ДАВХРЫН БАРУУН ЖИГҮҮР

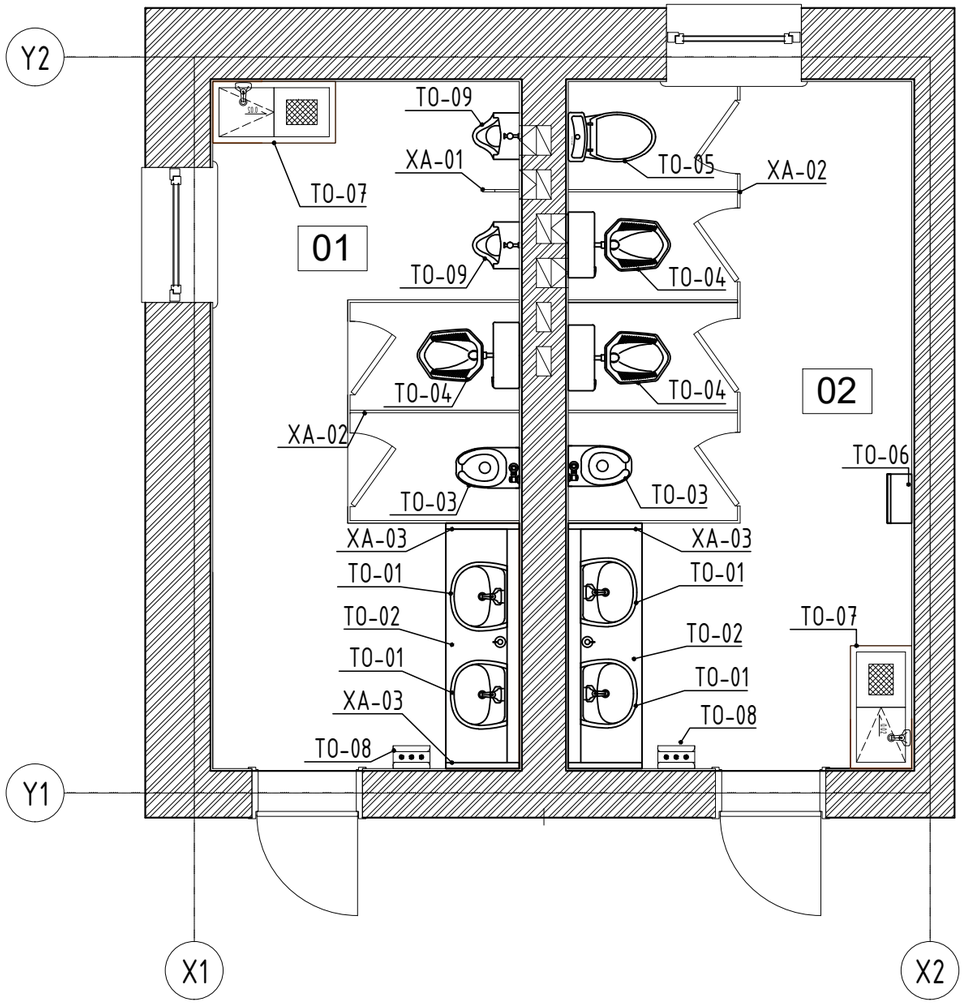

БАГШ НАРЫН АЦӨ-НИЙ БАЙГУУЛАЛТ
1-Р ДАВХРЫН ЗҮҮН ЖИГҮҮР М1:50

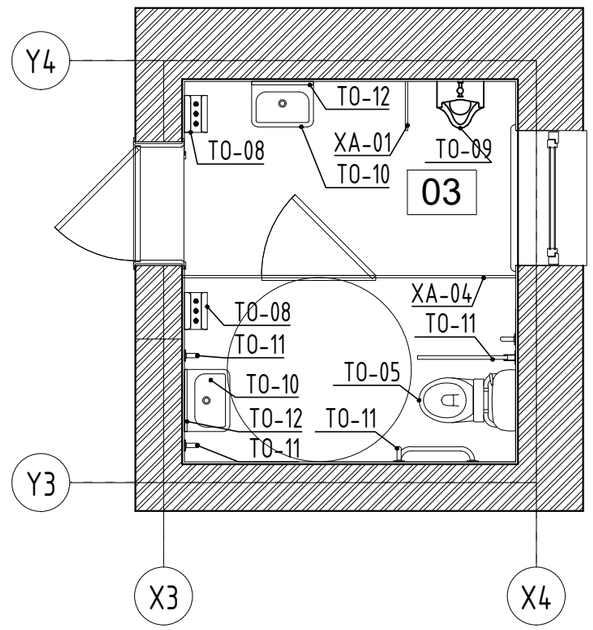

ТАНИХ ТЭМДЭГ

- Тоосгон өрөг
- Шинээр төлөвлөж буй хаалга
- ТО-1 Тавцанд суудаг угаалтуур
- ТО-2 Угаалтуурын тавцан
- ТО-3 Хүүхдийн суултуур
- ТО-4 Шаланд суурилсан суултуур
- ТО-5 Энгийн суултуур
- ТО-6 1 удаагийн ариун цэврийн хэрэглэлийн хайрцаг
- ТО-7 Тавцан бүхий бохир усны тосгуур
- ТО-8 Гар хатаагч
- ТО-9 Писсуар
- ТО-10 Хөлтэй угаалтуур
- ТО-11 ХБИ-нд зориулсан бариул
- ХА- Модон хаалт, хана

№	НЭР	Тайлбар	Тоо (ш)
1	ТО-1	Тавцанд суудаг угаалтуур	4
2	ТО-2	Угаалтуурын чулуун тавцан	2
3	ТО-3	Хүүхдийн суултуур	2
4	ТО-4	Шаланд суурилсан суултуур	3
5	ТО-5	Энгийн суултуур	2
6	ТО-6	1 удаагийн ариун цэврийн хэрэглэлийн хайрцаг	1
7	ТО-7	Тавцан бүхий бохир усны тосгуур	2
8	ТО-8	Гар хатаагч	4
9	ТО-9	Писсуар	3
10	ТО-10	Хөлтэй угаалтуур	2
11	ТО-11	ХБИ-нд зориулсан бариул	2
12	ТО-12	Толь	6
13	ХА-1	Модон хаалт-1 (400x50x1800h)	2
14	ХА-2	Модон хаалт-2 (1400x900x3000h)	6
15	ХА-3	Модон хаалт-3 (600x3000h)	2
16	ХА-4	Модон хаалт-4 (2700x3000h)	1

ТАЙЛБАР:
1. Энэхүү байгуулалтын зургийг одоо байгаа АЦӨ-нүүдийн дотор хананаас хана хооронд хэмжиж гүйцэтгэв.
2. Хаалганы түүвэр БА-15-тай хамтатган үзнэ үү.
3. Буулгах ажлын зураглалыг БА-3-5-д үзнэ үү.
4. Огтлол болон хэсэглэлийн зураг БА-7-д үзнэ үү.

ӨРӨӨНИЙ ТОДОРХОЙЛОЛТ

№	Буулгах ажлын нэр	Талбай ($м^2$)
1	АЦӨ -1 (1-р давхрын эрэгтэй, баруун жигүүр)	13.68
2	АЦӨ -2 (1-р давхрын эмэгтэй, баруун жигүүр)	15.34
3	АЦӨ -3 (2-р давхрын эрэгтэй, баруун жигүүр)	8.37
	Нийт	37.39

"АЮУТА" ХХК	ӨМНӨГОВЬ АЙМАГ, ДАЛАНЗАДГАД СУМ ЕРӨНХИЙ БОЛОВСРОЛЫН ХОЁРДУГААР СУРГУУЛИЙН АРИУН ЦЭВРИЙН ӨРӨӨНИЙ ЗАСВАР					
	ШИНЭЭР ТӨЛӨВЛӨЖ БУЙ ТОНОГЛОЛЫН БАЙГУУЛАЛТ					
	Архитектор		М.Буянхишиг	ЕГ Шифр: АТА-23-07	Масштаб: М1:50	Огноо: 2023/11
	Гүйцэтгэсэн		Д.Гунчинмаа	ТГ Шифр: .	Зургийн дугаар: БА-07	Хуудас: 15
	Шалгасан		М.Буянхишиг			

A3

ШИНЭЭР ТӨЛӨВЛӨЖ БҮЙ ТОНОГЛОЛЫН ТҮҮВЭР М1:50

Модель: ТО-01	Тавцанд суурилуулах угаалтуур	Тоо: 4ш	Модель: ТО-02	Угаалтуурын тавцан	Тоо: 2ш	Модель: ТО-03	Хүүхдийн суултуур (доош гаргалгаатай)	Тоо: 2ш

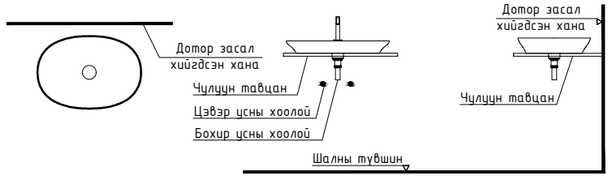

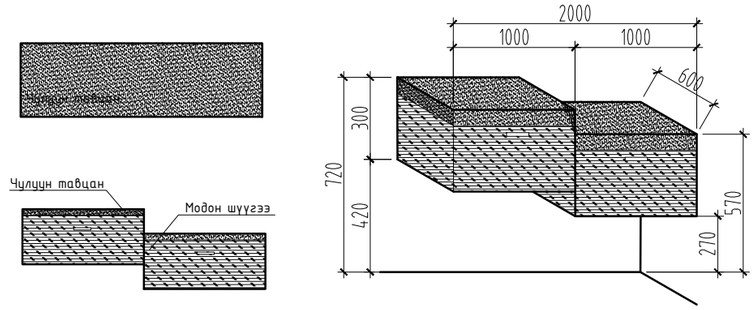

Модель: ТО-04	Шаланд суурилсан суултуур	Тоо: 3ш	Модель: ТО-05	Энгийн суултуур (доош гаргалгаатай)	Тоо: 2ш	Модель: ТО-06	1 удаагийн ариун цэврийн хэрэглэлийн хайрцаг	Тоо: 4ш

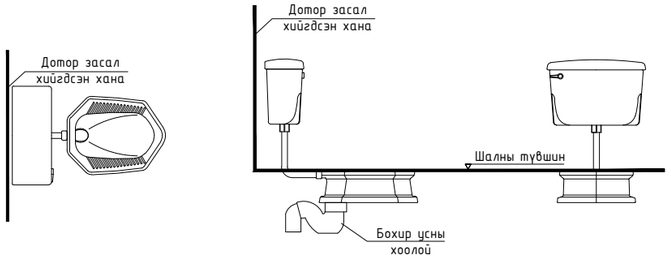

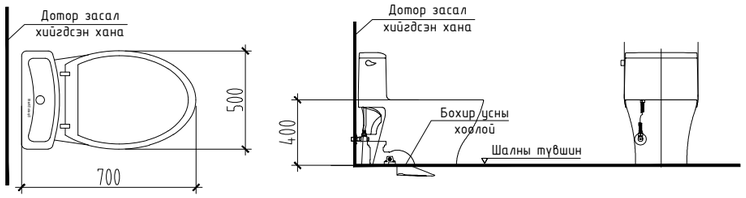

ТАЙЛБАР:

1. Угаалтуурын тавцанд гар хатаагчийг суулгаж бэхлэх бөгөөд түүвэрт зааснаас өөр хэмжээтэй гар хатаагч сонговол түүний хэмжээнд тохируулан угаалтуурын тавцангийн өндөр, хэмжээг мөн өөрчлөнө.
2. Төлөвлөж буй тоноглолуудад тавигдах шаардлага, дүйцүүлэх бренд, материалын шинж чанар зэргийг тайлбар бичиг БА-02-д үзнэ үү.
3. Угаалтуурын тавцан бүхий ком тавилгыг захиалахаас өмнө заавал барилгын талбайд хэмжилт хийнэ.
4. Эдгээр тавилга, тоноглолыг рендертэй уялдуулах ба хэмжилтийн болон төлөвлөлтийн зураг тай хамтатган үз.

"АЮУТА" ХХК

ӨМНӨГОВЬ АЙМАГ, ДАЛАНЗАДГАД СУМ
ЕРӨНХИЙ БОЛОВСРОЛЫН ХОЁРДУГААР СУРГУУЛИЙН АРИУН ЦЭВРИЙН ӨРӨӨНИЙ ЗАСВАР
ШИНЭЭР ТӨЛӨВЛӨЖ БҮЙ ТОНОГЛОЛЫН ТҮҮВЭР -1

Архитектор		М.Буянхишиг	ЕГ Шифр: АТА-23-07	Масштаб: М1:50	Огноо: 2023/11
Гүйцэтгэсэн		Д.Гүнчинмаа	ТГ Шифр: .	Зургийн дугаар: БА-08	Хуудас: 15
Шалгасан		М.Буянхишиг			

А3

ШИНЭЭР ТӨЛӨВЛӨЖ БҮЙ ТОНОГЛОЛЫН ТҮҮВЭР М1:50

Модель: ТО-07	Тавцан бүхий бохир усны тосгуур	Тоо: 2ш

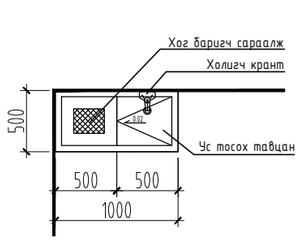

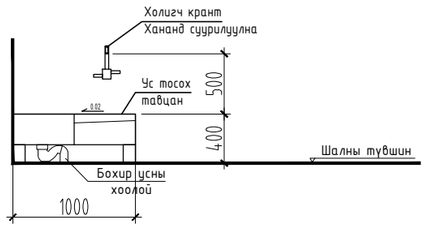

Модель: ТО-08	Гар хатаагч (300x186x280h)	Тоо: 4ш

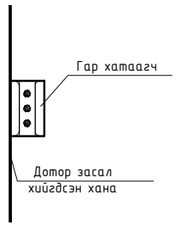

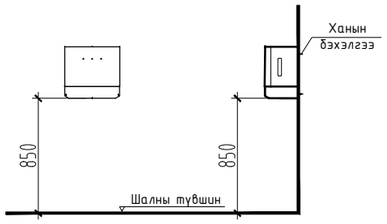

Модель: ТО-09	Писсуар	Тоо: 3ш

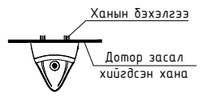

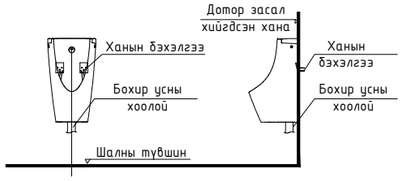

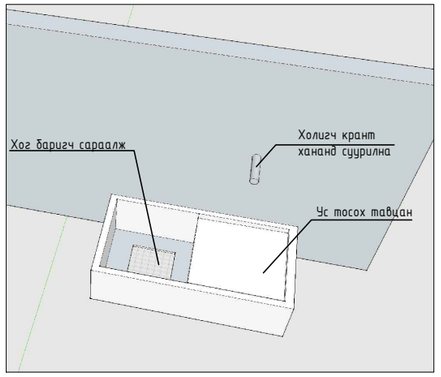

Тавцан бүхий бохир усны тосгуурыг гал тогооны метал тоног төхөөрөмж үйлдвэрлэдэг газруудад захиалж хийлгэх ба үйлдвэрлэгч, захиалагчтай зөвшилцөн хэмжээ, загварыг өөрчилж болно.

Багш нарын АЦӨ болон ХБИ-ний өрөөнд байрлах угаалтуур нь хөлгүй, ханандаа суулгах бөгөөд тэргэнцэрийн хөл угаалтуурын доогуур багтаж орх боломжтой байна.

Багш нарын АЦӨ болон эрэгтэй сурагчдын ариун цэврийн өрөөний писсуаранд метал рам бүхий нэвт харагддаггүй целлойд хавтан хаалт хийж хананд анкерлаж бэхэлнэ

Модель: ТО-10	Хөлгүй угаалтуур	Тоо: 2ш

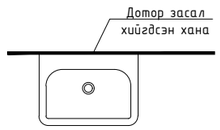

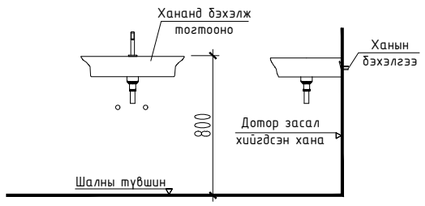

Модель: ТО-11	ХБИ-нд зориулсан бариул Эвхэгддэг метал бариул	Тоо: 2ш

Модель: ХА-01	Писсуар дундын хаалт	Тоо: 2ш

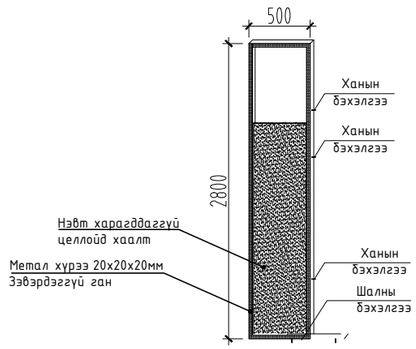

ТАЙЛБАР:

1. Угаалтуурын тавцанд гар хатаагчийг суулгаж бэхлэх бөгөөд түүвэрт зааснаас өөр хэмжээтэй гар хатаагч сонговол түүний хэмжээнд тохируулан угаалтуурын тавцангийн өндөр, хэмжээг мөн өөрчлөнө.
2. Төлөвлөж буй тоноглолуудад тавигдах шаардлага, дүйцүүлэх бренд, материалын шинж чанар зэргийг тайлбар бичиг БА-02-д үзнэ үү.
3. Угаалтуурын тавцан бүхий ком тавилгыг захиалахаас өмнө заавал барилгын талбайд хэмжилт хийнэ.
4. Эдгээр тавилга, тоноглолыг рендертэй уялдуулах ба хэмжилтийн болон төлөвлөлтийн зураг тай хамтатган үз.

"АЮУТА" ХХК	ӨМНӨГОВЬ АЙМАГ, ДАЛАНЗАДГАД СУМ ЕРӨНХИЙ БОЛОВСРОЛЫН ХОЁРДУГААР СУРГУУЛИЙН АРИУН ЦЭВРИЙН ӨРӨӨНИЙ ЗАСВАР				
	ШИНЭЭР ТӨЛӨВЛӨЖ БҮЙ ТОНОГЛОЛЫН ТҮҮВЭР-2				
	Архитектор		М.Буянхишиг	ЕГ Шифр: АТА-23-07	Масштаб: М1:50	Огноо: 2023/11
	Гүйцэтгэсэн		Д.Гунчинмаа	ТГ Шифр: .	Зургийн дугаар: БА-09	Хуудас: 15
	Шалгасан		М.Буянхишиг			

А3

ШИНЭЭР ТӨЛӨВЛӨЖ БҮЙ ТААЗНЫ БАЙГУУЛАЛТ М1:50

СУРАГЧДЫН АРИУН ЦЭВРИЙН ӨРӨӨ-1, 2-ын БАЙГУУЛАЛТ М1:50
1-Р ДАВХРЫН БАРУУН ЖИГҮҮР

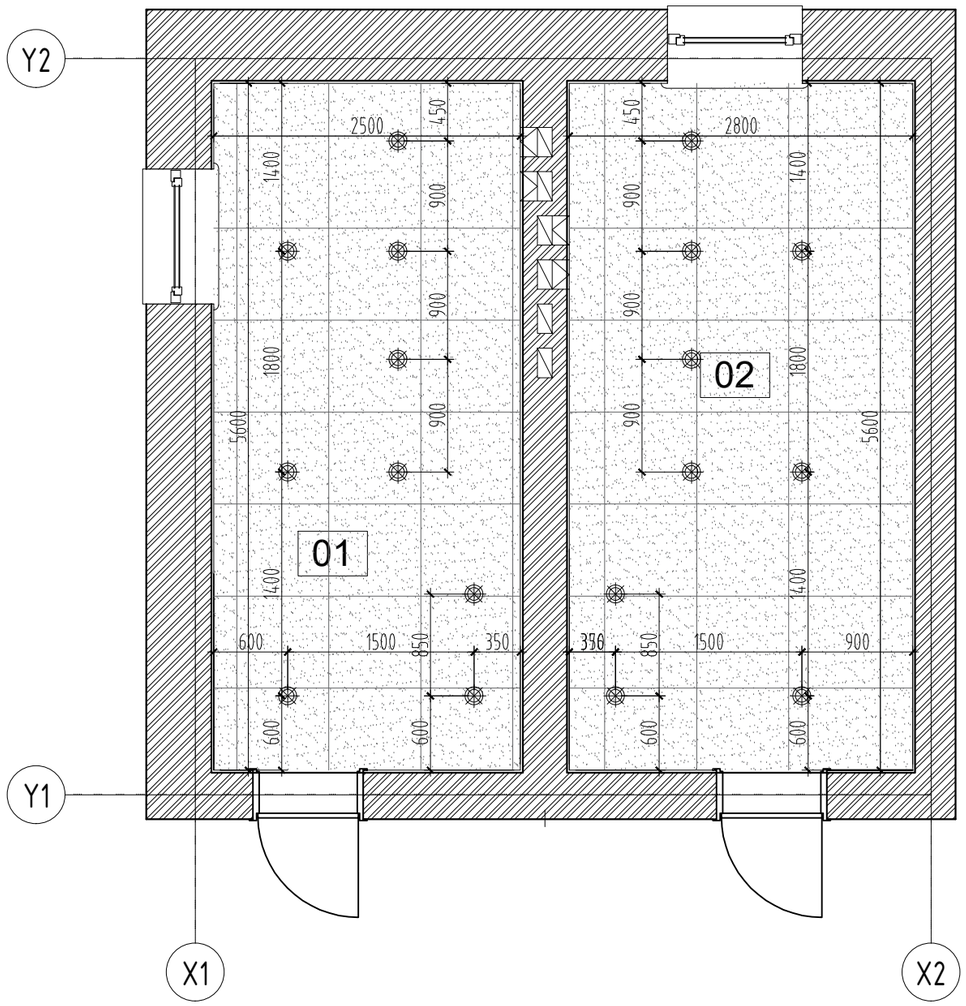

БАГШ НАРЫН АЦӨ-НИЙ БАЙГУУЛАЛТ
1-Р ДАВХРЫН ЗҮҮН ЖИГҮҮР М1:50

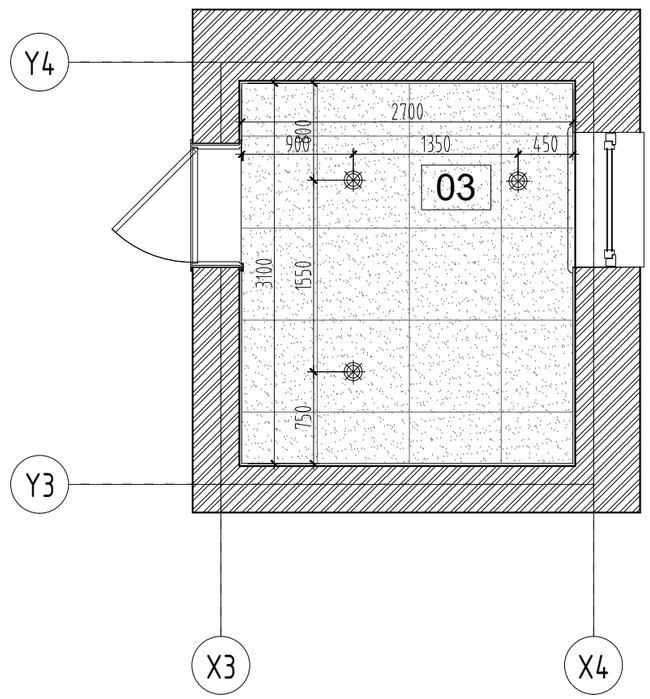

ӨРӨӨНИЙ ТОДОРХОЙЛОЛТ

№	Буулгах ажлын нэр	Талбай ($м^2$)
1	АЦӨ -1 (1-р давхрын эрэгтэй, баруун жигүүр)	13.68
2	АЦӨ -2 (1-р давхрын эмэгтэй, баруун жигүүр)	15.34
3	АЦӨ -3 (2-р давхрын эрэгтэй, баруун жигүүр)	8.37
	Нийт	37.39

ГЭРЛИЙН ТОДОРХОЙЛОЛТ

Д/д	Тэмдэглэгээ	Тайлбар	Таазанд суух өндөр	Тоо (ш)
1.		Таазны нүдэн гэрэл	3000мм	21
2.		Метал дүүжин тааз	3000мм	37.39м2

ТАЙЛБАР:
1. Хэмжилтийн байгуулалтын зургийг БА-3-д үзнэ үү
3. Шинээр төлөвлөж буй байгуулалтыг БА-06-д үзнэ үү.
4. Огтлолын зураг БА-7-д үзнэ үү.

"АЮУТА" ХХК	ӨМНӨГОВЬ АЙМАГ, ДАЛАНЗАДГАД СУМ ЕРӨНХИЙ БОЛОВСРОЛЫН ХОЁРДУГААР СУРГУУЛИЙН АРИУН ЦЭВРИЙН ӨРӨӨНИЙ ЗАСВАР					
	ШИНЭЭР ТӨЛӨВЛӨЖ БҮЙ ТААЗНЫ БАЙГУУЛАЛТ					
	Архитектор		М.Буянхишиг	ЕГ Шифр: АТА-23-07	Масштаб: М1:50	Огноо: 2023/11
	Гүйцэтгэсэн		Д.Гунчинмаа	ТГ Шифр: .	Зургийн дугаар: БА-10	Хуудас: 15
	Шалгасан		М.Буянхишиг			

A3

ШИНЭЭР ТӨЛӨВЛӨЖ БҮЙ ШАЛНЫ БАЙГУУЛАЛТ М1:50

СУРАГЧДЫН АРИУН ЦЭВРИЙН ӨРӨӨ-1, 2-ын БАЙГУУЛАЛТ М1:50
1-Р ДАВХРЫН БАРУУН ЖИГҮҮР

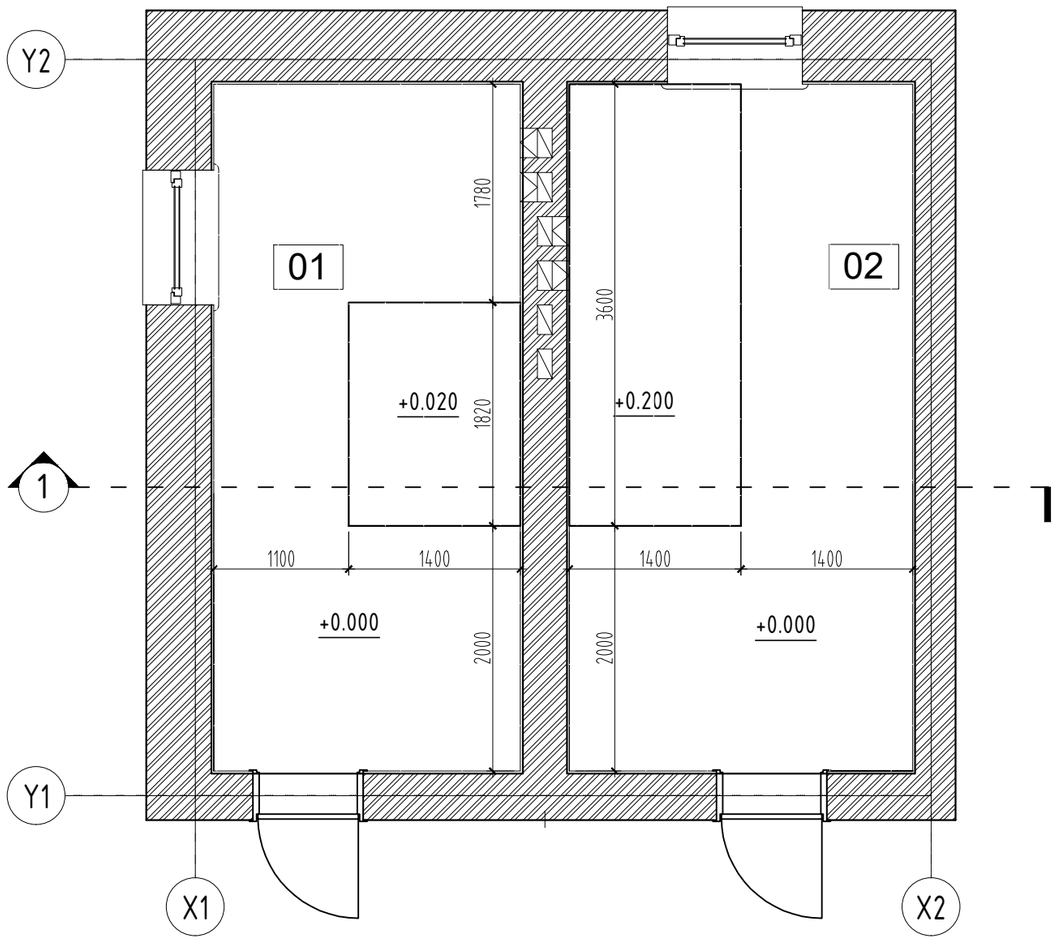

ОГТЛОЛ 1-1 М1:50

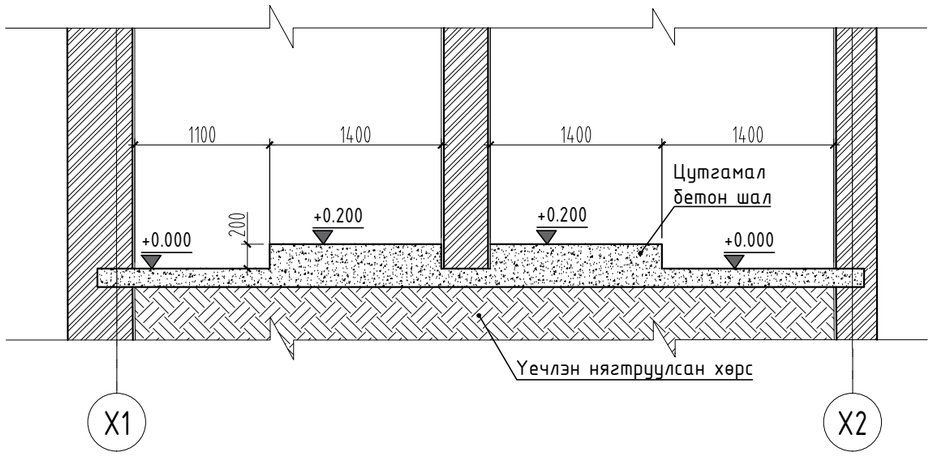

БАГШ НАРЫН АЦӨ-НИЙ БАЙГУУЛАЛТ
1-Р ДАВХРЫН ЗҮҮН ЖИГҮҮР М1:50

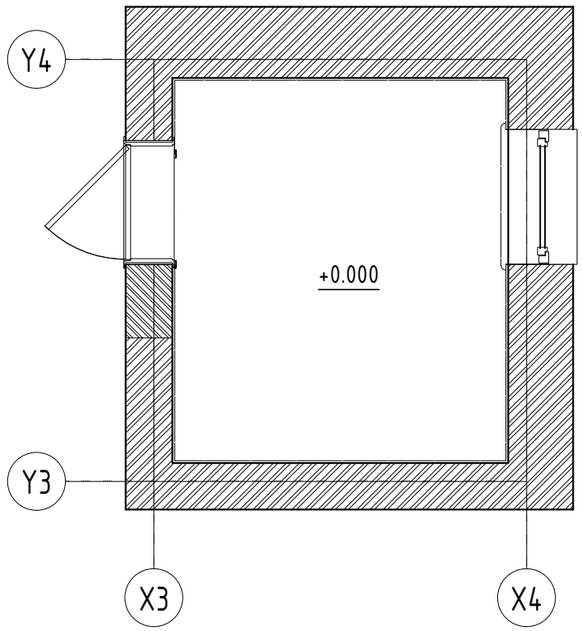

ТАЙЛБАР:

1. Хэмжилтийн байгуулалт БА-4 болон шинээр төлөвлөж байгаа байгуулалт БА-11-тэй хамтатгаж үз.
2. Шаланд суух суултуурыг суурилуулах зорилгоор шалны түвшнээс 20см өндөр цутгамал бетон шал хийхээр төлөвлөсөн бөгөөд сонгосон суултуурын өндөрөс хамааран түвшинг 20см-с ихэсч, багасч болно.
3. Ариун цэврийн өрөөний шал болон ханын плитаны өнгө, хэмжээ загварыг рендер зургаас харна уу.

ТАНИХ ТЭМДЭГ

- Тоосгон өрөг
- Шинээр төлөвлөж буй плитан шал
- Цутгамал бетон шал

ӨРӨӨНИЙ ТОДОРХОЙЛОЛТ

№	Буулгах ажлын нэр	Талбай ($м^2$)
1	АЦӨ -1 (1-р давхрын эрэгтэй, баруун жигүүр)	13.68
2	АЦӨ -2 (1-р давхрын эмэгтэй, баруун жигүүр)	15.34
3	АЦӨ -3 (2-р давхрын эрэгтэй, баруун жигүүр)	8.37
	Нийт	37.39

"АЮУТА" ХХК	ӨМНӨГОВЬ АЙМАГ, ДАЛАНЗАДГАД СУМ ЕРӨНХИЙ БОЛОВСРОЛЫН ХОЁРДУГААР СУРГУУЛИЙН АРИУН ЦЭВРИЙН ӨРӨӨНИЙ ЗАСВАР					
	ШИНЭЭР ТӨЛӨВЛӨЖ БҮЙ ШАЛНЫ БАЙГУУЛАЛТ					
	Архитектор		М.Буянхишиг	ЕГ Шифр: АТА-23-07	Масштаб: М1:50	Огноо: 2023/11
	Гүйцэтгэсэн		Д.Гүнчинмаа	ТГ Шифр: .	Зургийн дугаар: БА-11	Хуудас: 15
	Шалгасан		М.Буянхишиг			

A3

ХААЛГА, ЦОНХНЫ ТҮҮВЭР М1:50

БУУЛГАХ ХААЛГАНЫ ТҮҮВЭР

Нэр	Нүхний позиц	Загвар	Хайрцагны хэмжээ мм		Тоо ширхэг
			Өргөн	Өндөр	
Буулгах хаалга	БХ-1	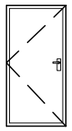	910	2100	3

ШИНЭЭР ТӨЛӨВЛӨЖ ХААЛГАНЫ ТҮҮВЭР

Нэр	Нүхний позиц	Загвар	Хайрцагны хэмжээ мм		Тоо ширхэг
			Өргөн	Өндөр	
Ариун цэврийн өрөөний модон хаалга (120мм ханаанд суусан)	Х-1	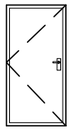	910*	2100*	2
	Х-2	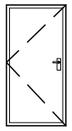	1010*	2100*	1

* Шинээр суурилуулахаар төлөвлөж буй хаалгануудыг сонгохдоо заавал барилгын талбайд ирж хаалга суух нүхийг хэмжиж бодит хэмжээг тодорхойлно.

БУУЛГАХ ЦОНХНЫ ТҮҮВЭР

Нэр	Нүхний позиц	Загвар	Хайрцагны хэмжээ мм		Тоо ширхэг
			Өргөн	Өндөр	
	БЦ-1	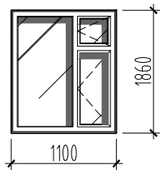	1100	1860	3

ШИНЭЭР ТӨЛӨВЛӨЖ БҮЙ ЦОНХНЫ ТҮҮВЭР

Нэр	Нүхний позиц	Загвар	Хайрцагны хэмжээ мм		Тоо ширхэг
			Өргөн	Өндөр	
	БЦ-1	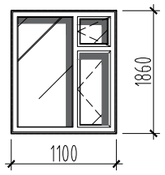	1100	1860	3

* Одоо байгаа цонхнуудын шиллэгээ, болон жийргэвчийг солино.
* Цонхны амалгааг дахин хийнэ.
* Цонхны чулуун тавцанг солино.
* Цонхны шилэнд дүрс бүрсийлгэх наалт наана.

ТАЙЛБАР:
1. Хэмжилтийн байгуулалтын зургийг БА-3-д үзнэ үү
2. Шинээр төлөвлөж буй байгуулалтыг БА-6-д үзнэ үү.

"АЮУТА" ХХК	ӨМНӨГОВЬ АЙМАГ, ДАЛАНЗАДГАД СУМ ЕРӨНХИЙ БОЛОВСРОЛЫН ХОЁРДУГААР СУРГУУЛИЙН АРИУН ЦЭВРИЙН ӨРӨӨНИЙ ЗАСВАР					
	ЦОНХ, ХААЛГАНЫ ТҮҮВЭР					
	Архитектор		М.Буянхишиг	ЕГ Шифр: АТА-23-07	Масштаб: М1:100	Огноо: 2023/11
	Гүйцэтгэсэн		Д.Гүнчинмаа	ТГ Шифр: .	Зургийн дугаар: БА-12	Хуудас: 15
	Шалгасан		М.Буянхишиг			

A3

АЦӨ-1 ХАНЫН ДЭЛГЭЭС М1:50

АЦӨ-1-н байгуулалт М1: 50

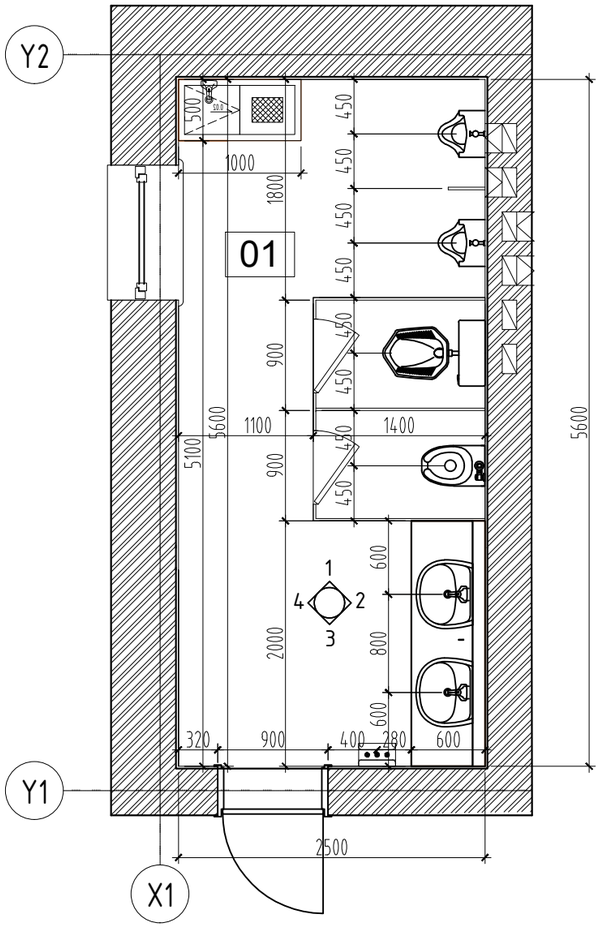

Ханын дэлгээс-1

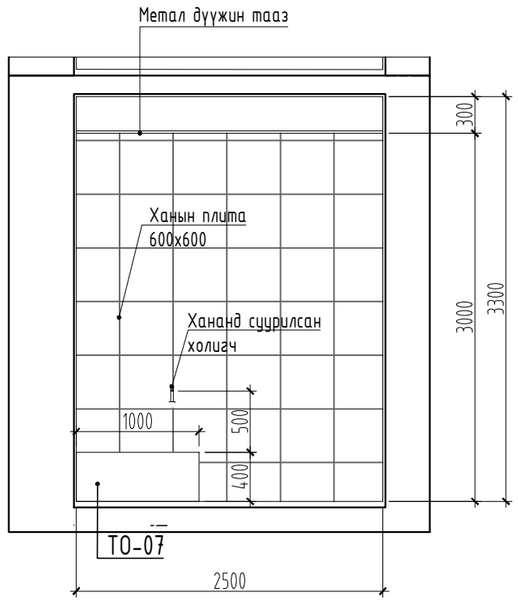

Ханын дэлгээс-2

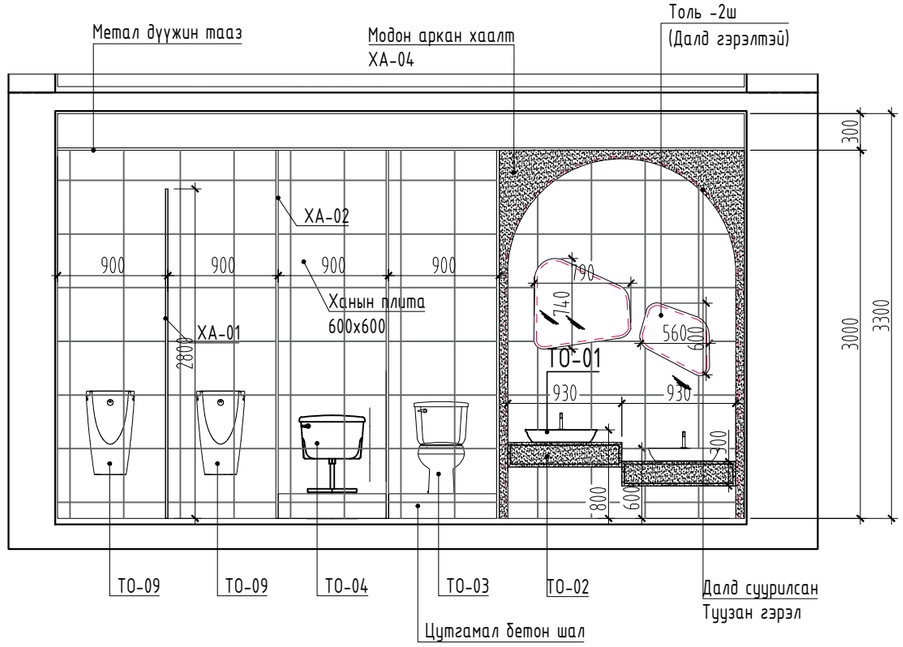

Ханын дэлгээс-3

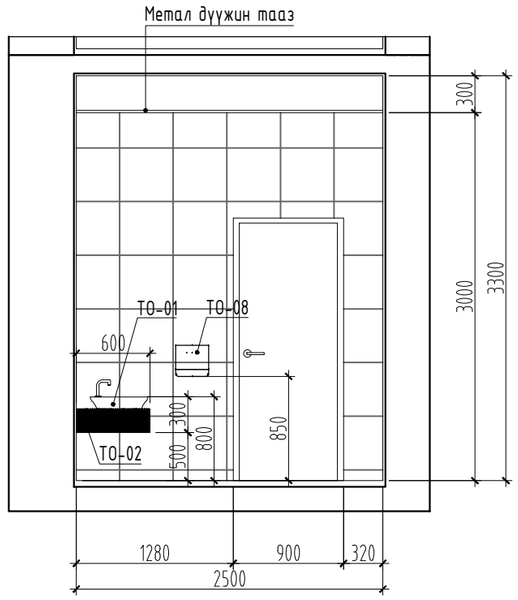

Ханын дэлгээс-4

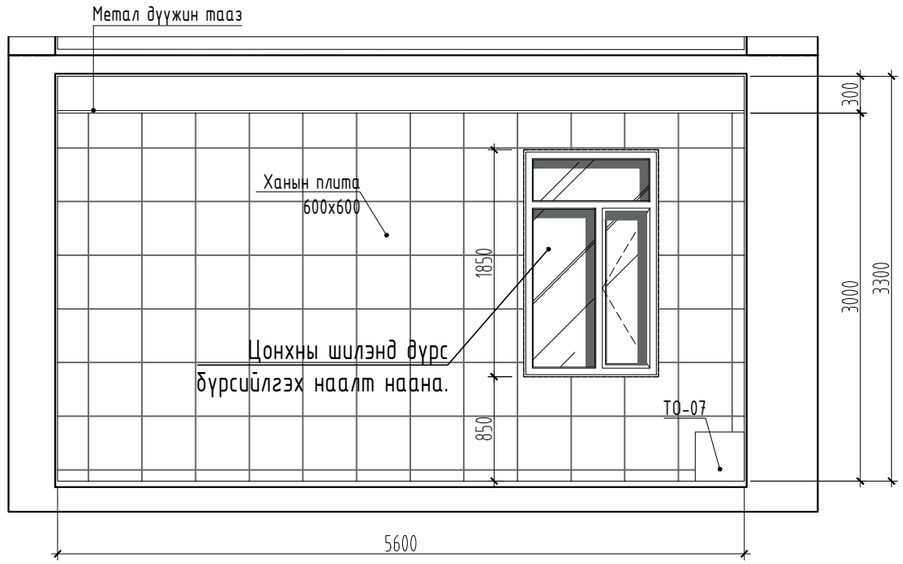

Модон хаалт -2

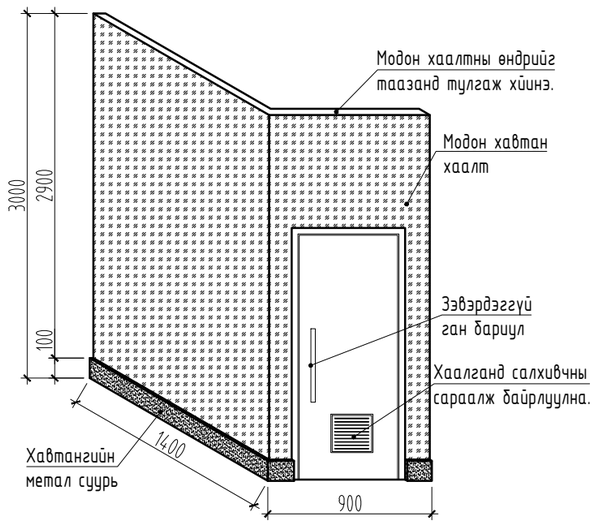

ТАЙЛБАР:

1. Хэмжилтийн болон төлөвлөлтийн байгуулалтын зураг тай хамтатган үзнэ үү.
2. Хана болон шалны плитаны өнгө, загвар хэмжээг рендер зургаас харна уу.
3. Шалны болон энгийн суултуур суух шалыг 20см өндөрлөж суултуурыг суулгана.
4. Суултуурын кабин хаалтыг шалнаас тааз хүртэл өндөр хийх ба модон хавтангийн суурин 10см зэвэрдэггүй ган суурь хийж ус чийгнээс хамгаална.
5. Ариун цэврийн өрөөний тоноглолуудын тэмдэглэгээ, хэмжээг БА-08-д үзнэ.

"АЮУТА" ХХК

ӨМНӨГОВЬ АЙМАГ, ДАЛАНЗАДГАД СУМ
ЕРӨНХИЙ БОЛОВСРОЛЫН ХОЁРДУГААР СУРГУУЛИЙН АРИУН ЦЭВРИЙН ӨРӨӨНИЙ ЗАСВАР
АЦӨ-1 ХАНЫН ДЭЛГЭЭС

Архитектор		М.Буянхишиг	ЕГ Шифр: АТА-23-07	Масштаб: М1:50	Огноо: 2023/11
Гүйцэтгэсэн		Д.Гунчинмаа	ТГ Шифр: .	Зургийн дугаар: БА-13	Хуудас: 15
Шалгасан		М.Буянхишиг			

А3

АЦӨ-2 ХАНЫН ДЭЛГЭЭС М1:50

АЦӨ-2-н байгуулалт М1: 50

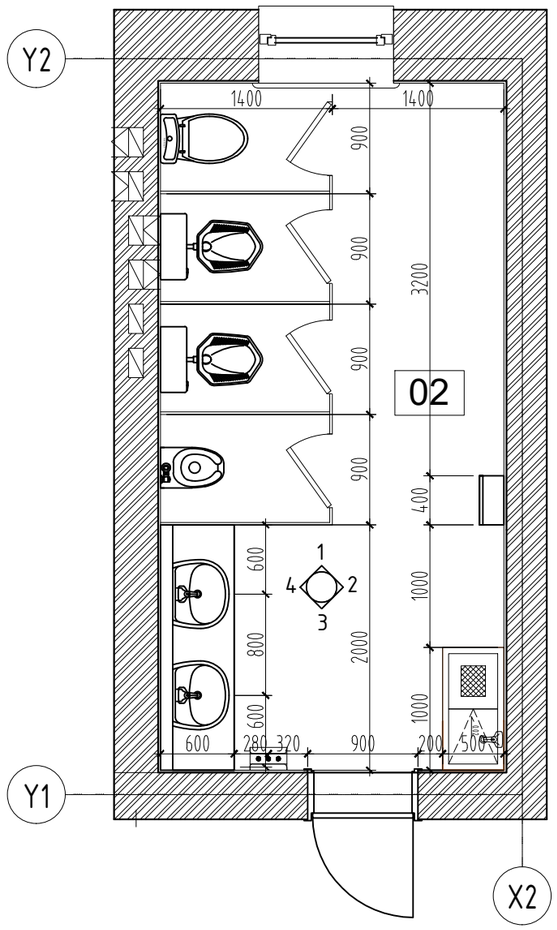

Модон хаалт -3 (ХА-03)

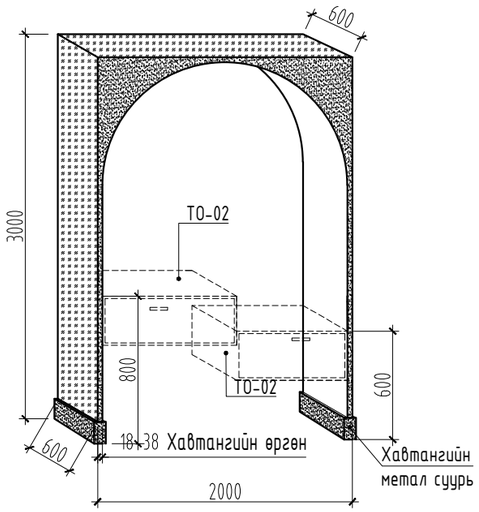

Ханын дэлгээс-1

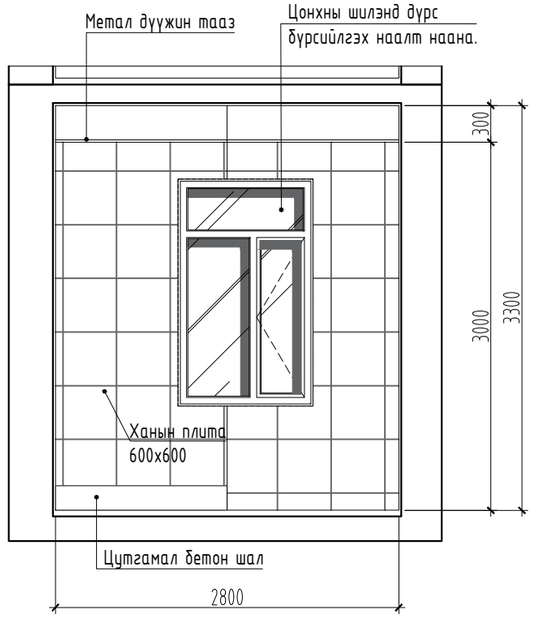

Ханын дэлгээс-2

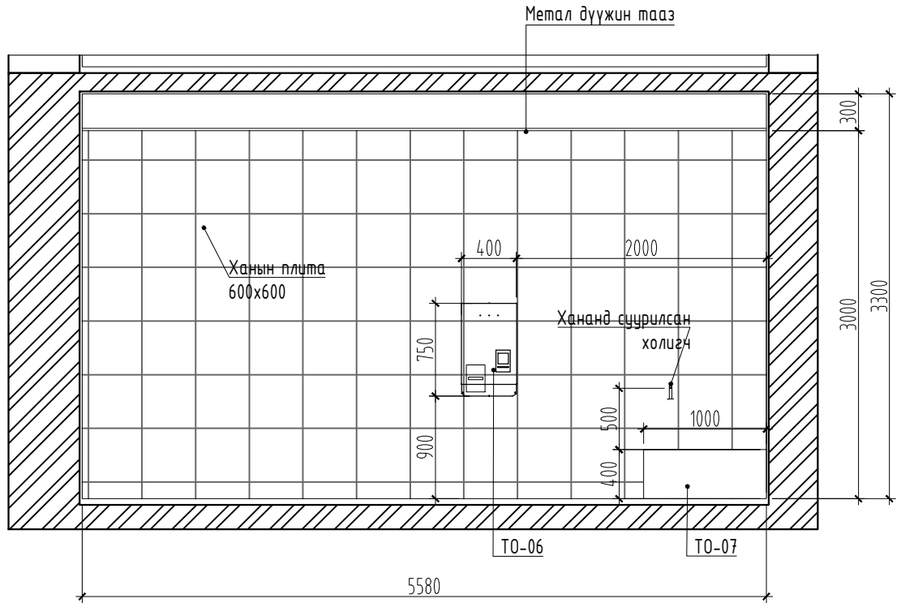

Ханын дэлгээс-3

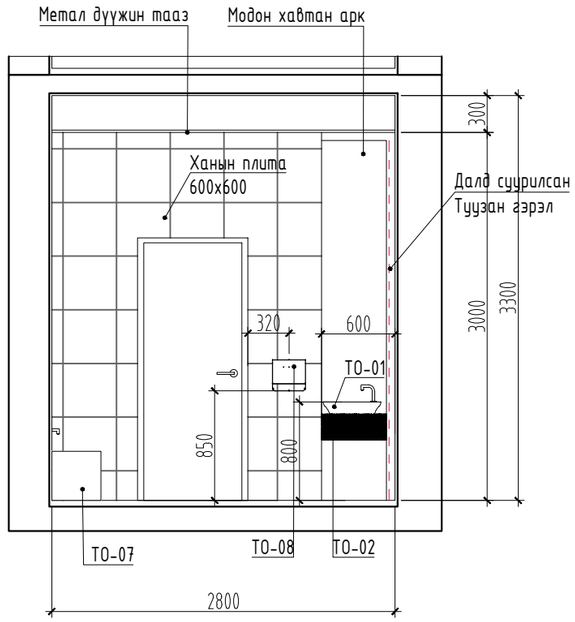

Ханын дэлгээс-4

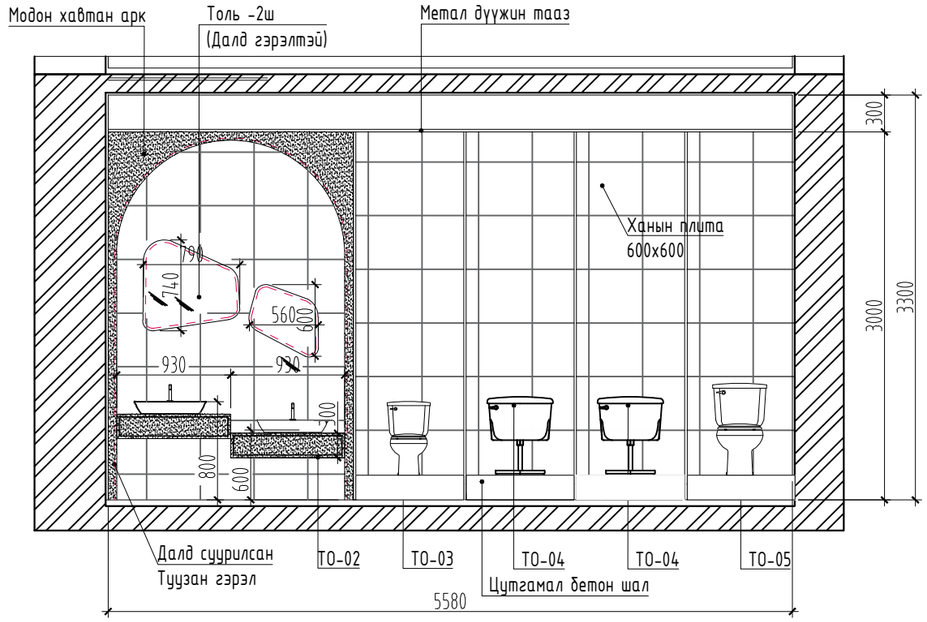

ТАЙЛБАР:

1. Хэмжилтийн болон төлөвлөлтийн байгуулалтын зурагтай хамтатган үзнэ үү.
2. Хана болон шалны плитаны өнгө, загвар хэмжээг рендер зургаас харна уу.
3. Шалны болон энгийн суултуур суух шалыг 20см өндөрлөж суултуурыг суулгана.
4. Суултуурын кабин хаалтыг шалнаас тааз хүртэл өндөр хийх ба модон хавтангийн суурин 10см зэвэрдэггүй ган суурь хийж ус чийгнээс хамгаална.
5. Ариун цэврийн өрөөний тоноглолуудын тэмдэглэгээ, хэмжээг БА-08-д үзнэ.

"АЮУТА" ХХК

ӨМНӨГОВЬ АЙМАГ, ДАЛАНЗАДГАД СУМ

ЕРӨНХИЙ БОЛОВСРОЛЫН ХОЁРДУГААР СУРГУУЛИЙН АРИУН ЦЭВРИЙН ӨРӨӨНИЙ ЗАСВАР

АЦӨ-2 ХАНЫН ДЭЛГЭЭС

Архитектор		М.Буянхишиг	ЕГ Шифр: АТА-23-07	Масштаб: М1:50	Огноо: 2023/11
Гүйцэтгэсэн		Д.Гунчинмаа	ТГ Шифр: .	Зургийн дугаар: БА-14	Хуудас: 15
Шалгасан		М.Буянхишиг			

A3

АЦӨ-3 ХАНЫН ДЭЛГЭЭС М1:50

АЦӨ-3-н байгуулалт М1: 50

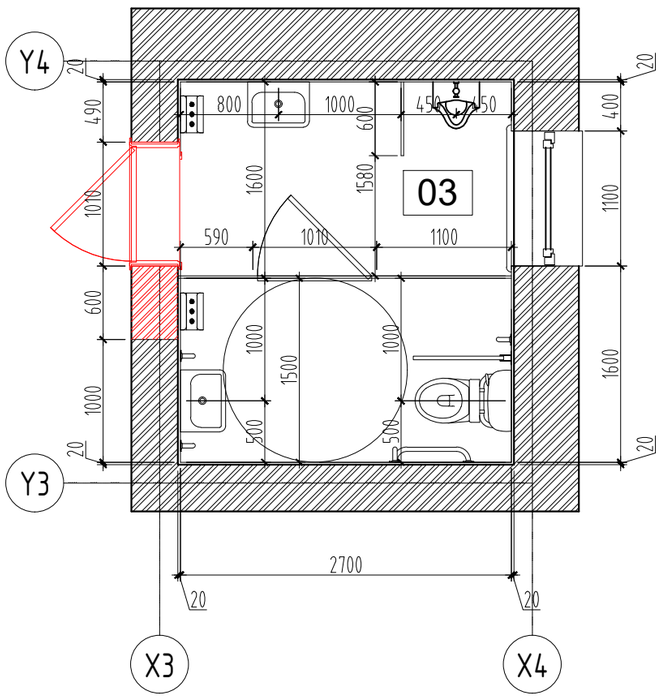

Ханын дэлгээс-1

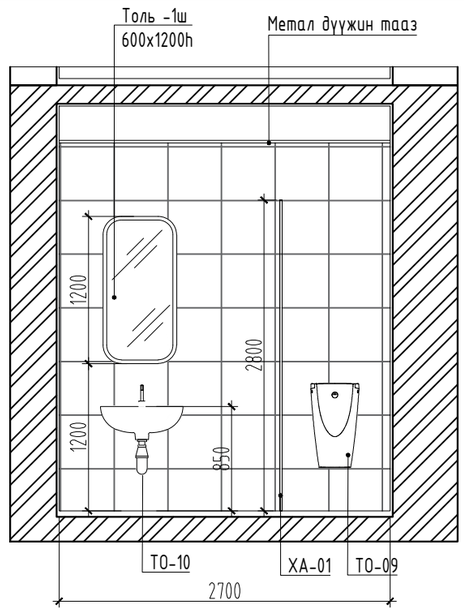

Ханын дэлгээс-2

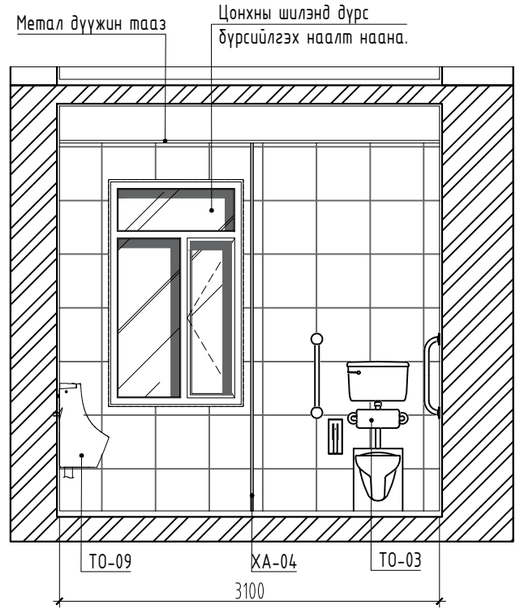

Ханын дэлгээс-3

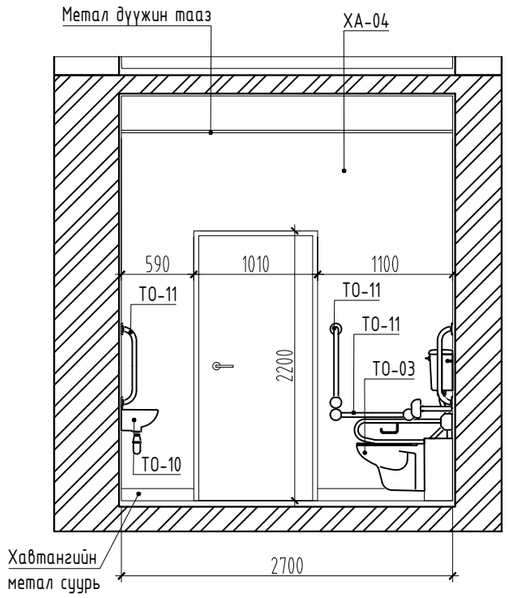

Ханын дэлгээс-4

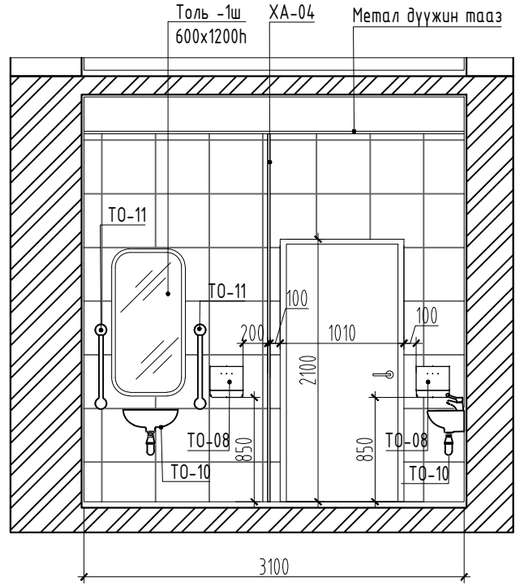

Модон хаалт -4 (ХА-04)

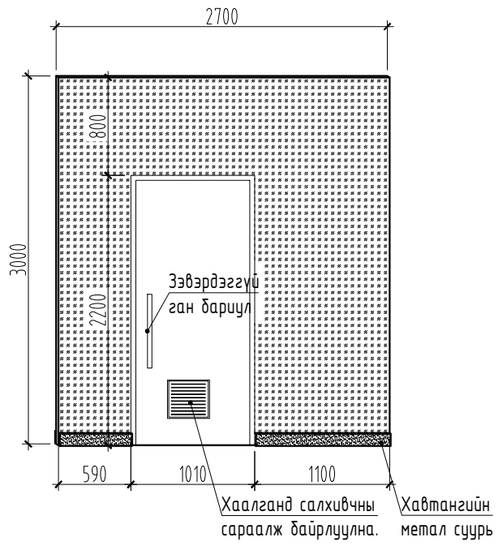

ТАЙЛБАР:

1. Хэмжилтийн болон төлөвлөлтийн байгуулалтын зураг тай хамтатган үзнэ үү.
2. Хана болон шалны плитаны өнгө, загвар хэмжээг рендер зургаас харна уу.
3. Шалны болон энгийн суултуур суух шалыг 20см өндөрлөж суултуурыг суулгана.
4. Суултуурын кабин хаалтыг шалнаас тааз хүртэл өндөр хийх ба модон хавтангийн суурин д 10см зэвэрдэггүй ган суурь хийж ус чийгнээс хамгаална.
5. Ариун цэврийн өрөөний тоноглолуудын тэмдэглэгээ, хэмжээг БА-08-д үзнэ.

"АЮУТА" ХХК

ӨМНӨГОВЬ АЙМАГ, ДАЛАНЗАДГАД СУМ

ЕРӨНХИЙ БОЛОВСРОЛЫН ХОЁРДУГААР СУРГУУЛИЙН АРИУН ЦЭВРИЙН ӨРӨӨНИЙ ЗАСВАР

АЦӨ-3 ХАНЫН ДЭЛГЭЭС

Архитектор		М.Буянхишиг	ЕГ Шифр: АТА-23-07	Масштаб: М1:50	Огноо: 2023/11
Гүйцэтгэсэн		Д.Гунчинмаа	ТГ Шифр: .	Зургийн дугаар: БА-15	Хуудас: 15
Шалгасан		М.Буянхишиг			

A3

БАРИЛГЫН ЗУРАГ ТӨСӨЛ ЗОХИОГЧДЫН ХОЛБОО
"АЮУТА" ХХК
Тусгай зөвшөөрлийн дугаар: ЗТ53-43/22
Хаяг: Өмнөговь аймаг, Даланзадгад сум, 2-р баг, Хан-Уул 11-3тоот
Утас:88688760, и-мэйл: Ayuta.llc@gmail.com

ЕГ Шифр: АТА-23-07

(ӨМНӨГОВЬ АЙМАГ, ДАЛАНЗАДГАД СУМ)

"ЕРӨНХИЙ БОЛОВСРОЛЫН ХОЁРДУГААР СУРГУУЛИЙН АРИУН ЦЭВРИЙН ӨРӨӨНИЙ ЗАСВАР"

(Хорших хэсэг)

БОЛОВСРУУЛСАН:

"АЮУТА" ХХК-ийн Захирал /М.Буянхишиг/

Инженер /Г.Ганбат/

УЛААНБААТАР ХОТ
2023 ОН

ТАЙЛБАР БИЧИГ

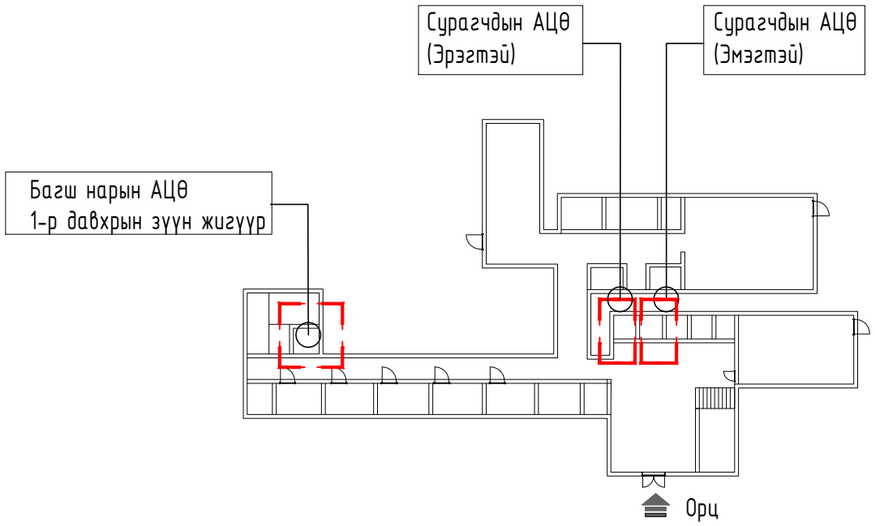

ТАЙЛБАР:

Тус барилгын халаалт, агаар сэлгэлтийн системийн ажлын зургийг хийж гүйцэтгэхдээ барилга архитектурын зургийг үндэслэн боловсруулав.

Халаалт, агаар сэлгэлтийн хэсгийн ажлын зургийг гүйцэтгэхдээ:

- MNS 3333:2013, MNS 3240:2013, MNS 5825:2007
- БНбД 23-01-09 Барилгад хэрэглэхдээ уур амьсгал, геофизикийн үзүүлэлт
- БНбД 41-01-11 Халаалт, агаар сэлгэлт, кондицонер

АГААР СЭЛГЭЛТИЙН ХЭСЭГТ:

Барилгын Ариун цэврийн өрөөнүүдэд агаар сорох ердийн систем төлөвлөж өгсөн ба одоо хананд байгаа сувгуудыг ашиглана. Одоо байгаа сувгууд нь бөглөрч, таглагдсан байгааг цэвэрлэж онгойлгож өгөх хэрэгтэй. Мөн хананд гарах сараалжуудын шинээр сольж өгөх хэрэгтэй. Багш нарын ариун цэврийн өрөөнд сэнстэй сараалж төлөвлөж өгөв. Агаар дамжуулах хоолой нь цайрдсан гөлмөн төмөр байх бөгөөд бүх холболтыг фланцтай холболтоор хийх бөгөөд дүүжин тулгууртай хэсэгт агаар дамжуулах хоолойг дээвэрт гарах шахтанд δ=5см дулаалгатай угсрах ба дулаан тусгаарлагчийн гадуур нь давхар гөлмөн төмөр хоолойгоор хамгаалан бүрнэ. Агаар дамжуулах хоолойг хана болон давхар бүрийн хучилт нэвтрэх хэсэгт хүйцийг сайтар битүүмжлэх ба галд тэсвэртэй материал сонгох. Бүх агаар дамжуулах хоолойн хучилтаас гарсан хэсэгт малгайвч төлөвлөх бөгөөд малгайвчийг Зхф-р сонгох эсвэл газар дээр нь эсгэж хийх.

ЗУРГИЙН ЖАГСААЛТ

№	Зургийн марк	Зургийн нэр	Тайлбар
1	ХАС-01	Тайлбар бичиг, зургийн жагсаалт, таних тэмдэг, материалын түүвэр	
2	ХАС-02	1-р давхрын агаар сэлгэлтийн системийн байгуулалт	
3	ХАС-03	Дээврийн агаар сэлгэлтийн системийн байгуулалт	

ТАНИХ ТЭМДЭГ

№	Зургийн нэр	Тайлбар
1	Агаар дамжуулах хоолой, сараалжийн хамт /байгуулалт дээр/	
2	Агаар дамжуулах хоолой хөндлөн огтлол байгуулалт дээр /сорох/	
3	Сэнстэй решётка	

МАТЕРИАЛЫН ТҮҮВЭР

№	Тэмдэглэгээ	Материалын түүвэр	Тоо шир	Нэгж жин	Тайл-бар
		Агаар сэлгэлт систем			
1	ГОСТ19904-75	Агаар дамжуулах системийн гөлмөн төмөр хоолой ф125, δ=0,5мм	10	-	у/м
2		Эргэлт ф125	2	-	у/м
3		Сараалж 150х150, f=0.014м2	7	-	шир
4		Сэнстэй сараалж ф125, N=130W	2	-	шир
5		Уян хоолой ф125	3.5	-	у/м

"АЮУТА" ХХК	ӨМНӨГОВЬ АЙМАГ, ДАЛАНЗАДГАД СУМ ЕРӨНХИЙ БОЛОВСРОЛЫН ХОЁРДУГААР СУРГУУЛИЙН АРИУН ЦЭВРИЙН ӨРӨӨНИЙ ЗАСВАР					
	Тайлбар, зургийн жагсаалт, таних тэмдэг					
	Инженер		Б.Ичинноров	ЕГ Шифр: АТА-23-07	Масштаб: М1:50	Огноо: 2023/10
	Гүйцэтгэсэн		Г.Ганбат	ТГ Шифр:	Зургийн дугаар: ХАС-01	Хуудас: 03
	Шалгасан		Б.Ичинноров			

А3

1-Р ДАВХРЫН АРИУН ЦЭВРИЙН ӨРӨӨНИЙ АГААР СЭЛГЭЛТИЙН БАЙГУУЛАЛТ М1:50

СУРАГЧДЫН АРИУН ЦЭВРИЙН ӨРӨӨ-1, 2-ын БАЙГУУЛАЛТ М1:50
1-Р ДАВХРЫН БАРУУН ЖИГҮҮР

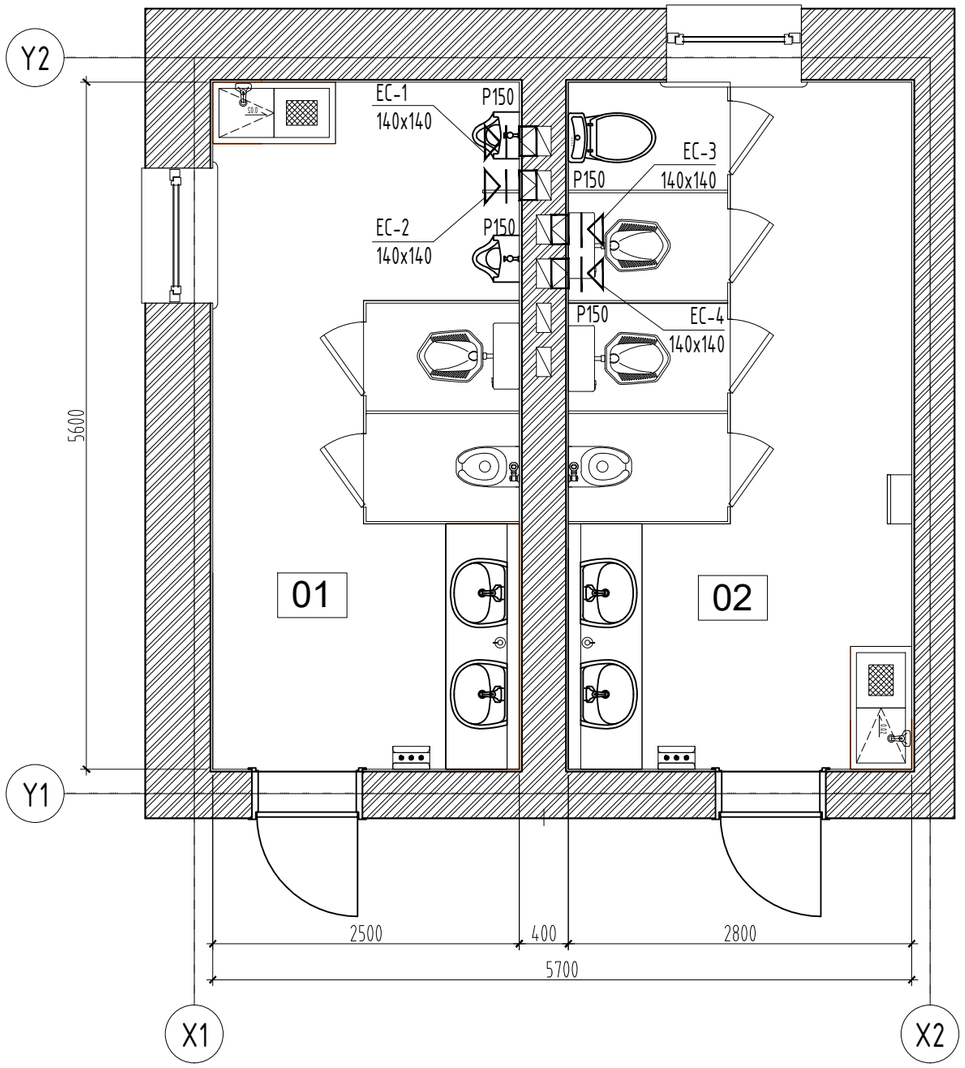

БАГШ НАРЫН АЦӨ-НИЙ БАЙГУУЛАЛТ
1-Р ДАВХРЫН ЗҮҮН ЖИГҮҮР М1:50

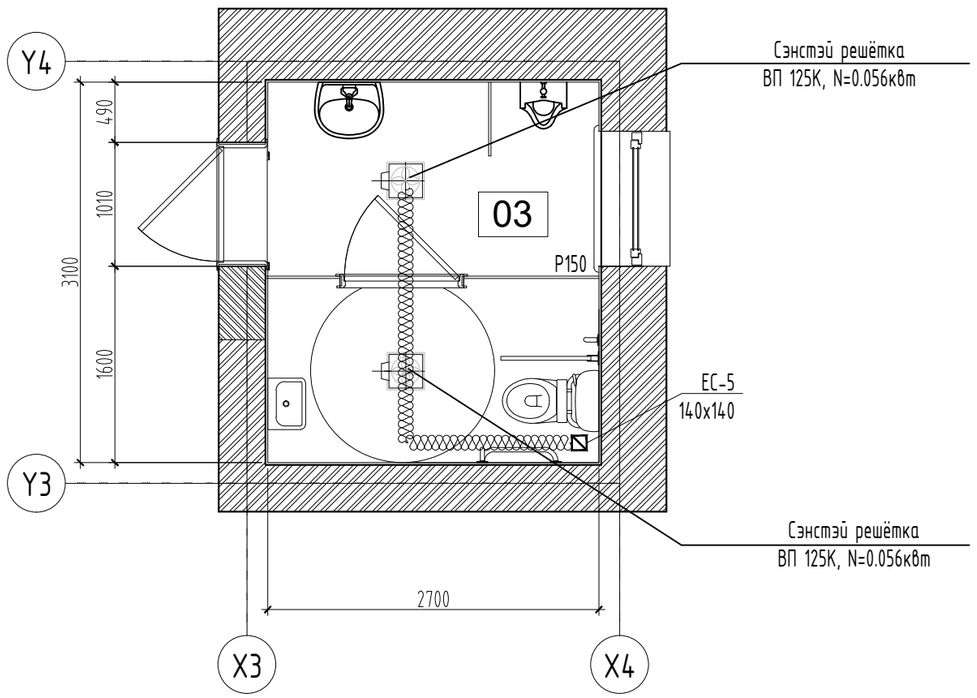

ӨРӨӨНИЙ ТОДОРХОЙЛОЛТ

№	Өрөөний нэр	Талбай ($м^2$)
1	АЦӨ -1 (1-р давхрын эрэгтэй, баруун жигүүр)	13.68
2	АЦӨ -2 (1-р давхрын эмэгтэй, баруун жигүүр)	15.34
3	АЦӨ -3 (1-р давхар, зүүн жигүүр)	8.37
	Нийт	37.39

"АЮУТА" ХХК	ӨМНӨГОВЬ АЙМАГ, ДАЛАНЗАДГАД СУМ ЕРӨНХИЙ БОЛОВСРОЛЫН ХОЁРДУГААР СУРГУУЛИЙН АРИУН ЦЭВРИЙН ӨРӨӨНИЙ ЗАСВАР					
	1-р давхрын АЦӨ-ний агаар сэлгэлтийн байгуулалт					
	Инженер		Б.Ичинноров	ЕГ Шифр: АТА-23-07	Масштаб: М1:50	Огноо: 2023/10
	Гүйцэтгэсэн		Г.Ганбат	ТГ Шифр:	Зургийн дугаар: ХАС-02	Хуудас: 03
	Шалгасан		Б.Ичинноров			

А3

ДЭЭВРИЙН ХӨНДИЙН АГААР СЭЛГЭЛТИЙН БАЙГУУЛАЛТ М1:50

СУРАГЧДЫН АРИУН ЦЭВРИЙН ӨРӨӨ-1, 2-ын БАЙГУУЛАЛТ М1:50
1-Р ДАВХРЫН БАРУУН ЖИГҮҮР

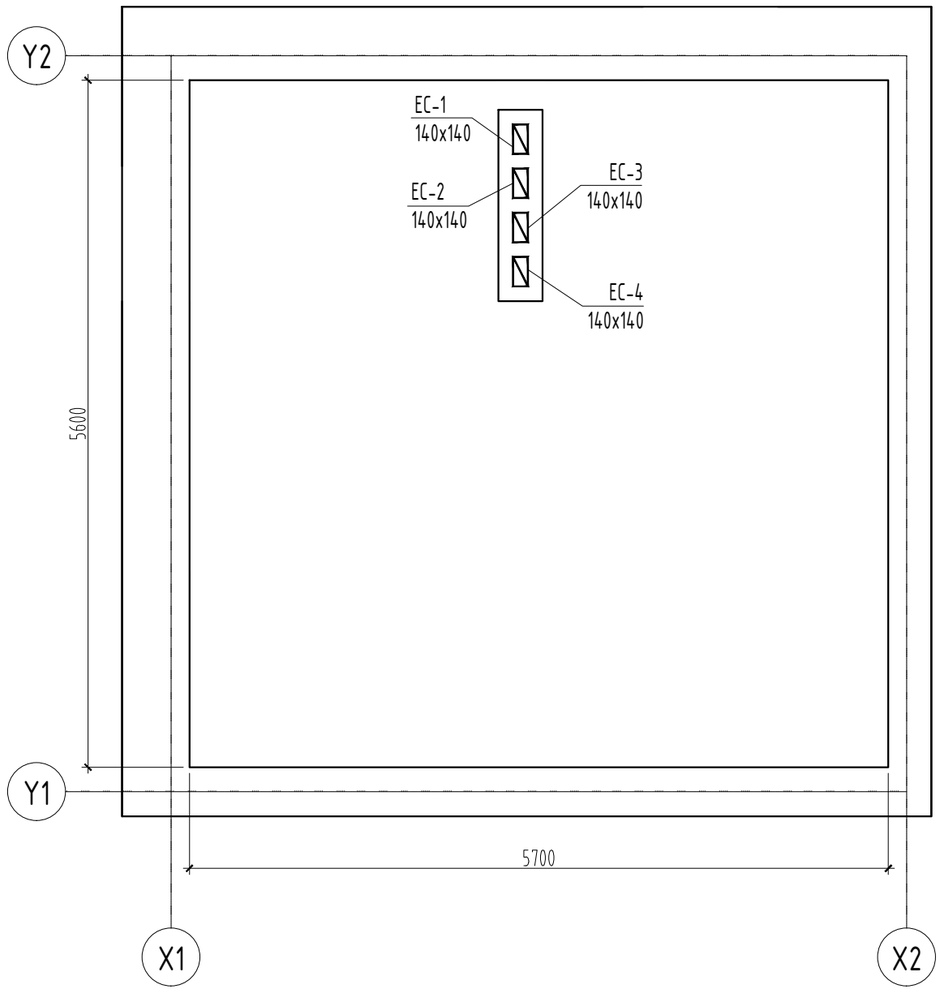

БАГШ НАРЫН АЦӨ-НИЙ БАЙГУУЛАЛТ
1-Р ДАВХРЫН ЗҮҮН ЖИГҮҮР М1:50

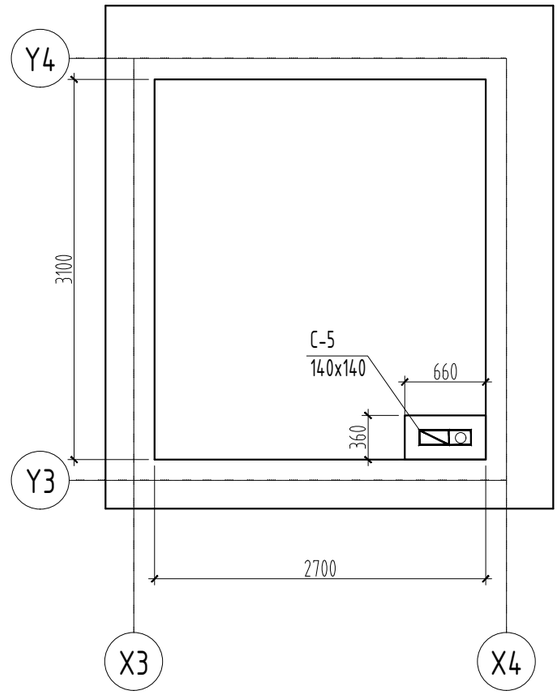

АГААР СЭЛГЭЛТИЙН СИСТЕМИЙН ТОЙМ
М1:50

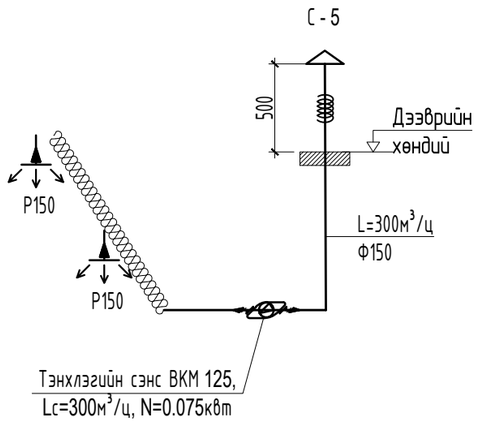

ТАЙЛБАР:

Одоо байгаа сувгууд нь бөглөрч, таглагдсан байгааг цэвэрлэж онгойлгож өгөх хэрэгтэй. Мөн хананд гарах сараалжуудын шинээр сольж өгөх хэрэгтэй. Багш нарын ариун цэврийн өрөөнд сэнстэй сараалж төлөвлөж өгөв. Агаар дамжуулах хоолой нь цайрдсан гөлмөн төмөр байх бөгөөд бүх холболтыг фланцтай холболтоор хийх бөгөөд дүүжин тулгууртай хэсэгт агаар дамжуулах хоолойг дээвэрт гарах шахтанд δ=5см дулаалгатай угсрах ба дулаан тусгаарлагчийн гадуур нь давхар гөлмөн төмөр хоолойгоор хамгаалан бүрнэ. Агаар дамжуулах хоолойг хана болон давхар бүрийн хучилт нэвтрэх хэсэгт хөөцийг сайтар битүүмжлэх ба галд тэсвэртэй материал сонгох. Бүх агаар дамжуулах хоолойн хучилтаас гарсан хэсэгт малгайвч төлөвлөх бөгөөд малгайвчийг Зхф-р сонгох эсвэл газар дээр нь эсгэж хийх.

"АЮУТА" ХХК	ӨМНӨГОВЬ АЙМАГ, ДАЛАНЗАДГАД СУМ ЕРӨНХИЙ БОЛОВСРОЛЫН ХОЁРДУГААР СУРГУУЛИЙН АРИУН ЦЭВРИЙН ӨРӨӨНИЙ ЗАСВАР					
	Дээврийн хөндийн агаар сэлгэлтийн байгуулалт					
	Инженер		Б.Ичинноров	ЕГ Шифр: АТА-23-07	Масштаб: М1:50	Огноо: 2023/10
	Гүйцэтгэсэн		Г.Ганбат	ТГ Шифр:	Зургийн дугаар: ХАС-03	Хуудас: 03
	Шалгасан		Б.Ичинноров			

А3

ТАЙЛБАР БИЧИГ

ЦЭВЭР УСНЫ ОРОЛТ, БОХИР УСНЫ ГАРГАЛГААНЫ ТОЙМ

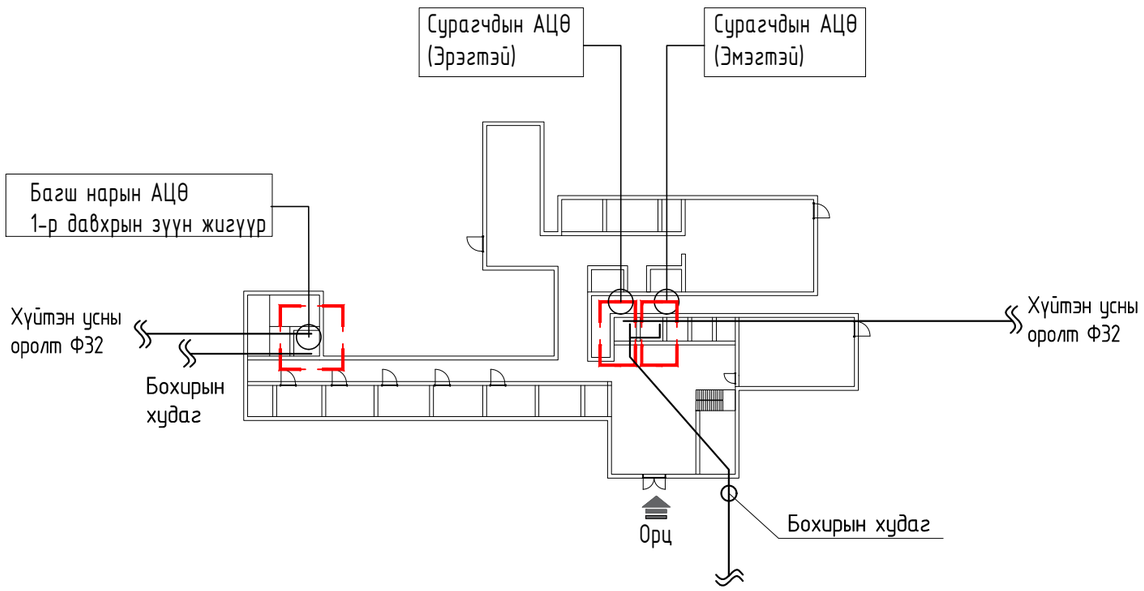

ТАЙЛБАР БИЧИГ

Тус барилгын доторх усан хангамж, ариутгах татуургын хэсгийг гүйцэтгэхдээ барилга архитектураас өгсөн даалгаврыг үндэслэн дараах норм дүрэм болон техникийн бичиг баримтыг ашиглав. Үүнд:

1. Барилга доторх ус хангамж ариутгах татуурга БНбД 40-05-16
2. MNS 3332:2012 Барилга доторхи ус хамнгамж, бохир ус зайлуулалт ба хий хангамж
3. MNS 3239:2014 Барилгын доторхи ус хангамж, ариутгах татуургын системийн ажлын зураг.

Усан хангамж

Тус барилгын эх үүсвэр нь гүний худгийн ус хангамжийн шугамаас хангагдана. Ус хангамжийн түгээх шугам сулжээнд 1.0 МПа даралт даах ГОСТ 3262-75 маркын цайрдсан ган яндангаар угсрах ба ариун цэврийн өрөөн доторх шугам нь PPR SD11 хоолой байна. Хоолой Монгол улсад мөрдөгдөж байгаа MNS хангасан байна. Шугам хоолойг уртын дагууд дулаалах ба угсралтын ажлыг хийж гүйцэтгэхдээ гадны нөлөөнд гэмтэхээс болгоомжлох хэрэгтэй. Унд-ахуй усны шугамыг ханаар дулаалгатай угсарна. Бэхэлгээ хоорондын зайг "БНбД 3.05.01-88-ын 3.8" заалтыг баримтлан угсрах шаардлагатай.

Хэрэгцээний халуун ус

Халуун ус нь ариун цэврийн өрөөнд суурьлагдах агшин зуурын ус халаагчаас халуун усны тоноглол хуртэл PPR шугам байна. Сурагчдын өрөөнд байрлах агшин зуур ус халаагчийг хүүхдийн гар хүрэхээргүй өндөрт суурилуулна.

Бохир ус

Дотор бохир усны систем нь өөрийн урсгалаар нэгдэж сонгосон бохир ус цэвэрлэх байгууламжын (септик) бохир усны худагт зайлуулагдана. Бохир усны хоолой Ф50-ф100мм-ийн голчтой байх ба PVC-U хуванцар хоолой байна. Босоо шугамыг ханаанд хомутаар бэхэлнэ. Бохир усны шугамын бэхэлгээг давхар тутамд 2-оос доошгүй байхаар тооцож хийнэ. Бохир усны салхивчийн үүргийг дээвэрээс дээш 0.5м гарсан байхаар гүйцэтгэнэ. Бохир усны хоолойг хооронд нь холбохдоо резин жийргэвчээр жийрэглэн цавуудаж холбоно. Шалгах таглаа ревизийг шалнаас өөрийн тэнхлэг хуртэл 1 метрт байрлуулна, шалгах таглаанд зориулсан 300х300 -н хэмжээтэй онгойх тагийг ханаанд хийж өгнө. Угсралтын ажлын явцад хоолойн налууг нямбай гаргаж бэхлэх ба хог шороо орохоос сэргийлж байнга бөглөж байх хэрэгтэй. Мөн хоолойг цэвэр усны шугамын доод талд байрлуулж угсрах бөгөөд заавал усаар битүүмжлэлийг шалгах шаардлагатай. Шугам хоолойн битүүмжлэлийг шалгахдаа холбогдох этгээдийг байлцуулж баримтжуулж ажиллахыг анхаар.

ТАНИХ ТЭМДЭГ

№	Нэр	Тэмдэглэгээ	
		Байгуулалт	Тойм
1	Хүйтэн усны шугам	У1	У1
2	Халуун усны шугам	Д3	Д3
3	Бохир усны босоо шугам	БШБ1	БШБ1
4	Бохир усны шугам	Б1	Б1
5	Винтель		
6	Угаагуур, холигч	У	У
7	Жорлон	Ж	Ж
10	Отвод 90		
11	Гуравлагч		
12	Цэвэрлэгээ		Р
13	Ус хэмжигч		
14	Үл буцах хаалт		

ЗУРГИЙН ЖАГСААЛТ

№	Өрөөний нэр	Нэрс
1	Тайлбар бичиг, таних тэмдэг, зургийн жагсаалт, тооцооны үндсэн үзүүлэлт	ЦБУ-01
2	1-р давхрын халуун, хүйтэн усны шугамын байгуулалт	ЦБУ-02
3	1-р давхрын бохир усны шугамын байгуулалт	ЦБУ-03
3	Халуун, хүйтэн усны шугамын тойм	ЦБУ-04
4	Бохир усны шугамын тойм	ЦБУ-05
5	Материалын түүвэр	ЦБУ-06

УС ХАНГАМЖ, АРИУТГАХ ТАТУУРГЫН ҮНДСЭН ҮЗҮҮЛЭЛТ

Системийн нэрс	Оролтонд шаардагдах даралт	Тооцоот зардал		
		м3/хон	м3/цаг	л/сек
Цэвэр ус /ер/	1.50	0.50	0.65	0.53
Хүйтэн ус	11.00	0.40	0.26	0.36
Халуун ус		0.10	0.40	0.26
Бохир ус		0.50	0.65	2.10
Халуун усанд шаардагдах дулаан Q=1100 ккал/цаг				

"АЮУТА" ХХК	ӨМНӨГОВЬ АЙМАГ, ДАЛАНЗАДГАД СУМ ЕРӨНХИЙ БОЛОВСРОЛЫН ХОЁРДУГААР СУРГУУЛИЙН АРИУН ЦЭВРИЙН ӨРӨӨНИЙ ЗАСВАР					
	ТАЙЛБАР БИЧИГ					
	Инженер		Г.Ганбилэгт	ЕГ Шифр: АТА-23-07	Масштаб: М1:50	Огноо: 2023/10
	Гүйцэтгэсэн		Г.Ганбилэгт	ТГ Шифр:	Зургийн дугаар: ЦБУ-01	Хуудас: 06
	Шалгасан		М.Буянхишиг			

А3

ХАЛУУН, ХҮЙТЭН УСНЫ ШУГАМЫН БАЙГУУЛАЛТ М1:50

СУРАГЧДЫН АРИУН ЦЭВРИЙН ӨРӨӨ-1, 2-ын БАЙГУУЛАЛТ М1:50
1-Р ДАВХРЫН БАРУУН ЖИГҮҮР

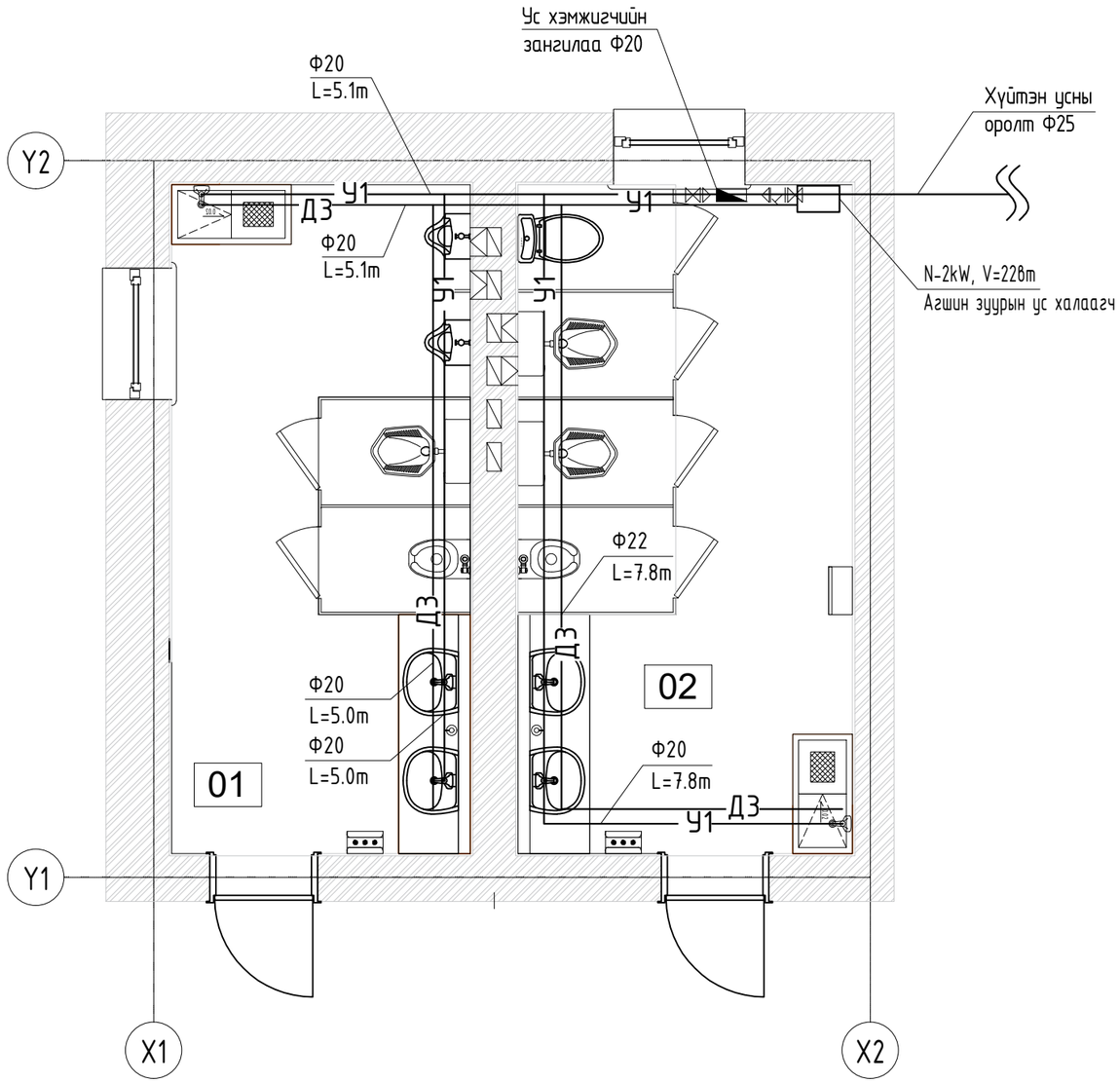

БАГШ НАРЫН АЦӨ-НИЙ БАЙГУУЛАЛТ
1-Р ДАВХРЫН ЗҮҮН ЖИГҮҮР М1:50

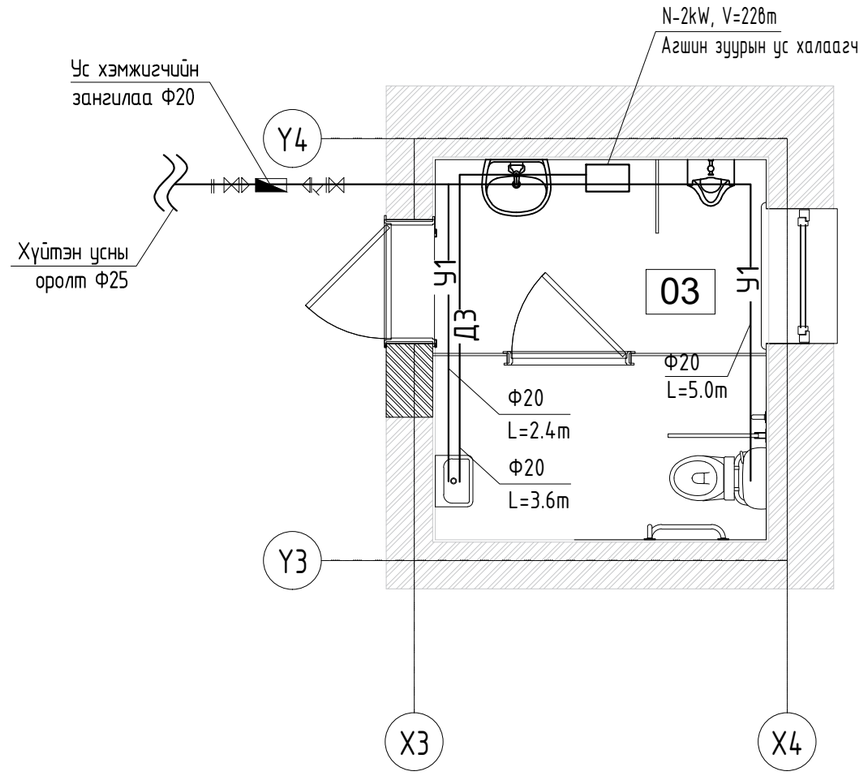

ӨРӨӨНИЙ ТОДОРХОЙЛОЛТ

№	Өрөөний нэр	Талбай ($м^2$)
1	АЦӨ -1 (1-р давхрын эрэгтэй, баруун жигүүр)	13.68
2	АЦӨ -2 (1-р давхрын эмэгтэй, баруун жигүүр)	15.34
3	АЦӨ -3 (1-р давхар, зүүн жигүүр)	8.37
	Нийт	37.39

ӨМНӨГОВЬ АЙМАГ, ДАЛАНЗАДГАД СУМ
ЕРӨНХИЙ БОЛОВСРОЛЫН ХОЁРДУГААР СУРГУУЛИЙН АРИУН ЦЭВРИЙН ӨРӨӨНИЙ ЗАСВАР

ХАЛУУН, ХҮЙТЭН УСНЫ ШУГАМЫН БАЙГУУЛАЛТ

"АЮУТА" ХХК	Инженер		Г.Ганбилэгт	ЕГ Шифр: АТА-23-07	Масштаб: М1:50	Огноо: 2023/10
	Гүйцэтгэсэн		Г.Ганбилэгт	ТГ Шифр:	Зургийн дугаар: ЦБУ-02	Хуудас: 06
	Шалгасан		М.Буянхишиг			

A3

БОХИР УСНЫ ШУГАМЫН БАЙГУУЛАЛТ М1:50

СУРАГЧДЫН АРИУН ЦЭВРИЙН ӨРӨӨ-1, 2-ын БАЙГУУЛАЛТ М1:50
1-Р ДАВХРЫН БАРУУН ЖИГҮҮР

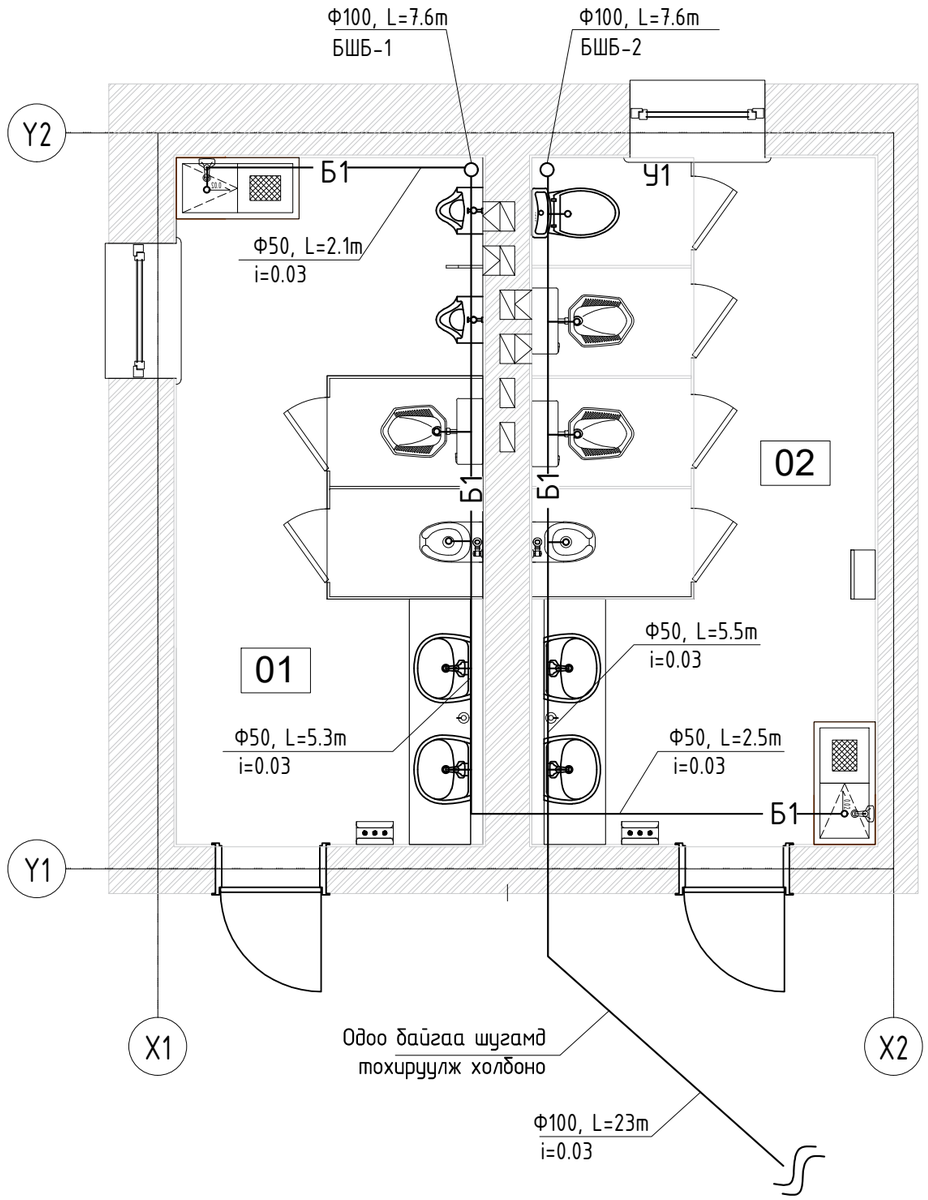

БАГШ НАРЫН АЦӨ-НИЙ БАЙГУУЛАЛТ
1-Р ДАВХРЫН ЗҮҮН ЖИГҮҮР М1:50

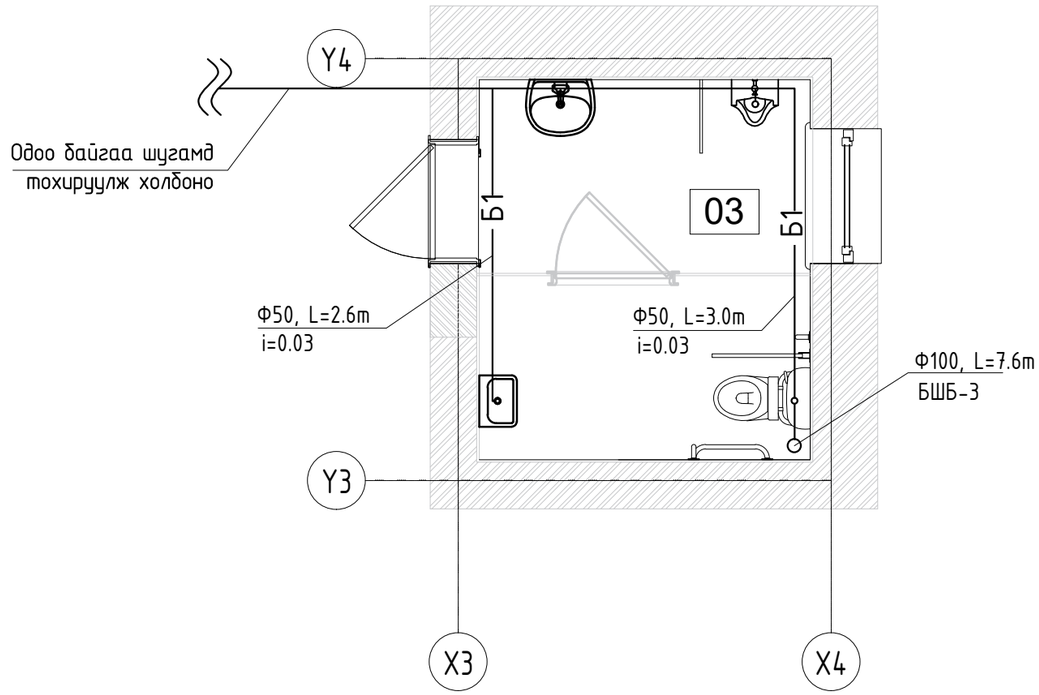

ӨРӨӨНИЙ ТОДОРХОЙЛОЛТ

№	Өрөөний нэр	Талбай ($м^2$)
1	АЦӨ -1 (1-р давхрын эрэгтэй, баруун жигүүр)	13.68
2	АЦӨ -2 (1-р давхрын эмэгтэй, баруун жигүүр)	15.34
3	АЦӨ -3 (1-р давхар, зүүн жигүүр)	8.37
	Нийт	37.39

"АЮУТА" ХХК	ӨМНӨГОВЬ АЙМАГ, ДАЛАНЗАДГАД СУМ ЕРӨНХИЙ БОЛОВСРОЛЫН ХОЁРДУГААР СУРГУУЛИЙН АРИУН ЦЭВРИЙН ӨРӨӨНИЙ ЗАСВАР					
	БОХИР УСНЫ ШУГАМЫН БАЙГУУЛАЛТ					
	Инженер		Г.Ганбилэгт	ЕГ Шифр: АТА-23-07	Масштаб: М1:50	Огноо: 2023/10
	Гүйцэтгэсэн		Г.Ганбилэгт	ТГ Шифр:	Зургийн дугаар: ЦБУ-03	Хуудас: 06
	Шалгасан		М.Буянхишиг			

А3

ХАЛУУН ХҮЙТЭН УСНЫ ШУГАМЫН ТОЙМ М1:50

СУРАГЧДЫН АРИУН ЦЭВРИЙН ӨРӨӨ-1, 2-ын БАЙГУУЛАЛТ М1:50
1-Р ДАВХРЫН БАРУУН ЖИГҮҮР

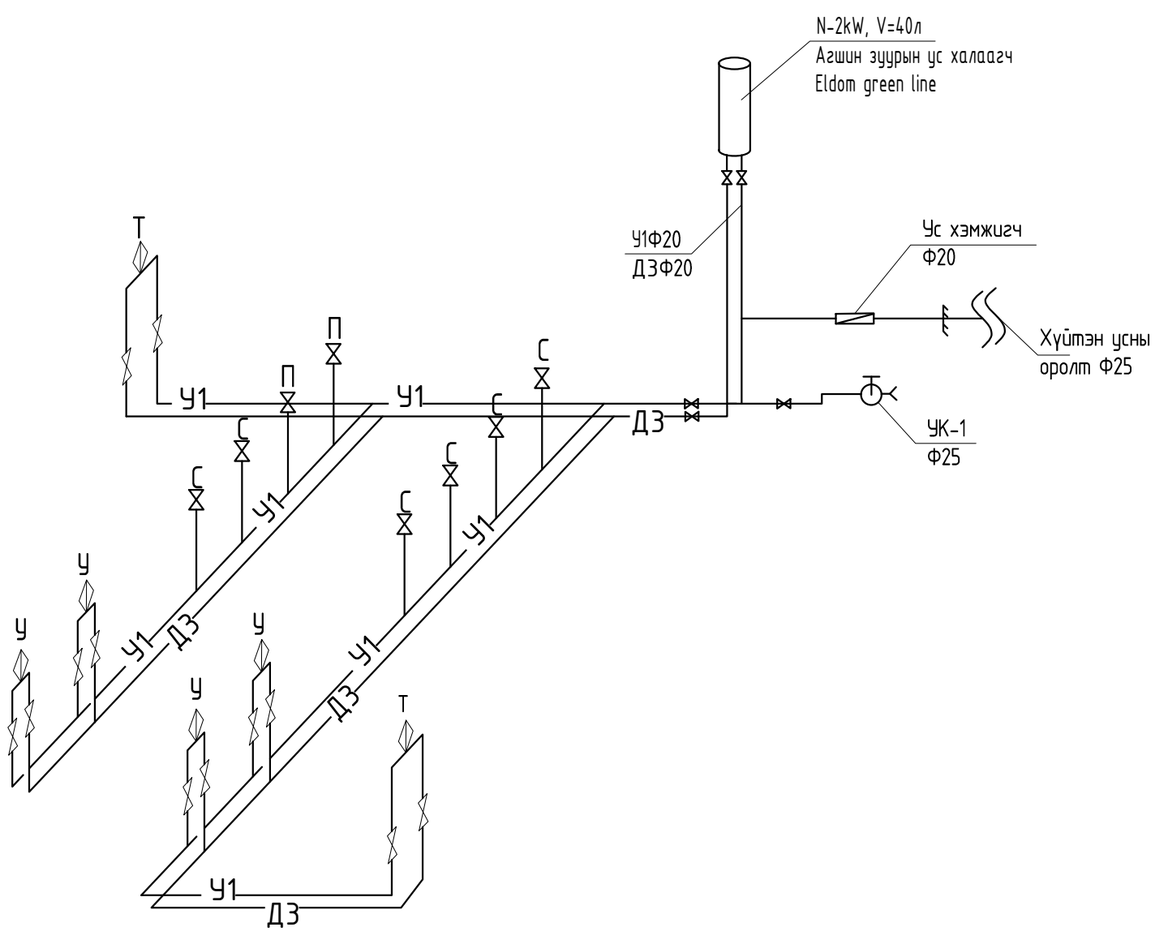

БАГШ НАРЫН АЦӨ-НИЙ БАЙГУУЛАЛТ
1-Р ДАВХРЫН ЗҮҮН ЖИГҮҮР М1:50

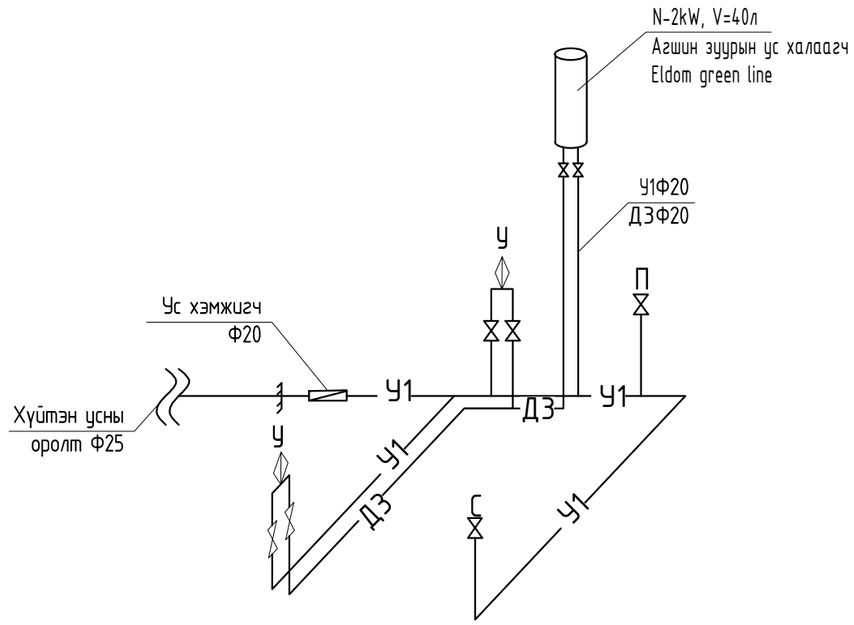

ТАЙЛБАР:
1. Халуун хүйтэн усны босоо шугамыг газар дээр нь одоо байгаа шугамд тохируулан холбоно.

"АЮУТА" ХХК	ӨМНӨГОВЬ АЙМАГ, ДАЛАНЗАДГАД СУМ ЕРӨНХИЙ БОЛОВСРОЛЫН ХОЁРДУГААР СУРГУУЛИЙН АРИУН ЦЭВРИЙН ӨРӨӨНИЙ ЗАСВАР					
	ХАЛУУН ХҮЙТЭН УСНЫ ШУГАМЫН ТОЙМ					
	Инженер		Г.Ганбилэгт	ЕГ Шифр: АТА-23-07	Масштаб: М1:50	Огноо: 2023/10
	Гүйцэтгэсэн		Г.Ганбилэгт	ТГ Шифр:	Зургийн дугаар: ЦБУ-04	Хуудас: 06
	Шалгасан		М.Буянхишиг			

А3

БОХИР УСНЫ ШУГАМЫН ТОЙМ М1:50

СУРАГЧДЫН АРИУН ЦЭВРИЙН ӨРӨӨ-1, 2-ын БАЙГУУЛАЛТ М1:50
1-Р ДАВХРЫН БАРУУН ЖИГҮҮР

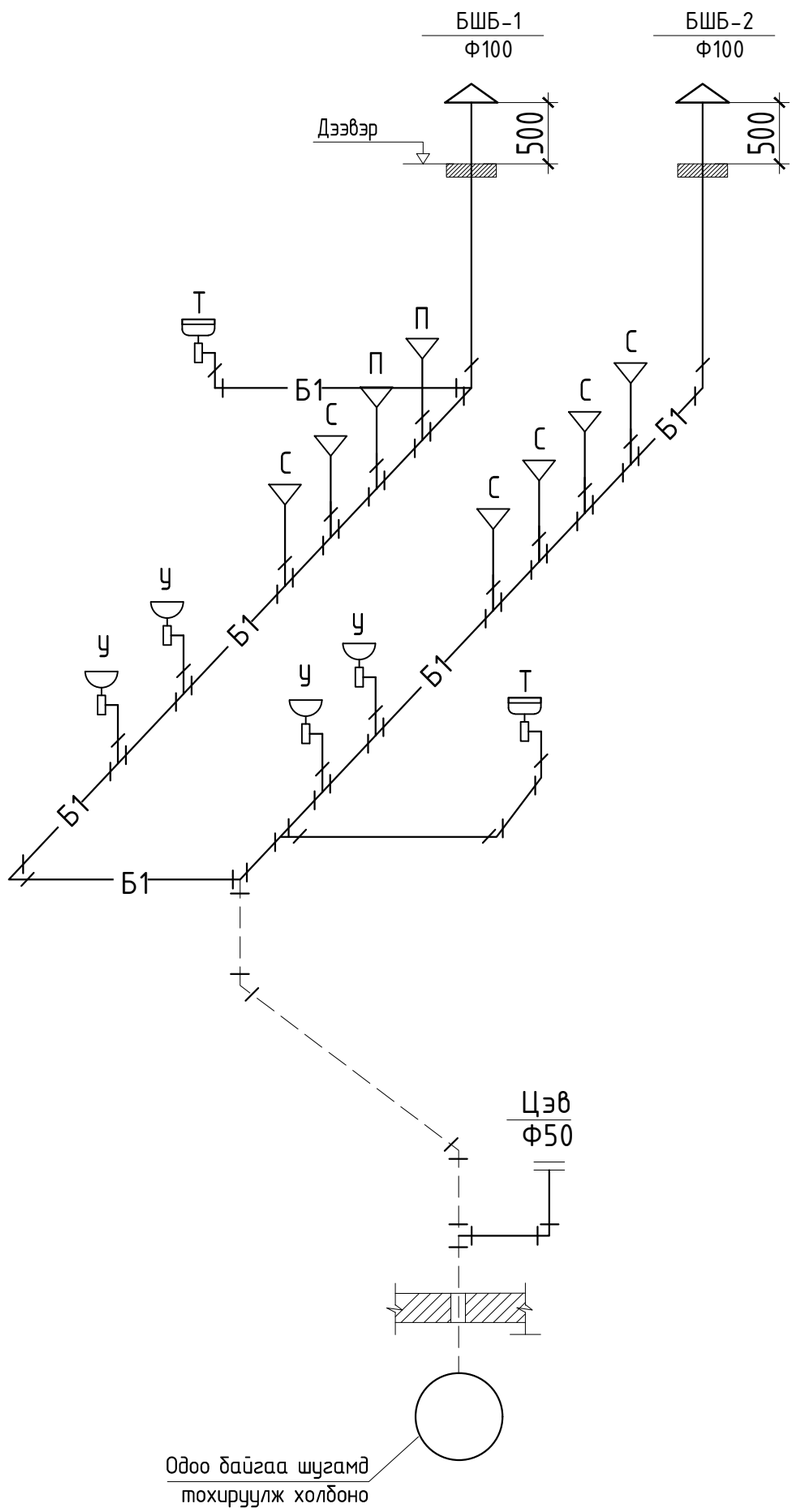

БАГШ НАРЫН АЦӨ-НИЙ БАЙГУУЛАЛТ
1-Р ДАВХРЫН ЗҮҮН ЖИГҮҮР М1:50

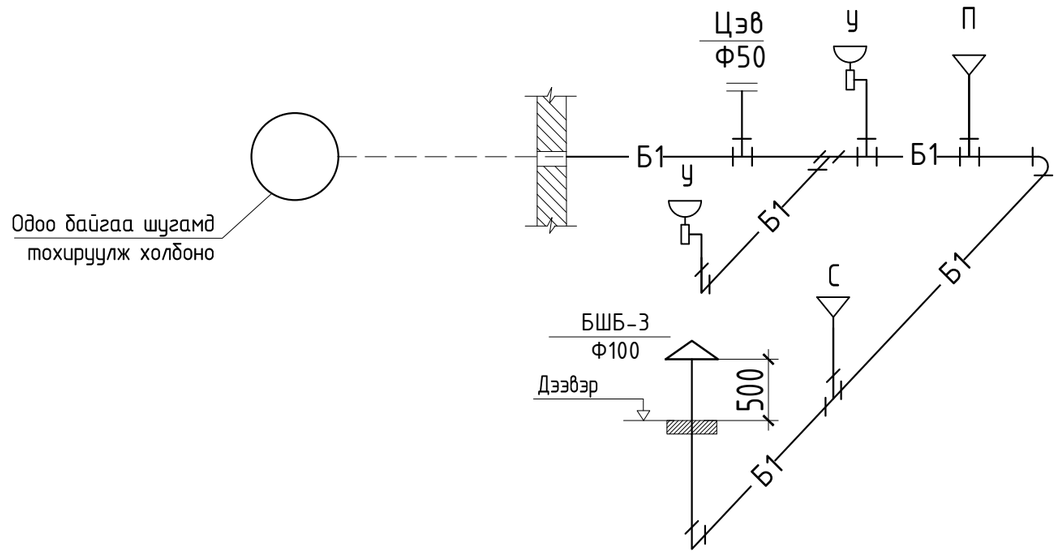

ТАЙЛБАР:
1. Бохир усны босоо шугамыг газар дээр нь одоо байгаа шугамд тохируулан холбоно.

"АЮУТА" ХХК	ӨМНӨГОВЬ АЙМАГ, ДАЛАНЗАДГАД СУМ ЕРӨНХИЙ БОЛОВСРОЛЫН ХОЁРДУГААР СУРГУУЛИЙН АРИУН ЦЭВРИЙН ӨРӨӨНИЙ ЗАСВАР					
	БОХИР УСНЫ ШУГАМЫН ТОЙМ					
	Инженер		Г.Ганбилэгт	ЕГ Шифр: АТА-23-07	Масштаб: М1:50	Огноо: 2023/10
	Гүйцэтгэсэн		Г.Ганбилэгт	ТГ Шифр:	Зургийн дугаар: ЦБУ-05	Хуудас: 06
	Шалгасан		М.Буянхишиг			

А3

МАТЕРИАЛЫН ТҮҮВЭР М1:50

ХАЛУУН ХҮЙТЭН УСНЫ СИСТЕМИЙН МАТЕРИАЛЫН ТҮҮВЭР

№	Тэмдэглэгээ	Материалын түүвэр	Тоо шир	Нэгж жин	Тайл-бар
	Халуун, хүйтэн усны систем				
1	PPR	Хуванцар хоолой ф15	10	-	у/м
2	ГОСТ3262-75	Цайрдсан ган хоолой ф20	27	-	у/м
3	ГОСТ3262-75	Цайрдсан ган хоолой ф25	4	-	у/м
4	ARMSTRONG /δ=5мм/	Хоолойн дулаалга ф25	4	-	у/м
5		Отвод ф20	2	-	шир
6		Хаалт ф20	4	-	шир
7		Хаалт ф25	2	-	шир
8		Вентиль ф20	30	-	шир
9		Уян хоолой	15	-	у/м

БОХИР УСНЫ СИСТЕМИЙН МАТЕРИАЛЫН ТҮҮВЭР

№	Тэмдэглэгээ	Материалын түүвэр	Тоо шир	Нэгж жин	Тайл-бар
	Бохир усны систем				
1	PVC-U	Хуванцар хоолой Ф50	21	-	у/м
2	PVC-U	Хуванцар хоолой Ф100	45.8	-	у/м
3	ARMSTRONG /δ=5мм/	Хоолойн дулаалга Ф100	3	-	у/м
4		Өвдгөвч ф50	22	-	ш
5		Өвдгөвч ф100	10	-	ш
6		Гуравлагч 45' 50*50	24	-	ш
7		Гуравлагч 45' 100*50	5	-	ш
8		Гуравлагч 45' 100*100	5	-	ш
9		Дөрөвлөгч 45' 100*100	2	-	ш
10		Шилжвэр Ф100*50	2	-	ш
11		Шалгах таг Ф100	3	-	ш
12		Цэвэрлэгээ Ф50	3	-	ш
13		Ус тосох тавцан бүхий тосгуур	2	-	ком
14		Суулгуур	7	-	ком
15		Писсуар	3	-	ком
16		Угаалгуур	6	-	ком
17		Агааржуулах малгай, d=100	5	-	ш

"АЮУТА" ХХК	ӨМНӨГОВЬ АЙМАГ, ДАЛАНЗАДГАД СУМ ЕРӨНХИЙ БОЛОВСРОЛЫН ХОЁРДУГААР СУРГУУЛИЙН АРИУН ЦЭВРИЙН ӨРӨӨНИЙ ЗАСВАР					
	МАТЕРИАЛЫН ТҮҮВЭР					
	Инженер		Г.Ганбилэгт	ЕГ Шифр: АТА-23-07	Масштаб: М1:50	Огноо: 2023/10
	Гүйцэтгэсэн		Г.Ганбилэгт	ТГ Шифр:	Зургийн дугаар: ЦБУ-06	Хуудас: 06
	Шалгасан		М.Буянхишиг			

A3

ТАЙЛБАР БИЧИГ

БАРИЛГЫН НЭГДСЭН СХЕМ- АРИУН ЦЭВРИЙН ӨРӨӨНИЙ БАЙРШИЛ

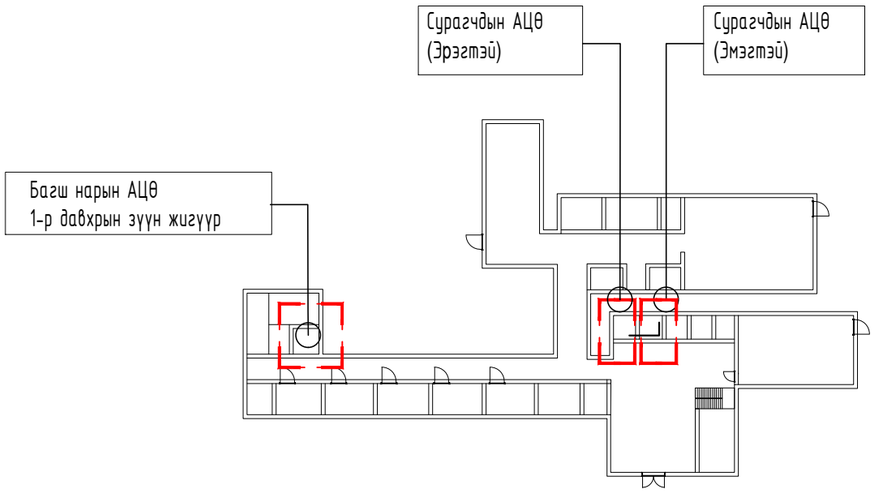

ЗУРГИЙН ЖАГСААЛТ

№	Өрөөний нэр	Нэрс
1	Тайлбар бичиг, таних тэмдэг, зургийн жагсаалт, тооцооны үндсэн үзүүлэлт	ЦАХ-01
2	Розетканы байгуулалт	ЦАХ-02
3	Гэрэлтүүлгийн байгуулалт	ЦАХ-03

ТАНИХ ТЭМДЭГ

Д/д	Нэр	Таних тэмдэг
1	Далд тоноглох газардуулгын контакттай хамгаалагдсан розетка 32А 220В	
2	Далд тоноглох нэг туйлт унтраалга /хоёр даралттай/	
3	Газардуулгын гүйдэл илрүүлэгчтэй автомат	
4	Лед чийдэнтэй шигтгээ гэрэлтүүлэгч, 230В, 20Вт IP65	
5	Туузан гэрэл, шаргал өнгийн тусгалтай, 3200л	

МАТЕРИАЛЫН ТҮҮВЭР

Д/д	Нэр	Маяг	Хэм. нэгж	Тоо	Тайлбар
1	Шугаманд:ВА47-29/2/16А- хар.В Автомат таслуур		ш	2	
2	АД12/2/25А/10мА- дифференциал автомат		ш	2	
3	220волтын туузан гэрэл		м	16	
4	Лед чийдэнтэй шигтгээ гэрэлтүүлэгч, 230В, 20Вт IP65		ш	17	
5	Далд тавих, хоёрлосон нэг туйлт унтраалга, 230В, 16А, IP20		ш	3	
6	Далд тавих, Газардуулагчтай розетка, 230В, 25А, IP65		ш	8	
7	Розетканы усны хамгаалалттай таг		ш	8	
8	Утас салбарлах хайрцаг		ш	14	
9	Гал дэмждэггүй ПВХ-хуванцар хоолой, Ф16мм		м	200	
10	Зэс голтой, Ф(1х2.5)мм2	ПВ-660	м	200	
11	Мөн Ф(1х4)мм2	ПВ-660	м	200	

ТАЙЛБАР

1. Ерөнхий өгөгдөл

Уг барилгын ариун цэврийн өрөөнүүдийн дотор цахилгаан хангамжийн засварын ажлын зураг төслийг БА зургийн даалгаварыг үндэслэн технологийн байгуулалт дээр хүчин төгөлдөр мөрдөж буй доорхи стандартуудыг баримтлан гүйцэтгэв. Үүнд:

- БД 43-102-07 Орон сууц, олон нийтийн барилгын цахилгаан тоног төхөөрөмж төлөвлөх ба угсрах
- БНбД 23-02-08 Байгалийн да зохиомол гэрэлтүүлэг
- БД 43-103-08 Барилга байгууламжийн аянга хамгаалалтын зураг төсөл зохиох заавар
- БД 43-101-03 Цахилгаан байгууламжийн дүрэм

2. Оролтын Ба давхрын хувиарлах самбарууд

Төлөвлөж буй ариун цэврийн өрөөнүүдийн гэрэлтүүлэг болон штепсель залгуурыг одоо байгаа гэрлийн самбарт холбоно. Уг засварын ажлын зураг төслийг Цахилгаан байгууламжийн дүрэм /БД 43-101-03/-н дагуу 5 утаст системээр төлөвлөв.

Цахилгаан сүлжээг доорхи байдлаар гүйцэтгэнэ.

- Хаалганы дээд талын ананд шалнаас 1.2м өндөрт тоноглох унтраалганууд руу ПВ-3(1*2.5)мм^2 утсыг хана, таазаар хуванцар хоолойд сүвлэн ил явахаар төлөвлөв.
- Ариун цэврийн өрөөнд шалнаас 1.2 м өндөрт тоноглох хамгаалагдсан розеткнууд руу ПВ-3(1*4)мм^2 утсаар хана да шалаар хуванцар хоолойд сүвлэн ил явахаар төлөвлөв.
- Цахилгаан дамжуулах утас, кабелийн угсралтыг БД 43-101-03 Цахилгаан байгууламжийн дүрмийн 2.1.18-ын дагуу халаалт, салхивчийн дамжуулах хоолойтоо оглолцох бол дамжуулах хоолойноос 50мм-с багагүй, дамжуулах хоолойн дагуу бол 100мм-с багагүй зайнд угсарна. Цэвэр бохир усны дамжуулах хоолойтоо оглолцох бол 100мм-с багагүй, дамжуулах хоолойн дагуу бол 400мм-с багагүй зайнд угсарна.

"АЮУТА" ХХК	ӨМНӨГОВЬ АЙМАГ, ДАЛАНЗАДГАД СУМ ЕРӨНХИЙ БОЛОВСРОЛЫН ХОЁРДУГААР СУРГУУЛИЙН АРИУН ЦЭВРИЙН ӨРӨӨНИЙ ЗАСВАР					
	ТАЙЛБАР БИЧИГ					
	Инженер		Х.Аззаяа	ЕГ Шифр: АТА-23-07	Масштаб: М1:50	Огноо: 2023/10
	Гүйцэтгэсэн		Х.Аззаяа	ТГ Шифр:	Зургийн дугаар: ЦАХ-01	Хуудас: 03
	Шалгасан		Э.Алзахуй			

A3

РАЗЕТКАНЫ БАЙГУУЛАЛТ М1:50

СУРАГЧДЫН АРИУН ЦЭВРИЙН ӨРӨӨ-1, 2-ын БАЙГУУЛАЛТ М1:50
1-Р ДАВХРЫН БАРУУН ЖИГҮҮР

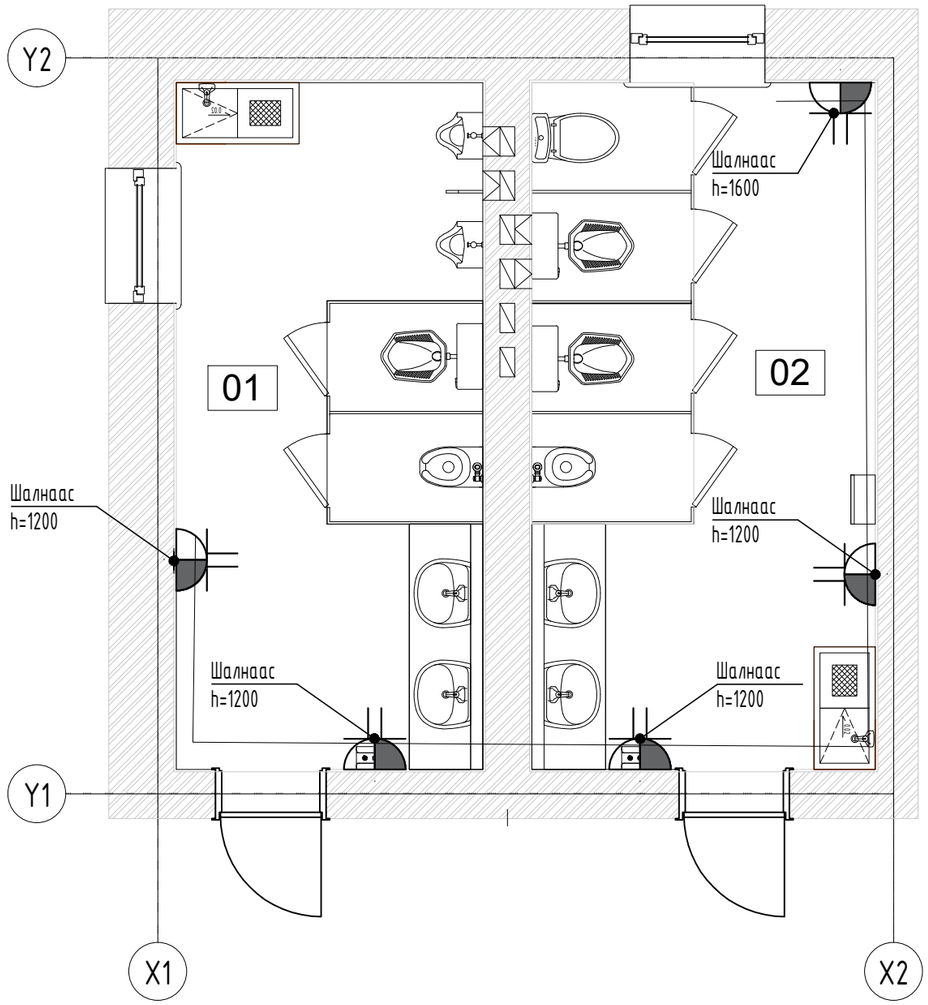

БАГШ НАРЫН АЦӨ-НИЙ БАЙГУУЛАЛТ
1-Р ДАВХРЫН ЗҮҮН ЖИГҮҮР М1:50

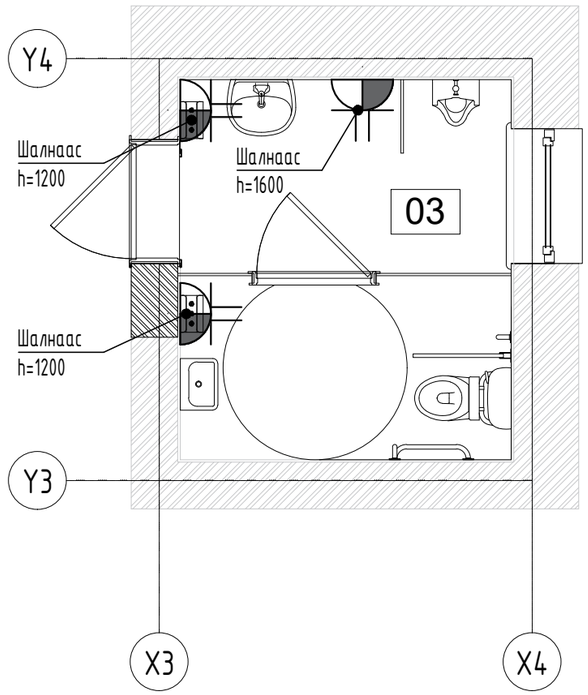

ӨРӨӨНИЙ ТОДОРХОЙЛОЛТ

№	Өрөөний нэр	Талбай ($м^2$)
1	АЦӨ -1 (1-р давхрын эрэгтэй, баруун жигүүр)	13.68
2	АЦӨ -2 (1-р давхрын эмэгтэй, баруун жигүүр)	15.34
3	АЦӨ -3 (1-р давхар, зүүн жигүүр)	8.37
	Нийт	37.39

ТАНИХ ТЭМДЭГ, ТЭМДЭГЛЭГЭЭ

Нэр	Таних тэмдэг	Тоо
Разетка		8

"АЮУТА" ХХК	ӨМНӨГОВЬ АЙМАГ, ДАЛАНЗАДГАД СУМ ЕРӨНХИЙ БОЛОВСРОЛЫН ХОЁРДУГААР СУРГУУЛИЙН АРИУН ЦЭВРИЙН ӨРӨӨНИЙ ЗАСВАР					
	РАЗЕТКАНЫ БАЙГУУЛАЛТ					
	Инженер		Х.Аззаяа	ЕГ Шифр: АТА-23-07	Масштаб: М1:50	Огноо: 2023/10
	Гүйцэтгэсэн		Х.Аззаяа	ТГ Шифр:	Зургийн дугаар: ЦАХ-02	Хуудас: 03
	Шалгасан		Э.Алзахуй			

A3

ГЭРЭЛТҮҮЛГИЙН БАЙГУУЛАЛТ М1:50

СУРАГЧДЫН АРИУН ЦЭВРИЙН ӨРӨӨ-1, 2-ын БАЙГУУЛАЛТ М1:50
1-Р ДАВХРЫН БАРУУН ЖИГҮҮР

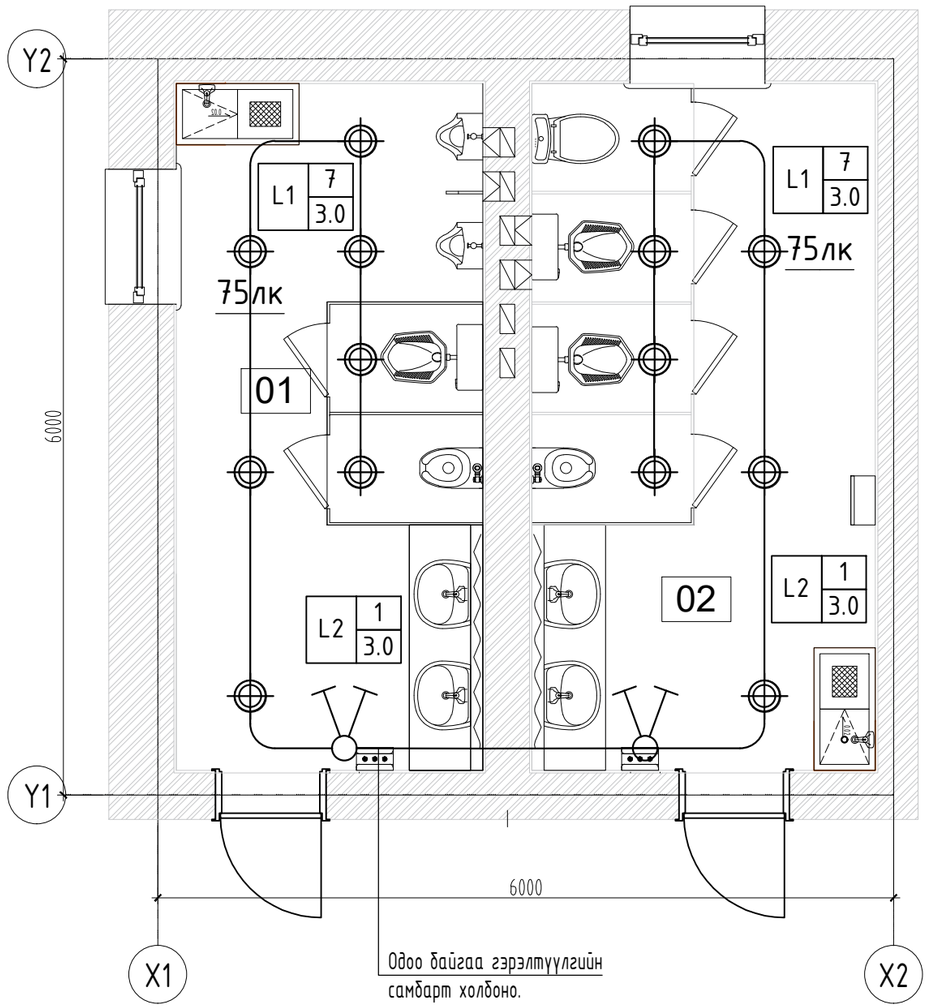

БАГШ НАРЫН АЦӨ-НИЙ БАЙГУУЛАЛТ
1-Р ДАВХРЫН ЗҮҮН ЖИГҮҮР М1:50

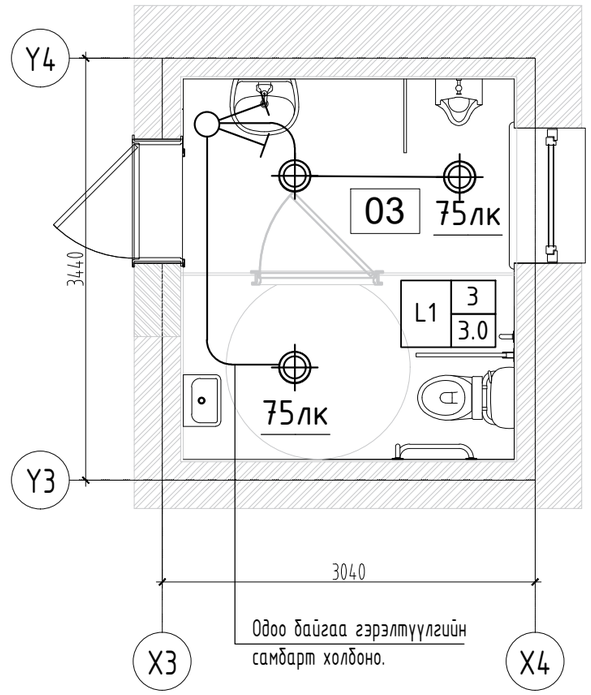

Д/д	Тайлбар	Тэмдэг, чадал		Тайлбар	Тэмдэг, чадал
1	Лед чийдэнтэй шигтгээ гэрэлтүүлэгч L1 17 3.0 Гэрэлтүүлэгчийн тоо ширхэг Гэрэлтүүлэгч тоноглох өндөр Гэрэлтүүлэгчийн төрөл Лед таазнаас зүүх гэрэлтүүлэгч	20 Вт	2	Далд суурилах туузан гэрэл L2 2 3.0 Гэрэлтүүлэгчийн тоо ширхэг Гэрэлтүүлэгч тоноглох өндөр Гэрэлтүүлэгчийн төрөл Лед чийдэнтэй шигтгээ гэрэлтүүлэгч	18 Вт

ӨРӨӨНИЙ ТОДОРХОЙЛОЛТ

ТАНИХ ТЭМДЭГ, ТЭМДЭГЛЭГЭЭ

Нэр	Таних тэмдэг	Тоо хэмжээ
Нүдэн гэрэл		17ш
Туузан гэрэл		16м
Унтраалга		3

№	Өрөөний нэр	Талбай ($м^2$)
1	АЦӨ -1 (1-р давхрын эрэгтэй, баруун жигүүр)	13.68
2	АЦӨ -2 (1-р давхрын эмэгтэй, баруун жигүүр)	15.34
3	АЦӨ -3 (1-р давхар, зүүн жигүүр)	8.37
	Нийт	37.39

ӨМНӨГОВЬ АЙМАГ, ДАЛАНЗАДГАД СУМ
ЕРӨНХИЙ БОЛОВСРОЛЫН ХОЁРДУГААР СУРГУУЛИЙН АРИУН ЦЭВРИЙН ӨРӨӨНИЙ ЗАСВАР

ГЭРЭЛТҮҮЛГИЙН БАЙГУУЛАЛТ

Инженер		Х.Аззаяа	ЕГ Шифр: АТА-23-07	Масштаб: М1:50	Огноо: 2023/10
Гүйцэтгэсэн		Х.Аззаяа	ТГ Шифр:	Зургийн дугаар: ЦАХ-03	Хуудас: 03
"АЮУТА" ХХК	Шалгасан	Э.Алзахуй			

А3