Нүүр тал

1:20

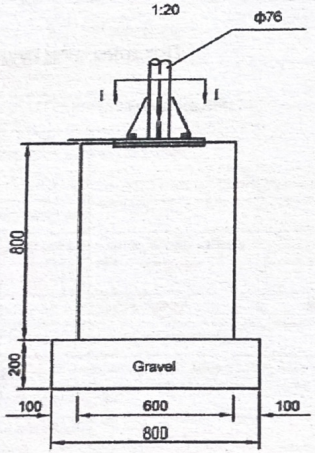

Сууринд бэхлэх хэсэг

1:10

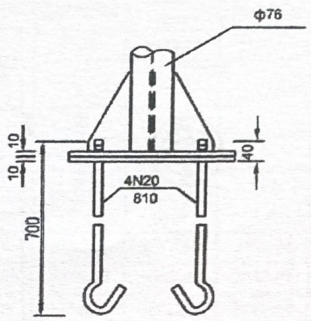

Шонгийн суурь

1:10

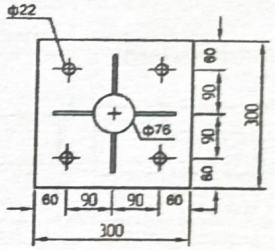

Суурийн дээр

1:10

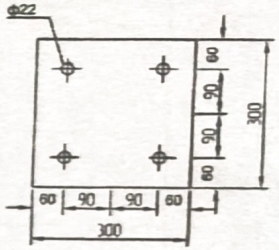

Суурийн арматурлалт

1:20

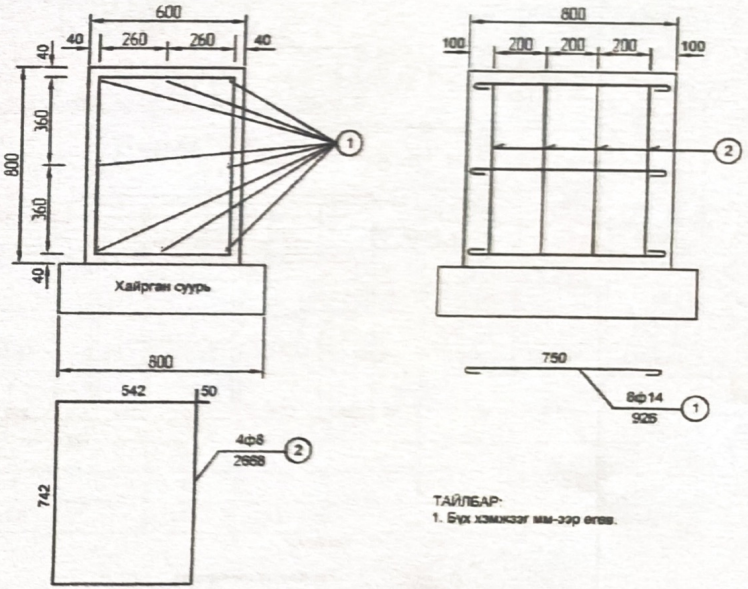

Н-Н хэсэглэл

1:20

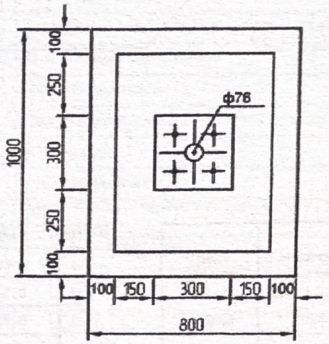

Шонгийн суурийн хажуу тал харагдах байдал

1:5

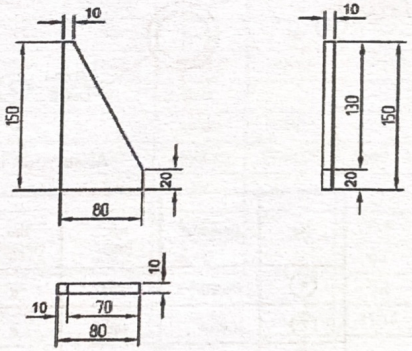

ТАЙЛБАР:

1. Бүх хэмжээг мм-ээр өгөв.

ЗАХИАЛАГЧ	ЗӨВЛӨХ:	ТӨСЛИЙН НЭР	ТӨСӨЛЛӨСӨН			ЗУРГИЙН ЕРӨНХИЙ НЭР	ХИЙЦИЙН БА ХЭСЭГЛЭЛИЙН ЗУРАГ:		
Булган аймаг ЗДТГ	"АрСиЭсСи" ХХК	Булган аймгийн Хангал сумын төвийн хотуу хучилттай авто замын инженерийн нарийвчилсан зураг төсөл	Захирал	Д.Нямдаваа		Замын тэмдэг	Нэг мөгөөрийн хийц		
			ЗЕИнженер	Д.Батболд			Хэмжээ	Хуудас	Бүх хуудас
			Гүйцэтгэсэн	П.Чинзориг			АЗ	3	4
			Шалгасан	Т.Цогтбаяр		Шифр:01/21	МАСШТАБ:		202102

Ерөнхий байдал

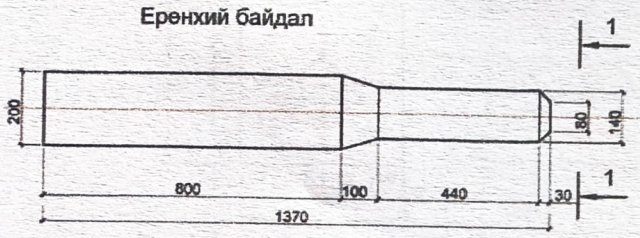

1-1

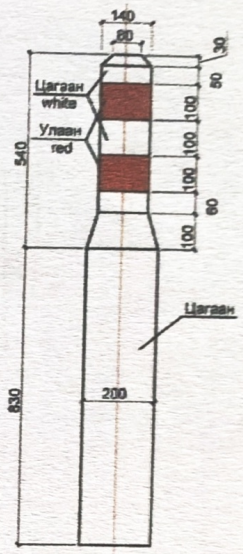

Дохионы шон суулгах

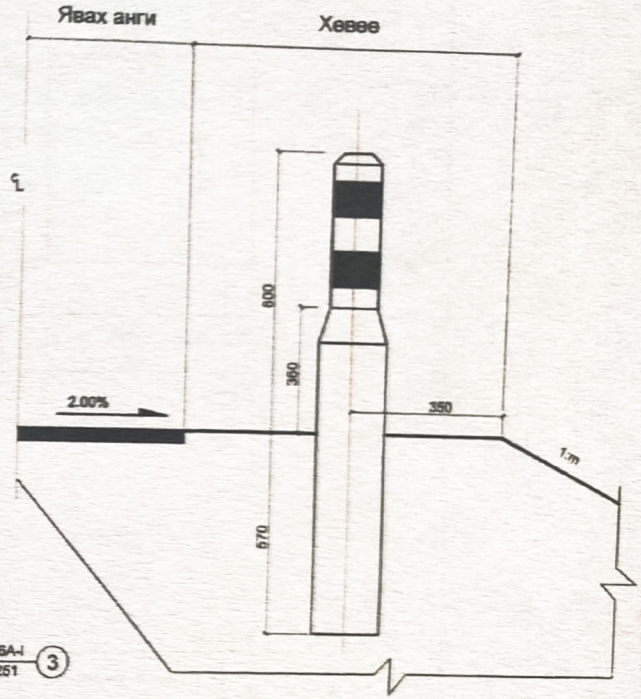

Арматурчлал

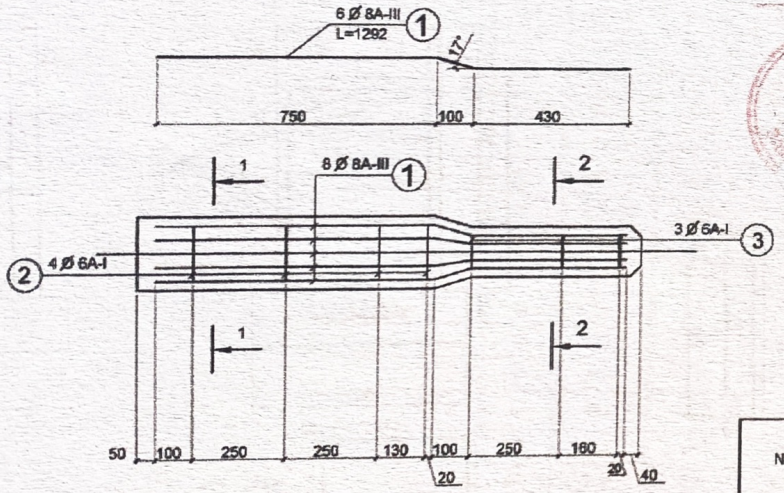

1-1

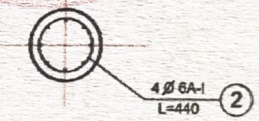

2-2

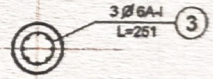

Арматурын түүвэр

No	Диаметр	Урт (мм)	Тоо ширхэг	Нийт урт /м/	Нэгжийн жин /кг.м/	Нийт жин /кг/
1	D8A-III	1292	6	7.75	0.395	3.06
2	D6A-I	440	4	1.76	0.212	0.37
3	D6A-I	251	3	0.75	0.212	0.16

Дохионы шон байршил

No	Байрлал	Зүүн	Баруун
1	0+020.0	2	2
2	0+180.0	2	2
3	0+800.0	2	2
4	0+948.0	2	2
5	нийт	4 байрлалд	

ТАЙЛБАР:

1. Бүх хэмжээг мм-ээр өгөв.
2. Бетоны бат бэх нь М30 байна.

ЗАХИАЛАГЧ	ЗӨВЛӨХ.	ТӨСЛИЙН НЭР	ТӨСӨЛЛӨСӨН			ЗУРГИЙН ЕРӨНХИЙ НЭР	ХИЙЦИЙН БА ХЭСЭГЛЭЛИЙН ЗУРАГ.		
		Булган аймгийн Хонгол сумын төвийн хотуу хучилттай авто замын инженерийн нарийвчилсан зураг төсөв	Захирал	Д.Нямдаваа		Дохионы шон	Нэг мөгчийн хийц		
			ЗӨИнженер	Д.Батболд			Хэмжээ	Хуудас	Бүх хуудас
			Гүйцэтгэсэн	П.Үнэрэл			А3	1	1
Булган аймаг ЗДТГ	"АрСиЭсСи" ХХК		Шалгасан	Т.Цогтбаяр		Шифр:01/21	МАСШТАБ.		2021.02

	Ажлын нэр	Хэмжих нэгж	Хангал сум			Хялгамат тосгон											
			1-р хэсэг	2-р хэсэг	Хангал сум	1-р хэсэг	2-р хэсэг	3-р хэсэг	4-р хэсэг	5-р хэсэг	6-р хэсэг	7-р хэсэг	8-р хэсэг	9А-р хэсэг	9В-р хэсэг	Хялгамат тосгон	нийт
Талбайн цэвэрлэгээний ажил	Замын трасс сэргээх	м	968	1122	2090.00	2740.00	1193.20	1790.00	250.00	58.50	200.00	142.30	170.00	72.00	70.00	6686.00	8776.0
	Хуучин зам, явган замын бетон хуулж зайлуулах ажил	м²			0.00											0.00	0.0
	Цахилгаан шон шилжүүлэх	ш	1	2	3.00				1.0		1.0					2.00	5.0
	Холбооны кабель шугам шилжүүлэх, хамгаалах	м	180		180.00											0.00	180.0
	Мод зайлуулах	ш		2	2.00	1.0		4.0	1.0							6.00	8.0
	Худаг хучилтын түвшинд засварлах	ш			0.00	2.0					2.0					4.00	4.0
Газар шорооны ажлын тоо хэмжээ	Хөрс хуулалт	м³	1704.5	1172.5	2877.00	2282.63	1646.10	2613.04	393.35	80.40	278.40	236.57	258.40			7788.89	10665.9
	Ул хөрсийг нягтруулах ажил	м³	1161.60	1346.40	2508.00	3288.00	1431.84	2148.00	300.00	70.20	240.00	170.76	204.00	86.40	84.00	8023.20	10531.2
	Зөөврөөр далангийн дүүргэлт хийх	м³	7785.94	5338.76	12623.10	7747.44	9255.50	5413.38	1376.48	293.50	387.50	158.56	409.85	321.00	285.76	25648.97	38272.1
	Зөөлөн материалын ухмал ухаж тэвэрлэж хаях	м³	152.44	3513.85	3666.29	2449.80	2001.15	1465.92	176.03	25.70	138.60	468.94	61.30	36.40	34.60	6858.44	10524.7
	Хайрган дэвсгэр үе	м³	1336.92	1576.37	2982.65	4983.60	1762.64	3016.75	327.60	84.92	334.78	259.10	309.50	129.80	126.44	11336.14	14317.8
	Хайрган хөвөө	м³	232.32	269.28	501.60	1416.8	416.2	591.00	69.8	15.4	52.64	73.72	87.7	36.96	36	2796.22	3297.8
	Шуудуу	м³	120	140	260.00	340	120	187	25	7		5	6			690.00	950.0
	Ногоон байгууламж хар хөрсөөр дүүргэлт хийх	м³						26.78								26.78	26.8
Замын хучилтын ажил	Асфальтобетон хучилт h=5 см	м²	318.32	375.33	693.64	833.33	365.51	685.63	78.00	20.22	79.71	42.57	54.50	21.50	21.00	2201.96	2895.6
	Бутлосан чулуун суурь h=20 см	м²	1273.26	1501.30	2774.56	3512.00	1462.02	2742.50	312.00	80.88	318.84	182.36	218.00	92.07	89.70	9010.37	11784.9
	Битумэн түрхлэг хийх	м²	6366.3	7506.5	13872.80	16666.50	7310.10	13712.50	1560.00	404.40	1594.20	851.40	1090.00	430.00	420.00	44039.10	57911.9
Явган зам, хашлага	Замын хашлага хийх /ХТХ100.30.18/	у/м	2010	2416	4426.00		1410.00	2322.00	517.00	118.00	433.00					4800.00	9226.0
	Явган хүний замын хашлага /ЕТХ100.20.8/	у/м	1850	2174	4024.00		1401.00	2402.00	475.40	114.00	418.00					4810.40	8834.4
	Явган хүний хавтан	м²	2281	2607	4888.00		2110.60	3035.00	715.00	172.40	645.00					6678.00	11566.0
	Элс хайрган суурь h=15 см	м³	342.15	391.05	733.20		316.59	455.25	107.25	25.86	96.75	0.00	0.00	0.00	0.00	1001.70	1734.9
Тоноглол	Замын тэмдэг байрлуулах	ш	40	40	80.00	16	26	17	8	4	16	4	3	2	2	98.00	178.0
	Хэвтээ тэмдэглэгээ	м	968	1122	2090.0	2740	1193.2	1790	250	58.5	200	142.3	170	72	70	6686.0	8776.0
	Хурд саарулагч /асфальтобетон хучилт/	ш	4	2	6.00											0.00	6.0
	Дохионы шон	ш	16		16.00	14										14.00	30.0
	Хэвтээ тэмдэглэгээ	м	968	1122	2090.00	2740.00	1193.20	1790.00	250.00	58.50	200.00	142.30	170.00	72.00	70.00	6686.00	8776.0
Ус зайлуулах байгууламж	Замын гадаргуугийн ус зайлуулах суваг / явган зам доогуурх /	ш	18.0	20.0	38		4	6	4		4					18.00	56.0
	Төмөр бетон таг	м³	1.2	1.4	2.584		0.3	0.4	0.3		0.3					1.22	3.8
	Төмөр бетон хоолой	м³	3.1	3.4	6.46		0.7	1.0	0.7		0.7					3.06	9.5
	Төмөр бетон хажуу налуу бэхэлгээ	м³	1.4	1.6	2.964		0.3	0.5	0.3		0.3					1.40	4.4
	Арматур	кг	505.3	561.4	1066.66		112.3	168.4	112.3		112.3					505.26	1571.9

ЗАХИАЛАГЧ	ЗӨВЛӨХ.	ТӨСЛИЙН НЭР	ТӨСӨЛЛӨСӨН			ЗУРГИЙН ЕРӨНХИЙ НЭР	ХИЦИЙН БА ХЭСЭГЛЭЛИЙН ЗУРАГ
Булган аймаг ЗДТГ	"АрСиЭсСи" ХХК	Булган аймгийн Хангал сумын төвийн хотуу хучилттай авто замын инженерийн нарийвчилсан зураг төсөл	Захирал	Д.Нямдаваа		Ахлын тоо хэмжээ	Хүснэгт
			ЗЕИнженер	Д.Батболд			Хэмжээ / Хуудас / Бүх хуудас
			Гүйцэтгэсэн	П.Чинзол			А3 / 1 / 1
			Шалгасан	Т.Цогтбаяр		Шифр.01/21	МАСШТАБ: 2021.02

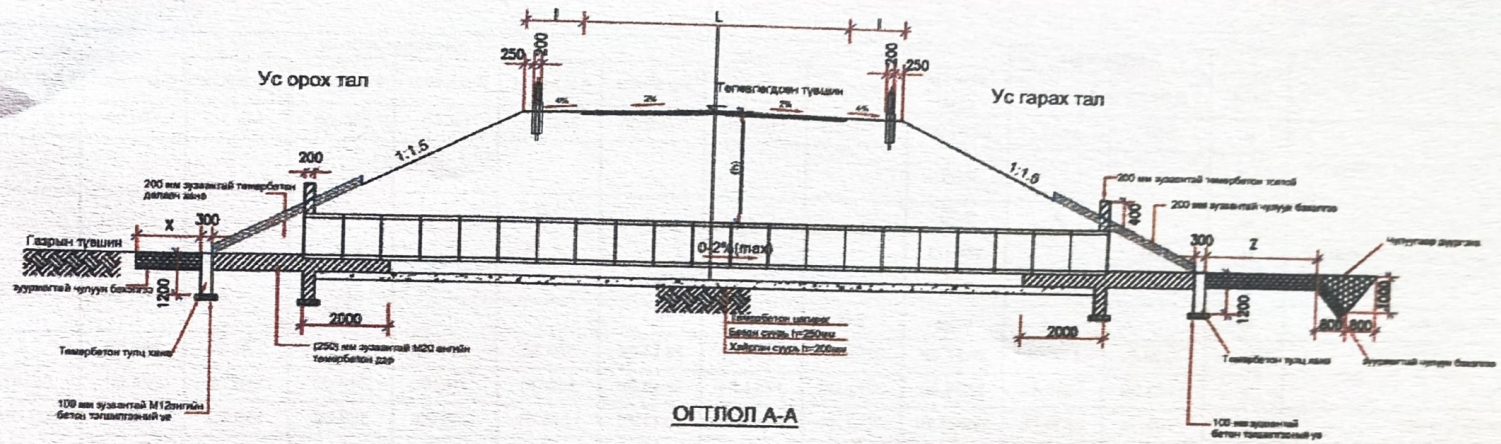

ОГТЛОЛ А-А

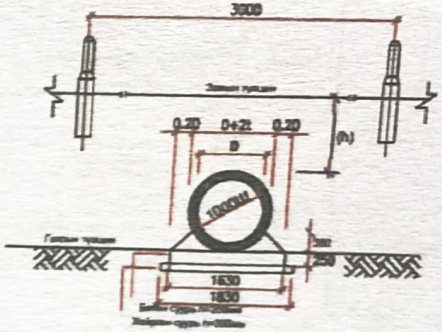

ОГТЛОЛ В-В

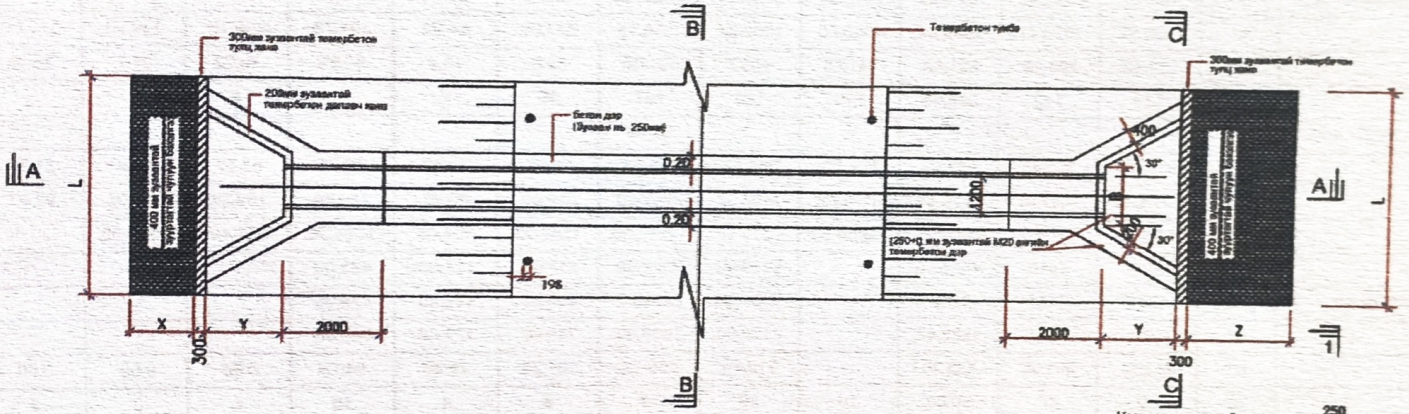

ПЛАН

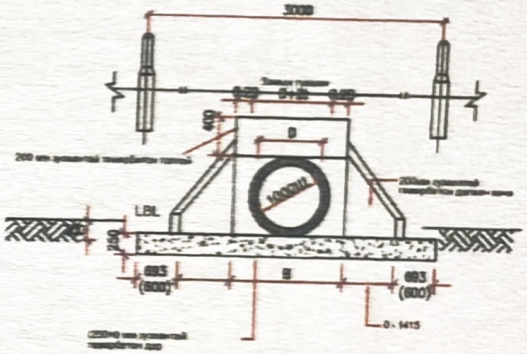

ОГТЛОЛ С-С

ХЭМЖЭЭСИЙН ХҮСНЭГТ

DIA (m)	t (mm)	X (mm)	Y (mm)	Z (mm)	L (mm)
1.0	115	1800	2450	3000	6500

ТОВЧЛОЛ:

АнгиМ-12 - 12MPa (28 хоногийн шоон бат бэх)
АнгиМ-20 - 20MPa (28 хоногийн шоон бат бэх)
АнгиМ-28 - 28MPa (28 хоногийн шоон бат бэх)

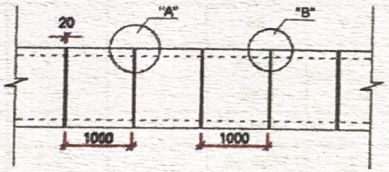

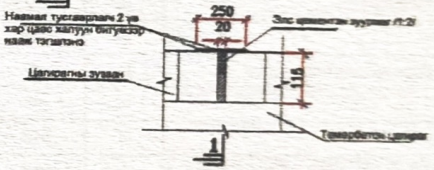

ХИЙЦ "А"
(ЗАЛГААС ТУТАМД)

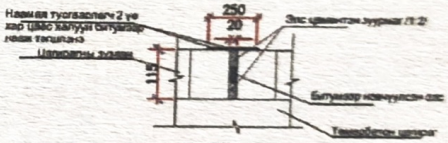

ХИЙЦ "В"
(5 ДАХЬ ЗАЛГААС ТУТАМД)

ТАЙЛБАР

1. ТУСГАЙЛАН ЗАСЧААС БУСАД ТОХИОЛДОЛД ХЭМЖЭЭГ ММ-ЭР ӨГӨВ.
2. ХООЛОЙНЫ ТЭМРБЕТОН НҮҮР, ХАНА, ДАЛАВЧ, ШАЛ БОЛОН ТҮШЦ ХАНАНЫ БЕТОНЫ 28 ХОНОГИЙН ШАХАЛТЫН БАТ БӨХ НЬ 28 МПА(150x150x150 ММ ШООН БАТ БӨХ)-С БАЙГУЙ БАЙХ БОЛНО.
3. ХООЛОЙНЫ ТЭМРБЕТОН НҮҮР, ХАНА, ДАЛАВЧ, ШАЛ БОЛОН ТҮШЦ ХАНАНЫ АРМАТУРЫН ДИАМЕТР НЬ 13 ММ, АЛХАМ НЬ 280 ММ, ГАНГЛИЙН УРСГАЛЫН ХЯЗГААР НЬ 414 МПА БАЙХ АРМАТУРЫН ТОРЫГ 2 УЕӨР БАЙРЛУУЛНА.
4. БЕТОН СУНГИЙН ХАНАНЫ АНГИЛАЛ НЬ 25 МПА(150x150x150 ММ ШООН БАТ БӨХ)-С БАЙГУЙ БАЙНА.
5. ТЭМРБЕТОН ХООЛОЙН ХЭСЭГЛЭЛИЙН БЕТОНЫ 28 ХОНОГИЙН ШАХАЛТЫН БАТ БӨХ НЬ 28МПА (150x150x150 ММ ШООН БАТ БӨХ)-С БАЙГУЙ БАЙНА.
6. ТЭМРБЕТОН ХООЛОЙН ХЭСЭГЛЭЛИЙН ДАГУУ НАЛУУ НЬ 0.2% (max) БАЙНА.
7. ТЭМРБЕТОН ХООЛОЙН ХЭСЭГЛЭЛИЙН АРМАТУРЫН ХАМГААЛАЛТЫН УЕ БЕТОН НЬ 25ММ. БУСАД ХИЙЦИЙН ХУВЬД 50 ММ БАЙНА.
8. ХООЛОЙН ОРОХ БА ГАРАХ ХЭСЭГЛИЙН ДАВАНГИЙН ХАЙОУ НАЛУУ ДАЛАВЧНААС ГАДНА ТИЙШ 2М ХЭСЭГТ ЧУЛУУГААР БЭХЛЭНЭ.

ЗАХИАЛАГЧ	ЗӨВЛӨХ	ТӨСЛИЙН НЭР	ТӨСӨЛЛӨСӨН			ЗУРГИЙН ЕРӨНХИЙ НЭР	ХИЙЦИЙН БА ХЭСЭГЛЭЛИЙН ЗУРАГ		
Булган аймаг ЗДТГ	"АрСиЭсСи" ХХК	Булган аймгийн Хангал сумын төвийн хотуу хучилттай аймаг зомин инженерийн нормчлосон зураг төсөл	Захирал	Д.Нямдорж		Тэмрбетон дугуй хоолой ерөнхий бүдэл	Тэмрбетон дугуй хоолой		
			ЗӨИнженер	Д.Болтболд			Хэмжээ	Хуудас	Бүх хуудас
			Гүйцэтгэгч	П.Ундрал			А3	1	4
			Шалгасан	Т.Цогтбаяр		Шифр 01/21	МАСШТАБ	202102	

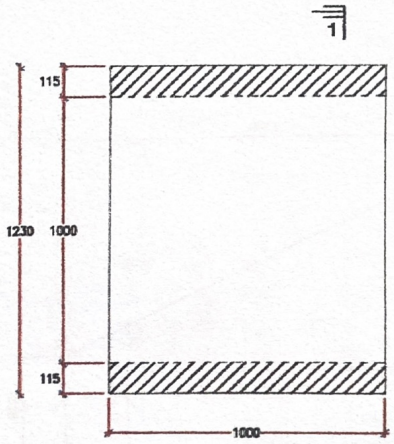

ПЛАН

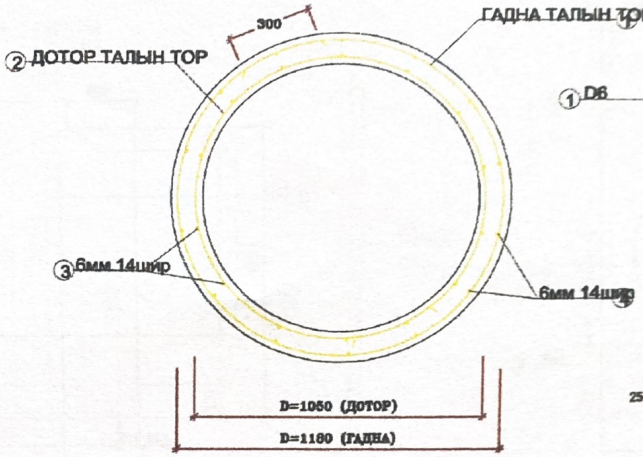

ДАВХАР АРМАТУРЫН ТОР

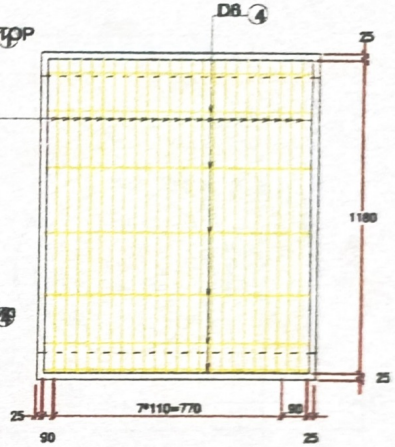

ГАДНА АРМАТУРЫН ТОР

ШИЛБЭНИЙ БҮДҮҮВЧ ЗУРАГ

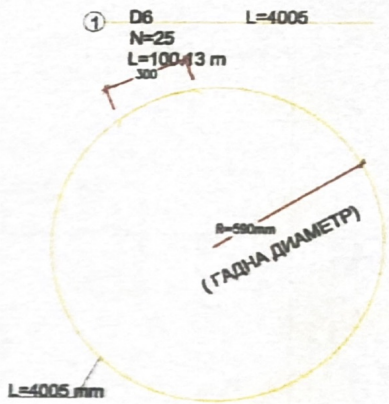

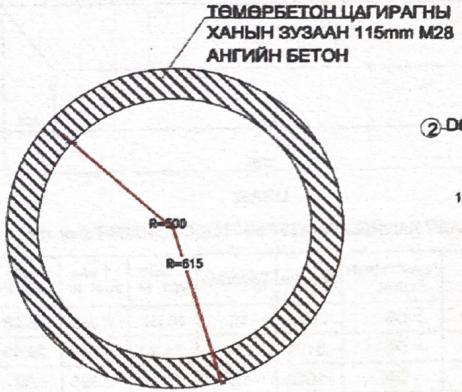

ОГТЛОЛ 1-1

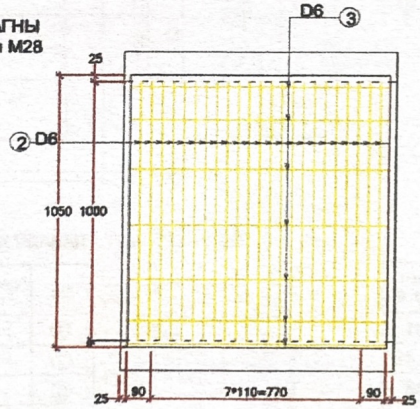

ДОТОР АРМАТУРЫН ТОР

ЦАГИРАГНЫ АРМАТУРЫН ТОДОРХОЙЛОЛТ

No	Арматурын голч	Урт мм	Тоо/шир	Нийт урт м	1 уйм жин, кг	Нийт жин кг
①	D6	4005	25	100.13	0.222	22.230
②	D6	3597	25	89.93	0.222	19.964
③	D6	950	14	13.3	0.222	2.953
④	D6	950	14	13.3	0.222	2.953
				БҮГД		48.100

② D6 L=3597
N=25
L=89.93 m

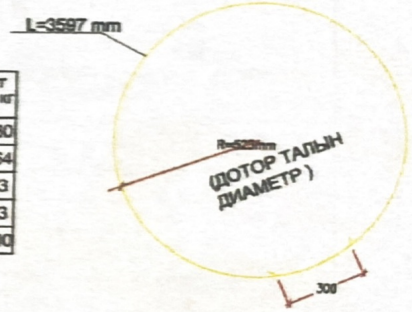

③ D6 L=950
N=14
L=13.3 m

④ D6 L=950
N=14
L=13.3 m

ТАЙЛБАР:

1. БҮХ ХЭМЖЭЭСИЙГ ММ-ЭЭР ИЛЭРХИЙЛЭВ.
2. БЕТОНЫ 28 ХОНОГИЙН ШООН БАТ БЭХИЙН ҮЗҮҮЛЭЛТ НЬ 30 МПА БАЙНА.
3. АРМАТУРЫН УРСАЛТЫН ХЯЗГААР НЬ 414 МПА БАЙНА.

ЗАХИАЛАГЧ	ЗӨВЛӨХ.	ТӨСЛИЙН НЭР	ТӨСӨЛЛӨСӨН			ЗУРГИЙН ЕРӨНХИЙ НЭР	ХИЙЦИЙН БА ХЭСЭГЛЭЛИЙН ЗУРАГ:		
Булган аймаг ЗДТГ	"АрСиЭсСи" ХХК	Булган аймгийн Хангал сумын төвийн хатуу хучилттай авто замын инженерийн нарийвчилсан зураг төсөл	Захирал	Д.Нямдаваа		Төмөрбетон дугуй цагирагны арматурлалт	Төмөрбетон дугуй хоолой		
			ЗЕинженер	Д.Болдоолд			Хэмжээ	Хуудас	Бүх хуудас
			Гүйцэтгэсэн	П.Чинзориг			А3	2	4
			Шалгасан	Т.Цогтбаяр		Шифр:01/21	МАСШТАБ:	202102	

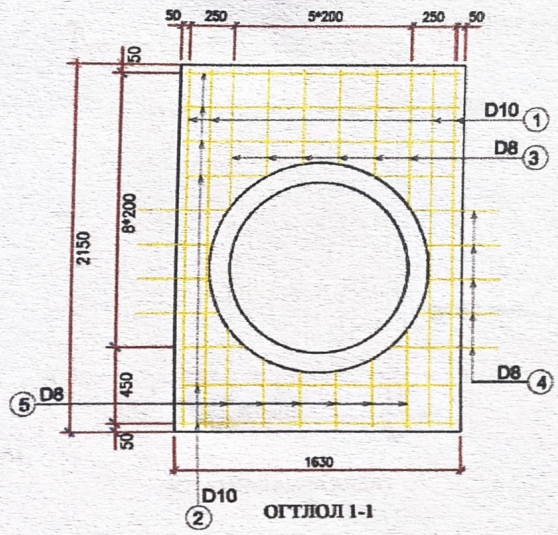

ОГТЛОЛ 1-1

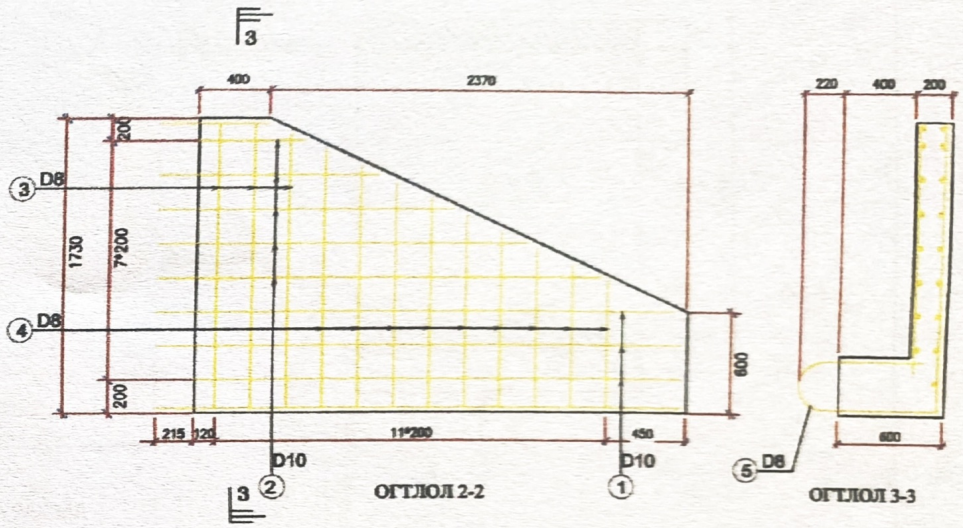

ОГТЛОЛ 2-2

ОГТЛОЛ 3-3

ПЛАН

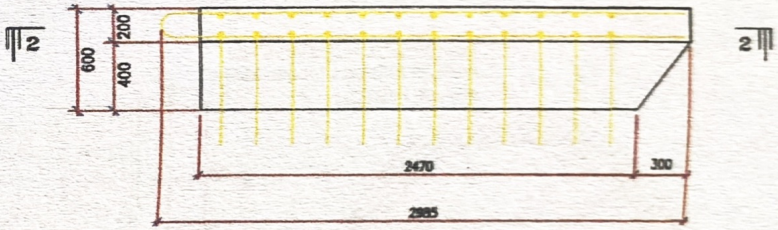

ПЛАН

ТОЛГОЙН АРМАТУРЫН ТОДОРХОЙЛОЛТ (нэг тал)

No	Арматурын голч	Урт мм	Тоо/ширх	Нийт урт м	1 у/м жин кг	Нийт жин кг
①	D10	2100	8	16.80	0.56	9.41
②	D10	1550	12	18.60	0.56	10.42
③	D8	1360	12	16.32	0.395	6.45
④	D8	478	20	9.56	0.395	3.78
⑤	D8	911	24	25.51	0.395	10.08
БҮГД						40.14

ДАЛАВЧ ХАННЫ АРМАТУРЫН ТОДОХОЙЛОЛТ (нэг тал)

No	Арматурын голч	Урт мм	Тоо/ширх	Нийт урт м	1 у/м жин кг	Нийт жин кг
①	D8	2915	16	46.64	0.395	18.43
②	D8	3104	24	74.50	0.395	29.43
③	D8	1670	12	20.04	0.395	7.92
④	D8	2266	32	72.51	0.395	28.64
⑤	D8	1667	48	80.02	0.395	31.61
БҮГД						116.03

ЗАХИАЛАГЧ	ЗӨВЛӨХ:	ТӨСЛИЙН НЭР	ТӨСӨЛЛӨСӨН			ЗУРГИЙН ЕРӨНХИЙ НЭР	ХИЙЦИЙН БА ХЭСЭГЛЭЛИЙН ЗУРАГ		
Булган аймаг ЗДТГ	"АрСиЭсСи" ХХК	Булган аймгийн Хангал сумын төвийн хатуу хучилттай авто замын инженерийн нарийвчилсан зураг төсөл	Захирал	Д.Нямдаваа		Төмөрбетон дугуй хоолойн толгой да далавчны арматуролт	Төмөрбетон дугуй хоолой		
			ЗӨИнженер	Д.Батболд			Хэмжээ	Хуудас	Бүх хуудас
			Гүйцэтгэгч	П.Чойдрол			А3	3	4
			Шалгасан	Т.Цогтбаяр		Шифр:01/21	МАСШТАБ:		202102

ДЭЭД ТАЛЫН АРМАТУРЧЛАЛТ

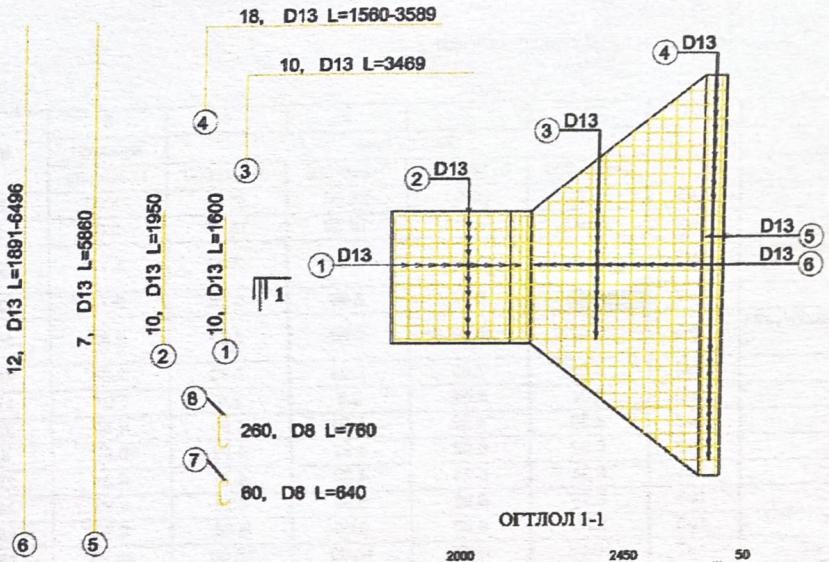

ОГТЛОЛ 1-1

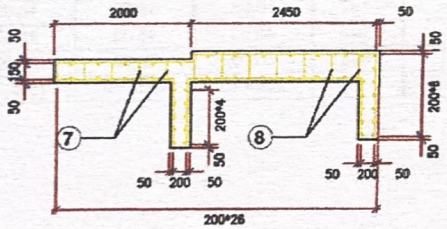

ДООД ТАЛЫН АРМАТУРЧЛАЛТ

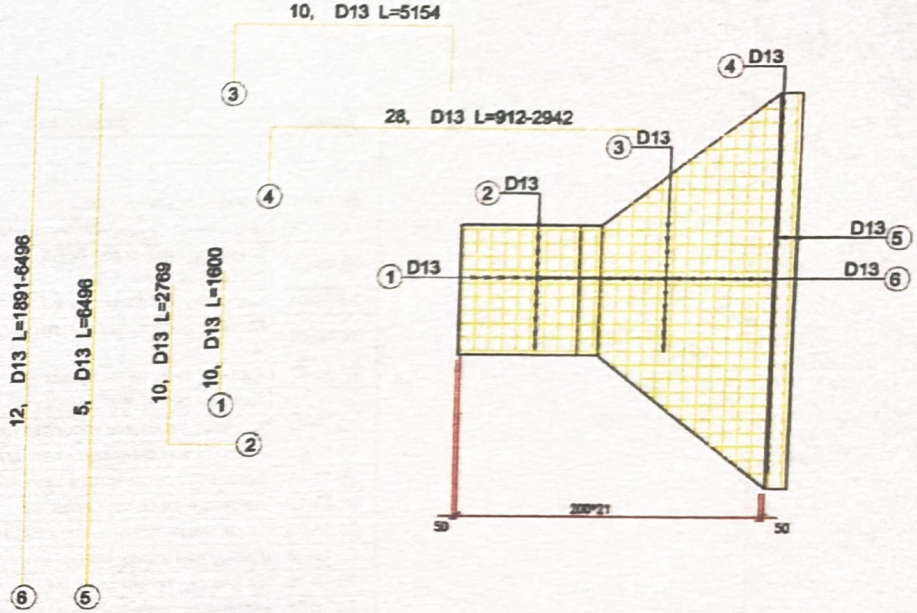

ТӨМӨРБЕТОН ШАЛНЫ АРМАТУРЫН ТОДОРХОЙЛОЛТ (нэг тал) (ДЭЭД ТАЛ)

No	Арматурын голч	Урт мм	Тоо/шир	Нийт урт м	1 у/м жин кг	Нийт жин кг
①	D13	1600	10	16.00	0.995	15.92
②	D13	1950	10	19.50	0.995	19.40
③	D13	3469	10	34.69	0.995	34.52
④	D13	2575	18	46.35	0.995	46.12
⑤	D13	5860	7	41.02	0.995	40.82
⑥	D13	4194	12	50.32	0.995	50.08
⑦	D8	640	60	38.4	0.395	15.17
⑧	D8	760	260	197.6	0.395	78.05
БҮГД						300.08

ТӨМӨРБЕТОН ШАЛНЫ АРМАТУРЫН ТОДОРХОЙЛОЛТ (нэг тал) (ДООД ТАЛ)

No	Арматурын голч	Урт мм	Тоо/шир	Нийт урт м	1 у/м жин кг	Нийт жин кг
①	D13	1600	20	32.0	0.995	15.92
②	D13	2769	10	47.07	0.995	46.83
③	D13	5154	10	51.54	0.995	51.28
④	D13	1927	28	53.956	0.995	53.68
⑤	D13	6496	5	32.48	0.995	32.32
⑥	D13	4194	12	50.328	0.995	50.07
БҮГД						250.1

ЗАХИАЛАГЧ	ЗӨВЛӨХ:	ТӨСЛИЙН НЭР	ТӨСӨЛЛӨСӨН			ЗУРГИЙН ЕРӨНХИЙ НЭР	ХИЙЦИЙН БА ХЭСЭГЛЭЛИЙН ЗУРАГ:		
Булган аймаг ЗДТГ	"АрСиЭсСи" ХХК	Булган аймгийн Хангал сумын төвийн хэсэг хучилттай автозамын инженерийн нарийвчилсан зураг төсөв	Захирал	Д.Нямдорж		Төмөрбетон дугуй хоолойн орох гарах амсарын шалны арматурлалт	Төмөрбетон дугуй хоолой		
			ЗЕИнженер	Д.Болболд			Хэмжээ	Хуудас	Бүх хуудас
			Гүйцэтгэгч	П.Ундрал			А3	4	4
			Шалгасан	Т.Цогтбаяр		Шифр.01/21	МАСШТАБ:		202102

Төмөрбетон дугуй хоолойн нийт тоо
хэмжээ

Шифр	Ажлын нэр, төрөл	Х/н	1	2	3	4	5	нийт
			Хангал сум				Хилганат	
	Байршил Км+		0+020.000	0+180.000	0+800.000	0+946.000	1+340.000	
28-18-01	Хоолойн суурийн ухмал м3	1м3	25.00	25.00	25.00	25.00	25.00	125.00
28-18-02	Хоолойн ул суурь нягтруулах м2	1м2	25.62	25.62	18.30	18.30	25.62	113.46
28-18-03	Зохистой ширхэглэл бүхий элс хайрган хольцоор суурь байгуулах м3	1м3	5.12	5.12	3.66	3.66	5.12	22.69
28-18-04	Бетон суурь байгуулах м3	1м3	9.77	9.77	6.98	6.98	9.77	43.25
28-18-05	Хоолойн угсармал хэсэглэл суурин дээр байрлуулах м3	1м3	5.32	5.32	3.80	3.80	5.32	23.56
28-18-07	Хоолойн тулц бетон цутгах м3	1м3	7.93	7.93	7.93	7.93	7.93	39.65
	Хоолойн бетон тулц цутгах м3 (М15)	1м3	5.04	5.04	3.6	3.6	5.04	22.32
28-18-08	Хоолойн далбааны хэсэглэл цутгах м3	1м3	4.50	4.50	4.50	4.50	4.50	22.50
28-18-09	Хоолойн толгойны хэсэглэл цутгах м3	1м3	0.92	0.92	0.92	0.92	0.92	4.60
28-18-11	Наамал ус тусгаарлагч хийх м2	1м3	6.24	6.24	4.32	4.32	6.24	27.36
28-18-12	Амсарын ул бетон цутгах м3	1м3	6.96	6.96	6.96	6.96	6.96	34.80
28-18-13	Орох гарах талын чулуун бэхэлгээ хийх м3	1м3	9.60	9.60	9.60	9.60	9.60	48.00
28-18-15	Далангийн хажуу налуу чулуугаар бэхлэх м2	1м2	16.00	16.00	16.00	16.00	16.00	80.00
28-18-16	Буцаан дүүргэлт хийх м3	1м3	45.00	45.00	45.00	45.00	45.00	225.00
28-18-18	Урсгалын хэвгийг бульдозероор засах м3	1м3	20.00	20.00	20.00	20.00	20.00	100.00
	нийт арматур кг	тн	2086.10	2087.10	1895.70	1895.70	2088.10	10052.70

ЗАХИАЛАГЧ	ЗӨВЛӨХ:	ТӨСЛИЙН НЭР	ТӨСӨЛЛӨСӨН			ЗУРГИЙН ЕРӨНХИЙ НЭР	ХИЙЦИЙН БА ХЭСЭГЛЭЛИЙН ЗУРАГ:		
Булган аймаг ЗДТГ	"АрСиЭсСи" ХХК	Булган аймгийн Хангал сумын төвийн хатуу хучилттай авто замын инженерийн нарийвчилсан зураг төсөл	Захирал	Д.Нямдаваа		Төмөрбетон дугуй хоолойн орох гарах амсарын шөлны арматурлалт	Төмөрбетон дугуй хоолой		
			ЗӨЗинженер	Д.Батболд			Хэмжээ	Хуудас	Бүх хуудас
			Гүйцэтгэсэн	П.Ундрал			А3	1	1
			Шалгасан	Т.Цогтбаяр		Шифр:01/21	МАСШТАБ:		202102