ТӨВ АЙМАГ. ЗААМАР СУМ.

"ГЭРЭЛТ ГУДАМЖНЫ АЖЛЫН ЗУРАГ "

/Ажлын зураг ЕГШифр:
ЦД-01/03/

БОЛОВСРУУЛСАН :

Гүйцэтгэгч:			
—	Албан тушаал	Нэр	Гарын үсэг
"ЦЭЦЭРЛЭГЖҮҮЛЭЛТ ДИЗАЙН ХХК"	"ЦЭЦЭРЛЭГЖҮҮЛЭЛТ ДИЗАЙН" ХХК-ийн захирал	С. Булган	

УЛААНБААТАР ХОТ 2023 ОН

ЛАНДШАФТ АРХИТЕКТУРЫН ЗУРГИЙН ЖАГСААЛТ

Д/д	Хуудасны нэр	Хуудас
	Зургийн жагсаалт	
1	Ландшафт архитектурын зургийн жагсаалт	ГТ-1
2	Зам талбай, зай хэмжээний зураг	ГТ-2
3	Гэрэлтүүлэгийн байгуулалт	ГТ-3
4	Чулуун хуваалт	ГТ-4
5	Чулуун хуваалт 1	ГТ-5
6	Гэрэлт аркны байгуулалт	ГТ-6
7	Гэрэлт аркны байгуулалт 1	ГТ-7
8	Гэрэлт хананы байгуулалт	ГТ-8
9	Бетон сандлын байгуулалт	ГТ-9
10	Тавцантай үсгийн байгуулалт	ГТ-10
11	Тавцантай үсгийн рамны байгуулалт	ГТ-11

"ЦЭЦЭРЛЭГЖҮҮЛЭЛТ ДИЗАЙН ХХК"	"ГЭРЭЛТ ГУДАМЖНЫ АЖЛЫН ЗУРАГ " Төв аймаг, Заамар сум					
	Ландшафт архитектурын зургийн жагсаалт					
	Архитектор		Ч.Баттулга	Е.Г.Шифр: ЦД-01/03	Масштаб: М1:100	Огноо: 2023
	Гүйцэтгэсэн		Ч.Баттулга	Т.Г.Шифр:	Зургийн дугаар: 1	Хуудас: ГТ-11
	Шалгасан		М.Одгэрэл			

ЗАМ ТАЛБАЙ, ЗАЙ ХЭМЖЭЭНИЙ ЗУРАГ

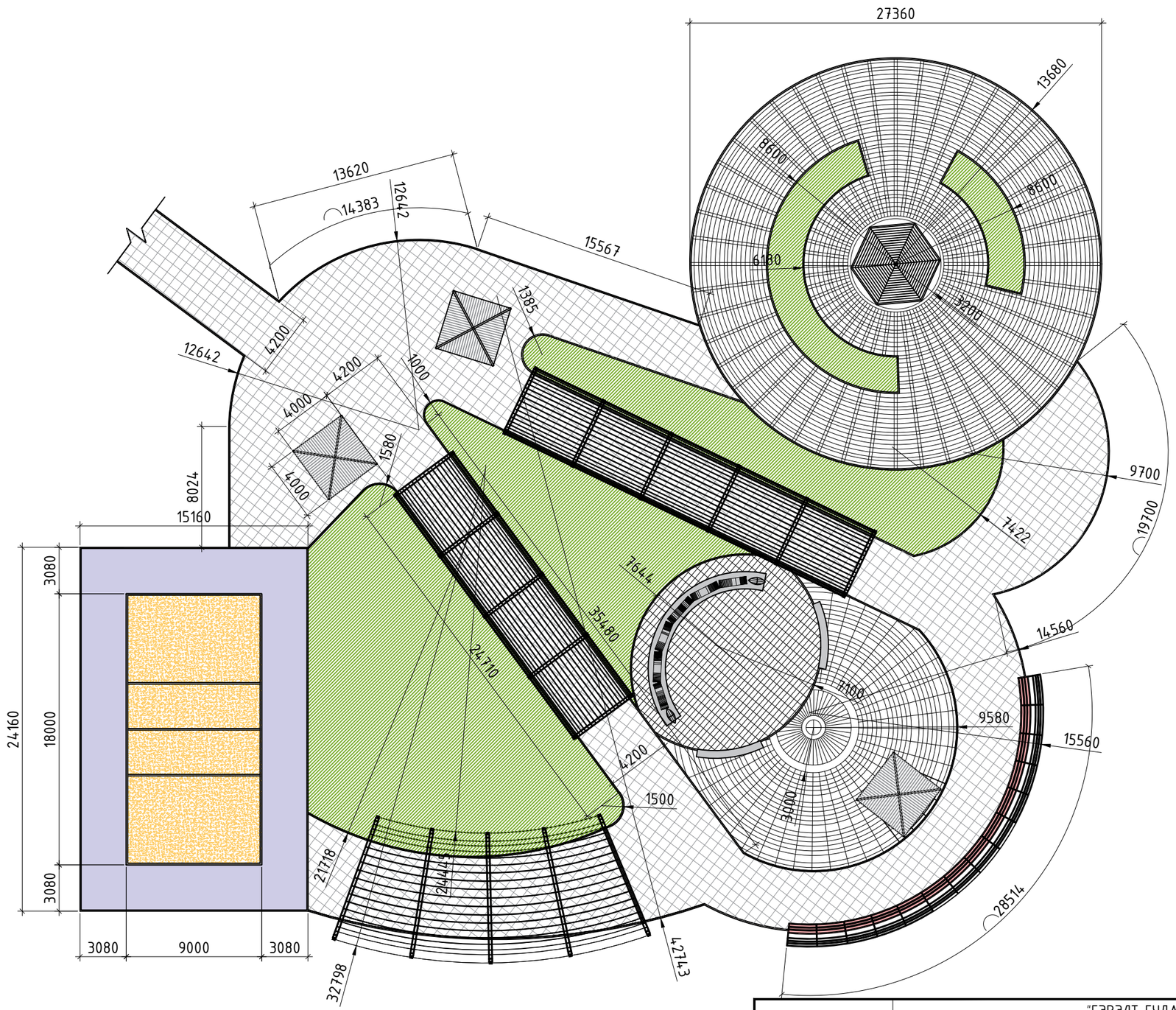

"ЦЭЦЭРЛЭГЖҮҮЛЭЛТ ДИЗАЙН ХХК"	"ГЭРЭЛТ ГУДАМЖНЫ АЖЛЫН ЗУРАГ " Төв аймаг, Заамар сум					
	Зам талбай, зай хэмжээний зураг					
	Архитектор		Ч.Баттулга	Е.Г.Шифр: ЦД-01/03	Масштаб: М1:300	Огноо: 2023
	Гүйцэтгэсэн		Ч.Баттулга	Т.Г.Шифр:	Зургийн дугаар: 2	Хуудас: ГТ-11
"АББАДОН КОНСТРАКШН ХХК"	Шалгасан		М.Одгэрэл			

А3

ГЭРЭЛТҮҮЛЭГИЙН БАЙГУУЛАЛТ

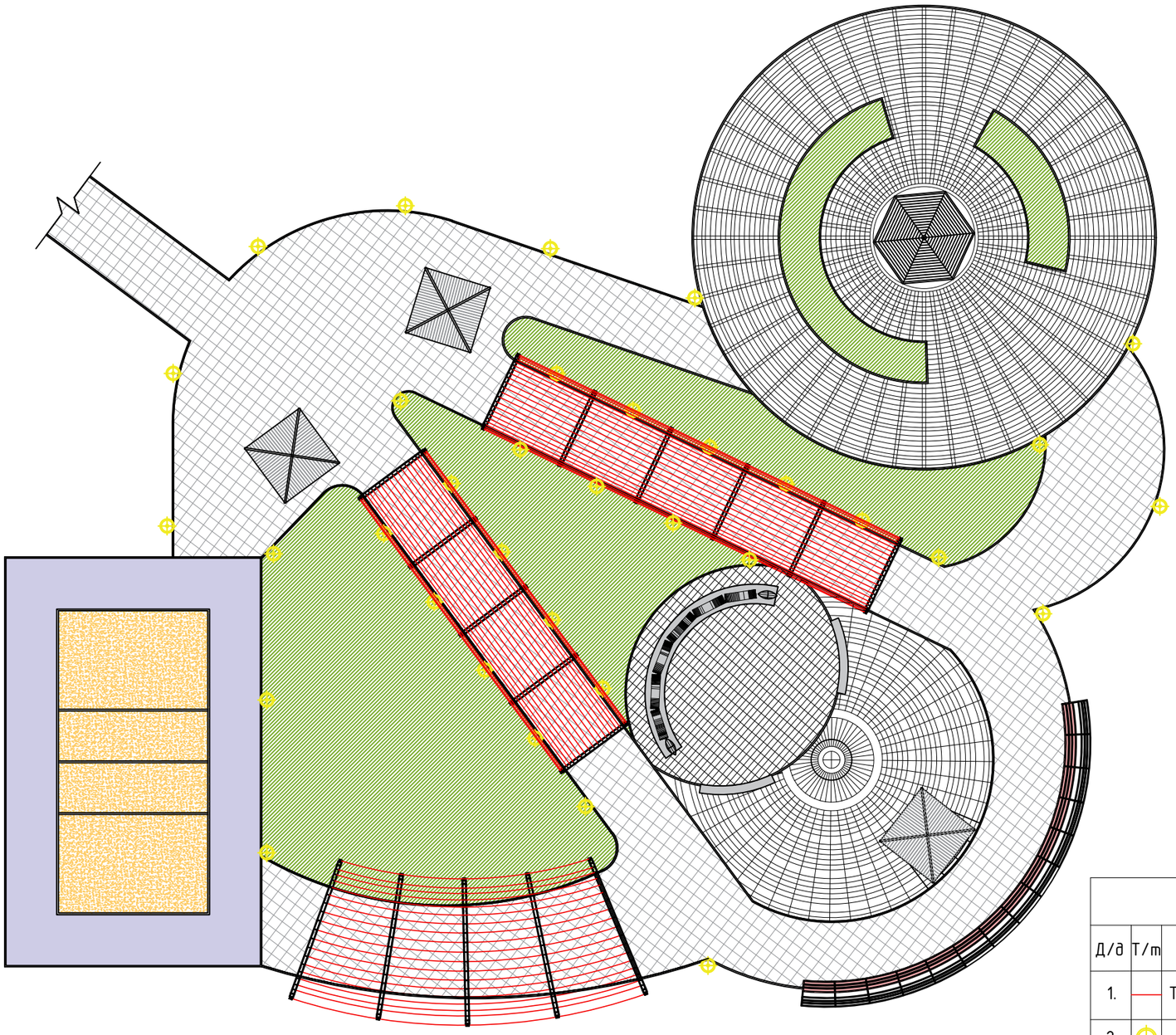

Гэрлийн төрөл						
Д/д	Т/т	Нэр	Өндөр	Тусгал	Ширхэг	Гэрэлтүүлэх төрөл
1.		Туузан гэрэл	-		3555.7 метр	Арк, гудамж
2.		Том гэрэл	3	8.0	32ш	Явган хүнүй зам, талбай

"ЦЭЦЭРЛЭГЖҮҮЛЭЛТ ДИЗАЙН ХХК"	"ГЭРЭЛТ ГУДАМЖНЫ АЖЛЫН ЗУРАГ " Төв аймаг, Заамар сум					
	Гэрэлтүүлэгийн байгуулалт					
	Архитектор		Ч.Баттулга	Е.Г.Шифр: ЦД-01/03	Масштаб: М1:300	Огноо: 2023
	Гүйцэтгэсэн		Ч.Баттулга	Т.Г.Шифр:	Зургийн дугаар: 3	Хуудас: ГТ-11
	Шалгасан		М.Одгэрэл			

A3

ЧУЛУУН ХУВААЛТ

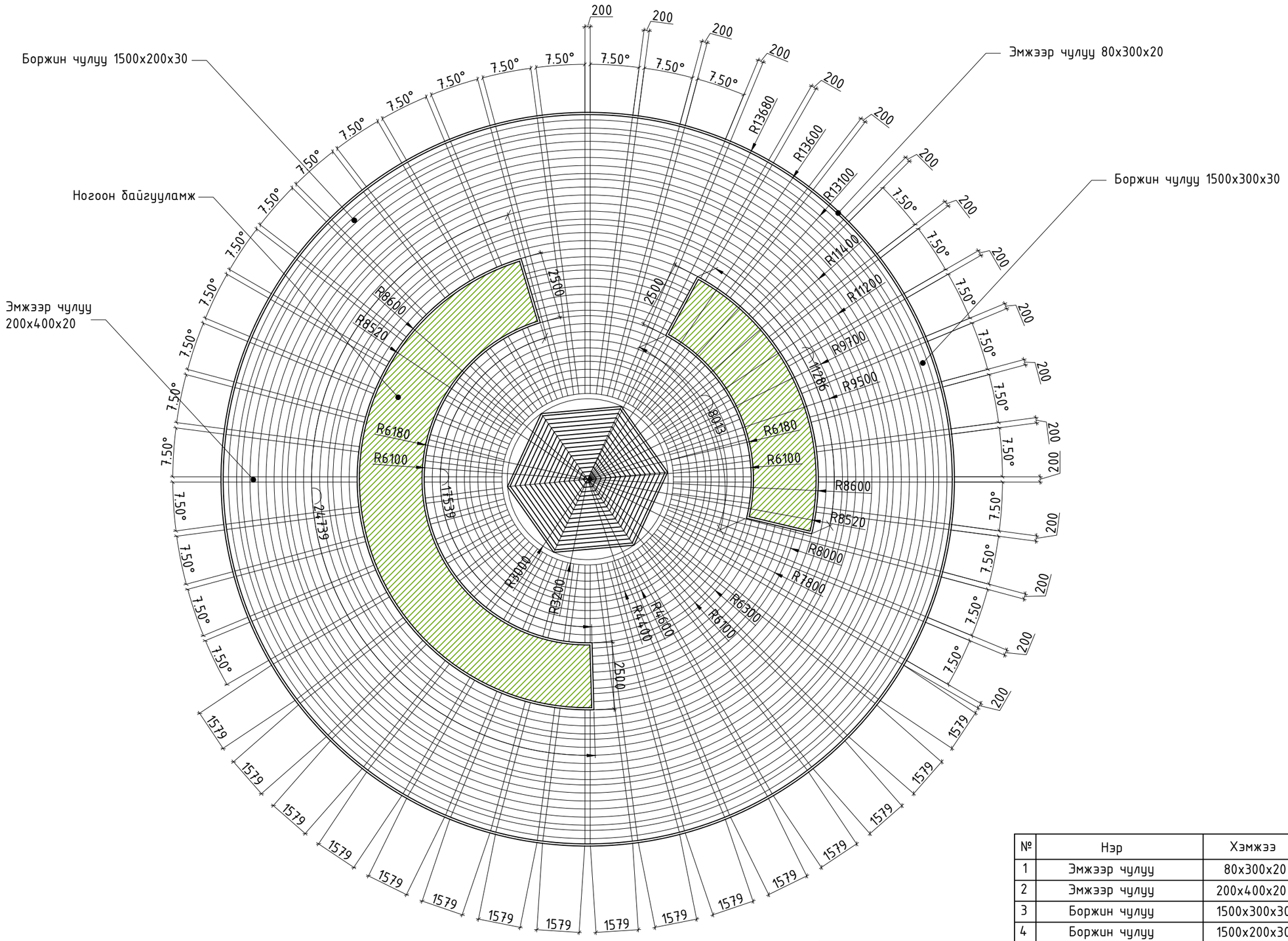

№	Нэр	Хэмжээ	Тоо, ширхэг	Өнгө
1	Эмжээр чулуу	80x300x20	6.9м2	Хар
2	Эмжээр чулуу	200x400x20	96.0м2	Хар
3	Боржин чулуу	1500x300x30	380.3м2	Цайвар саарал
4	Боржин чулуу	1500x200x30	43.3м2	Бараан саарал

"ЦЭЦЭРЛЭГЖҮҮЛЭЛТ ДИЗАЙН ХХК"	"ГЭРЭЛТ ГУДАМЖНЫ АЖЛЫН ЗУРАГ " Төв аймаг, Заамар сум					
	Чулуун хуваалт					
	Архитектор		Ч.Баттулга	Е.Г.Шифр: ЦД-01/03	Масштаб: М1:150	Огноо: 2023
	Гүйцэтгэсэн		Ч.Баттулга	Т.Г.Шифр:	Зургийн дугаар: 4	Хуудас: ГТ-11
	Шалгасан		М.Одгэрэл			

A3

ЧУЛУУН ХУВААЛТ 1

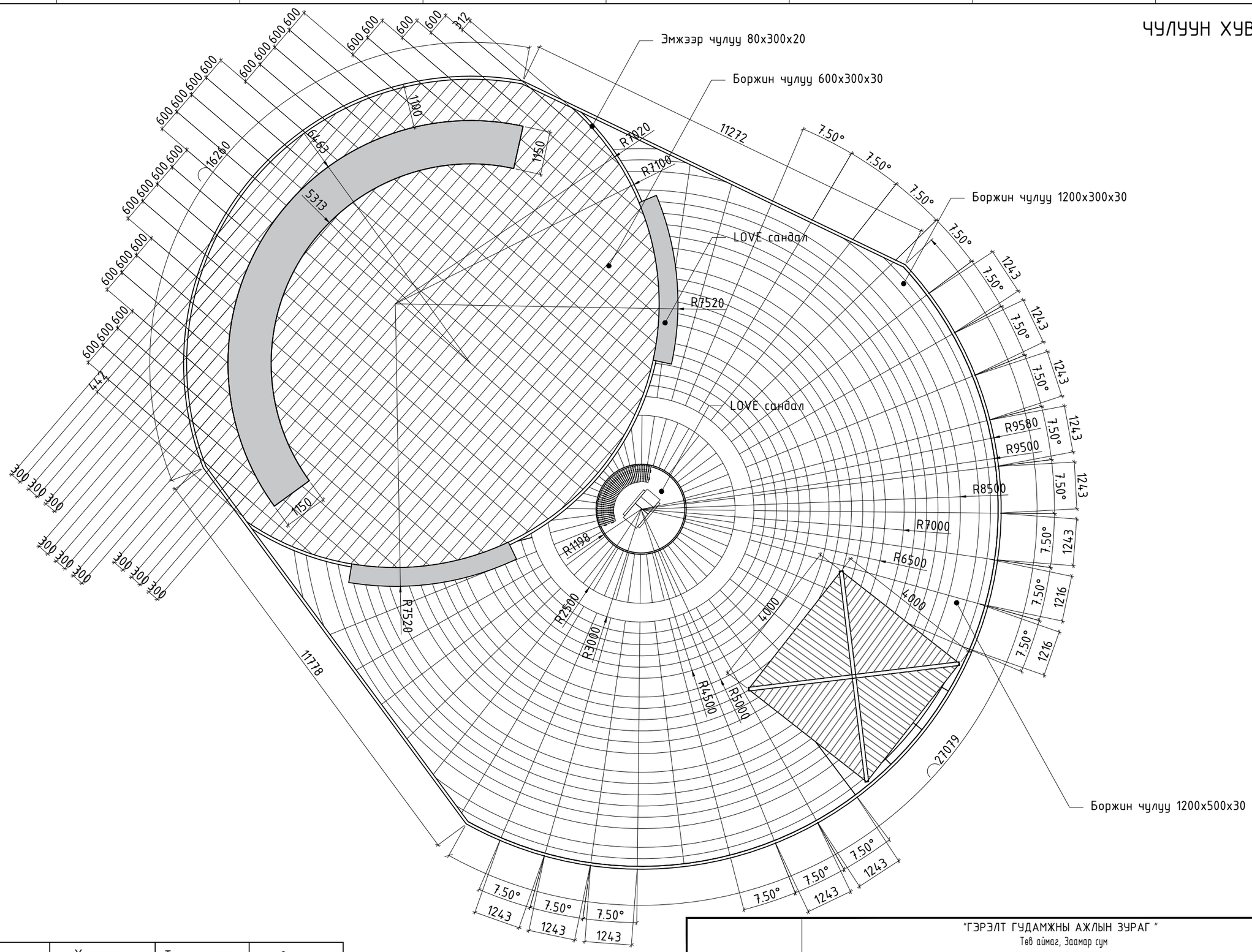

№	Нэр	Хэмжээ	Тоо, ширхэг	Өнгө
1	Эмжээр чулуу	80x300x20	5.8м2	Хар
2	Боржин чулуу	600x300x30	128.9м2	Цайвар саарал
3	Боржин чулуу	1200x300x30	127.8м2	Цайвар саарал
4	Боржин чулуу	1200x500x30	44.8м2	Бараан саарал

"ЦЭЦЭРЛЭГЖҮҮЛЭЛТ ДИЗАЙН ХХК"	"ГЭРЭЛТ ГУДАМЖНЫ АЖЛЫН ЗУРАГ" Төв аймаг, Заамар сум					
	Чулуун хуваалт 1					
	Архитектор		Ч.Баттулга	Е.Г.Шифр: ЦД-01/03	Масштаб: М1:100	Огноо: 2023
	Гүйцэтгэсэн		Ч.Баттулга	Т.Г.Шифр:		
	Шалгасан		М.Одгэрэл		Зургийн дугаар: 5	Хуудас: ГТ-11

A3

ГЭРЭЛТ АРКНЫ БАЙГУУЛАЛТ

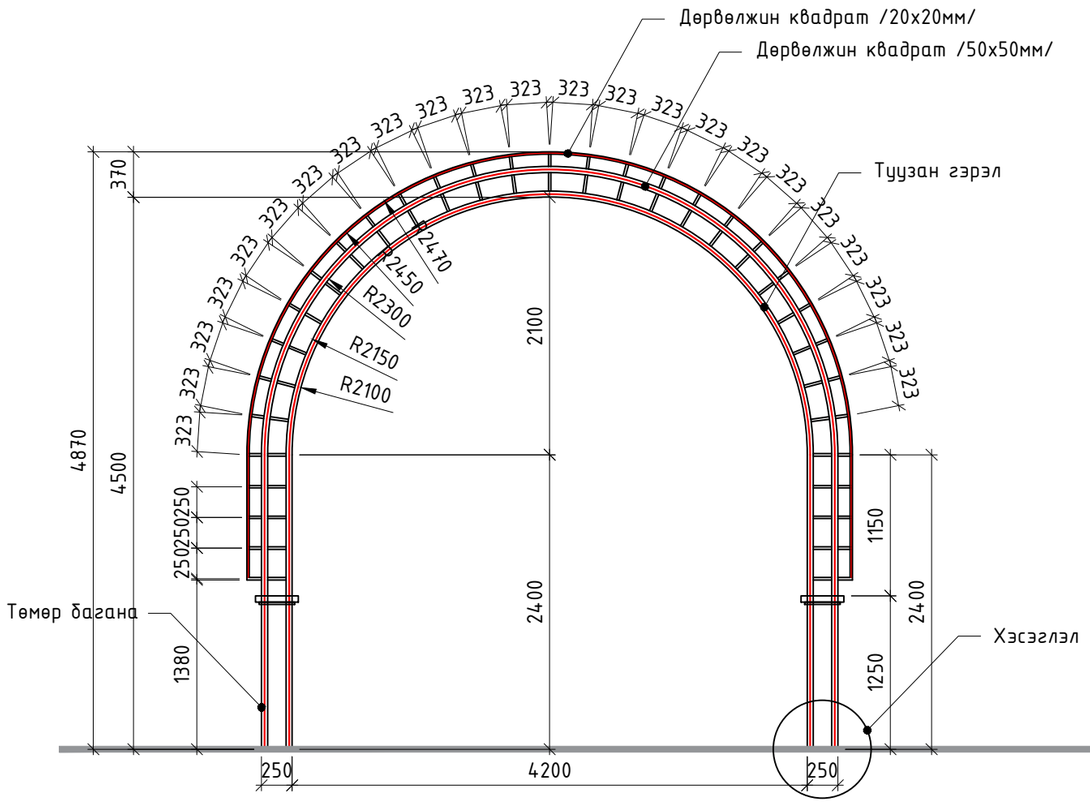

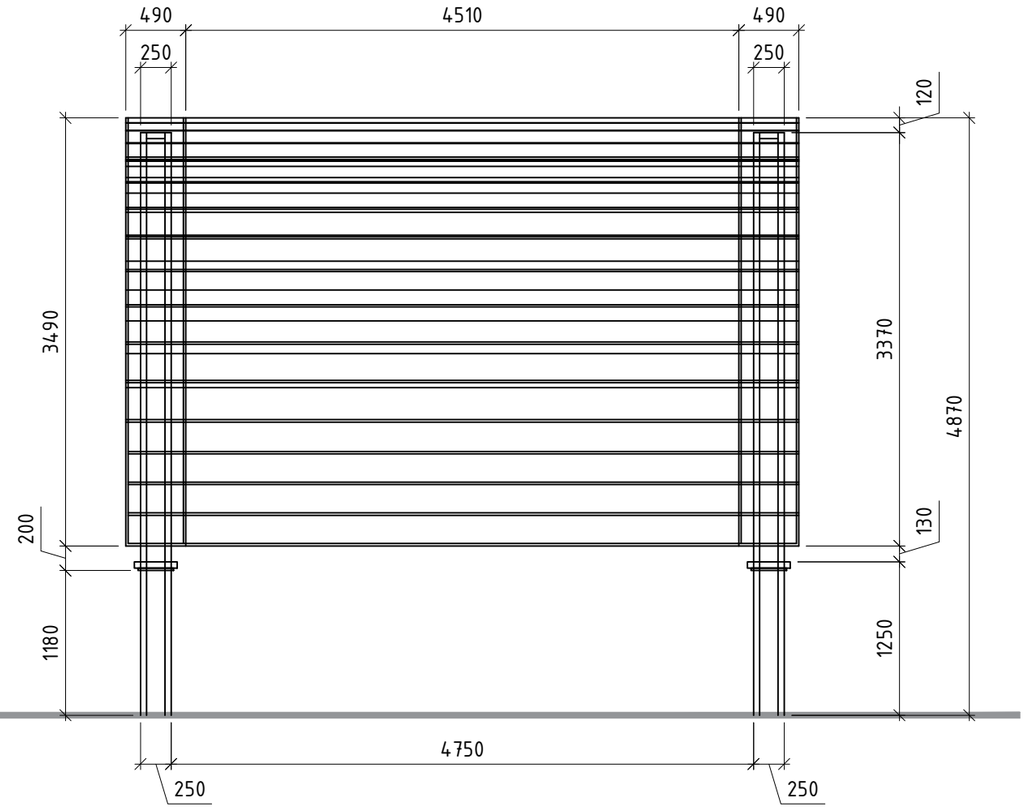

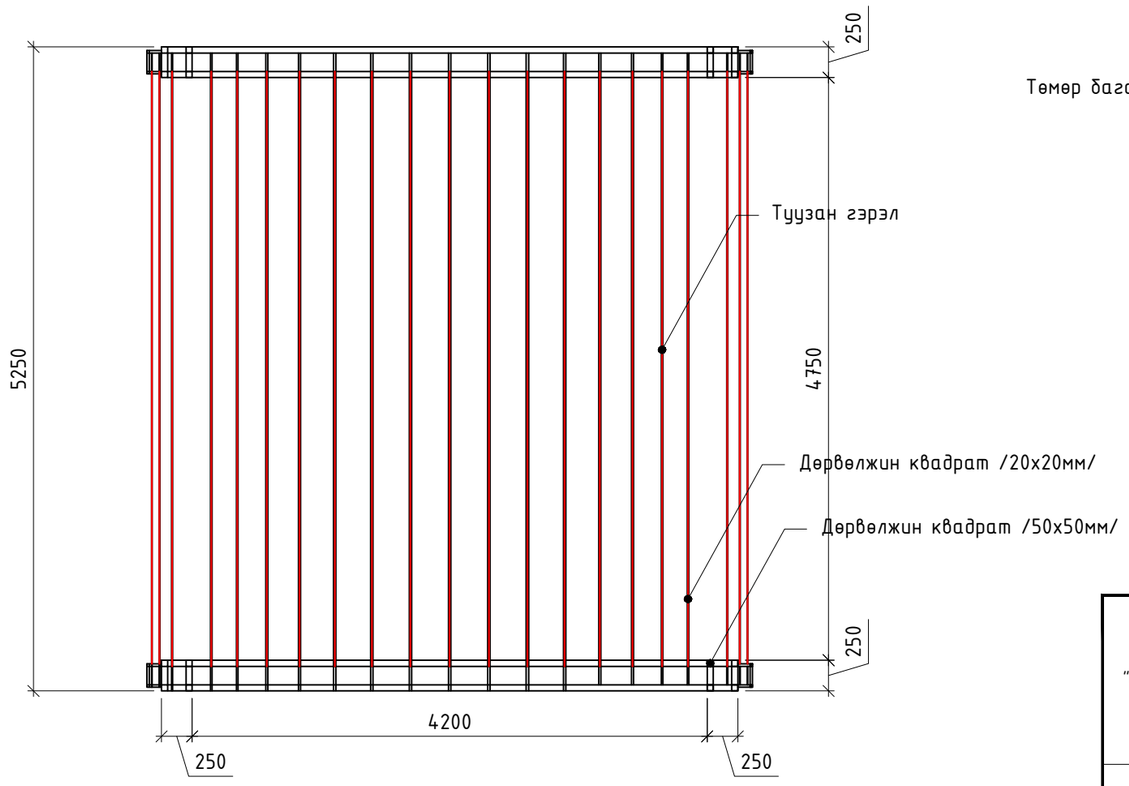

ХЭСЭГЛЭЛ
М1:25

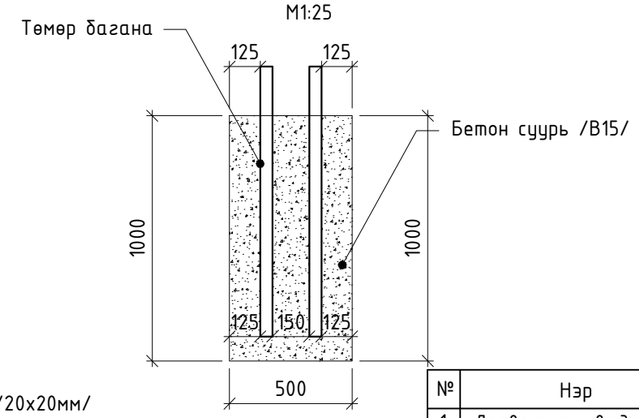

№	Нэр	Хэмжээ	Тоо, ширхэг	Тайлбар
1	Дөрвөлжин квадрат	50х50	651.2 метр	Рам
2	Дөрвөлжин квадрат	20х20	3240.6 метр	Хана
3	Бетон суурь	1000х500х500	5.5м3	Суурь
4	Туузан гэрэл	-	2510.2 метр	Туузан гэрэл

"ЦЭЦЭРЛЭГЖҮҮЛЭЛТ ДИЗАЙН ХХК"	"ГЭРЭЛТ ГУДАМЖНЫ АЖЛЫН ЗУРАГ" Төв аймаг, Заамар сум					
	Гэрэлт аркны байгуулалт					
	Архитектор		Ч.Баттулга	Е.Г.Шифр: ЦД-01/03	Масштаб: М1:50	Огноо: 2023
	Гүйцэтгэсэн		Ч.Баттулга	Т.Г.Шифр:	Зургийн дугаар: 6	Хуудас: ГТ-11
	Шалгасан		М.Одгэрэл			

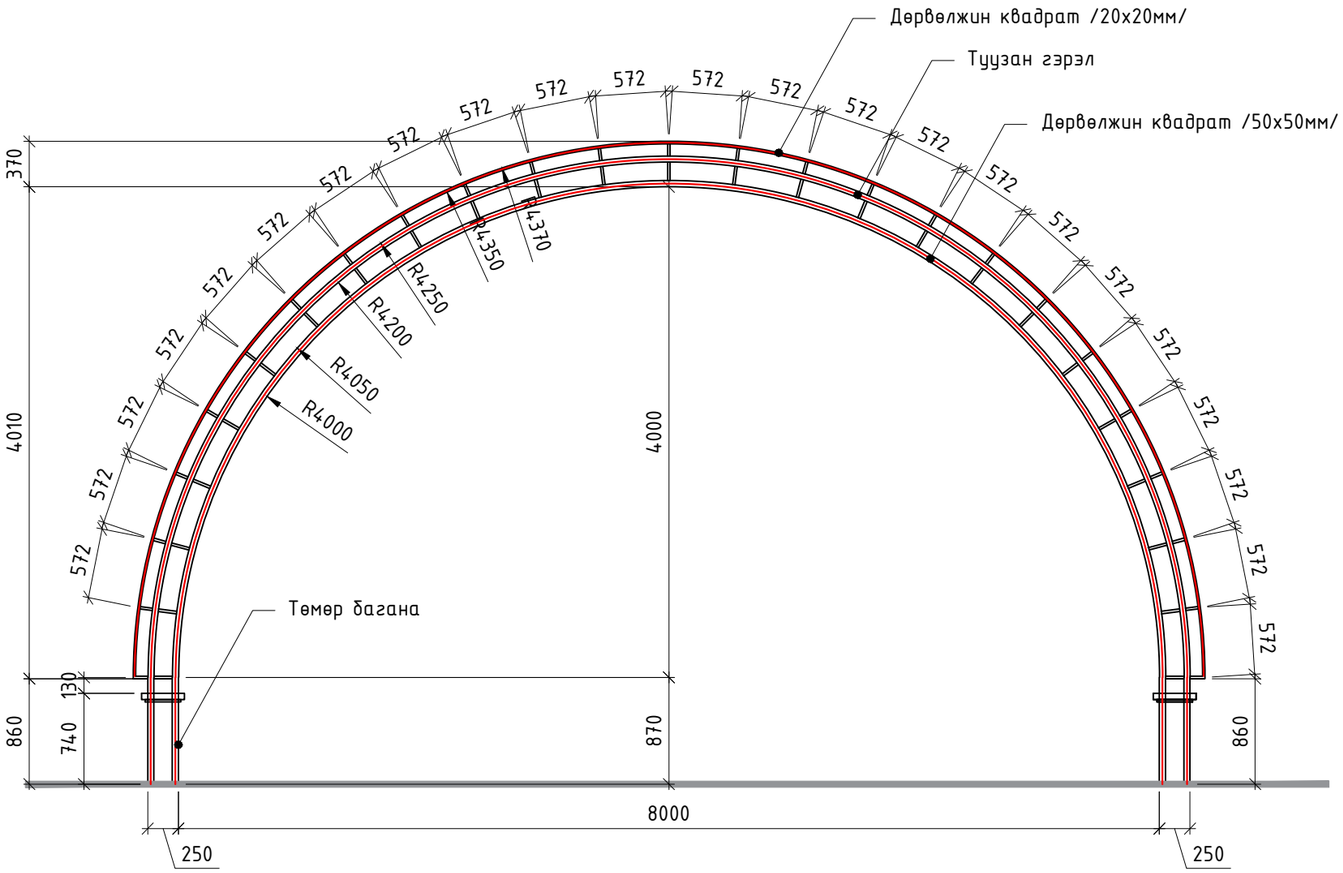

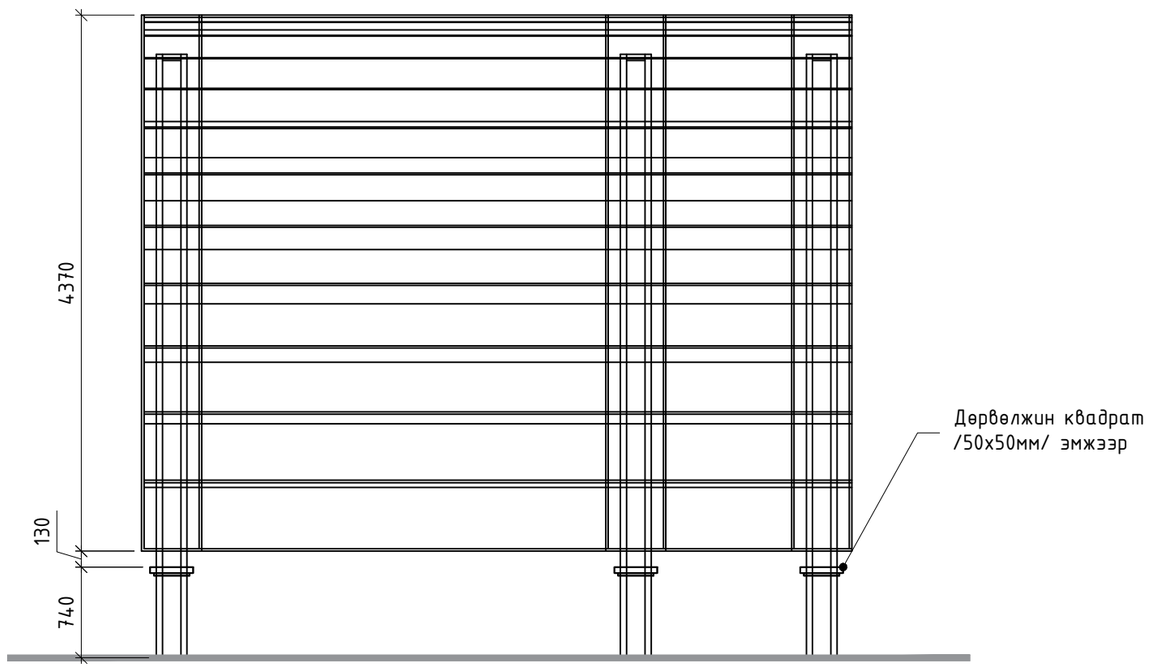

ГЭРЭЛТ АРКНЫ БАЙГУУЛАЛТ 1

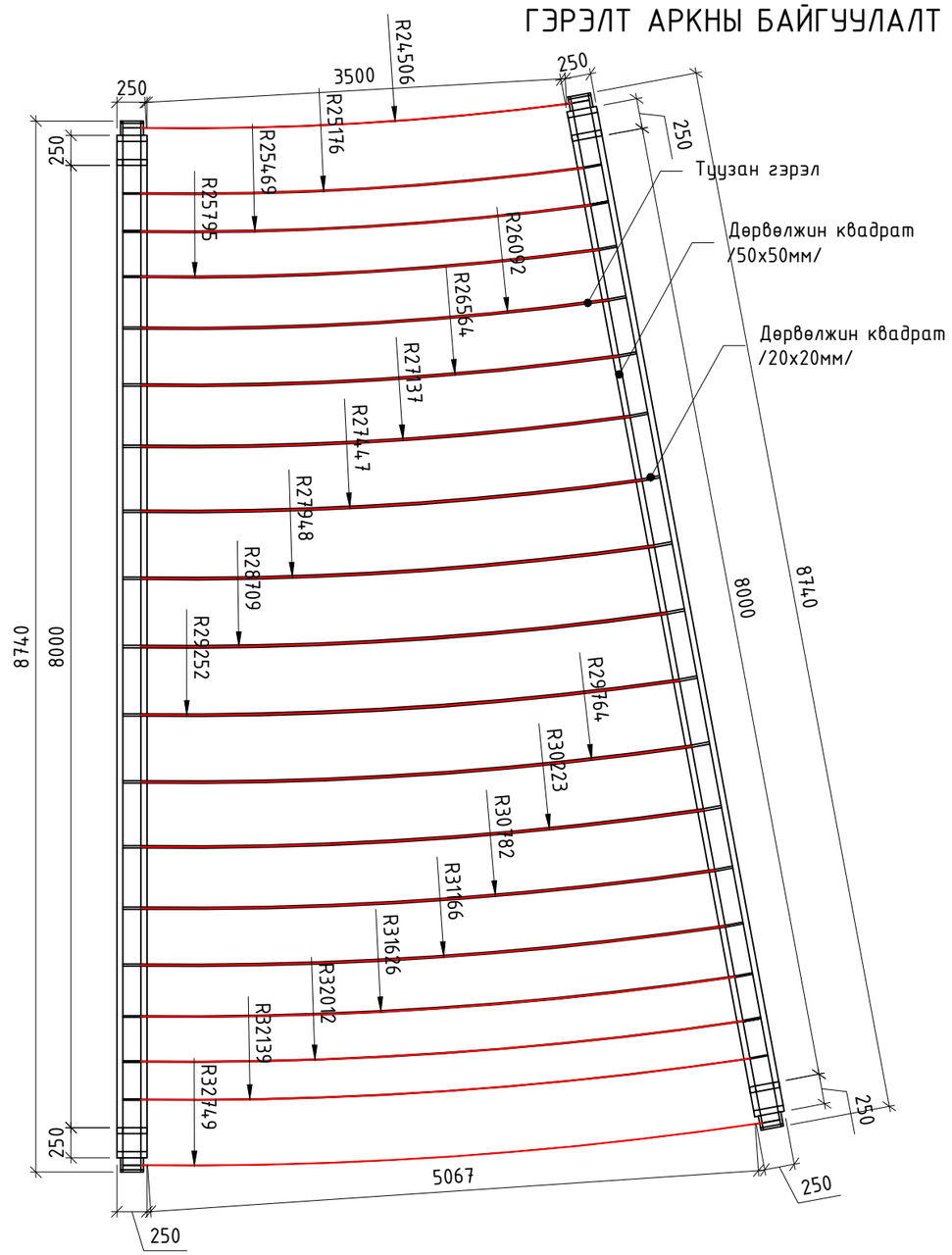

№	Нэр	Хэмжээ	Тоо, ширхэг	Тайлбар
1	Дөрвөлжин квадрат	50х50	353.5 метр	Рам
2	Дөрвөлжин квадрат	20х20	1169.0 метр	Хана
3	Бетон суурь	1000х500х500	2.5м3	Суурь
4	Туузан гэрэл	-	862.0 метр	Туузан гэрэл

"ЦЭЦЭРЛЭГЖҮҮЛЭЛТ ДИЗАЙН ХХК"	"ГЭРЭЛТ ГУДАМЖНЫ АЖЛЫН ЗУРАГ " Төв аймаг, Заамар сум					
	Гэрэлт аркны байгуулалт 1					
	Архитектор		Ч.Баттулга	Е.Г.Шифр: ЦД-01/03	Масштаб: М1:50	Огноо: 2023
	Гүйцэтгэсэн		Ч.Баттулга	Т.Г.Шифр:	Зургийн дугаар: 7	Хуудас: ГТ-11
	Шалгасан		М.Одгэрэл			

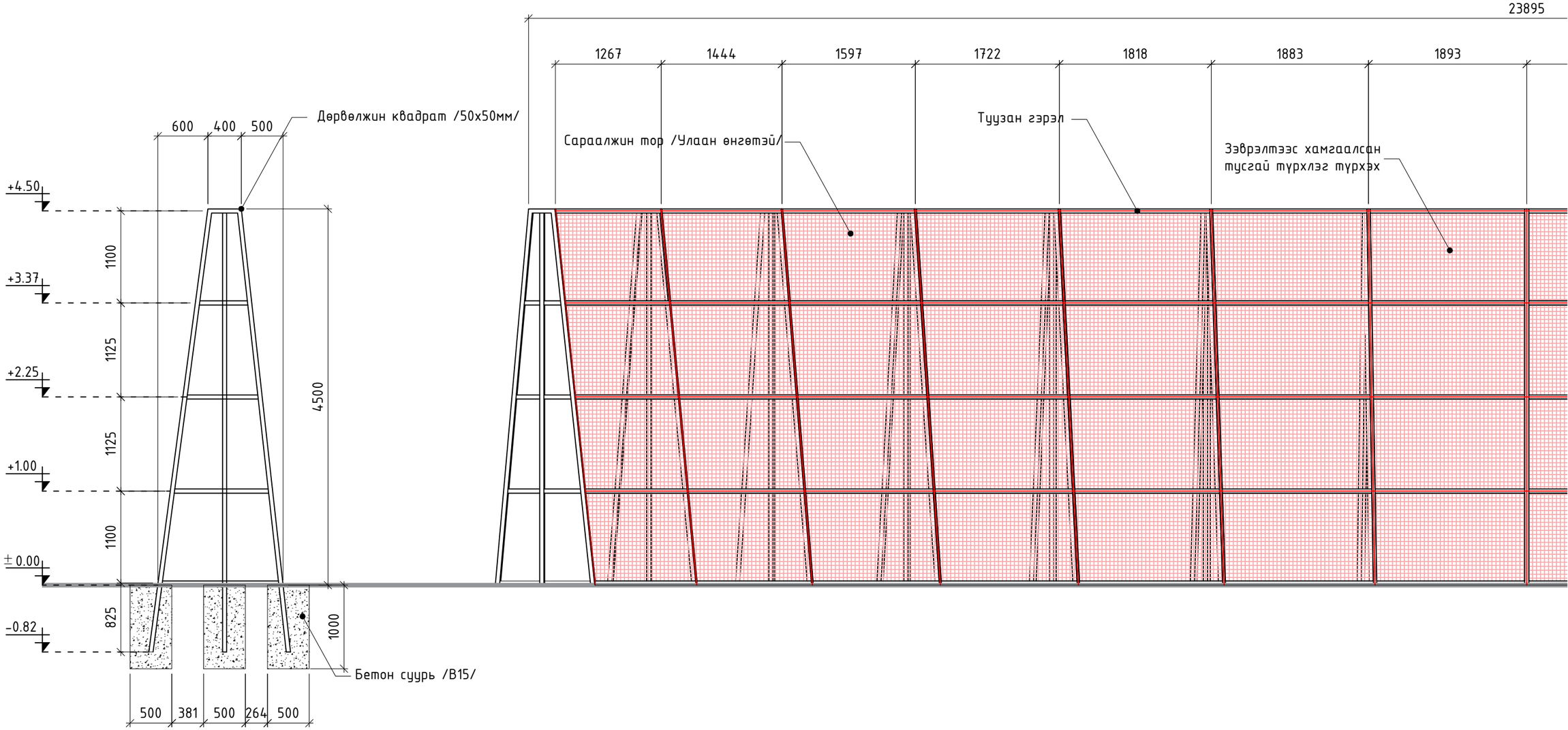

№	Нэр	Хэмжээ	Тоо, ширхэг	Тайлбар
1	Дөрвөлжин квадрат	50х50	2992.4 метр	Рам
2	Сараалжин тор	-	102.5м2	Хана
3	Бетон суурь	1000х500х500	11.25м3	Суурь
4	Туузан гэрэл	-	183.5 метр	Туузан гэрэл

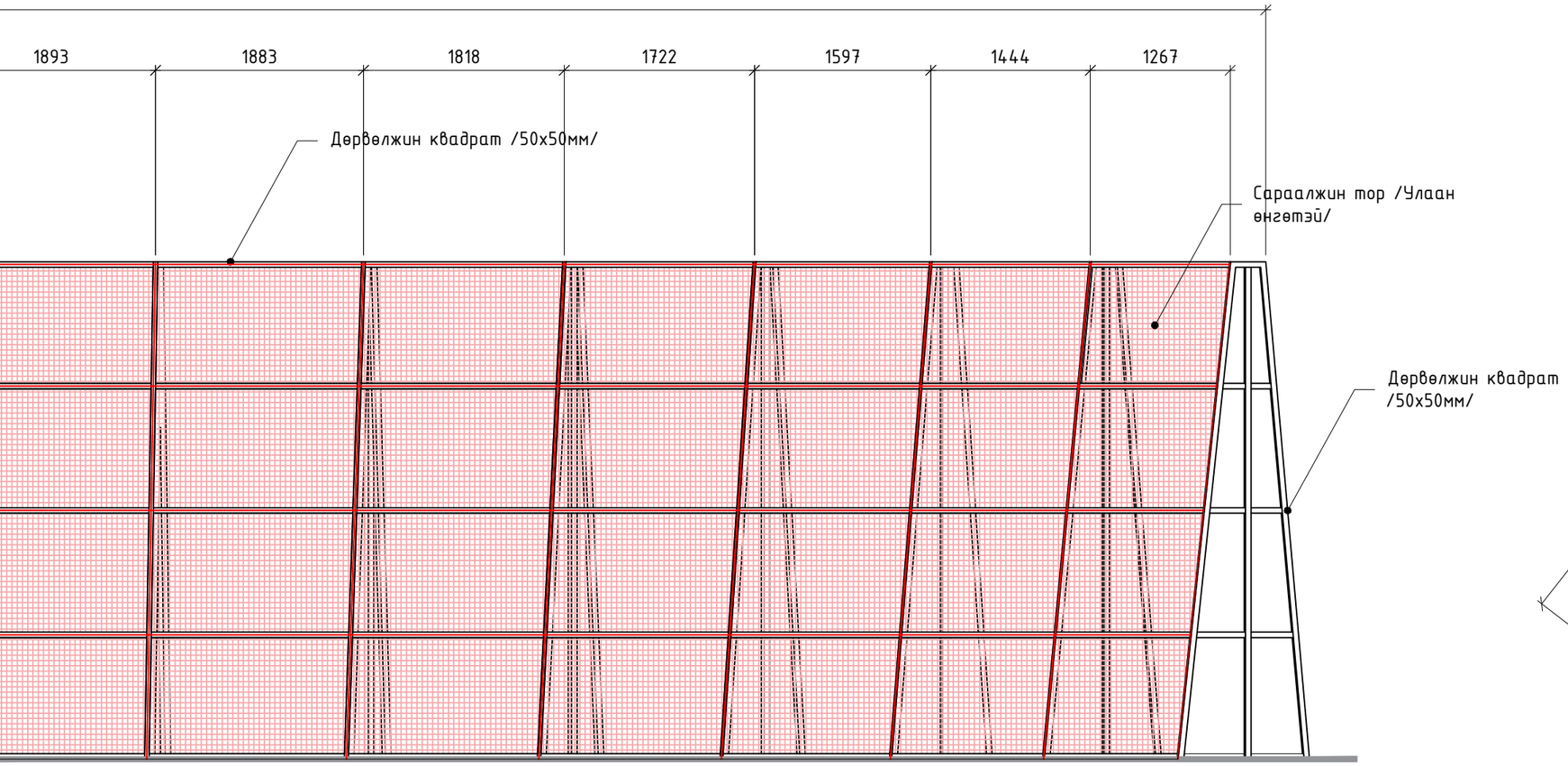
1893
1883
1818
1722
1597
1444
1267
Дервелжин квадрат /50х50мм/
Сараалжин тор /Улаан өнгөтэй/
Дервелжин квадрат /50х50мм/

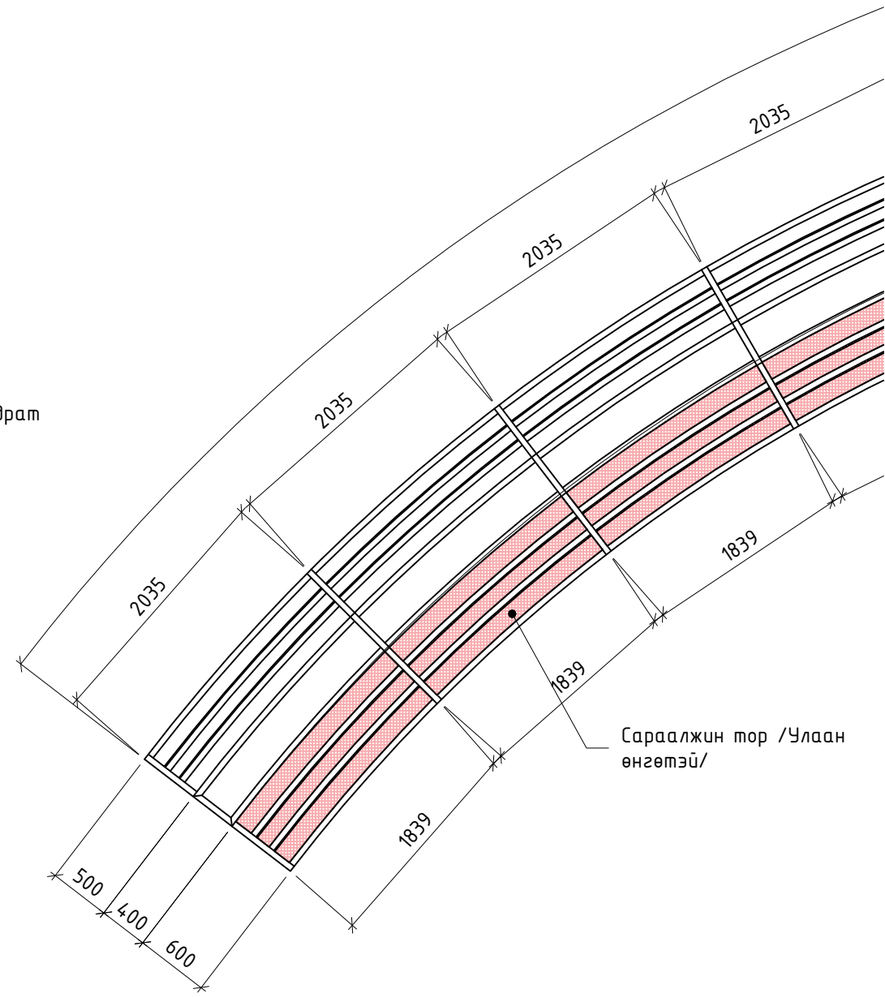
2035
2035
2035
2035
1839
1839
1839
Сараалжин тор /Улаан өнгөтэй/
500
400
600

ГЭРЭЛТ ХАНАНЫ БАЙГУУЛАЛТ

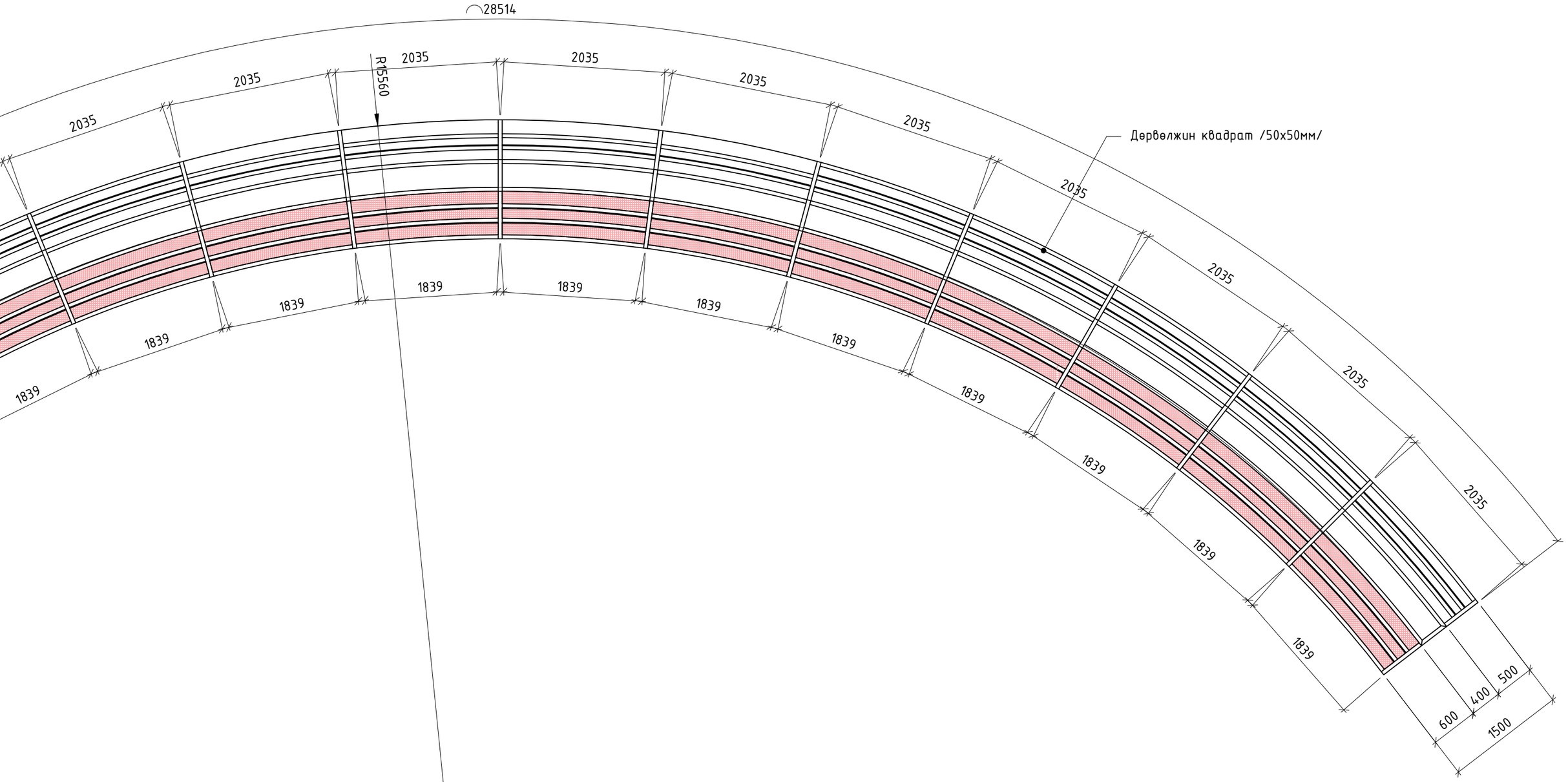

"ЦЭЦЭРЛЭГЖҮҮЛЭЛТ ДИЗАЙН ХХК"	"ГЭРЭЛТ ГУДАМЖНЫ АЖЛЫН ЗУРАГ " Төв аймаг, Заамар сум					
	Гэрэлт хананы байгуулалт					
	Архитектор		Ч.Баттулга	Е.Г.Шифр: ЦД-01/03	Масштаб: М1:50	Огноо: 2023
	Гүйцэтгэсэн		Ч.Баттулга	Т.Г.Шифр:	Зургийн дугаар: 8	Хуудас: ГТ-11
	Шалгасан		М.Одгэрэл			

A3

ГЭРЭЛТ ХАНАНЫ БАЙГУУЛАЛТ

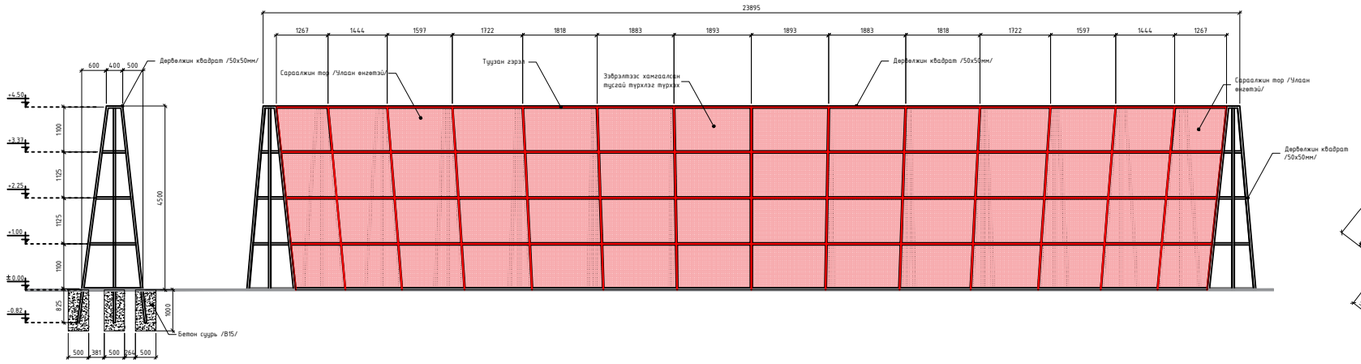

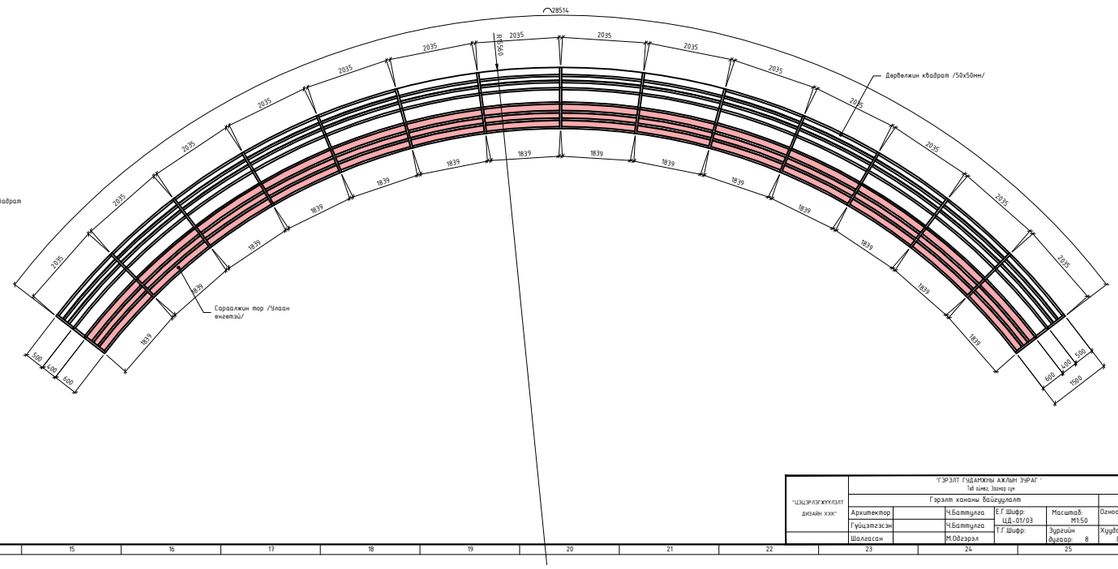
28514
2035
2035
2035

БЕТОН САНДЛЫН БАЙГУУЛАЛТ

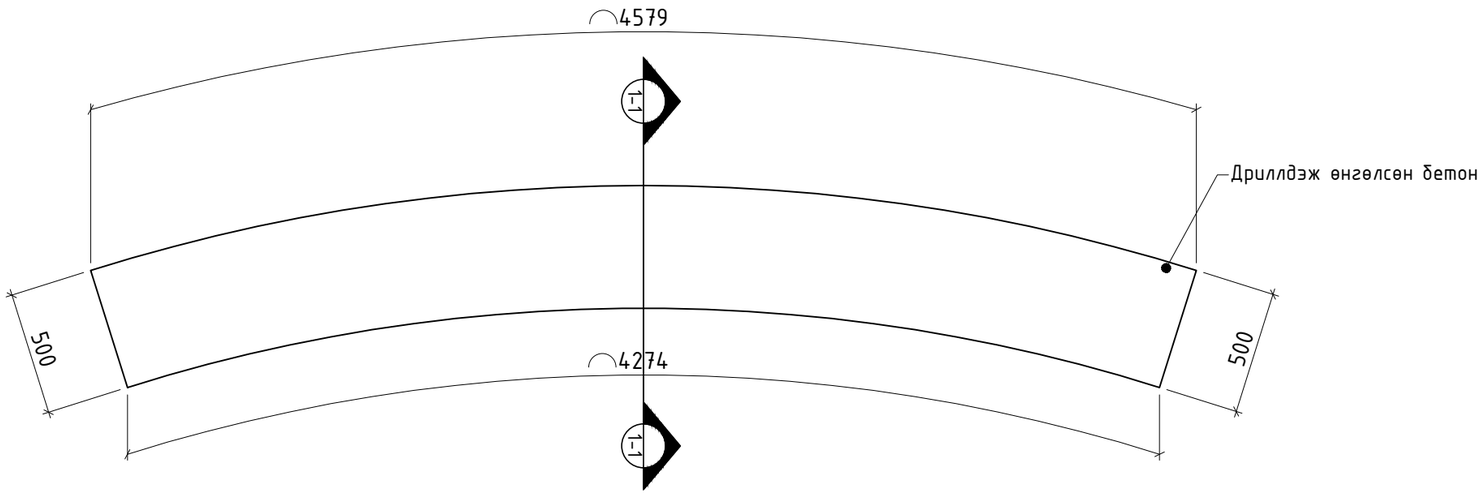

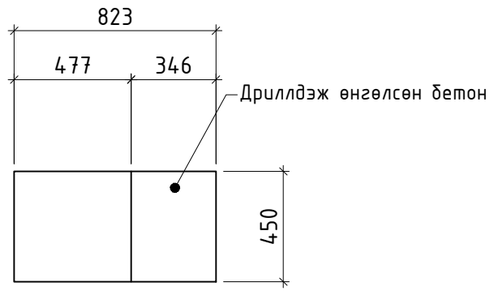

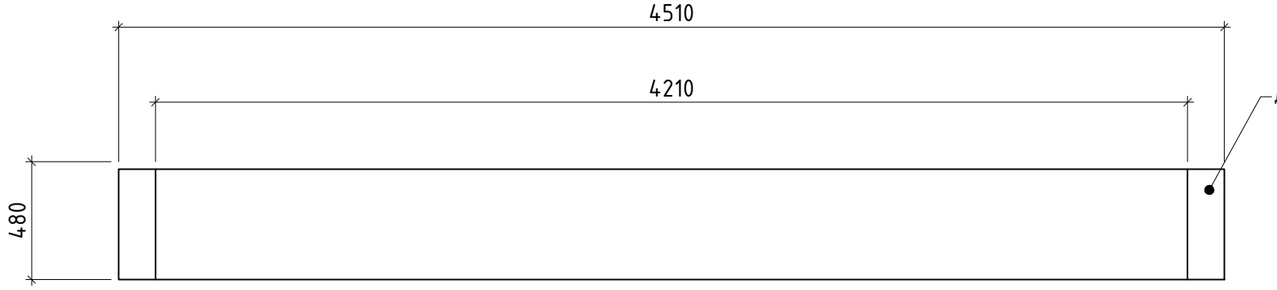

ОГТЛОЛ 1-1
М1:15

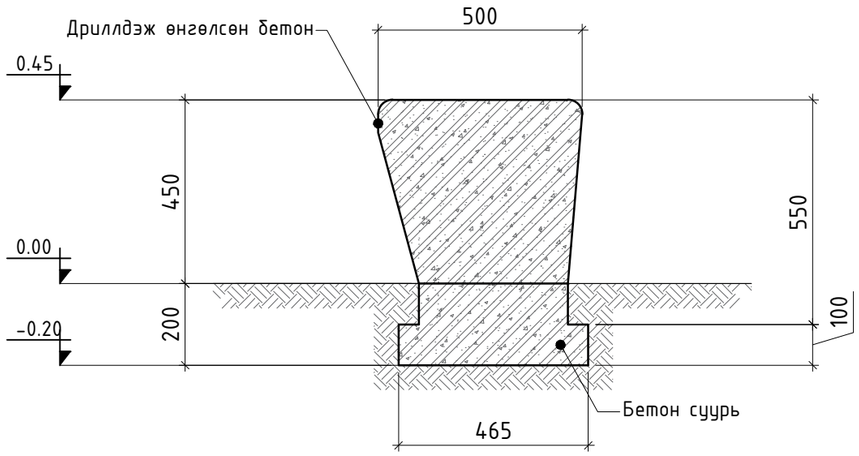

"ЦЭЦЭРЛЭГЖҮҮЛЭЛТ ДИЗАЙН ХХК"	"ГЭРЭЛТ ГУДАМЖНЫ АЖЛЫН ЗУРАГ" Төв аймаг, Заамар сум					
	Бетон сандлын байгуулалт					
	Архитектор		Ч.Баттулга	Е.Г.Шифр: ЦД-01/03	Масштаб: М1:25	Огноо: 2023
	Гүйцэтгэсэн		Ч.Баттулга	Т.Г.Шифр:	Зургийн дугаар: 9	Хуудас: ГТ-11
	Шалгасан		М.Одгэрэл			

A3

ТАВЦАНТАЙ ҮСГИЙН БАЙГУУЛАЛТ

/Зураг дарууулах хэсэг/

БАЙГУУЛАЛТ/ПЛАН/

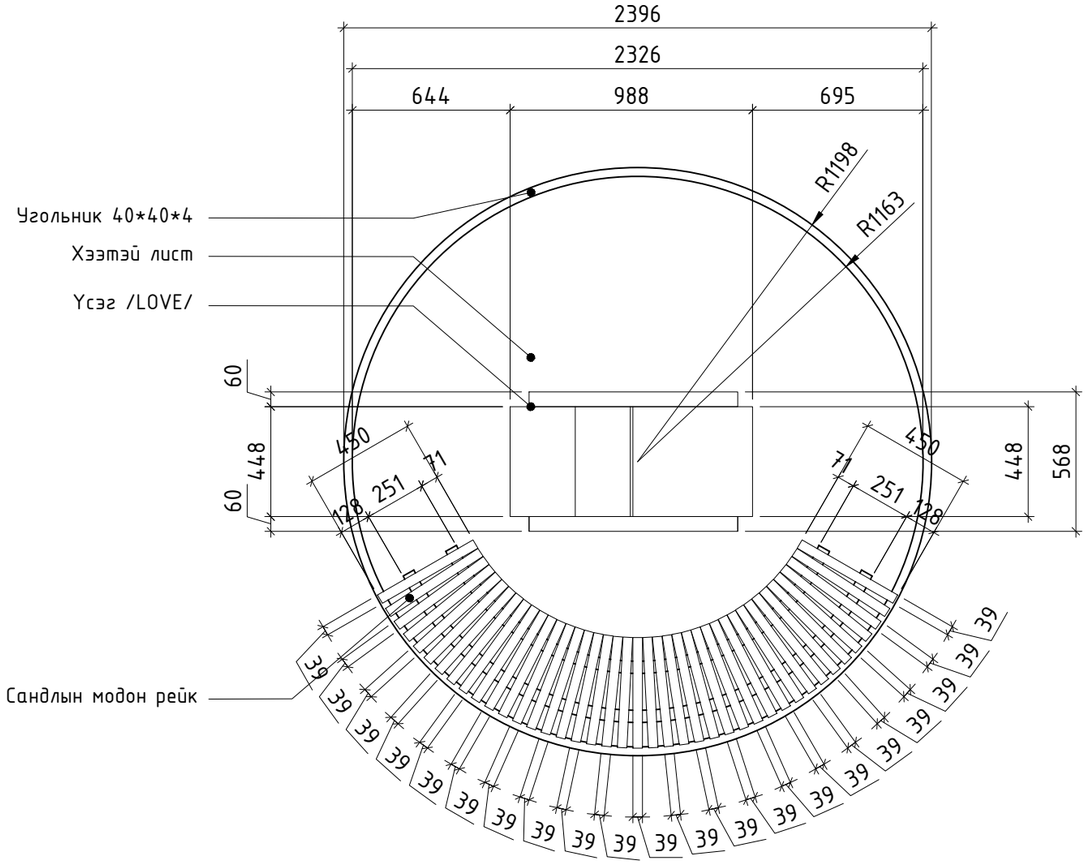

ХАЖУУ ТАЛ

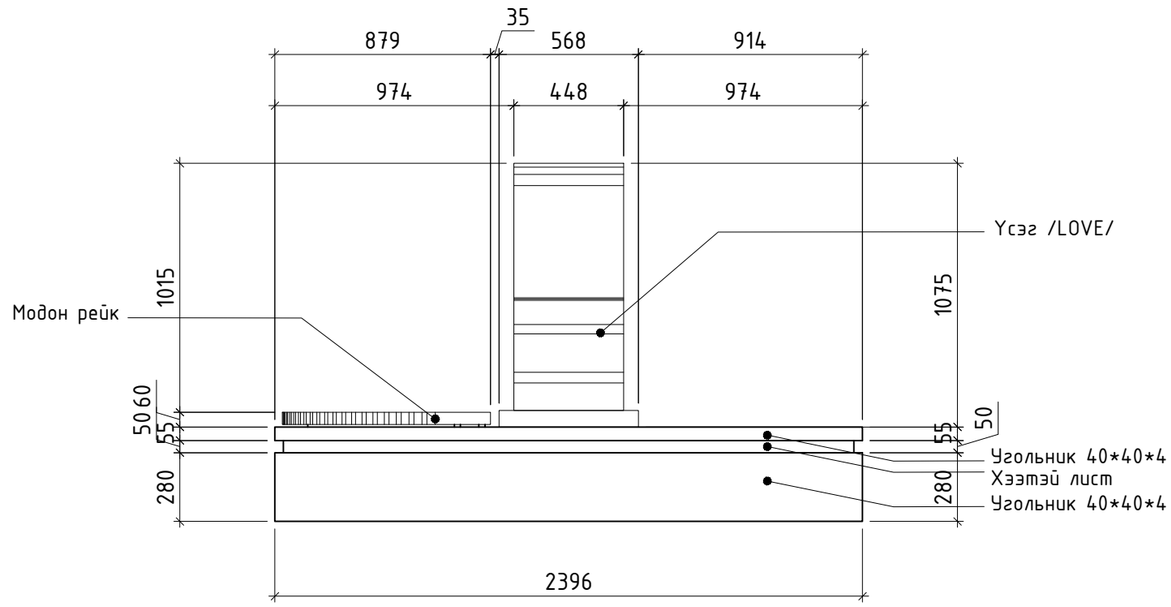

ҮСГИЙН БАЙГУУЛАЛТ

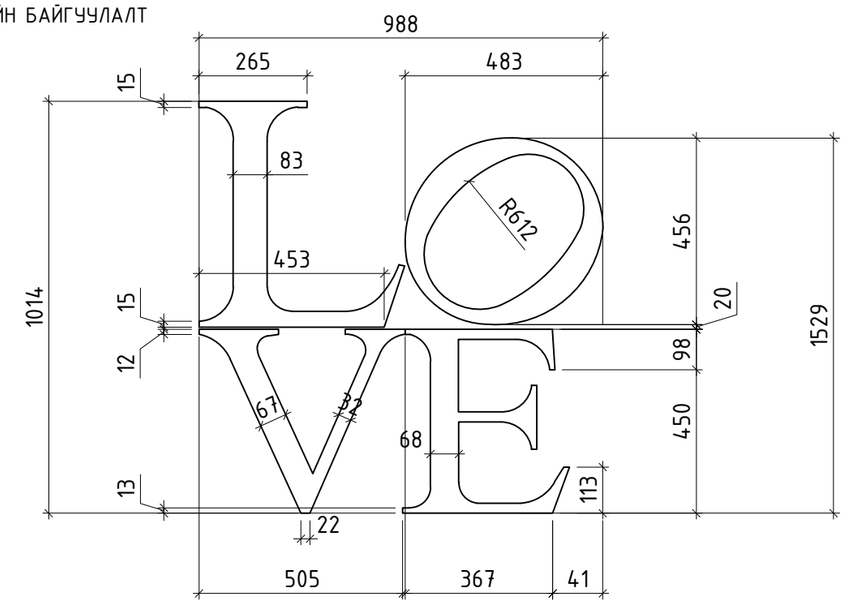

НҮҮР ТАЛ

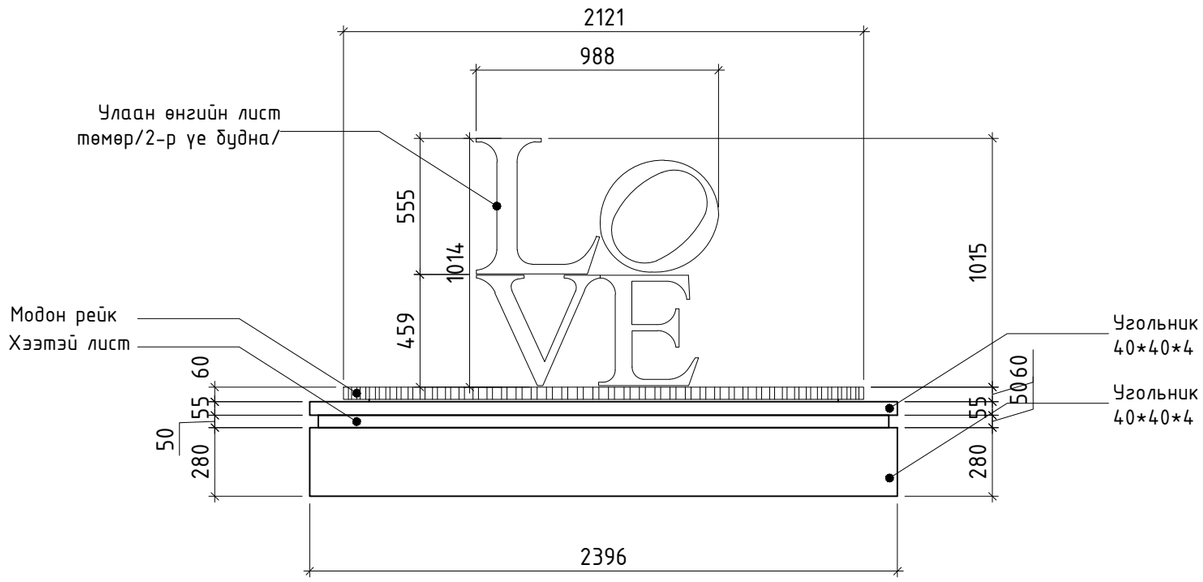

"ЦЭЦЭРЛЭГЖҮҮЛЭЛТ ДИЗАЙН ХХК"	"ГЭРЭЛТ ГУДАМЖНЫ АЖЛЫН ЗУРАГ " Төв аймаг, Заамар сум					
	Тавцантай үсгийн байгуулалт					
	Архитектор		Ч.Баттулга	Е.Г.Шифр: ЦД-01/03	Масштаб: М1:25	Огноо: 2023
	Гүйцэтгэсэн		Ч.Баттулга	Т.Г.Шифр:	Зургийн дугаар: 10	Хуудас: ГТ-11
	Шалгасан		М.Одгэрэл			

ТАВЦАНТАЙ ҮСГИЙН РАМНЫ БАЙГУУЛАЛТ

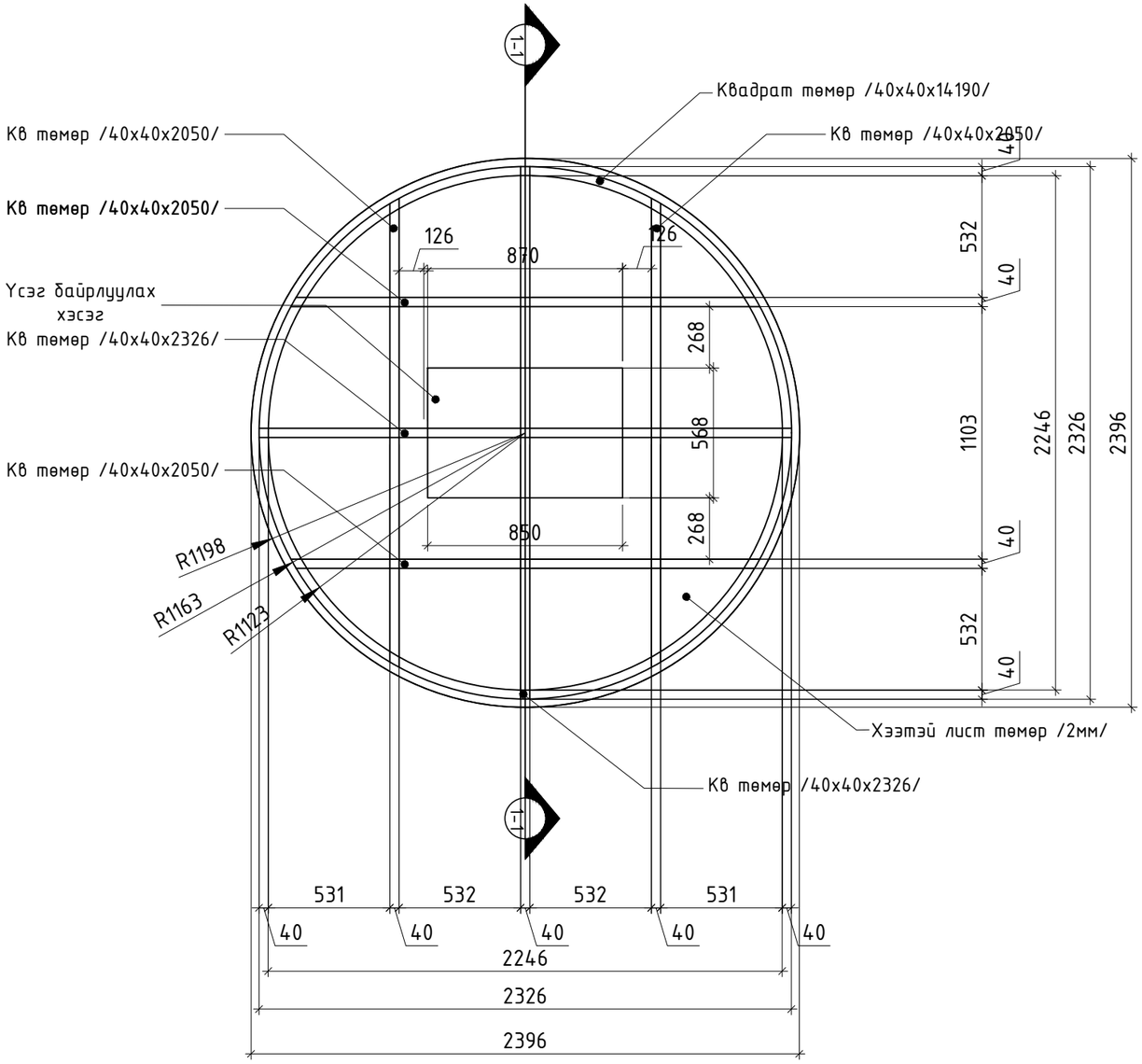

ОГТЛОЛ 1-1

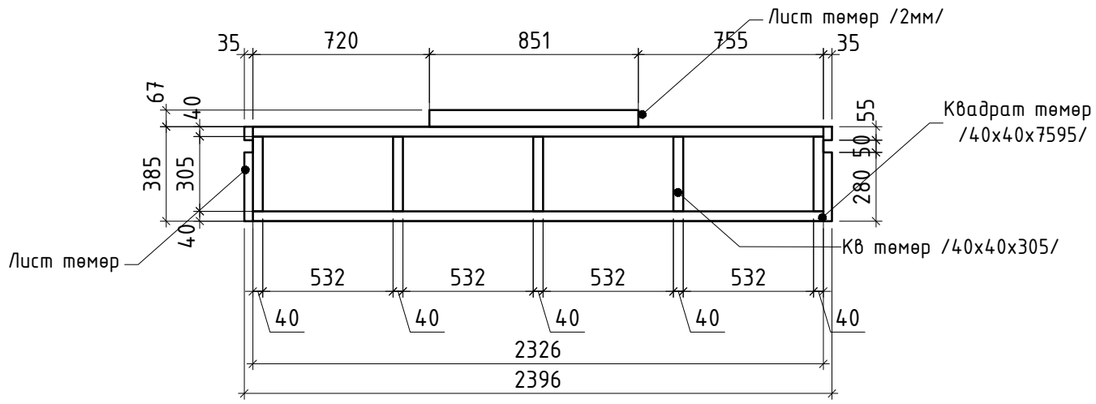

Материалын ерөнхий түүвэр			
№	Хогын савны байгуулалт	Хэмжих нэгж	Тоо ширхэг
1	Квадрат төмөр /40x40x14190/	ш	2
2	Квадрат төмөр /40x40x2050/	ш	8
3	Квадрат төмөр /40x40x2326/	ш	4
4	Квадрат төмөр /40x40x305/	ш	21
5	Лист төмөр /2x385x7530/	ш	1
6	Хээтэй лист төмөр /2мм/	м2	4.5
7	Лист төмөр /1.5мм/	м2	4.56
8	Лист төмөр /2мм/	м2	1.1
9	Угольник /40x40x4/	м	7530

"ЦЭЦЭРЛЭГЖҮҮЛЭЛТ ДИЗАЙН ХХК"	"ГЭРЭЛТ ГУДАМЖНЫ АЖЛЫН ЗУРАГ" Төв аймаг, Заамар сум					
	Тавцантай үсгийн рамны байгуулалт					
	Архитектор		Ч.Баттулга	Е.Г.Шифр: ЦД-01/03	Масштаб: М1:25	Огноо: 2023
	Гүйцэтгэсэн		Ч.Баттулга	Т.Г.Шифр:	Зургийн дугаар: 11	Хуудас: ГТ-11
	Шалгасан		М.Одгэрэл			