Дөрөв. **ТЕХНИКИЙН ТОДОРХОЙЛОЛТ**

Техникийн тодорхойлолтыг бэлтгэх санамж

Товч бөгөөд тодорхой бэлтгэгдсэн техникийн тодорхойлолт нь захиалагчийн тавьсан шаардлагад нийцсэн, бодитой бөгөөд өрсөлдөх чадвартай тендер бэлтгэхэд тендерт оролцогчдод зайлшгүй чухал нөхцөл болно.

Техникийн тодорхойлолтыг бэлтгэхдээ өрсөлдөөнийг аль болох өрнүүлэх зарчмыг баримтлах ёстой бөгөөд үүний зэрэгцээ худалдан авах бараа, ажил, үйлчилгээний шинж чанар,материал, үйл ажиллагааны шаардагдах стандартын талаар тодорхой тусгана.

Гэрээнд өөрөөр заагаагүй бол бүх бараа, материал нь шинэ, ашиглагдаагүй, сүүлийн үеийн, эсхүл орчин үеийн загварын, зураг төсөл, материалын хувьд сүүлийн үеийн хандлагыг хангасан байх нөхцөлийг техникийн тодорхойлолтод шаардах ёстой.

Өмнө хэрэгжсэн, ижил төстэй төслийн техникийн тодорхойлолтыг жишээ болгон ашиглахнь давуу талтай байдаг. Техникийн тодорхойлолтыг бэлтгэхдээ метрийн системийг ашиглана. Бүх салбарт хэрэглэж болох нийтлэг жишиг техникийн тодорхойлолт гэж байхгүй. Бүх төрлийн бараа, ажлын стандарт буюу ерөнхий техникийн тодорхойлолт боловсруулж стандартчилах нь чухал ач холбогдолтой. Энэ стандарт техникийн тодорхойлолтыг тухайн ижил бараанд нийцүүлэн, зохих өөрчлөлт оруулах замаар ашиглана.

Авто зам, усан зогсоол, төмөр зам, орон сууц, усжуулалт, усан хангамж гэх зэрэг дэд бүтцийн салбаруудад тухайн бүс нутгийн ижил төстэй нөхцөлд давтагдаж хийгдэх ажлуудад стандарт ерөнхий техникийн тодорхойлолтыг хэрэглэх нь ихээхэн давуу талтай. Хэдийгээр тухайлсан ажлын гэрээнд заавал хэрэглэх шаардлагагүй хэдий ч барилгын ажилд хамаарах онцлог шинж чанар, материал, тоног төхөөрөмжийн бүх ангиллыг ерөнхий техникийн тодорхойлолтод тусгах шаардлагатай. Тухайн ажлын техникийн тодорхойлолтыг бэлтгэхдээ ерөнхий техникийн тодорхойлолтод нэмэлт өөрчлөлт хийх буюу шаардлагагүй зүйлийг түүнээс хасна.

Техникийн тодорхойлолтын шалгуур үзүүлэлтүүд нь хязгаарласан шинжтэй байж болохгүй. Бараа, материал, шинж чанарын талаарх техникийн тодорхойлолтын стандартад альболох олон улсын хэмжээнд хүлээн зөвшөөрөгдсөн стандартыг хэрэглэх шаардлагатай. Хэрэв Монгол улсын үндэсний стандарт, эсхүл тухайлсан өөр стандартыг хэрэглэсэн тохиолдолдбараа, материал, шинж чанар нь энэ стандартыг хангах буюу түүнээс илүү бол хүлээн зөвшөөрнөгэж техникийн тодорхойлолтод заах хэрэгтэй. Дараах заалтыг гэрээний тусгай нөхцөлд, эсхүл техникийн тодорхойлолтод тусгаж болно.

Жишиг заалт: Стандарт болон кодын дүйцэх байдал

Гэрээнд өөрөөр заагаагүй бол техникийн тодорхойлолтод дурдсан нийлүүлэгдэх бараа, материал болон хийгдэх, эсхүл турших ажлын стандарт, кодыг уг стандарт буюу кодын тухайн үед мөрдөгдөж буй хувилбарт тодорхойлсноор хэрэглэнэ.

Үндэсний стандарт, кодыг заасан тохиолдолд түүнтэй жишихүйц, эсхүл түүнээс илүү чанартай бусад стандарт, кодыг төслийн менежер хянаж, бичгээр зөвшөөрөл олгосон бол хүлээн зөвшөөрнө.

Техникийн тодорхойлолтыг бэлтгэхэд зориулсан эдгээр санамж нь зөвхөн захиалагчболон тендерийн баримт бичгийг боловсруулж буй хүмүүст зориулагдсан болно.

Эдгээрийг эцсийн баримт бичигт оруулах шаардлагагүй

ТӨСӨВТ ӨРТГИЙН НЭГДСЭН ТОВЧОО

Д/Д	Зардлын нэр	Бүгд өртөг /төгрөг/
1	**Ажиллах хүчний зардал**	**27,651,621**
2	**Материал**	**83,856,622**
3	**Тээвэр**	**4,980,575**
4	**Машин ашиглалт**	**1,752,606**
	Шууд зардлын дүн	**118,241,424**
5	**Нэмэгдэл зардал /72.3 %/**	**10,213,924**
6	**Ашиг / 15%/**	**19,268,302**
	Барилга угсралтын ажлын дүн	**147,723,650**
7	**НӨАТ 10%**	**14,772,365**
8	**Нормчлолын сан 0.18%**	**265,903**
	Дүн	**162,761,918**
9	**Захиалагчийн албаны зардал**	**2,954,473**
10	**Инженер хайгуул, зураг төслийн ажлын дүн**	**1,200,000**
11	**Зураг төсөл зохиогчийн хяналтын зардал**	**1,477,237**
	Дүн	**168,393,627**
12	**Магадлашгүй ажил 2 %**	**2,954,473**
13	**Бусад нэмэлт зардал**	**0**
	Дүн	**171,348,100**

Тайлбар бичиг

Уг төсвийг ЗТБХБ-ын Сайдын 2012 оны 181-р тушаалын 2-р хасвсралтаар батлагдсан “Барилгын төсөв зохиох дүрэм” БХБ-ын Сайдын 2006 оны 09-р сарын 29-ний өдрийн Шинжлэх ухаан техникийн зөвлөлийн хурлаар №16 тоот протоколоор зөвшөөрөгдсөн Estimator -21Pro программыг ашиглан зохиов.

Төсвийг зохиохдоо:

1.Цалингийн зардлыг Зам тээвэр, барилга хот байгуулалтын Сайдын 2012 оны 181-р тушаалын 2-р хавсралтанд заасан Ажиллах хүчний зардал тооцох аргачлалаар тооцов.

2. ЗТБХБ-ын сайдын 2012 оны 181-р тушаалын 2-р хавсралтад зааснаар нэмэгдэл зардлыг дэд бүтцийн салбарын төрөл, хүйтний эрчмийн бүсчлэлийн аргаар тооцов.

3.Төсөвт , төлөвлөгөөт ашиг болон захиалагийн хяналтын зардал, магадлашггүй ажлын зардлыг 181-р түшаалын 2-р хавсралтын дагуу шинэчлэгдсэн зааврааp тусгасан болно.

4.Материалын үнийг Барилгын материалын үнийн мэдээдэл, болон материалын тухайн үеийн зах зээлийн дундаж ханшаар тооцож оруулав.

5. Тээврийн зардлыг Зам тээврийн хөгжлийн сайдын 2019 оны 07-р сарын 31-ний өдрийн 256-р тушаалын 4-р хавсралтын дагуу тооцлоо.

6.Машин механизмын зардлыг тооцохдоо ЗТБХБ-ын сайдын 2012 оны 01-р сарын 13-ны өдрийн 18 тоот тушаалаар батлагдсан 2-р хавсралтын дагуу БД81-112-11-ээр үнэлж тооцов.

7. Зохиогчийн хяналтын зардлыг Барилга хот байгуулалтын Сайдын 2016 оны 11-р сарын 10-ны өдрийн 178-р тушаалын дагуу тооцов.

Уг ажлыг гүйцэтгэхдээ ХАБЭА-н дүрэм, журмыг хатуу баримтлан ажиллаж, ажил гүйцэтгэх төсөл/АГТ/, ажил зохион байгуулах дүрэм/АЗБД/-ийн дагуу хийж гүйцэтгэх шаардлагатай

Тайлбар бичсэн: Мэргэшсэн төсөвчин..... /Д.Батмөнх.

МОНГОЛ УЛС
13-648
Дэндэвийн
БАТМӨНХ
МЭРГЭШСЭН ТӨСӨВЧИН
Т-БУЗА
ХУГАЦААГҮЙ

МАТЕРИАЛ БА ТЭЭВРИЙН ЗАРДАЛ

Шифр	Материалын нэр	Материал				Тээвэр				
		Х/Н	Үнэ	Нийт орц	Зардал	Нийт жин	Зай	Зэрэг	Тариф	Зардал
1-3973	Банз I зэрэг 25мм	м3	550000	0.4896	269280	0.3182	154	1	216.56	10,613
1-3982	Банз, IV зэрэг 25мм	м3	550000	0.343	188650	0.223	154	1	216.56	7,435
1-0421	Бууны сум	ш	1000	60	60000	0.3075	154	2	280.66	13,291
1-5100	Булангийн хамгаалалт төмөр /заслалын/	м	890	197.22	175526	0.0564	154	3	391.34	3,397
1-0517	Бэхэлгээ төмөр	кг	4100	140	574000	0.1582	154	2	280.66	6,838
	Бүргэд хаалга	ш	250000	2	500000	0.2	154	2	280.66	8,644
2-0101	Бөмбөлгөн хаалт голч d=32мм	ш	59400	8	475200	0.0499	154	2	280.66	2,155
2-0101	Бөмбөлгөн хаалт голч d=50мм	ш	82580	4	330320	0.0249	154	2	280.66	1,077
3-5224	Автомат а-3124-100а	ш	15000	12	180000	0.12	154	2	280.66	5,187
3-5215	Автомат ва47-29 1р 16а	ш	4500	12	54000	0.108	154	2	280.66	4,668
3-5225	Автоматад-авдт32 25а/30ма	ш	25100	12	301200	0.048	154	2	280.66	2,075
1-4212	Арчих материал	кг	100	3.6603	366	0.0038	154	1	216.56	126
1-0733	Арматур	тн	2522727	4.6346	11691934	4.6346	154	1	216.56	154,566
1-0733	Арматур а-1, а-2, а-3	тн	2818182	0.0653	183971	0.0653	154	1	216.56	2,177
1-0733	Арматурын 5 хувийн нэмэгдэл	тн	2522727	0.586	1478268	0.586	154	1	216.56	19,543
1-4543	Голын элс	м3	0	86.3124	0	142.4155	3	1	516.48	220,664
1-0211	Гадна эмульс	кг	5800	65.394	379285	0.0344	154	2	280.66	3,646
3-5472	Галтогооны пийшингийн розетка ил	ш	10000	4.08	40800	0.0016	154	2	280.66	71
2-1451	Ган хоолой д-20мм	м	6190	54	334260	0.0364	154	3	391.34	5,207
2-1455	Ган яндан 57*3,0мм	м	18190	12	218280	0.612	154	3	391.34	36,883
1-4048	Гуалин III зэрэг, 5-6м урт	м3	550000	5.5512	3053160	4.441	154	1	216.56	148,107
1-4054	Гөлтгөнө II зэрэг	кг	300	2.52	756	0.0026	154	1	216.56	87
1-4412	Вакуум цонх	м2	220000	84	18480000	5.4331	154	2	280.66	234,828
3-5194	Ва47-100 3р 32а автомат	ш	35000	4	140000	0.024	154	2	280.66	1,037
1-4242	Ердийн тоосго м-100	1000ш	390000	0.612	238680	2.4327	125	1	216.56	65,853
1-0128	Дюбель	кг	2500	0.32	800	0.0004	154	2	280.66	16
1-5230	Дулаалгатай паркет	м2	23500	134.55	3161925	1.9227	154	3	391.34	115,875
1-0135	Замаск	кг	390	252.2	98358	0.4767	154	2	280.66	20,602
1-3991	Захалсан банз III зэрэг, урт нь 2м-ээс дээш	м3	550000	0.69	379500	0.4485	154	1	216.56	14,958

МАТЕРИАЛ БА ТЭЭВРИЙН ЗАРДАЛ

Шифр	Материалын нэр	Материал				Тээвэр				
		Х/Н	Үнэ	Нийт орц	Зардал	Нийт жин	Зай	Зэрэг	Тариф	Зардал
1-5121	Хөөсөнцөр наах цавуу к10	кг	480	1297.5	622800	1.8541	154	3	391.34	111,742
1-5127	Хөөсөцөр хавтан /20кг/м3 эзс дээш нягтай/	м2	19900	176.46	3511554	0.5043	154	3	391.34	30,394
1-3967	Фанер	м2	27300	17.2458	470810	0.5364	154	2	280.66	25,343
1-6005	Чулуугүй хар цаас руберойд рпп	м2	2000	160.16	320320	0.8136	154	2	280.66	35,166
1-0083	Цаасан зүлгүүр	м2	4500	7.44	33480	0.0126	154	2	280.66	545
1-0526	Цайрдсан төмөр утас	кг	1500	2.4102	3615	0.0024	154	1	216.56	80
2-1461	Цайрдсан ган хоолой ф 32мм	м	13200	152	2006400	0.6536	154	3	391.34	39,390
1-0729	Цайрдсан гөлмөн төмөр, 0,55-1мм зузаан	кг	1400	46.8	65520	0.0468	154	1	216.56	1,561
1-4029	Цемент м-300	тн	190000	2.1738	413030	2.2173	154	1	216.56	73,948
1-4025	Цемент м-400	тн	190000	44.0786	8374932	44.9602	154	1	216.56	1,499,432
1-0861	Шураг	кг	2800	0.8	2240	0.0009	154	2	280.66	39
1-0861	Шураг, 2,5х25мм	кг	1400	9.2518	12952	0.0105	154	2	280.66	452
3-5472	Штепселийн розетка далд	ш	7500	8.16	61200	0.0033	154	2	280.66	141
1-0083	Шилэн цаас	м2	4500	13.84	62280	0.0235	154	2	280.66	1,015
1-1264	Шингэн шил /силикат натри/	кг	5502	36.12	198732	0.0405	154	2	280.66	1,749
1-5019	Шингэн битум буюу праймер хөрсжүүлэгч	кг	3600	64.8	233280	0.0301	154	2	280.66	1,300
1-5123	Шавардлага хийх цавуу к20	кг	560	519	290640	0.7417	154	3	391.34	44,697
1-1185	Шагрень шавардлагын хольц	м3	6000	0.2595	1557	0.3951	154	2	280.66	17,076
1-0363	Шүршдэг баллонтой хөөс	кг	16250	35.39	575088	0.0428	154	2	280.66	1,851
1-0862	Шүрүп 30мм	кг	1400	5.536	7750	0.0063	154	2	280.66	270
1-0879	Электрод э-42	кг	3144	54.9568	172784	0.1099	154	2	280.66	4,751
1-0182	Эпоксид цавуу	кг	6000	8.288	49728	0.01	154	2	280.66	433
1-0212	Эмульс	кг	2000	147.9265	295853	0.1908	154	2	280.66	8,248
1-0060	Эрэг боолт	кг	26200	5.3664	140600	0.0061	154	2	280.66	262
1-0862	Эрэгтэй хадаас /50-60 мм/	кг	2800	0.088	246	0.0001	154	2	280.66	4
1-2703	Ялуу я15.12.14	ш	14636	34	497624	2.074	125	1	216.56	56,143
1-2703	Ялуу я18.12.14	ш	17290	4	69160	0.296	125	1	216.56	8,013
1-2703	Ялуу я22.12.14	ш	25930	16	414880	1.52	125	1	216.56	41,146
1-2696	Ялуу я28.12.22	ш	56260	8	450080	1.472	125	1	216.56	39,847
3-8057	Баллонтой газ	кг	2100	9.072	19051	0.0124	154	1	216.56	414

МАТЕРИАЛ БА ТЭЭВРИЙН ЗАРДАЛ

Шифр	Материалын нэр	Материал				Тээвэр				
		Х/Н	Үнэ	Нийт орц	Зардал	Нийт жин	Зай	Зэрэг	Тариф	Зардал
1-5072	Селикон	кг	14200	0.865	12283	0.0012	154	3	391.34	74
2-1350	Салхивчийн хуванцар сараалж 20*15	ш	2500	4	10000	0.1587	154	2	280.66	6,860
1-4193	Самбар/панельтай/395*310*220	ком	24000	4	96000	1.6	1	1	960.47	1,537
1-0671	Сийрс	м2	300	121.6519	36496	0.0608	154	2	280.66	2,629
2-0100	Радиаторын ?г?х вентил голч d=20мм	ш	3930	18	70740	0.0725	154	2	280.66	3,135
2-0100	Радиаторын буцах вентил голч d=20мм	ш	20960	18	377280	0.0725	154	2	280.66	3,135
1-4271	Ус	м3	0	111.3014	0	111.3014	1	1	960.47	106,902
3-2742	Утас 3*4 мм2	м	6700	24.48	164016	0.0015	154	2	280.66	63
3-2742	Утас 2.5 мм2	м	3000	102	306000	0.0061	154	2	280.66	265
1-4542	Уулын элс	м3	0	27.2829	0	40.9243	14	1	334.65	191,734
1-0964	Унифлекс	м2	6700	168.48	1128816	0.7607	154	2	280.66	32,878
1-0307	Тусгаарлагч лент	кг	11000	1.1761	12937	0.0014	154	2	280.66	62
1-5102	Тэлэгч олс	м	300	129.75	38925	0.013	154	3	391.34	782
1-0795	Тос	кг	1200	411.6174	493941	0.5145	154	2	280.66	22,238
1-0525	Төмөр утас ф 5 мм	кг	2610	61.6008	160778	0.0616	154	1	216.56	2,054
1-0525	Төмөр утас ф4мм	кг	2610	2.448	6389	0.0024	154	1	216.56	82
3-4112	Төгсгөвч пн-1	ш	400	22	8800	0.0002	154	2	280.66	10
1-0964	Хуягт унифлекс экп	м2	860	168.48	144893	0.7607	154	2	280.66	32,878
2-1129	Хийн авах кран таявский	ш	2500	18	45000	0.0064	154	2	280.66	274
1-0358	Хар тосон түрхлэг	кг	2400	342.8	822720	0.3874	154	2	280.66	16,743
1-3967	Хар фанер	м2	27300	84.221	2299233	0.4211	154	2	280.66	18,201
1-3967	Хар фанер15мм	м2	27300	39.2688	1072038	0.2749	154	2	280.66	11,881
1-3994	Хар модон брусс	м3	550000	2.9418	1618000	1.7651	154	1	216.56	58,866
1-0094	Хадаас /40-60мм/	кг	2400	2.2116	5308	0.0025	154	2	280.66	110
1-0095	Хадаас /70-110мм/	кг	2400	180.2312	432555	0.2073	154	2	280.66	8,958
3-5119	Хамгаалагдсан унтраалга	ш	5500	20	110000	0.02	154	2	280.66	864
3-6373	Хамгаалагдсан потрон	ш	2500	22	55000	0.55	154	2	280.66	23,772
1-4334	Хайрга	м3	0	117.2731	0	222.8189	3	1	516.48	345,244
3-6552	Хайрцаг у2033. уз	ш	5000	40	200000	0.32	154	2	280.66	13,831
1-1185	Хөрсжүүлэгч акрил	кг	1400	27.853	38994	0.0351	154	2	280.66	1,517

МАТЕРИАЛ БА ТЭЭВРИЙН ЗАРДАЛ

Шифр	Материалын нэр	Материал				Тээвэр				
		Х/Н	Үнэ	Нийт орц	Зардал	Нийт жин	Зай	Зэрэг	Тариф	Зардал
1-3994	Захалсан банз, IV зэрэг, 2м-ээс дээш урт, 44мм зузаан	м3	550000	0.7176	394680	0.4306	154	1	216.56	14,359
1-5101	Заслалын тор	м2	350	173	60550	0.0272	154	3	391.34	1,639
2-2895	Жийргэвч ф 50мм	ш	200	52.2	10440	0.0009	154	2	280.66	41
2-1156	Кронштейн	кг	2818	52.2	147100	0.9091	154	2	280.66	39,291
	Нэг талдаа тортой хөөсөнцөр12кг/м3	м2	19900	12.24	243576	0.0863	154	2	280.66	3,731
1-4242	Мак х?нг?н блок 100мм	м3	157227	3.7206	584985	0.0947	125	1	216.56	2,562
1-4242	Мак х?нг?н блок 250мм	м3	157227	3.7488	589413	0.0954	125	1	216.56	2,582
1-4242	Мак х?нг?н блок300мм	м3	157227	15.041	2364845	0.3826	125	1	216.56	10,358
4-0001	Модон тоосго	ш	100	68.99	6899	0.0366	154	1	216.56	1,219
	Модон хаалга	м2	131000	52	6812000	19.2145	154	2	280.66	830,483
1-5122	Плсатмассан хадаас	ш	560	692	387520	0.0494	154	3	391.34	2,980
1-0094	Пластмасан хадаас	ш	300	48	14400	0.0552	154	2	280.66	2,386
1-5231	Плентүс	м	1000	104	104000	0.104	154	3	391.34	6,270
1-0087	Олс	кг	6000	0.3944	2366	0.0004	154	2	280.66	18
				Хог, хаягдлын зардал:		3.7712	0	1	0	0
					83,856,622					**4,980,575**

НИЙТ БАРИЛГЫН МАШИН МЕХАНИЗМЫН ХЭРЭГЦЭЭ

Шифр	Машин механизмын нэр	Нийт хэрэгцээ	Нэгж үнэ	Нийт үнэ
1016	90 морины хүчтэй бульдозер	0.86	51955	44,796
13002	Угсралтын агергат	3.66	40590	148,559
6004	Төмрийн цахилгаан хайч	5.11	3940	20,146
9013	Хийн цохилтот нягтруулагч	0.82	14071	11,576
8031	Хийн нягтруулагч	7.73	14000	108,192
11004	Цахилгаан өрөм	61.58	2531	155,854
1006	Эксковатор 0.15м3	3.6	20160	72,576
9024	Буун цацагч	7.58	4200	31,825
1017	Бульдозер	1.06	51955	55,111
2028	Автокран 5-8тн	0.43	43200	18,541
2028	Автокран 5тн	0.67	16000	10,656
	Автомашин	11.11	12000	133,291
3033	Гагнуурын аппарат	5.3	19064	100,974
5006	Газан хошуу	41.66	46	1,916
9023	Гүний доргиур	7.03	12800	89,956
9021	Доргиур	0.78	9115	7,110
7014	Зуурмаг зуурагч 80л	1.17	8310	9,723
7014	Зуурмаг зуурагч 330л	29.05	8310	241,447
1005	Өндөр бүтээмжтэй эксковатор 0.25м3	4.19	86213	361,602
1005	Өндөр бүтээмжтэй 0.25м3 шанагатай эксковатор	1.49	86213	128,754
				1,752,606

ЦАЛИНГИЙН НЭГТГЭЛ

ГАЗРЫН АЖИЛ

Үндэслэл	Гүйцэтгэх ажлын нэр	Хэмжих нэгж	Тоо хэмжээ	Дундаж зэргийн хөдөлмөр зарцуулалт (үндсэн ажил / тэт ачиж буулгах)					
				Зэрэг	Нэгж хүн-цаг	Бүгд хүн-цаг	Тарифт цалин	Нийт цалин	Бүгд цалин
01-200-03	0.25м3 багтаамжтай шанагат эксковатороор 3-р зэргийн хөрсийг ухаж овоолох	м3	208	2.0 / 2	0.01 /	2.891 /	5212 / 5212	15069 /	15,069
01-060-07	Мөн хөрсөнд механизмаар ухсан нүхийг гараар засч ухах гараар засч ухах	м3	3.6	3.0 / 2	4.8 /	17.267 /	6150 / 5212	106190 /	106,190
01-400-02	Шугаман болон баганан суурийн хажуугаар шороо механизмаар буцааж чигжих	м3	151	/ 2	/	/	/ 5212	/	
01-190-08	Барилгад хэрэглэсэн хөрсийг өндөр бүтээмжтэй хийн тромбовкоор давтаж нягтруулах	м3	92	2.0 / 2	0.44 /	40.425 /	5212 / 5212	210694 /	210,694
01-430-02	Нөөцөлсөн 2-р зэргийн шорооноос ?лдсэнийг механизмаар ?нд?ржилт?нд тараах	м3	90.6	/ 2	/	/	/ 5212	/	
01-270-01	Шалан дор ба дээврийн дулаалга хийх ?нсийг 0.25м3 шанагатай эксковатороор автосамосвалд ачиж тээвэрлэж авчрах	м3	87.6	2.0 / 2	0.01 /	0.815 /	5212 / 5212	4246 /	4,246

Нийт Хүн/цаг:	61.4 / 0	*Үндсэн цалин:*	336,199
		Инженер техникийн ажилчдын цалин:	57,154
		Нэмэгдэл цалин:	124,394
		Нийт цалин:	517,747
		Нийгмийн даатгал, эрүүл мэндийн даатгалын байгууллагын төлөх шимтгэлийн дүн 13.5%:	69,896
		Ажлын багаж, хувцас, хэрэглэл:	70,414
		Ажиллах хүчний зардал:	**658,056**

СУУРИЙН АЖИЛ

Үндэслэл	Гүйцэтгэх ажлын нэр	Хэмжих нэгж	Тоо хэмжээ	Дундаж зэргийн хөдөлмөр зарцуулалт (үндсэн ажил / тэт ачиж буулгах)					
				Зэрэг	Нэгж хүн-цаг	Бүгд хүн-цаг	Тарифт цалин	Нийт цалин	Бүгд цалин
06-010-04	Баганан суурин дор бетон бэлтгэл хийх БМ100	м3	3.92	2.4 / 2	0.76 / 0.49	2.988 / 1.91	5587 / 5212	16693 / 9929	26,622
06-010-08	Төмөр бетон баганан суурь цутгах БМ250	м3	38.88	2.8 / 2	0.74 / 0.05	28.639 / 1.98	5962 / 5212	170746 / 10335	181,081
06-010-04	Суурийн холбоос дам нурууны дор бетон бэлтгэл	м3	7.26	2.4 / 2	0.76 / 0.49	5.534 / 3.53	5587 / 5212	30916 / 18390	49,306

ЦАЛИНГИЙН НЭГТГЭЛ

	хийх БМ100								
06-100-04	Суурийн холбоос төмөр бетон дам нуруу цутгах М250	м3	31.3	2.8 / 2	1.1 / 0.64	34.536 / 20.03	5962 / 5212	205906 / 104407	310,313
06-230-06	Довжоог төмөр бетон гишгүүр, пандусын хамт цутгах ГД-1, П-1 бетон М200	м3	4.08	2.8 / 2	13.71 / 1.53	55.934 / 6.24	5962 / 5212	333478 / 32535	366,014
06-050-13	Орцоос илүү орсон арматур арматурчилах	тн	0.04	2.5 / 2	17.25 / 2.45	0.69 / 0.1	5680 / 5212	3918 / 510	4,428
08-040-04	Хана ба сууринд хэвтээ ус тусгаарлагч шингэн шилтэй цементэн зуурмагаар хийх	м2	72.24	2.2 / 2	0.34 / 0.04	24.482 / 2.82	5399 / 5212	132179 / 14684	146,863

Нийт Хүн/цаг:	152.8 / 36.61	*Үндсэн цалин:*	1,084,627
		Инженер техникийн ажилчдын цалин:	184,387
		Нэмэгдэл цалин:	401,312
		Нийт цалин:	1,670,325
		Нийгмийн даатгал, эрүүл мэндийн даатгалын байгууллагын төлөх шимтгэлийн дүн 13.5%:	225,494
		Ажлын багаж, хувцас, хэрэглэл:	227,164
		Ажиллах хүчний зардал:	**2,122,983**

АРАГ Б?ТЭЭЦ, ХАНА, ХАМАР ХАНЫН АЖИЛ

Үндэслэл	Гүйцэтгэх ажлын нэр	Хэмжих нэгж	Тоо хэмжээ	Дундаж зэргийн хөдөлмөр зарцуулалт (үндсэн ажил / тзт ачиж буулгах)					
				Зэрэг	Нэгж хүн-цаг	Бүгд хүн-цаг	Тарифт цалин	Нийт цалин	Бүгд цалин
06-070-07	Төмөр бетон багана цутгах М250	м3	8	2.9 / 2	1.17 / 0.12	9.388 / 0.96	6056 / 5212	56854 / 5004	61,857
06-100-05	Төмөр бетон дам нуруу цутгах М250	м3	14.74	3.1 / 2	1.08 / 0.03	15.966 / 0.47	6227 / 5212	99423 / 2458	101,881
08-130-04	300мм-ийн өргөн гадна хөнгөн дүүргэгчтэй блокон хана өрөх	м3	42.73	3.5 / 2	1.63 / 0.68	69.611 / 29.06	6536 / 5212	454980 / 151442	606,422
08-130-04	250мм-ийн өргөн дотор хөнгөн дүүргэгчтэй блокон хана өрөх	м3	10.65	3.5 / 2	6.63 / 2.68	70.6 / 28.54	6536 / 5212	461441 / 148761	610,202
08-130-04	110мм-ийн өргөн дотор хөнгөн дүүргэгчтэй блокон хана өрөх	м3	10.57	3.5 / 2	6.63 / 2.68	70.07 / 28.33	6536 / 5212	457975 / 147643	605,618
07-500-14	Я15.12.14 ялуу угсрах	ш	34	3.0 / 2	0.59 / 0.11	19.961 / 3.74	6150 / 5212	122763 / 19493	142,255
07-500-14	Я18.12.14 ялуу угсрах	ш	4	3.0 / 2	0.59 / 0.11	2.348 / 0.44	6150 / 5212	14443 / 2293	16,736
07-500-14	Я22.12.14 ялуу угсрах	ш	16	3.0 / 2	0.59 / 0.11	9.394 / 1.76	6150 / 5212	57771 / 9173	66,944
07-500-15	Я28.12.22 ялуу угсрах	ш	8	3.0 / 2	0.59 / 0.06	4.697 / 0.48	6150 / 5212	28885 / 2502	31,387

ЦАЛИНГИЙН НЭГТГЭЛ

Нийт Хүн/цаг:	272.04 / 93.78	*Үндсэн цалин:*	2,243,303
		Инженер техникийн ажилчдын цалин:	381,362
		Нэмэгдэл цалин:	830,022
		Нийт цалин:	3,454,687
		Нийгмийн даатгал, эрүүл мэндийн даатгалын байгууллагын төлөх шимтгэлийн дүн 13.5%:	466,383
		Ажлын багаж, хувцас, хэрэглэл:	469,837
		Ажиллах хүчний зардал:	**4,390,907**

ХУЧИЛТЫН АЖИЛ

Үндэслэл	Гүйцэтгэх ажлын нэр	Хэмжих нэгж	Тоо хэмжээ	Дундаж зэргийн хөдөлмөр зарцуулалт (үндсэн ажил / тэт ачиж буулгах)					
				Зэрэг	Нэгж хүн-цаг	Бүгд хүн-цаг	Тарифт цалин	Нийт цалин	Бүгд цалин
06-110-04	Бетон шахах шахуургаар 150мм зузаан дам нуруугүй төмөр бетон хүчилт цутгах М-250	м3	27.6	3.0 / 2	1.16 / 0.99	31.98 / 27.24	6150 / 5212	196678 / 141981	338,659
06-050-13	Орцоос илүү орсон арматур арматурчилах	тн	0.369	2.5 / 2	0.25 / 0.04	0.091 / 0.02	5680 / 5212	514 / 86	600
06-050-10	Бэхэлгээний деталь төмөр нарийвч суулгах	тн	0.14	3.5 / 2	277.24 / 2.85	38.814 / 0.4	6536 / 5212	253687 / 2081	255,768

Нийт Хүн/цаг:	70.88 / 27.66	*Үндсэн цалин:*	595,026
		Инженер техникийн ажилчдын цалин:	101,154
		Нэмэгдэл цалин:	220,160
		Нийт цалин:	916,341
		Нийгмийн даатгал, эрүүл мэндийн даатгалын байгууллагын төлөх шимтгэлийн дүн 13.5%:	123,706
		Ажлын багаж, хувцас, хэрэглэл:	124,622
		Ажиллах хүчний зардал:	**1,164,669**

ДЭЭВРИЙН АЖИЛ

Үндэслэл	Гүйцэтгэх ажлын нэр	Хэмжих нэгж	Тоо хэмжээ	Дундаж зэргийн хөдөлмөр зарцуулалт (үндсэн ажил / тэт ачиж буулгах)					
				Зэрэг	Нэгж хүн-цаг	Бүгд хүн-цаг	Тарифт цалин	Нийт цалин	Бүгд цалин
12-130-06	Ус чийг тусгаарлагч хийх	м2	154	3.3 / 2	0.11 / 0.00	16.324 / 0.46	6381 / 5212	104163 / 2408	106,571

ЦАЛИНГИЙН НЭГТГЭЛ

12-060-14	Уурын зуухны ?нсээр дээврийн дулаалга хийх	м3	61.6	2.5 / 2	0.18 / 0.1	11.057 / 6.04	5680 / 5212	62805 / 31464	94,269
12-070-04	Дээврийн 15мм зузаан цементэн тэгшилгээ хийх	м2	154	2.7 / 2	0.16 / 0.02	24.933 / 2.49	5868 / 5212	146304 / 13003	159,307
12-070-05	Дараагийн 1мм зузаан тутамд үнэлгээ 30-д нэмэх	м2	539	2.0 / 2	0.01 / 0.00	4.959 / 0.54	5212 / 5212	25845 / 2809	28,655
12-130-08	Шингэн битум буюу праймер хөрсжүүлэгчийг дээвэрт хийх	м2	162	2.1 / 2	0.06 / 0	10.206 / 0.02	5306 / 5212	54153 / 84	54,237
12-130-05	Хар цаас 2 ?е унифлекс ЭКП	м2	162	2.5 / 2	0.08 / 0.00	13.284 / 0.65	5680 / 5212	75453 / 3377	78,830
12-130-05	Хуягт харцаас 1 ?е унифлекс ЭКП	м2	162	2.5 / 2	0.08 / 0.00	13.284 / 0.65	5680 / 5212	75453 / 3377	78,830
12-050-04	Барилгын гадна талын төмөр эдлэлүүд ус зайлуулах хоолойн хамт хийх	м2	234	3.9 / 2	0.05 / 0	11.887 / 0.21	6844 / 5212	81356 / 1098	82,454

Нийт Хүн/цаг:	105.93 / 11.06	*Үндсэн цалин:*	683,154
		Инженер техникийн ажилчдын цалин:	116,136
		Нэмэгдэл цалин:	252,767
		Нийт цалин:	1,052,057
		Нийгмийн даатгал, эрүүл мэндийн даатгалын байгууллагын төлөх шимтгэлийн дүн 13.5%:	142,028
		Ажлын багаж, хувцас, хэрэглэл:	143,080
		Ажиллах хүчний зардал:	**1,337,165**

ШАЛНЫ АЖИЛ

Үндэслэл	Гүйцэтгэх ажлын нэр	Хэмжих нэгж	Тоо хэмжээ	Дундаж зэргийн хөдөлмөр зарцуулалт (үндсэн ажил / тэт ачиж буулгах)					
				Зэрэг	Нэгж хүн-цаг	Бүгд хүн-цаг	Тарифт цалин	Нийт цалин	Бүгд цалин
11-050-04	Үнсээр дулаан тусгаарлалт хийх	м3	26	2.7 / 2	2.92 / 1.51	75.923 / 39.26	5868 / 5212	445514 / 204623	650,137
11-010-14	Бетоны дэвсгэр үе хийх шалны тэгшилгээ ба тусгаарлалт хийх М100	м3	13	2.2 / 2	4.25 / 3.69	55.301 / 47.97	5399 / 5212	298568 / 250020	548,588
11-060-04	20 мм зузаан цементэн тэгшилгээ хийх	м2	130	2.6 / 2	0.25 / 0.07	33.007 / 8.97	5774 / 5212	190582 / 46752	237,334
11-220-11	Дулаалгатай паркетан шал хийх	м2	130	3.1 / 2	0.1 / 0.09	12.468 / 11.61	6227 / 5212	77640 / 60533	138,173

Нийт Хүн/цаг:	176.7 / 107.81	*Үндсэн цалин:*	1,574,232
		Инженер техникийн ажилчдын цалин:	267,620
		Нэмэгдэл цалин:	582,466
		Нийт цалин:	2,424,318

ЦАЛИНГИЙН НЭГТГЭЛ

Нийгмийн даатгал, эрүүл мэндийн даатгалын байгууллагын төлөх шимтгэлийн дүн 13.5%:	327,283
Ажлын багаж, хувцас, хэрэглэл:	329,707
Ажиллах хүчний зардал:	**3,081,308**

ЦОНХ ХААЛГАНЫ АЖИЛ

Үндэслэл	Гүйцэтгэх ажлын нэр	Хэмжих нэгж	Тоо хэмжээ	Дундаж зэргийн хөдөлмөр зарцуулалт (үндсэн ажил / тэт ачиж буулгах)					
				Зэрэг	Нэгж хүн-цаг	Бүгд хүн-цаг	Тарифт цалин	Нийт цалин	Бүгд цалин
10-120-04	Гадна хананд 2м2 х?ртэлх ваакуум цонх угсрах	м2	72	3.3 / 2	0.19 / 0.38	13.529 / 27.36	6381 / 5212	86327 / 142600	228,928
10-120-05	Гадна хананд 2м2-аас дээш талбайтай ваакуум цонх угсрах	м2	12	3.5 / 2	0.44 / 0.35	5.304 / 4.2	6536 / 5212	34667 / 21890	56,557
10-600-05	Цонхны зай завсрыг баллонтой шүршдэг хөөсөөр чигжиж дулаалах	м2	84	3.0 / 2	0.15 / 0.01	12.768 / 1.01	6150 / 5212	78523 / 5254	83,777
10-590-05	3.6м2 хүртэл талбайтай бүргэд хаалга суулгах	ш	2	3.1 / 2	10.19 / 0.19	20.373 / 0.38	6227 / 5212	126865 / 1998	128,863
10-180-06	Дотор модон хаалга угсрах	м2	52	3.4 / 2	0.21 / 0.37	10.665 / 19.24	6459 / 5212	68887 / 100279	169,165
10-600-04	Хаалганы зай завсрыг баллонтой шүршдэг хөөсөөр чигжих	м2	57.56	3.0 / 2	0.43 / 0.01	24.981 / 0.4	6150 / 5212	153633 / 2100	155,733

Нийт Хүн/цаг:	87.62 / 52.59	*Үндсэн цалин:*	823,024
		Инженер техникийн ажилчдын цалин:	139,914
		Нэмэгдэл цалин:	304,519
		Нийт цалин:	1,267,457
		Нийгмийн даатгал, эрүүл мэндийн даатгалын байгууллагын төлөх шимтгэлийн дүн 13.5%:	171,107
		Ажлын багаж, хувцас, хэрэглэл:	172,374
		Ажиллах хүчний зардал:	**1,610,938**

ДОТОР ЗАСЛАЛЫН АЖИЛ

Үндэслэл	Гүйцэтгэх ажлын нэр	Хэмжих нэгж	Тоо хэмжээ	Дундаж зэргийн хөдөлмөр зарцуулалт (үндсэн ажил / тэт ачиж буулгах)					
				Зэрэг	Нэгж хүн-цаг	Бүгд хүн-цаг	Тарифт цалин	Нийт цалин	Бүгд цалин
15-240-07	Хананд замаск хийх	м2	400	3.6 / 2	0.13 / 0	53.08 / 0.12	6613 / 5212	351018 / 625	351,643

ЦАЛИНГИЙН НЭГТГЭЛ

15-240-05	Таазанд замаск хийх	м2	65	3.6 / 2	0.19 / 0	12.252 / 0.05	6613 / 5212	81026 / 237	81,263
15-310-14	Хана эмульсээр будах	м2	400	3.0 / 2	0.16 / 0.00	64.6 / 1.04	6150 / 5212	397290 / 5420	402,710
15-310-15	Тааз эмульсээр будах	м2	65	3.0 / 2	0.42 / 0.00	27.45 / 0.17	6150 / 5212	168814 / 881	169,695

Нийт Хүн/цаг:	157.38 / 1.37	*Үндсэн цалин:*	1,005,312
		Инженер техникийн ажилчдын цалин:	170,903
		Нэмэгдэл цалин:	371,965
		Нийт цалин:	1,548,181
		Нийгмийн даатгал, эрүүл мэндийн даатгалын байгууллагын төлөх шимтгэлийн дүн 13.5%:	209,004
		Ажлын багаж, хувцас, хэрэглэл:	210,553
		Ажиллах хүчний зардал:	**1,967,738**

ГАДНА ЗАСЛАЛЫН АЖИЛ

Үндэслэл	Гүйцэтгэх ажлын нэр	Хэмжих нэгж	Тоо хэмжээ	Дундаж зэргийн хөдөлмөр зарцуулалт (үндсэн ажил / тзт ачиж буулгах)					
				Зэрэг	Нэгж хүн-цаг	Бүгд хүн-цаг	Тарифт цалин	Нийт цалин	Бүгд цалин
15-860-05	Гадна хананд дулаалгын хөөсөнцөр нааж хар замаск татаж хуванцар тор суулгаж дахин хар замаскаар тэгшилэ өнгөлөх	м2	173	3.0 / 2	0.69 / 0.04	119.024 / 6.57	6150 / 5212	731998 / 34264	766,261
15-820-06	Эмульсний суурь шагрень х?рсж??лэг хийх	м2	173	3.0 / 2	0.06 / 0.00	9.913 / 0.55	6150 / 5212	60964 / 2885	63,850
15-140-10	Гадна хана усан эмульсэн будгаар гар аргаар будах	м2	173	3.4 / 2	0.17 / 0.01	29.306 / 0.86	6459 / 5212	189289 / 4508	193,797

Нийт Хүн/цаг:	158.24 / 7.99	*Үндсэн цалин:*	1,023,908
		Инженер техникийн ажилчдын цалин:	174,064
		Нэмэгдэл цалин:	378,846
		Нийт цалин:	1,576,818
		Нийгмийн даатгал, эрүүл мэндийн даатгалын байгууллагын төлөх шимтгэлийн дүн 13.5%:	212,870
		Ажлын багаж, хувцас, хэрэглэл:	214,447
		Ажиллах хүчний зардал:	**2,004,136**

ЦАЛИНГИЙН НЭГТГЭЛ

БУСАД АЖИЛ

Үндэслэл	Гүйцэтгэх ажлын нэр	Хэмжих нэгж	Тоо хэмжээ	Дундаж зэргийн хөдөлмөр зарцуулалт (үндсэн ажил / тэт ачиж буулгах)					
				Зэрэг	Нэгж хүн-цаг	Бүгд хүн-цаг	Тарифт цалин	Нийт цалин	Бүгд цалин
11-010-14	Бетон хаяавч цутгах БМ100	м3	4.14	2.2 / 2	4.25 / 3.69	17.611 / 15.28	5399 / 5212	95083 / 79622	174,704
11-060-04	Бетон хаявчин дээр 20мм зузаан цементэн тэгшилгээ хийх	м2	41.4	2.6 / 2	0.02 / 0.12	0.879 / 4.97	5774 / 5212	5073 / 25893	30,966
11-320-05	Өрөг заслалын зуурмаг талбайд зуурч бэлтгэх	м3	26	2.2 / 2	1.49 / 3.38	38.831 / 88.01	5399 / 5212	209649 / 458708	668,357
11-320-04	Бетон зуурмаг талбайд бэлдэх	м3	149	2.3 / 2	0.51 / 0.09	76.601 / 13.41	5493 / 5212	420769 / 69893	490,662
08-050-11	1\2-ын тоосгоор дээврийн салхивчийн болон утааны сувгийн хана арматургүй өрөх	м2	12	3.0 / 2	2.2 / 0.52	26.413 / 6.2	6150 / 5212	162441 / 32323	194,764
08-280-17	Тортой хөөсөнцөрөөр салхивчийн хоолойн гадна хана дулаалж тортой шавардлага хийх	м2	12	3.5 / 2	4.75 / 0.56	57 / 6.78	6536 / 5212	372552 / 35337	407,889
59-080-09	Барилгын гадна орчны хог 10м2 зайд зөөж цэвэрлэх, шүүрдэх	м2	190	1.0 / 2	0.06 /	11.742 /	4272 / 5212	50162 /	50,162
59-080-10	Барилгын хог ялгаж овоолох ба автомашинд эксковатораар ачих	м3	15	2.0 / 2	0.04 /	0.615 /	5212 / 5212	3205 /	3,205

Нийт Хүн/цаг:	229.69 / 134.65	*Үндсэн цалин:*	2,020,709
		Инженер техникийн ажилчдын цалин:	343,520
		Нэмэгдэл цалин:	747,662
		Нийт цалин:	3,111,892
		Нийгмийн даатгал, эрүүл мэндийн даатгалын байгууллагын төлөх шимтгэлийн дүн 13.5%:	420,105
		Ажлын багаж, хувцас, хэрэглэл:	423,217
		Ажиллах хүчний зардал:	**3,955,214**

ДОТОР ГЭРЭЛТҮҮЛЭГЧИЙН АЖИЛ

Үндэслэл	Гүйцэтгэх ажлын нэр	Хэмжих нэгж	Тоо хэмжээ	Дундаж зэргийн хөдөлмөр зарцуулалт (үндсэн ажил / тэт ачиж буулгах)					
				Зэрэг	Нэгж хүн-цаг	Бүгд хүн-цаг	Тарифт цалин	Нийт цалин	Бүгд цалин
38-470-14	Гэрэлт??лгийн самбар угсрах ГС-1 IP31 395*310*220	1 ком	4	3.3 / 2	4.42 / 0.00	17.68 / 0.02	6381 / 5212	112816 / 83	112,899
38-400-63	Оролтонд ВА47-100 3р 32А автоматыг угсрах	ш	4	3.5 / 2	4.15 / 0.08	16.6 / 0.32	6536 / 5212	108498 / 1668	110,165

ЦАЛИНГИЙН НЭГТГЭЛ

38-400-61	Шугаман автоматАВДТ-32 25А/30мА угсрах	ш	12	3.5 / 2	1.25 / 0.08	15 / 0.96	6536 / 5212	98040 / 5004	103,044
38-400-64	Шугаман автомат ВА47-29 1р 16А угсрах	ш	12	4.0 / 2	5.05 / 0.09	60.6 / 1.08	6921 / 5212	419413 / 5629	425,042
38-520-11	Улайсах чийдэнтэй хамгаалагдсан патрон гэрэлтүүлэгч угсрах	ш	22	3.0 / 2	0.94 / 0.02	20.68 / 0.44	6150 / 5212	127182 / 2293	129,475
38-520-07	Розетка далд угсрах	ш	8	3.0 / 2	0.35 / 0.03	2.8 / 0.24	6150 / 5212	17220 / 1251	18,471
38-520-40	Хамгаалагдсан унтраалга угсрах	ш	20	3.0 / 2	0.32 / 0.01	6.4 / 0.2	6150 / 5212	39360 / 1042	40,402
38-310-06	Унтраалга розетканы салбарлах хайрцаг угсрах	ш	28	3.0 / 2	0.65 / 0.1	18.2 / 2.8	6150 / 5212	111930 / 14594	126,524
38-310-06	Утас салбарлах хайрцаг угсрах	ш	12	3.0 / 2	0.65 / 0.1	7.8 / 1.2	6150 / 5212	47970 / 6254	54,224
20-140-07	Зэс голтой утас 2,5мм2 угсрах	м	100	3.5 / 2	0.08 / 0	8 / 0.04	6536 / 5212	52288 / 208	52,496
20-140-05	Зэс голтой утас 4 мм2 угсрах	м	24	3.6 / 2	0.62 / 0	14.88 / 0.00	6613 / 5212	98401 / 25	98,426
38-520-07	Галтогооны пийшингийн розетка ил угсрах	ш	4	3.0 / 2	0.35 / 0.03	1.4 / 0.12	6150 / 5212	8610 / 625	9,235

Нийт Хүн/цаг:	190.04 / 7.42	*Үндсэн цалин:*	1,280,405
		Инженер техникийн ажилчдын цалин:	217,669
		Нэмэгдэл цалин:	473,750
		Нийт цалин:	1,971,824
		Нийгмийн даатгал, эрүүл мэндийн даатгалын байгууллагын төлөх шимтгэлийн дүн 13.5%:	266,196
		Ажлын багаж, хувцас, хэрэглэл:	268,168
		Ажиллах хүчний зардал:	**2,506,188**

ХАЛААЛТЫН АЖИЛ

Үндэслэл	Гүйцэтгэх ажлын нэр	Хэмжих нэгж	Тоо хэмжээ	Дундаж зэргийн хөдөлмөр зарцуулалт (үндсэн ажил / тзт ачиж буулгах)					
				Зэрэг	Нэгж хүн-цаг	Бүгд хүн-цаг	Тарифт цалин	Нийт цалин	Бүгд цалин
16-071-04	D=20мм голчтой халаалтын ган яндан угсрах	м	54	3.6 / 2	0.52 / 0.01	27.837 / 0.64	6613 / 5212	184086 / 3321	187,407
16-072-05	D=32мм голчтой цайрдсан ган хоолой угсрах	м	152	3.6 / 2	0.11 / 0.02	17.039 / 3.65	6613 / 5212	112680 / 19013	131,694
16-071-06	D=50мм голчтой халаалтын ган яндан угсрах 57*3,0мм	м	12	3.7 / 2	0.58 / 0.03	7.003 / 0.37	6690 / 5212	46851 / 1933	48,784
16-230-04	Бэлдэц бэлтгэх яндангийн голч 20--32мм	м	206	3.2 / 2	0.11 / 0.02	23.525 / 4.04	6304 / 5212	148303 / 21044	169,347
16-210-04	Яндан хоолойг усаар шахаж шалгах яндан хоолойн d=20-50мм	м	218	3.9 / 2	0.1 /	21.835 /	6844 / 5212	149439 /	149,439
18-030-04	Радиатор угсрах	ш	116	3.8 / 2	0.2 / 0.06	23.676 / 6.77	6767 / 5212	160213 / 35308	195,521
16-110-04	Радиаторын ?г?х вентил голч d=20мм байрлуулах	ш	18	3.6 / 2	1.49 / 0.02	26.827 / 0.38	6613 / 5212	177408 / 1970	179,378

ЦАЛИНГИЙН НЭГТГЭЛ

16-110-04	Радиаторын буцах вентил голч d=20мм байрлуулах	ш	18	3.6 / 2	1.49 / 0.02	26.827 / 0.38	6613 / 5212	177408 / 1970	179,378
18-140-07	Хийн кран Маявский тавих	ш	18	3.7 / 2	0.18 / 0.01	3.19 / 0.09	6690 / 5212	21338 / 469	21,808
16-110-05	Бөмбөлгөн хаалт голч d=32мм байрлуулах	ш	8	3.6 / 2	1.52 / 0.03	12.146 / 0.26	6613 / 5212	80319 / 1376	81,695
16-110-07	Бөмбөлгөн хаалт голч d=50 мм байрлуулах	ш	4	3.6 / 2	1.7 / 0.07	6.814 / 0.29	6613 / 5212	45064 / 1501	46,565

Нийт Хүн/цаг: 196.72 / 16.87 *Үндсэн цалин:* 1,391,015

Инженер техникийн ажилчдын цалин: 236,473

Нэмэгдэл цалин: 514,676

Нийт цалин: 2,142,163

Нийгмийн даатгал, эрүүл мэндийн даатгалын байгууллагын төлөх шимтгэлийн дүн 13.5%: 289,192

Ажлын багаж, хувцас, хэрэглэл: 291,334

Ажиллах хүчний зардал: **2,722,689**

САЛХИВЧИЙН АЖИЛ

Үндэслэл	Гүйцэтгэх ажлын нэр	Хэмжих нэгж	Тоо хэмжээ	Дундаж зэргийн хөдөлмөр зарцуулалт (үндсэн ажил / тзт ачиж буулгах)					
				Зэрэг	Нэгж хүн-цаг	Бүгд хүн-цаг	Тарифт цалин	Нийт цалин	Бүгд цалин
19-100-04	Салхивчийн сараалж угсрах	ш	4	3.3 / 2	2.54 / 0.07	10.144 / 0.29	6381 / 5212	64726 / 1501	66,227

Нийт Хүн/цаг: 10.14 / 0.29 *Үндсэн цалин:* 66,227

Инженер техникийн ажилчдын цалин: 11,259

Нэмэгдэл цалин: 24,504

Нийт цалин: 101,990

Нийгмийн даатгал, эрүүл мэндийн даатгалын байгууллагын төлөх шимтгэлийн дүн 13.5%: 13,769

Ажлын багаж, хувцас, хэрэглэл: 13,871

Ажиллах хүчний зардал: **129,629**

ЦАЛИНГИЙН НЭГТГЭЛ

Бүгд хүн/цаг:	***1869.59 / 498.09***	**Бүгд цалин:**	***14,127,142***
Инженер техникийн ажилчдын цалин:			**2,401,614**
Нэмэгдэл цалин:			**5,227,043**
Нийт цалин:			**21,755,799**
Нийгмийн даатгал, эрүүл мэндийн даатгалын байгууллагын төлөх шимтгэлийн дүн 13.5%:			**2,937,033**
Ажлын багаж, хувцас, хэрэглэл:			**2,958,789**
Ажиллах хүчний зардал:			**27,651,621**

ӨРТГИЙН ТОВЧОО (БАРИЛГЫН АЖЛЫН ҮЕ ШАТААР)

Д/Д	Барилга угсралтын ажлын үе шатны нэр	Бүгд өртөг	Ажиллах хүчний зардал	Материал	Машин механизм	Тээвэр	Нэмэгдэл зардал	Ашиг
1	ГАЗРЫН АЖИЛ	1,839,521	658,056	0	698,455	0	243,072	239,938
2	СУУРИЙН АЖИЛ	18,348,223	2,122,983	11,609,343	91,659	1,346,806	784,185	2,393,246
3	АРАГ Б?ТЭЭЦ, ХАНА, ХАМАР ХАНЫН АЖИЛ	27,190,321	4,390,907	16,670,578	53,966	906,398	1,621,908	3,546,564
4	ХУЧИЛТЫН АЖИЛ	13,466,449	1,164,669	9,570,690	9,211	535,181	430,204	1,756,493
5	ДЭЭВРИЙН АЖИЛ	4,740,205	1,337,165	2,112,034	8,399	170,399	493,920	618,288
6	ШАЛНЫ АЖИЛ	10,564,657	3,081,308	4,564,575	65,420	337,185	1,138,170	1,377,999
7	ЦОНХ ХААЛГАНЫ АЖИЛ	34,173,906	1,610,938	26,394,910	38,987	1,076,559	595,046	4,457,466
8	БУСАД АЖИЛ	7,854,335	3,955,214	935,193	326,581	151,896	1,460,972	1,024,479
9	ДОТОР ЗАСЛАЛЫН АЖИЛ	3,683,463	1,967,738	477,703	670	30,060	726,841	480,452
10	ГАДНА ЗАСЛАЛЫН АЖИЛ	10,022,103	2,004,136	5,589,666	161,538	219,246	740,286	1,307,231
11	Дотор гэрэлтүүлэгчийн ажил	6,393,262	2,506,188	1,901,876	158,351	67,211	925,733	833,904
12	Халаалтын ажил	9,205,222	2,722,689	4,020,055	123,320	132,773	1,005,704	1,200,681
13	Салхивчийн ажил	241,984	129,629	10,000	16,048	6,860	47,882	31,563
	НИЙТ ДҮН:	147,723,650	27,651,621	83,856,622	1,752,606	4,980,575	10,213,924	19,268,302

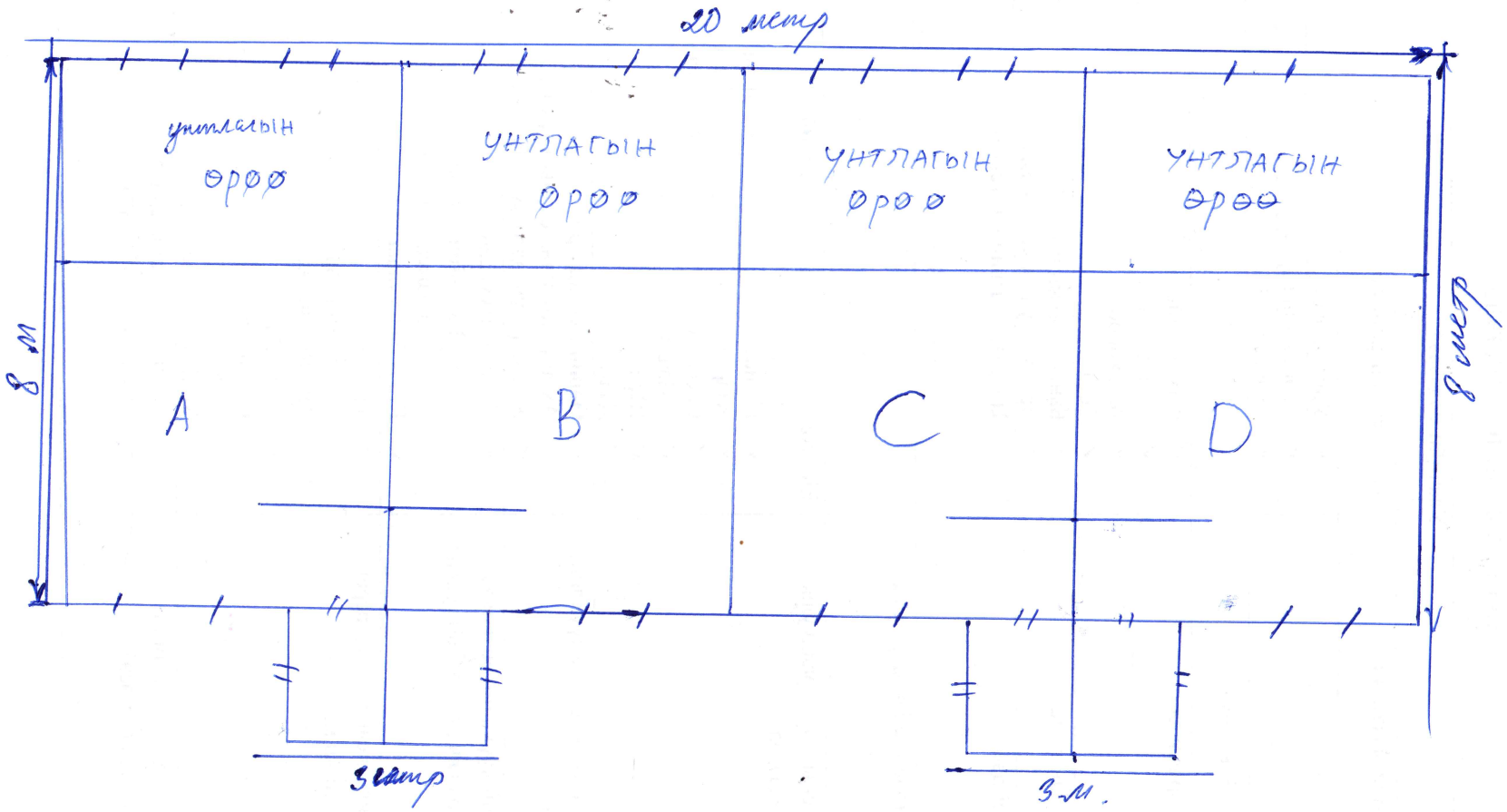
20 метр
унтлагын
орох
УНТЛАГЫН
ОРОХ
УНТЛАГЫН
ОРОХ
УНТЛАГЫН
ОРОХ
8 м
8 метр
A
B
C
D
3 метр
3 м.

Эко шорлон

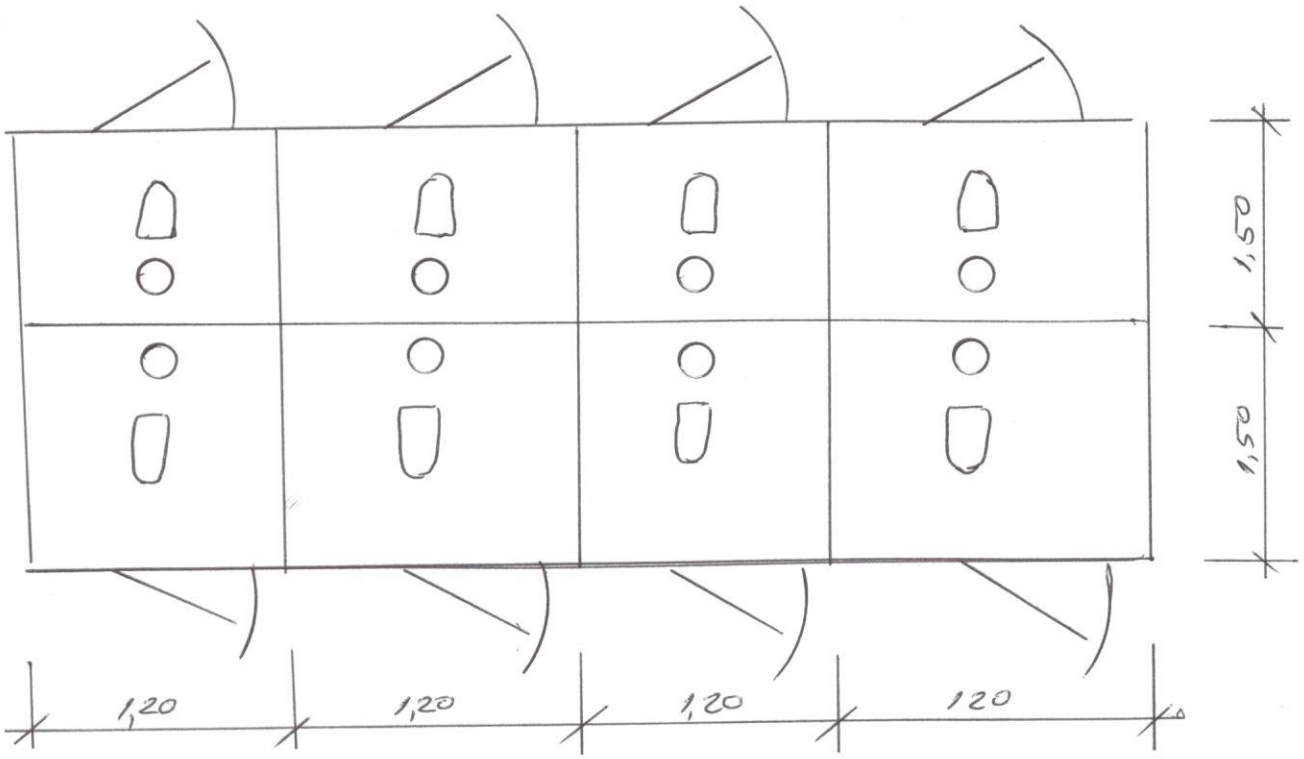

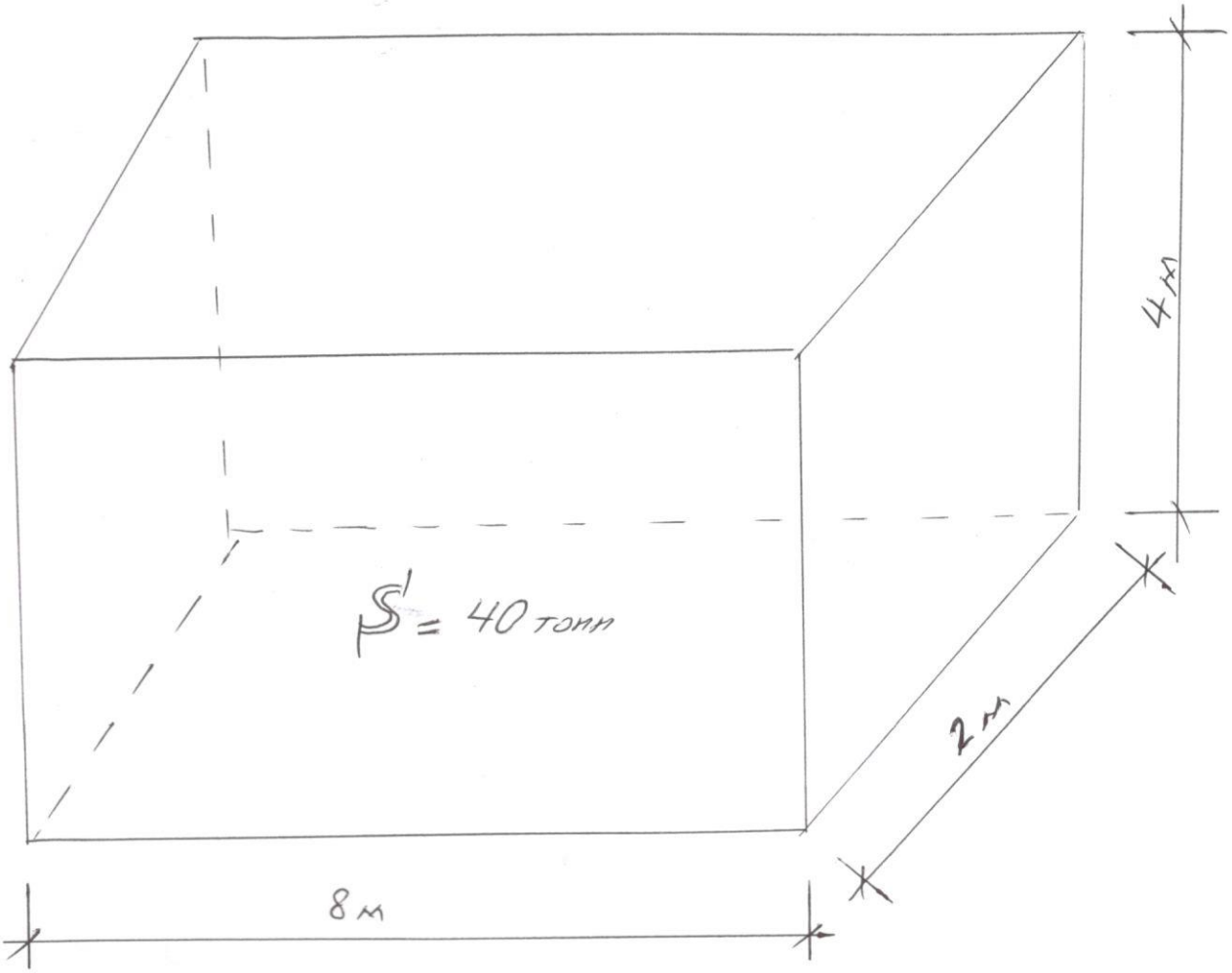
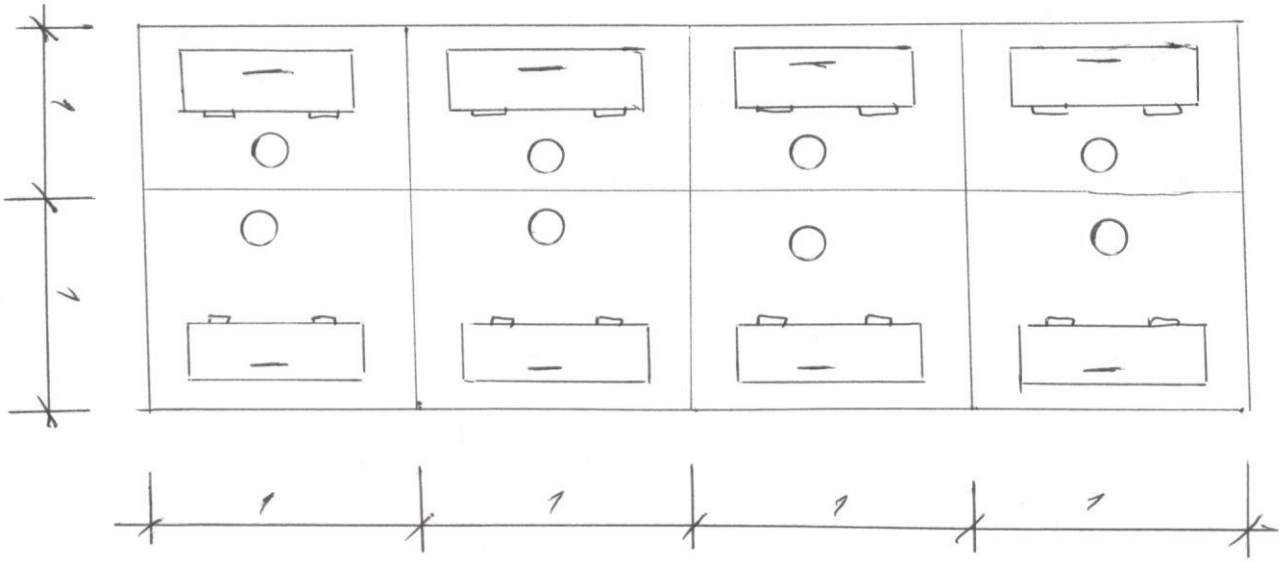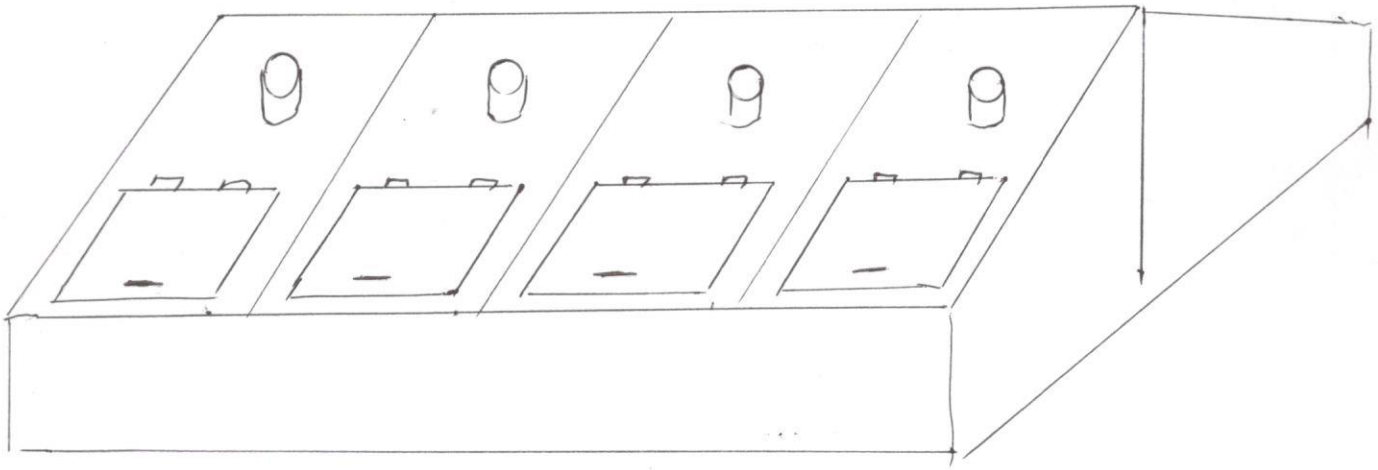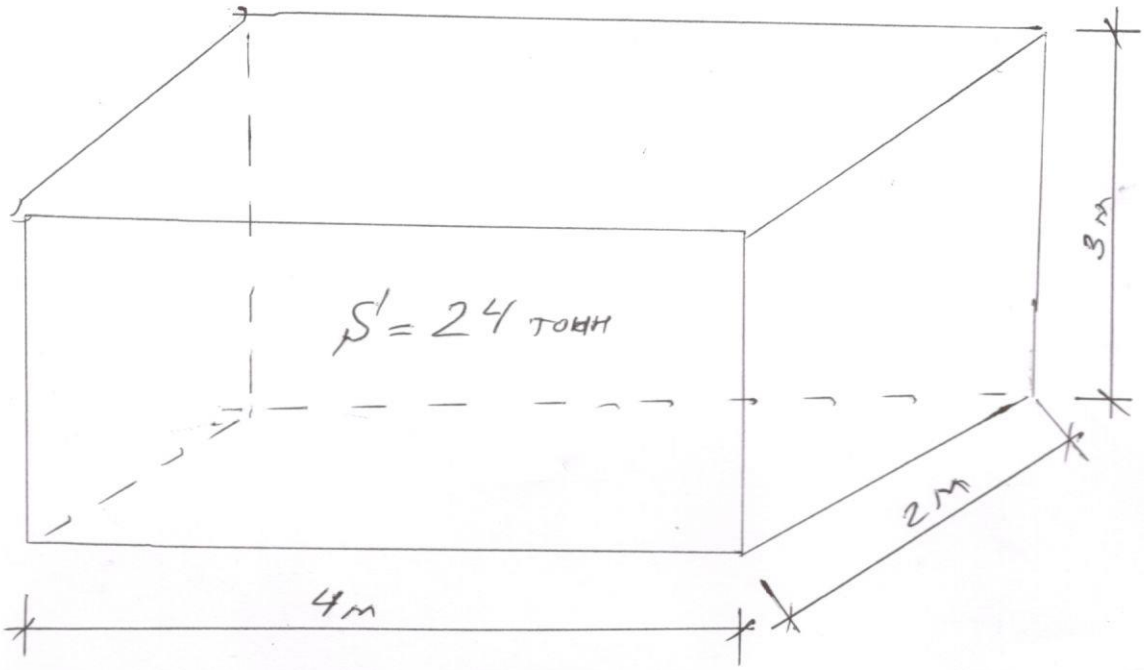
Бохир усны байгуулалт