Эко шорлон

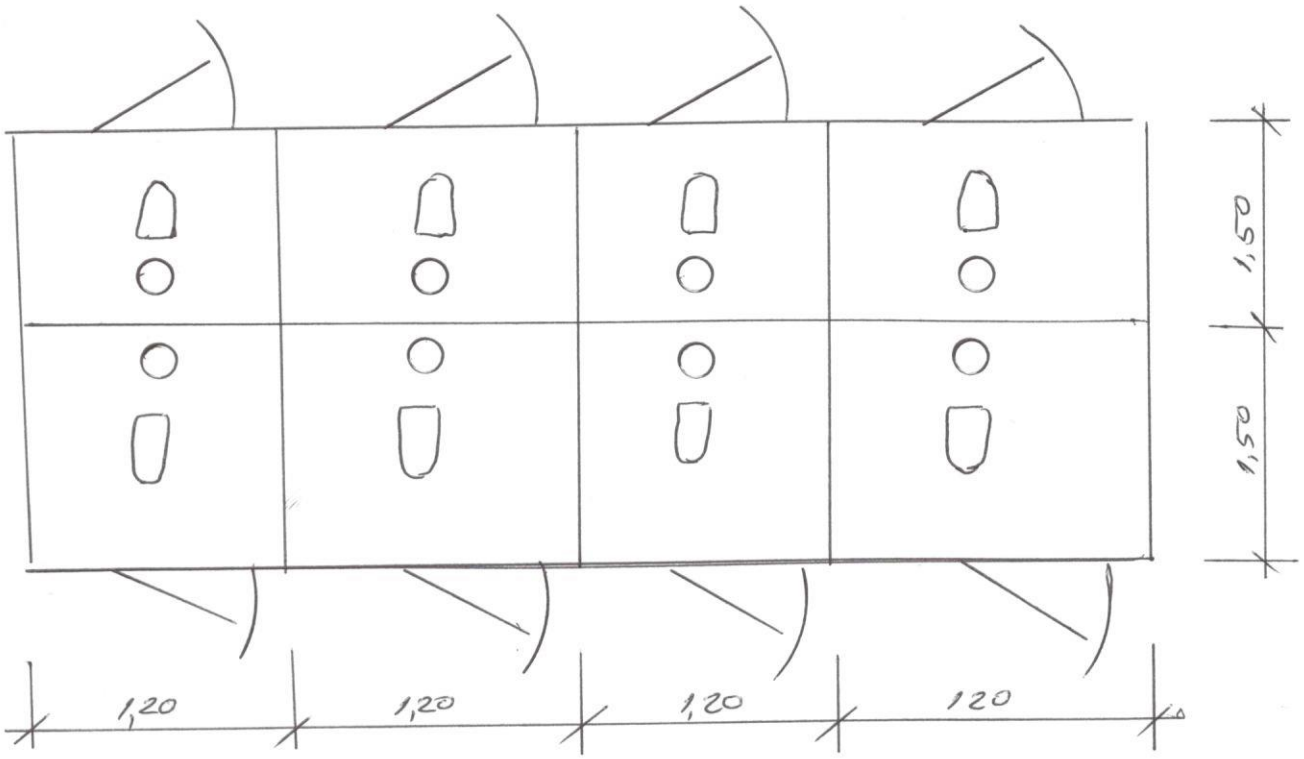

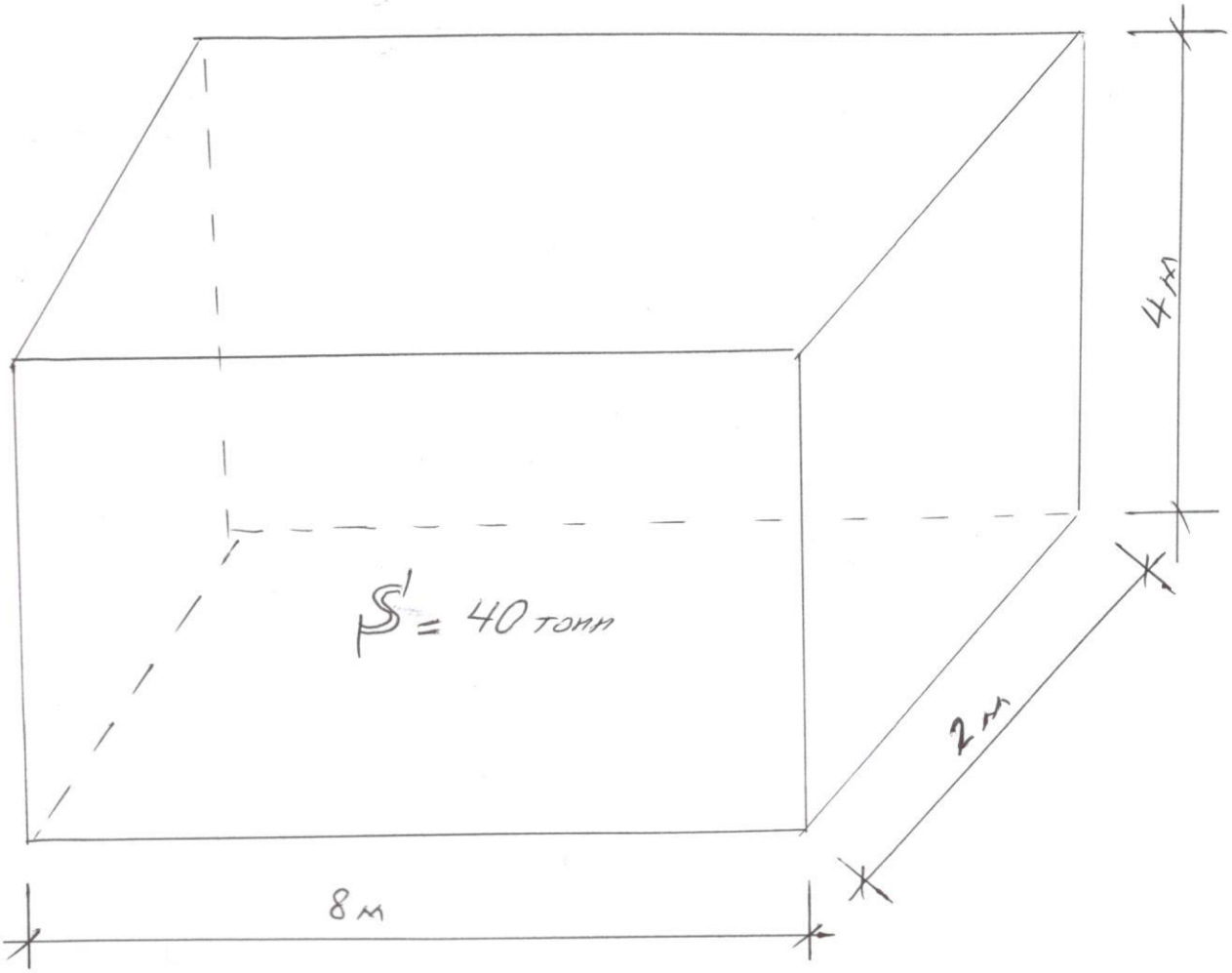
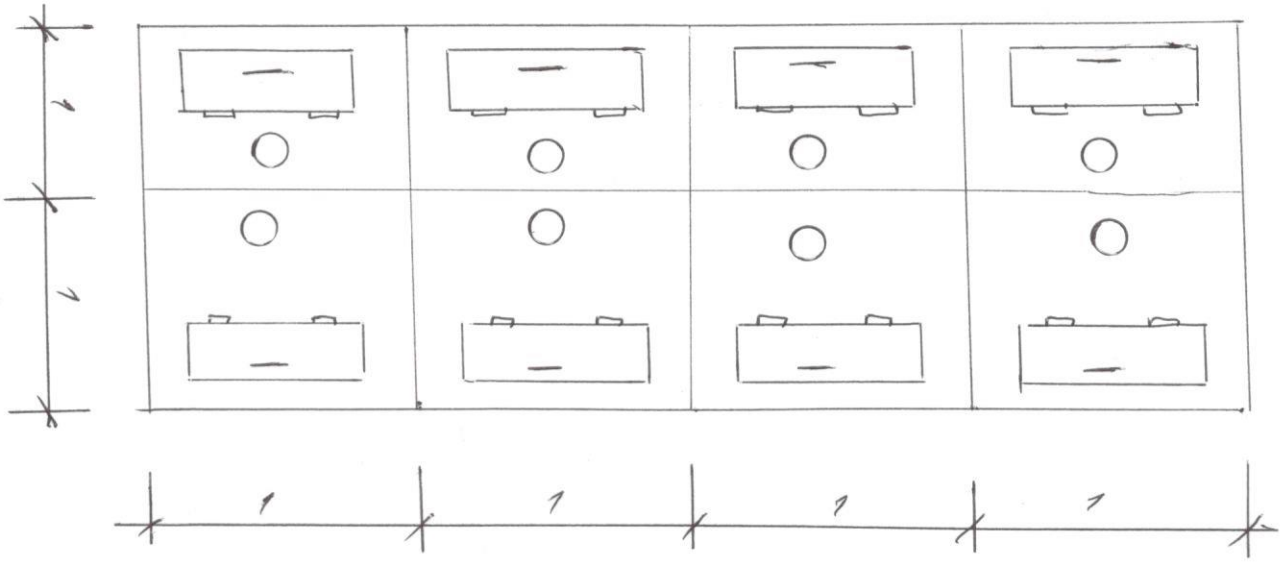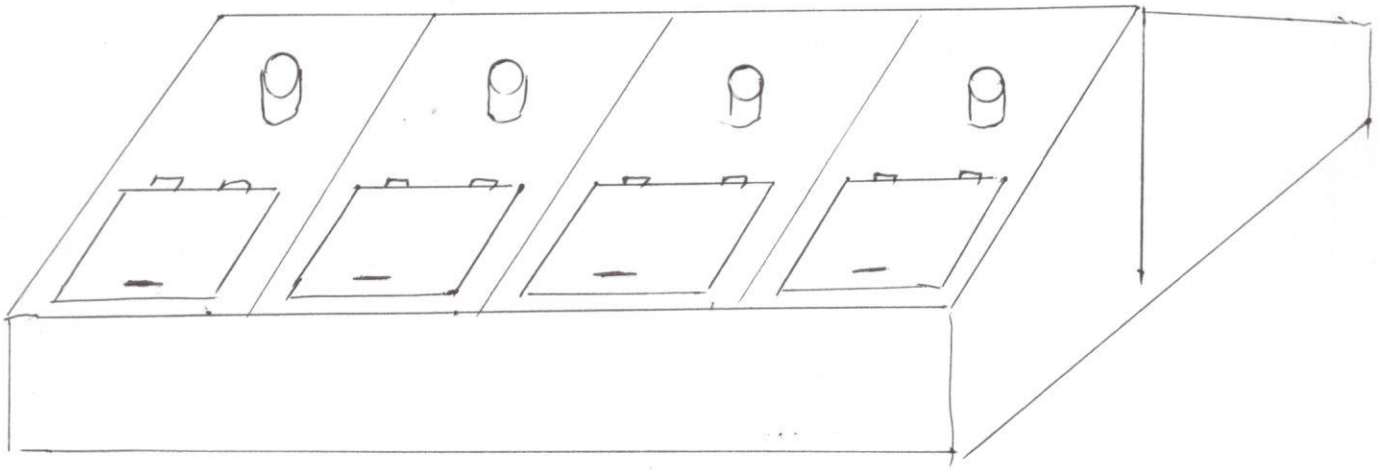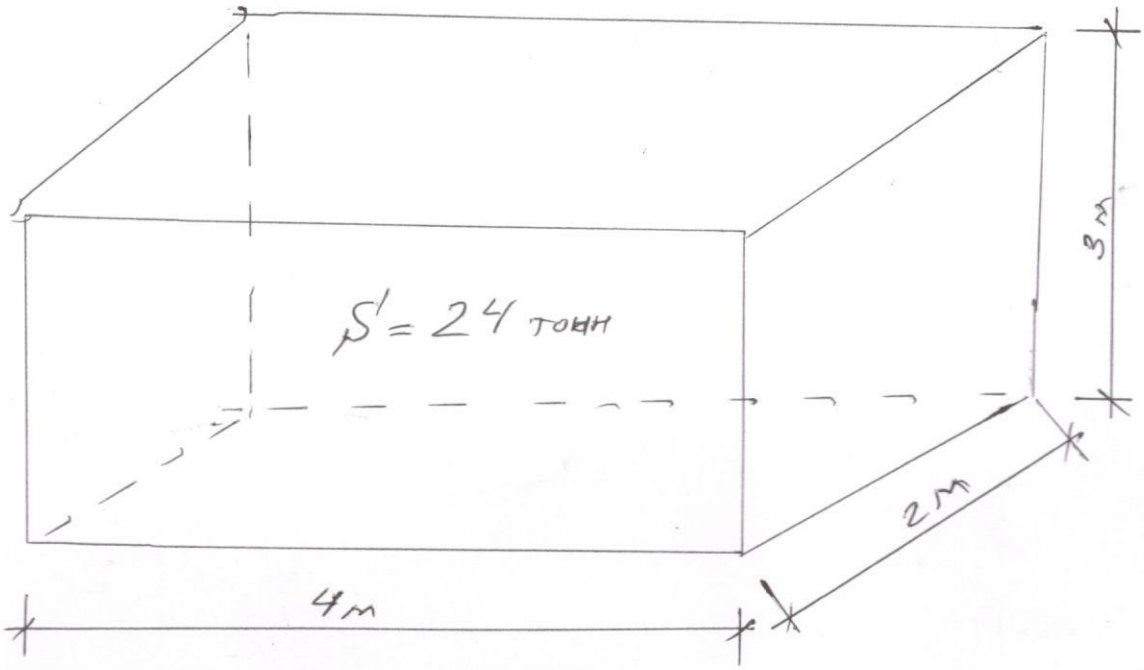
Бохир усны байгуулалт