Зургийн шифр: ЧТ-2204-01

ОРХОН АЙМАГ, БАЯН-ӨНДӨР СУМ, БАЯНЦАГААН БАГ.

"УУЛ УУРХАЙ-МЕТАЛЛУРГИ-ХИМИЙН ҮЙЛДВЭРИЙН ЦОГЦОЛБОР" ҮЙЛДВЭРЛЭЛ, ТЕХНОЛОГИЙН ПАРКИЙН "ХАРУУЛЫН БАЙР"-НЫ БАРИЛГА

(Барилга архитектурын зураг)

3,8 × 3,8

УЛААНБААТАР ХОТ

2022 он

ЗУРГИЙН ЖАГСААЛТ:

АЖЛЫН ЗУРГИЙН ҮНДСЭН БҮРДЛИЙН ЖАГСААЛТ

Д/Д	ЗУРГИЙН ТӨРӨЛ	ЗУРГИЙН МАРК	ХУУДАСНЫ ТОО	ХУУДАСНЫ ТОО
1	Нүүр хуудас	-	-	-
2	Ерөнхий төлөвлөгөө	ЕТ	06	01-06
3	Барилга архитектур	БА	08	01-08
4	Технологи	ТХ	01	01-01

ЕТ МАРКТАЙ ЗУРГИЙН ЖАГСААЛТ

Д/Д	ЗУРГИЙН НЭР	ХУУДАСНЫ МАРК
1	Ерөнхий төлөвлөгөө	ЕТ-01
2	Зай хэмжээ	ЕТ-02
3	Өндержилт	ЕТ-03
4	Зам талбайн хучилт	ЕТ-04
5	Картограм	ЕТ-05
6	Ногоон байгууламж	ЕТ-06

БА МАРКТАЙ ЗУРГИЙН ЖАГСААЛТ

Д/Д	ЗУРГИЙН НЭР	ХУУДАСНЫ МАРК
1	Нүүр хуудас	–
2	Тайлбар бичиг, Зургийн жагсаалт	БА-01
3	Давхрын байгуулалт	БА-02
4	Дээврийн байгуулалт	БА-03
5	Дээврийн хэсэглэл	БА-04
6	Огтлол 1-1, 2-2	БА-05
7	Нүүр тал /Тэнхлэг X1-X2, X2-X1, Y1-Y2, Y2-Y1/	БА-06
8	Ханын хэсэглэл, шалны бүтэц тодорхойлолт, шалны байгуулалт, Гадна довжооны хэсэгчилсэн байгуулалт	БА-07
9	Дээвэрт гарах төмөр шат, огтлол, Хаалга, цонхны түүвэр	БА-08
10	Давхрын технологийн байгуулалт	ТХ-1

ТЕХНИК ЭДИЙН ЗАСГИЙН ҮЗҮҮЛЭЛТҮҮД

Д/Д	ҮЗҮҮЛЭЛТИЙН НЭР	ХЭМЖИХ НЭГЖ	ҮЗҮҮЛЭЛТ
1	Давхрын тоо	тоо	1 давхар
2	Хүчин чадал	хүн	
3	Барилгын эзэлхүүн	$м^3$	57.00
4	Ашигтай талбай	$м^2$	11.56
5	Ажлын талбай	$м^2$	11.56
6	K1=(ажлынS / ашигтайS)	-	1.00
7	K2=(эзэлхүүнV / ашигтайS)	-	4.93
8	Барилгажилтын талбай	$м^2$	41.34

ДОТОР ЗАСЛАЛЫН ТОДОРХОЙЛОЛТ

Д/Д	ДАВХАР	ӨРӨӨНИЙ НЭР	ТААЗ	ХАНА, ХАМАР ХАНА	ТАЙЛБАР
1	Давхар	Харуулын өрөө	Эмульс	Эмульс	Дотор заслалын өнгийг заслалын үед зохиогч, захиалагчийн сонголтоор гүйцэтгэнэ.

ЕРӨНХИЙ ХЭСЭГ:

Орхон аймаг, Баян-өндөр сум, Баянцагаан багын нутаг дэвсгэрт баригдах "УУЛ УУРХАЙ-МЕТАЛЛУРГИ-ХИМИЙН ҮЙЛДВЭРИЙН ЦОГЦОЛБОР" үйлдвэрлэл, технологийн паркийн усан сангийн "ХАРУУЛЫН БАЙР"-ны барилгын зураг төслийг барилгын ерөнхий төлөвлөгөө, эскиз зургийг үндэслэн барилгын зураг төслийн "ЧАНАРЫН ТҮНШЛЭЛ" ХХК-д 2022 оны 04-н сард боловсруулав.

БАЙРШИЛ:

Орхон аймаг, Баян-өндөр сум, Баянцагаан багын дэвсгэрт баригдахаар төлөвлөгдсөн.

БАРИЛГА АРХИТЕКТУРЫН ХЭСЭГ:

Төлөвлөж буй барилга нь тэнхлэгээрээ 3.80 х 3.80м хэмжээтэй 1 давхар барилга болно. Давхартаа Харуулын өрөө байхаар төлөвлөв. Тус барилгын төлөвлөлтийн шийдлийг "Олон нийтийн барилгын зураг төсөл төвөлвөх норм, дүрэм" БНБД 31.03.03-ын төлөвлөлтийн гол заалт , шаардлагуудад нийцүүлэн төлөвлөв.

ХАНА: Гадна хана нь дулаан техникийн тооцоогоор БА-07-д үзүүлсэн бүтэц, хэсэглэлийн дагуу байхаар тооцов. Уг барилгынгадна хана нь 380мм-н тоосгон, 100 мм-н Монгол улсын стандарт MNS 4629:2007 техникийн шаардлага хангасан хөөсөн полистрол (PS)хавтан байна. Барилгын архитектур төлөвлөлт, орон зайн шийдлийн хувьд чөлөөтөй, иргэд үйлчлүүлэгч, ажилчдын тав тухыг хангахуйц шийдэл бүхий орчин үеийн барилга юм.

Барилгад сүүлийн үед хэрэглэж буй Монгол улсын стандартад тохирсон материал, технологи ашиглана.

ДЭЭВЭР: Барилгын дээвэр нь БА-03-р хуудсанд үзүүлсэн байгуулалтын дагуу хавтгай дээвэртэй байна. Дээврийн усыг гадуур зайлуулхаар төлөвлөж БА-03-р зурагт заасны дагуу гүйцэтгэх.

ЦОНХ: Цонхны загвар хэмжээ нь БА-11-д үзүүлсэний дагуу загварыг захиалах бөгөөд стандартын шаардлага хангасан байна. 3 давхар шилтэй вакум цонх байна. Цонхны угсрахдаа MNS-0531:2002, MNS-5802, MNS-4753, MNS-5830 стандартуудыг баримтлан гүйцэтгэнэ. Хэрвээ шиллэхэд тусгай нөхцөлтэй бол БНБД 3. 04. 02-88 мөрдөнө. Цонхыг суулгасаны дараа үлдэх зайг сайн чанарын шахдаг хөөс дүүргэх ба уг ажлыг дулааны улиралд хийж гүйцэтгэх шаардлагатай.

ХААЛГА: Хаалганы загвар хэмжээг БА-08-д үзүүлсний дагуу загварыг захиалах бөгөөд стандарт эрүүл ахуйн шаардлагыг хангасан байвал зохино.

ШАЛ: Шалыг БА-07-д заасны дагуу хэсэглэл хийцлэлийн дагуу барилгын ажлыг хийж гүйцэтгэх

ТААЗ: Бүх төрлийн таазанд тэгшилгээ хийж өнгөлнө.

ГАДНА ЗАСАЛ: Гадна талын заслын ханыг БА-06-д заасны дагуу үзүүлсэн өнгөний код болоод нэрэлсэн өнгөний дагуу будаж өнгөлөх.

ДОТОР ЗАСАЛ: Барилгын хананд 1 см зузаантай сайжруулсан шаардлага хийх бөгөөд замаскан тэгшилгээ хийж эмульсэн будгаар будна.

ГАДНА ТОХИЖИЛТ: Гадна тохижилтыг барилгын ажил дуусаны дараа ЕТ-ын дагуу бүрэн хийж гүйцэтгэх шаардлагатай.

ЕРӨНХИЙ СХЕМ М1:100

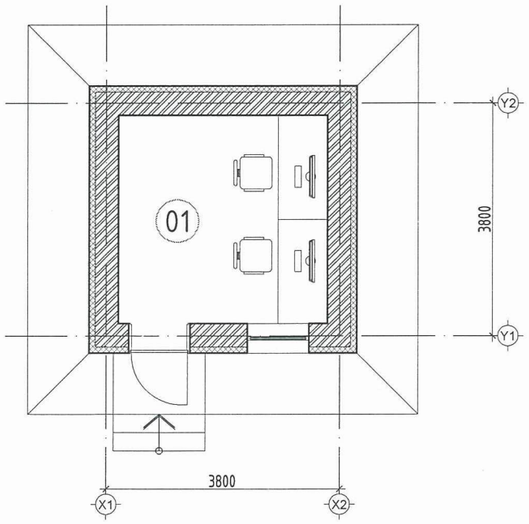

ОГТЛОЛ 2-2 М1:100

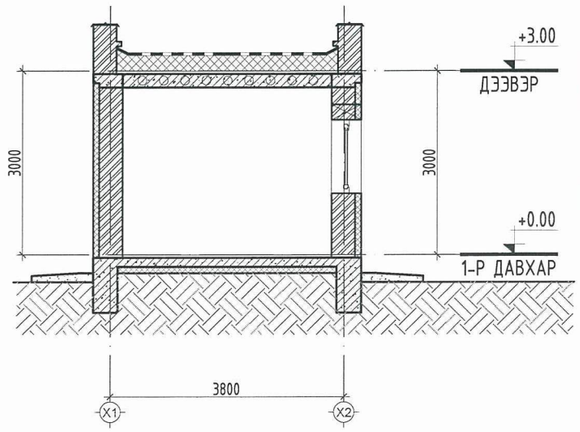

ТАЙЛБАР БИЧИГ, ЗУРГИЙН ЖАГСААЛТ МАСШТАБ: М1:-@ А3 БА

ТАЙЛБАР:

Д/Д	БАЙГАЛ ЦАГ УУРЫН ҮЗҮҮЛЭЛТ	НИЙТ ХҮЧИН ЧАДАЛ
1	Гадна агаарын тооцооны хэм	-31.4 С
2	Салхины ачаалал	35кг/м3
3	Цасны ачаалал	50кг/м3
4	Газар хөдлөлийн балл	8 балл
5	Гал тэсвэрлэлийн зэрэг	II
6	Галын категори	2

"ЧАНАРЫН ТҮНШЛЭЛ" ХХК

Архитектор		Б.Гэрэлчулуун
Гүйцэтгэсэн		С.Юмчин
Шалгасан		Б.Гэрэлчулуун

Орхон аймаг, Баян өндөр сум, Баянцагаан баг "УУЛ УУРХАЙ-МЕТАЛЛУРГИ-ХИМИЙН ҮЙЛДВЭРИЙН ЦОГЦОЛБОР"үйлдвэрлэл, технологийн паркийн"ХАРУУЛЫН БАЙР"-ны БАРИЛГА

Тайлбар бичиг, зургийн жагсаалт

Масштаб:	Зургийн дугаар:	Хуудас:
М1:100	БА-01	08
ЕГ Шифр: ЧТ-2204-01	ТГ Шифр:	Огноо: 2022-04

А3

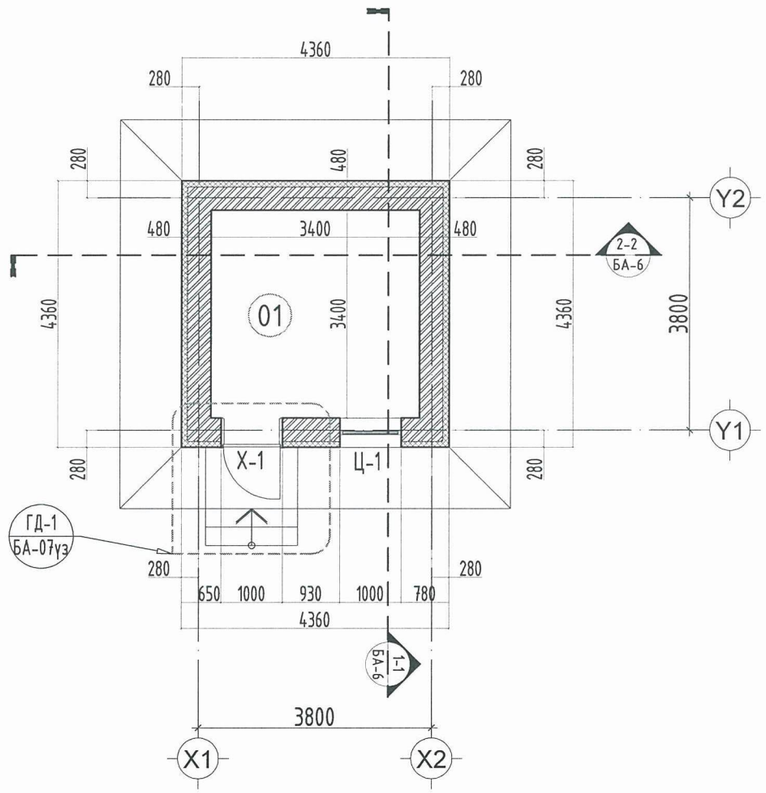

ДАВХРЫН БАЙГУУЛАЛТ

БА

МАСШТАБ: М1:100 @ А3

ТАЙЛБАР:

1. Энэ зургийг БА-ын зургуудтай хамт үзнэ.
3. Цонх /Ц/, хаалганы /Х/, загвар, хэмжээ нэгдсэн түүврийг БА-08-д үз.
4. Огтлол 1-1, 2-2-ийг хуудас БА-05-д үз.
5. Дотор засын тодорхойлолтыг хуудас БА-1-д үз.
6. Технологийн байгуулалтыг ТХ-01-д үз.

ӨРӨӨНИЙ ТОДОРХОЙЛОЛТ

Д/Д	ӨРӨӨНИЙ НЭР	Талбай м2	Шалны төрөл
01	Харуулын өрөө	11.56	Ш-1
НИЙТ		11.6	

ТАНИХ ТЭМДЭГ

Тоосгон хана 380мм

Дулаалга 100мм

ХААЛГА, ЦОНХНЫ ТҮҮВЭР

Д/Д	Нэр	Марк	Хэмжээ		Тоо ширхэг		
			H	L	бүгд	бар	зүүн
01	Металл хаалга	Х-1	2100	1000	1	1	-
02	Цонх	Ц-1	1200	1000	1	-	-

ЗӨВШӨӨРӨЛЦСӨН

ББ		С. Энхбаяр
ХАС	М. Уянга	М. Уянга
ЦБУ		Б. Заяатогтох
ХТ, ДГ		Д. Бадмаарагч
ХД		Ш. Бат-Эрдэнэ

"ЧАНАРЫН ТҮНШЛЭЛ" ХХК

Архитектор		Б.Гэрэлчулуун
Гүйцэтгэсэн		С.Юмчин
Шалгасан		Б.Гэрэлчулуун

Орхон аймаг, Баян өндөр сум, Баянцагаан баг "УУЛ УУРХАЙ-МЕТАЛЛУРГИ-ХИМИЙН ҮЙЛДВЭРИЙН ЦОГЦОЛБОР"үйлдвэрлэл, технологийн паркийн"ХАРУУЛЫН БАЙР"-ны БАРИЛГА

Давхрын байгуулалт

Масштаб:	Зургийн дугаар:	Хуудас:
М1:100	БА-02	08
ЕГ Шифр: ЧТ-2204-01	ТГ Шифр:	Огноо: 2022-04

А3

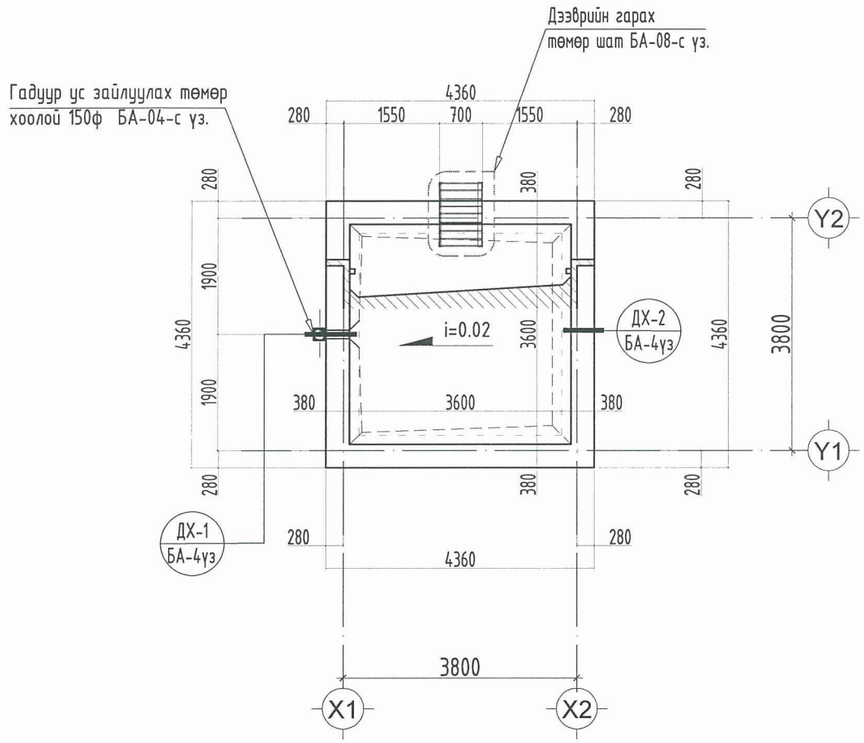

ДЭЭВРИЙН ХЭСЭГЛЭЛ - 1 М1:25

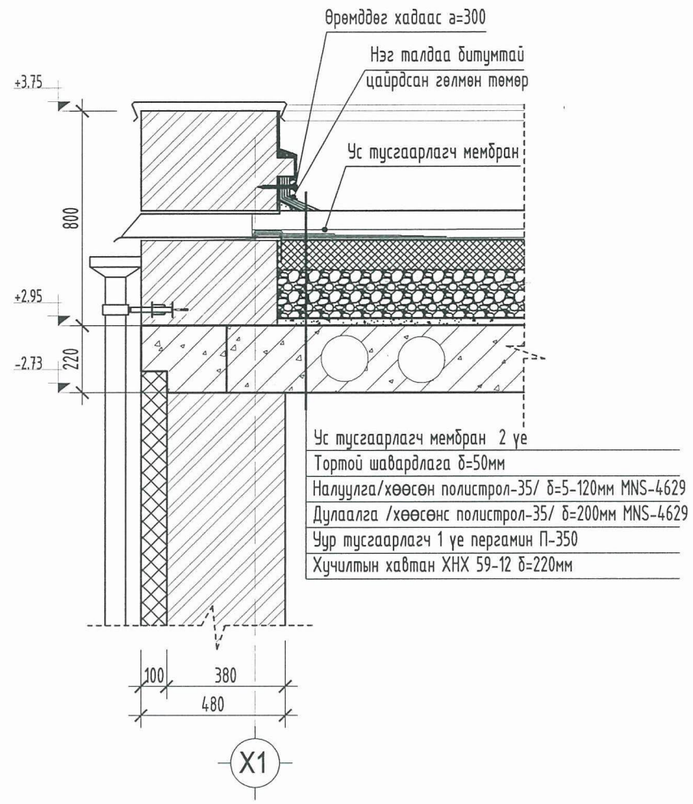

ДЭЭВРИЙН ХЭСЭГЛЭЛ - 1 М1:25

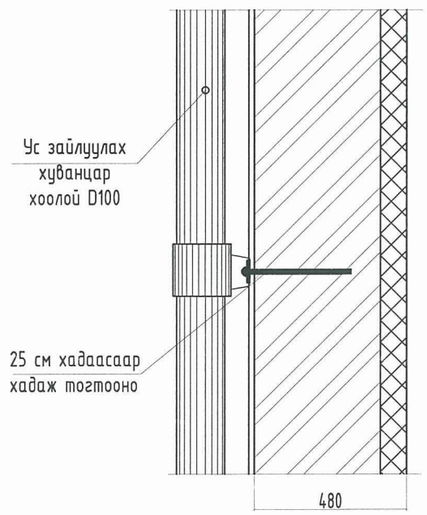

ДЭЭВРЙИН БАЙГУУЛАЛТ

БА

МАСШТАБ: М1:100 @ А3

ТАЙЛБАР:

1. Энэ зургийг БА-ын зургуудтай хамт үзнэ.
2. Огтлол 1-1-ийг хуудас БА-05-д үз.
3. Дээврийн хэсэглэлүүдийг БА-04-р хуудаснаас үзнэ.
4. Дээврийн ажлыг хийхээс өмнө дээвэрт гарах салхижуулалтын яндан, хоолой, бохир усны босоо шугам, аянга зайлуулагч, радио, теле антеннийн угсралтын ажлыг тухайн ажлын зурагт заасны дагуу хийж дуусгасан байх шаардлагатай.
5. Барилгын дээврийн борооны усыг гадуур ус зайлуулах системтэйгээр төлөвлөсөн бөгөөд зурагт үзүүлсэний дагуу барилгын дээд парпет ханыг нүхлэн гадагшлуулна.
6. Гадуур ус зайлуулах төмөр хоолой 150ф 3.10м-ийн урттай 1 ширхэг.
7. Газар дээр нь нарийвчлан хэмжээ авч хийх шаардлагатай.
8. Зурагт ойлгомжгүй болон асууж тодруулах зүйл гарвал зураг төсөл гүйцэтгэгч компани болон холбогдох архитекторт хандана уу.

ТАНИХ ТЭМДЭГ

i=0.02	Дээврийн налуу
	Дээврийн налуулга
	Дээврийн ус зайлуулах хоолой

ЗӨВШӨӨРӨЛЦСӨН

ББ		С. Энхбаяр
ХАС		М. Уянга
ЦБУ		Б. Заяатогтох
ХТ, ДГ		Д. Бадмаарагт
ХД		Ш. Бат-Эрдэнэ

"ЧАНАРЫН ТҮНШЛЭЛ" ХХК

Архитектор		Б.Гэрэлчулуун
Гүйцэтгэсэн		С.Юмчин
Шалгасан		Б.Гэрэлчулуун

Орхон аймаг, Баян өндөр сум, Баянцагаан баг "УУЛ УУРХАЙ-МЕТАЛЛУРГИ-ХИМИЙН ҮЙЛДВЭРИЙН ЦОГЦОЛБОР"үйлдвэрлэл, технологийн паркийн"ХАРУУЛЫН БАЙР"-ны БАРИЛГА

1-р давхрын байгуулалт

Масштаб: М1:100	Зургийн дугаар: БА-03	Хуудас: 08
ЕГ Шифр: ЧТ-2204-01	ТГ Шифр:	Огноо: 2022-04

А3

ДЭЭВРИЙН ХЭСЭГЛЭЛ БА

МАСШТАБ: М1:25 @ А3

ДЭЭВРИЙН ХЭСЭГЛЭЛ - 1 М1:25

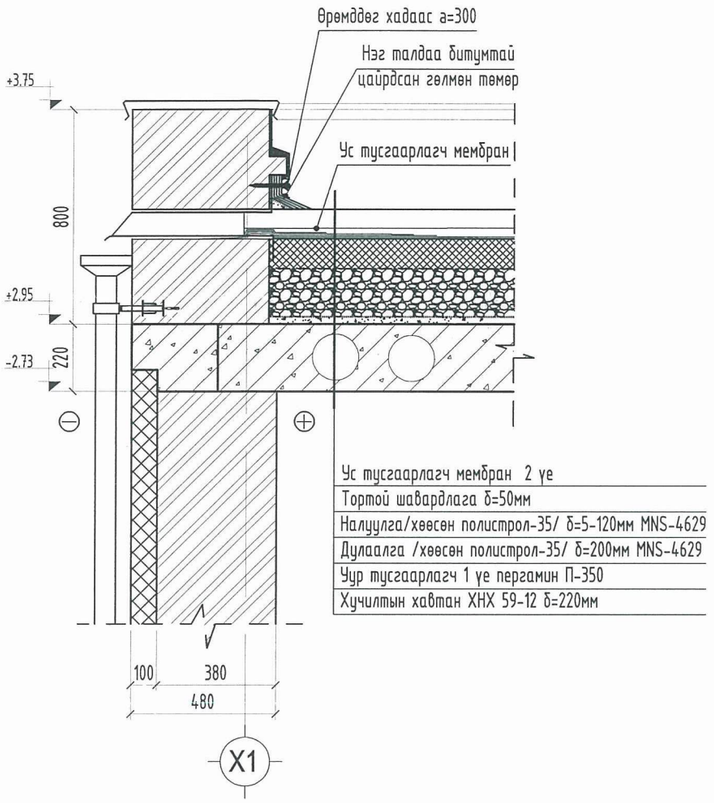

ДЭЭВРИЙН ХЭСЭГЛЭЛ - 2 М1:25

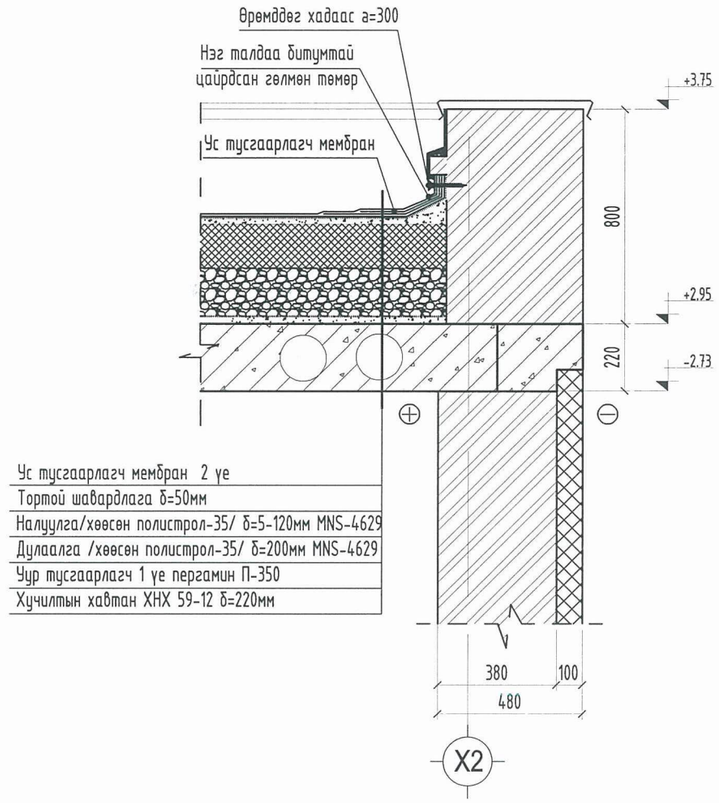

БОРООНЫ УС ЗАЙЛУУЛАХ ХООЛОЙ М1:20

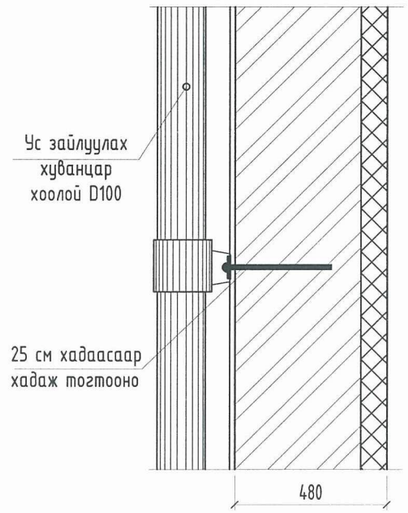

ТАЙЛБАР:

1. Энэ зургийг БА-ын зургуудтай хамт үзнэ.
2. Гадуур ус зайлуулах төмөр хоолой 150ф 3.10м-ийн урттай 1 ширхэг.
3. Газар дээр нь нарийвчлан хэмжээ авч хийх шаардлагатай.

ДЭЭВРИЙН ХЭСЭГЛЭЛ - 3 М1:20

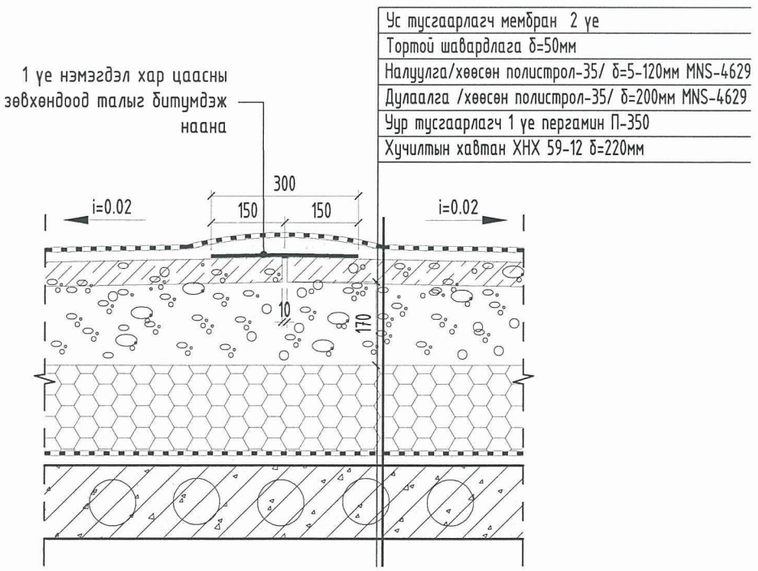

ХЭСЭГЛЭЛ - 1 М1:25

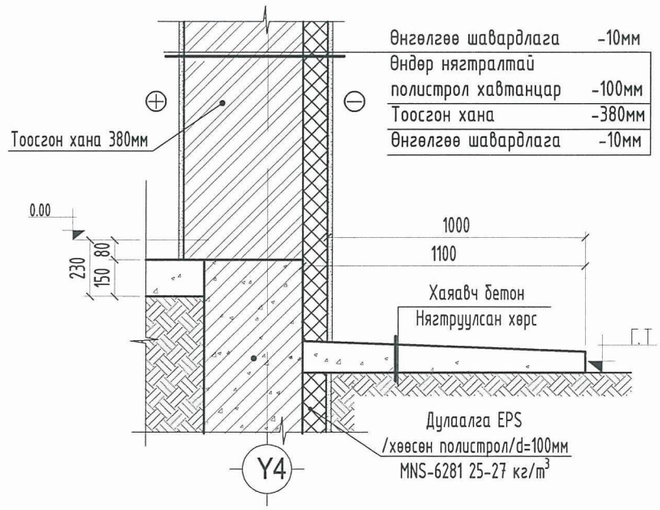

"ЧАНАРЫН ТҮНШЛЭЛ" ХХК

Архитектор		Б.Гэрэлчулуун
Гүйцэтгэсэн		С.Юмчин
Шалгасан		Б.Гэрэлчулуун

Орхон аймаг, Баян өндөр сум, Баянцагаан баг "УУЛ УУРХАЙ-МЕТАЛЛУРГИ-ХИМИЙН ҮЙЛДВЭРИЙН ЦОГЦОЛБОР"үйлдвэрлэл, технологийн паркийн"ХАРУУЛЫН БАЙР"-ны БАРИЛГА

Дээврийн хэсэглэл

Масштаб:	Зургийн дугаар:	Хуудас:
М1:25	БА-04	08
ЕГ Шифр: ЧТ-2204-01	ТГ Шифр:	Огноо: 2022-04

А3

ОГТЛОЛ 1-1

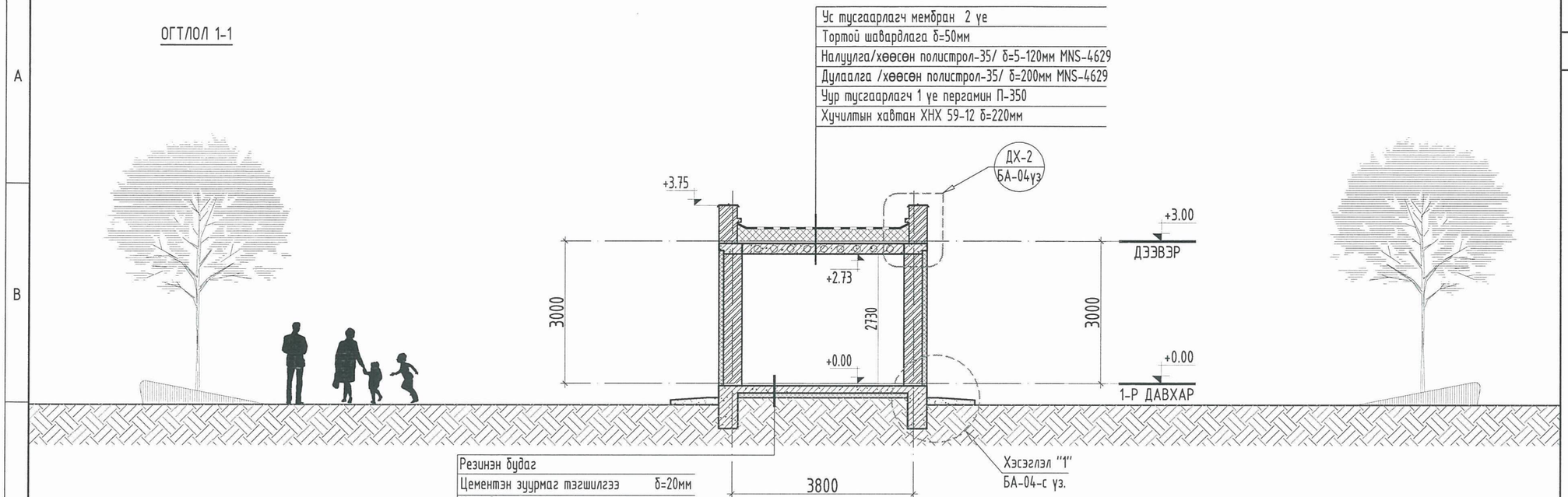

Резинэн бүдаг	
Цементэн зуурмаг тэгшилгээ	δ=20мм
Ус чийг тусгаарлах уе	2уе
Бетон тэгшилгээ	δ=30мм
Бетон шал	δ=150мм
Дулаалга XPS хавтан	δ=100мм
Ус тусгаарлагч мембран 1уе	
Нягтруулсан хөрс	

ОГТЛОЛ 2-2

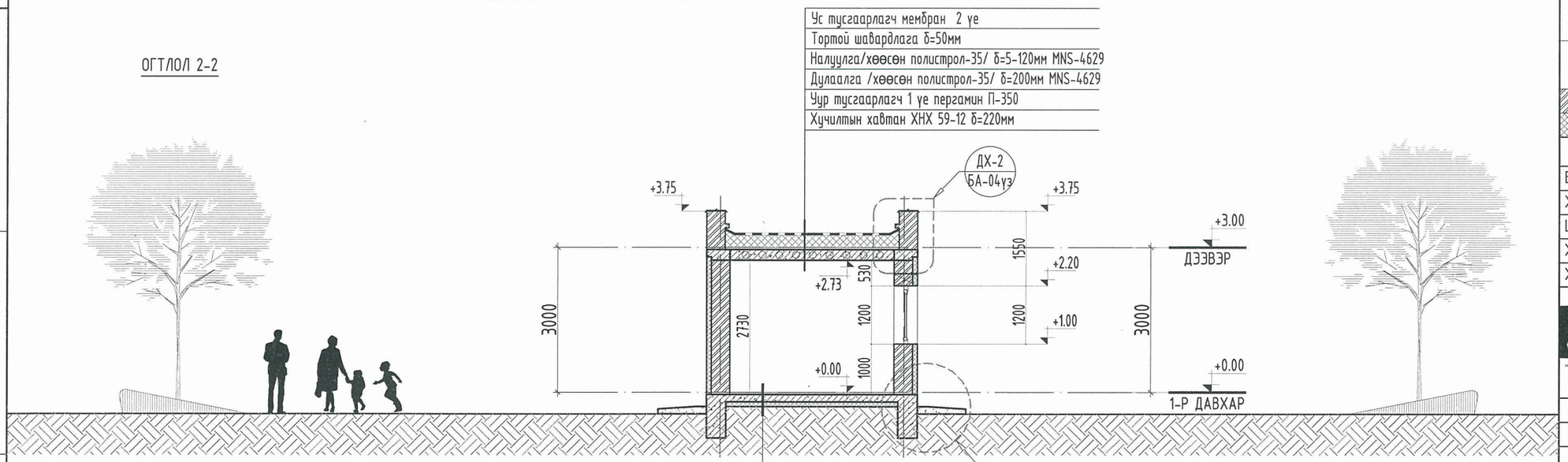

Резинэн бүдаг	
Цементэн зуурмаг тэгшилгээ	δ=20мм
Ус чийг тусгаарлах уе	2уе
Бетон тэгшилгээ	δ=30мм
Бетон шал	δ=150мм
Дулаалга XPS хавтан	δ=100мм
Ус тусгаарлагч мембран 1уе	
Нягтруулсан хөрс	

ОГТЛОЛ 1-1, 2-2

БА

МАСШТАБ: М1:100 @ А3

ТАЙЛБАР:

1. Энэ зургийг БА-ын зургуудтай хамт үзнэ.
2. Шалны бүтэц, тодорхойлолтыг БА-07-д үз.
3. Ханын хэсэглэлийг БА-07-д үз.
4. Гадна довжооны огтлолыг БА-08-д үз.

ЕРӨНХИЙ СХЕМ

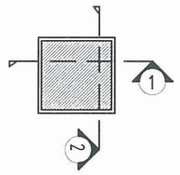

ТАНИХ ТЭМДЭГ

	Тоосгон хана 380мм
	Дулаалга 100мм

ЗӨВШӨӨРӨЛЦСӨН

ББ		С. Энхбаяр
ХАС	М. Уянга	М. Уянга
ЦБУ		Б. Заяатогтох
ХТ, ДГ		Д. Бадмаараг
ХД		Ш. Бат-Эрдэнэ

"ЧАНАРЫН ТҮНШЛЭЛ" ХХК

ШАЛГА, ЦОНХНЫ ТҮҮВЭР

Архитектор		Б.Гэрэлчулуун
Гүйцэтгэсэн		С.Юмчин
Шалгасан		Б.Гэрэлчулуун

Орхон аймаг, Баян өндөр сум, Баянцагаан баг "ҮҮЛ ҮҮРХАЙ-МЕТАЛЛУРГИ-ХИМИЙН ҮЙЛДВЭРИЙН ЦОГЦОЛБОР"үйлдвэрлэл, технологийн паркийн"ХАРУУЛЫН БАЙР"-ны БАРИЛГА

Огтлол 1-1, 2-2

Масштаб: М1:100	Зургийн дугаар: БА-05	Хуудас: 08
ЕГ Шифр: ЧТ-2204-01	ТГ Шифр:	Огноо: 2022-04

А3

НҮҮР ТАЛ /ТЭНХЛЭГ X1-X2/

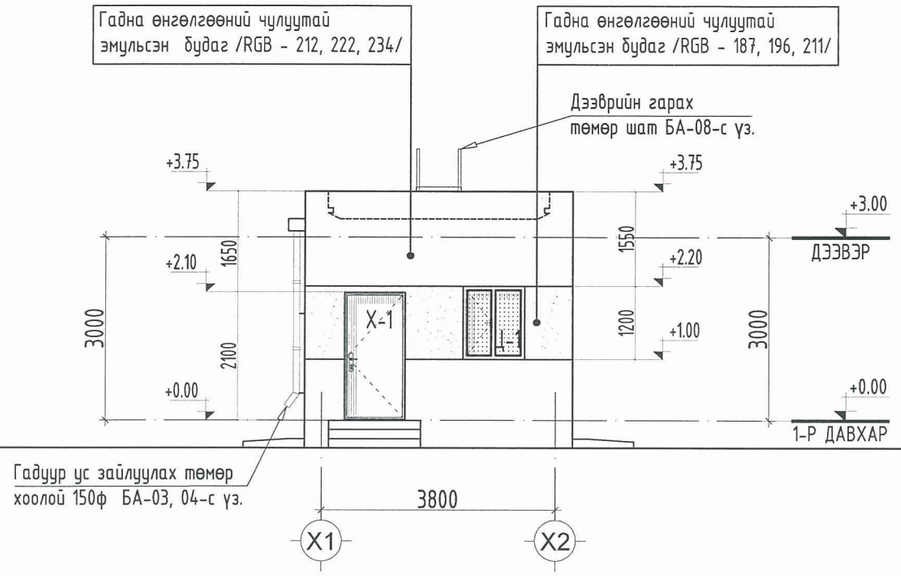

НҮҮР ТАЛ /ТЭНХЛЭГ Y2-X1/

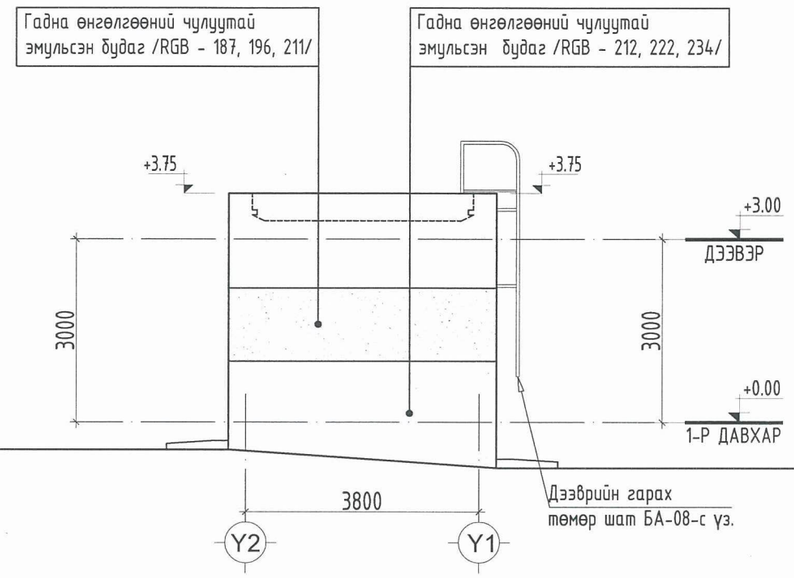

НҮҮР ТАЛ /ТЭНХЛЭГ X2-X1/

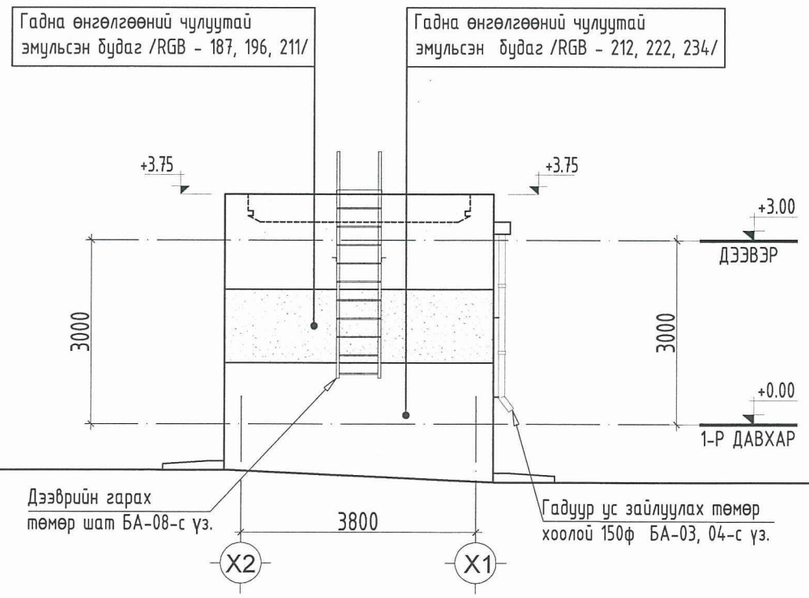

НҮҮР ТАЛ /ТЭНХЛЭГ Y1-X2/

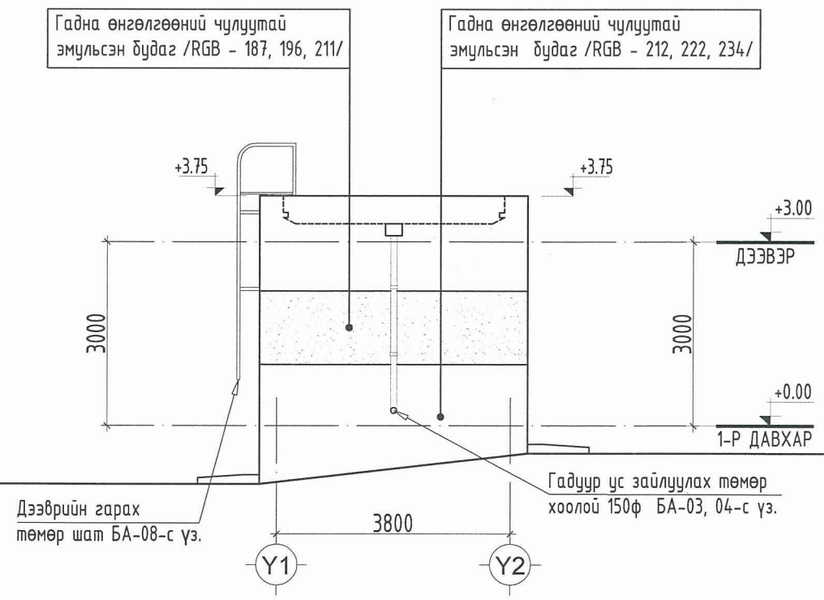

НҮҮР ТАЛ /ТЭНХЛЭГ X1-X2,X2-X1 Y1-Y2, Y2-Y1/ БА

МАСШТАБ: М1:100 @ А3

ТАЙЛБАР:

1. Энэ зургийг БА-ын зургуудтай хамт үзнэ.
2. Гадна заслыг тодорхойлолтонд заасны дагуу хийнэ. Хүйтний улиралд гадна засллын ажлыг хийхийг хориглоно.
3. Гадна заслын ажлыг хийхээс өмнө ханын нийт гадаргуугийн нүх сүвийг бөглөж цэвэрлэж бэлтгэх шаардагатай.
4. Гадна довжооны өнгөлгөөнд хальтиргаа үүсгэх материал хийхийг хориглоно.
5. Гадна хаалганы /Х/, цонхны /Ц/ загвар, хэмжээ нэгдсэн түүврийг БА-08-д үз.

ЕРӨНХИЙ СХЕМ

МАТЕРИАЛЫН ТЭМДЭГЛЭГЭЭ

	Гадна өнгөлгөөний чулуутай эмульсэн будаг /RGB - 187, 196, 211/
	Гадна өнгөлгөөний чулуутай эмульсэн будаг /RGB - 212, 222, 234/

"ЧАНАРЫН ТҮНШЛЭЛ" ХХК

Архитектор		Б.Гэрэлчулуун
Гүйцэтгэсэн		С.Юмчин
Шалгасан		Б.Гэрэлчулуун

Орхон аймаг, Баян өндөр сум, Баянцагаан баг "УУЛ УУРХАЙ-МЕТАЛЛУРГИ-ХИМИЙН ҮЙЛДВЭРИЙН ЦОГЦОЛБОР"үйлдвэрлэл, технологийн паркийн"ХАРУУЛЫН БАЙР"-ны БАРИЛГА

Нүүр тал /тэнхлэг X1-X2, X2-X1 Y1-Y2, Y2-Y1/

Масштаб:	Зургийн дугаар:	Хуудас:
М1:100	БА-06	08
ЕГ Шифр: ЧТ-2204-01	ТГ Шифр:	Огноо: 2022-04

А3

ХАНЫН ХЭСЭГЛЭЛ, ШАЛНЫ БҮТЭЦ ТОДОРХОЙЛОЛТ, ШАЛНЫ БАЙГУУЛАЛТ
ГАДНА ДОВЖООНЫ ХЭСЭГЧИЛСЭН БАЙГУУЛАЛТ, ОГТЛОЛ

МАСШТАБ: М1:25,10@ А3

БА

ГХ-1 ГАДНА ХАНА

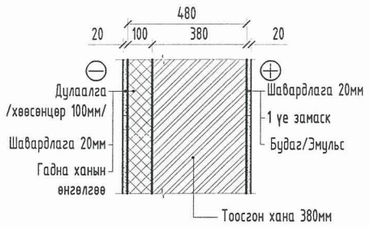

Ш-1 БУДАГТАЙ БЕТОН ШАЛ /11.55м²/

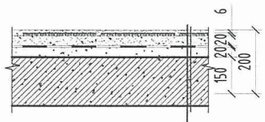

-Резинэн будаг	
-Цементэн тэгшилгээ	δ=20мм
-Ус тусгаарлагч үе	1үе
-Бетон тэгшилгээ	δ=60мм
-Бетон шал	δ=150мм
-Дулаалга XPS	δ=100мм
-Ус тусгаарлагч товрруут membran	

ДАВХРЫН ШАЛНЫ БАЙГУУЛАЛТ "1" М:100

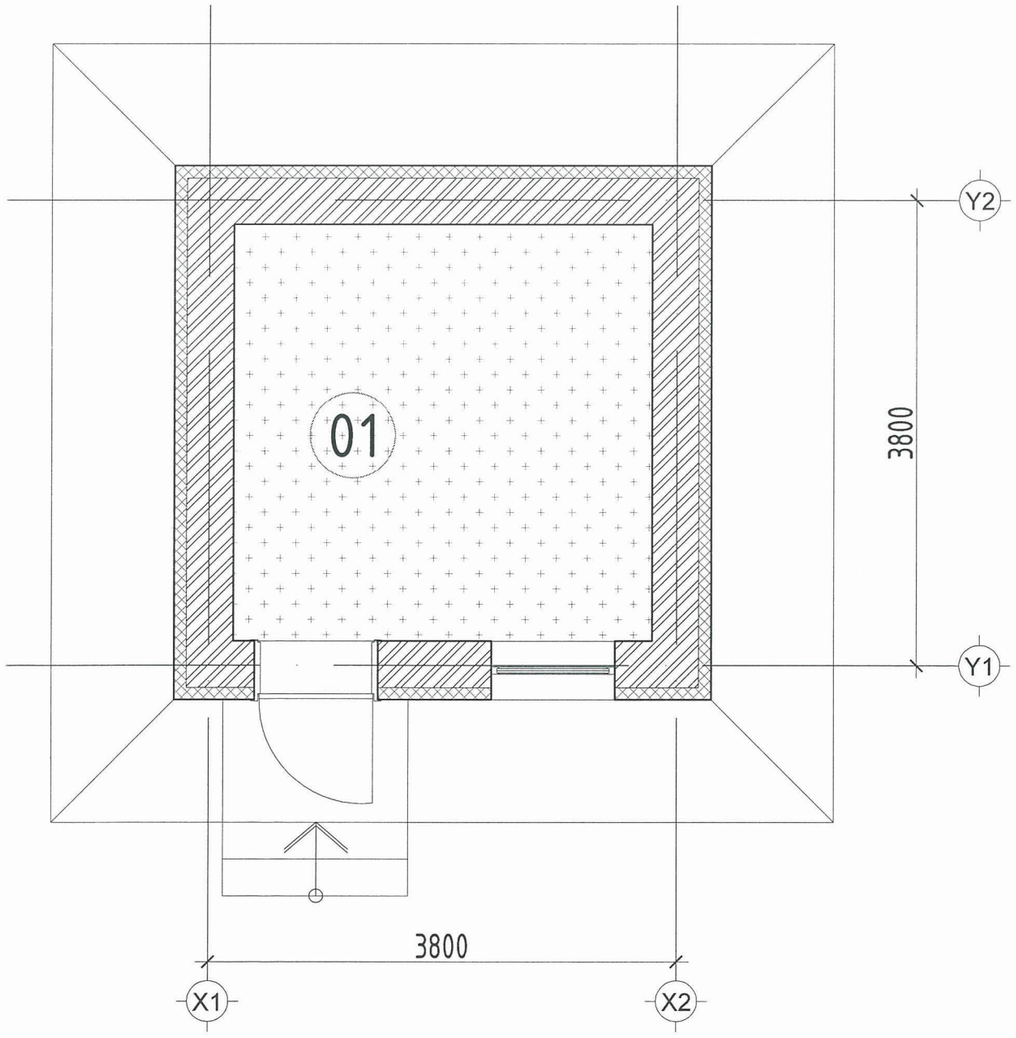

ГАДНА ДОВЖООНЫ ХЭСЭГЧИЛСЭН БАЙГУУЛАЛТ "1" М:50

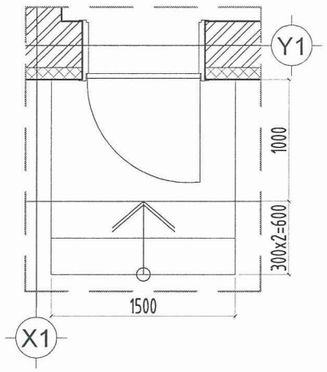

ГАДНА ДОВЖООНЫ ОГТЛОЛ "1-1" М:50

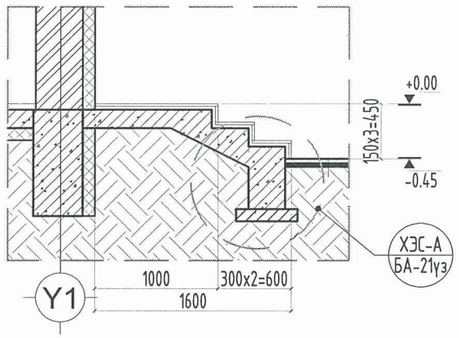

ГАДНА ДОВЖООНЫ ХЭСЭГЛЭЛ "А" М1:10

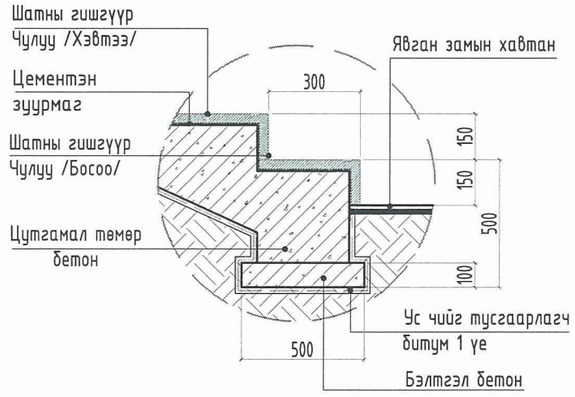

ТАЙЛБАР:

1. Ханын бүтэц зай хэмжээг Архитектурын хэсгийн байгуулалт болон огтлолын зургийг үндэслэн гүйцэтгэв.
2. Шал болон дотор заслын ажлыг хийхээс өмнө, цахилгаан холбооны угсралтын ажлыг хийж дуусгасан байх шаардлагатай.
3. Плитаны хэмжээг захиалагч өөрийн хүсэл сонирхол, материалын эрэлтэд тулгуурлан өөрөө сонголт хийж болно.
4. Шалны хөвөөг захиалагч шалны өнгө загварт тохируулан сонгоно.
5. Барилгын ажлын явцад Захиалагч энд түүвэрлэж БА-07-д заасан шалны м2-ийн хэмжилт, шалны төрөл Үйлдвэрлэгч, бэлтгэн нийлүүлэгч нарт захиалхаас өмнө Захиалагч инженер болон барилгын гүйцэтгэгч нар ахин нягтлах шаардлагатай. Түүвэрт өгсөн шалны м2-ийн хэмжилт, газар дээр зөрснөөр зохиогч хариуцлага хүлээхгүйг анхааруулж байна.
6. Шал болон дотор заслын ажлыг хийхээс өмнө, цахилгаан холбооны угсралтын ажлыг хийж дуусгасан байх шаардлагатай.
7. Барилгын ажлын явцад Захиалагч энд түүвэрлэж заасан шалны м2-ийн хэмжилт, шалны төрөл Үйлдвэрлэгч, бэлтгэн нийлүүлэгч нарт захиалхаас өмнө Захиалагч инженер болон барилгын гүйцэтгэгч нар ахин нягтлах шаардлагатай.

"ЧАНАРЫН ТҮНШЛЭЛ" ХХК

Архитектор		Б.Гэрэлчулуун
Гүйцэтгэсэн		С.Юмчин
Шалгасан		Б.Гэрэлчулуун

Орхон аймаг, Баян өндөр сум, Баянцагаан баг "УУЛ УУРХАЙ-МЕТАЛЛУРГИ-ХИМИЙН ҮЙЛДВЭРИЙН ЦОГЦОЛБОР"үйлдвэрлэл, технологийн паркийн"ХАРУУЛЫН БАЙР"-ны БАРИЛГА

Ханын хэсэглэл, шалны бүтэц тодорхойлолт, шалны байгуулалт, гадна довжооны хэсэгчилсэн байгуулалт

Масштаб: М1:10, 25, 50	Зургийн дугаар: БА-07	Хуудас: 08
ЕГ Шифр: ЧТ-2204-01	ТГ Шифр:	Огноо: 2022-04

А3

ДЭЭВЭРТ ГАРАХ ТӨМӨР ШАТ, ОГТЛОЛ
ХААЛГА, ЦОНХНЫ ТҮҮВЭР

МАСШТАБ: М1:50 @ А3

БА

ДЭЭВРИЙН ТӨМӨР ШАТНЫ БАЙГУУЛАЛТ М1:25

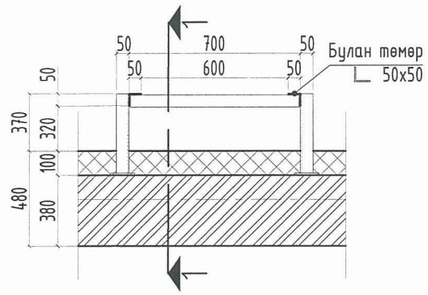

АМРАХ ТАВЦАНГИЙН БАЙГУУЛАЛТ М1:25

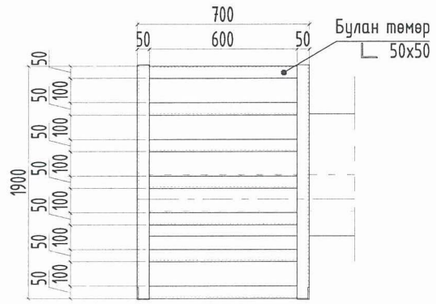

МАРК	ЦОНХНЫ ТӨРӨЛ	ТАЙЛБАР
Ц-1	Вакум цагаан рамтай цонх	Дулаан тусгаарлалт сайн бөх, бат ус болон халуун, хүйтэнд тэсвэртэй цэвэр үзэмжтэй цэвэрлэхэд хялбар байх.
Зориулалт		Давхрын гадна хананд гарах нүхэнд угсарна.

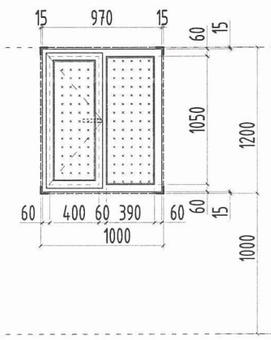

ЦОНХ СУУЛГАХ ХЭСЭГЛЭЛ "А" М1:25

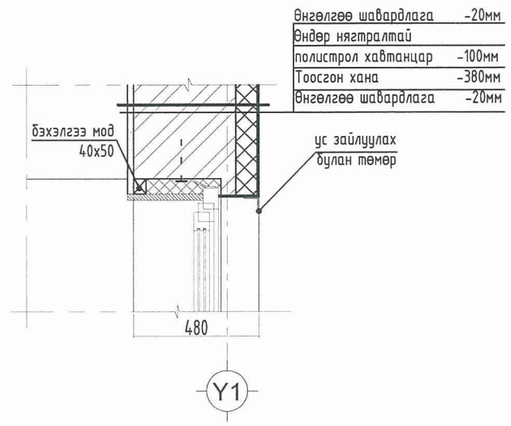

ДЭЭВРИЙН ТӨМӨР ШАТНЫ ОГТЛОЛ 1-1 М1:50

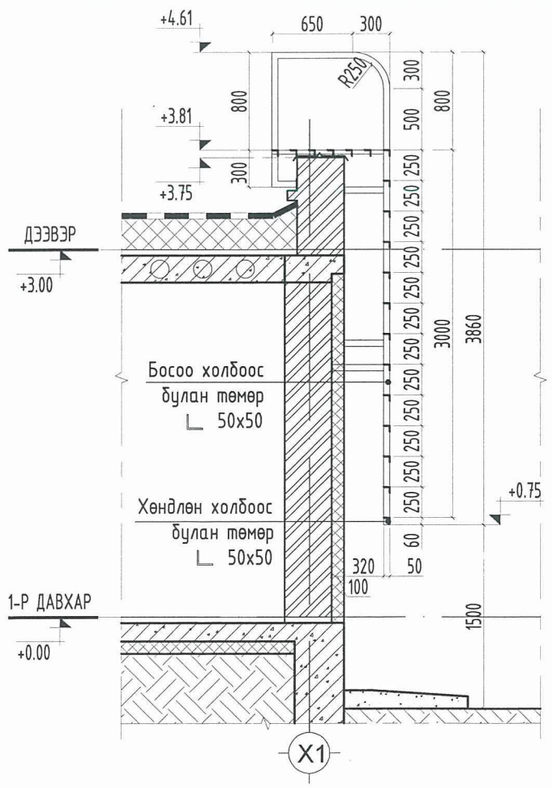

МАРК	ХААЛГАНЫ ТӨРӨЛ	ТАЙЛБАР
Х-1	Дулаалгатай металл хаалга	Утаа тусгаарлалт сайн, галд тэсвэртэй бөх, бат /хаалганы самбарт гэрэл нэвтрүүлэх шилэн оруулгатай байх/
Зориулалт		Гадна хаалга

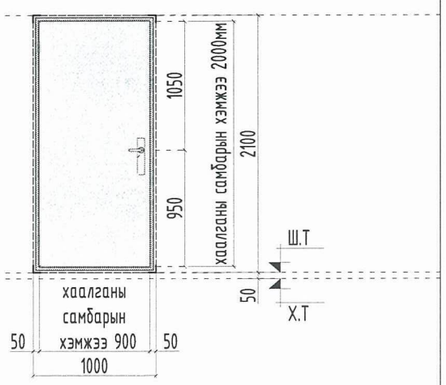

ЦОНХ СУУЛГАХ ХЭСЭГЛЭЛ "В" М1:25

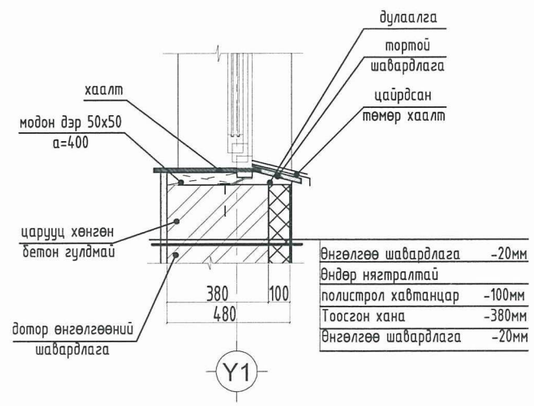

ТАЙЛБАР:

1. Энэ хуудсыг БА-02, 03, 05-р хуудсуудтай хамт үзнэ.
2. Хаалга, Цонхны түүвэрт зай хэмжээг Архитектурын хэсгийн байгуулалт болон огтлолын зургийг үндэслэн гүйцэтгэв.
3. Хаалга, Цонхыг Монгол улсад мөрдөгдөж буй норм, стандарт дулаан техникийн шаардлагыг хангасан байх шаардлагатай.
4. Барилгын ажлын явцад захиалагч энд түүвэрлэж заасан хэмжээ, тоо ширхэгийг үйлдвэрлэгч, бэлтгэн нийлүүлэгч нарт захиалахаас өмнө захиалагч инженер болон барилгын гүйцэтгэгч нар ахин нягтлах.
5. Түүвэрт өгсөн нүх бөглөх элементүүдийн тоо, ширхэг, хэмжээ газар дээр зөрснөөр зохиогч хариуцлага хүлээхгүйг анхааруулж байна.
6. Газар дээр нь нарийвчлан хэмжээ авч хийх шаардлагатай.
7. Цонх нь вакум рамтай 3 давхар шилтэй вакум цонх байна.

ЦОНХНЫ ТҮҮВЭР

Д/Д	НЭР	МАРК	ӨНДӨР /H/	ӨРГӨН /L/	ДАВХАР	НИЙТ
01	ЦОНХ	Ц-1	1200	1000	1	1

ХААЛГАНЫ ТҮҮВЭР

Д/Д	НЭР	МАРК	ӨНДӨР /H/	ӨРГӨН /L/	1-Р ДАВХАР	БАРУУН ОНГОЙЛТ	ЗҮҮН ОНГОЙЛТ	НИЙТ
01	ХААЛГА	Х-1	2100	1000	1	1	-	1

"ЧАНАРЫН ТҮНШЛЭЛ" ХХК

Архитектор		Б.Гэрэлчулуун
Гүйцэтгэсэн		С.Юмчин
Шалгасан		Б.Гэрэлчулуун

Орхон аймаг, Баян өндөр сум, Баянцагаан баг "УУЛ УУРХАЙ-МЕТАЛЛУРГИ-ХИМИЙН ҮЙЛДВЭРИЙН ЦОГЦОЛБОР"үйлдвэрлэл, технологийн паркийн"ХАРУУЛЫН БАЙР"-ны БАРИЛГА

Дээвэрт гарах төмөр шат, огтлол
Хаалга, цонхны түүвэр

Масштаб:	Зургийн дугаар:	Хуудас:
М1:50	БА-08	08
ЕГ Шифр: ЧТ-2204-01	ТГ Шифр:	Огноо: 2022-04

А3

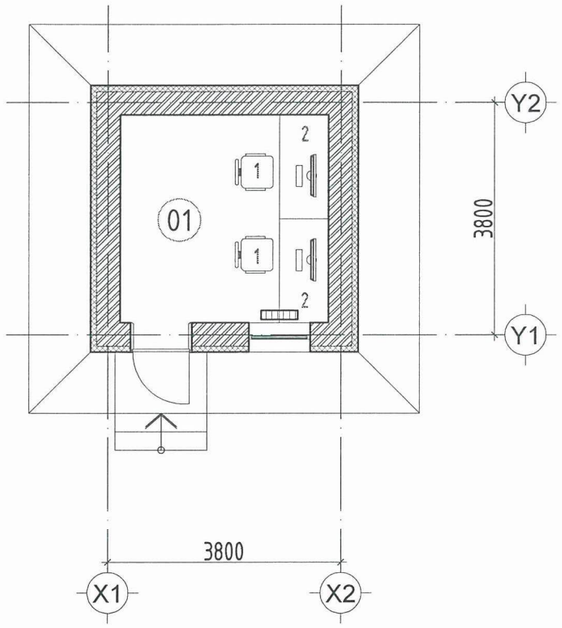

ДАВХРЫН ТЕХНОЛОГИЙН БАЙГУУЛАЛТ

МАСШТАБ: М1:100 @ А3

БА

ТАЙЛБАР:

1. Энэ зургийг БА-ын зургуудтай хамт үзнэ.

ТОНОГ ТӨХӨӨРӨМЖИЙН ТОДОРХОЙЛОЛТ

Д/Д	ӨРӨӨНИЙ НЭР	Хэмжээ /м/		
		Урт	Өргөн	Өндөр
01	Сандал	0.45	0.45	0.50
02	Ширээ	1.70	0.80	0.40

ӨРӨӨНИЙ ТОДОРХОЙЛОЛТ

Д/Д	ӨРӨӨНИЙ НЭР	Талбай м2	Шалны төрөл
01	Харуулын өрөө	11.56	Ш-1
НИЙТ		11.6	

ТАНИХ ТЭМДЭГ

Тоосгон хана 380мм

Дулаалга 100мм

"ЧАНАРЫН ТҮНШЛЭЛ" ХХК

Архитектор		Б.Гэрэлчулуун
Гүйцэтгэсэн		С.Юмчин
Шалгасан		Б.Гэрэлчулуун

Орхон аймаг, Баян өндөр сум, Баянцагаан баг "УУЛ УУРХАЙ-МЕТАЛЛУРГИ-ХИМИЙН ҮЙЛДВЭРИЙН ЦОГЦОЛБОР"үйлдвэрлэл, технологийн паркийн"ХАРУУЛЫН БАЙР"-ны БАРИЛГА

Давхрын технологийн байгуулалт

Масштаб:	Зургийн дугаар: ТХ-01	Хуудас: 01
ЕГ Шифр: ЧТ-2204-01	ТГ Шифр:	Огноо: 2022-04

А3

Зургийн шифр: ЧТ-2204-01

ОРХОН АЙМАГ, БАЯН-ӨНДӨР СУМ, БАЯНЦАГААН БАГ.

"УУЛ УУРХАЙ-МЕТАЛЛУРГИ-ХИМИЙН ҮЙЛДВЭРИЙН ЦОГЦОЛБОР" ҮЙЛДВЭРЛЭЛ, ТЕХНОЛОГИЙН ПАРКИЙН "ХАРУУЛЫН БАЙР"-НЫ БАРИЛГА

(Халаалт, агаар сэлгэлтийн ажлын зураг)

УЛААНБААТАР ХОТ

2022 он

ЗУРГИЙН БҮРДЭЛ

Д/д	Формат	Нэрс	Тайлбар
1	А3	Зургийн бүрдэл, үндсэн үзүүлэлтүүд, тайлбар бичиг	ХАС-1
2	А3	Халаалт, агаар сэлгэлтийн байгуулалт, материалын түүвэр	ХАС-2

ХАШЛАГА ХИЙЦИЙН ДУЛААН ТЕХНИКИЙН ҮЗҮҮЛЭЛТҮҮД

Д/д	Хашлага хийцийн нэр	Материал				R	K
		Хашлага хийцийн нэр	Нягт	Зузаан	ДДК		
			кг/м³	м	Вт/м°С	м²°С/Вт	Вт/м²°С
1	Гадна хана	Элс цементэн зуурмаг	1800	0.02	0.76	0.026	
		EPS полистрол дулаалга (MNS EN13164:2011)	38	0.10	0.041	2.439	
		Ус чийг тусгаарлагч	600	0.0015	0.17	0.009	
		Тоосгон өрөг	1800	0.36	0.70	0.543	
		Элс цементэн зуурмаг	1800	0.02	0.76	0.026	
		Дулаан өгөлтийн илтгэлцүүр				0.158	
						3.20	0.31
2	Хучилт	Хар цаас 2 үе	600	0.003	0.17	0.018	
		Бетон тэгшилгээ	2500	0.05	1.92	0.026	
		Ус чийг тусгаарлагч 1 үе	600	0.0015	0.17	0.009	
		Налуулга XPS (MNS EN13164:2011)	35	0.05-0.12	0.038	1.31-3.15	
		XPS полистрол дулаалга (MNS EN13164:2011)	35	0.20	0.038	5.263	
		Уур тусгаарлагч 1 үе	600	0.0015	0.17	0.009	
		Хучилтын хавтан	2500	0.22	1.92	0.115	
		Дулаан өгөлтийн илтгэлцүүр				0.158	
						6.91-8.75	0.14-0.11
3	Цонх	Хавсарсан хавтастай					
		3-н давхар шиллэгээтэй (5830-2007)				0.65	1.54
4	Гадна хаалга					0.50	2.00
5	Дулаалгагүй шал	1-р бүс				2.15	0.47
		2-р бүс				4.3	0.23
		3-р бүс				8.6	0.12
		4-р бүс				14.2	0.07

ТАЙЛБАР БИЧИГ

Ерөнхий хэсэг:

Орхон аймаг, Баян-Өндөр сум, Баянцагаан багт байрлах "УУЛ УУРХАЙ-МЕТАЛЛУРГИ-ХИМИЙН ҮЙЛДВЭРИЙН ЦОГЦОЛБОР" үйлдвэрлэл, технологийн паркийн "Харуулын байр"-ны барилгын халаалтын ажлын зургийг барилга-архитектурын байгуулалт, технологийн болон зургийн даалгаварыг үндэслэн боловсруулав.

А. Зураг төслийн боловсруулахдаа дараах норм ба дүрмийг мөрдлөг болгон хийлээ.

- БНбД 23-01-09 " Барилгад хэрэглэх уур амьсгал ба геофизикийн үзүүлэлт "
- БНбД 41-01-11 " Халаалт агаар сэлгэлт ба кондиционер "
- БНбД 25-01-20 " Барилгын дулаан хамгаалалт "
- БНбД 31-03-03 " Олон нийтийн иргэний барилга"
- МУ-ын стандарт MNS EN 13162:2011, MNS 5830-2007, MNS 3240-2013, MNS 3333-2013 гэх мэт.

Б. Халаалт, Агаар сэлгэлтийн системийн тооцоог дараах нөхцлөөр тооцлоо.

1. Гадна агаарын хэм хүйтний улиралд / Б үзүүлэлт / - -35.0°С

В. ХАЛААЛТ :

Халаалтын дулаан хангамжийн эх үүсвэр нь бие даасан байх ба цахилгаан халаах хэрэгсэлтэй байхаар сонгов.

"ЧАНАРЫН ТҮНШЛЭЛ" ХХК		
Инженер		И.Золзаяа
Гүйцэтгэсэн		М.Уянга
Шалгасан		И.Золзаяа
Орхон аймаг, Баян өндөр сум, Баянцагаан баг "УУЛ УУРХАЙ-МЕТАЛЛУРГИ-ХИМИЙН ҮЙЛДВЭРИЙН ЦОГЦОЛБОР" ҮЙЛДВЭРЛЭЛ, ТЕХНОЛОГИЙН ПАРКИЙН "ХАРУУЛЫН БАЙР"-НЫ БАРИЛГА		
Үндсэн үзүүлэлт, зургийн бүрдэл, тайлбар бичиг		
Масштаб:	Зургийн дугаар: ХАС-1	Хуудас: 02
ЕГ Шифр: ЧТ-2204-01	ТГ Шифр:	Огноо: 2022-04

ХАЛААЛТЫН СИСТЕМИЙН БАЙГУУЛАЛТ

▼Түвшин М1:100

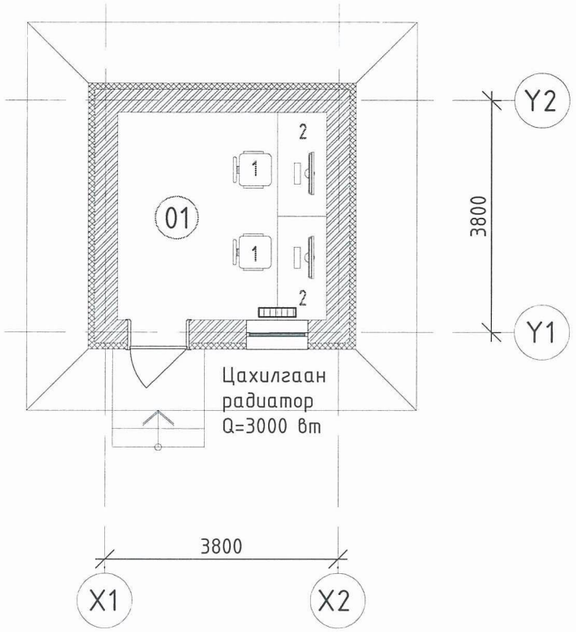

ӨРӨӨ ТОДОРХОЙЛОЛТ

Д/д	Өрөөний нэр	$t_д$, (°C)	Q, /кВт/
101	Харуулын өрөө	18	3.00

МАТЕРИАЛЫН ТҮҮВЭР

Д/д	Тэмдэглэгээ	Нэрс	Тоо	Жин кг	Тайлбар
1	2	3	4	5	6
		ХАЛААХ ХЭРЭГСЭЛ:			
1	Цахилгаан радиатор	Q=3.0кВт	1	-	шир

ЭКСПЕРТ №.....
Нарын үсэг
.....он.....сар.....өдөр
Засвартай
эсэх.....
БАРИЛГЫН ХЭЛТЭС

3-01
2022.5.04.

Д/д	Огноо	Засвар өөрчлөлт

"ЧАНАРЫН ТҮНШЛЭЛ" ХХК

Инженер		И.Золзаяа
Гүйцэтгэсэн		М.Уянга
Шалгасан		И.Золзаяа

Орхон аймаг, Баян өндөр сум, Баянцагаан баг "УУЛ УУРХАЙ-МЕТАЛЛУРГИ-ХИМИЙН ҮЙЛДВЭРИЙН ЦОГЦОЛБОР" ҮЙЛДВЭРЛЭЛ, ТЕХНОЛОГИЙН ПАРКИЙН "ХАРУУЛЫН БАЙР"-НЫ БАРИЛГА

Халаалтын системийн байгуулалт, материалын түүвэр

Масштаб:	Зургийн дугаар:	Хуудас:
М1:100	ХАС-2	02
ЕГ Шифр: ЧТ-2204-01	ТГ Шифр:	Огноо: 2022-04