Зургийн жагсаалт

№	Зургийн нэр	Тайлбар
1	Зургийн жагсаалт, тайлбар бичиг	БА-1
2	Ерөнхий төлөвлөгөө	ЕТ-1
3	Зай хэмжээ	ЕТ-2
4	Өндөржилт	ЕТ-3
5	Зам талбайн хучилт	ЕТ-4
6	Зоорийн давхрын байгуулалт	БА-2
7	1-р давхрын байгуулалт	БА-3
8	2, 3-р давхрын байгуулалт	БА-4
9	Дээврийн байгуулалт, техникийн давхрын байгуулалт	БА-5
10	Огтлол 1-1	БА-6
11	Огтлол 2-2	БА-7
12	Нүүр тал /тэнхлэг Х1-Х3/	БА-8
13	Ар тал /тэнхлэг Х3-Х1/	БА-9
14	Хажуу тал /тэнхлэг Y3-Y1/	БА-10
15	Хажуу тал /тэнхлэг Y1-Y3/	БА-11
16	Дотор шат, шатны хайс	БА-12
17	Дээврийн хэсэглэлүүд	БА-13
18	Шалны хэсэглэл, цонх суулгах хэсэглэл	БА-14
19	Гадна довжоо	БА-15
20	Пандус	БА-16
21	Галын шат, огтлол 5-5	БА-17
22	Хаалга цонхны загвар хэмжээ, нэгдсэн түүвэр	БА-18
23	Гадна төмөр хашаа	БА-19
24	Авто замын нэг маягын хөндлөн огтлол	БА-20
25	Явган замын хавтангын өрөлт	БА-21
26	Зоорийн давхрын тавилгын байгуулалт	БА-22
27	1-р давхрын тавилгын байгуулалт	БА-23
28	2, 3-р давхрын тавилгын байгуулалт	БА-24

Техник эдийн засгийн үзүүлэлт

1	Барилгажилтын талбай	349.69м^2
2	Барилгын эзэлхүүн	2549.62м^3
3	Ашигтай талбай	726.61м^2
4	Ажлын талбай	699.03м^2
5	K_1 =0.96	
6	K_2 =3.50	

ТАЙЛБАР БИЧИГ

ҮНДЭСЛЭЛ:

Дархан-Уул аймгийн Хонгор сум 1-р багийн нутаг дэвсгэрт баригдах АХМАД НАСТАН БОЛОН ТӨРИЙН АЛБАН ХААГЧДЫН орон сууцны барилгын зургийг 2023 оны 01-р сарын 20-ий өдрийн № 08 тоот захирамжыг үндэслэн олгосон 13126м2 газар олголт, 2023 оны 03-р сарын 10-ий өдрийн дугаар № 001/ЗД-2023 тоот зураг төсөв боловсруулах даалгавар, барилгын инженер геологын "Экогео" ХХК-ний 2023 оны 04-р сард боловсруулсан архив № ИГ-1341/023 дүгнэлтийг үндэслэн барилгын зураг төслийг зураг төслийн "Автокад" ХХК-д 2023 онд боловсруулав.

БАЙРШИЛ:

Уг орон сууцны барилга нь Дархан-Уул аймгийн Хонгор сумын 1-р багийн нутаг дэвсгэрт захирамжаар олгогдсон газарт баталгаажсан ерөнхий төлөвлөгөөний дагуу байрлана. Ерөнхий төлөвлөгөөнд барилгыг гол орцыг зүүн талруу харуулж төлөвлөсөн бөгөөд явган зам талбай, ногоон байгууламж, хүүхдийн тоглоомын талбай, ахмад настан амрах сүүдрэвч, авто зогсоол зэргийг төлөвлөсөн. Барилга байгууламжийг байгаль цаг уурын дараах нөхцөлд төлөвлөв.

Үүнд: - Газар чичэрхийлэл - 6 балл
- гадна агаарын тооцооны темпратур - 36.7 С
- барилгын эдэлгээний зэрэг - II
- салхины шахцал - 35кг/м2
- галд тэсвэрлэлтийн зэрэг - II
- цасны ачаа - 50кг/м2
- барилга байгууламжийн ангилал - II

АРХИТЕКТУР ТӨЛӨВЛӨЛТ:

Уг орон сууцны барилга нь тэнхлэгээрээ 14.0 х 14.0 метрийн хэмжээтэй төмөр бетон каркасан бүтээц бүхий зоорьтой 3 давхар барилга байх ба барилгын гадна ханын бүтэц нь 300мм-н хөнгөн блокон хана, 150 мм-н (IEPS) 20-23кг/м^3 Монгол улсын стандарт MNS 4629:2007 техникийн шаардлага хангасан хөөсөн полистрол хавтан дуулалгатай байна.

Уг орон сууцны барилга нь ердийн орон сууцны төрөл хамаарах бөгөөд төлөвлөлтийг дараах байдлаар шийдэв.

Үүнд: Зоорийн давхарт: 4 автомашины гараж, цахилгааны шитний өрөө, дулааны узель, холбооны өрөө

1-2-р давхарт: Давхартаа 30,94 болон 29,72м2 1 өрөө 2ш сууц, 44,78м2 2 өрөө 2ш орон сууц нийт 12 айлын сууц байхаар төлөвлөсөн.

ДЭЭВЭР, ДЭЭВРИЙН УС ЗАЙЛУУЛАЛТ:

1. Уг барилгын дээвэр нь хавтгай мембран дээвэртэй байна.
2. Дээврийн ажлыг хийхээс өмнө дээвэрт гарах салхижуулалтын яндан, хоолой, бохир усны босоо шугам, аянга зайлуулагч, радио, теле антенний угсралтын ажлыг тухайн зураг заасны дагуу хийж дуусгасан байх шаардлагатай.
3. Барилгын дээврийн ус зайлуулалтыг гадуур ус зайлуулалттай байхаар тусгасан ба сайн чанарын хуванцар ус зайлуулах хоолойгоор хийж залгаасыг ус алдахгүйгээр зориулалтын резинэн жийргэвчтэй хийж өгөх хэрэгтэй.
4. Дээврийн байгуулалтыг БА-5, хэсэглэлийг БА-13 хуудсанд үз.

ХААЛГА, ЦОНХ:

Барилгад хэрэглэгдэх хуванцар /PVC/ цонх нь Монгол улсад мөрдөж буй норм, MNS 5830:2007 стандарт дулаан техникийн шаардлага хангасан 3-н давхар шилэлгээтэй сайн чанарын цонх байхаар тусгав. Дотор модон хаалгыг /Х-4, Х-5/ монгол улсад үйлдвэрлэсэн стандартын сайн чанарын эдэлгээ даах өнгө үзэмж сайтай модон хаалга захиалан авчирч угсарна. Барилгын гол орцны Х-1 болон ШХ-1 хаалгуудыг зориулалтын металл раммтай шилэн хаалга захиалан авчирч мэргэжлийн байгууллагаар угсруулна. Айлуудын гадна хаалга болон техникийн өрөө, узелийн өрөөний Х-2 хаалга нь монгол улсад үйлдвэрлэсэн метал хаалга байна. Цахилгааны өрөөний хаалга нь метал хаалга байх ба шалнаас +10мм түвшинд ус орохгүйгээр байхаар босготой байна. Тагтны хаалга Х-3 болон Ц-4, Ц-6 нь 3-н давхар шилэлгээтэй сайн чанарын хуванцар /PVC / цонх, хаалга байна. Цонх хаалга, шилэн ханыг захиалахдаа өрлөгийн ажил дуусаны дараа газар дээр нь хэмжээг авч баталгаажуулах шаардлагатай.

ШАЛ: Шалны хийц бүтэц ба зузааныг БА-14 хуудсанд үз.

ГАДНА ЗАСЛАЛ: Барилгын гадна гадаргууг EPS маркын 20-23кг/м3 нягттай зориулалтын гадна фасадны хөөсөнцөр хавтан хийж гадна гадаргууд сайн чанарын тортой хар замаска хийж шагри хийсний дараа гадна өнгөлгөөний чулуу будгаар БА-8, 9, 10, 11 зурагт үзүүлсний дагуу гүйцэтгэнэ .Гадна довжооны өнгөлгөөнд хальтиргаа үүсгэхгүй барзгар гадаргуутай зориулалтын чулуун хавтанг хэрэглэнэ.

ДОТОР ЗАСЛАЛ: Барилгын нийт дотор гадаргууд тэгшилгээ замаск хийж гэрэлтэй өнгийн обой наах ба сантехник, цахилгаан, холбоо дохиололын шугам хоолойг далдлах хаалт ханыг технологийн дагуу угсарсан байна. Ханын үлдэх хэсэг таазанд тэгшилгээ замаск хийж STARTEX 8100.700 брэндийн дотор ханын цагаан өнгийн эмульсэн будгаар будна. Ариун цэврийн өрөөний ханыг таазны төвшингөөр италын PRIMI брэндийн керамик хавтан наана. Өнгийг захилагч байгууллага гүйцэтгэлийн явцад авторгой зөвшилцөж сонгоно.

AUTOCAD "АВТОКАД" ХХК	Дархан-Уул аймаг. Хонгор сум. 1-р баг АХМАД НАСТАН БОЛОН ТӨРИЙН АЛБАН ХААГЧДЫН ОРОН СУУЦ				
	Зургийн жагсаалт, тайлбар бичиг				Ye шат: А3
	Архитектор	С.Баасандагва	ЕГ шифр: АК-23/03	Масштаб: 1:100	Огноо: 2023
	Гүйцэтгэсэн	О.Энэрэл	ТГ шифр:	Зургийн дугаар: БА-1	Хуудас: 28
	Шалгасан	С.Баасандагва			

ЗООРИЙН ДАВХРЫН БАЙГУУЛАЛТ М1:100

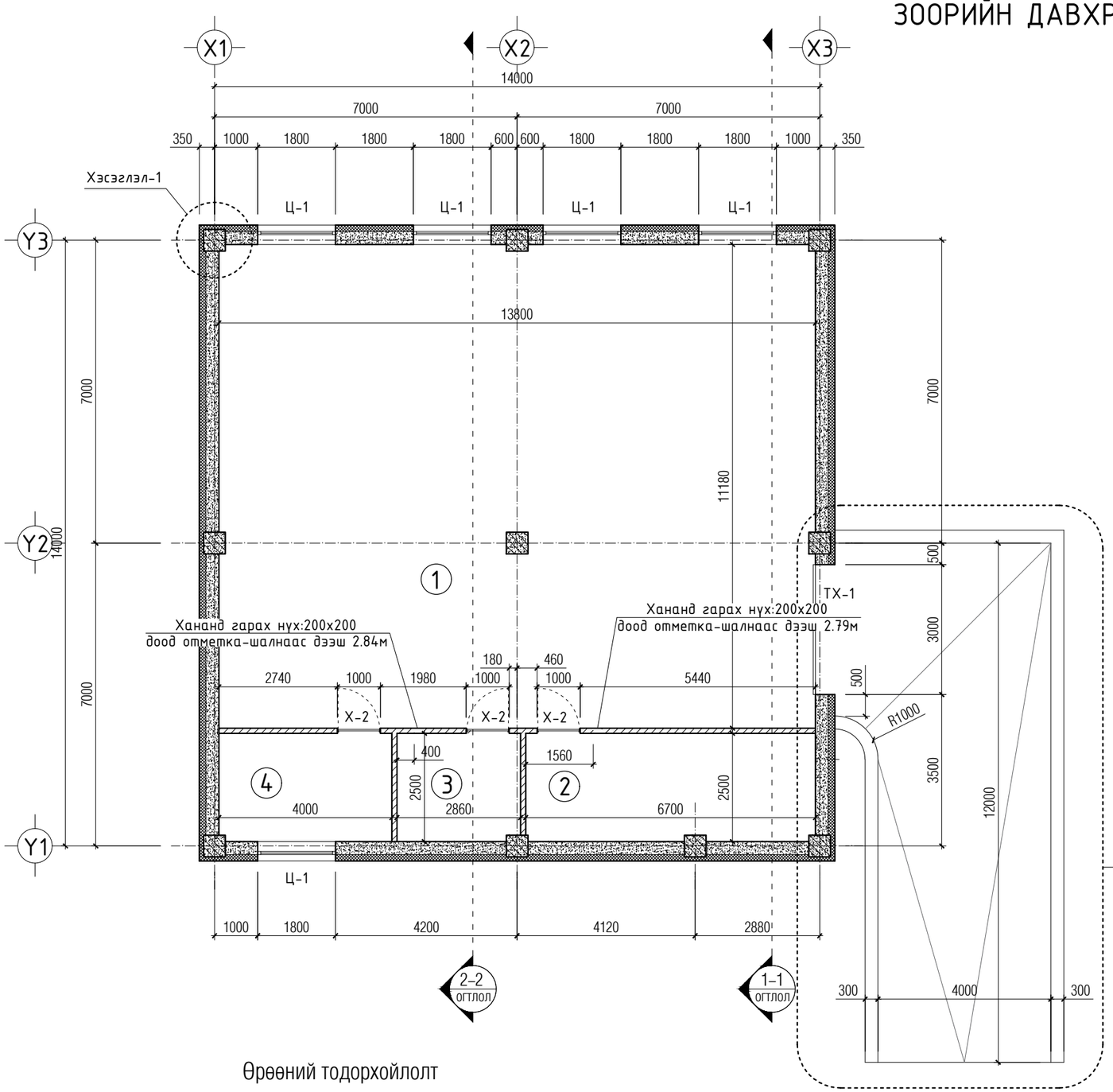

ХЭСЭГЛЭЛ -1 М1:10

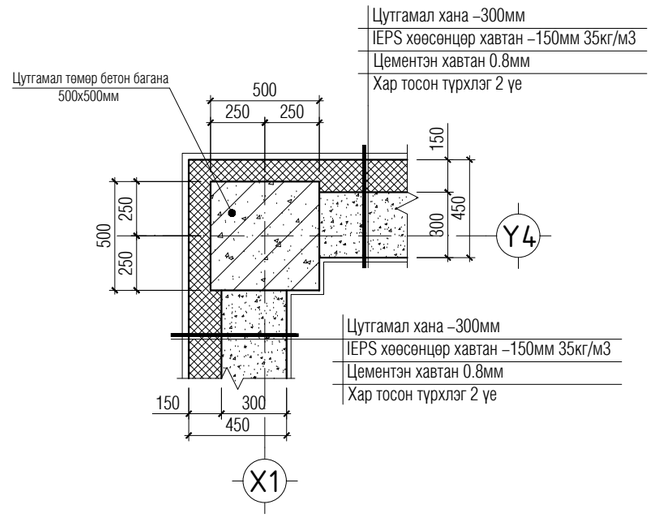

ТАЙЛБАР:
- Огтлол 1-1-г БА-6 огтлол 2-2-г БА-7 хуудсанд үз.
- Шалны хийц бүтэцийг БА-14 хуудсанд үз.
- Хаалга, цонхны загвар хэмжээ түүврийг БА-18 хуудсанд үз.

Өрөөний тодорхойлолт

Д.д	Өрөөний нэр	талбай /м2/	шалны бүтэц
1	Гараж	154.01	Бетон
2	Дулааны узель	16.64	Бетон
3	Цахилгааны шитний өрөө	7.10	Бетон
4	Холбооны өрөө	9.97	Паркет
	Нийт	187.72	

Зөвшөөрөлцсөн:		
ББ	инженер Ц.Цэрэнчимэд	
ХАС	инженер Г.Отгонтуяа	
ЦБУ	инженер Б.Оюунжаргал	
ДГ/ХТ	инженер Г.Золбоо	
ХД	инженер Т.Пүрэвзагд	

AUTOCAD
"АВТОКАД" ХХК

Дархан-Уул аймаг. Хонгор сум. 1-р баг
АХМАД НАСТАН БОЛОН ТӨРИЙН АЛБАН ХААГЧДЫН ОРОН СУУЦ

Зоорийн давхрын байгуулалт			Үе шат: АЗ	
Архитектор	С.Баасандагва	ЕГ шифр: АК-23/03	Масштаб: 1:100	Огноо: 2023
Гүйцэтгэсэн	О.Энэрэл	ТГ шифр:	Зургийн дугаар: БА-2	Хуудас: 28
Шалгасан	С.Баасандагва			

АЗ

1-Р ДАВХРЫН БАЙГУУЛАЛТ М1:100

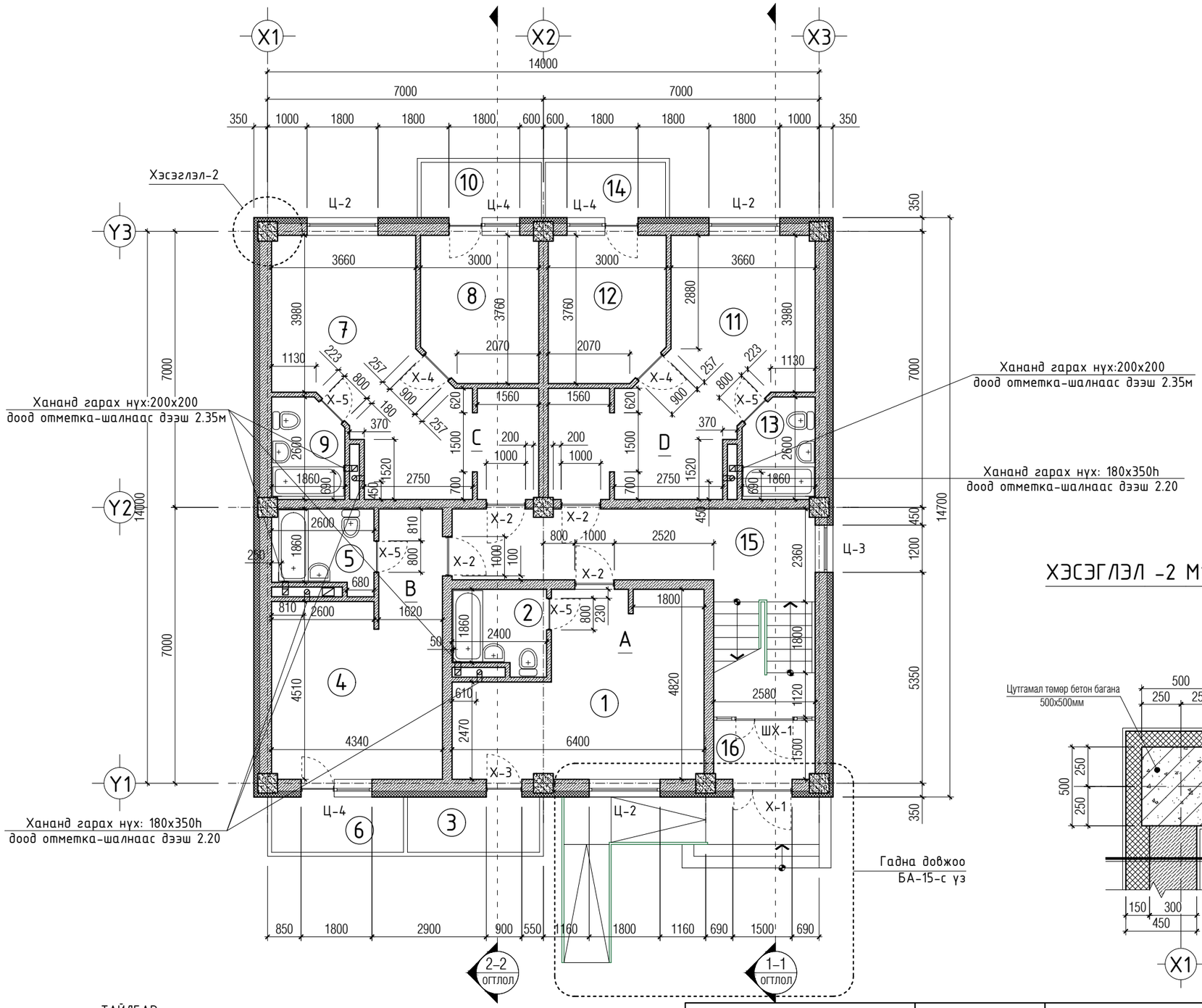

ХЭСЭГЛЭЛ -2 М1:10

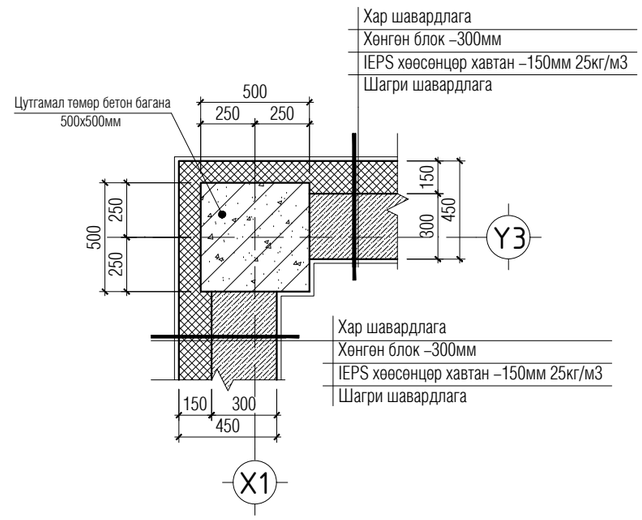

ӨРӨӨНИЙ ТОДОРХОЙЛОЛТ

Д.д	Өрөөний нэр	Талбай /м2/	шалны бүтэц
	"А" 1 өрөө сууц	30.94м2	
1	Зочны өрөө, гал тогоо	24.74	Паркет
2	Ариун цэврийн өрөө	4.80	Керамик
3	Тагт	1.40	Бетон
	"В" 1 өрөө сууц	29.72м2	
4	Зочны өрөө, гал тогоо	23.27	Паркет
5	Ариун цэврийн өрөө	5.05	Керамик
6	Тагт /30%/	1.40	Бетон
	"С" 2 өрөө сууц	44.78м2	
7	Зочны өрөө, гал тогоо	28.04	Паркет
8	Унтлагын өрөө	10.82	Паркет
9	Ариун цэврийн өрөө	4.52	Керамик
10	Тагт /30%/	1.40	Бетон
	"D" 2 өрөө сууц	44.78м2	
11	Зочны өрөө, гал тогоо	28.04	Паркет
12	Унтлагын өрөө	10.82	Паркет
13	Ариун цэврийн өрөө	4.52	Керамик
14	Тагт /30%/	1.40	Бетон
	Нийтийн эзэмшилийн талбай		
15	Шат, шатны хонгил	25.43	Чулуун хавтан
16	Гонх	3.84	Чулуун хавтан

ТАЙЛБАР:
- Огтлол 1-1-г БА-6 огтлол 2-2-г БА-7 хуудсанд үз.
- Шалны хийц бүтэцийг БА-14 хуудсанд үз.
- Хаалга, цонхны загвар хэмжээ түүврийг БА-18 хуудсанд үз.

Зөвшөөрөлцсөн:		
ББ	инженер Ц.Цэрэнчимэд	
ХАС	инженер Г.Отгонтуяа	
ЦБУ	инженер Б.Оюунжаргал	
ДГ/ХТ	инженер Г.Золбоо	
ХД	инженер Т.Пүрэвзагд	

AUTOCAD
"АВТОКАД" ХХК

Дархан-Уул аймаг. Хонгор сум. 1-р баг
АХМАД НАСТАН БОЛОН ТӨРИЙН АЛБАН ХААГЧДЫН ОРОН СУУЦ

1-р давхрын байгуулалт

Ye шат: А3

Архитектор	С.Баасандагва		ЕГ шифр: АК-23/03	Масштаб: 1:100	Огноо: 2023
Гүйцэтгэсэн	О.Энэрэл		ТГ шифр:	Зургийн дугаар: БА-3	Хуудас: 28
Шалгасан	С.Баасандагва				

2, 3-Р ДАВХРЫН БАЙГУУЛАЛТ М1:100

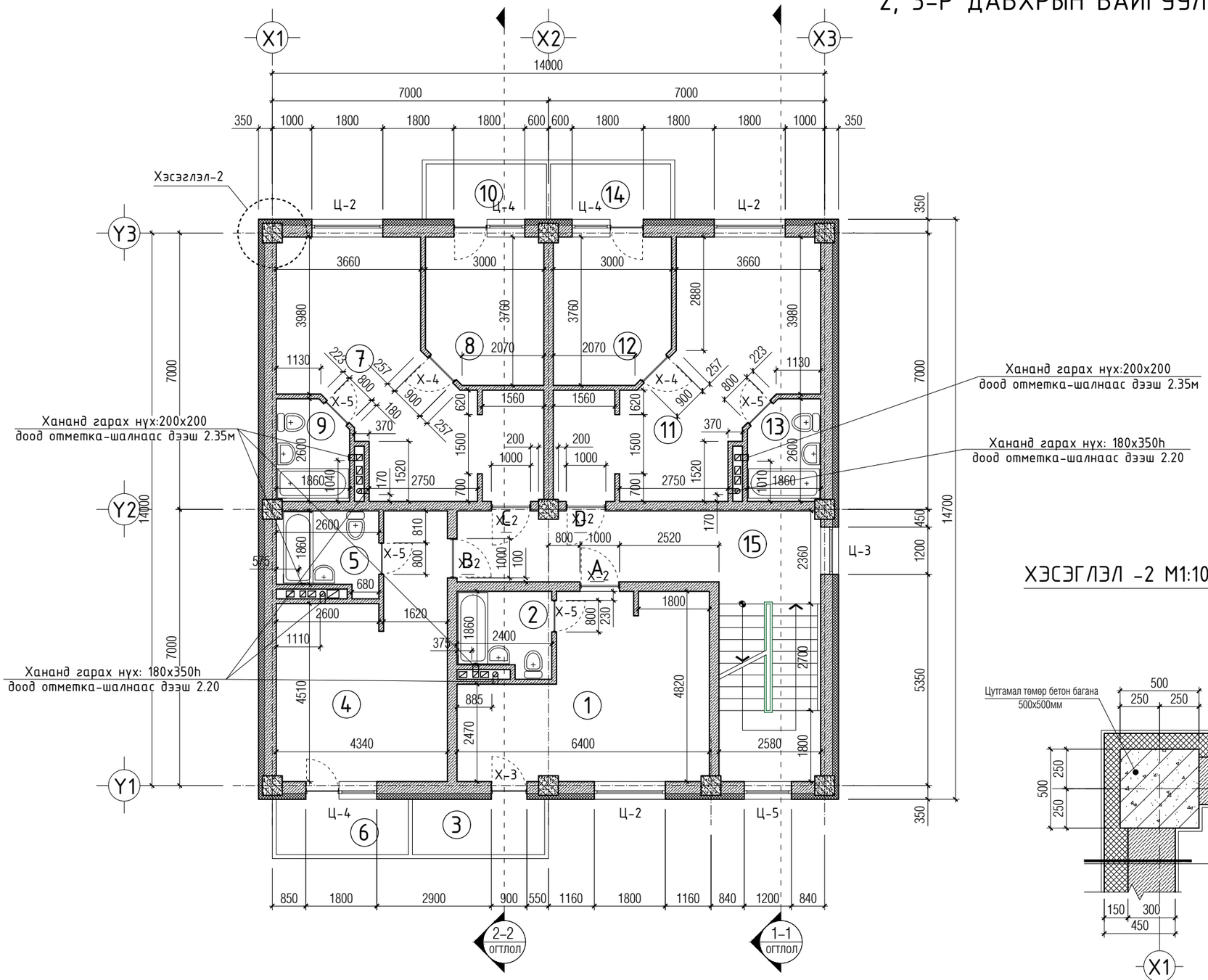

ХЭСЭГЛЭЛ -2 М1:10

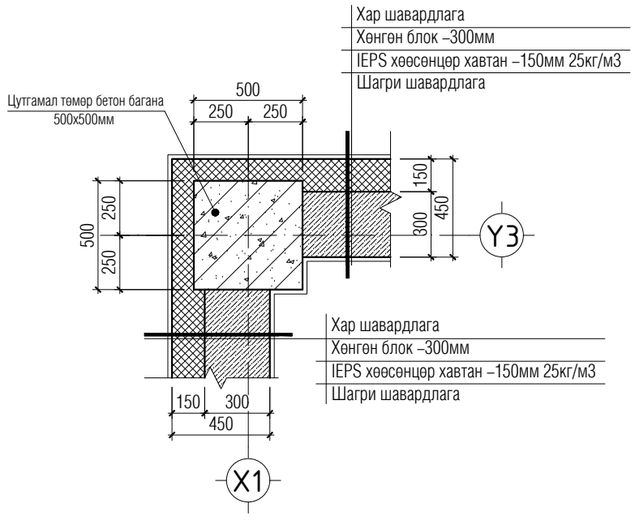

ӨРӨӨНИЙ ТОДОРХОЙЛОЛТ

Д.д	Өрөөний нэр	Талбай /м2/	шалны бүтэц
	"А" 1 өрөө сууц	30.47м2	
1	Зочны өрөө, гал тогоо	24.61	Паркет
2	Ариун цэврийн өрөө	4.46	Керамик
3	Тагт	1.40	Бетон
	"В" 1 өрөө сууц	29.32м2	
4	Зочны өрөө, гал тогоо	23.12	Паркет
5	Ариун цэврийн өрөө	4.80	Керамик
6	Тагт /30%/	1.40	Бетон
	"С" 2 өрөө сууц	44.55м2	
7	Зочны өрөө, гал тогоо	27.81	Паркет
8	Унтлагын өрөө	10.82	Паркет
9	Ариун цэврийн өрөө	4.52	Керамик
10	Тагт /30%/	1.40	Бетон
	"D" 2 өрөө сууц	44.55м2	
11	Зочны өрөө, гал тогоо	27.81	Паркет
12	Унтлагын өрөө	10.82	Паркет
13	Ариун цэврийн өрөө	4.52	Керамик
14	Тагт /30%/	1.40	Бетон
	Нийтийн эзэмшилийн талбай		
15	Шат, шатны хонгил	29.48	Чулуун хавтан

Зөвшөөрөлцсөн:		
ББ	инженер Ц.Цэрэнчимэд	
ХАС	инженер Г.Отгонтуяа	
ЦБУ	инженер Б.Оюунжаргал	
ДГ/ХТ	инженер Г.Золбоо	
ХД	инженер Т.Пүрэвзагд	

AUTOCAD
"АВТОКАД" ХХК

Дархан-Уул аймаг. Хонгор сум. 1-р баг
АХМАД НАСТАН БОЛОН ТӨРИЙН АЛБАН ХААГЧДЫН ОРОН СУУЦ
2, 3-р давхрын байгуулалт

Архитектор	С.Баасандагва	ЕГ шифр: АК-23/03	Масштаб: 1:100	Огноо: 2023
Гүйцэтгэсэн	О.Энэрэл	ТГ шифр:	Зургийн дугаар: БА-4	Хуудас: 28
Шалгасан	С.Баасандагва			

Ye шат: А3

ТЕХНИКИЙН ДАВХРЫН БАЙГУУЛАЛТ М1:50

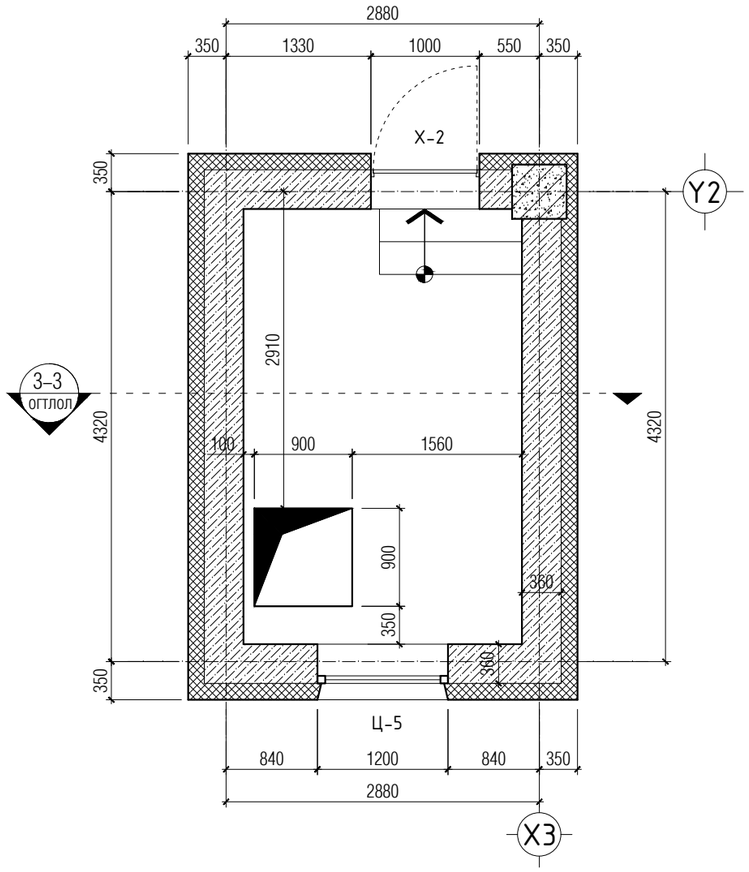

ОГТЛОЛ 3-3 М1:50

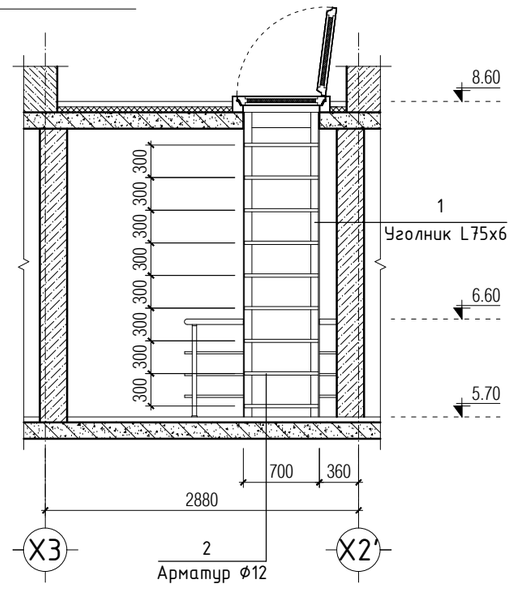

ДЭЭВРИЙН БАЙГУУЛАЛТ М1:100

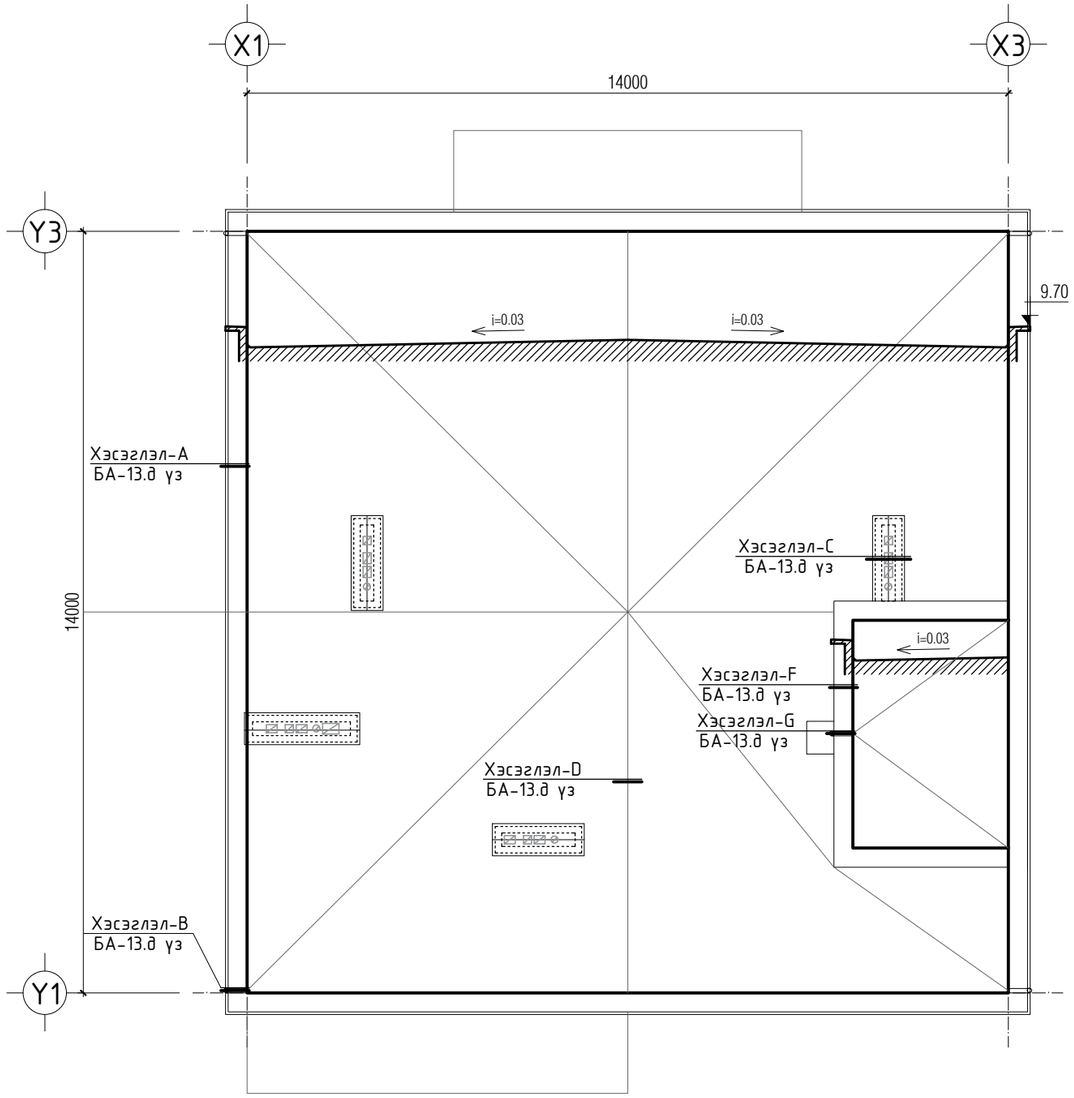

МАТЕРИАЛЫН ТҮҮВЭР

Марк поз	Тэмдэглэгээ	Нэр	Тоо /ширхэг/	Нэгж жин	Тайлбар
1	ГОСТ5781-83	L75x6 L=5700	4	51.41	205.66
2	ГОСТ5781-83	Ф12 AIII L=700	18	0.62	11.19
		Нийт жин			**205.66**

Зөвшөөрөлцсөн:		
ББ	инженер Ц.Цэрэнчимэд	
ХАС	инженер Г.Отгонтуяа	
ЦБУ	инженер Б.Оюунжаргал	
ДГ/ХТ	инженер Г.Золбоо	
ХД	инженер Т.Пүрэвзагд	

AUTOCAD
"АВТОКАД" ХХК

Дархан-Уул аймаг. Хонгор сум. 1-р баг
АХМАД НАСТАН БОЛОН ТӨРИЙН АЛБАН ХААГЧДЫН ОРОН СУУЦ

Дээврийн байгуулалт, техникийн давхрын байгуулалт

Ye шат: А3

Архитектор	С.Баасандагва	ЕГ шифр: АК-23/03	Масштаб: 1:100	Огноо: 2023
Гүйцэтгэсэн	О.Энэрэл	ТГ шифр:	Зургийн дугаар: БА-5	Хуудас: 28
Шалгасан	С.Баасандагва			

А3

ОГТЛОЛ 1-1 М1:100

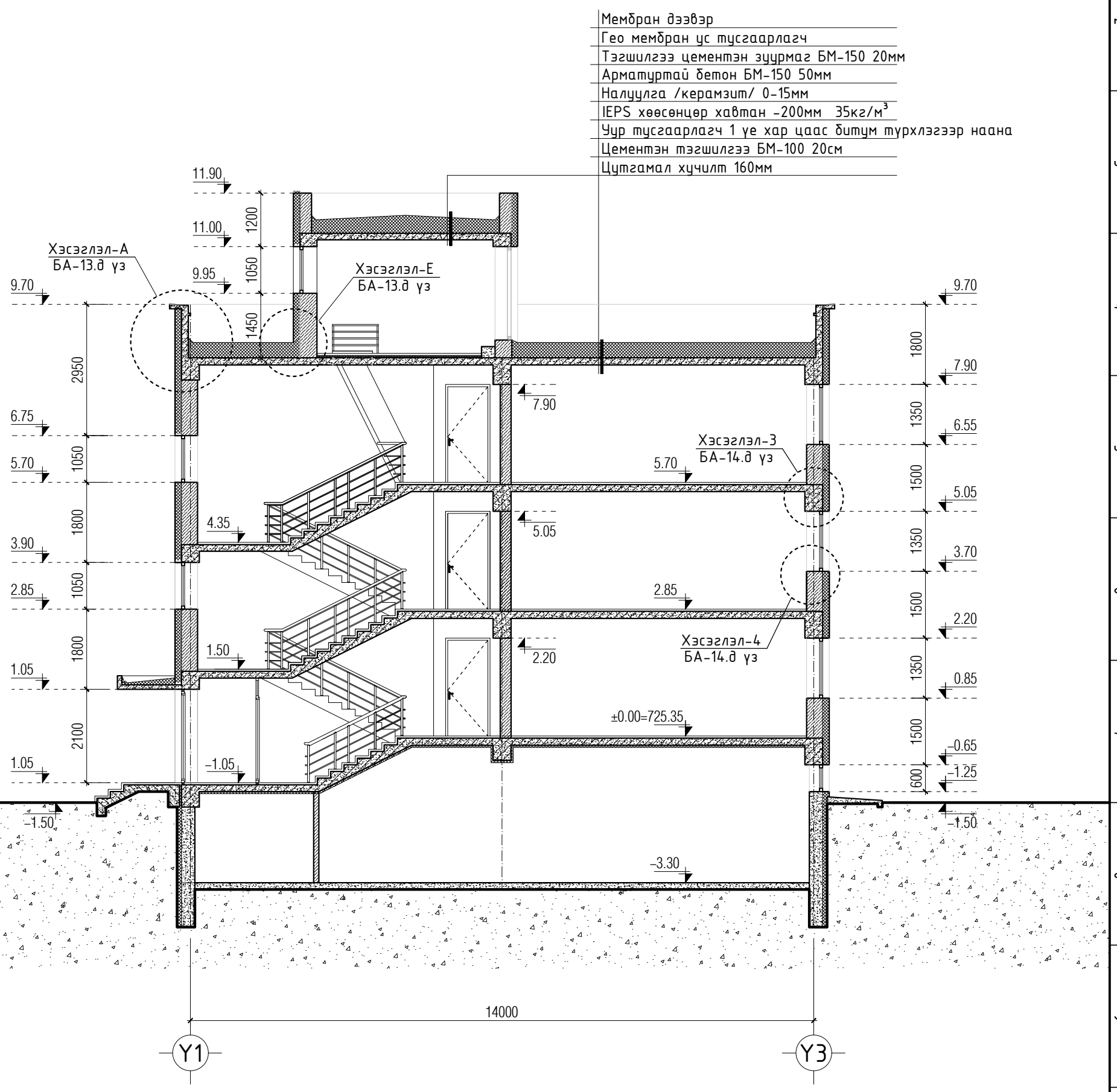

ТАЙЛБАР:
- 1-р давхрын шалны түвшин ±0.00-ийг харьцангуй өндөр 725.35-тай тэнцүү гэж авав.
- Дотор шат, шатны хайсны зургийг БА-12 хуудсанд үз.
- Хаалга, цонхны загвар хэмжээ түүврийг БА-18 хуудсанд үз.
- Шалны хийц да зузааныг БА-14 хуудсанд үз.

Зөвшөөрөлцсөн:		
ББ	инженер Ц.Цэрэнчимэд	
ХАС	инженер Г.Отгонтуяа	
ЦБУ	инженер Б.Оюунжаргал	
ДГ/ХТ	инженер Г.Золбоо	
ХД	инженер Т.Пүрэвзагд	

AUTOCAD
"АВТОКАД" ХХК

Дархан-Уул аймаг. Хонгор сум. 1-р баг
АХМАД НАСТАН БОЛОН ТӨРИЙН АЛБАН ХААГЧДЫН ОРОН СУУЦ

Огтлол 1-1					Уе шат: А3
Архитектор	С.Баасандагва		ЕГ шифр: АК-23/03	Масштаб: 1:100	Огноо: 2023
Гүйцэтгэсэн	О.Энэрэл		ТГ шифр:	Зургийн дугаар: БА-6	Хуудас: 28
Шалгасан	С.Баасандагва				

ОГТЛОЛ 2-2 М1:100

Мембран дээвэр
Гео мембран ус тусгаарлагч
Тэгшилгээ цементэн зуурмаг БМ-150 20мм
Арматуртай бетон БМ-150 50мм
Налуулга /керамзит/ 0-15мм
IEPS хөөсөнцөр хавтан -200мм 35кг/м^3
Уур тусгаарлагч 1 уе хар цаас битум түрхлэгээр наана
Цементэн тэгшилгээ БМ-100 20см
Цутгамал хучилт 160мм

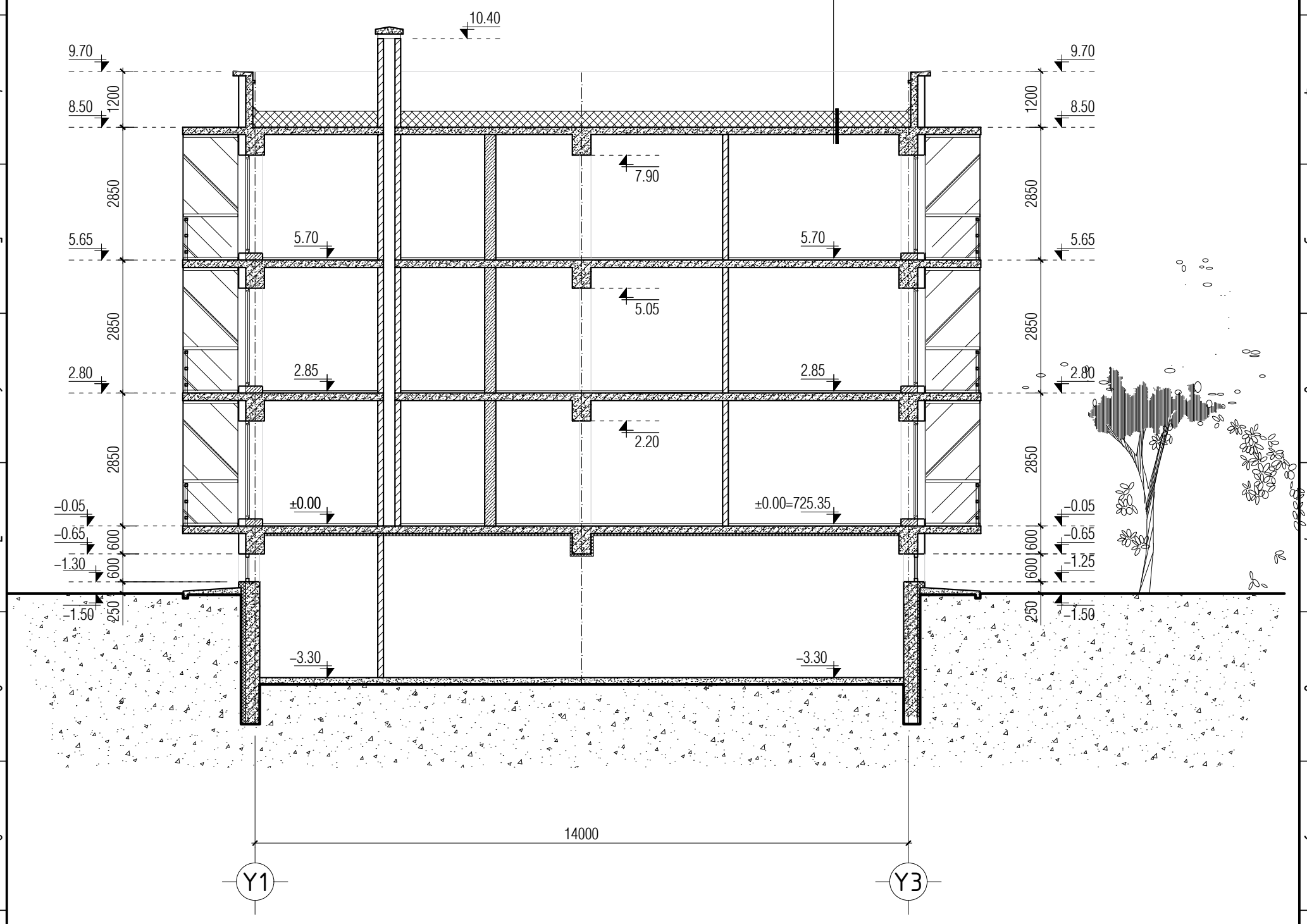

ТАЙЛБАР:
- 1-р давхрын шалны түвшин ±0.00-ийг харьцангуй өндөр 725.35-тай тэнцүү гэж авав.
- Дотор шат, шатны хайсны зургийг БА-12 хуудсанд үз.
- Хаалга, цонхны загвар хэмжээ түүврийг БА-18 хуудсанд үз.
- Шалны хийц ба зузааныг БА-14 хуудсанд үз.

Зөвшөөрөлцсөн:		
ББ	инженер Ц.Цэрэнчимэд	
ХАС	инженер Г.Отгонтуяа	
ЦБУ	инженер Б.Оюунжаргал	
ДГ/ХТ	инженер Г.Золбоо	
ХД	инженер Т.Пүрэвзагд	

AUTOCAD
"АВТОКАД" ХХК

Дархан-Уул аймаг. Хонгор сум. 1-р баг
АХМАД НАСТАН БОЛОН ТӨРИЙН АЛБАН ХААГЧДЫН ОРОН СУУЦ

Огтлол 2-2					Уе шат: А3
Архитектор	С.Баасандагва		ЕГ шифр: АК-23/03	Масштаб: 1:100	Огноо: 2023
Гүйцэтгэсэн	О.Энэрэл		ТГ шифр:	Зургийн дугаар: БА-7	Хуудас: 28
Шалгасан	С.Баасандагва				

НҮҮР ТАЛ /тэнхлэг Х1-Х3/ М1:100

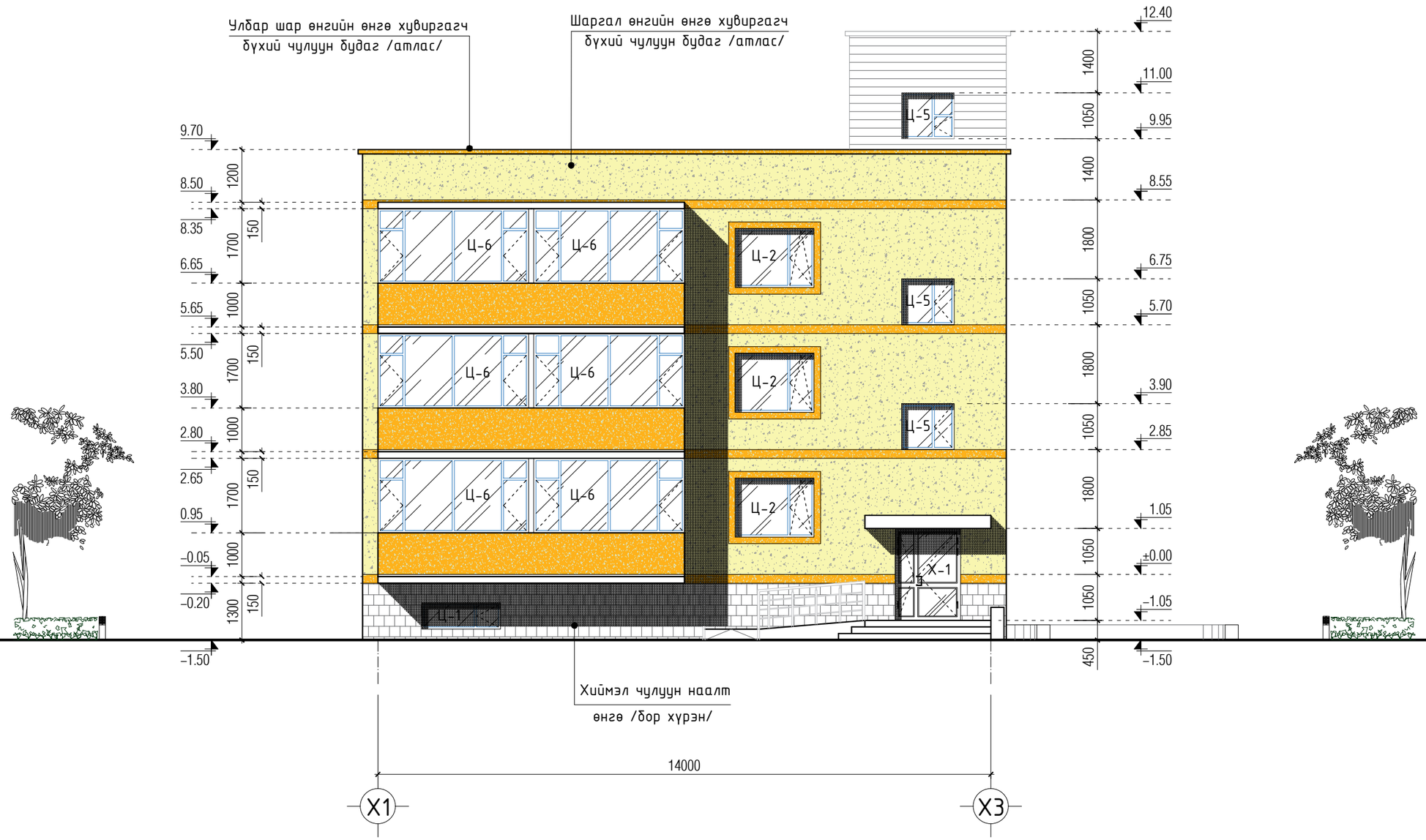

ТАЙЛБАР:
- Барилгын гадна гадаргууд сайн чанарын шагри шавардлага хийж гадна заслын ажлыг зурагт үзүүлсний дагуу гүйцэтгэнэ
- Цонх, хаалганы загвар хэмжээ нэгдсэн түүврийг БА-18 хуудсанд үз.
- Уг зургийг бусад холбогдох зургуудтай хамтатган үзэж ажлыг гүйцэтгэнэ.

AUTOCAD "АВТОКАД" ХХК	Дархан-Уул аймаг. Хонгор сум. 1-р баг АХМАД НАСТАН БОЛОН ТӨРИЙН АЛБАН ХААГЧДЫН ОРОН СУУЦ				
	Нүүр тал /тэнхлэг Х1-Х3/				Үе шат: А3
	Архитектор	С.Баасандагва	ЕГ шифр: АК-23/03	Масштаб: 1:100	Огноо: 2023
	Гүйцэтгэсэн	О.Энэрэл	ТГ шифр:	Зургийн дугаар: БА-8	Хуудас: 28
	Шалгасан	С.Баасандагва			

А3

АР ТАЛ /тэнхлэг Х3-Х1/ М1:100

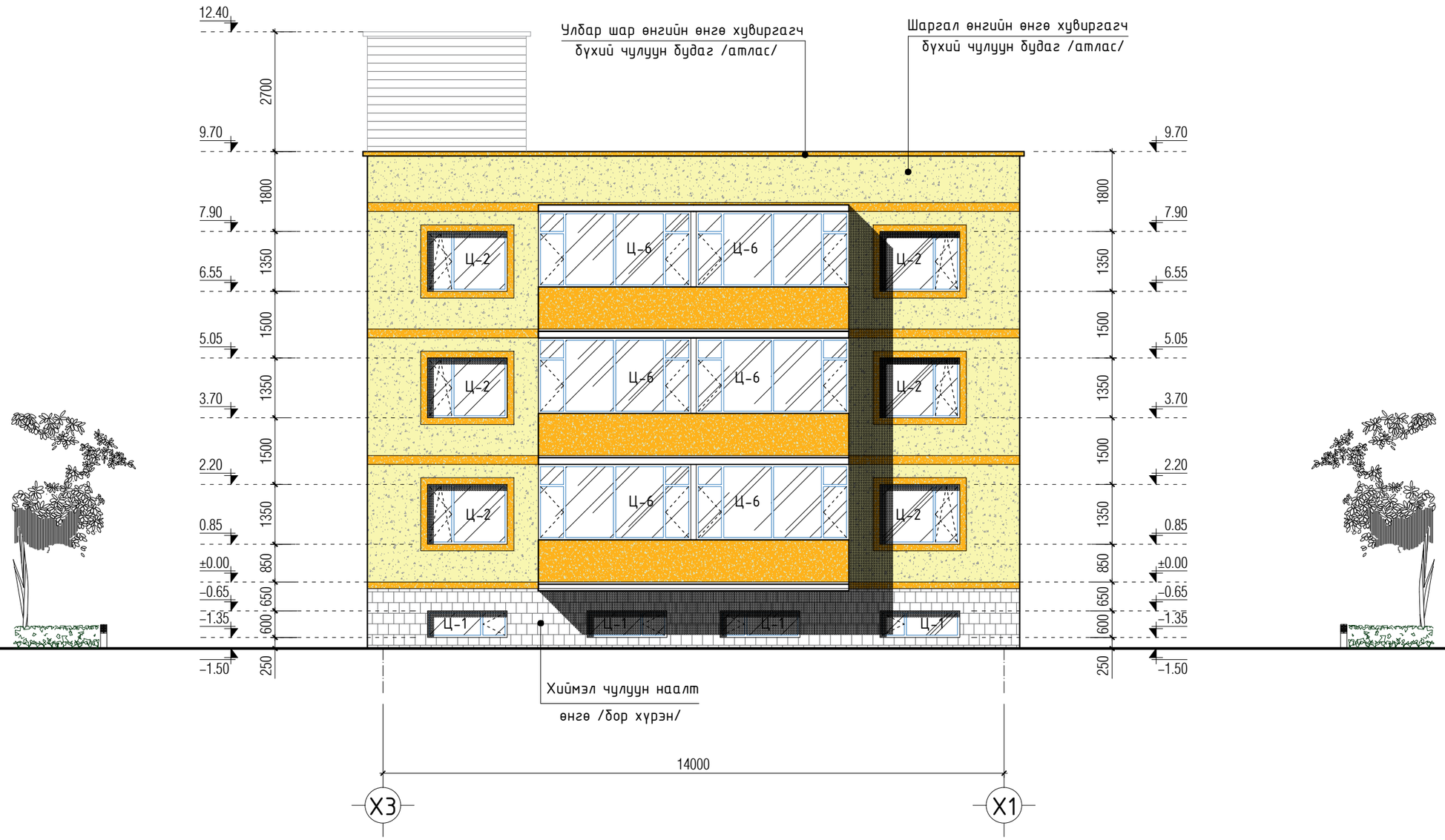

ТАЙЛБАР:
- Барилгын гадна гадаргууд сайн чанарын шагри шавардлага хийж гадна заслын ажлыг зурагт үзүүлсний дагуу гүйцэтгэнэ
- Цонх, хаалганы загвар хэмжээ нэгдсэн түүврийг БА-18 хуудсанд үз.
- Үг зургийг бусад холбогдох зургуудтай хамтатган үзэж ажлыг гүйцэтгэнэ.

AUTOCAD "АВТОКАД" ХХК	Дархан-Уул аймаг. Хонгор сум. 1-р баг АХМАД НАСТАН БОЛОН ТӨРИЙН АЛБАН ХААГЧДЫН ОРОН СУУЦ				
	Ар тал /тэнхлэг Х3-Х1/				Ye шат: А3
	Архитектор	С.Баасандагва	ЕГ шифр: АК-23/03	Масштаб: 1:100	Огноо: 2023
	Гүйцэтгэсэн	О.Энэрэл	ТГ шифр:	Зургийн дугаар: БА-9	Хуудас: 28
	Шалгасан	С.Баасандагва			

А3

ХАЖУУ ТАЛ /тэнхлэг Y3-Y1/ M1:100

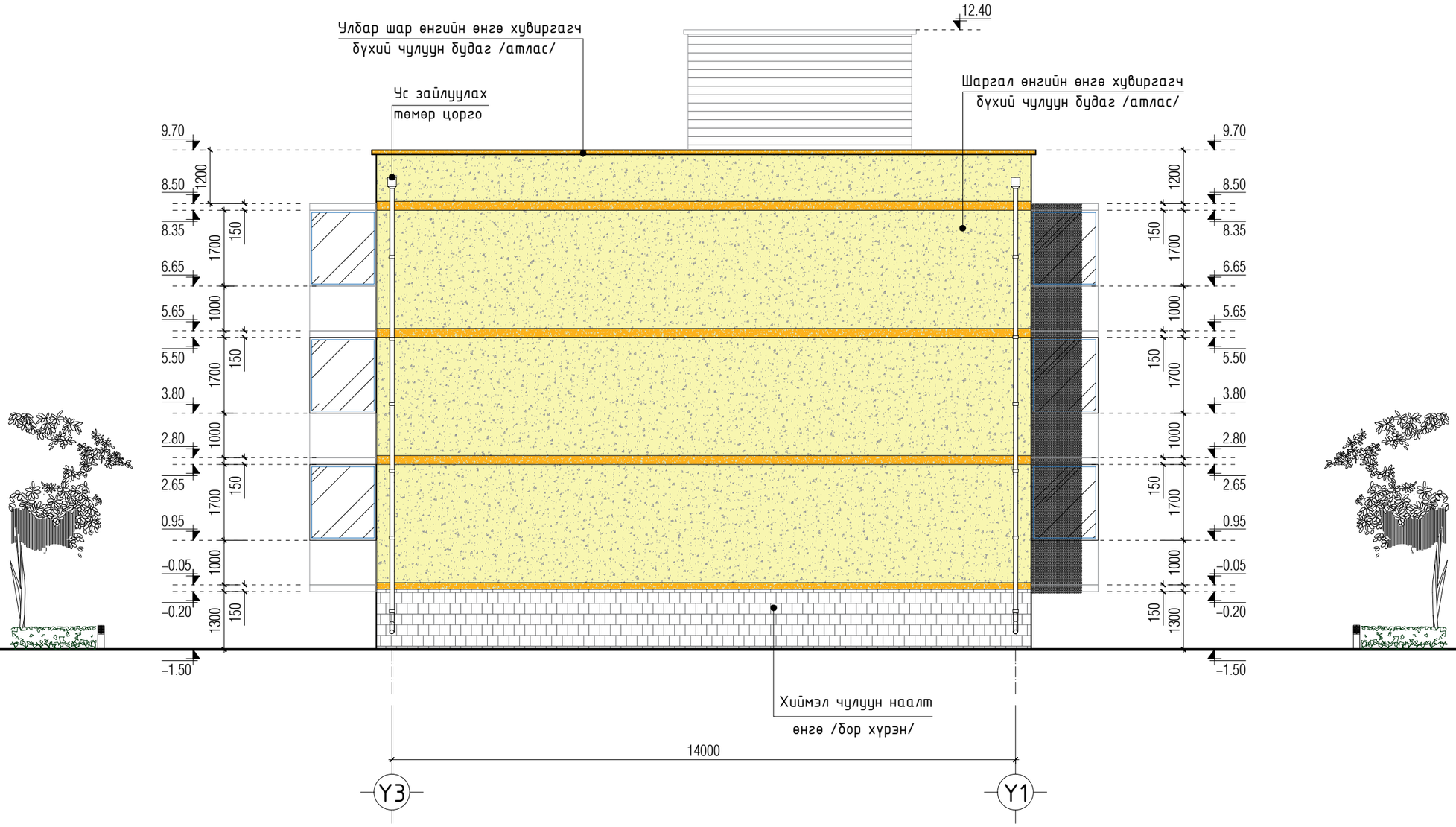

ТАЙЛБАР:
- Барилгын гадна гадаргууд сайн чанарын шагри шавардлага хийж гадна заслын ажлыг зураг үзүүлсний дагуу гүйцэтгэнэ
- Цонх, хаалганы загвар хэмжээ нэгдсэн түүврийг БА-18 хуудсанд үз.
- Уг зургийг бусад холбогдох зургуудтай хамтатган үзэж ажлыг гүйцэтгэнэ.

AUTOCAD "АВТОКАД" ХХК	Дархан-Уул аймаг. Хонгор сум. 1-р баг АХМАД НАСТАН БОЛОН ТӨРИЙН АЛБАН ХААГЧДЫН ОРОН СУУЦ				
	Хажуу тал /тэнхлэг Y3-Y1/				Ye шат: А3
	Архитектор	С.Баасандагва	ЕГ шифр: АК-23/03	Масштаб: 1:100	Огноо: 2023
	Гүйцэтгэсэн	О.Энэрэл	ТГ шифр:	Зургийн дугаар: БА-10	Хуудас: 28
	Шалгасан	С.Баасандагва			

ХАЖУУ ТАЛ /тэнхлэг Y1-Y3/ М1:100

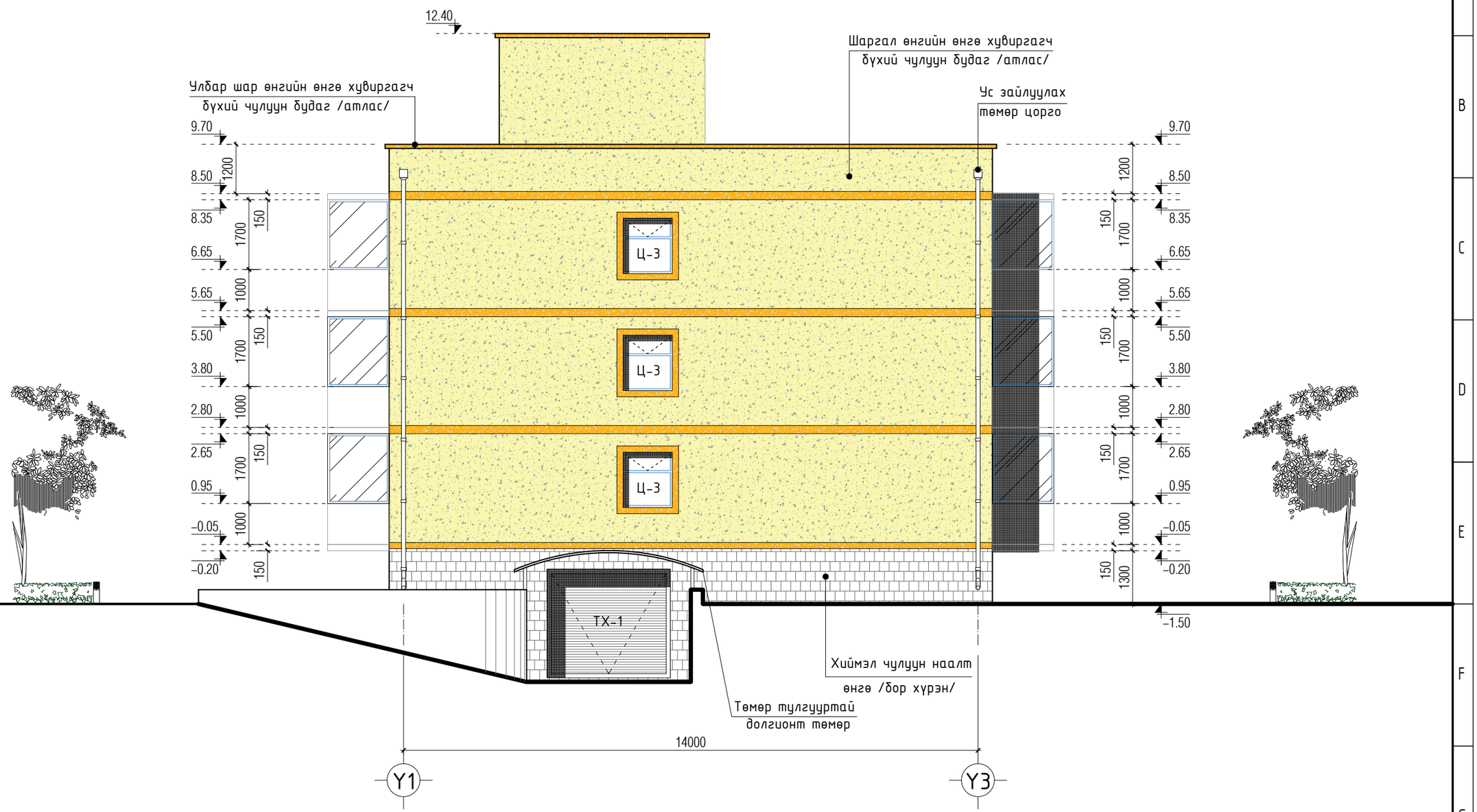

ТАЙЛБАР:
- Барилгын гадна гадаргууд сайн чанарын шагри шавардлага хийж гадна заслын ажлыг зураг үзүүлсний дагуу гүйцэтгэнэ
- Цонх, хаалганы загвар хэмжээ нэгдсэн түүврийг БА-18 хуудсанд үз.
- Уг зургийг бусад холбогдох зургуудтай хамтатган үзэж ажлыг гүйцэтгэнэ.

AUTOCAD "АВТОКАД" ХХК	Дархан-Уул аймаг. Хонгор сум. 1-р баг АХМАД НАСТАН БОЛОН ТӨРИЙН АЛБАН ХААГЧДЫН ОРОН СУУЦ				
	Хажуу тал /тэнхлэг Y1-Y3/				Ye шат: А3
	Архитектор	С.Баасандагва	ЕГ шифр: АК-23/03	Масштаб: 1:100	Огноо: 2023
	Гүйцэтгэсэн	О.Энэрэл	ТГ шифр:	Зургийн дугаар: БА-11	Хуудас: 28
	Шалгасан	С.Баасандагва			

ДОТОР ШАТ, ШАТНЫ ХАЙС М1:50

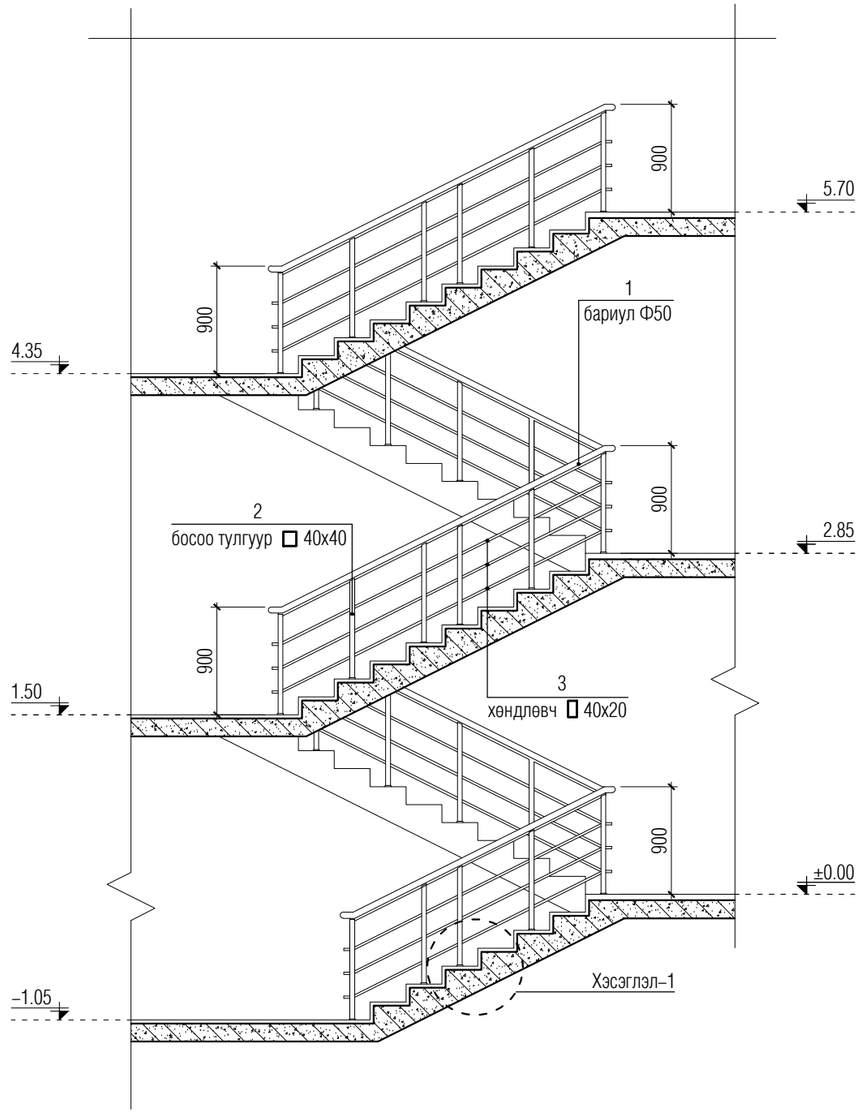

ХЭСЭГЛЭЛ–1 М1:10

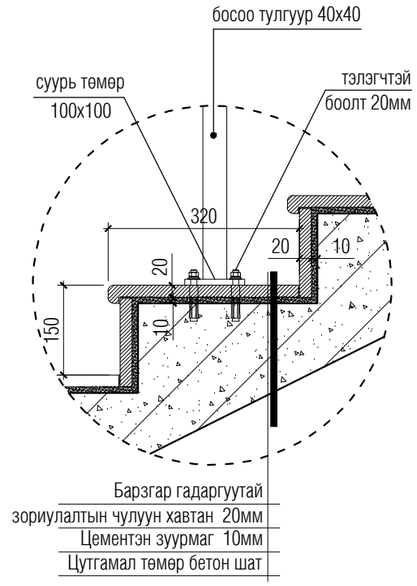

ТАЙЛБАР

- Төмөр эдэлхүүнийг электрод Э42-оор гагнана. Гагнаасын өндөр h=6мм
- Хайсыг шаттай бэхлэх нарийвчийг ББ маркын зургаас үз.
- Шатны өнгөлгөөг хальтиргаа үүсгэх материалаар хийхийг хориглох ба барзгар гадаргуутай зориулалтын чулуун хавтан ашиглана.
- Уг зургийг бусад холбогдох зургуудтай хамтатган үзэж ажлыг гүйцэтгэнэ.

ШАТНЫ ХАЙС МАТЕРИАЛЫН ТҮҮВЭР

Поз	Тэмдэглэгээ	Нэр	Хэмжих нэгж	Нэгж тоо	Нэгж жин/кг/	Нэгж жин/кг/	Тайлбар
1	L=28200	Бариул Ø50мм /труба/	у/м				Дотор шатны хайсны бариул, хөндлөвчийг нийт уртын метрээр түүврийг тооцов.
2	L=840	Босоо тулгуур □ 40мм	мм	54			
3	L=84600	Босоо тулгуур ▯ 40х20мм	мм				
4		Тогтоогч □ 20х20мм	мм				

AUTOCAD “АВТОКАД” ХХК	Дархан-Уул аймаг. Хонгор сум. 1-р баг АХМАД НАСТАН БОЛОН ТӨРИЙН АЛБАН ХААГЧДЫН ОРОН СУУЦ				
	Дотор шатны хайс				Үе шат: АЗ
	Архитектор	С.Баасандагва	ЕГ шифр: АК-23/03	Масштаб: 1:100	Огноо: 2023
	Гүйцэтгэсэн	О.Энэрэл	ТГ шифр:	Зургийн дугаар: БА-12	Хуудас: 28
	Шалгасан	С.Баасандагва			

ДЭЭВРИЙН ХЭСЭГЛЭЛ М1:25

ХЭСЭГЛЭЛ–A

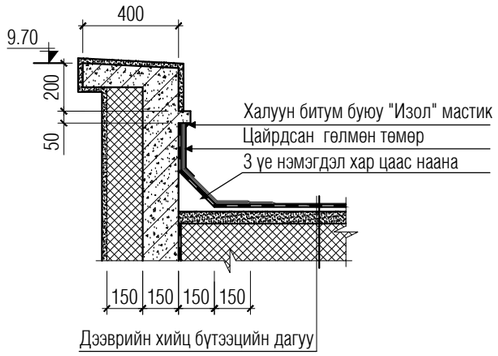

ХЭСЭГЛЭЛ–B

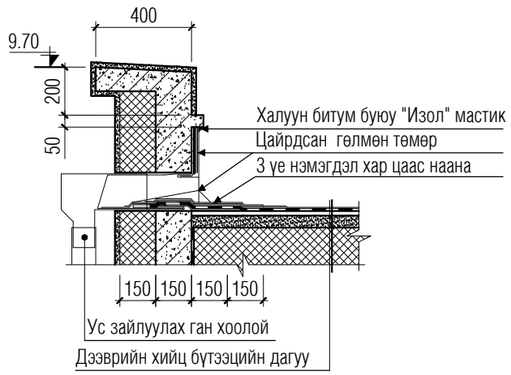

ХЭСЭГЛЭЛ–C

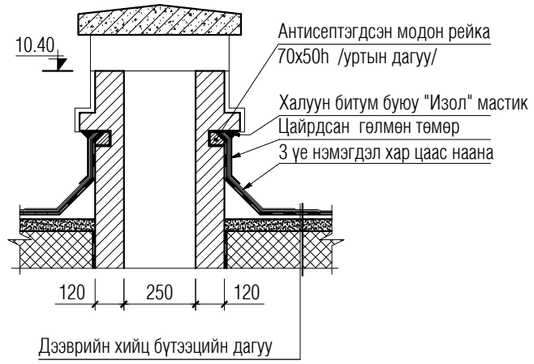

ХЭСЭГЛЭЛ–D

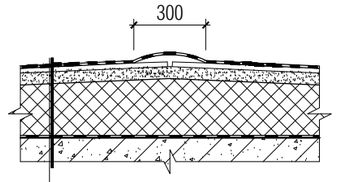

Мембран дээвэр
Гео мембран ус тусгаарлагч
Тэгшилгээ цементэн зуурмаг БМ–150 20мм
Арматуртай бетон БМ–150 50мм
Налуулга /керамзит/ 0–15см
Дулаалгын хөөсөнцөр 200мм 35кг/м3 MNS 4629:2007
Уур тусгаарлагч 1 үе хар цаас битум түрхлэгээр наана
Цементэн тэгшилгээ БМ–100 20мм
Угсармал хучилт 220 мм

ХЭСЭГЛЭЛ–E

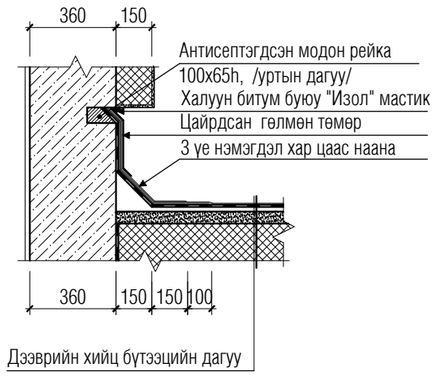

ХЭСЭГЛЭЛ–F

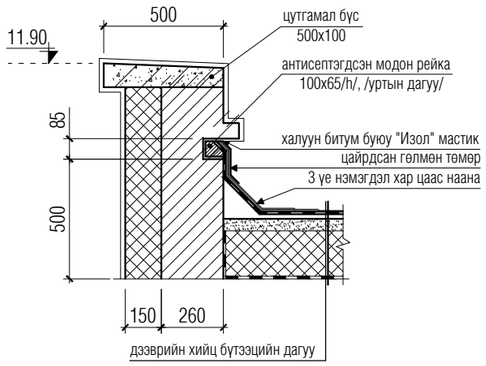

ХЭСЭГЛЭЛ–G

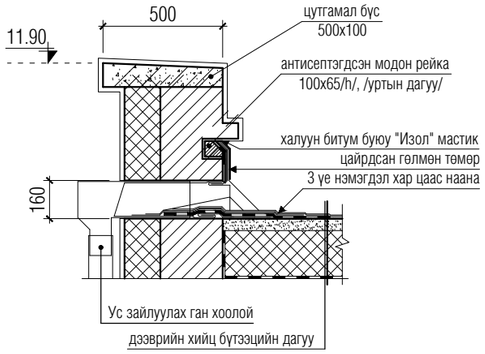

AUTOCAD "АВТОКАД" ХХК	Дархан-Уул аймаг. Хонгор сум. 1-р баг АХМАД НАСТАН БОЛОН ТӨРИЙН АЛБАН ХААГЧДЫН ОРОН СУУЦ				
	Дээврийн хэсэглэлүүд				Үе шат: АЗ
	Архитектор	С.Баасандагва	ЕГ шифр: АК-23/03	Масштаб: 1:100	Огноо: 2023
	Гүйцэтгэсэн	О.Энэрэл	ТГ шифр:	Зургийн дугаар: БА-13	Хуудас: 28
	Шалгасан	С.Баасандагва			

АЗ

ХЭСЭГЛЭЛ -3 М1:10

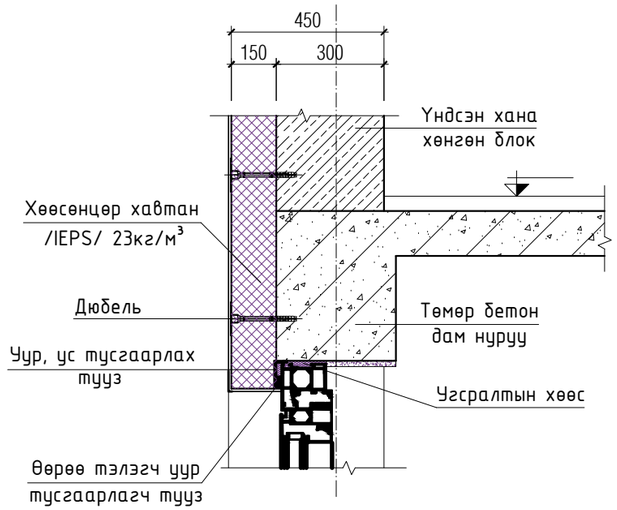

ХЭСЭГЛЭЛ -4 М1:10

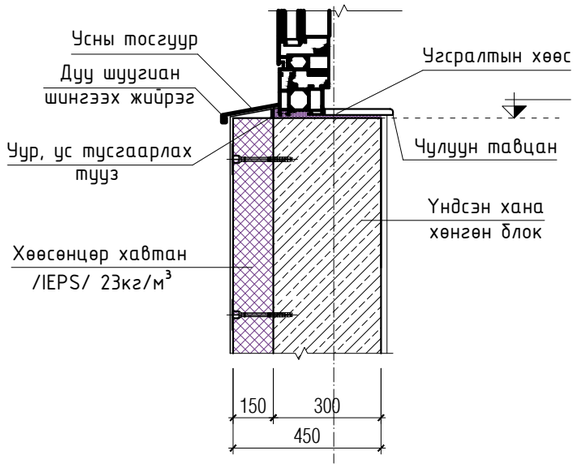

ШАЛНЫ ХИЙЦ БҮТЭЦ

1	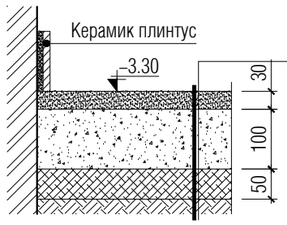	Керамик плинтус Цементэн зуурмаг БМ-150 Дэвсгэр бетон БМ-100 100мм Элс хайрган дэвсгэр 50мм Нягтруулсан хөрс
2	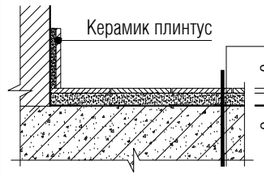	Керамик плинтус Керамик хавтан Цементэн зуурмаг БМ-150 20мм Ус, дуу тусгаарлагч Цутгамал хучилт 160 мм
3	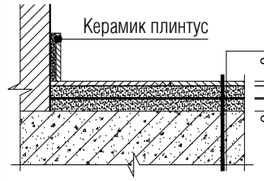	Керамик плинтус Хиймэл чулуун хавтан Цементэн зуурмаг БМ-150 20мм Ус, дуу тусгаарлагч Цементэн тэгшилгээ БМ-150 20мм Цутгамал хучилт 160 мм
4	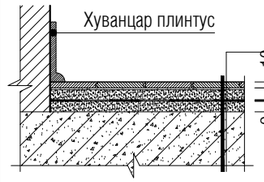	Хуванцар плинтус Паркет Бэлтгэл үе Цементэн тэгшилгээ БМ-150 20мм Ус, дуу тусгаарлагч Цементэн тэгшилгээ БМ-150 18мм Цутгамал хучилт 160 мм

AUTOCAD "АВТОКАД" ХХК	Дархан-Уул аймаг. Хонгор сум. 1-р баг АХМАД НАСТАН БОЛОН ТӨРИЙН АЛБАН ХААГЧДЫН ОРОН СУУЦ				
	Шал хэсэглэл, цонх суулгах хэсэглэл				Ye шат: А3
	Архитектор	С.Баасандагва	ЕГ шифр: АК-23/03	Масштаб: 1:100	Огноо: 2023
	Гүйцэтгэсэн	О.Энэрэл			
	Шалгасан	С.Баасандагва	ТГ шифр:	Зургийн дугаар: БА-14	Хуудас: 28

ГАДНА ДОВЖООНЫ БАЙГУУЛАЛТ М1:50

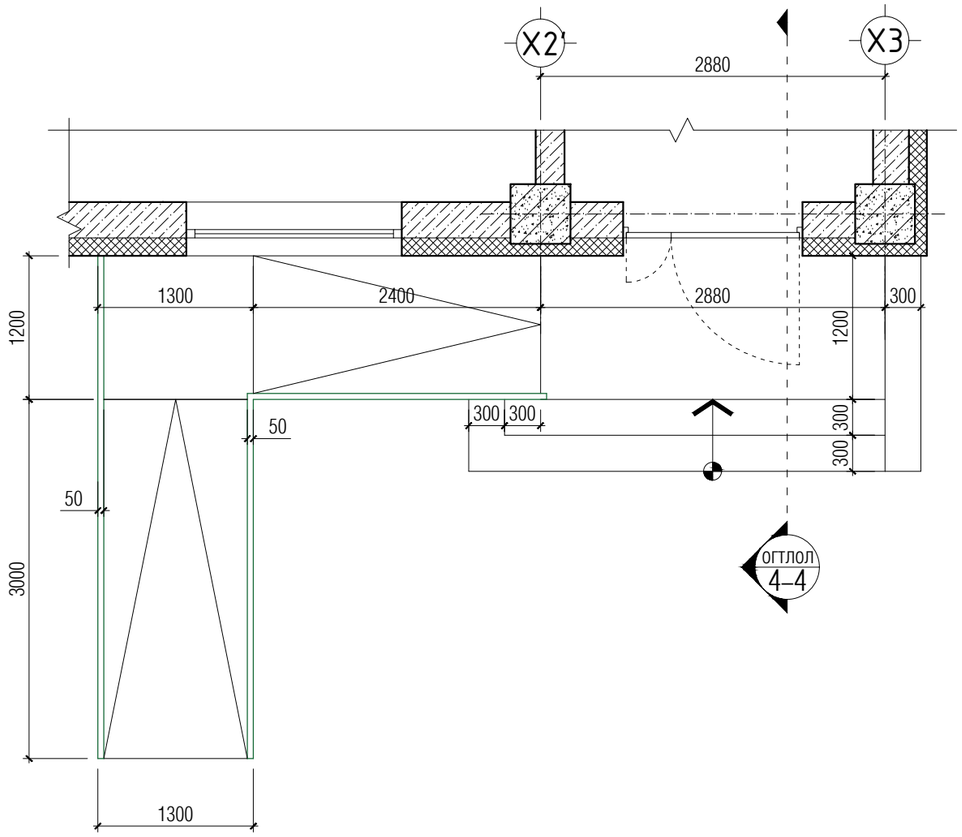

ОГТЛОЛ 4-4 М1:50

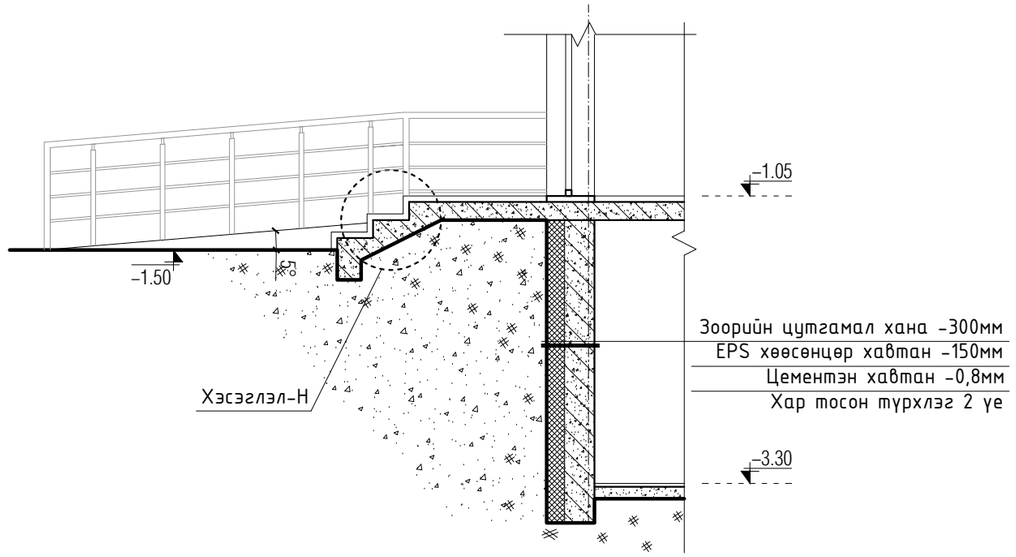

ХЭСЭГЛЭЛ-Н М1:10

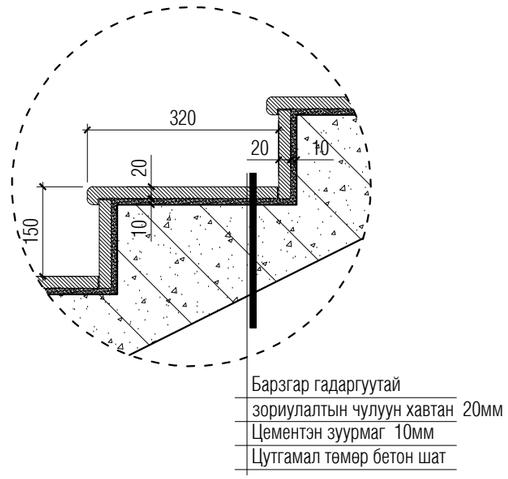

НҮҮР ТАЛ М1:50

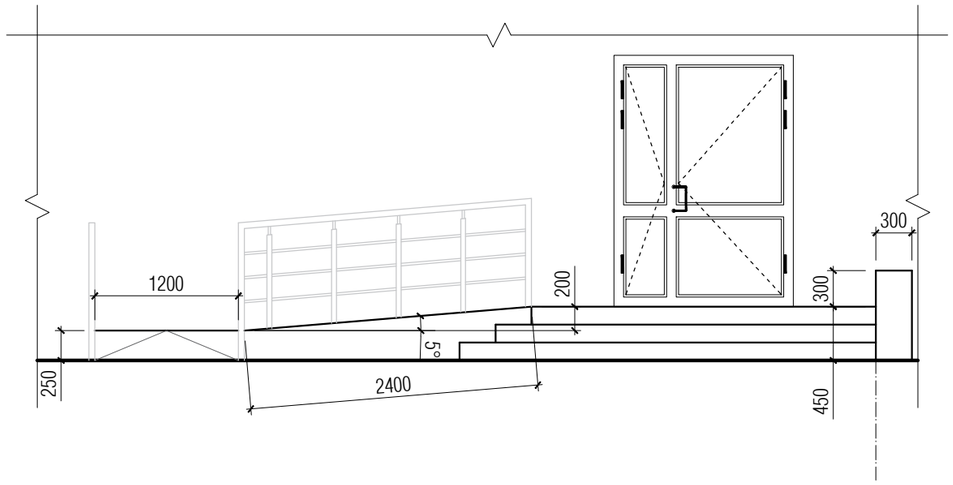

AUTOCAD "АВТОКАД" ХХК	Дархан-Уул аймаг. Хонгор сум. 1-р баг АХМАД НАСТАН БОЛОН ТӨРИЙН АЛБАН ХААГЧДЫН ОРОН СУУЦ				
	Гадна довжоо				Ye шат: А3
	Архитектор	С.Баасандагва	ЕГ шифр: АК-23/03	Масштаб: 1:100	Огноо: 2023
	Гүйцэтгэсэн	О.Энэрэл	ТГ шифр:	Зургийн дугаар: БА-15	Хуудас: 28
	Шалгасан	С.Баасандагва			

ПАНДУСНЫ БАЙГУУЛАЛТ М1:100

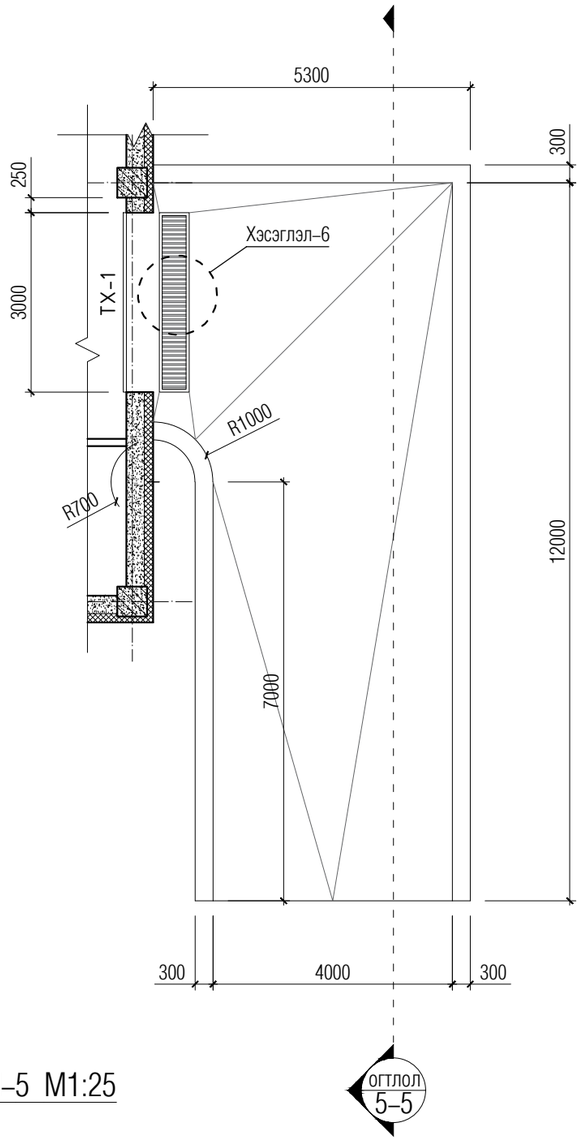

Гаражын удирдлагатайхаалга ТХ-1 М1:50

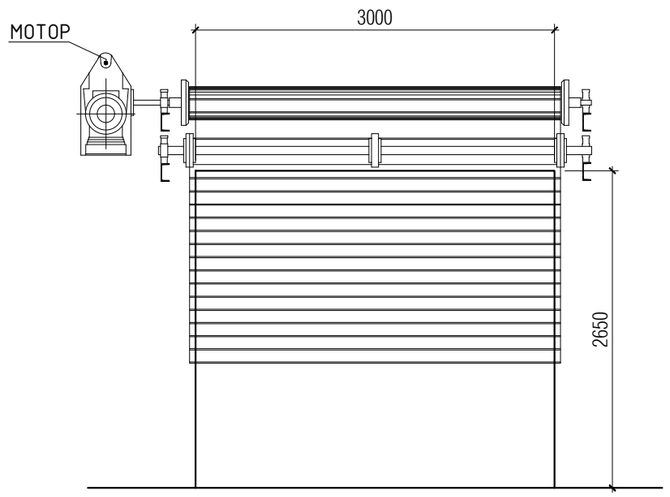

ОГТЛОЛ 5-5 М1:50

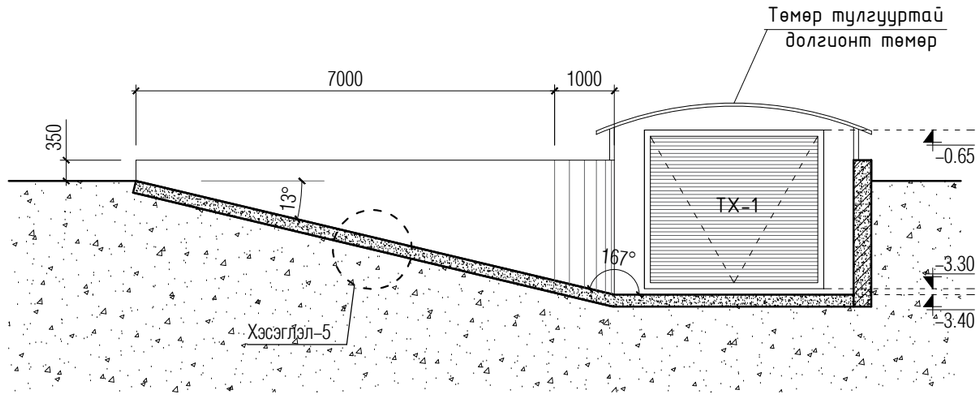

ХЭСЭГЛЭЛ-5 М1:25

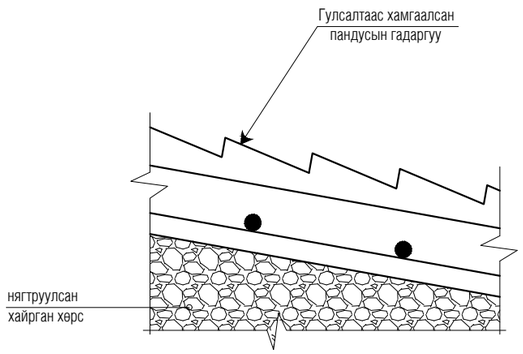

ХЭСЭГЛЭЛ-6 М1:25

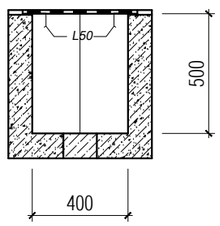

ТАЙЛБАР:
- Гадна шатны өнгөлгөөг хальтиргаа үүсгэх материалаар хийхийг хориглох ба барзгар гадаргуутай зориулалтын чулуун хавтан ашиглана.
- Пандусны саравчны материалын түүврийг ББ маркийн зургаас үз.

AUTOCAD "АВТОКАД" ХХК	Дархан-Уул аймаг. Хонгор сум. 1-р баг АХМАД НАСТАН БОЛОН ТӨРИЙН АЛБАН ХААГЧДЫН ОРОН СУУЦ				
	Пандус				Ує шат: А3
	Архитектор	С.Баасандагва	ЕГ шифр: АК-23/03	Масштаб: 1:100	Огноо: 2023
	Гүйцэтгэсэн	О.Энэрэл	ТГ шифр:	Зургийн дугаар: БА-16	Хуудас: 28
	Шалгасан	С.Баасандагва			

ГАЛЫН ШАТ М1:50

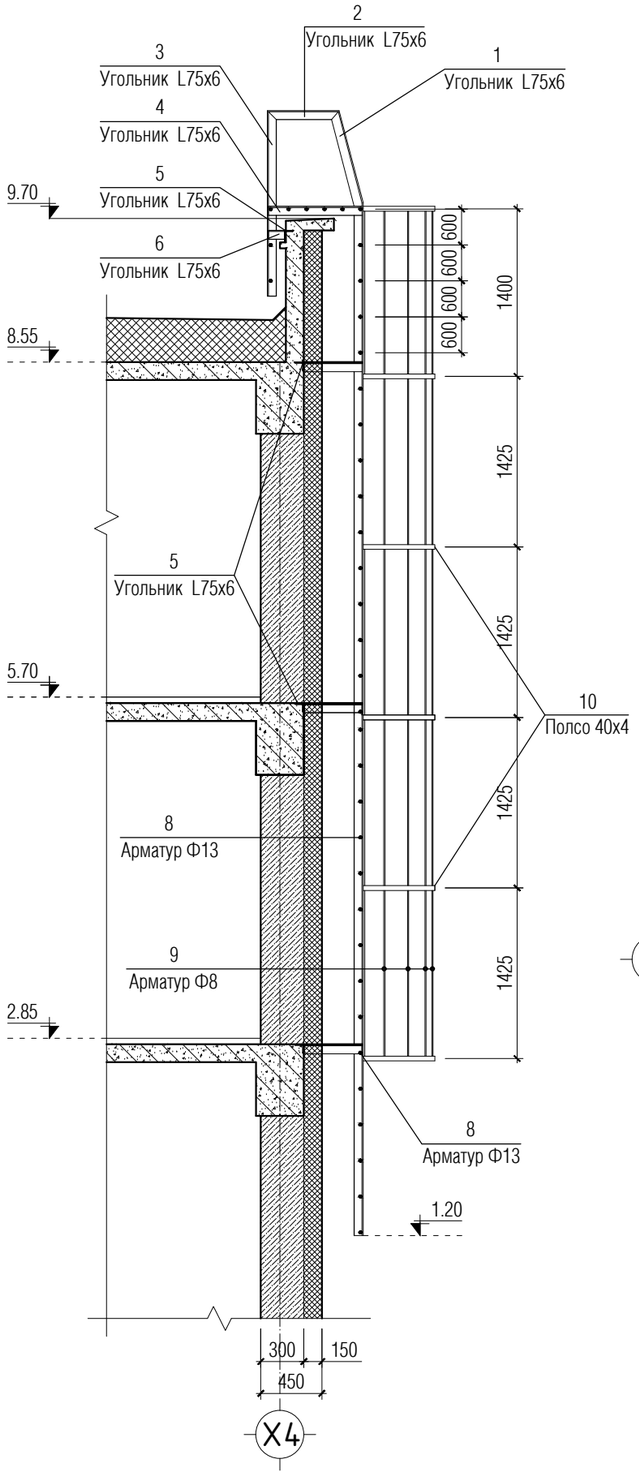

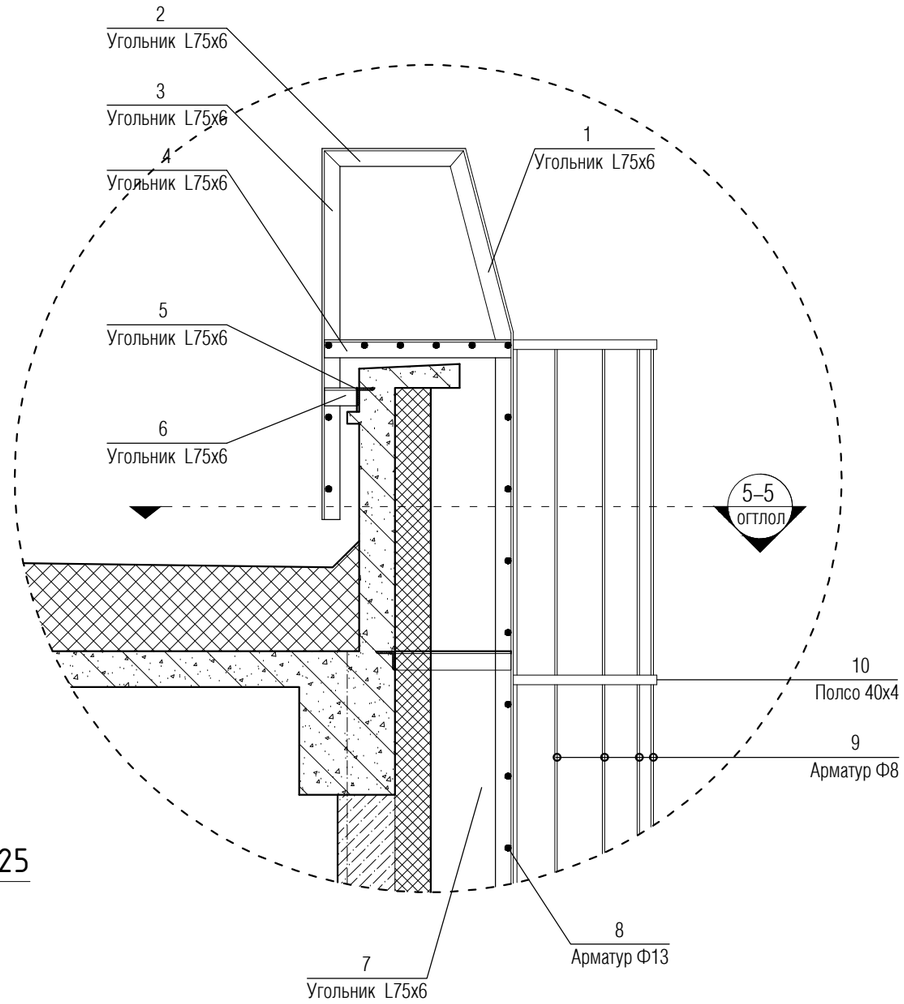

ОГТЛОЛ 5-5 М1:25

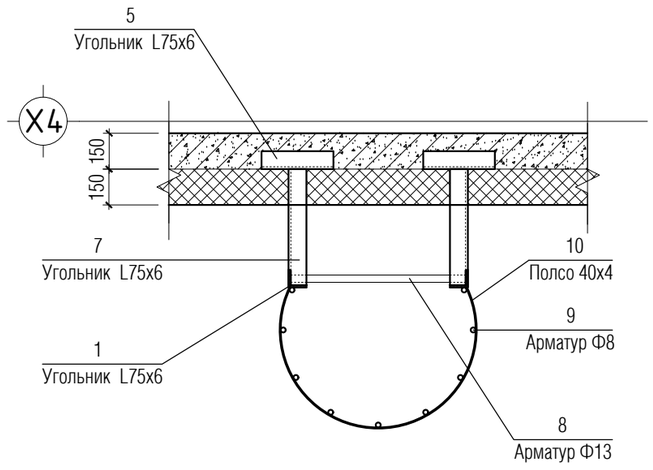

ТАЙЛБАР:
- Галын шатыг төмрийн будгаар 2 дахин будна.
- Төмөр эдэлхүүнийг электрод Э42-оор гагнана. Гагнаасын өндөр h=6мм
- Материалын түүвэр нарийвчилсан хийцлэлийг ББ маркын зургаас үз.
- Уг зургийг бусад холбогдох зургуудтай хамтатган үзэж ажлыг гүйцэтгэнэ.

AUTOCAD "АВТОКАД" ХХК	Дархан-Уул аймаг. Хонгор сум. 1-р баг АХМАД НАСТАН БОЛОН ТӨРИЙН АЛБАН ХААГЧДЫН ОРОН СУУЦ				
	Галын шат				Ye шат: А3
Архитектор	С.Баасандагва	ЕГ шифр: АК-23/03	Масштаб: 1:100	Огноо: 2023	
Гүйцэтгэсэн	О.Энэрэл	ТГ шифр:	Зургийн дугаар: БА-17	Хуудас: 28	
Шалгасан	С.Баасандагва				

ХААЛГА, ЦОНХНЫ ЗАГВАР ХЭМЖЭЭ М1:50

Ц-1

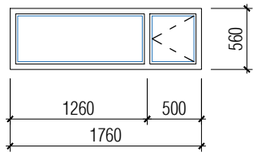

Ц-2

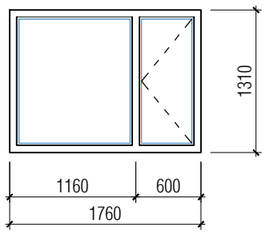

Ц-3

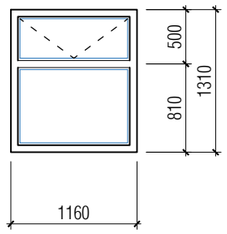

Ц-4

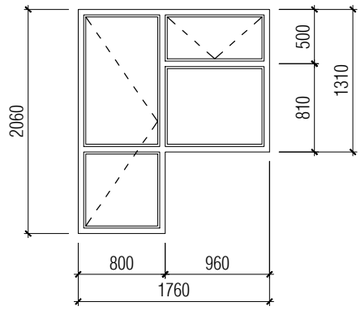

Ц-5

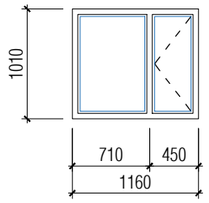

Х-1

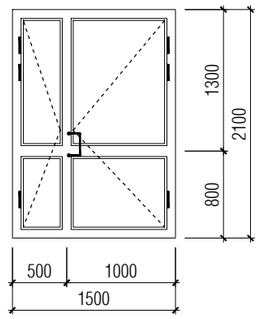

Х-2

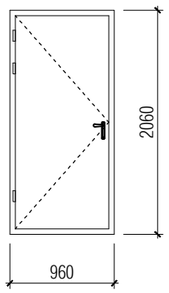

Х-3

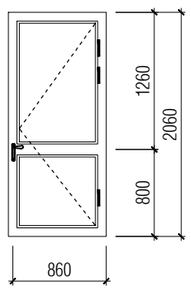

Х-4

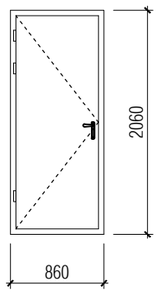

ШХ-1

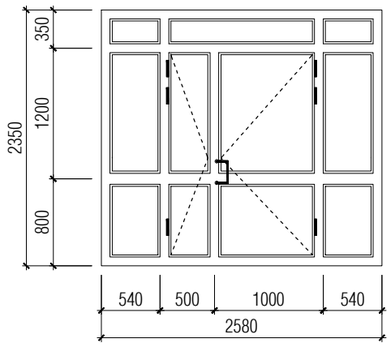

Х-5

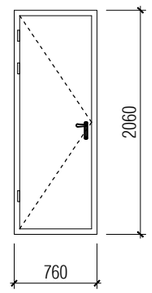

Ц-6

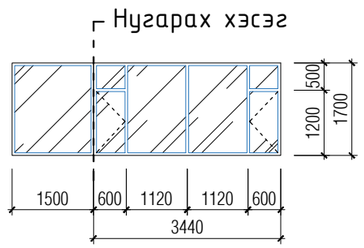

ХААЛГА, ЦОНХНЫ НЭГДСЭН ТҮҮВЭР

Поз	Марк	Хэмжээ		Зоорийн давхар		1-р давхар		2, 3-р давхар		Техникийн давхар		Бүгд
		Нүхний хэмжээ	Цонхны хэмжээ									
ЦОНХ, ШИЛЭН ХАНА												
1	Ц-1	600x1800	560x1760	5		–		–		–		5
2	Ц-2	1350x1800	1310x1760	–		3		6		–		9
3	Ц-3	1350x1200	1310x1160	–		1		2		–		3
4	Ц-4	2100x1800	2060x1760	–		3		6		–		9
5	Ц-5	1050x1200	1010x1160	–		–		2		1		3
6	Ц-6	4940x1700	4940x1700	–		4		8		–		12
7	ШХ-1	2350x2580	2350x2580	–		1		–		–		1
ХААЛГА				баруун	зүүн	баруун	зүүн	баруун	зүүн	баруун	зүүн	
8	Х-1	2100x1500	2100x1500	–	–	1	–	–	–	–	–	1
9	Х-2	2100x1000	2060x960	2	1	1	3	2	6	–	1	16
10	Х-3	2100x900	2060x860	–	–	1	–	2	–	–	–	3
11	Х-4	2100x900	2060x860	–	–	1	1	2	2	–	–	6
12	Х-5	2100x800	2060x760	–	–	3	1	6	2	–	–	12
13	ТХ-1	2650x3000	2650x3000	1		–		–		–		1

ТАЙЛБАР:

- Барилгад хэрэглэгдэх хуванцар /PVC/ цонх нь Монгол улсад мөрдөж буй норм, MNS 5830:2007 стандарт дулаан техникийн шаардлага хангасан 3-н давхар шилэлгээтэй сайн чанарын цонх байхаар тусгав.
- Дотор модон хаалгыг /Х-4, Х-5/ монгол улсад үйлдвэрлэсэн стандартын сайн чанарын эдэлгээ даах өнгө үзэмж сайтай модон хаалга захиалан авчирч угсарна.
- Барилгын гол орцны Х-1 болон ШХ-1 хаалгуудыг зориулалтын металл раммтай шилэн хаалга захиалан авчирч мэргэжлийн байгууллагаар угсруулна.
- Айлуудын гадна хаалга болон техникийн өрөө, узелийн өрөөний Х-2 хаалга нь монгол улсад үйлдвэрлэсэн метал хаалга байна. Цахилгааны өрөөний хаалга нь метал хаалга байх ба шалнаас +10мм түвшинд ус орохгүйгээр байхаар босготой байна.
- Тагтны хаалга Х-3 болон Ц-4, Ц-6 нь 3-н давхар шилэлгээтэй сайн чанарын хуванцар /PVC / цонх, хаалга байна.
- Цонх хаалга, шилэн ханыг захиалахдаа өрлөгийн ажил дуусаны дараа газар дээр нь хэмжээг авч баталгаажуулах шаардлагатай.

AUTOCAD "АВТОКАД" ХХК	Дархан-Уул аймаг. Хонгор сум. 1-р баг АХМАД НАСТАН БОЛОН ТӨРИЙН АЛБАН ХААГЧДЫН ОРОН СУУЦ				
	Хаалга цонхны загвар хэмжээ, нэгдсэн түүвэр				Ує шат: А3
	Архитектор	С.Баасандагва	ЕГ шифр: АК-23/03	Масштаб: 1:100	Огноо: 2023
	Гүйцэтгэсэн	О.Энэрэл	ТГ шифр:	Зургийн дугаар: БА-18	Хуудас: 28
	Шалгасан	С.Баасандагва			

ТӨМӨР ХАШАА М1:50

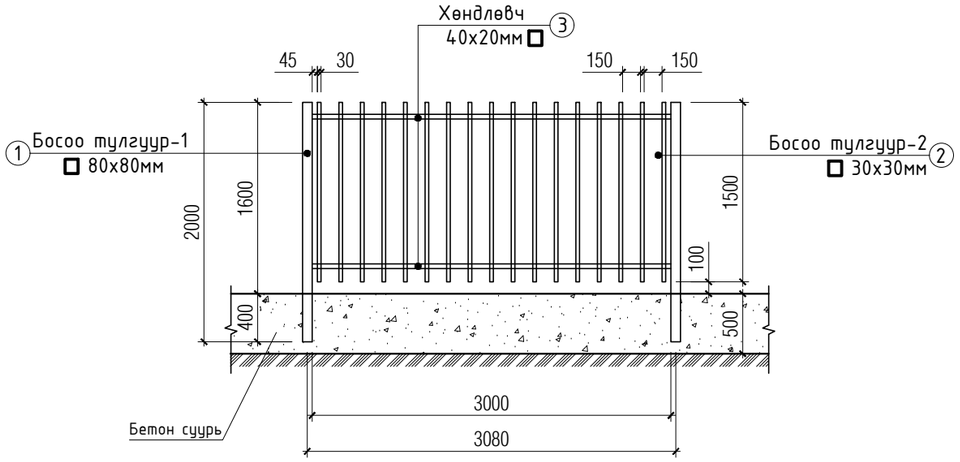

ХАШААНЫ ХААЛГА М1:50

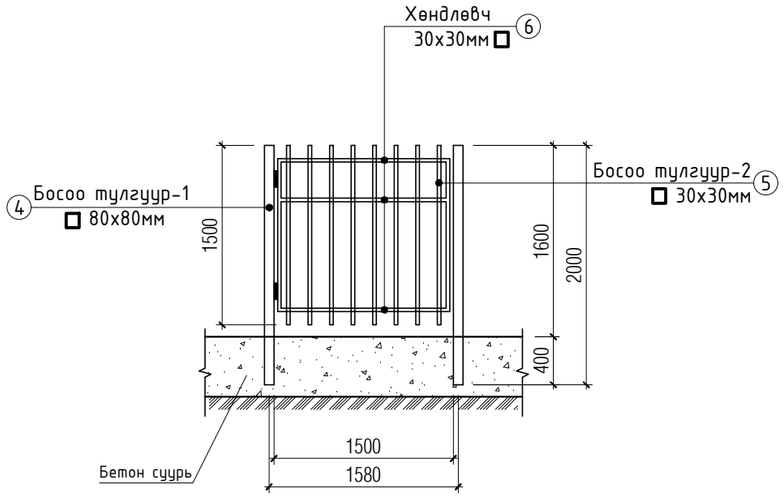

ХАШААНЫ ОГТЛОЛ М1:50

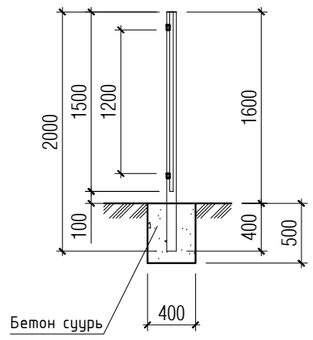

ХАШАА, ХААЛГАНЫ МАТЕРИАЛЫН ТҮҮВЭР

Поз	Тэмдэглэгээ	Нэр	Нэгж жин /кг/	Нийт жин /кг/	Тоо ширхэг	Бүгд жин /кг/	Тайлбар
	ТӨМӨР ХАШАА 132м						Орон сууцны барилгын гадна төмөр 3м хашааны материалын түүврийг тооцов. Нийт 44 ширхэг хашаа байна.
1	L=2000мм	Босоо тулгуур □ 80х80х3.0мм	6.77	13.54	1ш	13.54	
2	L=1500мм	Босоо тулгуур □ 30х30х2.0мм	1.78	2.67	17ш	45.39	
3	L=3000мм	Хөндлөвч ▯ 40х20х2.0мм	1.78	5.34	2ш	10.68	
	НИЙТ ЖИН					69.61х44ш	
	ХАШААНЫ ХААЛГА 2ш						Орон сууцны барилгын гадна төмөр хашааны 2 ширхэг хаалганы материалын түүврийг тооцов
4	L=2000мм	Босоо тулгуур □ 80х80х3.0мм	6.77	13.54	2ш	27.08	
5	L=1500мм	Босоо тулгуур □ 30х30х2.0мм	1.78	2.67	8ш	21.36	
6	L=1500мм	Хөндлөвч □ 30х30х2.0мм	1.78	2.67	3ш	8.01	
	НИЙТ ЖИН					56.45х2ш	
7	СУУРИЙН БЕТОН					26.4м3	

AUTOCAD

"АВТОКАД" ХХК

Дархан-Уул аймаг. Хонгор сум. 1-р баг

АХМАД НАСТАН БОЛОН ТӨРИЙН АЛБАН ХААГЧДЫН ОРОН СУУЦ

Гадна төмөр хашаа

Уе шат: А3

Архитектор	С.Баасандагва		ЕГ шифр: АК-23/03	Масштаб: 1:100	Огноо: 2023
Гүйцэтгэсэн	О.Энэрэл		ТГ шифр:	Зургийн дугаар: БА-19	Хуудас: 28
Шалгасан	С.Баасандагва				

А3

НЭГ МАЯГИЙН ХӨНДЛӨН ОГТЛОЛ

SCALE 1:100

НЭГ МАЯГИЙН ХӨНДЛӨН ОГТЛОЛ

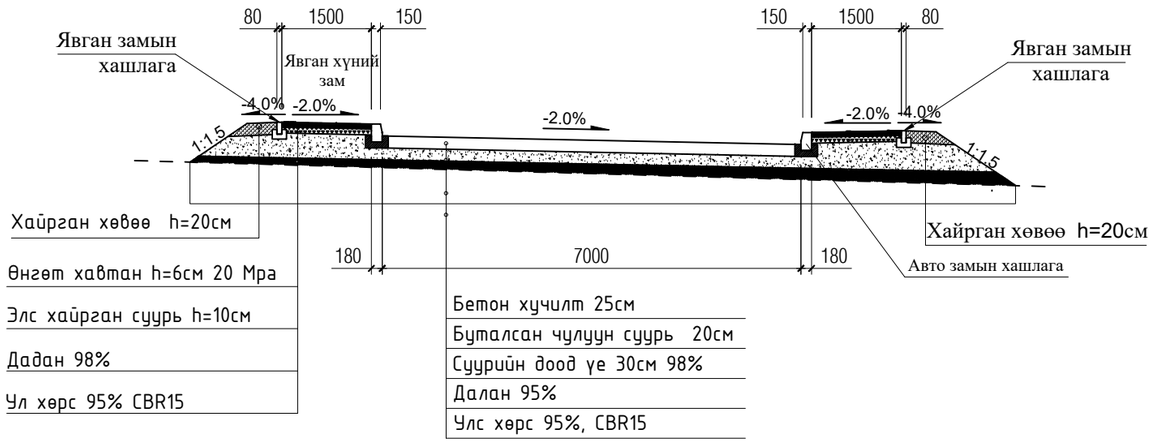

ГАРЦ НЬ ДЭЭР ХИЙГДЭХ ХАШЛАГА

SCALE 1:20

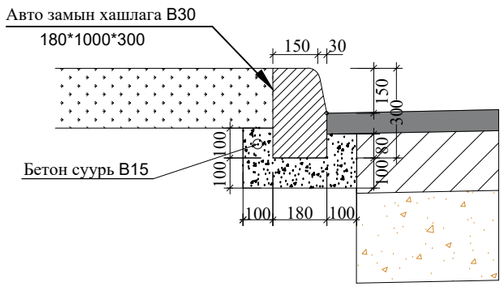

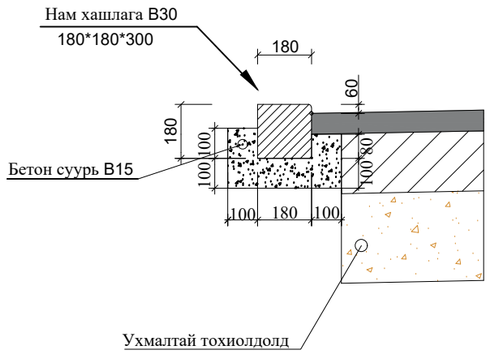

ЯВГАН ХҮНИЙ ЗАМЫН ХАШЛАГА

SCALE 1:20

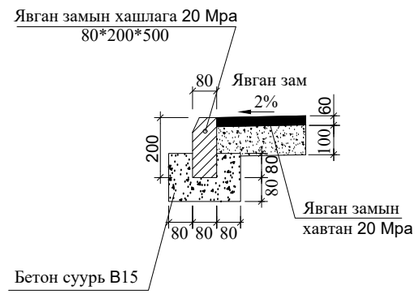

ТАЙЛБАР:
- Тусгайлан заасныгаас бусад хэмжээг мм өгөв

AUTOCAD "АВТОКАД" ХХК	Дархан-Уул аймаг. Хонгор сум. 1-р баг АХМАД НАСТАН БОЛОН ТӨРИЙН АЛБАН ХААГЧДЫН ОРОН СУУЦ				
	Авто замын нэг маягын хөндлөн огтлол				Үе шат: А3
	Архитектор	С.Баасандагва	ЕГ шифр: АК-23/03	Масштаб: 1:100	Огноо: 2023
	Гүйцэтгэсэн	О.Энэрэл	ТГ шифр:	Зургийн дугаар: БА-20	Хуудас: 28
	Шалгасан	С.Баасандагва			

Явган хүний замын хавтангийн өрөлтийн нэг маягийн зураг
/1.5 м өргөн явган замтай тохиолдолд/

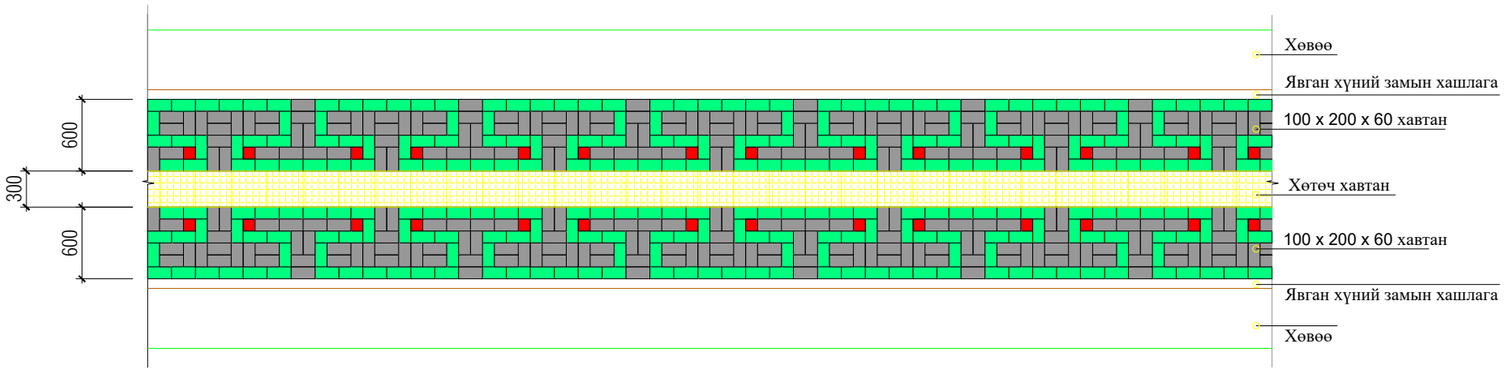

Хөтөч хавтан

SCALE 1:20

Шулуун явах хэсэгт хийх чиглүүлэгч хавтан

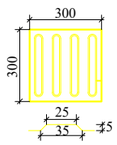

Уулзвар хэсэгт хийх анхааруулах хавтан

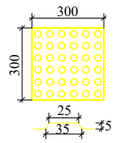

Явган замын хавтан

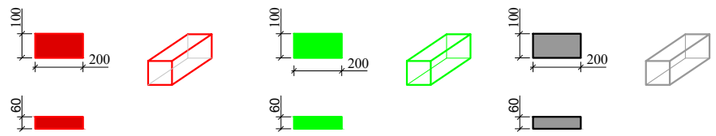

ТАЙЛБАР:

1. Явган хүний замыг "Явган хүний зам, талбай төлөвлөлт. техникийн шаардлага" MNS 6808;2019 -ын дагуу хийнэ.
2. Явган замын өнгөт хавтанг халтирдаггүй барзгар гадаргуутай хавтангаар хийнэ. Гадаргуун базгаржилт 36 БПН -с бага байна.
3. Явган хүний замын 100 x 200 x 60 хавтанг улаан, ногоон, цагаан өнгөтэй хавтангаар хийнэ.
4. Хавтангийн өрөлтийн барилга угсралтын ажил эхэлхээс өмнө хэв загварыг хотын өнгө үзэмжид тохируулан захиалагч болон зургийн автортай зөвшилцөний дагуу сайжруулан хийж болно.

AUTOCAD	Дархан-Уул аймаг. Хонгор сум. 1-р баг АХМАД НАСТАН БОЛОН ТӨРИЙН АЛБАН ХААГЧДЫН ОРОН СУУЦ				
	Явган замын хавтангын өрөлт				Ye шат: А3
	Архитектор	С.Баасандагва	ЕГ шифр: АК-23/03	Масштаб: 1:100	Огноо: 2023
	Гүйцэтгэсэн	О.Энэрэл	ТГ шифр:	Зургийн дугаар: БА-21	Хуудас: 28
"АВТОКАД" ХХК	Шалгасан	С.Баасандагва			

ЗООРИЙН ДАВХРЫН ТАВИЛГЫН БАЙГУУЛАЛТ М1:100

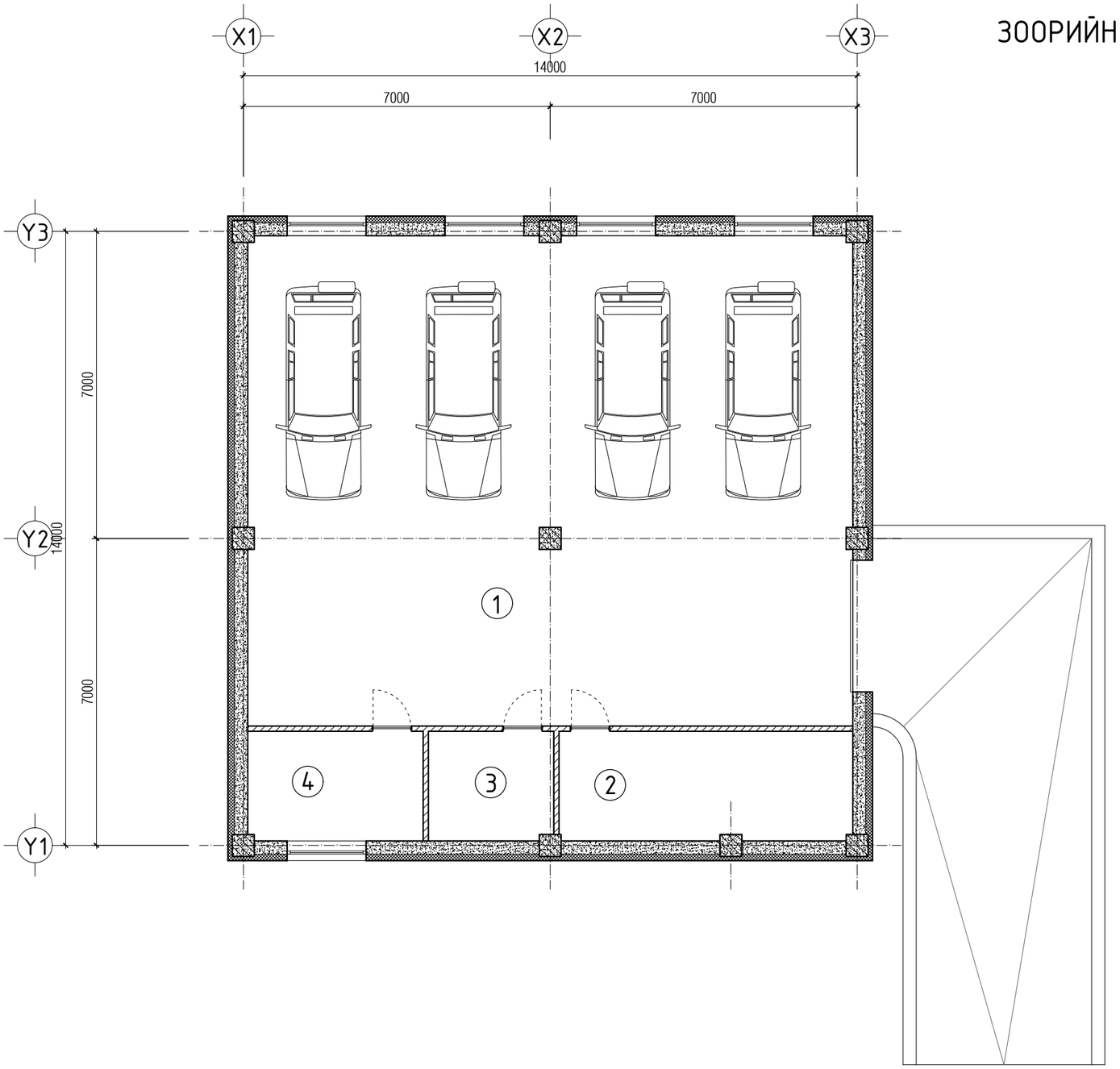

Өрөөний тодорхойлолт

Д.д	Өрөөний нэр	талбай /м2/	шалны бүтэц
1	Гараж	154.01	Бетон
2	Дулааны узель	16.64	Бетон
3	Цахилгааны шитний өрөө	7.10	Бетон
4	Холбооны өрөө	9.97	Паркет
	Нийт	187.72	

ТАЙЛБАР:
- Уг зургийг бусад холбогдох зургуудтай хамтатган үзэж ажлыг гүйцэтгэнэ.

AUTOCAD
"АВТОКАД" ХХК

Дархан-Уул аймаг. Хонгор сум. 1-р баг
АХМАД НАСТАН БОЛОН ТӨРИЙН АЛБАН ХААГЧДЫН ОРОН СУУЦ
Зоорийн давхрын байгуулалт

Архитектор	С.Баасандагва		ЕГ шифр: АК-23/03	Масштаб: 1:100	Огноо: 2023
Гүйцэтгэсэн	О.Энэрэл		ТГ шифр:	Зургийн дугаар: БА-22	Хуудас: 28
Шалгасан	С.Баасандагва				

Ує шат: А3

1-Р ДАВХРЫН ТАВИЛГЫН БАЙГУУЛАЛТ М1:100

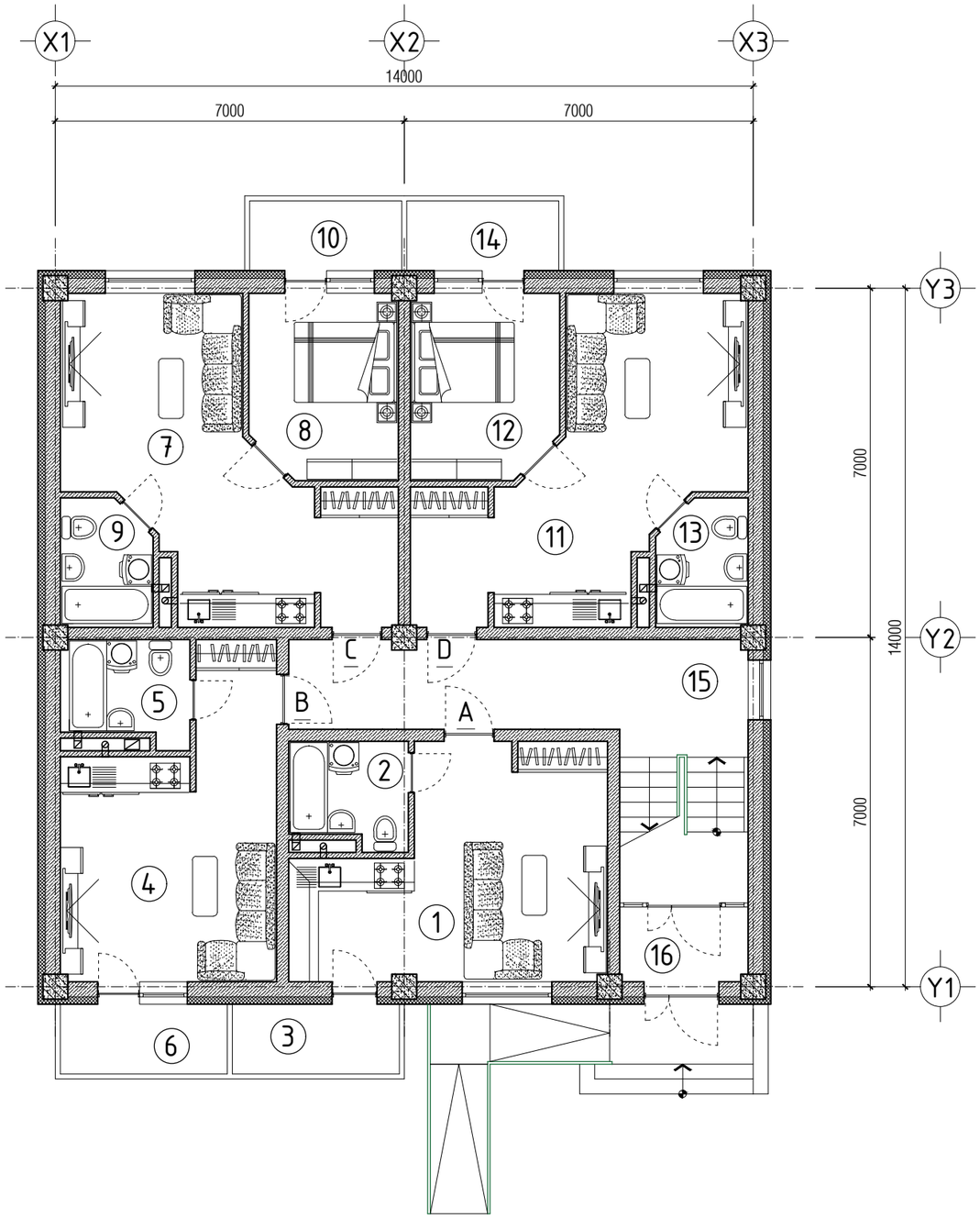

ӨРӨӨНИЙ ТОДОРХОЙЛОЛТ

Д.д	Өрөөний нэр	Талбай /м2/	шалны бүтэц
"А" 1 өрөө сууц		30.94м2	
1	Зочны өрөө, гал тогоо	24.74	Паркет
2	Ариун цэврийн өрөө	4.80	Керамик
3	Тагт	1.40	Бетон
"В" 1 өрөө сууц		29.72м2	
4	Зочны өрөө, гал тогоо	23.27	Паркет
5	Ариун цэврийн өрөө	5.05	Керамик
6	Тагт /30%/	1.40	Бетон
"С" 2 өрөө сууц		44.78м2	
7	Зочны өрөө, гал тогоо	28.04	Паркет
8	Унтлагын өрөө	10.82	Паркет
9	Ариун цэврийн өрөө	4.52	Керамик
10	Тагт /30%/	1.40	Бетон
"D" 2 өрөө сууц		44.78м2	
11	Зочны өрөө, гал тогоо	28.04	Паркет
12	Унтлагын өрөө	10.82	Паркет
13	Ариун цэврийн өрөө	4.52	Керамик
14	Тагт /30%/	1.40	Бетон
Нийтийн эзэмшилийн талбай			
15	Шат, шатны хонгил	25.43	Чулуун хавтан
16	Гонх	3.84	Чулуун хавтан

ТАЙЛБАР:
- Уг зургийг бусад холбогдох зургуудтай хамттатган үзэж ажлыг гүйцэтгэнэ.

AUTOCAD
"АВТОКАД" ХХК

Дархан-Уул аймаг. Хонгор сум. 1-р баг
АХМАД НАСТАН БОЛОН ТӨРИЙН АЛБАН ХААГЧДЫН ОРОН СУУЦ
1-р давхрын байгуулалт

Архитектор	С.Баасандагва		ЕГ шифр: АК-23/03	Масштаб: 1:100	Огноо: 2023
Гүйцэтгэсэн	О.Энэрэл		ТГ шифр:	Зургийн дугаар: БА-23	Хуудас: 28
Шалгасан	С.Баасандагва				

Ye шат: А3

2, 3-Р ДАВХРЫН ТАВИЛГЫН БАЙГУУЛАЛТ М1:100

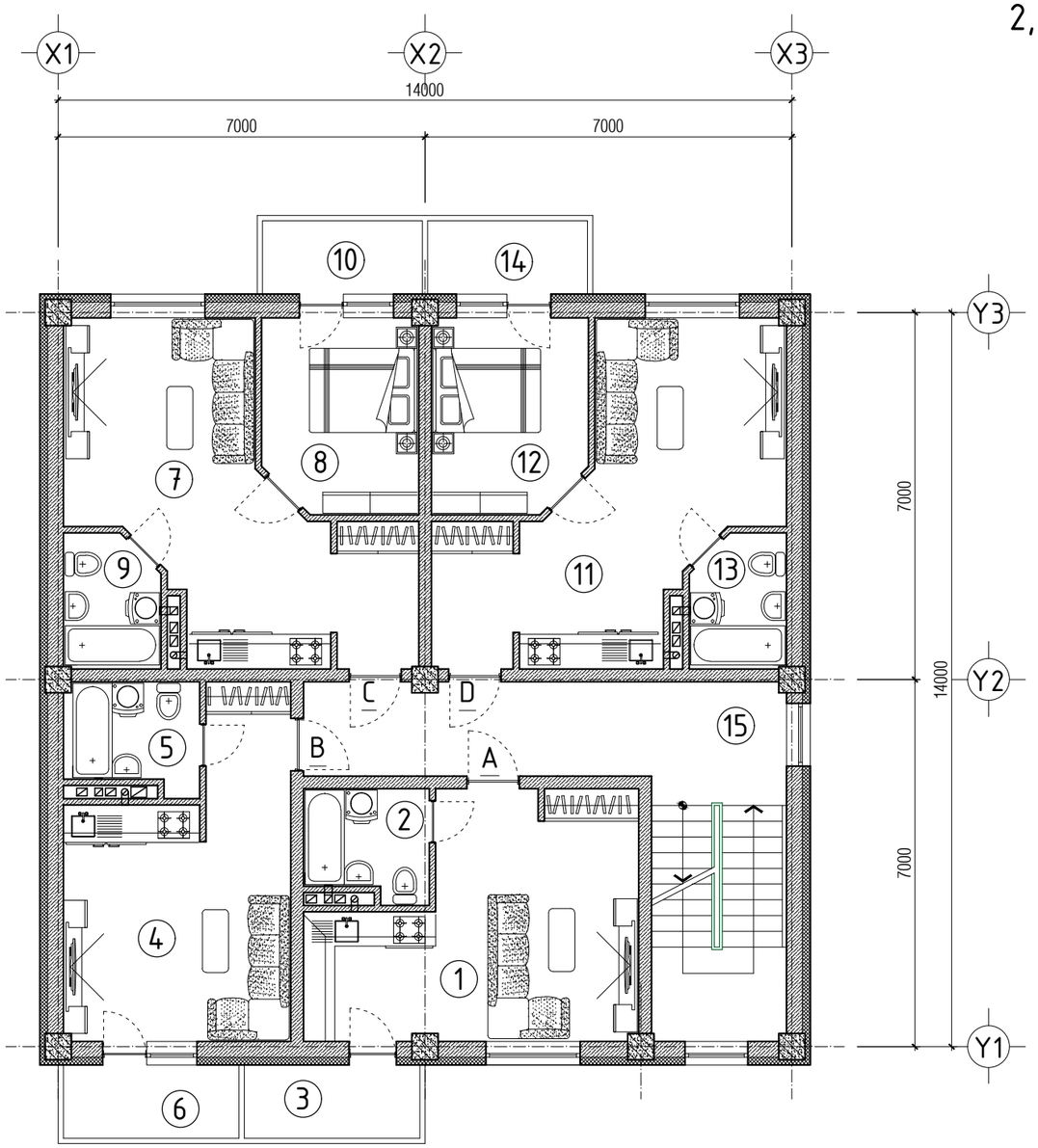

ӨРӨӨНИЙ ТОДОРХОЙЛОЛТ

Д.д	Өрөөний нэр	Талбай /м2/	шалны бүтэц
	"А" 1 өрөө сууц	30.47м2	
1	Зочны өрөө, гал тогоо	24.61	Паркет
2	Ариун цэврийн өрөө	4.46	Керамик
3	Тагт	1.40	Бетон
	"В" 2 өрөө сууц	29.32м2	
4	Зочны өрөө, гал тогоо	23.12	Паркет
5	Ариун цэврийн өрөө	4.80	Керамик
6	Тагт /30%/	1.40	Бетон
	"С" 2 өрөө сууц	44.55м2	
7	Зочны өрөө, гал тогоо	27.81	Паркет
8	Унтлагын өрөө	10.82	Паркет
9	Ариун цэврийн өрөө	4.52	Керамик
10	Тагт /30%/	1.40	Бетон
	"D" 2 өрөө сууц	44.55м2	
11	Зочны өрөө, гал тогоо	27.81	Паркет
12	Унтлагын өрөө	10.82	Паркет
13	Ариун цэврийн өрөө	4.52	Керамик
14	Тагт /30%/	1.40	Бетон
	Нийтийн эзэмшилийн талбай		
15	Шат, шатны хонгил	29.48	Чулуун хавтан

ТАЙЛБАР:
- Уг зургийг бусад холбогдох зургуудтай хамтатган үзэж ажлыг гүйцэтгэнэ.

AUTOCAD
"АВТОКАД" ХХК

Дархан-Уул аймаг. Хонгор сум. 1-р баг
АХМАД НАСТАН БОЛОН ТӨРИЙН АЛБАН ХААГЧДЫН ОРОН СУУЦ

2, 3-р давхрын байгуулалт

Ye шат: А3

Архитектор	С.Баасандагва	ЕГ шифр: АК-23/03	Масштаб: 1:100	Огноо: 2023
Гүйцэтгэсэн	О.Энэрэл	ТГ шифр:	Зургийн дугаар: БА-24	Хуудас: 28
Шалгасан	С.Баасандагва			

А3