Улаанбаатар хот, Баянгол дүүрэг, Дундгол-3, Буян холдинг байр
Утас 89114077

Зургийн шифр: ДС-23/03
ТГ шифр:

ТӨВ АЙМАГ , АЛТАНБУЛАГ СУМ

ЦЭЦЭРЛЭГТ ХҮРЭЭЛЭН

/Тохижилтын Ажлын зураг/

БОЛОВСРУУЛСАН:

Захирал /С.Очирбат/

Зургийн ерөнхий Архитектор /С.Очирбат/

ЗАХИАЛАГЧ:

ТӨВ АЙМАГ АЛТАНБУЛАГ СУМЫН ЗАСАГ ДАРГА

/Д.Батсуурь/

Улаанбаатар
2023 он

ЗУРАГ ТӨСӨЛ БОЛОВСРУУЛАХ ҮНДЭСЛЭЛ:

"Төв аймгийн Алтанбулаг сумын Засаг даргын тамгын газар" болон "Досей"ХХК хийсэн .....тоот гэрээг үндэслэн ЕГ:ДС-23/03 тоот шифртэй "АЛТАНБУЛАГ СУМЫН ЦЭЦЭРЛЭГТ ХҮРЭЭЛЭНГИЙН" зураг төслийг "ДОСЕЙ"ХХК-нд 2023 оны 05 сард боловсруулав.

БАЙГАЛЬ ЦАГ УУРЫН ҮНДСЭН ӨГӨГДЛҮҮД:

- Газар хөдлөлтийн балл 8
- Гадна агаарын тооцооны температур -34.2°с
- Салхины ачаалал 34кг/м^2
- Цасны ачаалал 50кг/м^2

Үндэслэл

Төв аймгийн Алтанбулаг сумын нутаг дэвсгэрт хийгдэх Цэцэрлэгт хүрээлэнгийн тохижилтын ажлын зураг төслийг Алтанбулаг сумын ЗДТГазрын захиалгыг үндэслэн баарилгын зураг төслийн "Досей" ХХК-д боловсруулав.

Төлөвлөлт

Талбайн талбайн тохижилтын ажил нь Алтанбулаг сумын төвд ЗДТГазрын хойд хэсэгт хийгдэх 10000м2 талбайд да нийтийн чөлөөт цагаа өнгөрөөх болон дэмжих зорилгоор талбай, чөлөөт цагаа зөв боловсон өнгөрүүлэх талбай болон сүүдрэвч, гэрэлт хаалга, амфитеатр гэх мэтийг монгол улсад мөрдөгдөж буй норм дүрмийн дагуу одоо байгаа гарц болон орцуудтай уялдуулан төлөвлөсөн болно.

БҮДҮҮВЧ

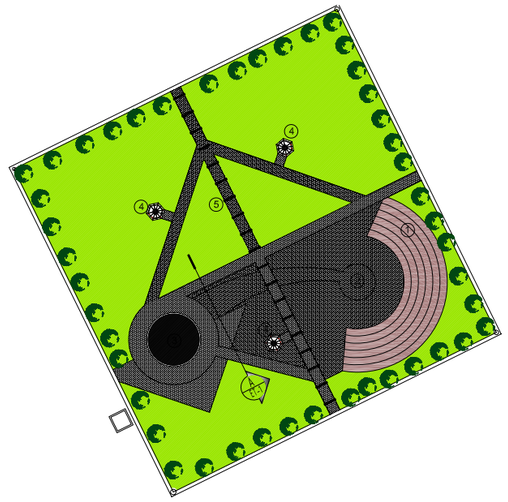

БАЙРШЛЫН СХЕМ

Ажлын зургийн жагсаалт

ХУУДАС	ЗУРГИЙН НЭР	ТАЙЛБАР
1	НҮҮР ХУУДАС	
2	ЗУРГИЙН ЖАГСААЛТ ТАЙЛБАР БИЧИГ	БА-01
3	ЕРӨНХИЙ ТӨЛӨВЛӨГӨӨ	ЕТ-01
4	ЗАЙ ХЭМЖЭЭ	ЕТ-02
5	ЗАМ ТАЛБАЙ ТОХИЖИЛТ	ЕТ-03
6	ТӨВ ЯВГАН ЗАМЫН ГЭРЭЛТ ХААЛГА	БА-01
7	ГАДНА СҮҮДРЭВЧ, САНДАЛ, ХАШАА М1:100	БА-02
8	ГАДНА САНДАЛ	БА-03
9	ЗАМ ДАГУУХ ХОГИЙН САВ	БА-04
10	ТӨВ ТАЛБАЙН АМФИТЕАТР БАЙГУУЛАЛТ	БА-05
11	ТӨВ ТАЛБАЙН УСАН ОРГИЛУУР	БА-06

ЕРӨНХИЙ ТЭМДЭГЛЭГЭЭ

ТХ - ТӨСЛИЙН ХОЙД ЗҮГ
Х - БОДИТ ХОЙД ЗҮГ
α - БОДИТ ӨНЦГИЙН ХЭМЖЭЭ

БАРИЛГЫН ТЭНХЛЭГ

АРХИТЕКТУРЫН ТЭМДЭГЛЭГЭЭ

5	ӨРӨӨНИЙ ДУГААР
101 / Өрөөний нэр	ӨРӨӨНИЙ ДУГААР / ӨРӨӨНИЙ НЭР
Ц1	ЦОНХНЫ ДУГААР
Х1	ХААЛГАНЫ ҮСГЭН ТЭМДЭГЛЭГЭЭ
Т-1	ХАНЫН ТӨРЛИЙН МАРК БОЛОН ДУГААР
±0.00 / 1-р давхар	ОГТЛОЛ НҮҮР ТАЛ ДЭЭР ТҮВШИН ЗААХ ТЭМДЭГЛЭГЭЭ
3 / БА-17	ХЭСЭГЛЭЛИЙН ДУГААР / ХУУДАСНЫ ДУГААР
1/БА-3	БАРИЛГЫН ОГТЛОЛЫН ТЭМДЭГ /ХУУДАСНЫ ДУГААР/
±0.000	БАЙГУУЛАЛТ ДЭЭР ТҮВШИН ЗААХ
150 x 150	НҮХНИЙ ҮРТ x ӨРГӨН
▼ 3300	ШАЛНААС НҮХ ХҮРТЭЛХ ӨНДӨР
i-0.02	БАЙГУУЛАЛТ ДЭЭРХ НАЛУУГИЙН ЧИГ ЗААСАН СУМ
1	ШАЛНЫ ТӨРЛИЙН ДУГААР

МАТЕРИАЛЫН ТЭМДЭГЛЭГЭЭ

ТӨМӨР БЕТОН

ЧУЛУУН ХАВТАН

Зөвшөөрөлцсөн инженерүүд

ББ		
ХАС		
ЦБУ		
ХТ,ДГ		
ХД		

Үе шат: АЖЛЫН ЗУРАГ

"ДОСЕЙ" ХХК
Улаанбаатар хот, Баянгол дүүрэг
3-р хороо Дунд гол-35
Утас:89114077

Архитектор		С.Очирбат
Гүйцэтгэсэн		С.Удвал
Шалгасан		С.Очирбат

ТӨВ АЙМАГ АЛТАНБУЛАГ СУМ ЦЭЦЭРЛЭГТ ХҮРЭЭЛЭН

ЗУРГИЙН ЖАГСААЛТ ТАЙЛБАР БИЧИГ

Масштаб	Зургийн дугаар	Бүх хуудас
	БА-01	07
ЕГ Шифр	ТГ Шифр	Огноо
ДС-23/03		2023.05

A3

ЕРӨНХИЙ ТӨЛӨВЛӨГӨӨ М1:750

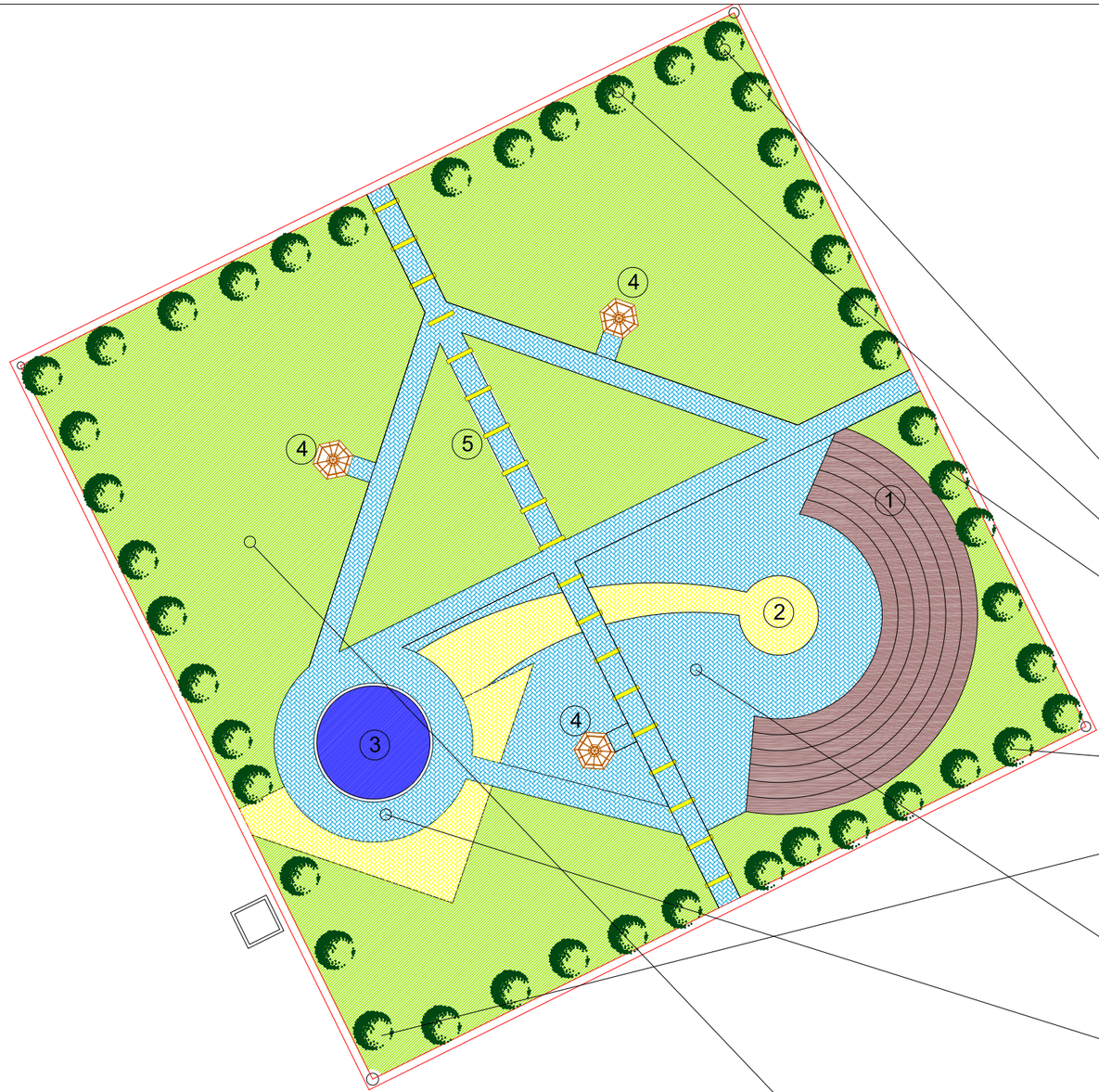

Д/Д	ТОДОРХОЙЛОЛТ	ТАЙЛБАР
1.	Амфитеатр суудал	Төлөвлөж буй
2.	Өнгөт хавтан	Төлөвлөж буй
3.	Усан оргилуур	Төлөвлөж буй
4.	Сүүдрэвч	Төлөвлөж буй
5.	Гэрэлт хаалга	Төлөвлөж буй

ТАНИХ ТЭМДЭГ

- Төлөвлөж буй амфитеатр болон роллик, скэйт боард зэрэг үзүүлбэр үзүүлэх боломжтой газар
- Төлөвлөж буй цагаан хайрга
- Төлөвлөж буй өнгөт хавтан
- Төлөвлөж буй усан оргилуур
- Төлөвлөж буй саравч
- Төлөвлөж буй ногоон байгууламж

Хашаа дагаж тарих бут мод

Төлөвлөж буй цагаан хайрга

Тайлбар:

1. Нийт 6262м2 талбайн Тухайн зүлэгжүүлэх талбайг захиалагч болон зохиогчтой зөвшилцөх шаардлагатай

2. Тухайн төлөвлөж буй усан оргилуурыг захиалагчтай зөвшилцөж гадна шугам сүлжээ тухайн тоног төхөөрөмжийг шийдэх

3. Бут болон мод тарих талаар захиалагч болон зохиогчтой зөвшилцөх
4. Цагаан хайрга нь гадна тохижилтод хэрэглэдэг ирмэггүй хайрга байх шаардлагатай

ДОСЕЙ ХХК	Төв аймаг, Алтанбулаг сум, Цэцэрлэгт хүрээлэн				
	Ерөнхий төлөвлөгөө				
	Архитектор	С.Очирбат	ЕГ Шифр: ДС-23/03	Масштаб: М1:750	Огноо: 2023.05
	Гүйцэтгэсэн	С.Удвал	ТГ Шифр:	Зургийн дугаар: ЕТ-1	Хуудас: 3
	Шалгасан	С.Очирбат			

ЗАЙ ХЭМЖЭЭ М1:750

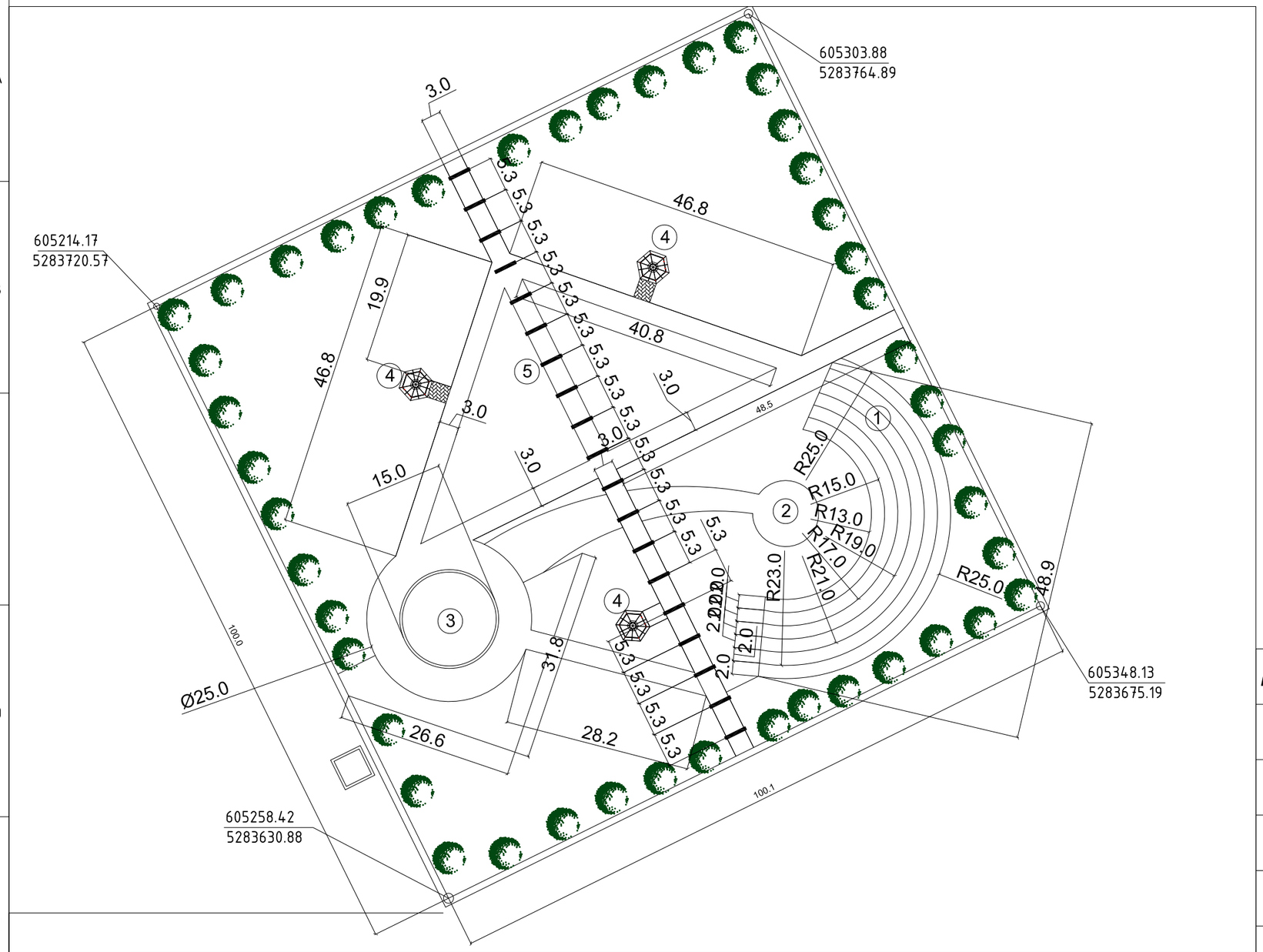

Д/Д	ТОДОРХОЙЛОЛТ	ТАЙЛБАР
1.	Амфитеатр суудал	Төлөвлөж буй
2.	Өнгөт хавтан	Төлөвлөж буй
3.	Усан оргилуур	Төлөвлөж буй
4.	Сүүдрэвч	Төлөвлөж буй
5.	Гэрэлт хаалга	Төлөвлөж буй

ТАНИХ ТЭМДЭГ

- Төлөвлөж буй амфитеатр болон роллик, скэйт боард зэрэг үзүүлбэр үзүүлэх боломжтой газар
- Төлөвлөж буй цагаан хайрга
- Төлөвлөж буй өнгөт хавтан
- Төлөвлөж буй усан оргилуур
- Төлөвлөж буй саравч
- Төлөвлөж буй ногоон байгууламж

Ажлын хэмжээ

№	Ажлын нэр	Хэмжих нэгж	Тоо ширхэг
1	Явган зам, талбай /Цагаан өнгийн хайрга/ h=0,06	м² / м³	2257.75 / 135.465
2	Явган зам, талбай /Өнгөт хавтан шар/ h=0,06	м² / м³	521.29 / 31.2774
3	Элс, хайрганы хольц h=0,15	м² / м³	2779.04 / 166.7424
4	Элсэн дэвсгэр h=0,10	м² / м³	2779.04 / 166.7424
5	Авто ба явган замын бетон хашлага ЗХ1-1 / ЗХ2-1	у.м	700
6	Бетон бэлтгэл В7,5	м³	49
7	Тарималмод / сөөг (1 м-т 4 ширхэг)	ширхэг	46
8	Зүлэгжүүлэх талбай	м²	6262

Тайлбар:

1. Нийт 6262м2 талбайн Тухайн зүлэгжүүлэх талбайг захиалагч болон зохиогчтой зөвшилцөх шаардлагатай
2. Тухайн төлөвлөж буй усан оргилуурыг захиалагчтай зөвшилцөж гадна шугам сүлжээ тухайн тоног төхөөрөмжийг шийдэх
3. Бут болон мод тарих талаар захиалагч болон зохиогчтой зөвшилцөх

ДОСЕЙ ХХК	Төв аймаг, Алтанбулаг сум, Цэцэрлэгт хүрээлэн				
	Зай хэмжээ				
	Архитектор	С.Очирбат	ЕГ Шифр: ДС-23/03	Масштаб: М1:750	Огноо: 2023.05
	Гүйцэтгэсэн	С.Удвал	ТГ Шифр:	Зургийн дугаар: ЕТ-2	Хуудас: 3
	Шалгасан	С.Очирбат			

ГАДНА ТОХИЖИЛТ М1:500

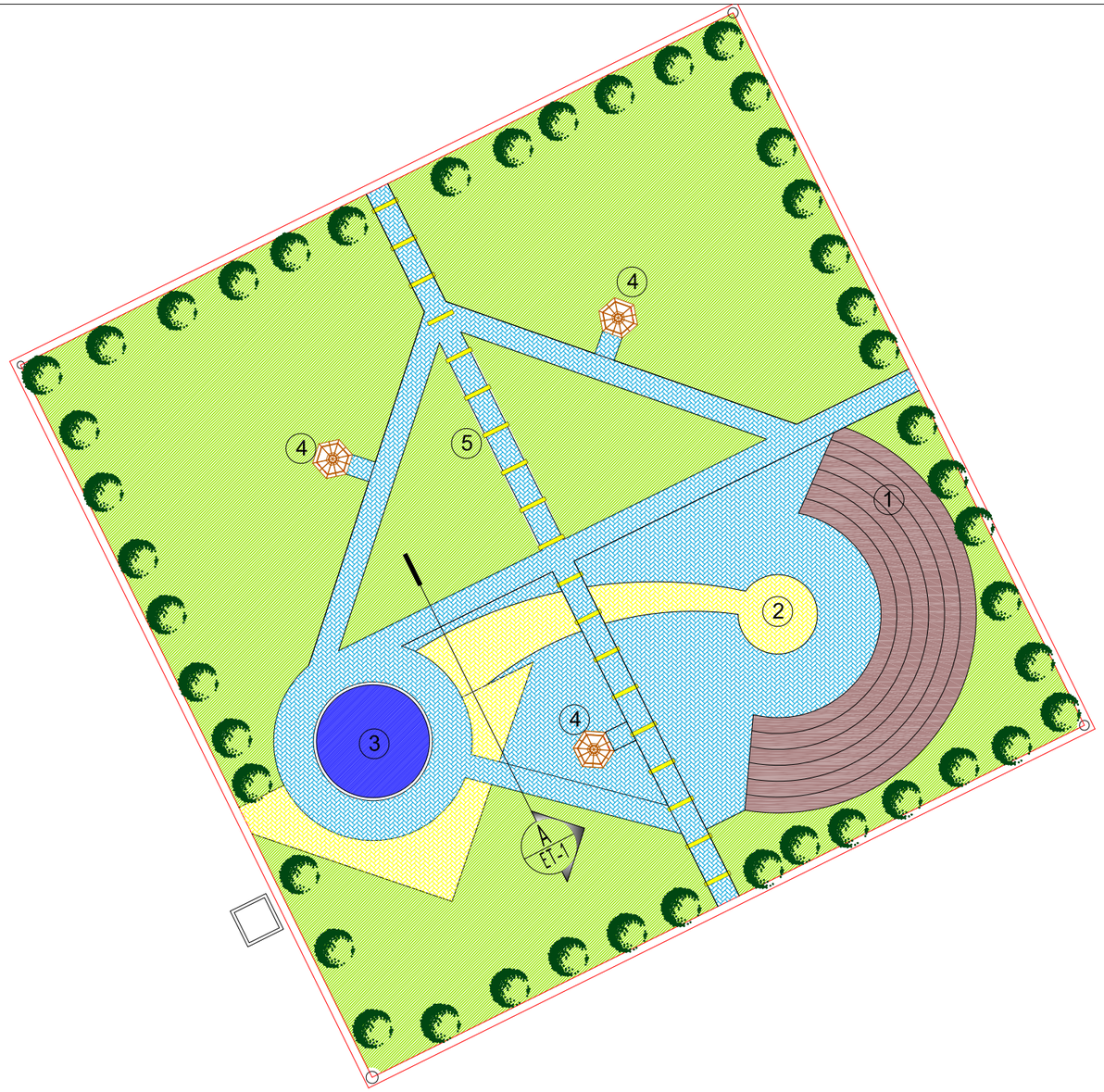

Д/Д	ТОДОРХОЙЛОЛТ	ТАЙЛБАР
1.	Амфитеатр суудал	Төлөвлөж буй
2.	Өнгөт хавтан	Төлөвлөж буй
3.	Усан оргилуур	Төлөвлөж буй
4.	Сүүдрэвч	Төлөвлөж буй
5.	Гэрэлт хаалга	Төлөвлөж буй

ТАНИХ ТЭМДЭГ

- Төлөвлөж буй амфитеатр болон роллик, скэйт боард зэрэг үзүүлбэр үзүүлэх боломжтой газар
- Төлөвлөж буй цагаан хайрга
- Төлөвлөж буй өнгөт хавтан
- Төлөвлөж буй усан оргилуур
- Төлөвлөж буй саравч
- Төлөвлөж буй ногоон байгууламж

Ажлын хэмжээ

№	Ажлын нэр	Хэмжих нэгж	Тоо ширхэг
1	Явган зам, талбай /Өнгөт хавтан цайвар ногоон/ h=0,06	м² / м³	2257.75 / 135.465
2	Явган зам, талбай /Өнгөт хавтан шар/ h=0,06	м² / м³	521.29 / 31.2774
3	Элс, хайрганы хольц h=0,15	м² / м³	2779.04 / 166.7424
4	Элсэн дэвсгэр h=0,10	м² / м³	2779.04 / 166.7424
5	Авто ба явган замын бетон хашлага ЗХ1-1 / ЗХ2-1	у.м	700
6	Бетон бэлтгэл В7,5	м³	49
7	Таримал мод / сөөг (1 м-т 4 ширхэг)	ширхэг	46
8	Зүлэгжүүлэх талбай	м²	6262

Явган зам, талбайн хэсэглэл

A / ET-1

М1:25

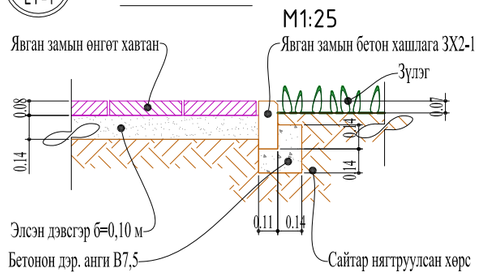

Тайлбар:

1. Нийт 6262м2 талбайн Тухайн зүлэгжүүлэх талбайг захиалагч болон зохиогчтой зөвшилцөх шаардлагатай
2. Тухайн төлөвлөж буй усан оргилуурыг захиалагчтай зөвшилцөж гадна шугам сүлжээ тухайн тоног төхөөрөмжийг шийдэх

ДОСЕЙ ХХК	Төв аймаг, Алтанбулаг сум, Цэцэрлэгт хүрээлэн					
	Зам талбай тохижилт					
	Архитектор	С.Очирбат		ЕГ Шифр: ДС-23/03	Масштаб: М1:750	Огноо: 2023.05
	Гүйцэтгэсэн	С.Удвал		ТГ Шифр:	Зургийн дугаар: ЕТ-3	Хуудас: 3
	Шалгасан	С.Очирбат				

ТӨВ ЯВГАН ЗАМЫН ГЭРЭЛТ ХААЛГА

БАЙГУУЛАЛТ М1:20

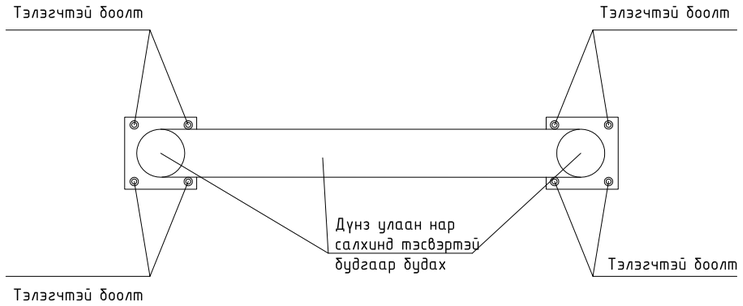

НҮҮР ТАЛ М1:20

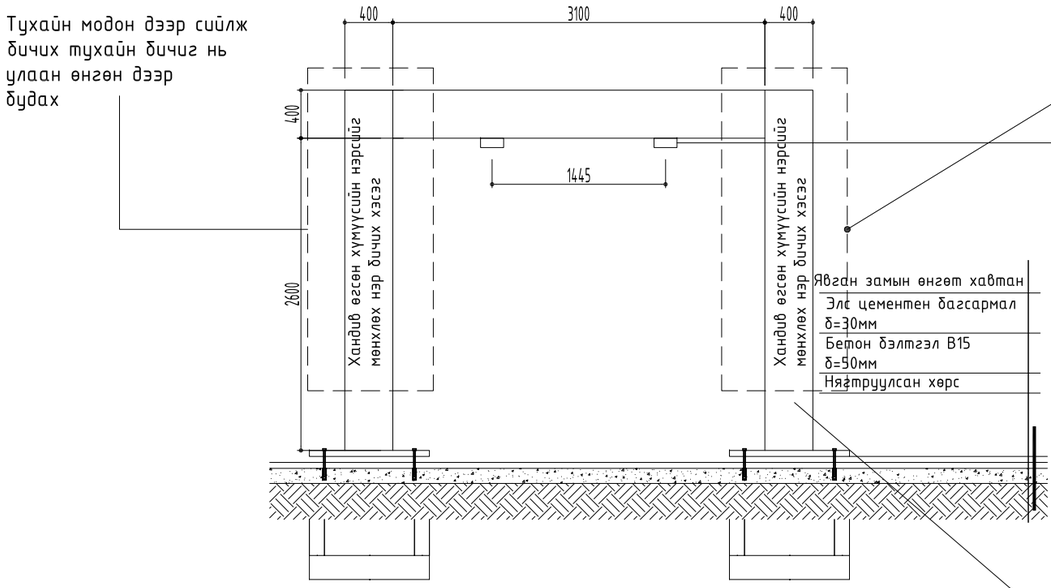

НҮҮР ТАЛ ХАЖУУ М1:20

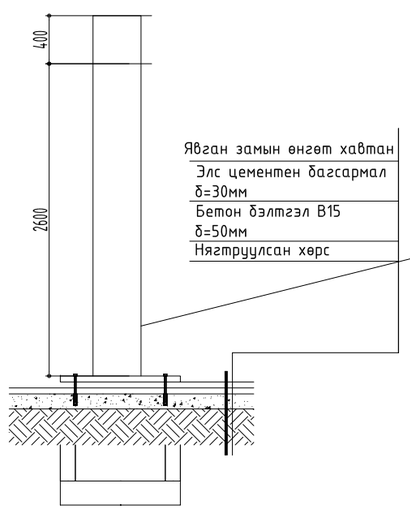

ТАНИХ ТЭМДЭГ

- Цутгамал төмөр бетон
- Бетон бэлтгэл
- Модон тавцан
- Нягтруулсан хөрс

ХАРАГДАХ БАЙДАЛ - 1

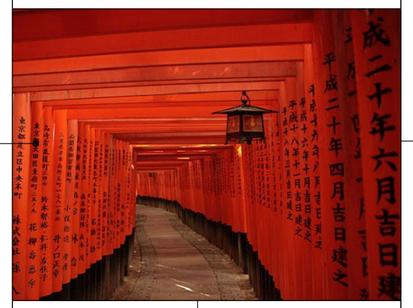

ТОО ШИРХЭГ | Нийт: 19

ХАРАГДАХ БАЙДАЛ - 2

ТОО ШИРХЭГ | Нийт: 38

МАТЕРИАЛЫН ТҮҮВЭР

№	Материалийн нэр	Тоо ширхэг
1	Металл хуудас	38ш-0.8м2
2	Лист төмөр	38ш-0.16м2
3	Боолт ф12	76 ш
4	Дүнз модонд суулгах цэгэн гэрэл	2.6 м
5	Дүнз ∅ 400	57ш

	НЭР	Тоо ширхэг
1	Замын гэрэлтүүлэг	4
2	Зүлэгний гэрэлтүүлэг	6

БАЙРШЛЫН СХЕМ

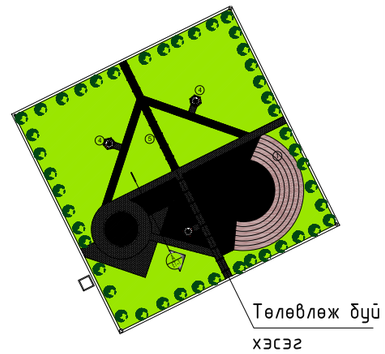

Зөвшөөрөлцсөн инженерүүд

ББ		
ХАС		
ЦБУ		
ХТ,ДГ		
ХД		

Ує шат — АЖЛЫН ЗУРАГ

"ДОСЕЙ" ХХК

Улаанбаатар хот, Баянгол дүүрэг
3-р хороо Дунд гол-35
Утас:89114077

Архитектор		С.Очирбат
Гүйцэтгэсэн		С.Удвал
Шалгасан		С.Очирбат

ТӨВ АЙМАГ АЛТАНБУЛАГ СУМ ЦЭЦЭРЛЭГТ ХҮРЭЭЛЭН

ТӨВ ЯВГАН ЗАМЫН ГЭРЭЛТ ХААЛГА

Масштаб	Зургийн дугаар	Бүх хуудас
М1:50	БА-02	07
ЕГ Шифр	ТГ Шифр	Огноо
ДС-23/03		2023.05

А3

ГАДНА СҮҮДРЭВЧ, САНДАЛ, ХАШАА М1:100

БАЙГУУЛАЛТ

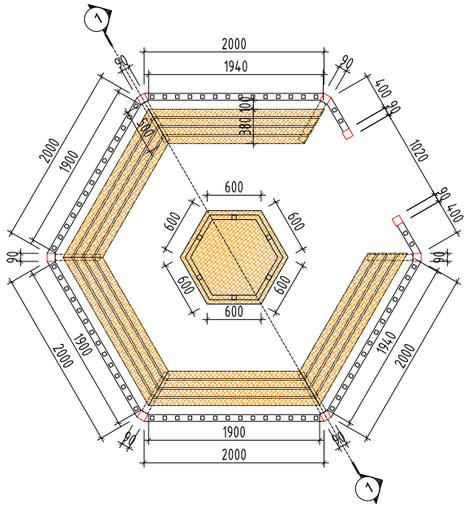

ДЭЭВРИЙН БАЙГУУЛАЛТ

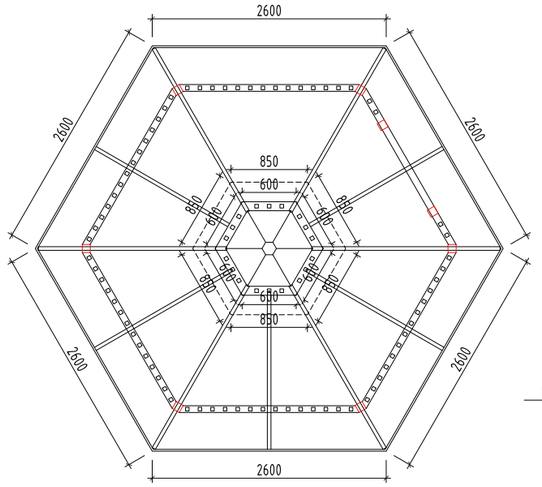

ОГТЛОЛ 1-1

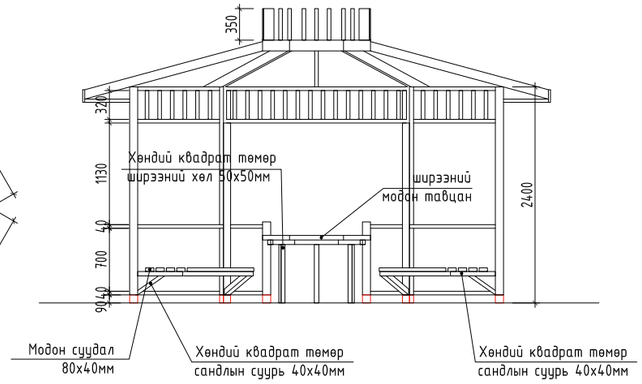

ГАДНА СҮҮДРЭВЧНИЙ ХАШАА М1:50

ХАШААНЫ ДЭЛГЭЭС

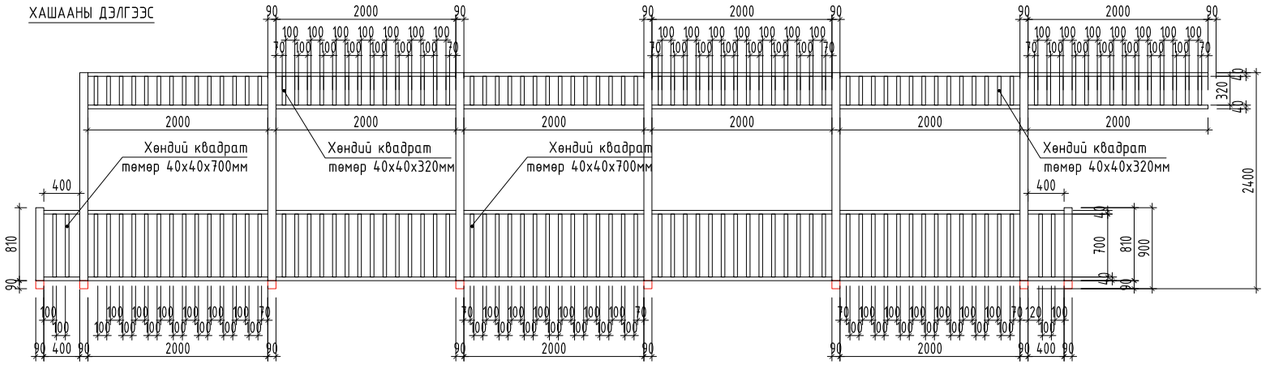

НҮҮР ТАЛ

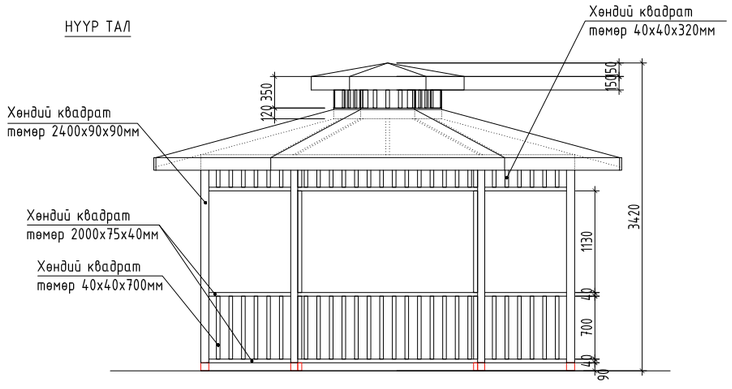

БАЙРШЛЫН СХЕМ

Д/д	Огноо	Засвар өөрчлөлт
1		

Өөрчлөлтүүд

Зөвшөөрөлцсөн инженерүүд

ББ		
ХАС		
ЦБУ		
ХТ,ДГ		
ХД		

Ye шат — АЖЛЫН ЗУРАГ

"ДОСЕЙ" ХХК

Улаанбаатар хот, Баянгол дүүрэг
3-р хороо Дунд гол-35
Утас:89114077

Архитектор		С.Очирбат
Гүйцэтгэсэн		С.Удвал
Шалгасан		С.Очирбат

ТӨВ АЙМАГ АЛТАНБУЛАГ СУМ
ЦЭЦЭРЛЭГТ ХҮРЭЭЛЭН

ТОО ШИРХЭГ

3 ширхэг

ГАДНА САРАВЧНЫ БАЙГУУЛАЛТ

Масштаб	Зургийн дугаар	Бүх хуудас
М1:100	БА-03	07
ЕГ Шифр	ТГ Шифр	Огноо
ДС-23/03		2023.05

A3

ГАДНА САНДАЛ

БАЙГУУЛАЛТ М1:50

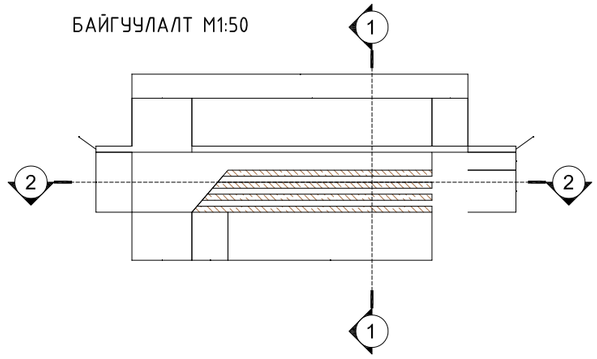

АР ТАЛ М1:50

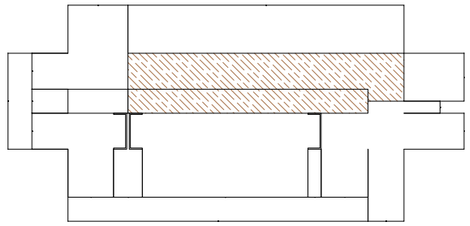

ХАЖУУ ТАЛ М1:50

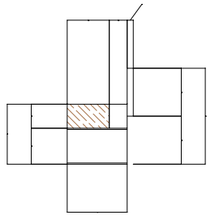

АР ТАЛ М1:50

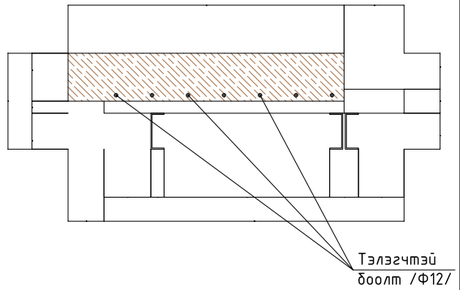

ОГТЛОЛ 1-1 М1:20

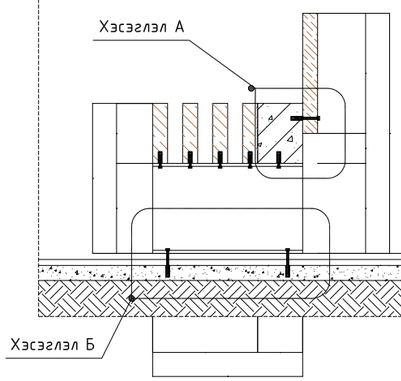

ОГТЛОЛ 2-2 М1:20

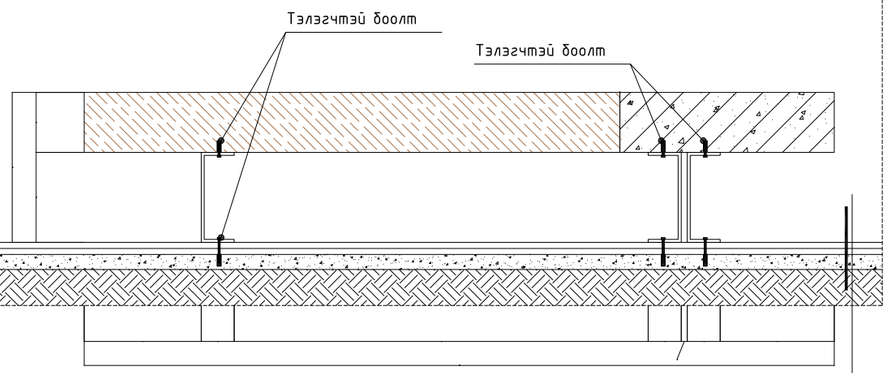

Хиймэл чулуун хавтан 20мм
Элс цементен багсармал
Бетон бэлтгэл 50мм
Нягтруулсан хөрс

ХӨЛНИЙ БАЙГУУЛАЛТ М1:50

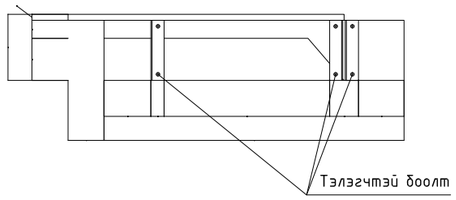

ХАЖУУ ТАЛ /ХӨЛ/ М1:20

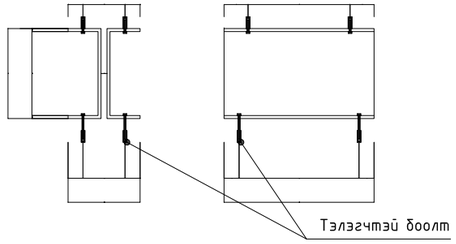

ХЭСЭГЛЭЛ А М1:10

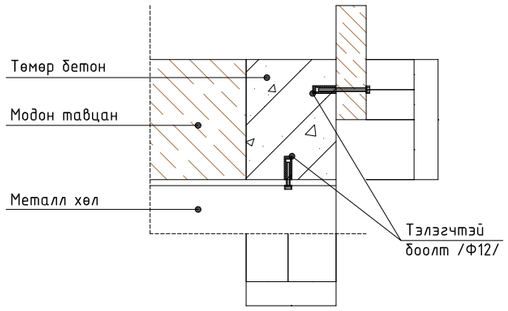

ХЭСЭГЛЭЛ Б М1:10

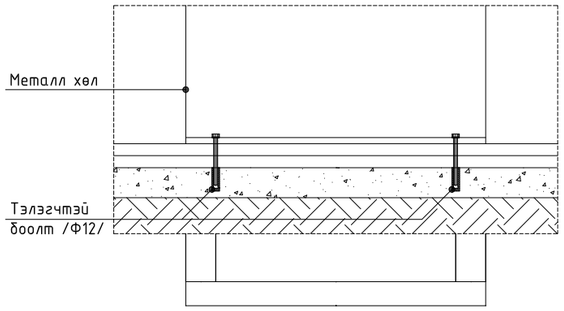

ДЭЭД ТАВЦАН М1:20

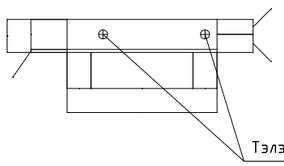

ДООД ТАВЦАН М1:20

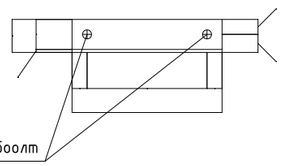

ТАНИХ ТЭМДЭГ

- Цутгамал төмөр бетон
- Бетон бэлтгэл
- Модон тавцан
- Нягтруулсан хөрс

БАЙРШЛЫН СХЕМ

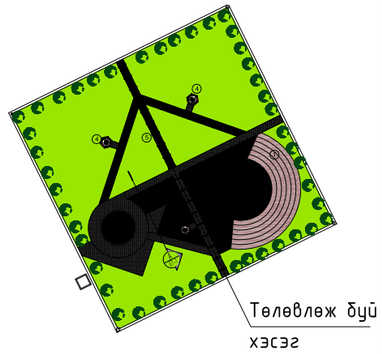

Зөвшөөрөлцсөн инженерүүд

ББ		
ХАС		
ЦБУ		
ХТ,ДГ		
ХД		

Ye шат — АЖЛЫН ЗУРАГ

"ДОСЕЙ" ХХК

Улаанбаатар хот, Баянгол дүүрэг
3-р хороо Дунд гол-35
Утас:89114077

Архитектор		С.Очирбат
Гүйцэтгэсэн		С.Удвал
Шалгасан		С.Очирбат

ТОО ШИРХЭГ

10 ширхэг

ТӨВ АЙМАГ АЛТАНБУЛАГ СУМ
ЦЭЦЭРЛЭГТ ХҮРЭЭЛЭН

ГАДНА САНДЛЫН БАЙГУУЛАЛТ

Масштаб	Зургийн дугаар	Бүх хуудас
М1:50	БА-04	07
ЕГ Шифр	ТГ Шифр	Огноо
ДС-23/03		2023.05

А3

ЗАМ ДАГУУХ ХОГИЙН САВ

БАЙГУУЛАЛТ М1:20

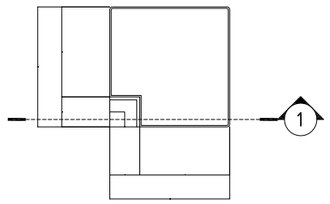

ДЭЭД ТАЛ М1:20

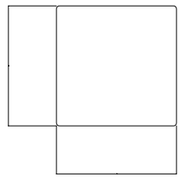

ОГТЛОЛ 1-1 М1:10

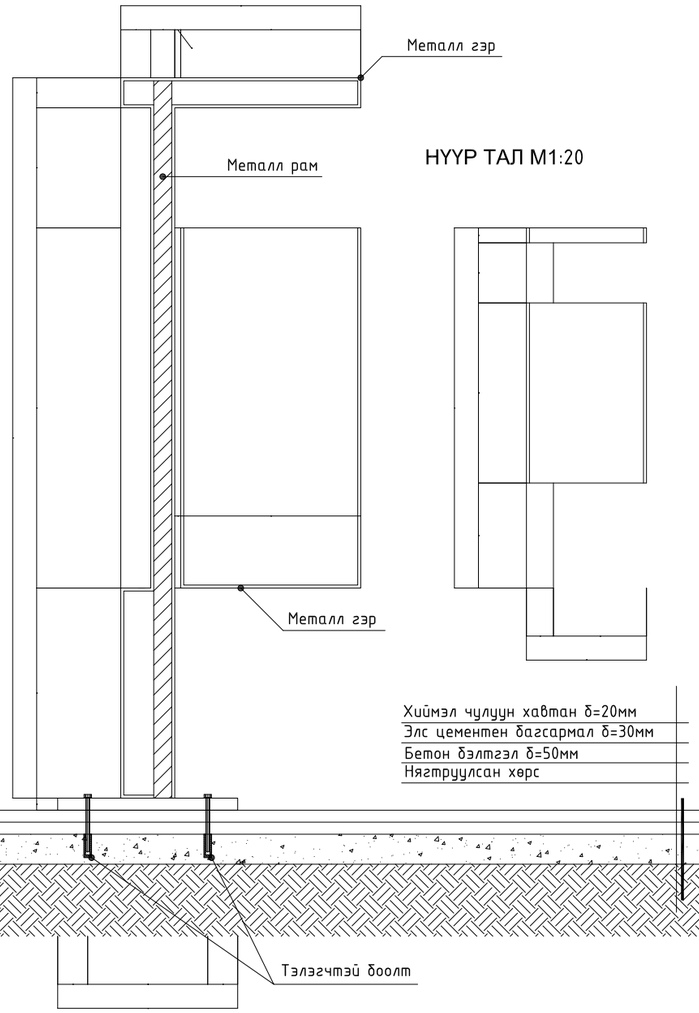

НҮҮР ТАЛ М1:20

ХАРАГДАХ БАЙДАЛ - 1

ХАРАГДАХ БАЙДАЛ - 2

ТОО ШИРХЭГ	Нийт: 5

МАТЕРИАЛЫН ТҮҮВЭР

№	Материалийн нэр	Тоо ширхэг
1	Металл рам 0.4х0.4см	1ш
2	Металл хавтан δ=0.5см	1м2
3	Боолт ф12	4ш

АВТО ЗАМЫН ХААЛТ

НҮҮР ТАЛ М1:10

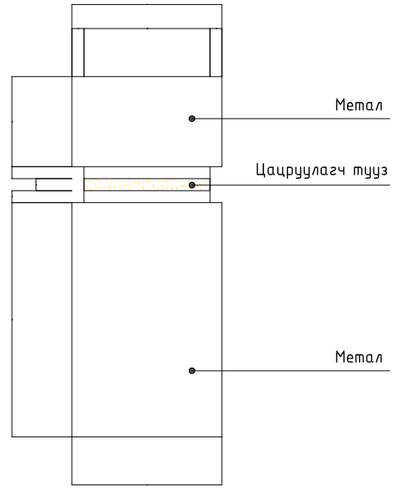

ОГТЛОЛ 1-1 М1:10

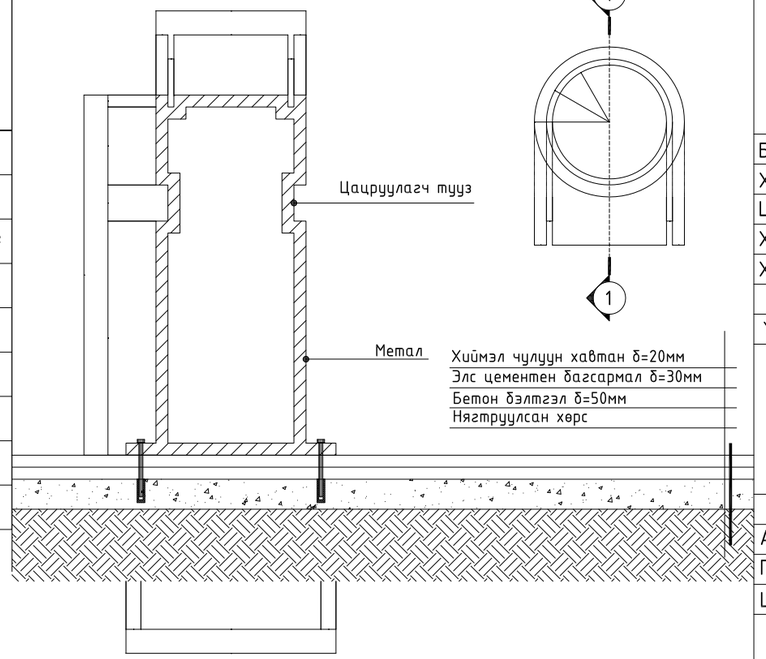

БАЙГУУЛАЛТ М1:10

БАЙРШЛЫН СХЕМ

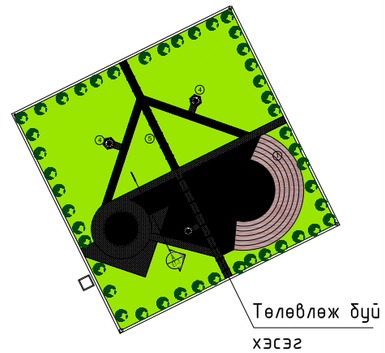

ТАНИХ ТЭМДЭГ

- Цутгамал төмөр бетон
- Бетон бэлтгэл
- Модон тавцан
- Нягтруулсан хөрс

	НЭР	Тоо ширхэг
1	Хогийн сав	20

Зөвшөөрөлцсөн инженерүүд

ББ		
ХАС		
ЦБУ		
ХТ,ДГ		
ХД		

Ye шат — АЖЛЫН ЗУРАГ

"ДОСЕЙ" ХХК

Улаанбаатар хот, Баянгол дүүрэг
3-р хороо Дунд гол-35
Утас:89114077

Архитектор		С.Очирбат
Гүйцэтгэсэн		С.Удвал
Шалгасан		С.Очирбат

ТӨВ АЙМАГ АЛТАНБУЛАГ СУМ
ЦЭЦЭРЛЭГТ ХҮРЭЭЛЭН

ЗАМ ДАГУУХ ХОГИЙН САВ

Масштаб	Зургийн дугаар	Бүх хуудас
М1:50	БА-05	07
ЕГ Шифр	ТГ Шифр	Огноо
ДС-23/03		2023.05

A3

ТӨВ ТАЛБАЙН АМФИТЕАТР БАЙГУУЛАЛТ

БАЙГУУЛАЛТ М1:20

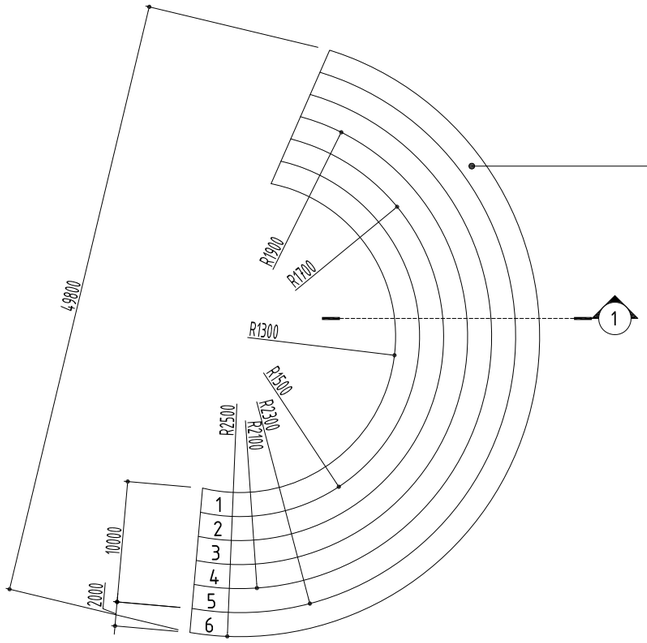

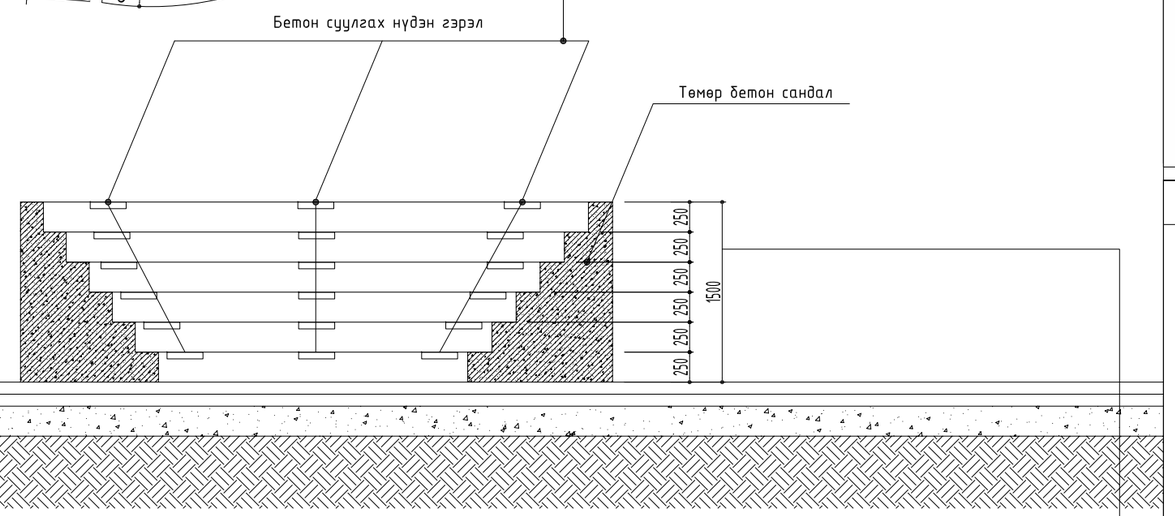

Тайлбар:

1. Нийт 6262м2 талбайн Тухайн зүлэгжүүлэх талбайг захиалагч болон зохиогчтой зөвшилцөх шаардлагатай
2. Тухайн төлөвлөж буй усан оргилуурыг захиалагчтай зөвшилцөж гадна шугам сүлжээ тухайн тоног төхөөрөмжийг шийдэх
3. Бут болон мод тарих талаар захиалагч болон зохиогчтой зөвшилцөх
4. Цагаан хайрга нь гадна тохижилтод хэрэглэдэг ирмэггүй хайрга байх шаардлагатай
5. Тухайн төмөр бетон хийцлэхийг захиалагч болон зохиогчтой зөвшилцөж хийж гүйцэтгэх шаардлагатай

ХАРАГДАХ БАЙДАЛ - 1

ТОО ШИРХЭГ	Нийт: 01

ХАРАГДАХ БАЙДАЛ - 2

ТОО ШИРХЭГ	Нийт: 18

ТАНИХ ТЭМДЭГ

- Цутгамал төмөр бетон
- Бетон дэлтгэл
- Модон тавцан
- Нягтруулсан хөрс

БАЙРШЛЫН СХЕМ

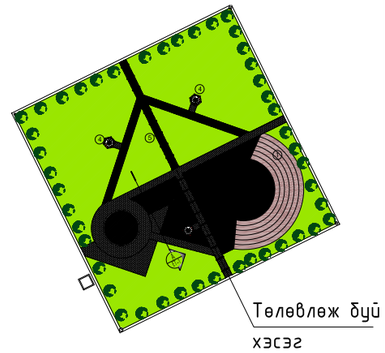

Зөвшөөрөлцсөн инженерүүд

ББ		
ХАС		
ЦБУ		
ХТ,ДГ		
ХД		

Ye шат — АЖЛЫН ЗУРАГ

"ДОСЕЙ" ХХК

Улаанбаатар хот, Баянгол дүүрэг
3-р хороо Дунд гол-35
Утас:89114077

Архитектор		С.Очирбат
Гүйцэтгэсэн		С.Удвал
Шалгасан		С.Очирбат

ТӨВ АЙМАГ АЛТАНБУЛАГ СУМ ЦЭЦЭРЛЭГТ ХҮРЭЭЛЭН

Талбайн амфитеатр байгуулалт

Масштаб	Зургийн дугаар	Бүх хуудас
М1:50	БА-06	07
ЕГ Шифр	ТГ Шифр	Огноо
ДС-23/03		2023.05

A3

ТӨВ ТАЛБАЙН УСАН ОРГИЛУУР

БАЙГУУЛАЛТ М1:20

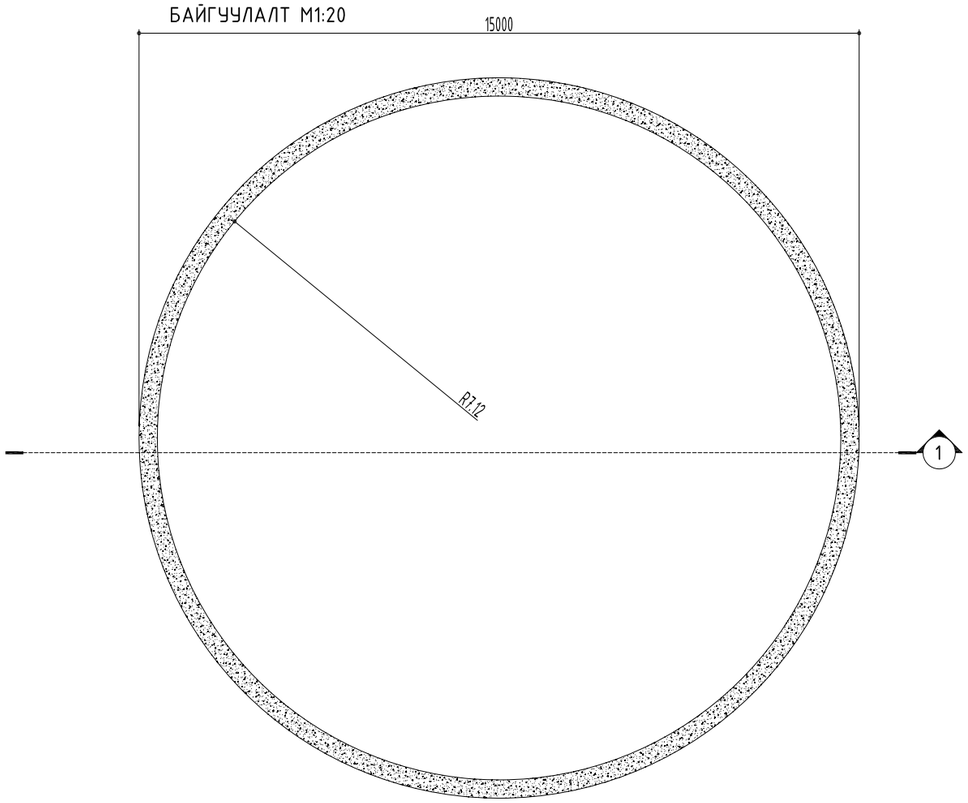

ОГТЛОЛ 1-1 М1:20

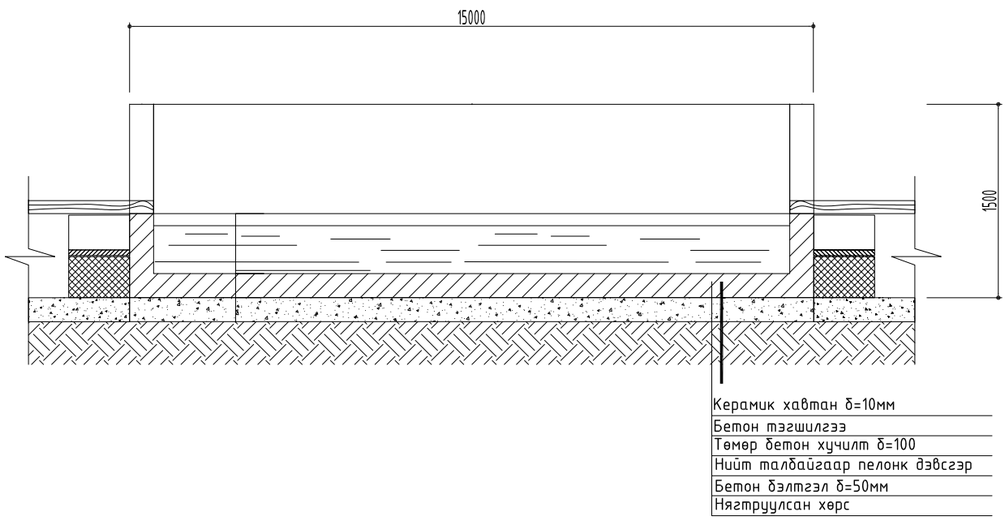

Тайлбар:

1. Нийт 6262м2 талбайн Тухайн зүлэгжүүлэх талбайг захиалагч болон
2. зохиогчтой зөвшилцөх шаардлагатай

3. Тухайн төлөвлөж буй усан оргилуурыг захиалагчтай зөвшилцөж
4. гадна шугам сүлжээ тухайн тоног төхөөрөмжийг шийдэх

5. Бут болон мод тарих талаар захиалагч болон зохиогчтой зөвшилцөх

6. Цагаан хайрга нь гадна тохижилтод хэрэглэдэг ирмэггүй хайрга
7. байх шаардлагатай

8. Тухайн төмөр бетон хийцлэхийг захиалагч болон зохиогчтой зөвшилцөж хийж гүйцэтгэх шаардлагатай

9. Тухайн усан оргилуур хийж гүйцэтгэхээс өмнө захиалагч болон зохиогчтой зөвшилцөж хийж гүйцэтгэх шаардлагатай.

БАЙРШЛЫН СХЕМ

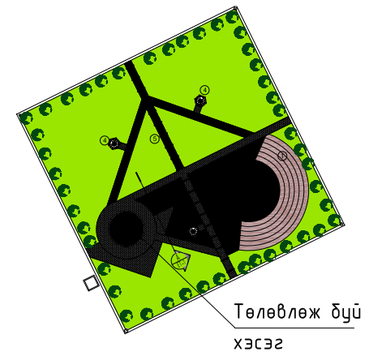

Зөвшөөрөлцсөн инженерүүд

ББ		
ХАС		
ЦБУ		
ХТ,ДГ		
ХД		

Ye шат — АЖЛЫН ЗУРАГ

"ДОСЕЙ" ХХК

Улаанбаатар хот, Баянгол дүүрэг
3-р хороо Дунд гол-35
Утас:89114077

Архитектор		С.Очирбат
Гүйцэтгэсэн		С.Удвал
Шалгасан		С.Очирбат

ТӨВ АЙМАГ АЛТАНБУЛАГ СУМ
ЦЭЦЭРЛЭГТ ХҮРЭЭЛЭН

ТӨВ ТАЛБАЙН УСАН ОРГИЛУУР

Масштаб	Зургийн дугаар	Бүх хуудас
М1:50	БА-07	07
ЕГ Шифр	ТГ Шифр	Огноо
ДС-23/03		2023.05

А3